Минобрнауки Российской Федерации

Федеральное государственное бюджетное образовательное учреждение
высшего образования
«Уральский государственный горный университет»



Канков Е.В.

СТРОИТЕЛЬНАЯ ГЕОТЕХНОЛОГИЯ

Учебно-методическое пособие к самостоятельной работе по дисциплине для студентов специальности 21.05.04 «Горное дело»

Екатеринбург –2019

ДОКУМЕНТ ПОДПИСАН
ЭЛЕКТРОННОЙ ПОДПИСЬЮ

Сертификат: 0261A6BD005DAC979B410F3EA731403511
Владелец: Упоров Сергей Александрович
Действителен: с 23.10.2020 до 23.01.2022

УРАЛЬСКИЙ ГОСУДАРСТВЕННЫЙ ГОРНЫЙ УНИВЕСИТЕТ

Кафедра шахтного строительства



УТВЕРЖДАЮ:
проректор по УМК

_____доц. С. А. Упоров

«__»_____2019 г.

СТРОИТЕЛЬНАЯ ГЕОТЕХНОЛОГИЯ

Учебно-методическое пособие к самостоятельной работе по дисциплине для студентов специальности 21.05.04 «Горное дело»

Екатеринбург - 2019

*Строительная геотехнология:*Учебно-методическое пособие к самостоятельной работе по дисциплине для студентов специальности 21.05.04 «Горное дело» / Е.В. Канков; Уральский государственный горный университет, кафедра шахтного строительства. - Екатеринбург: 2019. – 15 с.

Материал пособия охватывает все раздела дисциплины в соответствии с учебником [1].

Пособие предназначено для организации самостоятельной работы студентов всех специальностей направления подготовки «Горное дело» по курсу «Строительная геотехнология».

Учебно-методическое пособие рассмотрено и одобрено на заседании кафедры шахтного строительства «___»_____2019 г., протокол №_____

© Канков Е.В.
© Уральский государственный горный университет, 2019

ОГЛАВЛЕНИЕ

Введение 5
1. Методические указания к организации самостоятельной работы студента 6
2. Содержание курса. Контрольные вопросы и упражнения 7
3. Контрольные работы 11
3.1. Контрольная работа №1. Определение размеров и выбор формы горной выработки 11
3.2. Контрольная работа №2. Определение объемов горнопроходческих (горностроительных) работ 12
3.3.Контрольная работа №3. Определение продолжительности выполнениясновных горно-проходческих операций и составление графика цикличной организации работ 13
Рекомендуемая литература 14

Введение

Самостоятельная работа студента является важнейшей составной частью образовательной программы подготовки дипломированного специалиста. В соответствии с Государственным образовательным стандартом высшего профессионального образования объем учебной нагрузки студента составляет 180 часов или 5 зачетных единиц. Из них отводится на самостоятельную работу студентов: очной формы - 89 часов, заочной – 155 часов.

По курсу «Строительная геотехнология» обязательная самостоятельная работа студента осуществляется в следующих направлениях – освоение материалов по отдельным темам, входящим в Рабочую учебную программу дисциплины; подготовка и решение тестовых заданий; подготовка и защита контрольных работ. Данное учебно-методическое пособие предназначено для организации второй части самостоятельной работы студентов – освоения отдельных тем дисциплины и выполнение контрольных работ. Контрольные вопросы и упражнения предназначены для подготовки студентов очной и заочной форм обучения.

1. МЕТОДИЧЕСКИЕ УКАЗАНИЯ К ОРГАНИЗАЦИИ САМОСТОЯТЕЛЬНОЙ РАБОТЫ СТУДЕНТА

В последующем разделе пособия приведена развернутая программа дисциплины «*Строительная геотехнология*». Она содержит названия 6 основных тем с указанием основных вопросов и разделов каждой темы. Каждая тема является основой вопросов в экзаменационном билете. При чтении лекций по курсу преподаватель указывает те темы дисциплины, которые выносятся на самостоятельную проработку студентами. Причем в экзаменационный билет может включаться один из вопросов по такой теме. Основной объем информации по каждой теме содержится в учебнике по курсу [1]. Для углубленного освоения темы рекомендуется дополнительная литература. Для самоконтроля и приобретения навыков решения задач по отдельным разделам дисциплины на кафедре шахтного строительства имеется тестовая обучающая программа и мультимедийные средства обучения [3]. Эта программа заложена в каждый компьютер дисплейного класса и может быть скопирована студентом для использования на домашнем компьютере.

При освоении указанных ниже тем рекомендуется следующий порядок самостоятельной работы студента.

1. Ознакомьтесь со структурой темы.

2. По учебнику [1] освойте каждый структурный элемент темы. Во всех темах указаны разделы и страницы учебника, содержащие данный материал.

3. При необходимости используйте указанную дополнительную литературу. Консультацию по использованию дополнительной литературы Вы можете получить у преподавателя.

4. Ответьте на контрольные вопросы и выполните рекомендованные упражнения. При затруднениях в ответах на вопросы вернитесь к изучению рекомендованной литературы.

5. Законспектируйте материал. При этом конспект может быть написан в виде ответов на контрольные вопросы и упражнения.

6. Решите указанные задачи. Условия задач приведены в последнем разделе данного учебного пособия. При затруднении обратитесь за консультацией к преподавателю.

7. Для самоконтроля используйте тестовую обучающую программу

При самостоятельной работе над указанными темами рекомендуется вести записи в конспектах, формируемых на лекционных занятиях по курсу, и в том порядке, в котором данные темы следуют по учебной программе.

2. СОДЕРЖАНИЕ КУРСА. КОНТРОЛЬНЫЕ ВОПРОСЫ И УПРАЖНЕНИЯ

Тема №1.Обобщенная классификация комплексов горных выработок и подземных сооружений.

Определения понятий «горная выработка», «комплекс горных выработок», «строительная геотехнология». Классификация комплексов горных выработок.(§ 9, С. 153-154).

Дополнительная литература: [2, 4].

Контрольные вопросы и упражнения:

1. Что понимается под комплексом горных выработок?
2. Что изучает научная дисциплина «строительная геотехнология»?
3. По каким признакам классифицируются горные комплексы, не связанные с добычей полезных ископаемых?

Тема №2. Городские подземные комплексы

Общие сведения о видах городских подземных комплексах (метрополитены, коллекторные сети и т.д.). Состав и структура городских подземных комплексов, нормативные требования, предъявляемые к ним.(§ 10, С. 154-265).

Дополнительная литература: [2, 4].

Контрольные вопросы и упражнения:

1. На какие группы делятся городские подземные?
2. Дайте определение тоннелю и развязке.
3. Перечислите основные элементы тоннеля.
4. По каким признакам классифицируются городские транспортные тоннели?
5. Какие существуют виды трассировок тоннелей?
6. Какие факторы формируют приток воды в городские подземные комплексы?
7. Перечислите способы гидроизоляциигородских подземных комплексов?
8. Что понимается под вскрытием тоннелей? Какие существуют схемы вскрытия тоннелей?
9. Дайте определение «подземный гараж», «подземная парковка».
10. По каким признакам классифицируются подземные гаражи и автостоянки?
11. Какие требования предъявляют к системе вентиляции подземных гаражей и автостоянок?
12. Каким образом производится определение ширины пешеходных тоннелей и подуличных переходов?
13. Назовите способы перемещения пешеходов в подуличных переходах.
14. Дайте определение «коллектор» и «коллекторная сеть».
15. Назовите основные типы коллекторов.
16. Назовите системы канализации и способы транспортировки стоков.

17. Что называется метрополитеном? Назовите виды и основные характеристики метрополитена.

18. Перечислите состав метрополитена.

19. По каким параметрам определяются размеры станций метрополитена?

20. По каким признакам классифицируются станций метрополитена?

21. Опишите внутренние конструкции станций метрополитена.

22. По каким признакам разделяются тоннели метрополитена?

23. Опишите эскалаторные и лифтовые комплексы станций метрополитена. Какие из них по вашему мнению наиболее предпочтительней?

24. Какие вспомогательные службы обеспечивают безопасную эксплуатацию метрополитена?

25. Перечислите приоритетные направления комплексного использования городского подземного пространства.

26. Назовите группы городских подземных сооружений промышленного назначения.

Тема №3.Магистральные внегородские тоннели

Общие сведения о видах магистральных внегородских тоннелях. Классификация магистральные внегородские тоннели, нормативные требования, предъявляемые к ним.(§ 11, С. 265-274).

Дополнительная литература: [2, 4].

Контрольные вопросы и упражнения:

1. Каково назначение магистральных внегородских тоннелей?

2. Для каких видов транспорта строят магистральные внегородские тоннели?

3. Перечислите основные отличия магистральных внегородских тоннелей от городских.

4. По каким норма проектируют железнодорожные тоннели?

5. Какие тоннели называются подводными? Какими способами может вестись их строительство?

Тема №4.Подземные энергетические комплексы

Общие сведения о видах подземных энергетических комплексах.(§ 12, С. 274-281).

Дополнительная литература: [2, 4].

Контрольные вопросы и упражнения:

1. Какие существуют виды подземных энергетических комплексов?

2. Что является причиной подземного размещения энергетических комплексов?

3. Расшифруйте аббревиатуры ГАЭС, ВГАЭС и назовите назначение.

4. Назовите назначение и классификацию гидротехнических тоннелей?

Тема №5.Подземные склады и хранилища, заводы и оборонительные сооружения

Общие сведения о подземных складах и хранилищах, заводах и оборонительных сооружениях. Состав, структура и компоновочные решения.(§ 13, С. 282-289).

Дополнительная литература:[2, 4].

Контрольные вопросы и упражнения:

1. Где могут быть размещены подземные склады и хранилища?
2. Какие условия необходимы для размещения отходов атомных электростанций?
3. Перечислите типы хранилищ для хранения нефти, нефтепродуктов и сжиженных газов.
4. Какие элементы должны входить в состав подземных заводов?
5. Перечислите направления использования подземного пространства в оборонительных целях.

Тема №6.Способы строительства горнотехнических объектов

Общие сведения о способах строительства горнотехнических объектов. Технологические схемы проведения и строительства подземных вертикальных, горизонтальных и наклонных выработок. Специальные способы строительства горных выработок. Основные и вспомогательные горнопроходческие процессы и операции. Горнопроходческие машины и оборудование. Общие сведения об организации горнопроходческих работ. (§ 20, 21, С. 409-516).

Дополнительная литература:[2-5].

Контрольные вопросы и упражнения:

1. Что называется способом строительства?
2. По каким признакам разделяются способы строительства горнотехнических объектов?
3. Что такое ПОС? Что в нем рассматривается?
4. Кто разрабатывает ПОС? Как определяется объем и состав ПОС?
5. Что такое ППР?Кто разрабатывает ППР?
6. Что называется циклом?
7. Что такое «уходка»? Каким образом она определяется?
8. Назовите основные способы разрушения горных пород.
9. Опишите схемы проветривания забоев при строительстве горных выработок.
10. Какие лесные материалы применяют для крепления горных выработок?
11. Что такое бетон, как он готовится, какие марки бетона существуют?
12. В каком виде для крепления применяется металл и сборный железобетон?
13. Какие существуют способы и схемы проходки вертикальных шахтных стволов?

14. Назовите основные операции проходческого цикла и опишите, как они осуществляются.

15. Какие виды крепи вертикальных шахтных стволов существуют и как ее возводят?

16. Что такое армировка ствола?

17. Назовите специальные способы проходки вертикальных шахтных стволов и условия, в которых они применяются.

18. Опишите способ применения забивной крепи.

19. Что такое опускная крепь?

20. Как осуществляется проходка вертикальных шахтных стволов с замораживанием пород?

21. Что такое тампонирование горных пород?

22. Как производится понижение уровня грунтовых вод при специальных способах проведения стволов?

23. Что такое углубка действующих вертикальных шахтных стволов?

24. Опишите способы углубки стволов сверху вниз.

25. Опишите способы углубки стволов снизу вверх.

26. Как определяются форма и размеры поперечного сечения квершлагов?

27. Из каких операций состоит проходческий цикл при проходке квершлагов?

28. Как производится уборка взорванной породы и какие погрузочные машины при этом используются?

29. Опишите основные виды деревянной, металлической и каменной крепей горизонтальных выработок.

30. Опишите способы проходки штреков по тонким пластам узким и широким забоем.

31. Опишите способы проходки восстающих выработок.

3. КОНТРОЛЬНЫЕ РАБОТЫ

Порядок выполнения и оформления контрольной работы

1. Производят все указанные в задании вычисления.

2. В соответствии с заданием определяют параметры горной выработки.

3. Оформляют и защищают контрольную работу.

Контрольная работа должна состоять из титульного листа с указанием ее названия, автора и руководителя; краткой теории вопроса; сводки результатов и выводов.

При выполнении графических построений и расчетов на компьютере приводятся их распечатки.

Все расчеты оформляются в виде формул в общем виде, их числовое выражение и полученный результат с указанием размерности.

Контрольная работа №1

ОПРЕДЕЛЕНИЕ РАЗМЕРОВ И ВЫБОР ФОРМЫ ГОРНОЙ ВЫРАБОТКИ

Цель работы – овладение методикой выбора формы и размеров горной выработки с учетом горно-геологический и горно-технологических факторов.

Определяемые в работе, размеры выработок определяются в соответствии существующим нормативным требованиями к проектированию подземных горных выработок.

Теоретическая основа дается в учебнике§1.1, 1.2 [5].

Методика работ

1. По исходным данным определяем основные параметры проектируемой горной выработки (удароопасность массива горных пород, срок службы горной выработки). По данным параметрам выбираем наиболее подходящую форму горной выработки.

2. По габаритам заданного оборудования и в соответствии с существующими требованиями к технологическим зазорам (основные требования приведены в §1.2 [5]) определяем минимальные размеры ваработки и определяем площадь выработки «в свету».

3. По формуле 1.1 [5] производим проверку полученной площадь выработки «в свету» на скорость движения воздуха. При не выполнении условия прозводим изменении принятых размеров.

Задание:

1. Определить минимальные размеры горизонтальной горной выработки, обеспечивающие размещение заданного подземного транспорта, а также движение требуемого количества воздуха по данной горной выработке.

Контрольная работа №2

ОПРЕДЕЛЕНИЕ ОБЪЕМОВ ГОРНОПРОХОДЧЕСКИХ (ГОРНОСТРОИТЕЛЬНЫХ) РАБОТ

Цель работы – овладение методикой определения объёмов работ,выполняемых при строительстве горных выработок буро-взрывным способом.

При определении объёмов работ необходимо правильно выбирать значения различных коэффициентов (К.И.Ш., К.И.С., коэффициент разрыхления), зависящие от физико-механических свойств горных пород.

Теоретическая основа

§13[5].

Методика эксперимента

1. Определить состав горно-проходческих работ выполняемых в цикле. При выборе необходимо учитывать технологию и время выполнения отдельных операций.

2. В зависимости от принятого состава работ выбрать методику определения объемов работ, которая зависит от вида работы и способа учёта их производительности (единицы измерения).

3. Произвести подсчет объёмов выполняемых работ.

Задание:

1. Определить необходимый состав горно-проходческих работ, необходимых для продвигания забоя горной выработки.

2. Определить численное значение объемов горно-проходческих работ.

Контрольная работа №3

ОПРЕДЕЛЕНИЕ ПРОДОЛЖИТЕЛЬНОСТИ ВЫПОЛНЕНИЯ ОСНОВНЫХ ГОРНО-ПРОХОДЧЕСКИХ ОПЕРАЦИЙ И СОСТАВЛЕНИЕ ГРАФИКА ЦИКЛИЧНОЙ ОРГАНИЗАЦИИ РАБОТ

Цель работы – определить трудоемкость и продолжительность отдельных горно-проходческих операций и всего цикла в целом, необходимого численного состава звена для выполнения данных операций. На основании полученных данных произвести построение графика цикличной организации работ.

Определение трудоёмкости горно-проходческих операций производится в соответствии с действующими нормами времени.

Теоретическая основа

§13 [5].

Методика эксперимента

1. Определяем максимально допустимую продолжительность цикла и принимаем продолжительность рассчитываемого цикла, которое не должно превышать максимально допустимое.

2. Определяем трудоемкость всех отдельных горно-проходческих операций, входящих в состав цикла, и суммарную трудоемкость цикла.

3. Рассчитываем требуемый численный состав звена, исходя из рассчитанной трудоемкости цикла и принятой его продолжительности.

4. Производим определение коэффициента переработки рабочих и определяем расчетное время выполнения каждой операции цикла.

5. Определяем продолжительность вспомогательных операций цикла и производим определение чистого времени выполнения каждой операции цикла.

6. Производим построение графика выполнения работ горно-проходческого цикла.

Задание:

1. Определить трудоемкость отдельных горно-проходческих операций и суммарную трудоемкость цикла.

2. Определить численный состав звена и продолжительность горно-проходческих операций цикла.

3. Построить циклограмму горно-проходческих работ.

Рекомендуемая литература

1. Половов Б.Д., Химич А.А., Валиев Н.Г. Основы горного дела: общие сведения и понятия горного дела. Подземная, открытая и строительная геотехнологии: учебник для вузов / Б. Д. Половов, А. А. Химич, Н. Г. Валиев; ФГБОУ ВПО «Урал. гос. горный ун-т». Екатеринбург: Изд-во УГГУ, 2012. 789 с.

2. Основы горного дела : учебное пособие / Б. Д. Половов ; Уральский государственный горный университет. - Екатеринбург : УГГУ. Ч. 2. - Екатеринбург : УГГУ, 2005. - 212 с.

3. Килячков А.П. Технология горного производства. – М.: Недра, 1992. – 414 с.

4. Покровский Н.М. Комплексы подземных горных выработок и сооружений. -М.: Недра, 1987. - 247 с.

5. Шахтное и подземное строительство. Проведение горизонтальных и наклонных выработок: Учебное пособие / М.В. Корнилков, В.Е. Боликов, Ю.Н. Осколков, Б.Д. Половов, О.Г. Латышев, Ю.К. Краев, А.Г. Петрушин, Д.А. Черев, М.Н. Волков. Под общ. ред. М.В. Корнилкова.- Екатеринбург: Изд-во УГГГА, 2002. – 188 с.

Строительная геотехнология:Учебно-методическое пособие к самостоятельной работе по дисциплине для студентов специальности 21.05.04 «Горное дело» / Е.В. Канков; Уральский государственный горный университет. - Екатеринбург: 2019. – 15 с.

Авторы:

Канков Евгений Владимирович

Корректура кафедры шахтного строительства

Подписано к печати

Формат бумаги 60х84 1/16

Печ. л.

Тираж 100 экз. Заказ №

Цена С

Лаборатория множительной техники УГГГА

620144, Екатеринбург, Куйбышева, 30

МИНИСТЕРСТВО НАУКИ И ВЫСШЕГО ОБРАЗОВАНИЯ РОССИЙСКОЙ ФЕДЕРАЦИИ

ФГБОУ ВО «Уральский государственный горный университет»

УТВЕРЖДАЮ
Проректор по учебно-методическому комплексу _____ С.А. Упоров

МЕТОДИЧЕСКИЕ МАТЕРИАЛЫ ПО ВЫПОЛНЕНИЮ ПРАКТИЧЕСКИХ И КОНТРОЛЬНЫХ РАБОТ

по дисциплине

БЕЗОПАСНОСТЬ ЖИЗНЕДЕЯТЕЛЬНОСТИ

Специальность

21.05.04 Горное дело

Авторы: Кузнецов А.М., Тетерев Н.А.

Одобрены на заседании кафедры	Рассмотрены методической комиссией
Безопасности горного производства	Горно-технологического факультета
(название кафедры)	*(название факультета)*
Зав.кафедрой _____ *(подпись)*	Председатель _____ *(подпись)*
Елохин В.А.	Колчина Н.В.
(Фамилия И.О.)	*(Фамилия И.О.)*
Протокол № 8 от 17.04.2019	Протокол № 7 от 19.04.2019
(Дата)	*(Дата)*

Екатеринбург
2019

РАСЧЕТНО-ПРАКТИЧЕСКАЯ РАБОТА № 1. РАСЧЕТ ПОТРЕБНОГО ВОЗДУХООБМЕНА

Цель практического занятия — закрепление теоретических знаний, полученных при изучении темы «Человек и среда обитания: воздействия негативных факторов окружающей среды на человека», и формирование практических навыков расчета воздухообмена в производственных помещениях необходимого для очистки воздуха от вредностей: для удаления вредных веществ (выделяющихся вредных газов, паров и пыли); для удаления излишних водяных паров; для удаления избыточного тепла.

Общие сведения. Среда обитания — это окружающая человека среда, осуществляющая через совокупность факторов (физических, биологических, химических и социальных) прямое или косвенное воздействие на жизнедеятельность человека, его здоровье, трудоспособность и потомство. В жизненном цикле человек и окружающая среда обитания непрерывно взаимодействуют и образуют постоянно действующую систему «человек — среда обитания», в которой человек реализует свои физиологические и социальные потребности. В составе окружающей среды выделяют природную, техногенную, производственную и бытовую среду. Каждая среда может представлять опасность для человека. В данной работе рассматривается расчет потребного воздухообмена (L м^3/ч), для очистки воздуха от вредных газов и паров и для удаления избыточного тепла с помощью механической общеобменной вентиляции.

Задание. В помещении объемом V работают n человек со средней производительностью a каждый. Они производят покраску и шпаклевку изделий нитро- (на основе ацетона) красками, эмалями и шпаклевками, для чего используется ручное и механизированное оборудование. В этом же помещении производится пайка N контактов припоем ПОС-60. Источники тепловыделения

– оборудование мощностью Рном и осветительная сеть мощностью Роев из люминесцентных ламп. Расчеты вести для холодного периода года. Помещение имеет *К* окон направленных на север размерами 2,5х1,75 м с двойным остеклением и деревянными рамами. Категория работ – III (тяжелая).

Рассчитать потребный воздухообмен и определить кратность воздухообмена для: 1) испарений растворителей и лаков; 2) при пайке припоем ПОС-60; 3) удаления выделяемой людьми углекислоты; 4) удаления избыточного тепла.

Методика и порядок расчета воздухообмена для очистки воздуха.

Потребный воздухообмен определяется по формуле

$$L = \frac{G \times 1000}{x_н - x_в}, \text{ м}^3/\text{ч}, \qquad (1.1)$$

где *L*, м^3/ч – потребный воздухообмен; *G*, г/ч – количество вредных веществ, выделяющихся в воздух помещения; $x_в$, мг/м^3 – предельно допустимая концентрация вредности в воздухе рабочей зоны помещения, согласно ГОСТ 12.1.005-88 [1]; $x_н$, мг/м^3 – максимально возможная концентрация той же вредности в воздухе населенных мест (ГН 2.1.6.1338- 03) □4□.

Применяется также понятие кратности воздухообмена (n), которая показывает сколько раз в течение одного часа воздух полностью сменяется в помещении. Значение n □ □ может быть достигнуто естественным воздухообменом без устройства механической вентиляции.

Кратность воздухообмена определяется по формуле

$$n = \frac{L}{V_n}, \text{ ч}^{-1}, \qquad (1.2)$$

где n, раз/ч – кратность воздухообмена; *L*, м^3/ч – потребный воздухообмен; V_n – внутренний объем помещения, м^3.

Согласно СП 2.2.1.1312-03, кратность воздухообмена n > 10 недопустима.

Так как $x_н$ определяется по табл. 1.1 прил.1, а $x_в$ по табл. 1.2 прил.1, то для расчета потребного воздухообмена необходимо в каждом случае определять

количество вредных веществ, выделяющихся в воздух помещения.

Таблица 1.0

Исходные данные для расчёта потребного воздухообмена

№ вар.	*a*, м²/ч	Материал	*n* чел.	*V* м3	*N* шт/час	Местность	$P_{ном.}$ кВт	$P_{осв.}$ кВт	*m* окон
1	2	Бесцветный аэролак, окраска кистью	1	100	40	Сельские населенные пункты	10	0,5	2
2	1,5		2	200	35		20	0,5	3
3	1		3	300	400		30	1	4
4	2		4	400	45	Малые города	40	1	5
5	3	Цветной аэролак, окраска механизир.	1	500	305		200	1	6
6	4		1	600	48		150	1,5	6
7	3,5		1	700	450	Большие города	200	1	6
8	5		1	800	480		100	2	8
9	0,2	Шпаклевка кистью	3	80	325		10	0,5	2
10	0,3		4	200	420	Сельские населенные пункты	20	1	4
11	1,5	Шпаклевка механизир,	1	200	250		30	1	3
12	1		2	300	450		40	1,5	4
13	0,8	Бесцветный аэролак, окраска кистью	1	150	300	Малые города	50	0,6	2
14	1		2	150	48		60	0,8	3
15	1,2		1	120	335		70	1	2
16	0,7		2	200	400	Большие города	80	1,2	4
17	2	Цветной аэролак, окраска механизир.	1	200	280		90	0,6	4
18	2,5		2	400	480		100	0,8	6
19	2,2		1	400	290	Сельские населенные пункты	150	1,2	8
20	1,8		2	600	300		200	1,5	8
21	0,3	Шпаклевка кистью	1	80	200		250	0,5	I
22	0,4		2	100	250	Малые города	300	0,6	2
23	1	Шпаклевка механизир.	1	150	242		60	1	2
24	1		2	400	440	Большие города	80	1	3
25	1,5	Шпаклевка	1	100	270		100	1,2	4

26	2	кистью	3	200	180		150	0,5	6

Рассмотрим отдельные характерные случаи выделения вредных веществ в воздух помещения и определения потребного воздухообмена.

1.1. Определение воздухообмена при испарении растворителей и лаков

Испарение растворителей и лаков обычно происходит при покраске различных изделий. Количество летучих растворителей, выделяющихся в воздухе помещений можно определить по следующей формуле

$$G = \frac{a \times A \times m \times n}{100}, \text{ г/ч}, \qquad (1.3)$$

где a, м^2/ч – средняя производительность по покраске одного рабочего (при ручной покраске кистью – 12 м^2/ч, пульверизатором – 50 м^2/ч); A, г/м^2 – расход лакокрасочных материалов; m, % – процент летучих растворителей, содержащихся в лакокрасочных материалах; n – число рабочих, одновременно занятых на покраске.

Численные значения величин A и m определяются по табл. 1.3 прил. 1.

Пример. Определить количество выделяющихся в воздух помещения летучих растворителей.

Решение:

По табл. 3 прил. 1 для цветного аэролака при окраске распылением находим, что A = 180 г/м^2, m = 75 %, тогда G = 50·180·75·2/100 = 13500 г/ч. Далее определяем потребный воздухообмен в помещении по формуле (1.3). Находим для ацетона из табл. 1.1 и 1.2 прил. 1, что $x_в$ = 200 мг/м^3, $x_н$ = 0,35 мг/м^3, тогда L = 13500·1000/(200 - 0,35) = 67500 м^3/ч.

Ответ: L = 67500 м^3/ч.

1.2. Определение потребного воздухообмена при пайке электронных схем

Пайка осуществляется свинцово-оловянным припоем ПОС-60, который содержит C = 0,4 доли объема свинца и 60 % олова. Наиболее ядовиты аэрозоли (пары) свинца.

В процессе пайки из припоя испаряется до B = 0,1 % свинца, а на 1 пайку расходуется 10 мг припоя. При числе паек – N, количество выделяемых паров свинца определяется по формуле

$$G = C \times B \times N, \text{ мг/ч}, \quad (1.4)$$

где G, г/ч – количество выделяемых паров свинца; C – содержание свинца; B – % свинца; N – число паек.

Пример. В помещении объемом $V_п$ = 1050 м^3 три человека осуществляют пайку припоем ПОС-40 с производительностью по 100 контактов в час. Найти требуемую кратность воздухообмена.

Решение:

По формуле (1.4) определяем количество аэрозолей свинца, выделяемых в воздух: G = 0,6·0,001·10·100·3 = 1,8 мг/ч. Далее определяем потребный воздухообмен по формуле (1.1). Находим из табл. 1.1 и 1.2 прил. 1 для свинца и его соединений $x_в$ = 0,01 мг/м^3; $x_н$ = 0,001 мг/м^3. Тогда L = 1,8 / (0,01- 0,001) = 200,0 м^3/ч.

Ответ: L = 185,5 м^3/ч.

1.3. Определение воздухообмена в жилых и общественных помещениях

В жилых и общественных помещениях постоянным вредным выделением является выдыхаемая людьми углекислота (CO_2). Определение потребного воздухообмена производится по количеству углекислоты, выделяемой человеком и по допустимой концентрации её.

Количество углекислоты в зависимости от возраста человека и

выполняемой работы, а также допустимые концентрации углекислоты для различных помещений приведены в табл. 1.4 и 1.5 прил. 1.

Содержание углекислоты в атмосферном воздухе можно определить по химическому составу воздуха. Однако, учитывая повышенное содержание углекислоты в атмосфере населенных пунктов, следует принимать при расчете содержания CO_2 следующие значения: для сельских населенных пунктов – 0,33 л/м^3, для малых городов (до 300 тыс. жителей) – 0,4 л/м^3, для больших городов (свыше 300 тыс. жителей) – 0,5 л/м^3.

Пример. Определить потребную кратность воздухообмена в помещении, где работают 3 человека.

Решение:

По табл. 1.4 прил.1 определяем количество CO_2, выделяемой одним человеком g = 23 л/ч. По табл. 1.5 прил. 1 определяем допустимую концентрацию CO_2. Тогда $x_в$ = 1 л/м3 и содержание CO_2 в наружном воздухе для больших городов $x_н$ = 0,5 л/м^3 .Определяем потребный воздухообмен по формуле (1.1) $L = 23 \cdot 3/(1- 0,5) = 138$ м$^{3/}$ч. Ответ: L = 138 м^3/ч.

1.4. Определение потребного воздухообмена при выделении газов (паров) через неплотности аппаратуры, находящейся под давлением

Производственная аппаратура, работающая под давлением, как правило, не является вполне герметичной. Степень герметичности аппаратуры уменьшается по мере ее износа. Считая, что просачивание газов через неплотности подчиняется тем же законам, что и истечение через небольшие отверстия, и, предполагая, что истечение происходит адиабатически, количество газов, просочившихся через неплотности, можно определить по формуле

$$G = k \times c \times \sqrt[v]{\frac{M}{T}}, \text{ кг/ч,} \qquad (1.5)$$

где k – коэффициент, учитывающий повышение утечки от износа оборудования (k = 1–2); c – коэффициент, учитывающий влияние давление газа в аппарате; v – внутренний объем аппаратуры и трубопроводов, находящихся под давлением, м^3; M – молекулярный вес газов, находящихся в аппаратуре; T – абсолютная температура газов в аппаратуре, К.

Таблица 1.2

Коэффициент, учитывающий влияние давление газа в аппарате

Давление p, атм	до 2	2	7	17	41	161
c	0,121	0,166	0,182	0,189	0,25	0,29

Пример. Система, состоящая из аппаратов и трубопроводов, заполнена сероводородом. Рабочее давление в аппаратуре p_a = 3 атм, а в проводящих трубопроводах p_a=4 атм. Внутренний объем аппаратуры v_a = 5 м^3, объём трубопроводов, $v_{тр}$ = 1,2 м^3. Температура газа в аппаратуре – t_a = 120 °С, в трубопроводе – $t_{тр}$ = 25 °С. Определить потребный воздухообмен в помещении.

Решение:

Определяем величины утечек сероводорода (H_2S) из аппаратуры и трубопроводов. Принимаем k = 1,5; c = 0,169 (по табл. 1.2); M = 34, для H_2S; Утечка газа из аппаратуры составляет:

$$G_a = 1{,}5 \times 0{,}169 \times \sqrt[5]{\frac{34}{393}} = 0{,}372$$

Утечка газа из трубопроводов составляет:

$$G_{тр} = 1{,}5 \times 0{,}172 \times 1{,}2 = 0{,}104$$

$$G = G_a + G_{тр} = 0{,}372 + 0{,}104 = 0{,}476, \text{кг/ч}$$

Используя данные табл. 1.1 прил. 1, находим, что для сероводорода

$x_в$ =10 мг/м^3; $x_н$ = 0,008 мг/м^3. Потребный воздухообмен равен

$$L = \frac{4761000}{(10 - 0{,}008)} = 47638{,}1\ {}^{м^3}/_{ч}$$

Ответ: L = 47638,1 м^3/ч

Вывод: В воздух помещения одновременно могут выделяться несколько вредных веществ. По действию на организм человека они могут быть однонаправленными и разнонаправленными. Для однонаправленных веществ расчетные значения потребного воздухообмена суммируются, а для разнонаправленных веществ выбирается наибольшее значение потребного воздухообмена.

Пример. Для первой вредности в воздухе рабочей зоны – вредных (токсичны) веществ в рассмотренных примерах все относятся к веществам разнонаправленного действия, поэтому принимаем к дальнейшему расчету максимальное из полученных значений, т. е. L = 67500 м^3/ч (потребный воздухообмен для паров растворителей при окраске).

Для проверки соответствия требованиям устройства вентиляции определим кратность воздухообмена n = 67500/4800 = 14,1 ч$^{-1}$. Данное значение превышает установленную величину – 10 ч$^{-1}$, поэтому необходимо принять дополнительное решение по устройству вентиляции в помещении. Например, таким решением может быть исключение распространения от двух мест окраски растворителей по всему помещению за счет применения местной вытяжной вентиляции.

Расчет объёма воздуха удаляемого местной вентиляцией определяется по формуле

$$L_{МВ} = F \times v \times 3600,\ {}^{м^3}/_{ч}\ , \qquad (1.6)$$

где F – площадь сечения всасывающих отверстий, м^2; v – скорость воздуха

в сечении вытяжной вентиляции, м/с. Рекомендуется принимать значение скорости в интервале 0,8-1,5 м/с.

Таким образом, потребный воздухообмен для оставшихся вредных веществ принимаем для выделений сероводорода: L = 47638,1 м^3/ч.

Проверка:

$$n = 47638,\ 1/4800 = 9,\ 9\ ч^{-1}.$$

1.5. Расчёт потребного воздухообмена для удаления избыточного тепла

Расчет потребного воздухообмена для удаления избыточного тепла производится по формуле

$$L = \frac{Q_{изб}}{\gamma_B \times c\Delta t},\ м^3/ч, \qquad (1.7)$$

где L, м^3/ч – потребный воздухообмен; $Q_{изб}$, ккал/ч – избыточное тепло; $\gamma_в$ = 1,206 кг/м^3 – удельная масса приточного воздуха; $c_в$ = 0,24 ккал/кг□град – теплоемкость воздуха;

$$\Delta t = t_{вых} - t_{пр},\ ^oC \qquad (1.8)$$

где $t_{вых}$, ^{o}C – температура удаляемого воздуха; $t_{пр}$, ^{o}C – температура приточного воздуха.

Величина Δt при расчетах выбирается в зависимости от теплонапряженности воздуха – $Q_н$: при $Q_н \leq 20$ ккал/м^3·ч Δt = 6 ^{o}C; при $Q_н > 20$ ккал/м^3·ч Δt = 8 ^{o}C;

$$Q_н = \frac{Q_{изб}}{V_п},\ ккал/\ м^3 \cdot ч, \qquad (1.9)$$

где $V_п$, м^3 – внутренний объем помещения.

Таким образом, для определения потребного воздухообмена необходимо определить количество избыточного тепла по формуле

$$Q_{изб} = Q_{об} + Q_{осв} + Q_л + Q_р - Q_{отд},\ ккал/ч, \qquad (1.10)$$

где $Q_{об}$, ккал/ч – тепло, выделяемое оборудованием; $Q_{осв}$, ккал/ч – тепло, выделяемое системой освещения; $Q_{л}$, ккал/ч – тепло, выделяемое людьми в помещении; $Q_{р}$, ккал/ч – тепло, вносимое за счет солнечной радиации; $Q_{отд}$, ккал/ч – теплоотдача естественным путем.

Определяем количество тепла, выделяемого оборудованием

$$Q_{об} = 860 \times P_{об} \times y_1, \text{ ккал/ч} \quad (1.11)$$

где Y_1 – коэффициент перехода тепла в помещение, зависящий от вида оборудования; $P_{об}$, кВт – мощность, потребляемая оборудованием;

$$P_{об} = P_{ном} \times y_2 \times y_3 \times y_4, \text{ кВт}, \quad (1.12)$$

где $P_{ном}$, кВт – номинальная (установленная) мощность электрооборудования помещения; Y_2 – коэффициент использования установленной мощности, учитывающий превышение номинальной мощности над фактически необходимой; Y_3 – коэффициент загрузки, т.е. отношение величины среднего потребления мощности (во времени) к максимально необходимой; Y_4 – коэффициент одновременности работы оборудования.

При ориентировочных расчетах произведение всех четырех коэффициентов можно принимать равным:

$$y_1 \times y_2 \times y_3 \times y_4 = 0{,}25 \quad (1.13)$$

Определяем количество тепла, выделяемого системой освещения

$$Q_{осв} = 860 \times P_{осв} \times \alpha\beta \times \cos(\varphi), \quad (1.14)$$

где α – коэф. перевода электрической энергии в тепловую для лампы накаливания α = 0,92 – 0,97, люминесцентной лампы α = 0,46 – 0,48; b – коэффициент одновременности работы (при работе всех светильников b = 1); cos (φ) = 0,7 – 0,8 – коэффициент мощности; $P_{осв}$, кВт – мощность осветительной установки.

Определяем количество тепла, выделяемого находящимися в помещении людьми

$$Q_{л} = N \times q_{л}, \quad (1.15)$$

где N – количество людей в помещении; $q_{л}$, ккал/ч – тепловыделения одного человека табл. 1.6 прил. 1.

Определяем количество тепла, вносимого за счет солнечной радиации

$$Q_p = K \times S \times q_{ост}\,, \qquad (1.16)$$

где K – количество окон; S, м^2 – площадь одного окна; $q_{ост}$, ккал/ч – солнечная радиация через остекленную поверхность табл. 1.7 прил. 1.

Определяем теплоотдачу, происходящую естественным путем. Если нет дополнительных условий, то можно считать ориентировочно, что $Q_{отд}$ = $Q_р$ для холодного и переходного периодов года (среднесуточная температура наружного воздуха ниже +10 ^{o}C). Для теплого периода года (среднесуточная температура воздуха выше +10 ^{o}C) принимаем $Q_{отд}$ = 0.

Общий вывод: Среди полученных расчетных значений потребного воздухообмена для вредных веществ и удаления избыточного тепла выбирается наибольшее значение потребного воздухообмена.

Приложение 1

Таблица 1.1

Предельно-допустимые концентрации вредных веществ в атмосферном воздухе населенных мест (ГН 2.1.6.1338-03)

Наименование вредных веществ	ПДКм.р., мг/м^3	ПДКс.с., мг/м^3	Агрегатн состояние
Азота диоксид	0,085	0,04	п
Азота оксид	0,6	0,06	п
Акролеин	0,03	0,03	п
Амилацетат	0,10	0,10	п
Аммиак	0,2	0,04	п
Ацетон	0,35	0,35	п
Бензин (углеводороды)	5,0	1,5	п
Бензол	1,5	0,1	п
Бутан	200	-	п
Бутилацетат	0,1	0,1	п
Винилацетат	0,15	0,15	п
Дихлорэтан	3,0	1,0	п
Ксилол	0,2	0,2	п
Марганец и его соединения	0,01	0,001	а
Метилацетат	0,07	0,07	п
Мышьяк и его неорг. соединения	-	0,003	а
Озон	0,16	0,03	п
Пыль (кремнесодержащая – более 70 %)	0,15	0,05	а
Пыль нетоксичная (фиброгенного действия)	0,5	0,15	а
Ртути хлорид (сулема)	-	0,0003	а
Сажа	0,15	0,05	а
Свинец и его соединения	0,001	0,0003	а
Сернистый ангидрид	0,5	0,15	п
Серная кислота	0,3	0,1	а

Продолжение табл. 1.1

Наименование вредных веществ	ПДКм.р., мг/м^3	ПДКс.с., мг/м^3	Агрегатн состояние
Сероводород	0,008	-	п
Сероуглерод	0,03	0,005	п
Спирт бутиловый	0,16	-	п
Спирт изобутиловый	0,1	0,1	п
Спирт метиловый	1,0	0,5	п
Спирт этиловый	5	5	п
Стирол	0,04	0,002	п
Толуол	0,6	0,6	п
Углерода оксид	5,0	3,0	п
Фенол	0,01	0,003	п
Фтористые соединения (газообразные)	0,02	0,005	п
Хлор	0,1	0,03	п
Хлористый водород	0,2	0,2	п
Этилацетат	0,1	0,1	п

Примечание: п – пары и/или газы; а – аэрозоль

Таблица 1.2

Предельно-допустимые концентрации вредных веществ в воздухерабочей зоны (ГОСТ 12.1.005-88)

Наименование вредных веществ	ПДК., мг/м^3	Класс опасности	Агрегатн. состояние
Азота диоксид	2,0	3	п
Азота оксиды	5,0	3	п
Акролеин	0,2	2	п
Амилацетат	100	4	п
Аммиак	20	4	п
Ацетон	200	4	п
Бензин (углеводороды)	100	4	п
Бензол	15/5	2	п
Бутан	300	4	п
Бутилацетат	200	4	п
Винилацетат	10,0	4	п
Дихлорэтан	10,0	2	п
Ксилол	50,0	3	п
Марганец и его соединения (от 2-30 %)	0,1	2	а
Метилацетат	100	4	п
Мышьяк и его неорг. соединения	0,04/0,01	2	а
Озон	0,1	1	п
Пыль (кремнесодержащая – более 70 %)	1,5	4	а
Пыль нетоксичная (фиброгенного действия)	4,0	4	а
Ртути хлорид (сулема)	0,2/0,05	1	а
Сажа	4,0	3	а
Свинец и его соединения	0,01/0,005	1	а
Серная кислота	1,0	2	а
Сернистый ангидрид	10	3	п
Сероводород	10,0	3	п

Продолжение табл. 1.2

Наименование вредных веществ	ПДК., мг/м^3	Класс опасности	Агрегатн. состояние
Сероуглерод	1,0	3	п
Спирт бутиловый	10,0	3	п
Спирт изобутиловый	10,0	3	п
Спирт метиловый	5,0	3	п
Спирт этиловый	1000	4	п
Стирол	30/10	3	п
Толуол	50	3	п
Углерода оксид	20	4	п
Фенол	0,3	2	п
Фтористые соединения (газообразные)	0,5/0,1	2	п
Хлор	1,0	2	п
Хлористый водород	5,0	1	п
Этилацетат	200	4	п

Примечание: значение в числителе – максимально разовые; в знаменателе – среднесменные

Таблица 1.3

Расходы лакокрасочных материалов на один слой покрытия изделий и содержание в них летучих растворителей

Наименование лакокрасочных материалов/способ нанесения краски	Расход лакокрасочных материалов, *A*, г/м^2	Содержание летучей час- ти, *m*, %
Нитролаки и краски		
Бесцветный аэролак /кистью	200	92
Цветные аэролаки/распыление пульверизатором	180	75
Нитрошпаклевка /кистью	100-180	10-35
Нитроклей /кистью	160	80-85
Масляные лаки и эмали		
Окраска распылением	60-90	35

Таблица 1.4

Количество углекислоты, выделяемой человеком при разной работе

Возраст человека и характер работы	Количество CO_2	
	в л/ч	в г/ч
Взрослые:		
при физической работе	45	68
при легкой работе (в учреждениях)	23	35
в состоянии покоя	23	35
Дети до 12 лет	12	18

Таблица 1.5

Предельно-допустимые концентрации углекислоты

Наименование помещений	Количество CO_2	
	в л/ч	в г/кг
Для постоянного пребывания людей (жилые ком.)	1	1,5
Для пребывания детей и больных	0,7	1
Для учреждений	1,25	1,75
Для кратковременного пребывания людей	2	3

Таблица 1.6

Количество тепловыделений одним человеком при различной работе

Категория тяжести работы		Количество тепловыделений $q_л$, ккал/ч в зависимости от окружающей температуры воздуха			
		15 ºС	20 ºС	25 ºС	30 ºС
Легкая	I	100	70	50	30
Средней тяжести	II-а	100	70	60	30
Средней тяжести	II-б	110	80	70	35
Тяжелая	III	110	80	80	35

Таблица 1.7

Солнечная радиация через остекленную поверхность

	Солнечная радиация, $q_{ост}$, ккал/ч от стороны света и широты, град.														
	ЮГ			ЮГО-ВОСТОК ЮГО-ЗАПАД				ВОСТОК ЗАПАД				СЕВЕР, СЕВЕР. ВОСТОК СЕВЕРО-ЗАПАД			
	45	55	65	35	45	55	65	35	45	55	65	35	45	55	65
Окна с двойным остеклением и деревянными рамами	125	125	145	85	110	125	145	125	125	145	145	65	65	65	60
Окна с двойным остеклением и металлическими рамами	160	160	180	110	140	160	180	160	160	180	180	80	80	80	70
Фо- нарь с двойным остеклением и металлическими переплет.	130	160	170	110	140	170	170	160	160	180	180	85	85	85	70

СПИСОК ИСПОЛЬЗОВАННОЙ ЛИТЕРАТУРЫ

1. Долин П.А. Справочник по технике безопасности. – М.: Энергоиздат, 1982. – 342 с.

2. Каменев П.Н. Отопление и вентиляция. Часть II. Вентиляция. – М.: Издательство литературы по строительству, 1966. – 289 с.

3. ГОСТ 12.1.005-88 ССБТ. Санитарно-гигиенические требования к воздуху рабочей зоны.

4. ГН2.1.6.1338-03. Предельно допустимые концентрации (ПДК) загрязняющих веществ в атмосферном воздухе населенных мест.

РАСЧЕТНО-ПРАКТИЧЕСКАЯ РАБОТА №2. ОЦЕНКА РИСКА

Цель практического занятия - закрепление теоретических знаний, полученных при изучении темы «Основы теории безопасности: системный анализ безопасности», и формирование практических навыков расчета индивидуального и группового (социального) риска в конкретных ситуациях.

Общие сведения. Опасность – одно из центральных понятий безопасности жизнедеятельности (БЖД).

Опасность хранят все системы, имеющие энергию, химически или биологически активные компоненты, а также характеристики (параметры), несоответствующие условиям жизнедеятельности человека. Можно сказать, что опасность – это риск неблагоприятного воздействия.

Практика свидетельствует, что абсолютная безопасность недостижима. Стремление к абсолютной безопасности часто вступает в антагонистические противоречия с законами техносферы.

В сентябре 1990 г. в г. Кельне состоялся первый Всемирный конгресс по безопасности жизнедеятельности человека как научной дисциплине. Девиз конгресса: «Жизнь в безопасности». Участники конгресса постоянно оперировали понятием «риск».

Возможны следующие определения риска:

1. Это количественная оценка опасности, вероятность реализации опасности;

2. При наличии статистических данных, это частота реализации опасностей.

Различают опасности реальные и потенциальные. В качестве аксиомы принимаются, что любая деятельность человека потенциально опасна. Реализация потенциальной опасности происходит через ПРИЧИНЫ и приводит к НЕЖЕЛАТЕЛЬНЫМ ПОСЛЕДСТВИЯМ.

Сейчас перед специалистами ставится задача – не исключение до нуля безопасности (что в принципе невозможно). А достижение заранее заданной величины риска реализации опасности. При этом сопоставлять затраты и получаемую от снижения риска выгоду. Во многих западных странах для более объективной оценки риска и получаемых при этом затрат и выгод, вводят финансовую меру человеческой жизни. Заметим, что такой подход имеет противников, их довод – человеческая жизнь свята, бесценна и какие-то финансовые оценки недопустимы. Тем не менее, по зарубежным исследованиям, человеческая жизнь оценивается, что позволяет более объективно рассчитывать ставки страховых тарифов при страховании и обосновывать суммы выплат.

Поскольку абсолютная безопасность (нулевой риск) невозможна, современный мир пришел к концепции приемлемого (допустимого) риска.

Суть концепции заключается в стремлении к такой безопасности, которую принимает общество в данное время. При этом учитывается уровень технического развития, экономические, социальные, политические и др. возможности. Приемлемый риск – это компромисс между уровнем безопасности и возможностями ее достижения. Это можно рассмотреть в следующей ситуации. После крупной аварии на Чернобыльской АЭС, правительство СССР решило повысить надежность всех ядерных реакторов. Средства были взяты из госбюджета и, следовательно, уменьшилось финансирование социальных программ здравоохранения, образования и культуры, что в свою очередь привело к увеличению социально-экономического риска. Поэтому следует всесторонне оценивать ситуацию и находить компромисс – между затратами и величиной риска.

Переход к «риску» дает дополнительные возможности повышения безопасности техносферы. К техническим, организационным, административным добавляются и экономические методы управления риском (страхование, денежные компенсации ущерба, платежи за риск и

др.). Есть здравый смысл в том, чтобы законодательно ввести квоты за риск. При этом возникает проблема расчета риска: статистический, вероятностный, моделирование, экспертных оценок, социологических опросов и др. Все эти методы дают приблизительную оценку, поэтому целесообразно создавать базы и банки данных по рискам в условиях предприятий, регионов и т.д.

Порядок выполнения работы:

1. Ознакомиться с общими сведениями. Записать определения.
2. Выполнить практические задачи.

Практические задачи

Задача 1. В таблице 2.0 приведен ряд профессий по степени индивидуального риска фатального исхода в год. Используя данные табл.1 методом экспертных оценок охарактеризуйте вашу настоящую деятельность и условия вашей будущей работы.

Таблица 2.0

Классификация профессиональной безопасности

Категория	Условия профессиональной деятельности	Риск смерти (на человека в год)	Профессия
1	Безопасные	$1 \cdot 10^{-4}$	Текстильщики, обувщики, работники лесной промышленности, бумажного производства и др.
2	Относительно безопасные	$1 \cdot 10^{-4}$ до $1 \cdot 10^{-3}$	Шахтеры, металлурги, судостроители и др.
3	Опасные	$1 \cdot 10^{-3}$ до $1 \cdot 10^{-2}$	Рыбопромысловики, верхолазы, трактористы и др.
4	Особо опасные	больше $1 \cdot 10^{-2}$	Летчики-испытатели, летчики реактивных самолетов.

После обсуждения письменно сформулируйте свою оценку.

Для решения следующих задач используйте формулу определения индивидуального риска

$$P = \frac{h}{H}, \qquad (2.1)$$

где Р – индивидуальный риск (травмы, гибели, болезни и пр.); h – количество реализации опасности с нежелательными последствиями за определенный период времени (день, год и т.д.); Н – общее число участников (людей, приборов и пр.), на которых распространяется опасность.

Пример решения задачи по формуле (2.1).

Пример. Задача 1. Ежегодно неестественной смертью гибнет 250 тыс. человек. Определить индивидуальный риск гибели жителя страны при населении в 150 млн. человек.

Решение.

Рж = $2{,}5 \cdot 10^5 / 1{,}5 \cdot 10^8 = 1{,}7 \cdot 10^{-3}$

Или будет 0,0017. Иначе можно сказать, что ежегодно примерно 17 человек 10000 погибает неестественной смертью. Если пофантазировать и предположить, что срок биологической жизни человека равен 1000 лет, то по нашим данным оказывается, что уже через 588 лет (1:0,0017) вероятность гибели человека неестественной смертью близка к 1 (или 100%).

Примечание. Здесь и в задачах №2,3 данные приближены к России.

Задача 2. Опасность гибели человека на производстве реализуется в год 7 тыс. раз. Определить индивидуальный риск погибших на производстве при условии, что всего работающих 60 млн. человек. Сравните полученный результат с вашей экспертной оценкой из задачи 1.

Задача 3. Определить риск погибших в дорожно-транспортном происшествии (ДТП), если известно, что ежегодно гибнет в ДТП 40 тыс. человек при населении 150 млн. человек.

Задача 4. Используя данные индивидуального риска фатального

исхода в год для населения США (данных по России нет), определите свой индивидуальный риск фатального исхода на конкретный год. При этом можно субъективно менять коэффициенты и набор опасностей.

Таблица 2.1

Индивидуальный иск гибели в год

Причина	Риск	Причина	Риск
Автомобильный транспорт	$3 \cdot 10^{-4}$	Воздушный транспорт	$9 \cdot 10^{-6}$
Падения	$9 \cdot 10^{-5}$	Падающие предметы	$6 \cdot 10^{-6}$
Пожар и ожог	$4 \cdot 10^{-5}$	Электрический ток	$6 \cdot 10^{-6}$
Утопление	$3 \cdot 10^{-5}$	Железная дорога	$4 \cdot 10^{-6}$
Отравление	$2 \cdot 10^{-5}$	Молния	$5 \cdot 10^{-7}$
Огнестрельное оружие	$1 \cdot 10^{-5}$	Все прочие	$4 \cdot 10^{-5}$
Станочное оборудование	$1 \cdot 10^{-5}$	Ядерная энергетика	$2 \cdot 10^{-10}$
Водный транспорт	$9 \cdot 10^{-6}$	(пренебрегаемо мал. риск)	

Риск общий для американца: $P_{общ} = 6 \cdot 10^{-4}$

Сравнить полученный результат с результатом примера решения.

Задачи на риск гибели неестественной смертью в России и с риском гибели в год для американца ($P_{общ}$).

СПИСОК ИСПОЛЬЗОВАННОЙ ЛИТЕРАТУРЫ

1. Русак О.Н. Труд без опасности. Л. «Лениздат», 1986, 191 с.

2. Береговой Г.Т. и др. Безопасность космических полетов. М., «Машиностроение», 1977, 320 с.

РАСЧЕТНО-ПРАКТИЧЕСКАЯ РАБОТА №3. ОЦЕНКА ПАРАМЕТРОВ МИКРОКЛИМАТА РАБОЧЕЙ ЗОНЫ ПРОИЗВОДСТВЕННЫХ ПОМЕЩЕНИЙ

Цель практического занятия :закрепление теоретических знаний, полученных при изучении раздела “Гелиофизические и метеорологические фактора: микроклимат производственных помещений”, и формирование практических навыков расчета метеорологических условий в производственном помещении и гигиенической оценки параметров микроклимата.

Общие сведения:

Одним из основных условий эффективной производственной деятельности человека является обеспечение нормальных метеорологических условий в помещениях. Параметры микроклимата оказывают существенное влияние на терморегуляцию организма человека и могут привести кпереохлаждение или перегреву тела

Микроклимат производственных помещений - это климат внутренней среды этих помещений, определяемый действующими на организм человека факторами: сочетанием температуры воздуха, относительной влажности, скорости движения воздуха, интенсивности теплового облучения, температуры поверхности ограждающих конструкций (стены, пол, потолок, технологическое оборудование и т.д

Под рабочей зоной понимается пространство высотой до 2м над уровнем пола или площадки, на которых находятся места постоянного или временного пребывания рабочих.

Причиной ряда заболеваний является местное и общее охлаждение. Переохлаждение организма ведет к простудным заболеваниям: ангине, катару верхних дыхательных путей, пневмонии. Установлено, что при

переохлаждении ног и туловища возникает спазм сосудов слизистых оболочек дыхательного тракта.

Перегревание возникает при избыточном накоплении тепла в организме, которое возникает при действии повышенных температур. Основными признаками перегревания являются повышение температуры тела до 38°Си более, обильное потоотделение, слабость, головная боль, учащение дыхания и пульса, изменение артериального давления и состав крови, шум в ушах, искажение цветового восприятия

Тепловой удар – это быстрое повышение температуры тела 40°С и выше. В этом случае падает артериальное давление, потоотделение прекращается, человек теряет сознание.

Организм человека обладает свойством терморегуляции – поддержание температуры тела в определенных границах (36,1…37,2°С) Терморегуляция обеспечивает равновесие между количеством тепла, непрерывно образующегося в организме человека в процессе обмена веществ, теплопродукцией и излишком тепла, непрерывно выделяемого в окружающую среду, - теплоотдачей, т.е сохраняет тепловой баланс организма человека. Количество выделившейся теплоты меняется от 8Вт до 50 Вт.

Теплопродукция. Тепло вырабатывается всем организмом, но в наибольшей степени в мышцах и печени. В процессе работы в организме происходят различные биохимические процессы, связанные с деятельностью мышечного аппарата и нервной системы. Энергозатраты человека, выполняющего различную работу, могут быть классифицированы на категории.

Разграничение работ по категориям осуществляется на основе интенсивности общих энергозатрат организма: легкие физические работы, средние физические работы, тяжелые физические работы.

К категории 1а относятся работы с интенсивностью энергозатрат до 139 Вт, выполняемые сидя и сопровождающиеся незначительным физическим напряжением.

К категории 1б относятся работы с интенсивностью энергозатрат 140…174 Вт, производимые сидя, стоя или связанные с ходьбой и сопровождающиеся некоторым физическим напряжением (в полиграфической промышленности, на часовом, швейном производствах, в сфере управления)

К категории 2а относятся работы с интенсивностью энергозатрат 233…232 Вт, производимые сидя, стоя или связанные с ходьбой, перемещением мелких изделий или предметов в положении стоя или сидя и требующие определенного физического напряжения.

К категории 2б относятся работы с интенсивностью энергозатрат 233…290 Вт, связанные с ходьбой, перемещением и переноской тяжестей до 10 кг и сопровождающиеся умеренным физическим напряжением.

К категории 3 относятся работы с интенсивностью энергозатрат более 290 Вт, связанные с постоянными передвижениями, перемещением и переноской значительных (свыше 10 кг) тяжестей и требующие больших физических усилий.

Теплоотдача. Количество тепла, отдаваемого организмом человека, зависит от температуры, относительной влажности и скорости движения воздуха. Теплоотдача осуществляется путем радиации, конвекции, испарения пота и дыхания. Для человека, находящегося в состояние покоя и одетого в обычную комнатную одежду, соотношение составляющих теплоотдачи имеет следующие распределения, % радиацией – 45, конвекцией – 30, испарением и дыханием – 25.

Основное значение имеет регулирование теплоотдачи, так как она является наиболее изменчивой и управляемой. Комфортные тепло ощущения у человека возникают при наличии теплового баланса организма, а также при условии его некоторого нарушения. Это обеспечивается тем, что в организме человека имеется некоторый резерв тепла, который используется им в случае охлаждения. Этот потенциальный запас тепла составляет в среднем 8360 кДж и находится главным образом во внешних слоях тканей организма на глубине 2-3

см от кожи. При известном уменьшении запаса тепла у человека появляются субъективно ощущения «прохлады», которые, если охлаждение продолжается, сменяются ощущениями «холодно», «очень холодно»

Действующими нормативными документами, регламентирующими метеорологические условия производственной среды, являются ГОСТ 12.1.005-88 «ССБТ. Общие санитарно-гигиенические требования к воздуху рабочей зоны» и СанПиН 2.2.4.548-96 «Гигиенические требования к микроклимату производственных помещений» Этими документами установлены влажности и скорости движения воздуха в рабочей зоне производственных помещений с учетом избытков явного тепла, тяжести выполняемой работы и сезонов года.

В соответствии с вышеуказанным стандартом теплым периодом года считается сезон, характеризуемый среднесуточной температурой наружного воздуха +10 °С.

Допустимыми считаются такие параметры микроклимата, которые при длительном воздействии могут вызывать напряжения реакции терморегуляции человека, но к нарушению состояния здоровья не приводят.

Оптимальными являются такие микроклиматические параметры, которые не вызывают напряжения реакций терморегуляции и обеспечивают высокую работоспособность человека.

Расчет показателей микроклимата базируются на опытных данных о давлении, температуре и скорости движения воздуха на рабочем месте полученных при замерах на нем с помощью соответствующих приборов

Показатели микроклимата вычисляются в следующей последовательности:

1. Атмосферное давление В, Па, на рабочем месте, измеренное с помощью барометра-анероида БАММ-1

$$B = B_п + B_ш + B_т + B_д\,, \qquad (3.1)$$

где В– исправленное значение замеренного давления, Па; Вп – отсчет по прибору, Па; Вш – шкаловая поправка;Вт – температурная поправка, равная произведению температуры прибора на удельную температуру поправки прибора; Вд – добавочная поправка, Па.



Рис. 3.1 Барометр-анероид «БААМ-1»

Барометр-анероид «БААМ-1» измеряет атмосферное давление в наземных условиях в диапазоне температур от 0 до +40 С° и при относительной влажности воздуха более 80%

2. Температура воздушной среды измеряется с помощью ртутных или спиртовых термометров, а также с помощью термографов, обеспечивающих непрерывную запись температуры на ленте за определенный период времени. Температуру воздушной среды можно измерить также с помощью психрометров и термометров

3. Влажность воздуха – абсолютная и относительная определяется с помощью психрометров. Психрометр состоит из сухого и влажного термометров. Резервуар влажного термометра покрыт тканью, которая опущена в мензурку с водой. Испаряясь, вода охлаждает влажный термометр, поэтому его показания всегда ниже показания сухого.

Психрометры бывают типа Августа (Рис 3.2) и переносными, типа Ассмана (Рис 3.3). Психрометр Ассмана является более совершенным и точным прибором по сравнению с психрометром Августа. Принцип его устройства тот же, но термометры заключены в металлическую оправу, шарики термометра находятся в двойных металлических гильзах, а в головке прибора помещается вентилятор с постоянно скоростью 4 м/с.

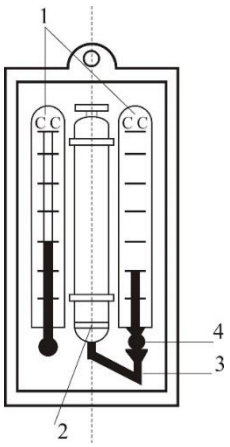

Рис. 3.2 Психрометры Августа

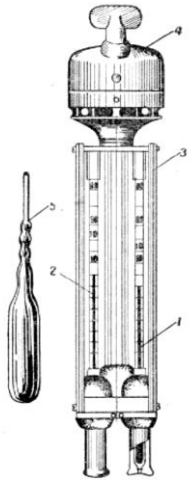

Рис. 3.3 Психрометр Ассмана

Влажность воздуха может быть рассчитана: 1) по давлению водяного пара, находящегося в воздухе или 2) по плотности водяного пара

При первом способе сначала определяется давление водяного параЮ находящегося в воздухе при данной температуре

$$P_{в.п} = P_{н.в} - c(T_c - T_B)B \quad (3.2)$$

где Рн.в– давление насыщенного водяного пара при температуре tв, зафиксированной влажным термометром, Па;с–коэффициент психрометра, зависящий от скорости движения воздуха около шарика мокрого термометра (при скорости движения воздуха до 4 м/с принимают с = 0.00074, свыше 4 м/с – 0,00066) tc и tв – температура сухого и влажного термометра,В–

барометрическое давление воздуха в момент измерения температур психрометром, Па

Определив порациональнее давление водяного пара, находят относительную влажность воздуха

$$\varphi = \frac{\rho}{\rho_0} \cdot 100\%, \quad (3.3)$$

где $P_{н.с}$– давление насыщенного водяного пара при температуре t_c, зафиксированной влажным термометром,

При расчете влажности воздуха по плотности водяного пара определяются:

а) абсолютная влажность воздуха (масса водяного пара, содержащегося в воздухе при данной температуре)

$$F = \frac{(1000 * P_{в.п})}{(461{,}5(273 + t_c))}, \quad (3.4)$$

где 461,5 – удельная газовая постоянная водяного пара Дж/(кг *К);

б) максимальная абсолютная влажность воздуха

$$A_{max} = \frac{1000 * P_{н.с}}{461{,}5 * (273 + t_c)}, \quad (3.5)$$

в) относительная влажность воздуха φ

$$\varphi = \frac{A}{A_{max}} * 100, \quad (3.6)$$

Таблица 3.0

Давление насыщенного водяного пара Р, Па при температуре воздуха

t, С	Р, Па	t, С	Р, Па	t, С	Р, Па	t, С	Р, Па
0	611	10	1228	20	2328	30	4242
1	657	11	1312	21	2486	31	4493
2	705	12	1403	22	2644	32	4754
3	759	13	1497	23	2809	33	5030
4	813	14	1599	24	2894	34	5320
5	872	15	1705	25	3168	35	5624
6	935	16	1817	26	3361	36	5941

7	1001	17	1937	27	3565	37	6275
8	1073	18	2064	28	3780	38	6625
9	1148	19	2197	29	4005	39	6991

Значение относительной влажности φ, найденного описанными способами, может быть проверено по данным психометрической таблицы

4. Скорость движения воздуха измеряется с помощью крыльчатых или чашечных анемометров (Рис 3.4). Крыльчатый анемометр принимается для измерения скорости воздуха до 10 м/с, а чашечный – до 30м/с. Принцип действия анемометров обоих типов основан на том, что частоты вращения крыльчатки тем больше, чем больше скорость движения воздуха. Вращение крыльчатки передается на счетный механизм. Разница в показаниях до и после измерения, деленная на время наблюдения, показывает число делений в 1 с. Специальный тарировочный паспорт, предлагаемый к каждому прибору позволяет по вычисленной величине делений определить скорость движения воздуха.



Рис 3.4 Чашечный анемометр

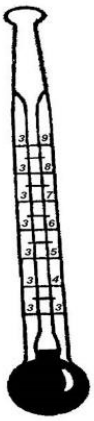

Рис. 3.5 Кататермометр

Скорость движения воздуха в интервале величин от 0.1 до 0.5 м/с можно определить с помощью кататермометра (Рис.3.5). Шаровой кататермометр представляет собой стартовый термометр с двумя резервуарами: шаровым внизу и цилиндрическим вверху. Шкала кататермометра имеет давление от 31 до 41 градуса. Для работы с этим прибором его предварительно нагревают на водяной бане, затем вытирают насухо и помещают в исследуемое место. По величине падения столба спирта в единицу времени на кататермометре при его охлаждении судят о скорости движения воздуха. Для измерения малых скоростей (от 0.03 до 5 м/с) при температуре в производственных помещениях не ниже 10С применяется термоанемометр. Это электрический прибор на полупроводниках, принцип его действия основан на измерении величины сопротивления датчика при изменении температуры и скорости движения воздуха.

Таблица 3.1

Значения относительной влажности

t_c °C	Разность показаний сухого и влажного термометров t_c - t_b °C									
	0	1	2	3	4	5	6	7	8	9
	Относительная влажность φ, %									
0	100	81	63	45	28	11				

1	100	83	65	48	32	16				
2	100	84	68	51	35	20				
3	100	84	69	54	39	24	10			
4	100	85	70	56	42	28	14			
5	100	86	72	58	45	32	19	6		
6	100	86	73	60	47	35	23	10		
7	100	87	74	61	49	37	26	14		
8	100	87	75	63	51	40	29	18	7	
9	100	88	76	64	53	42	31	21	11	
10	100	88	76	65	54	44	34	24	14	5

Продолжение табл. 3.1

11	100	88	77	66	56	46	36	26	17	8
12	100	89	78	68	57	48	38	29	20	11
13	100	89	79	69	59	49	40	31	23	14
14	100	89	79	70	60	51	42	34	25	17
15	100	90	80	71	61	52	44	36	27	20
16	100	90	81	71	62	54	46	37	30	22
17	100	90	81	72	64	55	47	39	32	24
18	100	91	82	73	65	56	49	41	34	27
19	100	91	82	74	65	58	50	43	35	29
20	100	91	83	74	66	59	51	44	37	30
21	100	91	83	75	67	60	52	46	39	32
22	100	92	83	76	68	61	54	47	40	34
23	100	92	84	76	69	61	55	48	42	36
24	100	92	84	77	69	62	56	49	43	37
25	100	92	84	77	70	63	57	50	44	38
26	100	92	85	78	71	64	58	51	46	40
27	100	92	85	78	71	65	59	52	47	41

28	100	93	85	78	71	65	59	52	48	42
29	100	93	86	79	72	66	60	54	49	43
30	100	93	86	79	73	67	61	55	50	44

Скорость движения воздуха V, м/с , при замере ее анемометром АСО-3 подсчитывается по формуле

$$V = an + b, \quad (3.7)$$

где n число делений в 1 с; $n = \frac{n_к - n_н}{t_{зам}}$; $n_н$ и $n_к$ – начальный и конечный отсчеты по анемометру; t зам – продолжительность замера по прибору.

При выполнении настоящего практического занятия рекомендуется использовать формулу:

$$V = 0{,}45n + 0{,}01$$

5. Гигиеническая оценка результатов расчета параметров микроклимата: производится по санитарным нормам, приведенным в ГОСТ 12.1.005-88.

Таблица 3.2

Оптимальные нормы температуры, относительно влажности и скорости движения воздуха по рабочей зоне производственных помещений

Период Года	Категория Работ	Температура, ℃	Относительная влажность, %	Скорость движения воздуха м/с не более
Холодный (температура наружного воздуха ниже +10℃)	Легкая – 1	22-24	40-60	0,1
	Легкая – 1б	21-23	40-60	0,1
	Средней тяжести – Па	18-20	40-60	0,2
		17-19	40-60	0,2
	Средней тяжести – Пб	16-18	40-60	0,3
	Тяжелая – III			

Теплый (температура наружного воздуха +10°С и выше)	Легкая – 1а	23-25	40-60	0,1
	Легкая – 1б	22-24	40-60	0,2
	Средней тяжести – Па	21-23	40-60	0,3
	Средней тяжести – Пб	20-22	40-60	0,3
	Тяжелая - III	18-20	40-60	0,4

Пример расчета:

Исходный данные: B_n= 87937 Па,$B_ш$ = -50 Па, t_c = 22 °С, t_c = 16 °С, $\Delta t = -\frac{10Па}{°С}$, $B_д$= +100 Па, $n_н$=6000, t зам= 200с, период года – теплый.

Решение:

1. Атмосферное давление на рабочем месте (при температурной поправке)

$$B_т = t_c * \Delta t = 22(-10) = -220\ Па$$

$$B = B_n + B_ш + B_т + B_д = 87837 - 50 - 220 + 110 = 87667\ Па.$$

2. Скорость движения воздуха по исходным данным, полученным при помощи анемометра АСО-3. При числе давлений в 1с

$$n = \frac{n_к - n_н}{t_{зам}} = 6040 - \frac{6000}{200} = 0{,}2\ дел/с$$

Скорость движения воздуха составляет;

$$V=0{,}45n + 0{,}01 = 0{,}45 * 0{,}2 + 0{,}01 = 0{,}10\ м/с$$

3. Относительная влажность воздуха по давлению водяного пара. При давлении насыщенного водяного пара при температуре сухого термометра Рн.с = 2644 Па и температуре влажного термометра Р н.в = 1817 Па и парциальном давлении водяного пара в воздухе:

$$P_{в.п} = P_{н.в} - C(t_c - t_в) * B = 1817 - 0{,}00074 * (22 - 16) * 87837 = 1427\ Па$$

относительная влажность воздуха:

$$\varphi = \frac{P_{в.п}}{P_{н.с}} 100 = \frac{1427}{2644} 100 = 54\%$$

3б. Относительная влажность воздуха по плотности (массе) водяного пара. При абсолютной влажности воздуха:

$$A = \frac{1000 * P_{в.п}}{461{,}5(273 + t_c)} = \frac{1000 * 1527}{461{,}5(273 + 22)} = 10{,}48 \text{ г/м}^3$$

И максимальной влажности воздуха:

$A_{max} = \frac{1000 * P_{н.с}}{461{,}5(273+t_c)} = \frac{1000*2644}{461{,}5(273+22)} = 19{,}42 \text{ г/м}^3$относительная влажность воздуха равна:

$$\varphi = \frac{A}{A_{max}} 100 = \frac{10{,}48}{19{,}42} 100 = 54\%$$

3в. Правильность произведенных подсчетов φ подтверждают данные таблицы. При разности показаний сухого и влажного термометров Тс – Тв = 22 – 16 = 6 ℃ относительная влажность воздуха φравна 54%

Варианты заданий

Для выполнения задания даются следующие показатели: отсчет по барометру Вп Температура воздуха по сухому (Тс) и влажному (Тв) термометрам психрометра, начальный (Nн) и конечный (Nк) отсчеты по анемометру, продолжительность замера скорости движения воздуха Тзам, период года (холодный, теплый) Для отсчета скорости движения воздуха использовать формулу

$$V = 0{,}45n + 0{,}01$$

Интенсивность теплового излучения на рабочем месте полагать равной 50 Вт/м^2. Числовые значения исходных данных приведены в таблице 3.3.

Таблица 3.3

Числовые значения поправок к барометру

вариант	Вв, Па	Вш, Па	$\Delta t, Па/°C$	Ва, Па	Тс, °С	Тв,°С	Nн	Nк	Т зам, °С	Период года
1	110146	-100	-10	+100	23	18	6000	6246	140	Холодный
2	105752	-100	-10	+100	22	16	6107	6138	155	То же
3	97989	+75	-10	+100	18	13	6357	6407	160	То же
4	90498	+25	-10	+100	17	11	6841	6909	170	То же
5	94232	+150	-10	+100	16	11	6944	7051	200	То же
6	103379	-50	-10	+100	24	17	6107	6387	150	Теплый
7	107509	-100	-10	+100	23	17	6305	6696	187	То же
8	89371	0	-10	+100	22	15	6421	6501	190	То же
9	94263	+150	-10	+100	20	15	6725	6830	175	То же
10	96946	+100	-10	+100	19	12	6100	6176	11	То же

Порядок выполнения работы

1. Расчет и оформление практической работы провести в соответствии с примером расчета. Варианты заданий определяются пр-ем.

2. Результаты расчетов микроклимата на рабочем месте в производственном помещении занести в таблицу.

Таблица 3.4

Пример заполнения таблицы

Температура воздуха		Относительная влажность %		Скорость движения воздуха	
Фактическая данная	Оптимальная по нормам	Фактическая рассчитанная	Оптимальная по нормам	Фактическая рассчитанная	Оптимальная по нормам

3. На основании полученных результатов определить категорию работ, в соответствии с периодом года.

4. Ответить на контрольные вопросы.

Контрольные вопросы

1. Что понимают под микроклиматом производственных помещений?
2. Опишите характер действия климатических факторов на организм человека.
3. В чем состоит нормирование воздействий климатических факторов на человека?
4. Как определяют давление, температуру, относительную влажность и скорость движения воздуха?
5. Назовите способы и средства нормализации микроклимата на рабочих местах.

РАСЧЕТНО-ПРАКТИЧЕСКАЯ РАБОТА №4. РАСЧЕТ ТЕПЛОВЫДЕЛЕНИЙ И БОРЬБА С ИЗБЫТОЧНЫМ ТЕПЛОМ В ШАХТАХ

Цель практического занятия - закрепление теоретических знаний, полученных при изучении темы «Комфортные условия жизнедеятельности», и овладение методикой расчета тепловыделений в выработки глубоких шахт и выбора технических решений по борьбе с избыточным теплом.

Общие сведения. Климатические условия в подземных выработках, особенно в глубоких шахтах, как правило, отличаются от климатических условий на земной поверхности. Микроклимат горных выработок (т. е. действующее в них на организм человека сочетание температуры, влажности, скорости движения воздуха, его давления и температуры окружающих поверхностей) в значительной степени зависит от теплообменных процессов, происходящих на пути движения воздуха. Под воздействием этих процессов температура шахтного воздуха в выработках существенно повышается с увеличением глубины ведения горных работ.

Нагревание воздуха, движущегося по горным выработкам, происходит в результате:

- теплообмена между потоком шахтного воздуха и окружающим выработки массивом горных пород, т. е. охлаждения пород;
- естественного адиабатического сжатия воздуха при движении его вниз по вертикальным и наклонным выработкам;
- изменения содержания влаги в воздухе;
- теплообмена между воздухом и подземной водой, текущей по выработкам;
- окисления угля, угольной пыли, сульфидных руд, крепежного леса и некоторых других веществ;
- охлаждения отбитых и транспортируемых масс угля и породы;
- работы горных машин и механизмов;
- выделения тепла осветительными установками, электрическими кабелями, трубопроводами сжатого воздуха, телом человека, а также действия других второстепенных факторов.
- Вызванное перечисленными факторами приращение температуры шахтного воздуха (оС = К), может быть определено из выражения

$$\Delta t = \frac{\Sigma Q_i}{C_p \rho V}, \qquad (4.1)$$

где $\sum Q_i$ - суммарное количество теплоты, идущее на нагревание воздуха, кДж/ч; C_p - удельная теплоемкость воздуха при постоянном давлении, кДж/(кг·К); ρ - плотность воздуха, кг/м^3; V - объемный расход воздуха, м^3/ч.

Шахтный воздух уже при температуре свыше 25 °С оказывает отрицательное тепловое воздействие на физиологию и гигиену труда подземных рабочих. При задержке отдачи телом человека накопившегося в нем тепла возникает перегрев организма, осложняющий протекание жизненных процессов. Чрезмерный перегрев организма вызывает ухудшение самочувствия человека, приводит к серьезным заболеваниям (в наиболее тяжелых случаях - к

тепловому удару, или стрессу, или даже к смерти), увеличивает вероятность травматизма, снижает производительность труда.

Изменение температуры воздуха (и других параметров микроклимата) в подземных выработках оказывает влияние также на физико-механические свойства горных пород и на безопасное состояние сооружений и выработок.

Расчет выделения теплоты в выработки глубоких шахт ведется по следующим зависимостям.

1. Тепловыделение при охлаждении горных пород. Количество теплоты $Q_{охл}$, кДж/ч, выделяющееся вследствие охлаждения окружающих выработку горных пород, описывается уравнением Ньютона для конвективного теплообмена

$$Q_{охл} = K_{\tau} P l (t_{п} - t_{в}), \quad (4.2)$$

где K_{τ} - коэффициент нестационарного теплообмена между массивом горных пород и воздухом, кДж/(м^2·ч·К) (рассчитывается по формуле, приводимой ниже); P и l - периметр и длина выработки, м; $t_{п}$ - естественная температура неохлажденных пород на данной глубине, (°С = K, расчет приводится ниже); $t_{в}$= $t_{пб}$ - допустимая температура воздуха в выработке, °С (принимается согласно Правилам безопасности).

Коэффициент K_{τ}, кДж/(м^2·ч·К) определяется по формуле

$$K_{\tau} = \frac{\lambda}{1+\frac{\lambda}{2\alpha_0 R_э}} \cdot \left[\frac{1}{2R_э} + \frac{1}{\sqrt{\pi a \tau (1+\frac{\lambda}{2\alpha_0 R_э})}} \right], \quad (4.5)$$

где λ - коэффициент теплопроводности породы, кДж/(м·ч·К) (принимается по табл. 3.1); α_0 - суммарный коэффициент теплоотдачи от стен шахтной выработки к воздуху, кДж/(м^2·ч·К) (расчет ниже); $R_э$ - эквивалентный радиус выработки, м: $R_э = \sqrt{\frac{S}{\pi}} = 0.564\sqrt{S}$, a - коэффициент температуропроводности

породы, м^2/ч: $\alpha = \frac{\lambda}{c_п \cdot \rho_п}$ (принимается по табл. 3.1); $c_п$ - удельная теплоемкость породы, кДж/(кг·К) (принимается по табл. 3.1); $\rho_п$ - плотность породы, кг/м^3 (принимается по табл. 3.1); τ - расчетное время процесса теполообмена, ч (например, при длительности процесса теплообмена 4 года значение τ = 4·365·24 = = 35040 ч).

Таблица 4.0

Тепловая характеристика пород

Порода	ρ, кг/м^3	$c_п$, кДж/(кг·К)	λ, кДж/(м·ч·К)	a, м^2/ч
Песчаник (Центральный Донбасс)	2475	0,854	9,211	0,00436
Глинистые и песчанистые сланцы (там же)	2450	0,904	6,363	0,00287
Уголь (там же)	1225	1,184	1,051	0,00073
Бурый уголь (Челябинский бассейн)	1210	1,130	0,913	0,00067
Каменный уголь (Карагандинский бассейн)	1275	1,055	0,963	0,00072
Углистый сланец	1765	1,021	3,006	0,00167
Глинистый сланец	2433	0,992	3,354	0.00139
Змеевик	2690	0,950	5,694	0,00223
Гранит	2722	0,917	7,972	0.00319
Серный колчедан (Дегтярское месторождение)	4620	0,908	15,010	0,00358
Медный колчедан (там же)	4716	0,862	15,165	0,00373

Суммарный коэффициент теплоотдачи с поверхности горной выработки α_0, кДж/(м^2·ч·К), находится их выражения

$$\alpha_0 = \alpha_к + \alpha_и,$$

где $\alpha_к$ - конвективный коэффициент теплоотдачи от стен выработки к воздуху, кДж/(м^2·ч·К)

$$\alpha_к = 2{,}9 \cdot 4{,}1868 \frac{V^{0.8}}{Д_э^{0,2}} = 12{,}14 \frac{V^{0.8}}{Д_э^{0,2}}$$

где v - скорость движения воздуха в выработке, м/с; $Д_э$ - эквивалентный диаметр выработки, м: $Д_э = \frac{4S}{P}$; $\alpha_и$ - коэффициент, учитывающий испарения влаги с мокрых стен выработки, кДж/(м^2·ч·К)

$\alpha_и = 1{,}3\beta \cdot r$,

где β - коэффициент массоотдачи (коэффициент испарения), кг/(м^2·ч·К), принимается равным 0,01 - для стволов, 0,15 - для капитальных выработок, 0,03 - для лав; r - теплота парообразования воды, принимается r = 2256 кДж/кг.

Температура горных пород в массиве $t_п$, ºС, на заданной глубине H, м, от земной поверхности определяется по формулам:

$$t_п = h \cdot t_н + \frac{H - H_0}{Г_{ст}} \text{ или } t_п = h \cdot t_н + (H - H_0)\delta, \qquad (4.6)$$

где $t_п$ - температура пород нейтрального слоя (зоны с постоянной температурой пород) в данной местности; принимается примерно равной среднегодовой температуре воздуха на земной поверхности в данном районе, ºС; $t_н$ = 8,5; 2,5; 2,5; 3,0 °С для условий соответственно Донбасса, Кузбасса, Караганды и Мосбасса; H_0 - глубина (толщина) нейтрального слоя, м: H_0 = 20-40 м; $Г_{ст}$ - геотермическая ступень данного района, м/ºС: в среднем $Г_{ст}$ составляет для угольных месторождений 30–40 м/ ºС, рудных 50-140 м/ ºС, нефтяных 15-20 м/ ºС; δ - геотермический градиент, ºС/м.

2. Тепловыделение при сжатии воздуха. Количество теплоты $Q_{сж}$, кДж/ч, выделяющееся при движении воздуха вниз по вертикальным и наклонным выработкам, определяется выражением

$$Q_{сж} = 9{,}81 \cdot \rho \frac{V_в \cdot H}{1000} = 0{,}00981 \cdot \rho \cdot V_в \cdot H, \qquad (4.7)$$

где ρ - плотность воздуха, кг/м^3; $V_в$ - количество воздуха, проходящего по выработке (объемный часовой расход воздуха), м^3/ч: $V_в = 3600 \cdot v \cdot S$;

v - скорость движения воздуха в выработке, м/с; S - площадь поперечного сечения выработки, м^2; H - глубина расположения выработки, м; для наклонной выработки

$$H = l_н \cdot sin\,\psi, \tag{4.8}$$

где $l_н$ - длина наклонной выработки; ψ - угол наклона выработки, град.

3. Тепловыделение при окислительных процессах. Количество теплоты $Q_{ок}$, кДж/ч, образующееся при окислении угля, угленосных сланцев, сульфидных руд и древесины, подсчитывается по формуле А. Ф. Воропаева

$$Q_{ок} = q_{ок} \cdot V^{0,8} \cdot P \cdot l, \tag{4.9}$$

где $q_{ок}$ - тепловыделение в результате окислительных процессов, приведенное к скорости движения воздуха в выработке, V = 1 м/с, кДж/(м^2·ч); $q_{ок}$ можно принимать равным 12-21 кДж/(м^2·ч).

4. Тепловыделение от местных источников. К местным источникам теплоты относят электродвигатели, трансформаторы, светильники, электрические кабели, трубопроводы сжатого воздуха, пневматические двигатели, другие тепловыделяющие машины, механизмы и устройства, а также работы, производимые с применением бетона на участке выработки или в призабойной зоне, когда тепло выделяется при его отвердении.

Расчетные формулы для определения количества теплоты от местных источников имеют следующий вид:

4.1. Тепловыделение при работе ***электродвигателей*** горных машин и освещения $Q_{эд}$, кДж/ч

$$Q_{эд} = \frac{3600 \cdot N_{потр} \cdot k_з}{\eta_э}, \tag{4.10}$$

где $N_{потр}$ - потребляемая мощность электродвигателей и осветительных установок, кВт; $k_з$ - коэффициент загрузки оборудования во времени: $k_з$ = 0,8; $\eta_э$ - к. п. д. электродвигателя: $\eta_э$ = 0,95.

4.2. Тепловыделение в выработку (ствол, уклон, бремсберг и др.) при эксплуатации ***лебедок*** $Q_л$, кДж/ч:

- при подъеме груза лебедкой $Q_{лп} = 3600 \cdot N_л \cdot k_з(1 - \eta_м)$;

- при спуске груза лебедкой $Q_{лс} = 3600 \cdot N_л \cdot k_з$.

где $N_л$ - установленная мощность электродвигателя лебедки, кВт; $\eta_м$ - механический к. п. д.: $\eta_м = 0{,}8$.

4.3. Тепловыделение при работе ***трансформатора*** $Q_{тр}$, кДж/ч

$$Q_{тр} = 3600 \cdot N_{тр} \cdot p_{тр}, \quad (4.11)$$

где $N_{тр}$ - мощность трансформатора, кВт; $p_{тр}$ - тепловые потери трансформатора: $p_{тр} = 0{,}04 \div 0{,}05$.

4.4. Тепловыделение при затвердевании монолитной ***бетонной крепи*** $Q_б$, кДж/ч

$$Q_б = q_б \cdot P \cdot l_ц, \quad (4.12)$$

где $q_б$ - удельное выделение теплоты при отвердевании бетона, кДж/(м^2·ч); принимается $q_б = 200 \div 400$ кДж/(м^2/ч); P - периметр выработки, м; $l_ц$ - длина участка бетонирования, контактирующего с вентиляционной струей за один цикл проходки, м.

4.5. Тепловыделение при ***взрыве ВВ***. В выработке большого сечения при использовании более 100 кт ВВ тепловыделение при взрыве $Q_{взр}$, кДж/ч, рассчитывается по формуле

$$Q_{взр} = 0{,}8 \cdot q_{взр} \cdot m_з, \quad (4.13)$$

где $q_{взр}$ - удельное тепловыделение при взрыве 1 кг ВВ, кДж/кт; $m_з$ - масса заряда, кг.

Таблица 4.1

Рекомендуемые значения $q_{взр}$ для применяемых ВВ

Аммонит ПЖВ-20	3360		Аммонит АП-5ЖВ	3780

Угленит Э-6	2570		Аммонит скальный №1	5400
Победит ВП-4	3810		Аммонит № 6 ЖВ	4290
Аммонит АП-4ЖВ	3560		Игданит	3790

4.6. Тепловыделение при работе шахтных ***вентиляторов*** происходит в результате работы электродвигателя, внутренних потерь энергии в вентиляторе и аэродинамического сжатия воздуха. Количество теплоты $Q_{вен}$, кДж/ч, поступающее в выработку при работе вентилятора, выражается формулой

$$Q_{вен} = 3600 \cdot V_{вс} \frac{h_в}{1000\eta_{ву}} = 3{,}6 \cdot V_{вс} \frac{h_в}{\eta_{ву}}, \quad (4.14)$$

где $V_{вс}$ - количество воздуха, проходящего по выработке (секундный расход), м^3/с; $h_в$ - депрессия выработки, Па;

$$h_в = \alpha_в \cdot P \cdot l \frac{v^2}{S}, \quad (4.15)$$

где $\alpha_в$ - коэффициент аэродинамического сопротивления трения выработки, Н·с^2/м^4 = Па· с^2/м^2; P, l, S - периметр, длина и площадь поперечного сечения выработки, м, м, м^2; v - средняя скорость движения воздуха по выработке, м/с;

$$\eta_{ву} = \eta_в \cdot \eta_{дв} \cdot \eta_п, \quad (4.16)$$

$\eta_в$ = 0,6÷0,8; $\eta_{дв}$ = 0,85÷0,95 и $\eta_п$ - к. п. д. соответственно вентиляторной установки, вентилятора, двигателя и редукторной ($\eta_п$ = 1) или ременной ($\eta_п$ = = 0,9÷0,95) передач.

Подставляя (4.15) в (4.16) и учитывая, что

$$V_{вс} = v \cdot S \text{ м}^3/\text{с}, \quad (4.17)$$

получим (кДж/ч)

$$Q_{вен} = 3{,}6 \cdot \alpha_в \cdot P \cdot l \frac{v^3}{\eta_{ву}}. \quad (4.18)$$

4.7. Тепловыделение при работе ***людей*** $Q_л$, кДж/ч

$$Q_л = q_л \cdot n_л, \quad (4.19)$$

где $q_л$ - количество теплоты, выделяемое работающим человеком, кДж/ч·чел $q_л$ = 1050÷2500 кДж/ч·чел.; $n_л$ - число одновременно работающих людей в выработке.

5. Общее тепловыделение в выработку $Q_{общ}$, кДж/ч, находится суммированием всех частных выделений теплоты

$$Q_{общ} = \sum_{i=1}^{n} Q_i \quad (4.20)$$

Способы искусственного охлаждения шахтного воздуха

Целью искусственного охлаждения шахтного воздуха является отвод определенного («излишнего») количества теплоты от него при помощи охлаждающего вещества. Тепло от воздуха можно отвести путем соприкосновения последнего с какой-либо холодной поверхностью или путем смешения его с газообразной струей, имеющей температуру ниже температуры воздуха.

Борьба с избыточным выделением теплоты в горные выработки ведется по нескольким направлениям:

- предохранение воздуха от нагревания при его движении к местам потребления;
- охлаждение воздуха без применения специальных холодильных машин;
- охлаждение воздуха с применением холодильных машин (кондиционирование).

Способы предупреждения нагревания шахтного воздуха включают в себя следующее:

- увеличение количества подаваемого в выработки воздуха путем повышения мощности вентиляторных установок, увеличения скорости движения воздуха, расширения сечений воздухоподающих выработок;

- замена машин с электроприводам машинами с пневматическим приводом;
- тепло- и гидроизоляция стен выработок;
- теплоизоляция и тщательное уплотнение воздухоподающих трубопроводов;
- предупреждение возникновения интенсивных окислительных процессов;
- сокращение пути движения воздуха к местам потребления путем выбора соответствующей схемы проветривания, проведения дополнительных выработок и скважин;
- подача воздуха к местам потребления по специально пройденным выработкам, где скорость движения воздуха может быть существенно увеличена;
- замена восходящего проветривания очистных выработок нисходящим проветриванием (при соблюдении соответствующих требований ПБ).

Для предотвращения нагревания воздуха без применения холодильных машин используются следующие способы:

- осушение воздуха сорбентами, т. е. веществами, способными поглощать влагу из воздуха (например, хлористым кальцием);
- охлаждение воздуха льдом;
- охлаждение воздуха жидким воздухам, при испарении которого поглощается значительное количество теплоты;
- охлаждение воздуха сжатым воздухам (например, от пневмо-кондиционеров);
- охлаждение воздуха водой: путем непосредственного соприкосновения охлаждающей воды с воздухом либо через поверхность труб, где воздух охлаждается в специальных теплообменниках;

- пропускание воздуха через тепловыравнивающие каналы путем подвода воздуха к стволу по горизонтальным выработкам, пройденным на глубине среднегодовой температуры.

Наиболее эффективным является искусственное охлаждение воздуха в системах кондиционирования: в компрессорных и абсорбционных холодильных установках. Холодильные установки бывают передвижные и стационарные. Передвижные установки предназначены для охлаждения воздуха в тупиковых выработках или в отдаленных очистных забоях. Стационарные установки располагаются как на земной поверхности, так и в подземных условиях.

Хладопроизводительность (холодильная мощность) **отечественных шахтных холодильных агрегатов и кондиционеров составляет:**

- передвижных кондиционеров ВК-230 - 230 кВт, КПШ-3 – 105 кВт, КПШ-40 - 47 кВт, КПШ-40П с пневмоприводом - 52 кВт;
- турбокомпрессионных холодильных машин ШХТМ-1300 - 1500 кВт, ХТМФ-235М-2000 - 2325 кВт, ХТМФ-248-4000 - 4650 кВт;
- поршневой холодильной машины МФ-220-1РШ - 255 кВт;
- абсорбционной холодильной машины АБХА-2500-2В – 2800 кВт.

Для стационарной работы на поверхности используются машины ХТМФ-235-2000, ХТМФ-248-4000, АБХА-2500-2В, а машины ШХТМ-1300 и МФ-220-1РШ устанавливаются на глубоких горизонтах.

Охлаждение шахтного воздуха с применением холодильных машин становится необходимым, когда общее тепловыделение в выработку $Q_{общ}$ превышает тепловыделение в нее, допускаемое Правилами безопасности, $Q_{пб}$, т. е. при условии

$$Q_{общ} > Q_{пб}.$$

Поскольку эти количества теплоты описываются формулами:

$$Q_{общ} = c_р \cdot \rho \cdot V_{теп} \cdot (t_{пб} - t_н) \text{ и } Q_{пб} = c_р \cdot \rho \cdot V_в \cdot (t_{пб} - t_н),$$

то критерий необходимости кондиционирования воздуха в выработке может быть записан в виде соотношения

$$V_{теп} > V_в,$$

где $V_{теп}$ - количество воздуха, которое необходимо подать в выработку по тепловому фактору без охлаждения воздуха, м^3/ч;

$$V_{теп} = \frac{Q_{общ}}{c_р \cdot \rho \cdot \Delta t}, \quad (4.21)$$

где $c_р$ - удельная теплоемкость воздуха при постоянном давлении, кДж/(кг·К) $c_р$ = 0,241 ккал/(кг·К)·4,1868 кДж/ккал = 1,009 кДж/(кг·К); ρ - плотность воздуха, кг/м^3; Δt - перепад температур между выходящим (отработанным) и входящим (свежим) воздухам, проходящим по выработке, К (°С):

для стволов $\Delta t = t_в - t_н$, для подземных выработок $\Delta t = t_п - t_в$.

При необходимости кондиционирования воздуха следует выбрать тип кондиционера, рассчитать потребное количество кондиционеров и проверить правильность их установки.

Требуемая хладопроизводительность кондиционера $N_к'$, кВт, находится по формуле

$$N_к^/ = \frac{c_h \cdot \rho \cdot V_d (t_н - t_{пб})}{3600} \quad (4.22)$$

К установке принимают кондиционер хладопроизводительностью

$N_К \geq N_К^/$

При установке кондиционера в выработке (обычно одного) температура смеси за кондиционером $t_{см}$, °С (=К), определяется соотношением

$$t_{см} = t_п - 3600\frac{N_К}{C_р \cdot \rho \cdot V_в} \quad (4.23)$$

Достаточность установки кондиционера проверяется по условию

$t_{см} < t_в$

Если $t_{см} > t_в$, то необходимо установить более мощный кондиционер.

Пример расчета. Исходные данные:

выработка - ствол шахты,

$S = \frac{\pi \cdot d^2}{4} = 38{,}5$ м^2,

$r_э = 3{,}5$ м,

$d = d_э = 7$ м,

$P = \pi \cdot d = 22$ м,

$l = H = 1200$ м,

$\alpha = 0^o$,

$H_0 = 20$ м,

$\delta = \frac{1}{\Gamma_{ст}} = 0{,}035$ м/^{o}C,

порода - песчаник,

$\rho_п = 2400$ кг/м^3,

$c_п = 0{,}858$ кДж/(кг·К),

$\lambda = 9{,}21$ кДж/(м·ч·К),

$a = \frac{\lambda}{c_п \cdot \rho_п} = 0{,}00477$ м^2/ч,

v = 2 м/с,

$\tau = 7$ лет $= 7 \cdot 365 \cdot 24 = 61320$ ч,

$t_н = 8{,}5$ ^{o}C,

$t_в = t_{пб} = 24$ ^{o}C,

$N_{потр} = 100$ кВт,

$N_п = 90$ кВт,

$\alpha_б = 0{,}0040$ кгс·с^2/м^4 =

$= 0{,}0392$ Па· с^2/м^2,

$N_{тр} = 100$ кВт,

$n = 7$ человек.

Для обеспечения возможности выполнения расчета тепловыделений по приведенным выше формулам принимаем дополнительно следующие данные (параметры):

$\beta = 0{,}01$ кг/(м^2·ч·К),

$r = 2256$ кДж/кг,

$\rho = 1{,}25$ кг/м^3,

$q_{ок} = 16$ кДж/(м^2·ч),

$\kappa_з = 0{,}8$,

$\eta_{дв} = 0{,}95$,

$P_{тр} = 0{,}05$,

$q_б = 200$ кДж/(м^2·ч),

$l_ц = 5$ м,

$q_п = 2000$ кДж/(ч·чел),

$\eta_{ву} = \eta_у \cdot \eta_{дв} \cdot \eta_п = 0{,}7 \cdot 0{,}85 \cdot 0{,}95 = 0{,}56$,

$c_р = 1{,}009$ кДж/(кг·К).

Подсчитываем количества теплоты, выделяющиеся в выработку.

1. Тепловыделение при охлаждении горных пород

$$\alpha_k = 12.4 \cdot \frac{V^{0.8}}{d_э{}^{0.2}} = 12.4 \cdot \frac{2^{0.8}}{7^{0.2}} = 14.32, \text{кДж/(м}^2\text{·ч·К;}$$

$$\alpha_и = 1.3 \cdot \beta \cdot r = 1{,}3 \cdot 0{,}001 \cdot 2256 = 29{,}33, \text{ кДж/(м}^2\text{·ч·К);}$$

$$\alpha_0 = \alpha_k + \alpha_и = 14{,}32 + 29{,}33 = 43{,}65, \text{ кДж/(м}^2\text{·ч·К);}$$

$$K_т = \frac{\frac{\lambda}{1+\frac{\lambda}{2\alpha_0 \cdot R_э}}}{} \cdot \left[\frac{1}{2R_э} + \frac{1}{\sqrt{\pi \cdot a \cdot \tau}\left(1+\frac{\lambda}{2\alpha_0 \cdot R_э}\right)}\right] =$$

$$\frac{9{,}211}{1+\frac{9{,}211}{2 \cdot 43{,}65 \cdot 3{,}5}} \cdot \left[\frac{1}{2 \cdot 3{,}5} + \frac{1}{\sqrt{\pi \cdot 0{,}00447 \cdot 61320}\left(1+\frac{9{,}211}{2 \cdot 43{,}65 \cdot 3{,}5}\right)}\right] = 1{,}57,$$

кДж/(м^2·ч·К);

$$t_п = t_Н + (H - H_0)\delta = 8{,}5 + (1200 - 20)0{,}035 = 50\ °C;$$

$$Q_{охл} = K_т \cdot P \cdot l(t_п - t_в) = 1{,}57 \cdot 22 \cdot 1200(50 - 24) = 107764 \text{ кДж/ч.}$$

2. Тепловыделение при сжатии шахтного воздуха

$$V_и = 3600 \cdot v \cdot S = 3600 \cdot 2 \cdot 38{,}5 = 277200 \text{ м}^3\text{/ч;}$$

$$Q_{сж} = 0{,}00981 \cdot \rho \cdot V_В \cdot H = 0{,}00981 \cdot 1.25 \cdot 277200 \cdot 1200 = 4078998$$

кДж/ч.

3. Тепловыделение при окислительных процессах

$$Q_{ок} = q_{ок} \cdot V^{0,8} \cdot P \cdot l = 16 \cdot 2^{0,8} \cdot 22 \cdot 1200 = 735441 \text{ кДж/ч.}$$

4. Тепловыделение от местных источников:

- при работе электродвигателей горных машин и освещения

$$Q_{ЭД} = \frac{3600 \cdot N_{потр} \cdot K_з}{\eta_{ДВ}} = \frac{3600 \cdot 100 \cdot 0{,}8}{0{,}95} = 303158 \text{ кДж/ч;}$$

- при спуске груза лебедкой

$$Q_{ЛС} = 3600 \cdot N_п \cdot K_з = 3600 \cdot 90 \cdot 0{,}8 = 259200 \text{ кДж/ч;}$$

- при работе трансформатора

$$Q_{ТР} = 3600 \cdot N_{ТР} \cdot P_{ТР} = 3600 \cdot 100 \cdot 0{,}5 = 18000 \text{ кДж/ч;}$$

- при работе шахтных вентиляторов

$$Q_{ВБН} = 3{,}6 \cdot \alpha_В \cdot P \cdot l \frac{V^3}{\eta_{ВУ}} = 3{,}6 \cdot 0{,}0392 \cdot 22 \cdot 1200 \frac{2^3}{0{,}565} = 52751 \text{ кДж/ч;}$$

- при затвердевании монолитной бетонной крепи

$$Q_б = q_б \cdot P \cdot l_ц = 200 \cdot 22 \cdot 5 = 22000 \text{ кДж/ч;}$$

- при работе людей

$$Q_Л = q_л \cdot n_л = 2000 \cdot 7 = 14000 \text{ кДж/ч.}$$

5. Общее тепловыделение в ствол

$$Q_{общ} = \sum_{i-1}^{n} Q_i = Q_{охл} + Q_{сж} + Q_{ок} + Q_{эд} + Q_{лс} + Q_{тр} + Q_{вен} + Q_б + Q_л = 1077648 + 4078998 + 735441 + 303158 + 259200 + 18000 + 52751 + 22000 + 14000 = 6561196$$

кДж/ч.

Находим количество воздуха, необходимое для проветривания выработки по тепловому фактору без охлаждения воздуха

$$V_{теп} = \frac{Q_{общ}}{C_р \cdot \rho (t_{пб} - t_Н)} = \frac{6561196}{1{,}009 \cdot 1{,}25(24-8{,}5)} = 335611 \text{ м}^3\text{/ч.}$$

Проверяем условие достаточности расхода воздуха по тепловому фактору $V_{теп} \langle V_в$.

В рассматриваемом случае это условие не выполняется, так как

$$V_{теп} = 335611 < V_В = 277200$$

Следовательно, требуется искусственное охлаждение воздуха при помощи холодильных машин.

Определяем требуемую хладопроизводительность холодильной машины

$$N_к = \frac{C_р \cdot \rho \cdot V_В (t_П - t_{пб})}{3600} = \frac{1{,}009 \cdot 1{,}25 \cdot 277200(50-24)}{3600} = 2525 \text{ кВт.}$$

Принимаем $N_к$ = 2550 кВт. Температура смеси теплого и охлажденного воздуха за кондиционером составит

$$t_{см} = t_п - \frac{3600 \cdot N_k}{c_р \cdot \rho \cdot V_В} = 50 - \frac{3600 \cdot 2550}{1{,}009 \cdot 1{,}25 \cdot 277200} = 23{,}7$$

что удовлетворяет требованиям ПБ.

Варианты заданий

Перечень вариантов заданий к расчету тепловыделений в горные выработки приведен в табл. 4.2.

Таблица 4.2

Исходные данные для расчетов тепловыделений

	Величины	Номер варианта									
		1	2	3	4	5	6	7	8	9	10
1	Выработка	Штрек		Уклон		Квершлаг		Бремберг		Ствол	
2	S, м^2	8	10	7	6	12	14	10	12	44,2	33,2
3	P, м	11,8	13,2	11,0	10,2	14,4	15,6	13,2	14,4	23,6	20,4
4	L, м	900	1000	300	500	700	600	1000	900	1100	1200
5	α, °	6	8	40	50	10	8	15	20	90	90
6	H, м	800	900	600	700	1000	800	1200	1500	1100	1200

Продолжение табл. 4.2

7	H_0, м	20	21	22	23	24	25	30	35	28	30
8	$\Gamma_{ст}$, м/°С	30	25	26	27	31	29	32	28	34	27
9	Порода	Бурый уголь	Каменный уголь	Каменный уголь	Каменный уголь	Песчаник	Песчаник	Каменный уголь	Каменный уголь	Глинистый и песчанистый сланец	Песчаник
10	V, м/с	0,5	0,75	1,0	1,5	1,0	2,0	1,5	2,0	1,0	0,5
11	τ, м/с	3	2	6	8	5	9	10	7	6	4
12	$t_н$, °С	8,5	2,5	3,0	2,5	7,5	8,3	7,9	4,2	8,0	7,5
13	$t_в = t_{пб}$, °С	24	23	20	25	23	25	24	26	24	23
14	$N_{потр}$, кВт	70	60	50	40	100	90	50	50	100	100
15	$N_л$, кВт	-	-	50	50	-	-	-	-	-	100

16	$N_{тр}$, кВт	5	10	-	-	5	5	5	5	10	10
17	$\alpha_в$, Па·с^2/м^2	0,017	0,019	0,018	0,016	0,015	0,014	0,013	0,020	0,049	0,049
18	$n_л$, чел.	7	6	3	3	6	5	6	6	5	8

Контрольные вопросы

1. Охарактеризуйте климатические условия в горных выработках глубоких шахт.

2. Как осуществляется теплоотдача тела человека в окружающую среду?

3. Какой микроклимат в выработках глубоких шахт считается допустимым?

4. Перечислите виды (формы) нагревания воздуха, движущегося по горным выработкам.

5. Как выполняется тепловое кондиционирование воздуха в горных выработках?

РАСЧЕТНО-ПРАКТИЧЕСКАЯ РАБОТА №4. ЦВЕТА СИГНАЛЬНЫЕ И ЗНАКИ БЕЗОПАСНОСТИ

Цель работы – ривить практические навыки в применении сигнальных цветов и знаков безопасности; изучить назначение, характеристики и порядок применения сигнальных цветов и знаков безопасности.

Теоретические положения.

Для предупреждения многих несчастных случаев на производстве и в быту эффективным средством является цветовое оформление машин, приборов, помещений и рациональное применение сигнальных цветов и знаков безопасности, которые устанавливает ГОСТ Р 12.4.026–01 [1].

Различают прямое психологическое воздействие цвета на челове- ка, вызывающее, например, чувство радости или печали, создающее впе- чатление легкости или тяжести какого-либо предмета, удаленности или близости его, и вторичное воздействие, связанное с ассоциациями. Напри- мер, красный, оранжевый и желтый цвета ассоциируются с огнем, солн- цем, т. е. теплом. Такие цвета создают впечатление тепла и называются те- плыми цветами. Белый, голубой, зеленый и некоторые другие цвета ассо- циируются с холодом и называются холодными цветами.

Сигнальные цвета применяются для окраски поверхностей конст- рукций, приспособлений и элементов производственного оборудования, которые могут служить источником опасности для работающих.

ГОСТом установлены красный, желтый, зеленый и синий сигналь- ные цвета. Для усиления контраста сигнальных цветов они применяются на фоне контрастных цветов. Контрастные цвета применяются также для выполнения символов и поясняющих надписей.

Красный сигнальный цвет применяется: для запрещающих знаков; надписей и символов на знаках пожарной безопасности, обозначений от-

ключающих устройств механизмов и машин, в том числе аварийных; внутренних поверхностей открывающихся кожухов и корпусов, ограждающих движущиеся элементы механизмов и машин и их крышек; рукояток кранов аварийного сброса давления; корпусов масляных выключателей, находя- щихся в рабочем состоянии под напряжением, и обозначения пожарной техники.

Желтый сигнальный цвет используется: для предупреждающих знаков элементов строительных конструкций, которые могут явиться причиной получения травм (низкие балки, выступы и перепады в полости пола, малозаметные ступени, пандусы), мест, в которых существует опасность падения, сужений проездов, колонн, стоянок и опор производствен- ного оборудования (открытые движущиеся части оборудования); кромок штампов, прессов, ограждающих конструкций площадок для работ, проводимых на высоте, и т. п. элементов внутрицехового и межцехового транспорта, подъемно-транспортного оборудования и строительно-дорожных машин, кабин и ограждений кранов, боковых поверхностей электрокаров, погрузчиков, тележек и постоянных и временных ограждений или элементов ограждений, устанавливаемых на границах опасных зон, у проемов, ям, котлованов, выносных площадок, постоянных и временных ограждений лестниц, перекрытий строящихся зданий; балконов и других мест, где возможно падение с высоты, емкостей, содержащих вещества с опасными и вредными свойствами, на которые предупреждающую окраску наносят в виде полосы шириной 50–100 мм в зависимости от размещения емкости; границ подходов к эвакуационным или запасным выходам.

Зеленый сигнальный цвет применяется для предписывающих знаков дверей и светового табло эвакуационных или запасных выходов, сигнальных ламп.

Синий сигнальный цвет используется для указательных знаков. Символ на знаках безопасности – это простое, всем понятное изображение характера опасности, мер предосторожности, инструктивных указаний или информации

по безопасности. Знаки должны быть установлены в местах, пребывание в которых связано с возможной опасностью для работающих, а также на производственном оборудовании, являющемся источником такой опасности. Знаки безопасности, устанавливаемые на воротах и входных дверях помещений, обозначают, что зона их действия – все помещение. При необходимости ограничения зоны действия знака приводятся соответствующие указания с вышеуказанным ГОСТом. Они контрастно выделются на окружающем их фоне и находятся в поле зрения людей, для которых предназначены. На местах и участках, являющихся временно опасными, устанавливаются переносные знаки и временные ограждения, окрашенные в сигнальный цвет. Всего предусмотрено четыре группы знаков безопасности:

1 запрещающий (в виде круга);

2 предупреждающий (в виде треугольника);

3 предписывающий (в виде квадрата);

4 указательный (в виде вертикального прямоугольника).

Для более полного усвоения формы символов на знаках и мест их установки следует дополнительно изучить раздел 3 ГОСТ Р 12.4.026-01 [1]. Для этого ниже дается необходимая выдержка из данного ГОСТа.

Стандарт не распространяется:

- на цвета, применяемые для световой сигнализации всех видов транспорта, транспортных средств и дорожного движения;
- цвета, знаки и маркировочные щитки баллонов, трубопроводов, емкостей для хранения и транспортирования газов и жидкостей;
- дорожные знаки и разметку, путевые и сигнальные знаки железных дорог, знаки для обеспечения безопасности движения всех видов транспорта (кроме знаков безопасности для подъемно-транспортных меха- низмов, внутризаводского, пассажирского и общественного транспорта);
- знаки и маркировку опасных грузов, грузовых единиц, требующих специальных условий транспортирования и хранения;

- знаки для электротехники.

Назначение сигнальных цветов, знаков безопасности и сигнальной разметки состоит в обеспечении однозначного понимания определенных требований, касающихся безопасности, сохранения жизни и здоровья людей, снижения материального ущерба без применения слов или с их минимальным количеством.

Сигнальные цвета, знаки безопасности и сигнальную разметку следует применять для привлечения внимания людей, находящихся на производственных, общественных объектах и в иных местах, к опасности, опасной ситуации, предостережения в целях избегания опасности, сообщения о возможном исходе в случае пренебрежения опасностью, предписания или требования определенных действий, а также для сообщения необходимой информации.

Применение сигнальных цветов, знаков безопасности и сигнальной разметки на производственных, общественных объектах и в иных местах не заменяет необходимости проведения организационных и технических мероприятий по обеспечению условий безопасности, использования средств индивидуальной и коллективной защиты, обучения и инструктажа по технике безопасности.

Размещение (установку) знаков безопасности на оборудовании, машинах, механизмах должна проводить организация-изготовитель. При необходимости дополнительное размещение (установку) знаков безопасности на оборудовании, машинах, механизмах, находящихся в эксплуатации, проводит эксплуатирующая их организация.

Графические символы и поясняющие надписи на знаках безопасности отраслевого назначения, не предусмотренные настоящим стандартом, необходимо устанавливать в отраслевых стандартах, нормах, правилах с соблюдением требований настоящего стандарта.

Назначение и правила применения сигнальных цветов.

Стандарт устанавливает следующие сигнальные цвета: красный, желтый, зеленый, синий. Для усиления зрительного восприятия цветографических изображений знаков безопасности и сигнальной разметки сигнальные цвета следует применять в сочетании с контрастными цветами – белым или черным. Контрастные цвета необходимо использовать для выполнения графических символов и поясняющих надписей.

Сигнальные цвета необходимо применять:

- для обозначения поверхностей, конструкций (или элементов конструкций), приспособлений, узлов и элементов оборудования, машин, механизмов и т. п., которые могут служить источниками опасности для лю- дей, поверхности ограждений и других защитных устройств, систем бло- кировок и т. п.;
- обозначения пожарной техники, средств противопожарной защиты, их элементов;
- знаков безопасности, сигнальной разметки, планов эвакуации и других визуальных средств обеспечения безопасности;
- светящихся (световых) средств безопасности (сигнальные лампы, табло и др.);
- обозначения пути эвакуации.

Смысловое значение, область применения сигнальных цветов и соответствующие им контрастные цвета установлены в табл. 5.0.

Красный сигнальный цвет следует применять:

- для обозначения отключающих устройств механизмов и машин, в том числе аварийных;
- внутренних поверхностей крышек (дверец) шкафов с открытыми токоведущими элементами оборудования, машин, механизмов и т. п. (если оборудование, машины, механизмы имеют красный цвет, то внутренние поверхности крышек (дверец) должны быть окрашены лакокрасочными

материалами желтого сигнального цвета);

- рукояток кранов аварийного сброса давления;

- корпусов масляных выключателей, находящихся в рабочем состоянии под напряжением;

- обозначения различных видов пожарной техники, средств противопожарной защиты, их элементов, требующих оперативного опознания (пожарные машины, наземные части гидрант-колонок, огнетушители, баллоны, устройства ручного пуска систем (установок) пожарной автоматики, средств оповещения, телефоны прямой связи с пожарной охраной, насосы, пожарные стенды, бочки для воды, ящики для песка, а также ведра, лопа- ты, топоры и т. п.);

- окантовки пожарных щитов белого цвета для крепления пожарного инструмента и огнетушителей. Ширина окантовки – 30–100 мм (допускается выполнять окантовку пожарных щитов в виде чередующихся наклонных под углом 45–60° полос красного сигнального и белого контра- стного цветов);

- орнаментовки элементов строительных конструкций (стены, колонны) в виде отрезка горизонтально расположенной полосы для обозначения мест нахождения огнетушителя, установки пожаротушения с ручным пуском, кнопки пожарной сигнализации и т. п. Ширина полос – 150–300 мм. Полосы должны располагаться в верхней части стен и колонн на высоте, удобной для зрительного восприятия с рабочих мест, проходов и т. п. В состав орнаментовки, как правило, следует включать знак пожарной безопасности с соответствующим графическим символом средства противопожарной защиты;

- сигнальных ламп и табло с информацией, извещающей о нару- шении технологического процесса или нарушении условий безопасности:

«Тревога», «Неисправность» и др.;

- обозначения захватных устройств промышленных установок и промышленных роботов;

Таблица 5.0

Смысловое значение, область применения сигнальных цветов и соответствующие им контрастные цвета

Сигнальный цвет	Смысловое значение	Область применения	Контрастный цвет
Красный	Непосредственная опасность Аварийная или опасная ситуация Пожарная техника, средства противо-пож. защиты, их элементы	Запрещение опасного поведения или действия.Обозначение непо-средственной опасности Сообщение об аварийном отключении или аварийном состоянии оборудования (техноло- гического процесса) Обозначение и определение мест нахождения пожарной техники, средств противопожарной защиты, их элементов	Белый
Желтый	Возможная опас-ность	Обозначение возможной опасно- сти, опасной ситуации. Преду- преждение о возможной опасно-сти	Черный
Зеленый	Безопасность, безопасные усло-вия	Сообщение о нормальной работе оборудования, нормальном со- стоянии технологического про-цесса	Белый
	Помощь, спасение	Обозначение пути эвакуации, аптечек, кабинетов, средств по оказанию первой медицинской помощи	
Синий	Предписание во избежание опасно-сти	Требование обязательных дейст- вий в целях обеспечения безо-пасности	Белый
	Указание	Разрешение определенных дей-ствий	

- обозначения временных ограждений или элементов временных ограждений, устанавливаемых на границах опасных зон, участков, территорий, ям, котлованов, временных ограждений мест химического, бактериологического и радиационного загрязнения, а также ограждений других мест, зон, участков, вход на которые временно запрещен.

Поверхность временных ограждений должна быть целиком окра- шена красным сигнальным цветом или иметь чередующиеся наклонные под углом 45–60° полосы красного сигнального и белого контрастного цветов. Ширина полос – 20–300 мм при соотношении ширины полос крас- ного и белого цветов от 1:1 до 1,5:1,0;

- запрещающих знаков безопасности и знаков пожарной безопасности.

Не допускается использовать красный сигнальный цвет:

- для обозначения стационарно устанавливаемых средств противопожарной защиты (их элементов), не требующих оперативного опознания (пожарные извещатели, пожарные трубопроводы, оросители установок пожаротушения и т. п.);

- на пути эвакуации во избежание путаницы и замешательства (кроме запрещающих знаков безопасности и знаков пожарной безопасности).

Желтый сигнальный цвет следует применять:

а) для обозначения элементов строительных и иных конструкций, которые могут явиться причиной получения травм работающими: низких балок, выступов и перепадов в плоскости пола, малозаметных ступеней, пандусов, мест, в которых существует опасность падения (кромки погрузочных платформ, грузовых поддонов, неогражденных площадок, люков, проемов и т. д.), сужений проездов, малозаметных распорок, узлов, колонн, стоек и опор в местах интенсивного движения внутризаводского транспорта и т. д.;

б) обозначения узлов и элементов оборудования, машин и механизмов, неосторожное обращение с которыми представляет опасность для людей:

открытых движущихся узлов, кромок оградительных устройств, не полностью закрывающих движущиеся элементы (шлифовальные круги, фрезы, зубчатые колеса, приводные ремни, цепи и т. п.), ограждающих конструкций площадок для работ, проводимых на высоте, а также постоянно подвешенных к потолку или стенам технологической арматуры и механизмов, выступающих в рабочее пространство;

в) обозначения опасных при эксплуатации элементов транспортных средств, подъемно-транспортного оборудования и строительно-дорожных машин, площадок грузоподъемников, бамперов и боковых поверхностей электрокаров, погрузчиков, тележек, поворотных платформ и боковых поверхностей стрел экскаваторов, захватов и площадок автопогрузчиков, рабочих органов сельскохозяйственных машин, элементов грузоподъемных кранов, обойм грузовых крюков и др.;

г) подвижных монтажных устройств, их элементов и элементов грузозахватных приспособлений, подвижных частей кантователей, траверс, подъемников, подвижных частей монтажных вышек и лестниц;

д) внутренних поверхностей крышек, дверец, кожухов и других ограждений, закрывающих места расположения движущихся узлов и элементов оборудования, машин, механизмов, требующих периодического доступа для контроля, ремонта, регулировки и т. п.

Если указанные узлы и элементы закрыты съемными ограждениями, то окрашиванию лакокрасочными материалами желтого сигнального цвета подлежат сами движущиеся узлы, элементы и (или) поверхности смежных с ними неподвижных деталей, закрываемые ограждениями;

е) постоянных ограждений или элементов ограждений, устанавливаемых на границах опасных зон, участков, территорий: у проемов, ям, котлованов, выносных площадок, постоянных ограждений лестниц, балконов, перекрытий и других мест, в которых возможно падение с высоты.

Поверхность ограждения должна быть целиком окрашена

лакокрасочными материалами желтого сигнального цвета или иметь чередующиеся наклонные под углом 45–60° полосы желтого сигнального и черного контрастного цветов.

Ширина полос – 20–300 мм при соотношении ширины полос желтого и черного цвета от 1:1 до 1,5:1,0;

ж) обозначения емкостей и технологического оборудования, содержащих опасные или вредные вещества.

Поверхность емкости должна быть целиком окрашена лакокрасочными материалами желтого сигнального цвета или иметь чередующиеся наклонные под углом 45–60° полосы желтого сигнального и черного контрастного цветов.

Ширина полос – 50–300 мм в зависимости от размера емкости при соотношении ширины полос желтого и черного цвета от 1:1 до 1,5:1,0;

з) обозначения площадей, которые должны быть всегда свободными на случай эвакуации (площадки у эвакуационных выходов и подходы к ним, возле мест подачи пожарной тревоги, возле мест подхода к средствам противопожарной защиты, средствам оповещения, пунктам оказания первой медицинской помощи, пожарным лестницам и др.).

Границы этих площадей должны быть обозначены сплошными линиями желтого сигнального цвета, а сами площади – чередующимися наклонными под углом 45–60° полосами желтого сигнального и черного контрастного цветов. Ширина линий и полос – 50 – 100 мм;

и) предупреждающих знаков безопасности.

На поверхность объектов и элементов, перечисленных в а) и в), допускается наносить чередующиеся наклонные под углом 45–60° полосы желтого сигнального и черного контрастного цветов. Ширина полос – 50– 300 мм в зависимости от размера объекта и расстояния, с которого должно быть видно предупреждение.

Если оборудование, машины и механизмы окрашены лакокрасочными материалами желтого сигнального цвета, то перечисления б) и д), их узлы и

элементы должны быть обозначены чередующимися наклонными под углом 45–60° полосами желтого сигнального и черного контрастного цветов. Ширина полос – 20–300 мм в зависимости от размера узла (элемента) оборудования при соотношении ширины полос желтого и черного цветов от 1:1 до 1,5:1,0.

Для строительно-дорожных машин и подъемно-транспортного оборудования, которые могут находиться на проезжей части, допускается применять предупреждающую окраску в виде чередующихся красных и белых полос.

Синий сигнальный цвет следует применять:

- для окрашивания светящихся (световых) сигнальных индикаторов и других сигнальных устройств указательного или разрешающего назначения;
- предписывающих и указательных знаков безопасности.

Зеленый сигнальный цвет следует применять:

- для обозначения безопасности (безопасных мест, зон безопасного состояния);
- сигнальных ламп, извещающих о нормальном режиме работы оборудования, нормальном состоянии технологических процессов и т. п.;
- обозначения пути эвакуации;
- эвакуационных знаков безопасности и знаков безопасности медицинского и санитарного назначения.

Характеристики сигнальных и контрастных цветов.

Знаки безопасности следует размещать (устанавливать) в поле зрения людей, для которых они предназначены.

Знаки безопасности должны быть расположены таким образом, чтобы они были хорошо видны, не отвлекали внимания и не создавали неудобств при выполнении людьми своей профессиональной или иной деятельности, не загораживали проход, проезд, не препятствовали перемещению грузов.

Знаки безопасности, размещенные на воротах и на (над) входных(ми) дверях(ми) помещений, означают, что зона действия этих знаков

распространяется на всю территорию и площадь за воротами и дверями.

Размещение знаков безопасности на воротах и дверях следует выполнять таким образом, чтобы зрительное восприятие знака не зависело от положения ворот или дверей (открыто, закрыто). Эвакуационные знаки безопасности Е 22 «Выход» и Е 23 «Запасный выход» должны размещаться только над дверями, ведущими к выходу.

Знаки безопасности, установленные у въезда (входа) на объект (участок), означают, что их действие распространяется на объект (участок) в целом.

При необходимости ограничить зону действия знака безопасности соответствующее указание следует приводить в поясняющей надписи на дополнительном знаке.

Знаки безопасности, изготовленные на основе несветящихся материалов, следует применять в условиях хорошего и достаточного освеще- ния.

Знаки безопасности с внешним или внутренним освещением следует применять в условиях отсутствия или недостаточного освещения.

Световозвращающие знаки безопасности следует размещать (устанавливать) в местах, где отсутствует освещение или имеется низкий уровень фонового освещения (менее 20 лк по СНиП 23-05-95): при проведении работ с использованием индивидуальных источников света, фонарей (например, в туннелях, шахтах и т. п.), а также для обеспечения безопасности при проведении работ на дорогах, автомобильных трассах, в аэропортах и т. п.

Фотолюминесцентные знаки безопасности следует применять там, где возможно аварийное отключение источников света, а также в качестве элементов фотолюминесцентных эвакуационных систем для обеспечения самостоятельного выхода людей из опасных зон в случае возникновения аварий, пожара или других чрезвычайных ситуаций.

Для возбуждения фотолюминесцентного свечения знаков безопасности необходимо наличие в помещении, где они установлены, искусст- венного или естественного освещения.

Освещенность поверхности фотолюминесцентных знаков безопасности источниками света должна быть не менее 25 лк.

Основные и дополнительные знаки безопасности.

Основные знаки безопасности необходимо разделять на следующие группы: запрещающие знаки; предупреждающие знаки; знаки пожарной безопасности; предписывающие знаки; эвакуационные знаки и знаки медицинского и санитарного назначения; указательные знаки.

Геометрическая форма, сигнальный цвет, смысловое значение основных знаков безопасности должны соответствовать приведенным в табл. 5.1

Таблица 5.1

Геометрическая форма, сигнальный цвет, смысловое значение основных знаков безопасности

Группа	Геометрическая форма <*>	Сигнальный цвет	Смысловое значение
Запрещающие знаки	Круг с поперечной полосой	Красный	Запрещение опасного пове- дения или действия
Предупреждающие знаки	Треугольник	Желтый	Предупреждение о возмож- ной опасности. Осторож- ность. Внимание
Предписывающие знаки	Круг	Синий	Предписание обязательных действий во избежание опасности
Знаки пожарной безопасности <**>	Квадрат или прямоугольник	Красный	Обозначение и указание мест нахождения средств проти- вопожарной защиты, их эле- ментов
Эвакуационные знаки и знаки медицинского и санитарного назначения	Квадрат или прямоугольник	Зеленый	Обозначение направления движения при эвакуации. Спасение, первая помощь при авариях или пожарах. Надпись, информация для обеспечения безопасности
Указательные знаки	Квадрат или прямоугольник	Синий	Разрешение. Указание. Над- пись или информация

Примечание: <*> Рисунки не приводятся. <**> К знакам пожарной безопасности относят также:

- запрещающие знаки: P 01 «Запрещается курить», P 02 «Запрещается пользо- ваться открытым огнем», P 04 «Запрещается тушить водой», P 12 «Запрещается загромождать проходы (или) складировать» (табл. 5.2);

- предупреждающие знаки: W 01 «Пожароопасно. Легковоспламеняющиеся ве- щества», W 02 «Взрывоопасно», W 11

«Пожароопасно. Окислитель» (табл. 5.3).

Таблица 5.2

Запрещающие знаки

Код знака	Цветографическое изображение	Смысловое значение	Место размещения (установки) и рекомендации по применению
Р 01		Запрещается курить	Использовать, когда курение мо- жет стать причиной пожара. На дверях и стенах помещений, уча- стках, где имеются горючие и лег- ковоспламеняющиеся вещества, или в помещениях, где курить за- прещается
Р 02		Запрещается пользоваться от- крытым огнем и курить	Использовать, когда открытый огонь и курение могут стать при- чиной пожара. На входных дверях, стенах помещений, участках, ра- бочих местах, емкостях, производ- ственной таре
Р 03		Проход запрещен	У входа в опасные зоны, помеще- ния, участки и др.
Р 04		Запрещается тушить водой	В местах расположения электро- оборудования, складах и других местах, где нельзя применять воду при тушении горения или пожара
Р 05		Запрещается использовать в качестве питьевой воды	На техническом водопроводе и емкостях с технической водой, не- пригодной для питья и бытовых нужд
Р 06		Доступ посторонним запрещен	На дверях помещений, у входа на объекты, участки и т. п. для обо- значения запрета на вход (проход) в опасные зоны или для обозначе- ния служебного входа (прохода)

Продолжение таблицы 5.2

Код знака	Цветографическое изображение	Смысловое значение	Место размещения (установки) и рекомендации по применению
Р 07		Запрещается движение средств наполь- ного транспорта	В местах, где запрещается применять средства напольного транс- порта (например, погрузчики или напольные транспортеры)
Р 08		Запрещается прикасаться. Опасно	На оборудовании (узлах оборудо- вания), дверцах, щитах или других поверхностях, прикосновение к которым опасно
Р 09		Запрещается прикасаться. Корпус под на- пряжением	На поверхности корпусов, щитов и т. п., где есть возможность пора- жения электрическим током
Р 10		Не включать!	На пультах управления и включе- ния оборудования или механизмов при ремонтных и пусконаладоч- ных работах
Р 11		Запрещается работа (присутствие) людей со стимуляторами сердечной деятельности	В местах и на оборудовании, где запрещено работать или находить- ся людям с вживленными стиму- ляторами сердечной деятельности
Р 12		Запрещается за- громождать про- ходы и (или) складировать	На пути эвакуации, у выходов, в местах размещения средств про- тивопожарной защиты, аптечек первой медицинской помощи и других местах
Р 13		Запрещается подъем (спуск) людей по шахтному стволу (запрещается транспортировка пассажиров)	На дверях грузовых лифтов и дру- гих подъемных механизмов

Продолжение табл. 5.2

Код знака	Цветографическое изображение	Смысловое значение	Место размещения (установки) и рекомендации по применению
Р 14		Запрещается вход (проход) с животными	На воротах и дверях зданий, со- оружений, помещений, объектов, территорий и т. п., где не должны находиться животные, где запре- щен вход (проход) вместе с жи- вотными
Р 16		Запрещается работа (присутствие) людей, имеющих металлические имплантанты	На местах, участках и оборудова- нии, где запрещено работать или находиться людям с вживленными металлическими имплантантами
Р 17		Запрещается разбрызгивать воду	На местах и участках, где запре- щено разбрызгивать воду
Р 18		Запрещается пользоваться мобильным (сотовым) телефоном или переносной рацией	На дверях помещений, у входа на объекты, где запрещено пользоваться средствами связи, имею- щими собственные радиочастот- ные электромагнитные поля
Р 21		Запрещение (прочие опасности или опасные действия)	Применять для обозначения опасности, не предусмотренной настоящим стандартом. Знак необходимо использовать вместе с поясняющей надписью или с дополнительным знаком безопасности с поясняющей надписью
Р 27		Запрещается иметь при (на) себе металлические предметы (часы и т. п.)	При входе на объекты, на рабочих местах, оборудовании, приборах и т. п. Область применения знака может быть расширена
Р 30		Запрещается принимать пищу	На местах и участках работ с вредными для здоровья веществами, а также в местах, где прием пищи запрещен. Область применения знака может быть расшире- на

Окончание табл. 5.2

Код знака	Цветографическое изображение	Смысловое значение	Место размещения (установки) и рекомендации по применению
Р 32		Запрещается подходить к элементам оборудования с маховыми движениями большой амплитуды	На оборудовании и рабочих местах по обслуживанию оборудования с элементами, выполняющими маховые движения большой амплитуды
Р 33		Запрещается брать руками. Сыпучая масса (непрочная упа- ковка)	На производственной таре, в складах и иных местах, где используют сыпучие материалы
Р 34		Запрещается пользоваться лифтом для подъема (спуска) людей	На дверях грузовых лифтов и других подъемных механизмах. Знак входит в состав группового знака безопасности «При пожаре лифтом не пользоваться, выходить по лестнице»

Таблица 5.3

Предупреждающие знаки

Код знака	Цветографическое изображение	Смысловое значение	Место размещения (установки) и рекомендации по применению
W 01		Пожароопасно. Легковоспламеняющиеся ве- щества	Использовать для привлечения внимания к помещениям с легковоспламеняющимися веществами. На входных дверях, дверцах шкафов, емкостях и т. д.

Продолжение табл.5.3

Код знака	Цветографическое изображение	Смысловое значение	Место размещения (установки) и рекомендации по применению
W 02		Взрывоопасно	Использовать для привлечения внимания к взрыво- опасным веществам, а так- же к помещениям и участ- кам. На входных дверях, стенах помещений, дверцах шкафов и т. д.
W 03		Опасно. Ядовитые ве- щества	В местах хранения, выделения, производства и применения ядовитых веществ
W 04		Опасно. Едкие и корро- зионные вещества	В местах хранения, выде- ления, производства и применения едких и корро- зионных веществ
W 05		Опасно. Радиоактивные вещества или ионизи- рующее излучение	На дверях помещений, дверцах шкафов и в других местах, где находятся и применяются радиоактивные вещества или имеется ионизирующее излучение. Допускается применять знак радиационной опасно- сти по ГОСТ 17925
W 06		Опасно. Возможно падение груза	Вблизи опасных зон, где используется подъемно-транспортное оборудование
W 07		Внимание. Автопогруз- чик	В помещениях и на участках, где проводятся погрузочно-разгрузочные работы

Продолжение табл. 5.3

Код знака	Цветографическое изображение	Смысловое значение	Место размещения (установки) и рекомендации по применению
W 08		Опасность поражения электрическим током	На опорах линий электропередачи, электрооборудовании и приборах, дверцах силовых щитков, на элек-тротехнических панелях и шкафах, а также на ограж- дениях токоведущих частей оборудования, механизмов, приборов
W 09		Внимание. Опасность (прочие опасности)	Применять для привлече- ния внимания к прочим ви- дам опасности, не обозна- ченной настоящим стан- дартом. Знак необходимо использовать вместе с дополнительным знаком безопасности с поясняю- щей надписью
W 10		Опасно. Лазерное излу- чение	На дверях помещений, оборудовании, приборах и в других местах, где имеет- ся лазерное излучение
W 11		Пожароопасно. Окисли- тель	На дверях помещений, дверцах шкафов для привлечения внимания на наличие окислителя

Продолжение табл. 5.3

Код знака	Цветографическое изображение	Смысловое значение	Место размещения (установки) и рекомендации по применению
W 12		Внимание. Электромагнитное поле	На дверях помещений, оборудовании, приборах и в других местах, где действуют электромагнитные поля
W 13		Внимание. Магнитное поле	На дверях помещений, оборудовании, приборах и в других местах, где действуют магнитные поля
W 14		Осторожно. Малозаметное препятствие	В местах, где имеются малозаметные препятствия, о которые можно споткнуться
W 15		Осторожно. Возможность падения с высоты	Перед входом на опасные участки и в местах, где возможно падение с высоты
W 16		Осторожно. Биологическая опасность (инфекционные вещества)	В местах хранения, производства или применения вредных для здоровья биологических веществ
W 17		Осторожно. Холод	На дверцах холодильников и морозильных камер, компрессорных агрегатах и других холодильных аппаратах
W 18		Осторожно. Вредные для здоровья аллергические (раздражающие) вещества	В местах хранения, произ- водства или применения вредных для здоровья аллергических (раздражающих) веществ

Продолжение табл. 5.3

Код знака	Цветографическое изображение	Смысловое значение	Место размещения (установки) и рекомендации по применению
W 19		Газовый баллон	На газовых баллонах, скла- дах и участках хранения и применения сжатых или сжиженных газов. Цвет баллона черный или белый, выбирается по ГОСТ 19433
W 20		Осторожно. Аккумуля- торные батареи	В помещениях и на участках изготовления, хранения и применения аккумуля- торных батарей
W 22		Осторожно. Режущие валы	На участках работ и оборудовании, имеющем незащищенные режущие валы
W 23		Внимание. Опасность зажима	На дверцах турникетов и шлагбаумах
W 24		Осторожно. Возможно опрокидывание	На дорогах, рампах, складах, участках, где возможно опрокидывание внутризаводского транспорта
W 25		Внимание. Автоматическое включение (запуск) оборудования	На рабочих местах, оборудовании или отдельных узлах оборудования с автоматическим включением
W 26		Осторожно. Горячая поверхность	На рабочих местах и обо-рудовании, имеющем на-гретые поверхности

Окончание табл.5.3

Код знака	Цветографическое изображение	Смысловое значение	Место размещения (установки) и рекомендации по применению
W 27		Осторожно. Возможно травмирование рук	На оборудовании, узлах оборудования, крышках и дверцах, где возможно получить травму рук
W 28		Осторожно. Скользко	На территории и участках, где имеются скользкие места
29		Осторожно. Возможно затягивание между вращающимися элемен- тами	На рабочих местах и обо- рудовании, имеющем вра- щающиеся элементы, на- пример на валковых мель- ницах
W 30		Осторожно. Сужение проезда (прохода)	На территориях, участках, в цехах и складах, где имеются сужения прохода (проезда) или присутствуют выступающие конструкции, затрудняющие проход (проезд)

Таблица 5.4

Предписывающие знаки

Код знака	Цветографическое изображение	Смысловое значение	Место размещения (установки) и рекомендации по при- менению
M 01		Работать в защитных очках	На рабочих местах и участках, где требуется защита органов зрения

Продолжение табл. 5.4

Код знака	Цветографическое изображение	Смысловое значение	Место размещения (установки) и рекомендации по применению
М 02		Работать в защитной каске (шлеме)	На рабочих местах и участках, где требуется защита головы
М 03		Работать в защитных наушниках	На рабочих местах и участках с повышенным уровнем шума
М 04		Работать в средствах индивидуальной защиты органов дыхания	На рабочих местах и участках, где требуется защита органов дыхания
М 05		Работать в защитной обуви	На рабочих местах и участках, где необходимо применять средства индивидуальной защиты
М 06		Работать в защитных перчатках	На рабочих местах и участках работ, где требуется защита рук от воздействия вредных или агрессивных сред, защита от возможного поражения электрическим током
М07		Работать в защитной одежде	На рабочих местах и участках, где необходимо применять средства индивидуальной зашиты
М 08		Работать в защитном щитке	На рабочих местах и участках, где необходима защита лица и органов зрения

Продолжение табл. 5.4

Код знака	Цветографическое изображение	Смысловое значение	Место размещения (установки) и рекомендации по применению
М 09		Работать в предохранительном (страховочном) поясе	На рабочих местах и участках, где для безопасной работы требуется применение предохранительных (страховочных) поясов
М 10		Проход здесь	На территориях и участках, где разрешается проход
М 11		Общий предписывающий знак (прочие предписания)	Для предписаний, не обозначенных настоящим стандартом. Знак необходимо применять вместе с поясняющей надписью на дополнительном знаке безопасности
М 12		Переходить по надземному переходу	На участках и территориях, где установлены надземные переходы
М 13		Отключить штепсельную вилку	На рабочих местах и оборудовании, где требуется отключение от электросети при наладке или остановке электрооборудования и в других случаях
М 14		Отключить перед работой	На рабочих местах и оборудовании при проведении ремонтных или пусконаладочных работ
М 15		Курить здесь	Используется для обозначения места курения на производственных объектах

Таблица 5.5

Знаки пожарной безопасности

Код знака	Цветографическое изображение	Смысловое значение	Место размещения (установ- ки) и рекомендации по применению
F 01-01		Направляющая стрелка	Использовать только вместе с другими знаками пожар- ной безопасности для указания направления движе- ния к месту нахождения (размещения) средства противопожарной зашиты
F 01-02		Направляющая стрелка под углом 45°	Использовать только вместе с другими знаками пожарной безопасности для указания направления движения к месту нахождения (размещения) средства противопожарной защиты
F 02		Пожарный кран	В местах нахождения комплекта пожарного крана с пожарным рукавом и стволом
F 03		Пожарная лестница	В местах нахождения пожарной лестницы
F 04		Огнетушитель	В местах размещения огнетушителя
F 05		Телефон для использования при пожаре	В местах размещения телефона, по которому мож- но вызвать пожарную охрану

Продолжение табл. 5.5

Код знака	Цветографическое изображение	Смысловое значение	Место размещения (установ- ки) и рекомендации по применению
F 06		Место размещения нескольких средств противопожарной защиты	В местах одновременного нахождения (размещения) нескольких средств противопожарной защиты
F 07		Пожарный водоисточник	В местах нахождения пожарного водоема или пир- са для пожарных машин
F 08	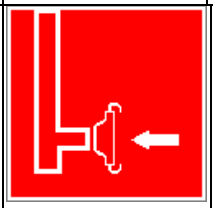	Пожарный сухотрубный стояк	В местах нахождения пожарного сухотрубного стояка
F 09	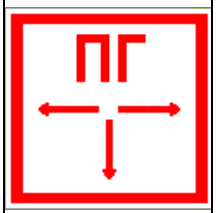	Пожарный гидрант	У мест нахождения подземных пожарных гидран- тов. На знаке должны быть цифры, обозначающие расстояние от знака до гидранта в метрах
F 10		Кнопка включения установок (систем) пожарной автоматики	В местах ручного пуска установок пожарной сигна- лизации, пожаротушения и (или) систем противодым- ной защиты. В местах (пунктах) подачи сигнала пожарной тревоги
F 11	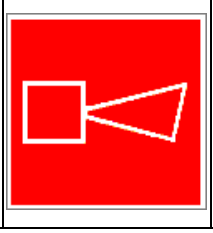	Звуковой оповещатель пожарной тревоги	В местах нахождения зву- кового оповещателя или совместно со знаком F 10 «Кнопка включения установок (систем) пожарной автоматики»

К знакам пожарной безопасности относят также:

- запрещающие знаки: Р 01 «Запрещается курить», Р 02 «Запрещается пользоваться открытым огнем», Р 04 «Запрещается тушить водой», Р 12 «Запрещается загромождать проходы и (или) складировать»;
- предупреждающие знаки: W 01 «Пожароопасно. Легковоспламеняющиеся вещества», W 02 «Взрывоопасно», W 11 «Пожароопасно. Окислитель»;
- эвакуационные знаки;

Таблица 5.6

Эвакуационные знаки

Код знака	Цветографическое изображение	Смысловое значение	Место размещения (установки) и рекомендации по применению
Е 01-01		Выход здесь (левосторонний)	Над дверями (или на дверях) эвакуационных выходов, открывающихся с левой стороны. На стенах помещений вместе с направляющей стрелкой для указания направления движения к эвакуа- ционному выходу
Е 01-02		Выход здесь (правосторонний)	Над дверями (или на дверях) эвакуационных выходов, открывающихся с правой стороны. На стенах помещений вместе с направляющей стрелкой для указания направления движения к эвакуационному выходу
Е 02-01		Направляющая стрелка	Использовать только вместе с другими эвакуационными знаками для указания направления движения

Продолжение табл.5.6

Код знака	Цветографическое изображение	Смысловое значение	Место размещения (установки) и рекомендации по применению
Е 02-02		Направляющая стрелка под углом 45°	Использовать только вместе с другими эвакуационными знаками для указания направления движения
Е 03		Направление к эвакуационному выходу на- право	На стенах помещений для указаниянаправления движения к эвакуационному выходу
Е 04		Направление к эвакуационному выходу налево	На стенах помещений для указания направления движения к эвакуационному выходу
Е 05		Направление к эвакуационному выходу направо вверх	На стенах помещений для указания направления движения к эвакуационному выходу по наклонной плоскости
Е 06		Направление к эвакуационному выходу нале- во вверх	На стенах помещений для указания направления движения к эвакуационному выходу по наклонной плос- кости
Е 07		Направление к эвакуационному выходу на- право вниз	На стенах помещений для указания направления движения к эвакуационному выходу по наклонной плоскости
Е 08		Направление к эвакуационному выходу налево вниз	На стенах помещений для указания направления движения к эвакуационному выходу по наклонной плоскости
Е 09		Указатель двери эвакуа- ционного выхода	Над дверями эвакуацион- ных выходов

Продолжение табл. 5.6.

Код знака	Цветографическое изображение	Смысловое значение	Место размещения (установки) и рекомендации по применению
Е 10		Указатель двери эвакуационного выхода (левосторонний)	Над дверями эвакуационных выходов
Е 11		Направление к эвакуационному выходу прямо	Над проходами, проемами, в помещениях большой площади. Размещается на верхнем уровне или под- вешивается к потолку
Е 12		Направление к эвакуационному выходу прямо	Над проходами, проемами, в помещениях большой площади. Размещается на верхнем уровне или подвешивается к потолку
Е 13		Направление к эвакуационному выходу по лестнице вниз	На лестничных площадках и стенах, прилегающих к лестничному маршу
Е 14		Направление к эвакуационному выходу по лестнице вниз	На лестничных площадках и стенах, прилегающих к лестничному маршу
Е 15		Направление к эвакуационному выходу по лестнице вверх	На лестничных площадках и стенах, прилегающих к лестничному маршу
Е 16		Направление к эвакуационному выходу по лестнице вверх	На лестничных площадках и стенах, прилегающих к лестничному маршу
Е 17		Для доступа вскрыть здесь	На дверях, стенах помеще- ний и в других местах, где для доступа в помещение или выхода необходимо вскрыть определенную кон- струкцию, например раз- бить стеклянную панель

Продолжение табл. 5.6.

Код знака	Цветографическое изображение	Смысловое значение	Место размещения (установки) и рекомендации по применению
Е 18		Открывать движением от себя	На дверях помещений для указания направления от- крывания дверей
Е 19		Открывать движением на себя	На дверях помещений для указания направления от- крывания дверей
Е 20		Для открывания сдви- нуть	На дверях помещений для обозначения действий по открыванию сдвижных две- рей
Е 21		Пункт (место) сбора	На дверях, стенах помеще- ний и в других местах для обозначения заранее преду- смотренных пунктов (мест) сбора людей в случае воз- никновения пожара, аварии или другой чрезвычайной ситуации
Е 22		Указатель выхода	Над дверями эвакуацион- ного выхода или в составе комбинированных знаков безопасности для указания направления движения к эвакуационному выходу
Е 23		Указатель запасного выхода	Над дверями запасного выхода

Эвакуационные знаки следует устанавливать в положениях, соответствующих направлению движения к эвакуационному выходу.

Изображение графического символа фигуры человека в дверном проеме на эвакуационных знаках Е 01-01 и Е 01-02 смыслового значения

«Выход здесь» должно совпадать с направлением движения к эвакуационному выходу».

Таблица 5.7

Знаки медицинского и санитарного назначения

Код знака	Цветографическое изображение	Смысловое значение	Место размещения (установ- ки) и рекомендации по при-менению
ЕС 01		Аптечка первой медицинской помощи	На стенах, дверях помещений для обозначения мест размещения аптечек первой медицинской помощи
ЕС 02		Средства выноса (эвакуации) пораженных	На дверях и стенах помещений в местах размеще- ния средств выноса (эва- куации) пораженных
ЕС 03		Пункт приема гигиенических процедур (душевые)	На дверях и стенах помещений в местах расположения душевых и т. п.
ЕС 04		Пункт обработки глаз	На дверях и стенах поме- щений в местах распо- жения пункта обработки глаз
ЕС 05		Медицинский кабинет	На дверях медицинских кабинетов
ЕС 06		Телефон связи с медицинским пунктом (скорой медицинской помощью)	В местах установки телефонов

Таблица 5.8.

Указательные знаки

Код знака	Цветографическое изображение	Смысловое значение	Место размещения (установки) и рекомендации по при- менению
D 01		Пункт(место) приема пищи	На дверях комнат приема пищи, буфетах, столовых, бытовых помещениях и в других местах, где разре- шается прием пиши
D 02		Питьевая вода	На дверях бытовых помещений и в местах распо- ложения кранов с водой, пригодной для питья и бы- товых нужд (туалеты, душевые, пункты приема пищи и т. д.)
D 03		Место курения	Используется для обозначения места курения на общественных объектах

Порядок выполнения работы

1. Изучить выдержку из ГОСТ Р 12.4.026–01.

2. Проверить усвоение материала, ответив на контрольные вопросы:

В какой цвет окрашено поле предупреждающего знака?

Какой размер имеет сторона треугольника предупреждающего знака № 4, наносимого на тару и оборудование?

Какой цвет имеет символическое изображение на запрещающем знаке?

Какую форму имеет предписывающий знак?

Какую форму имеет запрещающий знак?

Расстояние от наблюдателя до знака составляет 45 м. Какой размер должен иметь внешний диаметр круга запрещающего знака, мм?

Какой цвет имеют символические изображения или поясняю- щие надписи, наносимые на указательные знаки?

Расстояние от наблюдателя до знака составляет 60 м. Какие размеры

(стороны прямоугольника) должен иметь указательный знак, мм?

Какой цвет имеет квадрат, помещенный внутри указательного знака?

Какой размер имеет внешний диаметр круга запрещающего знака № 5, наносимого на производственное оборудование и тару?

3. Составить отчет. Отчет должен включать:

- цель практической работы;
- ответы на вопросы задания;
- зарисовку формы знаков (запрещающего, предупреждающего, предписывающего, указательного) с указанием цвета поля, символов, надпи- сей.

4. Показать отчет преподавателю.

СПИСОК ИСПОЛЬЗОВАННОЙ ЛИТЕРАТУРЫ

1. ГОСТ Р 12.4.026–01. Цвета сигнальные, знаки безопасности и разметка сигнальная. Назначение, правила применения. Общие технические требования и реко- мендации. Методы испытания [Электронный ресурс]. – Доступ из справ.-поисковой системы «Техэксперт».

РАСЧЕТНО-ПРАКТИЧЕСКАЯ РАБОТА №6. РАССЛЕДОВАНИЕ И УЧЕТ НЕСЧАСТНЫХ СЛУЧАЕВ НА ПРОИЗВОДСТВЕ

Цель задания - ознакомиться с понятием и причинами возникновения несчастных случаев, порядком их расследования и учет на производстве, также с методами анализа травматизма.

Порядок выполнения задания:

а) изучить и законспектировать общие сведения по пункту 1;

б) изучить методы анализа и рассчитать по вариантам показатели травматизма по пункту 2 (см контр. вопросы к пунктам 1 и 2);

в)изучить «Положением об особенностях расследования несчастных случаев на производстве в отдельных отраслях и организациях» и законспектировать ответы на контрольные вопросы к пункту 3.

Общие сведения о несчастных случаях.

Несчастным случаем на производстве называют случай воздействия на работающего опасного производственного фактора при выполнении работающим трудовых обязанностей или заданий руководителя работы [1].

Повреждение здоровья в результате несчастного случая называют **травмой**. Травма, полученная работающим на производстве, называется **производственной**.

Опасным называют производственный фактор, воздействие которого при определенных условиях на работающего приводит к травме или другому внезапному ухудшению здоровья.

Вредным называют производственный фактор, воздействие которого на работающего приводит к заболеваниям или снижению его трудоспособности. В зависимости от уровня и продолжительности воздействия вредный производственный фактор может стать опасным.

Опасные и вредные производственные факторы (ОВПФ) по природе

действия подразделяют на 4 группы: физические, химические, биологические и психофизиологические.

Производственные травмы в зависимости от характера воздействующих факторов подразделяются на:

а) механические повреждения (ушибы, ранения, вывихи, переломы, сотрясения мозга);

б) поражение электрическим током (электроудар, электротравма);

в) термические повреждения (ожоги пламенем, нагретыми частями оборудования, горячей водой и пр.);

г) химические повреждения (ожоги, острые отравления);

д) комбинированные повреждения (сочетание нескольких опасных факторов).

Производственные травмы по тяжести подразделяются на 6 категорий:

- микротравма (после оказания помощи можно продолжать работу).
- легкая травма (потеря трудоспособности на 1 или несколько дней).
- травма средней тяжести (многодневная потеря трудоспособности);
- тяжелая травма (когда требуется длительное лечение);
- травма, приводящая к инвалидности (частичная или полная утрата трудоспособно-сти);
- смертельная травма.

Причины возникновения производственных травм:

- организационные (нарушение технологического процесса и требований техники безопасности (ТБ), неправильная организация рабочего места и режима труда);
- технические (техническое несовершенство оборудования, неисправность механизмов, отсутствие или не использование защитных средств);
- санитарно-гигиенические (несоответствие условий труда требованиям КЗоТ, системе стандартов по безопасности труда (ССБТ), санитарным нормам(СН), строительным нормам и правилам (СНиП) и др.

- психофизиологические (неудовлетворительное состояние здоровья, переутомление, стресс, опьянение и др.).

Методы анализа показателей травматизма

Разработке мероприятий по улучшению условий труда предшествует необходимый этап - исследование и анализ причин травматизма. Для анализа состояния производственного травматизма применяют методы: статистический, экономический, монографический и топографический.

Статистический метод позволяет количественно оценить повторяемость несчастных случаев по ряду относительных коэффициентов. В результате сравнения полученных коэффициентов за отчетный период с предшествующим периодом можно оценить эффективность профилактических мер. Обычно при этом методе анализа несчастные случаи группируются по однородным признакам: профессиям, видам работ, возрасту, стажу работ, причинам, вызвавшим травму. Простота и наглядность являются несомненным достоинством этого метода. Однако у него есть и недостаток - он не выявляет опасные произ-водственные факторы. Среди основных показателей травматизма, используемых при статистическом методе анализа, являются:

а) коэффициент частоты травматизма - число пострадавших при несчастных случаях за отчетный период на 1ООО работающих, определяется по формуле:

$$K_{\text{ч}} = T_x \cdot \frac{1000}{P_c},$$

где Кч - коэффициент частоты травматизма; Т - число учтенных травм с потерей трудоспособности; Рс - среднесписочное число работающих за отчетный период.

б) коэффициент тяжести травматизма - число человеко-дней нетрудоспособно-сти, которое приходится на один несчастный случай и определяется по формуле:

$$\text{К}_\text{Т} = \frac{\text{Д}}{\text{Т}},$$

где Кт - коэффициент тяжести травматизма; Д - общее количество дней

нетрудоспособности за отчетный период; Т - количество учтенных травм.

в) коэффициент календарной повторяемости несчастных случаев

- показывает через сколько рабочих дней в среднем повторяются несчастные случаи и оп-ределяется по формуле:

$$В = 22{,}5 \cdot \frac{12}{Т},$$

где В - календарная повторяемость несчастных случаев; Т - число несчастных случаев за отчетный период.

г) коэффициент средней повторяемости - показывает на сколько человекодней приходится один несчастный случай, определяется по формуле:

$$B_{ср} = 22{,}5 \cdot 12 \cdot \frac{P_c}{T},$$

где Вср - коэффициент средней повторяемости несчастных случаев; Рс - среднесписочное число работающих за отчетный период; Т - число несчастных случаев за отчетный период.

д) коэффициент опасности работ - характеризуется тяжестью и частотой несчастных случаев, определяется по формуле:

$$О_р = К_Т \cdot Т_х \cdot \frac{100}{Р_с \cdot М \cdot 22{,}5},$$

где Ор - коэффициент опасности работ; Кт - коэффициент тяжести травматизма ; Т - количество учтенных несчастных случаев; Рс - среднесписочное число работающих; М - число месяцев в отчетном периоде.

Таблица 5.0

Исходные данные для расчета показателей травматизма

Показатели	Варианты									
										0
Отчетный период, мес. (М)				2				2		

Число несчастных случаев (Т)				0				1		
Число дней нетрудоспособности (Д)	80	00	80	20	00	50	70	20	60	00
Среднесписочное числоработающих (Рс)	00	00	00	00	00	00	00	00	00	00

Экономический метод анализа производственного травматизма позволяет оценить эффективность финансовых затрат на профилактику травматизма с расходами на органи-зационные и технические мероприятия. Для более полной и глубокой характеристики травматизма экономический метод часто используют в сочетании с монографическим методом.

Монографический метод анализа травматизма состоит в углубленном и всестороннем изучении отдельного производства, цеха или участка. Он включает описание технологического процесса, оборудования и особенностей технологического регламента, описание опасных зон на рабочих местах, также санитарно-гигиенические условия труда. При этом обращается внимание на наличие защитных приспособлений, ограждений и травмоопасных ситуаций

Монографический метод анализа травматизма характеризуется полнотой, но трудоемок. Этот метод позволяет выявить потенциальную опасность не только в действующих производствах, но и на этапе проектирования, тем самым исключить причины травматизма.

Топографический метод анализа травматизма проводится по месту происшествия. При этом все несчастные случаи условными знаками наносятся на план производственного участка или схему механизма в тех местах, где они произошли. В результате этого выявляются опасные зоны, требующие соответствующих защитных мер и особого внимания.

Контрольные вопросы к пунктам 1 и 2

1. Что такое несчастный случай?

2. Что такое опасный производственный фактор?

3. Что такое вредный производственный фактор?

4. На какие группы подразделяются опасные и вредные производственные факторы?

5. Какие различают разновидности производственных травм?

6. Какие выделяют категории производственных травм?

7. Каковы основные причины возникновения производственных травм?

8. Какие существуют методы анализа производственного травматизма ?

9. В чем заключается статистический метод анализа производственного травматизма?

10. Как определяется коэффициент частоты травматизма?

11. Как определяется коэффициент тяжести травматизма?

12. Как определяется коэффициент календарной повторяемости несчастных случаев?

13. Как определяется коэффициент средней повторяемости несчастных случаев?

14. Как определяется коэффициент опасности работ?

15. В чем заключается экономический метод анализа производственного травматизма?

16. В чем заключается монографический метод анализа производственного травматизма?

17. В чем заключается топографический метод анализа производственного травматизма?

Положение об особенностях расследования несчастных случаев на производстве в отдельных отраслях и организациях

Расследование и учет несчастных случаев на производстве проводят в соответствии с “Положением об особенностях расследования несчастных случаев на производстве в отдельных отраслях и организациях”, утвержденного

Постановлением Министерства труда и социального раз-вития Российской Федерации от 24 октября 2002г. №73, а также статьями 227-231 Трудового кодекса РФ (ТК РФ).

Несчастный случай на производстве - это случай, происшедший с работающим вследствие воздействия опасного производственного фактора (для застрахованного – это страховой случай).

Несчастные случаи в зависимости от причин, места и времени происшествия делятся на две группы: несчастные случаи, связанные с работой и несчастные случаи, не связанные с работой (бытовые травмы).

Несчастные случаи, не связанные с производством, но происшедшие на производстве - это несчастные случаи, происшедшие при изготовлении предметов в личных целях, самовольном использовании транспорта предприятия, участии в спортивных мероприятиях на территории предприятия, при хищении имущества предприятия.

Бытовые несчастные случаи - это несчастные случаи, происшедшие в быту (дома) или при нахождении на предприятии вне рабочего времени.

Расследование несчастных случаев на производстве выполняется в соответствии с Трудовым кодексом РФ и «Положением об особенностях расследования несчастных случаев на производстве в отдельных отраслях и организациях», утверждённым постановлением Минтруда России № 73 от 24 октября 2002 года. Этим же постановлением утверждены формы документов, необходимых для расследования и учёта несчастных случаев на производстве.

Расследование несчастного случая может быть достаточно сложным процессом, поскольку интересы пострадавшего и работодателя часто не совпадают.

Действие нормативных актов по расследованию и учёту несчастных случаев на производстве распространяется на:

- работодателей - физических лиц, вступивших в трудовые отношения с работниками;
- уполномоченных работодателем лиц (представители работодателя);

- физических лиц, осуществляющих руководство организацией (руководители организации);
- физических лиц, состоящих в трудовых отношениях с работодателем;
- других лиц, участвующих с ведома работодателя в его производственной деятельности своим личным трудом, правоотношения которых не предполагают заключения трудовых договоров.

Расследованию подлежат травмы, в том числе причиненные другими лицами, включая:

- тепловой удар, ожог, обморожение;
- утопление; поражение электрическим током или молнией;
- укусы, нанесенные животными и насекомыми;
- повреждения, полученные в результате взрывов, аварий и т.п.

Расследованию и учёту подлежат несчастные случаи происшедшие:

- при исполнении трудовых обязанностей, в том числе во время коман-дировки, при ликвидации последствий чрезвычайных ситуаций;
- на территории организации, в течение рабочего времени, в том числе во время следования на работу и с работы, а также в течение вре-мени, необходимого для приведения в порядок рабочего места;
- при следовании на работу или с работы на транспортном средстве работодателя, а также на личном транспортном средстве при использовании его в производственных целях;
- во время служебных поездок на общественном транспорте, а также при следовании по заданию работодателя к месту выполнения работ и обратно, в том числе пешком;
- при следовании к месту служебной командировки и обратно;
- при следовании на транспортном средстве в качестве сменщика во время междусменного отдыха;
- во время междусменного отдыха при работе вахтовым методом;
- при привлечении к участию в ликвидации последствий

чрезвычайных ситуаций.

Работники организации обязаны незамедлительно извещать руководство о каждом происшедшем несчастном случае, об ухудшении состояния своего здоровья в связи с проявлениями признаков острого заболевания.

О каждом страховом случае работодатель в течение суток обязан сообщить страховщику (фонд социального страхования).

О групповом несчастном случае (пострадало два и более человек), тяжёлом несчастном случае или несчастном случае со смертельным исходом, работодатель в течение суток обязан направить извещение соответственно:

1) о несчастном случае, происшедшем в организации:

- в соответствующую государственную инспекцию труда;
- в прокуратуру по месту происшествия несчастного случая;
- в федеральный орган исполнительной власти по ведомственной принадлежности;
- в орган исполнительной власти субъекта Российской Федерации;
- в организацию, направившую работника, с которым произошел несчастный случай;
- в территориальные объединения организаций профсоюзов;
- в территориальный орган государственного надзора, если несчастный случай произошел в организации (объекте), подконтрольной этому органу;
- страховщику.

2) о несчастном случае, происшедшем у работодателя - физического лица:

- в соответствующую государственную инспекцию труда;
- в прокуратуру по месту нахождения работодателя - физического лица;
- в орган исполнительной власти субъекта Российской Федерации;
- в территориальный орган государственного надзора, если

несчастный случай произошел на объекте, подконтрольном этому органу;

- страховщику.

О групповых несчастных случаях, тяжелых несчастных случаях и несчастных случаях со смертельным исходом также информируется Федеральная инспекция труда Минтруда России.

Если указанные несчастные случаи, произошли в организациях, эксплуатирующих опасные производственные объекты, то соответствующим образом информируются специально уполномоченные органы государственного надзора.

Для расследования несчастного случая на производстве в организации работодатель незамедлительно создает комиссию в составе не менее трех человек. Во всех случаях состав комиссии должен состоять из нечетного числа членов.

В состав комиссии включаются специалист по охране труда организации, представители работодателя, представители профсоюзного органа (коллектива), уполномоченный (доверенный) по охране труда. Комиссию возглавляет работодатель или уполномоченный им представитель. Состав комиссии утверждается приказом работодателя. Руководитель, непосредственно отвечающий за безопасность труда на участке, где произошел несчастный случай, в состав комиссии не включается.

В расследовании несчастного случая на производстве у работодателя - физического лица принимают участие указанный работодатель или уполномоченный его представитель, доверенное лицо пострадавшего, специалист по охране труда, который может привлекаться к расследованию несчастного случая и на договорной основе.

Несчастный случай на производстве, происшедший с лицом, направленным для выполнения работ к другому работодателю, расследуется комиссией, образованной работодателем, у которого произошел несчастный случай. В состав данной комиссии входит уполномоченный представитель работодателя, направившего это лицо.

Несчастные случаи, происшедшие на территории организации с работниками сторонних организаций при исполнении ими задания направившего их работодателя, расследуются комиссией, формируемой этим работодателем.

Несчастные случаи, происшедшие с работниками при выполнении работы по совместительству, расследуются комиссией, формируемой работодателем, у которого фактически производилась работа по совместительству.

Расследование несчастных случаев со студентами, проходящими произ-водственную практику (выполняющими работу под руководством работодателя), проводится комиссиями, формируемыми и возглавляемыми этим работодателем. В состав комиссии включаются представители образовательного учреждения.

Для расследования группового несчастного случая, тяжёлого несчастного случая и несчастного случая со смертельным исходом в комиссию дополнительно включаются:

- государственный инспектор труда, представители органа исполнительной власти субъекта РФ или органа местного самоуправления (по согласованию), представитель территориального объединения профсоюзов. Возглавляет комиссию государственный инспектор труда;
- по требованию пострадавшего (или его родственников) в расследовании несчастного случая может принимать участие его доверенное лицо;
- в случае острого отравления или радиационного воздействия, превысившего установленные нормы, в состав комиссии включается также представитель территориального центра государственного санитарно-эпидемиологического надзора;
- при несчастном случае, происшедшем в организациях на объектах, подконтрольных территориальным органам Федерального горного и промышленного надзора России, состав комиссии утверждается руководителем

соответствующего территориального органа и возглавляет комиссию представитель этого органа;

- при групповом несчастном случае с числом погибших 5 и более человек в состав комиссии включаются также представители Федеральной инспекции труда, федерального органа исполнительной власти по ведомственной принадлежности и общероссийского объединения профсоюзов. Председателем комиссии является главный государственный инспектор труда по субъекту Российской Федерации, а на объектах, подконтрольных территориальному органу Федерального горного и промышленного надзора России, - руководитель этого территориального органа.

При крупных авариях с человеческими жертвами 15 и более человек расследование проводится комиссией, назначаемой Правительством России.

Расследование несчастных случаев (в том числе групповых), в результате которых пострадавшие получили повреждения, отнесенные в соответствии с установленными квалифицирующими признаками к категории легких, проводится в течение трех дней.

Расследование иных несчастных случаев проводится в течение 15 дней. В некоторых случаях председатель комиссии может продлить срок расследования, но не более чем на 15 дней. Несчастные случаи, о которых не было своевременно сообщено работодателю или в результате которых нетрудоспособность наступила не сразу, расследуются по заявлению пострадавшего в течение месяца.

Тяжелые несчастные случаи и несчастные случаи со смертельным исходом, происшедшие с лицами, выполнявшими работу на основе договора гражданско-правового характера, расследуются в установленном порядке государственными инспекторами труда на основании заявления пострадавшего (доверенного лица, членов его семьи).

В ходе расследования несчастного случая комиссия производит осмотр места происшествия, выявляет и опрашивает очевидцев несчастного случая и должностных лиц, знакомится с действующими в организации нормативными и

распорядительными документами, по возможности получает объяснения от пострадавшего.

Расследуются в установленном порядке и по решению комиссии могут квалифицироваться как не связанные с производством:

- смерть вследствие общего заболевания или самоубийства;
- смерть или иное повреждение здоровья, единственной причиной которых явилось алкогольное, наркотическое или иное токсическое опьянение (отравление) работника;
- несчастный случай, происшедший при совершении пострадавшим действий, квалифицированных правоохранительными органами как уголовное правонарушение.

При поступлении жалобы пострадавшего, выявлении сокрытого несчастного случая, установления нарушений порядка расследования и в некоторых иных случаях, государственный инспектор труда, независимо от срока давности несчастного случая, проводит дополнительное расследование.

Несчастные случаи, квалифицированные, как несчастные случаи на производстве, подлежат оформлению актом о несчастном случае на производстве по форме Н-1*.

Акт формы Н-1 составляется комиссией в двух экземплярах. При несчастном случае на производстве с застрахованным работником составляется дополнительный экземпляр акта формы Н-1.

При групповом несчастном случае на производстве акты формы Н-1 составляются на каждого пострадавшего отдельно.

В случае установления факта грубой неосторожности застрахованного работника, содействовавшей возникновению или увеличению размера вреда, причиненного его здоровью, в акте расследования указывается степень его вины в процентах, с учетом заключения профсоюзного или иного уполномоченного застрахованным представительного органа данной организации (не более 25%).

По результатам расследования каждого группового несчастного случая,

тяжелого несчастного случая или несчастного случая со смертельным исхо-дом составляется соответствующий акт в двух экземплярах.

Работодатель в трехдневный срок после завершения расследования несчастного случая на производстве обязан выдать пострадавшему один экземпляр утвержденного им и заверенного печатью акта формы Н-1. Вторые экземпляры акта с копиями материалов расследования хранятся в течение 45 лет работодателем.

При страховых случаях третий экземпляр утвержденного и заверенного печатью акта формы Н-1 работодатель направляет страховщику.

Каждый оформленный в установленном порядке несчастный случай на производстве регистрируются работодателем в журнале регистрации несчастных случаев на производстве и включаются в годовую форму федерального государственного статистического наблюдения за травматизмом на производстве.

В случае ликвидации организации или прекращения работодателем - физическим лицом предпринимательской деятельности оригиналы актов о расследовании несчастных случаев на производстве подлежат передаче на хранение правопреемнику, а при его отсутствии - соответствующему государственному органу.

Государственный надзор и контроль за соблюдением установленного порядка расследования, оформления и учета несчастных случаев на производстве осуществляется органами Федеральной инспекции труда.

Контрольные вопросы к пункту 3

1. Какие несчастные случаи считаются связанными с производством и подлежат расследованию и учету?
2. На кого распространяется действие Положения о порядке расследования и учета несчастных случаев?
3. Как должен действовать работодатель при возникновении несчастного случая на предприятии?
4. Что необходимо сделать сразу же после свершения несчастного

случая на произ-водстве?

5. Куда должен сообщить работодатель и в какие сроки о групповом несчастном случае или несчастном случае со смертельным исходом?

6. Кто несет ответственность за организацию и своевременное расследование и уче-та несчастных случаев?

7. Кто входит в комиссию по расследованию несчастных случаев, каковы ее обязанности?

8. В какие сроки должно быть проведено расследование несчастного случая?

9. Какие несчастные случаи квалифицируются как не связанные с производством?

10. Что делают при установлении грубой неосторожности пострадавшего?

11. В какие сроки и комиссией какого состава расследуются групповые несчастные случаи или со смертельным исходом?

12. Какие условия должен обеспечить работодатель для работы комиссии, проводя-щей расследование несчастного случая?

13. Каким документом оформляются несчастные случаи на производстве?

14. Какой организацией учитывается акт о несчастном случае?

15. В какие сроки и куда должны быть отправлены материалы расследования групповых несчастных случаев?

16. Какие организации и должностные лица разбирают разногласия при оформлении актов по форме Н - 1 ?

17. Каковы полномочия государственного инспектора по охране труда в случае нарушения порядка расследования несчастного случая?

Форма Н-1

Один экземпляр направляется
пострадавшему или его
доверенному лицу

УТВЕРЖДАЮ

_____
(подпись, фамилия, инициалы
работодателя
(его представителя))
"__" _____ 200_ г.

Печать

АКТ N ____
О НЕСЧАСТНОМ СЛУЧАЕ НА ПРОИЗВОДСТВЕ

1. Дата и время несчастного случая _____
_____
(число, месяц, год и время происшествия
несчастного случая,
_____
количество полных часов от начала работы)
2. Организация (работодатель), работником которой является
(являлся) пострадавший _____
(наименование, место нахождения,
юридический адрес, ведомственная
и отраслевая
_____
принадлежность (ОКОНХ основного вида деятельности);
фамилия, инициалы работодателя -
_____
физического лица)
Наименование структурного подразделения _____
_____
3. Организация, направившая работника _____
_____
(наименование, место нахождения, юридический адрес,
отраслевая принадлежность)
4. Лица, проводившие расследование несчастного случая:
_____
(фамилия, инициалы, должности и место работы)
_____
5. Сведения о пострадавшем:
фамилия, имя, отчество _____
пол (мужской, женский) _____
дата рождения _____
профессиональный статус _____
профессия (должность) _____
стаж работы, при выполнении которой произошел несчастный случай
_____,
(число полных лет и месяцев)
в том числе в данной организации _____
(число полных лет и месяцев)
6. Сведения о проведении инструктажей и обучения по охране труда
Вводный инструктаж _____
(число, месяц, год)
Инструктаж на рабочем месте (первичный, повторный, внеплановый,

---------- -------
(нужное подчеркнуть)
целевой)

по профессии или виду работы, при выполнении которой произошел несчастный случай _____
(число, месяц, год)
Стажировка: с "__" _____ 200_ г. по "__" _____ 200_ г.
_____
(если не проводилась - указать)
Обучение по охране труда по профессии или виду работы, при выполнении которой произошел несчастный случай: с "__" _____ 200_ г. по "__" _____ 200_ г. _____
(если не проводилось - указать)
Проверка знаний по охране труда по профессии или виду работы, при выполнении которой произошел несчастный случай _____
(число, месяц, год, N протокола)
7. Краткая характеристика места (объекта), где произошел несчастный случай
_____
(краткое описание места происшествия с указанием опасных и (или) вредных производственных
_____
факторов со ссылкой на сведения, содержащиеся в протоколе осмотра места несчастного случая)
_____
Оборудование, использование которого привело к несчастному случаю
_____
(наименование, тип, марка, год выпуска, организация - изготовитель)
8. Обстоятельства несчастного случая
_____
(краткое изложение обстоятельств, предшествовавших несчастному случаю, описание событий
_____
и действий пострадавшего и других лиц, связанных с несчастным случаем, и другие сведения,
_____
установленные в ходе расследования)
_____
_____
_____
8.1. Вид происшествия _____
_____
8.2. Характер полученных повреждений и орган, подвергшийся повреждению, медицинское заключение о тяжести повреждения здоровья
_____
8.3. Нахождение пострадавшего в состоянии алкогольного или наркотического опьянения _____
(нет, да - указать состояние и степень опьянения в соответствии с заключением по
_____
результатам освидетельствования, проведенного в установленном порядке)
8.4. Очевидцы несчастного случая _____
_____
(фамилия, инициалы, постоянное место жительства,

домашний телефон)
9. Причины несчастного случая _____
(указать основную
и сопутствующие причины
_____
несчастного случая со ссылками на нарушенные требования
законодательных и иных
_____
нормативных правовых актов, локальных нормативных актов)
_____
_____
_____
_____
10. Лица, допустившие нарушение требований охраны труда:
_____
(фамилия, инициалы, должность (профессия) с указанием
требований законодательных,
_____
иных нормативных правовых и локальных нормативных актов,
предусматривающих их
_____
ответственность за нарушения, явившиеся причинами
несчастного случая, указанными в п. 9
_____
настоящего акта; при установлении факта грубой
неосторожности пострадавшего указать
_____
степень его вины в процентах)
_____
Организация (работодатель), работниками которой являются данные
лица
_____
(наименование, адрес)
11. Мероприятия по устранению причин несчастного случая, сроки
_____
_____
_____
_____
_____
_____

Подписи лиц, проводивших
расследование несчастного случая _____
(фамилии, инициалы, дата)
_____

СПИСОК ИСПОЛЬЗОВАННОЙ ЛИТЕРАТУРЫ

1. ГОСТ 12.О.ОО2 - 8О. Термины и определения.

2. Положение об особенностях расследования несчастных случаев на производстве в отдельных отраслях и организациях

3. И.М.Чижевский, Г.Б.Куликов, Ю.А.Сидорин. Охран труда в полиграфии. М., 1988.

ПРАКТИЧЕСКАЯ РАБОТА №7. СРЕДСТВА ИНДИВИДУАЛЬНОЙ ЗАЩИТЫ ОРГАНОВ ДЫХАНИЯ

Цель работы – ознакомиться со средствами защиты органов ды- хания и получить практические навыки их использования.

Теоретические положения

Средства индивидуальной защиты (СИЗ) предназначены для защиты человека от попадания внутрь организма, на кожные покровы и повседневную одежду радиоактивных веществ (РВ), отравляющих веществ (ОВ) и бактериальных средств (БС).

По принципу применения средства индивидуальной защиты делятся:

– на средства защиты повседневного применения (промышленные СИЗ);

– средства защиты эпизодического применения (СИЗ для аварийных работ и пострадавших в очагах ЧС).

По объектам защиты средства индивидуальной защиты делятся:

– на средства защиты органов дыхания;

– средства защиты кожи.

По принципу действия средства индивидуальной защиты делятся:

– на фильтрующие (принцип фильтрации состоит в том, что воздух, необходимый для поддержания жизнедеятельности организма человека, очищается от вредных примесей при прохождении через средство защиты);

– изолирующие (средства защиты изолирующего типа полностью изолируют организм человека от окружающей среды с помощью материалов, непроницаемых для воздуха и вредных примесей).

По способу подачи воздуха различают средства индивидуальной

защиты делятся:

– с принудительной подачей воздуха;

– самовсасывающие.

По кратности использования средства индивидуальной защиты

- на СИЗ многократного использования;

- СИЗ однократного использования.

По способу изготовления средства индивидуальной защиты делятся:

- на средства, изготовленные промышленностью;

- простейшие средства, изготовленные из подручных материалов. Кроме средств индивидуальной защиты существуют медицинские средства защиты [1].

Средства защиты органов дыхания.

Фильтрующий противогаз.

Фильтрующий противогаз предназначен для защиты органов дыхания, глаз, кожи лица от воздействия ОВ, РВ, БС, (АХОВ), а также различных вредных примесей, присутствующих в воздухе.

В настоящее время имеются фильтрующие гражданские противогазы различной модификации и промышленные противогазы.

Для защиты населения наибольшее распространение получили фильтрующие противогазы: для взрослого населения – ГП-5 (ГП-5М), ГП-7 (ГП-7В); для детей – ПДФ-Ш, ПДФ-Д, ПДФ-2Ш, ПДФ-2Д, КЗД.

Гражданский противогаз (ГП-5). В состав комплекта входят два основных элемента: фильтрующе-поглощающая коробка ГП-5 и лицевая часть ШМ-62у. Шлем-маска имеет 5 ростов (0, 1, 2, 3, 4). Кроме того, противогаз комплектуется сумкой, наружными утеплительными манжетами (НМУ-1) и коробкой с незапотевающими пленками (рис. 9.1) [2]. У него нет соединительной трубки.

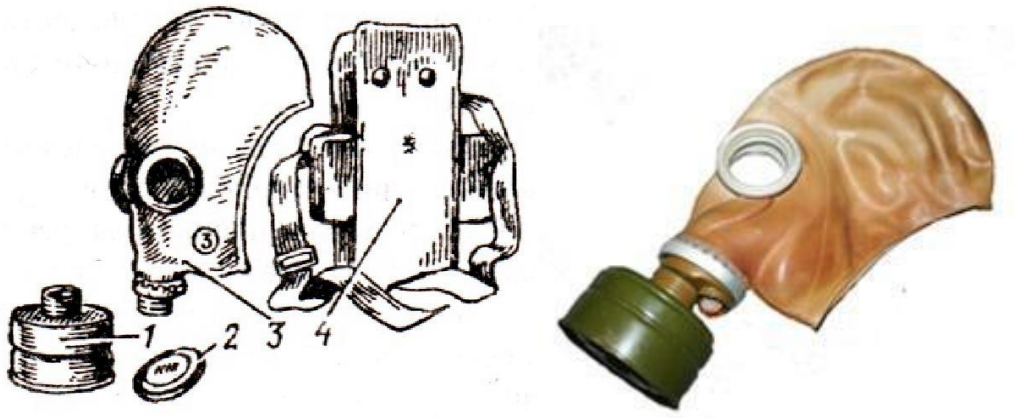

Рис. 7.1 Гражданский фильтрующий противогаз (ГП-5):

1 – фильтрующе-поглощающая коробка ГП-5; 2 - коробка с незапотевающими пленками; 3 – лицевая часть ШМ-62у; 4 – сумка

Внутри фильтрующе-поглощающей коробки ГП-5 расположены противоаэрозольный фильтр и шихта. Лицевая часть ШМ-62у представляет собой шлем-маску, изготовленную на основе резины из натурального или синтетического каучука. В шлем-маску вмонтированы очковый узел и клапанная коробка. Клапанная коробка имеет один вдыхательный и два выдыхательных клапана и служит для распределения потоков воздуха. Незапотевающие пленки изготавливаются из целлюлозы и бывают односторонние (НП) и двусторонние (НПН). Они устанавливаются с внутренней стороны стекол противогаза желатиновым покрытием к глазам и фиксируются прижимными кольцами. Желатин равномерно впитывает конденсированную влагу, тем самым сохраняя прозрачность пленки.

Комплект из 6 пленок упакован в металлическую коробку. Утеплительные манжеты используются только зимой при температуре ниже – 10 °С. Манжета надевается на обойму очков с внешней стороны. Пространство между стеклами манжет и очков предохраняет очки шлем- маски от замерзания.

Гражданский противогаз (ГП-5М). В комплект противогаза входит шлем-маска (ШМ-66Му) с мембранной коробкой для переговорного устройства. В лицевой части сделаны сквозные вырезы для ушных раковин, что обеспечивает нормальную слышимость.

Подгонка противогаза начинается с определения требуемого роста лицевой части. Рост лицевой части типа ШМ-62у, ШМ-66Му определяется по величине вертикального обхвата головы путем ее измерения по замкнутой линии, проходящей через макушку, щеки и подбородок. Измерения округляют до 0,5 см. До 63 см берут нулевой рост, от 63,5 до 65,5 см – первый, от 66 до 68 см – второй, от 68,5 до 70,5 см – третий, от 71 см и более – четвертый.

Перед применением противогаз следует проверить на исправность и герметичность. Осматривая лицевую часть, следует определить ее целостность, обратив внимание на стекла очкового узла. После этого нуж- но проверить клапанную коробку, состояние клапанов. Они не должны быть покороблены, засорены или порваны. На фильтрующе-поглощающей коробке не должно быть вмятин, проколов, в горловине – повреждений. Обращается внимание на то, чтобы в коробке не пересыпались зерна поглотителя.

Наиболее совершенными в настоящее время являются противогазы ГП-7 и ГП-7В. Их основными отличиями являются: более совершенная конструкция и форма шлем-маски, обеспечивающая возможность безопасного приема воды, жидких лекарств, других жидкостей в зараженной зоне без снятия маски. Наличие в комплекте фильтрующе-поглощающих коробок обеспечивает защиту от конкретных видов твердых химических веществ (ТХВ), а также увеличенные сроки работоспособности. Ростовка лицевой части предусматривает три размера. Как и другие типы противогазов, они состоят из фильтрующе- поглощающей коробки и лицевой части.

Гражданский противогаз (ГП-7). В комплект противогаза входят фильтрующе-поглощающая коробка ГП-7к, лицевая часть в виде маски МГП, сумка, защитный трикотажный чехол, коробка с незапотевающими пленками, утеплительные манжеты. Его масса в комплекте без сумки – около 900 г (фильтрующе-поглощающая коробка – 250 г, лицевая часть – 600 г).

Фильтрующе-поглощающая коробка ГП-7к по конструкции аналогична коробке ГП-5, но с улучшенными характеристиками, уменьшено ее сопротивление, что облегчает дыхание. Лицевая часть МГП представляет собой маску объемного типа с «независимым» обтюратором, с наголовником (предназначен для закрепления лицевой части) в виде резиновой пластины с пятью лямками (лобная, две височные, две щечные), с очковым узлом, переговорным устройством (мембраной), узлами клапана вдоха и выдоха, прижимными кольцами для закрепления незапотевающих пленок (рис. 9.2) [2]. «Независимый» обтюратор представляет собой полосу тонкой резины и служит для создания надежной герметизации лицевой части на голове. При этом механическое воздействие лицевой части на голову очень незначительно. На каждой лямке с интервалом в 1 см нанесены упоры ступенчатого типа, которые предназначены для надежного закрепления их в пряжках. У каждого упора имеется цифра, указывающая его порядковый номер. Это позволяет точно фиксировать нужное положение лямок при подгонке маски. Нумерация цифр идет от свободного конца лямки к затылочной пластине. Гидрофобный трикотажный чехол надевается на фильтрующе-поглощающую коробку и предохраняет ее от заражения, снега, пыли и влаги.

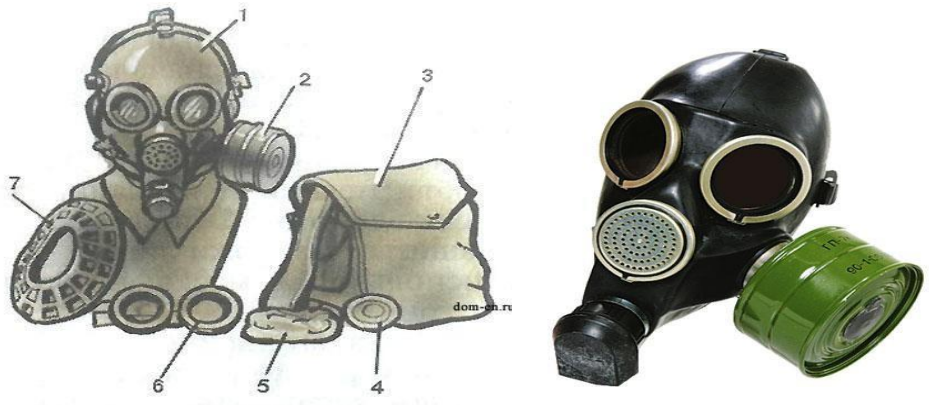

Рис. 7.2. Противогаз ГП-7:

1 – лицевая часть; *2* – фильтрующе-поглощающая коробка; *3* – сумка; *4* – коробка с незапотевающими пленками; *5* – трикотажный чехол; *6* – утеплительные манжеты

Гражданский фильтрующий противогаз (ГП-7, ГП-7В, ГП-7ВМ) – это одна из самых последних и совершенных моделей противогазов для населения. В реальных условиях он обеспечивают высокую защиту от паров отравляющих веществ нервнопаралитического действия (типа зарин, зоман и др.), общеядовитого действия (хлорциан, синильная кислота и др.), радиоактивных веществ (радионуклидов йода и его органических соедине- ний (типа йодистый метил и др.)); от капель отравляющих веществ кожно- нарывного действия (иприт и др.), бактериальных, аварийных химически опасных веществ (АХОВ). ГП-7 имеет малое сопротивление дыханию, обеспечивает надежную герметизацию и небольшое давление лицевой час- ти на голову. Благодаря этому им могут пользоваться люди старше 60 лет и больные с легочными и сердечно-сосудистыми заболеваниями. Подбор лицевой части необходимого типоразмера ГП-7 осуществляется на основа- нии результатов измерения мягкой сантиметровой лентой горизонтального и вертикального обхвата головы.

Правила определения размера противогаза.

Для определения размера противогаза нужно знать горизонталь- ный и вертикальный обхват головы. Горизонтальный обхват измеряется по замкнутой линии, которая проходит спереди по надбровным дугам, сбоку чуть выше (на 2–3 см) ушной раковины и сзади по наиболее выступающей части головы. А вертикальный обхват можно определить посредством из- мерения длины вертикальной линии, проходящей через подбородок, щеки и макушку. Полученные измерения следует округлить так, чтобы послед- няя цифра была 0 или 5. Затем нужно сложить оба результата и посмот- реть, какой размер противогаза вам нужен [3]:

- менее 1190 мм – первый размер;
- от 1195 до 1210 мм – второй размер;
- от 1215 до 1235 мм – третий размер;
- от 1240 до 1260 мм – четвертый размер;
- от 1265 до 1285 мм – пятый размер;

- от 1290 до 1310 мм – шестой размер.

Надевается противогаз после сигнала «Химическая тревога» по команде «Газы», либо по своей инициативе. Вынув противогаз из специальной сумки, следует взять шлем-маску за его нижнюю часть так, чтобы большие пальцы рук находились снаружи, а остальные были внутри. Далее нужно приложить нижнюю часть шлема-маски под подбородок и натянуть его на голову резким движением рук вверх.

Учитывая то, что операции, которые описаны выше, придется проводить вслепую, нужно достаточно долго тренироваться. Хотя все зависит от человека и степени его обучаемости. Хорошо попрактиковавшись, можно приблизиться к армейским нормативам на надевание противогаза – около 7–10 с. Наличие у противогаза переговорного устройства (мембра- ны) обеспечивает четкое понимание передаваемой речи, значительно облегчает пользование средствами связи (телефон, радио).

Гражданские противогазы ГП-7В, ГП-7ВМ, УЗС-ВК, КЗД-6, фильтр ДОТ, фильтр ВК, ДПГ-3 (рис. 7.3). ГП-7В отличается от ГП-7 тем, что в нем лицевая часть МГП-В имеет устройство для приема воды, пред- ставляющее собой резиновую трубку с мундштуком и ниппелем.

ГП-7ВМ отличается от ГП-7В тем, что маска М-80 имеет очковый узел в виде трапециевидных изогнутых стекол, обеспечивающих возможность работы с оптическими приборами.

Гражданский фильтрующий противогаз ГП-7 обеспечивает защиту органов дыхания, глаз и кожи лица человека от вредных веществ и приме- сей, находящихся в воздухе. Это проверенная временем и надежная модель противогаза для гражданского населения.






а *б* *в* *г*



д *е* *ж*

Рис. 7.3. Гражданские противогазы:

а – ГП-7(В, ВМ); *б* – УЗС-ВК; *в* – ПДФ-2; г – КЗД-6; *д* – фильтр ДОТ; *е* – фильтр ВК; *ж* – ДПГ-3;

Подбор лицевой части необходимого типоразмера ГП-7 осуществляется на основании результатов измерения мягкой сантиметровой лентой горизонтального и вертикального обхвата головы. Горизонтальный обхват определяется измерением головы по замкнутой линии, проходящей спереди по надбровным дугам, сбоку на 2–3 см выше края ушной раковины и сзади через наиболее выступающую точку головы. Вертикальный обхват определяется измерением головы по замкнутой линии, проходящей через макушку, щеки и подбородок. Измерения округляются с точностью до 5 мм. По сумме двух измерений устанавливают нужный типоразмер (табл. 7.0). [4].

Правильно подобранная шлем-маска (маска) должна плотно прилегать к лицу и исключать возможность проникновения наружного воздуха в органы дыхания, минуя фильтрующе-поглощающую коробку.

Таблица 7.0

Типоразмеры противогазов

Рост лицевой части		1		2		3		
Положение упоров лямок	ГП-7, ГП-7В	4-8-8	3-7-8	3-7-8	3-6-7	3-6-7	3-5-6	3-4-5
	ГП-7ВМ	4-8-6	3-7-6	3-7-6	3-6-5	3-6-5	3-5-4	3-4-3
Сумма горизонтального и вертикального обхвата головы		До 1185	1190–1210	121–1235	1240–1260	1265–1285	1290–1310	1310 и более

*Примечание. П*оложение лямок наголовника устанавливают при подгонке противогаза.

Противогаз УЗС-ВК – аварийно-спасательное средство многоразового действия, применяется для защиты органов дыхания человека от вредных веществ, может использоваться во всех климатических зонах.

Противогаз ПДФ-2 предназначен для защиты органов дыхания, зрения и лица детей (старше 1,5 года) от отравляющих веществ (ОВ), опасных биологических веществ (ОБВ), радиоактивной пыли (РП).

Камера защитная детская (КЗД-6) предназначена для защиты детей в возрасте до 1,5 года от отравляющих веществ, радиоактивной пыли и бактериальных средств. Детская защитная камера похожа на обычную сумку, поэтому переносить ребенка в ней очень удобно.

Дополнительный патрон (ДПГ-3) предназначен для использования в комплекте с ГП-7, ГП-7В и детскими противогазами, для защиты органов дыхания, кожи лица и глаз человека от сильнодействующих ядовитых веществ: аммиака, диметиламина, нитробензола.

Фильтр ДОТ соответствует новым ГОСТам, гармонизированным с европейскими стандартами EN141, EN143. Он значительно эффективнее по сравнению с противогазовыми коробками, выпускаемыми по старым ГОСТа, за счет уникальных поглотителей от отравляющих веществ, опас- ных биологических веществ, радиоактивной пыли, сильнодействующих ядовитых веществ.

Фильтр ВК предназначен для очистки вдыхаемого воздуха от органических газов и паров с температурой кипения выше 65 ^{o}C (циклогек- сан, бензол, ксилол, толуол, бензин, керосин, галоидоорганические соеди- нения (хлорпикрин, хлорацетофенон и т. п.), нитросоединения бензола).

Промышленные противогазы. Существует несколько марок промышленных фильтрующих противогазов, которые являются индивидуальным средством защиты органов дыхания и зрения рабочих различных отраслей промышленности, сельского хозяйства от воздействия

вредных веществ (газы, пары, пыль, дым и туман), присутствующих в воздухе.

Запрещается применять промышленные противогазы при недостатке кислорода в воздухе (менее 18 %), например при работах в емкостях, цистернах, колодцах и других изолированных помещениях.

Не допускается применение промышленных противогазов для защиты от низкокипящих жидкостей, плохо сорбирующихся органических веществ, например метана, этилена, ацетилена. Не рекомендуется работать в таких противогазах, если состав газов и паров вредных веществ неизвестен (Рис. 7.4).



ППФМ-92 ПФМГ-96 ПФСГ-98 ППФ-95

Рис. 7.4. Промышленные противогазы

Противогазы ППФМ-92, ПФМГ-96, ПФСГ-98 предназначены для защиты органов дыхания, глаз и лица человека от вредных газо- и парооб- разных веществ и аэрозолей, присутствующих в воздухе рабочей зоны. ППФ-95 предназначены для защиты органов дыхания, зрения и лица рабо- чих различных отраслей промышленности и сельского хозяйства от воз- действия вредных газов, паров, пыли, дыма и тумана, присутствующих в воздухе. Фильтрующие противогазы надежны в атмосфере, содержащей не менее 18 % кислорода.

Промышленный противогаз состоит из снаряженной коробки, лицевой части (шлем-маски) с соединительной трубкой и сумки. Фильтрующая коробка служит для очистки воздуха, вдыхаемого человеком, от ядовитых веществ и вредных примесей. В зависимости от состава этих примесей она может содержать один или несколько специальных поглотителей или сочетание поглотителя с аэрозольным фильтром. При этом коробки строго специализированы по составу поглотителей, а поэтому отличаются друг от

друга окраской и маркировкой. Шлем-маски промышленных противогазов изготавливаются пяти ростов – 0, 1, 2, 3, 4. Чтобы подобрать шлем-маску, надо мягкой сантиметровой линейкой произвести два измерения головы. Вначале определить длину круговой линии, проходящей по подбородку, щекам и через высшую точку головы (макушку). Затем измерить длину полуокружности, проходящей от отверстия одного уха к отверстию другого по лбу через надбровные дуги. Результаты двух обмеров суммируют и находят требуемый рост шлем-маски.

При сумме до 93 см размер нулевой, от 93 до 95 см – первый, от 95 до 99 см – второй, от 99 до 103 см – третий, от 103 и выше – четвертый [4].

Противогазы комплектуют коробками двух размеров (большая и малая) и трех типов: без аэрозольного фильтра, с аэрозольным фильтром (на коробке белая вертикальная полоса), без аэрозольного фильтра с уменьшенным сопротивлением дыханию (имеет индекс 8 в маркировке). В зависимости от вида вредного вещества выпускают коробки следующих марок: А, В, Г, Е, КД, СО, М (табл. 9.2) [5].

Коробки марок А, В, Г, Е, КД изготавливаются как с аэрозольными фильтрами, так и без них; коробка БКФ – только с аэрозольными фильтрами; коробки СО и М – без аэрозольных фильтров. Белая вертикальная полоса на коробке означает, что она оснащена аэрозольным фильтром.

Таблица 7.1

Характеристика промышленных противогазов

Марка противогаза	Маркировка и окраска	Соединения, от которых защищают ПП
А	Коричневая	Пары органических соединений (бензин, керосин, ацетон, бензол, толуол, ксилол, сероуглерод, спирты, эфиры, галоидоорганические соединения, нитросоединения бензола и его гомологи, тетроэтилсвинец, фосфор- и хлорорганические ядохимикаты)

Продолжение табл. 7.1

Марка противогаза	Маркировка и окраска	Соединения, от которых защищают ПП
В	Желтая	Кислые газы и пары (диоксида серы, гидрид серы, хлор, циан гидрида, окислы азота, хлориды водорода, фосген), фосфор- и хлорорганические ядохимикаты
Г	Черно-желтая	Пары ртути и ртутьорганическе ядохимикаты на основе этилмеркурхлорида
Е	Черная	Гидрид мышьяка и гидрид фосфора
К	Зеленая	Аммиак, а также пыль, дым, туман
КД	Серая, с бе- лой поло- сой	Аммиак и сероводород
БКФ	Защитная, с белой полосой	Кислые газы и пары, пары органических веществ, гидрид мышьяка, гидрид фосфора, пыль, дым, туман
СО	Белая	Оксид углерода
М	Красная	Оксид углерода в присутствии паров органических ве- ществ, кислые газы, аммиак, гидрид мышьяка, гидрид фосфора, пары органических соединений (бензин, керо- син, ацетон, бензол, ксилол, сероуглерод, толуол, спирты, эфиры, анилин, соединения бензола и его гомологи)
П-2У	Красная с белой поло- сой	Пары карбонилов никеля и железа, оксид углерода и со-путствующие аэрозоли
Б	Синяя	Бороводороды: диборан, пентаборан, этилентаборан, ди-этилдекаборан и их аэрозоли
УМ	Защитная	Пары и аэрозоли гептила, амил, самин, нитромеланж, амидол
ГФ	Голубая	Газообразный гексафторид урана, фтор, фтористый водо- род, радиоактивные аэрозоли

Пользование противогазом. Подобрав шлем-маску, ее обязательно

примеряют. Новую лицевую часть предварительно необходимо протереть снаружи и внутри чистой тряпочкой или тампоном ваты, смоченным в воде, а клапаны выдоха продуть. Шлем-маску, бывшую в употреблении, следует отсоединить от коробки, протереть двухпроцентным раствором формалина или промыть водой с мылом и просушить.

При сборке противогаза шлем-маску берут в левую руку за клапанную коробку, а правой рукой ввинчивают до отказа фильтрующе- поглощающую коробку навинтованной горловиной в патрубок клапанной коробки шлем-маски.

При переводе противогаза в «боевое» положение необходимо:

– снять головной убор и зажать его между коленями или положить рядом;

– убрать волосы со лба и висков, женщинам следует гладко

– зачесать волосы назад, заколки и украшения снять (их попадание под обтюратор приведет к нарушению герметичности);

– вынуть шлем-маску из сумки, взять ее обеими руками за утолщенные края у нижней части так, чтобы большие пальцы рук были с наружной стороны, а остальные – внутри. Подвести шлем-маску к подбородку и резким движением рук вверх и назад натянуть ее на голову так, чтобы не было складок, а очки пришлись против глаз (ГП-5, ГП-5М);

– для правильного надевания ГП-7 надо взять лицевую часть обеими руками за щечные лямки так, чтобы большие пальцы захватывали их изнутри. Задержать дыхание, закрыть глаза. Затем зафиксировать подбородок в нижнем углублении обтюратора и движением рук вверх и назад натянуть наголовник на голову и подтянуть до упора щечные лямки;

– сделать полный выдох (для удаления зараженного воздуха из-под шлем-маски, если он туда попал в момент надевания), открыть глаза и возобновить дыхание;

– надеть головной убор, застегнуть сумку и закрепить ее на туловище.

Дополнительные патроны

В результате развития химической и нефтехимической промышленности

в производстве увеличено применение химических веществ. Многие из них по своим свойствам вредны для здоровья людей. Их называют сильнодействующими ядовитыми веществами (СДЯВ).

С целью расширения возможностей гражданских противогазов по защите от СДЯВ для них введены дополнительные патроны (ДПГ-1 и ДПГ-3).

ДПГ-1 в комплекте с противогазом защищает от двуокиси азота, метила хлористого, окиси углерода и окиси этилена. ДПГ-3 в комплекте с противогазом защищает от аммиака, хлора, диметиламина, нитробензола, сероводорода, сероуглерода, синильной кислоты, тетраэтилсвинца, фенола, фурфурола, хлористого водорода.

Внутри патрона ДПГ-1 два слоя шихты – специальный поглотитель и гопкалит. В ДПГ-3 только один слой поглотителя. Чтобы защитить шихту от увлажнения при хранении, горловины должны быть постоянно закрытыми: наружная – с навинченным колпачком с прокладкой, внутренняя – с ввернутой заглушкой [6].

Изолирующие противогазы. Изолирующие противогазы (ИП) являются специальными средствами защиты органов дыхания, глаз и кожи лица от любых вредных примесей, находящихся в воздухе независимо от их свойств и концентраций. Они используются также в тех случаях, когда невозможно применение фильтрующих противогазов, например при наличии в воздухе очень высоких концентраций отравляющих веществ или любой вредной примеси, кислорода менее 16 %, а также при работе под водой на небольшой глубине. Виды противогазов представлены на Рис. 7.5.



ИП-4М ИП-6 ПДА-3М

Рис. 9.5. Изолирующие противогазы

Изолирующие противогазы используют в случае, когда фильтрующие противогазы не обеспечивают должной степени защиты, или когда в воздухе недостаточно кислорода. Источником кислорода в таком противогазе служит патрон, снаряженный специальным веществом. Для нужд населения выпускают ИП-4М, ИП-4МК, ИП-5, ИП-6, ИП-7, ПДА- 3М.

Действие изолирующих противогазов основано на использовании химически связанного кислорода. Они имеют замкнутую маятниковую схему дыхания: выдыхаемый воздух попадает в регенеративный патрон, вещество которое содержится в нем поглощает углекислый газ и влагу, а взамен выделяет необходимый для дыхания кислород. Затем дыхательная смесь попадает в дыхательный мешок. При вдохе газовая смесь из дыхательного мешка снова проходит через регенеративный патрон, дополнительно очищается и поступает для дыхания. Материалы, из которых изготовлены противогазы, не оказывают отрицательного воздействия на организм. Применение незапотевающих пленок, а при отрицательных температурах и утеплительных манжет сохраняет прозрачность стекол в течение всего времени работы в противогазе при любой физической нагрузке. Грантируется высокая эксплуатационная безопасность.

ИП-4М, ИП-4МК используют при авариях, стихийных бедствиях. ИП-5, ИП-6 предназначены для защиты органов дыхания, кожи лица и глаз человека в непригодной для дыхания атмосфере независимо от состава и концентрации вредных веществ в воздухе, а также при недостатке или отсутствии кислорода. Портативный дыхательный аппарат (ПДА-3М) предназначен для экстренной защиты органов дыхания, зрения и кожи лица человека в непригодной для дыхания атмосфере при эвакуации из опасной зоны, выполнении аварийных работ, а также в ожидании помощи [5].

По принципу действия изолирующие противогазы делятся на две группы: ИП-5); КИП-8).

- противогазы на основе химически связанного кислорода (ИП-4,

- противогазы на основе сжатого кислорода или воздуха (КИП-7, Исходя из принципа защитного действия, основанного на полной изоляции органов дыхания от окружающей среды, время пребывания в изолирующем противогазе зависит не от физико-химических свойств ОВ,РВ, БС и их концентраций, а от запаса кислорода и характера выполняемой работы.

Противогазы шланговые изолирующие презназначены для защиты органов дыхания, глаз и кожи человека от любых вредных примесей в воздухе независимо от их концентрации, а также для работы в условиях недостатка кислорода в воздухе рабочей зоны. Комплектуются возду- ходводящим шлангом длиной 10 или 20 м на барабане или в сумке.

Респираторы.

Респираторы представляют собой облегченное средство защиты органов дыхания от вредных газов, паров, аэрозолей и пыли (рис. 7.6).

Респираторы делятся на два типа. Первый – это респираторы, у которых полумаска и фильтрующий элемент одновременно служат и лицевой частью. Второй – это респираторы, которые очищают вдыхаемый воздух в фильтрующих патронах, присоединяемых к полумаске.



Рис. 7.6. Респираторы:

а – «Кама»; б – «Снежок»; в – У-2к; г – РП-КМ; д – Ф-62Ш; е – «Ас- тра 2»; ж – РПГ-67; з – РУ-6 Ом

Респираторы по назначению делят на следующие виды [5]:

противоаэрозольные – для защиты органов дыхания от пыли, дыма, тумана, содержащих токсичные, бактериальные и другие опасные элементы, за счет пропускания вдыхаемого воздуха через фильтр из специального материала (респираторы «Лепесток», «Кама», «Снежок-П», У-2к, «Астра-2», Ф-62ш, РПА-1 и др.). Для фильтров в таких респираторах ис- пользуют материалы типа ФП (фильтр Петрянова), обладающие высокой эластичностью, механической прочностью, большой пылеемкостью, стой- костью к химическим агрессивным веществам и прекрасными фильтрую- щими свойствами;

противогазовые – для защиты от паров и газов за счет фильтрования вдыхаемого воздуха через фильтрпатроны различных марок, различающихся составом адсорбирующего материала. При этом фильтр-патрон каждой марки защищает от газов только определенного вида (РПГ-67);

универсальные – одновременно защищают от аэрозолей и отдель- ных видов газов и паров. Респираторы имеют противоаэрозольный фильтр и сменные противогазовые патроны разных марок (РУ-60м) или противо- газовые фильтры из ионообменного волокнистого материала («Снежок- ГП», «Лепесток-Г»).

По конструктивному оформлению различают респираторы двух типов:

фильтрующие маски – их фильтрующий элемент одновременно служит лицевой частью;

патронные – самостоятельно выполненные лицевая часть и фильтрующий элемент.

По характеру вентилирования подмасочного пространства респи- раторы делят на бесклапанные (вдыхаемый и выдыхаемый воздух прохо- дит через фильтрующий элемент) и клапанные (вдыхаемый и выдыхаемый воздух движется по различным каналам благодаря системе клапанов вдоха и выдоха).

В зависимости от срока службы различают респираторы одноразо- вого (типа «Лепесток», «Кама», У-2к и т. п.) и многоразового пользования, в которых предусмотрена возможность замены фильтров или их много- кратная регенерация (Ф-62ш, «Астра-2», РУ-60м и др.).

Респираторы ШБ-1, «Лепесток-5», «Лепесток-40» и «Лепесток-200» одинаковы и представляют собой сплошную легкую полумаску- фильтр из материала ФПП (фильтрующее полотно Петрянова). В нерабо- чем состоянии респиратор имеет вид круга. Каркасность его в рабочем со- стоянии обеспечивают пластмассовая распорка и алюминиевая пластина. Плотное прилегание респиратора к лицу достигается при помощи резино- вого шнура, вшитого в периметр круга, а также благодаря электростатиче- скому заряду материала ФПП, который образует полосу обтюрации. На го- лове респиратор крепят четырьмя шнурами.

Противоаэрозольные респираторы. В качестве фильтров в респираторах используют тонковолокнистые фильтровальные материалы. Наибольшее распространение получили полимерные фильтровальные материалы типа ФП (фильтр Петрянова) благодаря их хорошей эластичности, большой пылеемкости, а главное, высоким фильтрующим свойствам. Важной отличительной особенностью материалов ФП, изготовленных из перхлорвинила и других полимеров, обладающих изоляционными свойствами, является то, что они несут электростатические заряды, которые резко повышают эффективность улавливания аэрозолей и пыли.

Респиратор противопылевый У-2К (в гражданской обороне Р-2) обеспечивает защиту органов дыхания от силикатной, металлургической, горнорудной, угольной, радиоактивной и другой пыли, от некоторых бактериальных средств, дустов и порошкообразных удобрений, не выделяющих токсичные газы и пары. Использовать респиратор целесообразно при кратковременных работах небольшой интенсивности и запыленности воздуха. Не рекомендуется применять, когда в атмосфере сильная влага.

Респиратор представляет собой фильтрующую полумаску, наружный фильтр которой изготовлен из полиуретанового поропласта зеленого цвета, а внутренняя его часть – из тонкой воздухонепроницаемой полиэтиленовой пленки, в которую вмонтированы два клапана вдоха (рис. 9.7). Клапан выдоха размещен в передней части полумаски и защищен экраном. Между поропластом и полиэтиленовой пленкой расположен второй фильтрующий слой из материала ФП. Для плотного прилегания респиратора к лицу в области переносицы имеется носовой зажим – фигурная алюминиевая пластина. Респиратор крепится при помощи регулируемого оголовья.



Рис. 7.7. Респираторы У-2К (Р-2)

Респираторы У-2К изготавливаются трех ростов, которые обозначаются на внутренней подбородочной части полумаски. Определение роста производится путем измерения высоты лица человека, т. е. расстояния между точкой наибольшего углубления переносицы и самой нижней точкой подбородка. При величине измерения от 99 до 109 мм берут первый рост, от 109 до 119 мм – второй, от 119 и выше – третий.

Принцип действия респиратора основан на том, что при вдохе воздух последовательно проходит через фильтрующий полиуретановый слой маски, где очищается от грубодисперсной пыли, а затем через фильтрующий полимерный материал (ФП), в котором происходит очистка воздуха от тонкодисперсной пыли. После очистки вдыхаемый воздух через клапаны вдоха попадает в подмасочное пространство и в органы дыхания.

При выдохе воздух из подмасочного пространства выходит через клапан выдоха наружу.

Чтобы подогнать респиратор У-2К (Р-2), нужно:

- вынуть его из полиэтиленового мешочка и проверить его исправность, надеть полумаску на лицо так, чтобы подбородок и нос разместились внутри нее, одна нерастягивающаяся тесьма оголовья располагалась бы на теменной части головы, а другая – на затылочной;
- с помощью пряжек, имеющихся на тесемках, отрегулировать их длину (для чего следует снять полумаску) таким образом, чтобы надетая полумаска плотно прилегала к лицу;
- на подогнанной надетой полумаске прижать концы носового зажима к носу.

Для проверки плотности прилегания респиратора к лицу необходимо плотно закрыть отверстия предохранительного экрана клапана выдоха ладо- нью и сделать легкий выдох. Если при этом по линии прилегания полумаски к лицу воздух не выходит, а лишь несколько раздувает респиратор, значит, он надет герметично. Если воздух проходит в области носа, то надо плотнее прижать концы носового зажима.

После снятия респиратора необходимо удалить пыль с наружной части полумаски с помощью щетки или вытряхиванием. Внутреннюю поверхность необходимо протереть и просушить, после чего респиратор необходимо вложить в полиэтиленовый пакет, который закрывается кольцом. Противоаэрозольный респиратор Ф-62Ш (однопатронный) – это средство индивидуальной защиты органов дыхания человека от различных видов промышленных пылей, он не защищает от газов, паров вредных ве- ществ, аэрозолей органических соединений. Предназначен для защиты от силикатной, металлургической, горнорудной, угольной, табачной пыли, пыли порошкообразных удобрений и интоксицидов, а также других видов пыли, не выделяющих токсичных газов. Широко применяется шахтерами. Респиратор противоаэрозольный ФА-2002

предназначен для защиты лица, глаз, органов дыхания от аэрозолей различной природы (пыль, дым, туман) при их суммарной концентрации не более 15 ПДК и при концентрации кислорода не менее 17 % (Рис. 7.8).



Ф-62Ш



ФА-2002

Рис. 7.8. Респираторы противоаэрозольные Ф-62Ш и ФА-2002

Универсальные респираторы

Газопылезащитные респираторы занимают как бы промежуточное положение между респираторами противопылевыми и противогазами. Они легче, проще и удобнее в использовании, чем противогаз. Однако защищают только органы дыхания при концентрации вредных веществ не более 10–15 ПДК. Глаза, лицо остаются открытыми. Вместе с тем такие респираторы во многих случаях довольно надежно предохраняют человека в газовой и пылегазовой среде.

Респиратор газопылезащитный РУ-60М (рис. 7.9) защищает органы дыхания от воздействия вредных веществ, присутствующих в воздухе одновременно в виде паров, газов и аэрозолей (пыли, дыма, тумана).



Рис. 7.9. Респиратор газопылезащитный (РУ-60М)

Запрещается применять эти респираторы для защиты от высокотоксичных веществ типа синильной кислоты, мышьяковистого, фосфористого, цианистого водорода, тетраэтилсвинца, низкомолекулярных углеводородов (метан, этан), а также от веществ, которые в парогазообразном состоянии могут проникнуть в организм через неповрежденную

кожу. Респиратор РУ-60М состоит из резиновой полумаски, обтюратора, поглощающих патронов (марки А, В, КД, Г), пластмассовых манжет с клапанами вдоха, клапана выдоха с предохранительным экраном и оголовья. С этими респираторами разрешается работать в средах, где концентрация пыли не более 100 мг/м^3.

Противогазовые респираторы. Респиратор противогазовый (РПГ-

67) – это средство индивидуальной защиты, применяется на предприятиях химической, металлургической и в других отраслях производства при концентрациях вредных веществ, не превышаю-

щих 10–15 ПДК.

Газодымозащитный комплект. Статистика показывает, что пожары с большим количеством человеческих жертв чаще всего встречаются в гостиницах, театрах, универсамах, ресторанах, вечерних клубах, учебных заведениях, на предприятиях, использующих легковоспламеняю- щиеся материалы.

Помещения быстро заполняются окисью углерода и другими токсическими газами. Люди гибнут от отравлений. Чтобы защитить органы дыхания и глаза от ядовитых газов, а голову человека от огня при выходе из горящего помещения, создан специальный газодымозащитный комплект (Рис. 9.10).



Рис. 9.10 Газодымозащитный комплект

Газодымозащитный комплект (ГДЗК) состоит из огнестойкого капюшона с прозрачной смотровой пленкой. В нижней части расположена эластичная манжета.

Внутри капюшона находится резиновая полумаска, в которой закреплен фильтрующе-сорбирующий патрон с клапаном вдоха. ГДЗК имеет регулируемое оголовье. При надевании следует широко растянуть эластичную манжету и накинуть капюшон на голову так, чтобы

манжета плотно облегала шею, при этом длинные волосы заправляются под капюшон. Очки можно не снимать. ГДЗК обеспечивает защиту от окиси углерода и цианистого водорода не менее 15 мин. Сопротивление при вдохе при 30 л/мин – не более 149 Па (15 мм вод. ст). Масса 800 г. Комплект хранится в картонной коробке в пакете из трехслойной полиэтиленовой пленки.

Капюшон «Феникс» предназначен для самостоятельной эвакуации из мест возможного отравления химически опасными и вредными вещест- вами. Защищает от продуктов горения, аэрозолей, паров и газов, опасных химических веществ, образующихся при аварийных ситуациях (Рис. 9.11).

Самоспасатели СИП-1, СПИ-20, СПФ, «Экстремал ПРО» (Рис. 9.11) предназначены для индивидуальной защиты органов дыхания и зрения человека от вредного воздействия непригодной для дыхания, токсичной и задымленной газовой среды. Применяются при экстренной эвакуации людей в случае террористических актов, а также с мест пожара в общественных зданиях, на транспорте, из жилых домов и т. п.



а *б* *в* *г*

Рис. 9.11. Самоспасатели:

а – СИП-1; б – СПИ-20; в – СПФ; г – капюшон «Феникс»; д – «Экстремал ПРО».

Самоспасатель противопожарный СИП-1 предназначен для защиты органов дыхания, зрения и головы при самостоятельной эвакуации из помещений (гостиниц, высотных зданий, вагонов) во время пожара или при других аварийных ситуациях, от любых вредных веществ независимо от их концентрации и при недостатке кислорода в воздухе.

Порядок выполнения работы

1. Записать название и цель работы.
2. Законспектировать виды и назначение противогазов в виде табл. 7.3.

Таблица 7.3

Виды и назначение противогазов

Наименование и марка	Назначение, вид веществ, от которых защищает	Комплектация	Примечание*
Фильтрующие противогазы			
Гражданские			
ГП-5			
…			

… т. д.			

*В примечании указать, для каких возрастных групп предназначен, особенности мар- ки и т. п.

3. Указать правила пользования противогазами.

4. Измерить при помощи гибкого сантиметра лицевую часть головы и подобрать для себя размер противогаза ГП-5 (ГП-7) по росту.

5. Измерить при помощи гибкого сантиметра высоту своего лица и подобрать размер респиратора У-2К.

6. Показать отчет преподавателю.

СПИСОК ИСПОЛЬЗОВАННОЙ ЛИТЕРАТУРЫ

1. Безопасность жизнедеятельности : учеб. для вузов / С. В. Белов [и др.] ; под общ. ред. С. В. Белова. – М.: Высш. шк., 2009. – 616 с.

2. Безопасность жизнедеятельности. Безопасность в чрезвычайных ситуациях природного и техногенного характера : учеб. пособие для вузов / В. А. Акимов [и др.]. – М. : Высш. шк., 2008. – 592 с.

3. Безопасность жизнедеятельности. Защита населения и территорий в чрез- вычайных ситуациях : учеб. пособие для вузов / Я. Д. Вишняков [и др.]. – М. : Академия, 2008. – 304 с.

4. Емельянов В. М., Коханов В. Н., Некрасов П. А. Защита населения и территорий в чрезвычайных ситуациях : учеб. пособие для вузов. – М. : Академический проект : Трикста, 2005. – 480 с.

5. Вознесенский В. В. Средства защиты органов дыхания и кожи. Противога- зы, респираторы и защитная одежда, основы их эксплуатации : учеб. пособие. – М. : Воен. знания, 2010. – 80 с.

6. Семенов С. Н., Лысенко В. П. Проведение занятий по гражданской обороне : метод. пособие. – М. : Высш. шк., 1990. – 96 с.

ПРАКТИЧЕСКАЯ РАБОТА № 8. ИНЖЕНЕРНАЯ И ИНДИВИДУАЛЬНАЯ ЗАЩИТА. ВИДЫ ЗАЩИТНЫХ СООРУЖЕНИЙ И ПРАВИЛА ПОВЕДЕНИЯ В НИХ

Наименование работы: Действия населения при ЧС военного характера.

Цель: изучить действия населения при ЧС военного характера при угрозе применения радиационного, химического или биологического оружия, определить применяемые средства индивидуальной защиты, обосновать выбор защитных сооружений.

Время: 4 часа

Материально-техническое обеспечение: инструкционная карта, ручка, противогаз, респиратор, ватно-марлевая повязка

Методика выполнения

Задание:

1. Изучить индивидуальные средства защиты населения.

2. Изучить виды укрытий и правила поведения в убежищах и укрытиях.

3. Изучить применение СИЗ при угрозе применения химического и биологического оружия.

4. Отчет о работе оформить в виде плана-конспекта.

5. Заполнить таблицу.

№	ЧС	Опасность	Поражающие факторы	Основные средства защиты

Ядерное оружие – самое страшное оружие современности. Поражение людей при его применении зависит от того, где они находились в момент ядерного взрыва. Наиболее эффективным средством защиты от всех поражающих факторов ядерного оружия являются убежища (укрытия). Находясь в убежищах (укрытиях), необходимо постоянно держать в готовности к немедленному использованию средства индивидуальной защиты. Средства

индивидуальной защиты подразделяют на средства индивидуальной защиты органов дыхания (СИЗОД), средства индивидуальной защиты глаз (СИЗГ), средства индивидуальной защиты кожи (СИЗК). К средствам защиты органов дыхания человека относятся противогазы (фильтрующие (рис.8.1.) и изолирующие (рис.2.)) и респираторы (рис.3.), а также простейшие средства защиты – противопыльные тканевые маски (ПТМ-1) (рис.4.) и ватно-марлевые повязки (рис.5.), изготовляемые обычно силами самого населения.

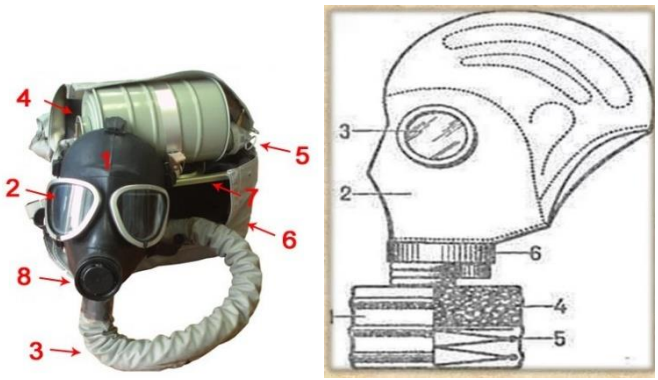

Рис. 8.1 Фильтрующий противогаз

1-фильтрующе-поглощающая коробка; 2-лицевая часть противогаза; 3-очковой узел; 4-шихга (обеспечивает поглощение паров и газов, и токсичных в-в); 5-ПАФ (противоаэрозольный фильтр); 6-клапанная коробка.



Рис.8.2. Изолирующий противогаз

1-лицевая часть, 2-очковый узел, 3-соеденительная трубка, 4-регенераторный патрон, 5-пусковое устройство патрона, 6-дыхательный мешок, 7-каркас, 8-устройство для переговоров.

Порядок надевания противогаза:

1. По команде «Газы!» задержите дыхание, не вдыхая воздух.

2. Закрыть глаза.

3. Достать противогаз из противогазной сумки, левой рукой доставая противогаз, а правой держа сумку снизу.

4. Вынуть пробку-заглушку из противогазной коробки.

5. Перед надеванием противогаза расположить большие пальцы рук снаружи, а остальные внутри.

6. Приложить нижнюю часть шлем-маски на подбородок.

7. Резко натянуть противогаз на голову снизу-вверх.

8. Выдохнуть.

9. Необходимо, чтобы после не образовалось складок, очковый узел должен быть расположен на уровне глаз.

10. Перевести сумку на бок.

Снятие:

1. По команде «Отбой!» брать за фильтровальную коробку и, потянув сверху-вниз, снять его.

2. Убрать противогаз в противогазную сумку.

3. Застегнуть пуговицы.

Таблица 8.0

Подбор размера противогаза

Обхват головы	Размер противогаза
До 63	0
63,5-65,5	1
66-68	2
68,5-70,5	3
71 и более	4

В качестве защиты органов дыхания от радиоактивной пыли и различных вредных аэрозолей могут быть использованы респираторы. Они просты в применении, малогабаритны и рассчитаны на массовое применение. Широко используются при выполнении работ, связанных с пылеобразованием.

Респиратор представляет собой фильтрующую полумаску, снабженную двумя клапанами вдоха, клапаном выхода (с предохранительным экраном),

оголовьем, состоящим из эластичных растягивающихся (и не растягивающихся) тесемок, и носовым зажимом. Работать в нем можно до 12 ч

Респираторы Р-2 изготовляются трех ростов -1,2 и 3-го, которые обозначаются внутренней подбородочной части полумаски.

Простейшими средствами защиты органов дыхания человека от радиоактивной пыли и биологических средств (при действиях во вторичном облаке) являются противопыльная тканевая маска ПТМ-1 (рис.8.3).

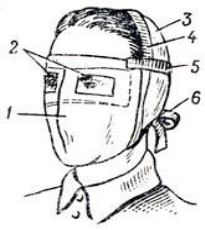

Рис.8.3. Противопыльная тканевая маска

1-корпус маски, 2-смотровые отверстия, 3-крепления, 4-резиновая тесьма, 5-поперечная резинка, 6-завязки.

И ватно-марлевая повязка (рис.8.4.) От ОВ (отравляющих веществ) они не защищают. Их изготавливает преимущественно само население. Маска состоит из корпуса и крепления. Корпус шьется из двух одинаковых по форме тканевых фильтрующих половинок, собранных на 4-5 слоев. На нем имеются смотровые отверстия со вставленными стеклами. Крепится маска на голове при помощи вставленной резинки и двух завязок.

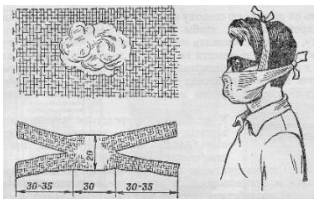

Рис.8.4. Ватно-марлевая повязка

Ватно-марлевая повязка изготовляется из куска марли размером 100 х50 см и ваты. На марлю накладывают слой ваты толщиной 2-3 см, длинной 30 см, шириной 20 см. Марлю с обеих сторон загибают и накладывают на вату. Концы марли разрезают на 30-35 см с каждой стороны, чтобы образовались две пары завязок. Марлевые повязки делают из 10-12 слоев марли. Они шьются также в

виде маски, закрывающей лицо или только подбородок, нос и рот. Для защиты глаз используются противопыльные очки.



Рис.8.5.Защитные очки

К средствам индивидуальной защиты глаз (СИЗГ), в первую очередь, относятся защитные очки, предохраняющие от пыли, твердых частиц, химически неагрессивных жидкостей и газов, от слепящего яркого света, ультрафиолетового, инфракрасного излучения и от сочетания излучений указанных видов с воздействия летящих твердых частиц, а так же очкизащищающие от лазерного излучения и других опасных факторов.

К **средствам индивидуальной защиты кожи (СИЗК)** относят защитную одежду фильтрующего и изолирующего типа. К изолирующим средствам защиты кожи относятся общевойсковой комплексный защитный костюм (ОКЗК), общевойсковой защитный комплекс (ОЗК) (рис.8.6.), легкий защитный костюм (Л-1) , защитный комбинезон или костюм.

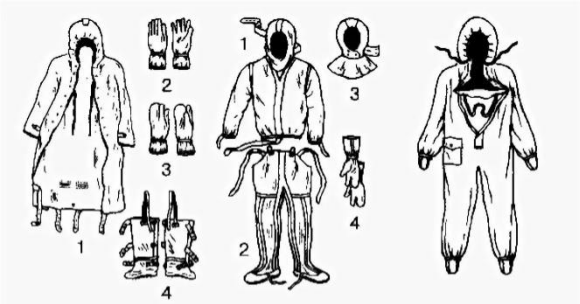

Рис. 7. Общевойсковой защитный комплект: 1 — защитный плащ; 2, 3 — защитные перчатки; 4 — защитные чулки

Рис. 8. Легкий защитный костюм Л-1: 1 — рубаха с капюшоном; 2 — брюки с защитными чулками; 3 — подшлемник; 4 — перчатки

Комплект защитной фильтрующей одежды

Рис. 8.6 Защитный костюм

Общевойсковой комплексный защитный костюм (ОЗК) предназначен для комплексной защиты от светового излучения и радиоактивной пыли, паров и аэрозолей ОВ и биологических аэрозолей. Он состоит из пропитанных специальным составом куртки, брюк, защитного белья, головного убора, подшлемника.

Простейшие средства защиты кожи применяются при отсутствии табельных средств. Может быть использована прежде всего производственная одежда (спецовка) – куртка и брюки, комбинезоны, халаты с капюшоном, сшитые из брезента, огнезащитной или прорезиненной ткани, грубого сукна. Они способны не только защищать от попадания на кожу людей радиоактивных веществ и биологических средств, но и не пропускать в течение некоторого времени капельножидких отравляющих веществ.

Обычная одежда, обработанная специальной пропиткой, может защищать и от паров отравляющих веществ. В качестве пропитки используют моющие средства или мыльно-масляную эмульсию. Основные представители неионогенных моющих средств – ОП-7 и ОП-10 (ОП-7иОП-10 - вспомогательные вещества, представляющие собой продукты обработки смеси моно- и диалкилфенолов окисью этилена. Вспомогательные вещества ОП-7 и ОП-10 относятся к неионогенным поверхностно-активным веществам. Применяются в качестве смачивающих, эмульсирующих, стабилизирующих поверхностно-активных веществ. Хорошо растворимы в воде). Синтетические моющие средства в чистом виде используются редко и служат исходным материалом для приготовления моющих средств, которые состоят из моющего вещества, активных добавок (соли фосфорной кислоты, сульфат натрия, метасиликат натрия и др.) и веществ, предохраняющих кожу (карбоксиметилцеллюлоза, дермоланы – высокомолекулярные циклические соединения, содержащие группы SO_2,NH_4,далгоны – конденсированные фосфаты).

Придать повседневной одежде защитные от отравляющих веществ свойства можно, пропитав ее раствором, который может быть приготовлен в домашних условиях. 2,5-3 л раствора, необходимого для пропитки одного комплекта одежды, можно получить если растворить 250-300 г измельченного хозяйственного мыла в 2-3 л горячей воды (60-70 ° С), добавить в раствор 0,5 л минерального (машинного) и другого масла и, подогревая,перемешивать раствор до получения однородной мыльно-масляной эмульсии. Одежду помещают в большую емкость (бак, ведро) и заливают раствором. Пропитанная одежда отжимается и просушивается (утюжке не подлежит).

В летную жаркую погоду необходимо соблюдать установленные сроки работы в защитной одежде. Зимой для предупреждения обмораживания следует надевать ее на ватник, использовать подшлемник, теплые портянки, в резиновые сапоги подкладывать теплые стельки, защитные перчатки одевать поверх обычных шерстяных или фланелевых. Обычно длительность пребывания людей в убежищах зависит от степени радиоактивного заражения местности. Если убежище находится в зоне заражения с уровнями радиации от 8 до 80 Р/ччерез один час после ядерного взрыва, то время пребывания в нем укрываемых людей составит от нескольких часов до одних суток (рис.8.7) .



Рис.8. 7. Ватно-марлевая повязка

В зоне заражения с уровнями радиации от 80 до 240 Р/ч нахождение людей в защитном сооружении увеличивается до 3 сут. В зоне заражения с уровнем радиации 240 Р/ч и выше это время составит 3 сут. и более. По истечении указанных сроков из убежищ (укрытий) можно перейти в жилые помещения. В течение последующих 1-4 сут. (в зависимости от уровней радиации в зонах

заражения) из таких помещений можно периодически выходить наружу, но не более чем на 3-4 ч в сутки.

В условиях сухой и ветреной погоды, когда возможно пылеобразование, при выходе из помещений следует использовать СИЗОД. Чтобы благополучно пережить указанные сроки пребывания в убежищах, необходимо иметь запасы продуктов питания (не менее чем на 4 сут. (крупы, сахар и соль, галеты, сухари, консервы, макаронные изделия, мука, сухофрукты, шоколад, подсолнечное масло, мед, варенье. уксус, вода)), питьевой воды (из расчета 3 л на человека в сутки), а также предметы первой необходимости и медикаменты.

Если в результате ядерного взрыва убежище (укрытие) окажется поврежденным, принимают меры к быстрому выходу из него, надев СИЗОД. Если основным и ли запасным выходом воспользоваться невозможно, приступают к расчистке одного из заваленных выходов или к проделыванию выхода. После выхода из очага ядерного поражения (зоны радиоактивного заражения) необходимо провести частичную дезактивацию и санитарную обработку, т.е. удалить радиоактивную пыль. При частичной дезактивации следует осторожно снять одежду, ни в коем случае не снимая СИЗОД. Встав спиной к ветру, вытряхнуть ее, развесить одежду на перекладине или веревке и обмести с нее пыль сверху вниз с помощью щетки или веника. Одежду можно выколачивать и палкой.

После этого следует продезактивировать обувь: протереть тряпками и ветошью, смоченными водой, очистить веником или щеткой. Резиновую обувь можно мыть. Противогаз дезактивируют в особой последовательности. Фильтрующе-поглощающую коробку вынимают из сумки, сумку тщательно вытряхивают. Затем тампоном, смоченным мыльной воде, моющим раствором или жидкостью из противохимического пакета обрабатывают фильтрующе-поглощающую коробку, соединительную трубку и наружную поверхность шлема-маски (маски). Лишь после этого противогаз снимают.

Противопыльные тканевые маски при дезактивации тщательно вытряхивают, чистят щетками, при возможности полощут или стирают в воде. Зараженные ватно-марлевые повязки сжигают. При частичной санитарной обработке открытые участки тела: руки, лицо, шею, глаза обмывают незараженной водой. Нос, рот и горло полощут. Важно, чтобы при обмывке лица зараженная вода не попала в глаза, рот и нос. При недостатке воды обработку проводят путем многократного протирания участков тела тампонами из марли (ваты, пакли, ветоши), смоченными незараженной водой. Протирание следует проводить сверху вниз. каждый раз переворачивая тампон чистой стороной. Зимой может использоваться незараженный снег.

Летом санитарную обработку можно организовать в реке или другом проточном водоеме. Частичная дезактивация и санитарная обработка, проводимые в одноразовом порядке, не всегда гарантируют полное удаление радиоактивной пыли. Потому после их проведения обязательно проводится дозиметрический контроль. Если заражение одежды и тела окажется выше допустимой нормы, частичные дезактивацию и санитарную обработку повторяют. В необходимых случаях проводится полная санитарная обработка. Своевременно проведенные частичные дезактивация и санитарная обработка могут полностью предотвратить или сильно снизить степень поражения людей радиоактивными веществами.

Если люди во время ядерного взрыва находятся вне убежища укрытия, следует использовать естественные ближайшие укрытия (рис.10). Если таких укрытий нет, надо повернуться к взрыву спиной, лечь на землю лицом вниз, руки спрятать под себя. Через 15-20 с. после взрыва, когда пройдет ударная волна, следует встать и немедленно надеть противогаз, респиратор или какое-либо другое СИЗОД. В случае отсутствия специальных средств следует закрыть рот и нос платком, шарфом или плотным материалом.

Задача состоит в том, чтобы исключить попадание внутрь организма радиоактивных веществ. Их поражающее действие бывает значительным в

течение длительного времени, поскольку выведение их из организма происходит медленно. Далее необходимо стряхнуть осевшую на одежду и обувь пыль, надеть имеющиеся средства защиты кожи.

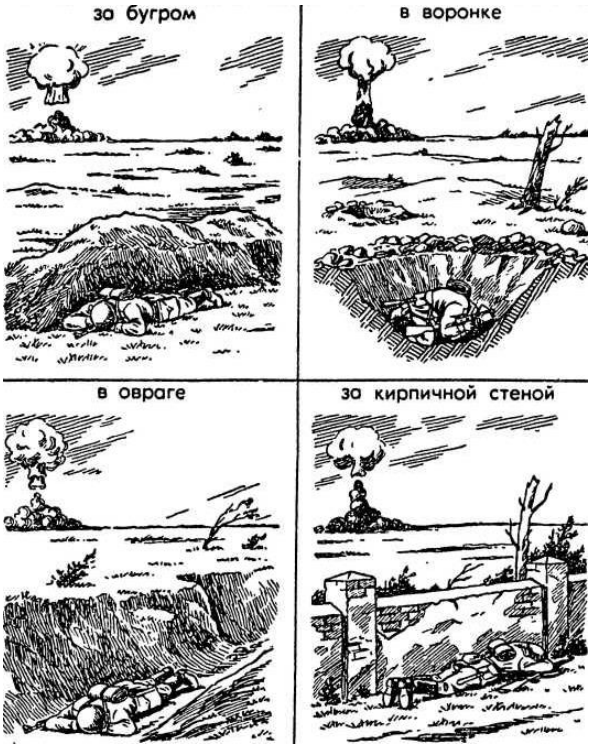

Рис 8.8 Естественные укрытия при внезапном ядерном взрыве

Для этого можно использовать имеющиеся одежду и обувь. Затем следует побыстрее покинуть очаг поражения или укрыться в ближайшем защитном сооружении.

Оставаться на зараженной радиоактивными веществами местности вне убежищ (укрытий), несмотря на использование средств индивидуальной защиты, опасно. Это сопряжено с возможностью облучения и, как следствие, развития лучевой болезни. В целях уменьшения возможности поражения радиоактивными веществами в зонах заражения запрещается принимать пищу, пить и курить. Приготовление пиши должно вестись на незараженной местности или, в крайнем случае, на местности, где уровень радиации не превышает 1 Р/ч. При выходе из очага поражения необходимо учитывать, что в результате ядерных взрывов разрушаются здания, сети коммунального хозяйства. При этом отдельные элементы зданий могут обрушиться через

некоторое время после взрыва. Продвигаться надо посередине улицы, стараясь возможно быстрее попасть в безопасное место. Нельзя трогать электропровода. Направление движения из очага поражения следует выбирать, ориентируясь на знаки ограждения, расставленные разведкой гражданской обороны. Они ведут всторону снижения уровней радиации. Двигаясь по зараженной территории, надо стараться не поднимать пыли, обходить лужи, не создавать брызг.

В результате применения химического оружия возникают очаги химического поражения-территории, в пределах которой в результате воздействия химического оружия произошли массовые поражения людей и сельскохозяйственных животных. Размеры очага зависят от масштаба и способа применения БТХВ (боевые токсичные химические вещества - это химические соединения, которые способны поражать людей и животных на больших площадях, проникать в различные сооружения, заражать местность и водоемы), его типа метеорологических условий, рельефа местности. Особенно опасны стойкие БТХВ нервнопаралитического действия. Их пары распространяются по ветру на довольно большое расстояние (15-25 км и более). Поэтому люди и животные могут быть поражены ими не только в районе применения химических боеприпасов, но и далеко за его пределами. Длительность поражающего действия БТХВ тем меньше, чем сильнее ветер и восходящие потоки воздуха. В лесах, парках, оврагах, на узких улицах они сохраняются дольше, чем на открытой местности. Современные отравляющие вещества обладают чрезвычайно высокой токсичностью.

При обнаружении признаков применения противником отравляющих веществ, далее ОВ (по сигналу «Химическая тревога») надо срочно надеть противогаз, а в случае необходимости - средства защиты кожи. Если поблизости имеется убежище, нужно укрыться в нем. Перед тем как войти в убежище, следует снять использованные средства защиты кожи и верхнюю одежду и оставить их в тамбуре убежища. Эта мера предосторожности исключает занос ОВ в убежище. Противогаз снимают после входа в убежище.

При пользовании укрытием, например, подвалом, не следует забывать, что оно м служить защитой лишь от попадания на кожные покровы и одежду капельножидких ОВ. Однако оно не защищает от паров или аэрозолей отравляющих веществ, находящихся в воздухе. Находясь в таких укрытиях, при наружном заражении обязательно надо воспользоваться противогазом. Находиться в убежище (укрытии) следует до получения распоряжения на выход из него. Когда такое распоряжение поступит, необходимо надеть требуемые средства индивидуальной защиты - противогазы и средства защиты кожи и выйти за пределы очага поражения по направлениям, обозначенным специальными указателями. Если нет ни указателей, ни постов, то двигаться следует перпендикулярно направлению ветра.

На зараженной ОВ территории надо двигаться быстро, но не пыль (брызги). Нельзя прислоняться к зданиям и прикасаться к окружающим предметам. Не следует наступать на видимые капли и мазки ОВ. На зараженной территории запрещается снимать противогазы и другие средства защиты. Особо осторожно нужно двигаться через парки, сады, огороды и поля. На листьях и ветках растений могут находиться осевшие капли ОВ, при прикосновении к ним можно заразить одежду и обувь, что может привести к поражению.

По возможности следует избегать движения оврагами и лощинами, через луга и болота, в этих местах возможен длительный застой паров ОВ. В городах пары ОВ могут застаиваться в замкнутых кварталах, парках, а также в подъездах и на чердаках домов. Зараженное облако в городе распространяется на наибольшие расстояния по улицам,тоннелям, трубопроводам.

ОВ на кожных покровах, одежде, обуви или средствах индивидуальной защиты необходимо немедленно снять их тампонами из марли или ваты; если таких тампонов нет, капли ОВ можно снять тампонами из бумаги или ветоши. Пораженные места следует обработать раствором из противохимического пакета или тщательно промыть теплой водой с мылом. После выхода из очага

химического поражения немедленно проводится полная санитарная обработка. Если это невозможно, проводятся частичные дегазация и санитарная обработка.

Очагом биологического поражения считаются территорииподвергшиеся непосредственному воздействию бактериальных (биологических) средств, создающих источник распространения инфекционных заболеваний. Заражение людей и животных происходит в результате вдыхания зараженного воздуха, попадания микробов или токсинов на слизистую оболочку и поврежденную кожу, употребления в пищу зараженных продуктов питания и воды.

Причиной заражения могут быть укусы зараженных насекомых и клещей, соприкосновения с зараженными предметами, ранения осколками боеприпасов, снаряженных БС (биологические средства поражения - общее название болезнетворных микроорганизмов и продуктов их жизнедеятельности, предназначенных для использования в системах биологического оружия с целью поражения людей, животных и растений). Заражение возможно также в результате непосредственного общения с больными людьми (животными). Ряд заболеваний быстро передается от больных людей к здоровым и вызывает эпидемии (чума, холера, тиф, грипп и др.). К основным средствам защиты населения от биологического оружия относятся вакциносывороточные препараты, антибиотики, сульфамидные и другие лекарственные вещества, используемые для специальной и экстренной профилактики инфекционных болезней.

Употребимы такие средства индивидуальной и коллективной защиты. Своевременное и правильное применение средств индивидуальной защиты и защитных сооружений предохранит от попадания БС в органы дыхания, на кожные покровы и одежду. Необходимо строгое соблюдение правил личной гигиены и санитарно-гигиенических требований к питанию и водоснабжению населения. Приготовление и прием питии должны исключать возможность ее заражения бактериальными средствами. Посуду необходимо мыть дезинфицирующими растворами или обрабатывать кипячением. В случае

применения противником биологического оружия возможно возникновение значительного количества инфекционных заболеваний.

Основными формами борьбы с эпидемиями являются обсервация и карантин. Делается это в тех случаях, когда примененные возбудители болезней относятся к особо опасным (чума, холера и др.). Карантинный режим предусматривает полную изоляцию очага поражения от окружающего населения. Это наиболее эффективный способ противодействия распространению инфекционных заболеваний. На внешних границах зоны карантина устанавливается вооруженная охрана, выход людей, вывод животных и вывоз имущества запрещаются. Транзитный проезд транспорта через очаги поражения запрещается. Объекты экономики переходят на особый режим работы со строгим выполнением противоэпидемических требований. Рабочие смены разбиваются на отдельные группы как можно более малочисленные по составу. Контакт между ними сокращается до минимума. Питание и отдых рабочих и служащих организуются по группам в специально отведенных для этого помещениях. Работа учебных заведений, зрелищных учреждений, рынков и т.д. прекращается. Людям не разрешается без крайней необходимости выходить их своих квартир. Продукты питания, вода и предметы первой необходимости доставляются им специальными командами.

При выполнении срочных работ вне зданий люди должны быть обязательно в средствах индивидуальной защиты. Если установленный вид возбудителя не относится к группе особо опасных, вместо карантина применяется обсервация. Она предусматривает медицинское наблюдение за очагом поражения и проведение необходимых лечебно-профилактических мероприятий. Изоляционно-ограничительные меры при обсервации менее строгие: организуются дезинфекция, дезинсекция и дератизация.

Дезинфекция имеет целью обеззараживание объектов внешней среды, которые необходимы для нормальной деятельности и безопасного нахождения людей. Для дезинфекции применяются растворы хлорной извести и хлорамина,

лизол, формалин, могут использоваться горячая вода (с мылом или содой) и пар.

Дезинсекция и дератизация-это мероприятия, связанные соответственно с уничтожением насекомых и истреблением грызунов, которые являются переносчиками инфекционных заболеваний. Для уничтожения насекомых применяют физические (кипячение, проглаживание накаленным утюгом и др.), химические (применение дезинсектирующих средств) и комбинированные способы.

Истребление грызунов в большинстве случаев проводят с помощью механических приспособлений (ловушек различных типов) и химических препаратов. После проведения дезинфекции, дезинсекции и дератизации проводится полная санитарная обработка лиц, принимавших участие в осуществлении названных мероприятий. При необходимости организуется санитарная обработка и остального населения.

Контрольные вопросы

1. Перечислите СИЗОД.

2. Перечислите СИЗ кожи.

3. Назовите порядок изготовления ВМП.

4. При каких опасностях используются индивидуальные средства защиты?

5. Что является основным средством защиты при угрозе применения ядерного оружия?

6. Что относится к основным средством защиты населения от биологического оружия?

7.Какие индивидуальные средства защиты применяются при химической угрозе?

8. Какие действия предполагает санитарная обработка?

9. В чем отличие дезинфекции от дезинсекции?

СПИСОК ИСПОЛЬЗОВАННОЙ ЛИТЕРАТУРЫ

1.Косолапова Н.В. Основы безопасности жизнедеятельности: учебник / Н.В. Косолапова, Н.А. Прокопенко. – 3-е изд., стереот., - М.: Академия, 2013. – 320 с.: ил.

2. Безопасности жизнедеятельности: учебник / Е.А. Арустамов. – 9-е изд., стереот., - М.: Академия, 2013 с.: ис.

МИНИСТЕРСТВО НАУКИ И ВЫСШЕГО ОБРАЗОВАНИЯ РОССИЙСКОЙ ФЕДЕРАЦИИ

ФГБОУ ВО «Уральский государственный горный университет»

УТВЕРЖДАЮ
Проректор по учебно-методическому комплексу _____ С.А. Упоров

МЕТОДИЧЕСКИЕ РЕКОМЕНДАЦИИ ДЛЯ САМОСТОЯТЕЛЬНОЙ РАБОТЫ СТУДЕНТОВ

по дисциплине

БЕЗОПАСНОСТЬ ЖИЗНЕДЕЯТЕЛЬНОСТИ

Специальность
21.05.04 Горное дело

Авторы: Кузнецов А.М., Тетерев Н.А.

Одобрены на заседании кафедры	Рассмотрены методической комиссией
Безопасности горного производства	Горно-технологического факультета
(название кафедры)	*(название факультета)*
Зав.кафедрой _____ *(подпись)*	Председатель _____ *(подпись)*
Елохин В.А.	Колчина Н.В.
(Фамилия И.О.)	*(Фамилия И.О.)*
Протокол № 8 от 17.04.2019	Протокол № 7 от 19.04.2019
(Дата)	*(Дата)*

Екатеринбург
2019

СОДЕРЖАНИЕ

ВВЕДЕНИЕ……3

МЕТОДИЧЕСКИЕ УКАЗАНИЯ К ОРГАНИЗАЦИИ САМОСТОЯТЕЛЬНОЙ РАБОТЫ СТУДЕНТА……..…..4
ТЕОРЕТИЧЕСКИЕ ОСНОВЫ БЕЗОПАСНОСТИ ЖИЗНЕДЕЯТЕЛЬНОСТИ……..……....….5
ЕСТЕСТВЕННАЯ СИСТЕМА ЗАЩИТЫ ЧЕЛОВЕКА ОТ ОПАСНОСТЕЙ……...……..5
ОБЕСПЕЧЕНИЕ БЕЗОПАСНОСТИ ДЕЯТЕЛЬНОСТИ В НОРМАЛЬНЫХ
СИТУАЦИЯХ……...5
ОБЕСПЕЧЕНИЕ БЕЗОПАСНОСТИ ДЕЯТЕЛЬНОСТИ В ЧРЕЗВЫЧАЙНЫХ СИТУАЦИЯХ……...……..5
ЗАБОЛЕВАЕМОСТЬ И ТРАВМАТИЗМ НА ПРОИЗВОДСТВЕ…….5
УПРАВЛЕНИЕ БЕЗОПАСНОСТЬЮ ДЕЯТЕЛЬНОСТИ…….5
СОЦИАЛЬНАЯ ЗАЩИТА РАБОТНИКОВ…….,……..5
НАДЗОР И КОНТРОЛЬ ЗА СОСТОЯНИЕМ ОХРАНЫ ТРУДА……. ……..5
ОТВЕТСТВЕННОСТЬ ЗА НАРУШЕНИЕ ТРЕБОВАНИЙ ОХРАНЫ ТРУДА…….…… ……..6
КОНТРОЛЬНЫЕ ВОПРОСЫ……..……,,,,,……7
ЗАКЛЮЧЕНИЕ…….,,…..11
СПИСОК ИСПОЛЬЗОВАННОЙ ЛИТЕРАТУРЫ……,,..12

ВВЕДЕНИЕ

Современный человек живет в мире различного рода опасностей, т.е. явлений, процессов, объектов, постоянно угрожающих его здоровью и самой жизни. Не проходит и дня, чтобы газеты, радио и телевидение не принесли тревожные сообщения об очередной аварии, катастрофе, стихийном бедствии, социальном конфликте или криминальном происшествии, повлекших за собой гибель людей и громадный материальный ущерб.

По мнению специалистов, одной из причин создавшейся ситуации является недостаточный уровень образования – обучения и воспитания – человека в области обеспечения безопасной деятельности. Только постоянное формирование в людях разумного отношения к опасностям, пропаганда обязательности выполнения требований безопасности может гарантировать им нормальные условия жизни и деятельности.

В курсе БЖД излагаются теория и практика защиты человека от опасных и вредных факторов природного и антропогенного происхождения в сфере деятельности.

Данный курс предназначен для формирования у будущих специалистов сознательного и ответственного отношения к вопросам безопасности, для привития им теоретических знаний и практических навыков, необходимых для создания безопасных и безвредных условий деятельности в системе «человек – среда», проектирования новой безопасной техники и безопасных технологий, прогнозирования и принятия грамотных решений в условиях нормальных и чрезвычайных ситуаций.

В процессе изучения курса БЖД студенту предстоит решить следующие задачи: усвоить теоретические основы БЖД; ознакомиться с естественной системой защиты человека от опасностей; изучить систему искусственной защиты в условиях нормальных (штатных) и чрезвычайных (экстремальных) ситуаций; ознакомиться с проблемами заболеваемости и травматизма на производстве; изучить вопросы управления безопасностью деятельности.

Успешное изучение курса студентами возможно при наличии соответствующей учебной литературы. Предлагаемое вниманию студентов и преподавателей учебное пособие подготовлено в соответствии с учебной программой курса БЖД для студентов всех направлений и специальностей.

МЕТОДИЧЕСКИЕ УКАЗАНИЯ К ОРГАНИЗАЦИИ САМОСТОЯТЕЛЬНОЙ РАБОТЫ СТУДЕНТА

В последующем разделе пособия приведена развернутая программа дисциплины «Безопасность жизнедеятельности». Она содержит названия разделов с указанием основных вопросов и разделов каждой темы. Каждая тема является основой вопросов на зачет. При чтении лекций по курсу преподаватель указывает те темы дисциплины, которые выносятся на самостоятельную проработку студентами. Для углубленного освоения темы рекомендуется дополнительная литература. При освоении указанных ниже тем рекомендуется следующий порядок самостоятельной работы студента.

1. Ознакомьтесь со структурой темы.

2. По учебникам освойте каждый структурный элемент темы.

3. При необходимости используйте указанную дополнительную литературу. Консультацию по использованию дополнительной литературы Вы можете получить у преподавателя.

4. Ответьте на контрольные вопросы. При затруднениях в ответах на вопросы вернитесь к изучению рекомендованной литературы.

5. Законспектируйте материал. При этом конспект может быть написан в виде ответов на контрольные вопросы и упражнения.

При самостоятельной работе над указанными темами рекомендуется вести записи в конспектах, формируемых на лекционных занятиях по курсу, и в том порядке, в котором данные темы следуют по учебной программе.

ТЕОРЕТИЧЕСКИЕ ОСНОВЫ БЕЗОПАСНОСТИ ЖИЗНЕДЕЯТЕЛЬНОСТИ

Основные понятия и определения. Характеристика форм трудовой деятельности. Опасности среды обитания. Основные положения теории риска. Системный анализ безопасности. Принципы, методы и средства обеспечения безопасности.

ЕСТЕСТВЕННАЯ СИСТЕМА ЗАЩИТЫ ЧЕЛОВЕКА ОТ ОПАСНОСТЕЙ

Анатомо-физиологическая характеристика человека. Анализаторы человека. Защитные механизмы организма.

ОБЕСПЕЧЕНИЕ БЕЗОПАСНОСТИ ДЕЯТЕЛЬНОСТИ В НОРМАЛЬНЫХ СИТУАЦИЯХ

Гелиофизические и метеорологические факторы. Производственная пыль. Механические опасности. Опасности при эксплуатации сосудов, работающих под давлением. Механические колебания и волны. Электробезопасность. Электромагнитные излучения. Световой климат. Ионизирующие излучения. Световой климат. Ионизирующие излучения. Химические опасности. Биологические опасности. Психологические опасности. Экологические опасности. Социальные опасности. Санитарно-гигиенические требования к устройству и содержанию предприятий.

ОБЕСПЕЧЕНИЕ БЕЗОПАСНОСТИ ДЕЯТЕЛЬНОСТИ В ЧРЕЗВЫЧАЙНЫХ СИТУАЦИЯХ

Общая характеристика чрезвычайных ситуаций. Стихийные бедствия. Аварии на особо опасных объектах экономики. Аварии на объектах горной промышленности и подземных геологоразведочных работ. Чрезвычайные ситуации, связанные с применением современных средств поражения. Прогнозирование и оценка обстановки при чрезвычайных ситуациях. Защита населения и территорий от чрезвычайных ситуаций. Устойчивость функционирования объектов экономики в чрезвычайных ситуациях. Ликвидация последствий чрезвычайных ситуаций. Единая государственная система предупреждения и ликвидации чрезвычайных ситуаций.

ЗАБОЛЕВАЕМОСТЬ И ТРАВМАТИЗМ НА ПРОИЗВОДСТВЕ

Заболеваемость. Травматизм. Методы анализа травматизма.

УПРАВЛЕНИЕ БЕЗОПАСНОСТЬЮ ДЕЯТЕЛЬНОСТИ

Правовые основы обеспечения безопасности деятельности. Обязанности работодателя по обеспечению безопасных условий труда. Время отдыха. Подготовка работников к безопасному труду. Система управления охраной труда на предприятии. Экономические аспекты охраны труда.

СОЦИАЛЬНАЯ ЗАЩИТА РАБОТНИКОВ

НАДЗОР И КОНТРОЛЬ ЗА СОСТОЯНИЕМ ОХРАНЫ ТРУДА ОТВЕТСТВЕННОСТЬ ЗА НАРУШЕНИЕ ТРЕБОВАНИЙ ОХРАНЫ ТРУДА

• КОНТРОЛЬНЫЕ ВОПРОСЫ

1. Назовите основные термины теории безопасности деятельности, дайте их определения.
2. Охарактеризуйте основные формы трудовой деятельности.
3. Что понимают под опасностью среды обитания? Как классифицируют опасности?
4. Сформулируйте аксиому о потенциальной опасности деятельности.
5. В чем состоит идентификация (распознавание) опасности?
6. Что такое квантификация опасностей?
7. Назовите методы анализа безопасности деятельности.
8. Приведите примеры расчета производственного риска.
9. В чем заключается концепция приемлемого риска?
10. Что такое управление риском?
11. Охарактеризуйте системный анализ безопасности деятельности.
12. Перечислите принципы, методы и средства обеспечения безопасности.
13. Изложите сущность естественной системы защиты человека от опасностей.
14. Дайте анатомо-физиологическую характеристику человека.
15. Какова роль анализаторов человека в обеспечении безопасности его деятельности?
16. Опишите зрительный, слуховой и обонятельный анализаторы.
17. Опишите вестибулярный, кинестетический и кожный анализаторы.
18. Что понимают под защитными механизмами человеческого организма?
19. Охарактеризуйте действие гелиофизических и метеорологических факторов на человека.
20. Какое действие оказывают высокие и низкие температуры, повышенная и пониженная влажность на организм человека?
21. Как действуют на организм человека вредные газы и пары?
22. В чем заключается вредное действие производственной пыли на организм? Как ведется борьба с пылью?
23. Назовите средства индивидуальной защиты работающих от пыли.
24. Как классифицируют механические опасности?
25. Перечислите методы и средства защиты от механических опасностей.
26. Укажите, как обеспечивается безопасность при эксплуатации сосудов, работающих под давлением.
27. Охарактеризуйте действие инфразвука и ультразвука на организм и меры защиты от них.
28. Объясните действие шума на организм. Перечислите методы и средства коллективной и индивидуальной защиты от шума.

29. Как борются с вибрацией на горных предприятиях?
30. Объясните действие электрического тока на организм человека.
31. Укажите опасности, связанные с применением электрического тока на горных предприятиях.
32. Назовите основные меры безопасности при эксплуатации электроустановок.
33. Перечислите средства индивидуальной защиты от поражения электрическим током.
34. В чем состоит молниезащита зданий и сооружений?
35. Назовите способы защиты работающих от воздействия электрических и электромагнитных полей.
36. Укажите меры защиты от инфракрасного, ультрафиолетового и лазерного излучений.
37. Как влияет освещение на условия труда? Перечислите виды освещения.
38. Укажите средства нормализации освещения производственных помещений, рабочих мест и горных выработок.
39. Охарактеризуйте виды ионизирующих излучений.
40. Назовите общие принципы защиты от ионизирующих излучений.
41. Охарактеризуйте методы и средства защиты от ионизирующих излучений.
42. Перечислите химические опасности (вредные вещества) и укажите меры защиты от них.
43. Назовите биологические опасности и меры защиты от них.
44. Что понимают под психологическими опасностями?
45. Какие естественные факторы воздействуют на биосферу Земли?
46. В чем заключается антропогенное воздействие на природу?
47. Назовите методы и средства обеспечения экологической безопасности на горных предприятиях.
48. Какие санитарно-гигиенические требования предъявляются к устройству и содержанию предприятий?
49. Что такое чрезвычайная ситуация?
50. Перечислите признаки, характеризующие чрезвычайные ситуации.
51. Как классифицируют чрезвычайные ситуации по причинам возникновения?
52. Охарактеризуйте стихийные бедствия. Укажите мероприятия по предупреждению и ликвидации последствий стихийных бедствий.
53. Перечислите виды аварий на особо опасных объектах экономики (народного хозяйства). В чем заключается профилактика возникновения аварий на таких объектах?
54. Какие аварии происходят на объектах горной промышленности? Укажите методы профилактики и ликвидации таких аварий.
55. Охарактеризуйте чрезвычайные ситуации, связанные с применением современных средств поражения.

56. Перечислите основные принципы и способы защиты населения от чрезвычайных ситуаций.
57. Какие действия надлежит выполнить населению при стихийных бедствиях и авариях?
58. Укажите действия населения при возникновении угрозы нападения противника.
59. Какие действия должно выполнять население в очагах поражения и после выхода из них?
60. Какие факторы влияют на устойчивость функционирования объектов экономики?
61. Перечислите основные мероприятия по повышению устойчивости функционирования объектов экономики.
62. Назовите принципы организации и проведения аварийно-спасательных и других неотложных работ (АСиДНР) в чрезвычайных ситуациях мирного и военного времени.
63. Какие приемы и способы проведения АСиДНР используются в очагах поражения?
64. Перечислите меры безопасности при проведении АСиДНР.
65. По каким признакам классифицируют травмы и несчастные случаи на производстве?
66. Перечислите причины травматизма.
67. Укажите причины несчастных случаев на шахтах.
68. Опишите порядок расследования и учета несчастных случаев на производстве.
69. В чем заключается профилактика травматизма?
70. Какие методы используются при анализе травматизма?
71. Как расследуются профессиональные заболевания?
72. Кто назначает комиссию по расследованию профессионального заболевания?
73. Каким образом определяется окончательный диагноз острого профессионального заболевания?
74. Назовите меры профилактики профессиональных заболеваний.
75. Назовите меры профилактики производственного травматизма.
76. Изложите правовые основы обеспечения безопасности деятельности.
77. Какие обязанности возложены на администрацию предприятия по обеспечению охраны труда?
78. Перечислите виды подготовки работников к безопасному труду.
79. Что понимают под системой управления охраной труда на предприятиях?
80. Назовите основные нормативные документы, обеспечивающие безопасность деятельности.
81. Какова продолжительность ежедневной работы?
82. Какова профессиональная подготовка работников к безопасному труду?

83. Опишите систему управления охраной труда.
84. Назовите фонды охраны труда.
85. Чем обусловливается эффективность мероприятий по охране труда?
86. Опишите медицинское обслуживание работников.
87. Какие существуют льготы и компенсации за вредные и опасные условия труда?
88. Поясните суть обязательного социального страхования от несчастных случаев на производстве и профессиональных заболеваний.
89. Назовите обязательные принципы обязательного страхования от несчастных случаев на производстве и профзаболеваний.
90. Кто имеет право на получение страховых выплат в случае смерти застрахованного?
91. Как осуществляются страховые выплаты по социальному страхованию?
92. Как начисляется пособие по временной нетрудоспособности?
93. Каков порядок привлечения к дисциплинарной ответственности?
94. Кто может привлекать к дисциплинарной ответственности.
95. Кто может привлекать к административной ответственности?
96. В каких случаях привлекают к уголовной ответственности?

ЗАКЛЮЧЕНИЕ

В среде обитания человека постоянно присутствуют естественные, техногенные и антропогенные опасности.

Полностью устранить негативное влияние естественных опасностей человечеству до настоящего времени не удается. Реальные успехи в защите человека от стихийных явлений сводятся к определению наиболее вероятных зон их действия и ликвидации возникающих последствий.

Мир техногенных опасностей вполне познаваем, и у человека есть достаточно способов и средств для защиты.

Антропогенные опасности во многом обусловлены недостаточным вниманием человека к проблеме безопасности, склонностью к риску и пренебрежению опасностью. Часто это связано с ограниченными знаниями человека о мире опасностей и негативных последствиях их проявления. Воздействие антропогенных опасностей может быть сведено к минимуму за счет обучения населения и работающих основам безопасности жизнедеятельности.

СПИСОК ИСПОЛЬЗОВАННОЙ ЛИТЕРАТУРЫ

Безопасность жизнедеятельности [Текст]: учебное пособие / В.В. Токмаков, Ю.Ф. Килин, А.М. Кузнецов; Министерство образования и науки Российской Федерации, Уральский государственный горный университет. - 4-е изд., испр. и доп. - Екатеринбург: УГГУ, 2018. - 272 с.

Безопасность жизнедеятельности: учебное пособие / В.А. Подюков, В.В. Токмаков, В.М. Куликов ; под ред. В.В. Токмакова ; Уральский государственный горный уни-верситет. - 3-е изд., испр. и доп. - Екатеринбург : УГГУ, 2007. - 314 с.

Белов С. В. Безопасность жизнедеятельности и защита окружающей среды (техносферная безопасность): учебник. 5-е изд., исправл. и доп. – М.: Изд-во «Юрай», 2015. – 702с.

Безопасность жизнедеятельности: энциклопедический словарь / под ред. проф. Русака О. Н. – СПб.: Инф-изд. агент «Лик», 2003.

Безопасность жизнедеятельности: Учебник для вузов / К. З. Ушаков, Н. О. Каледина, Б. Ф. Кирин, М. А. Сребный / под ред. К. З. Ушакова. – М.: Изд-во МГГУ, 2000. – 430 с.

Воронов Е. Т., Резник Ю. Н., Бондарь И. А. Безопасность жизнедеятельности. Теоретические основы БЖД. Охрана труда: учебное пособие. – Чита: Изд-во ЧитГУ, 2010. – 390 с.

Занько Н. К., Малаян К. Р., Русак О. Н. Безопасность жизнедеятельности: учебник. – М.: Лань, 2012. – 672 с.

Субботин А. И. Управление безопасностью труда: учебное пособие. – М.: Изд-во МГГУ, 2014. – 266 с.

МИНИСТЕРСТВО НАУКИ И ВЫСШЕГО ОБРАЗОВАНИЯ РФ

ФГБОУ ВО «Уральский государственный горный университет»

УТВЕРЖДАЮ
Проректор по учебно-методическому комплексу _____ С.А. Упоров

МЕТОДИЧЕСКИЕ УКАЗАНИЯ ПО ВЫПОЛНЕНИЮ КОНТРОЛЬНОЙ РАБОТЫ

по дисциплине
ФИЗИЧЕСКАЯ КУЛЬТУРА И СПОРТ

Специальность
21.05.04 Горное дело

Автор: Шулиманов Д.Ф.

Одобрены на заседании кафедры	Рассмотрены методической комиссией
Физической культуры	Горно-технологического факультета
(название кафедры)	*(название факультета)*
Зав.кафедрой _____ *(подпись)*	Председатель _____ *(подпись)*
Шулиманов Д.Ф.	Колчина Н.В.
(Фамилия И.О.)	*(Фамилия И.О.)*
Протокол № 8 от 17.04.2019	Протокол № 7 от 19.04.2019
(Дата)	*(Дата)*

Екатеринбург
2019

Содержание

Цели и задачи дисциплины …….....3
Место дисциплины в структуре основной образовательной программы …….3
Требования к оформлению контрольной работы ……..……..3
Содержание контрольной работы…….....3
Выполнение работы над ошибками……...……....9
Критерии оценивания контрольной работы ……9
Образец титульного листа ……..……...10

1. Цели и задачи дисциплины

Цель: формирование физической культуры личности и способности направленного использования разнообразных средств физической культуры, спорта и туризма для сохранения и укрепления здоровья, психофизической подготовки и самоподготовки к будущей жизни и профессиональной деятельности.

Задачи:

- формирование осознания социальной значимости физической культуры и её роли в развитии личности и подготовке к профессиональной деятельности;
- изучение научно-биологических, педагогических и практических основ физической культуры и здорового образа жизни;
- формирование мотивационно-ценностного отношения к физической культуре, установки на здоровый стиль жизни, физическое совершенствование и самовоспитание привычки к регулярным занятиям физическими упражнениями и спортом;

2. Место дисциплины в структуре основной образовательной программы

Дисциплина «Физическая культура и спорт» относится к разделу «Блок 1. Базовая часть».

3. Требования к оформлению контрольной работы

Контрольные задания выполняются на листах формата А4 в рукописном виде, кроме титульного листа. На титульном листе (см. образец оформления титульного листа в печатном виде) указывается фамилия студента, номер группы, номер контрольной работы и фамилия преподавателя, у которого занимается обучающийся.

В конце работы должна быть поставлена подпись студента и дата выполнения заданий.

Контрольные задания должны быть выполнены в той последовательности, в которой они даны в контрольной работе.

Выполненную контрольную работу необходимо сдать преподавателю для проверки в установленные сроки.

Если контрольная работа выполнена без соблюдения изложенных выше требований, она возвращается студенту для повторного выполнения.

По дисциплине «физическая культура и спорт» представлен 1 вариант контрольной работы.

Содержание контрольной работы

№ п/п	Вопросы	Варианты ответов
1	Физическая культура представляет собой:	А) учебный предмет в школе Б) выполнение физических упражнений В) процесс совершенствования возможностей человека Г) часть общей культуры общества
2	Физическая подготовленность, приобретаемая в процессе физической подготовки к трудовой или иной деятельности, характеризуется:	А) высокой устойчивостью к стрессовым ситуациям, воздействию неблагоприятных условий внешней среды и различным заболеваниям Б) уровнем работоспособности и запасом двигательных умений и навыков В) хорошим развитием систем дыхания, кровообращением, достаточным запасом надежности, эффективности и экономичности Г) высокими результатами в учебной, трудовой и спортивной деятельности
3	Под физическим развитием понимается:	А) процесс изменения морфофункциональных свойств организма на протяжении жизни Б) размеры мускулатуры, формы тела, функциональные возможности дыхания и кровообращения, физическая работоспособность

		В) процесс совершенствования физических качеств при выполнении физических упражнений Г) уровень, обусловленный наследственностью и регулярностью занятий физической культурой и спортом
4	Физическая культура ориентирована на совершенствование	А) физических и психических качеств людей Б) техники двигательных действий В) работоспособности человека Г) природных физических свойств человека
5	Отличительным признаком физической культуры является:	А) развитие физических качеств и обучение двигательным действиям Б) физическое совершенство В) выполнение физических упражнений Г) занятия в форме уроков
6	В иерархии принципов в системе физического воспитания принцип всестороннего развития личности следует отнести к:	А) общим социальным принципам воспитательной стратегии общества Б) общим принципам образования и воспитания В) принципам, регламентирующим процесс физического воспитания Г) принципам обучения
7	Физическими упражнениями называются:	А) двигательные действия, с помощью которых развивают физические качества и укрепляют здоровье Б) двигательные действия, дозируемые по величине нагрузки и продолжительности выполнения В) движения, выполняемые на уроках физической культуры и во время утренней гимнастики Г) формы двигательных действий, способствующие решению задач физического воспитания
8	Нагрузка физических упражнений характеризуется:	А) подготовленностью занимающихся в соответствии с их возрастом, состоянием здоровья, самочувствием во время занятия Б) величиной их воздействия на организм В) временем и количеством повторений двигательных действий Г) напряжением отдельных мышечных групп
9	Величина нагрузки физических упражнений обусловлена:	А) сочетанием объема и интенсивности двигательных действий Б) степенью преодолеваемых при их выполнении трудностей В) утомлением, возникающим при их выполнении Г) частотой сердечных сокращений
10	Если ЧСС после выполнения упражнения восстанавливается за 60 сек до уровня, который был в начале урока, то это свидетельствует о том, что нагрузка	А) мала и ее следует увеличить Б) переносится организмом относительно легко В) достаточно большая и ее можно повторить Г) чрезмерная и ее нужно уменьшить
11	Интенсивность выполнения упражнений можно определить по ЧСС. Укажите, какую частоту пульса вызывает большая интенсивность упражнений	А) 120-130 уд/мин Б) 130-140 уд/мин В) 140-150 уд/мин Г) свыше 150 уд/мин
12	Регулярные занятия физическими упражнениями способствуют повышению работоспособности, потому что:	А) во время занятий выполняются двигательные действия, содействующие развитию силы и выносливости Б) достигаемое при этом утомление активизирует процессы восстановления и адаптации В) в результате повышается эффективность и экономичность дыхания и кровообращения.

		Г) человек, занимающийся физическими упражнениями, способен выполнить большой объем физической работы за отведенный отрезок времени.
13	Что понимают под закаливанием:	А) купание в холодной воде и хождение босиком Б) приспособление организма к воздействию внешней среды В) сочетание воздушных и солнечных ванн с гимнастикой и подвижными играми Г) укрепление здоровья
14	Во время индивидуальных занятий закаливающими процедурами следует соблюдать ряд правил. Укажите, какой из перечисленных ниже рекомендаций придерживаться не стоит:	А) чем ниже температура воздуха, тем интенсивней надо выполнять упражнение, т.к. нельзя допускать переохлаждения Б) чем выше температура воздуха, тем короче должны быть занятия, т.к. нельзя допускать перегревания организма В) не рекомендуется тренироваться при активном солнечном излучении Г) после занятия надо принять холодный душ
15	Правильное дыхание характеризуется:	А) более продолжительным выдохом Б) более продолжительным вдохом В) вдохом через нос и выдохом через рот Г) ровной продолжительностью вдоха и выдоха
16	При выполнении упражнений вдох не следует делать во время:	А) вращений и поворотов тела Б) наклонах туловища назад В) возвращение в исходное положение после наклона Г) дыхание во время упражнений должно быть свободным, рекомендации относительно времени вдоха и выдоха не нужны
17	Что называется осанкой?	А) качество позвоночника, обеспечивающее хорошее самочувствие и настроение Б) пружинные характеристики позвоночника и стоп В) привычная поза человека в вертикальном положении Г) силуэт человека
18	Правильной осанкой можно считать, если вы, стоя у стены, касаетесь ее:	А) затылком, ягодицами, пятками Б) лопатками, ягодицами, пятками В) затылком, спиной, пятками Г) затылком, лопатками, ягодицами, пятками
19	Соблюдение режима дня способствует укреплению здоровья, потому, что:	А) он обеспечивает ритмичность работы организма Б) он позволяет правильно планировать дела в течение дня В) распределение основных дел осуществляется более или менее стандартно в течение каждого дня Г) он позволяет избегать неоправданных физических напряжений
20	Замена одних видов деятельности другими, регулируема режимом дня, позволяет поддержать работоспособность в течение дня, потому что:	А) это положительно сказывается на физическом и психическом состоянии человека Б) снимает утомление нервных клеток организма В) ритмическое чередование работы с отдыхом предупреждает возникновение перенапряжения Г) притупляется чувство общей усталости и повышает тонус организма

21	Систематические и грамотно организованные занятия физическими упражнениями укрепляют здоровье, так как	А) хорошая циркуляция крови во время упражнений обеспечивает поступление питательных веществ к органам и системам организма Б) повышается возможность дыхательной системы, благодаря чему в организм поступает большее количество кислорода, необходимого для образования энергии В) занятия способствуют повышению резервных возможностей организма Г) при достаточном энергообеспечении организм легче противостоит простудным и инфекционным заболеваниям
22	Почему на уроках физической культуры выделяют подготовительную, основную и заключительную части?	А) так учителю удобнее распределять различные по характеру упражнения Б) это обусловлено необходимость управлять динамикой работоспособности занимающихся. В) выделение частей в уроке требует Министерство образовании России Г) потому, что перед уроком, как правило, ставятся задачи, и каждая часть урока предназначена для решения одной из них
23	Укажите, в какой последовательности должны выполняться в комплексе утренней гимнастикой перечисленные упражнения: 1. Дыхательные. 2. На укрепление мышц и повышение гибкости. 3. Потягивания. 4 бег с переходом на ходьбу. 5. Ходьба с постепенным повышение частоты шагов. 6. Прыжки. 7.Поочередное напряжение и расслабление мышц. 8. Бег в спокойном темпе.	А) 1, 2, 3, 4, 5, 6, 7, 8 Б) 7, 5, 8, 6, 2, 3, 2, 1, 4 В) 3, 7, 5, 8, 1, 2, 6, 4 Г) 3, 1, 2, 4, 7, 6, 8, 4
24	Под силой как физическим качеством понимается:	А) способность поднимать тяжелые предметы Б) свойство человека противодействовать внешним силам за счет мышечных напряжений В) свойство человека воздействовать на внешние силы за счет внешних сопротивлений Г) комплекс свойств организма, позволяющих преодолевать внешнее сопротивление либо противодействовать ему.
25	Выберите правильное распределение перечисленных ниже упражнений в занятии по общей физической подготовке. 1. Ходьба или спокойный бег в чередовании с дыхательными упражнениями. 2. Упражнения, постепенно включающие в работу все большее количество мышечных групп. 3. Упражнения на развитие выносливости. 4. Упражнения на развитие быстроты и гибкости. 5. упражнения на развитие силы. 6. Дыхательные упражнения.	А) 1, 2, 5, 4, 3, 6 Б) 6, 2, 3, 1, 4, 5 В) 2, 6, 4, 5, 3, 1 Г) 2,1, 3, 4, 5, 6
26	Основная часть урока по общей физической подготовке отводится развитию физических качеств. Укажите, какая последовательность воздействий на физические качества наиболее эффективна. 1. Выносливость. 2. Гибкость. 3. быстрота. 4. Сила.	А) 1, 2, 3, 4 Б) 2,3,1,4 В) 3, 2, 4, 1 Г) 4,2 ,3, 1
27	Какие упражнения неэффективны при формировании телосложения	А) упражнения, способствующие увеличению мышечной массы

		Б) упражнения, способствующие снижению массы тела В) упражнения, объединенные в форме круговой тренировки Г) упражнения, способствующие повышению быстроты движений
28	И для увеличения мышечной массы, и для снижения веса тела можно применять упражнения с отягощением. Но при составлении комплексов упражнений для увеличения мышечной массы рекомендуется:	А) полностью проработать одну группу мышц и только затем переходит к упражнениям, нагружающим другую группу мышц Б) чередовать серии упражнений, включающие в работу разные мышечные группы В) использовать упражнения с относительно небольшим отягощением и большим количеством повторений Г) планировать большое количество подходов и ограничивать количество повторений в одном подходе
29	Под быстротой как физическим качеством понимается:	А) комплекс свойств, позволяющих передвигаться с большой скоростью Б) комплекс свойств, позволяющий выполнять работу в минимальный отрезок времени В) способность быстро набирать скорость Г) комплекс свойств, позволяющий быстро реагировать на сигналы и выполнять движения с большой частотой
30	Для развития быстроты используют:	А) подвижные и спортивные игры Б) упражнения в беге с максимальной скоростью на короткие дистанции В) упражнения на быстроту реакции и частоту движений Г) двигательные действия, выполняемые с максимальной скоростью
31	Лучшие условия для развития быстроты реакции создаются во время:	А) подвижных и спортивных игр Б) челночного бега В) прыжков в высоту Г) метаний
32	Под гибкостью как физическим качеством понимается:	А) комплекс морфофункциональных свойств опорно-двигательного аппарата, определяющий глубину наклона Б) способность выполнять упражнения с большой амплитудой за счет мышечных сокращений. В) комплекс свойств двигательного аппарата, определяющих подвижность его звеньев Г) эластичность мышц и связок
33	Как дозируются упражнения на развитие гибкости, т.е. сколько движений следует делать в одной серии:	А) Упражнение выполняется до тех пор, пока не начнет уменьшаться амплитуда движений Б) выполняются 12-16 циклов движения В) упражнения выполняются до появления пота Г) упражнения выполняются до появления болевых ощущений
34	Для повышения скорости бега в самостоятельном занятии после разминки рекомендуется выполнять перечисленные ниже упражнения. Укажите их целесообразную последовательность: 1. Дыхательные упражнения. 2. Легкий продолжительный бег. 3. Прыжковые	А) 1, 2, 3, 4, 5, 6, 7 Б) 7, 5, 4, 3, 2, 6, 1 В) 2, 1, 3, 7, 4, 5, 6 Г) 3, 6, 2, 7, 5, 4, 1

	упражнения с отягощением и без них. 4. дыхательные упражнения в интервалах отдыха. 5. Повторный бег на короткие дистанции. 6.Ходьба. 7. Упражнения на частоту движений.	
35	При развитии гибкости следует стремиться	А) гармоничному увеличению подвижности в основных суставах Б) достижению максимальной амплитуды движений в основных суставах В) оптимальной амплитуде движений в плечевом, тазобедренном, коленом суставах Г) восстановлению нормальной амплитуды движений суставов
36	Под выносливостью как физическим качеством понимается:	А) комплекс свойств, обуславливающий возможность выполнять разнообразные физические нагрузки Б) комплекс свойств, определяющих способность противостоять утомлению В) способность длительно совершать физическую работу, практически не утомляясь Г) способность сохранять заданные параметры работы
37	Выносливость человека не зависит от:	А) функциональных возможностей систем энергообеспечения Б) быстроты двигательной реакции В) настойчивости, выдержки, мужественности, умения терпеть Г) силы мышц
38	При развитии выносливости не применяются упражнения, характерными признаками которых являются:	А) максимальная активность систем энергообеспечения Б) умеренная интенсивность В) максимальная интенсивность Г) активная работа большинства звеньев опорно-двигательного аппарата
39	Техникой физических упражнений принято называть	А) способ целесообразного решения двигательной задачи Б) способ организации движений при выполнении упражнений В) состав и последовательность движений при выполнении упражнений Г) рациональную организацию двигательных действий
40	При анализе техники принято выделять основу, ведущее звено и детали техники. Что понимают под основой (ведущим звеном и деталями техники).	А) набор элементов, характеризующий индивидуальные особенности выполнения целостного двигательного действия Б) состав и последовательность элементов, входящих в двигательное действие В) совокупность элементов, необходимых для решения двигательной задачи Г) наиболее важная часть определенного способа решения двигательной задачи
41	В процессе обучения двигательным действиям используют методы целостного или расчлененного упражнения. Выбор метода зависит от	А) возможности расчленения двигательного действия на относительно самостоятельные элементы Б) сложности основы техники В) количества элементов, составляющих двигательное действие Г) предпочтения учителя

42	Процесс обучения двигательному действию рекомендуется начинать с освоения	А) основы техники Б) ведущего звена техники В) подводящих упражнений Г) исходного положения
43	Физкультминутку, как одну из форм занятий физическими упражнениями следует отнести к:	А) урочным формам занятий физическими упражнениями Б) «малым» неурочным формам В) «крупным» неурочным формам Г) соревновательным формам
44	Какой раздел комплексной программы по физическому воспитанию для общеобразовательных школ не является типовым?	А) уроки физической культуры Б) внеклассная работа В) физкультурно-массовые и спортивные мероприятия Г) содержание и организация педагогической практики
45	Измерение ЧСС сразу после пробегания отрезка дистанции следует отнести к одному из видов контроля:	А) оперативному Б) текущему В) предварительному Г) итоговому

Проблемные и сложные вопросы, возникающие в процессе изучения курса и выполнения контрольной работы, необходимо решать с преподавателем на консультациях.

Выполнению контрольной работы должно предшествовать самостоятельное изучение студентом рекомендованной литературы.

Студент получает проверенную контрольную работу с исправлениями в тексте и замечаниями. В конце работы выставляется оценка «зачтено», «не зачтено». Работа с оценкой «не зачтено» должна быть доработана и представлена на повторную проверку.

Выполнение работы над ошибками

При получении проверенной контрольной работы необходимо проанализировать отмеченные ошибки. Все задания, в которых были сделаны ошибки или допущены неточности, следует еще раз выполнить в конце данной контрольной работы. Контрольные работы являются учебными документами, которые хранятся на кафедре до конца учебного года.

Критерии оценивания контрольной работы

Оценка за контрольную работу определяется простым суммированием баллов за правильные ответы на вопросы: 1 правильный ответ = 2 балл. Максимум 90 баллов.

Результат контрольной работы

Контрольная работа оценивается на «зачтено», «не зачтено»:

46-90 балла (50-100%) - оценка «зачтено»;

0-44 балла (0-49%) - оценка «не зачтено»;

Образец оформления титульного листа



Министерство науки и высшего образования РФ
ФГБОУ ВО
«Уральский государственный горный университет»

Кафедра физической культуры

КОНТРОЛЬНАЯ РАБОТА

по дисциплине
ФИЗИЧЕСКАЯ КУЛЬТУРА И СПОРТ

Выполнил: Иванов Иван Иванович
Группа _____

Преподаватель: Петров Петр Петрович

Екатеринбург
2018

МИНИСТЕРСТВО НАУКИ И ВЫСШЕГО ОБРАЗОВАНИЯ РФ

ФГБОУ ВО «Уральский государственный горный университет»

УТВЕРЖДАЮ
Проректор по учебно-методическому комплексу
_____ С.А.Упоров

МЕТОДИЧЕСКИЕ УКАЗАНИЯ ПО ОРГАНИЗАЦИИ САМОСТОЯТЕЛЬНОЙ РАБОТЫ СТУДЕНТОВ

по дисциплине

ФИЗИЧЕСКАЯ КУЛЬТУРА И СПОРТ

Специальность

21.05.04 Горное дело

Автор: Шулиманов Д.Ф.

Одобрена на заседании кафедры	Рассмотрена методической комиссией
Физической культуры	Горно-технологического факультета
(название кафедры)	*(название факультета)*
Зав. кафедрой _____ *(подпись)*	Председатель _____ *(подпись)*
Шулиманов Д.Ф.	Колчина Н.В.
(Фамилия И.О.)	*(Фамилия И.О.)*
Протокол № 8 от 17.04.2019	Протокол № 7 от 19.04.2019
(Дата)	*(Дата)*

Екатеринбург
2019

Содержание

Цели и задачи дисциплины …….....3
Место дисциплины в структуре основной образовательной программы …….3
Требования к оформлению теста ……..…….....3
Содержание теста…….....3
Содержание опроса…….....9
Выполнение работы над ошибками……...……..11

Цели и задачи дисциплины

Цель: формирование физической культуры личности и способности направленного использования разнообразных средств физической культуры, спорта и туризма для сохранения и укрепления здоровья, психофизической подготовки и самоподготовки к будущей жизни и профессиональной деятельности.

Задачи:

- формирование осознания социальной значимости физической культуры и её роли в развитии личности и подготовке к профессиональной деятельности;
- изучение научно-биологических, педагогических и практических основ физической культуры и здорового образа жизни;
- формирование мотивационно-ценностного отношения к физической культуре, установки на здоровый стиль жизни, физическое совершенствование и самовоспитание привычки к регулярным занятиям физическими упражнениями и спортом;

Место дисциплины в структуре основной образовательной программы

Дисциплина «Физическая культура и спорт» относится к разделу «Блок 1. Базовая часть».

Требования к оформлению теста

Задания выполняются на листах формата А4 в рукописном виде, кроме титульного листа. На титульном листе (см. образец оформления титульного листа в печатном виде) указывается фамилия студента, номер группы, фамилия преподавателя, у которого занимается обучающийся.

В конце работы должна быть поставлена подпись студента и дата выполнения заданий.

Задания должны быть выполнены в той последовательности, в которой они даны в тесте.

Выполненный тест необходимо сдать преподавателю для проверки в установленные сроки.

Если тест выполнен без соблюдения изложенных выше требований, она возвращается студенту для повторного выполнения.

По дисциплине «физическая культура и спорт» представлен, тест, вопросы для проведения опроса.

Содержание теста

№ п/п	Вопросы	Варианты ответов
1	Физическая культура представляет собой:	А) учебный предмет в школе Б) выполнение физических упражнений В) процесс совершенствования возможностей человека Г) часть общей культуры общества
2	Физическая подготовленность, приобретаемая в процессе физической подготовки к трудовой или иной деятельности, характеризуется:	А) высокой устойчивостью к стрессовым ситуациям, воздействию неблагоприятных условий внешней среды и различным заболеваниям Б) уровнем работоспособности и запасом двигательных умений и навыков В) хорошим развитием систем дыхания, кровообращением, достаточным запасом надежности, эффективности и экономичности Г) высокими результатами в учебной, трудовой и спортивной деятельности
3	Под физическим развитием понимается:	А) процесс изменения морфофункциональных свойств организма на протяжении жизни Б) размеры мускулатуры, формы тела, функциональные возможности дыхания и кровообращения, физическая работоспособность В) процесс совершенствования физических качеств при выполнении физических упражнений

		Г) уровень, обусловленный наследственностью и регулярностью занятий физической культурой и спортом
4	Физическая культура ориентирована на совершенствование	А) физических и психических качеств людей Б) техники двигательных действий В) работоспособности человека Г) природных физических свойств человека
5	Отличительным признаком физической культуры является:	А) развитие физических качеств и обучение двигательным действиям Б) физическое совершенство В) выполнение физических упражнений Г) занятия в форме уроков
6	В иерархии принципов в системе физического воспитания принцип всестороннего развития личности следует отнести к:	А) общим социальным принципам воспитательной стратегии общества Б) общим принципам образования и воспитания В) принципам, регламентирующим процесс физического воспитания Г) принципам обучения
7	Физическими упражнениями называются:	А) двигательные действия, с помощью которых развивают физические качества и укрепляют здоровье Б) двигательные действия, дозируемые по величине нагрузки и продолжительности выполнения В) движения, выполняемые на уроках физической культуры и во время утренней гимнастики Г) формы двигательных действий, способствующие решению задач физического воспитания
8	Нагрузка физических упражнений характеризуется:	А) подготовленностью занимающихся в соответствии с их возрастом, состоянием здоровья, самочувствием во время занятия Б) величиной их воздействия на организм В) временем и количеством повторений двигательных действий Г) напряжением отдельных мышечных групп
9	Величина нагрузки физических упражнений обусловлена:	А) сочетанием объема и интенсивности двигательных действий Б) степенью преодолеваемых при их выполнении трудностей В) утомлением, возникающим при их выполнении Г) частотой сердечных сокращений
10	Если ЧСС после выполнения упражнения восстанавливается за 60 сек до уровня, который был в начале урока, то это свидетельствует о том, что нагрузка	А) мала и ее следует увеличить Б) переносится организмом относительно легко В) достаточно большая и ее можно повторить Г) чрезмерная и ее нужно уменьшить
11	Интенсивность выполнения упражнений можно определить по ЧСС. Укажите, какую частоту пульса вызывает большая интенсивность упражнений	А) 120-130 уд/мин Б) 130-140 уд/мин В) 140-150 уд/мин Г) свыше 150 уд/мин
12	Регулярные занятия физическими упражнениями способствуют повышению работоспособности, потому что:	А) во время занятий выполняются двигательные действия, содействующие развитию силы и выносливости Б) достигаемое при этом утомление активизирует процессы восстановления и адаптации В) в результате повышается эффективность и экономичность дыхания и кровообращения.

		Г) человек, занимающийся физическими упражнениями, способен выполнить большой объем физической работы за отведенный отрезок времени.
13	Что понимают под закаливанием:	А) купание в холодной воде и хождение босиком Б) приспособление организма к воздействию внешней среды В) сочетание воздушных и солнечных ванн с гимнастикой и подвижными играми Г) укрепление здоровья
14	Во время индивидуальных занятий закаливающими процедурами следует соблюдать ряд правил. Укажите, какой из перечисленных ниже рекомендаций придерживаться не стоит:	А) чем ниже температура воздуха, тем интенсивней надо выполнять упражнение, т.к. нельзя допускать переохлаждения Б) чем выше температура воздуха, тем короче должны быть занятия, т.к. нельзя допускать перегревания организма В) не рекомендуется тренироваться при активном солнечном излучении Г) после занятия надо принять холодный душ
15	Правильное дыхание характеризуется:	А) более продолжительным выдохом Б) более продолжительным вдохом В) вдохом через нос и выдохом через рот Г) ровной продолжительностью вдоха и выдоха
16	При выполнении упражнений вдох не следует делать во время:	А) вращений и поворотов тела Б) наклонах туловища назад В) возвращение в исходное положение после наклона Г) дыхание во время упражнений должно быть свободным, рекомендации относительно времени вдоха и выдоха не нужны
17	Что называется осанкой?	А) качество позвоночника, обеспечивающее хорошее самочувствие и настроение Б) пружинные характеристики позвоночника и стоп В) привычная поза человека в вертикальном положении Г) силуэт человека
18	Правильной осанкой можно считать, если вы, стоя у стены, касаетесь ее:	А) затылком, ягодицами, пятками Б) лопатками, ягодицами, пятками В) затылком, спиной, пятками Г) затылком, лопатками, ягодицами, пятками
19	Соблюдение режима дня способствует укреплению здоровья, потому, что:	А) он обеспечивает ритмичность работы организма Б) он позволяет правильно планировать дела в течение дня В) распределение основных дел осуществляется более или менее стандартно в течение каждого дня Г) он позволяет избегать неоправданных физических напряжений
20	Замена одних видов деятельности другими, регулируема режимом дня, позволяет поддержать работоспособность в течение дня, потому что:	А) это положительно сказывается на физическом и психическом состоянии человека Б) снимает утомление нервных клеток организма В) ритмическое чередование работы с отдыхом предупреждает возникновение перенапряжения Г) притупляется чувство общей усталости и повышает тонус организма

21	Систематические и грамотно организованные занятия физическими упражнениями укрепляют здоровье, так как	А) хорошая циркуляция крови во время упражнений обеспечивает поступление питательных веществ к органам и системам организма Б) повышается возможность дыхательной системы, благодаря чему в организм поступает большее количество кислорода, необходимого для образования энергии В) занятия способствуют повышению резервных возможностей организма Г) при достаточном энергообеспечении организм легче противостоит простудным и инфекционным заболеваниям
22	Почему на уроках физической культуры выделяют подготовительную, основную и заключительную части?	А) так учителю удобнее распределять различные по характеру упражнения Б) это обусловлено необходимость управлять динамикой работоспособности занимающихся. В) выделение частей в уроке требует Министерство образовании России Г) потому, что перед уроком, как правило, ставятся задачи, и каждая часть урока предназначена для решения одной из них
23	Укажите, в какой последовательности должны выполняться в комплексе утренней гимнастикой перечисленные упражнения: 1. Дыхательные. 2. На укрепление мышц и повышение гибкости. 3. Потягивания. 4 бег с переходом на ходьбу. 5. Ходьба с постепенным повышение частоты шагов. 6. Прыжки. 7.Поочередное напряжение и расслабление мышц. 8. Бег в спокойном темпе.	А) 1, 2, 3, 4, 5, 6, 7, 8 Б) 7, 5, 8, 6, 2, 3, 2, 1, 4 В) 3, 7, 5, 8, 1, 2, 6, 4 Г) 3, 1, 2, 4, 7, 6, 8, 4
24	Под силой как физическим качеством понимается:	А) способность поднимать тяжелые предметы Б) свойство человека противодействовать внешним силам за счет мышечных напряжений В) свойство человека воздействовать на внешние силы за счет внешних сопротивлений Г) комплекс свойств организма, позволяющих преодолевать внешнее сопротивление либо противодействовать ему.
25	Выберите правильное распределение перечисленных ниже упражнений в занятии по общей физической подготовке. 1. Ходьба или спокойный бег в чередовании с дыхательными упражнениями. 2. Упражнения, постепенно включающие в работу все большее количество мышечных групп. 3. Упражнения на развитие выносливости. 4. Упражнения на развитие быстроты и гибкости. 5. упражнения на развитие силы. 6. Дыхательные упражнения.	А) 1, 2, 5, 4, 3, 6 Б) 6, 2, 3, 1, 4, 5 В) 2, 6, 4, 5, 3, 1 Г) 2,1, 3, 4, 5, 6
26	Основная часть урока по общей физической подготовке отводится развитию физических качеств. Укажите, какая последовательность воздействий на физические качества наиболее эффективна. 1. Выносливость. 2. Гибкость. 3. быстрота. 4. Сила.	А) 1, 2, 3, 4 Б) 2,3,1,4 В) 3, 2, 4, 1 Г) 4,2 ,3, 1
27	Какие упражнения неэффективны при формировании телосложения	А) упражнения, способствующие увеличению мышечной массы

		Б) упражнения, способствующие снижению массы тела В) упражнения, объединенные в форме круговой тренировки Г) упражнения, способствующие повышению быстроты движений
28	И для увеличения мышечной массы, и для снижения веса тела можно применять упражнения с отягощением. Но при составлении комплексов упражнений для увеличения мышечной массы рекомендуется:	А) полностью проработать одну группу мышц и только затем переходит к упражнениям, нагружающим другую группу мышц Б) чередовать серии упражнений, включающие в работу разные мышечные группы В) использовать упражнения с относительно небольшим отягощением и большим количеством повторений Г) планировать большое количество подходов и ограничивать количество повторений в одном подходе
29	Под быстротой как физическим качеством понимается:	А) комплекс свойств, позволяющих передвигаться с большой скоростью Б) комплекс свойств, позволяющий выполнять работу в минимальный отрезок времени В) способность быстро набирать скорость Г) комплекс свойств, позволяющий быстро реагировать на сигналы и выполнять движения с большой частотой
30	Для развития быстроты используют:	А) подвижные и спортивные игры Б) упражнения в беге с максимальной скоростью на короткие дистанции В) упражнения на быстроту реакции и частоту движений Г) двигательные действия, выполняемые с максимальной скоростью
31	Лучшие условия для развития быстроты реакции создаются во время:	А) подвижных и спортивных игр Б) челночного бега В) прыжков в высоту Г) метаний
32	Под гибкостью как физическим качеством понимается:	А) комплекс морфофункциональных свойств опорно-двигательного аппарата, определяющий глубину наклона Б) способность выполнять упражнения с большой амплитудой за счет мышечных сокращений. В) комплекс свойств двигательного аппарата, определяющих подвижность его звеньев Г) эластичность мышц и связок
33	Как дозируются упражнения на развитие гибкости, т.е. сколько движений следует делать в одной серии:	А) Упражнение выполняется до тех пор, пока не начнет уменьшаться амплитуда движений Б) выполняются 12-16 циклов движения В) упражнения выполняются до появления пота Г) упражнения выполняются до появления болевых ощущений
34	Для повышения скорости бега в самостоятельном занятии после разминки рекомендуется выполнять перечисленные ниже упражнения. Укажите их целесообразную последовательность: 1. Дыхательные упражнения. 2. Легкий продолжительный бег. 3. Прыжковые	А) 1, 2, 3, 4, 5, 6, 7 Б) 7, 5, 4, 3, 2, 6, 1 В) 2, 1, 3, 7, 4, 5, 6 Г) 3, 6, 2, 7, 5, 4, 1

	упражнения с отягощением и без них. 4. дыхательные упражнения в интервалах отдыха. 5. Повторный бег на короткие дистанции. 6.Ходьба. 7. Упражнения на частоту движений.	
35	При развитии гибкости следует стремиться	А) гармоничному увеличению подвижности в основных суставах Б) достижению максимальной амплитуды движений в основных суставах В) оптимальной амплитуде движений в плечевом, тазобедренном, коленом суставах Г) восстановлению нормальной амплитуды движений суставов
36	Под выносливостью как физическим качеством понимается:	А) комплекс свойств, обуславливающий возможность выполнять разнообразные физические нагрузки Б) комплекс свойств, определяющих способность противостоять утомлению В) способность длительно совершать физическую работу, практически не утомляясь Г) способность сохранять заданные параметры работы
37	Выносливость человека не зависит от:	А) функциональных возможностей систем энергообеспечения Б) быстроты двигательной реакции В) настойчивости, выдержки, мужественности, умения терпеть Г) силы мышц
38	При развитии выносливости не применяются упражнения, характерными признаками которых являются:	А) максимальная активность систем энергообеспечения Б) умеренная интенсивность В) максимальная интенсивность Г) активная работа большинства звеньев опорно-двигательного аппарата
39	Техникой физических упражнений принято называть	А) способ целесообразного решения двигательной задачи Б) способ организации движений при выполнении упражнений В) состав и последовательность движений при выполнении упражнений Г) рациональную организацию двигательных действий
40	При анализе техники принято выделять основу, ведущее звено и детали техники. Что понимают под основой (ведущим звеном и деталями техники).	А) набор элементов, характеризующий индивидуальные особенности выполнения целостного двигательного действия Б) состав и последовательность элементов, входящих в двигательное действие В) совокупность элементов, необходимых для решения двигательной задачи Г) наиболее важная часть определенного способа решения двигательной задачи
41	В процессе обучения двигательным действиям используют методы целостного или расчлененного упражнения. Выбор метода зависит от	А) возможности расчленения двигательного действия на относительно самостоятельные элементы Б) сложности основы техники В) количества элементов, составляющих двигательное действие Г) предпочтения учителя

42	Процесс обучения двигательному действию рекомендуется начинать с освоения	А) основы техники Б) ведущего звена техники В) подводящих упражнений Г) исходного положения
43	Физкультминутку, как одну из форм занятий физическими упражнениями следует отнести к:	А) урочным формам занятий физическими упражнениями Б) «малым» неурочным формам В) «крупным» неурочным формам Г) соревновательным формам
44	Какой раздел комплексной программы по физическому воспитанию для общеобразовательных школ не является типовым?	А) уроки физической культуры Б) внеклассная работа В) физкультурно-массовые и спортивные мероприятия Г) содержание и организация педагогической практики
45	Измерение ЧСС сразу после пробегания отрезка дистанции следует отнести к одному из видов контроля:	А) оперативному Б) текущему В) предварительному Г) итоговому

Критерии оценивания теста

Оценка за тест определяется простым суммированием баллов за правильные ответы на вопросы: 1 правильный ответ = 2 балл. Максимум 90 баллов.

Результат теста

Тест оценивается на «зачтено», «не зачтено»:

46-90 балла (50-100%) - оценка «зачтено»;

0-44 балла (0-49%) - оценка «не зачтено»;

ВОПРОСЫ ДЛЯ ПРОВЕДЕНИЯ ОПРОСА

1. Определение понятий в области физической культуры
2. Понятие «здоровье» и основные его компоненты
3. Факторы, определяющие здоровье человека.
4. Образ жизни и его составляющие.
5. Разумное чередование труда и отдыха, как компонент ЗОЖ.
6. Рациональное питание и ЗОЖ.
7. Отказ от вредных привычек и соблюдение правил личной и общественной гигиены.
8. Двигательная активность — как компонент ЗОЖ.
9. Выполнение мероприятий по закаливанию организма.
10. Физическое самовоспитание и самосовершенствование как необходимое условие реализации мероприятий ЗОЖ.
11. Врачебный контроль как обязательная процедура для занимающихся физической культурой.
12. Самоконтроль — необходимая форма контроля человека за физическим состоянием.
13. Методика самоконтроля физического развития.
14. Самостоятельное измерение артериального давления и частоты сердечных сокращений.
15. Проведение функциональных проб для оценки деятельности сердечно-сосудистой системы.
16. Проведение функциональных проб для оценки деятельности дыхательной системы.
17. Самоконтроль уровня развития физических качеств: быстроты, гибкости, ловкости, силы и выносливости
18. Ведение дневника самоконтроля.
19. Цель и задачи физического воспитания в вузе.
20. Специфические функции физической культуры.
21. Социальная роль и значение спорта.
22. Этапы становления физической культуры личности студента.
23. Понятия физическая культура, физическое воспитание, физическое развитие, физическое совершенство.

24. Реабилитационная физическая культура, виды, краткая характеристика.
25. Разделы учебной программы дисциплины «Физическая культура».
26. Комплектование учебных отделений студентов для организации и проведения занятий по физическому воспитанию.
27. Преимущества спортивно-ориентированной программы дисциплины «Физическая культура» для студентов.
28. Особенности комплектования студентов с различным характером заболеваний в специальном учебном отделении.
29. Зачетные требования по учебной дисциплине «Физическая культура».
30. Формирование двигательного навыка.
31. Устойчивость организма к воздействию неблагоприятных факторов.
32. Мотивация и направленность самостоятельных занятий.
33. Утренняя гигиеническая гимнастика.
34. Мотивация выбора видов спорта или систем физических упражнений.
35. Самостоятельные занятия оздоровительным бегом.
36. Самостоятельные занятия атлетической гимнастикой.
37. Особенности самостоятельных занятий женщин.
38. Мотивация и направленность самостоятельных занятий. Утренняя гигиеническая гимнастика.
39. Физические упражнения в течение учебного дня: физкультминутки, физкультпаузы.
40. Самостоятельные тренировочные занятия: структура, требования к организации и проведению.
41. Мотивация выбора видов спорта или систем физических упражнений.
42. Самостоятельные занятия оздоровительным бегом.
43. Самостоятельные занятия атлетической гимнастикой.
44. Особенности самостоятельных занятий женщин.
45. Роль физической культуры в профессиональной деятельности бакалавра и специалиста.
46. Производственная физическая культура, ее цели и задачи.
47. Методические основы производственной физической культуры.
48. Производственная физическая культура в рабочее время.
49. Физическая культура и спорт в свободное время.
50. Профилактика профессиональных заболеваний и травматизма средствами физической культуры.
51. Понятие ППФП, её цель, задачи. Прикладные знания, умения и навыки.
52. Прикладные психические качества.
53. Прикладные специальные качества.
54. Факторы, определяющие содержание ППФП: формы труда, условия труда.
55. Факторы, определяющие содержание ППФП: характер труда, режим труда и отдыха.
56. Дополнительные факторы, определяющие содержание ППФП.
57. Средства ППФП.
58. Организация и формы ППФП в вузе.
59. Понятия общей и специальной физической подготовки.
60. Отличия понятий спортивная подготовка и спортивная тренировка.
61. Стороны подготовки спортсмена.
62. Средства спортивной подготовки.
63. Структура отдельного тренировочного занятия.
64. Роль подготовительной части занятия в тренировочном процессе.
65. Понятие «физическая нагрузка», эффект ее воздействия на организм.
66. Внешние признаки утомления.
67. Виды и параметры физических нагрузок.
68. Интенсивность физических нагрузок.
69. Психофизиологическая характеристика умственной деятельности.
70. Работоспособность: понятие, факторы, периоды
71. Физические упражнения в течение учебного дня для поддержания работоспособности.
72. Бег как самое эффективное средство восстановления и повышения работоспособности.
73. Плавание и работоспособность.
74. Методические принципы физического воспитания, сущность и значение.
75. Принципы сознательности и активности, наглядности в процессе физического воспитания.
76. Принципы доступности и индивидуализации, систематичности и динамичности.
77. Средства физической культуры.
78. Общепедагогические методы физического воспитания.
79. Методы обучения технике двигательного действия.
80. Этапы обучения двигательного действия.
81. Методы развития физических качеств: равномерный, повторный, интервальный.
82. Метод круговой тренировки, игровой и соревновательный методы.
83. Сила как физическое качество, общая характеристика силовых упражнений.
84. Методы развития силы.
85. Выносливость — виды выносливости, особенности развития выносливости.

86. Развитие физических качеств: быстроты, гибкости, ловкости.
87. Понятие «спорт». Его принципиальное отличие от других видов занятий физическими упражнениями.
88. Массовый спорт: понятие, цель, задачи.
89. Спорт высших достижений: понятие, цель, задачи.
90. Студенческий спорт, его организационные особенности.
91. Студенческие спортивные соревнования.
92. Студенческие спортивные организации.
93. Всероссийский физкультурно-спортивный комплекс «ГТО» (Готов к труду и обороне).

Выполнение работы над ошибками

При получении проверенного теста необходимо проанализировать отмеченные ошибки. Все задания, в которых были сделаны ошибки или допущены неточности, следует еще раз выполнить в конце данного теста. Тесты, тесты являются учебными документами, которые хранятся на кафедре до конца учебного года.

МИНИСТЕРСТВО НАУКИ И ВЫСШЕГО ОБРАЗОВАНИЯ РФ

ФГБОУ ВО «Уральский государственный горный университет»

УТВЕРЖДАЮ
Проректор по учебно-методическому комплексу
_____ С.А. Упоров

МЕТОДИЧЕСКИЕ УКАЗАНИЯ ПО ВЫПОЛНЕНИЮ КОНТРОЛЬНОЙ РАБОТЫ

по дисциплине

ЭЛЕКТИВНЫЕ КУРСЫ ПО ФИЗИЧЕСКОЙ КУЛЬТУРЕ И СПОРТУ

Специальность

21.05.04 Горное дело

Автор: Шулиманов Д.Ф.

Одобрены на заседании кафедры	Рассмотрены методической комиссией
Физической культуры	Горно-технологического факультета
(название кафедры)	*(название факультета)*
Зав.кафедрой _____ *(подпись)*	Председатель _____ *(подпись)*
Шулиманов Д.Ф.	Колчина Н.В.
(Фамилия И.О.)	*(Фамилия И.О.)*
Протокол № 8 от 17.04.2019	Протокол № 7 от 19.04.2019
(Дата)	*(Дата)*

Екатеринбург
2019

Содержание

Цели и задачи дисциплины …….....3
Место дисциплины в структуре основной образовательной программы …….3
Требования к оформлению контрольной работы ……..……..3
Содержание контрольной работы…….....3
Выполнение работы над ошибками……...……..10
Критерии оценивания контрольной работы ……...10
Образец титульного листа …….……...11

1. Цели и задачи дисциплины

Цель: формирование физической культуры личности и способности направленного использования разнообразных средств физической культуры, спорта и туризма для сохранения и укрепления здоровья, психофизической подготовки и самоподготовки к будущей жизни и профессиональной деятельности.

Задачи:

- формирование осознания социальной значимости физической культуры и её роли в развитии личности и подготовке к профессиональной деятельности;
- изучение научно-биологических, педагогических и практических основ физической культуры и здорового образа жизни;
- формирование мотивационно-ценностного отношения к физической культуре, установки на здоровый стиль жизни, физическое совершенствование и самовоспитание привычки к регулярным занятиям физическими упражнениями и спортом;

2. Место дисциплины в структуре основной образовательной программы

Дисциплина «Элективные курсы по физической культуре и спорту» относится к разделу «Блок 1. Базовая часть».

3. Требования к оформлению контрольной работы

Контрольные задания выполняются на листах формата А4 в рукописном виде, кроме титульного листа. На титульном листе (см. образец оформления титульного листа в печатном виде) указывается фамилия студента, номер группы, номер контрольной работы и фамилия преподавателя, у которого занимается обучающийся.

В конце работы должна быть поставлена подпись студента и дата выполнения заданий.

Контрольные задания должны быть выполнены в той последовательности, в которой они даны в контрольной работе.

Выполненную контрольную работу необходимо сдать преподавателю для проверки в установленные сроки.

Если контрольная работа выполнена без соблюдения изложенных выше требований, она возвращается студенту для повторного выполнения.

По дисциплине «элективные курсы по физической культуре и спорту» представлено 2 варианта контрольной работы.

Содержание контрольной работы

Вопросы для групповой дискуссии

1 .Что можно отнести к средствам физического воспитания?
2. Влияние климатогеографического фактора на здоровье и работоспособность человека
3. Чем отличается спорт от физической культуры?
4. Что мы относим к материальным ценностям физической культуры, а что – к духовным?
5. В чем состоит взаимосвязь физической и умственной деятельности человека?
6. Причины возникновения таких явлений как гипокинезия и гиподинамия
7. Для чего нужна адаптивная физическая культура?
8. При выборе вида спорта на какие аспекты и характеристики необходимо обратить основное внимание.

Контрольная работа №1

Вариант 1

ДЕ-1: Физическая культура в общекультурной и профессиональной подготовке обучающихся.

1. Часть общечеловеческой культуры, специфический процесс и результат человеческой деятельности, средство и способ физического совершенствования личности – это:

а) физическая культура; б) спорт; в) туризм; г) физическое развитие.

2. Физическое воспитание – это:

а) педагогический процесс, направленный на формирование физической культуры личности в результате педагогического воздействия и самовоспитания;

б) приобщение человека к физической культуре;

в) биологический процесс становления, изменения естественных морфологических и функциональных свойств организма в течение жизни человека;
г) процесс формирования определенных физических и психических качеств.

3. Чем спорт отличается от физической культуры:

а) наличием специального оборудования; б) присутствием зрителей; в) наличием соревновательного момента; г) большой физической нагрузкой.

4 Какой из ниже перечисленных принципов не относится к основным принципам физического воспитания:

а) сознательности и активности; б) наглядности; в) последовательности;
г) систематичности;

5 Под физическим развитием понимается:

а) процесс изменения морфофункциональных свойств организма на протяжении жизни;
б) размеры мускулатуры, форма тела, функциональные возможности дыхания и кровообращения, физическая работоспособность;
в) процесс совершенствования физических качеств, при выполнении физических упражнений;
г) уровень, обусловленный наследственностью и регулярностью занятий физической культурой и спортом.

ДЕ-2: Основы здорового образа жизни обучающегося.

1. Определение понятия «Здоровье» Всемирной организации здравоохранения. Здоровье это:

а) естественное состояние организма без болезней и недомоганий;
б) состояние полного физического, умственного и социального благополучия;
в) состояние отсутствия каких-либо заболеваний;
г) все перечисленное.

2. Состояние здоровья обусловлено:

а) резервными возможностями организма; б) образом жизни;
в) уровнем здравоохранения; г) отсутствием болезней.

3. Что не относятся к внешним факторам, влияющим на человека:

а) природные факторы; б) факторы социальной среды; в) генетические факторы;
г) биологические факторы.

4. Сколько времени необходимо нормальному человеку для ночного сна:

а) 5 – 6 часов; б) 6 – 7 часов; в) 7 – 8 часов; г) 8 – 9 часов.

5. К активному отдыху относится:

а) сон; б) отдых сидя; в) занятия двигательной деятельностью; г) умственная деятельность.

ДЕ-3: Средства и методы физической культуры.

1. Физическими упражнениями называются:

а) двигательные действия, используемые для формирования техники движений;
б) двигательные действия, используемые для развития физических качеств и укрепления здоровья;
в) двигательные действия, выполняемые на занятиях по физической культуре и самостоятельно;
г) двигательные действия, направленные на реализацию задач физического воспитания.

2. Занятия физическими упражнениями отличаются от трудовых действий:

а) интенсивностью; б) задачами; в) местом проведения; г) все ответы верны.

3. Физические упражнения являются:

а) принципом физического воспитания; б) методом физического воспитания;
в) средством физического воспитания; г) функцией физического воспитания.

4. Что не относится к методам физического воспитания:

а) игровой; б) регламентированного упражнения; в) словесный и сенсорный;
г) самостоятельный.

5. Метод в физической культуре – это

а) основное положение, определяющее содержание учебного процесса по физической культуре;
б) руководящее положение, раскрывающее принципы физической культуры;
в) конкретная причина, заставляющая человека выполнять физические упражнения;
г) способ применения физических упражнений.

ДЕ-4: Общая физическая и специальная подготовка в системе физического воспитания.

1. Физическая подготовка – это:

а) педагогический процесс, направленный на формирование физической культуры личности в результате педагогического воздействия и самовоспитания;
б) приобщение человека к физической культуре, в процессе которой он овладевает системой знаний, ценностей, позволяющих ему осознанно и творчески развивать физические способности;
в) биологический процесс становления, изменения естественных морфологических и функциональных свойств организма в течение жизни человека;

г) процесс формирования определенных физических и психических качеств, умений и навыков человека посредством направленных занятий с применением средств физической культуры.

2. К основным физическим качествам относятся:

а) рост, вес, объем бицепсов, становая сила; б) бег, прыжки, метания, лазания;

в) сила, выносливость, быстрота, ловкость, гибкость; г) взрывная сила, прыгучесть, меткость.

3. Различают гибкость:

а) абсолютную и относительную; б) общую и специальную; в) активную и пассивную;

г) простую и сложную.

4. Какие виды спорта развивают преимущественно выносливость:

а) спортивные единоборства; б) циклические; в) спортивные игры; г) ациклические.

5. Скоростно-силовые качества преимущественно развиваются:

а) в тяжелой атлетике; б) в акробатике; в) в конькобежном спорте; г) в лыжном спорте.

Вариант 2

ДЕ-1: Физическая культура в общекультурной и профессиональной подготовке обучающихся.

1. На что преимущественно влияют занятия по физической культуре:

а) на интеллектуальные способности;

б) на удовлетворение социальных потребностей;

в) на воспитание лидерских качеств;

г) на полноценное физическое развитие.

2. Физическая культура – это:

а) часть общечеловеческой культуры, специфический процесс и результат человеческой деятельности, средство и способ физического совершенствования личности;

б) часть наука о природе двигательной деятельности человека

в) вид воспитательного процесса, специфика которого заключена в обучении двигательным актам и управлением развитием и совершенствованием физических качеств человека;

г) процесс физического образования и воспитания, выражающий высокую степень развития индивидуальных физических способностей.

3. Что не относиться к компонентам физической культуры:

а) физическое развитие; б) спорт высших достижений; в) оздоровительно-реабилитационная физическая культура;

г) гигиеническая физическая культура.

4. Выбрать правильное определение термина «Физическое развитие»:

а) физическое развитие – это педагогический процесс, направленный на формирование физической культуры личности в результате педагогического воздействия и самовоспитания;

б) физическое развитие – это приобщение человека к физической культуре, в процессе которой он овладевает системой знаний, ценностей, позволяющих ему осознанно и творчески развивать физические способности;

в) физическое развитие – это биологический процесс становления, изменения естественных морфологических и функциональных свойств организма в течение жизни человека;

г) физическое развитие – это процесс формирования определенных физических и психических качеств, умений и навыков человека посредством направленных занятий с применением средств физической культуры.

5. Теоретический материал учебного предмета «Физическая культура и спорт» в высших учебных заведениях включает в себя:

а) фундаментальные знания общетеоретического характера;

б) инструктивно-методические знания;

в) знания о правилах выполнения двигательных действий;

г) все вышеперечисленное.

ДЕ-2: Основы здорового образа жизни обучающегося.

1. Что понимается под закаливанием:

а) купание в холодной воде и хождение босиком;

б) приспособление организма к воздействиям внешней среды;

в) сочетание воздушных и солнечных ванн с гимнастикой и подвижными играми;

г) укрепление здоровья.

2. Определение понятия «Здоровье» Всемирной организации здравоохранения. Здоровье это:

а) естественное состояние организма без болезней и недомоганий;

б) состояние полного физического, умственного и социального благополучия;

в) состояние отсутствия каких-либо заболеваний;

г) все перечисленное.

3. Какое понятие не относится к двигательной активности человека:

а) гипоксия; б) гиподинамия; в) гипокинезия; г) гипердинамия.

4. Какая из перечисленных функций не относится к функции кожи:

а) защита внутренней среды организма; б) теплорегуляция; в) выделение из организма продуктов обмена веществ; г) звукоизоляция.

5. Соблюдение режима дня способствует укреплению здоровья, потому что:

а) обеспечивает ритмичность работы организма;
б) позволяет правильно планировать дела в течение дня;
в) распределение основных дел осуществляется более или менее стандартно в течение каждого дня;
г) позволяет избегать неоправданных физических напряжений.

ДЕ-3: Средства и методы физической культуры.

1. Физическое упражнение - это:

а) двигательные действия, используемые для формирования техники движений;
б) двигательные действия, используемые для развития физических качеств и укрепления здоровья;
в) двигательные действия, выполняемые на занятиях по физической культуре и самостоятельно;
г) двигательные действия, направленные на реализацию задач физического воспитания.

2. Положительное влияние физических упражнений на развитие функциональных возможностей организма будет зависеть:

а) от технической и физической подготовленности занимающихся;
б) от особенностей реакций систем организма в ответ на выполняемые упражнения;
г) от состояния здоровья и самочувствия занимающихся во время выполнения упражнений;
г) от величины физической нагрузки и степени напряжения в работе определенных мышечных групп.

3. Что не относиться к средствам физического воспитания:

а) физические упражнения;
б) подвижные игры;
в) соревнования;
в) спортивные игры.

4. Что относится к методическим принципам физического воспитания:

а) сознательность и активность;
б) наглядность и доступность;
в) систематичность и динамичность;
г) все вышеперечисленное.

5. Регулярные занятия физическими упражнениями способствует повышению работоспособности, потому что:

а) во время занятий выполняются двигательные действия, содействующие развитию силы и выносливости;
б) достигаемое при этом утомление активизирует процессы восстановления и адаптации;
в) в результате повышается эффективность и экономичность дыхания и кровообращения;
г) человек, занимающийся физическими упражнениями, способен выполнять больший объем физической работы за отведенный отрезок времени.

ДЕ-4: Общая физическая и специальная подготовка в системе физического воспитания.

1. Степень владения техникой действий, при которой повышена концентрация внимания на составные операции (части), наблюдается нестабильное решение двигательной задачи – это

а) двигательное умение; в) массовый спорт; в) двигательный навык;
г) спорт высших достижений.

2. Для воспитания быстроты используются:

а) упражнения в беге с максимальной скоростью на короткие дистанции;
б) подвижные и спортивные игры;
в) упражнения на быстроту реакции и частоту движений;
г) двигательные упражнения, выполняемые с максимальной скоростью.

3. Различают два вида выносливости:

а) абсолютная и относительная; б) общая и специальная; в) активная и пассивная;
г) динамическую и статическую.

4. Процесс воспитания физических качеств, обеспечивающих преимущественное развитие тех двигательных способностей, которые необходимы для конкретной спортивной дисциплины - это

а) общая физическая подготовка; б) двигательное умение; в) специальная физическая подготовка; г) двигательный навык.

5. Различают силу:

а) абсолютную и относительную; б) общую и специальную; в) активную и пассивную;
г) статическую и динамическую.

Контрольная работа №2

Вариант 1

ДЕ-1: Основы методики самостоятельных занятий физическими упражнениями.

1. В комплекс утренней гимнастики следует включать:

а) упражнения с отягощением; б) упражнения статического характера;
в) упражнения на гибкость и дыхательные упражнения; г) упражнения на выносливость.

2. К объективным показателям самоконтроля относится:

а) частота сердечных сокращений; б) самочувствие; в) аппетит; г) сон.

3. При нагрузке интенсивности выше средней частота пульса достигает:

а) 100 – 130 уд/мин; б) 130 – 150 уд/мин; в) 150 – 170 уд/мин; г) более 170 уд/мин.

4. Самостоятельные тренировочные занятия рекомендуется выполнять:

а) после приема пищи; б) после сна натощак; в) во второй половине дня, через 2-3 часа после обеда; г) перед сном.

ДЕ-2: Спорт. Индивидуальный выбор видов спорта или систем физических упражнений.

1. Регулярные занятия доступным видом спорта, участия в соревнованиях с целью укрепления здоровья, коррекции физического развития и телосложения, активного отдыха, достижение физического совершенствования – это:

а) спорт высших достижений;
б) лечебная физическая культура;
в) профессионально-прикладная физическая культура;
в) массовый спорт.

2. Какой вид спорта наиболее эффективно развивает гибкость и ловкость:

а) фехтование;
б) баскетбол;
в) фигурное катание;
г) художественная гимнастика.

3. Количество игроков одной команды в волейболе на площадке:

а) 7; б) 6; в) 5; г) 8.

4. Как осуществляется контроль за влиянием физических нагрузок на организм во время занятий физическими упражнениями:

а) по частоте дыхания;
б) по частоте сердечно-сосудистых сокращений;
в) по объему выполненной работы.

ДЕ-3: Особенности занятий избранным видом спорта или системой физических упражнений.

1. Степень владения техникой действия, при которой управление движением происходит автоматически, и действия отличаются надежностью – это:

а) двигательное умение;
б) массовый спорт;
в) двигательный навык;
г) спорт высших достижений.

2. Как дозируются упражнения на гибкость:

а) до появления пота;
б) до снижения амплитуды движений;
в) по 12-16 циклов движений;
г) до появления болевых ощущений.

3. При воспитании силы применяются специальные упражнения с отягощениями. Их отличительная особенность заключается в том, что:

а) в качестве отягощения используется собственный вес человека;
б) они выполняются до утомления;
в) они вызывают значительное напряжение мышц;
г) они выполняются медленно.

4. В каком из перечисленных видов спорта преимущественно развивается выносливость:

а) в фигурном катании;
б) в пауэрлифтинге;
в) в художественной гимнастике;
г) в лыжном спорте.

ДЕ-4: Самоконтроль занимающихся физическими упражнениями и спортом.

1. Регулярные занятия физическими упражнениями способствуют повышению работоспособности, потому что:

а) обеспечивают усиленную работу мышц;

б) обеспечивают выполнение большого объема мышечной работы с разной интенсивностью;
в) обеспечивают усиленную работу систем дыхания и кровообращения;
г) обеспечивают усиленную работу системы энергообеспечения.

2. Меры профилактики переутомления:

а) посидеть 3-4 минуты;
б) сменить вид деятельности;
в) прекратить выполнение действий, пройти обследование у врачей, выполнить их рекомендации;
г) достаточно 2 дней полноценного отдыха для восстановления.

3. При нагрузке средней интенсивности частота пульса достигает:

а) 100 – 130 уд/мин;
б) 130 – 150 уд/мин;
в) 150 – 170 уд/мин;
г) более 170 уд/мин

4. Что называется «разминкой», проводимой в подготовительной части занятия:

а) чередование легких и трудных общеразвивающих упражнений;
б) чередование беговых и общеразвивающих упражнений;
в) подготовка организма к предстоящей работе;
г) чередование беговых упражнений и ходьбы.

ДЕ-5: Профессионально-прикладная физическая подготовка (ППФП) обучающихся.

Специально направленное и избирательное использование средств физической культуры и спорта для подготовки человека к определенной профессиональной деятельности – это:

а) спорт высших достижений;
б) лечебная физическая культура;
в) производственная физическая культура;
г) массовый спорт.

1. ППФП строится на основе и в единстве с:

а) физической подготовкой; б) технической подготовкой; в) тактической подготовкой;
г) психологической подготовкой.

3. Какая из нижеперечисленных задач не является задачей ППФП:

а) развитие физических способностей, специфических для данной профессии;
б) формирование профессионально-прикладных сенсорных умений и навыков;
в) сообщение специальных знаний для успешного освоения практических навыков трудовой деятельности;
г) повышение функциональной устойчивости организма к неблагоприятному воздействию факторов окружающей среды.

4. Что не является формой занятий по ППФП:

а) спортивно-прикладные соревнования; б) учебные занятия; в) занятия в период учебной практики; г) рекреационные занятия.

Вариант 2

ДЕ-1: Основы методики самостоятельных занятий физическими упражнениями.

1. Определение повседневных изменений в подготовке занимающихся – это:

а) педагогический поэтапный контроль;
б) педагогический текущий контроль;
в) педагогический оперативный контроль;
г) педагогический двигательный контроль.

1. В комплекс утренней гимнастики не рекомендуется включать:

а) упражнения на гибкость;
б) дыхательные упражнения;
в) упражнения с отягощением;
г) упражнения для всех групп мышц.

2. Самостоятельные тренировочные занятия не рекомендуется выполнять:

а) за час до приема пищи;
б) после сна натощак;
в) во второй половине дня, через 2-3 часа после обеда;
г) за 3 часа до отхода ко сну.

4. Дневник самоконтроля нужен для:

а) коррекции содержания и методики занятий физическими упражнениями;
б) контроля родителей;
в) лично спортсмену;
г) лично тренеру.

ДЕ-2: Спорт. Индивидуальный выбор видов спорта или систем физических упражнений.

1. К циклическим видам спорта не относится:

а) волейбол;
б) стайерский бег;
в) плавание;
г) спортивная ходьба.

2. Какой из перечисленных видов спорта преимущественно развивает координацию движений:

а) спортивная гимнастика;
б) лыжный спорт;
в) триатлон;
г) атлетическая гимнастика.

3. Систематическая плановая многолетняя подготовка и участие в соревнованиях в избранном виде спорта с целью достижения максимальных спортивных результатов – это:

а) спорт высших достижений;
б) лечебная физическая культура;
в) профессионально-прикладная физическая культура;
в) массовый спорт.

4. Какие упражнения включаются в разминку почти во всех видах спорта:

а) упражнения на развитие выносливости;
б) упражнения на развитие гибкости и координации движений;
в) бег и общеразвивающие упражнения.

ДЕ-3: Особенности занятий избранным видом спорта или системой физических упражнений.

1. Какая из представленных способностей не относится к группе координационных:

а) способность сохранять равновесие;
б) способность точно дозировать величину мышечных усилий;
в) способность быстро реагировать на стартовый сигнал;
г) способность точно воспроизводить движения в пространстве.

2. Почему на занятиях по «физической культуре» выделяют подготовительную, основную и заключительную части:

а) так удобнее распределять различные по характеру упражнения;
б) выделение частей занятий связано с необходимостью управлять динамикой работоспособности занимающихся;
в) выделение частей в занятии требует Министерство науки и образования;
г) перед занятием, как правило, ставятся 3 задачи, и каждая часть предназначена для них.

3. Величина нагрузки физических упражнений обусловлена:

а) сочетанием объема и интенсивности двигательных действий;
б) степень преодолеваемых при их выполнении трудностей;
в) утомлением, возникающим в результате их выполнения;
г) частотой сердечных сокращений.

4. Назовите количество игроков на волейбольной площадке:

а) 4; б) 5; в) 6; г) 7.

ДЕ-4: Самоконтроль занимающихся физическими упражнениями и спортом.

1. К объективным показателям самоконтроля относится:

а) частота сердечных сокращений; б) самочувствие; в) аппетит; г) сон.

2. При нагрузке интенсивности выше средней частота пульса достигает:

а) 100 – 130 уд/мин; б) 130 – 150 уд/мин; в) 150 – 170 уд/мин; г) более 170 уд/мин.

3. Самостоятельные тренировочные занятия рекомендуется выполнять:

а) после приема пищи; б) после сна натощак; в) во второй половине дня, через 2-3 часа после обеда; г) перед сном.

4. Меры профилактики переутомления:

а) посидеть 3-4 минуты;
б) сменить вид деятельности;
в) прекратить выполнение действий, пройти обследование у врачей, выполнить их рекомендации;
г) достаточно 2 дней полноценного отдыха для восстановления.

ДЕ-5: Профессионально-прикладная физическая подготовка (ППФП) обучающихся.

1. Система методически обоснованных физических упражнений, физкультурно-оздоровительных и спортивных мероприятий, направленных на повышение и сохранение устойчивой и профессиональной дееспособности – это:

а) физкультурная пауза;
б) производственная физическая культура;
в) спорт высших достижений;
г) массовый спорт.

2. Профессионально-прикладная физическая подготовка - это

а) специализированный вид физического воспитания, осуществляемый в соответствии с особенностями и требованиями данной профессии;

б) система профессиональных мероприятий, осуществляемая в соответствии с особенностями данной профессии;

в) процесс формирования специализированных знаний, умений и навыков;

г) целенаправленное воздействие на развитие физических качеств человека посредством нормированных нагрузок.

3. Какой вид спорта наиболее эффективно развивает координационные способности монтажников-высотников:

а) фехтование; б) баскетбол; в) мото-спорт; г) гимнастика.

4. Что не является формой занятий по ППФП:

а) спортивно-прикладные соревнования; б) учебные занятия; в) занятия в период учебной практики; г) рекреационные занятия.

Проблемные и сложные вопросы, возникающие в процессе изучения курса и выполнения контрольной работы, необходимо решать с преподавателем на консультациях.

Выполнению контрольной работы должно предшествовать самостоятельное изучение студентом рекомендованной литературы.

Студент получает проверенную контрольную работу с исправлениями в тексте и замечаниями. В конце работы выставляется оценка «зачтено», «не зачтено». Работа с оценкой «не зачтено» должна быть доработана и представлена на повторную проверку.

Выполнение работы над ошибками

При получении проверенной контрольной работы необходимо проанализировать отмеченные ошибки. Все задания, в которых были сделаны ошибки или допущены неточности, следует еще раз выполнить в конце данной контрольной работы. Контрольные работы являются учебными документами, которые хранятся на кафедре до конца учебного года.

Критерии оценивания контрольной работы

Оценка за контрольную работу определяется простым суммированием баллов за правильные ответы на вопросы: 1 правильный ответ = 2 балл. Максимум 40 баллов.

Результат контрольной работы

Контрольная работа оценивается на «зачтено», «не зачтено»:

20-40 балла (50-100%) - оценка «зачтено»;

0-19 балла (0-49%) - оценка «не зачтено»;

Образец оформления титульного листа



Министерство науки и высшего образования РФ
ФГБОУ ВО
«Уральский государственный горный университет»

Кафедра физической культуры

КОНТРОЛЬНАЯ РАБОТА

по дисциплине
ЭЛЕКТИВНЫЕ КУРСЫ ПО ФИЗИЧЕСКОЙ КУЛЬТУРЕ И СПОРТУ

Выполнил: Иванов Иван Иванович
Группа _____

Преподаватель: Петров Петр Петрович

Екатеринбург
2018

МИНОБРНАУКИ РОССИИ

ФГБОУ ВО «Уральский государственный горный университет»

УТВЕРЖДАЮ
Проректор по учебно-методическому комплексу
_____ С.А.Упоров

МЕТОДИЧЕСКИЕ УКАЗАНИЯ ПО ОРГАНИЗАЦИИ САМОСТОЯТЕЛЬНОЙ РАБОТЫ СТУДЕНТОВ

по дисциплине

ЭЛЕКТИВНЫЕ КУРСЫ ПО ФИЗИЧЕСКОЙ КУЛЬТУРЕ И СПОРТУ

Специальность

21.05.04 Горное дело

Автор: Шулиманов Д.Ф.

Одобрена на заседании кафедры	Рассмотрена методической комиссией
Физической культуры	Горно-технологического факультета
(название кафедры)	*(название факультета)*
Зав. кафедрой _____ *(подпись)*	Председатель _____ *(подпись)*
Шулиманов Д.Ф.	Колчина Н.В,
(Фамилия И.О.)	*(Фамилия И.О.)*
Протокол № 8 от 17.04.2019	Протокол № 7 от 19.04.2019
(Дата)	*(Дата)*

Екатеринбург
2019

СОДЕРЖАНИЕ

1. Самостоятельная работа, обеспечивающая подготовку к практическим занятиям физической культурой и спортом ……..3
1.1. Планирование, формы и организация самостоятельных занятий ……...3
1.1.1. Утренняя физическая гимнастика……3
1.1.2. Упражнения в течение учебного дня……4
1.1.3. Самостоятельные тренировочные занятия……..4
1.1.4. Методика самостоятельных тренировочных занятий……5
1.1.5. Особенности самостоятельных занятий для женщин……6
1.2 Самоконтроль занимающихся за состоянием своего организма……..7
1.2.1 Оценка физического развития……...9
1.2.2. Оценка функционального состояния (подготовленности)..……10
2. Другие виды самостоятельной работы
2.1 Самостоятельная подготовка к сдаче обязательных тестов оценки общей физической подготовленности…….……12
2.1.1 Тест на скоростно-силовую подготовленность (бег на 100 м)……12
2.1.2 Техника выполнения упражнения……...12
2.1.3 Методы самостоятельной тренировки…….....13
2.1.4. Средства тренировки быстроты……..13
2.1.5. Подготовка и сдача контрольного норматива……...14
2.2. Тест на силовую подготовленность для женщин …….……...15
2.2.1. Техника выполнения упражнения……..15
2.3. Тест на силовую подготовленность для мужчин……..……...15
2.3.1. Техника выполнения упражнения……..15
2.3.2. Методы развития силы……16
2.4. Тест на общую выносливость (бег 2000 и 3000 м)……..17
2.4.1. Техника бега на длинные дистанции……..17
2.4.3. Возможные ошибки и осложнения в ходе проведения Самостоятельных тренировок……..18
3.Актуальность задачи повышения уровня готовности обучающихся к зачетным занятиям, на основе управляемой адаптации к смене видов учебно-познавательной деятельности……..……..….....21

1. Самостоятельная работа, обеспечивающая подготовку к практическим занятиям физической культурой и спортом

1.1. Планирование, формы и организация самостоятельных занятий

Планирование самостоятельных занятий осуществляется студентами при консультации преподавателей и должно быть направлено на достижение единой цели – сохранение хорошего здоровья, поддержание высокого уровня физической и умственной работоспособности, достижение поставленной задачи.

Существуют три формы самостоятельных занятий:

1. Утренняя физическая гимнастика (УФГ).

2. Упражнения в течение учебного (рабочего) дня.

3. Самостоятельные тренировочные занятия.

1.1.1. Утренняя физическая гимнастика

Выполняется ежедневно. В комплекс УФГ следует включать упражнения для всех групп мышц, упражнения на гибкость и дыхание, бег, бег (прыжковые упражнения).

Не рекомендуется выполнять:

- упражнения статического характера;

- со значительными отягощениями;

- упражнения на выносливость.

При выполнении УФГ рекомендуется придерживаться определенной последовательности выполнения упражнений:

- медленный бег, ходьба (2-3 мин.);

- потягивающие упражнения в сочетании с глубоким дыханием;

- упражнение на гибкость и подвижность для мышц рук, шеи, туловища и ног;

- силовые упражнения без отягощений или с небольшими отягощениями для рук, туловища, ног (сгибание-разгибание рук в упоре лежа, упражнения с легкими гантелями, с эспандерами);

- различные наклоны в положении стоя, сидя, лежа, приседания на од-ной и двух ногах и др.;

- легкие прыжки или подскоки (например, со скалкой) – 20-30 с.;

- упражнения на расслабление с глубоким дыханием.

При составлении комплексов УФГ рекомендуется физиологическую нагрузку на организм повышать постепенно, с максимумом во второй половине комплекса. К концу выполнения комплекса нагрузка снижается и организм приводится в спокойное состояние.

Между сериями из 2-3 упражнений (а при силовых – после каждого) выполняется упражнение на расслабление или медленный бег (20-30с.).

УФГ должна сочетаться с самомассажем и закаливанием организма. Сразу же после выполнения комплекса УФГ рекомендуется сделать самомассаж основных мышечных групп ног, туловища, рук (5-7 мин.) и выполнить водные процедуры с учетом правил и принципов закаливания.

1.1.2. Упражнения в течение учебного дня

Выполняются в перерывах между учебными и самостоятельными занятиями.

Они обеспечивают предупреждение наступающего утомления, способствуют поддержанию высокой работоспособности на длительное время без перенапряжения.

При выполнении этих упражнений следует придерживаться следующих правил:

1. Проводить в хорошо проветренных помещениях или на открытом воздухе.

2. Растягивать и расслаблять мышцы, испытывающие статическую нагрузку.

3. Нагружать неработающие мышцы.

1.1.3. Самостоятельные тренировочные занятия

Можно проводить индивидуально или в группе из 3-5 человек и более. Групповая тренировка более эффективна, чем индивидуальная. Заниматься рекомендуется 3-4 раза в неделю по 1,5 -2 часа. Заниматься менее двух раз в неделю нецелесообразно, т.к. это не способствует повышению уровня тренированности организма. Тренировочные занятия должны носить комплексный характер, т.е. способствовать развитию всего комплекса физических качеств, а также укреплению здоровья и повышению общей работоспособности организма.

Каждое самостоятельное тренировочное занятие состоит из трех частей:

1. Подготовительная часть (разминка) (15-20 мин. для одночасового занятия): ходьба (2-3 мин.), медленный бег (8-10 мин.), общеразвивающие упражнения на все группы мышц, соблюдая последовательность «сверху вниз», затем выполняются специально-подготовительные упражнения, выбор которых зависит от содержания основной части.

2. В основной части (30-40 мин.) изучаются спортивная техника и тактика, осуществляется тренировка развития физических, волевых качеств. При выполнении упражнений в основной части занятия необходимо придерживаться следующей последовательности:

После разминки выполняются упражнения, направленные на изучение и совершенствование техники, и упражнения на быстроту, затем упражнения для развития силы и в конце основной части занятия – для развития выносливости.

3. В заключительной части (5-10 мин.) выполняются медленный бег (3-8 мин.), переходящий в ходьбу (2-6 мин.), упражнения на расслабление в сочетании с глубоким дыханием, которые обеспечивают постепенное снижение тренировочной нагрузки и приведение организма в сравнительно спокойное состояние.

1.1.4. Методика самостоятельных тренировочных занятий

Методические принципы, которыми необходимо руководствоваться при проведении самостоятельных тренировочных занятий, следующие:

- принцип сознательности и активности предполагает углубленное изучение занимающимися теории и методики спортивной тренировки, осознанное отношение к тренировочному процессу, понимание целей и задач занятий, рациональное применение средств и методов тренировки в каждом занятии, учет объема и интенсивности выполняемых упражнений и физических нагрузок, умение анализировать и оценивать итоги тренировочных занятий;

- принцип систематичности требует непрерывности тренировочного процесса, рационального чередования физических нагрузок и отдыха, преемственности и последовательности тренировочных нагрузок от занятия к занятию. Эпизодические занятия или занятия с большими перерывами (более 4-5 дней) неэффективны и приводят к снижению достигнутого уровня тренированности;

- принцип доступности и индивидуализации обязывает планировать и включать в каждое тренировочное занятие физические упражнения, по своей сложности и интенсивности доступные для выполнения занимающимися. При определении содержания тренировочных занятий необходимо соблюдать правила: от простого – к сложному, от легкого – к трудному, от известного – к неизвестному, а также осуществлять учет индивидуальных особенностей занимающихся: пол, возраст, физическую подготовленность, уровень здоровья, волевые качества, трудолюбие, тип высшей нервной деятельности и т.п. Подбор упражнений, объем и интенсивность тренировочных нагрузок нужно осуществлять в соответствии с силами и возможностями организма занимающихся;

- принцип динамичности и постепенности определяет необходимость повышения требований к занимающимся, применение новых, более сложных физических упражнений, увеличение тренировочных нагрузок по объему и интенсивности. Переход к более высоким тренировочным нагрузкам должен проходить постепенно с учетом функциональных возможностей и индивидуальных особенностей занимающихся.

Если в тренировочных занятиях был перерыв по причине болезни, то начинать занятия следует после разрешения врача при строгом соблюдении принципа постепенности. Вначале тренировочные нагрузки значительно снижаются и постепенно доводятся до занимающегося в тренировочном плане уровня.

Все выше перечисленные принципы находятся в тесной взаимосвязи. Это различные стороны единого, целостного повышения функциональных возможностей занимающихся.

1.1.5. Особенности самостоятельных занятий для женщин

Организм женщины имеет анатомо-физиологические особенности, которые необходимо учитывать при проведении самостоятельных занятий физическими упражнениями или спортивной тренировки. В отличие от мужского, у женского организма менее прочное строение костей, ниже общее развитие мускулатуры тела, более широкий тазовый пояс и мощнее мускулатура тазового дна. Для здоровья женщины большое значение имеет развитие мышц брюшного пресса, спины и тазового дна. От их развития зависит нормальное положение внутренних органов. Особенно важно развитие мышц тазового дна.

Одной из причин недостаточного развития этих мышц у студенток и работниц умственного труда является малоподвижный образ жизни. При положении сидя мышцы тазового дна не противодействуют внутрибрюшному давлению и растягиваются от тяжести лежащих над ними органов. В связи с этим мышцы теряют свою эластичность и прочность, что может привести к нежелательным изменениям положения внутренних органов и к ухудшению их функциональной деятельности.

Ряд характерных для организма женщины особенностей имеется и в деятельности сердечно-сосудистой, дыхательной, нервной и других систем. Все это выражается более продолжительным периодом восстановления организма после физической нагрузки, а также более быстрой потерей состояния тренированности при прекращении тренировок.

Особенности женского организма должны строго учитываться в организации, содержании, методике проведения самостоятельных занятий. Подбор физических упражнений, их характер и интенсивность должны соответствовать физической подготовленности, возрасту, индивидуальным возможностям студенток. Необходимо исключать случаи форсирования тренировок для того, чтобы быстро достичь высоких результатов. Разминку следует проводить более тщательно и более продолжительно, чем при занятиях мужчин. Рекомендуется остерегаться резких сотрясений, мгновенных напряжений и усилий, например, при занятиях прыжками и в упражнениях с отягощением. Полезны упражнения, в положении сидя, и лежа на спине с подниманием, отведением, приведением и круговыми движениями ног, с подниманием ног и таза до положения «березка», различного рода приседания.

Даже для хорошо физически подготовленных студенток рекомендуется исключить упражнения, вызывающие повышение внутрибрюшного давления и затрудняющие деятельность органов брюшной полости и малого таза. К таким упражнениям относятся прыжки в глубину, поднимание больших тяжестей и другие, сопровождающиеся задержкой дыхания и натуживанием.

При выполнении упражнений на силу и быстроту движений следует более постепенно увеличивать тренировочную нагрузку, более плавно доводить ее до оптимальных пределов, чем при занятиях мужчин.

Упражнения с отягощениями применяются с небольшими весами, сериями по 8-12 движений с вовлечением в работу различных мышечных групп. В интервалах между сериями выполняются упражнения на расслабление с глубоким дыханием и другие упражнения, обеспечивающие активный отдых.

Функциональные возможности аппарата кровообращения и дыхания у девушек и женщин значительно ниже, чем у юношей и мужчин, поэтому нагрузка на выносливость для девушек и женщин должна быть меньше по объему и повышаться на более продолжительном отрезке времени.

Женщинам при занятиях физическими упражнениями и спортом следует особенно внимательно осуществлять самоконтроль. Необходимо наблюдать за влиянием занятий на течение овариально-менструального цикла и характер его изменения. Во всех случаях неблагоприятных отклонений необходимо обращаться к врачу.

Женщинам противопоказаны физические нагрузки, спортивная тренировка и участие в спортивных соревнованиях в период беременности. После родов к занятиям физическими упражнениями и спортом рекомендуется приступать не ранее чем через 8-10 месяцев.

1.2. Самоконтроль занимающихся за состоянием своего организма

Данные самоконтроля записываются в дневник, они помогают контролировать и регулировать правильность подбора средств, методику проведения учебно-тренировочных занятий. У отдельных занимающихся количество показателей самоконтроля в дневнике и порядок записи могут быть различными, но одинаково важно для всех правильно оценивать отдельные показатели, лаконично фиксировать их в дневнике.

В дневнике самоконтроля рекомендуется регулярно регистрировать:

- субъективные данные (самочувствие, сон, аппетит, болевые ощущения);

- объективные данные (частота сердечных сокращений (ЧСС), масса тела, тренировочные нагрузки, нарушения режима, спортивные результаты).

Субъективные данные:

Самочувствие - отмечается как хорошее, удовлетворительное или плохое. При плохом самочувствии фиксируется характер необычных ощущений.

Сон - отмечается продолжительность и глубина сна, его нарушения (трудное засыпание, беспокойный сон, бессонница, недосыпание и др.).

Аппетит - Отмечается как хороший, удовлетворительный, пониженный и плохой. Различные отклонения состояния здоровья быстро отражаются, поэтому его ухудшение, как правило, является результатом переутомления или заболевания.

Болевые ощущения - фиксируются по месту их локализации, характеру (острые, тупые, режущие и т.п.) и силе проявления.

Объективные данные:

ЧСС – важный показатель состояния организма. Его рекомендуется подсчитывать регулярно, в одно и то же время суток, в покое. Лучше всего утром, лежа, после пробуждения, а также до тренировки (за 3-5 мин) и сразу после спортивной тренировки.

Нормальными считаются следующие показатели ЧСС в покое:

- мужчины (тренированные/не тренированные) 50-60/70-80;

- женщины (тренированные/не тренированные) 60-70/75-85.

С увеличением тренированности ЧСС понижается.

Интенсивность физической нагрузки также определяться по ЧСС, которая измеряется сразу после выполнения упражнений.

При занятиях физическими упражнениями рекомендуется придерживаться следующей градации интенсивности:

- малая интенсивность – ЧСС до 130 уд/мин. При этой интенсивности эффективного воспитания выносливости не происходит, однако создаются предпосылки для этого, расширяется сеть кровеносных сосудов в скелетных мышцах и в сердечной мышце (целесообразно применять при выполнении разминки);

- средняя интенсивность от 130 до 150 уд/мин.;

- большая интенсивность – ЧСС от 150 до 180 уд/мин. В этой тренировочной зоне интенсивности к аэробным механизмам подключаются анаэробные механизмы энергообеспечения, когда энергия образуется при распаде энергетических веществ в условиях недостатка кислорода;

- предельная интенсивность – ЧСС 180 уд/мин. и больше. В этой зоне интенсивности совершенствуются анаэробные механизмы энергообеспечения.

Существенным моментом при использовании ЧСС для дозирования нагрузки является ее зависимость от возраста.

Известно, что по мере старения уменьшается возможность усиления сердечной деятельности за счет учащения сокращения сердца во время мышечной работы. Оптимальную ЧСС с учетом возраста при продолжительных упражнениях можно определить по формулам:

- для начинающих: ЧСС (оптимальная) = 170 – возраст (в годах)

- для занимающихся регулярно в течении 1-2 лет:

- ЧСС (оптимальная) = 180 – возраст (в годах)

Зависимость максимальной величины ЧСС от возраста при тренировке на выносливость можно определить по формуле:

- ЧСС (максимальная) = 220 – возраст (в годах)

Например, для занимающихся в возрасте 18 лет максимальная ЧСС будет равна 220-18=202 уд/мин.

Важным показателем приспособленности организма к нагрузкам является скорость восстановления ЧСС сразу после окончания нагрузки. Для этого определяется ЧСС в первые 10 секунд после окончания нагрузки, пересчитывается на 1 мин. и принимается за 100%. Хорошей реакцией восстановления считается:

- снижение через 1 мин. на 20%;

- через 3 мин. – на 30%;

- через 5 мин. – на 50%,

- через 10 мин. – на 70 – 75%. (отдых в виде медленной ходьбы).

Масса тела должна определяться периодически (1-2 раза в месяц) утром натощак, на одних и тех же весах. В первом периоде тренировки масса обычно снижается, а затем стабилизируется и в дальнейшем за счет прироста мышечной массы несколько увеличивается. При резком снижении массы тела следует обратиться к врачу.

Тренировочные нагрузки в дневник самоконтроля записываются коротко, вместе с другими показателями самоконтроля они дают возможность объяснить различные отклонения в состоянии организма.

Спортивные результаты показывают, правильно ли применяются средства и методы тренировочных занятий. Их анализ может выявить дополнительные резервы для роста физической подготовленности и спортивного мастерства.

В процессе занятий физическими упражнениями рекомендуется периодически оценивать уровень своего физического развития и физической (функциональной) подготовленности.

1.2.1. Оценка физического развития

Проводится с помощью антропометрических измерений: рост стоя и сидя, масса тела, окружность грудной клетки, жизненная емкость легких (ЖЁЛ) и сила кисти сильнейшей руки, которые дают возможность определить:

- уровень и особенности физического развития;

- степень его соответствия полу и возрасту;

- имеющиеся отклонения;

- улучшение физического развития под воздействием занятий физическими упражнениями.

Применяются следующие антропометрические индексы:

- Весо-ростовой показатель

- ВРП= масса тела (грамм.)/длина тела (см.)

Хорошая оценка:

- для женщин 360-405 г/см.;

- для мужчин 380-415 г/см.

Индекс Брока

Оптимальная масса тела для людей ростом от 155 до 165 см. равна длине тела в сантиметрах минус 100. При росте 165-175 см. вычитают 105, при росте более 175 см. – 110.

Силовой показатель (СП)

Показывает соотношение между массой тела и мышечной силой. Обычно, чем больше мышечная масса, тем больше сила. Силовой показатель определяется по формуле и выражается в процентах:

$$\frac{\text{сила (кг)}}{\text{общая масса тела (кг)}} \times 100$$

Для сильнейшей руки:

- для мужчин - 65-80%

- для женщин - 48-50%.

1.2.2. Оценка функционального состояния (подготовленности)

Определение резервных возможностей организма

Осуществляется с помощью физиологических проб сердечно-сосудистой (ССС) и дыхательной (ДС) систем.

Общее требования:

1. Проводить в одно и то же время суток.

2. Не ранее чем через 2 часа после приема пищи.

3. При температуре 18-20 градусов, влажности менее 60%.

Функциональная проба с приседанием

Проверяемый отдыхает стоя 3 мин., на 4-й мин. подсчитывается ЧСС за 15 с. с пересчетом на 1 мин. (исходная частота). Далее выполняется 20 приседаний за 40 с., поднимая руки вперед. Сразу после приседаний подсчитывается ЧСС в течение первых 15 с. с пересчетом на 1 мин. Определяется увеличение ЧСС после приседаний сравнительно с исходной в процентах.

Оценка:

- отлично – до 20%;

- хорошо – 20-40%;

- удовлетворительно – 40-65%;

- плохо – 66-75%;

- более 75%.

Ортостатическая проба

Применяется для оценки сосудистого тонуса.

Отдых 5 минут в положении лежа, подсчитывают ЧСС в положении лежа за 1 мин. (исходная ЧСС), после чего занимающийся встает, и снова подсчитывает пульс за 1 мин.

Оценка:

- «хорошо» - не более 11 ударов (чем меньше разница, тем лучше);

- «удовлетворительно» - от 12 до 18 ударов (потливость);

- «неудовлетворительно» - более 19 ударов (потливость, шум в ушах).

Проба Штанге (задержка дыхания на вдохе),

проба Генча (задержка дыхания на вдохе)

Оценивается устойчивость организма к недостатку кислорода, а также общий уровень тренированности.

После 5 мин. отдыха сидя, сделать 2-3 глубоких вдоха и выдоха, затем сделать полный вдох (выдох) и задержать дыхание. Отмечается время от момента задержания дыхания до ее прекращения.

Оценка	Юноши	Девушки
Отлично	90 сек	80 сек
Хорошо	80-89 сек	70-79 сек
Удовлетворительно	50-79 сек	40-69 сек
Неудовлетворительно	50 и ниже	40 и ниже

Проба Генча

Оценка	Юноши	Девушки
Отлично	45 сек	35 сек
Хорошо	40-44 сек	30-34 сек
Удовлетворительно	30-39 сек	20-29 сек
Неудовлетворительно	30 и ниже	20 и ниже

С нарастанием тренированности время задержания дыхания возрастает, при снижении или отсутствии тренированности – снижается.

Самоконтроль прививает занимающимся грамотное и осмысленное отношение к своему здоровью и к знаниям физической культурой и спортом, имеет большое воспитательное значение.

2. Другие виды самостоятельной работы

2.1. Самостоятельная подготовка к сдаче обязательных тестов оценки общей физической подготовленности

2.1.1 Тест на скоростно-силовую подготовленность (бег на 100 метров)

Нормативы:

- у студенток нормативы в беге на 100 метров следующие: 15.7 сек - 5 очков; 16,0 - 4; 17,0 -3; 17,9 - 2; 18,7 - 1.

- студенты должны показать результаты в следующих пределах: 13,2 сек - 5 очков; 13,8 - 4; 14,0 - 3; 14,3 - 2; 14,6 - 1.

2.1.2. Техника выполнения упражнения

При анализе бега на 100 м. принято выделять следующие основные фазы:

- старт и стартовый разгон;

- бег по дистанции;

- финиширование.

Старт и стартовый разгон

Существует два вида старта: низкий и высокий. Экспериментальные данные показывают, что новичкам и спортсменам 2-го разряда лучше применять высокий старт. Такая закономерность наблюдается до результата 11,4-11,6 с. и объясняется технической сложностью низкого старта. Поэтому следует ограничиться только овладением техникой высокого старта.

По команде «На старт» занимающийся подходит к стартовой линии, ставит сильнейшую (толчковую ногу) вплотную к линии, маховая нога располагается на 1,5-2 стопы назад на носок, расстояние между ними 15-20 см. Туловище выпрямлено, руки опущены, вес тела распределяется равномерно на обе ноги.

По команде «Внимание» вес тела переносится на впереди согнутую стоящую ногу, разноименная рука вперед. Проекция плеч находится за стартовой линией на расстоянии 5-8 см. Взгляд направлен вперед - вниз.

По команде «Марш» бегун мощно разгибает толчковую ногу и стремится максимально быстро вынести маховую ногу вперед с постановкой ее сверху вниз на дорожку. Руки работают максимально активно, плечевой пояс не закрепощен, кисти расслаблены. Стартовый разгон характеризуется постепенным увеличением длины шагов, уменьшением наклона туловища и приближением стоп к средней линии.

Бег по дистанции

Перед бегущим стоит задача удержать развитую горизонтальную скорость до финиша. Этому будет способствовать сохранение длины и частоты шагов.

Во время бега маховая нога ставится с носка спереди проекции общего центра тяжести тела (ОЦТТ) сверху вниз. Взаимодействие маховой ноги с грунтом называется передним толчком. Задний толчок выполняется мощным разгибанием бедра и сгибанием стопы. Голова держится прямо. Руки согнуты (угол сгибания в локтевых суставах примерно 90 град.).

При движении руки вперед кисть поднимается до уровня плеч. Назад рука отводится до «отказа» и угол сгибания в локтевом суставе увеличивается. Пальцы рук слегка согнуты.

Финиширование

Наклон туловища увеличивается. На последних метрах дистанции необходимо стремиться не потерять свободы движений и пробегать финиш без снижения скорости.

2.1.3. Методы самостоятельной тренировки

- Повторный метод - повторное выполнение упражнений с около-предельной и предельной скоростью. Отдых продолжается до восстановления. Упражнения повторяются до тех пор, пока скорость не начнет снижаться.

- Переменный метод - когда пробегаются дистанции, например, с варьированием скорости и ускорения. Цель - исключить стабилизацию скорости («скоростной барьер»).

- Соревновательный метод - предполагает выполнение упражнений на быстроту в условиях соревнований. Эмоциональный подъем на соревнованиях способствует мобилизации на максимальные проявления быстроты, позволяет выйти на новый рубеж скорости.

2.1.4. Средства тренировки быстроты

Частоту движений, а вместе с ней и быстроту циклических движений развивают с помощью упражнений, которые можно выполнять с максимальной скоростью, а также с помощью скоростно-силовых упражнений для ациклических движений. При этом упражнения должны отвечать следующим требованиям:

- техника упражнений должна обеспечивать выполнение движений на предельных скоростях;

- упражнения должны быть хорошо освоены, чтобы не требовалось волевого усилия для их выполнения;

- продолжительность упражнений должна быть такой, чтобы скорость не снижалась вследствие утомления - 20-22 с.

Основным средством отработки бега по дистанции является бег с максимальной скоростью. Такой бег выполняется 5-6 раз по 30-40 метров. В тренировке можно чередовать бег в обычных, облегченных (с горки, угол 4-5 град.) и затрудненных (в горку или с сопротивлением) условиях.

Для развития скоростной выносливости рекомендуется пробегать большую дистанцию (120-150 м), когда очередная пробежка начинается при пульсе 120 уд/мин.

Для тренировки в беге на 100 метров следует использовать кроссы (6 км, 30 мин), повторный бег на отрезках 200 м в 3/4 силы. Спортивные игры (баскетбол, футбол) также приносят пользу в развитии быстроты.

Можно рекомендовать и упрощенную методику, обеспечивающую минимально необходимый уровень подготовленности:

- повторный метод - в одном занятии 3-4 пробегания по 20-30 метров с максимальной скоростью и интервалами отдыха для восстановления пульса до 110-120 уд/мин;

- переменный метод - пробегание 2-х отрезков по 30 метров с максимальной скоростью и последующим переходом на спокойный бег 150--200 метров. Выполняется 3-4 подхода.

Для ощутимого сдвига в подготовленности такие тренировки рекомендуется проводить 3-4 раза в неделю.

2.1.5. Подготовка и сдача контрольного норматива

При подготовке к сдаче бега на 100 метров следует учитывать общие требования по питанию при занятиях физическими упражнениями:

1. По времени - прием пищи не менее чем за 2-3 часа.

2. По составу - не есть тяжелой пищи (мясо, яйца, масло, молочные продукты, жирную, долго перевариваемую пищу).

Не рекомендуется выходить на старт с переполненным желудком.

Непосредственно перед сдачей норматива необходимо провести разминку с использованием специальных упражнений:

1. Бег с высоким подниманием бедра.

2. Бег с «захлестыванием» голеней назад.

3. Семенящий бег.

4. Прыжки с ноги на ногу (шаги).

5. Бег в упоре стоя у гимнастической стенки.

6. Бег с ускорением с высокого старта с подачей стартовых команд (2-3 ускорения по 10-15 метров).

Разминка заканчивается за 10 минут до старта.

Непосредственно перед стартом нельзя отдыхать лежа, сидя, необходимо постоянно находиться в движении (прохаживаться, выполнять упражнения на растяжку). Частота сердечных сокращений непосредственно перед стартом должна быть 110 – 120 уд/мин.

Психологическая подготовка заключается в мысленном «прокручивании» в голове этапов преодоления дистанции: старта, стартового разбега, бега по дистанции, финиширования с концентрацией внимания на технике выполнения каждого этапа.

При выполнении теста не разрешается:

- наступать на линию старта (стартовая линия входит в дистанцию);

- перебегать на соседние дорожки.

2.2. Тест на силовую подготовленность для женщин

(поднимание (сед) и опускание туловища из положения лежа, ноги закреплены, руки за головой)

Нормативы: 60 раз - 5 очков, 50 - 4, 40 - 3, 30 - 2, 20 - 1.

Это упражнение используется для оценки развития мышц живота (брюшного пресса).

О мышцах брюшного пресса следует сказать особо. Эта группа мышц участвует в большинстве движений. Она создает хороший «мышечный корсет», охватывающий брюшную полость и способствующий нормальному функционированию внутренних органов, что положительно влияет на состояние здоровья.

2.2.1. Техника выполнения упражнения

И.п. (исходное положение) – лежа на спине, ноги согнуты в коленях, стопы прижаты к полу, руки в замок за головой, локти разведены.

Это силовое упражнение состоит из 4-х фаз:

- поднимание туловища;

- фиксация его в вертикальном положении;

- опускание;

- пауза в горизонтальном положении.

Голова держится прямо, локти в стороны, дыхание ритмично.

2.3. Тест на силовую подготовленность для мужчин (подтягивание на перекладине)

Учебной программой по физической культуре предусмотрено тестирование студентов для определения уровня их силового развития. Нормативы следующие: 15 раз - 5 очков, 12 - 4, 9 - 3, 7 - 2, 5 - 1;

2.3.1. Техника выполнения упражнения

Каждый цикл подтягивания в висе на перекладине включает:

- исходное положение - вис на вытянутых руках хватом сверху (большими пальцами внутрь);

- подъем до пересечения подбородком линии перекладины;

- опускание в исходное положение.

При выполнении теста разрешается сгибание, разведение ног, запрещаются рывковые движения туловищем и руками, хлестовые движения ногами. Выполнение засчитывается только при полном выпрямлении рук в локтевых суставах.

Наиболее экономично подтягивание при хвате рук на ширине плеч. Если кисти рук расположены ближе друг к другу, то положение тела становится менее устойчивым и отклонения

придется компенсировать за счет дополнительных мышечных усилий, что будет увеличивать энерготраты и снижать результат. Возрастают энерготраты и при широком хвате (шире плеч). Это связано с тем, что для фиксации лопаток при широком хвате требуется большая, чем при хвате на ширине плеч, сила мышц, приближающих лопатки к позвоночному столбу.

Опускание в вис (в исходное положение) после подтягивания должно выполняться спокойно. Дыхание не задерживается.

2.3.2. Методы развития силы

На практике распространены следующие методы силовой подготовки:

- метод максимальных усилий;

- метод повторных усилий;

- метод динамических усилий.

Согласно методу максимальных усилий выполнение упражнений организуется таким образом, чтобы занимающийся смог подтянуться 1-3 раза в одном подходе (при условии, что он способен самостоятельно подтянуться как минимум 2-3 раза). Такое достигается за счет применения дополнительного внешнего отягощения. Делается 5-6 подходов с перерывами 2-4 минуты.

По методу повторных усилий подтягивания в одном подходе выполняются до «отказа». Если занимающийся имеет максимальный индивидуальный показатель 10-15 подтягиваний и более, то следует применять отягощение весом 30-70% от максимального. Например, занимающийся может подтянуться 1 раз с максимальным отягощением 10 кг. Значит, для тренировки по методу повторных усилий следует подобрать вес отягощения 3-7 кг. Выполняется 3-6 подходов с отдыхом между ними 2-4 мин.

Разнообразить упражнения можно, применяя метод динамических усилий. Если занимающийся легко выполняет 10-15 подтягиваний, то следует применять отягощения до 30% от максимального. В одном подходе 10-15 повторений. Темп - максимально быстрый. Всего 3-6 подходов. Во время отдыха следует добиваться наиболее полного восстановления, чтобы в следующем подходе выполнить упражнение без существенной потери скорости.

Сравнивая динамический и статический методы развития силы, необходимо отметить следующее:

- При динамическом режиме работы мышц происходит достаточное кровоснабжение. Мышца функционирует как насос - при расслаблении наполняется кровью и получает кислород и питательные вещества.

- Во время статического усилия мышца постоянно напряжена и непрерывно давит на кровеносные сосуды. В результате она не получает кислород и питательные вещества. Это ограничивает продолжительность работы мышц.

2.4. Тест на общую выносливость - бег 2000 и 3000 метров

Нормативы:

- студентки - бег 2000 метров - 10 мин.15 сек. - 5 очков; 10.50 - 4; 11.15 - 3; 11.50 - 2; 12.15 - 1;

- студенты - бег 3000 метров - 12.00 - 5; 12.35 - 4; 13.10 - 3; 13.50 - 2; 14.00 - 1.

2.4.1. Техника бега на длинные дистанции

Бег на средние и длинные дистанции начинается с высокого старта. По команде «На старт!» бегун ставит у линии более сильную ногу, а другую отставляет назад на носок (на 30 – 50 см), немного сгибает ноги, туловище наклоняет вперед и тяжесть тела переносит на впереди стоящую ногу. По команде «Марш!» бегун начинает бег, делая первые шаги в большом наклоне, который постепенно уменьшается. Длина шагов увеличивается, бег ускоряется, бегун набирает скорость и в короткое время переходит к свободному бегу на дистанции. Бег на дистанции. Во время бега на дистанции туловище вертикально или слегка наклонено вперед (5-7°). Небольшой наклон туловища вперед позволяет лучше использовать силы отталкивания и быстрее продвигаться вперед. Слишком большой наклон приводит к «падающему» бегу, при котором труднее выносить вперед согнутую ногу, в связи с чем уменьшается длина шага, а следовательно, и скорость бега. Кроме того, при большом наклоне постоянно напряжены мышцы, удерживающие туловище от увеличивающегося наклона. Отсутствие наклона ухудшает условия отталкивания, однако улучшает возможность выноса вперед согнутой в коленном суставе свободной ноги. При правильном положении туловища создаются благоприятные условия для работы мышц и внутренних органов. Наклон туловища у бегунов изменяется в пределах 2-3°: увеличивается к моменту отталкивания и уменьшается в полетной фазе. Положение головы существенно влияет на положение туловища. Надо держать голову прямо и смотреть вперед. В фазе отталкивания таз подается вперед, что является важной особенностью техники бега на длинные дистанции и позволяет полнее использовать силу реакции опоры. В технике бега на длинные дистанции важнее всего движения ног. Нога, немного согнутая, ставится на грунт упруго и эластично с передней части стопы, а затем касается его всей стопой. Постановка ноги на переднюю часть стопы позволяет эффективнее использовать эластические свойства мышц голени, активно участвующие в отталкивании. Следы стоп на дорожке у бегунов находятся на одной линии, носки почти не разворачиваются в стороны. Эффективное отталкивание характеризуется выпрямлением ноги во всех суставах. Угол отталкивания в беге на средние дистанции примерно равен 50-55°. При правильном отталкивании таз подан вперед, голень маховой согнутой ноги параллельна бедру толчковой ноги. Быстрый вынос маховой ноги вперед облегчает отталкивание. Бегуны на длинные дистанции меньше поднимают бедро маховой ноги вверх, чем бегуны на средние и короткие дистанции. Длина шага на длинные дистанции не

постоянна даже у одних и тех же бегунов. Колебания зависят от наступившего утомления, неравномерности пробегания отдельных участков дистанции, качества беговой дорожки, ветра и состояния бегуна. Обычно шаг с сильнейшей ноги на несколько сантиметров больше, чем шаг со слабейшей ноги. Длина шага равна 160 – 215 см. Повышение скорости бега за счет увеличения длины шага ограничено, так как слишком длинный шаг требует очень больших затрат сил. Кроме того, длина шага в основном зависит от индивидуальных данных бегуна. Поэтому скорость бега повышают за счет увеличения частоты шагов, которая зависит от тренированности бегуна. Движения плечевого пояса и рук связаны с движениями ног. Выполнять их надо легко, не напряженно. Это во многом зависит от умения расслаблять мышцы плечевого пояса. Движения рук помогают бегуну сохранять равновесие тела во время бега. Амплитуда движения рук зависит от скорости бега. Кисти при движении вперед не пересекают средней линии тела и поднимаются примерно до уровня ключицы. При движении рук назад кисти доходят до задней линии туловища (если смотреть на бегуна сбоку). Руки двигаются маятникообразно, пальцы рук свободно сложены, предплечья не напряжены, плечи не поднимаются вверх. При финишировании, длина которого зависит от дистанции и оставшихся сил бегуна, движения руками делаются быстрее, наклон тела увеличивается, а угол отталкивания уменьшается. Спортсмен переходит на скоростной бег, при котором скорость повышается главным образом за счет увеличения частоты шагов. К концу дистанции вследствие утомления некоторые бегуны наклоняют туловище назад. Такое положение туловища не способствует эффективности бега, так как усилия отталкивания направляются больше вверх. Техника бега на вираже имеет некоторые особенности: туловище немного наклонено влево, к бровке, правая рука движется несколько размашистей левой, причем правый локоть дальше отводится в сторону, а правая стопа ставится с некоторым поворотом внутрь. Ритм дыхания зависит от индивидуальных особенностей и скорости бега (с увеличением скорости бега увеличивается и частота дыхания). Бегун не должен задерживать дыхание. Дышать следует одновременно через нос и полуоткрытый рот, при этом важно следить за полным выдохом.

2.4.3. Возможные ошибки и осложнения в ходе проведения самостоятельных тренировок

В некоторых случаях тренировка может стать причиной различных осложнений, включая травмы опорно-двигательного аппарата.

Основная причина травматизма опорно-двигательного аппарата - перенапряжение. Слишком быстрое увеличение тренировочных нагрузок является чрезмерным для детренированных мышц, связок и суставов. К дополнительным факторам, способствующим повреждению опорно-двигательного аппарата, можно отнести:

- бег по твердому грунту;
- избыточную массу тела;

- обувь, не пригодную для бега;

-грубые ошибки в технике.

Следовательно, меры по профилактике травм должны быть направлены на устранение или ослабление воздействия этих факторов:

- Во время кроссового бега часто болит в правом боку (печень), либо в левом боку (селезенка). Печень важный орган в жизнедеятельности нашего организма (синтез жиров и углеводов, обмен белков и витаминов) является кровяным депо. Так вот в результате переполнения кровью печени возникают колики. Глубокое дыхание снижает приток крови к правому предсердию, уменьшает болевые ощущения. Бег не надо прекращать, необходимо снизить скорость передвижения и стараться дышать глубже.

- В процессе тренировок после значительного перерыва (отдыха) или при резком увеличении нагрузок могут появляться боли в мышцах, как правило, на другой день. Во время физической работы в организме образуются продукты распада, часть которых выводится из организма через мочевыделительную систему, а другая часть, в том числе, молочная кислота задерживается в мышечных тканях. Чтобы избавиться от нее, необходимо мышцу непосредственно после физической нагрузки заставить растянуться (с помощью упражнений на растяжение), а на следующий день выполнять какую-либо физическую работу, т.е. сокращаться. Эти меры помогут ускорить вывод молочной кислоты из мышц. Боли могут длиться несколько дней и если не предпринимать никаких мер, мышца теряет эластичность, становиться твердой. В этом случае могут помочь: массаж, банные процедуры, применение согревающих мазей и гелей.

- При выполнении напряженной физической работы длительное время, например, кроссовый бег, возникают такие состояния, которые получили название «мертвая точка» и «второе дыхание». Уже через некоторое время бега в организме начинаются изменения, которые заставляют нас прекратить мышечную деятельность. Такое временное снижение работоспособности получило название «мертвая точка». Механизм возникновения такого состояния недостаточно изучен. Предполагают, что он обусловлен временным нарушением деятельности скелетных мышц и органов, обеспечивающих доставку кислорода в организм. Эти нарушения приводят к изменениям в работе нервных центров, что, в свою очередь, приводит к нарушениям в работе отдельных физиологических систем. Время возникновения и продолжительность этого состояния зависит от многих факторов, в частности от длительности и интенсивности физической нагрузки (например, при беге на 5-10 км и более возникает через 5-6 мин бега), от тренированности. Чем лучше тренирован человек, тем позже возникает это состояние и протекает менее тяжело (почти незаметно). Преодоление этого состояния требует значительного волевого усилия. В процессе проведения учебных и тренировочных занятий необходимо приучать себя преодолевать это неприятное ощущение, возникающее при

кислородной недостаточности и накоплении продуктов кислотно-щелочного распада при обмене веществ. Наступлению «второго дыхания» способствуют усиленные дыхательные упражнения, глубокие выдохи, освобождающие организм от накопившейся углекислоты, что способствует наступлению кислотно-щелочного баланса в организме. Преодолеть состояние «мертвой точки» можно, если снизить интенсивность физической нагрузки, но это нежелательно, т.к. не будет адаптации организма к такого рода деятельности.

- При занятиях физическими упражнениями могут возникнуть отклонения в деятельности сердца - учащенное сердцебиение. Оно может быть следствием стенокардии, ссоры, неурядицы в быту, семье, боязни, страха, дистрофий миокарда. Возникновение болей - сигнал опасности, в этих случаях необходимо прекратить занятия и обратиться к врачу.

- Существует состояние, называемое гравитационным шоком. Часто возникает при внезапной остановки после относительно интенсивного бега (чаще после финиша) в связи с прекращением действия «мышечного насоса». Большая масса крови застаивается в раскрытых капиллярах и венах мышц нижних конечностей, на периферии. Возникает анемия (обескровливание) мозга, недостаточное снабжение его кислородом. Появляется резкое побледнение, слабость, головокружение, тошнота, потеря сознания, исчезновение пульса. Пострадавшего необходимо уложить на спину, поднять вверх ноги (выше головы), обеспечив отток венозной крови к сердцу, улучшив снабжение головного мозга кислородом, поднести к носу ватку смоченную нашатырным спиртом. Основная профилактика гравитационного шока - исключение внезапной остановки, постепенное замедление бега.

- Гипогликемическое состояние - следствие недостаточного количества в организме сахара, нарушение углеводного обмена в результате длительной физической нагрузки. Ощущается сильный голод, головокружение, иногда потеря сознания. Профилактика – легко усваиваемые углеводы до начала длительной физической нагрузки (немного сахара, меда и т.п.) или специальные питательные смеси.

- Солнечный и тепловой удары - возникают при длительной работе под действием солнечных лучей на обнаженную голову или тело. Тепловой удар - остро развивающееся болезненное состояние, обусловленное перегреванием организма. Его признаками являются: усталость, головная боль, слабость, боли в ногах, спине, тошнота, шум в ушах, повышение температуры, потемнение в глазах, ухудшение дыхания (прерывистое), потеря сознания.

Первая помощь: пострадавшего поместить в прохладное место, снять одежду, приподнять голову, охладить область сердца (холодный компресс), напоить. Дать понюхать нашатырный спирт, сердечные средства. При нарушении дыхания сделать искусственное дыхание.

При обморожениях на охлажденном участке вначале чувствуется легкое пощипывание, затем чувствительность теряется. Особенно поддаются ему пальцы рук, ног, нос, уши. Если

произошло обморожение нельзя растирать пораженные места снегом, это только повредит кожу. Необходимо поместить обмороженный участок в тепло не растирать, а согревать при комнатной температуре. Обмороженные места смазать жиром (вазелином).

3. Актуальность задачи повышения уровня готовности обучающихся к зачетным занятиям, на основе управляемой адаптации к смене видов учебно-познавательной деятельности

Выполнение контрольных нормативов требует от студента мобилизации всех своих сил и здесь следует принимать во внимание и учитывать все что может повлиять на конечный результат, в том числе характер учебно-познавательной деятельности предшествующий зачетному занятию.

В течение учебного дня, занимаясь то одним видом учебно-познавательной деятельности, то другим, обучающиеся должны переключаться с выполнения одного вида задач на другой, и каждый раз проходит какое-то время, пока будет достигнуто оптимальное соответствие состояния личности и организма обучающегося к условиям проведения определенного вида учебно-познавательной деятельности – период адаптации.

Можно говорить о том, что к каждому учебному занятию кроме практической и теоретической подготовленности, определенного уровня умений и навыков по предмету, от студентов требуется некоторая психофизиологическая и физическая готовность. В этом случае под ней подразумевается готовность психических, физиологических и обеспечивающих двигательные действия систем человека к выполнению определенного рода учебно-познавательной деятельности.

Многообразие видов учебно-познавательной деятельности определяет многообразие психофизиологических и физических состояний обучающихся. Под психофизиологическим и физическим состоянием предлагается понимать целостные психофизиологические и физические реакции обучаемого на внешние и внутренние факторы, направленные на достижение полезного результата.

Параметром психофизиологического и физического состояния является величина, характеризующая какую-либо из реакций организма обучаемого на внешние или внутренние факторы.

Уровень психофизиологической и физической готовности к предстоящему занятию, зависит от индивидуальных особенностей личности обучаемого и определенных внешних факторов, воздействующих на него на предыдущем занятии. Эти факторы можно разделить на три вида:

- санитарно-гигиенические условия;
- временные условия;

- организация предыдущего вида учебно-познавательной деятельности.

К санитарно-гигиеническим условиям относятся температура и влажность воздуха, освещенность, содержание кислорода в воздухе, эргономичность учебных мест, запыленность, загазованность места проведения занятия. К временным условиям относятся: время дня, день недели, месяц семестра, время года, а также время, прошедшее после последнего приема пищи.

Вышеперечисленные факторы оказывают существенное влияние на психофизиологическую и физическую готовность. Второй фактор заставляет учитывать объективные закономерности колебания уровня работоспособности студентов в течение учебного дня, учебной недели, семестра. Как известно, в течение учебного дня объективно наблюдается два периода подъема работоспособности: один в первой половине дня, второй – в послеобеденное время. Каждому периоду характерны три фазы: врабатывание, повышенная работоспособность, снижение работоспособности. В течение недели те же фазы распределяются следующим образом: понедельник, вторник – врабатывание; среда, четверг – повышенная работоспособность; пятница, суббота – снижение работоспособности. Исследования показали, что и семестровый цикл разделяется на те же фазы.

Влияние фактора «организация предыдущего вида учебно-познавательной деятельности» в данном случае рассматривается, как влияние особенностей психофизиологической и физической деятельности обучаемых на предыдущем занятии на их психофизиологическую и физическую готовность к последующему виду учебно-познавательной деятельности, в нашем случае к зачету. Психофизиологическая деятельность характеризуется напряженностью и характером мыслительной деятельности, а также нервно-эмоциональной напряженностью учебной деятельности.

Физическая деятельность характеризуется интенсивностью, видом мышечных действий и работой обеспечивающих эту деятельность физиологических систем. Мышечные действия могут носить статический и динамический характер: поддержание рабочей позы «сидя», «стоя», выполнение чертежной, письменной работы, настройка и обслуживание аппаратуры, выполнение гимнастических упражнений и т.п. При этом используются, в той или иной степени, основные физические качества: сила, быстрота, выносливость, ловкость.

Влияние всех вышеперечисленных факторов преломляется через индивидуальные особенности личности, такие как типологические свойства нервной системы и темперамента, возрастные, морфологические, биохимические особенности организма, уровень физической подготовленности, состояние здоровья и другие, выливаясь, в итоге, в психофизиологическую и физическую готовность студента к предстоящему виду учебно-познавательной деятельности.

Следует отметить, что особенно явно эти проблемы проявляются при чередовании занятий по общенаучным, общеинженерным и специальным дисциплинам с практическими

занятиями по физической культуре. В этом случае происходит смена видов деятельности, в одном из которых доминирующую роль играет умственная работа с пониженной двигательной активностью и сохранением определенной рабочей позы, в другом – разнообразная активная двигательная деятельность с сопровождающей ее мыслительной работой.

Методика проведения занятий предусматривает проведение вводной (подготовительной) части для организации обучающихся, приведения их в состояние готовности к решению задач основной части, в нашем случае к сдаче контрольного норматива, и заключительной – для подведения итогов, приведения организма в относительно спокойное состояние (для занятий по физической культуре), но при проведении этих частей занятий, как правило, не учитывается характер предыдущей и последующей деятельности студентов. Неучтение этого факта отрицательно влияет на скорость адаптации к виду учебно-познавательной деятельности, что особенно наглядно проявляется при чередовании практических занятий по физической культуре с занятиями по общеинженерным и специальным дисциплинам.

Складывается противоречие между имеющим место в практике обучения несоответствием уровня психофизиологической и физической готовности обучающихся, объективно складывающейся в ходе проведения предшествующего занятия, видом учебно-познавательной деятельности последующего занятия и неучтением этого факта в общепринятых методиках проведения вводных (подготовительных) и заключительных частей занятий, в том числе, по дисциплине «физическая культура»

Это противоречие можно устранить, обеспечив управление процессом адаптации студентов к смене видов учебно-познавательной деятельности в ходе проведения вводных (подготовительных) и заключительных частей занятий.

Для каждой темы занятия по физической культуре в зависимости от педагогической ситуации, складывающейся из контекстной пары - вид предшествующего и вид последующего занятия, можно установить наиболее предпочтительные адаптирующие, предметно-ориентированные варианты проведения подготовительной и заключительной частей, оперативно поддерживающие достаточно высокий уровень психофизиологической и физической готовности при чередовании этих занятий с занятиями по другим дисциплинам.

Видится актуальной задача управления процессом адаптации обучаемых к смене видов учебно-познавательной деятельности с целью сокращения времени врабатывания и повышения эффективности как занятий, так и сдачи контрольных нормативов. Для решения этой задачи представляется наиболее целесообразным использовать проведение подготовительной (разминки) и заключительной частей занятий с адаптирующим, предметно-ориентированным содержанием.

В этом случае под управлением адаптацией следует понимать процесс педагогического воздействия с целью установления оптимального соответствия личности обучаемого и условий осуществления учебной деятельности в ходе осуществления им познавательной деятельности, которое позволяет индивидууму более эффективно удовлетворять актуальные познавательные потребности, и реализовывать связанные с ними значимые цели.

Министерство науки и высшего образования
Российской Федерации
ФГБОУ ВО
«Уральский государственный горный
университет»

Д. В. Исламгалиев
Г. В. Петровских, В. Б. Пяткова

МАТРИЦЫ. ОПРЕДЕЛИТЕЛИ. СИСТЕМЫ ЛИНЕЙНЫХ АЛГЕБРАИЧЕСКИХ УРАВНЕНИЙ

Методические указания
и варианты контрольныхи
самостоятельных работ
по разделу дисциплины «Математика»
для студентов всех специальностей
очного обучения

Екатеринбург

2019

П

Рецензент: В. Я. Раевский, доцент, к.ф.-м.н., с.н.с. лаборатории теоретической физики ИФМ.

Учебное пособие рассмотрено на заседании кафедры математики 28.05.2019 г. (протокол № 141) и рекомендовано для издания в УГГУ.

Исламгалиев Д. В., Петровских Г. В., Пяткова В. Б.,

П МАТРИЦЫ. ОПРЕДЕЛИТЕЛИ. СИСТЕМЫ ЛИНЕЙНЫХ АЛГЕБРАИЧЕСКИХ УРАВНЕНИЙ: методические указания и варианты контрольных и самостоятельных работ по разделу дисциплины «Математика» для студентов всех специальности очного обучения”

– Екатеринбург: Изд-во УГГУ, 2019. – с.

Учебно-методическое пособие предназначено студентам всех специальностей для изучения темы: «Матрицы. Определители. Стстемы линейных алгебраических уравнений».

© Исламгалиев Д. А., Петровских Г.В., Пяткова В.Б., 2019

© Уральский государственный горный университет, 2019

ОГЛАВЛЕНИЕ

ВВЕДЕНИЕ 4

1. МАТРИЦЫ 5

1.1. Действия над матрицами 6

1.2. Определители 8

1.3. Обратная матрица 11

2.4. Ранг матрицы 12

2. РЕШЕНИЕ СИСТЕМ ЛИНЕЙНЫХ УРАВНЕНИЙ (СЛАУ) 13

2.1. Методы решений определенной неоднородной СЛАУ 16

2.2. Метод решения неопределенных неоднородных СЛАУ 23

2.3. Методы решений определенной однородной СЛАУ 25

2.4. Методы решений неопределенной однородной СЛАУ 27

3. ВАРИАНТЫ КОНТРОЛЬНЫХ РАБОТ 29

СПИСОК ЛИТЕРАТУРЫ 59

ВВЕДЕНИЕ

Данные методические указания по теме «Матрицы. Определители. Системы линейных алгебраических уравнений» могут быть использованы как для проведения контрольных работ, так и для самостоятельной работы студентов. Они удовлетворяют всем требованиям государственного образовательного стандарта по подготовке дипломированных специалистов всех специальностей.

В методических указаниях представлены основные теоретические сведения и разобраны примеры решения задач по теме «Матрицы. Определители. Системы линейных алгебраических уравнений» для студентов всех специальностей. Приведены решения большого количества типовых задач и варианты контрольных работ.

После изучения теории и решений типовых задач студенту рекомендуется самостоятельно решить один из вариантов контрольных работ.

МАТРИЦЫ

Матрица – это прямоугольная таблица чисел, расположенных в m строках и n столбцах. Матрицы обозначаются большими латинскими буквами: *A, B, C* и т.д.

$$A=\begin{pmatrix} a_{11} & a_{12} & \dots & a_{1n} \\ a_{21} & a_{22} & \dots & a_{2n} \\ \dots & \dots & \dots & \dots \\ a_{m1} & a_{m2} & \dots & a_{mn} \end{pmatrix}. \qquad (1.1)$$

Числа ,входящие в таблицу называются ее элементами и обозначаются символом a_{ij} , где первый индекс i определяет номер строки, второй индекс j – номер столбца. Выражение $m \times n$ и называют размерностью матриц.

Например, матрица А имеет размерность 2×3:

$$A=\begin{pmatrix} -4 & 8 \\ 5 & 9 \\ -1 & 3 \end{pmatrix},$$

а матрица B имеет размерность 3×2:

$$B=\begin{pmatrix} 4 & 5 & -3 \\ 7 & 5 & -1 \end{pmatrix}.$$

Если в матрице число строк совпадает с числом столбцов, то матрица называется квадратной. Понятие размерности матрицы для квадратной матрицы заменяют понятием порядок матрицы. Порядок квадратной матрицы равен числу строк или столбцов этой матрицы.

Для квадратной матрицы вводятся понятия главной и побочной диагоналей. Главная диагональ состоит из элементов a_{ij} с одинаковыми индексами, побочная диагональ состоит из элементов a_{ij} сумма индексов которых равна $n+1$.
Если элементы квадратной матрицы, стоящей на главной диагонали, равны единице, а все остальные равны нулю, то матрица называется единичной и обозначается

$$E = \begin{pmatrix} 1 & 0 & \dots & 0 \\ 0 & 1 & \dots & 0 \\ \dots & \dots & \dots & \dots \\ 0 & 0 & \dots & 1 \end{pmatrix}.$$

1.1. ДЕЙСТВИЯ НАД МАТРИЦАМИ

Сложение матриц

Операция сложения вводится только для матриц , имеющих одинаковые размерности .Суммой двух матриц называют такую матрицу, у которой каждый элемент равен сумме соответствующих элементов исходных матриц.

$$\begin{pmatrix} a_{11} & a_{12} & a_{13} \\ a_{21} & a_{22} & a_{23} \end{pmatrix} \pm \begin{pmatrix} b_{11} & b_{12} & b_{13} \\ b_{21} & b_{22} & b_{23} \end{pmatrix} = \begin{pmatrix} a_{11} \pm b_{11} & a_{12} \pm b_{12} & a_{13} \pm b_{13} \\ a_{21} \pm b_{21} & a_{22} \pm b_{22} & a_{23} \pm b_{23} \end{pmatrix} \qquad (1.2)$$

***Пример* 1.1.** Даны матрицы:

$$A = \begin{pmatrix} 3 & 4 \\ 2 & 1 \\ 6 & -2 \end{pmatrix} \text{ и } B = \begin{pmatrix} 7 & 3 \\ 4 & -5 \\ 0 & -1 \end{pmatrix}.$$

Найти $A + B$; $B - A$.

Решение: $A + B = \begin{pmatrix} 10 & 7 \\ 6 & -4 \\ 6 & -3 \end{pmatrix}$; $B - A = \begin{pmatrix} 4 & -1 \\ 2 & -6 \\ -6 & 1 \end{pmatrix}$.

Умножение матрицы на число

Для того чтобы умножить матрицу на число следует каждый элемент матрицы умножить на это число.

$$\lambda \begin{pmatrix} a_{11} & a_{12} \\ a_{21} & a_{22} \end{pmatrix} = \begin{pmatrix} \lambda a_{11} & \lambda a_{12} \\ \lambda a_{21} & \lambda a_{22} \end{pmatrix} \qquad (1.3)$$

***Пример* 1.2.** Дана матрица $A=\begin{pmatrix}4 & 5 & -3\\ 7 & 5 & -1\end{pmatrix}$. Найти матрицу $-3A\,.\,A\cdot B$

Решение:

$$-3\cdot A=-3\cdot\begin{pmatrix}4 & 5 & -3\\ 7 & 5 & -1\end{pmatrix}=\begin{pmatrix}-12 & -15 & 9\\ -21 & -15 & 3\end{pmatrix}.$$

Умножение матриц

Произведение двух матриц определяется тогда, когда количество столбцов первой матрицы совпадает с количеством строк второй матрицы. Элемент c_{ij} матрицы произведения, стоящий на пересечении i–той строки и j–того столбца равен сумме произведений элементов i–той строки первой матрицы на элементы j–того столбца второй матрицы, т.е. по формуле $c_{ij}=\sum_k a_{ik}\cdot b_{kj}$.

$$\begin{pmatrix}a_{11} & a_{12}\\ a_{21} & a_{22}\end{pmatrix}\cdot\begin{pmatrix}b_{11} & b_{12}\\ b_{21} & b_{22}\end{pmatrix}=\begin{pmatrix}a_{11}\cdot b_{11}+a_{12}\cdot b_{21} & a_{11}\cdot b_{12}+a_{12}\cdot b_{22}\\ a_{21}\cdot b_{11}+a_{22}\cdot b_{21} & a_{21}\cdot b_{12}+a_{22}\cdot b_{22}\end{pmatrix} \qquad (1.4)$$

***Пример* 1.3.** Даны матрицы $A=\begin{pmatrix}4 & 5 & 1\\ 3 & 2 & -1\end{pmatrix}$ и $B=\begin{pmatrix}3 & 0\\ -1 & 2\\ 7 & 1\end{pmatrix}$. Найти произведение матриц: $A\cdot B$ и $B\cdot A$.

Решение:

$$A.\cdot B=\begin{pmatrix}4 & 5 & 1\\ 3 & 2 & -1\end{pmatrix}\cdot\begin{pmatrix}3 & 0\\ -1 & 2\\ 7 & 1\end{pmatrix}=\begin{pmatrix}4\cdot 3+5\cdot(-1)+1\cdot 7 & 4\cdot 0+5\cdot 2+1\cdot 1\\ 3\cdot 3+2\cdot(-1)+(-1)\cdot 7 & 3\cdot 0+2\cdot 2+(-1)\cdot 1\end{pmatrix}=\begin{pmatrix}14 & 11\\ 0 & 3\end{pmatrix}$$

$$B.\cdot A=\cdot\begin{pmatrix}3 & 0\\ -1 & 2\\ 7 & 1\end{pmatrix}\cdot\begin{pmatrix}4 & 5 & 1\\ 3 & 2 & -1\end{pmatrix}=\begin{pmatrix}3\cdot 4+0\cdot 3 & 3\cdot 5+0\cdot 2 & 3\cdot 1+0\cdot(-1)\\ -1\cdot 4+2\cdot 3 & -1\cdot 5+2\cdot 2 & -1\cdot 1+2\cdot(-1)\\ 7\cdot 4+1\cdot 3 & 7\cdot 5+1\cdot 2 & 7\cdot 1+1\cdot(-1)\end{pmatrix}=\begin{pmatrix}12 & 15 & 3\\ 2 & -1 & -3\\ 31 & 37 & 6\end{pmatrix}$$

Отметим, что произведение матриц некоммутативное, т.е. $A\cdot B\neq B\cdot A$.

Транспонирование матрицы

Транспонированной к матрице A называется матрица, полученная из матрицы A путем замены строки на столбец с такими же индексами. Транспонированная матрица обозначается A^T.

Если $$A=\begin{pmatrix} a_{11} & a_{12} & a_{13} \\ a_{21} & a_{22} & a_{23} \end{pmatrix}, \text{ то } A^T=\begin{pmatrix} a_{11}\, a_{21} \\ a_{12}\, a_{22} \\ a_{13}\, a_{23} \end{pmatrix} \quad (1.5)$$

***Пример* 1.4.** Найти транспонированную матрицу, к матрице $A=\begin{pmatrix} 3 & 0 \\ -1 & 2 \\ 7 & 1 \end{pmatrix}$.

Решение:

$$A^T=\begin{pmatrix} 3 & -1 & 7 \\ 0 & 2 & 1 \end{pmatrix}.$$

1.2. ОПРЕДЕЛИТЕЛИ

Определитель – это числовая характеристика квадратной матрицы. Определители в литературе обозначаются $\det A$, ΔA, $|A|$.

Определитель первого порядка

Определителем матрицы первого порядка, составленной из числа a_{11}, называется само число a_{11}

$$\det A = a_{11} \quad (1.6)$$

Определитель второго порядка

Определителем матрицы второго порядка, составленной из чисел $a_{11}, a_{12}, a_{21}, a_{22}$, называется число, определяемое равенством

$$\det A=\begin{vmatrix} a_{11} & a_{12} \\ a_{21} & a_{22} \end{vmatrix} = a_{11}a_{22} - a_{12}a_{21} \quad (1.7)$$

Числа $a_{11},a_{12},a_{21},a_{22}$ называются элементами определителя, причем элементы a_{11},a_{22} образуют главную диагональ, а элементы a_{12},a_{21} – побочную диагональ. Таким образом, определитель второго порядка равен произведению элементов главной диагонали минус произведение элементов побочной диагонали.

***Пример* 1.5.** Вычислить определитель $\det A = \begin{vmatrix} 1 & 3 \\ 4 & -2 \end{vmatrix}$.

Решение:

$$\det A = \begin{vmatrix} 1 & 3 \\ 4 & -2 \end{vmatrix} = 1 \cdot (-2) - 3 \cdot 4 = -14$$

***Пример* 1.6.** Вычислить определитель $\det A = \begin{vmatrix} -5 & -3 \\ 4 & 1 \end{vmatrix}$.

Решение:

$$\det A = \begin{vmatrix} -5 & -3 \\ 4 & 1 \end{vmatrix} = -5 \cdot 1 - (-3) \cdot 4 = 7 .$$

Определитель третьего порядка

Рассмотрим определитель третьего порядка:

$$\det A = \begin{vmatrix} a_{11} & a_{12} & a_{13} \\ a_{21} & a_{22} & a_{23} \\ a_{31} & a_{32} & a_{33} \end{vmatrix}$$

Минором M_{ij} элемента a_{ij} называется определитель, который получается вычеркиванием из данного определителя *i*–той строки и *j*–того столбца.

Алгебраическое дополнение A_{ij} элемента a_{ij} определяется по формуле

$$A_{ij} = (-1)^{i+j} M_{ij},$$

где M_{ij} – минор для элемента со строкой i и столбцом j.

Определителем третьего порядка, составленным из чисел $a_{11},a_{12},a_{13},a_{21},$ $a_{22},a_{23},a_{31},a_{32},a_{33}$, называется число:

$$\det A=\begin{vmatrix} a_{11} & a_{12} & a_{13} \\ a_{21} & a_{22} & a_{23} \\ a_{31} & a_{32} & a_{33} \end{vmatrix}=\sum_{k=1}^{3} a_{ik}\cdot A_{ik}\,;\det A=\begin{vmatrix} a_{11} & a_{12} & a_{13} \\ a_{21} & a_{22} & a_{23} \\ a_{31} & a_{32} & a_{33} \end{vmatrix}=\sum_{k=1}^{3} a_{kj}\cdot A_{kj} \quad (1.8)$$

для фиксированного значения *i*–той строки или *j*–того столбца.

Такие равенства называют разложением определителя по элементам строки или столбца.

Тогда разложение определителя третьего порядка по первой строке примет вид:

$$\det A=\begin{vmatrix} a_{11} & a_{12} & a_{13} \\ a_{21} & a_{22} & a_{23} \\ a_{31} & a_{32} & a_{33} \end{vmatrix}=(-1)^{1+1}\cdot a_{11}\begin{vmatrix} a_{22} & a_{23} \\ a_{32} & a_{33} \end{vmatrix}+(-1)^{1+2}\cdot a_{12}\begin{vmatrix} a_{21} & a_{23} \\ a_{31} & a_{33} \end{vmatrix}+ \quad (1.9)$$

$$+(-1)^{1+3}\cdot a_{13}\begin{vmatrix} a_{21} & a_{22} \\ a_{31} & a_{32} \end{vmatrix},$$

а разложение по второму столбцу принимает вид:

$$\det A=\begin{vmatrix} a_{11} & a_{12} & a_{13} \\ a_{21} & a_{22} & a_{23} \\ a_{31} & a_{32} & a_{33} \end{vmatrix}=(-1)^{1+2}\cdot a_{12}\begin{vmatrix} a_{21} & a_{23} \\ a_{31} & a_{33} \end{vmatrix}+(-1)^{2+2}\div a_{22}\begin{vmatrix} a_{11} & a_{13} \\ a_{31} & a_{33} \end{vmatrix}+ \quad (1.10)$$

$$+(-1)^{3+2}\cdot a_{32}\begin{vmatrix} a_{11} & a_{13} \\ a_{21} & a_{23} \end{vmatrix}.$$

***Пример* 1.7.** Вычислить определитель $\det A=\begin{vmatrix} 1 & 2 & 3 \\ 4 & 5 & 6 \\ 7 & 8 & 9 \end{vmatrix}$.

а) разложением по элементам первой строки;

б) разложением по элементам третьего столбца

Решение:

$$a)\ \det A=\begin{vmatrix} 1 & 2 & 3 \\ 4 & 5 & 6 \\ 7 & 8 & 9 \end{vmatrix}=(-1)^{1+1}\cdot 1\begin{vmatrix} 5 & 6 \\ 8 & 9 \end{vmatrix}+(-1)^{1+2}\cdot 2\begin{vmatrix} 4 & 6 \\ 7 & 9 \end{vmatrix}+(-1)^{1+3}\cdot 3\begin{vmatrix} 4 & 5 \\ 7 & 8 \end{vmatrix}=.$$

$$=1(5\cdot 9-6\cdot 8)-2(4\cdot 9-6\cdot 7)+3(4\cdot 8-5\cdot 7)=0$$

$$б)\begin{vmatrix}1 & 2 & 3\\ 4 & 5 & 6\\ 7 & 8 & 9\end{vmatrix}=(-1)^{1+3}\cdot 3\begin{vmatrix}4 & 5\\ 7 & 8\end{vmatrix}+(-1)^{2+3}\cdot 6\cdot\begin{vmatrix}1 & 2\\ 7 & 8\end{vmatrix}+(-1)^{3+3}\cdot 9\cdot\begin{vmatrix}1 & 2\\ 4 & 5\end{vmatrix}=$$

$$=3\cdot(4\cdot 8-5\cdot 7)-6\cdot(1\cdot 8-2\cdot 7)+9(1\cdot 5-2\cdot 4)=$$

$$=3\cdot(-3)-6(-6)+9\cdot(-3)=0$$

***Пример* 1.8.** Вычислить определитель $\det A=\begin{vmatrix}2 & 1 & 5\\ 2 & 7 & 0\\ 3 & -1 & 0\end{vmatrix}$.

Решение: Так как наибольшее количество нулей в третьем столбце, то воспользуемся разложением по третьему столбцу (при этом второе и третье слагаемые будут равны нулю):

$$\det A=\begin{vmatrix}2 & 1 & 5\\ 2 & 7 & 0\\ 3 & -1 & 0\end{vmatrix}=(-1)^{1+3}\cdot 5\cdot\begin{vmatrix}2 & 7\\ 3 & -1\end{vmatrix}+0+0=5(-2-21)=-115.$$

1.3. ОБРАТНАЯ МАТРИЦА

Рассмотрим квадратную матрицу A порядка n. Если существует квадратная матрица B такая, что $AB=BA=E$, то матрица B называется обратной к матрице А и обозначается A^{-1}. Обратную матрицу A^{-1} можно найти по формуле:

$$A^{-1}=\frac{1}{\det A}\left(A^{*}\right)^{T}\qquad(\det A\neq 0),\tag{1.11}$$

где A^{*} – матрица алгебраических дополнений $\mathrm{A_{ij}}$:

$$A^{*}=\begin{pmatrix}A_{11} & A_{12} & \ldots & A_{1n}\\ A_{21} & A_{22} & \ldots & A_{2n}\\ \ldots & \ldots & \ldots & \ldots\\ A_{n1} & A_{n2} & \ldots & A_{nn}\end{pmatrix},\quad A_{ij}=(-1)^{i+j}\cdot M_{ij}$$

M_{ij} – миноры для элементов a_{ij} со строкой i и столбцом j.

После нахождения обратной матрицы можно воспользоваться проверкой,

$$A\cdot A^{-1}=E,\ \text{т.е.}\tag{1.12}$$

должна получиться единичная матрица Е.

***Пример* 1.9.** Найти обратную матрицу для матрицы $A=\begin{pmatrix} 0 & 4 & 4 \\ -1 & 4 & 3 \\ -3 & 2 & 0 \end{pmatrix}$.

Решение:

1) Найдем определитель матрицы

$$\det A=\begin{vmatrix} 0 & 4 & 4 \\ -1 & 4 & 3 \\ -3 & 2 & 0 \end{vmatrix}=4$$

2) Найдем алгебраические дополнения:

$$A_{11}=(-1)^{1+1}\cdot\begin{vmatrix} 4 & 3 \\ 2 & 0 \end{vmatrix}=-6 \qquad A_{21}=(-1)^{2+1}\cdot\begin{vmatrix} 4 & 4 \\ 2 & 0 \end{vmatrix}=8 \qquad A_{31}=(-1)^{3+1}\cdot\begin{vmatrix} 4 & 4 \\ 4 & 3 \end{vmatrix}=-4$$

$$A_{12}=(-1)^{1+2}\cdot\begin{vmatrix} -1 & 3 \\ -3 & 0 \end{vmatrix}=-9 \quad A_{22}=(-1)^{2+2}\cdot\begin{vmatrix} 0 & 4 \\ -3 & 0 \end{vmatrix}=12 \quad A_{32}=(-1)^{3+2}\cdot\begin{vmatrix} 0 & 4 \\ -1 & 3 \end{vmatrix}=-4$$

$$A_{13}=(-1)^{1+3}\cdot\begin{vmatrix} -1 & 4 \\ -3 & 2 \end{vmatrix}=10 \quad A_{23}=(-1)^{2+3}\cdot\begin{vmatrix} 0 & 4 \\ -3 & 2 \end{vmatrix}=-12 \quad A_{33}=(-1)^{3+3}\cdot\begin{vmatrix} 0 & 4 \\ -1 & 4 \end{vmatrix}=4$$

$$A^{*}=\begin{pmatrix} -6 & -9 & 10 \\ 8 & 12 & -12 \\ -4 & -4 & 4 \end{pmatrix},\ \left(A^{*}\right)^{T}=\begin{pmatrix} -6 & 8 & -4 \\ -9 & 12 & -4 \\ 10 & -12 & 4 \end{pmatrix},$$

$$A^{-1}=\frac{1}{4}\begin{pmatrix} -6 & 8 & -4 \\ -9 & 12 & -4 \\ 10 & -12 & 4 \end{pmatrix}=\begin{pmatrix} -1.5 & 2 & -1 \\ -2.25 & 3 & -1 \\ 2.5 & -3 & 1 \end{pmatrix}$$

Проверка:

$$A\cdot A^{-1}=\begin{pmatrix} 0 & 4 & 4 \\ -1 & 4 & 3 \\ -3 & 2 & 0 \end{pmatrix}\cdot\begin{pmatrix} -1.5 & 2 & -1 \\ -2.25 & 3 & -1 \\ 2.5 & -3 & 1 \end{pmatrix}=\begin{pmatrix} 1 & 0 & 0 \\ 0 & 1 & 0 \\ 0 & 0 & 1 \end{pmatrix}.$$

1.4. РАНГ МАТРИЦЫ

Рассмотрим матрицу размерности $\mathrm{m}\times\mathrm{n}$:

$$A=\begin{pmatrix} a_{11} & a_{12} & \dots & a_{1n} \\ a_{21} & a_{22} & \dots & a_{2n} \\ \dots & \dots & \dots & \dots \\ a_{m1} & a_{m2} & \dots & a_{mn} \end{pmatrix}$$

Рангом матрицы *rang*(A) называют наибольший из порядков миноров данной матрицы, отличных от нуля.

***Пример* 1.10.** Найти ранг матрицы $A=\begin{pmatrix} 1 & 2 & 3 \\ 4 & 5 & 6 \\ 7 & 8 & 9 \end{pmatrix}$.

Решение:

Для большего понимания миноры будем обозначать $\mathrm{M_k}$, где k – количество строк и столбцов для выбранного минора.

$$M_1=|1|=1, \text{ то } \quad \mathrm{rang}(A)\geq 1$$

$$M_2=\begin{vmatrix} 1 & 2 \\ 4 & 5 \end{vmatrix}=1\cdot 5-2\cdot 4=-3, \text{ то } \quad \mathrm{rang}(A)\geq 2$$

$$M_3=\begin{vmatrix} 1 & 2 & 3 \\ 4 & 5 & 6 \\ 7 & 8 & 9 \end{vmatrix}=(-1)^{1+1}1\begin{vmatrix} 5 & 6 \\ 8 & 9 \end{vmatrix}+(-1)^{1+2}2\begin{vmatrix} 4 & 6 \\ 7 & 9 \end{vmatrix}+(-1)^{1+3}3\begin{vmatrix} 4 & 5 \\ 7 & 8 \end{vmatrix}=$$

$$=1(5\cdot 9-6\cdot 8)-2(4\cdot 9-6\cdot 7)+3(4\cdot 8-5\cdot 7)=0$$

Так как больше нет M_3, то $\mathrm{rang}(A)=2$.

1. РЕШЕНИЕ СИСТЕМ ЛИНЕЙНЫХ УРАВНЕНИЙ (СЛАУ)

Системой линейных алгебраических уравнений (СЛАУ), содержащей *m* уравнений и *n* неизвестных, называется система вида

$$\begin{cases} a_{11}x_1 + a_{12}x_2 + \ldots + a_{1n}x_n = b_1, \\ a_{21}x_1 + a_{22}x_2 + \ldots + a_{2n}x_n = b_2, \\ \ldots\ldots\ldots\ldots\ldots\ldots\ldots\ldots \\ a_{m1}x_1 + a_{m2}x_2 + \ldots + a_{mn}x_n = b_m, \end{cases} \qquad (2.1)$$

где a_{ij} – коэффициенты системы, b_i – свободные члены, x_j – неизвестные, $i = \overline{1,m}$, $j = \overline{1,n}$. Такую систему удобно записывать в матричной форме:

$$\begin{pmatrix} a_{11} & a_{12} & \ldots & a_{1n} \\ a_{21} & a_{22} & \ldots & a_{2n} \\ \ldots & \ldots & \ldots & \ldots \\ a_{m1} & a_{m2} & \ldots & a_{mn} \end{pmatrix} \begin{pmatrix} x_1 \\ x_2 \\ \ldots \\ x_n \end{pmatrix} = \begin{pmatrix} b_1 \\ b_2 \\ \ldots \\ b_m \end{pmatrix} \text{ или } AX = B, \qquad (2.2)$$

$A = \begin{pmatrix} a_{11} & a_{12} & \ldots & a_{1n} \\ a_{21} & a_{22} & \ldots & a_{2n} \\ \ldots & \ldots & \ldots & \ldots \\ a_{m1} & a_{m2} & \ldots & a_{mn} \end{pmatrix}$ – основная матрица, $X = \begin{pmatrix} x_1 \\ x_2 \\ \ldots \\ x_n \end{pmatrix}$ – матрица-столбец из неизвестных, $B = \begin{pmatrix} b_1 \\ b_2 \\ \ldots \\ b_m \end{pmatrix}$ – матрица-столбец из свободных членов.

Расширенной матрицей $\overline{A}$ называют матрицу A с присоединенной матрицей B:

$$\overline{A} = \left(\begin{array}{cccc|c} a_{11} & a_{12} & \ldots & a_{1n} & b_1 \\ a_{21} & a_{22} & \ldots & a_{2n} & b_2 \\ \ldots & \ldots & \ldots & \ldots & \ldots \\ a_{m1} & a_{m2} & \ldots & a_{mn} & b_m \end{array}\right). \qquad (2.3)$$

Система уравнений называется совместной, если она имеет хотя бы одно решение, в противном случае – система несовместна.

***Теорема* 2.1: СЛАУ совместна тогда и только тогда, когда ранг расширенной матрицы равен рангу основной матрицы.**

***Пример* 2.1.** Дана расширенная матрица СЛАУ: $\overline{A}=\left(\begin{array}{cc|c} 1 & 2 & 3 \\ 2 & 4 & 5 \end{array}\right)$. Найти ранг основной и расширенных матриц. Определить совместна ли соответствующая СЛАУ.

Решение:

1) Найдем ранг основной матрицы СЛАУ:

$$M_1=|1|=1, \text{ то } \operatorname{rang}(A)\geq 1.$$

$$M_2=\begin{vmatrix} 1 & 2 \\ 2 & 4 \end{vmatrix}=0, \text{ то } \operatorname{rang}(A)=1.$$

2) Так как все миноры основной матрицы включаются в расширенную, то найдем оставшиеся миноры для расширенной:

$$\overline{M}_2=\begin{vmatrix} 1 & 3 \\ 2 & 5 \end{vmatrix}=-1, \text{ то } \operatorname{rang}(\overline{A})=2.$$

Так как $\operatorname{rang}(\overline{A})=2$ и $\operatorname{rang}(\mathrm{A})=1$, то СЛАУ несовместна **и не имеет решения.**

***Пример* 2.2.** Дана расширенная матрица СЛАУ: $\overline{A}=\left(\begin{array}{cc|c} 1 & 2 & 3 \\ 2 & 4 & 6 \end{array}\right)$. Найти ранг основной и расширенных матриц. Определить совместна ли СЛАУ.

Решение:

1) Найдем ранг основной матрицы СЛАУ:

$$M_1=|1|=1, \text{ то } \operatorname{rang}(A)\geq 1.$$

$$M_2=\begin{vmatrix} 1 & 2 \\ 2 & 4 \end{vmatrix}=0, \text{ то } \operatorname{rang}(A)=1.$$

2) Так как все миноры основной матрицы включаются в расширенную, то найдем оставшиеся миноры для расширенной:

$$\overline{M}_2=\begin{vmatrix} 1 & 3 \\ 2 & 6 \end{vmatrix}=0,\ \overline{M}_2=\begin{vmatrix} 2 & 3 \\ 4 & 6 \end{vmatrix}=0, \text{ то } \operatorname{rang}(\overline{A})=1.$$

Так как $\text{rang}(\overline{A})=1$ и $\text{rang}(A)=1$, то СЛАУ совместна.

Совместная система называется определенной, если она имеет единственное решение, и неопределенной, если имеет более одного решения.

Если все свободные члены равны нулю $b_i = 0$, то СЛАУ называется однородной, в противном случае – неоднородной.

2.1. МЕТОДЫ РЕШЕНИЙ ОПРЕДЕЛЕННОЙ НЕОДНОРОДНОЙ СЛАУ

Пусть имеется система линейных алгебраических уравнений (СЛАУ), содержащая *n* уравнений и *n* неизвестных:

$$\begin{cases} a_{11}x_1 + a_{12}x_2 + \ldots + a_{1n}x_n = b_1, \\ a_{21}x_1 + a_{22}x_2 + \ldots + a_{2n}x_n = b_2, \\ \ldots\ldots\ldots\ldots\ldots\ldots\ldots\ldots \\ a_{n1}x_1 + a_{n2}x_2 + \ldots + a_{nn}x_n = b_n, \end{cases}$$

.

Метод Крамера

***Теорема* 2.2. Если ранг основной и расширенной матриц системы равен числу неизвестных, то система имеет единственное решение.**

Схема метода Крамера

1) Найти определитель основной матрицы А неоднородной СЛАУ:

$$\det A = \begin{vmatrix} a_{11} & a_{12} & \ldots & a_{1n} \\ a_{21} & a_{22} & \ldots & a_{2n} \\ \ldots & \ldots & \ldots & \ldots \\ a_{n1} & a_{n2} & \ldots & a_{nn} \end{vmatrix} \neq 0 .$$

Если определитель основной матрицы А неоднородной СЛАУ отличен от нуля, то СЛАУ является определенной (имеет единственное решение).

2) Найти определители $\det A_1$, $\det A_2$,..., $\det A_n$:

$$\det A_1 = \begin{vmatrix} b_1 & a_{12} & \dots & a_{1n} \\ b_2 & a_{22} & \dots & a_{2n} \\ \dots & \dots & \dots & \dots \\ b_n & a_{n2} & \dots & a_{nn} \end{vmatrix}, \det A_2 = \begin{vmatrix} a_{11} & b_1 & \dots & a_{1n} \\ a_{12} & b_2 & \dots & a_{2n} \\ \dots & \dots & \dots & \dots \\ a_{1n} & a_{n2} & \dots & a_{nn} \end{vmatrix}, \dots, \det A_n = \begin{vmatrix} a_{11} & a_{12} & \dots & b_1 \\ a_{21} & a_{22} & \dots & b_2 \\ \dots & \dots & \dots & \dots \\ a_{n1} & a_{n2} & \dots & b_n \end{vmatrix}$$

3) Найти решение определенной неоднородной СЛАУ:

$$x_1 = \frac{\det A_1}{\det A}, \; x_2 = \frac{\det A_2}{\det A}, \dots \; x_n = \frac{\det A_n}{\det A}.$$

***Пример* 2.3.** Решить СЛАУ, используя метод Крамера:

$$\begin{cases} 2x_1 - 3x_2 = -4 \\ -x_1 + x_2 = 1 \end{cases}$$

Решение:

1) Вычисляем определитель матрицы СЛАУ:

$$\det A = \begin{vmatrix} 2 & -3 \\ -1 & 1 \end{vmatrix} = 2 \cdot 1 - (-3) \cdot (-1) = -1 \neq 0.$$

Система имеет единственное решение.

2) Найдем определители $\det A_1$, $\det A_2$:

$$\det A_1 = \begin{vmatrix} -4 & -3 \\ -1 & 1 \end{vmatrix} = -1, \; \det A_2 = \begin{vmatrix} 2 & -4 \\ -1 & 1 \end{vmatrix} = -2.$$

3) Найдем решение определенной неоднородной СЛАУ:

$$x_1 = \frac{\det A_1}{\det A} = \frac{-1}{-1} = 1; \; x_2 = \frac{\det A_2}{\det A} = \frac{-2}{-1} = 2.$$

Ответ: $X = \begin{pmatrix} 1 \\ 2 \end{pmatrix}$.

***Пример* 2.4.** Решить СЛАУ, используя метод Крамера:

$$\begin{cases} 3x_1 + 2x_2 + x_3 = 5, \\ 2x_1 + 3x_2 + x_3 = 1, \\ 2x_1 + x_2 + 3x_3 = 11. \end{cases}$$

Решение:

1) Вычисляем определитель матрицы СЛАУ:

$$\det A = \begin{vmatrix} 3 & 2 & 1 \\ 2 & 3 & 1 \\ 2 & 1 & 3 \end{vmatrix} = 12.$$

Так как $\det A \neq 0$, то система уравнений совместна и определённа.

2) Для нахождения её решения используем формулы Крамера:

$$\det A_1 = \begin{vmatrix} 5 & 2 & 1 \\ 1 & 3 & 1 \\ 11 & 1 & 3 \end{vmatrix} = 24, \det A_2 = \begin{vmatrix} 3 & 5 & 1 \\ 2 & 1 & 1 \\ 2 & 11 & 3 \end{vmatrix} = -24, \ \det A_3 = \begin{vmatrix} 3 & 2 & 5 \\ 2 & 3 & 1 \\ 2 & 1 & 11 \end{vmatrix} = 36.$$

3) Найдем решение определенной неоднородной СЛАУ:

$$x_1 = \frac{\det A_1}{\det A} = \frac{24}{12} = 2, \ x_2 = \frac{\det A_2}{\det A} = \frac{-24}{12} = -2, \ x_3 = \frac{\det A_3}{\det A} = \frac{36}{12} = 3.$$

Ответ: $X = \begin{pmatrix} 2 \\ -2 \\ 3 \end{pmatrix}$.

Матричный метод (метод обратной матрицы)

1) Найти определитель основной матрицы А неоднородной СЛАУ:

$$\det A = \begin{vmatrix} a_{11} & a_{12} & \ldots & a_{1n} \\ a_{21} & a_{22} & \ldots & a_{2n} \\ \ldots & \ldots & \ldots & \ldots \\ a_{n1} & a_{n2} & \ldots & a_{nn} \end{vmatrix} \neq 0.$$

Если определитель основной матрицы А неоднородной СЛАУ отличен от нуля, то СЛАУ является определенной (имеет единственное решение).

2) Найдем обратную матрицу A^{-1}.

3) Решение находится в виде

$$X = A^{-1}B.$$

***Пример* 2.5.** Решить СЛАУ, используя матричный метод :

$$\begin{cases} 2x_1 - 3x_2 = -4 \\ -x_1 + x_2 = 1 \end{cases}$$

Решение: Представим СЛАУ в матричном виде:

$$\begin{pmatrix} 2 & -3 \\ -1 & 1 \end{pmatrix} \begin{pmatrix} x_1 \\ x_2 \end{pmatrix} = \begin{pmatrix} -4 \\ 1 \end{pmatrix}.$$

1) Вычисляем определитель матрицы СЛАУ:

$$\det A = \begin{vmatrix} 2 & -3 \\ -1 & 1 \end{vmatrix} = 2 \cdot 1 - (-3) \cdot (-1) = -1 \neq 0,$$

то система имеет единственное решение.

2) Найдем обратную матрицу:

$$A^{-1} = \frac{1}{-1} \begin{pmatrix} 1 & 1 \\ 3 & 2 \end{pmatrix}^T = \begin{pmatrix} -1 & -3 \\ -1 & -2 \end{pmatrix}$$

3) Тогда решение находим в виде:

$$X = A^{-1}B = \begin{pmatrix} -1 & -3 \\ -1 & -2 \end{pmatrix} \begin{pmatrix} -4 \\ 1 \end{pmatrix} = \begin{pmatrix} 1 \\ 2 \end{pmatrix}.$$

Ответ: $X = \begin{pmatrix} 1 \\ 2 \end{pmatrix}$.

***Пример* 2.6.** Решить СЛАУ, используя матричный метод:

$$\begin{cases} 3x_1 + 2x_2 + x_3 = 5, \\ 2x_1 + 3x_2 + x_3 = 1, \\ 2x_1 + x_2 + 3x_3 = 11. \end{cases}$$

Решение: Представим СЛАУ в матричном виде:

$$\begin{pmatrix} 3 & 2 & 1 \\ 2 & 3 & 1 \\ 2 & 1 & 3 \end{pmatrix} \begin{pmatrix} x_1 \\ x_2 \\ x_3 \end{pmatrix} = \begin{pmatrix} 5 \\ 1 \\ 11 \end{pmatrix}.$$

1) Вычисляем определитель матрицы СЛАУ:

$$\det A = \begin{vmatrix} 3 & 2 & 1 \\ 2 & 3 & 1 \\ 2 & 1 & 3 \end{vmatrix} = 12.$$

Так как $\det A \neq 0$, то система уравнений является совместной и определенной.

2) Найдем обратную матрицу:

$$A^{-1} = \frac{1}{12}\begin{pmatrix} 8 & -4 & -4 \\ -5 & 7 & 1 \\ -1 & -1 & 5 \end{pmatrix}^T = \frac{1}{12}\begin{pmatrix} 8 & -5 & -1 \\ -4 & 7 & -1 \\ -4 & 1 & 5 \end{pmatrix}.$$

3) Тогда решение находим в виде:

$$X = A^{-1}B = \frac{1}{12}\begin{pmatrix} 8 & -5 & -1 \\ -4 & 7 & -1 \\ -4 & 1 & 5 \end{pmatrix}\begin{pmatrix} 5 \\ 1 \\ 11 \end{pmatrix} = \begin{pmatrix} 2 \\ -2 \\ 3 \end{pmatrix}.$$

Ответ: $X = \begin{pmatrix} 2 \\ -2 \\ 3 \end{pmatrix}$.

Метод Гаусса

1) Найти определитель основной матрицы A неоднородной СЛАУ:

$$\det A = \begin{vmatrix} a_{11} & a_{12} & \dots & a_{1n} \\ a_{21} & a_{22} & \dots & a_{2n} \\ \dots & \dots & \dots & \dots \\ a_{n1} & a_{n2} & \dots & a_{nn} \end{vmatrix} \neq 0.$$

Если определитель основной матрицы А неоднородной СЛАУ отличен от нуля, то СЛАУ является определенной (имеет единственное решение).

2)Запишем СЛАУ в расширенном матричном виде:

$$\left(\begin{array}{cccc|c} a_{11} & a_{12} & \dots & a_{1n} & b_1 \\ a_{21} & a_{22} & \dots & a_{2n} & b_2 \\ \dots & \dots & \dots & \dots & \dots \\ a_{n1} & a_{n2} & \dots & a_{nn} & b_n \end{array}\right) \sim .$$

3) Преобразуем вторую, третью и т.д. строчки, чтобы получить нули вместо $a_{21},\ a_{31},\ a_{n1}$, то есть по формуле $\bar{a}_{ij} = a_{ij} - \frac{a_{ij}}{a_{1j}} a_{1j}$ и $\bar{b}_j = b_j - \frac{b_j}{a_{1j}} a_{1j}$:

$$\sim \left(\begin{array}{cccc|c} a_{11} & a_{12} & \ldots & a_{1n} & b_1 \\ 0 & \bar{a}_{22} & \ldots & \bar{a}_{2n} & \bar{b}_2 \\ \ldots & \ldots & \ldots & \ldots & \ldots \\ 0 & \bar{a}_{n2} & \ldots & \bar{a}_{nn} & \bar{b}_n \end{array} \right) \sim .$$

4) Продолжая данные преобразования, получим со второй, третьей и т.д. строками, получим

$$\sim \left(\begin{array}{cccc|c} a_{11} & a_{12} & \ldots & a_{1n} & b_1 \\ 0 & \bar{a}_{22} & \ldots & \bar{a}_{2n} & \bar{b}_2 \\ \ldots & \ldots & \ldots & \ldots & \ldots \\ 0 & 0 & \ldots & \bar{a}_{nn} & \bar{b}_n \end{array} \right) \sim .$$

5) После чего можно найти x_{n}, т.е. требуется разделить последнюю строку на $\bar{a}_{nn}$, тогда

$$\left(\begin{array}{cccc|c} a_{11} & a_{12} & \ldots & a_{1n} & b_1 \\ 0 & \bar{a}_{22} & \ldots & \bar{a}_{2n} & \bar{b}_2 \\ \ldots & \ldots & \ldots & \ldots & \ldots \\ 0 & 0 & \ldots & 1 & \bar{b}_n \end{array} \right) \sim .$$

6) Тогда преобразуя элементы a_{ij}, если $i \neq j$, и преобразуя a_{ii} в единицы, получим решение СЛАУ:

$$\sim \left(\begin{array}{cccc|c} 1 & 0 & \ldots & 0 & \bar{b}_1 \\ 0 & 1 & \ldots & 0 & \bar{b}_2 \\ \ldots & \ldots & \ldots & \ldots & \ldots \\ 0 & 0 & \ldots & 1 & \bar{b}_n \end{array} \right).$$

***Пример* 2.7.** Решить СЛАУ, используя метод Гаусса:

$$\begin{cases} 2x_1 - 3x_2 = -4 \\ -x_1 + x_2 = 1 \end{cases}$$

Решение: Представим СЛАУ в матричном виде:

$$\begin{pmatrix} 2 & -3 \\ -1 & 1 \end{pmatrix}\begin{pmatrix} x_1 \\ x_2 \end{pmatrix}=\begin{pmatrix} -4 \\ 1 \end{pmatrix}.$$

1) Вычисляем определитель матрицы СЛАУ:

$$\det A=\begin{vmatrix} 2 & -3 \\ -1 & 1 \end{vmatrix}=2\cdot 1-(-3)\cdot(-1)=-1\neq 0,$$

то система имеет единственное решение.

2) Запишем СЛАУ в виде расширенной матрицы и получим решение:

$$\left(\begin{array}{cc|c} 2 & -3 & -4 \\ -1 & 1 & 1 \end{array}\right)\sim\left(\begin{array}{cc|c} -1 & 1 & 1 \\ 2 & -3 & -4 \end{array}\right)\overset{1c\cdot(-1)}{\sim}\left(\begin{array}{cc|c} 1 & -1 & -1 \\ 2 & -3 & -4 \end{array}\right)\overset{2c-2\cdot 1c}{\sim}\left(\begin{array}{cc|c} 1 & -1 & -1 \\ 0 & -1 & -2 \end{array}\right)\overset{2c\cdot(-1)}{\sim}$$

$$\overset{2c\cdot(-1)}{\sim}\left(\begin{array}{cc|c} 1 & -1 & -1 \\ 0 & 1 & 2 \end{array}\right)\overset{1c+2c}{\sim}\left(\begin{array}{cc|c} 1 & 0 & 1 \\ 0 & 1 & 2 \end{array}\right)$$

или

$$\left(\begin{array}{cc|c} 2 & -3 & -4 \\ -1 & 1 & 1 \end{array}\right)\overset{1c+3\cdot 2c}{\sim}\left(\begin{array}{cc|c} -1 & 0 & -1 \\ -1 & 1 & 1 \end{array}\right)\overset{1c\cdot(-1)}{\sim}\left(\begin{array}{cc|c} 1 & 0 & 1 \\ -1 & 1 & 1 \end{array}\right)\overset{2c+1c}{\sim}\left(\begin{array}{cc|c} 1 & 0 & 1 \\ 0 & 1 & 2 \end{array}\right).$$

Ответ: $X=\begin{pmatrix} 1 \\ 2 \end{pmatrix}$.

***Пример* 2.8.** Решить СЛАУ, используя метод Гаусса:

$$\begin{cases} 3x_1+2x_2+x_3=5, \\ 2x_1+3x_2+x_3=1, \\ 2x_1+x_2+3x_3=11. \end{cases}$$

Решение: Представим СЛАУ в матричном виде:

$$\begin{pmatrix} 3 & 2 & 1 \\ 2 & 3 & 1 \\ 2 & 1 & 3 \end{pmatrix}\begin{pmatrix} x_1 \\ x_2 \\ x_3 \end{pmatrix}=\begin{pmatrix} 5 \\ 1 \\ 11 \end{pmatrix}.$$

1) Вычисляем определитель матрицы СЛАУ:

$$\det A=\begin{vmatrix} 3 & 2 & 1 \\ 2 & 3 & 1 \\ 2 & 1 & 3 \end{vmatrix}=12.$$

Если определитель основной матрицы А неоднородной СЛАУ отличен от нуля, но СЛАУ является определенной (имеет единственное решение).

2) Запишем СЛАУ в виде расширенной матрицы и получим решение:

$$\left(\begin{array}{ccc|c} 3 & 2 & 1 & 5 \\ 2 & 3 & 1 & 1 \\ 2 & 1 & 3 & 11 \end{array}\right) \overset{\substack{2c-1c \\ 3c-3\cdot 1c}}{\sim} \left(\begin{array}{ccc|c} 3 & 2 & 1 & 5 \\ -1 & 1 & 0 & -4 \\ -7 & -5 & 0 & -4 \end{array}\right) \overset{3c+5\cdot 2c}{\sim} \left(\begin{array}{ccc|c} 3 & 2 & 1 & 5 \\ -1 & 1 & 0 & -4 \\ -12 & 0 & 0 & -24 \end{array}\right) \overset{1c\cdot(-12)}{\sim}$$

$$\overset{1c\cdot(-12)}{\sim} \left(\begin{array}{ccc|c} 3 & 2 & 1 & 5 \\ -1 & 1 & 0 & -4 \\ 1 & 0 & 0 & 2 \end{array}\right) \overset{2c+3c}{\sim} \left(\begin{array}{ccc|c} 3 & 2 & 1 & 5 \\ 0 & 1 & 0 & -2 \\ 1 & 0 & 0 & 2 \end{array}\right) \overset{1c-2\cdot 2c-3\cdot 3c}{\sim} \left(\begin{array}{ccc|c} 0 & 0 & 1 & 3 \\ 0 & 1 & 0 & -2 \\ 1 & 0 & 0 & 2 \end{array}\right) \sim$$

$$\sim \left(\begin{array}{ccc|c} 1 & 0 & 0 & 2 \\ 0 & 1 & 0 & -2 \\ 0 & 0 & 1 & 3 \end{array}\right).$$

Ответ: $X = \begin{pmatrix} 2 \\ -2 \\ 3 \end{pmatrix}$.

2.2. МЕТОД РЕШЕНИЯ НЕОПРЕДЕЛЕННЫХ НЕОДНОРОДНЫХ СЛАУ

***Теорема* 2.3. Если ранг совместной системы меньше числа неизвестных, то система имеет бесчисленное множество решений.**

Пусть имеется система линейных алгебраических уравнений (СЛАУ), содержащая m уравнений и n неизвестных:

$$\begin{cases} a_{11}x_1 + a_{12}x_2 + \ldots + a_{1n}x_n = b_1, \\ a_{21}x_1 + a_{22}x_2 + \ldots + a_{2n}x_n = b_2, \\ \ldots\ldots\ldots\ldots\ldots\ldots\ldots\ldots \\ a_{m1}x_1 + a_{m2}x_2 + \ldots + a_{mn}x_n = b_m, \end{cases}$$

$$\begin{pmatrix} a_{11} & a_{12} & \ldots & a_{1n} \\ a_{21} & a_{22} & \ldots & a_{2n} \\ \ldots & \ldots & \ldots & \ldots \\ a_{m1} & a_{m2} & \ldots & a_{mn} \end{pmatrix} \begin{pmatrix} x_1 \\ x_2 \\ \ldots \\ x_n \end{pmatrix} = \begin{pmatrix} b_1 \\ b_2 \\ \ldots \\ b_m \end{pmatrix} \text{ или } AX = B.$$

1) Найдем ранг основной матрицы для неоднородной СЛАУ.

2) Найдем ранг расширенной матрицы для неоднородной СЛАУ. Проверим СЛАУ на совместность и на неопределенность. Будем обозначать найденные миноры *n*-ого порядка расширенной матрицы $\tilde{M}_{\text{n}}$.

3) Если СЛАУ совместно и неопределенно решим СЛАУ, например, методом Гаусса.

Решение неопределенных неоднородных СЛАУ называют общим решением.

***Пример* 2.9.** Дано СЛАУ $\begin{cases} x_1 + x_2 - 3x_3 = 1 \\ x_1 + 2x_2 - x_3 = 4 \end{cases}$. Найти решение СЛАУ.

Решение: Представим СЛАУ в матричном виде:

$$\begin{pmatrix} 1 & 1 & -3 \\ 1 & 2 & -1 \end{pmatrix} \begin{pmatrix} x_1 \\ x_2 \\ x_3 \end{pmatrix} = \begin{pmatrix} 1 \\ 4 \end{pmatrix} \text{ или } \left(\begin{array}{ccc|c} 1 & 1 & -3 & 1 \\ 1 & 2 & -1 & 4 \end{array}\right).$$

1) Найдем ранг основной матрицы:

$$M_1 = |1| = 1, \text{ то } \operatorname{rang}(A) \geq 1$$

$$M_2 = \begin{vmatrix} 1 & 1 \\ 1 & 2 \end{vmatrix} = 1, \text{ то } \operatorname{rang}(A) = 2.$$

2) Так как строк в основной и расширенной матриц две, то и ранг расширенной матрицы $\operatorname{rang}(\overline{A}) = 2$. СЛАУ совместна и неопределенна.

3) Найдем общее решение СЛАУ. Так как $\operatorname{rang}(\overline{A}) = 2$, требуется две строки (два уравнения):

$$\left(\begin{array}{ccc|c} 1 & 1 & -3 & 1 \\ 1 & 2 & -1 & 4 \end{array}\right) \sim \left| x_3 = a \right| \sim \left(\begin{array}{ccc|c} 1 & 1 & 1+3a & \\ 1 & 2 & 4+a & \end{array}\right) \overset{2\text{c}-1\text{c}}{\sim} \left(\begin{array}{ccc|c} 1 & 1 & 1+3a & \\ 0 & 1 & 3-2a & \end{array}\right) \overset{1\text{c}-2\text{c}}{\sim} \left(\begin{array}{ccc|c} 1 & 0 & -2+5a & \\ 0 & 1 & 3-2a & \end{array}\right).$$

Тогда общее решение

$$X = \begin{pmatrix} x_1 \\ x_2 \\ x_3 \end{pmatrix} = \begin{pmatrix} -2+5a \\ 3-2a \\ a \end{pmatrix} = \begin{pmatrix} -2 \\ 3 \\ 0 \end{pmatrix} + \begin{pmatrix} 5 \\ -2 \\ 1 \end{pmatrix} a,\ a \in R.$$

***Пример* 2.10.** Дано СЛАУ $\begin{cases} x_1 + x_2 + x_3 = 2 \\ 2x_1 + 2x_2 + 2x_3 = 4 \\ 3x_1 + 3x_2 + 3x_3 = 6 \end{cases}$. Найти решение СЛАУ.

Решение: Представим СЛАУ в матричном виде:

$$\begin{pmatrix} 1 & 1 & 1 \\ 2 & 2 & 2 \\ 3 & 3 & 3 \end{pmatrix}\begin{pmatrix} x_1 \\ x_2 \\ x_3 \end{pmatrix} = \begin{pmatrix} 2 \\ 4 \\ 6 \end{pmatrix} \text{ или } \left(\begin{array}{ccc|c} 1 & 1 & 1 & 2 \\ 2 & 2 & 2 & 4 \\ 3 & 3 & 3 & 6 \end{array}\right).$$

1) Найдем ранг основной матрицы:

$$M_1 = |1| = 1, \text{ то } \operatorname{rang}(\mathrm{A}) \geq 1$$

$$M_2 = \begin{vmatrix} 1 & 1 \\ 2 & 2 \end{vmatrix} = 0,\ M_2 = \begin{vmatrix} 1 & 1 \\ 3 & 3 \end{vmatrix} = 0, M_2 = \begin{vmatrix} 2 & 2 \\ 3 & 3 \end{vmatrix} = 0, \text{ то } \operatorname{rang}(A) = 1.$$

2) Найдем ранг расширенной матрицы:

$$\overline{M}_2 = \begin{vmatrix} 1 & 2 \\ 2 & 4 \end{vmatrix} = 0, \overline{M}_2 = \begin{vmatrix} 1 & 2 \\ 3 & 6 \end{vmatrix} = 0, \overline{M}_2 = \begin{vmatrix} 2 & 4 \\ 3 & 6 \end{vmatrix} = 0, \text{ то } \operatorname{rang}(\overline{A}) = 1.$$

СЛАУ совместна и неопределенна.

3) Найдем общее решение СЛАУ. Так как $\operatorname{rang}(\overline{\mathrm{A}}) = 1$, требуется одна любая строчка (любое уравнение):

$$\left(\begin{array}{ccc|c} 1 & 1 & 1 & 2 \end{array}\right) \sim \begin{vmatrix} x_1 = a \\ x_2 = b \end{vmatrix} \sim \left(\begin{array}{c|c} 1 & 2 - a - b \end{array}\right).$$

Тогда общее решение

$$X = \begin{pmatrix} x_1 \\ x_2 \\ x_3 \end{pmatrix} = \begin{pmatrix} a \\ b \\ 2 - a - b \end{pmatrix} = \begin{pmatrix} 0 \\ 0 \\ 2 \end{pmatrix} + \begin{pmatrix} 1 \\ 0 \\ -1 \end{pmatrix} a + \begin{pmatrix} 0 \\ 1 \\ -1 \end{pmatrix} b;\ a, b \in R.$$

2.3. МЕТОДЫ РЕШЕНИЙ ОПРЕДЕЛЕННОЙ ОДНОРОДНОЙ СЛАУ

Пусть имеется система линейных алгебраических уравнений (СЛАУ), содержащая *m* уравнений и *n* неизвестных:

$$\begin{cases} a_{11}x_1 + a_{12}x_2 + \ldots + a_{1n}x_n = 0, \\ a_{21}x_1 + a_{22}x_2 + \ldots + a_{2n}x_n = 0, \\ \ldots\ldots\ldots\ldots\ldots\ldots\ldots\ldots \\ a_{n1}x_1 + a_{n2}x_2 + \ldots + a_{nn}x_n = 0, \end{cases}$$

$$\begin{pmatrix} a_{11} & a_{12} & \ldots & a_{1n} \\ a_{21} & a_{22} & \ldots & a_{2n} \\ \ldots & \ldots & \ldots & \ldots \\ a_{n1} & a_{n2} & \ldots & a_{nn} \end{pmatrix} \begin{pmatrix} x_1 \\ x_2 \\ \ldots \\ x_{\text{n}} \end{pmatrix} = \begin{pmatrix} 0 \\ 0 \\ \ldots \\ 0 \end{pmatrix} \text{ или } AX = B.$$

Воспользовавшись теоремой 3.2, если

$$\det A = \begin{vmatrix} a_{11} & a_{12} & \ldots & a_{1n} \\ a_{21} & a_{22} & \ldots & a_{2n} \\ \ldots & \ldots & \ldots & \ldots \\ a_{n1} & a_{n2} & \ldots & a_{nn} \end{vmatrix} \neq 0,$$

то однородное СЛАУ имеет единственное нулевое решение. Такое решение называют тривиальным.

***Пример* 2.11.** Решить СЛАУ, используя матричный метод:

$$\begin{cases} 3x_1 + 2x_2 + x_3 = 0, \\ 2x_1 + 3x_2 + x_3 = 0, \\ 2x_1 + x_2 + 3x_3 = 0. \end{cases}$$

Решение: Представим СЛАУ в матричном виде:

$$\begin{pmatrix} 3 & 2 & 1 \\ 2 & 3 & 1 \\ 2 & 1 & 3 \end{pmatrix} \begin{pmatrix} x_1 \\ x_2 \\ x_3 \end{pmatrix} = \begin{pmatrix} 0 \\ 0 \\ 0 \end{pmatrix}.$$

1) Вычисляем определитель матрицы СЛАУ:

$$\det A = \begin{vmatrix} 3 & 2 & 1 \\ 2 & 3 & 1 \\ 2 & 1 & 3 \end{vmatrix} = 12 \neq 0.$$

СЛАУ имеет тривиальное решение, т.е. $X = \begin{pmatrix} x_1 \\ x_2 \\ x_3 \end{pmatrix} = \begin{pmatrix} 0 \\ 0 \\ 0 \end{pmatrix}$.

2.4. МЕТОДЫ РЕШЕНИЙ НЕОПРЕДЕЛЕННОЙ ОДНОРОДНОЙ СЛАУ

Пусть имеется система линейных алгебраических уравнений (СЛАУ), содержащая *m* уравнений и *n* неизвестных:

$$\begin{cases} a_{11}x_1 + a_{12}x_2 + \ldots + a_{1n}x_n = 0, \\ a_{21}x_1 + a_{22}x_2 + \ldots + a_{2n}x_n = 0, \\ \ldots\ldots\ldots\ldots\ldots\ldots\ldots\ldots \\ a_{m1}x_1 + a_{m2}x_2 + \ldots + a_{mn}x_n = 0, \end{cases}$$

$$\begin{pmatrix} a_{11} & a_{12} & \ldots & a_{1n} \\ a_{21} & a_{22} & \ldots & a_{2n} \\ \ldots & \ldots & \ldots & \ldots \\ a_{m1} & a_{m2} & \ldots & a_{mn} \end{pmatrix} \begin{pmatrix} x_1 \\ x_2 \\ \ldots \\ x_{\text{n}} \end{pmatrix} = \begin{pmatrix} 0 \\ 0 \\ \ldots \\ 0 \end{pmatrix} \text{ или } AX = B.$$

Заметим, что ранги основной и расширенной матриц в однородной СЛАУ всегда совпадают, то есть однородная СЛАУ всегда совместна.

***Теорема* 2.4. Если в совместной системе ранг основной матрицы меньше числа неизвестных, то система имеет бесчисленное множество решений.**

1) Найдем ранг основной и расширенной матриц для однородной СЛАУ. Проверим СЛАУ на неопределенность.

2) Если СЛАУ совместна и неопределенна решим СЛАУ, например, методом Гаусса.

Решение неопределенных однородных СЛАУ называют фундаментальной системой решений.

***Пример* 2.12.** Дана СЛАУ $\begin{cases} x_1 + x_2 + x_3 = 0 \\ 2x_1 + 2x_2 + 2x_3 = 0 \\ 3x_1 + 3x_2 + 3x_3 = 0 \end{cases}$. Найти решение СЛАУ.

Решение: Представим СЛАУ в матричном виде:

$$\begin{pmatrix} 1 & 1 & 1 \\ 2 & 2 & 2 \\ 3 & 3 & 3 \end{pmatrix} \begin{pmatrix} x_1 \\ x_2 \\ x_3 \end{pmatrix} = \begin{pmatrix} 0 \\ 0 \\ 0 \end{pmatrix} \text{ или } \left(\begin{array}{ccc|c} 1 & 1 & 1 & 0 \\ 2 & 2 & 2 & 0 \\ 3 & 3 & 3 & 0 \end{array}\right).$$

1) Найдем ранг основной матрицы:

$$M_1 = |1| = 1, \text{ то } \operatorname{rang}(A) \geq 1$$

$$M_2 = \begin{vmatrix} 1 & 1 \\ 2 & 2 \end{vmatrix} = 0, \; M_2 = \begin{vmatrix} 1 & 1 \\ 3 & 3 \end{vmatrix} = 0, M_2 = \begin{vmatrix} 2 & 2 \\ 3 & 3 \end{vmatrix} = 0, \text{ то } \operatorname{rang}(A) = 1 \text{ и } \operatorname{rang}(\overline{A}) = 1.$$

СЛАУ неопределенна.

2) Найдем фундаментальную систему для однородной СЛАУ. Так как $\operatorname{rang}(\overline{A}) = 1$, требуется одна любая строчка (любое уравнение):

$$\left(\begin{array}{ccc|c} 1 & 1 & 1 & 0 \end{array}\right) \sim \begin{vmatrix} x_1 = \mathrm{a} \\ x_2 = \mathrm{b} \end{vmatrix} \sim (1 \mid -\mathrm{a} - \mathrm{b}).$$

Тогда общее решение

$$X = \begin{pmatrix} x_1 \\ x_2 \\ x_3 \end{pmatrix} = \begin{pmatrix} a \\ b \\ -a-b \end{pmatrix} = \begin{pmatrix} 1 \\ 0 \\ -1 \end{pmatrix} a + \begin{pmatrix} 0 \\ 1 \\ -1 \end{pmatrix} b; a, b \in R.$$

Классификация систем линейных алгебраических уравнений.

<table>
<tr><th colspan="5">СЛАУ</th></tr>
<tr><td colspan="2">ОДНОРОДНАЯ СЛАУ</td><td colspan="2">НЕОДНОДНАЯ СЛАУ</td><td></td></tr>
<tr><td colspan="2">СОВМЕСТНАЯ СЛАУ</td><td colspan="2">СОВМЕСТНАЯ СЛАУ</td><td>НЕСОВМЕСТНАЯ СЛАУ</td></tr>
<tr><td>ОПРЕДЕЛЕННАЯ СЛАУ</td><td>НЕОПРЕДЕЛЕННАЯ СЛАУ</td><td>ОПРЕДЕЛЕННАЯ СЛАУ</td><td>НЕОПРЕДЕЛЕННАЯ СЛАУ</td><td>_____</td></tr>
<tr><td>ТРИВИАЛЬНОЕ РЕШЕНИЕ</td><td>ФУНДАМЕНТАЛЬНАЯ СИСТЕМА</td><td>ЕДИНСТВЕННОЕ РЕШЕНИЕ</td><td>ОБЩЕЕ РЕШЕНИЕ</td><td>НЕТ РЕШЕНИЯ</td></tr>
</table>

2. ВАРИАНТЫ КОНТРОЛЬНЫХ РАБОТ

Вариант 1

1. Даны матрицы $A=\begin{pmatrix}2 & 0 & 1\\ 3 & -1 & 2\\ 0 & 1 & 1\end{pmatrix}$ и $B=\begin{pmatrix}3 & 1\\ -1 & 1\\ 0 & 1\end{pmatrix}$.

Найти матрицу $C=(A+3A^T)\cdot B$.

2. Решить матричное уравнение $\begin{pmatrix}1 & -2\\ 0 & 1\end{pmatrix}\cdot X=\begin{pmatrix}2 & 4\\ -1 & -2\end{pmatrix}$.

3. Вычислить определитель $\begin{vmatrix}-2 & 3 & 4 & 0\\ 1 & -1 & 1 & 3\\ 3 & 0 & 1 & 1\\ -3 & 2 & 1 & 0\end{vmatrix}$.

4. Решить систему уравнений $\begin{cases}3x_1+4x_2+2x_3=8\\ 2x_1-4x_2-3x_3=-1\\ x_1+5x_2+x_3=0\end{cases}$

а) матричным методом;

б) методом Крамера;

в) методом Гаусса.

5. Дана система линейных уравнений $\begin{cases}2x_1-x_2+2x_3+2x_5=6\\ x_2+x_3-2x_4+x_5=3\\ x_1-x_2+2x_3-x_4-x_5=5\\ 4x_1+x_2+4x_3-2x_4-10x_5=14\end{cases}$

а) проверить, является ли система уравнений совместной;

б) если система уравнений совместна, то найти её общее решение;

в) найти фундаментальную систему решений соответствующей однородной системы уравнений.

Вариант 2

1. Дана матрица $A=\begin{pmatrix} 3 & -1 & 1 \\ 0 & 2 & 3 \\ -1 & 0 & 1 \end{pmatrix}$. Найти матрицу $B = A^2 - 3A^T$.

2. Решить матричное уравнение $\begin{pmatrix} 1 & -2 \\ 6 & 1 \end{pmatrix} \cdot X = \begin{pmatrix} -7 & -6 \\ 3 & 16 \end{pmatrix}$.

3. Вычислить определитель $\begin{vmatrix} 0 & -3 & 5 & 2 \\ 1 & 0 & -3 & 0 \\ 2 & 1 & 1 & -1 \\ 0 & 4 & 1 & 2 \end{vmatrix}$.

4. Решить систему уравнений $\begin{cases} x_1 + 2x_2 + 3x_3 = 1 \\ 2x_1 - x_2 - 2x_3 = 9 \\ 5x_1 + 8x_2 - x_3 = 7 \end{cases}$

а) матричным методом;

б) методом Крамера;

в) методом Гаусса.

5. Дана система линейных уравнений $\begin{cases} x_1 + x_2 + x_3 + x_4 + x_5 = 1 \\ 3x_1 + 2x_2 + x_3 + x_4 - 3x_5 = -3 \\ 5x_1 + 4x_2 + 3x_3 + 3x_4 - x_5 = -1 \\ x_2 + 2x_3 + 2x_4 + 6x_5 = 6 \end{cases}$

а) проверить, является ли система уравнений совместной;

б) если система уравнений совместна, то найти её общее решение;

в) найти фундаментальную систему решений соответствующей однородной системы уравнений.

Вариант 3

1. Дана матрица $A=\begin{pmatrix} -1 & 4 & 0 \\ 2 & 2 & 0 \\ 4 & 1 & 1 \end{pmatrix}$. Найти матрицу $B = A \cdot A^T - 2E$.

2. Решить матричное уравнение $\begin{pmatrix} 1 & 2 \\ 3 & 4 \end{pmatrix} \cdot X = \begin{pmatrix} 3 & 5 \\ 5 & 9 \end{pmatrix}$.

3. Вычислить определитель $\begin{vmatrix} 0 & -1 & 3 & 4 \\ 2 & 0 & 4 & 0 \\ 5 & 3 & 1 & -1 \\ 1 & -1 & 2 & 0 \end{vmatrix}$.

4. Решить систему уравнений $\begin{cases} 3x_1 + x_2 + x_3 = 21 \\ x_1 - 4x_2 - 2x_3 = -16 \\ 3x_1 - 5x_2 - 6x_3 = -41 \end{cases}$

а) матричным методом;

б) методом Крамера;

в) методом Гаусса.

5. Дана система линейных уравнений $\begin{cases} x_1 + x_2 + 3x_3 - 2x_4 + 3x_5 = 4 \\ 2x_1 + 2x_2 + 4x_3 - x_4 + 3x_5 = 6 \\ 3x_1 + 3x_2 + 5x_3 - 2x_4 + 3x_5 = 6 \\ 2x_1 + 2x_2 + 8x_3 - 3x_4 + 9x_5 = 14 \end{cases}$

а) проверить, является ли система уравнений совместной;

б) если система уравнений совместна, то найти её общее решение;

в) найти фундаментальную систему решений соответствующей однородной системы уравнений.

.

Вариант 4

1. Даны матрицы $A = \begin{pmatrix} 2 & 1 \\ 3 & 0 \\ 1 & 2 \end{pmatrix}$ и $B = \begin{pmatrix} 2 & 1 & 3 \\ 0 & 2 & 1 \\ 0 & -1 & 2 \end{pmatrix}$. Найти матрицу $C = A \cdot A^T + 2B$.

2. Решить матричное уравнение $\begin{pmatrix} 3 & -2 \\ 5 & -4 \end{pmatrix} \cdot X = \begin{pmatrix} -1 & 2 \\ -5 & 6 \end{pmatrix}$.

3. Вычислить определитель $\begin{vmatrix} 10 & 0 & 2 & 3 \\ 0 & 1 & -2 & 0 \\ 3 & 1 & 1 & 1 \\ -4 & 0 & 1 & -1 \end{vmatrix}$.

4. Решить систему уравнений $\begin{cases} 2x_1 - x_2 + 5x_3 = 4 \\ 5x_1 + 2x_2 + 13x_3 = 2 \\ 3x_1 - x_2 + 5x_3 = 0 \end{cases}$

а) матричным методом;

б) методом Крамера;

в) методом Гаусса.

5. Дана система линейных уравнений $\begin{cases} 2x_1 - 2x_2 + x_3 - x_4 + x_5 = 1 \\ x_1 + 2x_2 - x_3 + x_4 - 2x_5 = 1 \\ 4x_1 - 10x_2 + 5x_3 - 5x_4 + 7x_5 = 1 \\ 2x_1 - 14x_2 + 7x_3 - 7x_4 + 11x_5 = -1 \end{cases}$

а) проверить, является ли система уравнений совместной;

б) если система уравнений совместна, то найти её общее решение;

в) найти фундаментальную систему решений соответствующей однородной системы уравнений.

Вариант 5

1. Даны матрицы и А= $\begin{pmatrix} 3 & 1 \\ -1 & 2 \\ 0 & 3 \end{pmatrix}$ и $B = \begin{pmatrix} -2 & 1 \\ 5 & 6 \end{pmatrix}$ Найти матрицу $X = A^T \cdot A - 4B$.

2. Решить матричное уравнение $\begin{pmatrix} 1 & -3 \\ 4 & -6 \end{pmatrix} \cdot X = \begin{pmatrix} 2 & 3 \\ 8 & 4 \end{pmatrix}$.

3. Вычислить определитель $\begin{vmatrix} -3 & 2 & 1 & -1 \\ -2 & 1 & 0 & 3 \\ -1 & -1 & 4 & 1 \\ 2 & 2 & 0 & -3 \end{vmatrix}$.

4. Решить систему уравнений $\begin{cases} x_1 + x_2 - x_3 = -2 \\ 4x_1 - 3x_2 + x_3 = 1 \\ 2x_1 + x_2 - x_3 = 1 \end{cases}$

а) матричным методом;

б) методом Крамера;

в) методом Гаусса.

5. Дана система линейных уравнений $\begin{cases} 2x_1 + x_2 + x_3 - 2x_4 + 4x_5 = 1 \\ 13x_1 + 8x_2 + 4x_3 - 3x_4 + 6x_5 = 9 \\ 5x_1 + 4x_2 + 2x_3 - 3x_4 + 6x_5 = 3 \\ 3x_1 + 2x_2 + x_3 - x_4 + 2x_5 = 2 \end{cases}$

а) проверить, является ли система уравнений совместной;

б) если система уравнений совместна, то найти её общее решение;

в) найти фундаментальную систему решений соответствующей однородной системы уравнений.

Вариант 6

1. Дана матрица $A = \begin{pmatrix} -4 & 5 & 6 \\ -1 & -2 & 1 \end{pmatrix}$. Найти матрицу C= $A^T \cdot A + 5E$.

2. Решить матричное уравнение $\begin{pmatrix} 4 & 6 \\ 6 & 8 \end{pmatrix} \cdot X = \begin{pmatrix} -6 & 4 \\ -10 & 8 \end{pmatrix}$.

3. Вычислить определитель $\begin{vmatrix} 0 & -3 & 0 & 1 \\ 4 & 1 & -1 & 1 \\ 2 & 3 & 1 & -1 \\ 3 & 0 & 5 & 1 \end{vmatrix}$.

4. Решить систему уравнений $\begin{cases} x_1 + 2x_2 + x_3 = 4 \\ 3x_1 - 5x_2 + 3x_3 = 1 \\ 2x_1 + 7x_2 - x_3 = 8 \end{cases}$

а) матричным методом;

б) методом Крамера;

в) методом Гаусса.

5. Дана система линейных уравнений $\begin{cases} 2x_1 + 3x_2 + x_3 + 6x_4 + 9x_5 = 2 \\ x_2 - 2x_3 + 2x_4 + 3x_5 = -7 \\ 2x_1 + x_2 + 4x_3 + 2x_4 + 3x_5 = 3 \\ 3x_1 + 2x_2 + 5x_3 + 4x_4 + 6x_5 = 1 \end{cases}$

а) проверить, является ли система уравнений совместной;

б) если система уравнений совместна, то найти её общее решение;

в) найти фундаментальную систему решений соответствующей однородной системы уравнений.

Вариант 7

1. Даны матрицы $A=\begin{pmatrix} 0 & 3 & 4 \\ -1 & 1 & 2 \\ 2 & 0 & -5 \end{pmatrix}$ и $B=\begin{pmatrix} 1 & 1 & 1 \\ -1 & 4 & 0 \\ 2 & -3 & 1 \end{pmatrix}$

Найти матрицу $C = (2A^T - \mathrm{B}) \cdot \mathrm{A}$

2. Решить матричное уравнение $\mathrm{X} \cdot \begin{pmatrix} 1 & 2 \\ 3 & 4 \end{pmatrix} = \begin{pmatrix} 3 & 5 \\ 5 & 9 \end{pmatrix}$.

3. Вычислить определитель $\begin{vmatrix} 1 & -1 & 1 & -1 \\ 2 & 3 & 1 & 2 \\ 3 & 0 & 4 & 3 \\ 4 & 0 & 5 & 4 \end{vmatrix}$.

4. Решить систему уравнений $\begin{cases} x_1 + x_2 - x_3 = 1 \\ 8x_1 + 3x_2 - 6x_3 = 2 \\ 4x_1 + x_2 - 3x_3 = 3 \end{cases}$

а) матричным методом;

б) методом Крамера;

в) методом Гаусса.

5. Дана система линейных уравнений $\begin{cases} x_1 + 2x_2 - 3x_3 + x_4 + 2x_5 = 1 \\ 2x_1 - x_2 + 3x_3 + 4x_4 - x_5 = -1 \\ 5x_1 - 5x_2 + 12x_3 + 11x_4 - 4x_5 = -4 \\ x_1 - 3x_2 + 6x_3 + 3x_4 - 3x_5 = -2 \end{cases}$

а) проверить, является ли система уравнений совместной;

б) если система уравнений совместна, то найти её общее решение;

) найти фундаментальную систему решений соответствующей однородной системы уравнений.

Вариант 8

1. Даны матрицы $A = \begin{pmatrix} -2 & -1 \\ 1 & 1 \\ 3 & 2 \end{pmatrix}$ и $B = \begin{pmatrix} -1 & 0 & 2 \\ 0 & 1 & 3 \\ 2 & 2 & -2 \end{pmatrix}$.

   Найти матрицу $C = \mathrm{B} - 3A \cdot A^T$

2. Решить матричное уравнение $\mathrm{X} \cdot \begin{pmatrix} 3 & -2 \\ 5 & -4 \end{pmatrix} = \begin{pmatrix} -1 & 2 \\ -5 & 6 \end{pmatrix}$.

3. Вычислить определитель $\begin{vmatrix} 5 & 2 & -1 & 3 \\ 0 & -2 & 3 & 1 \\ 1 & 0 & 5 & 6 \\ 0 & 1 & 1 & -1 \end{vmatrix}$.

4. Решить систему уравнений $\begin{cases} x_1 - 2x_2 + 3x_3 = 6 \\ 2x_1 + 3x_2 - 4x_3 = 20 \\ 3x_1 - 2x_2 - 5x_3 = 6 \end{cases}$

) матричным методом;

   б) методом Крамера;

   в) методом Гаусса.

5. Дана система линейных уравнений $\begin{cases} x_1 - 3x_2 - 3x_3 - 4x_4 - 5x_5 = -7 \\ 6x_1 + 2x_2 + 2x_3 - x_4 = -2 \\ 3x_1 - x_2 - x_3 - 2x_4 - 3x_5 = -5 \\ 11x_1 + 3x_2 + 3x_3 + x_4 - x_5 = -5 \end{cases}$

   а) проверить, является ли система уравнений совместной;

   б) если система уравнений совместна, то найти её общее решение;

   в) найти фундаментальную систему решений соответствующей однородной системы уравнений.

Вариант 9

1. Даны матрицы $A=\begin{pmatrix}4 & 3 & 0\\ 1 & -2 & 5\\ 6 & 0 & 2\end{pmatrix}$ и $B=\begin{pmatrix}7 & 2 & 1\\ -3 & -4 & 0\end{pmatrix}$.

Найти матрицу $C = B \cdot (A^T + 2A)$.

2. Решить матричное уравнение $\begin{pmatrix}1 & 3\\ 2 & 5\end{pmatrix} \cdot X = \begin{pmatrix}4 & 0 & 14\\ 5 & 2 & 22\end{pmatrix}$.

3. Вычислить определитель $\begin{vmatrix}-4 & -1 & 0 & 2\\ 0 & 3 & 1 & 0\\ 2 & 1 & -4 & 0\\ 3 & 5 & 2 & 5\end{vmatrix}$.

4. Решить систему уравнений $\begin{cases}4x_1 - 3x_2 + 2x_3 = 8\\ 2x_1 + 5x_2 - 3x_3 = 11\\ 5x_1 + 6x_2 - 2x_3 = 13\end{cases}$

а) матричным методом;

б) методом Крамера;

в) методом Гаусса.

5. Дана система линейных уравнений $\begin{cases}x_1 + x_2 - 3x_3 - x_5 = -2\\ x_1 - x_2 + 2x_3 - x_4 = 1\\ 4x_1 - 2x_2 + 6x_3 + 3x_4 - 4x_5 = 7\\ 2x_1 - 4x_2 - 2x_3 + 4x_4 - 7x_5 = 1\end{cases}$

а) проверить, является ли система уравнений совместной;

б) если система уравнений совместна, то найти её общее решение;

в) найти фундаментальную систему решений соответствующей однородной системы уравнений.

Вариант 10

1. Дана матрицы $A=\begin{pmatrix} 2 & -2 & 1 \\ 5 & 0 & 7 \\ -1 & 4 & 0 \end{pmatrix}$. Найти матрицу $B = A^2 + 2A^T$.

2. Решить матричное уравнение $\begin{pmatrix} 1 & 5 \\ 2 & 3 \end{pmatrix} \cdot X = \begin{pmatrix} -7 & 11 & 2 \\ 7 & -6 & -3 \end{pmatrix}$.

3. Вычислить определитель $\begin{vmatrix} 0 & 3 & 0 & 5 \\ 5 & 4 & -1 & 2 \\ 0 & 2 & 3 & 2 \\ 1 & 1 & 2 & 2 \end{vmatrix}$.

4. Решить систему уравнений $\begin{cases} 4x_1 + 2x_2 - 3x_3 = 1 \\ 5x_1 + 3x_2 - 2x_3 = 2 \\ 3x_1 + 2x_2 - 3x_3 = 0 \end{cases}$

а) матричным методом;

б) методом Крамера;

в) методом Гаусса.

5. Дана система линейных уравнений $\begin{cases} x_1 + 3x_2 - 2x_3 + 5x_4 - 7x_5 = 2 \\ 3x_1 + x_2 - 2x_3 + x_4 - x_5 = 4 \\ 2x_1 - x_2 + 7x_3 - 3x_4 + 5x_5 = 6 \\ 3x_1 - 2x_2 + 7x_3 - 5x_4 + 8x_5 = 5 \end{cases}$

а) проверить, является ли система уравнений совместной;

б) если система уравнений совместна, то найти её общее решение;

в) найти фундаментальную систему решений соответствующей однородной системы уравнений.

Вариант 11

1. Даны матрицы $A=\begin{pmatrix} -5 & 4 & 1 \\ 0 & 7 & 2 \\ -2 & 4 & 0 \end{pmatrix}$. Найти матрицу $B = A^T \cdot A + 3E$.

2. Решить матричное уравнение $X \cdot \begin{pmatrix} 3 & 2 \\ 4 & 3 \end{pmatrix} = \begin{pmatrix} 3 & 0 \\ 1 & 2 \\ -5 & -4 \end{pmatrix}$.

3. Вычислить определитель $\begin{vmatrix} 1 & -7 & 0 & 2 \\ 3 & 0 & 1 & 1 \\ 2 & 1 & 3 & 4 \\ 5 & 0 & 2 & -1 \end{vmatrix}$.

4. Решить систему уравнений $\begin{cases} 3x_1 + x_2 + 3x_3 = 2 \\ 5x_1 - 2x_2 + 2x_3 = 1 \\ 2x_1 + 2x_2 + 3x_3 = 1 \end{cases}$

а) матричным методом;

б) методом Крамера;

в) методом Гаусса.

5. Дана система линейных уравнений $\begin{cases} x_1 + 2x_2 + 3x_3 - 2x_4 + x_5 = 4 \\ 3x_1 + 6x_2 + 5x_3 - 4x_4 + 3x_5 = 5 \\ x_1 + 2x_2 + 7x_3 - 4x_4 + x_5 = 11 \\ 2x_1 + 4x_2 + 2x_3 - 3x_4 + 3x_5 = 6 \end{cases}$

а) проверить, является ли система уравнений совместной;

б) если система уравнений совместна, то найти её общее решение;

в) найти фундаментальную систему решений соответствующей однородной системы уравнений.

Вариант 12

1. Даны матрицы $A = \begin{pmatrix} 2 & 1 & -3 \\ 0 & 4 & 5 \end{pmatrix}$ и $B = \begin{pmatrix} -1 & 0 & 3 \\ 2 & 5 & 4 \\ 0 & -2 & 1 \end{pmatrix}$.

   Найти матрицу $C = A^T \cdot A - 2B$.

2. Решить матричное уравнение $X \cdot \begin{pmatrix} -2 & 1 \\ 4 & -3 \end{pmatrix} = \begin{pmatrix} -6 & 2 \\ 8 & -7 \\ -8 & 6 \end{pmatrix}$.

3. Вычислить определитель $\begin{vmatrix} 0 & 1 & -3 & 1 \\ 4 & 2 & -2 & 1 \\ 0 & 3 & 0 & 2 \\ 1 & 2 & 1 & -1 \end{vmatrix}$.

4. Решить систему уравнений $\begin{cases} 5x_1 + 2x_2 + 5x_3 = 4 \\ 3x_1 + 5x_2 - 3x_3 = -1 \\ 2x_1 + 4x_2 - 3x_3 = -1 \end{cases}$

   а) матричным методом;

   б) методом Крамера;

   в) методом Гаусса.

5. Дана система линейных уравнений $\begin{cases} x_1 + 2x_2 - 3x_3 + 2x_5 = 2 \\ x_1 - x_2 - 3x_3 - 4x_4 - 3x_5 = -4 \\ 2x_1 + 3x_2 + x_3 - 5x_4 + 2x_5 = 1 \\ x_1 - 2x_2 - 2x_3 - 3x_4 - 5x_5 = -7 \end{cases}$

   а) проверить, является ли система уравнений совместной;

   б) если система уравнений совместна, то найти её общее решение;

   в) найти фундаментальную систему решений соответствующей однородной системы уравнений.

Вариант 13

1.Даны матрицы $A = \begin{pmatrix} 5 & 4 \\ 3 & 0 \\ -1 & 2 \end{pmatrix}$ и $B = \begin{pmatrix} 7 & -2 \\ 0 & 6 \\ 2 & 1 \end{pmatrix}$. Найти матрицу $C = B^T \cdot A + 4E$.

2. Решить матричное уравнение $X \cdot \begin{pmatrix} -2 & 1 \\ -3 & 4 \end{pmatrix} \cdot X = \begin{pmatrix} 4 & -4 & 3 \\ 9 & 16 & -2 \end{pmatrix}$.

3. Вычислить определитель $\begin{vmatrix} -1 & 1 & 2 & -4 \\ 2 & 0 & -2 & 3 \\ 3 & -3 & 1 & 0 \\ 0 & 0 & 2 & 5 \end{vmatrix}$.

4. Решить систему уравнений $\begin{cases} 7x_1 + 6x_2 + 3x_3 = 10 \\ 3x_1 + 5x_2 + 7x_3 = 1 \\ 5x_1 + 4x_2 + 3x_3 = -4 \end{cases}$

а) матричным методом;

б) методом Крамера;

в) методом Гаусса.

5. Дана система линейных уравнений $\begin{cases} 2x_1 + 4x_2 - x_3 + 3x_4 + 2x_5 = 4 \\ 6x_1 + x_2 - 3x_3 + 9x_4 + 5x_5 = 0 \\ 6x_1 + 5x_2 - 3x_3 + 9x_4 + 7x_5 = 6 \\ 4x_1 + 7x_2 - 2x_3 + 6x_4 + 5x_5 = 8 \end{cases}$

а) проверить, является ли система уравнений совместной;

б) если система уравнений совместна, то найти её общее решение;

в) найти фундаментальную систему решений соответствующей однородной системы уравнений.

Вариант 14

1. Даны матрицы $A = \begin{pmatrix} 5 & -6 & 0 \\ 1 & 2 & 4 \end{pmatrix}$. Найти матрицу $B = A^T \cdot A + 7E$.

2. Решить матричное уравнение $X \cdot \begin{pmatrix} 6 & 4 \\ 3 & 1 \end{pmatrix} = \begin{pmatrix} 15 & 7 \\ 9 & 4 \\ 24 & 18 \end{pmatrix}$.

3. Вычислить определитель $\begin{vmatrix} 0 & 2 & 4 & 3 \\ 5 & 3 & -1 & 1 \\ 1 & 0 & 2 & 0 \\ 0 & 0 & 2 & -2 \end{vmatrix}$.

4. Решить систему уравнений $\begin{cases} x_1 - 2x_2 + 3x_3 = 10 \\ 4x_1 + 3x_2 - x_3 = 3 \\ 2x_1 - 5x_2 + 3x_3 = 15 \end{cases}$

а) матричным методом;

б) методом Крамера;

в) методом Гаусса.

5. Дана система линейных уравнений $\begin{cases} x_1 - x_2 + 2x_3 + 3x_4 + 5x_5 = 8 \\ 2x_1 + 3x_2 + 5x_3 - 4x_4 + x_5 = 3 \\ 3x_1 + 7x_2 + 8x_3 - 11x_4 - 3x_5 = -2 \\ 2x_1 + 3x_2 + 5x_3 - 4x_4 + x_5 = 3 \end{cases}$

а) проверить, является ли система уравнений совместной;

б) если система уравнений совместна, то найти её общее решение;

в) найти фундаментальную систему решений соответствующей однородной системы уравнений.

Вариант 15

1. Дана матрица $A=\begin{pmatrix} -5 & 1 & 3 \\ 1 & -1 & 2 \\ 2 & 0 & -3 \end{pmatrix}$. Найти матрицу $C = A \cdot A^T - 3A$.

2. Решить матричное уравнение $X \cdot \begin{pmatrix} 2 & 1 \\ -4 & 3 \end{pmatrix} = \begin{pmatrix} -2 & 9 \\ 4 & 7 \\ 36 & -7 \end{pmatrix}$.

3. Вычислить определитель $\begin{vmatrix} -7 & 0 & 0 & 2 \\ 1 & 0 & 7 & 0 \\ 2 & 2 & 2 & 3 \\ -1 & 1 & 1 & -1 \end{vmatrix}$.

4. Решить систему уравнений $\begin{cases} x_1 - x_2 + x_3 = 6 \\ x_1 - 2x_2 + x_3 = 9 \\ x_1 - 4x_2 - 2x_3 = 3 \end{cases}$

а) матричным методом;

б) методом Крамера;

в) методом Гаусса.

5. Дана система линейных уравнений $\begin{cases} x_1 - 4x_2 - 4x_3 + x_4 - 3x_5 = -3 \\ x_1 + 7x_2 + 6x_3 - 2x_4 + 6x_5 = 2 \\ 9x_1 + 8x_2 + 4x_3 - 3x_4 + 9x_5 = -7 \\ 7x_1 + 5x_2 + 2x_3 - 2x_4 + 6x_5 = -6 \end{cases}$

а) проверить, является ли система уравнений совместной;

б) если система уравнений совместна, то найти её общее решение;

в) найти фундаментальную систему решений соответствующей однородной системы уравнений.

Вариант 16

1. Даны матрицы $A = \begin{pmatrix} -2 & -3 \\ 1 & 4 \\ 0 & 2 \end{pmatrix}$ и $B = \begin{pmatrix} 1 & 0 & 1 \\ 3 & 3 & 1 \\ -2 & 4 & -3 \end{pmatrix}$.

   Найти матрицу $C = 3B - A \cdot A^T$

2. Решить матричное уравнение $\begin{pmatrix} 2 & 3 \\ 3 & 6 \end{pmatrix} \cdot X = \begin{pmatrix} -4 & 5 & 7 \\ -3 & 6 & 12 \end{pmatrix}$.

3. Вычислить определитель $\begin{vmatrix} 0 & 0 & 3 & 5 \\ 0 & 1 & 3 & 5 \\ 4 & 0 & 1 & -1 \\ 5 & 2 & 0 & -1 \end{vmatrix}$.

4. Решить систему уравнений $\begin{cases} x_1 + 2x_2 + 3x_3 = 7 \\ 2x_1 + 3x_2 + 4x_3 = 11 \\ 3x_1 + 4x_2 + x_3 = 11 \end{cases}$

   а) матричным методом;

   б) методом Крамера;

   в) методом Гаусса.

5. Дана система линейных уравнений $\begin{cases} 2x_1 - x_2 + 3x_3 + 7x_4 + 11x_5 = 8 \\ 4x_1 - 2x_2 + x_3 + 2x_4 + 2x_5 = 1 \\ 8x_1 - 4x_2 + 3x_3 + 6x_4 + 8x_5 = 5 \\ 10x_1 - 5x_2 + 5x_3 + 9x_4 + 15x_5 = 10 \end{cases}$

а) проверить, является ли система уравнений совместной;

б) если система уравнений совместна, то найти её общее решение;

в) найти фундаментальную систему решений соответствующей однородной системы уравнений.

Вариант 17

1. Дана матрица $A=\begin{pmatrix}0 & 3 & 1\\ 0 & 2 & 4\\ 1 & -1 & 3\end{pmatrix}$. Найти матрицу $B = 3E - A\cdot A^T$

2. Решить матричное уравнение $X\cdot\begin{pmatrix}5 & 1\\ 6 & 2\end{pmatrix}=\begin{pmatrix}-23 & -3\\ 12 & 0\\ -7 & -3\end{pmatrix}$.

3. Вычислить определитель $\begin{vmatrix}2 & 4 & 6 & 1\\ 0 & 2 & 0 & 5\\ 1 & -3 & 0 & 0\\ 2 & -1 & 1 & 4\end{vmatrix}$.

4. Решить систему уравнений $\begin{cases}3x_1+5x_2+2x_3=6\\ 5x_1+4x_2+5x_3=4\\ 5x_1+6x_2+4x_3=7\end{cases}$

а) матричным методом;

б) методом Крамера;

в) методом Гаусса.

5. Дана система линейных уравнений $\begin{cases}x_1-3x_2+x_3-x_5=-2\\ 2x_1+x_2+3x_3-3x_4=3\\ 4x_1-7x_2+5x_3-x_4-2x_5=-1\\ x_1-4x_2+x_3+x_4-x_5=-2\end{cases}$

а) проверить, является ли система уравнений совместной;

б) если система уравнений совместна, то найти её общее решение;

в) найти фундаментальную систему решений соответствующей однородной системы уравнений.

Вариант 18

1. Даны матрицы $A = \begin{pmatrix} 1 & 3 \\ 1 & -1 \\ 1 & 0 \end{pmatrix}$ и $B = \begin{pmatrix} 3 & 1 & 2 \\ -1 & 0 & 2 \end{pmatrix}$.

   Найти матрицу $C = A \cdot B + 2E$.

2. Решить матричное уравнение $\begin{pmatrix} 5 & 1 \\ 6 & 2 \end{pmatrix} \cdot X = \begin{pmatrix} 3 & -9 & 11 \\ -2 & -6 & 14 \end{pmatrix}$.

3. Вычислить определитель $\begin{vmatrix} 0 & 3 & 0 & 7 \\ 0 & 3 & -1 & 0 \\ 4 & 2 & 1 & -2 \\ 3 & -1 & 2 & 0 \end{vmatrix}$.

4. Решить систему уравнений $\begin{cases} x_1 - 2x_2 - x_3 = 3 \\ 4x_1 + 6x_2 - x_3 = 1 \\ 2x_1 - 5x_2 + x_3 = 10 \end{cases}$

   а) матричным методом;

   б) методом Крамера;

   в) методом Гаусса.

5. Дана система линейных уравнений $\begin{cases} x_1 + 2x_2 + x_3 - 3x_4 + 2x_5 = 3 \\ 2x_1 + x_2 + x_3 + x_4 - 3x_5 = 2 \\ x_1 + x_2 + 2x_3 + 2x_4 - 2x_5 = 4 \\ 2x_1 + 3x_2 - 5x_3 - 17x_4 + 10x_5 = -7 \end{cases}$

   а) проверить, является ли система уравнений совместной;

   б) если система уравнений совместна, то найти её общее решение;

   в) найти фундаментальную систему решений соответствующей однородной системы уравнений.

Вариант 19

1. Дана матрица $A=\begin{pmatrix}1 & 1 & 1\\ -1 & 0 & 2\\ 3 & 1 & 2\end{pmatrix}$ и $B=\begin{pmatrix}-1 & 0 & 2\\ 3 & 1 & -1\\ -2 & 1 & 3\end{pmatrix}$.

Найти матрицу $C=(3B-A^T)\cdot B$.

2. Решить матричное уравнение $X\cdot\begin{pmatrix}4 & 3\\ 5 & 6\end{pmatrix}=\begin{pmatrix}6 & 9\\ 1 & -6\\ 10 & 21\end{pmatrix}$.

3. Вычислить определитель $\begin{vmatrix}1 & 4 & 0 & -1\\ -3 & 0 & 1 & 0\\ 2 & 3 & 2 & 3\\ 3 & -1 & -2 & 1\end{vmatrix}$.

4. Решить систему уравнений $\begin{cases}3x_1-4x_2-x_3=-17\\ 2x_1+x_2-x_3=0\\ 2x_1-3x_2-5x_3=-8\end{cases}$

а) матричным методом;

б) методом Крамера;

в) методом Гаусса.

5. Дана система линейных уравнений $\begin{cases}x_1-3x_2+5x_3+4x_4+6x_5=5\\ 3x_1-x_2-x_3=1\\ 2x_1+2x_2+2x_3+2x_4+3x_5=3\\ 4x_1-4x_2-2x_4-3x_5=-1\end{cases}$

а) проверить, является ли система уравнений совместной;

б) если система уравнений совместна, то найти её общее решение;

в) найти фундаментальную систему решений соответствующей однородной системы уравнений.

Вариант 20

1.Дана матрица A= $\begin{pmatrix} -1 & 3 \\ 4 & -2 \end{pmatrix}$.

Найти матрицу $C = 3E - A \cdot A^T \cdot A$.

2. Решить матричное уравнение $\begin{pmatrix} -1 & 2 \\ 3 & -4 \end{pmatrix} \cdot X = \begin{pmatrix} 1 & 10 & -13 \\ 3 & -22 & 27 \end{pmatrix}$.

3. Вычислить определитель $\begin{vmatrix} 0 & 3 & 4 & 5 \\ -1 & 2 & 0 & 4 \\ 1 & 3 & 2 & -1 \\ 0 & 0 & 4 & 3 \end{vmatrix}$.

4. Решить систему уравнений $\begin{cases} x_1 + 2x_2 - 3x_3 = -3 \\ 2x_1 - 6x_2 - 9x_3 = 11 \\ 4x_1 + 3x_2 - 8x_3 = 2 \end{cases}$

а) матричным методом;

б) методом Крамера;

в) методом Гаусса.

5. Дана система линейных уравнений $\begin{cases} x_1 + 3x_2 + 2x_3 - 2x_4 + x_5 = 5 \\ x_1 - 2x_2 + x_3 - x_4 - x_5 = -2 \\ x_1 - 4x_2 + x_3 + x_4 - x_5 = -2 \\ 3x_1 - 3x_2 + 4x_3 - 2x_4 - x_5 = 1 \end{cases}$

а) проверить, является ли система уравнений совместной;

б) если система уравнений совместна, то найти её общее решение;

в) найти фундаментальную систему решений соответствующей однородной системы уравнений.

Вариант 21

1.Дана матрица $A = \begin{pmatrix} 0 & 4 & 1 \\ -1 & 2 & -3 \end{pmatrix}$.

Найти матрицу X= $A^T \cdot A - 2E$.

2. Решить матричное уравнение $\begin{pmatrix} 1 & 2 \\ 3 & 4 \end{pmatrix} \cdot \mathrm{X} = \begin{pmatrix} 3 & 5 \\ 5 & 9 \end{pmatrix}$.

3. Вычислить определитель $\begin{vmatrix} -2 & 3 & -1 & 1 \\ 0 & 5 & 4 & 4 \\ 1 & 1 & 0 & 3 \\ 0 & 0 & 5 & 7 \end{vmatrix}$.

4. Решить систему уравнений $\begin{cases} 2x_1 + 3x_2 + 2x_3 = 9 \\ x_1 + 2x_2 - 3x_3 = 14 \\ 3x_1 + 4x_2 + x_3 = 16 \end{cases}$

а) матричным методом;

б) методом Крамера;

в) методом Гаусса.

5. Дана система линейных уравнений $\begin{cases} x_1 + x_2 + 3x_4 + 2x_5 = 1 \\ 2x_1 - x_2 + x_3 + x_4 + x_5 = 4 \\ 3x_1 - 3x_2 + 2x_3 - x_4 = 7 \\ 5x_2 - x_3 + 5x_4 + 3x_5 = -4 \end{cases}$

а) проверить, является ли система уравнений совместной;

б) если система уравнений совместна, то найти её общее решение;

в) найти фундаментальную систему решений соответствующей однородной системы уравнений.

Вариант 22

1.Даны матрицы $A = \begin{pmatrix} -1 & 4 \\ 2 & 1 \\ 1 & -2 \end{pmatrix}$ и $B = \begin{pmatrix} 0 & 2 \\ -1 & 3 \end{pmatrix}$.

Найти матрицу $C = 3B - A^T \cdot A$.

2. Решить матричное уравнение $X \cdot \begin{pmatrix} 3 & -2 \\ 5 & -4 \end{pmatrix} = \begin{pmatrix} -1 & 2 \\ -5 & 6 \end{pmatrix}$.

3. Вычислить определитель $\begin{vmatrix} 10 & 0 & 5 & -2 \\ 1 & -3 & 2 & 1 \\ 0 & -3 & 1 & -2 \\ 0 & 3 & 0 & 2 \end{vmatrix}$.

4. Решить систему уравнений $\begin{cases} x_1 + 2x_2 + 5x_3 = -9 \\ x_1 - x_2 + 3x_3 = 2 \\ 3x_1 - 6x_2 - x_3 = 25 \end{cases}$

а) матричным методом;

б) методом Крамера;

в) методом Гаусса.

5. Дана система линейных уравнений $\begin{cases} 2x_1 - x_2 + x_3 + 2x_4 + 3x_5 = 2 \\ 6x_1 - 3x_2 + 2x_3 + 4x_4 + 5x_5 = 3 \\ 6x_1 - 3x_2 + 4x_3 + 8x_4 + 13x_5 = 9 \\ 4x_1 - 2x_2 + x_3 + x_4 + 2x_5 = 1 \end{cases}$

а) проверить, является ли система уравнений совместной;

б) если система уравнений совместна, то найти её общее решение;

в) найти фундаментальную систему решений соответствующей однородной системы уравнений.

Вариант 23

1. Дана матрица $B = \begin{pmatrix} -4 & 5 & 6 \\ -1 & -2 & 1 \end{pmatrix}$.

   Найти матрицу $A = 3E - B^T \cdot B$.

2. Решить матричное уравнение $X \cdot \begin{pmatrix} 8 & 3 \\ 4 & 2 \end{pmatrix} = \begin{pmatrix} 16 & 5 \\ 24 & 11 \\ -28 & -8 \end{pmatrix}$.

3. Вычислить определитель $\begin{vmatrix} 3 & 2 & 1 & 0 \\ 1 & 3 & -1 & 2 \\ -1 & 0 & 4 & 0 \\ 3 & 3 & -3 & 1 \end{vmatrix}$.

4. Решить систему уравнений $\begin{cases} 2x_1 - 3x_2 + x_3 = 2 \\ x_1 + 5x_2 - 4x_3 = -5 \\ 4x_1 + x_2 - 3x_3 = -4 \end{cases}$

   а) матричным методом;

   б) методом Крамера;

   в) методом Гаусса.

5. Дана система линейных уравнений $\begin{cases} 6x_1 + 4x_2 + 5x_3 + 2x_4 + 3x_5 = 1 \\ 3x_1 + 2x_2 + 4x_3 + x_4 + 2x_5 = 3 \\ 3x_1 + 2x_2 - 2x_3 + x_4 = -7 \\ 9x_1 + 6x_2 + x_3 + 3x_4 + 2x_5 = 2 \end{cases}$

   а) проверить, является ли система уравнений совместной;

   б) если система уравнений совместна, то найти её общее решение;

   в) найти фундаментальную систему решений соответствующей однородной системы уравнений.

Вариант 24

1. Даны матрицы $X = \begin{pmatrix} 1 & 2 \\ 1 & 2 \\ 1 & -2 \end{pmatrix}$ и $Y = \begin{pmatrix} 0 & 1 \\ 2 & 0 \end{pmatrix}$.

   Найти матрицу $A = Y - 2X^T \cdot X$.

2. Решить матричное уравнение $\begin{pmatrix} 5 & -4 \\ 3 & -2 \end{pmatrix} \cdot X = \begin{pmatrix} 14 & 13 & 38 \\ 8 & 9 & 14 \end{pmatrix}$.

3. Вычислить определитель $\begin{vmatrix} 0 & 2 & 3 & 1 \\ 1 & 4 & -3 & 1 \\ 0 & -1 & 2 & -2 \\ -3 & 0 & 1 & 1 \end{vmatrix}$.

4. Решить систему уравнений $\begin{cases} 2x_1 + x_2 + 5x_3 = 1 \\ x_1 + 3x_2 + 4x_3 = -3 \\ 3x_1 - 2x_2 + 2x_3 = 3 \end{cases}$

   а) матричным методом

   б) методом Крамера;

   в) методом Гаусса.

5. Дана система линейных уравнений $\begin{cases} x_1 + x_2 + 3x_3 - 2x_4 + 3x_5 = 1 \\ 2x_1 + 2x_2 + 4x_3 - x_4 + 3x_5 = 2 \\ 3x_1 + 3x_2 + 5x_3 - 2x_4 + 3x_5 = 1 \\ 2x_1 + 2x_2 + 8x_3 - 3x_4 + 9x_5 = 6 \end{cases}$

   а) проверить, является ли система уравнений совместной;

   б) если система уравнений совместна, то найти её общее решение;

   в) найти фундаментальную систему решений соответствующей однородной системы уравнений.

Вариант 25

1. Дана матрица $X = \begin{pmatrix} 1 & -1 & 1 \\ -1 & 2 & 0 \\ 1 & 3 & 4 \end{pmatrix}$. Найти матрицу $Y = X - 3X \cdot X^T$.

2. Решить матричное уравнение $X \cdot \begin{pmatrix} 4 & 2 \\ 5 & 3 \end{pmatrix} = \begin{pmatrix} 2 & 0 \\ 15 & 7 \\ 14 & 10 \end{pmatrix}$.

3. Вычислить определитель $\begin{vmatrix} 1 & 0 & 4 & 1 \\ -1 & 3 & 2 & 0 \\ 2 & 0 & 0 & 9 \\ -2 & 1 & -1 & 2 \end{vmatrix}$.

4. Решить систему уравнений $\begin{cases} x_1 + 2x_2 + 3x_3 = 2 \\ x_1 + 3x_2 + 2x_3 = -3 \\ 3x_1 + 10x_2 + 8x_3 = -8 \end{cases}$

а) матричным методом;

б) методом Крамера;

в) методом Гаусса.

5. Дана система линейных уравнений $\begin{cases} 6x_1 + x_2 - 3x_3 + 9x_4 + 5x_5 = 0 \\ 6x_1 + 5x_2 - 3x_3 + 9x_4 + 7x_5 = 6 \\ 4x_1 + 7x_2 - 2x_3 + 6x_4 + 5x_5 = 8 \\ 2x_1 + 4x_2 - x_3 + 3x_4 + 2x_5 = 4 \end{cases}$

а) проверить, является ли система уравнений совместной;

б) если система уравнений совместна, то найти её общее решение;

в) найти фундаментальную систему решений соответствующей однородной системы уравнений.

Вариант 26

1. Дана матрица A= $\begin{pmatrix} 0 & 2 & 4 \\ -1 & 1 & -2 \\ 3 & 1 & 3 \end{pmatrix}$. Найти матрицу $B = 3A^T - A^2$.

2. Решить матричное уравнение $\begin{pmatrix} 5 & 6 \\ 1 & 2 \end{pmatrix} \cdot X = \begin{pmatrix} 8 & 9 & 8 \\ 4 & 1 & 0 \end{pmatrix}$.

3. Вычислить определитель $\begin{vmatrix} 0 & 3 & 4 & 0 \\ 0 & -2 & 1 & 0 \\ 3 & 1 & 2 & 3 \\ 4 & 0 & -2 & 5 \end{vmatrix}$.

4. Решить систему уравнений $\begin{cases} 2x_1 + x_2 - x_3 = 1 \\ 3x_1 + 2x_2 - 2x_3 = 1 \\ x_1 - x_2 + 2x_3 = 5 \end{cases}$

а) матричным методом;

б) методом Крамера;

в) методом Гаусса.

5. Дана система линейных уравнений $\begin{cases} x_1 - 2x_2 + x_3 - x_4 + x_5 = 0 \\ 2x_1 + x_2 - x_3 + 2x_4 - 3x_5 = 1 \\ 3x_1 - 2x_2 - x_3 + x_4 - 2x_5 = -1 \\ 2x_1 - 5x_2 + x_3 - 2x_4 + 2x_5 = -2 \end{cases}$

а) проверить, является ли система уравнений совместной;

б) если система уравнений совместна, то найти её общее решение;

в) найти фундаментальную систему решений соответствующей однородной системы уравнений.

Вариант 27

1. Дана матрица A= $\begin{pmatrix} 4 & -3 & 2 \\ 1 & 1 & -1 \end{pmatrix}$. Найти матрицу X= $3E - A \cdot A^T$.

2. Решить матричное уравнение $\begin{pmatrix} 1 & -2 \\ 0 & 1 \end{pmatrix} \cdot X = \begin{pmatrix} -1 & 3 \\ -3 & 1 \end{pmatrix}$.

3. Вычислить определитель $\begin{vmatrix} 3 & 2 & 0 & 5 \\ -4 & 3 & 2 & -1 \\ 0 & 1 & 0 & -3 \\ 0 & -1 & 2 & 4 \end{vmatrix}$.

4. Решить систему уравнений $\begin{cases} 3x_1 - 2x_2 + x_3 = 7 \\ x_1 + 3x_2 + 2x_3 = -5 \\ 4x_1 - x_2 + 3x_3 = 6 \end{cases}$

а) матричным методом;

б) методом Крамера;

в) методом Гаусса.

5. Дана система линейных уравнений $\begin{cases} x_1 + 2x_2 + 3x_3 + 2x_4 + 4x_5 = 0 \\ 2x_1 + 3x_2 + 7x_3 + x_4 + 2x_5 = 1 \\ 3x_1 + 2x_2 + x_3 + 2x_4 + 4x_5 = 4 \\ 4x_1 + 3x_2 + 2x_3 + 3x_4 + 6x_5 = 5 \end{cases}$

а) проверить, является ли система уравнений совместной;

б) если система уравнений совместна, то найти её общее решение;

в) найти фундаментальную систему решений соответствующей однородной системы уравнений.

Вариант 28

1. Даны матрицы A = $\begin{pmatrix} -1 & 2 \\ 0 & 0 \\ 1 & 3 \end{pmatrix}$ и $B = \begin{pmatrix} 4 & 1 & -1 \\ 3 & 2 & 1 \\ 2 & 1 & 0 \end{pmatrix}$. Найти матрицу C= $A \cdot A^T + 2B$.

2. Решить матричное уравнение $\begin{pmatrix} 6 & -4 \\ 3 & -1 \end{pmatrix} \cdot X = \begin{pmatrix} 4 & 18 & -2 \\ -2 & 12 & 1 \end{pmatrix}$.

3. Вычислить определитель $\begin{vmatrix} 1 & 1 & 0 & 2 \\ 2 & 0 & 3 & 3 \\ 3 & -3 & 1 & 3 \\ 4 & 0 & 0 & -3 \end{vmatrix}$.

4. Решить систему уравнений $\begin{cases} x_1 + 2x_2 + 3x_3 = 6 \\ 4x_1 + 5x_2 + 6x_3 = 9 \\ 7x_1 + 8x_2 + 4x_3 = 2 \end{cases}$

а) матричным методом;

б) методом Крамера;

в) методом Гаусса.

5. Дана система линейных уравнений $\begin{cases} x_1 - x_2 + x_3 + x_4 - 2x_5 = 0 \\ 2x_1 + x_2 - x_3 - x_4 + x_5 = 1 \\ 3x_1 + 3x_2 - 3x_3 - 3x_4 + 4x_5 = 2 \\ 4x_1 + 5x_2 - 5x_3 - 5x_4 + 7x_5 = 3 \end{cases}$

а) проверить, является ли система уравнений совместной;

б) если система уравнений совместна, то найти её общее решение;

в) найти фундаментальную систему решений соответствующей однородной системы уравнений.

Вариант 29

1. Даны матрицы A = $\begin{pmatrix} -4 & 3 \\ 3 & -4 \\ 1 & 1 \end{pmatrix}$ и $B = \begin{pmatrix} 0 & -9 \\ 1 & 3 \end{pmatrix}$. Найти матрицу C= $5B - A^T \cdot A$.

2. Решить матричное уравнение $X \cdot \begin{pmatrix} 5 & 2 \\ 3 & 7 \end{pmatrix} = \begin{pmatrix} 14 & -6 \\ 10 & 33 \\ 1 & -17 \end{pmatrix}$.

3. Вычислить определитель $\begin{vmatrix} 2 & -2 & 1 & -1 \\ 3 & 0 & 2 & 3 \\ 4 & 0 & 1 & 0 \\ 1 & 3 & -1 & 2 \end{vmatrix}$.

4. Решить систему уравнений $\begin{cases} x_1 - 3x_2 + x_3 = -11 \\ 2x_1 + x_2 - 2x_3 = -2 \\ 3x_1 + 2x_2 - x_3 = 3 \end{cases}$

а) матричным методом;

б) методом Крамера;

в) методом Гаусса.

5. Дана система линейных уравнений $\begin{cases} x_1 - 2x_2 + 3x_3 - 4x_4 + 2x_5 = 0 \\ x_1 + 2x_2 - x_3 - x_5 = 1 \\ x_1 - x_2 + 2x_3 - 3x_4 = -1 \\ x_2 - x_3 + x_4 - 2x_5 = -1 \end{cases}$

а) проверить, является ли система уравнений совместной;

б) если система уравнений совместна, то найти её общее решение;

в) найти фундаментальную систему решений соответствующей однородной системы уравнений.

Вариант 30

1. Дана матрица A= $\begin{pmatrix} 2 & -1 & 0 \\ -3 & 5 & 2 \end{pmatrix}$. Найти матрицу B= $3E - A \cdot A^T$.

2. Решить матричное уравнение $\begin{pmatrix} 5 & 6 \\ -2 & -4 \end{pmatrix} \cdot X = \begin{pmatrix} 2 & -4 \\ 4 & 0 \end{pmatrix}$.

3. Вычислить определитель $\begin{vmatrix} 1 & 3 & 5 & 1 \\ -1 & 2 & 1 & 0 \\ 1 & -2 & 0 & 0 \\ 2 & 0 & 1 & 3 \end{vmatrix}$.

4. Решить систему уравнений $\begin{cases} x_1 - 3x_2 - 2x_3 = 5 \\ 3x_1 + x_2 - 2x_3 = 19 \\ 4x_1 - x_2 + x_3 = 6 \end{cases}$

а) матричным методом;

б) методом Крамера;

в) методом Гаусса.

5. Дана система линейных уравнений $\begin{cases} x_1 + 3x_2 + x_3 + 4x_4 - 4x_5 = -5 \\ 2x_1 + x_3 - 2x_4 + 2x_5 = -1 \\ 2x_1 - 6x_2 - 4x_3 - x_4 - 2x_5 = -9 \\ x_1 + 3x_2 + 4x_3 - x_4 - 3x_5 = 4 \end{cases}$

а) проверить, является ли система уравнений совместной;

б) если система уравнений совместна, то найти её общее решение;

в) найти фундаментальную систему решений соответствующей однородной системы уравнений.

СПИСОК ЛИТЕРАТУРЫ

Основная литература

1. Письменный Д. Т. Конспект лекций по математике. Часть 1. / Д. Т. Письменный // – М.: Изд.-во Айрис-пресс, 2015. – 281 с.

Дополнительная литература

2. Красс М. С. Математика для экономистов. / М. С. Красс, Б. П. Чупрынов // –СПб.; Питер. 2005. – 464 е.: ил. – (Серия «Учебное пособие»).
3. Сурнев В.Б. Алгебра и аналитическая геометрия :учеб. пособие /В.Б. Сурнев// Екатеринбург, УГГГА. 2003 – 656 с.



МИНОБРНАУКИ РОССИИ

ФГБОУ ВО

«Уральский государственный горный университет»

О. В. Садырева, И. Г. Коршунов

Ф И З И К А

МЕТОДИЧЕСКИЕ УКАЗАНИЯ
ДЛЯ САМОСТОЯТЕЛЬНОЙ РАБОТЫ СТУДЕНТОВ ВСЕХ НАПРАВЛЕНИЙ ПОДГОТОВКИ

Екатеринбург

2019

МИНОБРНАУКИ РОССИИ
Федеральное государственное бюджетное образовательное учреждение
высшего образования
«Уральский государственный горный университет»

ОДОБРЕНО
Учебно-методическим советом УГГУ

Председатель совета
_____Упоров С.А.

ФИЗИКА

МЕТОДИЧЕСКИЕ УКАЗАНИЯ ДЛЯ САМОСТОЯТЕЛЬНОЙ РАБОТЫ
СТУДЕНТОВ ВСЕХ НАПРАВЛЕНИЙ ПОДГОТОВКИ

Екатеринбург, 2019

Методические указания рассмотрены на заседании кафедры физики 26 марта 2019 года (протокол № 19) и рекомендованы для издания в УГГУ

ФИЗИКА. Методические указания для самостоятельной работы студентов всех направлений подготовки/Садырева О.В., Коршунов И.Г.; Урал.гос. горный ун-т.– Екатеринбург, 2019.– 29 стр.

Методические указания составлены в соответствии с программами по курсу физики для студентов всех направлений подготовки в УГГУ. Они содержат условия задач для самостоятельной работы, при выполнении контрольных работ студентами по следующим темам курса физики: механика; молекулярная физика и термодинамика; электричество и магнетизм; механические и электромагнитные колебания и волны; волновая и квантовая оптика; квантовая физика и физика атома; элементы ядерной физики. Также в них содержатся методические указания к решению задач, их оформлению, список рекомендуемой литературы и справочные данные, необходимые для решения задач.

ОБЩИЕ МЕТОДИЧЕСКИЕ УКАЗАНИЯ К РЕШЕНИЮ ЗАДАЧ И ВЫПОЛНЕНИЮ ДОМАШНИХ КОНТРОЛЬНЫХ РАБОТ

1. Номера задач, которые студент должен включить в свою контрольную работу, определяются преподавателем в начале соответствующего семестра.
2. Контрольные работы нужно выполнять чернилами в школьной тетради, на обложке указывается фамилия и инициалы студента, номер группы.
3. Условия задач в контрольной работе необходимо переписать полностью без сокращений. Для замечаний преподавателя на страницах тетради нужно оставлять поля.
4. Если контрольная работа при рецензировании не зачтена, студент обязан представить ее на повторную рецензию, включив в нее те задачи, при решении которых допущены ошибки.
5. При решении задач необходимо пользоваться следующей схемой:

- Внимательно прочитать условие задачи.
- Выписать столбиком все величины, входящие в условие, и выразить их в одних единицах (преимущественно в Международной системе единиц СИ).
- Если это возможно, представить условие задачи в виде четкого рисунка. Правильно сделанный рисунок – это наполовину решенная задача.
- Уяснить физическую сущность задачи, установить основные законы и формулы, на которых базируется условие задачи.
- Если при решении задачи применяется формула, полученная для частного случая, не выражающая какой-нибудь физический закон или не являющаяся определением какой-нибудь физической величины, то ее следует вывести.
- Если равенства векторные, то их необходимо спроектировать но оси координат и записать в скалярной форме.
- Решить задачу сначала в общем виде, то есть, в буквенных обозначениях, заданных в условии задачи. При таком способе решения не производятся вычисления промежуточных величин.
- После получения расчетной формулы для проверки ее правильности следует подставить в правую часть формулы вместо символов величин их размерности, произвести с ними необходимые действия и убедиться в том, что полученная при этом единица соответствует искомой величине. Если такого соответствия нет, то это означает, что задача решена неверно.
- Подставить в конечную формулу числовые значения, выраженные в единицах СИ. В виде исключения допускается выражать в любых, но одинаковых единицах числовые значения однородных величин, стоящих в числителе и знаменателе дроби и имеющих одинаковые степени.

- При подстановке в расчетную формулу, а также при записи ответа числовые значения величин следует записывать как произведение десятичной дроби с одной значащей цифрой перед запятой на соответствующую степень десяти. Например, вместо 3520 надо записать $3{,}52 \cdot 10^3$, вместо 0,00129 записать $1{,}29 \cdot 10^{-3}$ и т. п.
- Вычисления по расчетной формуле надо проводить с соблюдением правил приближенных вычислений. Как правило, окончательный ответ следует записывать с тремя значащими цифрами. Это относится и к случаю, когда результат получен с применением калькулятора.
- Решение задачи должно сопровождаться краткими, но исчерпывающими пояснениями и комментариями.

1. МЕХАНИКА

1. Расстояние между двумя станциями метрополитена 1,5 км. Первую половину этого расстояния поезд проходит равноускоренно, вторую - равнозамедленно с тем же по модулю ускорением. Максимальная скорость поезда 50 км/ч. Найти ускорение и время движения поезда между станциями.

2. Шахтная клеть поднимается со скоростью 12 м/с. После выключения двигателя, двигаясь с отрицательным ускорением 1,2 м/с2 , останавливается у верхней приемной площадки. На каком расстоянии от нее находилась клеть в момент выключения двигателя и сколько времени двигалась до остановки?

3. С башни высотой 30 м в горизонтальном направлении брошено тело с начальной скоростью 10 м/с. Определить уравнение траектории тела, скорость тела в момент падения.

4. Для добывания руды открытым способом произвели взрыв породы. Подъем кусков породы, выброшенных вертикально вверх, длился 5 с. Определить их начальную скорость и высоту подъема.

5. При взрыве серии скважин камень, находящийся на уступе высотой 45 м, получил скорость 100 м/с в горизонтальном направлении. Какова дальность полета камня, сколько времени он будет падать, с какой скоростью упадет на землю?

6. Рассчитать скорость движения и полное ускорение шахтного электровоза в момент времени 5 с, если он движется по криволинейному участку радиусом 15 м. Закон движения электровоза выражается формулой $S = 800 + 8t - 0{,}5\,t^2$, м.

7. Во сколько раз тангенциальное ускорение точки, лежащей на ободе вращающегося колеса, больше ее нормального ускорения для того момента времени, когда вектор полного ускорения этой точки составляет угол 30° с вектором ее линейной скорости?

8. Под действием постоянной силы 118 Н вагонетка приобрела скорость 2 м/с, пройдя путь 10 м. Определить силу трения и коэффициент трения, если масса вагонетки 400 кг.

9. В шахте опускается равноускоренно лифт массой 280 кг, в первые 10 с он проходит 35 м. Найти натяжение каната, на котором висит лифт.

10. На горизонтальной платформе шахтной клети находится груз 60 кг. Определить силу давления груза на платформу: при равномерном подъеме и спуске, при подъеме и спуске с ускорением 3 м/^{2} , при спуске с ускорением 9,8 м/с^2.

11. Тело скользит по наклонной плоскости, образующей с горизонтом угол 45° . Пройдя путь 36,4 см, тело приобретает скорость 2 м/с. Найти коэффициент трения тела о плоскость.

12. Найти закон движения (зависимость пройденного расстояния от времени) куска антрацита при скольжении его с нулевой начальной скоростью по стальному желобу с углом наклона 30° . Коэффициент трения 0,3.

13. Рудничный поезд массой 450 т движется со скоростью 30 км/ч, развивая мощность 150 л. с. (1 л. с. =736 Вт). Определить коэффициент трения.

14. Определить силу тяги, которую развивает лебедка при подъеме вагонетки массой 2 т с ускорением 0,5 м/^{2}, если коэффициент трения 0,03, а угол наклона железнодорожного полотна 30°.

15. Вагонетка скатывается по наклонной горке длиной 5 м. Определить путь, проходимый вагонеткой по горизонтали до остановки, и наибольшую скорость движения, если коэффициент сопротивления 0,0095. Угол наклона 5°.

16. Маховик, приведенный в равноускоренное вращение, сделав 40 полных оборотов, стал вращаться с частотой 480 мин$^{-1}$.Определить угловое ускорение маховика и продолжительность равноускоренного вращения.

17. Ротор шахтного электродвигателя совершает 960 об/мин. После выключения он останавливается через 10с. Считая вращение равнозамедленным, найти угловое ускорение ротора. Сколько оборотов сделал ротор до остановки?

18. Крутящий момент двигателя электрической лебедки 1,2 кН·м. Для остановки двигателя служат тормозные деревянные колодки, прижимающиеся с двух сторон к тормозному чугунному диску радиусом 0,6 м, жестко связанному с ротором двигателя. Найти силу давления, необходимую для остановки ротора, если коэффициент трения равен 0,5.

19. Двигатель мощностью 3 кВт за 12 с разогнал маховик до 10 об/с. Найти момент инерции маховика.

20. Была произведена работа в 1 кДж, чтобы из состояния покоя привести маховик во вращение с частотой $8с^{-1}$.Какой момент импульса (количества движения) приобрел маховик?

21. Шар и цилиндр имеют одинаковую массу 5кг и катятся со скоростью 10 м/с по горизонтальной плоскости. Найти кинетическую энергию этих тел.

22. Какую работу надо произвести, чтобы раскрутить маховик массой 80 кг до 180об/мин? Массу маховика считать равномерно распределенной по ободу с диаметром 1м.

23. Ротор шахтного электродвигателя совершает 960 об/мин. После выключения он останавливается через 10с. Считая вращение равнозамедленным, найти угловое ускорение ротора. Сколько оборотов сделал ротор до остановки?

24. Шар и сплошной цилиндр катятся по горизонтальной плоскости. Какую часть энергия поступательного движения каждого тела составляет от общей кинетической энергии?

25. Маховик, выполненный в виде диска радиусом 0,4м и имеющий массу 100 кг, был раскручен до 480 оборотов в минуту и предоставлен самому себе. Под действием трения вала о подшипники маховик остановился через 80 с. Определить момент сил трения.

2.МОЛЕКУЛЯРНАЯ ФИЗИКА И ТЕРМОДИНАМИКА

26. Какой объем занимает 1 кг водорода при давлении 106 Па и температуре 20°С? Молярная масса водорода $2 \cdot 10^{-3}$ кг/моль.

27. Для автогенной сварки привезли баллон кислорода вместимостью 100 л. Найти массу кислорода, если его давление 12 МПа и темпера-тура 16°С. Молярная масса кислорода $32 \cdot 10^{-3}$ кг/моль.

28. Определить среднюю плотность сжатого воздуха в рудничной воздухопроводной сети, если давление воздуха в компрессоре составляет $7 \cdot 10^5$ Па, а давление у воздухоприемников $6 \cdot 10^5$ Па. Температура воздуха в начале и конце сети равна 27°С и 7°С. Молярная масса воздуха равна 0,029 кг/моль.

29. Стальной баллон емкостью 25 л наполнен ацетиленом $C_2 H_2$ при температуре 27° С до давления 20 МПа. Часть ацетилена использовали для автогенной сварки подкрановых путей в шахте. Какая масса ацетилена из-расходована, если давление в баллоне при температуре 23°С стало равным 14 МПа ? Молярная масса ацетилена 0,026 кг/моль.

30. Сжатый воздух в баллоне имеет температуру 15°С. Во время пожара температура воздуха в баллоне поднялась до 450° С. Взорвется ли баллон, если известно, что при этой температуре он может выдержать давление не более 9,8 МПа? Начальное давление в баллоне 4,8 МПа.

31. Температура взрыва гремучей смеси, то есть температура, до которой нагреты в первый момент газообразные продукты взрыва, достигает в среднем 2600° С, если взрыв происходит внутри замкнутого пространства. Во сколько раз давление при взрыве гремучего газа превосходит давление смеси до взрыва, если последнее равно 10^5 Па, а начальная температура 17° С?

32. Компрессор, обеспечивающий работу отбойных молотков в забое, засасывает из атмосферы 100 л воздуха в секунду при давлении 1 атм. Сколько отбойных молотков может работать от этого компрессора, если для каждого молотка необходимо 100 $см^3$ воздуха в секунду при давлении 50 атм ?

33. В двигателе Дизеля сжимается адиабатически воздух, в результате чего его температура поднимается, достигая температуры воспламенения нефти 800° С. До какого давления сжимается при этом воздух и во сколько раз уменьшается его объем, если начальное давление 1 атм, начальная температура 80°С, γ=1,4?

34. Современные вакуумные насосы позволяют понижать давление до 10^{-15} мм рт. ст. Сколько молекул газа содержится в объеме 1 $см^3$ при указанном давлении и температуре 27° С ?

35. Определить средние квадратичные скорости молекул метана CH_4 до взрыва и после него, если температура до взрыва равна 20° С, а после него 2600° С. Молярная масса 0,016 кг/моль.

36. Найти среднюю кинетическую энергию вращательного движения одной молекулы кислорода при температуре 350 К, а также кинетическую энергию вращательного движения всех молекул, содержащихся в 4 г кислорода.

37. Вычислить удельные теплоемкости при постоянном объеме и при постоянном давлении окиси углерода CO, принимая этот газ за идеальный.

38. На сжатие азота при постоянном давлении была затрачена работа 12 кДж. Найти изменение внутренней энергии и затраченное количество теплоты.

39. Какое количество теплоты для нагревания от 50°C до 100° C надо сообщить азоту массой 28 г, который находится в цилиндре с подвижным поршнем? Чему равна при этом процессе работа расширения?

40. При адиабатическом процессе расширения внутренняя энергия кислорода уменьшилась на 8,38 кДж. Вычислить массу кислорода, если начальная температура его 47° C, а объем увеличился в 10 раз.

41. В двигателе внутреннего сгорания температура газообразных продуктов сгорания поднимается от 600° C до 2000° C. Найти количество теплоты, подведенное к 1 кг газа при постоянном давлении, изменение его внутренней энергии и совершенную работу, если удельные теплоемкости при постоянных давлении и объеме соответственно равны 1,25 кДж/(кг·К) и 0,96 кДж/(кг·К).

42. Определить мощность на валу компрессора производительностью 25 $м^3$ в минуту, работающего на подземную воздушную сеть, если первоначальное давление 1 атм, а давление, развиваемое компрессором в конце изотермического сжатия, составляет 7 атм.

43. Тепловая машина работает по обратимому циклу Карно. Температура нагревателя 227° C. Определить термический коэффициент полезного действия цикла и температуру охладителя, если за счет каждого килоджоуля теплоты, полученной от нагревателя, машина совершает работу 350 Дж.

44. От идеальной теплосиловой установки, работающей по циклу Карно, отводится ежечасно 270 МДж теплоты с помощью холодильника при 9° C. Определить полезную мощность установки, если количество подводимой в час теплоты равно 900 МДж. При какой температуре подводится теплота?

45. Газ совершает цикл Карно. Абсолютная температура нагревателя в три раза выше, чем температура холодильника. Нагреватель передал газу 42 кДж теплоты. Какую работу совершил газ?

46. При прямом цикле Карно тепловая машина совершает работу, равную 200 Дж. Температура нагревателя 375 К, холодильника 300 К. Найти количество теплоты, получаемое машиной от нагревателя.

3. ЭЛЕКТРИЧЕСТВО И МАГНЕТИЗМ

47. Вследствие трения о шкив ремень заряжается, причем каждый квадратный метр ремня содержит 0,02Кл заряда. Ширина ремня 0,3м, скорость его движения 20 м/с. Какой заряд проходит ежесекундно через любую неподвижную плоскость, перпендикулярную ремню?

48. Определить заряд, емкость и потенциал Земли, считая ее шаром радиусом $6 \cdot 10^3$ км и зная, что напряженность поля около поверхности равна 100 В/м.

49. Разность потенциалов между пластинами плоского конденсатора 6 кВ, заряд каждой пластины 10 нКл. Найти энергию конденсатора и силу взаимного притяжения пластин, если расстояние между ними 2 см.

50. Какое количество теплоты выделится при разрядке плоского конденсатора, если разность потенциалов между пластинами 15 кВ, расстояние 1 мм, диэлектрик слюда ($\varepsilon = 6$), площадь каждой пластины 300 $см^2$?

51. Какую работу надо совершить , чтобы увеличить расстояние между пластинами воздушного конденсатора от 0,03 м до 0,1 м? Площадь пластин 100 $см^2$. Конденсатор подключен к источнику напряжения 220 В.

52. Камнедробилка должна работать под напряжением 100 В, потребляя ток в 40 А. Напряжение на электростанции 120 В, а расстояние до нее 1 км. Определить сечение медных соединительных проводов ($\rho = 1{,}7 \cdot 10^{-8}$ Ом м).

53. Какой длины надо взять нихромовый проводник диаметром 1,5 мм для изготовления спирали вулканизатора , применяемого при сращивании кабелей, если сопротивление спирали 5,5 Ом, а удельное сопротивление нихрома $1{,}1 \cdot 10^{-6}$ Ом м?

54. Цена деления прибора $1,5 \cdot 10^{-5}$ А /дел. Шкала прибора имеет 200 делений, его внутреннее сопротивление 100 Ом. Какие сопротивления нужно подключить к этому прибору и каким образом, чтобы можно было измерять напряжение до 200 В или ток до 4 А?

55. Определить сопротивление медных магистральных проводов при температуре 30^0 С. Расстояние от места расположения проводов до взрывной станции 400 м. Площадь сечения проводов 0,8 $мм^2$, $\rho = 0{,}017$(Ом· $мм^2$ /м), $\alpha = 0{,}0044$ град-1.

56. ЭДС батареи 12 В, ток короткого замыкания 5 А. Какую наибольшую мощность может дать батарея во внешней цепи?

57. Найти ток короткого замыкания для аккумуляторной батареи, если при токе 5 А она дает во внешнюю цепь мощность 9,5 Вт, а при токе 8 А мощность 14,4 Вт.

58. Ток в проводнике сопротивлением 100 Ом равномерно нарастает от 0 до 10 А в течение 30 с. Чему равно количество теплоты, выделившееся за это время в проводнике?

59. По прямому бесконечно длинному проводнику течет ток 50 А. Найти магнитную индукцию в точке, удаленной на расстояние 5 см от проводника.

60. По двум бесконечно длинным прямым параллельным проводам текут токи 50 А и 100 А в противоположных направлениях. Расстояние между проводами 20 см. Определить магнитную индукцию в точке, удаленной на 25 см от первого и на 40 см от второго провода.

61. Найти число витков в катушке диаметром 10 см, если магнитная стрелка, помещенная в ее центре, отклонилась от плоскости магнитного меридиана на 38° при токе 0,2 А. Горизонтальная составляющая земного магнитного поля 12,8 А /м . Плоскость катушки совпадает с плоскостью магнитного меридиана.

62. Определить горизонтальную составляющую напряженности магнитного поля Земли,
если обмотка тангенс–буссоли имеет 10 витков радиусом 25 см. При токе 0,64 А стрелка отклоняется на угол 45°.

63. Плоский контур площадью 20 см ² находится в однородном магнитном поле с индукцией 0,03 Тл. Найти магнитный поток, пронизывающий контур, если его плоскость составляет угол 60° с линиями индукции.

64. Электромагнит изготовлен в виде тороида со средним диаметром 51 см и вакуумным зазором 2 мм. Обмотка тороида равномерно распределена по всей его длине. Во сколько раз уменьшится напряженность магнитного поля в зазоре, если при неизменном токе в обмотке зазор увеличить в три раза? Магнитная проницаемость сердечника тороида 800.

65. Найти напряженность магнитного поля между полюсами электромагнита , если проводник массой 10 г и длиной 1м при токе в нем 19,6 А висит в поле , не падая.

66. В однородном магнитном поле с индукцией 0,1 Тл движется проводник длиной 10 см со скоростью 15 м /с, направленной перпендикулярно к магнитному полю. Найти ЭДС, индуцированную в проводнике.

67. Обмотка электромагнита содержит 800 витков. Площадь сечения сердечника 15 $см^2$, Индукция магнитного поля в сердечнике 1,4 Тл. Вычислить величину средней ЭДС , возникающей в обмотке при размыкании тока, если ток уменьшается до нуля в течение 0,001с.

68. На железное кольцо намотано в один слой 200 витков провода. Чему равна энергия Магнитного поля, если при токе 2,5 А магнитный поток в железе 0,5 мВб?

69. Замкнутый соленоид намотан на немагнитный каркас и содержит 20 витков на каждый сантиметр длины. Найти объемную плотность энергии поля при токе 1 А.

70. С какой скоростью должен нарастать ток в катушке с числом витков 800, площадью поперечного сечения 10 $см^2$, длиной 30 см, чтобы величина ЭДС самоиндукции, возникшей в ней, была равна 25 мВ?

4. МЕХАНИЧЕСКИЕ И ЭЛЕКТРОМАГНИТНЫЕ КОЛЕБАНИЯ И ВОЛНЫ

71. Маятник для гравиметрической съемки за сутки совершил 57600 колебаний. Найти ускорение свободного падения, если длина маятника
0,56м.

72. Днище вибролюка, применяемого для погрузки руды в бункер поезда из очистной камеры, совершает гармоническое колебательное движение с амплитудой 5 мм и частотой 1500 $мин^{-1}$. Написать уравнение колебаний, если начальная фаза равна нулю.

73. Стол питателя, предназначенного для погрузки руды в вагонетки, колеблется с частотой 45 $мин^{-1}$. Определить максимальные скорость и ускорение стола, полную энергию колебаний, если масса питателя 1000 кг, амплитуда колебаний 72 мм.

74. Решето рудообогатительного грохота совершает вертикальное колебательное движение с амплитудой 5 см. Найти наименьшую частоту колебаний, при которой куски руды, лежащие на решете, будут отделяться от него и подбрасываться вверх.

75. Для погружения обсадных труб в глинистые отложения применяется вибровозбудитель ВО-10, амплитуда колебаний которого 0,13 см, частота вращения дебалансов 1200 $мин^{-1.}$ Определить максимальные скорость и ускорение, написать уравнение колебаний, если начальная фаза равна нулю.

76. Определить полную энергию колебаний и максимальную силу взаимодействия между подъемным сосудом массой 90 тонн и армировкой ствола шахты, если амплитуда горизонтальных колебаний сосуда 3 см, а циклическая частота 7 $с^{-1}$.

77. Точка одновременно совершает два гармонических колебания, происходящих по взаимно перпендикулярным направлениям и выражаемых уравнениями: $x = 0{,}5\sin t$, $y = 2\cos t$. Найти уравнение траектории точки, построить график ее движения.

78. Два одинаково направленных гармонических колебания одного периода с амплитудами 10 см и 6 см складываются в одно колебание с амплитудой 14 см. Определить разность фаз складываемых колебаний.

79. Груз, подвешенный к пружине, гармонически колеблется по вертикали с периодом 0,5 с. Коэффициент упругости пружины 4 Н/м. Определить массу груза.

80. Амплитуда затухающих колебаний маятника за 5 мин уменьшилась в два раза. За какое время, считая от начального момента, амплитуда уменьшится в восемь раз?

81. Источник незатухающих гармонических колебаний подчиняется закону $x = 5\sin 3140t$ (м). Определить смещение, скорость и ускорение точки, находящейся на расстоянии 340м от источника, через 1 с от начала колебаний, если скорость волны 340 м/с.

82. Уравнение незатухающих колебаний $y = 0{,}1\sin 0{,}5\pi t$ (м). Скорость волны 300 м/с. Написать уравнение колебаний для точек волны в момент времени 4 с после начала колебаний. Найти разность фаз для источника и точки на расстоянии 200 м от него.

83. Звуковые колебания с частотой 500 Гц и амплитудой 0,25 мм, распространяются в воздухе. Длина волны 70 см. Определить скорость распространения волны и наибольшую скорость колебаний частиц воздуха.

84. Определить коэффициент сжатия горной породы - величину, обратную модулю Юнга, если скорость распространения звуковых волн в горной породе равна 4500 м/с, а плотность породы составляет $2{,}3\cdot 10^3$ кг/м^3.

85. К одному из концов длинного стержня прикреплен вибратор, колеблющийся по закону $y = 10^{-6}\sin 10^4\pi t$ (м). Найти скорость точек в сечении стержня, отстоящем от вибратора на расстоянии 25см, в момент времени 10^{-4} с. Скорость волны $5\cdot 10^3$ м/с.

86. Колебательный контур состоит из катушки с индуктивностью 2 мГн и конденсатора емкостью 888 пФ. На какую длину волны настроен контур?

87. Найти частоту собственных колебаний в контуре, состоящем из катушки индуктивности и плоского конденсатора. Площадь каждой пластины конденсатора 30 см^2 и расстояние между ними 0,1 см. Число витков катушки 1000, длина ее 30 см, сечение 1 см^2.

88. Колебательный контур состоит из катушки с индуктивностью 1,02 Гн и конденсатора емкостью 0,025 мкФ. Заряд на конденсаторе равен $2{,}5\cdot^{10\text{-}6}$ Кл. Какова зависимость разности потенциалов на конденсаторе от времени?

89. Катушка (без сердечника) длиной 50 см и площадью поперечного сечения 3 см^2 имеет 1000 витков и соединена параллельно с конденсатором. Он состоит из двух

пластин площадью 75 см^2 каждая, рас-стояние между пластинами 5 мм, диэлектрик - воздух. Найти период колебаний контура и длину волны, на которую он настроен.

90. Колебательный контур состоит из катушки индуктивностью 1,02 Гн и конденсатора емкостью 25 нФ. На обкладках конденсатора сосредоточен заряд 2,5 мкКл. Написать уравнение изменения тока в цепи в зависимости от времени.

91. Разность потенциалов на конденсаторе в контуре за 1 мс уменьшается в три раза. Найти коэффициент затухания.

92. Электромагнитные волны распространяются в некоторой однородной среде со скоростью $2{,}5\cdot10^8$ м/с. Какую длину волны имеют электромагнитные колебания в данной среде, если частота колебаний 1 МГц?

93. Катушка с индуктивностью 30 мкГн присоединена к плоскому конденсатору с площадью пластин 0,01 м^2 и расстоянием между ними 0,1 мм. Найти диэлектрическую проницаемость среды, заполняющей пространство между пластинами, если контур настроен на длину волны 750 м.

94. Колебательный контур состоит из конденсатора емкостью 80 пФ и катушки индуктивностью 0,5 мГн. Найти максимальный ток в контуре, если максимальная разность потенциалов на обкладках конденсатора 300 В. На какую длину волны резонирует данный контур?

95. Закон изменения разности потенциалов на обкладках конденсатора в контуре задан уравнением $U = 50\cos10^4\pi t$(В). Емкость конденсатора равна 0,1 мкФ. Найти период колебаний, индуктивность, длину волны. Написать закон изменения тока в контуре.

96. Колебательный контур состоит из конденсатора переменной емкости от 12 пФ до 80пФ и катушки с индуктивностью 1,2 мГн. Найти диапазон длин электромагнитных волн, которые могут вызывать резонанс в этом контуре.

97. Индуктивность колебательного контура 0,5 мГн. Какова должна быть электроемкость контура, чтобы он резонировал на длину волны 300 м?

98. Катушка (без сердечника) длиной 50 см и площадью поперечного сечения 3 см^2 имеет 1000 витков и соединена параллельно с конденсатором. Он состоит из двух пластин площадью 75 см^2 каждая, расстояние между пластинами 5 мм, диэлектрик - воздух. Найти период колебаний контура и длину волны, на которую он настроен.

99. Какую индуктивность надо включить в колебательный контур, чтобы при емкости 2 мкФ получить частоту 1000 Гц?

100. Индуктивность катушки в колебательном контуре 20 мкГн. Требуется настроить этот контур на частоту 5 МГц. Какую емкость следует выбрать?

101. Колебательный контур, состоящий из воздушного конденсатора с двумя пластинами по 100 $см^2$ каждая и катушки с индуктивностью 1 мкГн резонирует на волну длиной 10м. Найти расстояние между пластинами конденсатора.

5. ВОЛНОВАЯ И КВАНТОВАЯ ОПТИКА

102. Расстояние между двумя щелями в опыте Юнга I мм, расстояние от щелей до экрана 3м, расстояние между соседними интерференционными максимумами на экране 1,5 мм. Найти длину волны источника монохроматического света.

103. Оранжевые лучи с длиной волны 650 нм от двух когерентных источников, расстояние между которыми 120 мкм, падают на экран. Расстояние от источников до экрана 3,6 м. Найти расстояние между центрами соседних темных полос на экране.

104. Какую наименьшую толщину должна иметь пластинка, сделанная из материала с показателем преломления 1,54, чтобы при освещении ее лучами с длиной волны 750 нм, перпендикулярными к пластинке, она в отраженном свете казалась красной?

105. Между двумя плоскопараллельными пластинками лежит проволочка, отчего образовался воздушный клин. Пластинки освещаются светом с длиной волны 500 нм. Угол падения лучей 0°, длина пластинки 10 см. Расстояние между интерференционными полосами в отраженном свете 1,8 мм. Найти толщину проволочки.

106. Плосковыпуклая линза (n=1,5) с оптической силой 0,5 диоптрий выпуклой стороной лежит на стеклянной пластинке. Найти радиус пятого темного кольца Ньютона в проходящем свете (λ =600 нм).

107. Радиус кривизны плосковыпуклой линзы 4 м. Чему равна длина волны падающего света, если радиус 5-го светлого кольца Нью-она в отраженном свете равен 3,6 мм?

108. На щель шириной 0,2 мм падает нормально монохроматический свет с длиной волны 640 нм. Определить угол отклонения лучей, соответствующих первой светлой дифракционной полосе.

109. На пластинку со щелью падает нормально монохроматический свет. Угол отклонения лучей, соответствующих второму дифракционному минимуму, равен 1°. Сколько длин волн падающего света составляет ширина щели?

110. На щель шириной 0,05 мм падает нормально монохроматический свет (λ=0,6 мкм). Найти угол между первоначальным направлением пучка света и направлением на четвертую темную дифракционную полосу.

111. На дифракционную решетку нормально падает пучок света от разрядной трубки, наполненной гелием. На какую линию в спектре третьего порядка накладывается красная линия гелия с длиной волны 670 нм спектра второго порядка?

112. При освещении дифракционной решетки белым светом спектры второго и третьего порядка накладываются друг на друга. На какую длину волны в спектре второго порядка накладывается фиолетовая граница (400 нм) спектра третьего порядка?

113. На дифракционную решетку, имеющую 800 штрихов на I мм, падает параллельный пучок белого света. Какова разность углов отклонения конца первого и начала второго спектров? Принять длину волны красного света 760 нм, фиолетового 400 нм.

114. На дифракционную решетку, содержащую 50 штрихов на миллиметр, падает в направлении нормали к ее поверхности белый свет. Спектр проектируется на экран с помощью линзы, помещенной вблизи решетки. Определить длину спектра первого порядка на экране, если расстояние от линзы до экрана 3 м. Границы видимого спектра 400 нм и 760 нм.

115. Угол преломления луча света в жидкости равен 35°. Определить показатель преломления этой жидкости, если отраженный луч максимально поляризован.
116. Под каким углом к горизонту должно находиться Солнце, чтобы его лучи, отраженные от поверхности озера, были бы наиболее полно поляризованы.

117. Предельный угол полного внутреннего отражения луча на границе жидкости с воздухом равен 43°. Каков должен быть угол падения луча из воздуха на поверхность жидкости, чтобы отраженный луч был максимально поляризован?

118. Угол максимальной поляризации при отражении света от кристалла каменной соли равен 57°. Определить скорость распространения света в этом кристалле.

119. Угол между плоскостями поляризации двух призм Николя равен 45°. Во сколько раз
уменьшится интенсивность света, прошедшего через николи, если этот угол увеличить до 60°?

120. Температура «голубой» звезды $3 \cdot 10^4$К. Определить интегральную интенсивность излучения и длину волны, соответствующую максимуму излучательной способности.

121. Приняв температуру поверхности Солнца равной 6000 К, определить энергию, излучаемую с одного квадратного метра за секунду и длину волны, соответствующую максимуму излучательной способности.

122. Поток энергии, излучаемой из смотрового окошка печи за секунду, равен 34 Вт. Найти температуру печи, если площадь отверстия 6 $см^2$.

123. Средняя величина энергии, теряемой вследствие излучения с одного квадратного сантиметра поверхности Земли за минуту, равна 0,55 Дж. Какую температуру должно иметь абсолютно черное тело, излучающее такое же количество энергии?

124. Печь при температуре 1100 К посылает на измерительный прибор некоторое тепловое излучение. Какова должна быть температура печи, чтобы получаемое прибором излучение увеличилось в два, четыре и шестнадцать раз?

125. Максимальная лучеиспускательная способность абсолютность черного тела приходится на длину волны 800 нм. Какая мощность должна быть подведена к этому телу, поверхность которого 100 $см^2$, чтобы поддерживать его при постоянной температуре.

126. Вследствие изменения температуры абсолютно черного тела, максимум испускательной способности сместился с 500 нм на 750 нм. Во сколько раз уменьшилась суммарная мощность излучения?

127. Какая доля энергии фотона израсходована на работу вырывания фотоэлектрона, если красная граница фотоэффекта равна 307 нм и кинетическая энергия фотоэлектрона I эВ?

128. Калий (работа выхода 2 эВ) освещается монохроматическим светом с длиной волны 509 нм. Определить максимально возможную кинетическую энергию фотоэлектронов.

129. Определить работу выхода электрона из цезия и серебра, если красная граница фотоэффекта у этих металлов составляет соответственно 660 нм и 260 нм.

130. Определить энергию, импульс и массу фотона, длина волны которого соответствует видимой части спектра с длиной волны 500 нм.

131. Определить давление света на стенки электрической стоваттной лампы. Колба лампы представляет собой сферический сосуд радиусом 5 см. Стенки лампы

отражают 10 % падающего на них света. Считать, что вся потребляемая мощность идет на излучение.

132. На поверхность площадью 100 $см^2$ ежеминутно падает 63 Дж световой энергии. Найти величину светового давления, если поверхность полностью отражает все лучи и если полностью поглощает все лучи.

133. Давление света с длиной волны 600 нм на черную поверхность равно $2,2 \cdot 10^{-7}$ $Н/м^2$. Сколько фотонов падает на I $см^2$ за одну секунду?

6. КВАНТОВАЯ ФИЗИКА И ФИЗИКА АТОМА

134. Определить длину волны, соответствующую границе серии Бальмера для водорода. Выделить эту спектральную линию на схеме энергетических уровней атома водорода. Постоянная Ридберга равна $1,097 \cdot 107 м^{-1}$.

135. Найти наибольшую и наименьшую длины волн в первой инфракрасной серии спектра водорода (серии Пашена). Начертить схему энергетических уровней атома водорода.

136. Атом водорода в основном состоянии поглотил квант света с длиной волны 121,5 нм. Определить радиус электронной орбиты возбужденного атома водорода.

137. Вычислить энергию фотона, испускаемого при переходе электрона в атоме водорода с третьего энергетического уровня на первый.

138. Определить длины волн де Бройля для электрона и протона, движущихся со скоростью 1000 км/с. Масса электрона $9,1 \cdot 10^{-31}$кг, масса протона $1,67 \cdot 10^{-27кг}$.

139. Какую ускоряющую разность потенциалов должен пройти электрон, чтобы длина волны де Бройля была равна 0,10 нм ?

140. Определить длину волны де Бройля для электрона, движущегося по круговой орбите атома водорода, находящегося в основном состоянии.

141. Электрон, движущийся со скоростью $6 \cdot 10^6$м/с, попадает в продольное ускоряющее однородное электрическое поле напряженностью 5 В/см. Какое расстояние должен пройти электрон в таком поле, чтобы его длина волны стала равной 0,10 нм?

142. Рассчитать дебройлевскую длину волны для протона с кинетической энергией, равной энергии покоя электрона 0,51МэВ.

143. Найти коротковолновую границу непрерывного рентгеновского спектра, если известно, что уменьшение приложенного к рентгеновской трубке напряжения на 23 кВ увеличивает искомую длину волны в два раза.

144. Найти длину волны коротковолновой границы сплошного рентгеновского спектра, если скорость электронов, подлетающих к антикатоду трубки, составляет 0,85 скорости света.

145. Для определения постоянной Планка к рентгеновской трубке приложили напряжение 16 кВ и определили минимальную длину волны сплошного рентгеновского излучения (λмин =77,6 пм). Вычислить по этим данным постоянную Планка.

146. Частица в потенциальной яме шириной *l* находится в возбужденном состоянии (n=2).
Вычислить вероятность нахождения частицы в крайней четверти ямы.
46. Частица в потенциальной яме находится в основном состоянии. Какова вероятность обнаружить частицу в крайней трети ямы?
147. В одномерной потенциальной яме шириной *l* находится электрон. Найти вероятность нахождения электрона на первом энергетическом уровне в интервале *l*/4, равноудаленном от стенок ямы.

148. Вычислить величину момента импульса L орбитального движения электрона, находящегося в атоме водорода в s-состоянии и в p-состоянии.

149. Частица в потенциальной яме шириной *l* находится в низшем возбужденном состоянии. Определить вероятность нахождения частицы в интервале *l*/4, равноудаленном от стенок ямы.

150. Определить возможные значения проекции момента импульса L_Z орбитального движения электрона в атоме водорода на направление внешнего магнитного поля. Электрон находится в d-состоянии.

151. Электрон находится в одномерной прямоугольной потенциальной яме шириной *l*
с бесконечно высокими стенками. Определить вероятность обнаружения электрона в средней трети ямы, если электрон находится в возбужденном состоянии (n=3).

7. ЭЛЕМЕНТЫ ЯДЕРНОЙ ФИЗИКИ

152. Активность препарата пропорциональна числу ядер, распадающихся за секунду. Во сколько раз уменьшится активность препарата стронция $_{38}Sr^{90}$ через 100 лет? Период полураспада равен 28 лет.

153. Сколько β-частиц испускает в течение одного часа 1 мкг изотопа $_{11}Na^{24}$, период полураспада которого составляет 15 часов?

154. Препарат $_{92}U^{238}$ массой 1 г излучает $1{,}24 \cdot 10^4$ α -частиц в секунду. Найти период полураспада этого изотопа урана и активность препарата.

155. Найти число распадов за одну секунду в 1 г радия, период полураспада которого 1590 лет. Молярная масса радия 0,226 кг/моль.

156. Активность препарата пропорциональна числу ядер, распадающихся за одну секунду. Во сколько раз уменьшится активность иода $_{53}J^{124}$ спустя 12 суток? Период полураспада равен четырем суткам.

157. Сколько β-частиц испускается в течение суток при распаде изотопа фосфора $_{15}P^{32}$ массой 1 мкг? Период полураспада 14,3 суток.
158. Активность препарата уменьшилась в 256 раз. Сколько периодов полураспада составляет промежуток времени, за который произошло такое уменьшение активности?

159. За один год начальное количество радиоактивного вещества уменьшилось в три раза. Во сколько раз оно уменьшится за два года?
60. Какая доля начального количества радиоактивного вещества останется нераспавшейся через промежуток времени, равный двум периодам полураспада?

160. Дефект массы ядра $_7N^{15}$ равен 0,12396 а.е.м. Определить массу атома. ($m\ _1H^1 = 1{,}00783$ а.е.м.; $m\ _0n^1 = 1{,}00867$ а.е.м.).

161. Найти удельную энергию связи ядра $_6C^{12}$, если известно, что $m\ _1H^1 = 1{,}00783$ а.е.м.; $m\ _0n1 = 1{,}00867$ а.е.м.; $m\ _{12}C^6 = 12{,}00000$ а.е.м.

162. Рассчитать массу нейтрального атома, если ядро его состоит из трех протонов и двух нейтронов, а энергия связи ядра равна 26,3 Мэв. ($m\ _1H^1 = 1{,}00783$ а.е.м.; $m\ _0n^1 = 1{,}00867$ а.е.м.).

163. Определить энергию связи ядра изотопа кислорода $_8O^{16}$, если $m\ _1H^1 = 1{,}00783$ а.е.м.;
$m\ _0n^1 = 1{,}00867$ а.е.м.; $m\ _8O^{16} = 1\ 5{,}99491$ а.е.м.

164. Определить энергию связи, приходящуюся на один нуклон ядра атома $_{11}Na^{23}$, если $m\ _{11}Na^{23} = 22{,}98977$а.е.м.; $m\ _1H^1 = 1{,}00783$ а.е.м.; $m\ _0n^1 = 1{,}00867$ а.е.м.

165. Найти дефект массы, энергию связи и удельную энергию связи ядра $_3Li^7$, если известно, что $m\ _3Li^7 = 7{,}01601$ а.е.м.; $m\ _1H^1 = 1{,}00783$ а.е.м.; $m\ _0n^1 = 1{,}00867$ а.е.м.

166. Энергия связи электрона с ядром невозбужденного атома водорода $_1H^1$ равна 13,6 эВ. Определить, насколько масса атома водорода меньше суммы масс свободных протона и электрона.

167. Вычислить дефект массы и энергию связи ядра $_5B^{11}$,если известны следующие массы: m $_5B^{11}$ = 11,00931 а.е.м.; m $_1H^1$ = 1,00783 а.е.м.; m $_0n^1$ = 1,00867 а.е.м.

168. Найти энергию, которую нужно затратить для отрыва нейтрона от ядра $_{11}Na^{23}$, если известны следующие массы: m $_0n^1$ = 1,00867 а.е.м.; m $_{11}Na^{23}$ = 22,98977 а.е.м.; m $_{11}Na^{22}$ = 21,99444 а.е.м.

169. Найти энергию отрыва нейтрона от ядра $_2He^4$,если известны массы: m $_0n^1$ = 1,00867 а.е.м.; m $_2He^4$ = 4,00260 а.е.м.; m $_2He^3$ = 3,01603 а.е.м.

170. Найти энергию, необходимую для удаления одного протона из ядра $_8O^{16}$ ($_8O^{16} \rightarrow {}_7N^{15} + {}_1H^1$). m $_1H^1$ = 1,00783 а.е.м.; m $_8O^{16}$ = 15,99491 а.е.м.; m $_7N^{15}$ = 15,00011 а.е.м.

171. Найти изменение массы при следующей ядерной реакции:
$_{13}Al^{27} + {}_2He^4 \rightarrow {}_{15}P^{30} + {}_0n^1$, если m $_{13}Al^{27}$ =2 6,98154 а.е.м.; m $_2He^4$ = 4,00260 а.е.м.; m $_{15}P^{30}$= 29,97263 а.е.м.; m $_0n^1$= 1,00867 а.е.м.

172.Вычислить энергетический эффект ядерной реакции: $1H^2 + {}_1H3 \rightarrow {}_2He^4 + {}_0n^1$, если m $_1H^2$ = 2,01410 а.е.м.; m $_1H^3$ =3,01605 а.е.м.; m $_0n^1$ =1,00867 а.е.м.; m $_2He^4$ = 4,00260 а.е.м.

173. В термоядерном реакторе с дейтериевым горючим может происходить вторичная термоядерная реакция $_2He^3 + {}_1H^2 \rightarrow {}_2He^4 + {}_1H^1$. Вычислить энергию этой реакции. (m $_2He^3$ = 3,01603 а.е.м.; m $_1H^2$ = 2,01410 а.е.м.; m $_2He^4$ = 4,00260 а.е.м.; m $_1H^1$ = 1,00783 а.е.м.).

174. Вычислить энергию ядерной реакции $_7N^{14} + {}_0n^1 \rightarrow {}_6C^{14} + {}_1H^1$. (m $_7N^1$ ^{4}= 14,00307а.е.м.; m $_0n^1$ =1,00867 а.е.м ; m $_6C^{14}$= 14,00324 а.е.м.; m $_1H^1$= 1,00783 а.е.м.).

175. Определить энергию ядерной реакции $_3Li6 + {}_1H^2 \rightarrow {}_2He^4 + {}_2He^4$. (m $_3Li^6$ = 6,01513 а.е.м.; m $_1H^2$= 2,01410 а.е.м.; m $_2He^4$ =4 ,00260 а.е.м.).

176. Какую минимальную энергию должен иметь квант для вырывания нейтрона из ядра $_6C^{14}$? Известны массы: m $_6C^{14}$ = 14,00324 а.е.м.; m $_0n^1$= 1,00867 а.е.м.; m $_6C^{13}6$ = 13,00335а.е.м.

177. Какую минимальную энергию необходимо затратить, чтобы разделить $_6C^{12}$ на три равные части.(m $_6C^{12}$= 12,00000 а.е.м.; m $_2He^4$= 4,00260 а.е.м.).

178. Определить энергию ядерной реакции $_{20}Ca^{14} + {}_1H^1 \rightarrow {}_{19}K^{41} + 2He^4$. ($m\ {}_{20}Ca^{4\,4}$= 43,95549 а.е.м.; $m\ {}_1H^1$ = 1,00783 а.е.м.; $m\ {}_2He^4$ = 4,00260 а.е.м.; $m\ {}_{19}K^{41}$= 40,96184 а.е.м.)

СПИСОК ЛИТЕРАТУРЫ

Основная литература

8.1 Основная литература

.

1.	И.Г. Коршунов. Физика. – Екатеринбург: Ид-во УГГУ, 2014. – 341 с.
2.	В.И. Горбатов, В.Ф. Полев. Физика. – Екатеринбург: Изд-во УГГУ (Ч.1, 2012.-105 с.; Ч.2, 2013.-115 с.; Ч.3.- 2014.-147 с.)
3.	Михайлов В.К. Физика: учебное пособие/ Михайлов В.К.— Электрон. текстовые данные.- М.: Московский государственный строительный университет, ЭБС АСВ, 2013.-120 с.-Режим доступа: http://www.iprbookshop.ru/23753.html - ЭБС «IPRbooks».
4.	Михайлов В.К. Волны. Оптика. Атомная физика. Молекулярная физика: учебное пособие/ Михайлов В.К., Панфилова М.И.-Электрон. текстовые данные.-М.: Московский государственный строительный университет, ЭБС АСВ, 2016.-144 с.-Режим доступа: http://www.iprbookshop.ru/62614.html -ЭБС «IPRbooks».
5.	Трофимова Т.М. Курс физики. Академия, 2010.- 560 с.

Дополнительная литература

1. И..Г. Коршунов. Основы физики.- Екатеринбург: Изд-во УГГУ, 2010. - 312 с.
2. Ветрова В.Т. Физика. Сборник задач: учебное пособие/ Ветрова В.Т.- Электрон. текстовые данные.- Минск: Вышэйшая школа, 2015.-446 с.- Режим доступа: http://www.iprbookshop.ru/48021.html -ЭБС «IPRbooks».
3. Чакак А.А. Физика. Краткий курс: учебное пособие для студентов очно-заочной формы обучения вузов, слушателей курсов повышения квалификации и профессиональной переподготовки специалистов, для студентов факультета дистанционных образовательных технологий/ Чакак А.А., Летута С.Н. Электрон. текстовые данные. Оренбург: Оренбургский государственный университет, ЭБС АСВ, 2011.-541 с. - Режим доступа: http://www.iprbookshop.ru/30092.html - ЭБС «IPRbooks».
4. Сарина М.П. Механика. Молекулярная физика и термодинамика. Часть 1. Механика: учебное пособие/ Сарина М.П.- Электрон. текстовые данные.- Новосибирск: Новосибирский государственный технический университет, 2014.- 187 с.- Режим доступа: http://www.iprbookshop.ru/45392.html - ЭБС «IPRbooks».

ПРИЛОЖЕНИЯ

Приложение 1

Некоторые физические постоянные

Физическая постоянная	Обозначение	Значение
Скорость света в вакууме	c	$3.00 \cdot 10^{8}$ м/с
Гравитационная постоянная	G	$6.67 \cdot 10^{-11}$ м^3/(кг·с^2)
Число Авогадро	N_A	$6.02 \cdot 10^{23}$ моль$^{-1}$
Молярная газовая постоянная	R	8.31 Дж/(моль·К)
Постоянная Больцмана	k	$1.38 \cdot 10^{-23}$ Дж/К
Атомная единица массы	*1а.е.м.*	$1.660 \cdot 10^{-27}$ кг
Элементарный заряд	e	$1.60 \cdot 10^{-19}$ Кл
Масса покоя электрона	m_e	$9.11 \cdot 10^{-31}$ кг
Масса покоя протона	m_p	$1.67 \cdot 10^{-27}$ кг
Электрическая постоянная	ε_0	$8.85 \cdot 10^{-12}$ Ф/м
Магнитная постоянная	μ_0	$4\pi \cdot 10^{-7}$ Гн/м
Постоянная Планка	h $\hbar$	$6.63 \cdot 10^{-34}$ Дж/с $1.05 \cdot 10^{-34}$ Дж/с

Приложение 2

Множители и приставки для образования десятичных кратных и дольных единиц и их наименования

Приставка			Множитель	Приставка			Множитель
Наименование	Обозначение			Наименование	Обозначение		
	русское	международное			русское	международное	
экса	Э	E	10^{18}	деци	д	d	10^{-1}
пэта	П	P	10^{15}	санти	с	c	10^{-2}
тера	Т	T	10^{12}	милли	м	m	10^{-3}
гига	Г	G	10^{9}	микро	мк	μ	10^{-6}
мега	М	M	10^{6}	нано	н	n	10^{-9}
кило	к	k	10^{3}	пико	п	p	10^{-12}
Гекто	г	h	10^{2}	фемто	ф	f	10^{-15}
Дека	да	da	10^{1}	атто	а	a	10^{-18}
П р и м е ч а н и е: Приставки гекто, дека, деци и санти допускается применять только в наименованиях кратных и дольных единиц, уже получивших широкое распространение (гектар, декалитр, дециметр, сантиметр и др.)							

Приложение 3

Единицы физических величин, имеющие собственные наименования

Величина	Единица	
	Наименование	Обозначение
Длина	метр	м
Масса	килограмм	кг
Время	секунда	с
Плоский угол	радиан	рад
Телесный угол	стерадиан	ср
Сила, вес	ньютон	Н
Давление	паскаль	Па
Напряжение (механическое)	паскаль	Па
Модуль упругости	паскаль	Па
Работа, энергия	джоуль	Дж
Мощность	ватт	Вт
Частота колебаний	герц	Гц
Термодинамическая температура	кельвин	К
Разность температур	кельвин	К
Теплота, количество теплоты	джоуль	Дж
Количество вещества	моль	моль
Электрический заряд	кулон	Кл
Сила тока	ампер	А
Потенциал электрического поля, электрическое напряжение	вольт	В
Электрическая емкость	фарад	Ф
Электрическое сопротивление	ом	Ом
Электрическая проводимость	сименс	См
Магнитная индукция	тесла	Тл
Магнитный поток	вебер	Вб
Индуктивность	генри	Гн
Сила света	кандела	кд
Световой поток	люмен	лм
Освещенность	люкс	лк
Поток излучения	ватт	Вт
Поглощенная доза излучения (доза излучения)	грэй	Гр
Активность изотопа	беккерель	Бк

Приложение 4

Внесистемные единицы

Наименование величины	Единица		
	Наименование	Обозначение	Соотношение с единицей СИ
Масса	тонна атомная единица массы	т а.е.м.	10^3 кг $1.66 \cdot 10^{-27}$ кг
Время	минута час сутки	мин ч сут	60 с 3600 с 86400 с
Плоский угол	градус минута секунда град	…• …′ …″ град	$1.74 \cdot 10^{-2}$ рад $2.91 \cdot 10^{-4}$ рад $4.85 \cdot 10^{-6}$ рад $(\pi/200)$ рад
Объем, вместимость	литр	Л	10^{-3} м^3
Длина	астрономическая единица световой год парсек	а.е. св. год пк	$1.50 \cdot 10^{11}$ м $9.46 \cdot 10^{15}$ м $3.08 \cdot 10^{16}$ м
Оптическая сила	диоптрия	Дптр	1 м$^{-1}$
Площадь	гектар	Га	10^4 м^2
Энергия	электрон-вольт	эВ	$1.60 \cdot 10^{-19}$ Дж
Полная мощность	вольт-ампер	В·А	
П р и м е ч а н и е: Единицы времени (минуту, час, сутки), плоского угла (градус, минуту, секунду), астрономическую единицу, световой год, диоптрию и атомную единицу массы не допускается применять с приставками.			

Приложение 5

Плотность некоторых твердых тел

Твердое тело	Плотность, г/см^3	Твердое тело	Плотность, г/см^3
Алюминий	2.70	Цезий	1.90
Барий	3.50	Каменная соль	2,2
Ванадий	6.02	Латунь	8,55
Висмут	9.80	Марганец	7,40
Железо (чугун, сталь)	7.88	Платина	21,4
Литий	0.53	Золото	19,3
Медь	8.93	Висмут	9,8◌
Никель	8.90	Уран	18,7
Свинец	11.3	Цинк	7.15
Серебро	10.5	Вольфрам	19,3

Приложение 6

Плотность некоторых жидкостей и газов

Жидкость (при 15° С)	Плотность, г·/см^3	Газ (при нормальных условиях	Плотность, кг/м^3
Вода (дистиллированная при 4°С)	1.00	Водород	0.09
Глицерин	1.26	Воздух	1.29
Керосин	0.8	Гелий	0.18
Ртуть	13.6	Аргон	1,78
Масло (оливковое, смазочное)	0.9	Азот	1,25
Масло касторовое	0.96	Кислород	1.43
Сероуглерод	1.26		
Эфир	0.7		
Спирт	0.80		

Приложение 7

Удельное сопротивление ρ некоторых материалов

Материал	Удельное сопротивление, Ом·м	Материал	Удельное сопротивление, Ом·м
Алюминий	$2{,}53\cdot10^{-8}$	Ртуть	$9{,}6\cdot10^{-7}$
Алюминий провод	$2{,}87\cdot10^{-8}$	Свинец	$2{,}08\cdot10^{-7}$
Бумага	10^{15}	Серебро	$1{,}6\cdot10^{-8}$
Вода дистиллированная	10^{4}	Сталь литая	$1{,}3\cdot10^{-7}$
Вода морская	0,3	Сталь чистая	$1{,}01\cdot10^{-7}$
Вольфрам	$5{,}5\cdot10^{-8}$	Стекло	10^{11}
Графит	$3{,}9\cdot10^{-6}$	Стекло кварцевое	10^{16}
Железо чистое	$9{,}8\cdot10^{-8}$	Угольные щётки	$4\cdot10^{-5}$
Железо	$8{,}7\cdot10^{-8}$	Цинк	$5{,}9\cdot10^{-8}$
Золото	$2{,}2\cdot10^{-8}$	Чугун серый	$1\cdot10^{-6}$
Константан	$5\cdot10^{-7}$	Никель	$8{,}7\cdot10^{-8}$
Масло парафиновое	10^{14}	Нихром	$1{,}12\cdot10^{-6}$
Магний	$4{,}4\cdot10^{-8}$	Олово	$1{,}2\cdot10^{-7}$
Манганин	$4{,}3\cdot10^{-7}$	Платина	$1{,}07\cdot10^{-7}$
Медь	$1{,}72\cdot10^{-8}$	Медь провод	$1{,}78\cdot10^{-8}$

Приложение 8

Диэлектрическая проницаемость некоторых веществ

Вещество	Проницаемость	Вещество	Проницаемость
Ацетон	21,4	Парафин	2,0
Вакуум	1,0	Парафинированная бумага	2,0
Воздух	1,000594	Полиэтилен	2,2
Вода	81	Слюда	7,0
Вода дистиллированная	31	Спирт этиловый	25,1
Воск	7,8	Спирт метиловый	33,5
Керосин	2,0	Стекло	7,0
Масло	5,0	Фарфор	5,0
Масло трансформаторное	2,2	Эбонит	2,6

Приложение 9

Греческий алфавит

Обозначения букв	Название букв	Обозначения букв	Название букв
A, α	Альфа	N, ν	ню
B, β	Бета	Ξ, ξ	кси
Γ, γ	Гамма	O, o	омикрон
Δ, δ	Дэльта	Π, π	пи
E, ε	Эпсилон	P, ρ	ро
Z, ς	Дзета	Σ, σ	сигма
H, η	Эта	T, τ	тау
Θ, θ	Тэта	Y, υ	ипсилон
J, i	Иота	Φ, φ	фи
K, κ	Каппа	X, χ	хи
Λ, λ	Ламбда	Ψ, ψ	пси
M, μ	Ми	Ω, ω	омега

СОДЕРЖАНИЕ

Общие методические указания к решению задач и выполнению домашних контрольных работ	3
1. Механика	4
2. Молекулярная физика и термодинамика	7
3. Электричество и магнетизм	10
4. Механические и электромагнитные колебания и волны	12
5. Волновая и квантовая оптика	15
6. Квантовая физика и физика атома	18
7. Элементы ядерной физики	19
Список литературы	23
Приложения	24

Федеральное агентство по образованию

Государственное образовательное учреждение
высшего профессионального образования
«Уральский государственный горный университет»



Е. И. Шангина

КОМПЬЮТЕРНАЯ ГРАФИКА

Утверждено Редакционно-издательским советом университета в качестве учебного пособия

Екатеринбург – 2006

УДК 514.18
Ш 20
Шангина Е. И.
Ш 20 Компьютерная графика: Учебное пособие. – Екатеринбург: Изд-во УГГУ, 2006. – 189 с.: ил.
ISBN 5-8019-0098-5

В пособии рассматривается графический интерфейс системы AutoCAD, описываются средства создания двух- и трёхмерных объектов. Приводятся методики и рассматриваются конкретные примеры создания чертежей, позволяющие студентам, начинающим изучение компьютерной графики, легко адаптироваться к среде системы AutoCAD. Пособие содержит описание базовых команд, необходимых для создания твёрдотельных моделей и выполнения чертежей в ортогональных и аксонометрических проекциях.

Отличие этого пособия от существующих в том, что даются основные понятия теории множеств и размерности для корректного задания на чертеже (экране компьютера) различных геометрических многообразий (точка, прямая, плоскость, кривые линии и т. д.).

Учебное пособие предназначено для студентов специальности 170100-«Горные машины и оборудование», а также может быть использовано студентами технических специальностей всех форм обучения, изучающих курс «Компьютерная графика».

Рецензенты:

В. Н. Бабич – канд. техн. наук, профессор кафедры «Теория искусства, архитектуры и дизайна» Уральской государственной архитектурно-художественной академии.

Д. В. Куреннов– канд. техн. наук, доцент, зав. кафедрой «Прикладная геометрия и автоматизация проектирования» Уральского государственного технического университета (УПИ).

Печатается по решению Редакционно-издательского совета Уральского государственного горного университета

© Уральский государственный
горный университет, 2006
© Шангина Е. И., 2006

ISBN 5-8019-0098-5

ПРЕДИСЛОВИЕ

Количество прикладных программных систем, функционирующих на персональных компьютерах и решающих различные задачи в различных отраслях промышленности, на сегодняшний день достаточно велико. Направленность и решаемые ими задачи различны. Одна из наиболее важных составляющих использования компьютерной графики – знание законов построения геометрической модели проектируемого объекта, теоретической основой которых является начертательная геометрия.

Известно, что современная начертательная геометрия занимается теорией методов моделирования пространств и многообразий различной размерности (возможно с дополнительной структурой) точками плоскости (экран компьютера тоже плоское поле). Другими словами, начертательная геометрия занимается изучением взаимно однозначных и взаимно непрерывных отображений. При построении какого-либо многообразия, независимо от геометрического определителя, размерность этого многообразия не изменяется. Таким образом, одним из инвариантов является размерность.

Приведём пример построения окружности в системе ***AutoCAD***. Известно, что окружность задаётся тремя параметрами. Поэтому, вызывая команду ***CIRCLE*** (КРУГ) – формирование окружности – построение может производиться путём задания: 1) центра и радиуса или 2) трёх точек (3P), или 3) двух точек, которые определяют диаметр (2P); 4) двух касательных и радиуса (Ttr); 5) трёх касательных (Tan Tan Ta). В некоторых случаях окружность удобнее задавать одним из перечисленных способов, но число параметров, определяющих данную окружность, остаётся неизменным, то есть равным трём. Таким образом, применяя теорию размерности, можно находить различные решения при построении новых моделей в среде компьютерных программ.

Кроме этого, в современных программах для создания графических объектов нередко используются команды меню «Редактор» («Зеркало», «Поворот», «Сдвиг»», «Копия» и др.), которые позволяют ускорять и упрощать процесс создания чертежа, при этом возрастает точность геометрических построений.

Теоретической основой построения чертежей с использованием этих команд является симметрия. С точки зрения теории симметрии команда «Зеркало» представляет собой осевую симметрию; команда «Поворот» - поворотную симметрию; «Сдвиг» - параллельный перенос; «Копия» - движение, сохраняющее тождественное преобразование. Однако чаще всего студенты не владеют теорией симметрии и поэтому строят чертёж привычными методами, при которых используются традиционные чертёжные инструменты.

Примером может служить метод построения геометрической фигуры, показанной на рис.1.

Построение геометрической фигуры (рис. 1, а), как ни странно, осуществляется последовательным заданием семейства точек или ломаной линии. Однако такая методика является неверной, так как снижается точность изображения и усложняются построения. Указанные недостатки могут быть устранены весьма простым способом – построением скользящей симметрии параллелограмма (рис.1, б), представляющей композицию (произведение) осевой симметрии с осью *a* и параллельного переноса *p*.

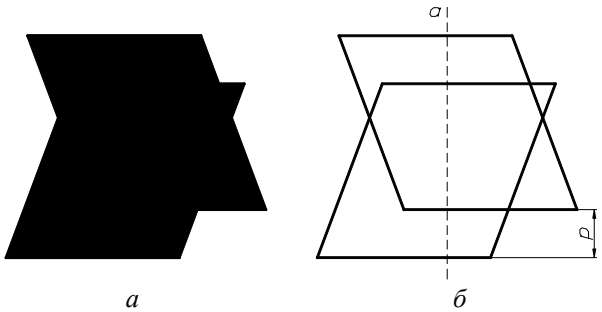

а *б*

Рис. 1.

Итак, построение геометрических фигур на основе их инвариантных характеристик – это основной принцип, который позволяет значительно упростить освоение компьютерной графики.

Использование графических компьютерных программ, безусловно, позволило поднять на новый уровень графические методы решения различных технических задач, за счёт резкого повышения точности построений. Но при этом не следует забывать о теории формирования геометрических моделей, в основе которой лежат классические методы начертательной геометрии.

Глава 1
ГЕОМЕТРИЧЕСКИЕ МНОЖЕСТВА И СИСТЕМЫ КООРДИНАТ

1. МНОЖЕСТВА

1.1. ОСНОВНЫЕ ПОНЯТИЯ ТЕОРИИ МНОЖЕСТВ

Понятие множества является одним из основных неопределяемых понятий математики. Вводя понятие «***множество***», обычно поясняют его смысл на примерах: библиотека – множество книг; алфавит – множество букв; лес – множество деревьев и т. д. В геометрии прямую, плоскость, пространство, прежде всего, понимают как множество точек.

Объекты, из которых состоит множество, называются его элементами. Множества имеют определённые характеристические свойства. Например, если имеем множество целых чисел, то буква не является элементом этого множества. Множество, элементы которого можно подсчитать, называется конечным множеством, в противном случае – бесконечным. Например, множество страниц книги конечно, так как его можно подсчитать; время – бесконечное множество. Если все элементы множества M являются частью множества N, то M называется подмножеством N. Например, прямая, лежащая в плоскости, является подмножеством множества точек плоскости. Другой пример: студенты одной группы являются подмножеством студентов всего института.

Рассмотрим основные теоретико-множественные понятия: 1) принадлежность ($\in$); 2) включение ($\subset$); 3) пересечение ($\bigcap$); 4) объединение ($\bigcup$); 5) разность (\ ); 6) пустое множество ($\varnothing$):

1. Если m есть элемент множества M, записывают $m \in M$; если m не принадлежит M, то пишут $m \notin M$. Множество, которое не содержит ни одного элемента, называется пустым множеством и обозначается $\varnothing$. Точка является нульмерным множеством (это аксиома и определению не подлежит).
2. Если любой элемент множества M принадлежит множеству N, то M называют ***подмножеством*** множества N. Символическая запись: $M \subset N$ («множество M содержится в N»). При этом N называют надмножеством (объемлющим множеством) множества M.
3. Множество, состоящее из общих элементов нескольких множеств A, B, C, …, называется пересечением этих множеств и обозначается $A \bigcap B \bigcap C, \ldots$.
4. Объединение (или сумма) множеств M и N $(M \cup N)$ – это множество, элементами которого являются все элементы множества M и множества N.
5. Разностью множеств M и N называется множество, состоящее из элементов, принадлежащих M, но не принадлежащих N $(M \setminus N)$. Если $N \subset M$, то разность $M \setminus N$ называют дополнением множества N в множестве M и обозначают $\overline{N}$; при этом $N \cup \overline{N} = M$.

Рассмотрим три множества точек, координаты которых удовлетворяют следующим уравнению и неравенствам (рис. 1):

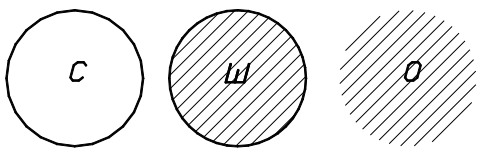

Рис. 1.

Сфера: $x^2 + y^2 + z^2 = 1$ – **С**.
Шар: $x^2 + y^2 + z^2 \le 1$ – **Ш**.
Открытый шар: $x^2 + y^2 + z^2 < 1$ – **О**.

В этом случае справедливы следующие теоретико-множественные тождества:
$\mathbf{C} \bigcap \mathbf{Ш} = \mathbf{C}$, $\mathbf{Ш} \bigcap \mathbf{О} = \mathbf{О}$, $\mathbf{C} \bigcap \mathbf{О} = \varnothing$;
$\mathbf{C} \bigcup \mathbf{Ш} = \mathbf{C} \bigcup \mathbf{О} = \mathbf{Ш} \bigcup \mathbf{О} = \mathbf{Ш}$;

Ш\С=О, **Ш\О=С**, **О\С=О**, **С\О=С**;
С\Ш=О\Ш=∅; **С=О**, **О=С**, **Ш=∅**.

При определении пересечения трех и большего числа множеств пользуются следующими свойствами пересечения:

$M \cap N = N \cap M$ – коммутативность (то есть переместительный закон, выражающий независимость получаемого множества при пересечении множеств M и N от их перестановки);

$(L \cap M) \cap N = L \cap (M \cap N)$ – ассоциативность (то есть сочетательный закон, выражающий независимость получаемого множества от замены некоторых множеств их пересечением);

$M \cap M = M$ – идемпотентность (то есть результатом пересечения множества M самого с собой является множество M).

Операции пересечения, объединения, разности позволяют исходя из данных множеств строить новые множества. Другим же распространенным приемом конструирования множеств является то, что некоторые подмножества данного множества объявляются элементами нового множества. Рассмотрим несколько примеров.

ПРИМЕР 1. Множество прямых на плоскости называют плоским полем прямых. Элементами этого множества являются все прямые данной плоскости. ***Пучок прямых*** – множество прямых, проходящих по плоскости через данную точку (если эта точка несобственная (бесконечно удаленная), имеем пучок параллельных прямых).

ПРИМЕР 2. Множество прямых пространства называют линейчатым пространством. Примерами подмножеств линейчатого пространства могут служить следующие множества. ***Связка прямых*** – множество прямых пространства, проходящих через заданную точку (если эта точка несобственная, имеем связку параллельных прямых). ***Специальный линейчатый комплекс*** - семейство прямых, пересекающих данную прямую. ***Гиперболическая линейная конгруэнция*** – множество прямых, пересекающих две скрещивающиеся прямые (называемые ее осями или директрисами). Множество прямых, пересекающих три скрещивающиеся прямые, называется ***регулюсом***, или ***линейчатой поверхностью***.

ПРИМЕР 3. ***Пучок плоскостей*** – множество плоскостей, проходящих через заданную прямую (если прямая несобственная, имеют пучок параллельных плоскостей). ***Связка плоскостей*** – множество плоскостей, проходящих через заданную точку.

ОТНОШЕНИЕ ЭКВИВАЛЕНТНОСТИ

Пусть между элементами множества M определено некоторое отношение ~, то есть для любых двух элементов $a \in M$ и $b \in M$ известно $a \sim b$ (читается «a эквивалентно b»). Это отношение должно удовлетворять следующим требованиям:

1) $a \sim a$ - рефлексивность;

2) если $a \sim b$, то $b \sim a$ - симметричность;

3) если $a \sim b$ и $b \sim c$, то $a \sim c$ - транзитивность.

Знак ~ называется ***отношением эквивалентности***.

ПРИМЕР 1. В линейчатом пространстве параллельность прямых ***a, b, c,…*** является отношением эквивалентности, так как 1) $a \| a$, 2) если $a \| b$, то $b \| a$, 3) если $a \| b$ и $b \| c$, то $a \| c$.

ПРИМЕР 2. Отношение перпендикулярности на множестве прямых плоскости симметрично ($a \perp b$ и $b \perp a$), но не рефлексивно и не транзитивно и поэтому отношением эквивалентности не является.

В связи с заданием на множестве M отношения эквивалентности оно разбивается на непересекающиеся подмножества, называемые ***классами эквивалентности***: в один класс входят эквивалентные между собой элементы. Пересечение любых двух классов пусто, а объединение всех классов эквивалентности есть M (M – это «слоеный пирог», а классы – это слои). Множество, элементами которого являются классы эквивалентности (слои), называет-

ся ***фактор-множеством*** множества ***M*** по отношению к эквивалентности ~. Фактор-множество в примере 1 – это множество связок параллельных прямых.

Два множества называются ***эквивалентными***, если между их элементами можно установить взаимно однозначное соответствие. Под взаимно однозначным соответствием будем понимать такое соответствие, при котором любому элементу одного множества ставится в соответствие единственный элемент другого множества, и, наоборот, любым различным (не совпадающим) элементам одного множества соответствуют различные элементы другого множества, задействованы все элементы обоих множеств.

Об эквивалентных множествах говорят, что они имеют одинаковую мощность. Эквивалентные конечные множества состоят из одного и того же числа элементов. Если бы это было не так, то при установлении взаимно однозначного соответствия каким-то элементам не было бы соответствующих. В случае конечных множеств понятие мощности совпадает с понятием числа элементов.

1.2. ОТОБРАЖЕНИЯ И ПРЕОБРАЗОВАНИЯ

Одним из фундаментальных понятий современной математики является понятие ***функции***. Как известно, переменная ***y*** называется функцией переменной ***x***, если каждому значению ***x***, взятому из области её определения, отвечает одно или несколько значений ***y***. Это записывают так: $y = f(x)$. Большое значение имеют однозначные функции, когда каждому значению ***x*** соответствует единственное значение ***y*** (и наоборот).

Геометрическим аналогом понятия однозначной функции является ***отображение***. Тогда под ***x*** и ***y*** понимают какие-либо геометрические образы: точки, прямые, плоскости, окружности…. Для конкретности в дальнейшем под ***x*** и ***y*** будем понимать точки.

Если даны два множества $X(x_1, x_2, x_3\ldots, x_i, x_n)$, $Y(y_1, y_2, y_3\ldots, y_i, y_n)$ и указано правило, по которому каждому элементу x_i множества ***X*** ставится в соответствие определённый элемент y_i множества ***Y***, то говорят, что задано отображение ***f*** множества ***X*** в множество ***Y***, и пишут: $f : X \to Y$ (рис. 2). При этом элемент y_i называется образом элемента x_i, а x_i – прообразом элемента y_i. Символическая запись $y = f(x)$ читается: «в отображении ***f*** элементу ***x*** соответствует элемент ***y***» или «отображение ***f*** переводит ***x*** в ***y***».

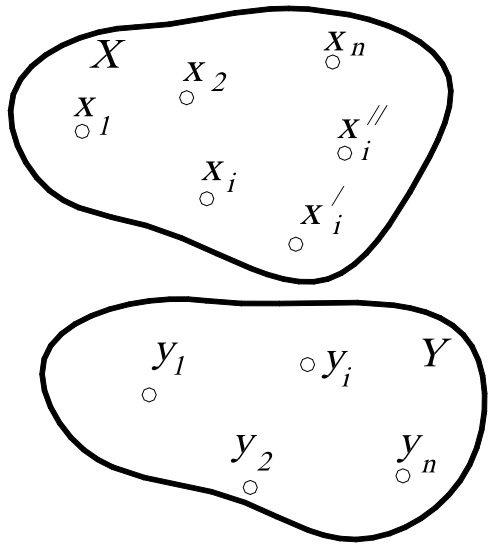

Рис. 2.

Множество ***X*** называют ***областью определения (областью отправления)***, а ***Y*** - ***областью значений (областью прибытия)*** отображения ***f***.

Пусть область определения ***X*** состоит из множества точек $x_1, x_2, x_3\ldots, x_i, x_n$, а область значений ***Y*** – из множества точек $y_1, y_2, y_3\ldots, y_i, y_n$ (см. рис. 2). Следовательно, при отображении любой точке x_i в области ***X*** соответствует единственный образ y_i в области ***Y***, но точка y_i может иметь несколько прообразов $x_i, x_i^{/}, x_i^{//} \ldots$. Следовательно, обратное соответствие $x = f^{-1}(y)$ является в этом случае неоднозначным.

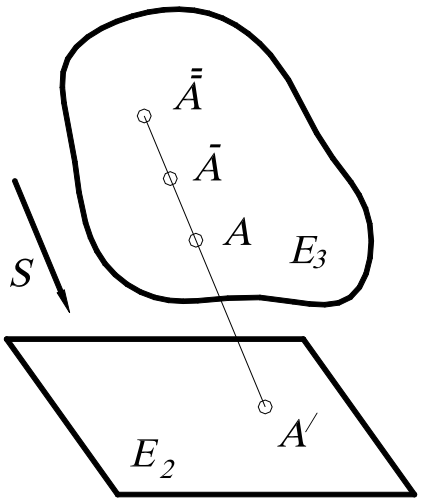

Рис. 3.

Таким образом, об отображении можно говорить, если заданы два множества и некоторое правило или закон, по которому элементы множеств образуют пары, причем эти множества по этому закону, вообще говоря, не равноправны.

Наглядной иллюстрацией сказанного является отображение точек трёхмерного пространства $\boldsymbol{E^3}$ на плоскость (двумерное пространство) $\boldsymbol{E^2}$ путём параллельного проецирования (рис. 3): каждая точка $\boldsymbol{A}$ трёхмерного пространства $\boldsymbol{E^3}$ в данном направлении $\boldsymbol{S}$ проецируется в единственную точку $\boldsymbol{A'}$ плоскости $\boldsymbol{E^2}$. Однако в точку $\boldsymbol{A'}$ проецируется не только точка $\boldsymbol{A}$, но и все точки $\bar{\bar{\boldsymbol{A}}}, \bar{\boldsymbol{A}}, \ldots$.

Рассмотрим пример. Пусть $\boldsymbol{З}$ – множество зрителей в фойе театра перед спектаклем, а $\boldsymbol{К}$ – множество кресел. Как узнать, что зрителей и кресел поровну? Конечно, можно подсчитать, но мы получим избыточную информацию, нас не интересует их количество. Однако если во время спектакля все места заняты, причем никто из зрителей не стоит в проходах и на каждом месте сидит только один театрал, то это означает, что эти множества равны, в противном случае – наоборот.

Рассмотрим другой пример. Пусть в классе находится множество учеников и множество стульев. Предположим, что после звонка на урок каждый ученик занял свое место, то есть свой стул. В этом случае можно сказать, что задано отображение множества учеников на множество стульев. При этом если на каждом стуле сидит только один ученик, никто не стоит в проходах и все места заняты (например, имеем в классе 30 учеников и 30 стульев), то есть каждому ученику соответствует один единственный стул, и, наоборот, каждому стулу соответствует единственный ученик. Такое отображение называют ***взаимно однозначным*** (иногда говорят: «взаимно однозначное соответствие»).

Отображение называется ***взаимно однозначным***, если каждому элементу $\boldsymbol{y_i \in Y}$ соответствует единственный прообраз $\boldsymbol{x_i \in X}$ (и наоборот), то есть прямое соответствие $\boldsymbol{y = f(x)}$ и обратное соответствие $\boldsymbol{x = f^{-1}(y)}$ являются однозначными. Такое отображение называется ***биективным***, или ***биекцией***.

Взаимно однозначное соответствие между элементами множеств (или между множествами) может быть установлено различными способами. На рис. 4 такое соответствие между точками двух отрезков (или между отрезками) $\boldsymbol{AB}$ и $\boldsymbol{CD}$ установлено прямыми, проходящими через точку $\boldsymbol{S}$. При этом точке $\boldsymbol{X \in AB}$ соответствует точка $\boldsymbol{Y \in CD}$, что символически записывается так: $\boldsymbol{X \leftrightarrow Y}$. Между этими отрезками можно установить соответствие так: $\boldsymbol{X \leftrightarrow Y}$, если $\boldsymbol{\frac{CY}{AX} = \frac{CD}{AB}}$, где $\boldsymbol{CY}$, $\boldsymbol{CD}$, $\boldsymbol{AB}$, $\boldsymbol{AX}$ – длины отрезков.

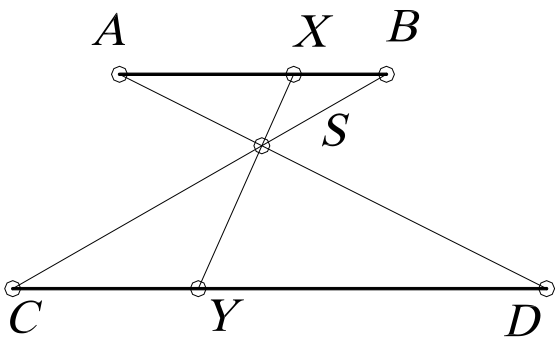

Рис. 4.

Второе соответствие отличается от первого не только формой задания, но и парами соответствующих точек. Это можно заметить хотя бы по концам отрезка. В первом соот-

ветствии $A \leftrightarrow D$, $B \leftrightarrow C$, во втором – $A \leftrightarrow C$, $B \leftrightarrow D$. Этими двумя примерами не исчерпывается множество взаимно однозначных соответствий, которые могут быть установлены для точек данных отрезков.

Кроме этого, встречаются многозначные соответствия. Например, легковой машине соответствует 4 колеса, и наоборот. Такое отображение называется одно-четырёхзначное ($1 \leftrightarrow 4$). Одно-двузначное отображение можно рассмотреть на примере действительных чисел, то есть каждому действительному числу соответствует пара рационального и иррационального чисел, и наоборот: $1 \leftrightarrow 2$.

Примером обратимого соответствия является отображение двух плоскостей друг на друга при параллельном проецировании (рис. 5). Если в обратимом отображении область прибытия и область отправления – одно и то же множество ***M***, то такое отображение называется отображением множества на себя, или ***преобразованием множества M.***

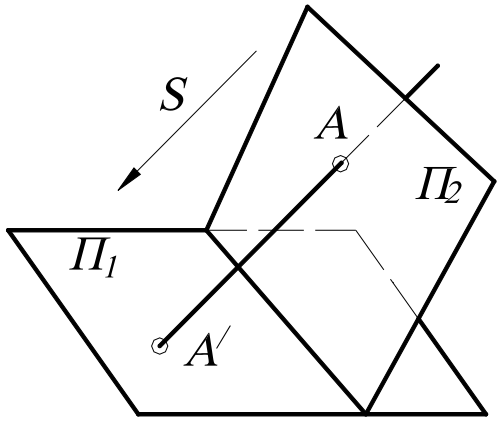

Рис. 5.

Отображение называется ***преобразованием***, если множества ***X*** и ***Y*** совмещены, то есть не только элементу x_i соответствует определённый элемент y_i, но и элементу y_i соответствует тот же элемент x_i. В этом случае говорят, что множество ***X*** отображается на себя ***{X=Y}***. Другими словами, если отображение является обратимым, то оно называется преобразованием. Например, центральная симметрия точек пространства относительно некоторой точки ***O*** есть преобразование пространства.

Говоря о геометрическом ***преобразовании***, обычно подразумевают, что ***M*** – множество точек плоскости или пространства. Если какое-то свойство фигуры ***F*** сохраняется в преобразовании ***f***, то есть фигура $F' = f(F)$ обладает тем же свойством, то это свойство называется ***инвариантом*** преобразования.

Итак, ***преобразование*** – это взаимно однозначное отображение между всеми точками плоскости (или пространства), то есть правило, при котором каждой точке ***P*** соответствует единственная точка P', и, наоборот, каждой точке P' соответствует единственная точка ***P***. Другими словами, правило, таким образом составляющее пары точек, что каждая точка ***P*** плоскости (или пространства) ровно в одной паре стоит на первом месте и ровно в одной паре - на втором.

Может случиться, что обе точки пары окажутся одинаковыми. То есть что точка P' совпадает с точкой ***P***. В этом случае точка ***P*** называется неподвижной (двойной) точкой преобразования.

Результат последовательного выполнения нескольких преобразований называется их ***произведением***, или ***композицией преобразований.*** Другими словами, преобразование, переводящее прообразы первого в образы второго при условии, что образы первого отождествлены с прообразами второго. Иначе говоря, если $f(k) = m$ и $g(m)=n$, то произведение $h=gf$ переводит ***k*** в ***n***, то есть $h(k)=n$ (преобразование, выполняемое первым, пишут ***справа!***). Например, если ***f*** и ***g*** – повороты вокруг центра ***O*** на углы α и β, то $h=gf$ – поворот с той же осью на угол $\alpha+\beta$ (рис. 6, *а*). Если ***f*** – перенос на вектор ***AB***, а ***g*** – симметрия с центром ***O***, то $h=fg$ – симметрия с центром ***A***, где $2AO=AB$ (такое преобразование показано на рис. 6, *б*).
Здесь в первом примере произведение $h=gf=fg$, то есть не зависит от порядка сомножителей, то есть в этом случае говорят, что ***f*** и ***g перестановочны*** или ***коммутируют***. Однако во втором примере произведение зависит от порядка сомножителей, то есть не коммутирует: $fg \neq gf$ (сравните два рисунка – 6, *а* и 6, *в* или 6, *а* и 6, *б*).

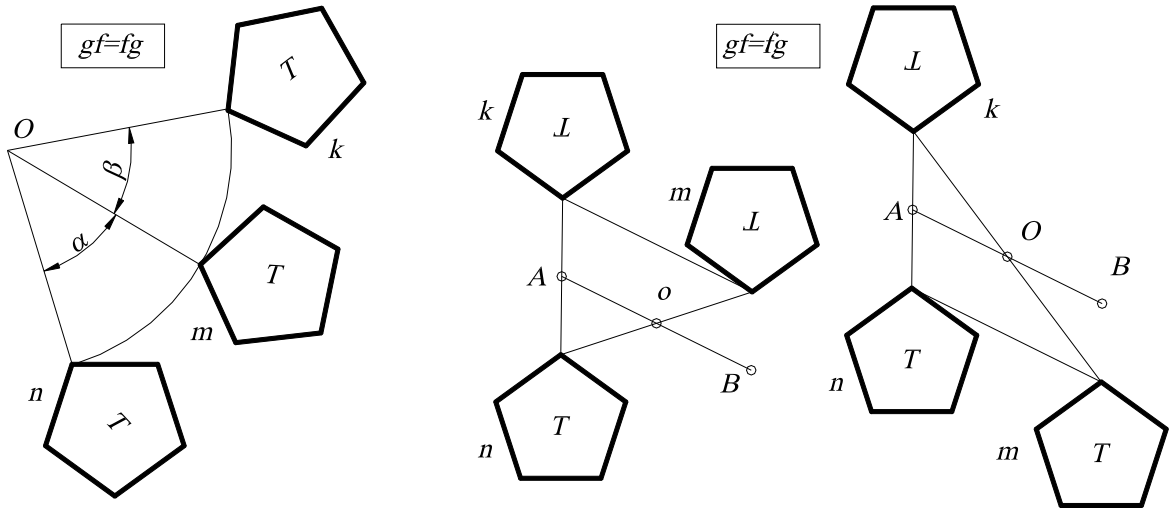

а *б* *в*

Рис. 6.

Аналогично иногда результат двух операций зависит от порядка их выполнения, а иногда – и нет. Например, операции надевания левого и правого ботинок ***Л*** и ***П*** перестановочны: ***ЛП=ПЛ***, а операции надевания ботинка ***Б*** и носка ***Н*** – не коммутируют ***БН≠НБ.***

1.3. ТЕОРЕТИКО-МНОЖЕСТВЕННЫЙ ПОДХОД К ЗАДАЧАМ НА ПОСТРОЕНИЕ

Любую задачу на построение можно сформулировать в общем виде так: «Построить объекты a_1, a_2 …, являющиеся элементами множества M и удовлетворяющие условиям *1*, *2* **…**». Число объектов и условий зависит от конкретного содержания задачи.

Элементы множества M, удовлетворяющие условию *1*, образуют некоторое подмножество $M_1 \subset M$, условие *2* выделяет из M подмножество M_2 и т. д. Искомые объекты получаются как результат пересечения подмножеств M_1, M_2, **…**, т. е. $\{a_1, a_2, \ldots\}=M_1 \cap M_2 \cap \ldots$.

Задача 1. Построить на плоскости точки a_1, a_2, удаленные от данной точки O_1 на расстояние r_1 и от точки O_2 на расстояние r_2 (рис. 7).

Подмножество M_1, выделяемое из плоскости M (здесь плоскость – это множество M) согласно первому условию, – это окружность с центром O_1 и радиусом R_1. Аналогично, M_2 – это окружность с центром O_2 и радиусом R_2. Тогда получают искомые точки: $\{a_1, a_2\}=M_1 \cap M_2$.

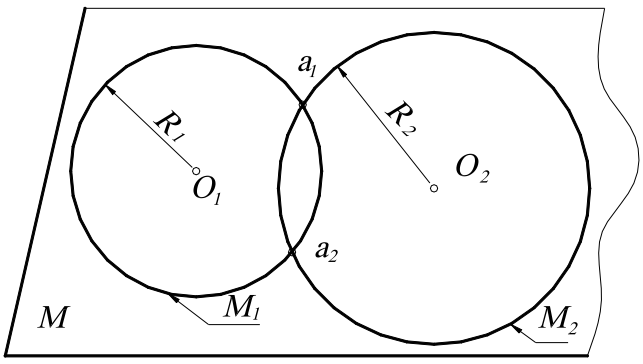

Рис. 7.

Задача 2. Найти на плоскости точку a, удаленную на расстояние r от точки O и равноудаленную от точек A и B.

Подмножество M_1, выделяемое первым условием из плоскости M, - окружность с центром O и радиусом r. Подмножество M_2, удовлетворяющее второму условию, – перпендикуляр, восстановленный к середине отрезка AB. Искомая точка a есть пересечение окружности с перпен-

дикуляром, то есть $a=M_1 \cap M_2$. В данном случае может получиться две, одна или ни одной точки (мнимые) пересечения $M_1 \cap M_2=\varnothing$ (рис. 8, *а*, *б*, *в*).

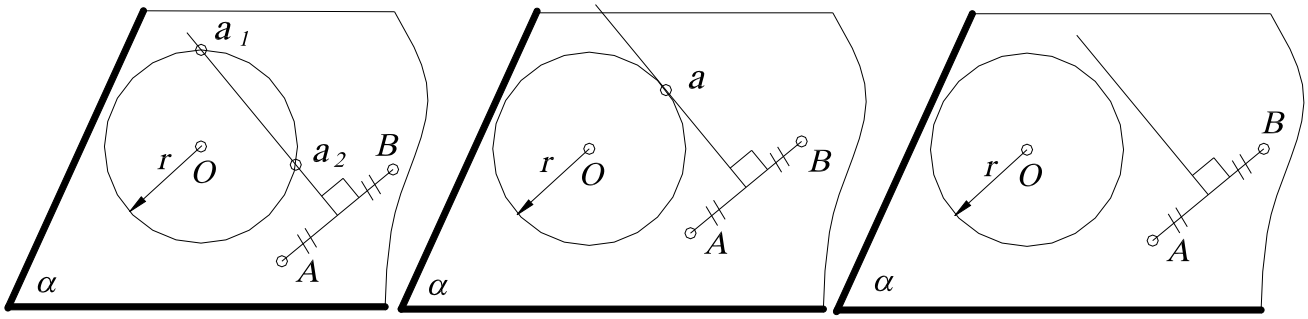

а *б* *в*

Рис. 8.

Такой метод называется ***расчленением условий***, то есть элементы из ***M***, удовлетворяющие первому условию, образуют некоторое подмножество; взятое отдельно второе условие выделяет из множества ***M*** другое подмножество и т. д. Искомые объекты получаются как результат пересечения этих подмножеств.

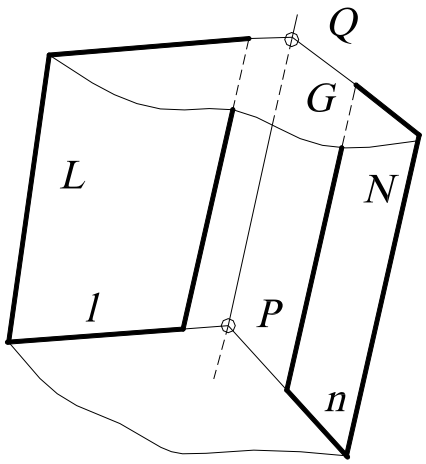

Рис. 9.

Задача 3. Найти прямую пересечения двух плоскостей ***L*** и ***N*** (рассматривают ***L*** и ***N*** как подмножества пространства, элементом которых является точка). Задают вспомогательную плоскость-посредник ***M*** и находят пересечение этих подмножеств $L \cap N \cap M$ (рис. 9). Пользуясь свойством идемпотентности, преобразуют: $L \cap N \cap M = L \cap N \cap (M \cap M)$, и далее, пользуясь свойствами коммутативности и ассоциативности, преобразуют: $L \cap N \cap (M \cap M)=(L \cap M) \cap (M \cap N)$. Другими словами, введя плоскость-посредник, находят вначале пересечение посредника с заданными плоскостями (прямые ***l***, ***n***), а затем пересечение этих пересечений (точка ***P***).

Взяв другую вспомогательную плоскость ***G*** и повторив те же самые операции, находят вторую точку ***Q***. Соединив точки ***P*** и ***Q***, получают искомую прямую ***m***. Этот прием применяют в начертательной геометрии при построении точек линии пересечения поверхностей, введя предварительно поверхность-посредник.

1.4. ГЕОМЕТРИЧЕСКИЕ ПРОСТРАНСТВА И ИХ РАЗМЕРНОСТЬ

Термин «пространство» часто встречается в геометрии. Существуют аффинное пространство, евклидово, проективное, топологическое, эллиптическое и другие. Любое пространство представляет собой множество, удовлетворяющее определенной системе аксиом.

В данном курсе будем рассматривать евклидово пространство, то есть множество точек, удовлетворяющее аксиомам евклидовой геометрии, которая изучалась в средней школе. Необходимо отметить, что евклидово пространство не одно. Множества точек различной мощности будут давать отличающиеся друг от друга евклидовы пространства. Точка, прямая, плоскость, физическое пространство – это примеры евклидовых пространств различной мощности.

Интуитивно мы понимаем, что на плоскости точек больше, чем на прямой, так как прямая может быть совмещена с некоторой прямой на плоскости. На поверхности точек меньше, чем в пространстве, то есть поверхность - подмножество пространства, поэтому поверхность содержит «меньше» точек, чем пространство.

Таким образом, среди бесконечных множеств существует своя иерархия. Можно сказать, что если множество ***M*** можно взаимно однозначно и взаимно непрерывно отобразить на множество ***N***, то ***M*** и ***N*** имеют одинаковую размерность. Если же такого отображения не существует, но существует взаимно однозначное и взаимно непрерывное отображение множества ***M*** на подмножество $N_1 \in N$, то ***M*** имеет размерность меньше, чем ***N***.

При моделировании необходимо иметь возможность оценить мощность бесконечного множества. Для этого вводится понятие параметра. ***Параметром называется величина, входящая в некоторую совокупность величин, задание которых определяет элемент множества.*** При этом параметры должны быть независимыми, то есть значения, которые принимает один из параметров, не влияют на значения других, при любом изменении параметров им должен соответствовать уже другой элемент множества. Иными словами, между элементами множества и совокупностями (наборами) параметров установлено взаимно однозначное соответствие.

Число параметров ***p***, которое необходимо задать, чтобы определить элемент множества, называется ***параметрическим числом*** этого множества, а само множество – ***p-параметрическим.*** Параметрическое число может быть взято в качестве количественной характеристики бесконечных множеств. В качестве параметров для евклидовых пространств могут быть взяты координаты точки в декартовой системе координат (декартовы координаты).

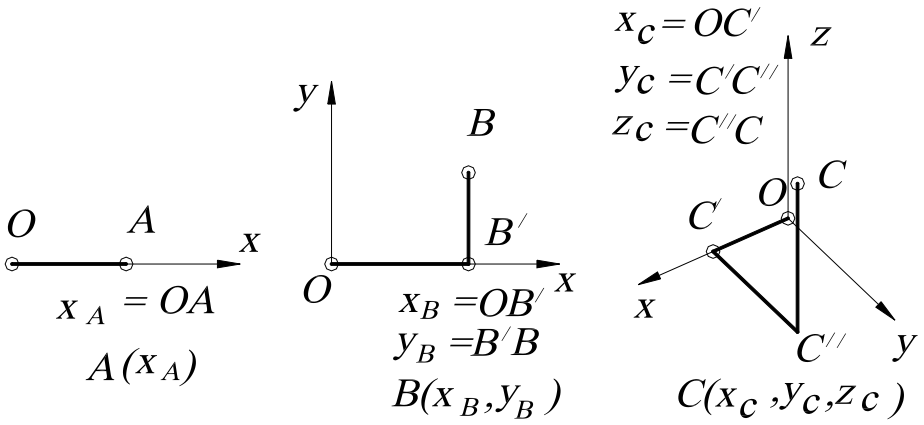

а *б* *с*

Рис. 10

На прямой для того, чтобы определить (задать) точку, необходима одна координата (говорят, что точка на прямой имеет одну степень свободы) (рис. 10, *а*), на плоскости – две координаты (то есть точка имеет две степени свободы) (рис. 10, *б*), в пространстве – три, и точка имеет три степени свободы (рис. 10, *в*). Нетрудно заметить, что координаты являются независимыми, то есть при изменении координаты, например ***x***, изменяется положение точки на плоскости.

Число параметров (координат), которое необходимо задать, чтобы определить точку в пространстве, называется ***размерностью*** пространства. Таким образом, ***размерность*** – это параметрическое число множества, которое является пространством. В связи с этим будем считать, что точка – «нульмерное» пространство (аксиома). Линия (прямая) – одномерное евклидово пространство, которое обычно обозначается E_1, или одномерное множество точек - ∞^1. Поверхность (плоскость) – двумерное евклидово пространство, обозначается E_2, или

двумерное множество точек - ∞^2, а трехмерное евклидово пространство имеет размерность, равную ***3***, – трехмерное множество точек - ∞^3, обозначается E_3. Употребляется также запись ***dim M=n***, означающая «размерность множества ***M*** равна ***n***» (***dimension*** (англ.) – размерность).

Пусть ***N*** – двупараметрическое множество. Каждый элемент из ***N*** определяется конкретной парой чисел из множества (a_1, a_2). Между ***N*** и E_2 можно установить взаимно однозначное соответствие, так как они одной мощности (параметрическое число ***N*** и размерность E_2 равны). Соответствие можно установить, например, так: $x=a_1$, $y=a_2$. Каждому элементу из ***N*** будет соответствовать точка из E_2. Пространство E_2 будет являться геометрической моделью ***N***.

Итак, множество имеет размерность ***n***, если его элементам можно взаимно однозначно поставить ***n***-ки («***энки***») чисел $a_1, a_2, a_3 \ldots, a_n$, то есть ***n***-я декартова степень множества. Эти числа называют параметрами конкретного множества.

Таким образом, за ***эталон n-мерного множества принимают множество R_n, элементом которого служит n-ка вещественных чисел $a_1, a_2, a_3, \ldots, a_n$, то есть n-я декартова степень множества вещественных чисел***.

1.5. ФОРМИРОВАНИЕ ПРОСТРАНСТВА

ДВУМЕРНОЕ ПРОСТРАНСТВО. Для геометрического построения пространства E_2 возьмем точку, не принадлежащую прямой ***n*** (или пространство E_1), и установим взаимно однозначное соответствие между прямыми пучка и точками прямой. Объединение точек всех этих прямых (вместе с их несобственными точками) будет определять двумерное пространство E_2 (рис. 11, *а*). Если не учитывать несобственные точки, то пришлось бы «выбросить» из E_2 прямую, параллельную прямой ***n***.

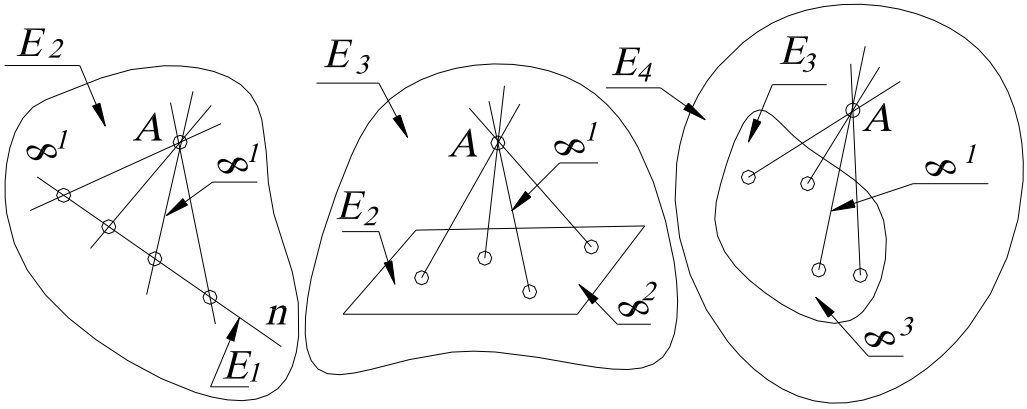

E_2: $\infty^1 \cdot \infty^1 = \infty^{1+1} = \infty^2$; E_3: $\infty^1 \cdot \infty^2 = \infty^{1+2} = \infty^3$; E_4: $\infty^1 \cdot \infty^3 = \infty^{1+3} = \infty^4$

а *б* *в*

Рис. 11.

ТРЁХМЕРНОЕ ПРОСТРАНСТВО. Для геометрического построения пространства E_3 возьмем точку, не принадлежащую пространству E_2 (то есть плоскости) и также установим взаимно однозначное соответствие между прямыми связки и точками ***2***-пространства (рис.11, *б*). Объединение точек всех этих прямых (вместе с их несобственными точками) есть трехмерное пространство E_3. Пространство E_2 (как и в первом случае пространство E_1) является проективным пространством, то есть пространство, дополненное несобственными элементами. В противном случае из связки нам пришлось бы «выбросить» пучок прямых, параллельных E_2, а из E_3 – плоскость этого пучка.

ЧЕТЫРЁХМЕРНОЕ ПРОСТРАНСТВО. Начнем с аналогичного построения четырехмерного пространства E_4. Возьмем точку, не принадлежащую трехмерному евклидову пространству E_3, дополненному несобственными элементами, и установим взаимно однозначное соответствие между прямыми гиперсвязки и точками ***3***-пространства (рис.11, *в*). Объединение точек всех этих прямых будет определять пространство E_4. Аналогично строится многомерное пространство.

Таким образом, мы пришли к идее многомерного пространства. Понятие многомерного пространства или многомерного множества довольно абстрактное, но и в евклидовом пространстве на каждом шагу встречаются такие множества. Например, прямая – одномерное множество точек (самое простое множество), множество сфер и множество прямых трёхмерного пространства – четырехмерны, множество конусов вращения – шестимерно; цилиндров вращения – пятимерно; множество сфер, касающихся данной плоскости, - трёхпараметрическое множество.

Рассмотрим подробнее примеры и приемы подсчета параметров.

1.6. ПРИЁМЫ ПОДСЧЕТА ПАРАМЕТРОВ

1. Эталон *n*-мерного множества. За эталон ***n***-мерного множества принимают множество R_n, элементом которого служит ***n***-ка вещественных чисел $a_1, a_2, a_3, \ldots, a_n$, то есть ***n***-я декартова степень множества вещественных чисел.

2. Взаимно однозначное и взаимно непрерывное отображение данного множества на эталон. Например, устанавливая взаимно однозначное соответствие между прямыми связки и точками плоскости или устанавливая взаимно однозначное соответствие между пучком плоскостей и точками прямой.

Два важных замечания

Замечание 1. Для бесконечных множеств имеют место два факта, кажущиеся на первый взгляд парадоксальными, поскольку они не имеют места для конечных множеств.

Некоторые собственные подмножества бесконечного множества можно взаимно однозначно отобразить на это множество.

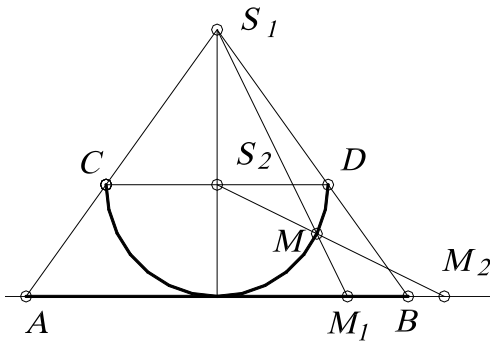

Рис. 12.

Для примера рассмотрим отображение открытого отрезка ***AB*** (открытый отрезок – «отрезок без концов», координаты которого удовлетворяют неравенству $x_A < x_i < x_B$) на прямую, которая совпадает с прямой ***AB*** (рис.12). Полуокружность ***CD*** касается в точке середины отрезка ***AB***. Вначале отображают точки отрезка ***AB*** на эту полуокружность из точки S_1, то есть точке M_1 соответствует точка ***M***).

Затем точки полуокружности (см. точку ***M***) отображают на прямую (точке ***M*** соответствует точка M_2) из центра S_2. Ясно, что при этом каждой точке прямой соответствует одна и только одна точка прямой, причём ни одна точка на прямой не пропущена. Это отображение является взаимно однозначным, то есть отрезку прямой соответствует вся прямая.

Полученное соответствие можно установить и по-другому, с помощью кривой тангенсоиды, графика функции $y = tg\ x$. Отображают вначале (с помощью пучка параллельных прямых) открытый отрезок $(-\pi/2, \pi/2)$ на тангенсоиду, причём каждой точке открытого отрезка соответствует единственная точка тангенсоиды, а затем точки тангенсоиды на ось ***y*** (рис. 13).

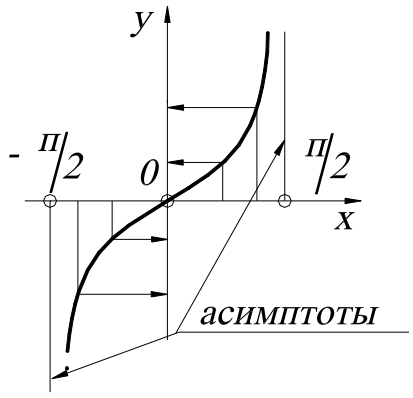

Рис. 13.

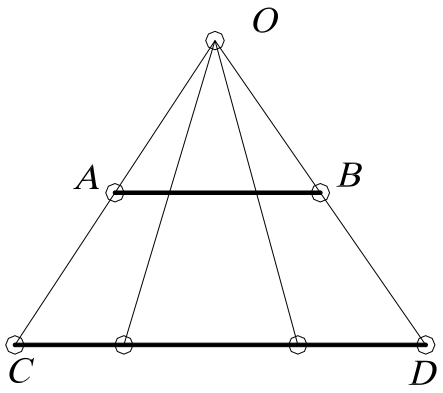

Рис. 14.

<u>Замечание 2.</u> Размерность суммы (объединения) нескольких бесконечных множеств принимают равной максимальной из размерностей слагаемых.

Другими словами, размерность множества не увеличится, если к нему добавить множество меньшей или равной размерности. Например, если объединить множество точек прямой и множество точек плоскости (то есть вложить прямую в эту плоскость), то размерность множества точек на плоскости не увеличится.

Рассмотрим еще примеры сравнения бесконечных множеств. Ответ на вопрос: где больше точек, на отрезке длиной 1 мм или на отрезке 1 м вряд ли бы вызвал тень сомнения – ясно, что отрезок 1 мм в 1000 раз короче метра. Однако можно установить взаимно однозначное соответствие и проверить это. Как это сделать, лучше всего видно на рис. 14.

Отобразим отрезок ***AB*** на отрезок ***CD*** из точки ***O*** пучком прямых. Каждой точке отрезка ***AB*** соответствует единственная точка отрезка ***CD***. Трудно примириться с мыслью, что дорога в миллион световых лет имеет столько же точек, сколько радиус атомного ядра!

<u>3. Степени свободы подпространств.</u> Если две точки пространства E_m принадлежат E_n, то E_m называется подпространством E_n. Например, ***m=1***, ***n=2*** – прямая принадлежит плоскости, тогда прямая является подпространством плоскости, очевидно, что $m<n$. В многомерной геометрии наиболее распространена следующая терминология: E_n – объемлющее ***n***-мерное пространство, E_m – ***m***-мерная плоскость или ***m***-плоскость, если размерность подпространства меньше объемлющего пространства на единицу, то такое многообразие называется ***(n-1)***-плоскость, или ***гиперплоскость***.

Из аксиом принадлежности следует, что прямая (***1***-плоскость) определяется двумя точками, ***2***-плоскость – тремя неколлинейными точками, ***3***-плоскость – четырьмя некомпланарными точками, …, ***n***-плоскость – ***(n+1)***-точками. При этом каждая плоскость (где $m<n$) определяется заданием ***(m+1)***-точек, и эти точки не должны содержаться в ***(m-1)***-пространстве.

Рассмотрим множество ***m***-плоскостей E_n (где ***n*** – размерность пространства), элементом этого множества является ***m***-плоскость. Начнем с простого примера – прямой, находящейся в двумерном пространстве.

<u>ДВУМЕРНОЕ ПРОСТРАНСТВО.</u> Точка (***0***-плоскость) в двумерном пространстве определяется двумя координатами, то есть параметрическое число равно двум - ∞^2.

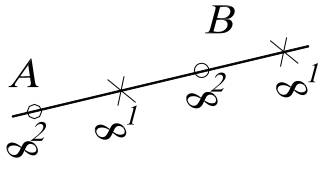

Рис. 15.

Прямая (***1***-плоскость) однозначно задается двумя независимыми точками ***A*** и ***B*** (то есть ***m+1=1+1=2***), каждая из которых в двумерном пространстве имеет по две степени свободы. Поэтому на задание каждой из них затрачиваем по два параметра, а на пары (или ***m+1***-точек) точек – следующее число параметров: ***n(m+1)=2(1+2)=4*** (рис.15). Другими словами, го-

ворят, что система из ***(m+1)***- точки составляет ***n(m+1)***-параметрическое множество.

Но прямая ***AB*** определяется не только парой точек ***A*** и ***B***, но и любой другой своей парой, принадлежащей прямой ***AB***. Каждая из этих двух точек ***(m+1***-точек), находясь на прямой (в общем случае в ***m***-плоскости), имеет по одной степени свободы (в общем случае – ***m*** степеней свободы), а вместе – ***m(m+1)=1(1+1)=2*** степеней свободы.

Следовательно, число условий, требуемых для определения прямой (***m***-плоскости), принадлежащей 2-пространству (*n*-плоскости):

$$\frac{\infty^{2}\cdot\infty^{2}}{\infty^{1}\cdot\infty^{1}}=\frac{\infty^{2+2}}{\infty^{1+1}}=\infty^{4-2}=\infty^{2};$$

в общем случае $\dfrac{\infty^{n(m+1)}}{\infty^{m(m+1)}}=\infty^{(n-m)(m+1)}$.

Таким образом, число ***P*** степеней свободы (параметрическое число) ***m***-плоскости в ***n***-пространстве:

$$P=(n-m)(m+1). \qquad (1)$$

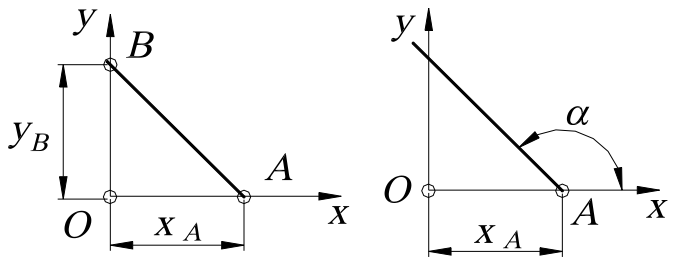

а *б*

Рис. 16.

Геометрический смысл параметров может быть различным. Например, для двупараметрического множества прямых на плоскости это могут быть x_A, y_B (рис. 16, *а*) или x_A, α (рис. 16, *б*).

ТРЕХМЕРНОЕ ПРОСТРАНСТВО. Точка (***0***-плоскость) в трехмерном пространстве имеет три степени свободы - ∞^{3}. ***Прямая*** однозначно задается двумя независимыми точками (рис. 17, *а*), каждая из которых в ***3***-пространстве имеет по три степени свободы, а значит, пар точек $\infty^{3}\cdot\infty^{3}=\infty^{6}$. Но эта прямая определяется не только этой парой точек, но и любой другой своей парой, имеющей на этой прямой по одной степени свободы, то есть $\infty^{1}\cdot\infty^{1}=\infty^{2}$. Следовательно, число степеней свободы прямой в ***3***-пространстве $\infty^{6}:\infty^{2}=\infty^{4}$, что соответствует формуле ***P=(n-m)(m+1)=(3-1)(1+1)=4.***

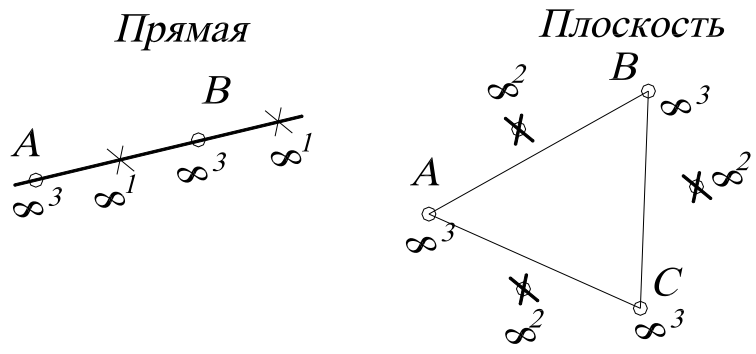

$$\frac{\infty^{3}\cdot\infty^{3}}{\infty^{1}\cdot\infty^{1}}=\frac{\infty^{3+3}}{\infty^{1+1}}=\infty^{6-2}=\infty^{4} \qquad \frac{\infty^{3}\cdot\infty^{3}\cdot\infty^{3}}{\infty^{2}\cdot\infty^{2}\cdot\infty^{2}}=\frac{\infty^{3+3+3}}{\infty^{2+2+2}}=\infty^{9-6}=\infty^{3}$$

а *б*

Рис. 17.

Плоскость однозначно задается тремя точками, каждая из которых имеет по три степени свободы, а значит, троек точек: $\infty^3 \cdot \infty^3 \cdot \infty^3 = \infty^9$ (рис.17, *б*). Но плоскость определяется не только этой тройкой, но и любой другой своей тройкой точек, имеющих в этой плоскости по две степени свободы, то есть $\infty^2 \cdot \infty^2 \cdot \infty^2 = \infty^6$. Тогда параметрическое число плоскости, находящейся в ***3***-пространстве, будет составлять трехпараметрическое множество, то есть $\infty^9 : \infty^6 = \infty^{9-6} = \infty^3$, что соответствует формуле ***P=(3-2)(2+1)=3***.

Вообще это число ***(n-m)(m+1)*** стоит на месте ***(к+1)*** меньше в ***n***-й строке «подвешенной за угол» таблице умножения, такая таблица называется «Треугольник Паскаля» (рис. 18).

```
          1
        2   2
      3   4   3
    4   6   6   4
  5   8   9   8   5
6  10  12  12  10  6
.....................
```

Рис. 18.

Примеры различных геометрических многообразий

1. Сфер в пространстве E_3 - ∞^4, так как сфере соответствует четыре числа – три координаты ее центра и одно – длина её радиуса.

2. Цилиндр вращения в пространстве E_3 определяется пятью параметрами ∞^5 - четыре параметра на ось и один на радиус.

3. Треугольников в пространстве E_3 – ∞^9, поскольку треугольник однозначно определен, если заданы три его вершины тройкой координат ***3·3=9***. Аналогично, тетраэдров в ***3***-пространстве - ∞^{12}.

4. Сфер в трёхмерном пространстве, проходящих через данную точку, - ∞^3, то есть центров, лежащих на прямой, составляет - ∞^1, а таких прямых – связка ∞^2.

5. Сфер, касающихся плоскости - ∞^3.

6. Окружностей на плоскости - ∞^3.

7. Множество касательных плоскостей к поверхности - ∞^2 (за исключением развертывающихся ∞^1).

8. Окружностей в ***3***-пространстве - ∞^4.

4. Связывание параметров. Если на элементы ***n***-мерного многообразия ***M*** (например, ***M***-связка прямых) наложено определенное условие (например, прямые связки ***M*** должны пересекать произвольную прямую), причем элементы из ***M***, которые удовлетворяют этому условию, образуют n_1-мерное подмножество $M_1 \subset M$ (пучок прямых, определяемых центром связки и произвольной прямой, не проходящей через центр), то это условие (требование, ограничение) равносильно фиксированию $n-n_1$ параметров, то есть приданию этим параметрам определенных числовых значений. Это означает, что, фиксируя $n-n_1$ параметров, мы выделяем из ***M*** подмножество той же размерности n_1. В этом случае говорят не о фиксации, а о связывании параметров, употребляя выражения: «***условие связывает $n-n_1$ параметров***», «***ограничение поглощает $n-n_1$ параметров***», «***требование накладывает на параметры $n-n_1$ связей (понижает размерность многообразия на $n-n_1$)***».

Аналитически такое задание эквивалентно тому, что ***n***-ки параметров, соответствующие элементам из ***M***, удовлетворяют $n-n_1$ уравнениям. Аналогично, фиксируя две (три) координаты или связывая координаты двумя (тремя) параметрами (уравнениями), мы выделяем из трехмерного пространства его одномерное (нульмерное) подмножество.

Пусть ***m***-плоскость (***m***-плоскость определяется ***(m+1)*** фиксированной точкой) проходит через пространство ***r***, которое задается ***(r+1)*** фиксированной точкой. Тогда для полного

определения необходимо дозадать еще $(m+1)-(r+1)=m-r$ точек. Поэтому ***число P степеней свободы m-плоскости, принадлежащей n-мерному пространству и проходящей через r-плоскость:***

$$P=(n-m)(m-r). \quad (2)$$

ПРИМЕР 1. Множество прямых $(m=1)$ плоскости $(n=2)$, проходящих через точку $(r=0)$, составляет пучок, то есть однопараметрическое множество: $P=(n-m)(m-r)=(2-1)(1-0)=1$.

ПРИМЕР 2. Множество прямых $(m=1)$ пространства $(n=3)$, проходящих через точку $(r=0)$, составляет связку: $P=(3-1)(1-0)=2$.

ПРИМЕР 3. Множество плоскостей $(m=2)$ трехмерного пространства $(n=3)$, проходящих через точку $(r=0)$, составляет связку: $P=(3-2)(2-0)=2$.

ПРИМЕР 4. Множество прямых пространства $(n=3)$, пересекающих прямую, рассчитывается следующим образом. Вначале считают, сколько прямых проходит через точку, – связка $P_1=2$ (см. пример 3), затем считают, сколько связок $(m=2)$ в трехмерном пространстве на прямой $P_1=(3-2)(2-1)=1$. Следовательно, прямые, пересекающие заданную прямую, составляют комплекс $P=P_1+P_2=1+2=3$.

В пространстве E_n m-пространство имеет $(n-m)(m+1)$ степеней свободы, но если оно проходит через r-пространство, то оно имеет $(n-m)(m-r)$ степеней свободы. Следовательно, число условий, необходимых для того, чтобы m-пространство в E_n проходило через данное r-пространство (где $n>m>r$):

$$D=(n-m)(m+1)-(n-m)(m-r)=(n-m)(r+1). \quad (3)$$

ПРИМЕР 5. В трехмерном пространстве $(n=3)$ число условий, необходимых для прохождения прямой линии $(m=1)$ через данную точку $(r=0)$: $D=(n-m)(r+1)=(3-1)(0+1)=2$. Другими словами, множество прямых трехмерного пространства четырехпараметрично $(P_1=(3-1)(1+1)=4)$, а в связке (множество прямых, проходящих через точку) – двупараметрично $(P_2=(3-1)(1-0)=2)$. Поэтому число условий D, которые требуется наложить на прямые, чтобы они принадлежали данной связке, равно разности P_1-P_2, то есть $D=4-2=2$.

Если r-пространство не фиксировано и имеет степени свободы в q-пространстве, равное $(r+1)(q-r)$, следовательно, число условий, которое необходимо наложить, чтобы m-пространство и q-пространство в пространстве E_n пересекались по r-пространству:

$$(n-m)(r+1)-(r+1)(q-r)=(r+1)(n-m-q+r), \quad (4)$$

где $m+q \le n+r$, если $m+q>n+r$, то они пересекаются по пространству размерности $m+q-n$, что больше, чем r.

ПРИМЕР 6. Применение формулы (4) покажем на примере определения количества направляющих линейчатой поверхности (в качестве направляющих для простоты возьмем прямые). Требование пересечения образующей линии $(m=1)$ с одной направляющей прямой $(q=1)$ в точке $(r=0)$ равносильно числу условий, накладываемых на образующую и вычисляемых так: $D=(3-1-1+0)(0+1)=1$. Поэтому для выделения из четырехпараметрического множества прямых трёхмерного пространства линейчатой поверхности (однопараметрического множества прямых) необходимо задать три направляющие ($n-n_1=4-1=3$).

ПРИМЕР 7. Коническая поверхность определяется вершиной одной направляющей. Как было показано (пример 6), пересечение образующей с направляющей линией в точке равносильно наложению на образующую одного условия. Прохождение образующей через вершину равносильно наложению двух условий и подсчитывается по формуле (3): $(3-1)(0+1)=2$. В сумме эти требования накладывают на прямую три условия и выделяют из четырехпараметрического множества прямых пространства коническую поверхность.

5. Размерность пересечения. Пусть M – n-мерное множество, M_1 и M_2 – его подмножества размерности m_1, m_2, выделенные условиями, связывающими соответственно $(n-m_1)$ и $(n-m_2)$ параметров.

Оба эти условия вместе связывают: $(n-m_1)+(n-m_2)=2n-m_1-m_2$ параметров. Поэтому размерность пересечения множеств M_1 и M_2, элементы которых удовлетворяют обоим условиям: $n-(2n-m_1-m_2)=m_1+m_2-n$.

$$n\cap = m_1 + m_2 - n, \qquad (5)$$

то есть ***размерность пространства пересечения равна сумме размерностей пересекающихся пространств без размерности операционного пространства***.

Если пересекаются ***i*** пространств, то применяется следующая формула:

$$n_{\cap} = m_1 + m_2 + ... + m_i - n(i-1);$$

$$n_{\cap} = \sum_{i=1}^{n} m_i - n(i-1), \qquad (6)$$

то есть ***размерность пространства пересечения равна сумме размерностей пересекающихся пространств без размерности пространства пересечения, взятой i -1 раз, где i – число пересекающихся пространств.***

Условия применения при использовании этой формулы:

1. Если оказалось, что размерность меньше нуля, это означает, что заданные множества не пересекаются.

2. Следует иметь в виду, что формула справедлива лишь для подмножеств M_1 и M_2 общего положения. Например, если M_1 и M_2 – прямые, а n – трехмерное пространство, то $n_1=n_2=1$, $n=3$, а $r= -1$, то есть M_1 и M_2 не пересекаются, хотя в частном случае две прямые могут иметь общую точку и даже совпадать (если прямые принадлежат одной плоскости).

3. В случае $r=0$ (нульмерным называется множество, состоящее из конечного числа элементов), поэтому, получив такой результат, не следует думать, что множество пересечений состоит из одного элемента; это возможно, но возможно также, что оно состоит из двух, трех и любого конечного числа элементов.

6. Расслоение множества на классы эквивалентности.

Итак, для множества M, имеющего размерность n: каждому элементу a, принадлежащему M $(a \in M)$, соответствует n-ка параметров $(a_1, a_2, \ldots, a_n)$. Зафиксируем какой-либо параметр, например $a_n=0$. Тогда подмножество $M_1 \subset M$ (для элементов, где $a_n=0$). Следовательно, размерность множества M_1 равна $(n-1)$, то есть элемент из множества M_1 определяется набором $(n-1)$ параметров, «чисел».

Поскольку имеется бесчисленное однопараметрическое множество способов, которыми можно зафиксировать параметр a_n, то, следовательно, множество M расчленяется на однопараметрическое множество $(n-1)$-мерных подмножеств, каждое из которых соответствует одному из этих однопараметрических значений параметра a_n, причем никакие два из этих подмножеств не пересекаются, и объединение всех этих подмножеств есть множество M.

Такие подмножества называются ***классами эквивалентности***, означающими, что элементам a и b, принадлежащим множеству M, отнесены n-ки чисел $(a_1, a_2, \ldots, a_n)$, $(b_1, b_2, \ldots, b_n)$, в которых $a_n=b_n$. Для фиксированной координаты u_1 в вышеприведенном примере такими классами эквивалентности являются непересекающиеся 2-поверхности.

Если фиксируются два параметра, то из множества M выделяется $(n-2)$-мерное подмножество. Выполняя перебор всех двухпараметрических способов фиксации этих двух параметров, мы получаем двупараметрическое семейство прямых, параллельных оси y.

В общем случае, фиксируя ∞^n раз m каких-то параметров, мы расслаиваем n-мерное множество M на ∞^m классов по ∞^{n-m} элементов в каждом.

Таким образом, если множество M разбить на ∞^m взаимно непересекающихся и заполняющих все множества M_1 подмножеств по ∞^n элементов в каждом, то M содержит:

$$\infty^m \cdot \infty^n = \infty^{m+n}. \qquad (7)$$

ПРИМЕР. Множество плоскостей пространства расслаивается на ∞^2 пучков параллельных плоскостей по ∞^1 плоскостей в пучке, то есть содержит $\infty^1 \cdot \infty^2 = \infty^{1+2} = \infty^3$.

7. Использование уравнений. Далее рассмотрим, как осуществляется подсчет параметрического числа поверхности, если последняя задана в аналитической форме. Для простоты начнем исследование с ***2***-поверхностей пространства E_3.

Рассматривая уравнение типа $Ax+By+Cz+D=0$, можно подсчитать размерность многообразия, а именно множество плоскостей пространства. Если мы придадим коэффициентам A, B, C, D определенные числовые значения A_0, B_0, C_0, D_0, то мы получим некоторую определенную плоскость $\alpha \in M$. Таким образом, имеется соответствие: «четверка чисел» (A_0, B_0, C_0, D_0) $\rightarrow$ плоскость пространства α_0, которое однозначно лишь в одном направлении.

Действительно, плоскости α_0 отвечает любая из четверок коэффициентов kA, kB, kC, kD, где k – любое число, не равное нулю. То есть уравнения:

$$A_0x+B_0y+C_0z+D_0=0;$$
$$kA_0x+kB_0y+kC_0z+kD_0=0$$

задают одну и ту же плоскость. Итак, одной четверке чисел соответствует одна плоскость, но одной плоскости соответствует однопараметрическое множество четверок чисел (столько же, сколько чисел k), соответственно пропорциональных четверок. Отношение «быть соответственно пропорциональным» является отношением эквивалентности на множестве четверок чисел. Поэтому четырехпараметрическое множество четверок чисел расслаивается на трехпараметрическое многообразие классов по однопараметрическому семейству пропорциональных четверок в каждом.

Таким образом, соответствие «класс пропорциональных четверок чисел – плоскость пространства» однозначно уже в обе стороны, и поэтому плоскостей в множестве M столько же, сколько таких классов, то есть ∞^3 - трехпараметрическое множество.

Если координаты x, y, z связаны двумя уравнениями, то этим выделяется одномерное подмножество трехмерного множества точек пространства – линия (в общем случае пространственная).

8. Размерность кривых, поверхностей. Параметрическое число P плоской алгебраической кривой m-го порядка:

$$P = \frac{m(m+3)}{2}. \qquad (8)$$

ПРИМЕР 1. Параметрическое число кривой второго порядка $m=2$ (например, коники): $P = \frac{2(2+3)}{2} = 5$, то есть, чтобы на плоскости выделить конику, нужно задать пять параметров.

В общем случае параметрическое число алгебраической поверхности m-го порядка:

$$P = \frac{1}{n!}\left[\prod_{i=1}^{n}(m+i)\right] - 1, \qquad (9)$$

где n – размерность объемлющего пространства; m – порядок поверхности.

ПРИМЕР 2. Поверхность второго порядка $m=2$ в трехмерном пространстве $n=3$ имеет следующее параметрическое число:

$$P = \frac{(2+1)(2+2)(2+3)}{1\cdot 2\cdot 3} - 1 = \frac{3\cdot 4\cdot 5}{2\cdot 3} - 1 = 9.$$

В приведенных выше примерах каждый коэффициент эквивалентен заданию одного условия. Поэтому говорят, что кривая второго порядка, будучи пятипараметрической, однозначно определяется заданием пяти точек, а поверхность второго порядка – заданием девяти точек.

1.7. ПАРАМЕТРИЧЕСКИЙ ПОДХОД К РЕШЕНИЮ ЗАДАЧ НАЧЕРТАТЕЛЬНОЙ ГЕОМЕТРИИ

При решении любой задачи важнейшим значением является задание необходимого и достаточного числа условий (параметров), которое необходимо при корректной постановке задачи. Если задача поставлена корректно, то у нее конечное число решений. Мы будем рассматривать только геометрические задачи, хотя в общем случае эту методику можно использовать при решении любых задач (экономических, технологических, экологических и т. д.).

На интуитивном уровне мы иногда понимаем, что задача составлена некорректно, то есть условий для выделения конечного числа решений недостаточно. Иногда встречаются такие задачи, где условий слишком много, то есть если убрать одно условие, то задача будет иметь конечное число решений. О таких задачах говорят, что условие поставлено слишком «жестко». Разрешить эти сомнения позволяет подсчет параметров. Рассмотрим конкретные задачи начертательной геометрии, начиная с самых простых.

ПРИМЕР 1. В плоскости ***xOy*** построить окружность, касающуюся оси ***x*** и имеющую центр на прямой **a** (рис. 19).

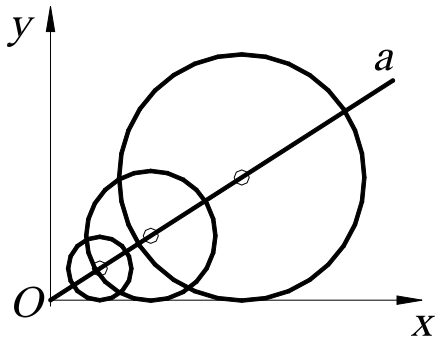

Рис. 19.

Условие задачи «неоднозначно», так как таких окружностей будет столько, сколько точек на прямой, то есть ∞^1. Действительно, параметрическое число окружности в пространстве E_2 равно трем (два параметра тратится на центр и один на радиус), а в задаче – только два условия (условие касания и принадлежность центра прямой). Поэтому необходимо задать еще одно условие, чтобы выделить конечное число решений, например, фиксированную точку на прямой – центр окружности или радиус окружности.

ПРИМЕР 2. Через точку ***B*** провести прямую, параллельную плоскостям ***α*** и ***β*** и пересекающую горизонтальную плоскость ***H*** в точке ***A*** (рис. 20).

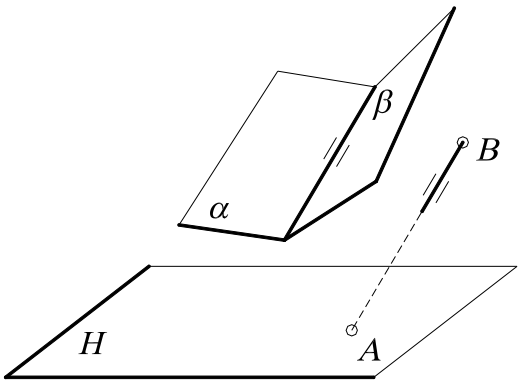

Рис. 20.

Условие задачи поставлено некорректно, «перезадано», так как параметрическое число прямой в пространстве E_3 равно четырем, а в задаче связывается пять условий (условие прохождения через точку связывает два параметра - ***2+2,*** так как две точки – ***A*** и ***B***; условие параллельности линии пересечения двух плоскостей – один). Действительно, если одну из точек переместить, то задача не будет иметь решения.

ПРИМЕР 3.

1. Через точку ***A*** провести прямую, пересекающую две скрещивающиеся прямые ***a*** и ***b.***

Известно, что прямых в **3**-пространстве четырехпараметрическое множество. Поэтому для того, чтобы построить эту прямую, необходимо «связать» четыре параметра. Условие прохождения прямых через фиксированную точку связывает у последней два параметра. В самом деле, возьмем произвольную (фиксированную) точку и установим взаимно однозначное соответствие (биекцию) между прямыми связки и точками плоскости (каждой точке плоскости соответствует единственная прямая связки, и наоборот). Точек на плоскости ∞^2, поэтому и множество прямых связки составляет дву-

параметрическое множество - ∞^2 (или по формуле ***P=(n-m)(m-r)=(3-1)(1-0)=2***). Очевидно, что связали два параметра ***D=4-2=2***, что соответствует формуле ***D=(n-m)(r+1)=(3-1)(0+1)=2***.

В случае прохождения прямых через две скрещивающиеся прямые (в данной задаче две прямые) связывает еще два параметра, так как в пучке прямых, пересекающих прямую ***b***, – ∞^1, но и на прямой ***a*** точек также ∞^1. Поэтому мы выделяем двупараметрическое множество прямых: $\infty^1 \cdot \infty^1 = \infty^{1+1} = \infty^2$, то есть конгруэнцию. Таким образом, связали все четыре параметра: ***D=4-2-2=0***. Задача поставлена корректно.

2. Если условие задачи изменить на следующее: построить прямую, проходящую через точку ***A*** и пересекающую три скрещивающиеся прямые.

В данной задаче число условий (как говорят) перезадано для выделения конечного числа решений. Условие прохождения через прямую связывает один параметр, так как в связке прямых ∞^2, а точек на прямой ∞^1, поэтому мы выделяем трехпараметрическое множество прямых $\infty^2 \cdot \infty^1 = \infty^3$, то есть линейный комплекс. Комплекс определяется заданием всех прямых, проходящих через фиксированную прямую.

Прямых в ***3***-пространстве, как известно, ∞^4, то есть связали один параметр ***D=4-3=1***. Условие прохождения всех прямых через две фиксированные прямые, как было сказано выше, «связывает» два параметра. Таким образом, условие прохождения прямых через три скрещивающиеся «связывает» три параметра. Следовательно, ***D=4-3=1***, то есть выделили однопараметрическое множество прямых, которое называется ***линейчатой поверхностью***, или ***регулюс***. Поэтому условие задачи поставлено некорректно, так как нет конечного числа решений. Однако на примере этой задачи показано, как выделяется линейчатая поверхность.

2. СИСТЕМЫ КООРДИНАТ

Координатами (от лат. *co* – приставка, означающая совместность, и *ordinatus* – упорядоченный, определённый) называют величины, заданием которых определяется положение точки на прямой, плоскости, поверхности или в пространстве.

2.1. ПРЯМОУГОЛЬНЫЕ ДЕКАРТОВЫ КООРДИНАТЫ

Для одномерного случая хорошей иллюстрацией координат является термометр. Некоторой точке ставится в соответствие число ***0***, задаётся единица измерения, определяющая точки ***1, 2, 3…*** - положительные значения координат, которые располагаются на равных расстояниях друг от друга и с одной стороны от точки ***0***. Отрицательные целые числа ***-1, -2, -3…*** определяются симметрично с противоположной стороны от положительных чисел, а дробные вставляются между ними. Произвольной точке ***A*** ставится в соответствие одно из этих чисел.

В двумерном случае положение точки на плоскости может быть определено её расстоянием до двух фиксированных перпендикулярных прямых – ***осей***. Эти понятия встречаются уже у Архимеда Сиракузского (его знаменитая фраза «дайте мне точку опоры, и я переверну весь мир» говорит об этом) и Аполлония Пергского, живших более двух тысяч лет назад, и даже у древних египтян.

Впервые идея о прямоугольных координатах (рис. 21, *а*) была систематизирована французами Пьером Ферма (1601 – 1665) и Рене Декартом (1596 – 1650). Однако в их формулировках расстояния могли быть только положительными. Значительную роль в математике сыграла важная идея, которая принадлежала сэру Исааку Ньютону (1642 – 1727), о том,

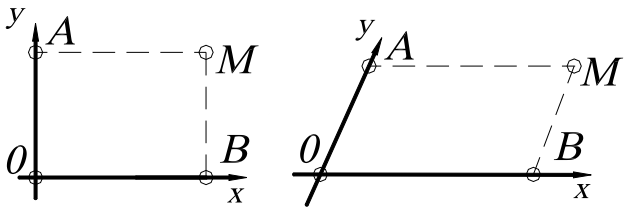

а *б*

Рис. 21.

что эти расстояния можно считать и отрицательными, Г. В. Лейбниц (1646 – 1716) первым назвал эти расстояния «координатами».

Для некоторых целей можно использовать неперпендикулярные оси, расстояния от точки ***0*** представляют собой параллелограмм (рис.21, *б*). Отрезки ***AM = 0B = x*** – абсцисса; ***BM = 0A = y*** – ордината точки ***M*** от двух осей координат ***0x*** и ***0y***. Ось ***x*** выражается уравнением ***y =0***, так как каждая точка оси ***x*** удовлетворяет этому уравнению. По аналогии для оси ***y***: ***x=0***.

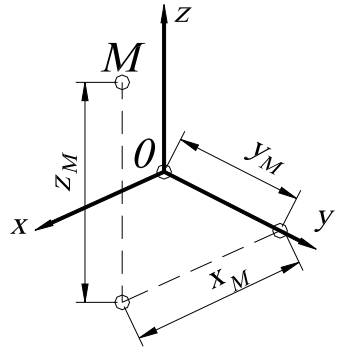

Рис. 22.

Систему координат в пространстве определяют три взаимно перпендикулярные плоскости, которые в своём пересечении дают три взаимно перпендикулярные оси ***x, y, z*** (z_M– аппликата) (рис. 22). Точка ***0*** во всех случаях называется началом координат.

2.2. ПОЛЯРНЫЕ КООРДИНАТЫ ТОЧКИ НА ПЛОСКОСТИ

Полярные координаты на плоскости есть расстояние ***0A = r*** от фиксированной точки ***0*** (полюса) и угол ***POM = φ*** между прямой ***0A*** и полярной осью ***0P***, где ***r*** - радиус-вектор, ***φ*** - полярный угол (рис. 23).

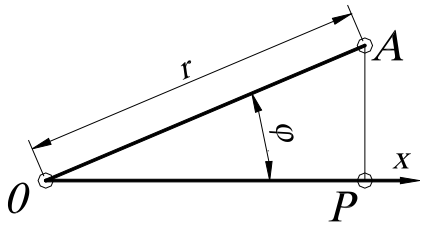

Рис. 23.

Ось ***0P*** можно отождествить с осью ***x*** прямоугольных декартовых координат. Тогда точка ***A*** имеет две координаты ***(r; φ)***. Иногда можно использовать и отрицательные значения ***r***, считая, что точка ***(r; φ)*** совпадает с точкой ***(-r;φ+180^0)***.

Если даны декартовы координаты, то можно перейти к полярным координатам, используя тригонометрические функции, а именно: координаты точек

x = r cos φ, y = r sin φ.

Полярные координаты особенно удобны для описания тех движений и преобразований подобия (центральная симметрия, симметрия относительно прямой, гомотетия и т. д.), которые имеют неподвижную точку. Начало координат в этом случае выбирают именно в этой точке. В пространстве аналогом полярных координат служат цилиндрические и сферические координаты.

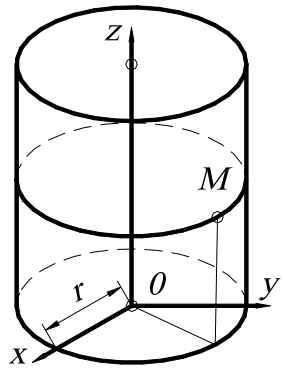

Рис. 24.

2.3. ЦИЛИНДРИЧЕСКИЕ КООРДИНАТЫ

Цилиндрические координаты точки ***M*** есть числа ***r, φ, z*** (рис. 24), связанные с декартовыми координатами ***x, y, z*** следующими уравнениями: ***x = r cos φ;***

y = r sin φ;

z = z.

2.4. СФЕРИЧЕСКИЕ КООРДИНАТЫ

Сферические координаты точки M есть три числа r, φ, θ, связанные с декартовыми координатами следующими уравнениями:

$$x = r\cos\varphi\cos\theta;$$
$$y = r\sin\varphi\cos\theta;$$
$$z = \sin\theta,$$

где r – радиус-вектор, равный $0M$ (рис. 25);

φ - угол между положительным направлением оси $0x$ и горизонтальной проекцией радиус-вектора $0M$ на плоскость $x0y$, взятый против часовой стрелки;

θ - угол между радиус-вектором $0M$ и горизонтальной проекцией его на плоскость $x0y$;

Угол $90^0 - \theta = \sigma$ называется зенитным углом. Сферические координаты применяются для определения географических координат на земной поверхности.

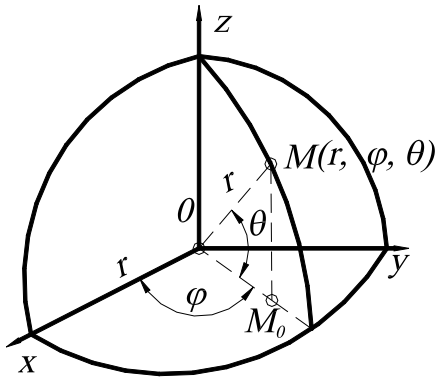

Рис. 25.

ВОПРОСЫ ДЛЯ САМОПРОВЕРКИ

1. Что такое независимые параметры?

2. Привести примеры одно- , двух-, трёх-, четырёхпараметрических многообразий.

3. Проверьте правильность следующих утверждений: 1) прямую в пространстве можно задать: а) точкой и параллельной ей прямой; б) точкой и парой пересекающихся прямых; 2) плоскость: а) тройкой точек; б) точкой и прямой; в) парой пересекающихся прямых; 3) сферу: а) центром и точкой; б) центром и касательной плоскостью; в) четвёркой некомпланарных точек; г) диаметром; 4) цилиндром вращения: а) осью и образующей; б) тройкой некомпланарных образующих.

4. Проверить корректность постановки следующей задачи. В пространстве даны плоскость ω и точки O_1 и O_2. Построить в плоскости ω точки A_1 и A_2 на расстоянии r_1 от O_1 и на расстоянии r_2 от O_2.

5. Определить размерность пересечения геометрических многообразий в различных пространствах: пересечение двух прямых в плоскости (пространстве), пересечение двух плоскостей в трёх- и четырёхмерном пространствах.

Глава 2
КОМПЬЮТЕРНЫЕ ТЕХНОЛОГИИ ГЕОМЕТРИЧЕСКОГО МОДЕЛИРОВАНИЯ

1. ЗАПУСК СИСТЕМЫ *AutoCAD*

Запуск ***AutoCAD*** осуществляется так же, как и любого другого приложения в **Windows**: при помощи ярлыка, размещённого на рабочем столе, или посредством меню (на панели задач щелкнуть на кнопке ***Start*** (Пуск), выбрать пункт ***Programs*** (Программы) и затем из выпавшего меню – ***AutoCAD 2005***).

После запуска ***AutoCAD***, в зависимости от его настройки выводится диалоговое окно ***Startup*** (Начало работы) (рис. 26) или рабочее окно ***AutoCAD*** (рис. 27) .

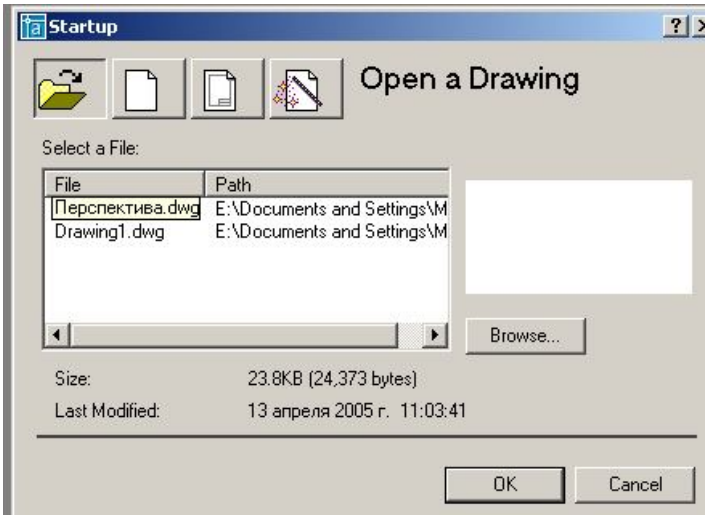

Рис. 26

В диалоговом окне ***Startup*** (Начало работы) предоставляют пользователю 4 кнопки:

1.  ***Open a Drawing*** (Открытие чертежа) для открытия ранее созданного чертежа.
2.  ***Start from Scratch*** (Без шаблона), то есть начать чертёж без предварительной настройки. При этом пользователю предлагается установить только единицы измерения – британские (футы и дюймы) или метрические.
3.  ***Use a Template*** (Использовать шаблон). При этом ***AutoCAD*** выводит список имеющихся шаблонов. Кроме этого пользователь может создать свои шаблоны с нужными ему настройками, например основную надпись и рамку формата.
4.  ***Use a Wizard*** (Вызов Мастера) для выполнения предварительной настройки. Мастер позволяет последовательно выполнить полную установку параметров рабочей среды ***AutoCAD***: установить единицы измерения длины (***Units***); единицы измерения углов (***Angle***); задать начало отсчёта угла (***Angle Measure***); положительное направление отсчета угла (***Angle Direction***); определить границы области рисунка (***Area***).

Диалоговое окно ***Startup*** (Начало работы) вызывается при каждой загрузке сеанса ***AutoCAD*** только один раз. В дальнейшем для создания рисунков в запущенном сеансе ***AutoCAD*** вызывается диалоговое окно ***Create New Drawing*** (Создание нового рисунка). Если после загрузки ***AutoCAD*** сразу открывается рабочее окно, то вышеописанные настройки можно выполнить при помощи команд UNITS и LIMITS (пункт меню ***Format***). Для открытия диалогового окна при запуске ***AutoCAD*** необходимо предварительно настроить, войдя в меню ***Format*** (Формат), выбрать вкладку ***System*** (Система) и в раскрывающемся списке ***Startup*** назначить пункт ***Show traditional startup dialog***, что соответствует выбору традиционного диалогового окна.

2. ВИД РАБОЧЕГО ОКНА *AutoCAD*

Рабочее окно системы ***AutoCAD*** содержит типичные для программ, работающих в Windows, элементы (панели инструментов, строка меню, линейки прокрутки). Кроме этого в рабочем окне располагаются две основные области ***AutoCAD*** – зона чертежа и командная строка, в которых происходит основной диалог пользователя с системой (см. рис. 27).

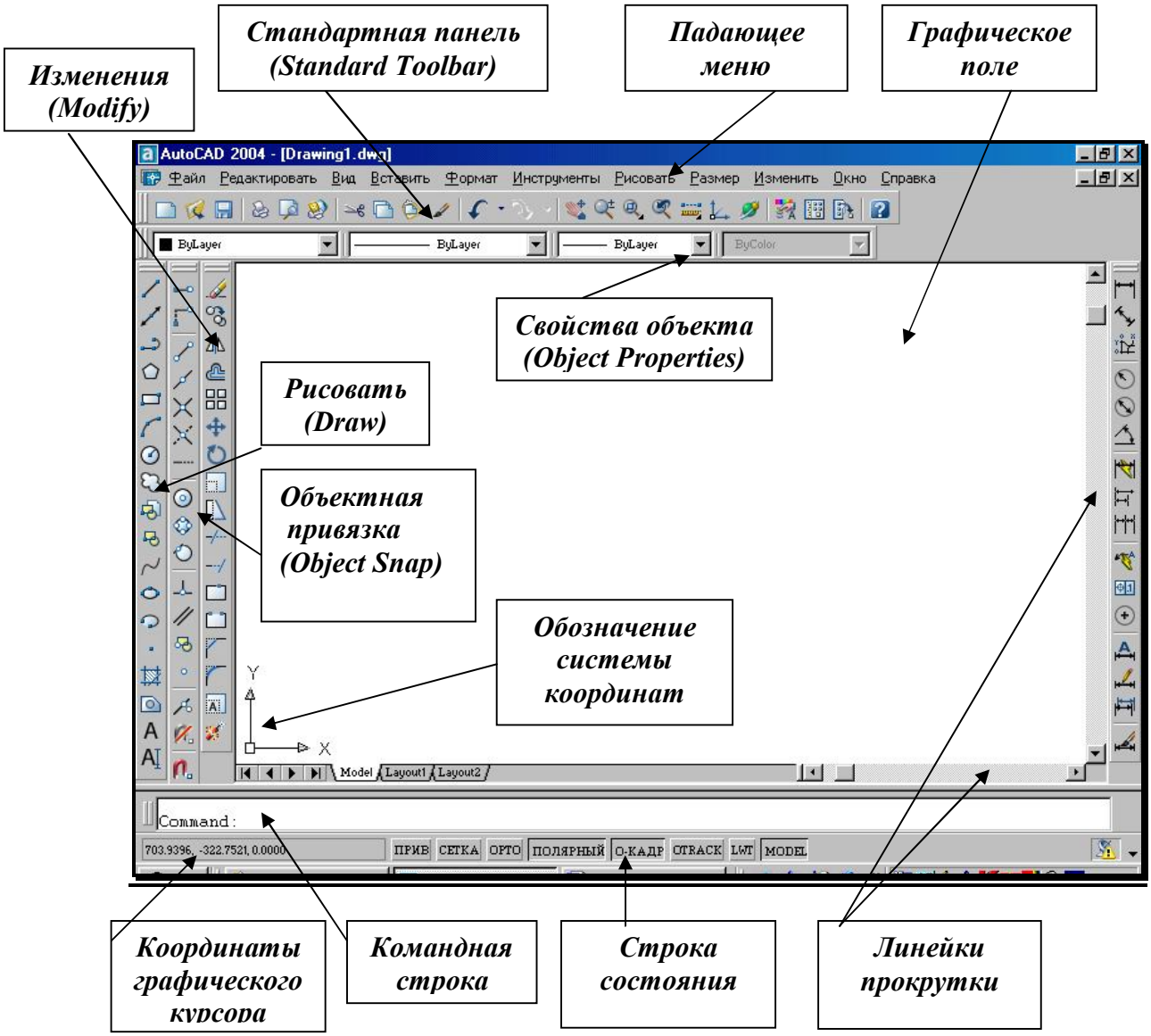

Рис. 27.

3. ПАДАЮЩЕЕ МЕНЮ

Падающее меню (рис. 28) содержит названия меню, в которых по функциональному признаку сгруппированы часто используемые команды ***AutoCAD***. Команды в меню могут располагаться на нескольких уровнях (отличительный признак – «стрелка-треугольник» в конце строки с именем команды). Если за именем команды идёт многоточие, то это означает, что параметры команды определяются в диалоговом окне.

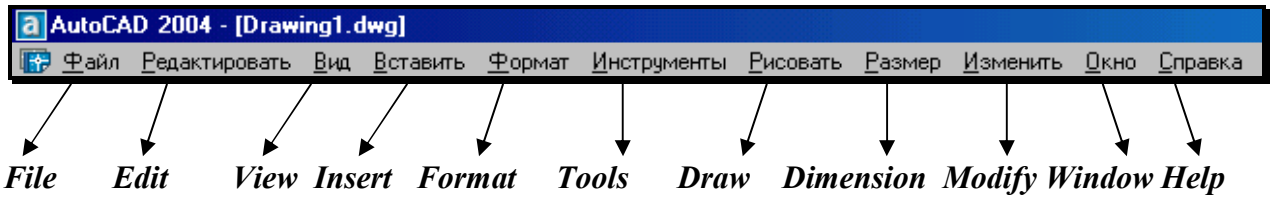

Рис. 28.

Строка падающих меню содержит следующие пункты:

- **File** (Файл) – меню работы с файлами: открытие, сохранение, печать, экспорт файлов в другие форматы и т. д.;
- **Edit** (Правка) – меню редактирования частей графического поля Рабочего стола Wndows;
- **View** (Вид) – команды управления изображением на экране монитора, установки точки зрения, удаления невидимых линий, закраски, тонирования, позволяет устанавливать необходимые панели инструментов;
- **Insert** (Вставка) – осуществляет вставку блоков, внешних объектов, объектов других приложений;
- **Format** (Формат) – обеспечивает работу со слоями, цветом, типами линий, управление стилем текста, размеров, видом маркера точки, стилем мультилинии; установку единиц измерения, границ чертежа;
- **Tools** (Сервис) – содержит средства управления системой, экраном пользователя, включает установку параметров черчения и привязок с помощью диалоговых окон; обеспечивает работу с пользовательской системой координат;
- **Draw** (Рисование) – содержит команды рисования;
- **Dimension** (Размеры) – включает команды простановки размеров и управления параметрами размеров;
- **Modify** (Редактирование) – включает команды редактирования элементов чертежа;
- **Window** (Окно) – содержит средства управления окнами при работе в многооконном режиме;
- **Help** (Справка) – содержит средства справочной системы ***AutoCAD***.

4. СТРОКА СОСТОЯНИЯ

Строка состояния (рис. 29) находится в нижней части экрана, под командной строкой и содержит следующие кнопки.



Рис. 29.

- **SNAP** (ПРИВ) – Шаговая привязка (***Snap Mode***) – включение и выключение дискретного перемещения курсора с заданным шагом (**F9**);
- **GRID** (СЕТКА) – Отображение сетки (***Grid Display***) – включение и выключение сетки (**F7**);
- **ORTHO** (ОРТО) – Режим «ОРТО» (***Ortho Mode***) – включение и выключение ортогонального режима, параллельного осям ***x*** и ***y*** (**F8**);
- **POLAR** (ПОЛЯРНЫЙ) – Полярное отслеживание (***Polar Tracking***) – включение и выключение режима полярного отслеживания (**F10**);

- **OSNAP** (О-КАДР) – Объектная привязка (***Object Snap***) - включение и выключение режимов объектной привязки (**F3**);
- **OTRACK** (ОТС – ПРИВ) – Отслеживание при объектной привязке (***Object Snap Tracking***) - включение и выключение режима отслеживания при объектной привязке (**F11**);
- **LWT** (ВЕС) – Отображение линий в соответствии с весами (***Show/Hide Lineweight***) – включение и выключение режима отображения линий в соответствии с их толщиной;
- **MODEL/PAPER** (МОДЕЛЬ/ЛИСТ) – Пространство модели или пространство листа (***Model or Paper space***) – переключение из пространства модели в пространство листа.

5. ВВОД КОМАНД

Вводить команды в ***AutoCAD*** можно с клавиатуры, из разнообразных меню или с панелей инструментов. Для ввода команды с клавиатуры необходимо напечатать имя команды в командной строке и нажать клавишу ENTER или SPACE. Ввод команд из меню представляется более удобным и наглядным. Чтобы ввести команду, необходимо выбрать нужную команду из списка меню или панели инструментов и нажать левую кнопку мыши. Для повторения последней команды достаточно нажать клавишу ENTER или SPACE. Выполнение команды можно прервать на любой стадии диалога, нажав клавишу ESC.

6. ПАНЕЛИ ИНСТРУМЕНТОВ

Панели инструментов являются частью интерфейса ***AutoCAD***. Они состоят из кнопок (пиктограмм), предназначенных для быстрого ввода наиболее часто используемых команд. При загрузке ***AutoCAD*** по умолчанию выводятся четыре панели: 1) ***Standard Toolbar*** (Стандартная панель инструментов); 2) ***Object Properties*** (Свойства объектов); 3) ***Draw*** (Рисовать); 4) ***Modify*** (Изменить).

Остальные панели инструментов можно вывести на экран через меню ***View*** (Вид)→***Toolbars*** (Панели). *Удобно выбирать требующуюся панель инструментов нажатием правой кнопки мыши, находящейся на любой пиктограмме панелей инструментов*. Далее рассматриваются наиболее часто используемые панели инструментов.

7. СТАНДАРТНАЯ ПАНЕЛЬ ИНСТРУМЕНТОВ

(*Standard Toolbar*)



– ***New*** (Новый) – создание нового чертежа;



– ***Open*** (Открыть) – загрузка существующего файла;

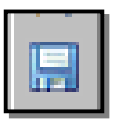

– ***Save*** (Сохранить) – сохранение текущего файла;



– ***Print Preview*** (Предварительный просмотр) – предварительный просмотр чертежа перед выводом на печать;



– ***Plot*** (Печать) – вывод чертежа на плоттер или принтер;



– ***Find and Replace*** (Поиск и замена) – поиск, замена, выбор и показ крупным планом текста на рисунке;



– ***Cut to Clipboard*** (Вырезать) – копирование объектов в буфер обмена с удалением их из рисунка.



– ***Copy to Clipboard*** (Копировать) – копирование выбранных элементов чертежа в буфер Windows;



– ***Paste from Clipboard*** (Вставить) – вставка данных из буфера Windows;

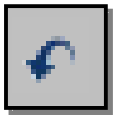

– ***Undo*** (Отменить) – отмена действия последней команды;

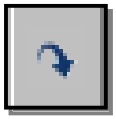

– ***Redo*** (Повторить) – восстановление только что отменённого действия;

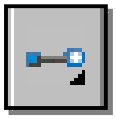

– Подменю ***Object Snap*** (Объектная привязка) – раскрывающийся набор инструментов для выбора объектной привязки;



– Подменю ***UCS*** (ПСК) – раскрывающийся набор инструментов для определения новой пользовательской системы координат;



– Подменю ***Zoom*** (Зумирование) – раскрывающийся набор инструментов для задания различных способов увеличения и уменьшения видимого размера объектов на текущем видовом экране;



– ***Zoom Previous*** (Показать Предыдущий) – возврат к показу предыдущего вида;



– ***Pan Realtime*** (Панорамирование в реальном времени) – перемещение изображения на текущем видовом экране в режиме реального времени;



– ***Zoom Realtime*** (Зумирование в реальном времени) – увеличение или уменьшение видимого размера объекта на текущем видовом экране;

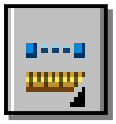

– Подменю ***Inquiry*** (Сведения) – раскрывающийся список инструментов:

- - ***Distance*** (Расстояние) – определение расстояния и угла между точками;
- - ***Locate Point*** (Координаты) – определение координат указанной точки;
- - ***Area*** (Площадь) – вычисление площади и периметра объекта;
- - ***Mass Properties*** (Масса) – вычисление массоинерционных характеристик;
- - ***List*** (Список***)*** – вывод информации о примитиве;



– ***Display Viewports Dialog*** (Диалоговое окно видовых экранов) – вызов диалогового окна ***Viewports*** (Видовые экраны);



– ***Named Views*** (Именованные виды) – вызов диалогового окна для работы с видами и выбора аксонометрических проекций;



– ***3D Orbit*** (3М Орбита) – интерактивный просмотр объектов в трёхмерном пространстве; позволяет, изменяя направление взгляда на модель, рассмотреть её с любой точки зрения;



– ***Properties*** (Свойства) – вызов окна для управления свойствами выбранных объектов.

8. ПАНЕЛЬ ИНСТРУМЕНТОВ *Object Properties* *(Свойства объекта)*

Панель инструментов ***Object Properties*** (рис.30) облегчает работу со слоями и типами линий и размещается сверху от рабочей зоны чертежа.

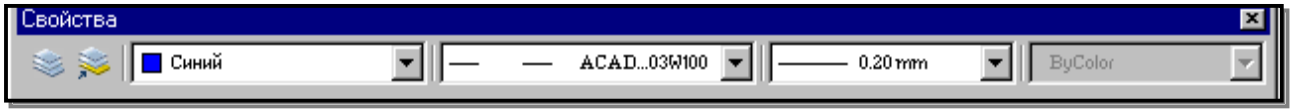

Рис. 30.

Построенные объекты всегда размещаются на определённом слое. Слой – это средство для группировки данных, подобное наложению друг на друга прозрачных калек с фрагментами чертежа («слоёный пирог»). Слои могут быть использованы по умолчанию, а также заданы и именованы пользователем (имя слоя может содержать до 255 символов). Слой может отображаться на экране монитора отдельно или в комбинации с другими слоями, он может быть включён, выключен или заблокирован для редактирования. С каждым слоем связаны определённый цвет, тип и вес (толщина) линии, стиль печати.

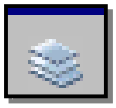

– ***Layers*** (Слои) – вызов диалогового окна установки параметров слоёв ***Layer Properties Manager*** (Диспетчер Свойств Слоя), также может загружаться из падающего меню ***Format*** (Формат)→***Layer…***(Слой).



– ***Make Object's Layers Current*** (Сделать слой объекта текущим) – установка текущего слоя в соответствии со слоем выбранного объекта.

При создании нового рисунка автоматически создаётся слой с именем ***0***. Слой ***0*** не может быть удалён или переименован. С помощью кнопки ***New*** (Новый) диалогового окна ***Layer Properties Manager*** (Диспетчер Свойств Слоя) создается новый слой (рис. 31), в котором можно задать другой цвет объекта, тип линии и вес (толщину) линии. После щелчка мышью по этой кнопке в списке слоёв появляется новый слой с временным именем.

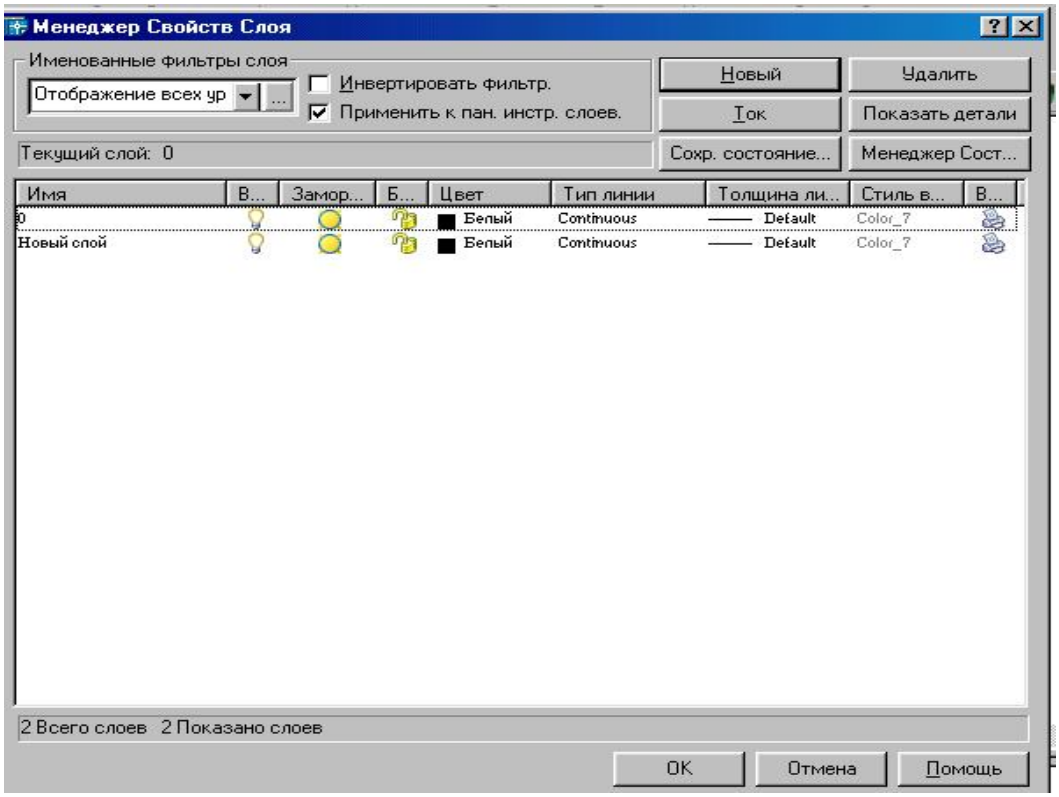

Рис. 31.

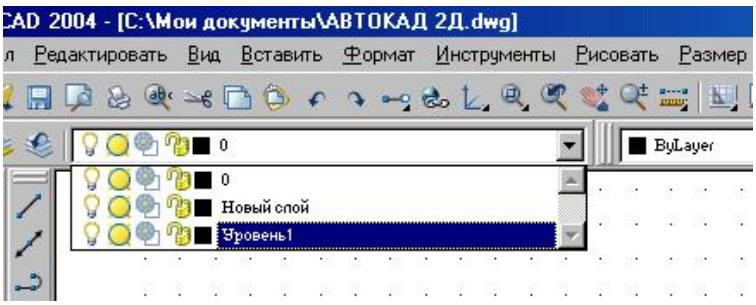

Рис. 32.

Все новые слои именуются в порядке их создания. Чтобы присвоить слою другое имя, необходимо набрать его с клавиатуры в поле временного имени и нажать Enter. Для переименования имеющегося слоя необходимо войти в поле имени слоя двойным щелчком мыши. Для того, чтобы сделать слой текущим, необходимо либо установить курсор мыши на нужный слой и щелкнуть мышью по кнопке ***Current*** (Текущий), либо выбрать его из раскрывающегося списка управления слоями в строке свойств объектов (рис. 32).

Управление видимостью слоя.

AutoCAD не отображает на экране объекты, расположенные на невидимых слоях, и не выводит их на плоттер. Если при работе с деталями рисунка на одном или на нескольких слоях рисунок слишком загромождён, допускается отключить или заморозить неиспользуемые слои.

Для запрещения вывода на печать объектов определённых слоёв, например слоёв для вспомогательных линий, можно оставить эти слои видимыми, но отключить их вывод на печать.

Выбор способа отключения видимости слоёв зависит от характера использования слоёв и от сложности рисунка. Замораживание слоёв лучше осуществлять в тех случаях, когда видимость слоя можно отключить на длительное время. В тех случаях, когда требуется частое изменение видимости слоев, лучше использовать отключение слоёв, а не

замораживание. На печать могут выводиться только объекты включенных и размороженных слоёв. Видимый слой печатается, если не отключен его вывод на печать.

Редактировать объекты на блокированных слоях нельзя. Однако они остаются видимыми, если слой включен и разморожен. Можно установить блокированный слой текущим и создавать на нем объёкты.

Для управления слоями используются следующие пиктограммы, которые активизируются при помощи щелчка мышью на соответствующей пиктограмме.



– Раскрывающийся список управления слоями ***Layer*** (Слой) содержит пиктограммы состояний слоя

Название слоя
Цвет слоя
Управление выводом содержимого слоя на печать
Блокирование/Разблокирование слоя
Замораживание/Размораживание слоя на всех видовых экранах
Включение/Отключение слоя

Выполнить упражнение № 1.

Создать слой ШТРИХОВЫЕ ЛИНИИ ***№ 1***

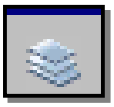

LAYER (Слои)

Падающее меню FORMAT (Формат) → LAYER (Слои)

В диалоговом окне *Layer Properties Manager* (Менеджер свойств слоя) выбрать кнопку New (Новый) и в появившемся поле нового слоя ввести имя ШТРИХОВЫЕ ЛИНИИ.

В области *Line type* (Тип линии) выбрать (щелчком мыши) Continuous.

В диалоговом окне *Select Line type* (Выбор типа линии) выбрать кнопку *Load…* (Загрузить).

В диалоговом окне *Load or Line type* (Загрузка или Перезагрузка типов линий) выбрать *Hidden 2*

В диалоговом окне *Layer Properties Manager* (Менеджер свойств слоя) установить *Hidden 2*.

В области *Lineweight* (Толщина линии) выбрать (щелчком мыши) *Default*.

В диалоговом окне *Lineweight* выбрать 0,35.

В области *Color* (Цвет линии) выбрать (щелчком мыши) *White* (Белый).

В диалоговом окне *Select Color* (Выбор цвета) выбрать *Blue* (Синий)

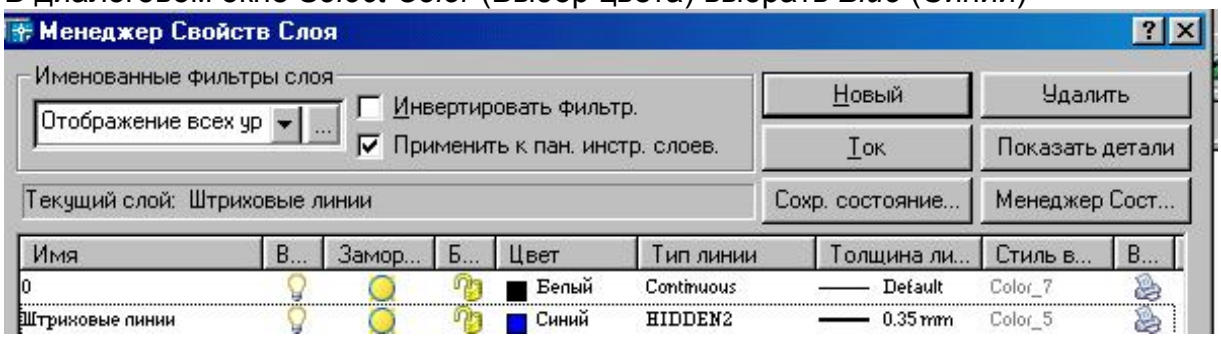

9. ГРАФИЧЕСКИЕ ПРИМИТИВЫ

Примитив – это заранее определённый основной геометрический элемент, при помощи которого строятся более сложные модели. Система ***AutoCAD*** использует обширный набор

примитивов: точки, отрезки, круги, дуги, полилинии (непрерывная последовательность отрезков и дуг), мультилинии (ломаная линия, сегменты которой состоят из нескольких параллельных отрезков), сплайны (гладкая кривая, проходящая через заданный набор точек), тексты, блоки (именованный объект, сформированный из нескольких примитивов), эллипсы, многоугольники, фигуры (часть плоскости, ограниченная тремя или четырьмя отрезками) и т. д. Общими свойствами, которыми обладают все примитивы, являются принадлежность к слою, цвет и тип линии. Многие примитивы обладают также толщиной. Отдельные примитивы (текст, блок) имеют специальные свойства (угол наклона, точка вставки и др.).

10. ВВОД КООРДИНАТ ТОЧКИ

Ввод координат в **AutoCAD** осуществляется двумя способами:

1. Непосредственно с клавиатуры, путём задания численных значений в командной строке.
2. При помощи графического курсора, который перемещается по экрану мышью или клавишами управления курсором. Ввод координаты осуществляется щелчком левой кнопки мыши.

При этом в строке состояния, расположенной в нижней части Рабочего стола, происходит отображение текущих значений координат. Для удобства ввода координат можно использовать следующие режимы, которые устанавливаются в строке состояния:

- ***ORTHO*** (Орто) – режим, когда изменение происходит только по осям ***x*** или ***y***.
- ***SNAP*** (Шаговая привязка) – привязка к узлам невидимой сетки, определённой с некоторым шагом по ***x*** и ***y***.

КООРДИНАТЫ ТОЧКИ В ДВУМЕРНОМ ПРОСТРАНСТВЕ

В двумерном пространстве точка определяется в плоскости ***xOy***, которая называется плоскостью построений. Точка может быть задана *абсолютными* и *относительными координатами*. Ввод значений *абсолютных координат* в системе ***AutoCAD*** может осуществляться в следующих форматах:

- *Прямоугольные (декартовы) координаты*: **…point: x,y**.

В случае использования такого формата необходимо на запрос системы о местоположении точки ввести с клавиатуры численное значение координаты ***x***, затем через запятую – значение координаты ***y***, а также направление (+ или -).

- *Полярные координаты***: …point: ρ<φ**,

где ρ - длина вектора (расстояние), соединяющего точку с началом координат,

φ - угол наклона этого вектора относительно предыдущей точки (< - специальный символ, знак «меньше»). За положительное направление изменения угла принято вращение против часовой стрелки от положительного направления оси ***x***.

Относительные координаты не ссылаются на точку начала системы отсчёта. *Относительные координаты* – это смещение по осям ***x*** и ***y*** от предыдущей введённой точки.

- *Прямоугольные координаты*: **…point: @Δx,Δy**.

Для ввода относительных прямоугольных координат точек необходимо сначала ввести специальный символ **@**, который вводится нажатием комбинации клавиш ***SHIFT+2***, а затем приращение по оси абсцисс ***x***, запятую и приращение по оси ординат ***y***.

- *Полярные координаты*: **…point: @ρ<φ**.

В системе ***AutoCAD*** допускается использовать *прямую запись расстояния*, что особенно удобно для быстрого ввода длины линии. Для ввода координат точки, отстоящей на заданное расстояние и в заданном направлении, необходимо вначале переместить графический курсор в желаемом направлении, а затем напечатать в командной строке требуемое расстояние: **point: 85**.

11. ПАНЕЛЬ ИНСТРУМЕНТОВ *Draw* (*Рисовать*)

Панель инструментов ***Draw*** (рис. 33) содержит кнопки для вызова команд вычерчивания, наиболее часто используемых графических примитивов.

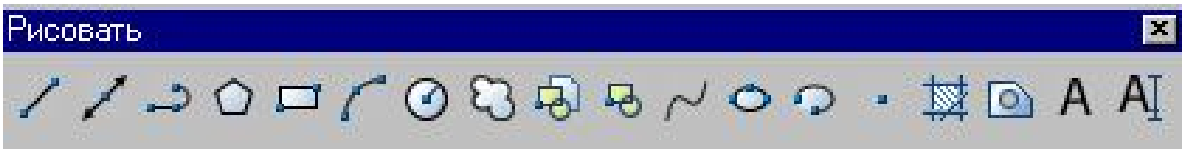

Рис. 33.

Панель инструментов ***Draw*** (Рисовать), показанная на рис. 33, содержит кнопки (пиктограммы) для вызова команд вычерчивания наиболее часто используемых графических примитивов. Для ввода команды достаточно щелкнуть мышью по этой кнопке. Панель инструментов разделена на следующие группы:

- команды для вычерчивания отрезков прямых линий различного типа и специальных линий;
- команды для вычерчивания линий, содержащих прямолинейные и дуговые сегменты, а также прямоугольников и правильных многоугольников;
- команды для вычерчивания рациональных B-сплайнов, окружностей, эллипсов и их дуг;
- команды создания блоков и точек;
- команды нанесения штриховок и создание замкнутых контуров и областей;
- команды нанесения текстов.

12. ПОСТРОЕНИЕ ГЕОМЕТРИЧЕСКИХ ПРИМИТИВОВ

Графические примитивы создаются командами рисования, которые вызываются из падающего меню ***Draw*** (Рисовать) или панели инструментов ***Draw*** (Рисовать). Необходимо отметить, что одни и те же элементы чертежа могут быть получены с помощью различных команд.

При построении чертежей требуется их редактирование. *Прежде чем редактировать объекты чертежа, необходимо выбрать, то есть указать системе набор примитивов, с которыми предполагается дальнейшая работа. Выбранные примитивы изображаются на экране монитора пунктирными линиями, что служит визуальным подтверждением их выбора.*

Здесь разрешены следующие способы выбора объектов: указание объекта «прицелом» графического курсора; выбор с помощью предполагаемой рамки (для этого графический курсор устанавливают над частью чертежа, нажимают левую кнопку мыши и «растягивают» рамку по диагонали, указывая вторым щелчком мыши размер рамки). Если диагональ рамки определяется слева направо, то выбираются объекты, полностью разместившиеся в окне выбора. Если же диагональ рамки определяется справа налево, то выбираются объекты не только полностью разместившиеся в окне рамки, но и пересекающие рамку.

Иногда невозможно выбрать объекты без случайного указания другого близлежащего объекта. В этом случае нужно указать примитив «прицелом» курсора и щелкнуть левой кнопкой мыши при нажатой клавише *Shift*. Для удаления объектов необходимо выбрать объект и нажать клавишу *Delete*.

12.1. ТОЧКА



Команда ***Point*** (Точка) – формирование точки, вызывается из падающего меню ***Draw*** (Рисовать) → ***Point*** (Точка) или щелчком мыши по пиктограмме ***Point*** (Точка) панели инструментов ***Draw*** (Рисовать). Точка определяется указанием её координат или указанием курсора.



Рис. 34.

Форма точки задается с помощью системной переменной PDMODE, а её размер – с помощью переменной PDSIZE. Значения этих переменных пользователь устанавливает в диалоговом окне ***Point Style*** (Стиль точки), которое вызывается из падающего меню ***Format*** (Формат) → ***Point Style*** (Стиль точки) (рис. 34). В этом диалоговом окне показано 16 образцов значков. Для выбора любого из них нужно щелкнуть мышью на любом из них.

Размер маркера точки может определяться в процентах от размера экрана монитора или в абсолютных единицах. Чтобы настроить размер точки, необходимо выбрать один из переключателей и вписать с клавиатуры нужное значение размера точки.

12.2. ПОСТРОЕНИЕ ЛИНИЙ

Линии в ***AutoCAD*** являются базовым примитивом и могут быть различных видов: одиночные отрезки, ломаные (с сопряжениями дугами и без них), пучки параллельных линий (мультилинии), сплайны, а также эскизные линии.

12.2.1. ОТРЕЗОК



Команда ***Line*** (Отрезок) – формирование отрезка – вызывается из падающего меню ***Draw*** (Рисовать) → ***Line*** (Отрезок) или щелчком мыши по пиктограмме ***Line*** (Отрезок) панели инструментов ***Draw*** (Рисовать).

Отрезки могут быть одиночными или объединёнными в ломаную линию. *При этом каждый отрезок ломаной линии является отдельным примитивом*; если же необходимо, чтобы набор линейных сегментов был единым объектом (областью), лучше применять полилинии.

При построении непрерывной ломаной линии конец предыдущего звена ломаной является началом следующего. Завершение построения ломаной линии осуществляется после нажатия клавиши ***Enter*** (условное обозначение – ↵). Если же ломаная линия является замкнутой, то в командной строке нужно с клавиатуры набрать слово ***Close*** (Закрыть) или начальную букву этого слова ***C***.

Выполнить упражнения № 2, 3, 4 (см. «Ввод координат точки»).

Построить многоугольник, задавая точки в абсолютных координатах № 2

Line Падающее меню ***Draw → Line***

Line Specify first point:	20, 20	точка 1↵
Specify next point or [Undo]:	100, 20	точка 2↵
Specify next point or [Undo]:	100, 40	точка 3↵
Specify next point or [Close/ Undo]:	35, 40	точка 4↵
Specify next point or [Close/ Undo]:	20, 55	точка 5↵
Specify next point or [Close/ Undo]:	Close	замкнуть ↵

Undo

Отмена последнего действия

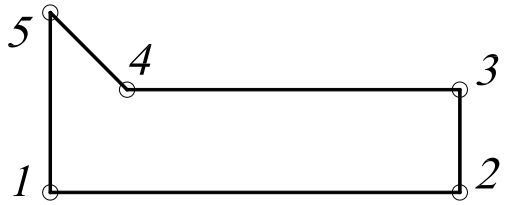

Построить многоугольник, задавая точки в относительных координатах № 3

Line Падающее меню ***Draw → Line***

Line Specify first point:	20, 20	точка 1↵
Specify next point or [Undo]:	@ 80, 0	точка 2↵
Specify next point or [Undo]:	@ 0, 20	точка 3↵
Specify next point or [Close/ Undo]:	@ -65, 0	точка 4↵
Specify next point or [Close/ Undo]:	@ -15, 15	точка 5↵
Specify next point or [Close/ Undo]:	C	замкнуть

@ - комбинация клавиш Shift + 2

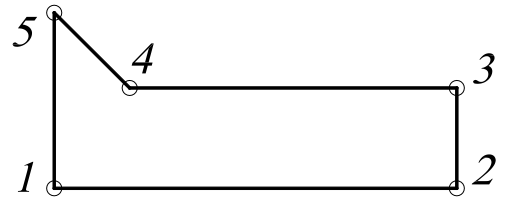

Построить многоугольник, задавая точки в полярных координатах № 4

Line Падающее меню ***Draw → Line***

Line Specify first point:	20, 20	точка 1↵
Specify next point or [Undo]:	@ 80 < 0	точка 2↵
Specify next point or [Undo]:	@ 20 < 90	точка 3↵
Specify next point or [Close/ Undo]:	@ 65 < 180	точка 4↵
Specify next point or [Close/ Undo]:	@ 21 < 135	точка 5↵
Specify next point or [Close/ Undo]:	C	замкнуть

@ - комбинация клавиш Shift + 2

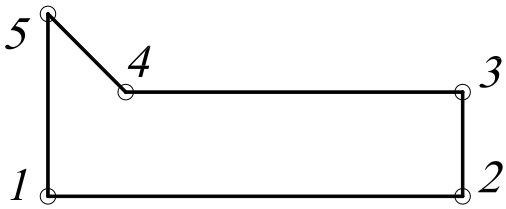

12.2.2. ПРЯМАЯ И ЛУЧ

В ***AutoCAD*** допускается построение линий, не имеющих конца в одном или в обоих направлениях. Такие линии называются соответственно *лучами* или *прямыми*. Их можно использовать в качестве вспомогательных линий при построении объектов, и удобнее строить их в отдельных слоях.

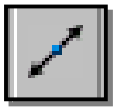

Команда ***XLine*** (Прямая) – формирование прямой – вызывается из падающего меню ***Draw*** (Рисовать) → ***Construction line*** (Конструкционная прямая) или щелчком мыши по пиктограмме ***Construction line*** (Конструкционная прямая) панели инструментов ***Draw*** (Рисовать). Команда ***XLine*** (Прямая) применяется в двумерном и трехмерном черчении.

Опции команды ***XLine*** (Конструкционная прямая):

- ***Hor*** (Гор) – для построения горизонтальной вспомогательной линии нужно с клавиатуры набрать h \Enter, а затем задать точку любым из способов, через которую должна пройти эта линия;
- ***Ver*** (Вер) – для построения вертикальной вспомогательной линии нужно с клавиатуры набрать v \Enter, а затем задать точку любым из способов, через которую должна пройти эта линия;
- ***Ang*** (Угол) – для построения наклонной вспомогательной прямой линии нужно ввести с клавиатуры a \Enter. Далее AutoCAD выведет дополнительные запросы:
  Enter angle of xline (0) or [Reference] \ Задайте угол наклона или…
  Specify through point \ Задайте точку, через которую пройдёт линия:

После ответа на эти запросы система строит вспомогательную линию через указанную точку под заданным углом. Задавая следующие точки, можно строить пучок линий, параллельных первой построенной линии. Если в ответ на запрос - Specify through point \ Задайте точку, через которую пройдёт линия:…- нажать клавишу Enter, то это действие приведёт к завершению работы с командой.

- ***Bisect*** (Биссект) –эта опция позволяет построить биссектрису угла по его вершине и двум точкам, расположенным на сторонах угла;
- ***Offset*** (Смещение) – по смещению от заданной линии (следует задать величину смещения, выбрать базовую линию и указать, с какой стороны должна проходить прямая).



Команда ***Ray*** (Луч) – построение луча – вызывается из падающего меню ***Draw*** (Рисовать) → ***Ray*** (Луч) или щелчком мыши по пиктограмме ***Ray*** (Луч) панели инструментов ***Draw*** (Рисовать).

Эта команда применяется при выполнении вспомогательных построений, которые используются как база при вычерчивании контурных линий. В отличие от прямых, бесконечных с обеих сторон, луч не имеет конца только в одном направлении, что позволяет снизить загромождённость рисунка.

Выполнить упражнение № 5.

Построить вспомогательную прямую,
с величиной смещения 20 от заданного отрезка AB ***№ 5***



XLine Падающее меню ***Draw → XLine***

XLine Specify a point or [Hor/Ver/Ang/Bisect/Offset]: offset задать опцию - смещение
Specify offset distance or [Through] < Through>: 20 задать расстояние 20 или <по умолчанию>
Select a line object: выбрать линейный объект, указав курсором и щелкнув мышью
Specify side to offset: задать сторону смещения, щелкнув выше отрезка AB
Select a line object: выбрать линейный объект, указав курсором и щелкнув мышью
Specify side to offset: задать сторону смещения, щелкнув ниже отрезка AB
Select a line object: Enter (↵)

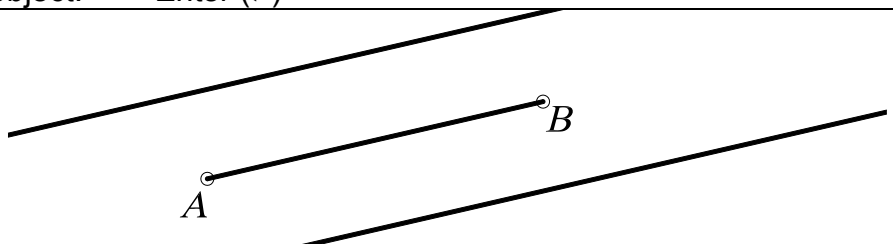

12.2.3. ПОЛИЛИНИЯ

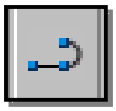

Команда ***PLine*** (ПЛиния) – построение полилинии – вызывается из падающего меню ***Draw*** (Рисовать) → ***Polyline*** (Полилиния) или щелчком мыши по пиктограмме ***Polyline*** (Полилиния) панели инструментов ***Draw*** (Рисовать).

Команда ***PLine*** (ПЛиния) служит для вычерчивания линии заданной толщины, состоящей из непрерывной последовательности отрезков прямых линий и дуг окружностей, и обрабатывается системой как графический примитив. Разрешено многократное переключение между режимом вычерчивания отрезков прямых и режимом вычерчивания дуг окружностей. Каждый режим имеет собственный набор параметров, который повторяется после вычерчивания каждого сегмента. По умолчанию эта команда использует режим вычерчивания отрезков прямых линий. При вычерчивании дуги окружности на экране монитора последовательно визуализируются её промежуточные положения.

После вызова команды система выдает запрос о местоположении начальной точки. После ввода координат (с клавиатуры или с помощью графического курсора) появляется сообщение о текущей толщине линии Current line-width is 0.0000 (Текущая ширина линии равна 0.0000). Затем появляется список параметров команды:

- ***Arc*** (Дуга) – переход в режим дуг;
- ***Close*** (Замкнуть) – замыкает полилинию отрезком;
- ***Halfwidth*** (Полуширина) – позволяет задать полуширину, то есть расстояние от осевой линии широкого сегмента до края;
- ***Length*** (Длина) – длина сегмента, созданного как продолжение предыдущего в том же направлении;
- ***Undo*** (Отменить) – отменяет последний созданный сегмент;
- ***Width*** (Ширина) – позволяет задать ширину последующего сегмента.

Опции команды ***PLine*** (ПЛиния) в режиме дуг:

- ***Angle*** (Угол) – ввести центральный угол. По умолчанию дуга вычерчивается против часовой стрелки. Если требуется построить дугу по часовой стрелке, необходимо задать отрицательное значение угла;
- ***CEnter*** (Центр) – указать центр дуги;
- ***Close*** (Замкнуть) – замкнуть дугой;
- ***Direction*** (Направление) – задать направление касательной;
- ***Halfwidth*** (Полуширина) – определить полуширину полилинии;
- ***Line*** (Линейный) – переход в режим отрезков;
- ***Radius*** (Радиус) – ввести радиус дуги;
- ***Second pt*** (Вторая) – вторая точка дуги по трём точкам. Если дуга не является сегментом полилинии, то она начинается в конечной точке предыдущего сегмента и по умолчанию проводится по касательной к нему;
- ***Undo*** (Отменить) – отменить последнюю точку;
- ***Width*** (Ширина) – определить ширину полилинии.

Выполнить упражнения № 6, 7, 8, 9.

Построить полилинию с переменной толщиной	***№ 6***
PLine Падающее меню ***Draw → Polyline*** Specify start point: 90,50 начальная точка A Current line-width is 0.0000 (ширина полилинии по умолчанию) Specify next point or [Arc/Close/Halfwidth/Length/Undo/Width]: w ширина полилинии Specify starting width <0.0000>: 1 стартовая ширина Specify ending width <1.0000>: 1 конечная ширина Specify next point or [Arc/Close/Halfwidth/Length/Undo/Width]: 140, 70 точка B Specify next point or [Arc/Close/Halfwidth/Length/Undo/Width]: w ширина полилинии Specify starting width <1.0000>: 20 стартовая ширина Specify ending width <20.0000>: 0 конечная ширина Specify next point or [Arc/Close/Halfwidth/Length/Undo/Width]: 190, 90 точка C Specify next point or [Arc/Close/Halfwidth/Length/Undo/Width]: Enter	
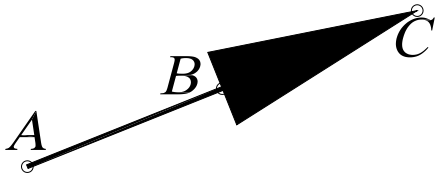	

Многократное применение параметра Undo приводит к последовательному уничтожению сегментов полилинии и соответствующему переключению режимов работы команды.

Построить полилинию в режиме дуг *№ 7*



PLine Падающее меню ***Draw*** → ***Polyline***

Specify start point: 90,50 начальная точка A
Current line-width is 0.0000 (ширина полилинии по умолчанию)
Specify next point or [Arc/Close/Halfwidth/Length/Undo/Width]: w ширина полилинии
Specify starting width <0.0000>: 0 стартовая ширина
Specify ending width <0.0000>: 15 конечная ширина
Specify next point or [Arc/Close/Halfwidth/Length/Undo/Width]: Arc режим дуг
Specify endpoint of arc or
[Angle/CEnter/CLose/…/Second pt/Undo/Width]: Ang задать углом
Specify included angle: 70 величина угла
Specify endpoint of arc or [Center/Radius]: Cen задать центр
Specify center point of arc: 100, 80 точка B
Specify endpoint of arc or
[Angle/CEnter/CLose/…/Second pt/Undo/Width]: 200,40 точка C
Specify endpoint of arc or
[Angle/CEnter/CLose/…/Second pt/Undo/Width]: Enter

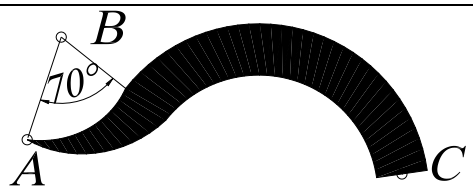

Построить окружность командой полилиния *№ 8*



PLine Падающее меню ***Draw*** → ***Polyline***

Specify start point: 90,50 начальная точка A
Current line-width is 0.0000 (ширина полилинии по умолчанию)
Specify next point or [Arc/Close/Halfwidth/Length/Undo/Width]: w ширина полилинии
Specify starting width <0.0000>: 2 стартовая ширина
Specify ending width <0.0000>: 2 конечная ширина
Specify next point or [Arc/Close/Halfwidth/Length/Undo/Width]: Arc режим дуг
Specify endpoint of arc or
[Angle/CEnter/CLose/…/Second pt/Undo/Width]: CE задать центром
Specify center point of arc: 120, 50 точка B
Specify endpoint of arc or [Angle/Length]: @150, 0 точка C
Specify endpoint of arc or
[Angle/CEnter/CLose/…/Second pt/Undo/Width]: CL замкнуть

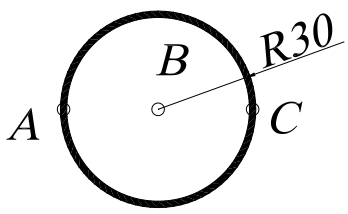

Построить полилинию с помощью направления	*№ 9*



PLine Падающее меню ***Draw*** → ***Polyline***

Specify start point: 90,50 начальная точка A
Current line-width is 0.0000 (ширина полилинии по умолчанию)
Specify next point or [Arc/Close/Halfwidth/Length/Undo/Width]: w ширина полилинии
Specify starting width <0.0000>: 2 стартовая ширина
Specify ending width <0.0000>: 2 конечная ширина
Specify next point or [Arc/Close/Halfwidth/Length/Undo/Width]: 120 ,50 точка B
Specify next point or [Arc/Close/Halfwidth/Length/Undo/Width]: Arc режим дуг
Specify endpoint of arc or
[Angle/CEnter/CLose/Direction/…/Second pt/Undo/Width]: Dir задать направлением
Specify the tangent direction for the start point of arc: 90 направление от точки A
Specify endpoint of the arc:180, 50 точка C
Specify endpoint of arc or
[Angle/CEnter/CLose/…/Line/Radius/Second pt/Undo/Width]: Line режим линий
Specify next point or [Arc/Close/Halfwidth/Length/Undo/Width]: 210 ,50 точка D
Specify endpoint of arc or
[Angle/CEnter/CLose/…/Second pt/Undo/Width]: Enter

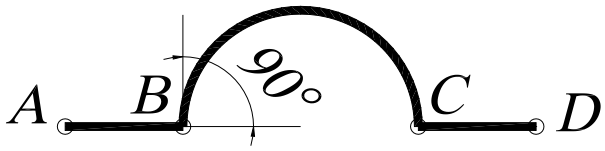

12.2.4. СПЛАЙН



Команда ***Spline*** (Сплайн) – построение сплайна – вызывается из падающего меню ***Draw*** (Рисовать) → ***Spline*** (Сплайн) или щелчком мыши по пиктограмме ***Spline*** (Сплайн) панели инструментов ***Draw*** (Рисовать).

Система ***AutoCAD*** вычерчивает неоднородные рациональные B-сплайны (NURBS-кривые). Сплайны могут быть как двумерными, так и трёхмерными объектами, которые строятся на основе некоторого множества точек.

Выполнить упражнение № 10.

Построить сплайн	*№ 10*



Spline Падающее меню ***Draw*** → ***Spline***

Specify first point or [Object]: 90,50 начальная точка A
Specify start point: 110,60 точка B
Specify next point or [Close/Fit tolerance]<start tangent>: 140,40 точка C
Specify next point or [Close/Fit tolerance]<start tangent>: 170,60 точка D
Specify next point or [Close/Fit tolerance]<start tangent>: 180,30 точка E
Specify next point or [Close/Fit tolerance]<start tangent>: Close замкнуть
Specify tangent: Enter

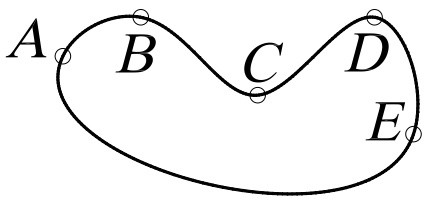

Замечания:

1. Выбор параметра Object в первом основном запросе системы позволяет преобразовать существующие сглаженные сплайном полилинии в правильный сплайн. После ввода этого параметра следует указать существующую полилинию, сглаженную сплайном.
2. Сплайн обрабатывается системой как единый объект.
3. Толщина линии не задается и соответствует толщине, установленной для текущего слоя.
4. Параметр Close можно использовать, если предварительно вычерчено не менее двух сегментов.
5. Параметр Fit tolerance используется, если необходимо задать, насколько близко к введенным точкам должен проходить сплайн. Величина допуска сглаживания выражается в единицах измерения текущего чертежа. По умолчанию принято значение допуска 0, при котором сплайн проходит точно по данным точкам.
6. Параметр <start tangent> (определить касательную к сплайну) задается по умолчанию (скобки вида < > определяют параметр по умолчанию). Для выбора принятого по умолчанию направления касательной следует нажать клавишу Enter или, перемещая точку с помощью курсора, определяющую направление касательной, задать форму кривой.

12.3. ПОСТРОЕНИЕ МНОГОУГОЛЬНИКОВ

12.3.1. МНОГОУГОЛЬНИК



– Команда ***Poligon*** (Многоугольник) – построение правильного многоугольника с числом сторон от 3 до 1024 – вызывается из падающего меню ***Draw*** (Рисовать) → ***Poligon*** (Многоугольник) или щелчком мыши по пиктограмме ***Poligon*** (Многоугольник) панели инструментов ***Draw*** (Рисовать).

- ***Edge*** (Сторона) – задание длины одной стороны;
- ***Inscribed in circle*** (Вписанный в окружность) – определяет способ построения многоугольника
- ***Circumscribed about circle*** (Описанный вокруг окружности) – определяет способ построения многоугольника как описанного вокруг некоторой окружности (как вписанного в некоторую окружность);

Выполнить упражнения № 11, 12, 13.

Построить многоугольник по известной стороне		***№ 11***
 ***Polygon***	Падающее меню ***Draw*** → ***Polygon***	
	Enter number of side <4>: 4	количество сторон
	Specify center of polygon or [Edge]: E	задать стороной
	Specify first endpoint of edge: 90, 50	точка A
	Specify second endpoint of edge: 90, 100	точка B
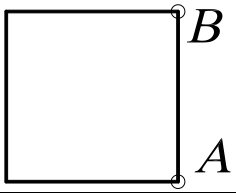		

Построить многоугольник, вписанный в окружность	*№ 12*
 ***Polygon*** Падающее меню ***Draw*** → ***Polygon*** Enter number of side <4>: 5 количество сторон Specify center of polygon or [Edge]: 100,100 центр окружности O Enter an option [Inscribed in circle/ Circumscribed about circle] <I>: i вписанный многоугольник в окружность Specify radius of circle: 20 радиус окружности	
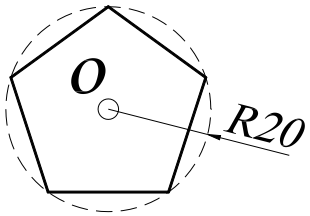	

Построить многоугольник, описанный вокруг окружности	*№ 13*
 ***Polygon*** Падающее меню ***Draw*** → ***Polygon*** Enter number of side <4>: 3 количество сторон Specify center of polygon or [Edge]: 100,100 центр окружности O Enter an option [Inscribed in circle/ Circumscribed about circle] <I>: c описанный многоугольник вокруг окружности Specify radius of circle: 10 радиус окружности	
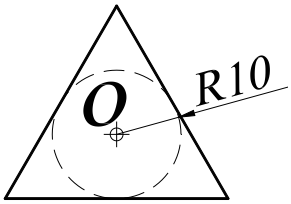	

12.3.2. ПРЯМОУГОЛЬНИК

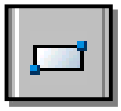

Команда ***Rectangle*** (Прямоугольник) – построение прямоугольника – вызывается из падающего меню ***Draw*** (Рисовать) → ***Rectangle*** (Прямоугольник) или щелчком мыши по пиктограмме ***Rectangle*** (Прямоугольник) панели инструментов ***Draw*** (Рисовать). Прямоугольник строится по двум любым диагональным точкам.

Выполнить упражнение № 14.

Построить прямоугольник	*№ 14*
 ***Rectangle*** Падающее меню ***Draw*** → ***Rectangle*** Specify first corner point or [Chamfer/Elevation/Fillet/Thickness/Width]: указать точку A (или точку C) Specify other corner point: указать точку B (или точку D)	
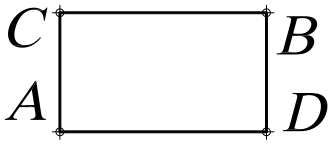	

Опции команды ***Rectangle*** (Прямоугольник):

- ***Chamfer*** (Фаска) используется, если необходимо вычертить прямоугольник с заранее определёнными фасками;
- ***Fillet*** (Сопряжение) используется, если необходимо вычертить прямоугольник с заранее определённым радиусом сопряжения углов;
- ***Width*** (Толщина) используется, если необходимо вычертить прямоугольник с заранее определённой толщиной линии.

Во всех случаях система предлагает параметры по умолчанию, которые проставлены в скобках <…>.

Выполнить упражнения № 15, 16.

Построить прямоугольник с фасками ***№ 15***



Rectangle Падающее меню ***Draw*** → ***Rectangle***

Specify first corner point or [Chamfer/Elevation/Fillet/Thickness/Width]: c — задать фаски

Specify first chamfer distance for rectangles <0.0000>: 5 — первый размер фаски

Specify second chamfer distance for rectangles <0.0000>: 5 — второй размер фаски

Specify first corner point or [Chamfer/Elevation/Fillet/Thickness/Width]: указать точку A

Specify other corner point: указать точку B

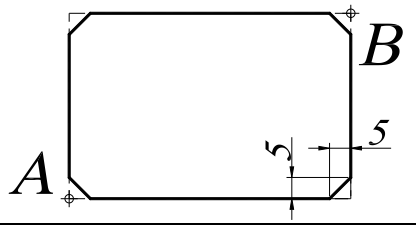

Построить прямоугольник с сопряжением углов ***№ 16***



Rectangle Падающее меню ***Draw*** → ***Rectangle***

Specify first corner point or [Chamfer/Elevation/Fillet/Thickness/Width]: f — задать радиус сопряжения

Specify fillet radius for rectangles <0.0000>: 5 — размер радиуса сопряжения

Specify first corner point or [Chamfer/Elevation/Fillet/Thickness/Width]: указать точку A

Specify other corner point: указать точку B

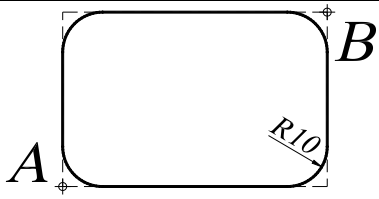

Замечания:

1. Команда ***Rectangle*** (Прямоугольник) формирует полилинию, поэтому прямоугольник можно рассматривать как единый объект.
2. Параметр Width используется, если необходимо вычертить прямоугольник с заранее определённой толщиной линии. Если задать значение толщины, равное нулю, то линия вычерчивается с толщиной, установленной для текущего слоя.
3. Использование параметров Elevation, Thickness, Width позволяет создать трёхмерный объект (параллелепипед с прямоугольником в основании).

12.4. ПОСТРОЕНИЕ ОКРУЖНОСТЕЙ, ЭЛЛИПСОВ И ИХ ДУГ

12.4.1. ОКРУЖНОСТЬ



– Команда ***Circle*** (Круг) – построение окружности – вызывается из падающего меню ***Draw*** (Рисовать) → ***Circle*** (Круг) или щелчком мыши по пиктограмме ***Circle*** (Круг) панели инструментов ***Draw*** (Рисовать). Окружности можно строить различными способами. По умолчанию построение выполняется путём задания центра и радиуса.

Опции команды ***Circle*** (Круг):

- ***3P*** (3Т) – по трём точкам, не принадлежащим одной прямой;
- ***2P*** (2Т) – по двум точкам, лежащим на диаметре;
- ***Ttr*** (ККР) – по двум касательным и радиусу;
- ***Tan Tan Tan*** (Кас Кас Кас) – окружность, касающаяся трёх объектов. В этом случае система автоматически включает режим объектной привязки Tangent (см. панель инструментов «Объектная привязка»).

При построении окружности, касательной к двум примитивам, необходимо указать графическим курсором на экране монитора приблизительную точку касания на заданных примитивах. Данный способ построения окружности предполагает её вычерчивание как касательной к двум отрезкам прямых, касательной к двум окружностям, касательной к отрезку и окружности.

Выполнить упражнения № 17 - 26 (для выполнения упражнений постройте примитивы, показанные штриховой линией).

Построить окружность по центру и радиусу	***№ 17***
 ***Circle*** Падающее меню ***Draw*** → ***Circle*** Specify center point for circle or [3P/2P/Ttr (tan tan radius]: 100,100 центр O Specify radius of circle or [Diameter]: 20 радиус окружности	
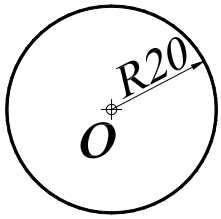	

Построить окружность по двум точкам диаметра	***№ 18***
 ***Circle*** Падающее меню ***Draw*** → ***Circle*** Specify center point for circle or [3P/2P/Ttr (tan tan radius]: 2P Specify first end point of circle's diameter: 100,50 точка A Specify second end point of circle's diameter: 100,90 точка B	
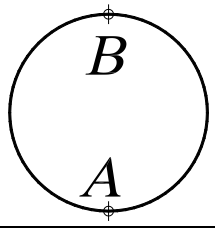	

Построить окружность по трём точкам	*№ 19*



Circle Падающее меню ***Draw*** → ***Circle***

Specify center point for circle or [3P/2P/Ttr (tan tan radius]: 3P

Specify first end point of circle's diameter: 100,50 точка A

Specify second end point of circle's diameter: 100,90 точка B

Specify third end point of circle's diameter: 120,70 точка C

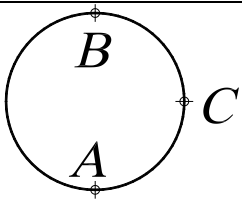

Построить окружность, касательную двум примитивам	*№ 20*



Circle Падающее меню ***Draw*** → ***Circle***

Specify center point for circle or [3P/2P/Ttr (tan tan radius]: TTR

Specify point on object for first tangent of circle:указать на окружность A (или C)

Specify point on object for second tangent of circle: указать на линию B (или D)

Specify radius of circle: 10 радиус окружности

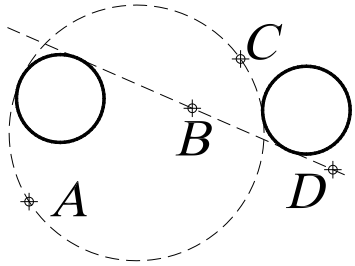

Построить окружность, касательную к прямой	*№ 21*



Circle Падающее меню ***Draw*** → ***Circle***

Specify center point for circle or [3P/2P/Ttr (tan tan radius]:

указать центр окружности A

Specify radius of circle or [Diameter]:_ tan to щелкнуть мышью по пик-тограмме панели объектной привязки Tangent и



указать на точку B

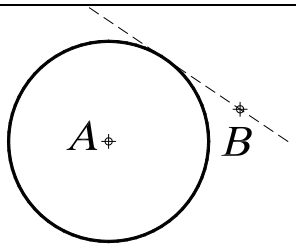

Построить окружность, касательную двум окружностям ***№ 22***



Circle Падающее меню ***Draw*** → ***Circle***

Specify center point for circle or [3P/2P/Ttr (tan tan radius]: TTR

Specify point on object for first tangent of circle:указать на окружность A (или C)

Specify point on object for second tangent of circle: указать на линию B (или D)

Specify radius of circle: 10 радиус окружности

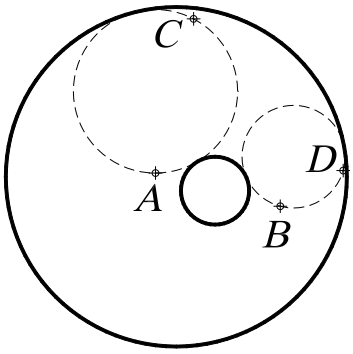

Построить окружность по двум точкам диаметра, лежащим на концах отрезка ***№ 23***



Circle Падающее меню ***Draw*** → ***Circle***

Specify center point for circle or [3P/2P/Ttr (tan tan radius]: 2P

Specify first end point of circle's diameter: щелкнуть мышью по пиктограмме панели объектной привязки ENDpoint  и указать графическим курсором на точку A

Specify second end point of circle's diameter: щелкнуть мышью по пиктограмме панели объектной привязки ENDpoint  и указать графическим курсором на точку B

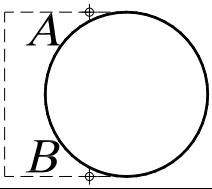

Построить концентрическую окружность ***№ 24***



Circle Падающее меню ***Draw*** → ***Circle***

Specify center point for circle or [3P/2P/Ttr (tan tan radius]: щелкнуть мышью по пиктограмме панели объектной привязки CENter  и указать графическим курсором на точку A

Specify radius of circle or [Diameter]: 15 радиус окружности

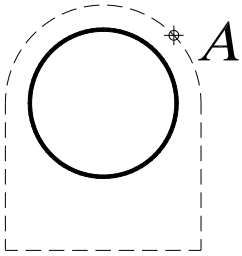

Построить окружность, касательную к трём примитивам ***№ 25***



Circle Падающее меню ***Draw*** → ***Circle***

Specify center point for circle or [3P/2P/Ttr (tan tan radius]: 3P

Specify first point on circle: _ tan to щелкнуть мышью по пиктограмме панели объектной привязки Tangent  и указать графическим курсором на точку A

Specify second point on circle:_ tan to щелкнуть мышью по пиктограмме панели объектной привязки  Tangent и указать графическим курсором на точку B

Specify third point on circle:_ tan to щелкнуть мышью по пиктограмме панели объектной привязки Tangent  и указать графическим курсором на точку C

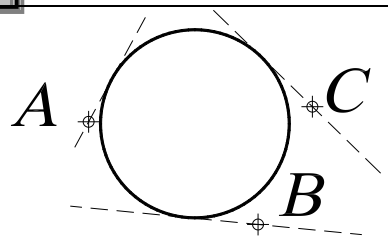

Построить окружность, касательную к трём примитивам ***№ 26***



Circle Падающее меню ***Draw*** → ***Circle***

Specify center point for circle or [3P/2P/Ttr (tan tan radius]: 3P

Specify first point on circle: _ tan to щелкнуть мышью по пиктограмме панели объектной привязки Tangent  и указать графическим курсором на точку A

Specify second point on circle:_ tan to щелкнуть мышью по пиктограмме панели объектной привязки  Tangent и указать графическим курсором на точку B

Specify third point on circle:_ tan to щелкнуть мышью по пиктограмме панели объектной привязки Tangent  и указать графическим курсором на точку C

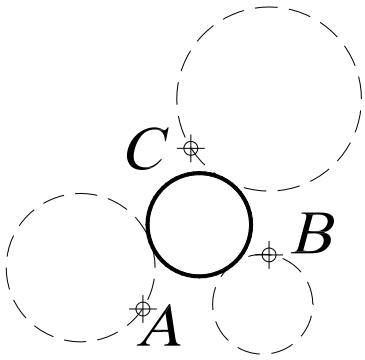

12.4.2. ЭЛЛИПС



– Команда ***Ellipse*** (Эллипс) – построение эллипса – вызывается из падающего меню ***Draw*** (Рисовать) → ***Ellipse*** (Эллипс) или щелчком мыши по пиктограмме ***Ellipse*** (Эллипс) панели инструментов ***Draw*** (Рисовать). Эллипсы можно строить различными способами. По умолчанию строится путём указания начала и конца первой оси эллипса, а также половины второй оси.

- ***Center*** (Центр) – построение эллипса по точке его центра и двум конечным точкам его осей;
- ***Arc*** **(**Дуга**) –** режим построения эллиптических дуг. По умолчанию эллиптические дуги, как и эллипсы, строятся путём указания конечных точек первой оси и половины длины второй. После этого задаются начальный и конечный углы. За начало отсчёта углов эллиптической дуги принимается большая ось эллипса. Если начальный и конечный углы совпадают, строится полный эллипс. Вместо задания конечного угла можно указать центральный угол дуги, измеренный от начальной точки.

Выполнить упражнения №27, 28

Построить эллипс по двум осям	***№ 27***
 ***Ellipse*** Падающее меню ***Draw*** → ***Ellipse*** Specify axis endpoint of ellipse or [Arc/Center]: 130, 170 точка A Specify other endpoint of axis: 200, 200 точка B Specify distance to other axis [Rotation]: 10 длина половины оси	
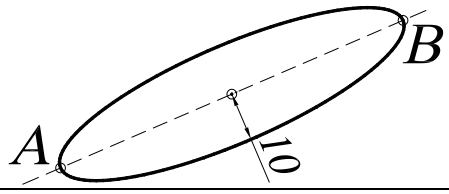	

Построить эллиптическую дугу	***№ 28***
 ***Ellipse*** Падающее меню ***Draw*** → ***Ellipse*** Specify axis endpoint of ellipse or [Arc/Center]: A режим построения дуг Specify axis endpoint of elliptical arc or [Center]: 130, 170 точка A Specify other endpoint of axis: 200, 200 точка B Specify distance to other axis or [Rotation]: 10 длина половины оси Specify start angle or [Parameter]: 90 угол AOC Specify end angle or [Parameter/ Included angle]: 180 угол AOB	
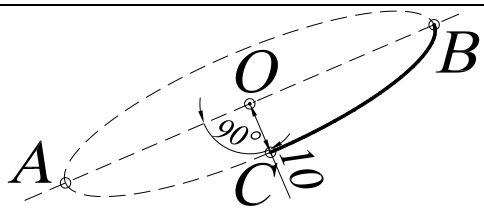	



Для построения эллиптической дуги можно использовать команду - ***Elliptical arc*** (Эллиптическая дуга), которая вызывается из падающего меню ***Draw*** (Рисовать) → ***Elliptical arc*** (Эллиптическая дуга) или щелчком мыши по пиктограмме ***Elliptical arc*** (Эллиптическая дуга) панели инструментов ***Draw*** (Рисовать).

12.4.3. ДУГА ОКРУЖНОСТИ

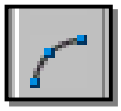

– Команда ***Arc*** (Дуга) – построение дуги окружности – вызывается из падающего меню ***Draw*** (Рисовать) → ***Arc*** (Дуга) или щелчком мыши по пиктограмме ***Arc*** (Дуга) панели инструментов ***Draw*** (Рисовать). Дуги строятся различными способами, однако по умолчанию построение производится по трём точкам – начальной, промежуточной и конечной.

Опции команды ***Arc*** (Дуга):

- ***Center*** (Центр) – точка центра дуги;
- ***End*** (Конец) – конечная точка дуги;
- ***Angle*** (Угол) – величина угла;
- ***Chord Length*** (**Длина хорды**) – длина хорды;
- ***Direction*** (Направление) – направление касательной;
- ***Radius*** (Радиус) – радиус дуги.

Существует несколько способов построения дуги окружности по следующим трём параметрам:

1) ***3 Point*** (3 точки) – по трём точкам, не принадлежащим одной прямой;
2) ***St, C, End*** (Н, Ц, К) – по стартовой точке, центру и конечной точке дуги (положительным считается направление против часовой стрелки);
3) ***St, C, Ang*** (Н, Ц, Угол) – по стартовой точке, центру и углу;
4) ***St, C, Len*** (Н, Ц, Длин) – по стартовой точке, центру и длине хорды. Дуга строится против часовой стрелки от начальной точки, причем по умолчанию строится меньшая из двух возможных дуг (та, что меньше 180^0). Если же вводится отрицательное значение длины хорды, будет построена большая дуга;
5) ***St, E, Ang*** (Н, К, Угол) – по стартовой точке, конечной точке и углу;
6) ***St, E, Dir*** (Н, К, Напр) – по стартовой точке, конечной точке и направлению – углу наклона касательной из начальной точки;
7) ***St, E, Rad*** (Н, К, Рад) – по стартовой точке, конечной точке и радиусу. Меньшая дуга строится против часовой стрелки;
8) ***Ce, S, End*** (Ц, Н, К) – построение дуги по центру, стартовой и конечной точке;
9) ***Ce, S, Ang*** (Ц, Н, Угол) – построение дуги по центру, стартовой точке и углу;
10) ***Ce, S, Len*** (Ц, Н, Длин) – построение дуги по центру, стартовой точке и длине хорды;
11) ***ArcCont*** (ПродДуг) – построение дуги как продолжение отрезка или дуги.

Выполнить упражнения № 29 – 33.

Построить дугу по трём точкам	***№ 29***
 ***Arc*** Падающее меню ***Draw*** → ***Arc (3 point)*** Specify start point of arc or [Center]: 100, 250 точка A Specify second point of arc or [Center/End]: 130, 260 точка B Specify start point of arc: 120,280 точка C	
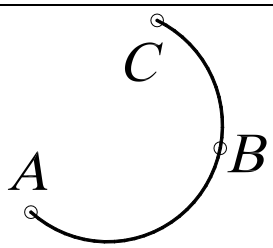	

Построить дугу по начальной точке, центру и величине угла	*№ 30*

Arc Падающее меню ***Draw → Arc (St,C,Ang)***

Specify start point of arc or [Center]: 100, 250 точка A

Specify second point of arc or [Center/End]: c

Specify center point of arc: 110, 260 точка B

Specify end point of arc or [Angle/ chord Length]: a

Specify included angle: 270 угол

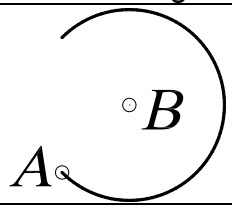

AutoCAD всегда проводит дугу от начальной точки в направлении против часовой стрелки. Две дуги, построенные одним и тем же способом, могут совершенно отличаться друг от друга. В следующих упражнениях показаны различия в построении одних и тех же дуг, но с противоположным значением длины хорды, размера радиуса. Необходимо помнить, что положительным считается направление против часовой стрелки.

Построить дугу по начальной точке, центру и длине хорды	*№ 31*

Arc Падающее меню ***Draw → Arc (St,C,Len)***

Specify start point of arc or [Center]: 100, 250 точка A

Specify second point of arc or [Center/End]: c

Specify center point of arc: 130, 260 точка B

Specify end point of arc or [Angle/ chord Length]: a

Specify end point of arc or [Angle/chord Length]: - 45 длина хорды

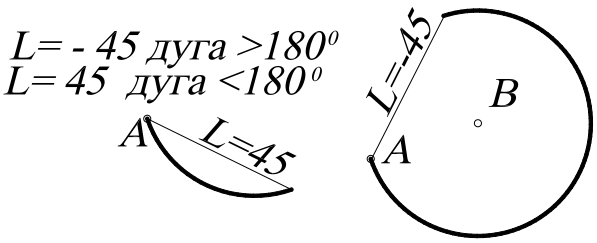

Построить дугу по двум точкам и радиусу	*№ 32*

Arc Падающее меню ***Draw → Arc (St,E,Rad)***

Specify start point of arc or [Center]: 100, 250 точка A

Specify second point of arc or [Center/End]: e

Specify end point of arc:150,280 конечная точка B

Specify center point of arc or [Angle/Direction/Radius]: r

Specify radius of arc: -40

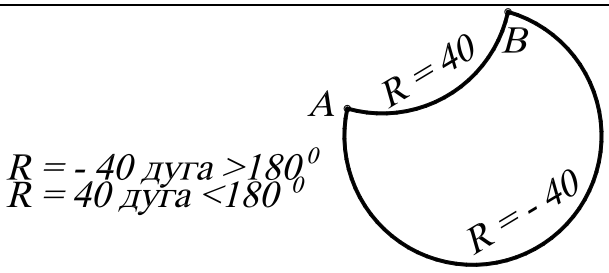

Построить дугу по двум точкам и касательной		*№ 33*
Arc	Падающее меню ***Draw → Arc (St,E,Dir)***	
	Specify start point of arc or [Center]: 80,420	точка A
	Specify second point of arc or [Center/End]: e	
	Specify end point of arc: 130,450	точка B
	Specify center point of arc or [Angle/Direction/Radius]: d	
	Specify tangent direction for the start point of arc: -45	направление

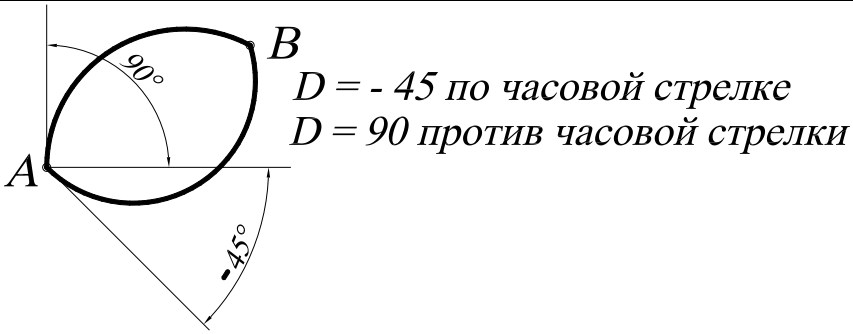

13. ТЕКСТОВЫЕ СТИЛИ

При нанесении надписи в ***AutoCAD*** используется некоторый текстовый стиль, который задает высоту, угол поворота, ориентацию и др. В одном рисунке можно создавать и использовать несколько текстовых стилей.

Все текстовые стили, кроме STANDART, пользователь создает по своему желанию. Создание текста и команды его регенерации производятся в диалоговом окне ***Text Style*** (Текстовые стили) (рис. 35), вызываемом из падающего меню ***Format*** (Формат) → ***Text Style*** (Текстовые стили).

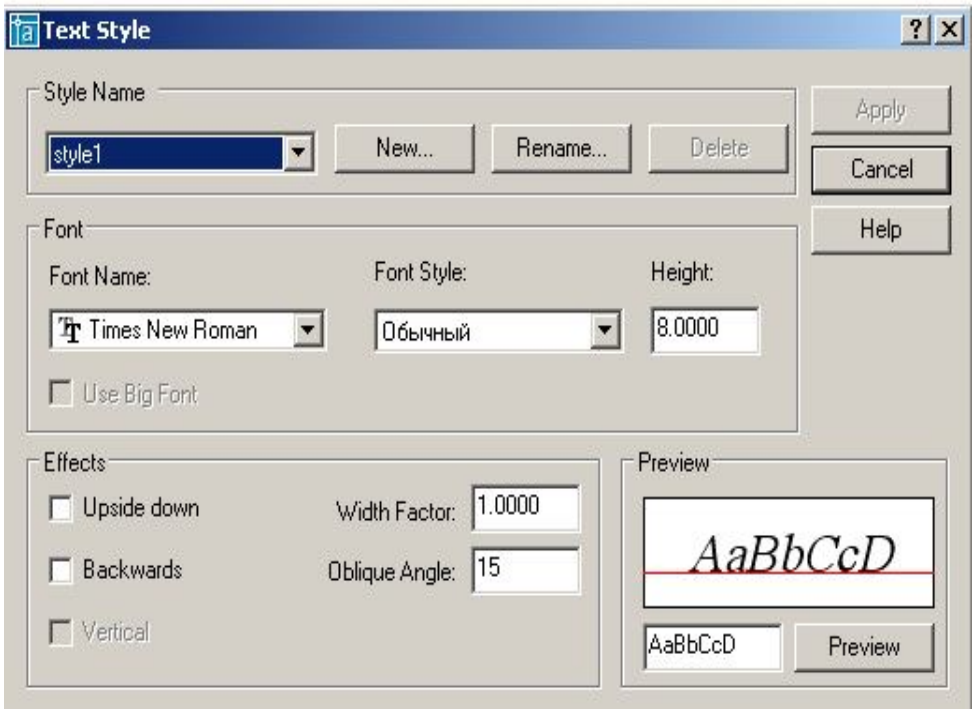

Рис. 35.

Для создания нового стиля необходимо щелкнуть мышью по кнопке ***New*** (Новый), при этом открывается диалоговое окно ***New Text Style*** (Новый текстовый стиль), в котором задается имя создаваемого стиля. Новому стилю присваиваются значения параметров, заданные первоначально в окне ***Text Style*** (**Текстовые стили**), которые, как правило, нуждаются в изменении.

В области ***Font*** (Шрифт) в раскрывающемся списке поля ***Font Name***: (Имя шрифта:) следует выбрать подходящий шрифт, например Times New Roman. Сделанные изменения для нового шрифта иллюстрируются в поле ***Preview*** (Образец).

Высота текста задается в поле ***Height:*** (Высота:) и определяет размер знаков используемого шрифта. Если в процессе описания стиля текста задана фиксированная высота текста, при создании однострочных надписей запрос ***Height:*** (Высота:) не выводится. При необходимости нанесения надписей разной высоты с использованием одного и того же текстового стиля следует при его создании указать высоту, равную 0.

Угол наклона текста задается в поле ***Oblique Angle*** (Угол наклона). Угол наклона текста задается от вертикальной линии по часовой стрелке.

13.1. ОДНОСТРОЧНЫЙ ТЕКСТ

Надписи на чертежах могут представлять собой сложные спецификации, элементы основной надписи, заголовки и т. п. Небольшие надписи, не требующие внутреннего форматирования, создаются в виде однострочных текстов при помощи команды ***TEXT*** (**ТЕКСТ**). Однострочные тексты удобно применять для заголовков.



– Команда ***TEXT*** (Текст) – формирование текста – вызывается из падающего меню ***Draw*** (Рисовать) → ***TEXT*** (Текст) → ***Single Line Text*** (Однострочный) или щелчком мыши по пиктограмме ***TEXT*** (Текст) одноимённой панели инструментов.

Однострочный текст формируется по следующим опциям команды:

- ***Style*** (**Стиль**) – установление нового текстового стиля, путем выбора его из имеющихся стилей;
- ***Justify*** (**Выравнивание**) – выравнивание текстовой строки с использованием ключей выравнивания:

1. ***Align***, ***Fit*** – формируют вписанный текст между двумя введёнными точками:



– ***Align*** – высота и ширина каждого символа вычисляется автоматически;



– ***Fit –AutoCAD*** запрашивает высоту шрифта и автоматически подбирает ширину символа;

2.***Center***, ***Middle*** – центрирует текст относительно введенной точки:



– ***Center*** – центрирование текста по горизонтали;



– ***Middle*** – центрирование текста по горизонтали и по вертикали;

3.***Right*** – выравнивание текста по правому краю:



4. Выравнивание текста относительно указанной точки, обозначаемой следующими символами – ***TL***, ***TC***, ***TR***, ***ML***, ***MC***, ***MR***, ***BL***, ***BC***, ***BR***, аббревиатуры слов:
T – ***Top*** (верхний), ***M*** – ***Middle*** (средний), ***B*** – ***Bottom*** (нижний), ***L*** – ***Left*** (левый), ***C***-***Center*** (центр), ***R*** – ***Right*** (правый).

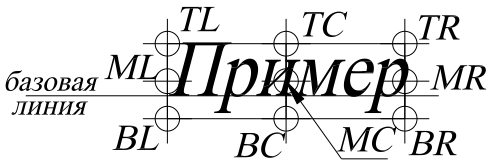

Выполнить упражнения № 34 – 40.

Сформировать однострочный текст	***№ 34***

TEXT Падающее меню ***Draw*** → ***Text*** → ***Single Line Text***

```
Current text style:  "Standard"  Text height:  8.0000
Specify start point of text or [Justify/Style]: 100,500     начальная точка 1
                Specify height <8.0000>: 20                 высота текста
          Specify rotation angle of text <0>: 0             угол поворота строки
                                Enter text: пример          формируемая надпись
                                Enter text: выполнения      формируемая надпись
                                Enter text: <ENTER>
```

1 пример
выполнения

Для продолжения многострочных текстов команду ***Text*** повторяют обычным, принятым в системе способом, а затем на первый запрос отвечают нажатием клавиши ENTER. Тогда новая строка текста разместится под последней строкой вычерченного перед этим текста и будет иметь тот же текстовый стиль, высоту и угол поворота (см. упражнение 34).

Сформировать однострочный вписанный текст	***№ 35***

TEXT Падающее меню ***Draw*** → ***Text*** → ***Single Line Text***

```
                                Current text style:  "style2"  Text height:  15.0000
          Specify start point of text or [Justify/Style]: Jus                выровненный
Enter an option
[Align/Fit/Center/Middle/Right/TL/TC/TR/ML/MC/MR/BL/BC/BR]: Align            вписанный
       Specify first endpoint of text baseline: 150,490                      точка 1
Specify second endpoint of text baseline: 240,490                            точка 2
                                Enter text: пример                  формируемая надпись
                                Enter text: вписанного текста       формируемая надпись
                                Enter text: <ENTER>
```

1 *пример* 2
вписанного текста

Сформировать текст, выровненный по центру	*№ 36*



TEXT Падающее меню ***Draw*** → ***Text***→ ***Single Line Text***

```
                    Current text style:  "style2"  Text height:  15.0000
Specify start point of text or [Justify/Style]: Jus                выровненный
Enter an option
 [Align/Fit/Center/Middle/Right/TL/TC/TR/ML/MC/MR/BL/BC/BR]: Center     по центру
                  Specify center point of text: 60,530                точка 1
                    Specify height <15.0000>: 10                      высота символа
                    Specify rotation angle of text <0>: 0             угол поворота строки
                    Enter text: текст                                 формируемая надпись
                    Enter text:  по центру                            формируемая надпись
                    Enter text: <ENTER>
```

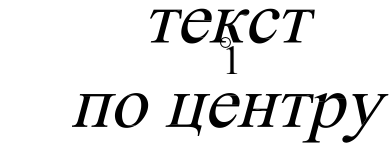

Первоначальное представление строки текста на экране дисплея не зависит от выбора параметра. Текст модифицируется в соответствии с указанным параметром в момент окончания работы команды.

Сформировать текст, выровненный по ширине	*№ 37*



TEXT Падающее меню ***Draw*** → ***Text***→ ***Single Line Text***

```
 Current text style:  "style2"  Text height:  10.0000
Specify start point of text or [Justify/Style]: Jus                выровненный
Enter an option
 [Align/Fit/Center/Middle/Right/TL/TC/TR/ML/MC/MR/BL/BC/BR]: Fit     по ширине
Specify first endpoint of text baseline: 10,610                    точка 1
Specify second endpoint of text baseline: 70,610                   точка 2
Specify height <10.0000>: 10                                       высота символа
Enter text: Текст,                                                 формируемая надпись
Enter text: выровненный по ширине                                  формируемая надпись
Enter text: <ENTER>
```



Сформировать текст, выровненный по средней точке **№ 38**



TEXT Падающее меню ***Draw*** → ***Text*** → ***Single Line Text***

Current text style: "style2" Text height: 10.0000
Specify start point of text or [Justify/Style]: Jus — выровненный
Enter an option
[Align/Fit/Center/Middle/Right/TL/TC/TR/ML/MC/MR/BL/BC/BR]: Middle
— по средней точке
Specify middle point of text: 170,620 — точка 1
Specify height <10.0000>: 10 — высота символа
Specify rotation angle of text <0>: 0 — угол поворота
Enter text: **Надпись,** — формируемая надпись
Enter text: **выровненная по средней точке** — формируемая надпись
Enter text: <ENTER>

Надпись,
выровненная по средней точке

Сформировать текст, выровненный вправо **№ 39**



TEXT Падающее меню ***Draw*** → ***Text*** → ***Single Line Text***

Current text style: "style2" Text height: 10.0000
Specify start point of text or [Justify/Style]: Jus — выровненный
Enter an option
[Align/Fit/Center/Middle/Right/TL/TC/TR/ML/MC/MR/BL/BC/BR]: Right — вправо
Specify right endpoint of text baseline: 240,680 — точка 1
Specify height <10.0000>: 10 — высота символа
Specify rotation angle of text <0>: 0 — угол поворота строки
Enter text: **Текст**, — формируемая надпись
Enter text: **выровненный вправо** — формируемая надпись
Enter text: <ENTER>

Текст,
выровненный вправо

Создать новый наклонный стиль **№ 40**

Падающее меню ***Format*** → ***Text Style***
В диалоговом окне ***Text Style*** выбрать кнопку *New* (Новый)
В поле Style Name: указать новое любое имя стиля
В раскрывающемся списке названий шрифтов ***Font Name:*** выбрать arial
В поле Oblique Angle: (Угол наклона:) указать 10 градусов
В поле Height: (Высота:) указать 0
Используя команду  ***TEXT*** написать свое имя, фамилию

решение
новых вопросов

Использование специальных символов в однострочном тексте осуществляется с помощью управляющих кодов, которые вводятся в командную строку непосредственно перед вводом текста:

- %%o – включает или выключает режим надчеркивания символов;
- %%u - включает или выключает режим подчеркивания символов;
- %%d – размещает в соответствующей позиции строки текста символ «градус» (°);
- %%p – размещает в соответствующей позиции строки текста символ «плюс-минус» (±);
- %%c – размещает в соответствующей позиции строки текста символ «диаметр окружности» (∅).

13.2. МНОГОСТРОЧНЫЙ ТЕКСТ

Многострочный текст используется для нанесения многострочных текстов на чертежах.



– Команда ***MTEXT*** (**МТЕКСТ**) – формирование многострочного текста - вызывается из падающего меню ***Draw*** (Рисовать) → ***Text*** (Текст) → ***Multiline Text*** (Многострочный текст) или щелчком мыши по пиктограмме ***Multiline Text*** (Многострочный текст) панели инструментов ***Draw*** (Рисовать).

В ответ на команду система выдает в первой строке сообщение, а затем запрос: Current text style: "Standard" Text height: 8 (Текущий текстовый стиль).

Specify first corner: (Задайте первый угол:). Задать координаты первой точки рамки текстового окна (с помощью клавиатуры или графическим курсором).

Specify opposite corner or [Height/Justify/Line spacing/Rotation/Style/Width]: (Задайте противоположный угол или…)

- ***Height*** используется, если необходимо изменить высоту символов многострочного текста;
- ***Justify*** используется, если необходимо изменить способ выравнивания многострочного текста;
- ***Line spacing*** используется, если необходимо изменить расстояния между строками в текстовом окне;
- ***Rotation*** используется, если необходимо изменить угол поворота рамки текстового окна;
- ***Style*** используется, если необходимо изменить текстовый стиль;
- ***Width*** используется, если необходимо задать ширину рамки текстового окна.

После указания размеров абзаца загружается диалоговое окно ***Text Formatting*** (Форматирование текста) (рис. 36), которое содержит средства форматирования символов текста:

- Font – раскрывающийся список выбора шрифтов;
- Font Height – раскрывающийся список ввода высоты шрифта;
- Bold – кнопка установки полужирного начертания символов;
- Italic – кнопка начертания символа курсивом;
- Underline – кнопка установки начертания символа с подчеркиванием;
- Undo – кнопка отмены;
- Stack/Unstack – кнопка установки начертания дробей в одну или две строки;
- Text Color – раскрывающийся список выбора цвета символа.

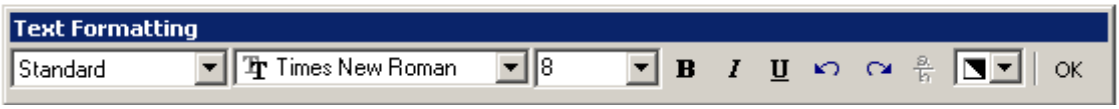

Рис. 36.

14. БЛОК

Пакет ***AutoCAD*** предоставляет пользователю различные способы работы с данными в чертежах. В том случае, когда часто встречается одна и та же группа объектов (крепежные изделия, подшипники, уплотнения и т. п.), целесообразно использовать блоки. *Блоки* – это именованные объекты, состоящие из любого количества примитивов системы ***AutoCAD***. Блоки можно вставлять в рисунок с масштабирование и поворотом, расчленять на составляющие объекты и редактировать. Блок может включать в себя другие блоки. При создании блока задается базовая точка и выбираются объекты, входящие в блок.

Возможны два типа блоков: *локальные* и *автономные*. Локальные блоки входят в состав того чертежа, в котором они были созданы, и не могут быть перенесены в другой чертеж. Автономные блоки хранятся в виде отдельного файла чертежа и могут быть использованы в других чертежах.

С каждым блоком можно связать *атрибуты*, то есть текстовую информацию для хранения вместе с блоком, которую допускается редактировать в процессе вставки блока. Распространенный пример использования атрибутов – заполнение основной надписи чертежа.

14.1. СОЗДАНИЕ БЛОКОВ



– Команда ***Block*** (Блок) – создание локального блока из объектов текущего чертежа - вызывается из падающего меню ***Draw*** (Рисовать) → ***Block*** (Блок) → ***Make*** (Создать) или щелчком мыши по пиктограмме ***Make Block*** (Создать блок) панели инструментов ***Draw*** (Рисовать). Команда раскрывает диалоговое окно ***Block Definition*** (Описание блока), представленное на рис. 37.

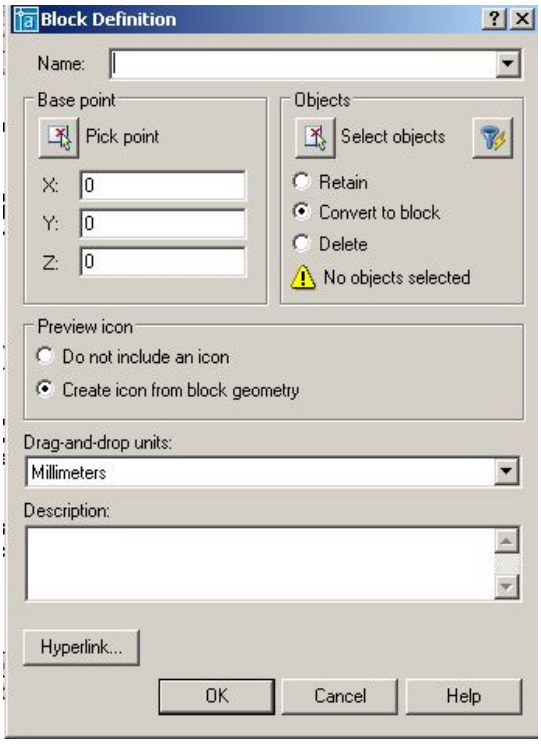

Рис. 37.

При создании блока в диалоговом окне ***Block Definition*** (Описание блока) следует:

- в поле ***Name:*** (Имя:) ввести имя создаваемого блока;
- в области ***Objects*** (Объекты) нажать кнопку ***Select objects*** (Выбрать объекты) и выбрать объекты на экране монитора, подлежащие включению в блок. При этом диалоговое окно временно закрывается. Затем следует нажать клавишу ***Enter*** после окончания выбора объектов и диалоговое окно снова откроется;
- в области ***Base point*** (Базовая точка) задать координаты базовой точки вставки или нажать на кнопку ***Pick point*** (Указать) для выбора базовой точки. После щелчка по этой кнопке диалоговое окно временно закрывается, и пользователь имеет возможность указать базовую точку на изображении блока;
- в поле ***Description*** (Пояснение) ввести текстовые пояснения для облегчения идентификации и поиска блока в дальнейшем;
- кнопка ***Hyperlink*** позволяет включить в описание создаваемого объекта гиперсвязь.

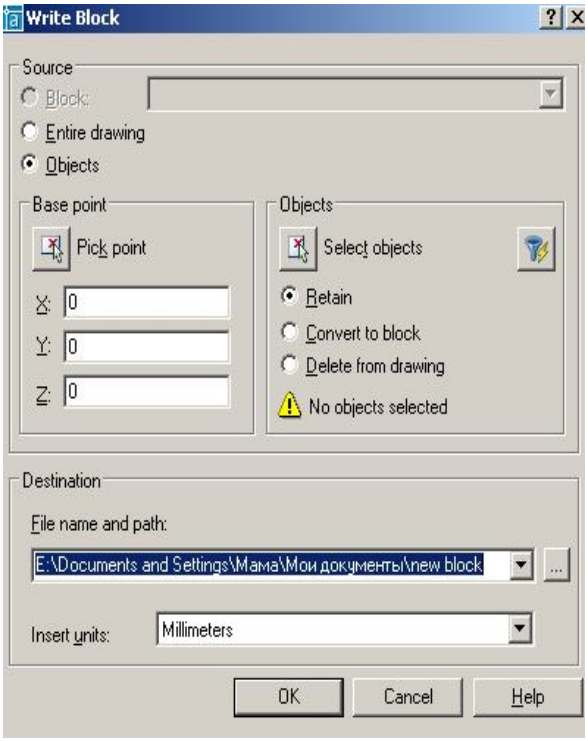

Рис. 38.

Для создания автономных блоков применяется команда ***WBLOCK*** (ПБЛОК), которая вызывается через командную строку: ***WBLOCK*** (***W***). В ответ на команду система открывает диалоговое окно ***Write Block*** (Запись блока на диск), показанное на рис. 38, в котором следует указать блок или объект, записываемый в отдельный файл. Описание блока сохраняется в отдельном чертеже.

Выполнить упражнение № 41 (для выполнения упражнения создайте чертёж, показанный в данном упражнении).

Создать локальный блок	***№ 41***
Block Падающее меню ***Draw*** → ***Block*** → ***Make*** В диалоговом окне ***Block Definition*** в поле Name: ввести произвольное имя создаваемого блока, например, BOLT. Щелкнуть мышью по кнопке ***Pick point***. Specify insertion base point: указать точку A Щелкнуть мышью по кнопке ***Select objects*** Select objects: выбрать весь объект рамкой. Select objects: <ENTER> Щелкнуть мышью по кнопке OK.	
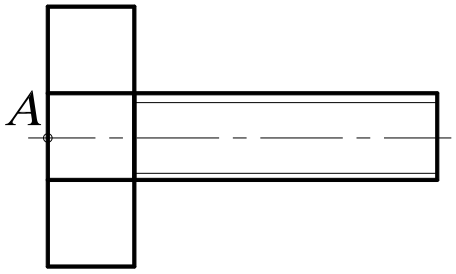	

14.2. ВСТАВКА БЛОКА

– Команда ***Insert*** (Вставить) – служит для вставки ранее созданного блока или чертежа из файла в текущий чертёж. Вызывается из падающего меню ***Insert*** (Вставить) → ***Block*** (Блок) или щелчком мыши по пиктограмме ***Insert*** (Вставить) панели инструментов ***Draw*** (Рисовать). В ответ на команду система открывает диалоговое окно ***Insert*** (Вставить), представленное на рис. 39.

Раскрывающийся список ***Name:*** (Имя:) позволяет выбрать для вставки в текущий чертёж существующий локальный блок. Чтобы вставить в текущий чертёж автономный блок,

нужно нажать кнопку ***Browse***, а затем выбрать необходимый файл. Информационное поле ***Path*** содержит путь к отобранному файлу автономного блока. Флажок ***Explode*** (Взорвать) разрешает системе при вставке блока расчленить его на исходные данные.

Диалоговое окно ***Insert*** (Вставить) содержит три основные панели.

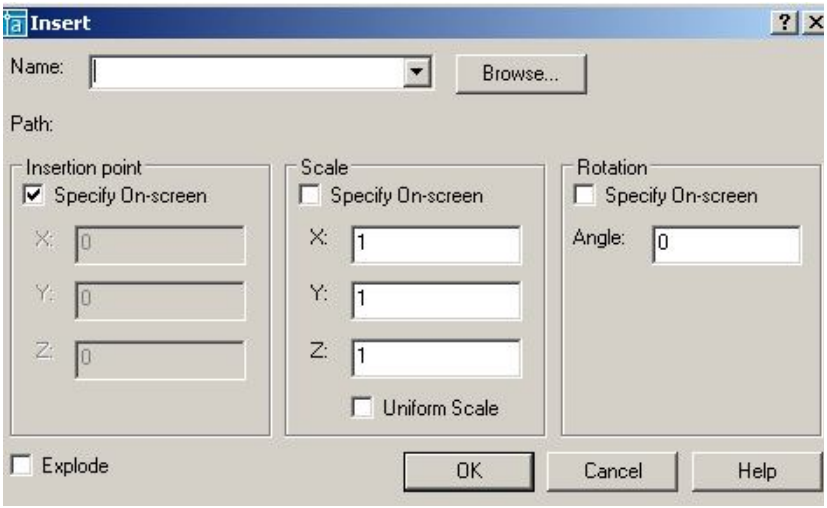

Рис. 39.

1. Панель ***Insertion point*** позволяет выбрать способ задания координат точки вставки блока (точки, с которой будет совмещена базовая точка, созданная при формировании блока): указание на чертеже или ввод числовых значений координат. Поля ввода **X**, **Y**, **Z** позволяют задать числовые значения координат точки вставки блока в текущей системе координат.

Флажок ***Specify On-screen*** разрешает указать нужную точку на чертеже. После щелчка по кнопке ОК диалоговое окно временно закрывается и пользователь имеет возможность указать точку вставки блока на чертеже.

2. Панель ***Scale*** (Масштаб) позволяет выбрать способ задания коэффициентов масштабирования при вставке блока: указание на чертеже или ввод числовых значений координат. Поля ввода **X**, **Y**, **Z** позволяют задать числовые значения масштабирования при вставке блока по осям координат.

Флажок ***Specify On-screen*** разрешает задать значения коэффициентов масштабирования на чертеже.

Флажок ***Uniform Scale*** устанавливает по осям координат одинаковые значения коэффициентов масштабирования.

3. Панель ***Rotation*** позволяет выбрать способ задания при вставке блока угла поворота относительно номинального его положения: указание на чертеже или ввод числового значения. Панель содержит кнопку-переключатель и поле ввода числового значения угла поворота. Поле ввода ***Angle*** позволяют задать числовые значения угла поворота при вставке блока. Флажок ***Specify On-screen*** разрешает задать числовые значения угла поворота на чертеже. После щелчка по кнопке ОК диалоговое окно временно закрывается и дальнейший диалог осуществляется в командной строке. Выполнить упражнение № 42.



– Команда ***Explode*** (Взорвать) – расчленяет блок, размер, штриховку на отдельные составляющие объекты. Вызывается из падающего меню ***Modify*** (Редактирование) или щелчком мыши по пиктограмме ***Explode*** (Взорвать) панели инструментов ***Modify*** (Редактирование).

При вставке блока в чертёж ***AutoCAD*** обрабатывает его как графический примитив, то есть единый объект, который нельзя изменять. Для обеспечения работы с отдельными составляющими блока его необходимо разбить или «взорвать». Это можно сделать и в момент вставки блока в чертёж, установив в диалоговом окне ***Insert*** (Вставить) флажок ***Explode*** (Взорвать).

Команда ***Explode*** (Взорвать) используется для расчленения объектов, созданных командой ***Region*** (Область) (см. далее в разделе «Создание замкнутых объектов»).

Выполнить упражнение № 43.

Вставить блок в чертёж	***№ 42***
 ***Insert*** Падающее меню ***Insert*** → ***Block*** В диалоговом окне ***Insert*** в поле Name: ввести имя вызываемого блока, которое можно указать из раскрывающегося списка, например: BOLT. Щелкнуть мышью по кнопке ***OK*** Specify insertion point or [Scale/X/Y/Z/Rotate/PScale/PX/PY/PZ/PRotate]: указать точку вставки блока	
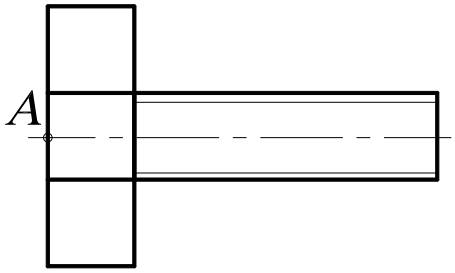	

Взорвать (расчленить) блок	***№ 43***
 ***Explode*** Падающее меню ***Modify*** → ***Explode*** Select objects: указать блок в любой точке контура, например, точка А Select objects: <ENTER>	
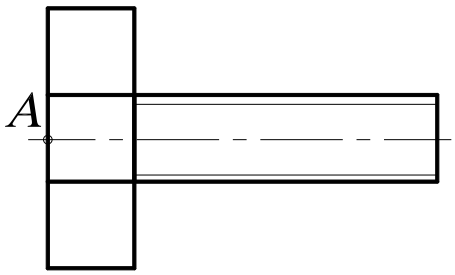	

15. СОЗДАНИЕ ЗАМКНУТЫХ ОБЪЕКТОВ

Для построения некоторых объектов, например трёхмерных объектов методом выдавливания или вращения, могут быть использованы замкнутые полилинии либо области. Разница между этими двумя типами объектов состоит в том, что объект *полилиния* представляет собой именно замкнутую линию, а объект *область* – часть плоскости, ограниченную замкнутой линией. Поэтому последний объект может характеризоваться массогабаритными параметрами вроде веса, положения центра тяжести, площади и т. д.

Массогабаритные параметры области вычисляются с помощью команды MASSPROP, которая запускается из меню ***Tools*** (Инструменты)→ ***Inquiry*** (Запрос).

Если исходный контур состоит из нескольких объектов (отрезков, дуг, эллиптических дуг и т. п.), его можно превратить в единый объект, используя команду ***Region*** (Область).



– Команда ***Region*** (Область) – создаёт замкнутую область из набора существующих объектов – вызывается из падающего меню ***Draw*** (Рисовать) → ***Region*** (Область) или щелчком мыши по пиктограмме ***Region*** (Область) панели инструментов ***Draw*** (Рисовать).

Выполнить упражнение № 44. Для выполнения этого упражнения вначале создайте произвольный объект, состоящий из нескольких элементов, например, из четырёх дуг, контур которых является замкнутым.

Создать замкнутую область	*№ 44*

Region Падающее меню ***Draw*** → ***Region***

Select objects: Specify opposite corner: 4 found выбрать графическим курсором все четыре дуги с помощью предполагаемой рамки, растягивая по диагонали.
Select objects: <ENTER>
Щелкните мышью на контур – создан единый объект

Разбейте данный объект на составляющие его четыре дуги с помощью команды *Explode*.

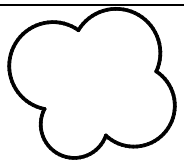

16. ШТРИХОВКА

– Команда ***Hatch*** (Штриховка) – выполнение штриховки замкнутой области – вызывается из падающего меню ***Draw*** (Рисовать) → ***Hatch*** (Штриховка) или щелчком мыши по пиктограмме ***Hatch*** (Штриховка) панели инструментов ***Draw*** (Рисовать).

Команда ***Hatch*** (Штриховка) позволяет штриховать область, ограниченную замкнутой линией, как путём указания любой точки внутри контура, так и путём выбора объектов. Эта команда автоматически определяет контур и игнорирует любые целые примитивы и их составляющие, которые не являются частью контура. Текущим значением по умолчанию (в угловых скобках) может быть или имя одного из образцов штриховки, или по желанию пользователя (User). В первом случае в ответ на запрос системы необходимо указать имя одного из образцов, а во втором случае пользователь сообщает системе о намерении создать свой несложный топ штриховки, для чего отвечает символом ***U***.

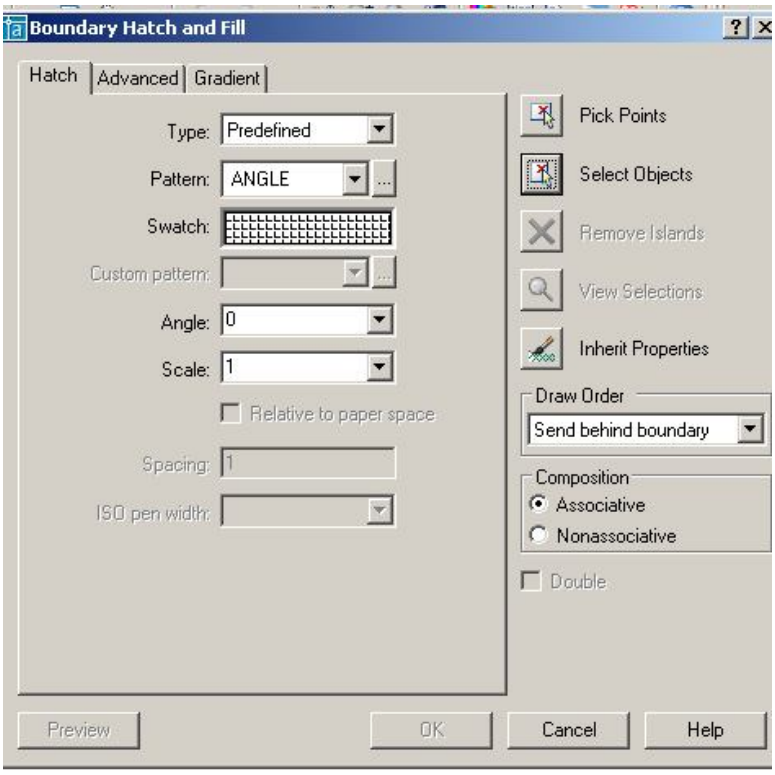

Рис. 40.

Обращение к команде ***Hatch*** (Штриховка) загружается диалоговое окно ***Boundary Hatch and Fill*** (Штриховка по контуру и заполнение), представленное на рис. 40.

1. Вкладка ***Hatch*** (Штриховка) позволяет выбирать образцы штриховки, которые имеются в области ***Pattern:*** (Образец:). Можно пользоваться как раскрывающимся списком, так и диалоговым окном ***Hatch Pattern Palette*** (Палитра образцов штриховки), содержащим пиктограммы с графическими образцами различных штриховок (рис. 41). Для выбора образца штриховки достаточно указать его изображение.

Для использования стандартных образцов штриховок необходимо в области ***Type:*** (Тип:) в раскрывающемся списке выбрать

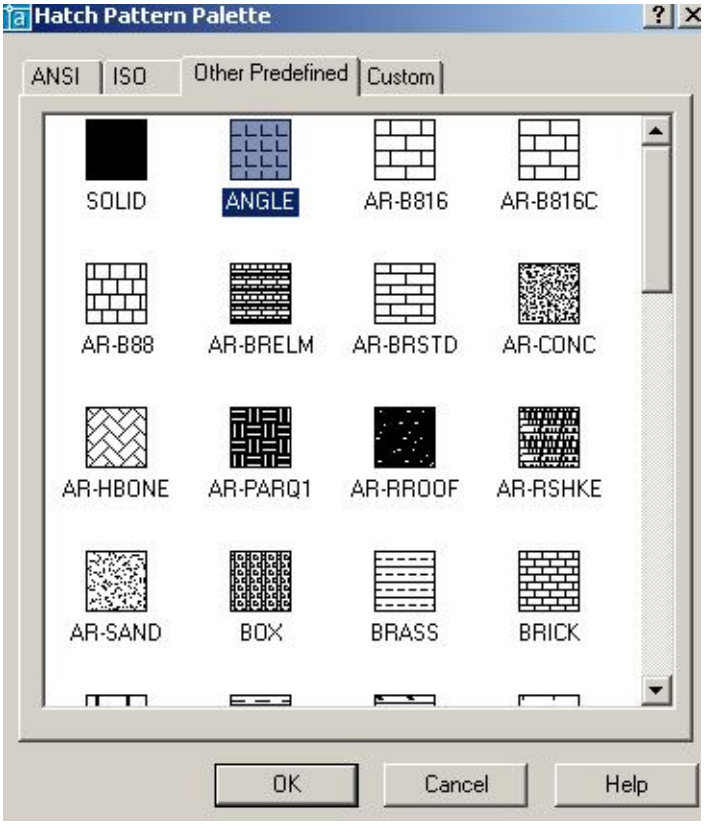

Рис. 41.

Predefined (Стандартный). Текстовые поля ***Scale:*** (Масштаб:) и ***Angle:*** (Угол:) позволяют задать масштабный коэффициент и угол наклона для выбранного образца штриховки.

Чтобы создать свой образец штриховки, надо в области ***Type:*** (Тип:) в раскрывающемся списке выбрать ***User defined*** (**Пользовательский**). При использовании типа штриховки ***Custom*** (По типу линии) следует задать угол наклона в поле ***Angle:*** (Угол:), расстояние между линиями штриховки в поле ***Spacing:*** (Интервал:), если необходимо включить флажок ***Double*** (Крест-накрест) для вычерчивания дополнительных линий под углом 90^0 к основным линиям штриховки.

Для автоматического определения контура штриховки необходимо указать кнопку ***Pick Points*** (Указание точек). Это возможно в том случае, если на чертеже создана замкнутая область.

При определении нескольких контуров штриховки необходимо выбрать несколько внутренних точек, после чего нажать клавишу Enter. Если ***AutoCAD*** определяет, что контур не замкнут или что точка находится вне контура, на экране появляется сообщение об ошибке в диалоговом окне ***Boundary Definition Error*** (Ошибка определения контура).

Для выбора объектов в качестве контура штриховки любым из стандартных способов выбора необходимо указать кнопку ***Select objects*** (Выбор объектов).

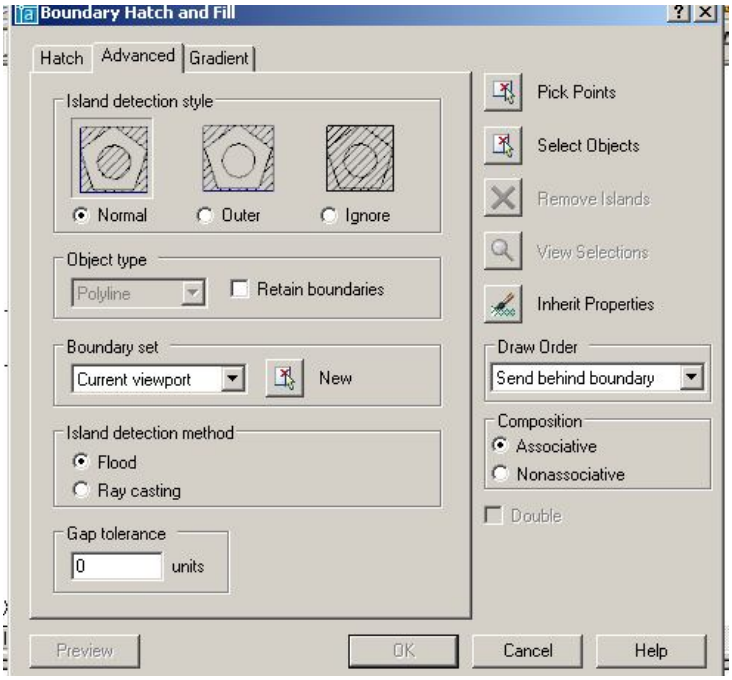

Рис. 42.

2. Вкладка ***Advanced*** (рис. 42) обеспечивает настройку параметров штриховки и содержит четыре панели.

Панель ***Island Direction Style*** содержит три кнопки выбора.

- ***Normal*** – устанавливает стиль штриховки, при котором режим штриховки изменяется при пересечении внутренних границ (используется по умолчанию).
- ***Outer*** – устанавливает стиль штриховки, при котором выполняется штриховка только внешней замкнутой области.
- ***Ignore*** – устанавливает стиль штриховки, при котором выполняется штриховка всей области внутри контура (внутренние границы игнорируются).

Панель ***Object Type*** содержит раскрывающийся список, который позволяет указать, в каком виде сохранять границу штриховки: как полилинию или как область. Кроме того, в этом поле размещена кнопка-переключатель ***Retain Boundaries*** – разрешает режим сохранения границ штриховки.

Панель ***Boundary Set*** – содержит раскрывающийся список, который определяет набор объектов для штрихуемой области.

Панель ***Island Direction Method*** – управляет методом поиска границ внутри выделенной области и содержит две кнопки выбора.

- ***Float*** – включать изолированные участки как граничные объекты.
- ***Ray Casting*** – исключать изолированные участки.

3. Вкладка ***Gradient*** позволяет заполнять замкнутые области градиентной заливкой. При этом можно выбирать угол заливки, количество цветов, центрировать.

Выполнить упражнения № 45, 46. Для выполнения упражнений сначала создайте замкнутую область, показанную слева в этих упражнениях.

Выполнить штриховку замкнутой области ***№ 45***

Hatch Падающее меню ***Draw*** → ***Hatch***

В диалоговом окне Boundary Hatch and Fill в поле Pattern: выбрать кнопку ….
В диалоговом окне Hatch Pattern Palette выбрать закладку ANSI.
В закладке ANSI выбрать шаблон ANSI31.
В диалоговом окне Boundary Hatch в поле Scale: указать масштаб 1
В диалоговом окне Boundary Hatch в поле Angle: указать угол 0.
Выбрать Pick Points, указать точку A внутри контура, <ENTER>.
В диалоговом окне Boundary Hatch and Fill нажать кнопку OK.

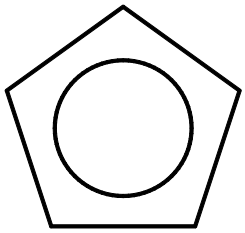

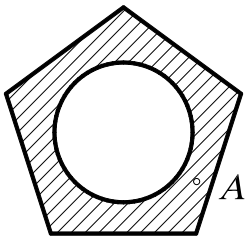

Выполнить штриховку замкнутой области ***№ 46***

Hatch Падающее меню ***Draw*** → ***Hatch***

В диалоговом окне Boundary Hatch and Fill в поле Pattern: выбрать кнопку ….
В диалоговом окне Hatch Pattern Palette выбрать закладку Other Predefined.
В закладке Other Predefined выбрать шаблон DOTS.
В диалоговом окне Boundary Hatch в поле Scale: указать масштаб 1
В диалоговом окне Boundary Hatch в поле Angle: указать угол 0.
Выбрать Select Objects, указать точку A на контуре, <ENTER>.
В диалоговом окне Boundary Hatch and Fill нажать кнопку OK.



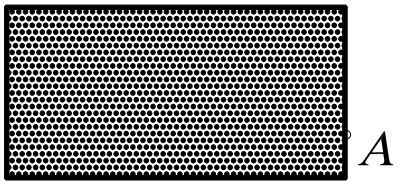

17. ПАНЕЛЬ ИНСТРУМЕНТОВ *Object Snap*
(Объектная привязка)

Объектная привязка (***Osnap***), панель которой показана на рис. 43, позволяет строить новые точки на чертеже, привязываясь к характерным точкам существующих объектов или относительно них, без необходимости знания её координат, а также для построения вспомогательных линий.



Рис. 43.

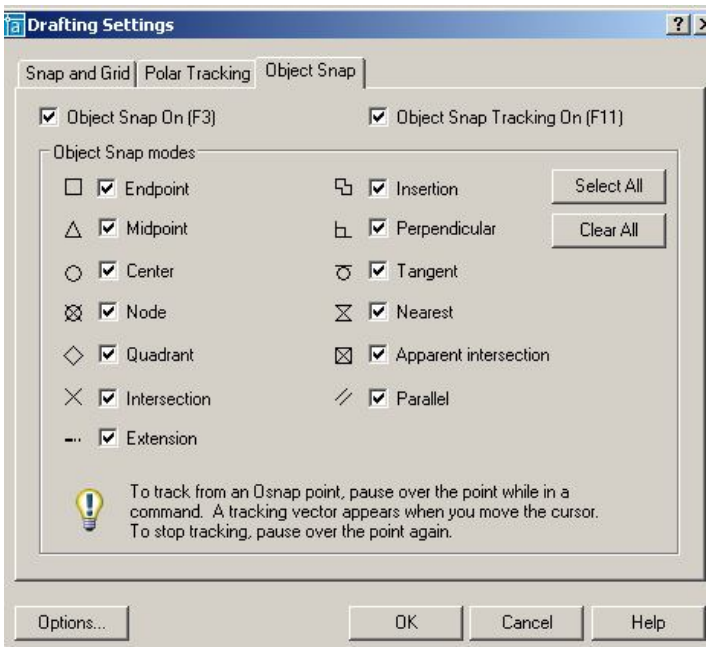

Рис. 44.

Перед применением этого способа необходимо настроить и включить режим ***Osnap***. Настройка осуществляется в диалоговом окне режимов черчения ***Drafting Settings*** (Настройки эскиза) выпадающего меню ***Tools*** (Инструменты), которое также может быть вызвано на экран командой ***OSNAP*** или нажатием правой кнопки мыши при указании на индикатор режима в строке состояния (рис. 44). В системе предусмотрена возможность временного отключения постоянного режима ***Osnap***, для чего достаточно щелкнуть на индикаторе ***Osnap*** в строке состояния.

Для одноразового использования какого-либо инструмента из набора объектных привязок в процессе выполнения команды используют контекстное меню, которое вызывают, удерживая клавишу ***SHIFT*** и нажимая правую кнопку мыши при нахождении графического курсора в рабочей зоне окна ***AutoCAD***.

Инструменты режима объектной привязки перечислены ниже:

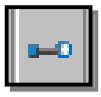

– ***Temporary Tracking Point*** (Точка отслеживания) – привязка к временной линии, проведённой через выбранную точку параллельно одной из осей координат;



– ***Snap From*** (Смещение) – привязка к точке, находящейся на заданном расстоянии от указанной точки (сначала выбирают любую точку, а затем вводят с клавиатуры расстояние или координаты точки, к которой нужна привязка);



– ***Snap to Endpoint*** (Привязка к конечной точке) – привязка к конечной точке линии, дуги, границы области, трёхмерного тела;

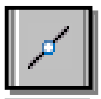

– ***Snap to Midpoint*** (Привязка к средней точке) – привязка к средним точкам объектов (отрезков, дуг и т. п.);



– ***Snap to Intersection*** (Привязка к пересечению) – привязка к точке пересечения двух объектов;



– ***Snap to Apparent Intersection*** (Привязка к предполагаемому пересечению) – привязка к воображаемой или предполагаемой точке пересечения линий или границ областей;



– ***Snap to Extension*** (Привязка к продолжению) - привязка к точке, лежащей на продолжении линии или дуги;



– ***Snap to Center*** (Привязка к центру) – привязка к центру окружности, дуги или эллипса (необходимо указывать на линию дуги или окружности или эллипса, а не на их центр);



– ***Snap to Quadrant*** (Привязка к квадранту) – привязка к ближайшему квадранту (точке, расположенной под углом 0^0, 90^0, 180^0 или 270^0 от центра) дуги, окружности или эллипса;



– ***Snap to Tangent*** (Привязка к касательной) – привязка к точке на дуге, окружности, эллипсе или сплайне, которая при соединении с последней точкой образует касательную к выбранному объекту;



– ***Snap to Perpendicular*** (Привязка к перпендикуляру) – привязка к точке на линии, окружности, эллипсе, сплайне или дуге, которая при соединении с последней точкой образует нормаль к выбранному объекту;



– ***Snap to Parallel*** (Привязка к параллели) – привязка объектов к точке на линии, которая при соединении с последней точкой образует линию, параллельную выбранному отрезку;



– ***Snap to Insert*** (Привязка к точке вставки) – привязка к точке вставки блока, формы, текста;



– ***Snap to Node*** (Привязка к узлу) – привязка к точке, сформированной командой ***Point*** (Точка);



– ***Snap to Nearest*** (Привязка к ближайшей) – привязка к произвольной точке примитива (на линии, дуге, окружности и др.), являющейся ближайшей к позиции перекрестия графического курсора;



– ***None*** (Ничего) – этот режим отменяет на одну команду все текущие режимы объектных привязок;



– ***Object Snap Sitting*** (Установка объектных привязок) – установка режима объектной привязки.

Выполнить упражнения № 47, 48, 49, 50 (вначале задайте исходные примитивы, показанные в левой части упражнения).

Построить касательные к окружностям	***№ 47***
 ***Line*** Падающее меню ***Draw → Line***	
Specify first point: объектная привязка tangent  указать A (или C)	
Specify next point or [Undo]: объектная привязка tangent  указать B (или D) Specify next point or [Undo]: <ENTER>.	
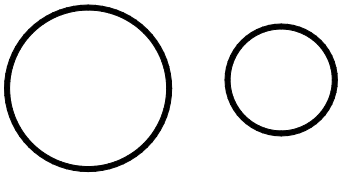	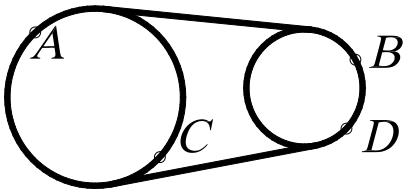

Восстановить перпендикуляр к концу отрезка	*№ 48*



Line Падающее меню ***Draw → Line***

Specify first point: объектная привязка perpendicular  указать A
Specify next point or [Undo]: указать B
Specify next point or [Undo]: <ENTER>.



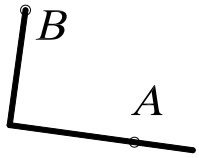

Привязка к точке предполагаемого пересечения примитивов	*№ 49*



Line Падающее меню ***Draw → Line***

Specify first point: об. привязка Apparent Intersection  указать A, B

Specify next point or [Undo]: об. привязка Apparent Intersection  указать C, D

Specify next point or [Undo]: <ENTER>.

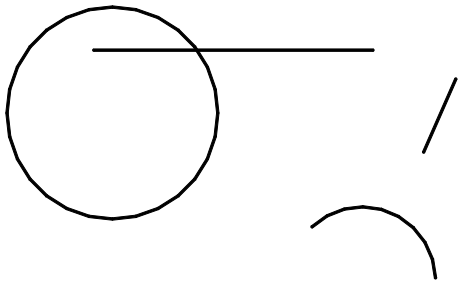

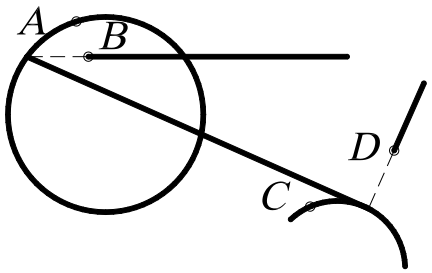

Привязка к центру окружности и эллипсу	*№ 50*



Line Падающее меню ***Draw → Line***

Specify first point: об. привязка  Center указать A

Specify next point or [Undo]: об. привязка  Center указать B
Specify next point or [Undo]: <ENTER>.

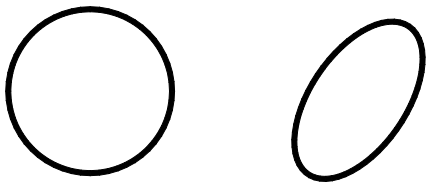

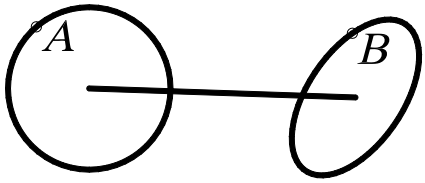

18. ПАНЕЛЬ ИНСТРУМЕНТОВ *Modify*
(Изменить или редактировать)

Ни один чертёж не удается выполнить без корректировки. Вносить изменения в чертёж приходится по различным причинам. Некоторые процедуры редактирования являются частью процесса построения чертежа, например, копирование объекта вместо его повторного вычерчивания. Другие операции приводят к изменению большого количества объектов, на-

пример перенос целого фрагмента чертежа, если необходимо освободить место в графическом поле для новых объектов. Часто возникает потребность в удалении каких-то фрагментов, переносе повороте или изменении масштаба. Каждой из этих операций в наборе команд ***AutoCAD*** соответствует отдельная команда или набор команд, которые вызываются с помощью панели инструментов ***Modify*** (рис. 45) или с помощью падающего меню ***Modify*** (Редактировать).

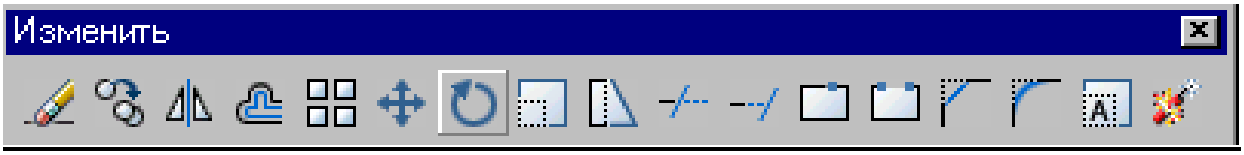

Рис. 45.

Для выполнения команд редактирования необходимо вначале выбрать эти объекты. Выбранная группа объектов называется *набором*, который состоит из одного или нескольких объектов. Набор объектов можно создавать как до, так и после вызова команды редактирования. Как только вызвана одна из команд редактирования, ***AutoCAD*** предлагает выбрать объекты. В командной строке появляется запрос ***Select objects:*** (Выберите объекты:). При этом перекрестье курсора заменяется прицелом выбора. Выбирать объекты можно с помощью предполагаемой рамки, с помощью курсора и др. Далее рассматриваются команды и примеры выполнения редактирования объектов. В примерах сначала создайте примитивы, показанные на рисунках слева, а затем редактируйте эти объекты.

18.1. УДАЛЕНИЕ И ВОССТАНОВЛЕНИЕ ОБЪЕКТОВ



– Команда ***Erase*** (Стереть) – удаляет графический примитив и вызывается из падающего меню ***Modify*** (Редактирование) → ***Erase*** (Стереть) или щелчком мыши по пиктограмме ***Erase*** (Стереть) панели инструментов ***Modify*** (Редактирование).

Для восстановления удаленных объектов последней командой ***Erase*** (Стереть) используется команда ***OOPS*** (Ой), название которой переводится на русский язык как «ой» и может пригодиться чересчур «активным» пользователям.

Выполнить упражнения № 51-53 (вначале задайте исходные примитивы, показанные в левой части упражнения).

Удалить набор примитивов, используя точечный выбор	***№ 51***
Erase Падающее меню ***Modify*** → ***Erase*** Select objects: указать курсором объект A Select objects: указать курсором объект B Select objects: указать курсором объект C Select objects: <ENTER> *OOPS* - восстановить последний удаленный объект C.	
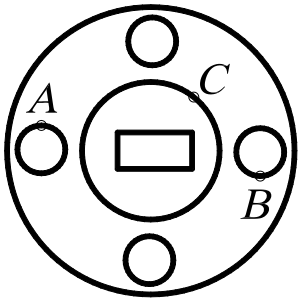	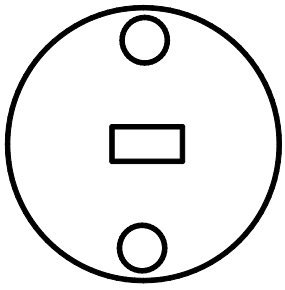

Выбор геометрических объектов может производиться с помощью рамки. Если указать первый угол рамки, а затем второй угол в направлении слева направо, то выбираются объекты, которые полностью попали в рамку. Если же указать первый угол рамки, а затем второй угол в направлении справа налево, то секущая рамка выбирает все объекты, которые находятся внутри или пересекают контур рамки.

Удалить набор примитивов, выбирая их рамкой	***№ 52***
Erase Падающее меню ***Modify*** → ***Erase*** Select objects: указать точку A Select objects: указать точку B Select objects: <ENTER>	
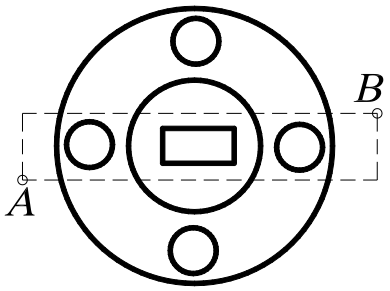	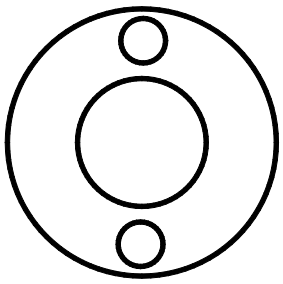

Удалить набор примитивов, выбирая их рамкой	***№ 53***
Erase Падающее меню ***Modify*** → ***Erase*** Select objects: указать точку A Select objects: указать точку B Select objects: <ENTER>	
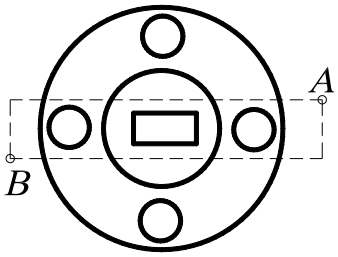	

18.2. КОПИРОВАНИЕ ОБЪЕКТОВ



– Команда ***Copy*** (Копировать) – копирует выбранные объекты и вызывается из падающего меню ***Modify*** (Редактирование) → ***Copy*** (Копировать) или щелчком мыши по пиктограмме ***Copy*** (Копировать) панели инструментов ***Modify*** (Редактирование).

Команда позволяет создавать множество копий одного или нескольких объектов. При её применении последний запрос требует указания точки смещения (или расстояния) относительно базовой точки. После получения нужного числа копий в ответ на запрос нажать клавишу Enter.

Выполнить упражнение № 54.

Скопировать объект	*№ 54*



Copy Падающее меню ***Modify*** → ***Copy***

Select objects: указать A
Select objects: ENTER
Specify base point or displacement: указать базовую точку B с использованием любой объектной привязки
Specify second point of displacement or
<use first point as displacement>: указать новое положение объекта – точку C
(или задавая расстояние BC с указанием направления курсора)
Specify second point of displacement: <ENTER>

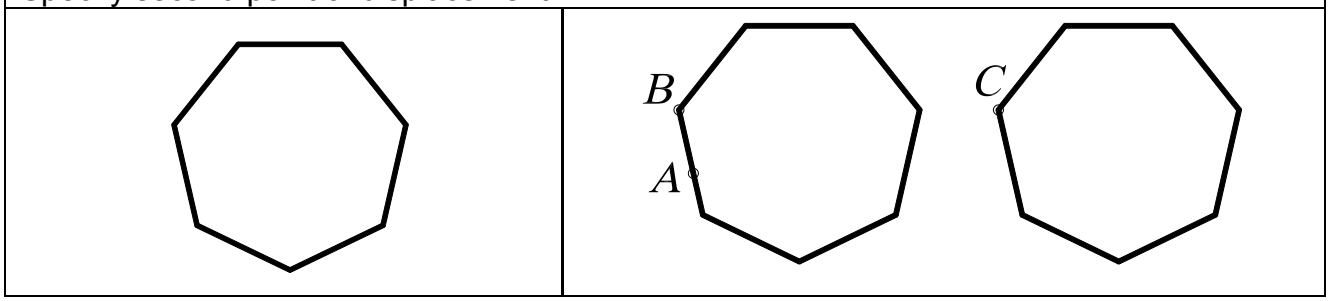

18.3. ЗЕРКАЛЬНОЕ ОТОБРАЖЕНИЕ ОБЪЕКТОВ



– Команда ***Mirror*** (Зеркало) – зеркально отображает выбранный объект или набор объектов, вызывается из падающего меню ***Modify*** (Редактирование) → ***Mirror*** (Зеркало) или щелчком мыши по пиктограмме ***Mirror*** (Зеркало) панели инструментов ***Modify*** (Редактирование).

Замечания:

1. Ось симметрии (отрезок, положение которого определяется первой и второй точками) может проходить под любым углом к горизонтальной линии.
2. Ось симметрии может быть предполагаемым отрезком, то есть не обязательно его вычерчивать.
3. При выполнении команды ***Mirror*** (Зеркало) рекомендуется в строке состояния установить режим ***Orto***, так как в большинстве случаев оси симметрии ортогональны.
4. При зеркальном отображении участков чертежа, содержащего текст, последний становится трудночитаемым. Чтобы устранить данный недостаток, необходимо предварительно установить значение системной переменной MIRRTEXT равным нулю (то есть в командной строке написать слово MIRRTEXT и затем в следующей строке на запрос Enter new value for MIRRTEXT <0>: установить значение 0).
5. При выполнении команды ***Mirror*** (Зеркало) можно исходные объекты (оригиналы) сохранять или удалять. При этом на запрос команды Delete source objects? [Yes/No] <N>: указать Yes.

Выполнить упражнение № 55.

Зеркально отобразить объект	*№ 55*



Mirror Падающее меню ***Modify*** → ***Mirror***

Select objects: выбрать объекты, показанные на рисунке толстыми линиями

Select objects: ENTER

Specify first point of mirror line: указать точку A,

используя любой удобный режим об. привязки

Specify second point of mirror line: указать точку B,

используя любой удобный режим об. привязки

Delete source objects? [Yes/No] <N>: <ENTER>

Если на последний запрос команды ответить Y, то исходный объект не сохранится.

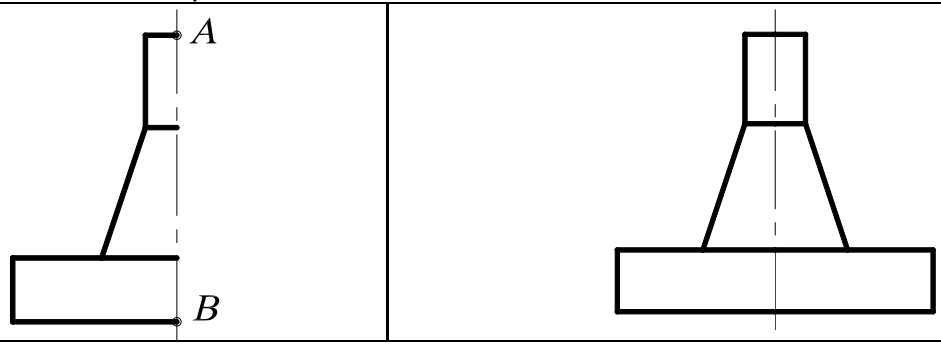

18.4. ПОСТРОЕНИЕ ПОДОБНЫХ ПРИМИТИВОВ



– Команда ***Offset*** (Подобие) – строит примитив, подобный другому графическому примитиву (строит эквидистантные линии); вызывается из падающего меню ***Modify*** (Редактирование) → ***Offset*** (Подобие) или щелчком мыши по пиктограмме ***Offset*** (Подобие) панели инструментов ***Modify*** (Редактирование). Новый, подобный примитив проходит через заданную точку на чертеже или на заданном расстоянии от исходного.

Первый запрос системы в ответ на команду Specify offset distance or [Through] <Through>: (Задайте величину постоянного смещения каждого объекта или…<значение по умолчанию>)

Если выбрать режим Through, то подобный объект будет построен проходящим через заданную впоследствии точку на чертеже.

Если выбрать режим Offset, то системе необходимо указать величину смещения (ввести числовое значение с помощью клавиатуры) и позицию относительно примитива-оригинала. Подобный элемент будет построен на заданном смещении от оригинала и в нужную сторону от него. По умолчанию система всегда предлагает тот режим использования данной команды, который был применен в предыдущий раз.

Замечания:

1. Для использования с командой ***Offset*** (Подобие) можно выбирать дуги, окружности, эллипсы, отрезки, лучи, прямые полилинии, сплайны, при этом указанные примитивы трансформируются следующим образом:
   - дуга – новая дуга имеет центральный угол и точку центра исходной дуги, однако длина дуги изменяется;
   - окружность, эллипс – новые объекты имеют центр исходных объектов, однако их радиусы изменяются;
   - отрезки, лучи, прямые – новые объекты являются дубликатами исходных;
   - полилинии – конечные точки новой полилинии размещаются вдоль нормали, направленной к соответствующим точкам исходной полилинии, в результате чего изменяются длины линейных и дуговых сегментов новой полилинии;

- сплайн – конечные точки нового сплайна размещаются вдоль нормали, направленной к соответствующим конечным точкам исходного сплайна, в результате чего изменяются длина и форма нового сплайна.

2. Для создания подобных объектов можно одновременно выбирать только один объект, причем разрешен только явный выбор.
3. Нельзя трансформировать объекты, находящиеся в плоскости, не параллельной текущей ПСК.

Выполнить упражнение № 56.

Построить эквидистанту полилинии	***№ 56***
Offset Падающее меню ***Modify*** → ***Offset*** Specify offset distance or [Through] <Through>: 10 величина смещения Select object to offset or <exit>: указать объект A Specify point on side to offset: указать точку B (сторону смещения) Select object to offset or <exit>: указать объект A Specify point on side to offset: указать точку C (сторону смещения) Select object to offset or <exit>:<ENTER>	
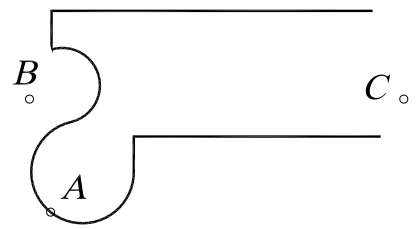	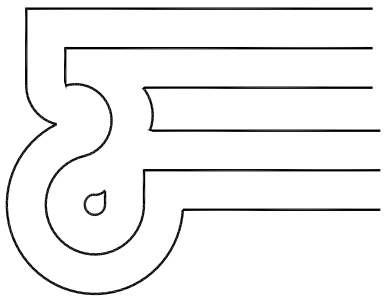

18.5. РАЗМНОЖЕНИЕ ОБЪЕКТОВ МАССИВОМ

Команда ***Array*** (Массив) – тиражирует изображение графического примитива или их группы в заданной прямоугольной или круговой структуре, вызывается из падающего меню ***Modify*** (Редактирование) → ***Array*** (Массив) или щелчком мыши по пиктограмме ***Array*** (Массив) панели инструментов ***Modify*** (Редактирование).

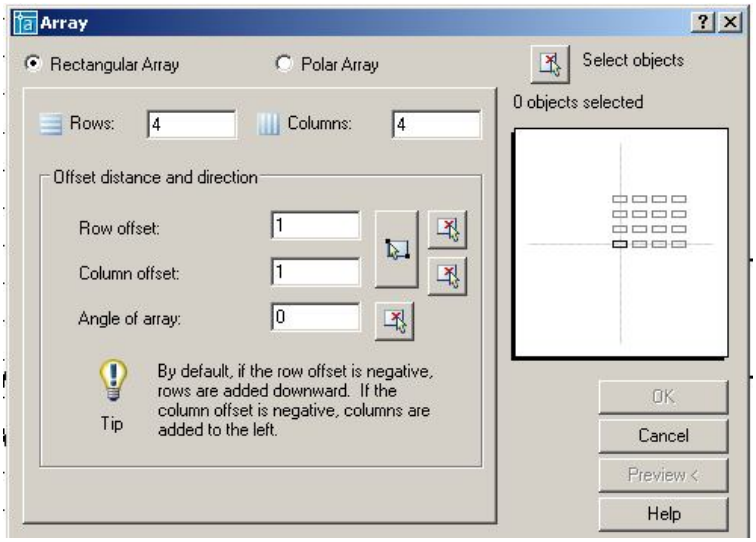

Рис. 46.

В ответ на команду система открывает диалоговое окно ***Array*** (рис. 46). Окно содержит две кнопки выбора, информационное поле, панель и кнопку.

- Кнопка выбора ***Rectangular Array*** устанавливает копирование выбранных объектов в виде прямоугольного массива.
- Кнопка выбора ***Polar Array*** устанавливает копирование выбранных объектов в виде кругового массива.
- Кнопка ***Select Object*** позволяет перейти в режим указания объектов, массив из которых необходимо создать.
- Информационное поле отображает вид создаваемого массива.

Панель служит для ввода параметров массива. В зависимости от выбора пользователя ***Rectangular Array*** или ***Polar Array*** состав компонентов панели изменяется. В режиме создания массива панель ввода параметров содержит следующие компоненты.

- Поле ввода ***Rows*** служит для задания числа строк прямоугольного массива. Поле снабжено контекстным меню.
- Поле ввода ***Columns*** служит для задания числа столбцов прямоугольного массива. Поле снабжено контекстным меню.
- Поле ввода ***Rows offset*** служит для задания расстояния между строками массива. Поле снабжено контекстным меню.
- Поле ввода ***Column offset*** служит для задания расстояния между столбцами массива. Поле снабжено контекстным меню.
- Поле ввода ***Angle of array*** служит для задания угла наклона осей, вдоль которых строится массив. Поле снабжено контекстным меню.
- Кнопка ***Pick Both Offset*** позволяет задать расстояния между строками и столбцами массива, указав на графическом поле две произвольные точки. При этом расстояние между строками равно разности координат указанных точек вдоль оси ***x***, а расстояние между столбцами – разности координат указанных точек вдоль оси ***y***.
- Кнопка ***Pick Row Offset*** позволяет задать расстояния между строками массива, указав на графическом поле две произвольные точки.
- Кнопка ***Pick Column Offset*** позволяет задать расстояния между столбцами массива, указав на графическом поле две произвольные точки.
- Кнопка ***Pick Angle of Array*** позволяет задать угол наклона осей массива, расстояния между строками массива, указав на графическом поле две произвольные точки.

В режиме создания полярного массива панель ввода параметров содержит следующие компоненты (рис. 47).

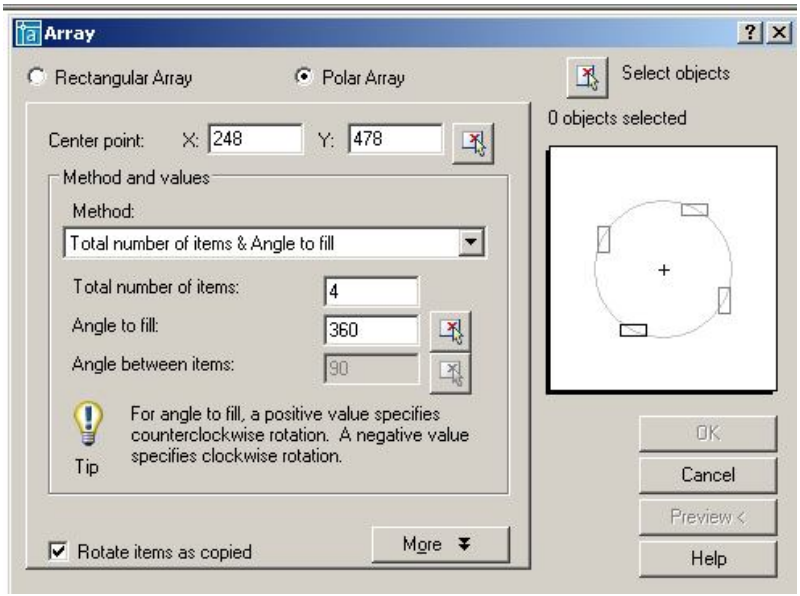

Рис. 47.

- Поля ***Center X:***, ***Y:*** служат для задания координат центра массива. Поля снабжены контекстным меню.
- Кнопка ***Center Pick Point*** позволяет задать центр массива, указав на графическом поле произвольную точку (можно использовать объектную привязку).

- Раскрывающийся список ***Method*** позволяет выбрать режим создания полярного массива:

  -***Total number of items & Angle to fill*** – создание массива с определённым числом элементов, равномерно распределённых в пределах заданного угла;

  -***Total number of items & Angle between items*** - создание массива с определенным числом элементов и заданным угловым шагом;

  -***Angle to fill & Angle between items*** – создание массива элементов, расположенных в пределах определённого угла с заданным угловым шагом.
- Поле ввода ***Total number of items*** служит для задания общего числа элементов массива. Поле снабжено контекстным меню.
- Поле ввода ***Angle to fill*** служит для задания угла, в пределах которого размещаются элементы массива. Поле снабжено контекстным меню.
- Поле ввода ***Angle between items*** служит для задания углового шага между элементами массива. Поле снабжено контекстным меню.
- Флажок ***Rotate items as copie***d разрешает режим, при котором объекты создаваемого массива поворачиваются на соответствующий угол.
- Кнопка ***More*** открывает дополнительную панель ***Object base point***, позволяющую задать положение базовой точки объекта (точки, расстояние до которой от центра массива остается постоянным).

Панель ***Object base point*** содержит следующие компоненты.

- Флажок ***Set to object's default*** разрешает использовать режим определения базовой точки, принятой для данного объекта по умолчанию:

  -точка центра для окружностей и эллипсов;

  -первый угол для многоугольников и прямоугольников;

  -начальная точка для линий, полилиний, сплайнов и лучей;

  -точка вставки для блоков и текста;

  -средняя точка для конструкционных линий.
- Поля ввода ***Base point X:***, ***Y:*** служат для задания координат базовой точки объекта, которая отличается от принятой по умолчанию.
- Кнопка ***Pick Base Point*** позволяет задать базовую точку объекта, указав на графическом поле произвольную точку.

После задания всех необходимых параметров и выбора кнопки ***OK*** система производит построение массива элементов и завершает работу с командой. Кнопка ***Preview*** позволяет предварительный просмотр построенного массива, изображение которого можно редактировать или согласиться с тем, которое построено, нажав кнопку ***OK***.

Замечания:

1. Команда позволяет выбрать объекты как после ее задания, так и до ее задания.
2. Каждый элемент массива можно редактировать независимо от других элементов.
3. Прямоугольные массивы выравниваются по осям ***X*** и ***Y*** текущей системы координат.

Для многих пользователей системы ***AutoCAD*** привычнее и удобнее работа с командной строкой. В этом случае команда ***Array*** (Массив) вводится с префиксом ***–ARRAY*** или ***(-AR)***.

Выполнить упражнение № 57, 58 (вначале постройте исходный элемент, показанный в левой части упражнений).

Размножить объект прямоугольным массивом	***№ 57***
В командной строке с клавиатуры набрать ***–ARRAY*** или ***-AR*** Select objects: выбрать объект (пятиугольник) Select objects: Enter Enter the type of array [Rectangular/Polar] <R>: Enter выбрать прямоугольный массив Enter the number of rows (---) <1>: 2 количество строк Enter the number of columns (|||) <1> 4 количество столбцов Enter the distance between rows or specify unit cell (---): 30 расстояние между строками Specify the distance between columns (|||): 30 расстояние между столбцами	
	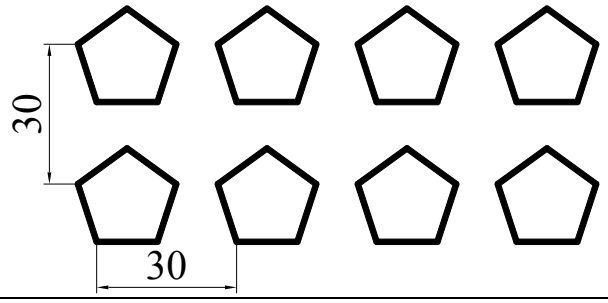

Размножить объект круговым массивом	***№ 58***
В командной строке с клавиатуры набрать ***–ARRAY (-AR)*** Select objects: выбрать объект A Select objects:Enter Enter the type of array [Rectangular/Polar] <R>: P круговой режим Specify center point of array or [Base]: указать центр окружности O Enter the number of items in the array: 8 количество элементов Specify the angle to fill (+=ccw, -=cw) <360>:360 или Enter угол заполнения элементами массива Rotate arrayed objects? [Yes/No] <Y>: <ENTER>	
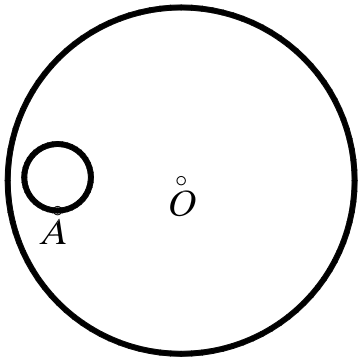	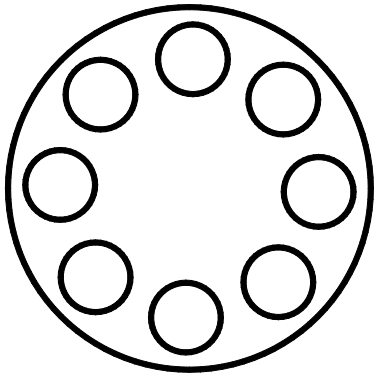

Параметры ввода массива в диалоговое окно для упражнения № 57 показаны на рис. 48, а для упражнения № 58 – на рис. 49.

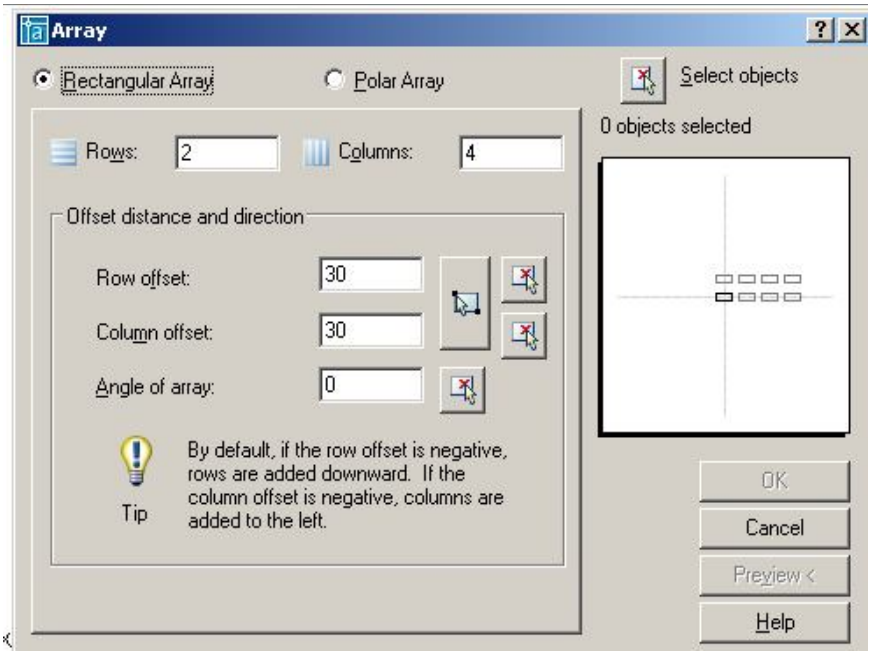

Рис. 48.

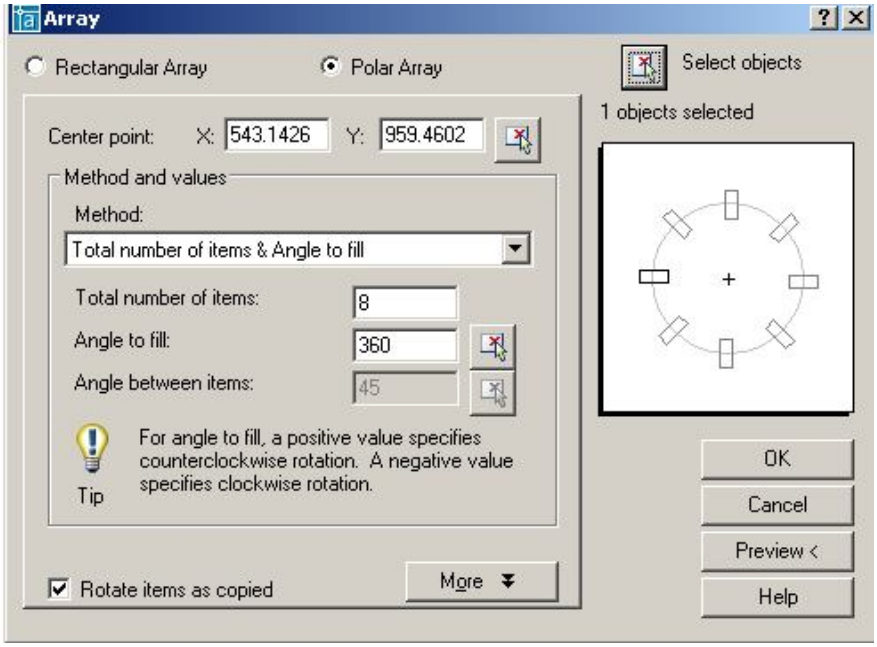

Рис. 49.

18.6. ПЕРЕМЕЩЕНИЕ ОБЪЕКТОВ



- Команда ***Move*** (Перемещение) – перемещает выбранные объекты, вызывается из падающего меню ***Modify*** (Редактирование) → ***Move*** (Перемещение) или щелчком мыши по пиктограмме ***Move*** (Перемещение) панели инструментов ***Modify*** (Редактирование).

Выполнить упражнение № 59.

Переместить окружности	*№ 59*



Move Падающее меню ***Modify*** → ***Move***

Select objects: указать A

Specify opposite corner: указать B

Select objects: Enter

Specify base point or displacement: указать окружность в точке C с объектной привязкой Center



Specify second point of displacement or

<use first point as displacement>: указать точку D с объектной привязкой Node



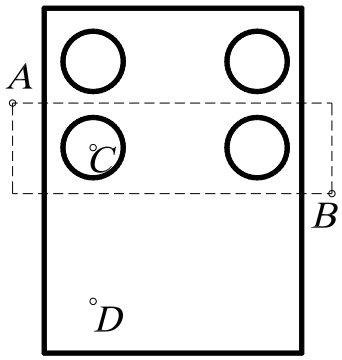

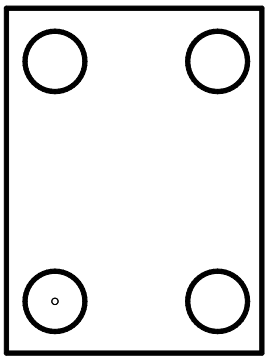

18.7. ПОВОРОТ ОБЪЕКТОВ



- Команда ***Rotate*** (Повернуть) – поворачивает выбранные объекты вокруг указанной точки на заданный угол; вызывается из падающего меню ***Modify*** (Редактирование) → ***Rotate*** (Повернуть) или щелчком мыши по пиктограмме ***Rotate*** (Повернуть) панели инструментов ***Modify*** (Редактирование). По умолчанию отсчет значений углов ведется от положительного направления оси ***x***. Против часовой стрелки – положительное значение угла, по часовой стрелке – отрицательное.

Опция команды ***Reference*** (Опорный угол) используется, если необходимо повернуть объект относительно существующего угла. Для автоматического определения угла нужно указать на примитиве две точки с помощью объектной привязки.

Выполнить упражнения № 60, 61.

Повернуть объект	*№ 60*



Rotate Падающее меню ***Modify*** → ***Rotate***

Current positive angle in UCS: ANGDIR=counterclockwise ANGBASE=0

Select objects: указать объект A

Select objects: Enter

Specify base point: указать центр поворота – базовую точку B с объектной привязкой Node



Specify rotation angle or [Reference]: 25 угол поворота

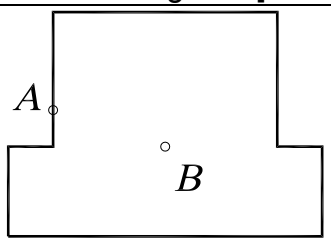

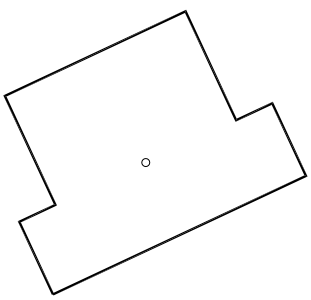

Повернуть объект со ссылкой на известный угол	*№ 61*



Rotate Падающее меню ***Modify*** → ***Rotate***

Current positive angle in UCS: ANGDIR=counterclockwise ANGBASE=0

Select objects: указать объект A

Select objects: Enter

Specify base point: указать центр поворота точку B с объектной привязкой Intersection



Specify rotation angle or [Reference]: R режим ссылки

Specify the reference angle <0>: указать точку B с объектной привязкой

Specify second point: указать точку C с объектной привязкой

Specify the new angle: указать точку D с объектной привязкой.

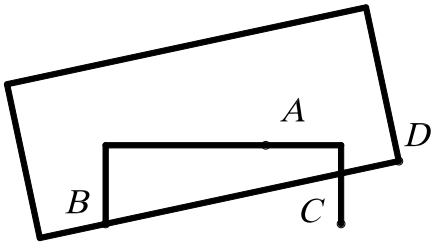

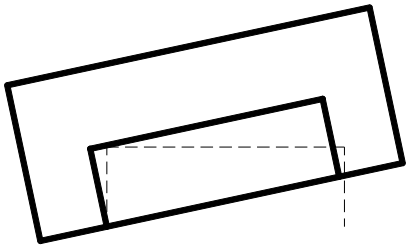

18.8. МАСШТАБИРОВАНИЕ ОБЪЕКТОВ



– Команда ***Scale*** (Масштаб) – пропорционально изменяет размеры объекта относительно заданной точки, умножая их на заданный коэффициент масштаба, вызывается из падающего меню ***Modify*** (Редактирование) → ***Scale*** (Масштаб) или щелчком мыши по пиктограмме ***Scale*** (Масштаб) панели инструментов ***Modify*** (Редактирование).

При масштабировании объектов масштабные коэффициенты по осям ***x*** и ***y*** одинаковы. Таким образом, можно делать объект больше или меньше, но нельзя изменять соотношение его размеров по этим осям. Масштабирование выполняется путем указания базовой точки и новой длины объекта, из которой выводится масштабный коэффициент для текущих единиц, или путем явного ввода коэффициента. Кроме того, коэффициент может определяться путем указания текущей длины и новой длины объекта.

Опция ***Reference*** (Опорный отрезок) используется для определения коэффициента масштабирования с применением существующих объектов.

Одна из наиболее эффективных возможностей использования ***Reference*** (Опорный отрезок) – изменение масштаба всего рисунка. Если окажется, что выбранные единицы рисунка не соответствуют заданным требованиям, то для выбора всех объектов на рисунке (например, рамкой) можно сначала воспользоваться командой ***Scale*** (Масштаб), затем использовать опцию ***Reference*** (Опорный отрезок), указать два конца объекта, требуемая длина которого известна, и ввести эту длину. В результате масштаб всех объектов на рисунке пропорционально изменится соответствующим образом. Для автоматического определения исходной длины нужно указать на объекте с помощью объектной привязки две точки.

При использовании команды ***Scale*** (Масштаб) базовая точка не меняет своего положения при изменении размеров объекта.

Выполнить упражнения № 62, 63.

Масштабировать объект	*№ 62*
 ***Scale*** Падающее меню ***Modify*** → ***Scale*** Select objects: выбрать заданный объект Select objects: Enter Specify base point: указать базовую точку A Specify scale factor or [Reference]: 2 коэффициент	
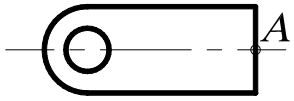	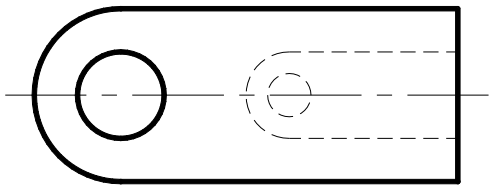

Масштабировать объект со ссылкой на заданную длину	*№ 63*
 ***Scale*** Падающее меню ***Modify*** → ***Scale*** Select objects: выбрать заданный объект любым способом Select objects: Enter Specify base point: указать базовую точку A Specify scale factor or [Reference]: R ссылка Specify reference length <1>: указать точку B Specify second point: указать точку C Specify new length: указать точку D	
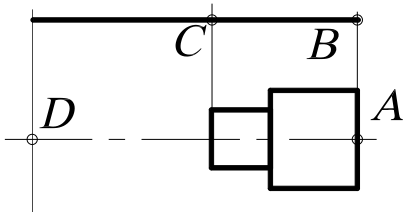	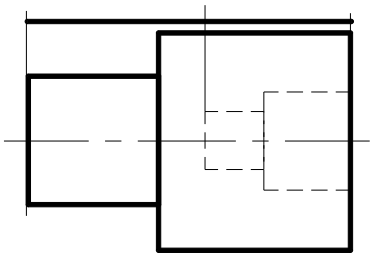

18.9. РАСТЯГИВАНИЕ ОБЪЕКТОВ

 – Команда ***Stretch*** (Растянуть) – обеспечивает растягивание или сжатие объекта, не разрывая его, за счёт перемещения отдельных его частей, вызывается из падающего меню ***Modify*** (Редактирование) → ***Stretch*** (Растянуть) или щелчком мыши по пиктограмме ***Stretch*** (Растянуть) панели инструментов ***Modify*** (Редактирование).

После запуска команды необходимо выбрать объекты. Выбор объектов осуществляется секущей рамкой, которая получается при движении курсора справа налево. При выполнении команды все объекты, которые попали внутрь секущей рамки, переносятся на одно и то же расстояние, а те, которые не попали, остаются на месте.

Под действие команды ***Stretch*** (Растянуть) попадают следующие типы объектов: отрезки, полилинии, дуги, лучи, сплайны, эллиптические дуги, размеры. Объекты – круг, текст, блок – растягивать нельзя.

Выполнить упражнение № 64.

Растянуть объект со смещением вправо	*№ 64*

Stretch Падающее меню ***Modify*** → ***Stretch***

Select objects to stretch by crossing-window or crossing-polygon...
Select objects: выбрать объекты секущей рамкой
(растягивая её справа налево), указать точку A
Specify opposite corner: указать точку B
Select objects: Enter
Specify base point or displacement: указать точку C (применяя об. привязку к центру)
Specify second point of displacement or <use first point as displacement>: указать точку D

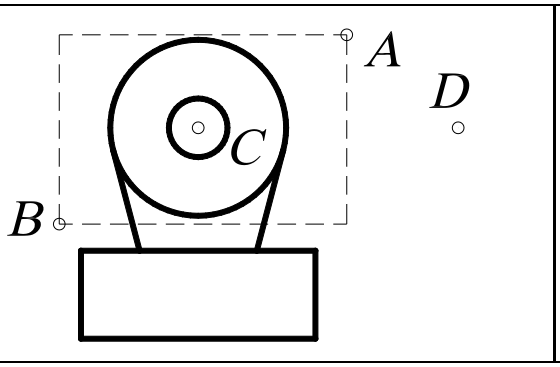

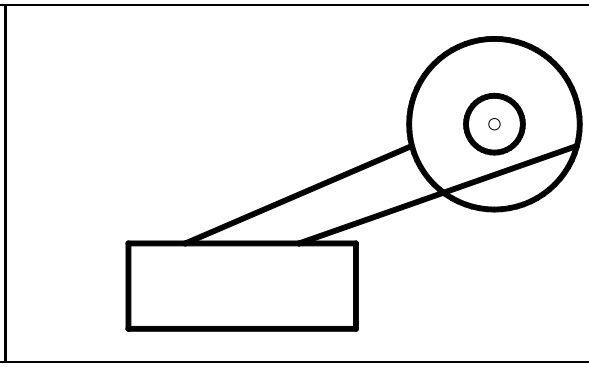

18.10. ПОДРЕЗАНИЕ ОБЪЕКТОВ

– Команда ***Trim*** (Обрезать) – удаляет часть графического объекта, обрезая его по заданной режущей кромке, вызывается из падающего меню ***Modify*** (Редактирование) → ***Trim*** (Обрезать) или щелчком мыши по пиктограмме ***Trim*** (Обрезать) панели инструментов ***Modify*** (Редактирование).

Прежде чем удалить лишние фрагменты – подрезать объект, необходимо определить *режущую кромку*. Режущей кромкой могут служить отрезки, дуги, окружности, двумерные полилинии, эллипсы, сплайны, прямые, лучи. Можно выбирать несколько режущих кромок и подрезать несколько объектов одновременно. В пространстве листа режущими кромками могут быть границы видовых экранов. После определения объектов, которые будут использованы в качестве режущих кромок, выбираются объекты для подрезания. При этом перечисляются следующие опции команды.

- ***Select object to trim*** (Выберите объекты для подрезания). Эта опция предлагается по умолчанию. Нужно выбрать любым известным способом те объекты, которые нужно откорректировать, при этом каждый объект должен быть указан с того конца, который нужно удалить.
- ***Project*** (Проекция). Эта опция определяет режим отсечения объектов по пересечению проекции объектов с границей в трехмерном пространстве:
  - ***None*** (Никакой) – режущая кромка не проектируется, она должна явно (физически) пересекать корректируемый объект;
  - ***UCS*** (ПСК) – кромка проектируется на координатную плоскость ***XY*** текущей пользовательской системы координат. Фактически при этом в качестве режущей кромки используется плоскость, нормальная к плоскости ***XY*** текущей ПСК;
  - ***View*** (Вид) – режущая кромка и подрезаемый объект проектируются на плоскость экрана в текущем виде.
- ***Edge*** (Кромка) определяет режим поиска пересечения:
  - ***Extend*** (Удлинить) – выполняет удлинение режущей кромки до воображаемого пересечения с корректируемым объектом;

- ***No Extend*** (Не удлинять) – отсечение объектов по границе, с которой они имеют пересечение.

Выполнить упражнение № 65.

Отсечь часть окружности	***№ 65***
Trim Падающее меню ***Modify*** → ***Trim*** Current settings: Projection=UCS, Edge=None Select cutting edges ... Select objects: указать режущую кромку, выбрав объекты A и B Select objects: Enter Select object to trim or shift-select to extend or [Project/Edge/Undo]: указать объект C Select object to trim or shift-select to extend or [Project/Edge/Undo]: <ENTER>	
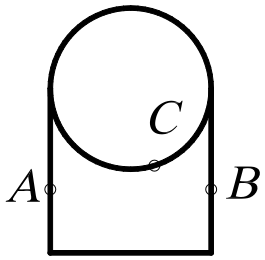	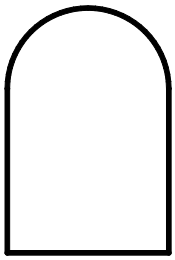

18.11. УДЛИНЕНИЕ ОБЪЕКТОВ

 – Команда ***Extend*** (Удлинить) – удлиняет объекты до пересечения с указанной линией, вызывается из падающего меню ***Modify*** (Редактирование) → ***Extend*** (Удлинить) или щелчком мыши по пиктограмме ***Extend*** (Удлинить) панели инструментов ***Modify*** (Редактирование).

Методика выполнения удлинения объектов мало отличается от подрезания. Разница только в том, что вместо режущей кромки задается *граничная кромка*. Удлинять командой ***Extend*** (Удлинить) можно отрезки, незамкнутые полилинии, дуги, лучи, эллиптические дуги. Граничными кромками могут служить отрезки, дуги, двумерные полилинии. Удлиняемые объекты выбираются, если указать на ту часть, которая должна удлиняться. Объекты нельзя выбирать рамкой.

В процессе выполнения команды ***Extend*** (Удлинить)используются те же приглашения, что и для ***Trim*** (Обрезать). Первое приглашение ***Select boundary edges*** касается выбора объектов, которые будут использованы в качестве граничной кромки. Для задания способа интерпретации граничных кромок предлагается использовать такие же опции, как и при выполнении подрезания.

- ***Project*** (Проекция). Эта опция позволяет определить, каким образом ***AutoCAD*** будет проектировать граничную кромку при выполнении операции на трехмерной модели:
  - ***None*** (Никакой) – граничная кромка не проектируется, она должна явно (физически) пересекать продолжение корректируемого объекта;
  - ***UCS*** (ПСК) – кромка проектируется на координатную плоскость ***XY*** текущей пользовательской системы координат. Фактически при этом в качестве режущей кромки используется плоскость, нормальная к плоскости ***XY*** текущей ПСК;
  - ***View*** (Вид) – граничная кромка и удлиняемый объект проектируются на плоскость экрана в текущем виде.
- ***Edge*** (Кромка) определяет режим поиска пересечения:
  - ***Extend*** (Удлинить) – выполняет удлинение объекта до воображаемой продолженной границы;
  - ***No Extend*** (Не удлинять) – удлинение объектов до границы без её удлинения.

Выполнить упражнение № 66.

Удлинить отрезки до границы дуги	***№ 66***
Extend Падающее меню ***Modify*** → ***Extend*** Current settings: Projection=UCS, Edge=None Select boundary edges ... Select objects: указать граничную кромку, выбрав объект A Select objects: Enter Select object to extend or shift-select to trim or [Project/Edge/Undo]: указать точку B Select object to extend or shift-select to trim or [Project/Edge/Undo]: указать точку C Select object to extend or shift-select to trim or [Project/Edge/Undo]: указать тоску D Select object to extend or shift-select to trim or [Project/Edge/Undo]: <ENTER>	
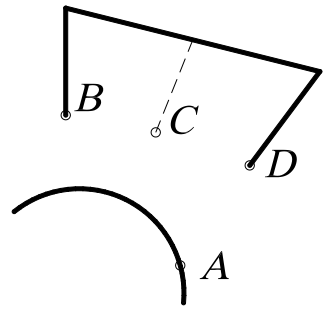	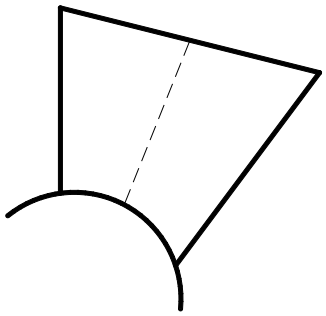

Если задано несколько граничных кромок, то объект удлиняется до тех пор, пока не достигнет первой граничной кромки. Этот объект можно выбрать вновь, чтобы удлинить его до следующей граничной кромки.

18.12. РАЗБИЕНИЕ ОБЪЕКТОВ НА ЧАСТИ

– Команда ***Break*** (Разорвать) – осуществляет разрыв отрезка, полилинии, дуги, окружности, эллипса, сплайна, прямой. Вызывается из падающего меню ***Modify*** (Редактирование) → ***Break*** (Разорвать) или щелчком мыши по пиктограмме ***Break*** (Разорвать) панели инструментов ***Modify*** (Редактирование).

Для разбиения объекта на части можно выбрать объект в первой точке разрыва, а затем указать вторую точку разрыва.

Выполнить упражнение № 67.

Расчленить и удалить часть окружности	***№ 67***
Break Падающее меню ***Modify*** → ***Break*** Select object: указать точку разрыва A Specify second break point or [First point]: указать точку разрыва B	
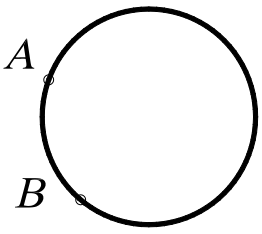	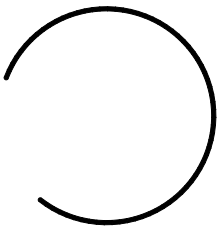

18.13. ВЫЧЕРЧИВАНИЕ ФАСОК

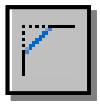 – Команда ***Chamfer*** (Фаска) – снимает фаску с угла, образованного полилинией, лучами или пересечением двух отрезков. Вызывается из падающего меню ***Modify*** (Редактирование) → ***Chamfer*** (Фаска) или щелчком мыши по пиктограмме ***Chamfer*** (Фаска) панели инструментов ***Modify*** (Редактирование).

Эта команда может использоваться и для редактирования трехмерных тел. Если создается фаска, она определяется либо двумя катетами, либо одним катетом и углом фаски по отношению к одной из кромок.

Процесс создания фаски состоит из двух шагов. Сначала задаются параметры фаски. Это могут быть либо два катета, либо один катет и угол фаски. После ввода значений ***AutoCAD*** завершит команду ***Chamfer*** (Фаска). После этого нужно снова запустить эту команду и выбрать два отрезка, представляющие кромки, между которыми создается фаска. ***AutoCAD*** создаст фаску, используя полученную на предыдущем этапе информацию.

Выполнить упражнения № 68.

Построить фаски объекта	***№ 68***
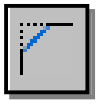 ***Chamfer*** Падающее меню ***Modify*** → ***Chamfer*** (TRIM mode) Current chamfer Dist1 = 0.0000, Dist2 = 0.0000 Select first line or [Polyline/Distance/Angle/Trim/Method/mUltiple]: D режим задания фаски по двум катетам Specify first chamfer distance <0.0000>: 7 длина одного катета Specify second chamfer distance <7.0000>: Enter <по умолчанию> длина второго катета Select first line or [Polyline/Distance/Angle/Trim/Method/mUltiple]: указать отрезок A Select second line: указать отрезок B Аналогично построить фаску с другой стороны.	
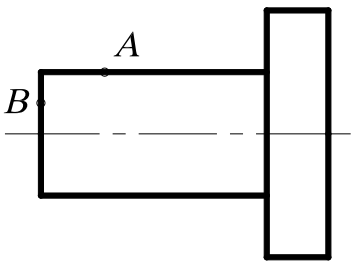	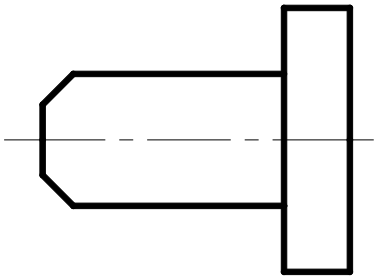

Ниже описаны опции команды ***Chamfer*** (Фаска).

- ***Select first line*** (Выберите первую кромку). Указать первую из двух кромок. В плоских чертежах ею является линия, а в трехмерных моделях – ребро тела. После этого последует приглашение выбрать вторую кромку.
- ***Polyline*** (Полилиния). При выборе этой опции, которая доступна только в том случае, если выбранным объектом является полилиния, на всех углах между последовательными сегментами будет вычерчена линия фаски. Построенные вдоль полилинии фаски становятся её новыми сегментами, даже если их длина равна нулю. Пример нанесения фасок на полилинию будет представлен ниже.
- ***Distance*** (Катет). Эта опция используется для формирования фаски по значениям длин двух катетов. В этом случае задается сначала длина одного катета, а затем другого.
- ***Angle*** (Угол). Позволяет задать длину одного катета и угла скоса между фаской и линией кромки.

- ***Trim*** (Обрезать). Позволяет задать режим обработки двух объектов, то есть разрешает обрезать ненужные линии или нет, до снятия фаски. Если нужно обрезать, то первая линия отсекает на величину первого расстояния, вторая – на величину второго. Если расстояние равно 0, то происходит подгонка в одну точку. По умолчанию соединяемые фаской объекты обрезаются.
- ***Method*** (Метод) – позволяет выбрать один из методов задания размеров фасок: либо двумя расстояниями, либо расстоянием и углом.

Выполнить упражнения № 69.

Вычертить фаски на углах сегментов полилинии	***№ 69***
Chamfer Падающее меню ***Modify*** → ***Chamfer*** (TRIM mode) Current chamfer Dist1 = 5.0000, Dist2 = 5.0000 Select first line or [Polyline/Distance/Angle/Trim/Method/mUltiple]: P режим полилинии Select 2D polyline: указать на полилинию в любой точке (например, в точке A) 7 lines were chamfered	
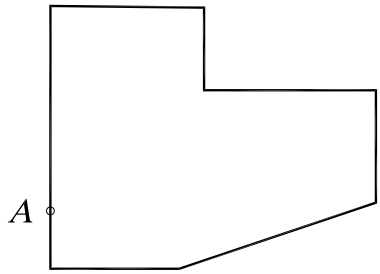	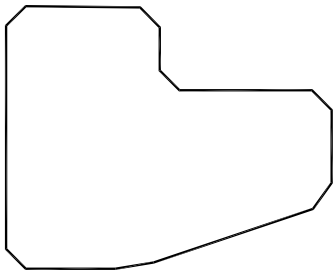

18.14. ПОСТРОЕНИЕ СОПРЯЖЕНИЙ УГЛОВ

 – Команда ***Fillet*** (Сопряжение) – скругляет или сопрягает объекты дугой заданного радиуса. Вызывается из падающего меню ***Modify*** (Редактирование) → ***Fillet*** (Сопряжение) или щелчком мыши по пиктограмме ***Fillet*** (Сопряжение) панели инструментов ***Modify*** (Редактирование).

С помощью этой команды можно сопрягать объекты следующих типов: линия, полилиния, луч, конструкционная линия, которые на чертеже имеют вид прямых, причем сопрягаемые линии, которых могут быть и параллельными. Допускается сопрягать и криволинейные объекты типов дуга, окружность и эллипс.

Процесс сопряжения состоит из двух этапов. Сначала определяется радиус сопрягающей дуги. В качестве такового используется радиус последнего выполненного сопряжения. Если необходимо переназначить величину радиуса, выбирают опцию ***Radius*** и вводят новое значение. Затем выбирают два сопрягаемых отрезка. ***AutoCAD*** выполнит сопряжение отрезков в соответствии с имеющейся информацией.

Команда имеет четыре основанные опции.

- ***Select first object*** (выберите первый объект). Эта опция позволяет указать первый объект сопряжения, если выполняется редактирование плоских объектов, либо трёхмерное ребро, если выполняется плавное сопряжение на трёхмерной модели. После выбора первого объекта сопряжения выбирается второе. При работе с трехмерными моделями можно выбрать несколько ребер, которые будут сглажены поверхностью одного радиуса. В этом случае имеется еще три опции:

  - ***Select an edge*** (Выберите ребро). Эта опция позволяет выбрать дополнительно рабра трехмерной модели до тех пор, пока не будет нажата клавиша ***Enter***.

- ***Chain*** (Цепочка). Эта опция позволяет указать непрерывную последовательность ребер на одной грани, которые будут одинаково сглажены.
-***Radius*** (Радиус) – задание радиуса.

- ***Polyline*** (Полилиния). При выборе этой опции, которая доступна только в том случае, если выбранным объектом является полилиния, все углы между последовательными сегментами будут сопряжены дугами одного радиуса.
- ***Radius*** (Радиус). Эта опция позволяет задать значение радиуса. Изменение радиуса действует только на выполняемые после этого сопряжения, оставляя неизменными существующие.
- ***Trim*** (Обрезать). Позволяет задать режим обработки двух объектов, то есть разрешает обрезать ненужные линии или нет, до выполнения сопряжения. По умолчанию сопрягаемые объекты обрезаются.

Выполнить упражнения № 70 - 72.

Построить сопряжение отрезков ***№ 70***



Fillet Падающее меню ***Modify → Fillet***

Current settings: Mode = TRIM, Radius = 0.0000

Select first object or [Polyline/Radius/Trim/mUltiple]: R задать значение радиуса

Specify fillet radius <0.0000>: 10 радиус скругления

Select first object or [Polyline/Radius/Trim/mUltiple]: указать на отрезок в точке A

Select second object: указать на отрезок в точке B

Аналогично построить второе сопряжение.

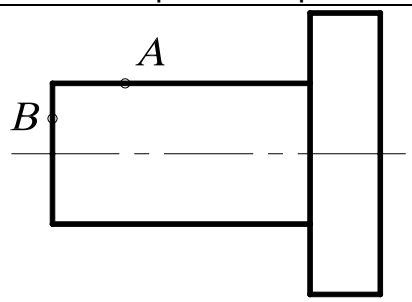

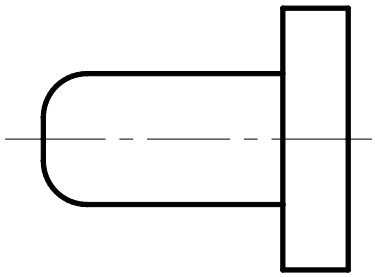

Построить сопряжения на углах сегментов полилинии ***№ 71***



Fillet Падающее меню ***Modify → Fillet***

Current settings: Mode = TRIM, Radius = 0.0000

Select first object or [Polyline/Radius/Trim/mUltiple]: R задать значение радиуса

Specify fillet radius <0.0000>: 10 радиус скругления

Select first object or [Polyline/Radius/Trim/mUltiple]: P режим полилинии

Select 2D polyline: указать на полилинию в любой точке (например, в точке A)

7 lines were filleted

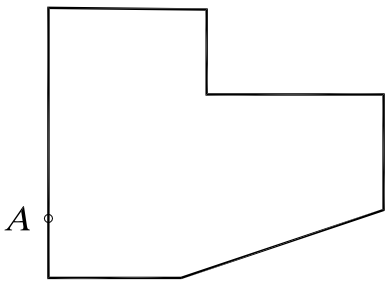

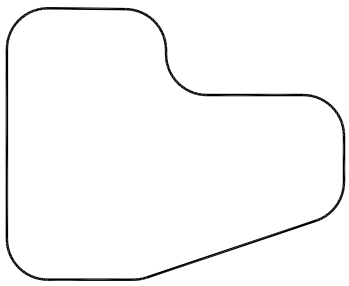

Замечание. Если два отрезка параллельны, то между их концами вычерчивается полукруг, при этом радиус сопряжения автоматически устанавливается равным половине расстояния между отрезками.

Построить сопряжения заданных объектов	***№ 72***
Fillet Падающее меню ***Modify → Fillet*** Current settings: Mode = TRIM, Radius = 10.0000 Select first object or [Polyline/Radius/Trim/mUltiple]: R задать значение радиуса Specify fillet radius <10.0000>: 30 радиус скругления Select first object or [Polyline/Radius/Trim/mUltiple]: указать точку A (или C) Select second object: указать точку B (или D) FILLET Current settings: Mode = TRIM, Radius = 30.0000 Select first object or [Polyline/Radius/Trim/mUltiple]: указать точку E Select second object: указать точку F.	
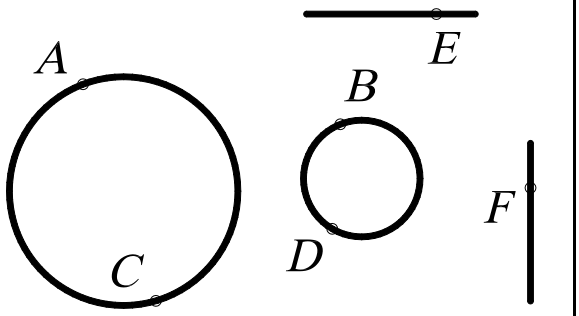	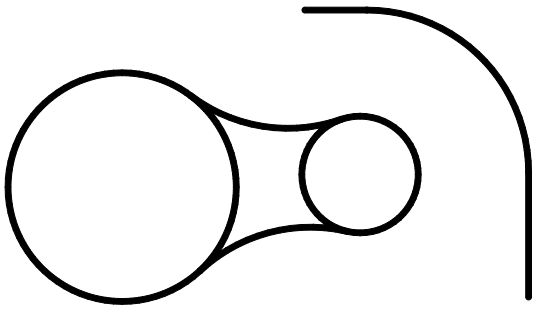

Замечание. Если радиус сопряжения задан нулевым, то система просто соединяет два непараллельных отрезка.

19. РЕДАКТИРОВАНИЕ С ПОМОЩЬЮ МАРКЕРОВ GRIPS («РУЧКИ»)

При выделении объекта на поле чертежа на нем появляются маркеры ***Grips*** (Ручки) – характерные точки объекта (маленькие синие квадраты), обычно определяемые с помощью режима объектной привязки. Использование ручек позволяет минимизировать обращения к меню. Редактирование при включенном режиме ручек выполняется с помощью графического курсора.

Средство редактирования объектов ***Grips*** объединяет наиболее часто используемые команды редактирования: ***Stretch*** (Растянуть), ***Move*** (Перемещение), ***Rotate*** (Повернуть), ***Scale*** (Масштаб), ***Mirror*** (Зеркало). По умолчанию вначале активизируется команда ***Stretch*** (Растянуть).

Первое действие при работе со средством редактирования ***Grips***.

Выбирают объекты, воспользовавшись средствами выбора объектов до ввода команды: предполагаемой рамкой или явным указанием объектов. Система отметит маркеры ***Grips*** выбранных объектов маленькими синими квадратами. Если какой-либо объект выбран ошибочно, нажимают клавишу ***Shift*** и дважды щелкают на этом объекте мышью, чтобы отменить выбор и маркеры. Если весь набор выбран неудачно, нажимают дважды клавишу ***Esc***.

Второе действие при работе со средством редактирования ***Grips***.

Активизируют режим редактирования, явно указав графическим курсором один из маркеров ***Grips***. Система отметит активный маркер ***Grips*** маленьким красным квадратом. Чтобы вернуть этот маркер в первоначальное состояние, щелкают на нем мышью. Если не-

обходимо активизировать несколько маркеров ***Grips***, то в ходе их набора нажимают и удерживают клавишу ***Shift***. После отпускания клавиши ***Shift*** следует выбрать из набора активных маркеров ***Grips*** один, который будет рассматриваться системой как базовый. Если какой-либо маркер ***Grips*** из набора выбран ошибочно, то для его отмены нужно щелкнуть на нем мышью, удерживая нажатой клавишу ***Shift***. Точка, соответствующая выбранному маркеру ***Grips***, рассматривается системой в качестве базовой. После выбора маркера по умолчанию запускается команда ***Stretch*** (Растянуть).

Для выбора остальных команд режима можно воспользоваться контекстным меню, вызываемым при нажатии правой кнопки мыши, последовательным нажатием клавиши ***Enter*** или непосредственным вводом с клавиатуры в командную строку начальной буквы команды.

Выполнить упражнения № 73 – 77 (вначале постройте исходный элемент, показанный в левой части упражнения).

Растянуть объект с помощью Grips (Ручки)	***№ 73***
Command: указать на контур объекта в произвольной точке. Из появившихся ручек выбрать ту, за которую следует тянуть (точку A) ** STRETCH ** Specify stretch point or [Base point/Copy/Undo/eXit]: указать новое положение редактируемой вершины – точку B (при необходимости задать её координатами). Для удаления ручек с графического поля дважды нажать клавишу Esc.	
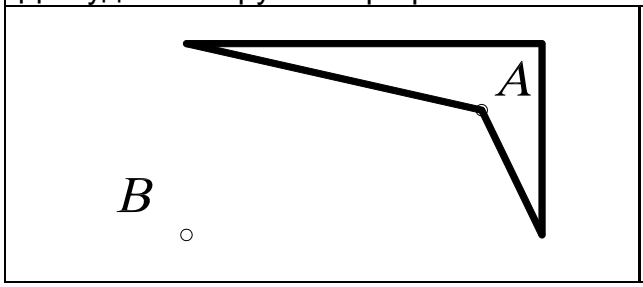	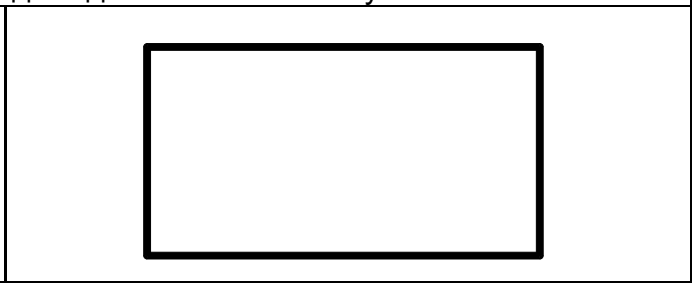

Переместить объект с помощью Grips (Ручки)	***№ 74***
Command: указать на контур объекта в произвольной точке. Из появившихся ручек выбрать базовую, например точку A ** STRETCH ** Specify stretch point or [Base point/Copy/Undo/eXit]: Mo или Enter режим перемещения ** MOVE ** Specify move point or [Base point/Copy/Undo/eXit]: указать новое положение центра окружности – точку B (при необходимости задать её координатами). Для удаления ручек с графического поля дважды нажать клавишу Esc.	
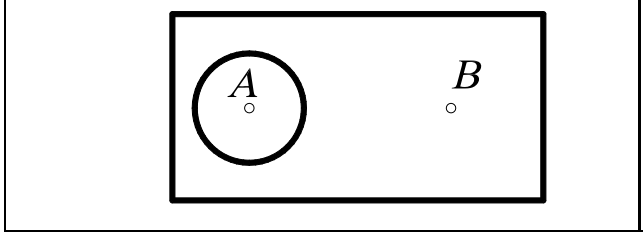	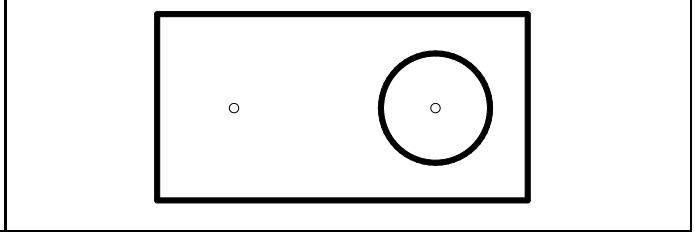

Повернуть объект с помощью Grips (Ручки)	*№ 75*
Command: указать на контур объекта в произвольной точке. Из появившихся ручек выбрать базовую (центр поворота), например точку А ** STRETCH ** Specify stretch point or [Base point/Copy/Undo/eXit]: Ro режим поворота ** ROTATE ** Specify rotation angle or [Base point/Copy/Undo/Reference/eXit]: 25 угол Для удаления ручек с графического поля дважды нажать клавишу Esc.	
	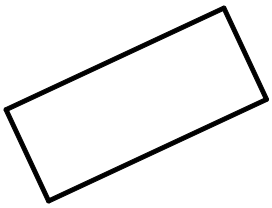

Масштабировать объект с помощью Grips (Ручки)	*№ 76*
Command: выбрать объект Из появившихся ручек выбрать базовую, например точку А ** STRETCH ** Specify stretch point or [Base point/Copy/Undo/eXit]: Sc режим масштабирования ** SCALE ** Specify scale factor or [Base point/Copy/Undo/Reference/eXit]: 2 коэффициент Для удаления ручек с графического поля дважды нажать клавишу Esc.	
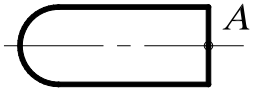	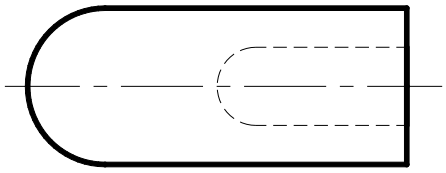

Зеркально отобразить объект с помощью Grips (Ручки)	*№ 77*
Command: выбрать объект Из появившихся ручек выбрать базовую, например точку А ** STRETCH ** Specify stretch point or [Base point/Copy/Undo/eXit]: Mi режим симметрии ** MIRROR ** Specify second point or [Base point/Copy/Undo/eXit]: указать точку В Для удаления ручек с графического поля дважды нажать клавишу Esc.	
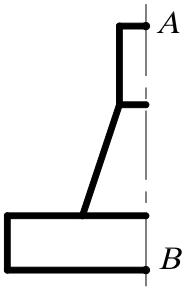	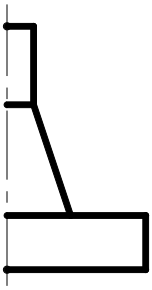

20. ДИСПЕТЧЕР СВОЙСТВ ОБЪЕКТОВ



Диспетчер свойств объектов ***Object Property Manager*** – это единый инструмент, управляющий всеми объектами рисунка. В диалоговом окне ***Property*** (Свойства), представленном на рис. 150, возможен просмотр и изменение практически всех свойств рисунка. Диалоговое окно загружается командой ***PROPERTIES*** (Окно свойств) либо из падающего меню ***Modify*** (Редактировать)→ ***Properties*** (Свойства), либо щелчком мыши по пиктограмме ***Properties*** (Свойства) стандартной панели инструментов.

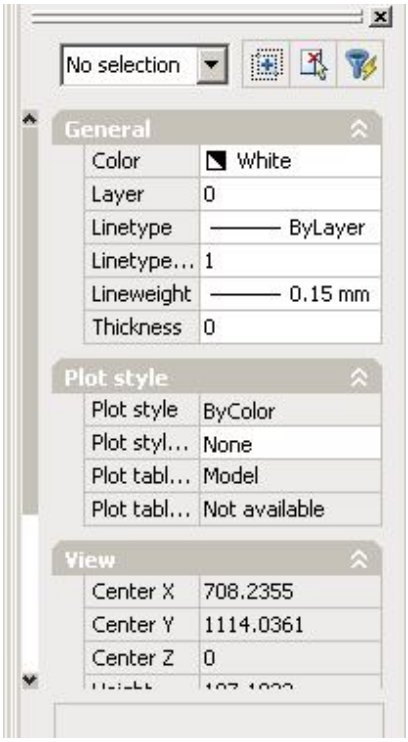

Рис. 150.

Диспетчер свойств объектов ***Object Property Manager*** позволяет выбирать объекты по их типу, предоставляя возможность редактировать свойства для каждого объекта. Если выбран один объект, отображается диалоговое окно со всеми доступными свойствами, характеризующими этот объект (слой, цвет, толщина линии, тип линии, высота текста и т. п.). При выборе нескольких объектов отображается окно с параметрами, которые характеризуют общие свойства этих объектов. Если не выбран ни один объект, диалоговое окно отображает общие характеристики чертежа.

Предусмотрены следующие способы изменения значений параметров:

- ввести новое значение параметра с помощью клавиатуры;
- явно указать новые координаты точки на экране монитора;
- выбрать новое значение параметра из раскрывающегося списка;
- выбрать новое значение параметра в диалоговом окне.

Диалоговое окно загружается командой ***PROPERTIES*** (Окно свойств), содержит две вкладки: раскрывающийся список выбранных объектов и три кнопки.

- Раскрывающийся список, расположенный в верхней части окна, содержит перечень выбранных объектов.
- Кнопка ***Toggle value of PICKADD Sysvar*** разрешает (на кнопке символ +) или запрещает (на кнопке символ 1) добавлять объекты в набор для редактирования.
- Кнопка ***Select Obje***ct позволяет явно указать объекты, свойства которых необходимо редактировать.
- Кнопка ***Quick Select*** открывает диалоговое окно с тем же именем, с помощью которого можно быстро выбрать объекты для редактирования.

При редактировании свойств объектов происходит их динамическое обновление.

21. ПАНЕЛЬ ИНСТРУМЕНТОВ *Dimension* *(Измерение)*

В ***AutoCAD*** используются размеры, которые можно разделить на три основные группы – линейные, радиальные и угловые. Линейные размеры делятся на горизонтальные, вертикальные, параллельные, повернутые, координатные, базовые и размерные цепи. Изображение размера: все линии, стрелки, дуги и элементы текста, составляющие размер, будут рас-

сматриваться как один размерный примитив. Команды простановки размеров находятся в падающем меню ***Dimension*** (Размеры) или на одноименной панели инструментов (рис. 151).



Рис. 151.

21.1. ЛИНЕЙНЫЕ РАЗМЕРЫ

AutoCAD позволяет проставлять линейные размеры, отличающиеся углом, под которым проводится размерная линия.

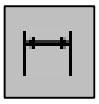

– Команда ***Dimliner*** (Размер линейный) – позволяет создавать горизонтальный, вертикальный или повернутый размеры. Вызывается из падающего меню ***Dimension*** (Размеры) → ***Linear*** (Линейный) или щелчком мыши по пиктограмме ***Linear Dimension*** (Линейный размер) панели инструментов ***Dimension*** (Размеры). Используется для определения размеров отрезков прямых линий и прямолинейных сегментов полилиний или блоков; команду можно применить для нанесения линейного размера окружности или дуги.

Для выбора точек начала выносных линий рекомендуется пользоваться режимами объектной привязки.

Опции команды ***Dimliner*** (Размер линейный):

- ***Mtext*** (Многострочный текст) – позволяет редактировать размерный текст с помощью редактора многострочного текста. Можно полностью изменить текст или сохранить измеренное значение с помощью угловых скобок < > и добавить, если необходимо, текст до и после скобок. Для определения диаметра окружности к размерному числу присоединяется символьная последовательность %%c, а для простановки угла в градусах - %%d.
- ***Text*** (Текст) – позволяет редактировать размерный текст с помощью редактора однострочного текста.
- ***Angle***(Угол) – позволяет задать угол поворота размерного текста.
- ***Horizontal*** (Горизонтальный) – задает горизонтальную ориентацию размера, отмеряет расстояние между двумя точками по оси ***x***.
- ***Vertical*** (Вертикальный) – задает вертикальную ориентацию размера, отмеряет расстояние между двумя точками по оси ***y***.
- ***Rotated*** (Повернутый) – осуществляет поворот размерной и выносных линий, отмеряет расстояние между двумя точками вдоль заданного направления в текущей ПСК (пользовательской системы координат).

Выполнить упражнения № 78 - 80.

Проставить вертикальный размер ***№ 78***

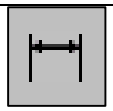

Dimliner Падающее меню ***Dimension → Liner***
Specify first extension line origin or <select object>: указать точку A
Specify second extension line origin: указать точку B
Specify dimension line location or
[Mtext/Text/Angle/Horizontal/Vertical/Rotated]: указать точку C
Dimension text = 30



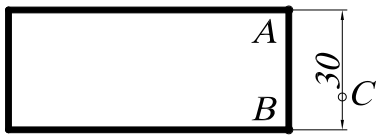

Проставить горизонтальный размер
с изменением размерного текста ***№ 79***

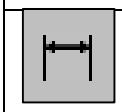

Dimliner Падающее меню ***Dimension → Liner***
Specify first extension line origin or <select object>: указать точку A
Specify second extension line origin: указать точку B
Specify dimension line location or
[Mtext/Text/Angle/Horizontal/Vertical/Rotated]: T режим однострочного текста
Enter dimension text <70>: 100 ввести новый размерный текст
Specify dimension line location or
[Mtext/Text/Angle/Horizontal/Vertical/Rotated]: указать точку C
Dimension text = 70



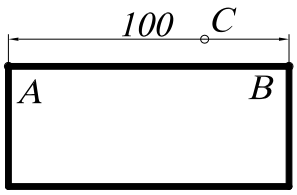

Проставить повернутый размер ***№ 80***

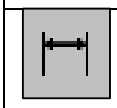

Dimliner Падающее меню ***Dimension → Liner***
Specify first extension line origin or <select object>: указать точку A
Specify second extension line origin: указать точку B
Specify dimension line location or
[Mtext/Text/Angle/Horizontal/Vertical/Rotated]: R режим повернутого размера
Specify angle of dimension line <0>: 20 угол поворота
Specify dimension line location or
[Mtext/Text/Angle/Horizontal/Vertical/Rotated]: указать точку C
Dimension text = 30

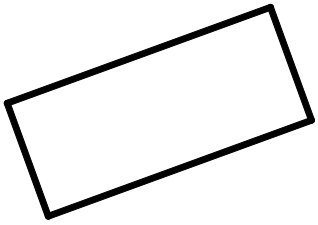

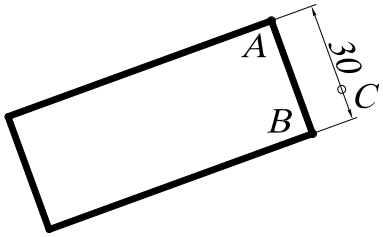

21.2. ПАРАЛЛЕЛЬНЫЕ РАЗМЕРЫ



– Команда ***Dimaligned*** (Размер параллельный) – позволяет вычерчивать линейный размер, размерная линия которого параллельна отрезку, проведенному через начальные точки выносных линий. Создается подобно горизонтальным, вертикальным и повернутым размерам. Вызывается из падающего меню ***Dimension*** (Размеры) → ***Aligned*** (Параллельный) или щелчком мыши по пиктограмме ***Aligned Dimension*** (Параллельный размер) панели инструментов ***Dimension*** (Размеры).

При автоматическом размещении выносных линий для окружности началом первой выносной линии будет точка, указанная при выборе окружности. После задания объекта пользователю предоставляется возможность выбора опций команды ***Mtext***, ***Text***, ***Angle***, позволяющих редактировать размерный текст.

Выполнить упражнение № 81.

Проставить параллельный размер	***№ 81***
 ***Dimaligned*** Падающее меню ***Dimension → Aligned*** Specify first extension line origin or <select object>: указать точку A Specify second extension line origin: указать точку B Specify dimension line location or [Mtext/Text/Angle]: указать точку C Dimension text = 38.98	
	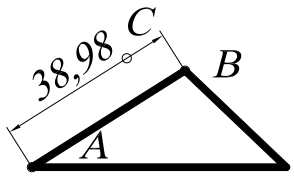

21.3. БАЗОВЫЕ РАЗМЕРЫ

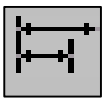

– Команда ***Dimbasline*** (Размер базовый) позволяет вычерчивать несколько размерных линий от одной выносной линии, которая принимается за базовую. Вызывается из падающего меню ***Dimension*** (Размеры) → ***Basline*** (Базовый) или щелчком мыши по пиктограмме ***Basline Dimension*** (Базовый размер) панели инструментов ***Dimension*** (Размеры).

Замечания:

1. Команда ***Dimbasline*** (Размер базовый) может применяться только после выполнения хотя бы одной из команд ***Dimliner*** (Размер линейный), ***Dimordinate*** (Размер координатный) или ***Dimangular*** (Размер угловой).
2. Базовой выносной линией является первая выносная линия предшествующей команды ***Dimbasline*** (Размер базовый).
3. Каждая новая размерная линия автоматически смещается относительно предыдущей на величину, задаваемую системной переменной DIMDLI (в командной строке с клавиатуры вводят DIMDLI и новую величину этой переменной: Enter new value for DIMDLI <6.0000>: 10). Длина базовой выносной линии при этом также увеличивается.

Выполнить упражнение № 82. Перед построением базового размера должен быть нанесен хотя бы один линейный, координатный или угловой размер.

Проставить базовые размеры	*№ 82*

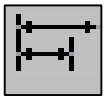

Dimbaseline Падающее меню ***Dimension → Baseline***

Select base dimension: указать точку A

Specify a second extension line origin or [Undo/Select] <Select>: указать точку B

Dimension text = 50

Specify a second extension line origin or [Undo/Select] <Select>: указать точку C

Dimension text = 90

Specify a second extension line origin or [Undo/Select] <Select>: Enter

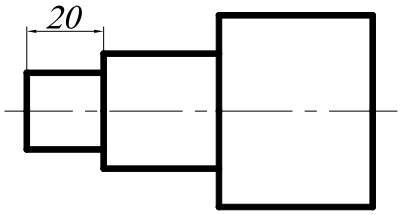

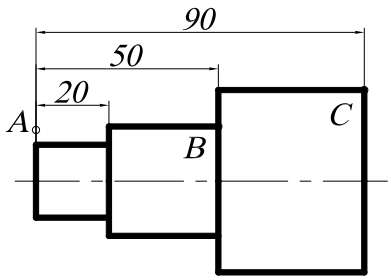

21.4. РАЗМЕРНАЯ ЦЕПЬ



– Команда ***Dimcontinue*** (Размерная цепь) позволяет вычерчивать цепочки размеров, используя вторую выносную линию предыдущего размера как первую выносную линию текущего размера. Вызывается из падающего меню ***Dimension*** (Размеры) → ***Continue*** (Цепь) или щелчком мыши по пиктограмме ***Continue Dimension*** (Размерная цепь) панели инструментов ***Dimension*** (Размеры).

Выполнить упражнение № 83. Перед построением размерной цепи должен быть нанесен хотя бы один линейный, координатный или угловой размер.

Проставить размерную цепь	*№ 83*

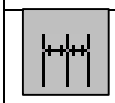

Dimcontinue Падающее меню ***Dimension → Continue***

Select continued dimension: указать точку A

Specify a second extension line origin or [Undo/Select] <Select>: указать точку B

Dimension text = 30

Specify a second extension line origin or [Undo/Select] <Select>: указать точку C

Dimension text = 40

Specify a second extension line origin or [Undo/Select] <Select>: Enter

Select continued dimension: Enter

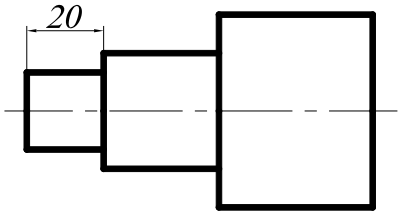

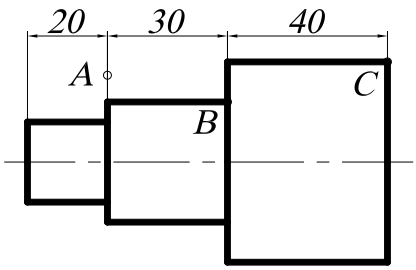

21.5. РАДИАЛЬНЫЕ РАЗМЕРЫ



– Команда ***Dimdiameter*** (Размер диаметра) позволяет вычерчивать размерные линии для обозначения размера диаметров дуг или окружностей. Вызывается из падающего меню ***Dimension*** (Размеры) → ***Diameter*** (Диаметр) или щелчком мыши по пиктограмме ***Diameter*** (Диаметр) панели инструментов ***Dimension*** (Размеры).

При выполнении этой команды выносные линии не проводятся. Если размерный текст не изменялся, то по умолчанию размерному числу предшествует знак диаметра окружности. Нельзя изменить направление отрезка, который продолжает размерную линию диаметра за пределами окружности.

Выполнить упражнение № 84.

Проставить размер диаметра	***№ 84***
 ***Dimdiameter*** Падающее меню ***Dimension → Diameter*** Select arc or circle: указать точку A Dimension text = 40 Specify dimension line location or [Mtext/Text/Angle]: указать точку B	
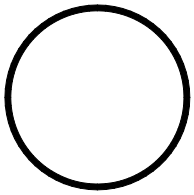	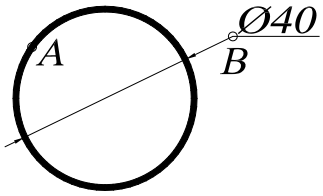

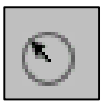

– Команда ***Dimradius*** (Размер радиуса) позволяет вычерчивать размерные линии для обозначения размера радиуса дуг или окружностей. Вызывается из падающего меню ***Dimension*** (Размеры) → ***Radius*** (Радиус) или щелчком мыши по пиктограмме ***Radius*** (Радиус) панели инструментов ***Dimension*** (Размеры). При простановке радиуса текст по умолчанию начинается с символа ***R***.

Выполнить упражнение № 85.

Проставить размер радиуса	***№ 85***
 ***Dimradius*** Падающее меню ***Dimension → Radius*** Select arc or circle: указать точку A Dimension text = 20 Specify dimension line location or [Mtext/Text/Angle]: указать точку B	
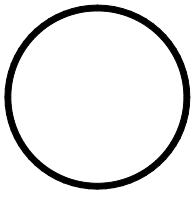	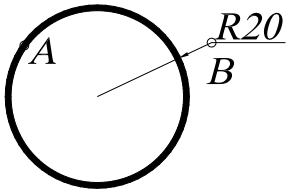

21.6. УГЛОВЫЕ РАЗМЕРЫ



– Команда ***Dimangular*** (Размер угловой) позволяет вычерчивать размерную линию (дугу окружности) для обозначения угла между двумя непараллельными линиями, набором из трёх точек, дуги или окружности. Вызывается из падающего меню ***Dimension*** (Размеры) → ***Angular*** (Угловой) или щелчком мыши по пиктограмме ***Angular Dimension*** (Угловой размер) панели инструментов ***Dimension*** (Размеры).

Если на первый запрос команды нажать клавишу ***Enter***, то угловой размер строится по трем точкам. При простановке углового размера текст по умолчанию завершается знаком «°».

Выполнить упражнение № 86.

Проставить угловой размер	***№ 86***
 ***Dimangular*** Падающее меню ***Dimension → Angular*** Select arc, circle, line, or <specify vertex>: указать точку A Select second line: указать точку B Specify dimension arc line location or [Mtext/Text/Angle]: указать точку C Dimension text = 37	
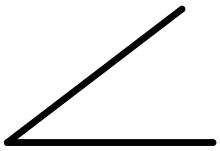	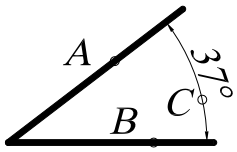

Опции команды позволяют изменять размерный текст и угол наклона размерного текста. Если угол образован двумя непараллельными прямыми, размерная дуга стягивает угол между ними. Если размерная линия указана вне пределов линий, угол между которыми обозначается, то автоматически вычерчиваются выносные линии.

21.7. КООРДИНАТНЫЕ РАЗМЕРЫ

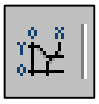

– Команда ***Dimordinate*** (Размер координатный) позволяет вычерчивать размер, показывающий расстояние от начала координат до объекта вдоль оси ***x*** или ***y***. Вызывается из падающего меню ***Dimension*** (Размеры) → ***Ordinate*** (Координатный) или щелчком мыши по пиктограмме ***Ordinate Dimension*** (Координатный размер) панели инструментов ***Dimension*** (Размеры).

Координатный размер состоит из значения координаты ***x*** или ***y*** и выноски. Координатный размер по ***x*** – это расстояние от начала координат до объекта вдоль оси ***x***, а координатный размер по ***y*** – это расстояние вдоль оси ***y***. Если указана точка, ***AutoCAD*** автоматически определяет, по какой оси проставлять координатный размер. Текст координатного размера располагается вдоль выноски, независимо от ориентации текста, заданной текущим размерным стилем. Опции команды позволяют изменять размерный текст и угол наклона размерного текста.

21.8. ВЫНОСКИ И ПОЯСНИТЕЛЬНЫЕ НАДПИСИ НА ЧЕРТЕЖЕ



– Команда ***QLeader*** (Быстрая Выноска) обеспечивает вычерчивание линии-выноски и вызывается из падающего меню ***Dimension*** (Размеры) → ***Leader*** (Выноска) или щелчком мыши по пиктограмме ***Quick Leader*** (Быстрая выноска) панели инструментов ***Dimension*** (Размеры).

Если на первый запрос команды нажать клавишу ***Enter***, то система открывает диалоговое окно ***Leader Settings*** для настройки параметров линии-выноски (рис. 152). Это диалоговое окно содержит три вкладки. Вкладка ***Annotation*** позволяет управлять содержанием аннотации, добавляемой к линии выноски: это может быть многострочный текст, допуск формы и расположения поверхностей, блок или ничего.

Вкладка ***Leader & Arrow*** позволяет управлять внешним видом линии выноски и формой стрелки указателя линии выноски. Кнопка выбора ***Straight*** устанавливает линию выноски в виде ломаной линии с прямолинейными сегментами, а кнопка ***Spline*** – в виде гладкой кривой (сплайна).

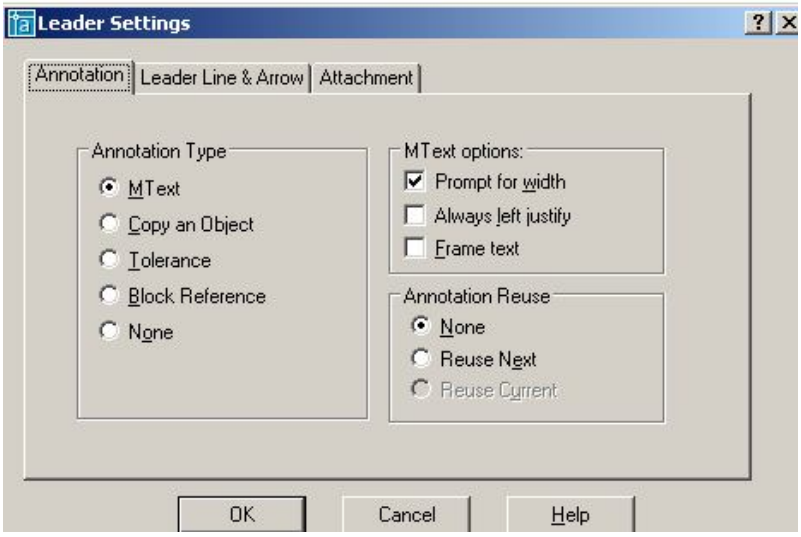

Рис.152.

Вкладка ***Attachment*** позволяет управлять положением полки линии выноски относительно поясняющей надписи. По умолчанию предлагается компоновка, когда полка линии выноски располагается в середине нижней строки многострочного текста. Предлагаемые способы выравнивания многострочного текста:

- ***Top of Top Line*** – по верху верхней строки;
- ***Middle of Top Line*** – по середине верхней строки;
- ***Middle of Multilane Text*** – по середине текста;
- ***Middle of Bottom Line*** – по середине нижней строки;
- ***Bottom of Bottom Line*** – по низу нижней строки;
- Флажок ***Underline Bottom Line*** отменяет все способы расположения надписи и разрешает ее подчеркивание полкой линии выноски.

Выполнить упражнение № 87.

Проставить размеры детали прямоугольного сечения на полке линии-выноски	***№ 87***
 ***Qleader*** Падающее меню ***Dimension → Leader*** Specify first leader point, or [Settings] <Settings>: указать точку A Specify next point: указать точку B Specify next point: указать точку C Specify text width <6>: Enter Enter first line of annotation text <Mtext>: 200x400 Enter next line of annotation text: Enter	
	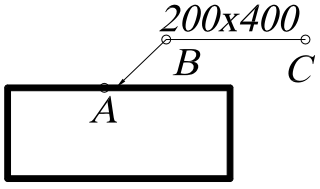

21.9. БЫСТРОЕ НАНЕСЕНИЕ РАЗМЕРОВ



– Команда ***QDim*** (Быстрый Размер) используется для одновременного быстрого нанесения группы размеров и вызывается из падающего меню ***Dimension*** (Разме-

ры) → ***Quick Dimension*** (Быстрый размер) или щелчком мыши по пиктограмме ***Quick Dimension*** (Быстрый размер) панели инструментов ***Dimension*** (Размеры).

Команда ***QDim*** (БРазмер) запрашивает лишь контуры, на которые необходимо проставить размеры с указанием опции типа проставляемых размеров:

- ***Continuous*** (***C***) – используется, если необходимо для выбранных объектов нанести группу размеров в виде размерной цепочки;
- ***Staggered*** (***S***) – используется, если необходимо для выбранных объектов нанести группу параллельных или концентрических размеров;
- ***Baseline*** (***B***) - используется, если необходимо для выбранных объектов нанести группу размеров от одной базы;
- ***Ordinate*** (***O***) - используется, если необходимо для выбранных объектов нанести группу координатных размеров;
- ***Radius*** (***R***) - используется, если необходимо для выбранных объектов (дуг или окружностей) нанести размер радиуса;
- ***Diameter*** (***D***) – используется, если необходимо для выбранных объектов (дуг или окружностей) нанести размер диаметра;
- ***DatumPoint*** (***P***) – используется, если необходимо изменить базовую точку при нанесении группы базовых или координатных размеров;
- ***Edit*** (***E***) – используется, если необходимо редактировать набор характерных точек в выбранной группе объектов; разрешено удалять (***remove***) или добавлять (***Add***) точки в набор.

Выполнить упражнение № 88.

Быстрое нанесение размеров ***№ 88***



Qdim Падающее меню ***Dimension → Quick Dimension***
Associative dimension priority = Endpoint
Select geometry to dimension: указать точку A
Select geometry to dimension: указать точку B
Select geometry to dimension: указать точку C
Select geometry to dimension: Enter
Specify dimension line position, or
[Continuous/Staggered/Baseline/Ordinate/Radius/Diameter/datumPoint/Edit/seTtings
] <Continuous>: указать точку D

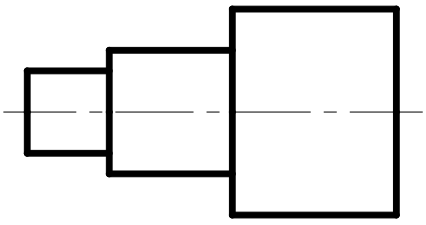

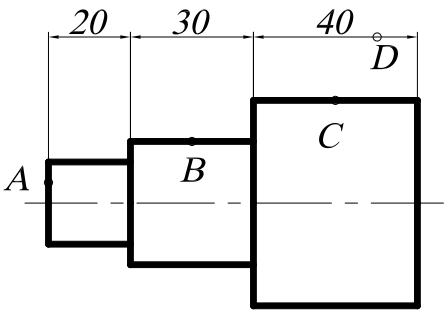

21.10. НАНЕСЕНИЕ МЕТОК ЦЕНТРА ОКРУЖНОСТИ ИЛИ ДУГИ

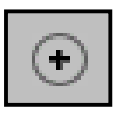

– Команда ***Dimcenter*** (Центральная метка) используется для нанесения меток центра выбранной дуги или окружности и вызывается из падающего меню ***Dimension*** (Размеры) → ***Dimension center*** (Центральная метка) или щелчком мыши по пиктограмме ***Dimension center*** (Центральная метка) панели инструментов ***Dimension*** (Размеры).

В ответ на запрос команды указать графическим курсором объект, для которого необходимо нанести метку.

21.11. РЕДАКТИРОВАНИЕ РАЗМЕРНЫХ СТИЛЕЙ



– Команда ***Dimstyle*** (Размерный стиль) обеспечивает работу с размерными стилями с помощью диалогового окна ***Dimension Style Manager*** (Диспетчер разменных стилей), представленного на рис. 153. Вызывается из падающего меню ***Dimension*** (Размеры) → ***Style…*** (Стиль…) или щелчком мыши по пиктограмме ***Dimension Style*** (Размерный стиль) панели инструментов ***Dimension*** (Размеры).

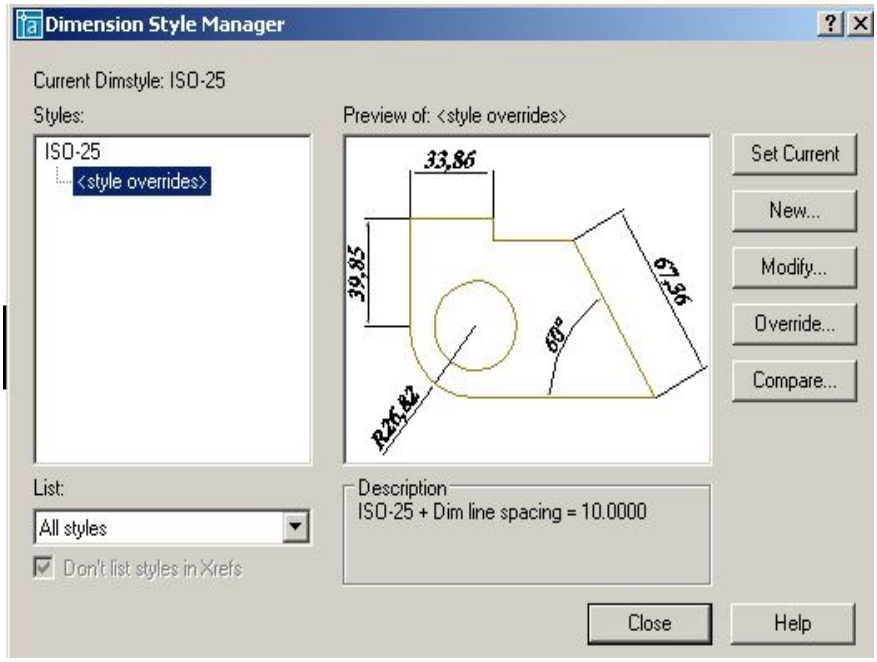

Рис. 153.

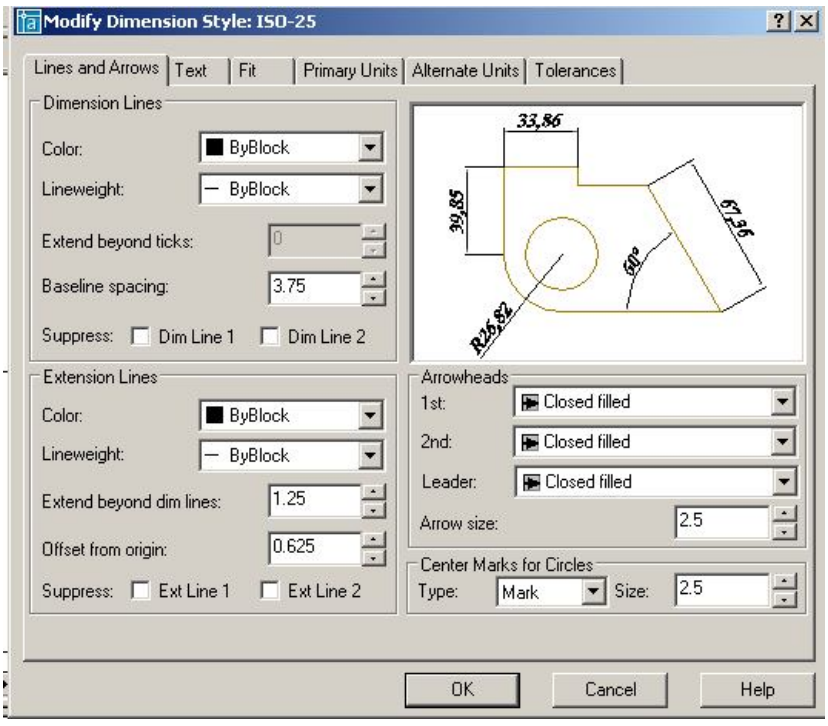

Рис. 154.

Изменение размерного блока происходит при редактировании (модифицировании) текущего размерного стиля или при замене текущего размерного стиля на новый размерный стиль.

Чтобы модифицировать текущий размерный стиль, необходимо:

- открыть диалоговое окно ***Dimension Style Manager*** (Диспетчер разменных стилей);
- щелкнуть в открывшемся диалоговом окне на кнопке ***Modify*** (Редактировать);
- заменить значения размерных переменных на новые, используя соответствующие вкладки диалогового окна ***Modify Dimension Style*** (Редактирование размерного стиля), представленного на рис. 154;
- щелкнуть на кнопке ОК;
- закрыть диалоговое окно ***Dimension Style Manager***.

После закрытия диалогового окна ***AutoCAD*** автоматически обновит на чертеже размерные блоки, использующие текущий стиль, в соответствии с новыми значениями размерных переменных.

Диалоговое окно ***Modify Dimension Style*** (Редактирование размерного стиля) содержит следующие вкладки.

1. ***Lines and Arrows*** (Линии и стрелки) – настройка параметров размерных, выносных, осевых линий и стрелок, содержит четыре поля настроек:

- Настройка размерных линий ***Dimension Lines*** – ***Color*** (цвет линий), ***Lineweight*** (толщина линий), ***Extend beyond ticks*** (величина выступа размерной линии за выносные линии (в случае, когда вместо стрелок используются засечки), ***Base spacing*** (расстояние между размерными линиями при простановке размеров от одной базы), ***Suppress*** (подавление первой (***Dim Line 1***) или второй (***Dim Line 1***) частей размерной линии.
- Настройка выносных линий ***Extension Lines*** – ***Color*** (цвет линий), ***Lineweight*** (толщина линий), ***Extend beyond dim lines*** (величина выступа выносных линий за размерную линию), ***Offset from origin*** (отступ начала выносной линии от объекта), ***Suppress*** (подавление первой (***Ext Line 1***) или второй (***Ext Line 1***) выносной линии.
- Настройка размерных стрелок ***Arrowheads*** – ***1 st*** (вид первой стрелки), ***2 nd*** (вид второй стрелки), ***Leader*** (вид стрелки для линии-выноски), ***Arrowsize*** (размер стрелки).
- Настройка маркеров для центра окружности или дуги ***Center Marcs for Circles*** – ***Type*** (тип маркера), ***Size*** (размер).

2. ***Text*** (Текст) – настройка размещения и формата размерных надписей содержит три поля настроек:

- Настройка внешнего вида текста ***Text Appearance*** – ***Text style*** (стиль текста), ***Text color*** (цвет текста), ***Text height*** (высота текста), ***Fraction height scale*** (определение масштаба чисел дробной части относительно размера основного текста при отображении простых дробей***), Draw frame around text*** (отрисовка рамки вокруг размерного текста).
- Расположение размерного текста относительно размерной линии ***Text Placement*** – ***Vertical*** (расположение текста при вертикальной ориентации размерной линии: ***Centered*** – центрирует текст относительно размерной линии, разрывая его; ***Above*** – размещает текст над размерной линией; ***Outside*** – размещает текст под размерной линией; ***JIS*** – располагает текст в соответствии с Японским индустриальным стандартом). ***Horizontal*** (расположение текста при горизонтальной ориентации размерной линии: ***Centered*** – центрирует текст относительно размерной линии; ***1nd Extention Line*** – размещает текст около первой выносной линии; ***2nd Extention Line*** – размещает текст около второй выносной линии; ***Over 1st Extention Line*** – размещает текст над первой выносной линией; ***Over 2nd Extention Line*** – размещает текст над второй выносной линией). ***Offset from dim line*** – расстояние между текстом и размерной линией.
- Ориентация текста ***Text Alingment*** – ***Horizontal*** (располагается вертикально), ***Alingment with dimension line*** (текст располагается параллельно размерной линии), ***ISO Standart*** (текст располагается параллельно размерной линии, когда он находится между выносными линиями, и горизонтально, когда он находится вне выносных линий).

3. Fit (Выравнивание) – настройка характера размещения стрелок и размерных надписей в стесненных местах чертежа. При нанесении размеров достаточно часто встречаются ситуации, когда не удается разместить размерный текст на обычном месте, поэтому в стиле должно быть определено поведение системы в подобных ситуациях.

- Расположение текста и стрелок при недостатке места для размещения их внутри выносных линий ***Fit Option*** (Вписывать) – ***Either the text or the arrows, whichever fits best*** (автоматически определяется, что лучше разместить внутри выносных линий – текст или стрелки), ***Arrows*** (внутри располагаются стрелки), ***Text*** (внутри располагается текст), ***Both text and arrows*** (внутри располагаются как текст, так и стрелки), ***Always keep text between ext lines*** (всегда размещает текст между выносными линиями), ***Sup-***

press arrows if they don't fit inside the extension lines (подавляет стрелки, если они не вписываются внутрь выносных линий).

- Расположение текста, когда он не может разместиться в месте, предусмотренном по умолчанию ***Text Placement*** (Размещение текста) – ***Beside the dimension line*** (около выносной линии), ***Over the dimension line, with a leader*** (на выноске, выше размерной линии), ***Over the dimension line, without a leader*** (выше размерной линии, без выноски).
- Масштаб для размерных элементов (***Scale for Dimension Features***) – ***Use overall scale off*** (использовать общий масштабный коэффициент для всех размерных элементов), ***Scale dimensions to layout (paperspace)*** (в пространстве листа масштабировать элементы в соответствии с масштабом чертежа в текущем видовом экране.
- Дополнительная настройка ***Fine Tuning*** – ***Place text manually when dimensioning*** (при простановке размеров местоположение текста определяется вручную), ***Always draw dim line between ext lines*** (всегда чертить размерную линию между выносными линиями, даже когда стрелки располагаются снаружи от выносных линий).

4. Вкладка ***Primary Units*** (Основные единицы) – настройка формата основных единиц для размеров, соответствующих линейным и угловым величинам.

- Линейные размеры (***Linear Dimensions***) – ***Unit format*** (единицы измерения), ***Precision*** (точность размерного стиля), ***Fraction format*** (формат дробной части при использовании дробей), ***Decimal separator*** (формат разделителя целой и десятичной части числа), ***Round off*** (округление размерных чисел (1 – округление до целых), ***Prefix*** (префикс, который будет отображаться перед размерным текстом), ***Suffix*** (суффикс, который будет отображаться после размерного текста).
- Масштабы (***Measurement Scale***) – ***Scale factor*** (масштаб значения размерного числа), ***Apply to layout dimensions only*** (масштаб учитывать только в пространстве листа).
- Подавление нуля (***Zero Suppression***) – ***Leading*** (подавление нуля перед запятой), ***Trailing*** (подавление последних нулей в десятичной части).

Настройка единиц угловых размеров ***Angular Dimensions*** (в правой части диалогового окна) производится аналогично.

5. Вкладка ***Alternate Units*** (Альтернативные единицы) – параметры настройки в этой вкладке используются в том случае, если будет включен режим простановки размеров альтернативных единиц, то есть если используют метрическую систему и британскую на одном чертеже.

6. Вкладка ***Tolerances*** (Допуски) – настройка параметров формата представления допусков на чертеже.

Для замены текущего размерного стиля на новый размерный стиль необходимо:

- открыть диалоговое окно ***Dimension Style Manager***;
- выбрать нужный стиль в списке ***Styles***;
- сделать новый стиль текущим, щелкнув на кнопке ***Set Current***;
- закрыть диалоговое окно ***Dimension Style Manager***.



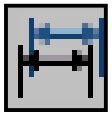

После закрытия диалогового окна все существующие на чертеже размерные блоки не изменятся, а новые будут вычерчиваться в соответствии с новым размерным стилем. Если необходимо заменить стиль существующих размерных блоков на установленный размерный стиль, следует воспользоваться командой выпадающего меню ***Dimension*** (Размеры) → ***Update*** (Обновить) или щелчком мыши по пиктограмме ***Dimension Update*** (Обновить размер) панели инструментов ***Dimension*** (Размеры). Затем ввести в командную строку ***all*** и нажать клавишу ***Enter*** или воспользоваться секущей рамкой выбора и с её помощью выбрать все объекты размеров на чертеже. Когда все объекты размеров на экране выделены, нажать клавишу ***Enter***. Тем самым выполнение команды завершится.

22. ЗУМИРОВАНИЕ

В ***AutoCAD*** изменение масштаба выполняется всевозможными модификациями команды ***ZOOM*** (Покажи) из панели инструментов ***Zoom*** (рис. 155).



Рис. 155.

Выполнение этой команды производит тот же эффект, что и настройка объектива с переменным фокусным расстоянием, который используется в теле- и кинокамерах. При зуммировании размеры рисунка остаются прежними, изменяется лишь размер его части, видимой в графической области. Команды ***Zoom*** могут вызываться из падающего меню ***View*** (Вид) → ***ZOOM*** (Покажи) стандартной панели инструментов. Ниже приводится описание каждой команды.



– ***Zoom Realtime*** (Зумирование в реальном времени) – увеличение или уменьшение видимого размера объекта на текущем видовом экране;



– ***Zoom Previous*** (Показать Предыдущий) – возврат к показу предыдущего вида;



– ***Zoom Window*** (Показать Рамка –указание области отображения с использованием рамки. Для этого следует задать два противоположных угла прямоугольной рамки.;



– ***Zoom Dinamic*** – динамическое задание области отображения. Отображает видимую часть чертежа в рамке, представляющего текущий вид. При нажатии клавиши ***Enter*** изображение, заключенное в видовом экране, выводится на видовой экран.



– ***Zoom Scale*** (Показать масштаб) – задание масштабного коэффициента. Используется, если изображение требуется уменьшить или увеличить на точно заданную величину. При этом необходимо задать коэффициент экранного увеличения.



– ***Zoom Center*** (Показать центр) – задание области изображения путем ввода точки центра и высоты в единицах рисунка;



– ***Zoom Object*** (Показать объект) – задание области отображения путем выбора объекта или группы объектов;



– ***Zoom In*** (Увеличить) – увеличение изображения;



– ***Zoom Out*** (Уменьшить) – уменьшение изображения;



– ***Zoom All*** (Показать все) – отображение всей области чертежа или области внутри границ, если заданы границы. Позволяет увидеть на экране весь чертёж;



– ***Zoom Extents*** (Показать границы) – отображение области, которая содержит все примитивы чертежа.

23. ПАНОРАМИРОВАНИЕ



– ***Pan Realtime*** (Панорамирование в реальном времени) – перемещение изображения на текущем видовом экране в режиме реального времени. При перемещении курсора по видовому экрану происходит динамическое перемещение изображения. Для активизации команды можно щелкнуть мышью по кнопке ***Pan Realtime*** (Панорамирование в реальном времени) стандартной панели инструментов либо выбрать команду из падающего меню ***View*** (Вид) → ***Pan*** (Панорамировать) → ***Real Time*** (В реальном времени).

ВОПРОСЫ ДЛЯ САМОПРОВЕРКИ

1. Создать шаблон чертежа формата А4 и А3 с основной надписью (рис. 156).

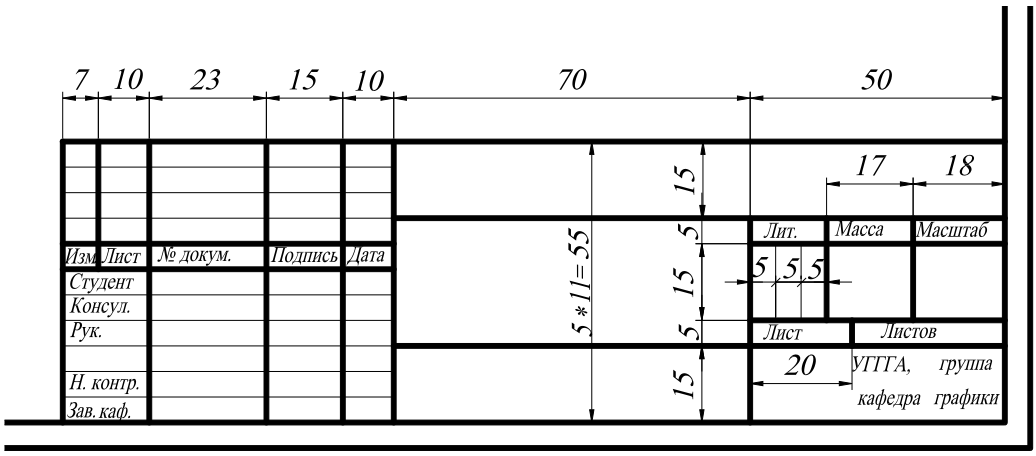

Рис. 156.

2. Выполнить чертёж детали (прил. 1) на формате А3 в масштабе 1:1.

3. По двум заданным изображениям детали (прил. 2) построить проекционный чертеж в трех проекциях. Формат А3, масштаб 1:1. Применить необходимые разрезы и сечения (в соответствии с ГОСТ 2.305 – 68). Нанести размеры. Заполнить основную надпись.

4. По двум заданным изображениям детали (прил. 3) построить проекционный чертеж в трех проекциях. Формат А3, масштаб 1:1. Применить необходимые разрезы и сечения (в соответствии с ГОСТ 2.305 – 68). Нанести размеры. Заполнить основную надпись.

5. По двум заданным изображениям детали (прил. 4) построить проекционный чертеж в трех проекциях. Формат А3, масштаб 1:1. Применить необходимые разрезы и сечения (в соответствии с ГОСТ 2.305 – 68). Нанести размеры. Заполнить основную надпись.

Глава 3
ТРЁХМЕРНОЕ МОДЕЛИРОВАНИЕ

1. ОБЩИЕ СВЕДЕНИЯ

Система ***AutoCAD*** включает в себя достаточно широкий спектр средств трёхмерного моделирования. Они позволяют работать как с простейшими примитивами, так и со сложными поверхностями и твердыми телами. Основные типы пространственных моделей, используемых в ***AutoCAD***, можно условно разделить на три группы:

- каркасные;
- модели поверхностей;
- твердотельные.

Каркасная модель – это совокупность отрезков и кривых, определяющих ребра фигуры. В каркасном моделировании используются трехмерные отрезки, сплайны и полилинии, которые позволяют в общих чертах определить конфигурацию изделия – построить его каркас. Построение каркасных моделей в ***AutoCAD*** рассматривается как этап вспомогательных построений для трёхмерного проектирования более высокого уровня.

Поверхностная модель – это совокупность поверхностей, ограничивающих и определяющих трехмерный объект в пространстве. Моделирование поверхностей применяется для детальной отработки внешнего облика изделия. Создаваемые при этом объекты характеризуются лишь конфигурацией своей поверхности и поэтому не пригодны для решения таких задач, как определение инерционно-массовых характеристик изделия или получение изображений для оформления чертежей. Область применения данного вида моделирования – дизайн, решение задач компоновки сложных изделий и др. В данном случае можно создавать линейчатые поверхности, поверхности Кунса, поверхности Безье.

Твердотельное моделирование является основным видом трехмерного проектирования изделий машиностроения. Создаваемые твердотельные модели воспринимаются системой как некие единые объекты, имеющие определенный объем. Твердотельное моделирование позволяет решать не только компоновочные задачи, но и определять инерционно-массовые характеристики, а также получать с пространственного объекта необходимые виды, разрезы и сечения для оформления рабочей документации.

В данном пособии рассматривается построение каркасных моделей и твердотельных. Кроме создания вышеперечисленных трехмерных моделей рассматриваются средства их редактирования, средства просмотра объемного изображения и визуализации.

2. ЗАДАНИЕ ТРЁХМЕРНЫХ КООРДИНАТ

Задание координат точек при работе в трехмерном пространстве может производиться с помощью клавиатуры или с помощью графического курсора. При этом необходимо дополнительно указывать координату, определяющую положение точки вдоль оси ***Z***. Точка может быть задана:

- *абсолютными координатами (прямоугольные, цилиндрические, сферические);*
- *относительными координатами (прямоугольные, цилиндрические, сферические)*.

Цилиндрические и сферические координаты подобны полярным координатам в двумерном пространстве.

1. Ввод значений *абсолютных координат* в системе ***AutoCAD*** может осуществляться в следующих форматах:

- *Прямоугольные (декартовы) координаты*: **…point: x, y, z**.

В случае использования такого формата необходимо на запрос системы о местоположении точки ввести с клавиатуры численное значение координаты ***x***, затем через запятую – значение координат ***y*** и ***z***, а также направление (+ или -).

- *Цилиндрические координаты:* **…point: ρ < φ, z**.
  Эти координаты измеряются от точки начала текущей системы координат. При использовании данных координат на запрос о местоположении точки следует ввести длину вектора (расстояние от начала координат до точки), специальный символ < (знак «меньше»), угол поворота в плоскости ***XY***, а затем через запятую – координату точки по оси ***Z***. За положительное направление отсчета угла поворота вектора в плоскости ***XY*** принято вращение против часовой стрелки от положительного направления оси ***X***.
- *Сферические координаты:* **…point: ρ < φ < ψ**.
  Эти координаты измеряются от точки начала текущей системы координат. При использовании данных координат на запрос о местоположении точки следует ввести длину вектора (расстояние от начала координат до точки), а далее через специальные символы < (знак «меньше»), угол поворота в плоскости ***XY***, а затем угол наклона вектора относительно плоскости ***XY***.

2. Относительные координаты не ссылаются на точку начала системы отсчёта. *Относительные координаты* – это смещение по осям ***X***, ***Y*** и ***Z*** от предыдущей введённой точки.

- *Прямоугольные координаты*: **…point: @Δx,Δy**.

Для ввода относительных прямоугольных координат точек необходимо сначала ввести специальный символ **@**, который вводится нажатием комбинации клавиш ***SHIFT+2***, а затем приращение по оси абсцисс ***x***, запятую, приращение по оси ординат ***y*** и приращение по оси ***z***.

- *Цилиндрические координаты*: **…point: @ρ<φ, Δ z**.
- *Сферические координаты*: **…point: @ρ < φ < ψ**.

Особенностью задания координат точек с помощью графического курсора при работе в трёхмерном пространстве является то, что по умолчанию все указываемые точки воспринимаются системой как лежащие в плоскости ***XY*** текущей системы координат. Поэтому при указании точек подобным образом следует использовать объектную привязку или соответствующим образом изменять систему координат.

Некоторые типы объектов, например окружности и плоские полилинии, могут создаваться только в плоскостях, параллельных плоскости ***XY*** текущей системы координат. При этом положение плоскости, в которой расположен такой объект, вдоль оси ***Z*** определяется положением первой указанной точки. Так, например, если при создании плоской полилинии в ответ на первый запрос была указана точка с координатой ***Z***, равной 20, то и все остальные точки полилинии будут иметь ту же координату вдоль оси ***Z*** независимо от способа ввода координат и использования режима объектной привязки.

3. ЗАДАНИЕ ПОЛЬЗОВАТЕЛЬСКОЙ СИСТЕМЫ КООРДИНАТ

При создании двумерных объектов пользователь, как правило, работает в одной плоскости проекций – ***XY***, и ему зачастую бывает достаточно использовать одну, устанавливаемую по умолчанию, пользовательскую систему координат. Построение трехмерных объектов требует работы и с другими плоскостями проекций. Если учесть, что курсор в ***AutoCAD*** может перемещаться только в плоскости ***XY*** и ей параллельной, то становится понятно, что создание трехмерных моделей при использовании только одной системы координат является трудоемким.

В ***AutoCAD*** существуют две основные системы координат – мировая система координат ***Word Coordinate System WCS*** (МСК) и пользовательская система координат ***User Coordinate System UCS*** (ПСК). Ось ***X*** мировой системы координат направлена горизонтально, ось ***Y*** – вертикально, а ось ***Z*** – проходит перпендикулярно плоскости ***XY***. Основное отличие миро-

вой системы координат ***WCS*** (МСК) от пользовательской системы координат ***UCS*** (ПСК) заключается в том, что мировая система координат может быть только одна, и она неподвижна. В ***AutoCAD*** можно определять и использовать неограниченное количество пользовательских систем координат ***UCS*** (ПСК).

Вызвать команду ***UCS*** (ПСК) или варианты её исполнения можно из командной строки или из падающего меню ***Tools*** (Сервис). Наиболее удобным представляется вызов команды ***UCS*** (ПСК) из стандартной или плавающей панели инструментов (рис. 157).



Рис. 157.



- Команда ***UCS*** (ПСК) – определение новой пользовательской системы координат. Вызов команды ***USK*** (ПСК);



- ***Display UCS Dialog*** (Диалоговое окно ПСК) – управление имеющимися пользовательскими системами координат из диалогового окна ***UCS*** (рис. 158).

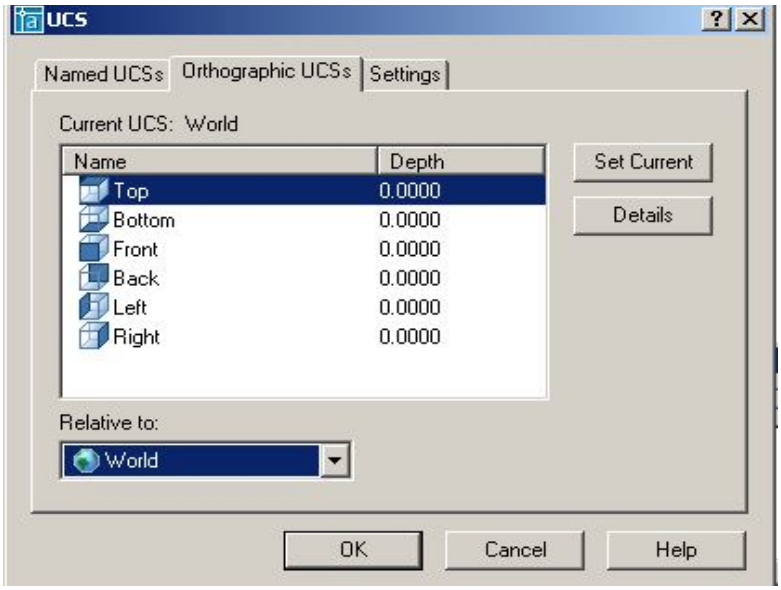

Рис. 158.



- ***UCS Previous*** (Предыдущая ПСК) – восстановление предыдущей ПСК. При этом сохраняется десять последних определенных ПСК.



- ***Word UCS*** (МСК) – переход в мировую систему координат;



- ***Object UCS*** (ПСК объект) – выравнивание системы координат по существующему объекту, то есть совмещение плоскости ***XY*** новой системы координат с плоскостью существующего двумерного объекта;



- ***Face UCS*** (ПСК на грани) – создание новой ПСК путем указания грани;



- ***View UCS*** (ПСК вид) – создание новой ПСК параллельно текущему виду поворотом вокруг начальной точки ПСК, иначе говоря, параллельно экрану;

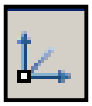

- ***Origin UCS*** (ПСК Начало) – создание новой ПСК заданием нового начала координат;



- ***ZAxis Vector UCS*** (ПСК Zось) – создание новой ПСК заданием нового начала координат и точки, определяющей положительное направление оси ***Z***;



- ***3Point UCS*** (ПСК 3 точки) – создание новой ПСК по 3 точкам, последовательно определяющим новое начало координат и направление осей ***X*** и ***Y***;



- ***XAxis Rotate UCS*** (ПСК повернуть вокруг оси ***X***) – создание новой ПСК поворотом текущей ПСК вокруг оси ***X***;



- ***YAxis Rotate UCS*** (ПСК повернуть вокруг оси ***Y***) – создание новой ПСК поворотом текущей ПСК вокруг оси ***Y***;



- ***ZAxis Rotate UCS*** (ПСК повернуть вокруг оси ***Z***) – создание новой ПСК поворотом текущей ПСК вокруг оси ***Z***;



- ***Apply UCS*** (Применить ПСК) – применение текущей ПСК к выбранному видовому экрану.

При создании пользовательской системы координат направление её координатных осей удобно определять по правилу правой руки: большой палец показывает направление положительных значений по оси ***X***, указательный – по оси ***Y***, средний по оси ***Z*** (рис. 159). Для определения положительного направления угла поворота следует большой палец правой руки направить в положительном направлении координатной оси, вокруг которой осуществляется вращение. Тогда согнутые пальцы покажут положительное направление угла поворота системы координат (рис. 160).

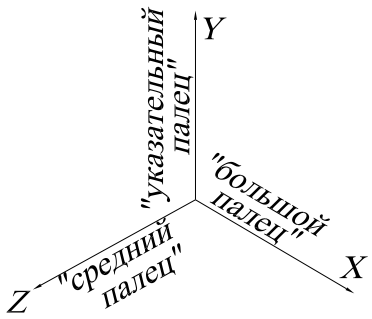

Рис. 159.

Изменение текущей ПСК не влияет на изображение чертежа на экране, если не включена системная переменная ***UCSFOLLOW***. Если ***UCSFOLLOW*** имеет значение 1, то при определении новой ПСК на экране изображается вид в плане новой ПСК.

Выполнить упражнения № 89, 90.

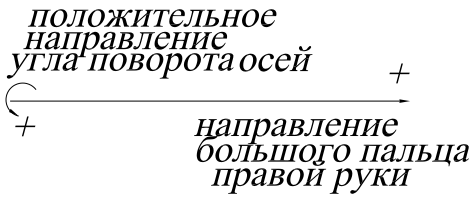

Рис. 160.

Задать пользовательскую систему координат тремя точками № 89
 ***3Point UCS*** Падающее меню ***Tools → New UCS→ 3 Point***   Current ucs name: *WORLD*   Enter an option [New/Move/□rthographic/Prev/Restore/Save/Del/Apply/?/World] <World>: _3 режим задания ПСК по трём точкам   Specify new origin point <0,0,0>: указать центр ПСК – точку 1   Specify point on positive portion of X-axis <0,0>: указать точку 2 (направление оси 0X)   Specify point on positive-Y portion of the UCS XY plane <0,0>: указать точку 3 (направление оси 0Y)
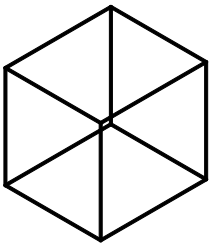 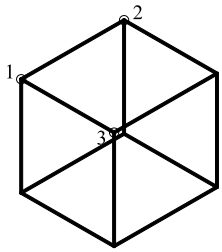

Задать пользовательскую систему координат тремя точками № 90
 ***View UCS*** Падающее меню ***Tools → New UCS→ View***   Current ucs name: *WORLD*   Enter an option [New/Move/□rthographic/Prev/Restore/Save/Del/Apply/?/World] <World>: _v режим, параллельный плоскости текущего вида (в этом режиме можно выполнять любые надписи, как и в двумерном моделировании).
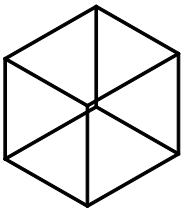 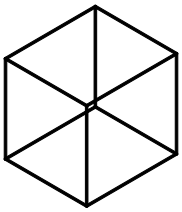

4. ПРОСТРАНСТВО МОДЕЛИ И ПРОСТРАНСТВО ЛИСТА

На нижней полке рамки графической зоны находятся корешки вкладок ***Model*** (Модель) и ***Layout*** (Компоновка). Последних может быть несколько, причем каждой очередной присваивается возрастающий номер. На вкладке ***Model*** (Модель) выполняется вся творческая часть работы конструктора. На вкладках ***Layout*** (Компоновка) компонуется представление разработанной модели на виртуальном листе чертежа в виде плоского рисунка, причем одна модель может быть представлена несколькими компоновками на разных вкладках. Переключаясь со вкладки ***Model*** (Модель) на вкладку ***Layout*** (Компоновка), пользователь фактически переходит из трехмерного пространства модели в двухмерное пространство листа, на котором представлена эта модель.

После перехода на очередную вкладку ***Layout*** (Компоновка) можно приступать к компоновке чертеже из элементов модели, созданных в пространстве модели. Компоновка выполняется активизацией команд контекстного меню, которое активизируется щелчком правой кнопки мыши на корешке вкладки ***Layout*** (Компоновка).

Переключаться между пространствами модели и листа можно также с помощью кнопки ***MODEL/PAPER*** (МОДЕЛЬ/ЛИСТ) в строке состояния.

5. ВИДОВЫЕ ЭКРАНЫ

Видовой экран (***Viewport***) – это участок графического экрана, на котором отображается часть пространства модели чертежа. Существует два типа видовых экранов – неперекрывающиеся и перекрывающиеся. Неперекрывающиеся видовые экраны располагаются на экране монитора подобно кафельным плиткам на стене. Они полностью заполняют графическую зону и не могут накладываться друг на друга. На плоттер неперекрывающиеся видовые экраны могут выводиться только по одному. Перекрывающиеся видовые экраны могут располагаться на экране и перемещаться по нему произвольным образом. Эти экраны могут накладываться друг на друга и печататься одновременно.

5.1. СОЗДАНИЕ НЕПЕРЕКРЫВАЮЩИХСЯ ВИДОВЫХ ЭКРАНОВ

Графическую область в пространстве модели можно разбить на несколько неперекрывающихся видовых экранов. В процессе рисования все изменения, производимые на одном видовом экране, отражаются на остальных. Переключиться с одного видового экрана на другой можно в любой момент, даже в ходе выполнения команды. Границы активного видового экрана выделяются более толстой линией. Активизировать видовые экраны по очереди можно, нажав комбинацию клавиш <Ctrl+R> или щелкнув мышью на поле видового экрана.

Для создания видовых экранов используется команда ***VPORTS*** (ВЭКРАН), вызывающая диалоговое окно ***Viewports*** (Видовые экраны), показанное на рис. 161. С помощью этой команды графический экран разделяется на несколько неперекрывающихся видовых экранов, каждый из которых может содержать собственный вид чертежа.



- Команда ***VPORTS*** (ВЭКРАН) вызывается из падающего меню ***View*** (Вид) → ***Viewports*** (Видовые экраны) → ***New Viewports…***(Новые Видовые экраны…) или щелчком мыши по пиктограмме ***Display Viewports Dialog*** (Диалоговое окно видовых экранов) в стандартной или плавающей панели инструментов ***Viewports*** (Видовые экраны).

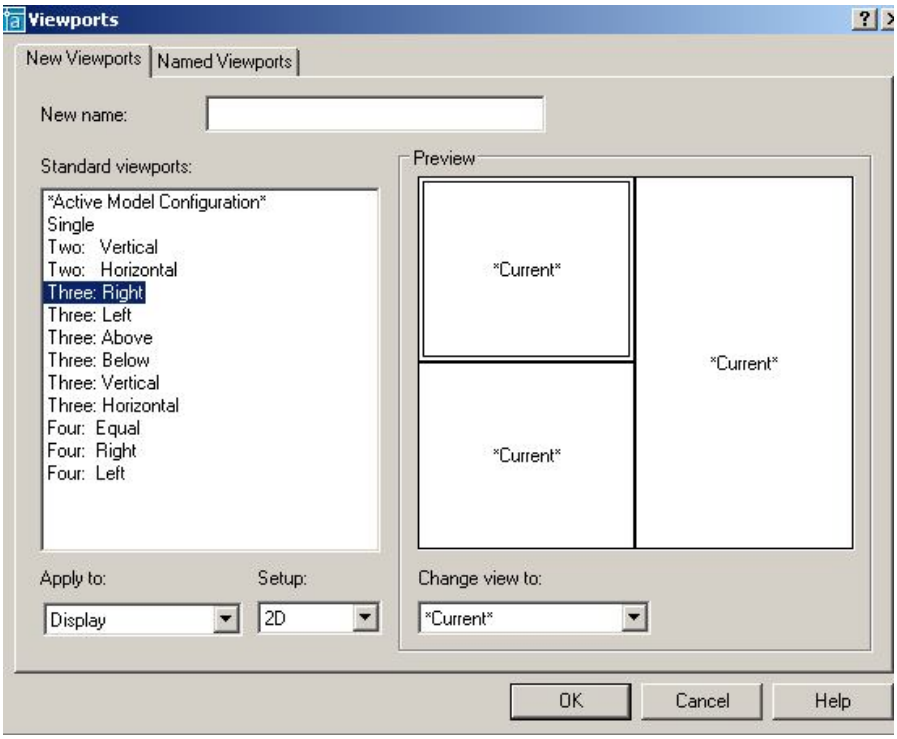

Рис. 161.

Выполнить упражнение № 91.

Создать три видовых экрана	*№ 91*
VPORTS Падающее меню ***View → Viewports → New Viewports…*** Enter an option [Save/Restore/Delete/Join/SIngle/?/2/3/4] <3>: _3 Enter a configuration option [Horizontal/Vertical/Above/Below/Left/Right] <Right>: Enter Regenerating model.	
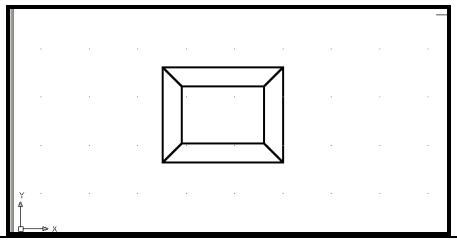	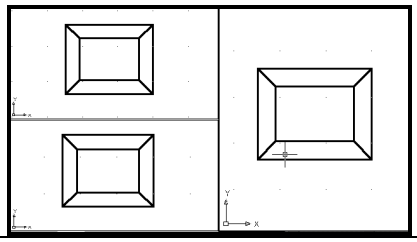

6. УСТАНОВКА ВИДОВ НА ГРАФИЧЕСКОМ ПОЛЕ

При построении трехмерной модели приходится работать более чем с одним видом объекта. Возможно, что изображение объекта будет достаточно информативным на одном виде и нечитаемым – на другом. В любом случае при работе с трехмерными объектами следует установить несколько видовых экранов, например, один – с видом в плане, другой – с видом слева, а третий – с аксонометрическим видом.

Установка направления взгляда производится в начале работы с моделью или в процессе создания модели. ***AutoCAD*** позволяет взглянуть на модель из любой точки пространства, даже изнутри изображаемого объекта. Установку нового вида в пространстве модели можно произвести с помощью команд:

1. ***VPOINT*** (Точка зрения) – позволяет вводить из командной строки точку зрения или угол поворота вида.
2. ***DDVPOINT*** (Диалоговое окно точки зрения) – отображает диалоговое окно ***Viewpoint Presets*** (Задание точки зрения).
3. ***PLAN*** (План) – отображает вид в плане пользовательской или мировой системы координат.
4. ***DVIEW*** (Динамический вид) – определяет параллельную проекцию или перспективные виды.
5. ***3DORBIT*** (3-Орбита) – интерактивное отображение видов.

6.1. УСТАНОВКА НАПРАВЛЕНИЯ ВЗГЛЯДА

Команда ***VPOINT*** (Точка зрения) позволяет задать направление взгляда при определении вида и вызывается из падающего меню ***View*** (Вид) → ***3D View*** (3М Виды) → ***VPOINT*** (Точка зрения) или вводом в командную строку слова ***VPOINT*** с клавиатуры.

В ответ на команду система сообщает справочную информацию:

Current view direction: VIEWDIR=1.0000,-1.0000,1.0000

Specify a view point or [Rotate] <display compass and tripod>:

Возможные ответы:

- задать направление взгляда при определении вида, указав на графическом экране произвольную точку;
- нажать клавишу ***Enter***. На экране появляются компас и тройка осей, представляющие проекцию глобуса на плоскости. Центральная точка компаса совпадает с Северным

полюсом (0, 0, 1), внутренняя окружность – с экватором (n, n, 0), а внешняя – с Южным полюсом (0, 0, -1). Угол направления взгляда определяется указанием точки внутри компаса, а угол между направлением взгляда и плоскостью ***XY*** – ее расстоянием от центра компаса. В соответствии с точкой зрения на компасе изменяется ориентация тройки осей. Передвигая с помощью мыши перекрестие внутри окружностей и контролируя получившийся вид по тройке осей системы координат, можно получить требуемый вид.

- ***Rotate*** (Поворот) используется, если необходимо задать направление взгляда при определении вида путем указания.

Удобно также использовать плавающую панель инструментов ***View*** (Вид), содержащую ряд кнопок с типовыми видами объекта (рис. 162).



Рис. 162.

 — ***Named View*** (Именованные виды) – создание и сохранение видов;

 — ***Top View*** (Вид сверху) – установка точки зрения сверху (план, горизонтальная проекция);

 — ***Bottom View*** (Вид снизу) – установка точки зрения снизу;

 — ***Left View*** (Вид слева) – установка точки зрения слева (профильная проекция);

 — ***Right View*** (Вид справа) – установка точки зрения справа;

 — ***Front View*** (Вид спереди) – установка точки зрения спереди (фронтальная проекция);

 — ***Back View*** (Вид сзади) – установка точки зрения сзади;

 — ***SW Isometric View*** (ЮЗ изометрия) – установка юго-западного изометрического вида;

 — ***SE Isometric View*** (ЮВ изометрия) – установка юго-восточного изометрического вида;

 — ***NE Isometric View*** (СВ изометрия) – установка северо-восточного изометрического вида;



— ***NW Isometric View*** (СЗ изометрия) – установка северо-западного изометрического вида;



— ***Camera*** (Камера) – включение и установка положения камеры и цели.

Выполнить упражнение № 92.

Установить направление взгляда в трёх видовых окнах ***№ 92***

Падающее меню ***View → 3D Views***

В верхнем левом видовом окне установить Front (Вид спереди), вначале активизируйте это окно щелчком мыши на поле окна



В нижнем левом видовом окне установить Top (Вид сверху), сделав это окно активным.





В правом окне установите SW Isometric (Юго-западный изометрический вид),

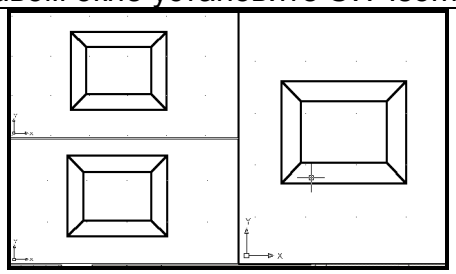

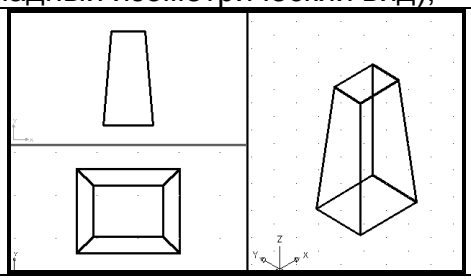

6.2. ЗАДАНИЕ НАПРАВЛЕНИЯ ВЗГЛЯДА С ПОМОЩЬЮ ДИАЛОГОВОГО ОКНА

Команда ***DDVPOINT*** (Диалоговое окно точки зрения) позволяет задать направление взгляда при определении вида и вызывается из падающего меню ***View*** (Вид) → ***3D View*** (3М Виды) → ***DDVPOINT*** (Диалоговое окно точки зрения) или вводом в командную строку слова ***DDVPOINT*** с клавиатуры.

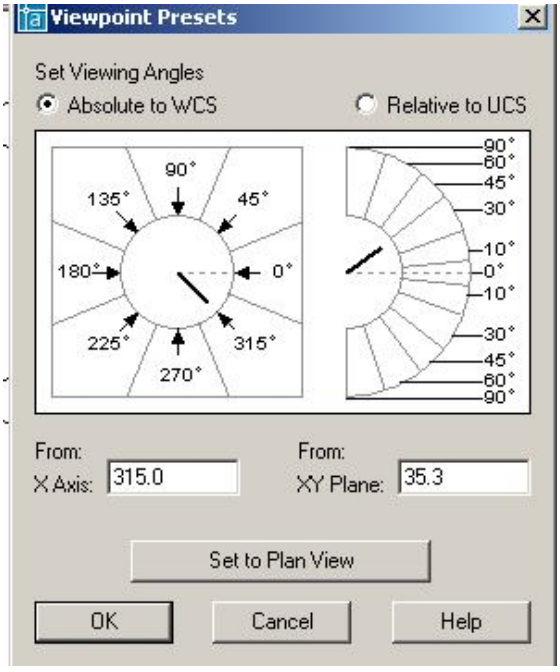

Рис. 163.

В ответ на команду система открывает диалоговое окно ***Viewpoint Presets*** (Задание точки зрения), представленное на рис. 163. Окно содержит следующие элементы управления: две кнопки выбора, графическое поле, два поля ввода и кнопку ***Set to Plan View***.

- Кнопка выбора ***Absolute to WCS*** устанавливает режим указания направления взгляда относительно мировой системы координат.
- Кнопка выбора ***Relative to UCS*** устанавливает режим указания направления взгляда относительно текущей системы координат.
- Графическое поле позволяет задать направление взгляда при помощи графического курсора.
- Поле ввода ***X axis*** позволяет задать числовое значение угла в плоскости ***XY*** между направлением взгляда и осью ***X***.

- Поле ввода ***XY Plane*** позволяет задать числовое значение угла между направлением взгляда и плоскостью ***XY***.
- Кнопка ***Set to Plan View*** задает направление взгляда, перпендикулярное плоскости ***XY*** текущей системы координат.

Команда ***DVIEW*** (Динамический вид). Установить направление взгляда можно с помощью команды ***DVIEW*** (Динамический вид), предназначенной для получения динамических трехмерных и перспективных видов. Эта команда используется также для зуммирования, панорамирования и вращения видов. Кроме того, с её помощью можно удалять с экрана объекты, расположенные перед секущей плоскостью или позади нее, а также скрытые линии – при динамическом просмотре объектов. Команда действует по принципу камеры, направленной в сторону цели. Линия между камерой и целью – это линия взгляда или направление взгляда. Имеется возможность при моделировании изменять фокусное расстояние «объектива» камеры от широкоугольного до телеобъектива. После выполнения команды чертеж полностью регенерируется.

6.3. УСТАНОВКА ПЛАНА ИЗОБРАЖЕНИЯ

PLAN (План) – позволяет получить ортогональную проекцию объектов на плоскость ***XY*** текущей, мировой или пользовательской систем координат. Пользоваться этой командой в пространстве листа недопустимо.

Команда ***PLAN*** (План) → ***Plan View*** (Вид в плане) соответственно пункты ***Current UCS*** (Текущая ПСК), ***World UCS*** (МСК) или ***Names UCS*** (По имени).

Опции команды:

- ***Current UCS*** (Текущая ПСК) – создает изображение текущей ПСК в плане на текущем видовом экране. Используется по умолчанию;
- ***UCS*** (ПСК) – переключает в план предварительно сохраненной ПСК и регенерирует изображение. ***AutoCAD*** запрашивает имя требуемой ПСК;
- ***World*** (Мир) – создает изображение в плане мировой системы координат.

Команда ***PLAN*** (План) изменяет направление взгляда и отключает перспективу, но не меняет текущей ПСК. Все координаты, вводимые или отображаемые после запуска этой команды, берутся относительно текущей ПСК.

Выполнить упражнения № 93.

Установить вид в плане	***№ 93***
Plan Падающее меню ***View → 3D Views → Plan View → World UCS*** Enter an option [Current ucs/Ucs/World] <Current>: _w Regenerating model.	
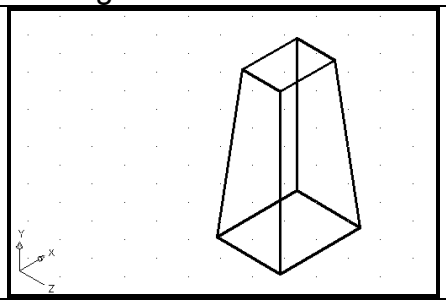	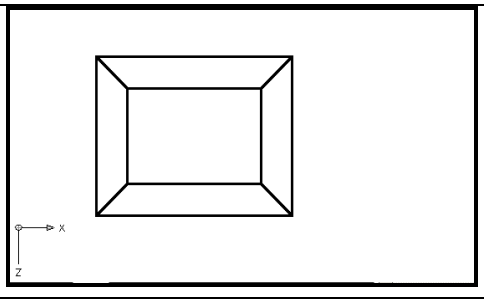

6.4. УСТАНОВКА ОРТОГОНАЛЬНЫХ И АКСОНОМЕТРИЧЕСКИХ ВИДОВ



Для установки ортогональных и аксонометрических видов служит закладка ***Orthographic & Isometric Views*** (Ортогональные и изометрические виды) диалогового окна ***View*** (Вид), показанного на рис. 164. Это диалоговое окно вызывается вводом в командную строку слова ***VIEW*** с клавиатуры или из падающего меню ***View*** (Вид) → ***3D View…*** (3М Виды…). Кроме этого, можно щелкнуть на пиктограмме ***Named Views*** (Именованные виды) плавающей панели инструментов ***View*** (Вид), представленной на рис. 162.

Ортогональный вид, помещаемый на видовой экран, базируется по умолчанию на мировой системе координат. Однако пользователь может установить в качестве базовой любую из имеющихся в диалоговом окне именованных пользовательских систем координат (ПСК). После выбора одной из ПСК необходимо сделать эту систему текущей, то есть нажать кнопку ***Set Current***, в подтверждении, что выбранная ПСК является текущей, рядом с её названием появляется маркер. Нажатием кнопки ***OK AutoCAD*** выводит на экран выбранную пользовательскую систему координат.

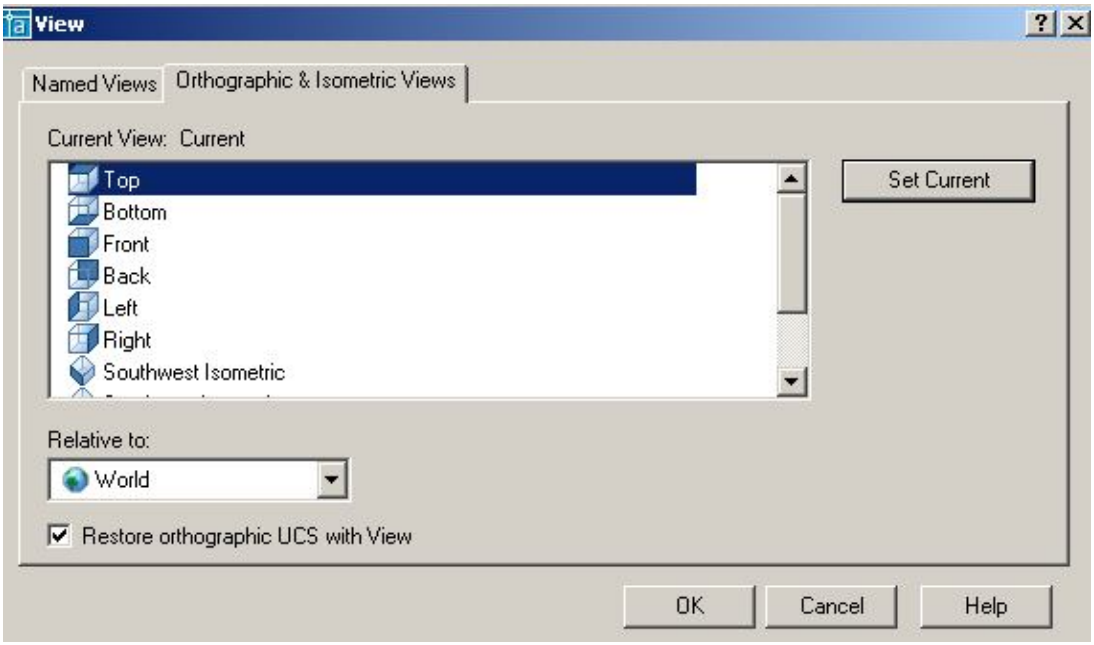

Рис. 164.

6.5. ИНТЕРАКТИВНОЕ УПРАВЛЕНИЕ ТОЧКОЙ ВЗГЛЯДА



Команда ***3DORBIT*** (3-орбита) позволяет задать направление взгляда при определении вида и параметры отображения. Вид модели в это время управляется с помощью устройства указания, то есть изменение направления взгляда при определении вида производится путем перемещения мыши при нажатой левой кнопке. С орбиты могут рассматриваться как вся модель, так и её отдельные части. Команда вызывается из падающего меню ***View*** (Вид) → ***3D Orbit*** (3М Орбита) или щелчком мыши по пиктограмме ***3D Orbit*** (3М Орбита) стандартной панели инструментов, или щелчком мыши по пиктограмме ***3D Orbit*** (3М Орбита) плавающей панели инструментов ***3D Orbit***, или вводом в командную строку слова ***3DORBIT*** с клавиатуры. Для завершения работы с командой необходимо нажать клавишу ***Enter***.

Выполнить упражнение № 94.

Установить точку зрения	*№ 94*
 ***3D Orbit*** Падающее меню ***View → 3D Orbit*** Удерживая нажатой левую кнопку мыши, установить желаемую точку зрения Для выхода из команды нажать Enter.	
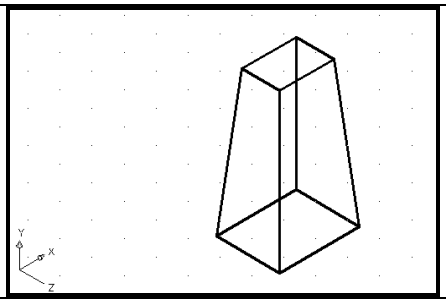	

6.6. ДИНАМИЧЕСКОЕ ВРАЩЕНИЕ ТРЕХМЕРНОЙ МОДЕЛИ



Команда ***3DCORBIT*** (3МД Орбита) позволяет просматривать вращающееся изображение объектов в режиме реального времени. Команда вызывается вводом в командную строку слова ***3DCORBIT*** с клавиатуры или щелчком мыши по пиктограмме ***3D Continuous Orbit*** (3МД Орбита) плавающей панели инструментов ***3D Orbit***. Для завершения работы с командой необходимо нажать клавишу ***Enter***.

Вращение изображения объектов задается путем перемещения курсора по графическому полю экрана при нажатой левой кнопке мыши. При этом направление вращения определяется направлением перемещения курсора, а скорость вращения – скоростью перемещения курсора. Вращение изображения начинается после того, как будет отпущена левая кнопка мыши.

Выполнить упражнение № 95.

Установить точку зрения	*№ 95*
 ***3DC Orbit*** Удерживая нажатой левую кнопку мыши, задать вращательный момент детали и отпустить кнопку. Для фиксации точки зрения сделать щелчок мышью. Для выхода из команды нажать Enter.	
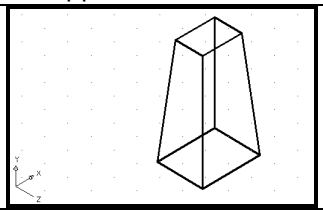	

7. МОДЕЛИРОВАНИЕ КАРКАСОВ

Элементарными трехмерными объектами системы ***AutoCAD*****,** предназначенными, прежде всего для каркасного моделирования, являются отрезки, сплайны и полилинии. Первые два типа объектов создаются при помощи тех же команд ***LINE*** и ***SPLINE***, которые используются при плоском черчении. Особенностью при их использовании в трёхмерном пространстве является то, что при задании координат точек следует указывать и координату по оси ***Z*** (при плоском черчении эта координата опускается). При указании точек графическим курсором следует пользоваться объектной привязкой, так как в противном случае система воспринимает указанные точки как лежащие на плоскости ***XY*** текущей системы координат. Трех-

мерные полилинии создаются при помощи специальной команды ***3DPOLY***. Эта команда позволяет создавать полилинию, состоящую только из прямолинейных сегментов, поэтому для создания сглаженных линий используют команду ***REDIT*** (Редактирование трехмерных полилиний).

7.1. ТРЕХМЕРНАЯ ПОЛИЛИНИЯ



Команда ***3DPOLY*** (3М ПЛиния) – построение трехмерной полилинии – вызывается из падающего меню ***Draw*** (Рисовать) → ***3Dpoly*** (3М ПЛиния), щелчком мыши по пиктограмме ***3Dpoly*** (3М ПЛиния) панели инструментов ***Draw*** (Рисовать) или вводом в командную строку слова ***3DPOLY*** с клавиатуры

Опции команды:

- ***Undo*** (Отмена) – используется для отмены создания последнего отрезка;
- ***Close*** (Замкнуть) – используется для замыкания построенной полилинии и завершения работы с командой.

Выполнить упражнение № 96.

Построить трехмерную полилинию	***№ 96***
 ***3D Polyline*** Падающее меню ***Draw*** → ***3D Polyline*** Specify start point of polyline: 100,100,0 Specify endpoint of line or [Undo]: @0,0,80 Specify endpoint of line or [Undo]: @90,90,50 Specify endpoint of line or [Close/Undo]:	
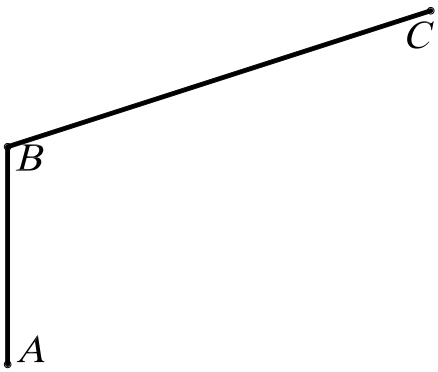	

7.2. СРЕДСТВА РЕДАКТИРОВАНИЯ ТРЕХМЕРНОЙ ПОЛИЛИНИИ



- ***PEDIT*** (Изменить полилинию) позволяет редактировать трехмерные полилинии и вызывается из падающего меню ***Modify*** (Редактировать) → ***Object*** (Объект) →***Polyline*** (Полилиния), щелчком мыши по пиктограмме ***Pedit*** (Изменить полилинию) панели инструментов ***Modify II*** (Редактировать II) или вводом в командную строку слова ***PEDIT*** с клавиатуры.

Опции команды:

- ***Multiple*** (Много) – используется, если необходимо одинаковым образом отредактировать несколько полилиний; в этом случае система потребует указать эти полилинии;

- ***Close*** (Замкнуть) – используется, если необходимо замкнуть полилинию, при этом система добавляет сегмент, соединяющий начальную и конечную точки полилинии; если выбранная полилиния замкнута, то в списке параметров вариант ***Close*** заменяется вариантом ***Open***;
- ***Open*** (Разомкнуть) – используется, если необходимо разомкнуть полилинию, при этом система удаляет сегмент, соединяющий конечную и начальную точки;
- ***Edit vertex*** (Редактировать вершину) – используется для редактирования вершин полилинии. Дальнейшая работа в режиме редактирования вершин производится так же, как и в случае редактирования плоской полилинии;
- ***Spline curve*** (Сгладить) – используется для преобразования полилинии в гладкую с использованием аппарата B-сплайнов, при этом данная кривая в общем случае не приходит через вершины исходной полилинии;
- ***Decurve*** (Отменить сглаживание) – используется для отмены преобразования полилинии в гладкую кривую;
- ***Undo*** (Отменить) – используется для отмены последнего изменения.

Выполнить упражнение № 97

Сгладить трехмерную полилинию	***№ 97***
	***PEDIT*** Падающее меню ***Modify → Object→ Polyline*** Enter an option [Close/Edit vertex/Spline curve/Decurve/Undo]: s режим сглаживания полилинии Enter an option [Close/Edit vertex/Spline curve/Decurve/Undo]: Enter
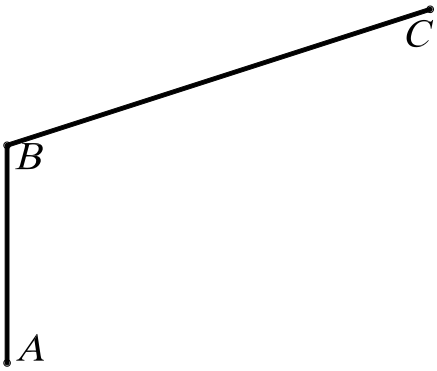	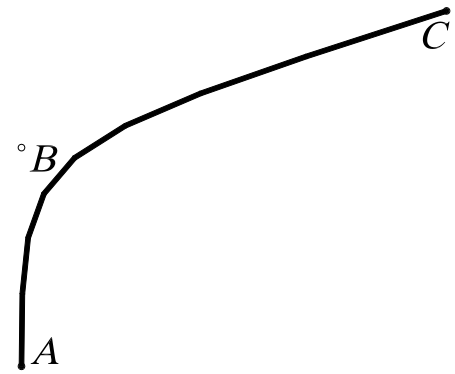

8. ТВЕРДОТЕЛЬНОЕ МОДЕЛИРОВАНИЕ

Команды построения твердотельных объектов (примитивов) запускаются из падающего меню ***Draw*** (Рисовать) → ***Solids*** (Тела) или из плавающей панели инструментов ***Solids*** (Тела), представленной на рис. 165.

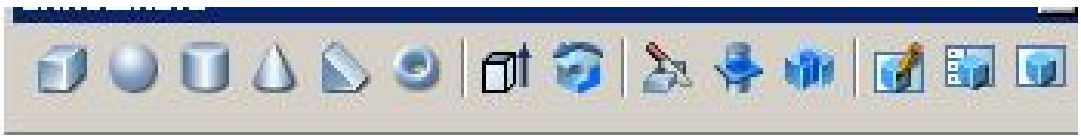

Рис. 165.

При создании твердотельных примитивов используется три основных способа:

1. Стандартные библиотечные тела: ***Box*** (Ящик), ***Wedge*** (Клин), ***Cone*** (Конус), ***Cylinder*** (Цилиндр), ***Sphere*** (Шар), ***Torus*** (Тор). Задание количества изолиний при создании стандартных (библиотечных) тел вращения выполняется системной переменной ***ISOLINES*** (по умолчанию количество изолиний равно четырем). Для увеличения количества в командную строку вводится слово ***ISOLINES*** с клавиатуры, а затем нужное количество.

2. Тела пользователя (примитивы заданной формы) создаются путем выдавливания, осуществляемого командой ***Extrude*** (Выдавить), или вращения – командой ***Revolve*** (Вращать) – двумерного объекта (плоского контура) ***Region***.

3. Тела, созданные комбинированием нескольких тел, с использованием команд ***Union*** (Объединение), ***Subtract*** (Вычитание), ***Intersect*** (Пересечение), которые запускаются из падающего меню ***Modify*** (Редактировать) → ***Solids Edition*** (Правка тел) или из плавающей панели инструментов ***Solids Edition*** (Правка тел).

9. СТАНДАРТНЫЕ ТЕЛА

9.1. ПАРАЛЛЕЛЕПИПЕД



– Команда ***Box*** (Ящик) – формирование твердотельного параллелепипеда (ящика, куба) с ребрами, параллельными осям текущей системы координат, то есть основание параллелепипеда всегда параллельно плоскости ***XY*** текущей ПСК. Команда ***Box*** (Ящик) вызывается из падающего меню ***Draw*** (Рисовать) → ***Solids*** (Тела) → ***Box*** (Ящик) или щелчком мыши по пиктограмме ***Box*** (Ящик) панели инструментов ***Solids*** (Тела).

Опции команды:

- ***Center*** (Центр) – определяет параллелепипед с помощью указания его центральной точки;
- ***Cube*** (Куб) – создает куб, то есть параллелепипед, у которого все ребра равны;
- ***Length*** (Длина) – создает параллелепипед с заданными длиной (по оси X), шириной (по оси Y) и высотой (по оси Z) текущей системы координат.

Выполнить упражнение № 98.

Построить параллелепипед	***№ 98***
 ***Box*** Падающее меню ***Draw*** → ***Solids*** → ***Box*** Specify corner of box or [CEnter] <0,0,0>: 100,100 указать первый угол A основания параллелепипеда Specify corner or [Cube/Length]: 120,160 указать второй угол B основания параллелепипеда Specify height: 90 высота параллелепипеда	
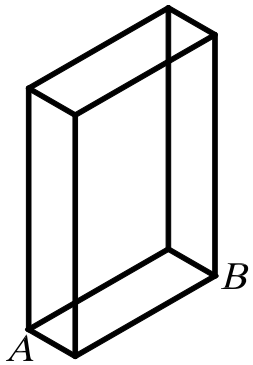	

9.2. КЛИН



– Команда ***Wedge*** (Клин) – построение прямой призмы («клина») с основанием в виде прямоугольного треугольника, параллельным плоскости ***XY*** текущей системы координат. Команда ***Wedge*** (Клин) вызывается из падающего меню ***Draw*** (Рисовать) → ***Solids*** (Тела)→ ***Wedge*** (Клин) или щелчком мыши по пиктограмме ***Wedge*** (Клин) панели инструментов ***Solids*** (Тела).

Основание клина всегда параллельно плоскости ***XY*** текущей системы координат, при этом наклонная грань располагается напротив первого указанного угла основания. Высота клина может быть как положительной, так и отрицательной.

Опции команды:

- ***CEnter*** (Центр клина) – точка пересечения диагоналей наклонной грани клина;
- ***Cube*** (Куб) – используется для построения призмы, вписанной в куб;
- ***Length*** (Длина) – используется для задания длин сторон нижней грани клина.

Выполнить упражнение № 99.

Построить клин (призму)	***№ 99***

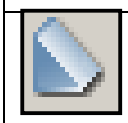

Wedge Падающее меню ***Draw*** → ***Solids*** → ***Wedge***
Specify first corner of wedge or [Center] <0,0,0>: 150,130 указать точку A
Specify corner or [Cube/Length]: 190,200 указать точку B
Specify height: 80 высота.

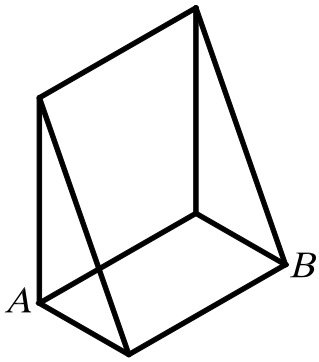

9.3. СФЕРА



– Команда ***Sphere*** (Сфера) – построение твердотельного шара (сферы), вызывается из падающего меню ***Draw*** (Рисовать) → ***Solids*** (Тела)→ ***Sphere*** (Сфера) или щелчком мыши по пиктограмме ***Sphere*** (Сфера) панели инструментов ***Solids*** (Тела).

Сфера задается центром и радиусом (или диаметром), то есть при необходимости задания сферы центром и диаметром в командную строку ввести ***D*** (***Diameter)***. Ось вращения шара параллельна оси ***Z*** текущей системы координат.

Выполнить упражнение № 100. Перед построением сферы, для улучшения наглядности изображения, увеличить число изолиний. Для этого в командную строку вводится слово ISOLINES с клавиатуры, а затем нужное количество: Enter new value for ISOLINES <4>: 20.

Построить сферу	*№ 100*
	***Sphere*** Падающее меню ***Draw*** → ***Solids*** → ***Sphere*** Current wire frame density: ISOLINES=20 Specify center of sphere <0,0,0>: 100,100,70 указать центр сферы Specify radius of sphere or [Diameter]: 50 величина радиуса
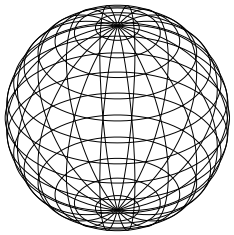	

9.4. КОНУС



– Команда ***Cone*** (Конус) – построение твердотельного конуса, вызывается из падающего меню ***Draw*** (Рисовать) → ***Solids*** (Тела)→ ***Cone*** (Конус) или щелчком мыши по пиктограмме ***Cone*** (Конус) панели инструментов ***Solids*** (Тела).

Опции команды:

- ***Eliptical*** (Эллиптический) – используется для построения эллиптического конуса;
- ***Axis endpoint*** (Конечная точка оси) – создает эллиптическое основание конуса, для чего нужно указать точками длину одной оси и половину другой оси, как при построении эллипса. Выбор этой опции осуществляется автоматически при указании координат точки;
- ***Center*** (Центр) – позволяет задать эллиптическое основание конуса, для чего следует указать координаты его центральной точки и значение радиуса по каждой из осей эллипса;
- ***Apex*** (Вершина) – определяет высоту и ориентацию конуса, для этого нужно любым известным способом задать положение вершины конуса;
- ***Height*** (Высота) – устанавливает только высоту конуса, но не ориентацию. Ориентация определяется знаком, стоящим перед значением высоты: при знаке «+» высота откладывается в сторону положительного значения оси ***Z***, при знаке «-» - в сторону отрицательного значения оси ***Z***, то есть строится нижняя или верхняя полупола конуса;
- ***Center point*** (Центральная точка) – создает круговое основание;
- ***Radius*** (Радиус) – позволяет задать круговое основание конуса, для чего нужно ввести центр и радиус основания;
- ***Diameter*** (Диаметр) – используется, если необходимо задать диаметр основания конуса.

Выполнить упражнения № 101, 102.

Перед построением конуса, для улучшения наглядности изображения, увеличить число изолиний. Для этого в командную строку вводится слово ISOLINES с клавиатуры, а затем нужное количество: Enter new value for ISOLINES <4>: 20.

Построить круговой конус ***№ 101***



Cone Падающее меню ***Draw*** → ***Solids*** → ***Cone***
Current wire frame density: ISOLINES=20
Specify center point for base of cone or [Elliptical] <0,0,0>: 100,100 центр основания
Specify radius for base of cone or [Diameter]: 45 радиус основания
Specify height of cone or [Apex]: 90 высота

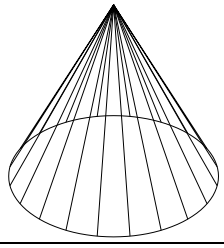

Построить эллиптический конус ***№ 102***



Cone Падающее меню ***Draw*** → ***Solids*** → ***Cone***
Current wire frame density: ISOLINES=20
Specify center point for base of cone or [Elliptical] <0,0,0>: E
режим эллиптического конуса
Specify axis endpoint of ellipse for base of cone or [Center]: 100,100 указать первую точку первой оси эллипса (основания).
Specify second axis endpoint of ellipse for base of cone: 190,200 указать вторую точку первой оси эллипса (основания).
Specify length of other axis for base of cone: 30 указать длину половины второй оси эллипса (основания).
Specify height of cone or [Apex]: A режим для задания вершины конуса
Specify apex point: 110,100,90 координаты вершины конуса

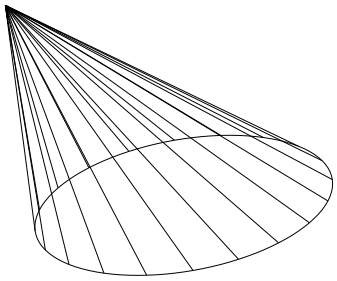

9.5. ЦИЛИНДР



– Команда ***Cylinder*** (Цилиндр) – построение твердотельного цилиндра, вызывается из падающего меню ***Draw*** (Рисовать) → ***Solids*** (Тела) → ***Cylinder*** (Цилиндр) или щелчком мыши по пиктограмме ***Cylinder*** (Цилиндр) панели инструментов ***Solids*** (Тела).

Опции команды ***Cylinder*** (Цилиндр) аналогичны опциям команды ***Cone*** (Конус). Ось цилиндра параллельна оси ***Z*** текущей системы координат. В данной команде опция ***Apex*** (Вершина) называется ***Center of other end*** (центр другого основания).

Выполнить упражнение № 103.

Построить цилиндр	***№ 103***

Cylinder Падающее меню ***Draw*** → ***Solids*** → ***Cylinder***

Current wire frame density: ISOLINES=20

Specify center point for base of cylinder or [Elliptical] <0,0,0>: 100,100 центр основания

Specify radius for base of cylinder or [Diameter]: 50 радиус основания

Specify height of cylinder or [Center of other end]: 80 высота

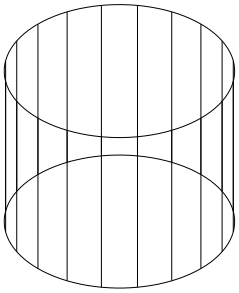

9.6. ТОР

– Команда ***Torus*** (Тор) – построение твердотельного тора, вызывается из падающего меню ***Draw*** (Рисовать) → ***Solids*** (Тела) → ***Torus*** (Тор) или щелчком мыши по пиктограмме ***Torus*** (Тор) панели инструментов ***Solids*** (Тела).

Тор (круговое кольцо) или открытый тор образуется при вращении окружности вокруг оси, лежащей в ее плоскости, но не проходящей через ее центр. У открытого тора различают внутреннюю часть – глобоид и внешнюю. Если окружность пересекает ось тора, то дуга окружности описывает поверхность, напоминающую форму мяча для регби, которая называется закрытым тором. У закрытого тора различают: тор-«яблоко» и тор-«веретено».

Для построения тора необходимо ввести значения двух радиусов: радиуса образующей окружности-трубы (***Tube***) и радиуса, определяющего расстояние от центра тора до центра образующей окружности-трубы (***Tube***).

Выполнить упражнения № 104 - 106.

Построить открытый тор	***№ 104***

Torus Падающее меню ***Draw*** → ***Solids*** → ***Torus***

Current wire frame density: ISOLINES=20

Specify center of torus <0,0,0>: 100,100,60 указать центр тора – точка А

Specify radius of torus or [Diameter]: 100 указать радиус тора

Specify radius of tube or [Diameter]: 30 указать радиус образующей окружности-трубы

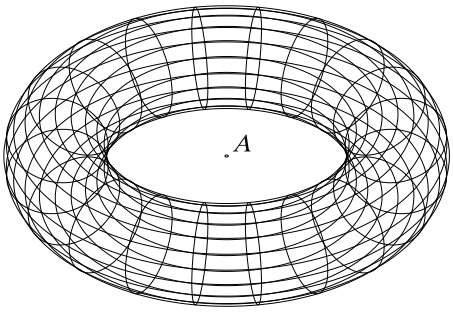

Построить тор-«яблоко»	*№ 105*
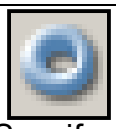 ***Torus*** Падающее меню ***Draw*** → ***Solids*** → ***Torus*** Current wire frame density: ISOLINES=20 Specify center of torus <0,0,0>: 100,100,60 указать центр тора Specify radius of torus or [Diameter]: 60 указать радиус тора Specify radius of tube or [Diameter]: 70 указать радиус образующей окружности-трубы	
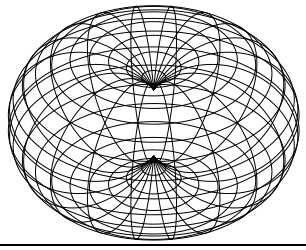	

Построить тор-«веретено»	*№ 106*
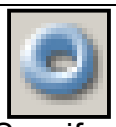 ***Torus*** Падающее меню ***Draw*** → ***Solids*** → ***Torus*** Current wire frame density: ISOLINES=20 Specify center of torus <0,0,0>: 100,100,60 указать центр тора Specify radius of torus or [Diameter]: -60 указать радиус тора Specify radius of tube or [Diameter]: 90 указать радиус образующей окружности-трубы	
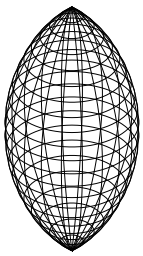	

Радиус тора можно задавать отрицательным значением, но тогда значение радиуса образующей окружности должно быть положительным и превосходить абсолютное значение радиуса тора, то есть в этом случае получается закрытый тор. Данное условие необходимо соблюдать, чтобы не получить в итоге пустое тело (тело без объема).

10. ТЕЛА ПОЛЬЗОВАТЕЛЯ

10.1. ВЫДАВЛЕННОЕ ТЕЛО

 – Команда ***Extrude*** (Выдавить) – позволяет создавать твердотельные объекты путем «выдавливания» плоского контура (добавляя высоту). Вызывается из падающего меню ***Draw*** (Рисовать) → ***Solids*** (Тела)→ ***Extrude*** (Выдавить) или щелчком мыши по пиктограмме ***Extrude*** (Выдавить) панели инструментов ***Solids*** (Тела).

Опция команды:

- ***Path*** (Траектория) – используется для «выдавливания» объекта вдоль направляющей траектории.
- ***Taper angle*** (Угол конусности) – используется для задания угла конусности создаваемого тела, то есть угла между направлением выдавливания и образующими боковых поверхностей тела.

Исходными объектами для «выдавливания» могут являться плоские грани (примитивы ***3D Faces***), замкнутые полилинии, многоугольники, окружности, эллипсы, замкнутые сплайны, кольца и области (***Region***). «Выдавливание» объекта происходит перпендикулярно плос-

кости ***XY*** текущей системы координат. Объектами-направляющими, вдоль которых может производиться «выдавливание», могут служить отрезки, окружности, дуги окружностей, эллипсы, дуги эллипсов, полилинии или сплайны. При «выдавливании» контура вдоль направляющей угол его наклона относительно направляющей остается постоянным. При создании твердых тел исходные контуры удаляются.

Выполнить упражнения № 107 – 110. Перед выполнением упражнений создайте плоские контуры типа ***Region*** или ***Pline***, ***3D Polyline***.

Построить выдавленное тело ***№ 107***



Extrude Падающее меню ***Draw*** → ***Solids*** → ***Extrude***
Current wire frame density: ISOLINES=20
Select objects: Specify opposite corner: выбрать все объекты рамкой
Select objects: Enter
Specify height of extrusion or [Path]: 60 высота
Specify angle of taper for extrusion <0>: Enter угол конусности равен нулю.

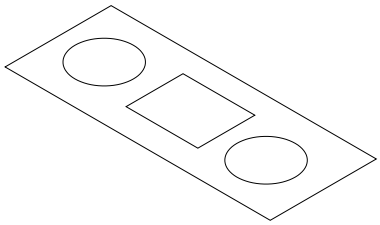

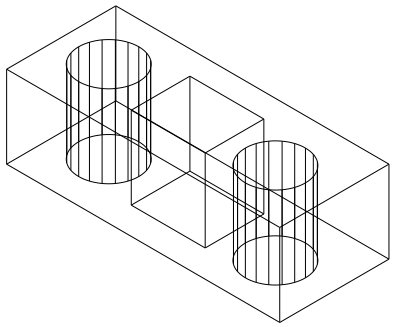

Построить выдавленное тело, имеющее угол конусности ***№ 108***



Extrude Падающее меню ***Draw*** → ***Solids*** → ***Extrude***
Current wire frame density: ISOLINES=20
Select objects: Specify opposite corner: выбрать все объекты рамкой
Select objects: Enter
Specify height of extrusion or [Path]: 60 высота
Specify angle of taper for extrusion <0>: 10 угол конусности.

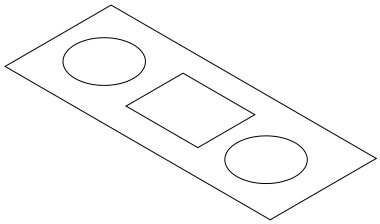

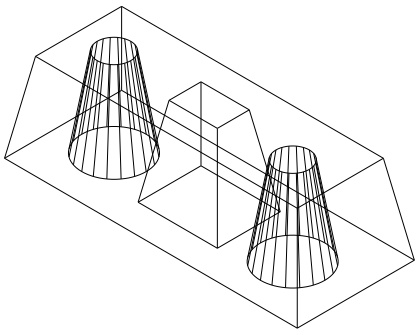

Значение угла конусности «выдавливаемого» тела должно лежать в пределах от -90^0 до $+90^0$, причем это значение не должно задавать создание самопересекающегося тела.

Построить выдавленное тело вдоль траектории полилинии ***№ 109***



Extrude Падающее меню ***Draw*** → ***Solids*** → ***Extrude***

Current wire frame density: ISOLINES=20

Select objects: указать на окружность

Select objects: Enter

Specify height of extrusion or [Path]: P выдавить по траектории

Select extrusion path or [Taper angle]: указать на полилинию

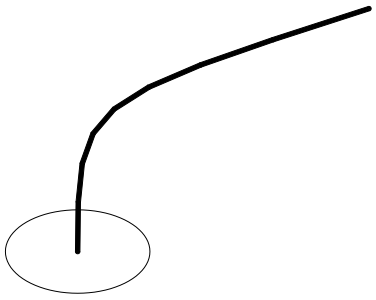

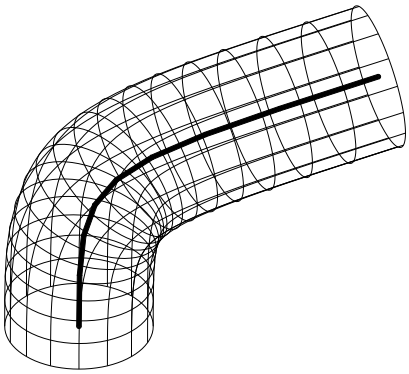

Построить выдавленное тело, имеющее угол конусности, вдоль траектории полилинии ***№ 110***



Extrude Падающее меню ***Draw*** → ***Solids*** → ***Extrude***

Current wire frame density: ISOLINES=20

Select objects: указать на окружность

Select objects: Enter

Specify height of extrusion or [Path]: P выдавить по траектории

Select extrusion path or [Taper angle]: T задать угол конусности

Specify angle of taper for extrusion <0>: 5 значение угла конусности

Select extrusion path: указать на полилинию.

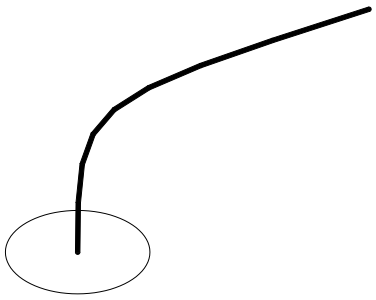

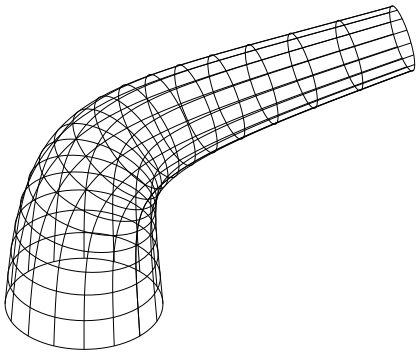

10.2. ТЕЛО ВРАЩЕНИЯ



– Команда ***Revolve*** (Вращать) – позволяет создавать твердотельные объекты путем вращения плоского контура. Вызывается из падающего меню ***Draw*** (Рисовать) → ***Solids*** (Тела)→ ***Revolve*** (Вращать) или щелчком мыши по пиктограмме ***Revolve*** (Вращать) панели инструментов ***Solids*** (Тела).

Исходными объектами для вращения могут служить замкнутые полилинии, многоугольники, окружности, эллипсы, замкнутые сплайны, кольца и области (***Region***). Объектами, задающими направление оси вращения, могут служить отрезки и плоские полилинии. В

последнем случае за ось вращения принимается линия, проходящая через начальную и конечную точки полилинии. При создании твердых тел вращения исходные контуры удаляются.

Опции команды:

- ***Object*** (Объект) – используется для задания оси, определяемой некоторым объектом, то есть необходимо указать объект, который определяет ось вращения;
- ***X (axis)*** (X ось) – используется для задания оси вращения, совпадающей с осью X текущей системы координат;
- ***Y (axis)*** (Y ось) – используется для задания оси вращения, совпадающей с осью Y текущей системы координат.

Выполнить упражнение № 111.

Построить тело вращения	***№ 111***
 ***Revolve*** Падающее меню ***Draw → Solids → Revolve*** Current wire frame density: ISOLINES=20 Select objects: указать плоский контур Select objects: Enter Specify start point for axis of revolution or define axis by [Object/X (axis)/Y (axis)]: указать точку A на оси вращения Specify endpoint of axis: указать точку B на оси вращения Specify angle of revolution <360>: Enter угол поворота контура на 360^0. Установить точку зрения командой 3D Orbit.	
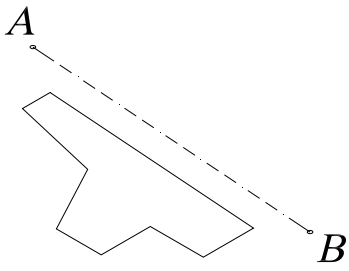	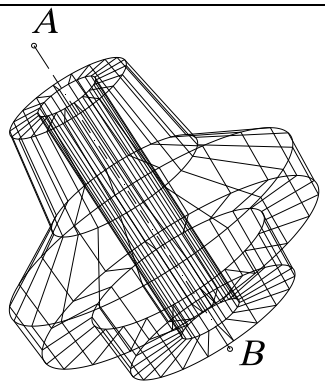

11. ТЕЛА, СОЗДАННЫЕ КОМБИНИРОВАНИЕМ НЕСКОЛЬКИХ ТЕЛ

Для создания тел из базовых твердотельных примитивов в ***AutoCAD*** имеются команды, осуществляющие операции теории множеств:

1. ***Union*** (Объединение) – создает сложный твердотельный объект путем объединения нескольких объектов;
2. ***Subtract*** (Вычитание) – позволяет создать новые область или твердотельный объект путем исключения (вычитания) аналогичных объектов. Например, эту команду можно использовать для получения сквозных цилиндрических отверстий в деталях путем вычитания цилиндров;
3. ***Intersect*** (Пересечение) – позволяет создать новый твердотельный объект, который является общей частью всех указанных объектов.

11.1. ОБЪЕДИНЕНИЕ ОБЪЕКТОВ

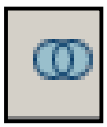

– Команда ***Union*** (Объединение) вызывается из падающего меню ***Modify*** (Редактировать) → ***Solids Edition*** (Правка тел) → ***Union*** (Объединение) или щелчком мыши по пиктограмме ***Union*** (Объединение) плавающей панели инструментов ***Solids Edition*** (Правка тел).

Выполнить упражнение № 112.

Построить тело путем объединения заданных тел	***№ 112***
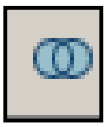 ***Union*** Падающее меню ***Modify → Solids Editing → Union*** Select objects: указать точку на одном цилиндре Select objects: указать точку на втором цилиндре Select objects: указать точку на параллелепипеде Select objects: Enter	
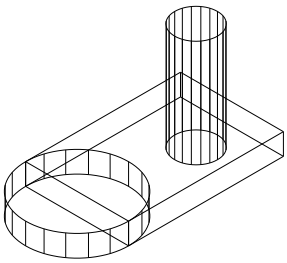	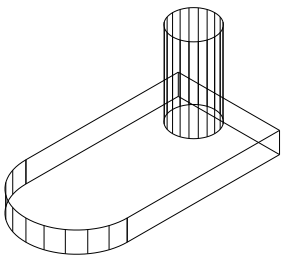

Если указанные пользователем твердотельные объекты не пересекаются и не касаются друг друга, то система выполнит формальное объединение этих тел. При этом вновь созданный объект будет восприниматься системой как единое целое, хотя в физическом смысле такой объект будет являться набором отдельных невзаимосвязанных тел.

11.2. ВЫЧИТАНИЕ ОБЪЕКТОВ



– Команда ***Subtract*** (Вычитание) вызывается из падающего меню ***Modify*** (Редактировать) → ***Solids Edition*** (Правка тел) → ***Subtract*** (Вычитание) или щелчком мыши по пиктограмме ***Subtract*** (Вычитание) плавающей панели инструментов ***Solids Edition*** (Правка тел).

Вычитаемые объекты после выполнения команды удаляются. Если исходное и вычитаемое тела не пересекаются, то в результате выполнения команды ***Subtract*** (Вычитание) будет просто удалено вычитаемое тело. Необходимо помнить, что после завершения указания исходных объектов, из которых необходимо исключить другие объекты, нужно нажать клавишу ***Enter***.

Выполнить упражнение № 113.

Построить тело путем вычитания заданных тел	*№ 113*



Subtract Падающее меню ***Modify*** → ***Solids Editing*** → ***Subtract***
Select solids and regions to subtract from ..
Select objects: указать точку на параллелепипеде
Select objects: Enter
Select solids and regions to subtract ..
Select objects: указать один цилиндр
Select objects: указать второй цилиндр
Select objects: Enter

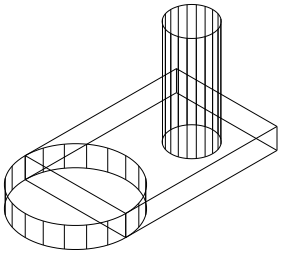

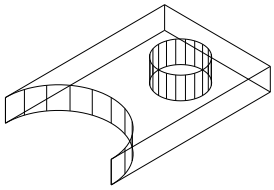

11.3. ПЕРЕСЕЧЕНИЕ ОБЪЕКТОВ

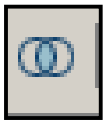

– Команда ***Intersect*** (Пересечение) вызывается из падающего меню ***Modify*** (Редактировать) → ***Solids Edition*** (Правка тел) → ***Intersect*** (Пересечение) или щелчком мыши по пиктограмме ***Intersect*** (Пересечение) плавающей панели инструментов ***Solids Edition*** (Правка тел).

Выполнить упражнение № 114.

Построить тело путем пересечения заданных тел	*№ 114*

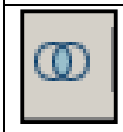

Intersect
Падающее меню ***Modify*** → ***Solids Editing*** → ***Intersect***
Select objects: выбрать сферу, указав на её любую точку
Select objects: выбрать параллелепипед, указав на любую его точку
Select objects: Enter

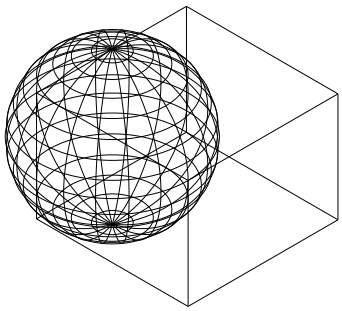

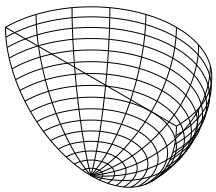

Все исходные тела, на основе которых создается новый объект, удаляются. Если исходные тела не пересекаются, то в результате выполнения команды ***Intersect*** (Пересечение) эти тела будут просто удалены.

12. ОБЩИЕ СРЕДСТВА РЕДАКТИРОВАНИЯ ТРЕХМЕРНЫХ ОБЪЕКТОВ

Для редактирования любых трехмерных объектов могут применяться такие универсальные команды, как ***Properties*** (Свойства), ***Copy*** (Копировать), ***Erase*** (Удалить), ***Explode*** (Взорвать), ***Move*** (Переместить), ***OOPS*** (Восстанавливает уничтоженные командой ***Erase*** объекты), ***Redo*** (Отменяет действие одной предыдущей команды: ***Undo*** или ***U***), ***Scale*** (Масштабировать), ***Undo*** (Отменяет действие нескольких команд), а также средство редактирования ***Grips*** («Ручки»). Работа со всеми этими средствами ведется так же, как и при плоском черчении. Кроме того, существуют команды редактирования только в трехмерном пространстве, например, команды поворота, создания массива объектов, зеркальное отображение, снятие фаски, скругления, которые имеют рад особенностей в трехмерном моделировании. Ниже рассматриваются эти команды.

12.1. ПОВОРОТ ВОКРУГ ОСИ

В двумерном пространстве команда ***Rotate*** (Повернуть) производит поворот объекта вокруг указанной точки, при этом направление поворота определяется текущей пользовательской системой координат.

При использовании этой команды применительно к трехмерным объектам производится их поворот относительно оси, проходящей через заданную точку и перпендикулярной плоскости ***XY*** текущей системы координат. Ось поворота может определяться следующими способами: указанием двух точек, объекта, одной из осей координат (***X***, ***Y***, ***Z***), текущего направления взгляда.

Команда ***Rotate3D*** (Повернуть-3М) поворачивает объекты относительно произвольно направленной оси. Вызывается из падающего меню ***Modify*** (Редактировать) → ***3D Operation*** (3М операции) → ***Rotate3D*** (Повернуть-3М) или вводом в командную строку слова ***Rotate3D*** с клавиатуры.

Опции команды:

- ***Object*** (Объект) – поворот вокруг выбранного объекта. Такими объектами могут быть отрезок, окружность, дуга или сегмент двумерной полилинии;
- ***Last*** (Последняя) – поворот вокруг оси, использовавшейся в предыдущей команде поворота;
- ***View*** (Вид) – поворот вокруг оси, выровненной вдоль направления вида текущего видового экрана и проходящей через заданною точку, то есть ось перпендикулярна плоскости экрана;
- ***Xaxis*** (X ось), ***Yaxis*** (Y ось), ***Zaxis*** (Z ось) – поворот вокруг оси, выровненной вдоль направления соответственно осей ***X***, ***Y***, ***Z*** и проходящей через заданную точку;
- ***2point*** (2 точки) – поворот вокруг оси, проходящей через две заданные точки;
- ***Reference*** (Относительно) – используется для задания относительного угла поворота.

Для определения положительного направления вращения следует ориентировать большой палец правой руки в положительном направлении оси и согнуть остальные пальцы. Положительное направление вращения будет совпадать с направлением, указываемым согнутыми пальцами. Если ось задается двумя точками, то вторая точка указывает положительное направление оси.

Выполнить упражнение № 115.

Повернуть тело вокруг оси	***№ 115***
Rotate3D Падающее меню ***Modify → 3D Operation → Rotate3D*** Current positive angle: ANGDIR=counterclockwise ANGBASE=0 Select objects: выбрать объект, который нужно повернуть Select objects: Enter Specify first point on axis or define axis by [Object/Last/View/Xaxis/Yaxis/Zaxis/2points]: указать верхнюю точку на оси (начало оси) Specify second point on axis: указать нижнюю точку на оси (направление «+» оси) Specify rotation angle or [Reference]: 30 угол положительный, так как положительное направление оси вниз, а положительный угол определяется по правилу правой руки.	
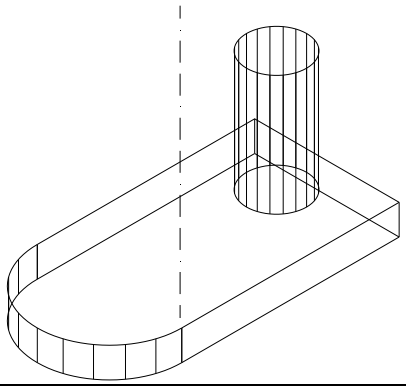	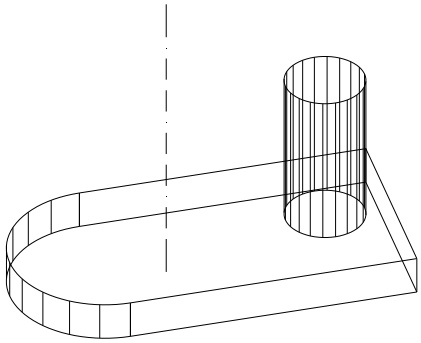

12.2. ЗЕРКАЛЬНОЕ ОТОБРАЖЕНИЕ ОТНОСИТЕЛЬНО ПЛОСКОСТИ (ПЛОСКОСТНАЯ СИММЕТРИЯ)

Команда ***Mirror3D*** (Повернуть-3М) позволяет создать зеркальную копию объектов относительно произвольно расположенной плоскости. Вызывается из падающего меню ***Modify*** (Редактировать) → ***3D Operation*** (3М операции) → ***Mirror3D*** (Повернуть-3М) или вводом в командную строку слова ***Mirror3D*** с клавиатуры.

Опции команды:

- ***Object*** (Объект) – отображение относительно выбранного плоского объекта. Такими объектами могут быть отрезок, окружность, дуга или сегмент двумерной полилинии;
- ***Last*** (Последняя) – отображение относительно плоскости, использовавшейся в предыдущей команде поворота;
- ***Zaxis*** (Z ось) – отображение относительно плоскости, заданной двумя точками, первая из которых лежит на плоскости, а вторая определяет вектор нормали к этой плоскости;
- ***View*** (Вид) – отображение относительно плоскости, выровненной с плоскостью видового экрана, то есть параллельной плоскости экрана;
- ***XY*** (XY), ***YZ*** (YZ), ***ZX*** (ZX) – отображение относительно плоскости, параллельной плоскости соответственно ***XY***, ***YZ*** или ***ZX*** текущей системы координат и проходящей через заданную точку;
- ***3point*** (3 точки) – отображение относительно плоскости, проходящей через три заданные точки.

Выполнить упражнение № 116.

Построить плоскостную симметрию объекта	***№ 116***
Mirror3D Падающее меню ***Modify → 3D Operation → Mirror3D*** Select objects: выбрать объект Select objects: Enter Specify first point of mirror plane (3 points) or [Object/Last/Zaxis/View/XY/YZ/ZX/3points] <3points>: указать точку A Specify second point on mirror plane: указать точку B Specify third point on mirror plane: указать точку C Delete source objects? [Yes/No] <N>: не удалять исходный объект, если нужно удалить, то выбрать <Y>.	
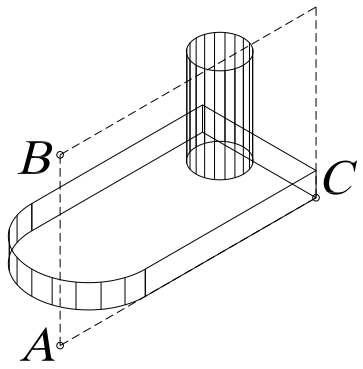	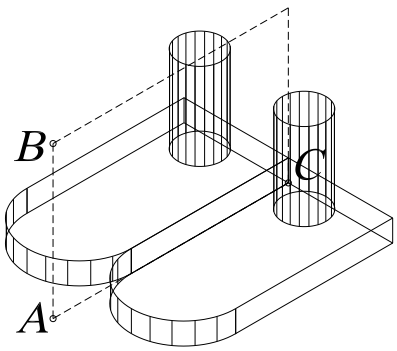

12.3. РАЗМНОЖЕНИЕ ТРЕХМЕРНЫМ МАССИВОМ

Команда ***3DAarray*** (3М Массив) создает в пространстве копии объектов в виде прямоугольного или полярного массива. Вызывается из падающего меню ***Modify*** (Редактировать) **→** ***3D Operation*** (3М операции) **→** ***3DAarray*** (3М Массив) или вводом в командную строку слова ***3DAarray*** с клавиатуры.

Выполнить упражнения № 117, 118.

Создать прямоугольный массив	***№ 117***
3DAarray Падающее меню ***Modify → 3D Operation → 3DAarray*** Select objects: указать объект для массива – цилиндрическое отверстие Select objects: Enter Enter the type of array [Rectangular/Polar] <R>: прямоугольный массив Enter the number of rows (---) <1>: 2 ввести число рядов (вдоль оси Y) Enter the number of columns (|||) <1>: 2 ввести число столбцов (вдоль оси X) Enter the number of levels (...) <1>: 2 ввести число уровней (вдоль оси Z) Specify the distance between rows (---): 30 расстояние между рядами Specify the distance between columns (|||): 90 расстояние между столбцами Specify the distance between levels (...): 20 расстояние между уровнями	
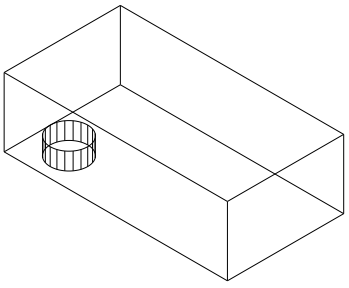	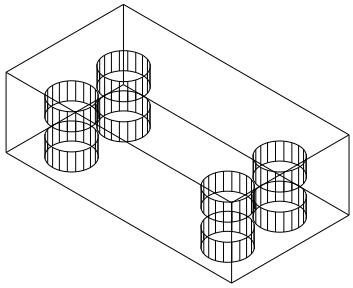

Команда ***3DAarray*** (3М Массив) отличается от аналогичной команды, применяемой в двухмерном моделировании, тем, что при создании прямоугольного массива объектов, кроме количества столбцов и строк, запрашивается количество уровней (задается вдоль оси ***Z*** от плоскости ***XY***), а при создании кругового (полярного) массива вместо центра вращения используется ось вращения, начальная и конечная точки которой задаются в ответ на запросы команды.

Создать полярный массив	***№ 118***
3DAarray Падающее меню ***Modify → 3D Operation → 3DAarray*** Select objects: указать объект для массива – цилиндрическое отверстие Select objects: Enter Enter the type of array [Rectangular/Polar] <R>:P полярный массив Enter the number of items in the array: 5 число элементов массива Specify the angle to fill (+=ccw, -=cw) <360>: задать угол для построения Rotate arrayed objects? [Yes/No] <Y>: поворачивать элементы массива вокруг оси Specify center point of array: указать первую точку, лежащую на оси массива Specify second point on axis of rotation: указать вторую точку, лежащую на оси массива	
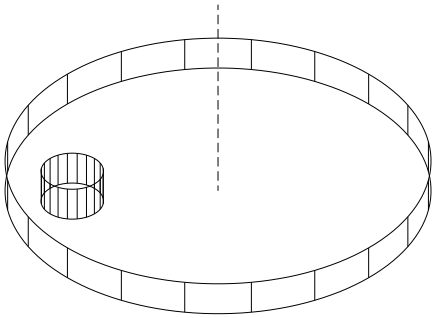	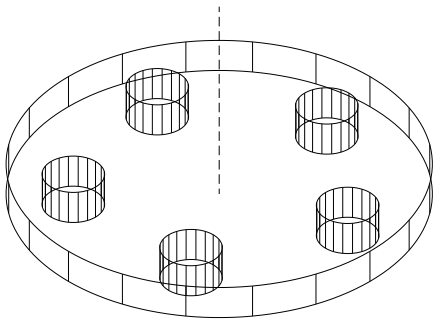

12.4. ВЫЧЕРЧИВАНИЕ ФАСОК ТРЕХМЕРНЫХ ТЕЛ

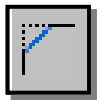

— Команда ***Chamfer*** (Фаска) позволяет создавать фаску (скошенную часть кромки) на пересечениях граней твердого тела, как и в двумерном пространстве. Вызывается из падающего меню ***Modify*** (Редактирование) → ***Chamfer*** (Фаска) или щелчком мыши по пиктограмме ***Chamfer*** (Фаска) панели инструментов ***Modify*** (Редактирование).

Опции команды:

- ***OK (current)*** (Да (текущая)) – используется для задания в качестве базовой текущей гран тела (при выборе, подсвеченной на графическом экране);
- ***Next*** (Следующая) – используется для выбора в качестве текущей соседней грани тела;
- ***Loop*** (Петля) – используется для задания создания фасок по всем ребрам базовой грани;
- ***Edge*** (Ребро) – используется для возврата в режим указания отдельных ребер.

При создании фасок между гранями твердых тел опции, предлагаемые системой в первом запросе, не используются (они применяются в двумерном моделировании).

Выполнить упражнения № 119, 120. При выполнении упражнения № 119 создать тело, используя команду ***Subtract*** (Вычитание).

Снять фаску с ребра параллелепипеда ***№ 119***

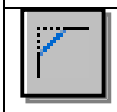

Chamfer Падающее меню ***Modify → Chamfer***

(NOTRIM mode) Current chamfer Dist1 = 10.0000, Dist2 = 10.0000

Select first line or [Polyline/Distance/Angle/Trim/Method/mUltiple]: указать точку A

Base surface selection... для выбора базовой поверхности

Enter surface selection option [Next/OK (current)] <OK>: Enter

Specify base surface chamfer distance <10.0000>: 5 размер фаски на базовой поверхности

Specify other surface chamfer distance <10.0000>: 5 размер фаски на другой поверхности

Select an edge or [Loop]: указать верхнюю границу ребра – точку B

Select an edge or [Loop]: Enter

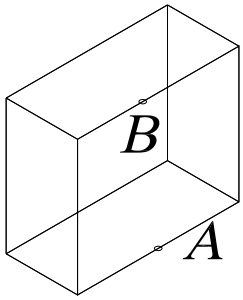

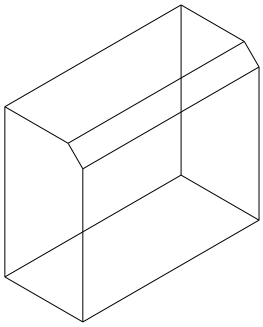

Снять фаску с ребра трехмерного тела ***№ 120***

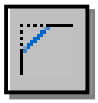

Chamfer Падающее меню ***Modify → Chamfer***

(TRIM mode) Current chamfer Dist1 = 40.0000, Dist2 = 40.0000

Select first line or [Polyline/Distance/Angle/Trim/Method/mUltiple]: указать точку A верхней грани объекта

Base surface selection...

Enter surface selection option [Next/OK (current)] <OK>: N режим выбора соседней грани (если на графическом экране при выборе подсвечивается другая грань)

Enter surface selection option [Next/OK (current)] <OK>: Enter

Specify base surface chamfer distance <40.0000>: 20 размер фаски на базовой поверхности

Specify other surface chamfer distance <40.0000>: 20 размер фаски на другой поверхности

Select an edge or [Loop]: указать верхнюю границу ребра – точку B

Select an edge or [Loop]: Enter

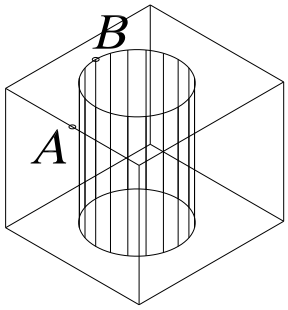

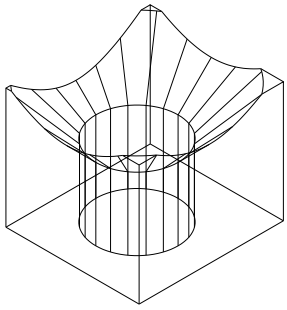

12.5. ПОСТРОЕНИЕ СОПРЯЖЕНИЙ ГРАНЕЙ



— Команда ***Fillet*** (Сопряжение) – скругляет или сопрягает объекты дугой заданного радиуса. Вызывается из падающего меню ***Modify*** (Редактирование) → ***Fillet*** (Сопряжение) или щелчком мыши по пиктограмме ***Fillet*** (Сопряжение) панели инструментов ***Modify*** (Редактирование).

Опции команды ***Fillet*** (Сопряжение):

- ***Chain*** (Цепь) – используется для задания скруглений ребер, образующих цепочку;
- ***Edge*** (Ребро) – используется для возврата в режим указания отдельных ребер;
- ***Radius*** (Радиус) – используется для задания нового радиуса скругления.

Выполнить упражнения № 121, 122.

Построить сопряжения граней трехмерного тела ***№ 121***



Fillet Падающее меню ***Modify*** → ***Fillet***
Current settings: Mode = TRIM, Radius = 0.0000
Select first object or [Polyline/Radius/Trim/mUltiple]: указать верхнее скругляемое ребро – точка A
Enter fillet radius: 10 радиус скругления
Select an edge or [Chain/Radius]: указать скругляемое ребро – точка B
Select an edge or [Chain/Radius]: указать скругляемое ребро – точка C
Select an edge or [Chain/Radius]: Enter
3 edge(s) selected for fillet.

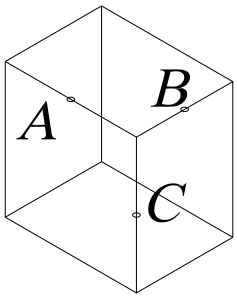

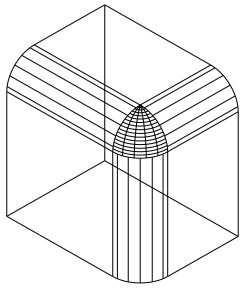

Построить сопряжение грани трехмерного тела ***№ 122***

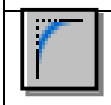

Fillet Падающее меню ***Modify*** → ***Fillet***
Current settings: Mode = TRIM, Radius = 10.0000
Select first object or [Polyline/Radius/Trim/mUltiple]: указать верхнее ребро (точка A)
Enter fillet radius <10.0000>: 10 радиус скругления
Select an edge or [Chain/Radius]: указать верхнее ребро (точка B)
Select an edge or [Chain/Radius]: Enter

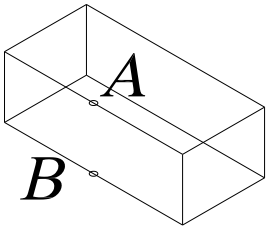

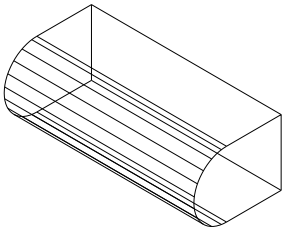

При создании скруглений ребер твердых тел опции, предлагаемые системой в первом запросе, не используются (они применяются в двумерном моделировании).

12.6. ПОСТРОЕНИЕ СЕЧЕНИЙ



– Команда ***Section*** (Сечение) – позволяет построить сечения (в виде замкнутых областей) твердотельных объектов. Вызывается из падающего меню ***Draw*** (Рисовать) → ***Solids*** (Тела)→ ***Section*** (Сечение) или щелчком мыши по пиктограмме ***Section*** (Сечение) панели инструментов ***Solids*** (Тела).

Опции команды:

- ***Object*** (Объект) – используется для задания секущей плоскости, совпавшей с плоскостью объекта. Такими объектами могут быть отрезок, окружность, дуга или сегмент двумерной полилинии;
- ***Zaxis*** (Z ось) – используется для задания секущей плоскости, заданной двумя точками, первая из которых лежит на плоскости, а вторая определяет вектор нормали к этой плоскости;
- ***View*** (Вид) – используется для задания секущей плоскости, выровненной с плоскостью видового экрана, то есть параллельной плоскости экрана;
- ***XY*** (XY), ***YZ*** (YZ), ***ZX*** (ZX) – используется для задания секущей плоскости, параллельной плоскости соответственно ***XY***, ***YZ*** или ***ZX*** текущей системы координат и проходящей через заданную точку;
- ***3point*** (3 точки) – сечение относительно плоскости, проходящей через три заданные точки.

В результате выполнения команды создаются объекты типа ***Region***. При применении к этим объектам команды ***Explode*** они разбиваются на отдельные линии, дуги или окружности.

Выполнить упражнение № 123.

Построить сечение трехмерного тела	***№ 123***
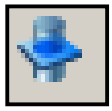 ***Section*** Падающее меню ***Draw*** → ***Solids*** → ***Section*** Select objects: указать объект Select objects: Enter Specify first point on Section plane by [Object/Zaxis/View/XY/YZ/ZX/3points] <3points>: указать точку A Specify second point on plane: указать точку B Specify third point on plane: указать точку C Переместить полученное сечение.	
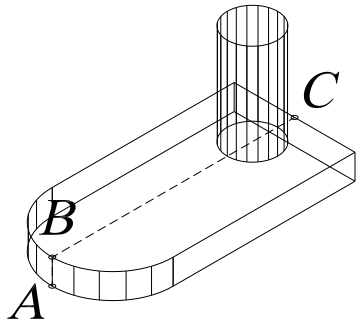	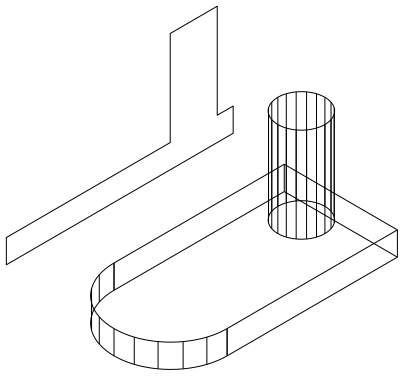

12.7. ПОСТРОЕНИЕ РАЗРЕЗОВ



– Команда ***Slice*** (Разрез) – позволяет разрезать набор тел плоскостью и при необходимости удалить отсеченные части объектов. Вызывается из падающего меню ***Draw*** (Рисовать) → ***Solids*** (Тела)→ ***Slice*** (Разрез) или щелчком мыши по пиктограмме

Slice (Разрез) панели инструментов ***Solids*** (Тела).

Опции команды:

- ***Object*** (Объект) – используется для задания секущей плоскости, совпавшей с плоскостью объекта. Такими объектами могут быть отрезок, окружность, дуга или сегмент двумерной полилинии;
- ***Zaxis*** (Z ось) – используется для задания секущей плоскости, заданной двумя точками, первая из которых лежит на плоскости, а вторая определяет вектор нормали к этой плоскости;
- ***View*** (Вид) – используется для задания секущей плоскости, выровненной с плоскостью видового экрана, то есть параллельной плоскости экрана;
- ***XY*** (XY), ***YZ*** (YZ), ***ZX*** (ZX) – используется для задания секущей плоскости, параллельной плоскости соответственно ***XY***, ***YZ*** или ***ZX*** текущей системы координат и проходящей через заданную точку;
- ***3point*** (3 точки) – разрез относительно плоскости, проходящей через три заданные точки;
- ***keep Both sides*** (сохранить Обе стороны) – оставляет обе части разрезанного тела.

Выполнить упражнение № 124.

Построить разрез трехмерного тела ***№ 124***



Slice Падающее меню ***Draw*** → ***Solids*** → ***Slice***

Select objects: указать объект

Select objects: Enter

Specify first point on slicing plane by [Object/Zaxis/View/XY/YZ/ZX/3points] <3points>: указать точку A

Specify second point on plane: указать точку B

Specify third point on plane: указать точку C

Specify a point on desired side of the plane or [keep Both sides]: указать курсором точку той части тела, которую надо оставить.

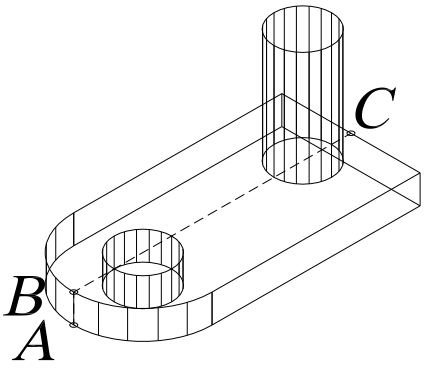

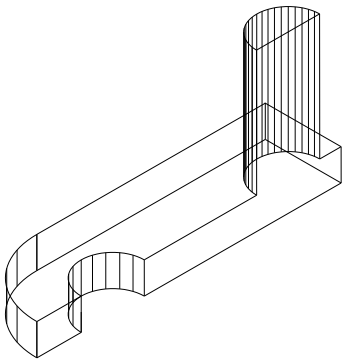

13. РЕДАКТИРОВАНИЕ ГРАНЕЙ, РЕБЕР, ТЕЛ

Команда ***Solidedit*** (Редактирование твердотельных объектов) используется для выполнения следующих возможных действий: выдавливание, перенос, поворот, смещение, изменение формы тела путем наклона, удаление, копирование, изменение цвета. Команды вызываются из падающего меню ***Modify*** (Редактировать) → ***Solids Editing*** (Редактирование тел) или щелчком мыши по пиктограммам плавающей панели инструментов ***Solids Editing*** (Редактирование тел).

При вызове команды на первый запрос необходимо ввести опцию редактирования тел:

- ***Face*** (Грань) – используется для перехода в режим редактирования граней твердого тела;
- ***Edge*** (Ребро) – используется для перехода в режим редактирования ребер твердого тела;
- ***Body*** (Тело) – используется для редактирования общих свойств тела;
- ***Undo*** (Отменить) – используется для отмены последнего результата редактирования;
- ***eXit*** (Выход) – используется для завершения работы с командой.

13.1. РЕЖИМ РЕДАКТИРОВАНИЯ ГРАНЕЙ ТВЕРДОТЕЛЬНОГО ОБЪЕКТА

На первый запрос команды ***Solids Editing*** (Редактирование тел) в режиме редактирования ***Face*** (Грань), которая вызываются из падающего меню ***Modify*** (Редактировать) → ***Solids Editing*** (Редактирование тел) или щелчком мыши по пиктограммам плавающей панели инструментов ***Solids Editing*** (Редактирование тел), необходимо выбрать одну из следующих опций данной команды:

- ***Extrude*** (Выдавить) – используется для изменения формы тела путем «выдавливания» одной из граней;
- ***Move*** (Переместить) – используется для изменения формы тела путем переноса его граней;
- ***Rotate*** (Поворот) – используется для изменения формы тела путем поворота его граней;
- ***Offset*** (Сместить) – используется для изменения формы тела путем эквидистантного смещения его граней на определенное расстояние;
- ***Taper*** (Сузить) – используется для изменения формы тела путем наклона его граней;
- ***Delete*** (Удалить) – используется для изменения формы тела путем удаления его отдельных граней;
- ***Copy*** (Копировать) – используется для создания поверхности, повторяющей конфигурацию граней тела;
- ***coLor*** (или ***L***) (Цвет) – используется для изменения цвета граней тела;
- ***Undo*** (Отменить) – используется для отмены последней операции редактирования граней;
- ***eXit*** (или ***X***) (Выход) – используется для возврата к первому запросу системы при вызове команды ***Solidedit*** (Редактирование твердотельных объектов).

Выполнить упражнения № 125- 132.

Выдавить грань трехмерного тела ***№ 125***

Solidedit П. м. ***Modify → Solids Editing → Extrude faces***

Solids editing automatic checking: SOLIDCHECK=1

Enter a solids editing option [Face/Edge/Body/Undo/eXit] <eXit>: _face режим граней

Enter a face editing option

[Extrude/Move/Rotate/Offset/Taper/Delete/Copy/coLor/Undo/eXit] <eXit>: _extrude

Select faces or [Undo/Remove]: указать точку A (R используется для исключения грани из набора выбранных граней)

Select faces or [Undo/Remove/ALL]: Enter

Specify height of extrusion or [Path]: 20 высота выдавливания

Specify angle of taper for extrusion <0>: угол

Enter a face editing option

[Extrude/Move/Rotate/Offset/Taper/Delete/Copy/coLor/Undo/eXit] <eXit>: Enter

Enter a solids editing option [Face/Edge/Body/Undo/eXit] <eXit>: Esc

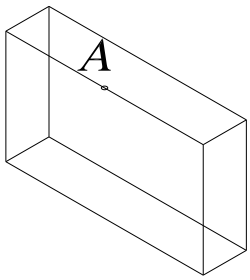

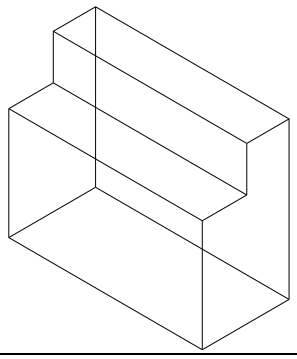

Выдавить грань трехмерного тела ***№ 126***

Solidedit П. м. ***Modify → Solids Editing → Extrude faces***

Solids editing automatic checking: SOLIDCHECK=1

Enter a solids editing option [Face/Edge/Body/Undo/eXit] <eXit>: _face режим граней

Enter a face editing option

[Extrude/Move/Rotate/Offset/Taper/Delete/Copy/coLor/Undo/eXit] <eXit>: _extrude

Select faces or [Undo/Remove]: указать точку A на передней грани параллелепипеда

Select faces or [Undo/Remove/ALL]: Enter

Specify height of extrusion or [Path]: 20 высота выдавливания

Specify angle of taper for extrusion <0>: 25 угол

Enter a face editing option

[Extrude/Move/Rotate/Offset/Taper/Delete/Copy/coLor/Undo/eXit] <eXit>: Esc

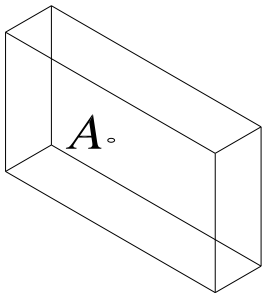

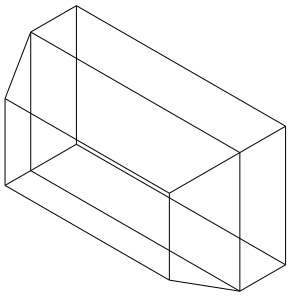

Переместить грань трехмерного тела	*№ 127*



Solidedit П. м. ***Modify → Solids Editing→ Move faces***

Solids editing automatic checking: SOLIDCHECK=1

Enter a solids editing option [Face/Edge/Body/Undo/eXit] <eXit>: _face грань

Enter a face editing option

[Extrude/Move/Rotate/Offset/Taper/Delete/Copy/coLor/Undo/eXit] <eXit>: _move

Select faces or [Undo/Remove]: указать боковую грань (точка A)

Select faces or [Undo/Remove/ALL]: Enter

Specify a base point or displacement: указать точку B

Specify a second point of displacement: указать точку C

Enter a face editing option

[Extrude/Move/Rotate/Offset/Taper/Delete/Copy/coLor/Undo/eXit] <eXit>: Esc

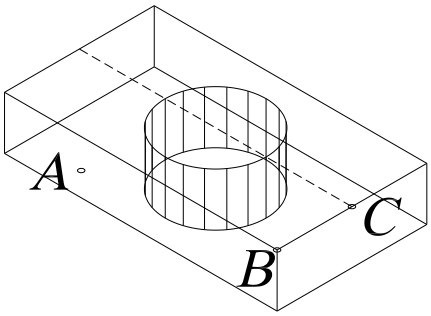

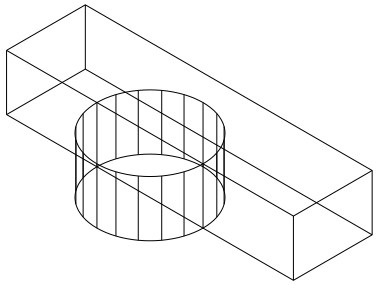

Повернуть грань трехмерного тела	*№ 128*



Solidedit П. м. ***Modify → Solids Editing→ Rotate faces***

Solids editing automatic checking: SOLIDCHECK=1

Enter a solids editing option [Face/Edge/Body/Undo/eXit] <eXit>: _face

Enter a face editing option

[Extrude/Move/Rotate/Offset/Taper/Delete/Copy/coLor/Undo/eXit] <eXit>: _rotate

Select faces or [Undo/Remove]: указать боковую грань (точка A)

Select faces or [Undo/Remove/ALL]: Enter

Specify an axis point or [Axis by object/View/Xaxis/Yaxis/Zaxis] <2points>: точка B

Specify the second point on the rotation axis: точка C на оси поворота

Specify a rotation angle or [Reference]: 20 угол поворота

Enter a face editing option

[Extrude/Move/Rotate/Offset/Taper/Delete/Copy/coLor/Undo/eXit] <eXit>: Esc

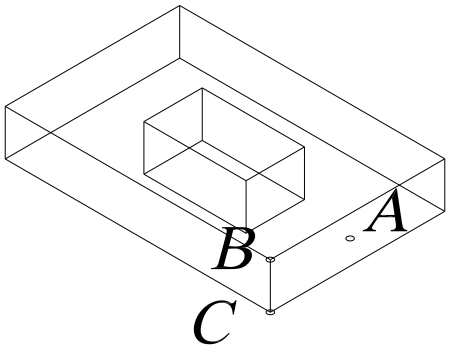

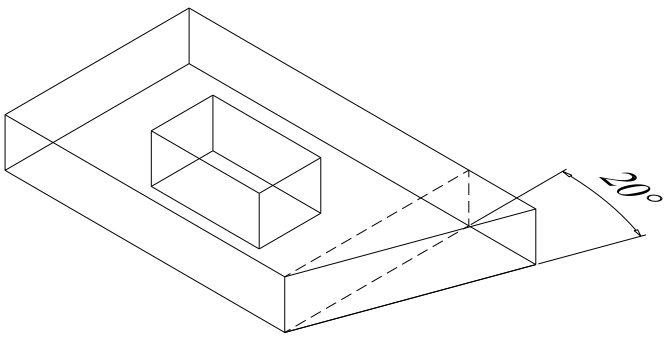

Сместить грань трехмерного тела *№ 129*

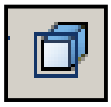

Solidedit П. м. ***Modify → Solids Editing→ Offset faces***

Solids editing automatic checking: SOLIDCHECK=1
Enter a solids editing option [Face/Edge/Body/Undo/eXit] <eXit>: _face
Enter a face editing option
[Extrude/Move/Rotate/Offset/Taper/Delete/Copy/coLor/Undo/eXit] <eXit>: _offset
Select faces or [Undo/Remove]: указать верхнюю грань (точка A)
Select faces or [Undo/Remove/ALL]: Enter
Specify the offset distance: 20 величина смещения
Enter a face editing option
[Extrude/Move/Rotate/Offset/Taper/Delete/Copy/coLor/Undo/eXit] <eXit>: Esc

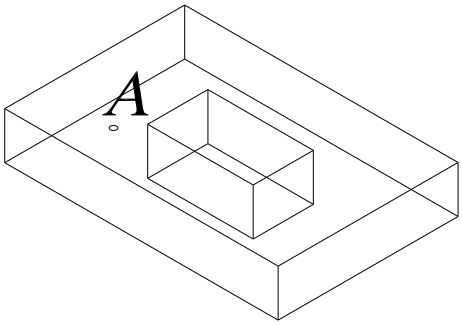

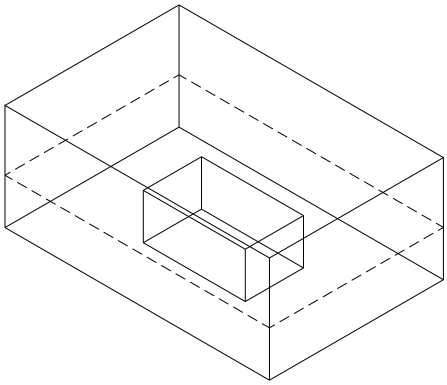

Наклонить грань трехмерного тела *№ 130*



Solidedit П. м. ***Modify → Solids Editing→ Taper faces***

Solids editing automatic checking: SOLIDCHECK=1
Enter a solids editing option [Face/Edge/Body/Undo/eXit] <eXit>: _face
Enter a face editing option
[Extrude/Move/Rotate/Offset/Taper/Delete/Copy/coLor/Undo/eXit] <eXit>: _taper
Select faces or [Undo/Remove]: указать точку A
Select faces or [Undo/Remove/ALL]: Enter
Specify the base point: указать базовую точку B
Specify another point along the axis of tapering: указать точку C на оси
Specify the taper angle: 40 угол наклона грани
Enter a face editing option
[Extrude/Move/Rotate/Offset/Taper/Delete/Copy/coLor/Undo/eXit] <eXit>: Esc

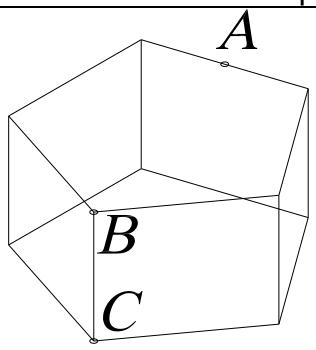

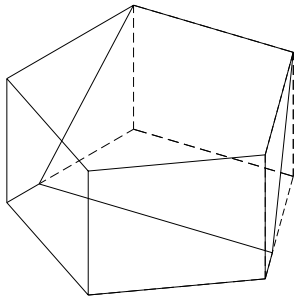

Скопировать грань трехмерного тела	*№ 131*



Solidedit П. м. ***Modify → Solids Editing→ Copy faces***
Solids editing automatic checking: SOLIDCHECK=1
Enter a solids editing option [Face/Edge/Body/Undo/eXit] <eXit>: _face
Enter a face editing option
[Extrude/Move/Rotate/Offset/Taper/Delete/Copy/coLor/Undo/eXit] <eXit>: _copy
Select faces or [Undo/Remove]: указать боковую грань (точка A)
Select faces or [Undo/Remove/ALL]: Enter
Specify a base point or displacement: указать базовую точку B
Specify a second point of displacement: указать точку C
Enter a face editing option
[Extrude/Move/Rotate/Offset/Taper/Delete/Copy/coLor/Undo/eXit] <eXit>: Esc

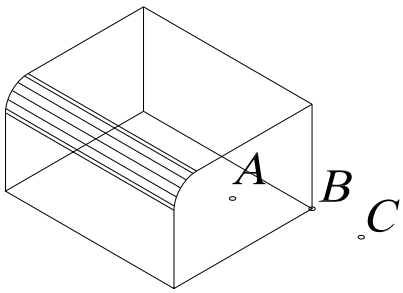

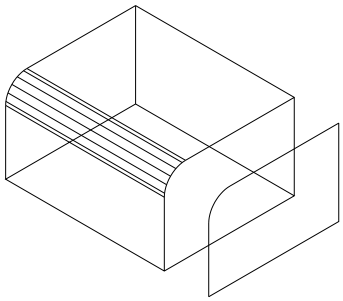

Изменить цвет грани трехмерного тела	*№ 132*



Solidedit П. м. ***Modify → Solids Editing→ CoLor faces***
Solids editing automatic checking: SOLIDCHECK=1
Enter a solids editing option [Face/Edge/Body/Undo/eXit] <eXit>: _face
Enter a face editing option
[Extrude/Move/Rotate/Offset/Taper/Delete/Copy/coLor/Undo/eXit] <eXit>: _color
Select faces or [Undo/Remove]: указать верхнюю грань (точка A)
Select faces or [Undo/Remove/ALL]: Enter
Enter a face editing option
[Extrude/Move/Rotate/Offset/Taper/Delete/Copy/coLor/Undo/eXit] <eXit>: Esc

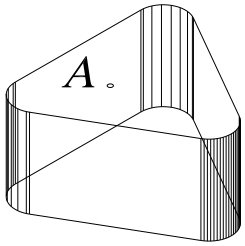

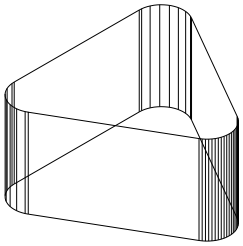

13.2. РЕЖИМ РЕДАКТИРОВАНИЯ РЕБЕР ТВЕРДОТЕЛЬНОГО ОБЪЕКТА

На первый запрос команды ***Solids Editing*** (Редактирование тел) в режиме редактирования ***Edge*** (Ребро), которая вызывается из падающего меню ***Modify*** (Редактировать) → ***Solids Editing*** (Редактирование тел) или щелчком мыши по пиктограммам плавающей панели инструментов ***Solids Editing*** (Редактирование тел), необходимо выбрать одну из следующих опций данной команды:



- ***Copy*** (Копировать) – используется для создания объектов, повторяющих конфигурацию ребер тела (дальнейшие действия аналогичны выполнению команды ***Copy*** в двумерном пространстве);



- ***coLor*** (или ***L***) (Цвет) – используется для изменения цвета ребер тела;
- ***Undo*** (Отменить) – используется для отмены последней операции редактирования ребер;
- ***eXit*** (или ***X***) (Выход) – используется для возврата к первому запросу системы при вызове команды ***Solids Editing*** (Редактирование тел).

13.3. РЕЖИМ РЕДАКТИРОВАНИЯ ОБЩИХ СВОЙСТВ ТВЕРДОТЕЛЬНОГО ОБЪЕКТА

На первый запрос команды ***Solids Editing*** (Редактирование тел) в режиме редактирования ***Body*** (Тело), которая вызывается из падающего меню ***Modify*** (Редактировать) → ***Solids Editing*** (Редактирование тел) или щелчком мыши по пиктограммам плавающей панели инструментов ***Solids Editing*** (Редактирование тел), необходимо выбрать одну из следующих опций данной команды:

- ***Imprint*** (Вписать 0 – используется для построения линий пересечения тела с другими объектами (Yes (Да) – используется, если после построения линии пересечения объект, которому эта линия соответствует, должен быть удален; No (Нет) – используется, если удалять объект не надо);
- ***seParate solids*** (или ***P***) (Разделить) – используется для разделения на самостоятельные тела объектов, которые воспринимаются системой как единые тела, но физически ими на являются (например, тела, полученные в результате действия команды ***Subtract*** (Вычитание) или ***Union*** (Объединение);
- ***Shell*** (Оболочка) – используется для формирования твердотельной оболочки на основе указанного тела, то есть создает эквидистантные поверхности;
- ***cLean*** (или ***L***) (Очистить) – используется для удаления с поверхности тела, указанного пользователем, всех линий пересечения этого тела с другими объектами;
- ***Check*** (Проверить) – используется для перевода твердотельного объекта, указанного пользователем, в формат ***ACIS***, имеющий более широкие возможности по вычислению формы тел сложной конфигурации;
- ***Undo*** (Отменить) – используется для отмены последней операции редактирования свойств тела;
- ***eXit*** (или ***X***) (Выход) – используется для возврата к первому запросу системы при вызове команды ***Solids Editing*** (Редактирование тел).

Выполнить упражнение № 133.

Создать оболочку трехмерного тела	*№ 133*



Solidedit П. м. ***Modify → Solids Editing → Shall***

Solids editing automatic checking: SOLIDCHECK=1
Enter a solids editing option [Face/Edge/Body/Undo/eXit] <eXit>: _body
Enter a body editing option
[Imprint/seParate solids/Shell/cLean/Check/Undo/eXit] <eXit>: _shell
Select a 3D solid: указать тело (указать на теле произвольную точку)
Remove faces or [Undo/Add/ALL]: Enter
Enter the shell offset distance: 10 толщина оболочки
Enter a body editing option
[Imprint/seParate solids/Shell/cLean/Check/Undo/eXit] <eXit>: Esc

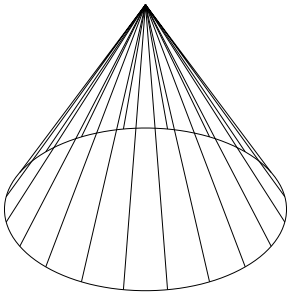

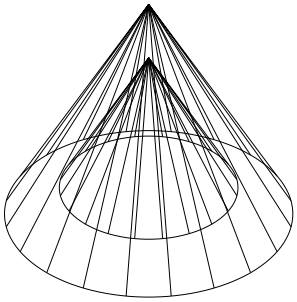

14. ПРИМЕР ПОСТРОЕНИЯ ТРЕХМЕРНОЙ МОДЕЛИ

Рассмотрим построение на примере создания трехмерной модели детали, чертеж которой представлен на рис. 166. Ниже описана лишь одна из возможных последовательностей моделирования данного изделия.

1. Создать новый рисунок с помощью команды ***NEW*** (НОВЫЙ), вызываемой из падающего меню ***File*** (Файл) → ***New***…(Новый…), или щелчком по пиктограмме ***New*** (Новый) стандартной панели инструментов.

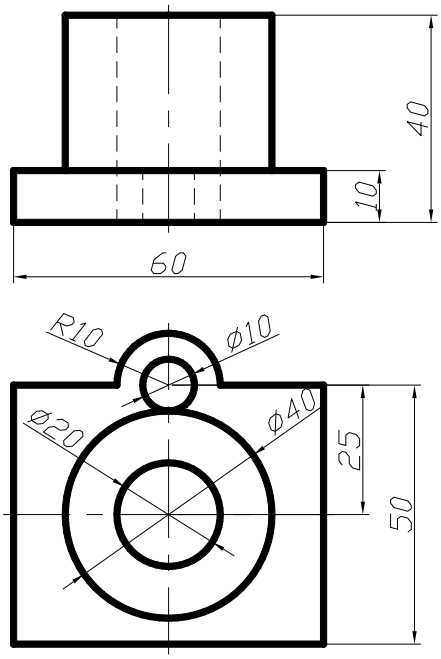

Рис. 166.

2. Для вызова мастера подготовки в диалоговом окне ***Create New Drawing*** (Создание нового рисунка) выбрать пиктограмму ***Use a Wizard*** (Вызов мастера). Далее в списке ***Select a Wizard:*** (Выберите Мастера:) выбрать ***Quick Setup*** (Быстрая подготовка).

3. В диалоговом окне ***Quick Setup*** (Быстрая подготовка) при определении области черчения ***Area*** (Площадь) установить размеры чертежа 210x297 (формат А4).

4. Щелчком мыши на кнопке ***GRID*** (Сетка) в строке состояния (или клавишей ***F7***) включить отображение сетки на графическом экране.

5. Отобразить всю область чертежа на экране командой ***Zoom*** (Показать), вызываемой из падающего меню ***View*** (Вид) → ***Zoom*** (Показать) → ***All*** (Все), или щелчком по пиктограмме ***Zoom All*** (Показать все) стандартной панели инструментов.

6. Сохранить рисунок с помощью команды

QSAVE (БСОХРАНИТЬ), вызываемой из падающего меню ***File*** (Файл)→***Save*** (Сохранить) или щелчком мыши по пиктограмме ***Save*** (Сохранить) стандартной панели инструментов.

7. Установить значение системной переменной ***ISOLINES***, равное 10, что соответствует количеству образующих линий, отображаемых на кривых поверхностях.
8. Создать три видовых экрана с помощью команды ***VPORTS*** (ВЭКРАН), которая вызывается из падающего меню ***View*** (Вид) → ***Viewports*** (Видовые экраны) → ***New Viewports…***(Новые Видовые экраны…) или щелчком мыши по пиктограмме ***Display Viewports Dialog*** (Диалоговое окно видовых экранов) в стандартной или плавающей панели инструментов ***Viewports*** (Видовые экраны), см. упражнение № 90.
9. Установить направление взгляда в трех видовых экранах, см. упражнение 91. Команда ***DDVPOINT*** (Диалоговое окно точки зрения) позволяет задать направление взгляда при определении вида и вызывается из падающего меню ***View*** (Вид) → ***3D View*** (3М Виды) → ***DDVPOINT*** (Диалоговое окно точки зрения) или вводом в командную строку слова ***DDVPOINT*** с клавиатуры.
10. С помощью команд ***Pline*** (Полилиния) и ***Circle*** (Окружность) создать горизонтальную проекцию детали.
11. Используя команду ***Extrude*** (Выдавить), которая вызывается из падающего меню ***Draw*** (Рисовать) → ***Solids*** (Тела)→ ***Extrude*** (Выдавить) или щелчком мыши по пиктограмме ***Extrude*** (Выдавить) панели инструментов ***Solids*** (Тела), «выдавить» полученную горизонтальную проекцию на соответствующие величины.
12. Выполнить логические преобразования. Объединить параллелепипед и внешний большой цилиндр с помощью команды ***Union*** (Объединение), которая вызывается из падающего меню ***Modify*** (Редактировать) → ***Solids Edition*** (Правка тел) → ***Union*** (Объединение) или щелчком мыши по пиктограмме ***Union*** (Объединение) плавающей панели инструментов ***Solids Edition*** (Правка тел). Затем из полученного тела вычесть внутренний большой и маленький цилиндры с помощью команды ***Subtract*** (Вычитание). Команда ***Subtract*** (Вычитание) вызывается из падающего меню ***Modify*** (Редактировать) → ***Solids Edition*** (Правка тел) → ***Subtract*** (Вычитание) или щелчком мыши по пиктограмме ***Subtract*** (Вычитание) плавающей панели инструментов ***Solids Edition*** (Правка тел).
13. Подавить невидимые линии командой ***HIDE*** (СКРЫТЬ), вызываемой из падающего меню ***View*** (Вид)→***Hide*** (Скрыть линии) или щелчком мыши по пиктограмме ***Hide*** (Скрыть линии) плавающей панели инструментов ***Render*** (Тонировать).
14. Перейти из пространства модели в пространство листа щелчком мыши по закладке ***Layout 1*** (Лист 1).
15. В диалоговом окне ***Page Setup*** (Параметры листа)→***Layout*** (Лист), задать параметры листа (210x297) и устройства печати.
16. Удалить имеющийся вид на листе, щелкнув на границе видового экрана и нажав клавишу ***Delete*** (Удалить).
17. Вставить в рисунок рамку формата А4 (при условии, что эта заготовка (блок) уже существует). Вставка осуществляется командой ***INSERT*** (ВСТАВИТЬ), вызываемой из падающего меню ***Insert*** (Вставка)→***Block***… (Блок…) или по пиктограмме ***Insert Block*** (Вставить блок) панели инструментов ***Draw*** (Рисование).

Для получения блока, которым можно воспользоваться при создании любых чертежей в ***AutoCAD***, применяется команда ***WBLOCK*** (ПБЛОК). Она загружает окно ***White Block*** (Запись блока на диск), показанное на рис. 167, в котором следует указать блок или объект, записываемый в отдельный файл. Описание блока сохраняется в отдельном рисунке.

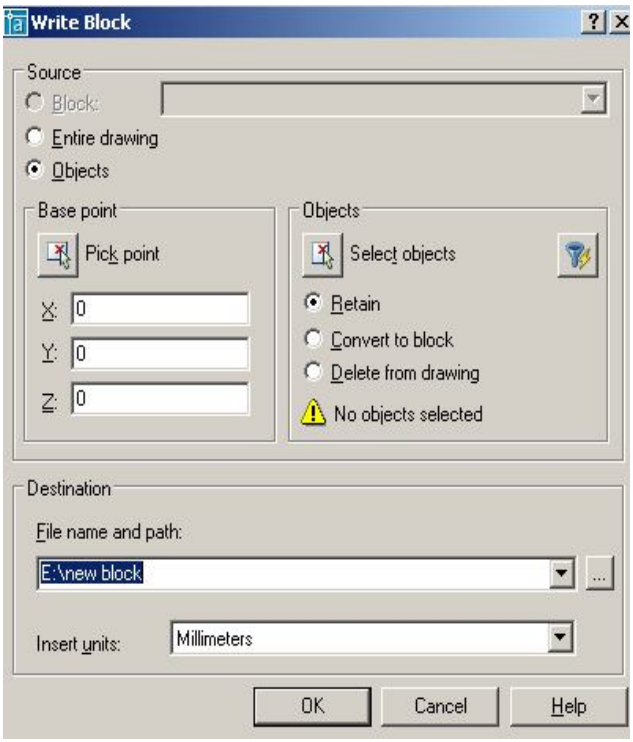

Рис. 167.

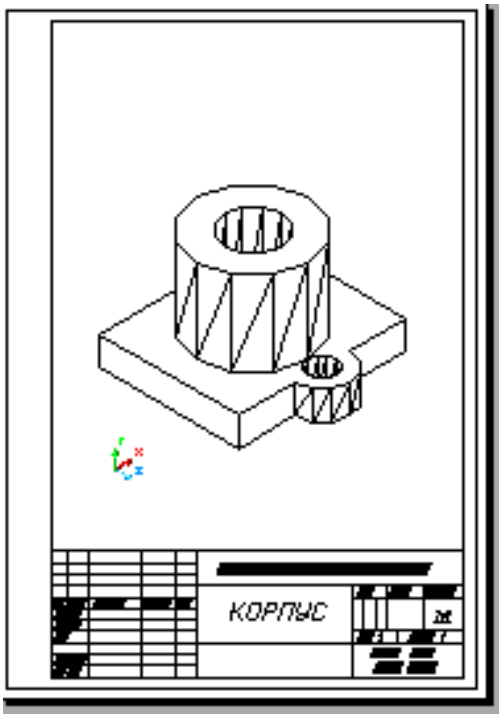

Рис. 168.

18. Создать на листе видовой экран с помощью команды ***VPORTS*** (ВЭКРАН), которая вызывается из падающего меню ***View*** (Вид) → ***Viewports*** (Видовые экраны) → ***Single*** (1 Вид), а затем указать мышью на графическом экране первый угол видового экрана и второй угол видового экрана.

19. Установить изометрический вид, для чего нужно «войти» в пространство модели (щелкнув два раза клавишей внутри полученной рамки). Затем отредактировать вид, используя команду ***DDVPOINT*** (Диалоговое окно точки зрения), которая вызывается из падающего меню ***View*** (Вид) → ***3D View*** (3М Виды) → ***DDVPOINT*** (Диалоговое окно точки зрения) или вводом в командную строку слова ***DDVPOINT*** с клавиатуры.

20. Удалить рамку видового экрана, для этого необходимо выделить рамку, щелкнув клавишей на ней, и «заморозить» слой ***VPORTS*** (этот слой автоматически создается при работе с видовыми окнами).

21. В пространстве листа заполнить основную надпись. Для выхода в пространство листа нужно щелкнуть два раза клавишей за пределами видового окна. Чертеж, полученный в результате работы, приведен на рис. 168.

15. ПЕРЕКРЫВАЮЩИЕСЯ ВИДОВЫЕ ЭКРАНЫ. СОЗДАНИЕ ОРТОГОНАЛЬНЫХ ПРОЕКЦИЙ



Команда ***SOLVIEW*** (Настройка вида) автоматизирует процесс создания *перекрывающихся видовых экранов* и ортогональных проекций – проекций на взаимно перпендикулярные плоскости. Команда вызывается из падающего меню ***Draw*** (Рисовать) → ***Solids*** (Тела) → ***Setup*** (Настройка) → ***View*** (Вид) или щелчком мыши по пиктограмме ***Setup view*** (Настройка вида) панели инструментов ***Solids*** (Тела).

Опции команды:

- ***UCS*** (ПСК – пользовательская система координат) – создает вид, параллельный плоскости ***XY*** пользовательской системы координат, которую требуется указать в последующем запросе.

- ***Ortho*** (Ортогональный) – создает вид, перпендикулярный существующему виду, то есть создает ортогональные проекции;
- ***Auxiliary*** (Вспомогательный) – создает дополнительный наклонный вид относительно существующего вида, то есть получаемый на плоскости, непараллельный основным плоскостям проекций;
- ***Section*** (Сечение) – служит для формирования разрезов.

Для каждого создаваемого командой ***SOLVIEW*** (Настройка вида) видового экрана автоматически создается несколько новых слоев. Эти слои имеют имя, совпадающее с именем видового экрана, к которому добавляются расширения, состоящие из трех букв:

- ***DIM*** – слой для размеров;
- ***HAT*** – слой штриховки (только при построении разрезов);
- ***HID*** – слой невидимых линий;
- ***VIS*** – слой видимых линий.

Эти слои можно использовать только для работы с видами, созданными системой ***AutoCAD***. Помимо указанных слоев команда ***SOLVIEW*** (Настройка вида) создает слой VPORTS, на котором размещается общая информация о всех видовых экранах, созданных командой, например, рамки, ограничивающие видовые экраны (если этот слой заморозить, то рамки станут невидимыми).

Замечания:

- Задачи моделирования, такие, как создание и редактирование геометрических объектов, обычно выполняются на вкладке графического поля экрана ***Model*** (Модель). Задачи оформления чертежа, такие, как создание и размещение проекций, проведение осей симметрии, нанесение условных обозначений, выполняются на вкладке графического поля экрана ***Layout*** (Лист). Размеры обычно проставляются на вкладке ***Model*** (Модель).
- На вкладке ***Layout*** (Лист) можно работать как в пространстве модели, так и в пространстве листа. Для того чтобы сделать текущим пространство модели, необходимо поместить курсор мыши в нужный видовой экран и дважды щелкнуть левой клавишей. Для перехода в пространство листа надо переместить указатель за границы видовых экранов и дважды щелкнуть левой клавишей мыши. Можно также переключаться из пространства модели в пространство листа при помощи кнопки в строке состояния.

После созданных плавающих видовых экранов выполняется команда ***SOLDRAW*** (Настройка рисования), которая формирует плоские изображения видов и разрезов в плавающих видовых экранах. При этом строятся видимые и невидимые линии, создающие очерки и ребра тела, а в разрезах выполняется штриховка по установленному шаблону. Команда вызывается из падающего меню ***Draw*** (Рисование) → ***Solids*** (Тела) → ***Setup*** (Подготовка) → ***Drawing*** (Построение) или через командную строку. В ответ на последовательность запросов ***Select object:*** следует указать рамки всех видовых экранов.



ПРИМЕР. Построить твердотельную модель и создать на основании построенной твердотельной модели детали (рис. 166) следующие проекции: фронтальный вид, горизонтальный и профильный разрез.

Создается твердотельная модель (описание построения см. в предыдущем параграфе). Затем используют следующий алгоритм.

1. Установить пользовательскую систему координат (ПСК) параллельно главному виду детали. Для этого необходимо воспользоваться командой ***UCS*** (ПСК), вызвав её из падающего меню ***Tools*** (Сервис) → ***New UCS*** (Новая ПСК) → ***3 Point*** (3 Точки) или из стандартной панели инструментов ***UCS*** (ПСК).

2. Перейти из пространства модели в пространство листа щелчком мыши по закладке ***Layout 1*** (Лист 1).
3. В диалоговом окне ***Page Setup*** (Параметры листа) → ***Layout*** (Лист), задать параметры листа (210x297) и устройства печати.
4. Удалить имеющийся вид на листе, щелкнув на границе видового экрана и нажав клавишу ***Delete*** (Удалить).
5. Вставить в рисунок рамку формата А4 (при условии, что эта заготовка (блок) уже существует). Вставка осуществляется командой ***INSERT*** (ВСТАВИТЬ), вызываемой из падающего меню ***Insert*** (Вставка) → ***Block***… (Блок…) или по пиктограмме ***Insert Block*** (Вставить блок) панели инструментов ***Draw*** (Рисование).
6. Создать на чертеже видовые экраны со следующими видами: видом спереди, видом сверху и профильным разрезом, используя команду ***SOLVIEW*** (Настройка вида), которая вызывается из падающего меню ***Draw*** (Рисовать) → ***Solids*** (Тела) → ***Setup*** (Настройка) → ***View*** (Вид) или щелчком мыши по пиктограмме ***Setup view*** (Настройка вида) панели инструментов ***Solids*** (Тела).

1) *Получение главного вида – фронтальной проекции детали:*

Enter an option [Ucs/Ortho/Auxiliary/Section]: U
Enter an option [Named/World/?/Current] <Current>: Enter
Enter view scale <1>: указать масштаб
Specify view center: указать центр вида, подбирая последовательными щелчками наиболее удачное его расположение
Specify view center <specify viewport>: Enter
Specify first corner of viewport: указать первый угол видового экрана
Specify opposite corner of viewport: указать второй угол видового экрана
Enter view name: Front – ввести имя формируемого вида

2) *Получение вида сверху – горизонтальной проекции детали:*

Enter an option [Ucs/Ortho/Auxiliary/Section]: O ортогональный режим
Specify side of viewport to project: указать верхнюю границу видового экрана главного вида
Specify view center: указать центр вида, подбирая последовательными щелчками наиболее удачное его расположение
Specify view center <specify viewport>: Enter
Specify first corner of viewport: указать первый угол видового экрана
Specify opposite corner of viewport: указать второй угол видового экрана
Enter view name: Top – ввести имя формируемого вида

3) *Получение профильного разреза:*

Enter an option [Ucs/Ortho/Auxiliary/Section]: S – сечение
Specify first point of cutting plane: _cen – указать на горизонтальной проекции первую точку режущей плоскости при помощи объектной привязки – центр окружности
Specify second point of cutting plane: @0,0,60 – указать на главном виде вторую точку режущей плоскости при помощи относительных координат
Specify side to view from: указать на виде сверху сторону, которая остается на изображении.
Enter view scale <1>: Enter
Specify view center: указать центр вида
Specify view center <specify viewport>: Enter
Specify first corner of viewport: указать первый угол видового экрана
Specify opposite corner of viewport: указать второй угол видового экрана
Enter view name: Section – ввести имя формируемого вида
Enter an option [Ucs/Ortho/Auxiliary/Section]: Enter – завершить работу.

В результате получается изображение, представленное на рис. 169.

7. Выполняют команду ***SOLDRAW*** (Настройка рисования) для формирования в каждом видовом экране плоских изображений. При этом на разрез наносится штриховка (по образцу ***Angle***); все невидимые линии в каждом видовом экране помещаются на слои с суффиксом ***HID*** (<имя>-***HID***), а видимые – на слои с суффиксом ***VIS***. Вызывается из падающего меню ***Draw*** (Рисование) → ***Solids*** (Тела) → ***Setup*** (Подготовка) → ***Drawing*** (Построение) или через командную строку.

1. Меняют шаблон штриховки. Для этого переходят в пространство модели, выделяют видовой экран «разрез», затем щелчком левой клавиши мыши выделяют штриховку и вызывают контекстное меню щелчком правой клавиши мыши. В контекстном меню выбирают команду ***HATCHEDIT*** (Редактирование штриховки) и в раскрывшемся диалоговом окне выбирают шаблон штриховки ***ANSI31***.
2. Удаляют невидимые линии на всех проекциях, кроме вида спереди. Для этого «замораживают» соответствующие слои.
3. В пространстве листа наносят оси симметрии.
4. Удаляют рамки видовых экранов, для чего «замораживают» слой ***VPORTS***.
5. На слоях ***VIS*** устанавливают толщину 0,3 мм.
6. В пространстве модели «размораживают и устанавливают текущим слой видового экрана, содержащего вид спереди, с суффиксом DIM, и проставляют необходимые размеры.
7. В пространстве листа заполняют основную надпись. Чертеж, полученный в результате работы, приведен на рис. 170.

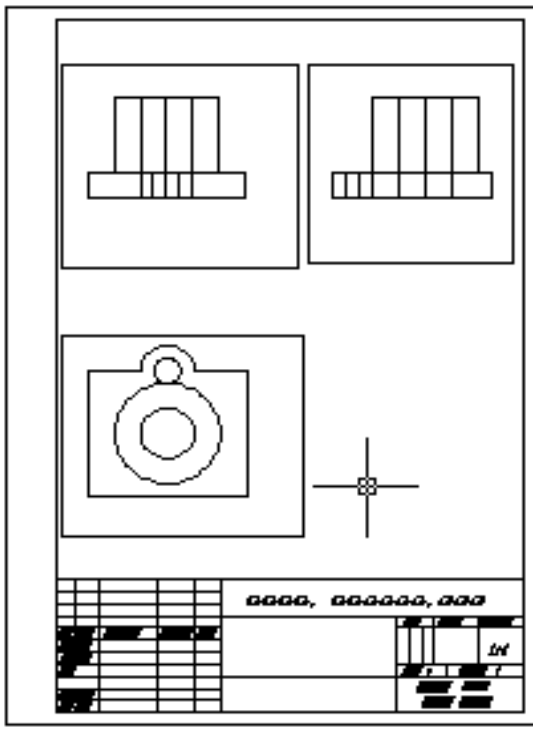

Рис. 169.

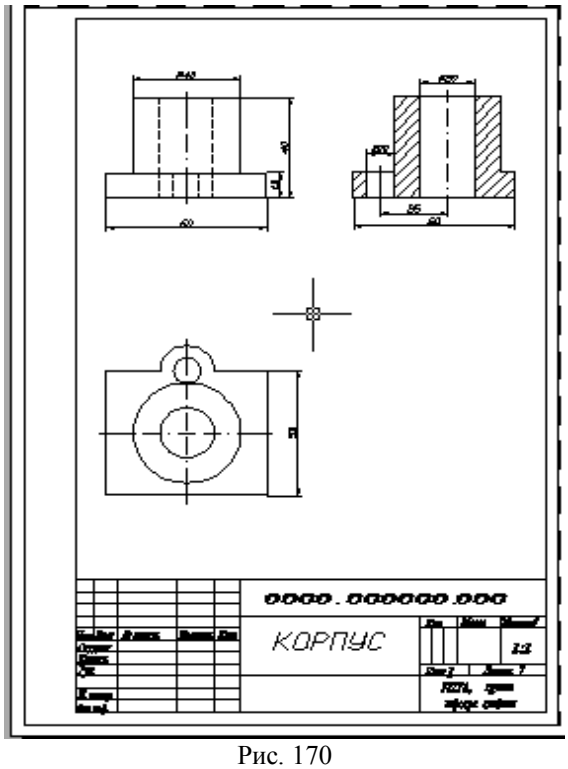

Рис. 170

16. ВИЗУАЛИЗАЦИЯ ТРЁХМЕРНЫХ МОДЕЛЕЙ

В процессе создания трёхмерной модели какого-либо изделия пользователь имеет дело с *каркасным* представлением модели. Все грани моделируемого объекта прозрачны, а потому на экране отображаются как видимые, так и невидимые ребра и изолинии криволинейных поверхностей. Программа ***AutoCAD*** предоставляет в распоряжение пользователя разнообразные средства, позволяющие получить изображение трёхмерного объекта, близкое к ре-

альному. По степени сложности выполняемого преобразования и соответственно по качеству результата получаемые с помощью этих средств представления объекта на экране можно разделить на три группы:

- изображения со *скрытием невидимых линий и поверхностей* (***HIDE***);
- раскрашенные изображения *с нанесением теней* (***SHADE***);
- тонированные изображения с учетом характеристик материала, из которого «создан» объект, характеристик источников освещения и их расположения (***RENDER***).

16.1. УДАЛЕНИЕ НЕВИДИМЫХ ЛИНИЙ



Сложные трёхмерные объекты часто оказываются перегруженными множеством линий, что затрудняет чтение и просмотр результатов выполнения какой-либо команды. Команда ***HIDE*** (СКРЫТЬ) позволяет подавить скрытые (невидимые с данной точки зрения) линии. Команда ***HIDE*** (СКРЫТЬ) вызывается из падающего меню ***View*** (Вид) ⇒ ***Hide*** (Скрыть) или щелчком мыши по пиктограмме ***Hide*** (Скрыть) плавающей панели инструментов ***RENDER*** (ТОНИРОВАТЬ).

Выполнить упражнение № 134.

Удалить невидимые линии ***№ 134***



HIDE

Падающее меню ***VIEW → HIDE***

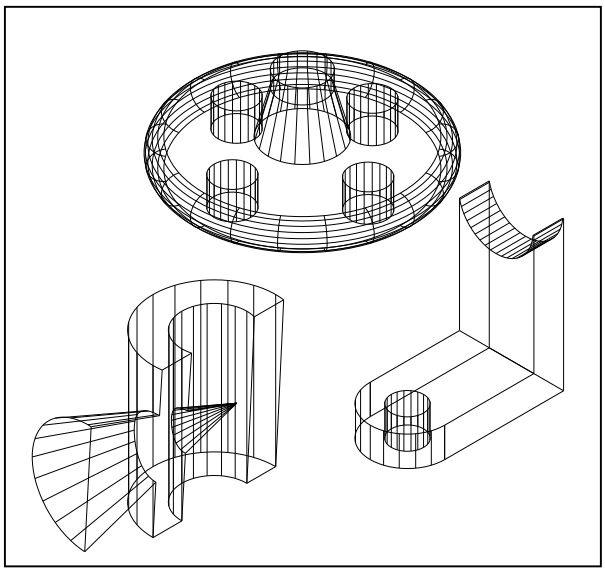

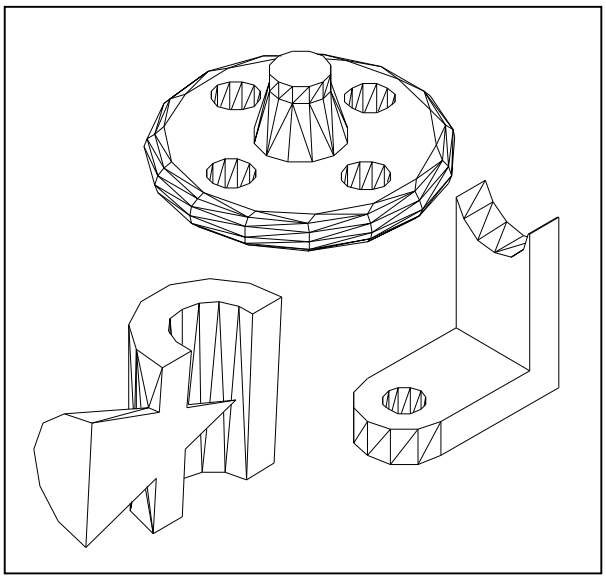

16.2. РАСКРАШИВАНИЕ ТРЁХМЕРНОЙ МОДЕЛИ

Раскрашивание – это упрощённая версия тонирования в ***AutoCAD***. Раскрашивание используется, когда необходимо быстро получить наглядное представление модели, особенно включающей пространственные объекты с поверхностями. При этом предусматривается наличие одного источника света, который автоматически размещается позади камеры. Для выполнения раскрашивания выберите в меню ***View*** (Вид) ⇒ ***Shade*** (Раскрашивание) или введите в командную строку команду ***SHADEMODE***. Ниже перечислены опции этой команды.

- ***2D wireframe*** (2М каркас). Отображение объектов в привычной каркасной модели без всякого раскрашивания;
- ***3D wireframe*** (3М каркас). Отображение объектов в виде каркасной модели, но вместе с трёхмерной пиктограммой ПСК;
- ***Hidden*** (Срыть). Эквивалентна выполнению команды **HIDE**;
- ***Flat Shaded*** (Без тени).Формирование «плоской» без полутонов заливки областей, ограниченных контурами граней. При этом не учитывается ориентация граней, а соответственно и изменение вследствие этого их освещённости;
- ***Gouraud shaded*** (Гуро). Формирование сглаженного полутонового перехода между поразному ориентированными гранями. В результате создаётся реалистичное представление объекта, подчёркивающее его криволинейную пространственную форму;
- ***Flat Shaded, Edges On*** (Без тени с кромками). Комбинация плоской заливки с каркасным представлением ребер. Именно этот вариант рекомендуется устанавливать при выполнении редактирования раскрашенных объектов;
- ***Gouraud shaded, Edges On*** (Гуро с кромками). Комбинация раскрашивания по методу Гуро с выводом каркасного представления рёбер. Этот вариант также рекомендуется устанавливать при выполнении редактирования раскрашенных объектов.

16.3. ТОНИРОВАНИЕ ИЗОБРАЖЕНИЙ ТРЁХМЕРНЫХ ОБЪЕКТОВ

Панель инструментов RENDER (Тонировать) (рис.171).



Рис. 171.

Плавность тонированных тел с криволинейными поверхностями регулирует системная переменная ***FACETRES***. Она связана с точностью аппроксимации, заданной в команде ***VIEWRES*** (НАСТРВИД). Если значение системной переменной ***FACETRES*** равно 1, степень аппроксимации криволинейных поверхностей тел равна степени аппроксимации окружностей, дуг и эллипсов. Если этой переменной присвоить значение 2, точность аппроксимации для тел будет вдвое выше, чем для окружностей, дуг и эллипсов и т. д. Значение ***FACETRES*** по умолчанию равно 0.5. Диапазон допустимых значений – от 0.01 до 10. Для изменения значения ***FACETRES*** в командной строке прописывается слово ***FACETRES***↵ / прописывается числовое значение от 0.01 до 10.

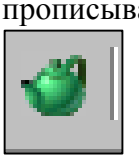

Диалоговое окно ***RENDER*** (Тонировать) загружается командой ***RENDER*** (Тонировать), которая вызывается из падающего меню Падающее меню ***View*** (Вид)⇒ ***Render…*** (Тонировать…) ⇒ ***Render*** (Тонировать) или щелчком мыши по пиктограмме ***Render*** (Тонировать) одноимённой панели инструментов.

Вывод тонированного изображения определяется в области ***Destination*** (Место назначения), для чего нужно выбрать одно из трёх значений раскрывающегося списка:

- ***Viewport*** (Видовой экран) – вывод изображения в видовой экран;
- ***Render Window*** (Окно) – отдельное окно ***Render***;
- ***File*** (Файл) – в файл.

Программа ***AutoCAD*** предоставляет в распоряжение пользователя три вида тонирования:

- ***Render*** (Упрощенное) - тонирование без добавления источников света, присвоения материалов и определения сцен. Данный режим предоставляет наименьшие возможности на-

стройки и моделирования различных эффектов визуализации, но позволяет быстрее всего получить результаты;

- ***Photo Real*** (Фотореалистичное) – более реалистичное тонирование с возможностью отображения растровых и прозрачных материалов, а также моделировать различные эффекты при отображении теней;
- ***Photo Raytrace*** (Трассировка луча) – ещё более реалистичное тонирование, основанное на алгоритме обратной трассировки световых лучей для регенерации отражения, преломления и точного определения освещённости.

Загрузка системы тонирования происходит автоматически при первом запуске команды тонирования: ***RENDER*** (Тонировать), ***SCENE*** (СЦЕНА), ***LIGHT*** (СВЕТ), ***RMAT*** (МАТЕРИАЛ), ***MATLIB*** (Библиотека Материалов), ***BACKGROUND*** (ФОН) и др.

Выполнить упражнение № 135.

Тонировать объекты ***№ 135***



RENDER

Падающее меню ***VIEW → RENDER → RENDER***

В диалоговом окне Render нажать кнопку Render

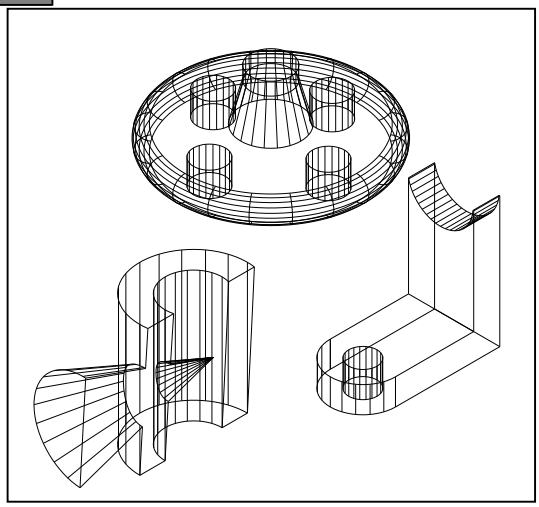

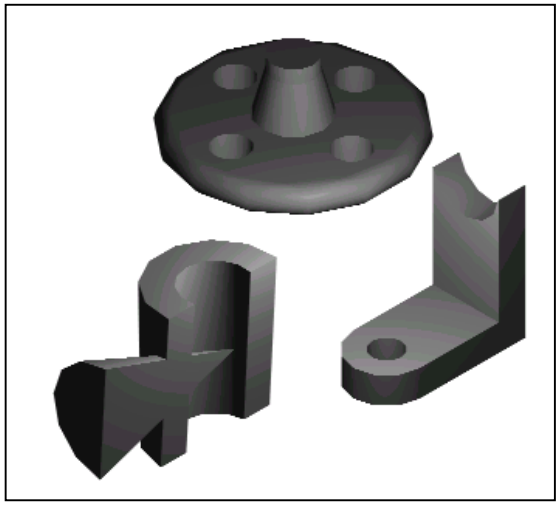

16.4. ВКЛЮЧЕНИЕ ФОНА В ИЗОБРАЖЕНИЕ СЦЕНЫ

В ***AutoCAD*** имеется несколько функций для добавления фона в создаваемую сцену. В качестве фона можно выбрать изображение неба, добавить элементы ландшафта и др., вызываемой командой ***BACKGROUND*** (ФОН).



Команда ***BACKGROUND*** (ФОН) загружается из падающего меню ***View*** (Вид)⇒***Render…***(Тонировать…)⇒***Background*** (Фон) или щелчком мыши по пиктограмме ***Render*** (Тонировать) одноимённой панели инструментов. Существуют четыре типа фона, которые выбираются соответствующими переключениями:

- ***Solid*** (Сплошной) – сплошной одноцветный фон, выбранный из палитры цветов;
- ***Gradient*** (Переход). Фон содержит до трёх цветов, плавно переходящих друг в друга;
- ***Image*** (Изображение) – фон в виде растровой картинки. Эту картинку можно изменять по размеру и положению, а также можно размножить по прямоугольной сетке, заполняя весь фон;
- ***Merge*** (Слияние). Позволяет использовать в качестве фона текущее изображение на экране ***AutoCAD***. Это имеет смысл в том случае, когда тонирование выполняется только по отношению к части экрана. В результате формируется совмещённое изображение тонированного объекта и нетонированного фона.

Выполнить упражнение № 136.

Тонировать объекты с установкой тона ***№ 136***



BACKGROUND

Падающее меню ***VIEW → RENDER → BACKGROUND***
В диалоговом окне BACKGROUND установить режим Image.
В области Image в поле Name ввести имя файла sky.tga
или найти другой файл, нажав кнопку Find File (Найти файл)
В диалоговом окне Render нажать кнопку Render

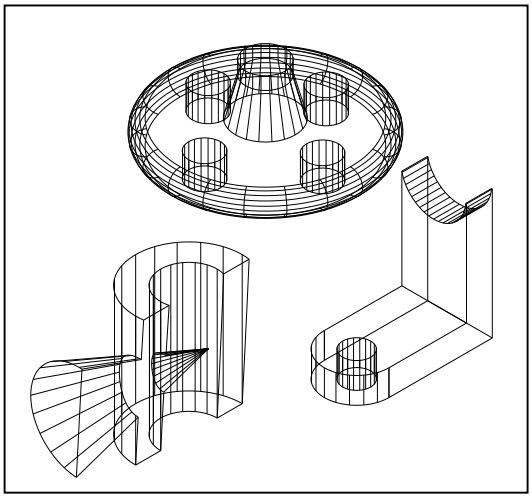

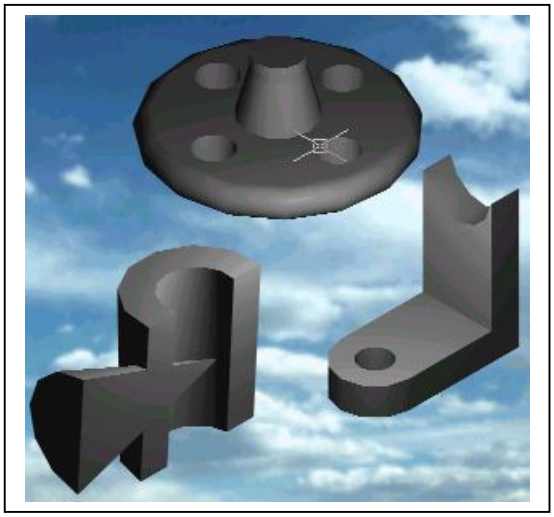

16.5. НАСТРОЙКА ОСВЕЩЕНИЯ

При настройке процесса тонирования по умолчанию ***AutoCAD*** использует один источник света позади камеры. Однако это редко бывает достаточно. В ***AutoCAD*** имеется четыре вида источника света: рассеянный свет (***Ambient light***) и направленные источники света трёх типов:

- ***Point light*** (Точечный источник) – это аналог обычной электрической лампочки. Свет проходит из определённой точки в пространстве модели и распространяется по всем направлениям. Точечный свет рассеивается, то есть его интенсивность уменьшается по мере удаления от источника;
- ***Distance light*** (Удалённый источник) – соответствует солнечному освещению. Источник расположен очень далеко, поэтому световой поток предполагается параллельным, и не учитывается спад интенсивности;
- ***Spotlight*** (Прожектор) – отличается от точечного источника света тем, что создаёт направленный световой поток. Поэтому для прожектора указывается не только его расположение, но и положение целевой точки – два набора координат вместо одного. Кроме того, прожектор имеет более яркий центр вместо одного.

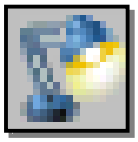

Формирование новых и модификация уже созданных источников света осуществляются командой ***LIGHT*** (СВЕТ), вызываемой из падающего меню ***View*** (Вид)⇒***Render*** (Тонировать)⇒***Light*** (Свет) или щелчком мыши по пиктограмме ***Render*** (Тонировать) одноимённой панели инструментов. При этом загружается диалоговое окно ***Lights*** (Источники света) (рис. 172).

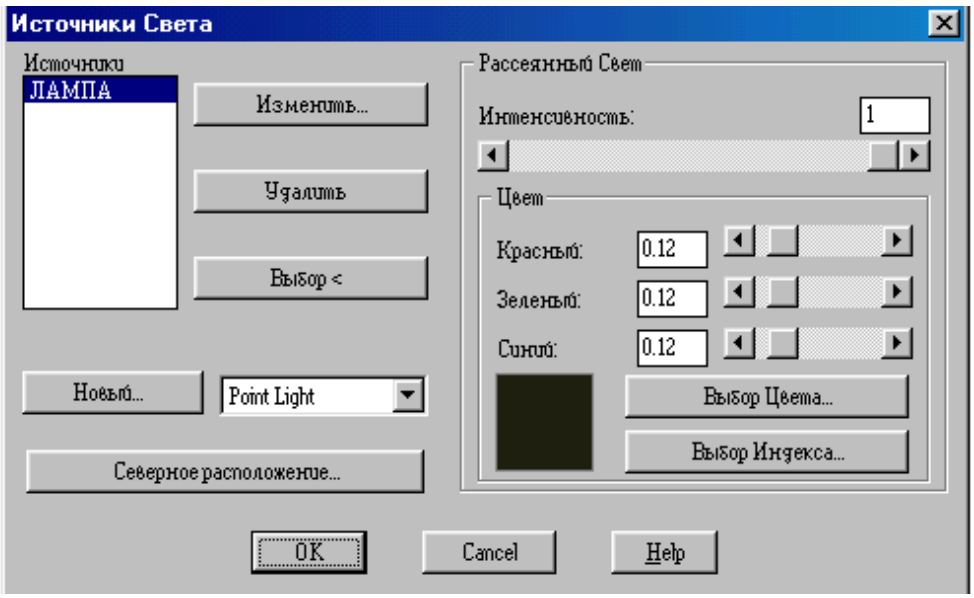

Рис. 172.

Выполнить упражнение № 137.

Создание точечного источника света ***№ 137***



LIGHT Падающее меню ***VIEW → RENDER → LIGHT***

В диалоговом окне Lights (Источники света) выбрать Point Light и нажать кнопку New (Новый).

В поле Name диалогового окна New Point Light ввести имя источника света (можно создать несколько источников) и нажать кнопку Показать/Изменить, ОК (на экране появятся точечные объекты, показывающие нахождение созданных источников света).

Курсором мыши можно изменить местонахождение источников света, ОК

В диалоговом окне Render нажать кнопку Render

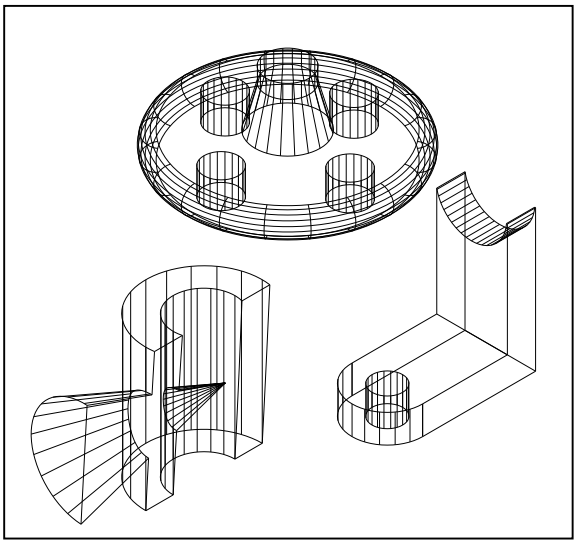

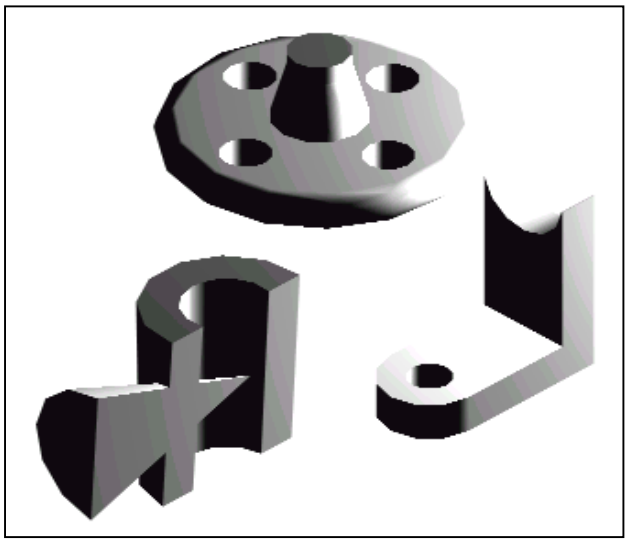

16.6. ТЕНИ

Свет от источников позволяет создавать тень только в режимах визуализации ***Photo Real*** (Фотореалистичное) и ***Photo Raytrace*** (Трассировка луча) и отключается при тонировании флажком-выключателем ***Shadows*** (С тенями). В режиме ***Render*** (Упрощенное) свет проходит сквозь поверхности, не создавая теней.

Тени бывают трёх типов: объёмные, карты теней и тени трассировки луча. Настройка типа тени осуществляется в диалоговом окне источника света любого типа, например, в диалоговом окне ***New Point Light*** (Новый точечный источник света). Для этого необходимо в области ***Shadows:*** (Тени:) установить флажок ***Shadows On*** (Включить) и щелкнуть по кнопке ***Shadows Options…***(Параметры теней…). В раскрывшемся окне ***Shadows Options…***(Параметры теней…) включенный флажок ***Shadows Volumes/Raytrace*** (Объёмные тени/Тени трассировки луча) устанавливает тени для режима ***Photo Real*** (Фотореалистичное) и режима ***Photo Raytrace*** (Трассировка луча).

16.7. РАБОТА С МАТЕРИАЛАМИ

В ***AutoCAD*** под материалами понимаются оптические свойства отдельного объекта модели – цвет, шероховатость, текстура поверхности, способность к поглощению и отражению света.



Команда **RMAT** (Материал) вызывается из падающего меню ***View*** (Вид)⇒***Render*** (Тонировать)⇒***Materials…***(Материал…) или щелчком мыши по пиктограмме ***Render*** (Тонировать) одноимённой панели инструментов. При этом загружается диалоговое окно ***Materials*** (Материалы) (рис. 173).

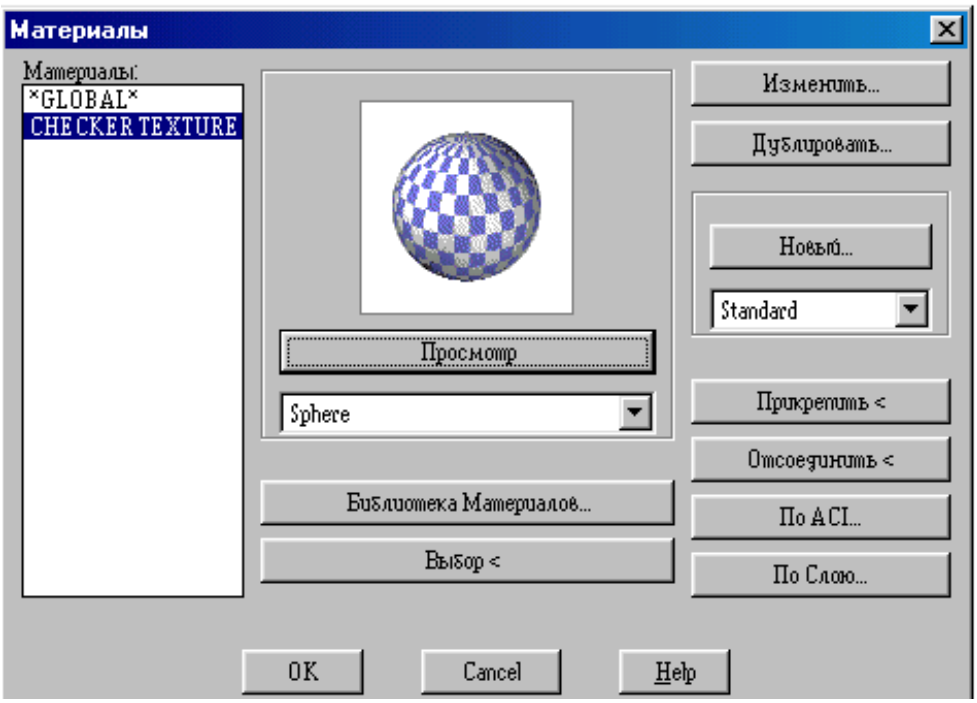

Рис. 173.

Выполнить упражнение № 138.

Тонировать объекты с установкой материала ***№ 138***



RMAT Падающее меню ***VIEW → RENDER → MATERIALS***

В диалоговом окне MATERIALS (Материалы) выбрать кнопку Materials Library (Библиотека материалов).

В диалоговом окне Materials Library (Библиотека материалов) в области Current Library (Текущая библиотека) подобрать материал:CHECER TEXTURE, просматривая его в окне Preview.

Импортировать материал в область Current Drawing (Текущий рисунок), нажав кнопку <-Import.

В диалоговом окне MATERIALS выбрать кнопку Attach< (Присвоить).

Выбрать объект.

В диалоговом окне Render нажать кнопку Render

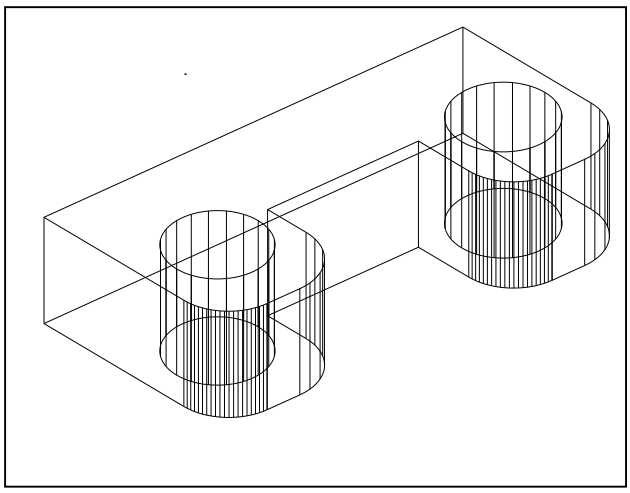

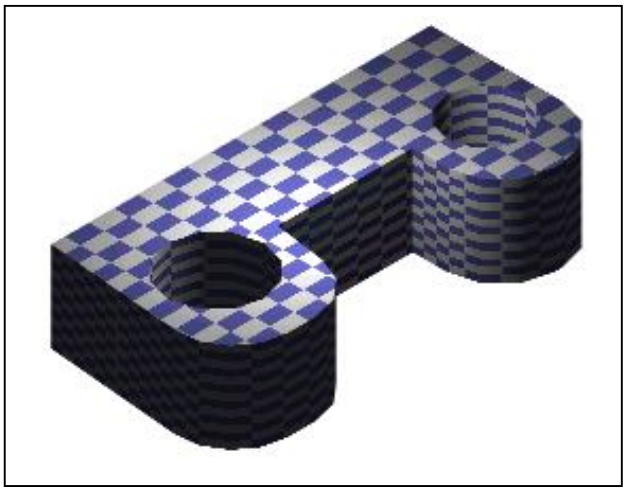

ВОПРОСЫ ДЛЯ САМОПРОВЕРКИ

1. Построить твердотельную модель заданной детали (прил. 5).

2. Построить твердотельную модель заданной детали, согласно своему варианту (прил. 6).

ЗАКЛЮЧЕНИЕ

Компьютерная графика – дисциплина, обучающая методам изображения предметов и общим правилам черчения с применением компьютерных технологий.

Скорость, точность и легкость, с которыми создаются модели проектируемых изделий, широкие возможности их преобразования и редактирования, различные способы получения плоских изображений этих изделий (видов, разрезов, сечений), ассоциативно связанных с моделями, - все это обеспечивает огромную экономию времени по сравнению с «ручным» черчением. Но при этом не следует забывать о законах формирования геометрических моделей, теория которых излагается в начертательной геометрии.

Многообразие систем информационных технологий требует от специалиста умения применять свои знания при решении конкретной задачи, компонентами которых являются: умение осознать, формулировать и творчески решать задачи; умение ориентироваться в многообразии программных продуктов, существующих на сегодняшний день; чётко представлять возможности и характеристики того или иного пакета прикладных программ; умение выбрать наиболее оптимальный путь из предложенных для решения конкретной задачи; умение быстро перестраиваться при смене программного обеспечения.

Как показывает анализ действий специалистов на предприятиях различного профиля, можно быть прекрасным программистом, владеющим средствами вычислительной техники и совершенно не представляющим, как формируется модель изделия. И наоборот, можно быть специалистом в своей предметной области и не учитывать специфических особенностей использования вычислительной техники и программных средств.

Однако геометрическая теория моделирования позволяет объединить знания для раскрытия возможностей применения определённых алгоритмов и взаимодействия их с различными пакетами прикладных программ.

СПИСОК ЛИТЕРАТУРЫ

ЕСКД. ГОСТ 2.305-68. Изображения – виды, разрезы сечения. М.: Гос. ком. стандартов СССР, 1984.

ЕСКД. ГОСТ 2.305-68. Нанесение размеров и предельных отклонений на чертежах. М.: Гос. ком. стандартов СССР, 1984.

Романычева Э. Т., Соколова Т. Ю. Компьютерная технология инженерной графики в среде AutoCAD 2000: Учебное пособие. М.: ДМК Пресс, 2001. 656 с.

Шангина Е.И. Инженерная графика. Теория и приложения: Учебно-методическое пособие (допущено УМО РФ в области горного дела). – Екатеринбург: Изд-во УГГУ, 2005. – 256 с., ил.

Федоренков А. П., Басов К. А., Кимаев А. М. AutoCAD 2000: Практический курс. М.: Издательство «ДЕСС», 2000. 528 с., ил.

ПРИЛОЖЕНИЯ

Приложение 1

ПРИМЕР ВЫПОЛНЕНИЯ РАБОЧЕГО ЧЕРТЕЖА ДЕТАЛИ

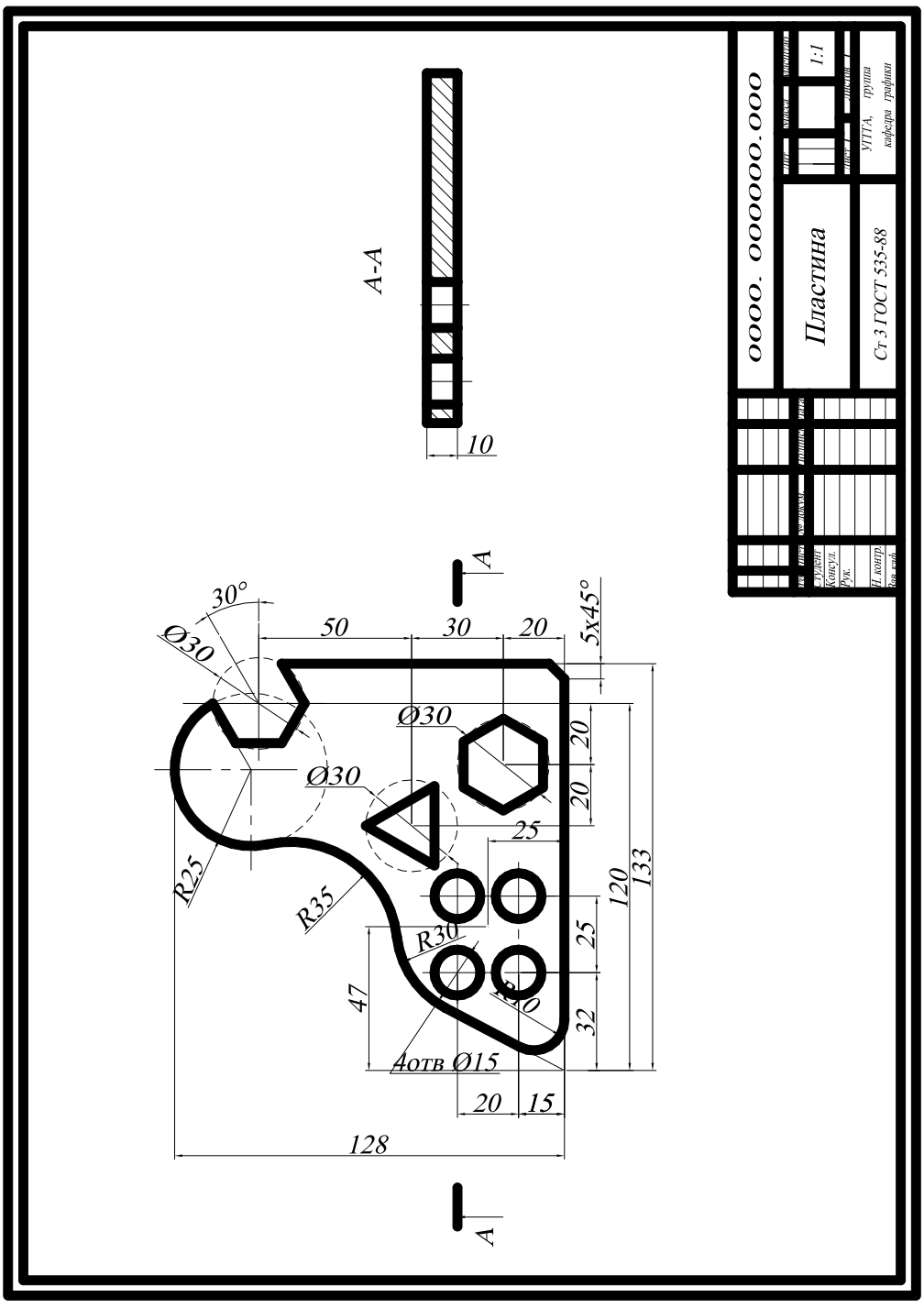

Приложение 2

ЗАДАНИЕ ДЛЯ ВЫПОЛНЕНИЯ ГРАФИЧЕСКОЙ РАБОТЫ № 1

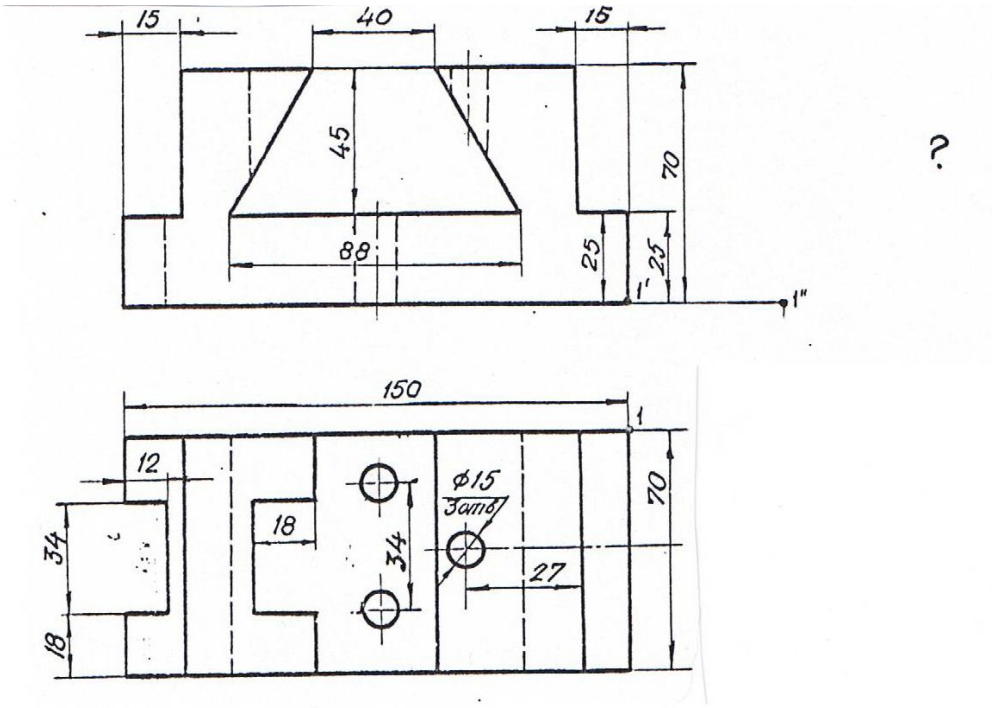

Вариант 1. Вычертить призму в масштабе 1:1 и достроить вид слева.
Сделать фронтальный разрез и половину профильного разреза.

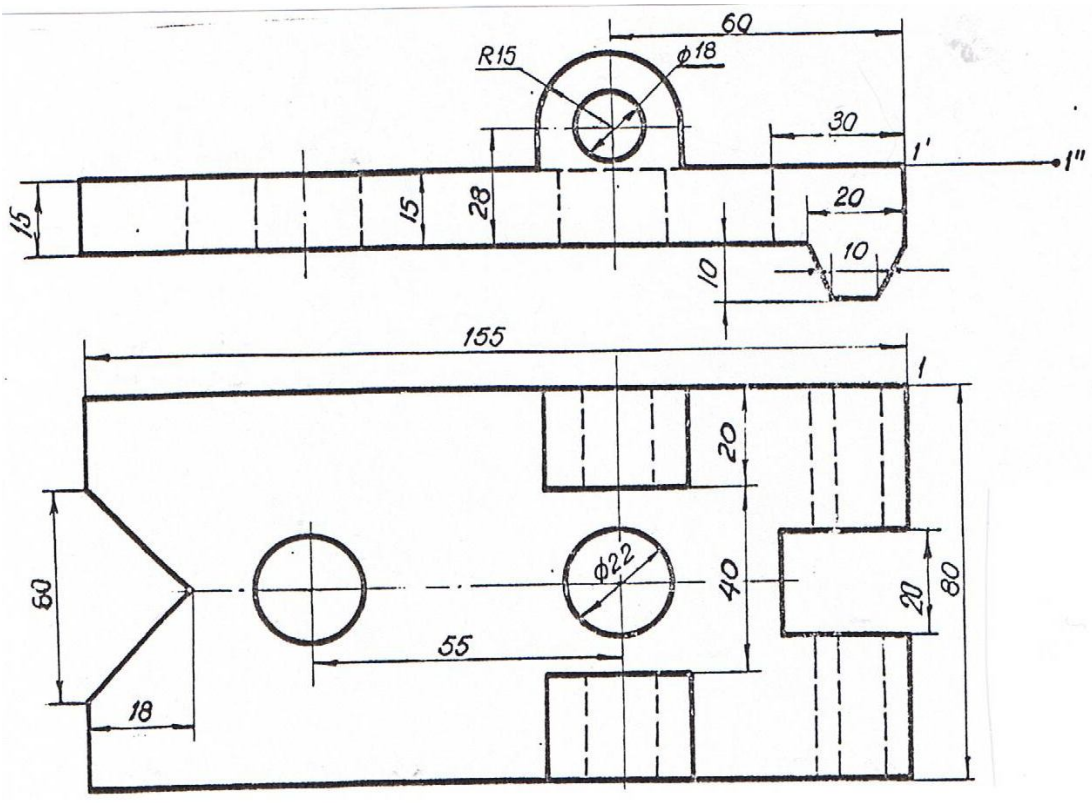

Вариант 2. Вычертить накладку в масштабе 1:1 и достроить вид слева.
Выполнить фронтальный и профильный разрезы.

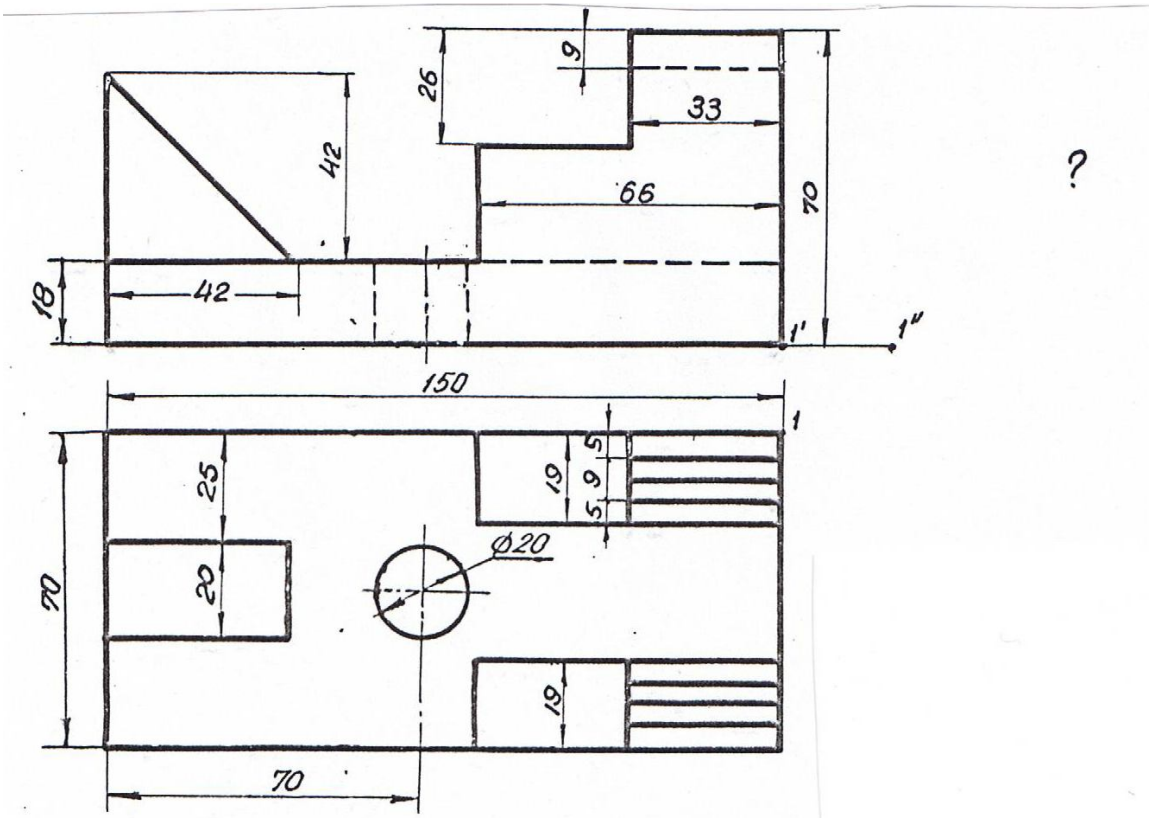

Вариант 3. Вычертить ограничитель в масштабе 1:1 и достроить вид слева. Выполнить половину профильного разреза

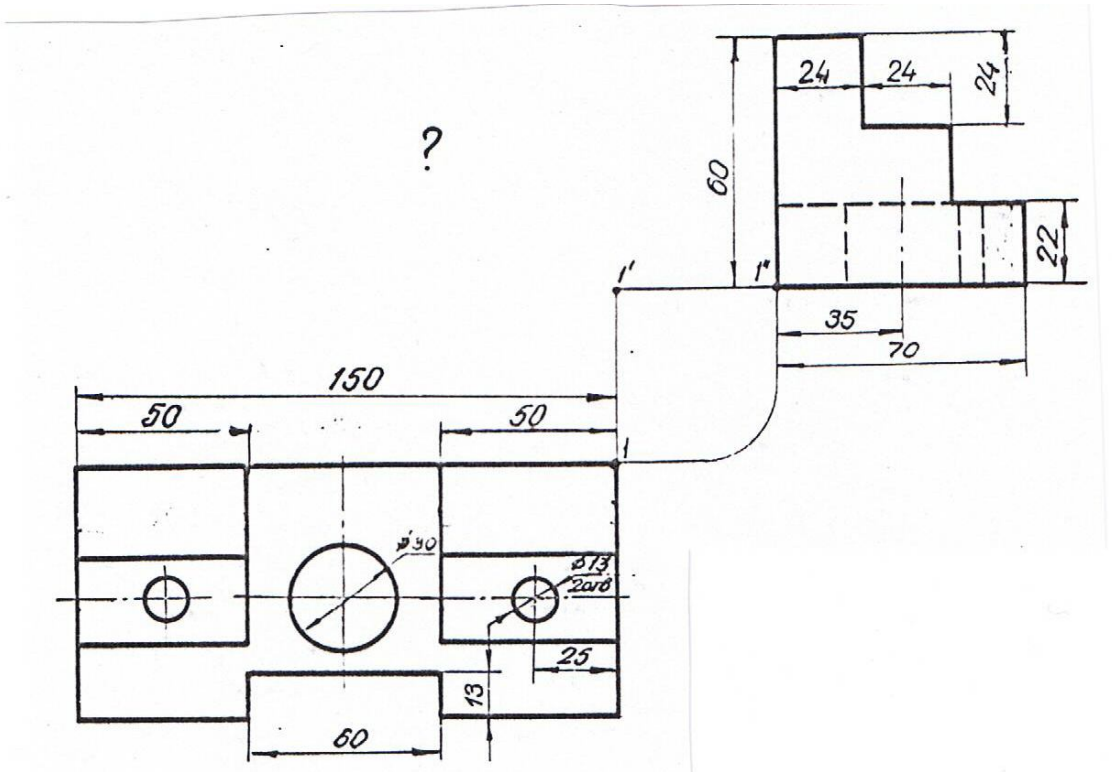

Вариант 4. Вычертить подкладку в масштабе 1:1 и достроить вид спереди. Сделать фронтальный и профильный разрезы.

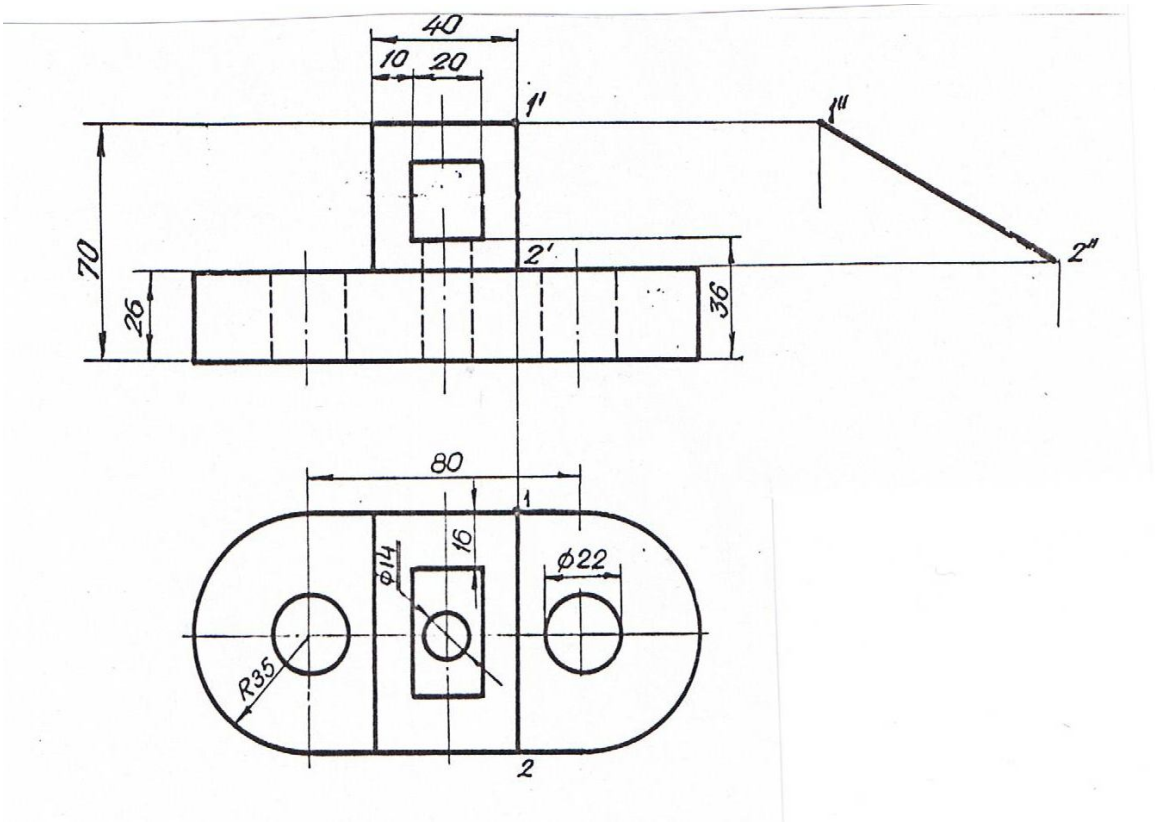

Вариант 5. Вычертить упор в масштабе 1:1 и достроить вид слева.
Выполнить фронтальный и профильный разрезы.

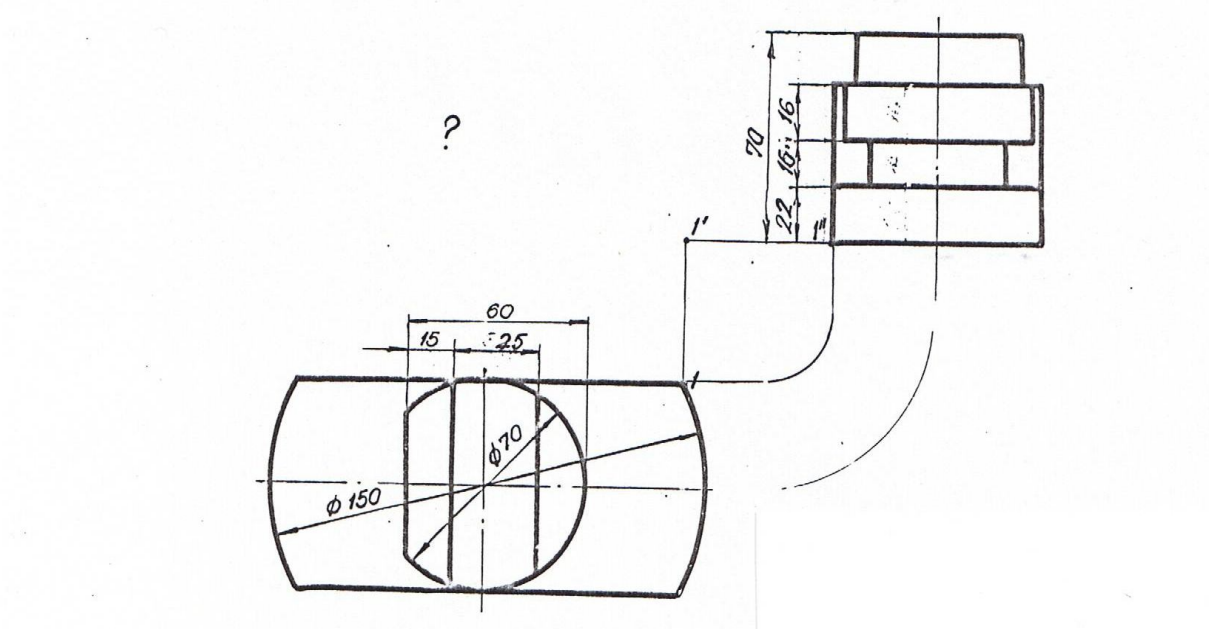

Вариант 6. Вычертить подставку в масштабе 1:1 и достроить вид спереди.

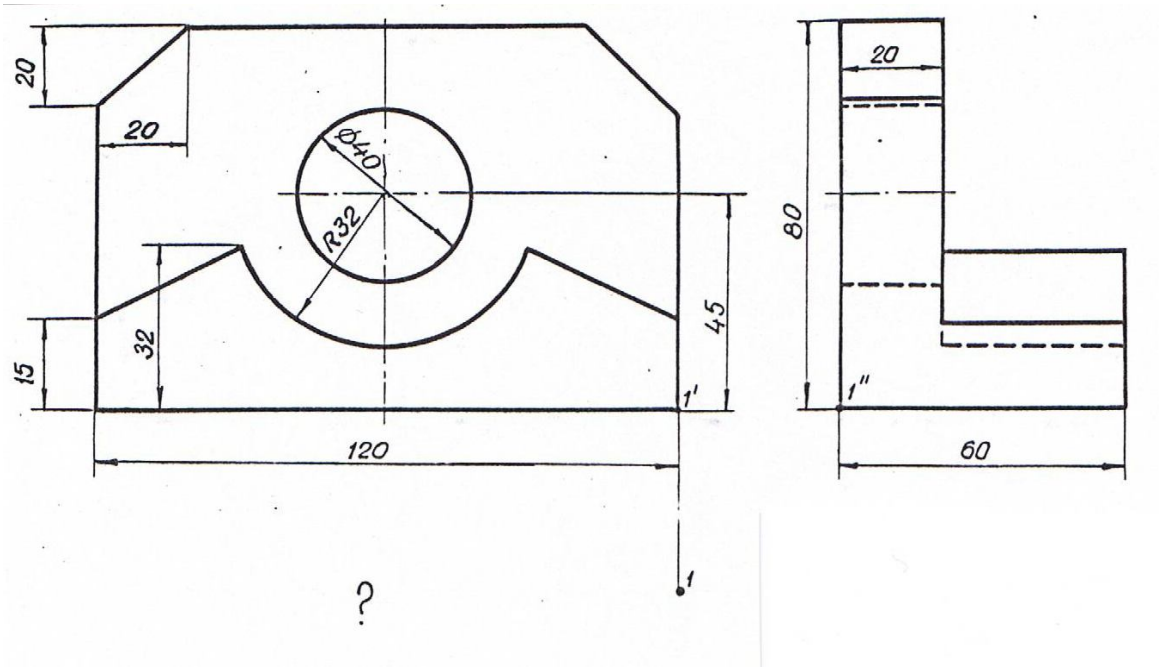

Вариант 7. Вычертить кулачок в масштабе 1:1 и достроить вид сверху.

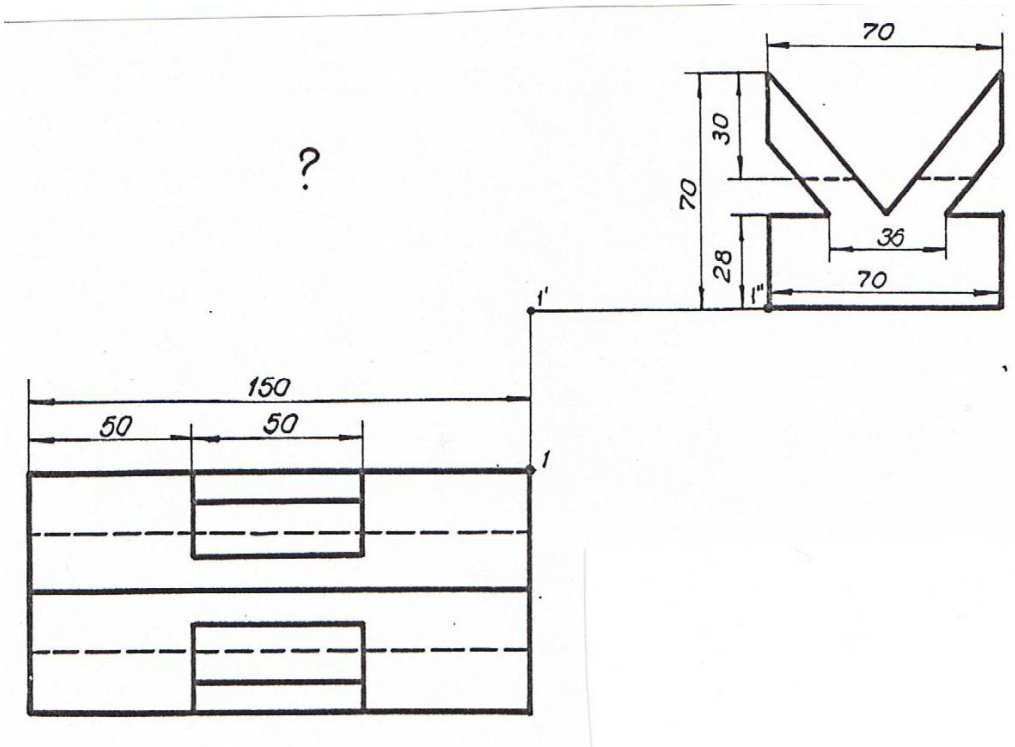

Вариант 8. Вычертить призму в масштабе 1:1 и достроить главный вид.

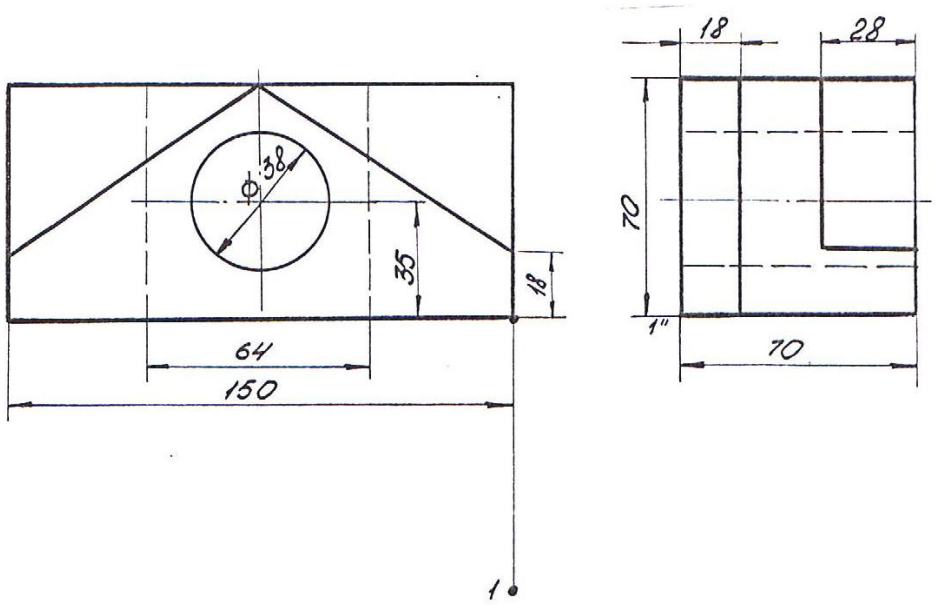

Вариант 9. Вычертить вкладыш в масштабе 1:1 и достроить вид сверху.
Выполнить горизонтальный разрез.

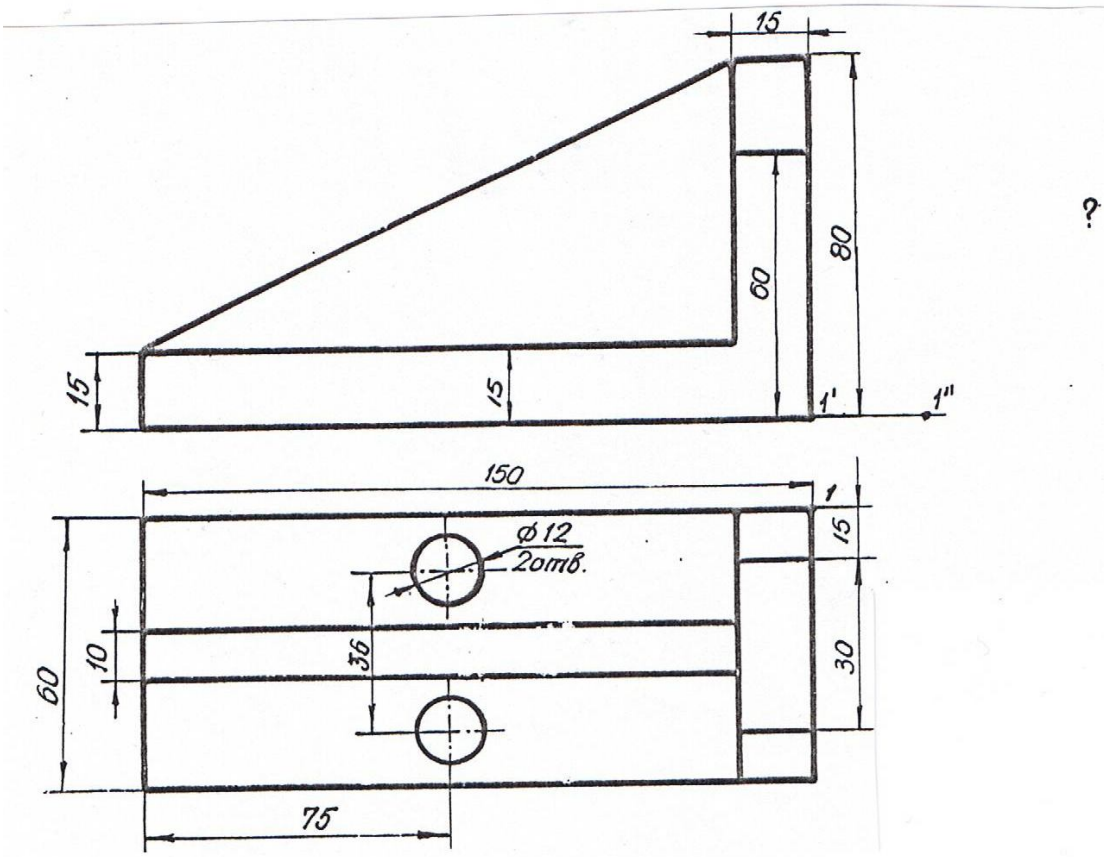

Вариант 10. Вычертить угольник в масштабе 1:1 и достроить вид слева.
Сделать профильный разрез.

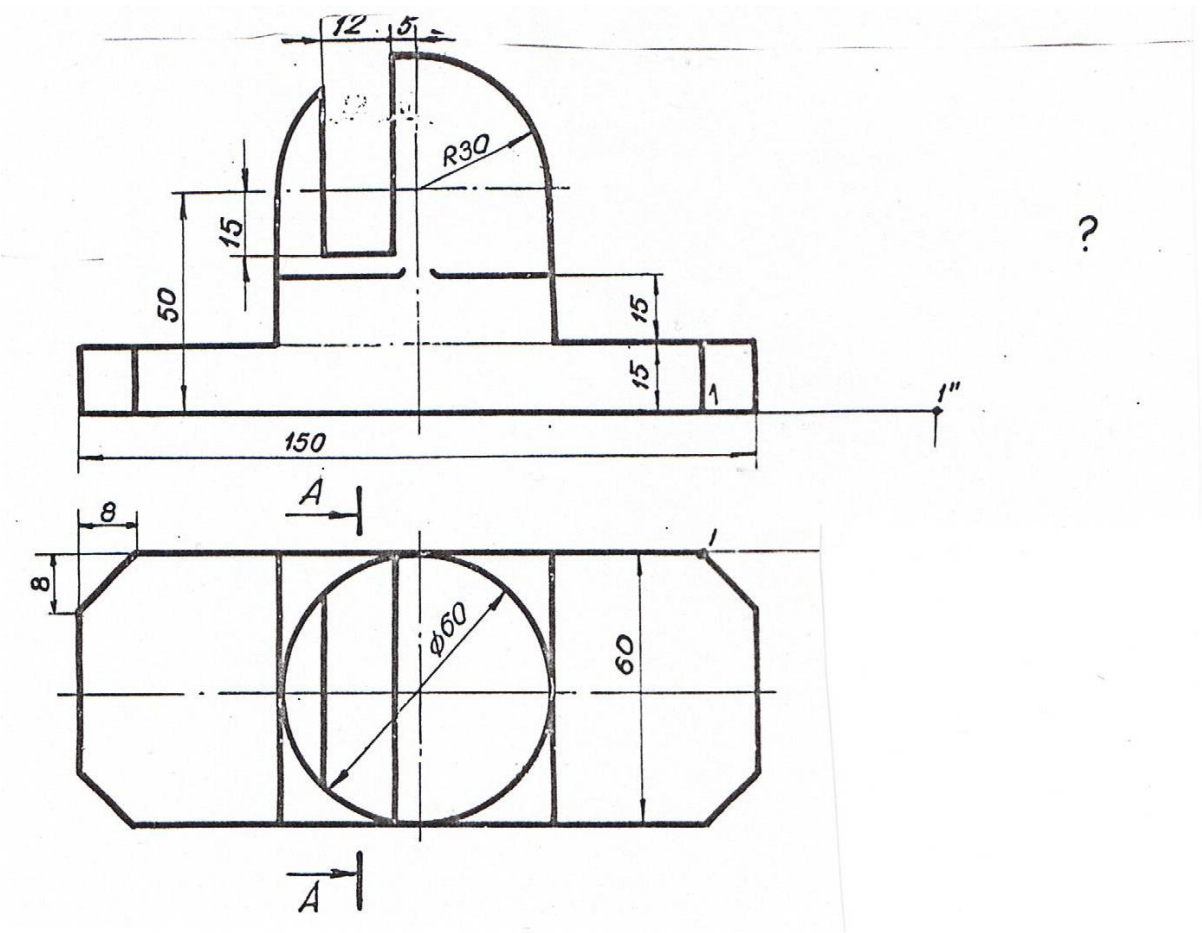

Вариант 11. Вычертить подставку в масштабе 1:1 и достроить вид слева.
Выполнить половину разреза А-А.

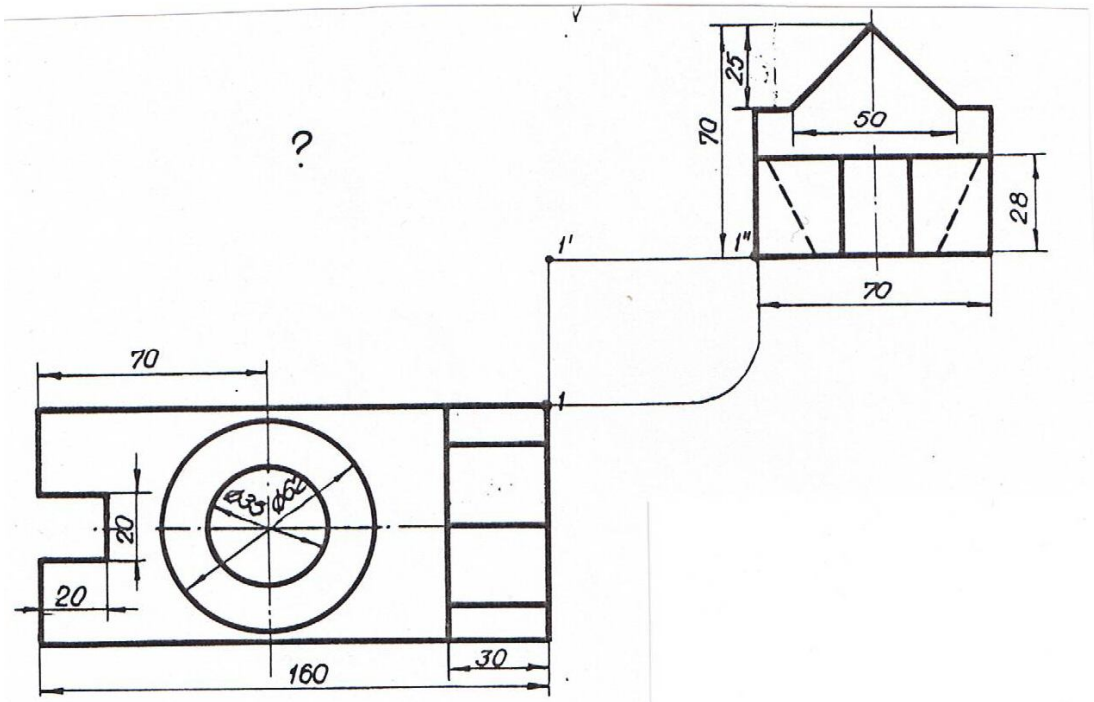

Вариант 12. Вычертить упор в масштабе 1:1 и достроить вид спереди.
Сделать половину профильного разреза.

Приложение 3

ЗАДАНИЕ ДЛЯ ВЫПОЛНЕНИЯ ГРАФИЧЕСКОЙ РАБОТЫ № 2

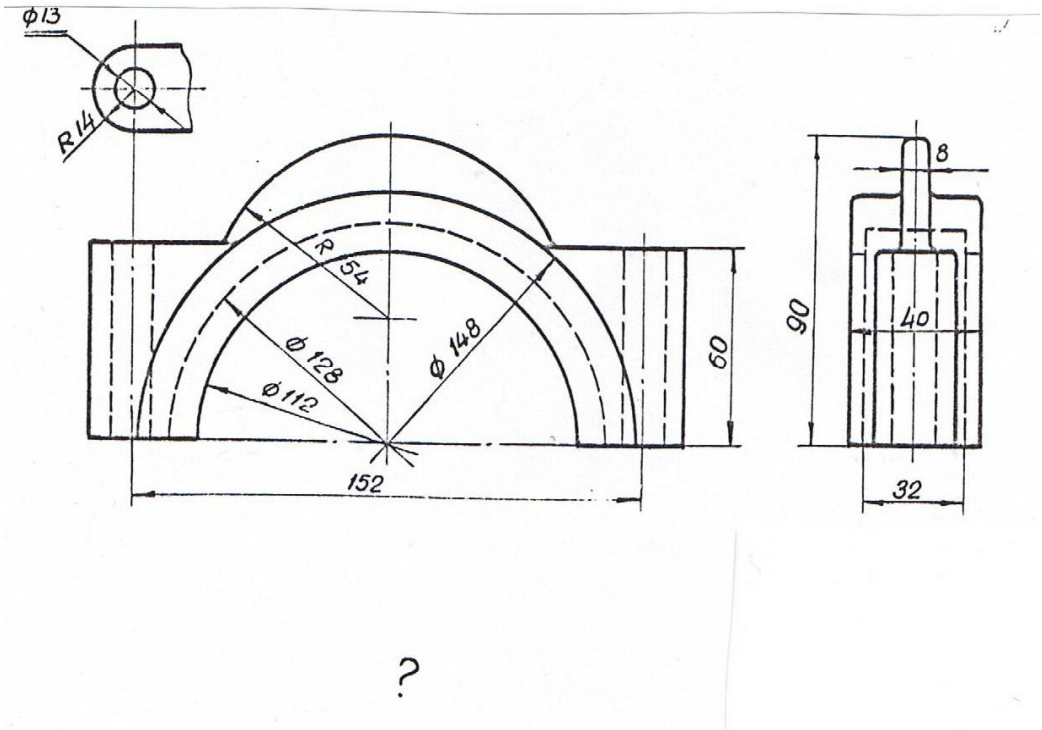

Вариант 1. Вычертить корпус бугеля в масштабе 1:1, достроить вид сверху, сделать половину фронтального и половину профильного разрезов.

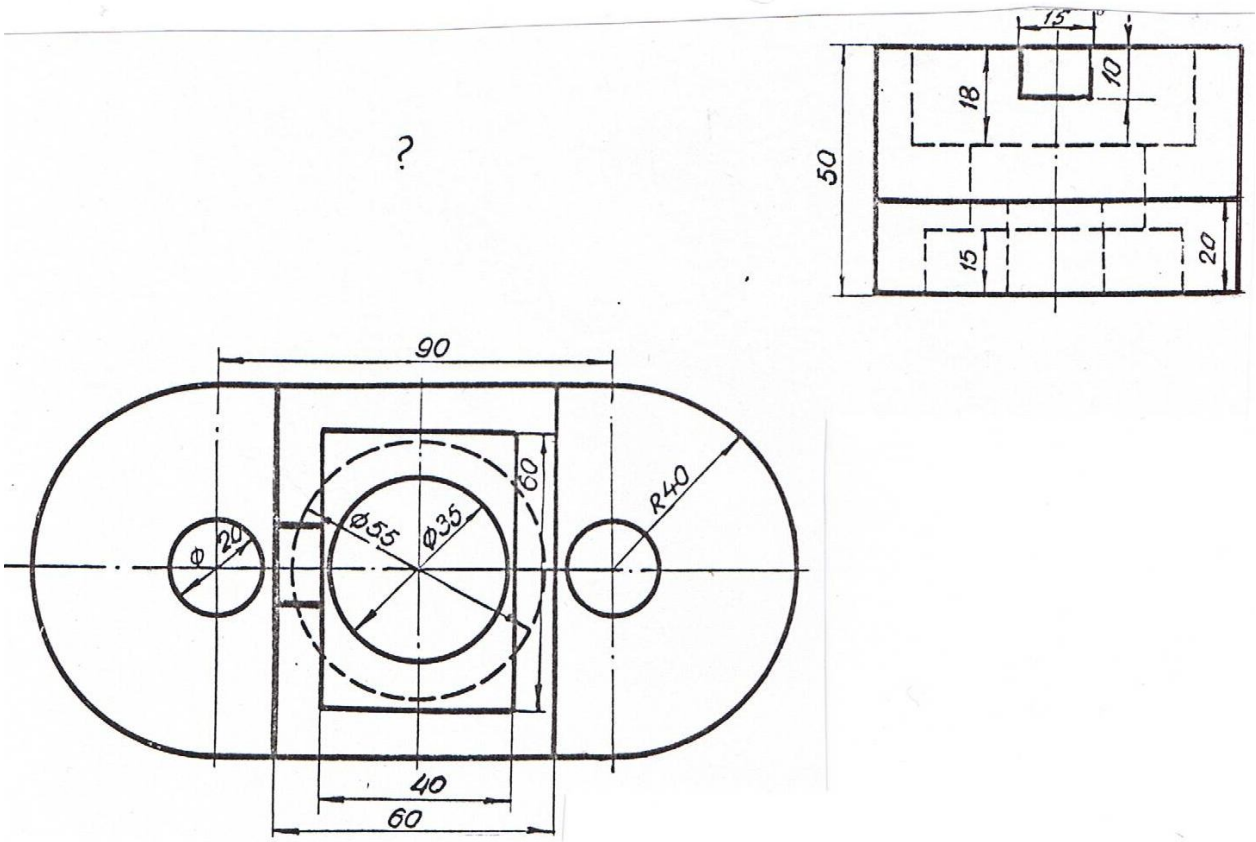

Вариант 2. Вычертить плиту в масштабе 1:1 и достроить вид спереди. Сделать фронтальный и половину профильного разрезов.

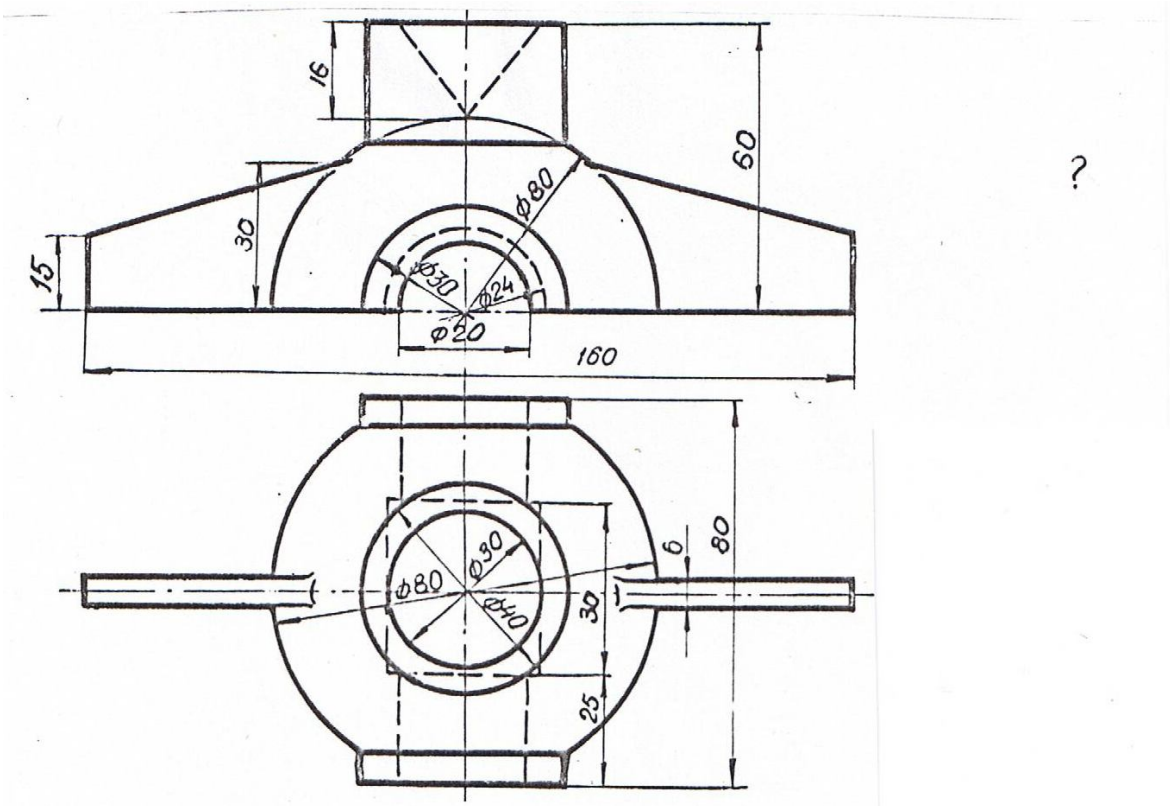

Вариант 3. Вычертить крышку в масштабе 1:1, достроить вид слева.
Сделать половину фронтального и половину профильного разрезов.

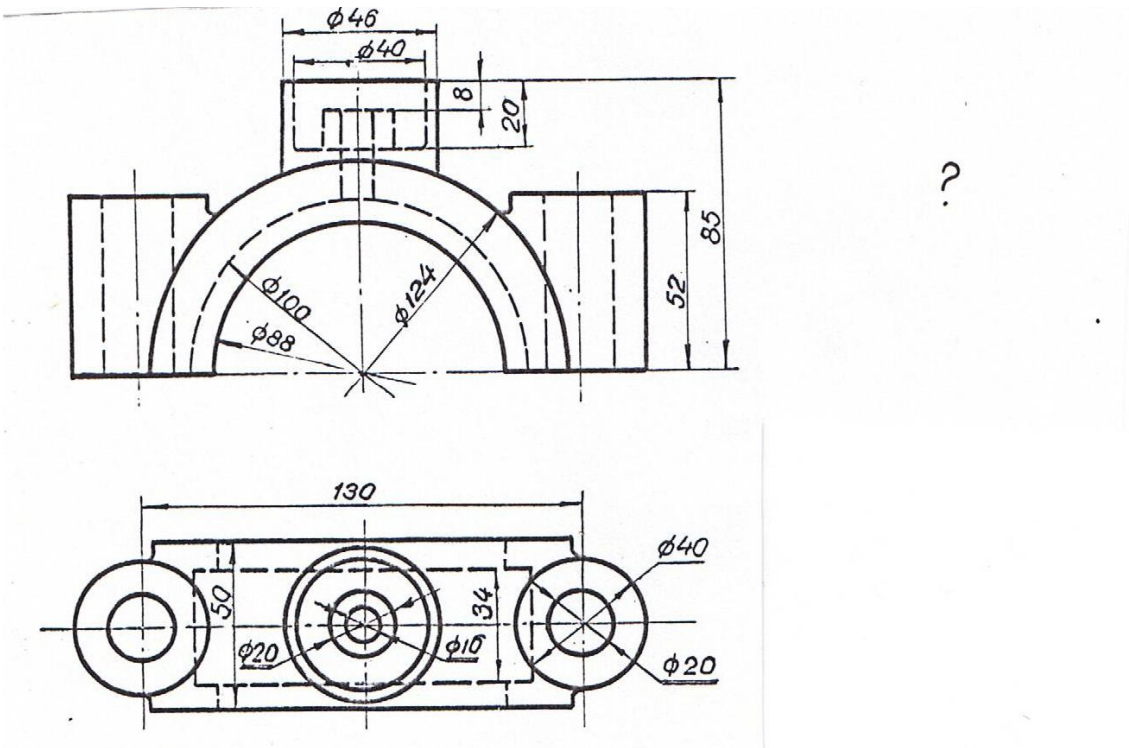

Вариант 4.Вычертить крышку подшипника в масштабе 1:1 и достроить вид слева.
Сделать половину фронтального и половину профильного разрезов.

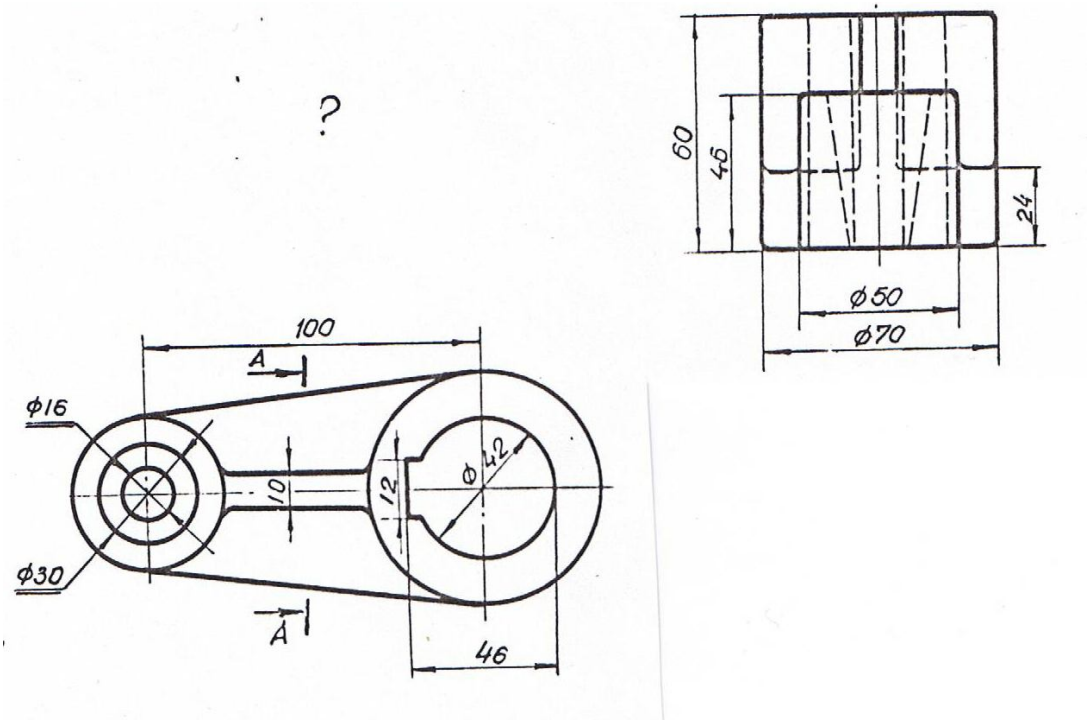

Вариант 5. Вычертить шатун в масштабе 1:1 и достроить вид спереди.
Сделать фронтальный разрез и сечение А-А.

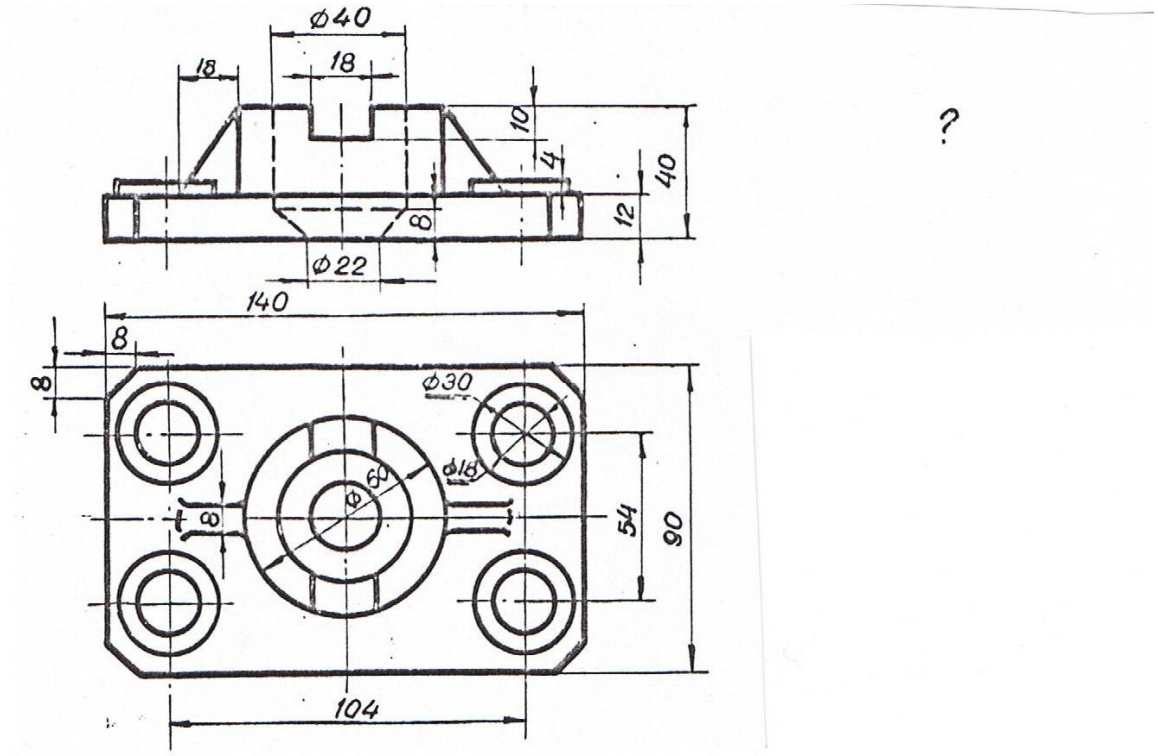

Вариант 6. Вычертить плиту в масштабе 1:1 и достроить вид слева.
Сделать ступенчатый фронтальный разрез и половину профильного разреза.

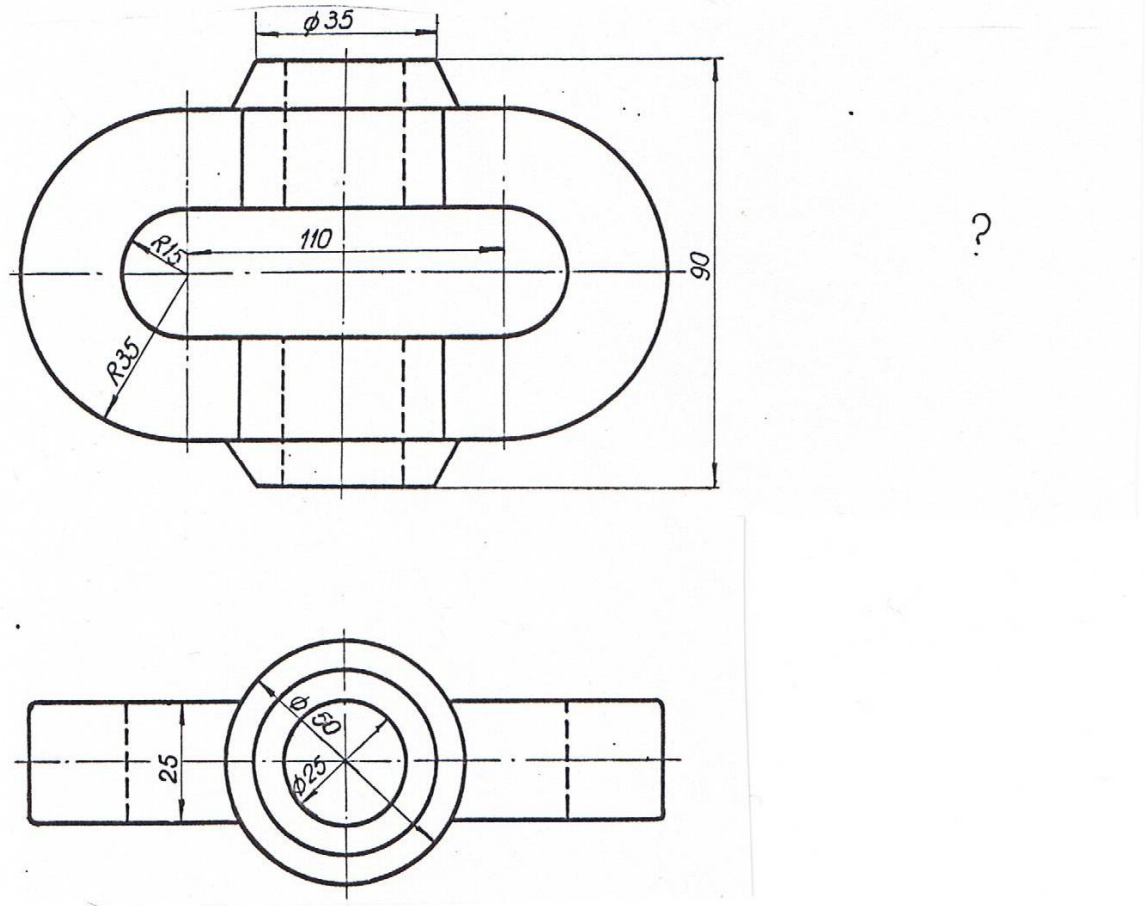

Вариант 7. Вычертить петлю в масштабе 1:1 и достроить вид слева.
Сделать половину профильного и половину горизонтального разрезов.

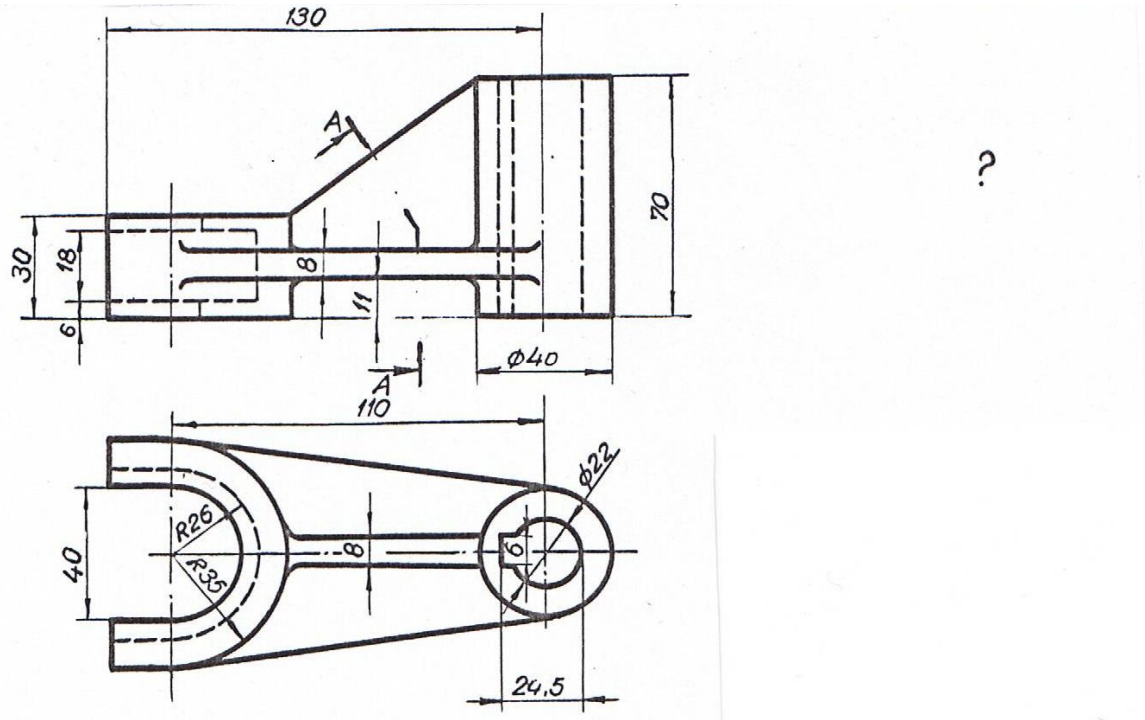

Вариант 8. Вычертить вилку в масштабе 1:1 и достроить вид слева.
Сделать фронтальный разрез и сечение А-А.

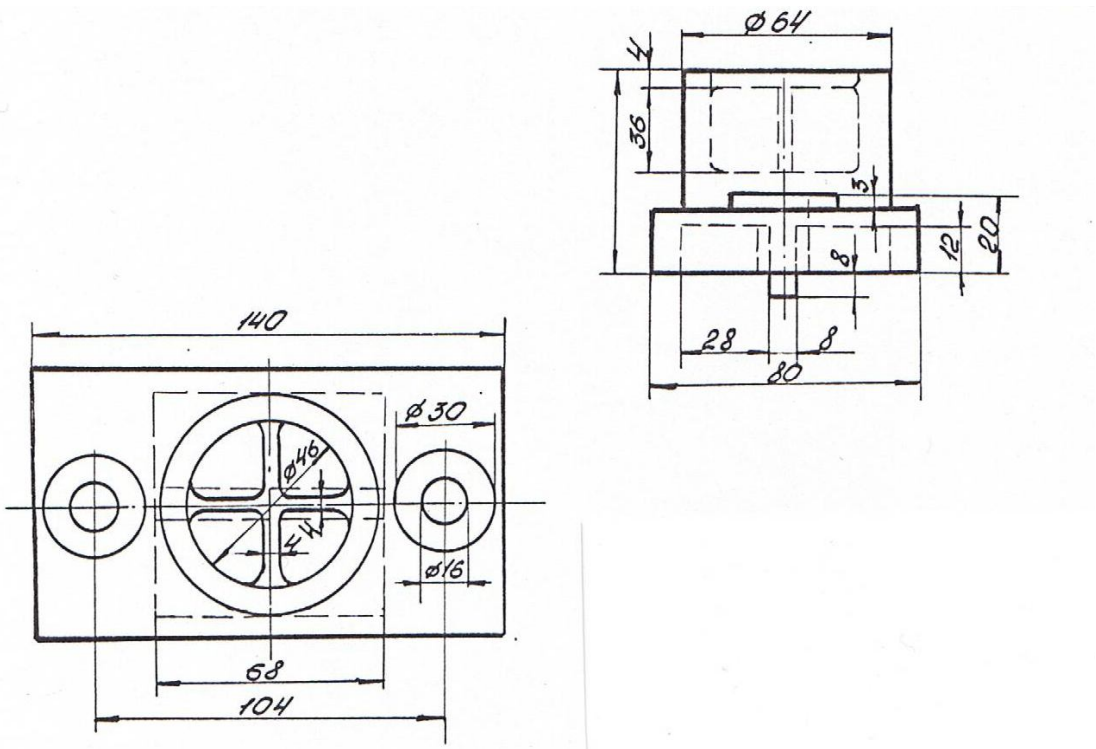

Вариант 9. Вычертить подпятник в масштабе 1:1 и достроить вид спереди.
Сделать половину фронтального и половину профильного разрезов.

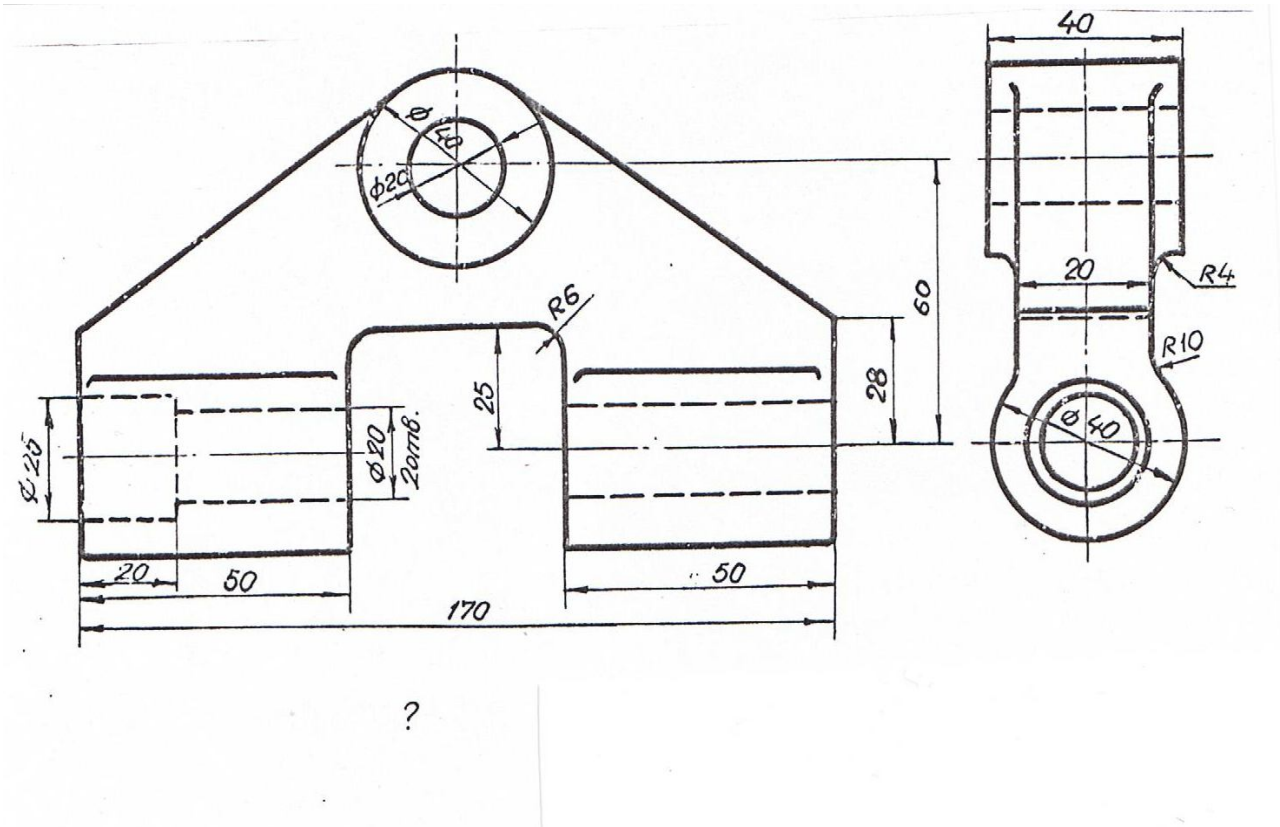

Вариант 10. Вычертить шарнир в масштабе 1:1 и достроить вид сверху.
Сделать профильный разрез и местный разрез на виде спереди.

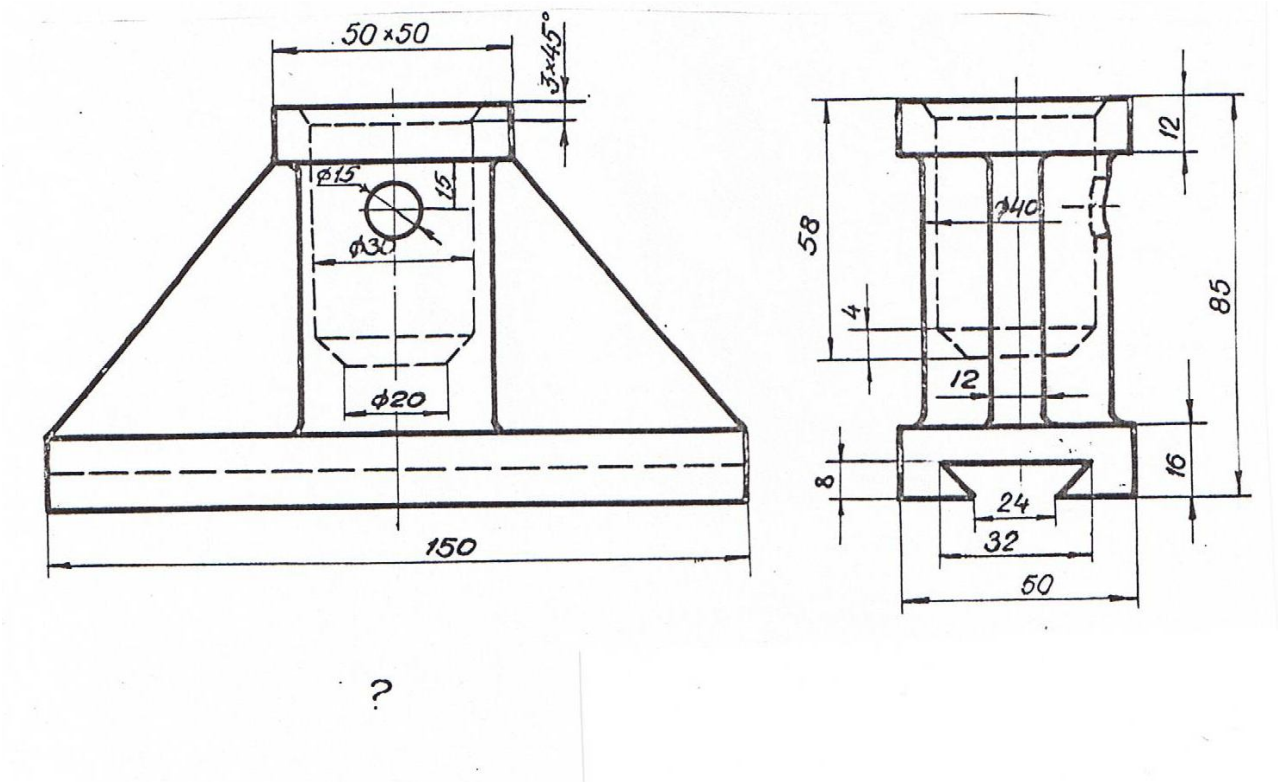

Вариант 11. Вычертить подставку в масштабе 1:1 и достроить вид сверху.
Сделать половину фронтального разреза и местный профильный.

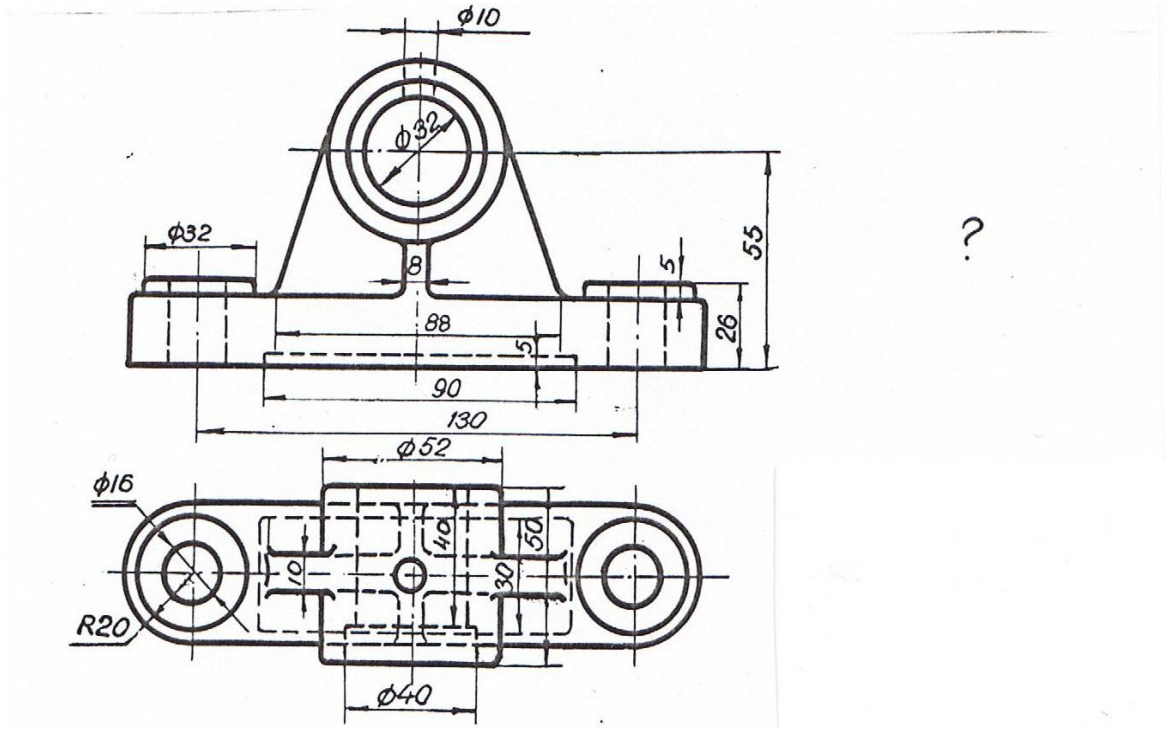

Вариант 12. Вычертить подшипник в масштабе 1:1 и достроить вид слева.
Сделать профильный разрез и местный разрез на виде спереди.

Приложение 4

ЗАДАНИЕ ДЛЯ ВЫПОЛНЕНИЯ ГРАФИЧЕСКОЙ РАБОТЫ № 3

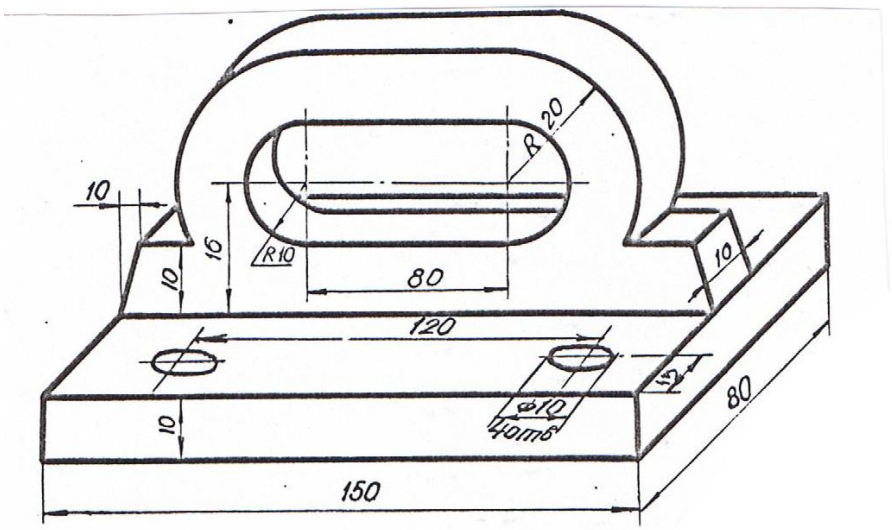

Вариант 1. Вычертить в трех ортогональных проекциях плиту в масштабе 1:1.
Сделать ступенчатый профильный разрез.

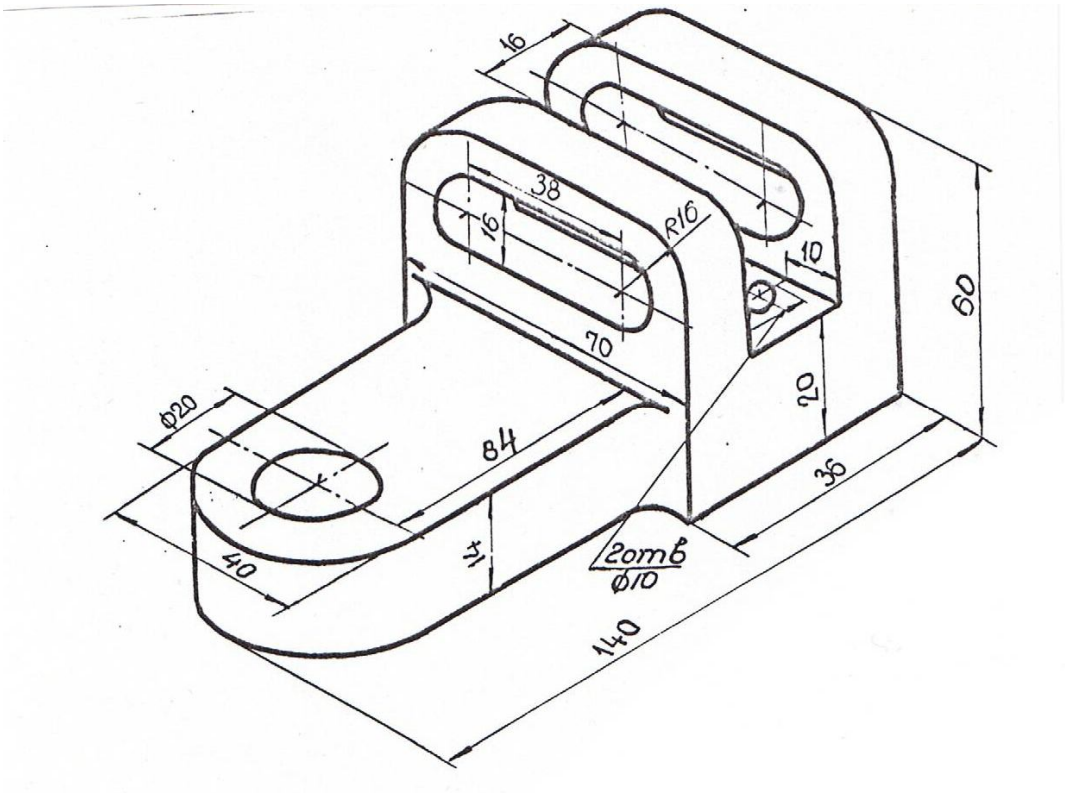

Вариант 2. Вычертить в трех ортогональных проекциях скобу в масштабе 1:1.
Сделать необходимые разрезы.

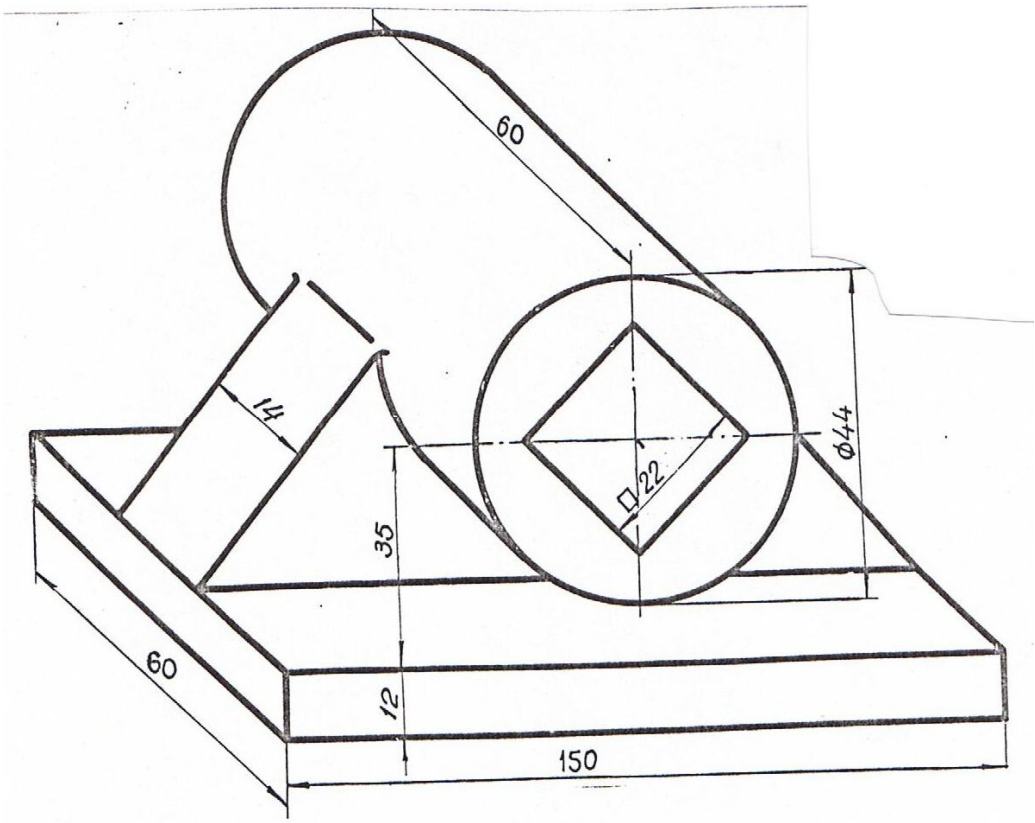

Вариант 3. Вычертить в трех ортогональных проекциях подставку в масштабе 1:1. Сделать необходимый разрез.

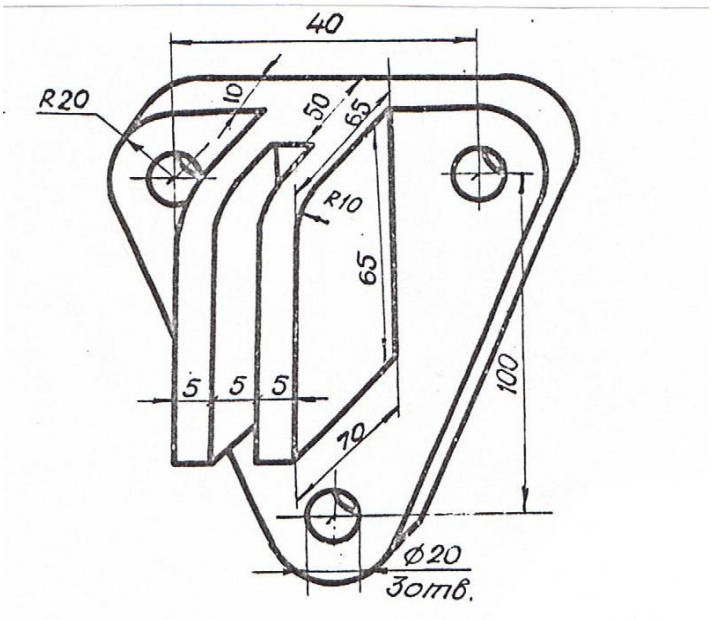

Вариант 4. Вычертить в трех ортогональных проекциях опору в масштабе 1:1. Сделать местные разрезы и горизонтальный разрез.

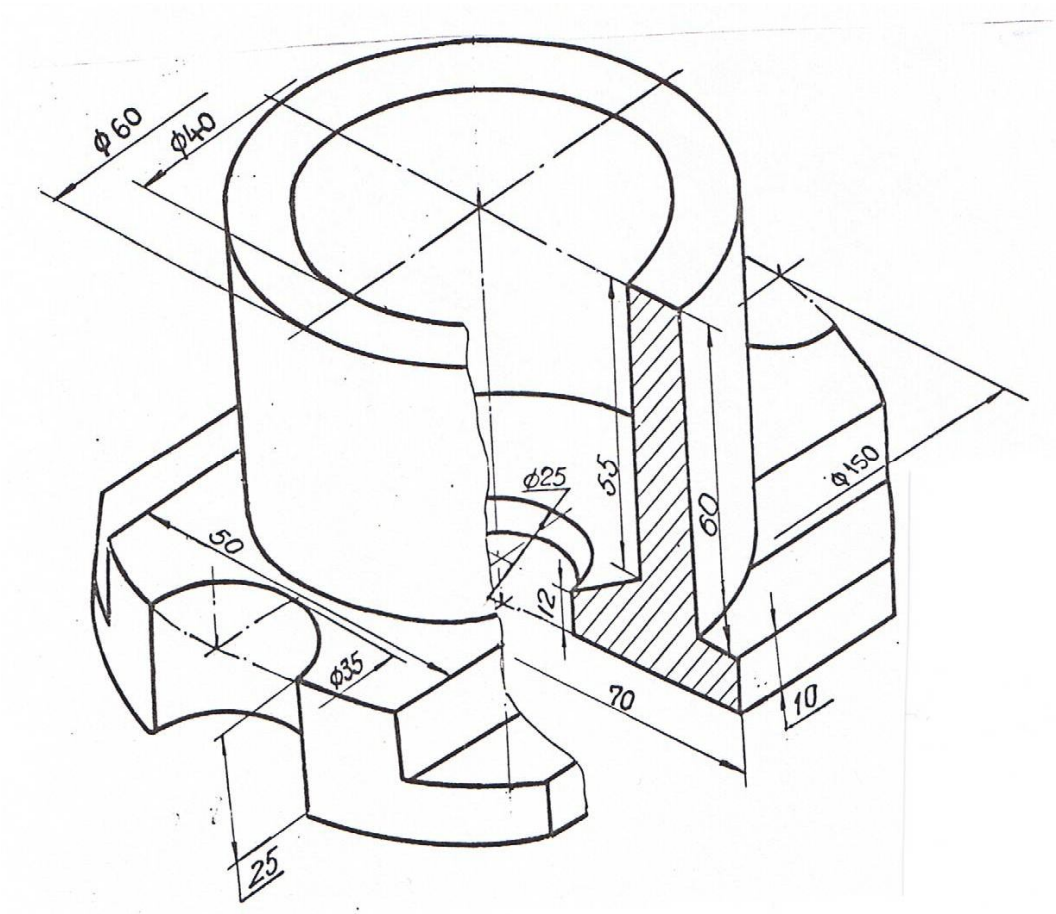

Вариант 5. Вычертить в трех ортогональных проекциях стакан в масштабе 1:1.
Сделать половину фронтального разреза.

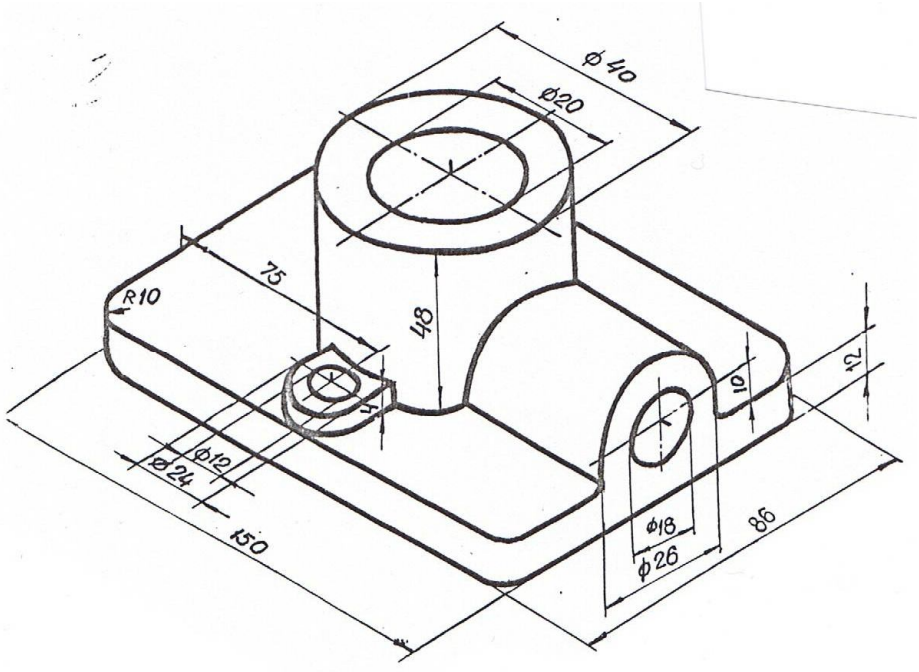

Вариант 6. Вычертить в трех ортогональных проекциях подставку в масштабе 1:1.
Сделать необходимые разрезы.
Примечание. Отверстия ∅20, ∅18 и ∅12 – сквозные.

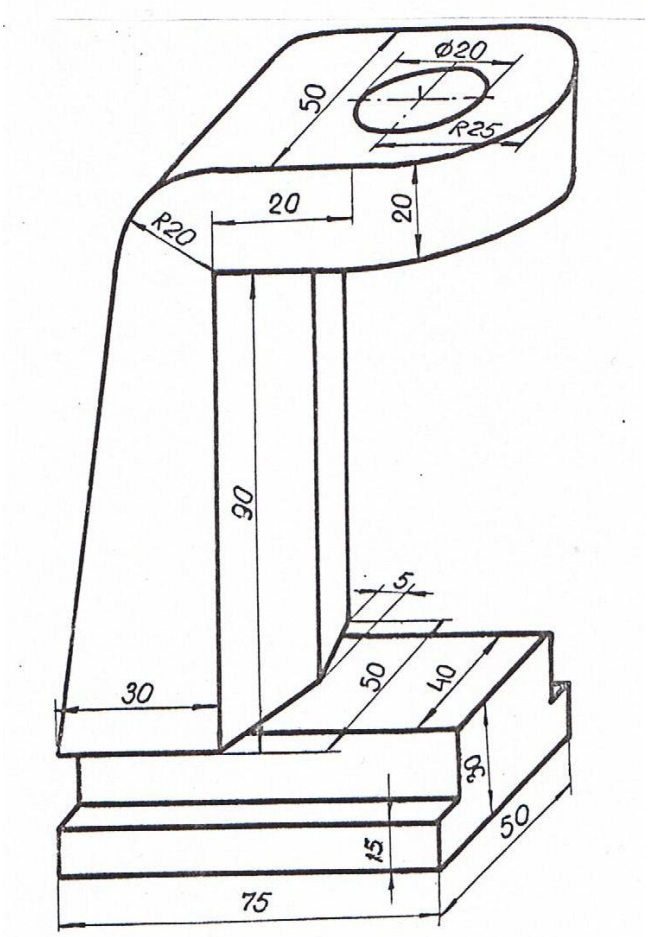

Вариант 7. Вычертить в трех ортогональных проекциях опору в масштабе 1:1.
Сделать необходимый местный разрез и горизонтальный до оси симметрии.

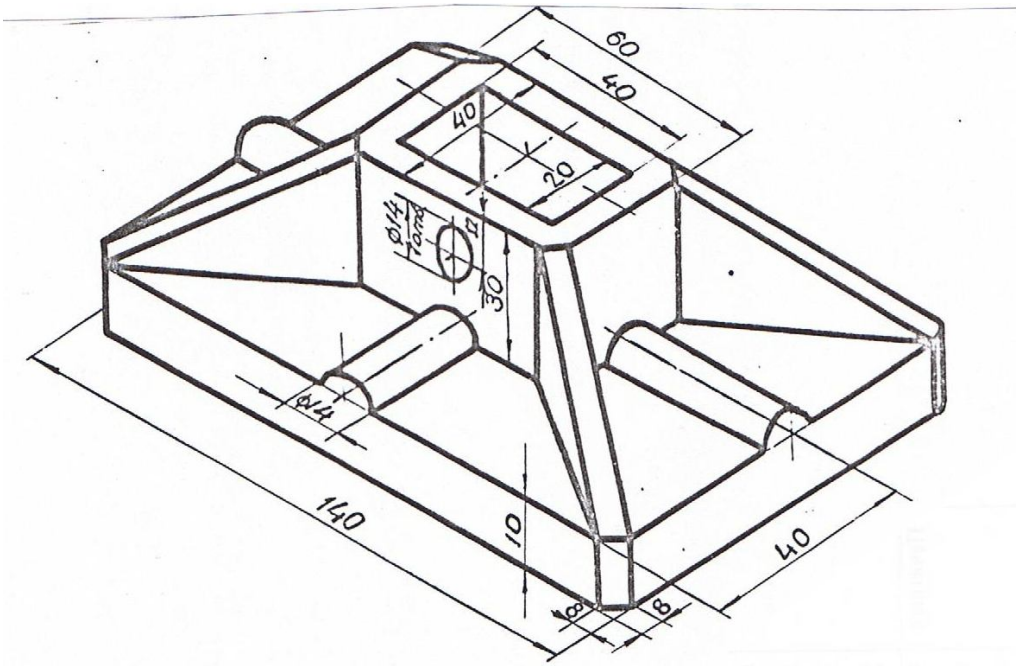

Вариант 8. Вычертить в трех ортогональных проекциях плиту в масштабе 1:1.
Сделать необходимые разрезы.

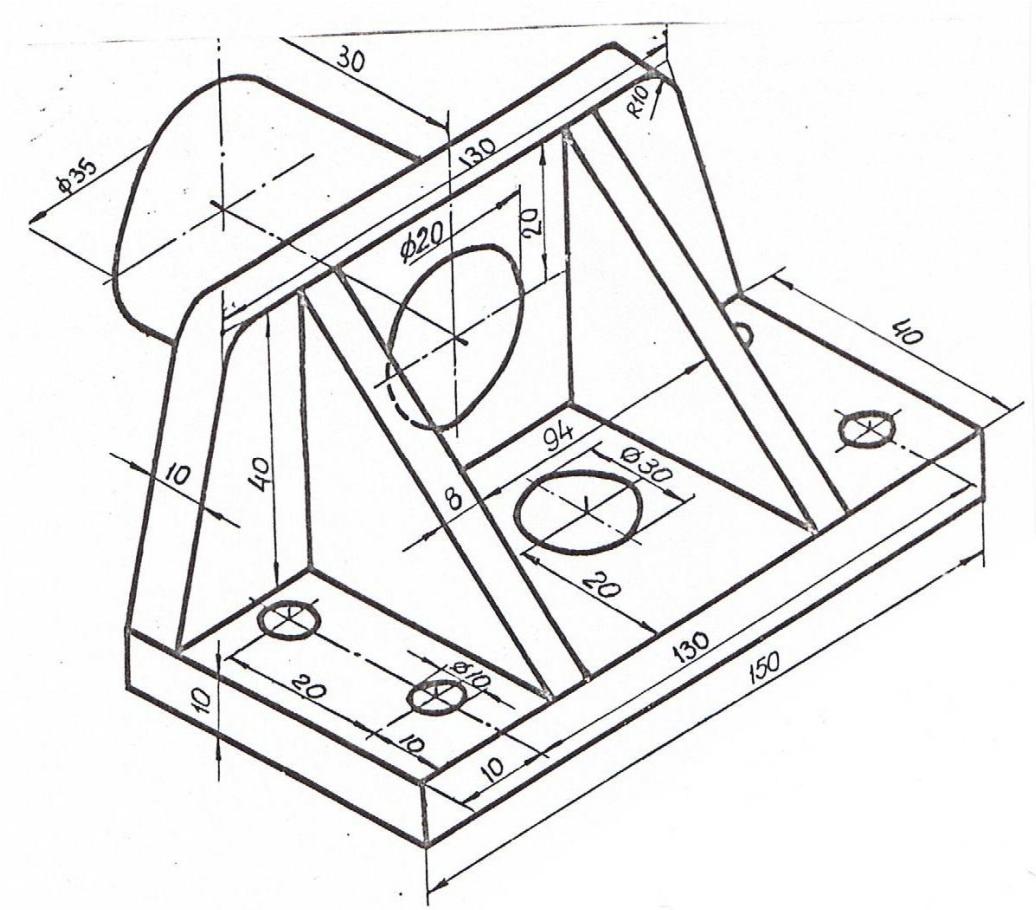

Вариант 9. Вычертить в трех ортогональных проекциях цапфу полую в масштабе 1:1. Сделать необходимые разрезы.

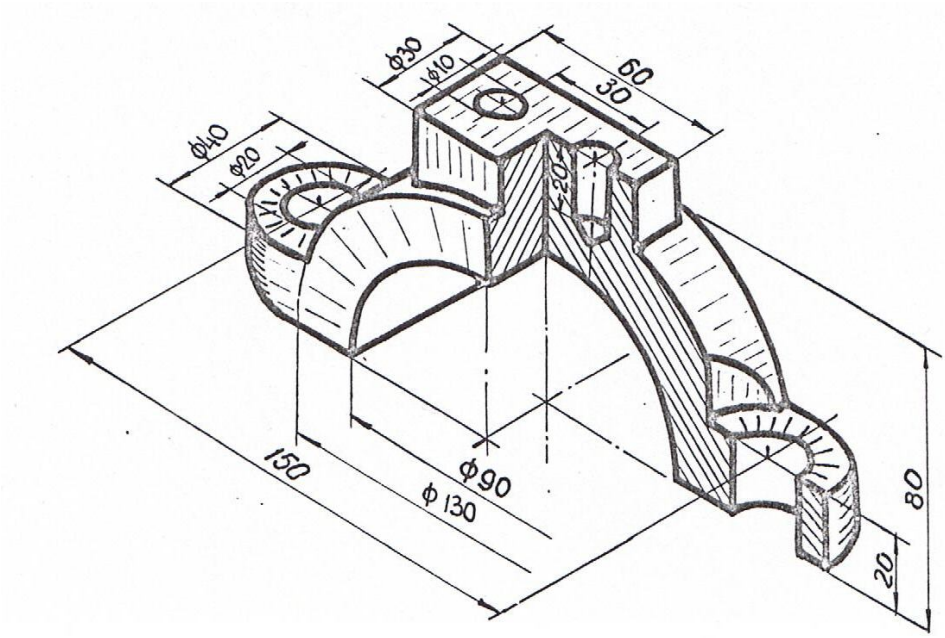

Вариант 10. Вычертить в трех ортогональных проекциях крышку шатуна в масштабе 1:1. Сделать необходимые разрезы.

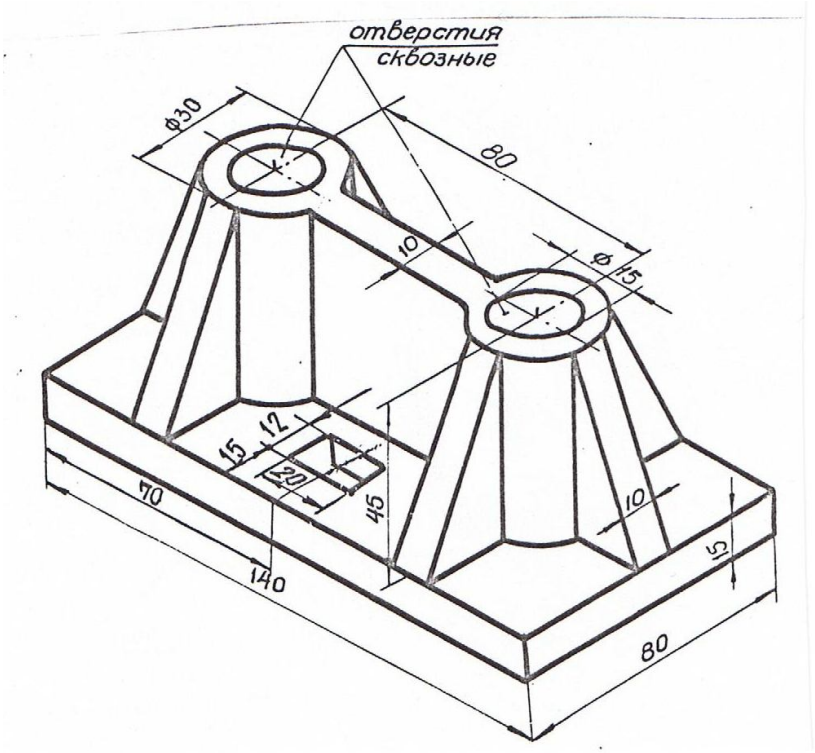

Вариант 11. Вычертить в трех ортогональных проекциях плиту в масштабе 1:1. Сделать необходимые разрезы.

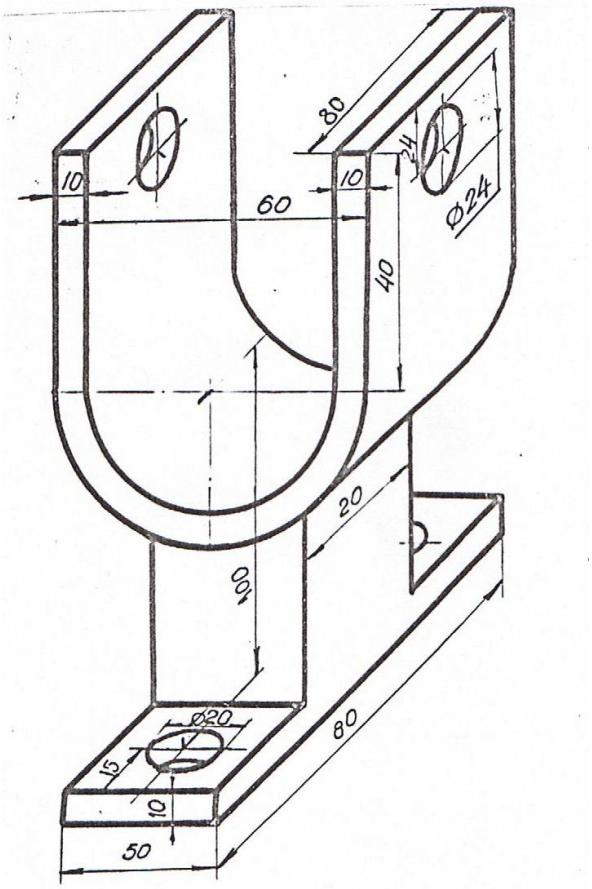

Вариант 12. Вычертить в трех ортогональных проекциях стойку в масштабе 1:1. Сделать необходимые разрезы.

Приложение 5

ПРИМЕР ПОСТРОЕНИЯ ТВЕРДОТЕЛЬНОЙ МОДЕЛИ

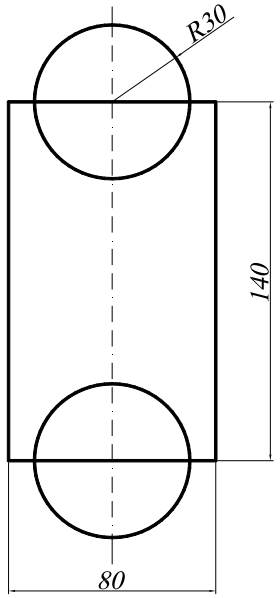

1. Создание области для основания командами ***Polyline*** (Полилиния) и ***Circle*** (Окружность).

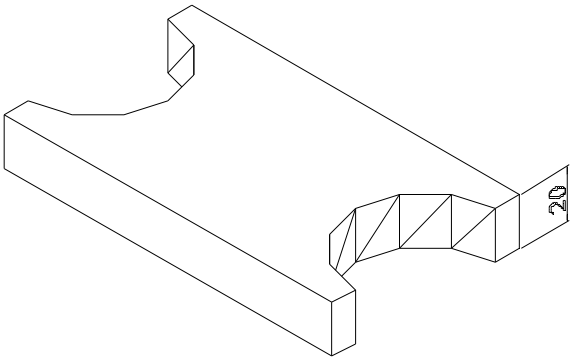

2. Командой ***Extrude*** (Выдавить) «выдавливаем» обе окружности и прямоугольник. Толщина выдавливания 20.
Командой ***Subtract*** (Вычитание) создаем тело путем вычитания цилиндров из параллелепипеда.
Командой ***Hide*** (Скрыть) подавляем невидимые линии.

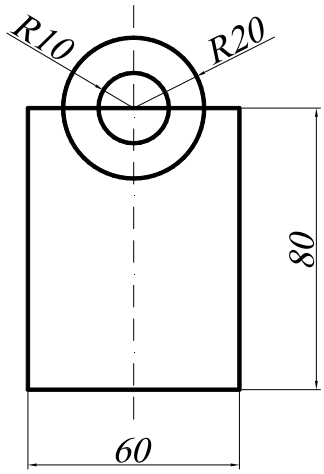

3. Создание области для «башни» командами ***Polyline*** (Полилиния) и ***Circle*** (Окружность).

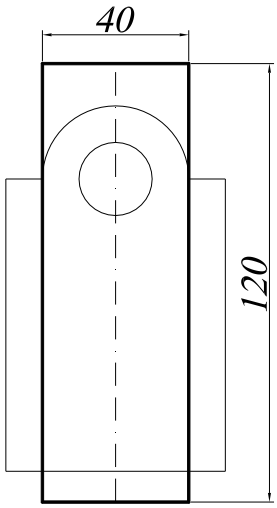

4. Создание области для выреза «башни» командой ***Polyline*** (Полилиния).

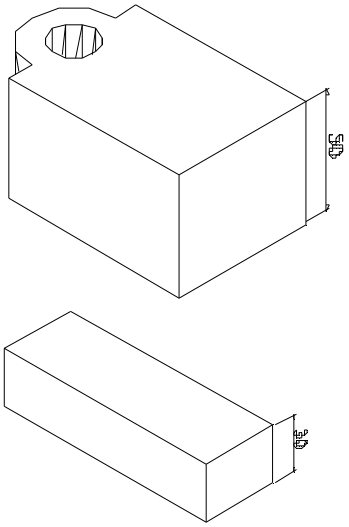

5. Командой ***Extrude*** (Выдавить) «выдавливаем» оба тела. Толщина выдавливания «башни»=50, толщина выдавливания «бруска»=30.
Командой ***Subtract*** (Вычитание) создаем тело «башни» путем вычитания цилиндра из построенного тела

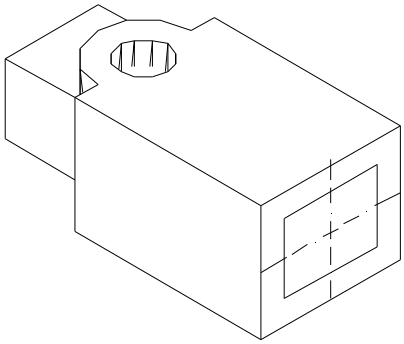

6. Командой ***Move*** (Перемещение) перемещаем «брусок» и центрируем относительно основания «башни».
Командой ***Subtract*** (Вычитание) создаем сквозное отверстие в теле «башни» путем вычитания поверхности «бруска» из тела «башни».

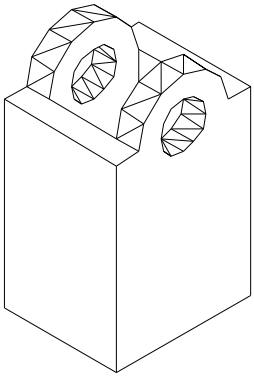

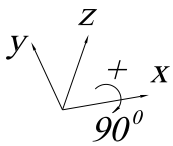

7. Поворачиваем башню относительно оси x на 90^0 (по правилу правой руки), используя команду ***Rotated 3D***, которая вызывается из падающего меню ***Modify*** (Редакировать)→ ***3D Operation*** (3М Операции) → ***Rotated 3D*** (3М Поворот).

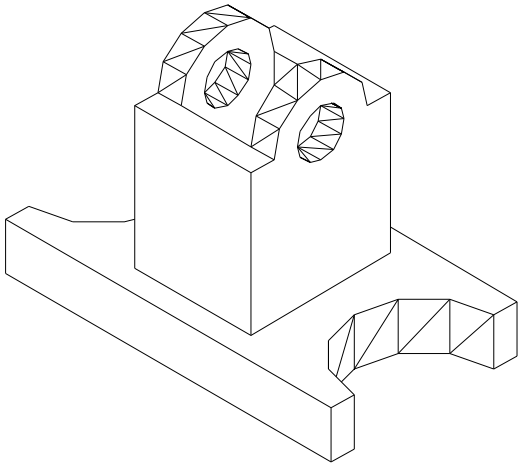

8. Командой ***Move*** (Перемещение) перемещаем «башню» и центрируем относительно построенного основания.
Командой ***Union*** (объединение) объединяем полученные тела.

Приложение 6

ЗАДАНИЕ ДЛЯ ВЫПОЛНЕНИЯ ГРАФИЧЕСКОЙ РАБОТЫ № 4

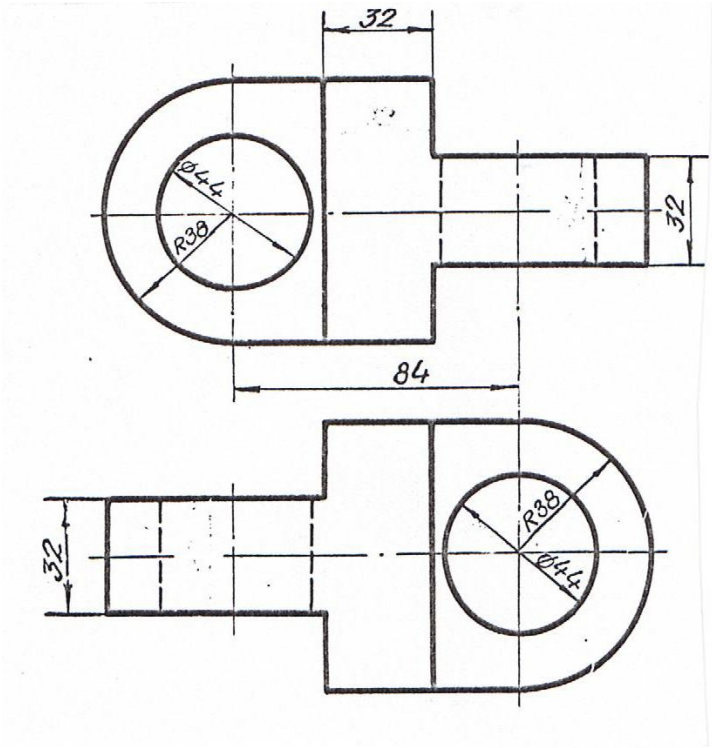

Вариант 1. Вычертить серьгу в изометрии по заданным двум видам в масштабе 1:1.

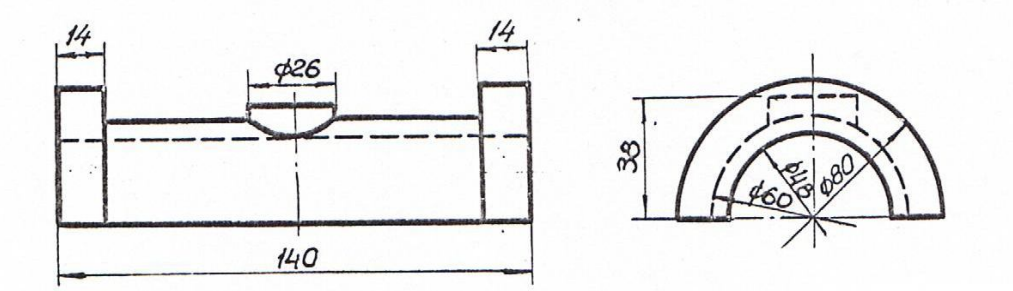

Вариант 2. Вычертить вкладыш подшипника в изометрии по заданным двум видам в масштабе 1:1.

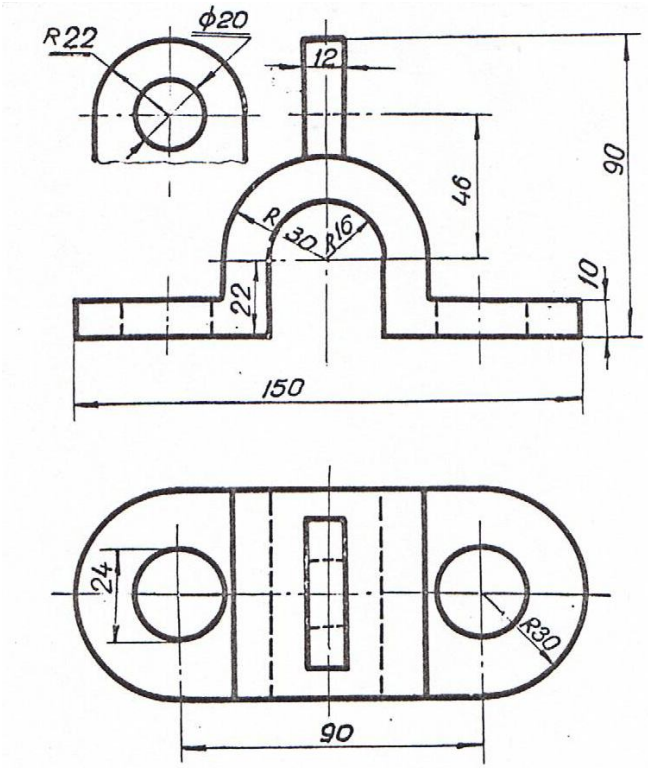

Вариант 3. Вычертить скобу в изометрии по заданным двум видам в масштабе 1:1.

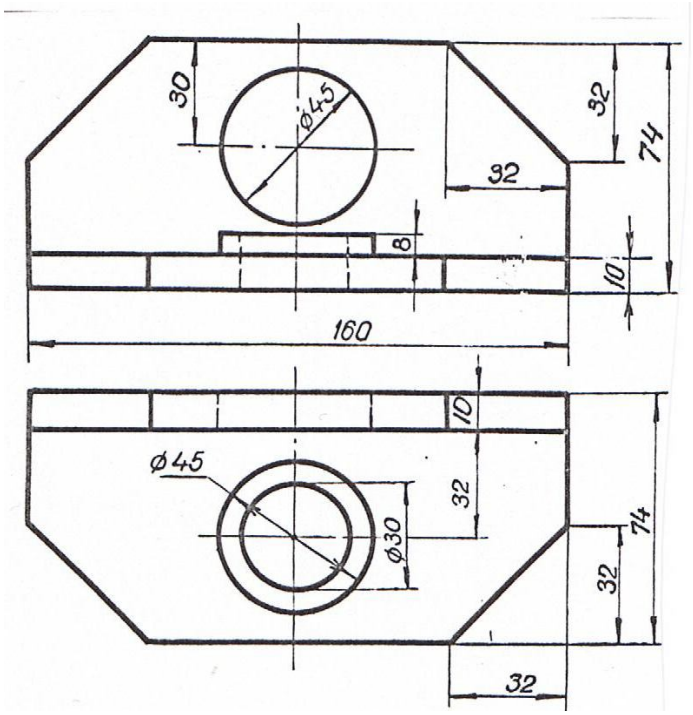

Вариант 4. Вычертить угольник в изометрии по заданным двум видам в масштабе 1:1.

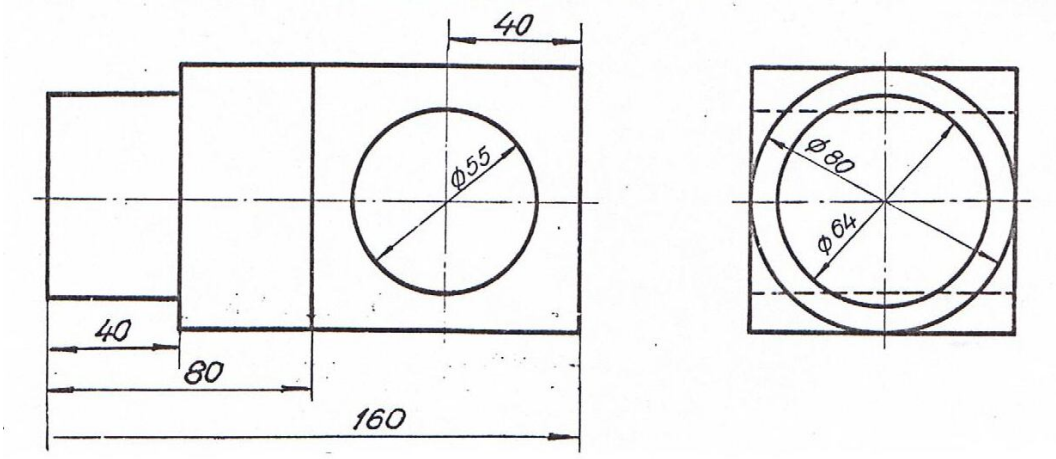

Вариант 5. Вычертить цапфу в изометрии по заданным двум видам в масштабе 1:1.

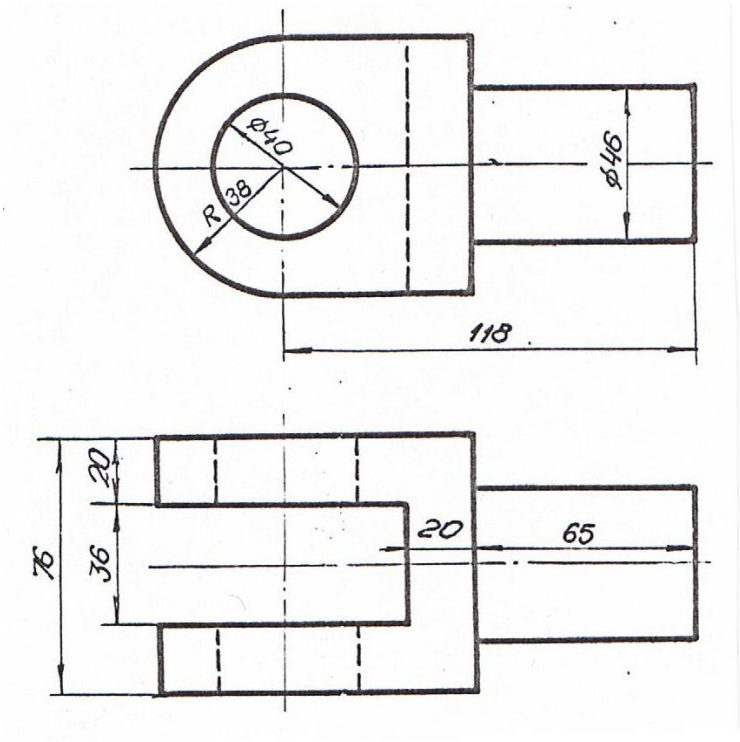

Вариант 6. Вычертить ушко в изометрии по заданным двум видам в масштабе 1:1.

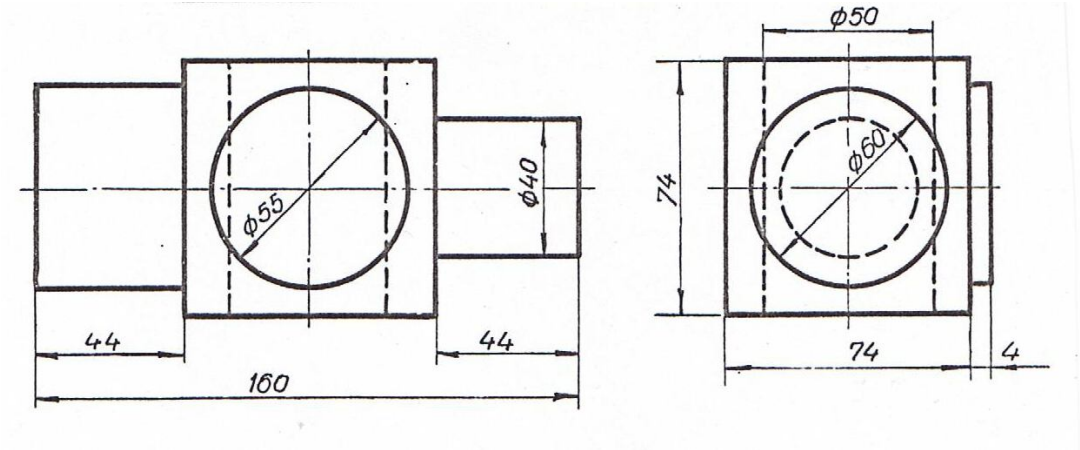

Вариант 7. Вычертить ось в изометрии по заданным двум видам в масштабе 1:1.

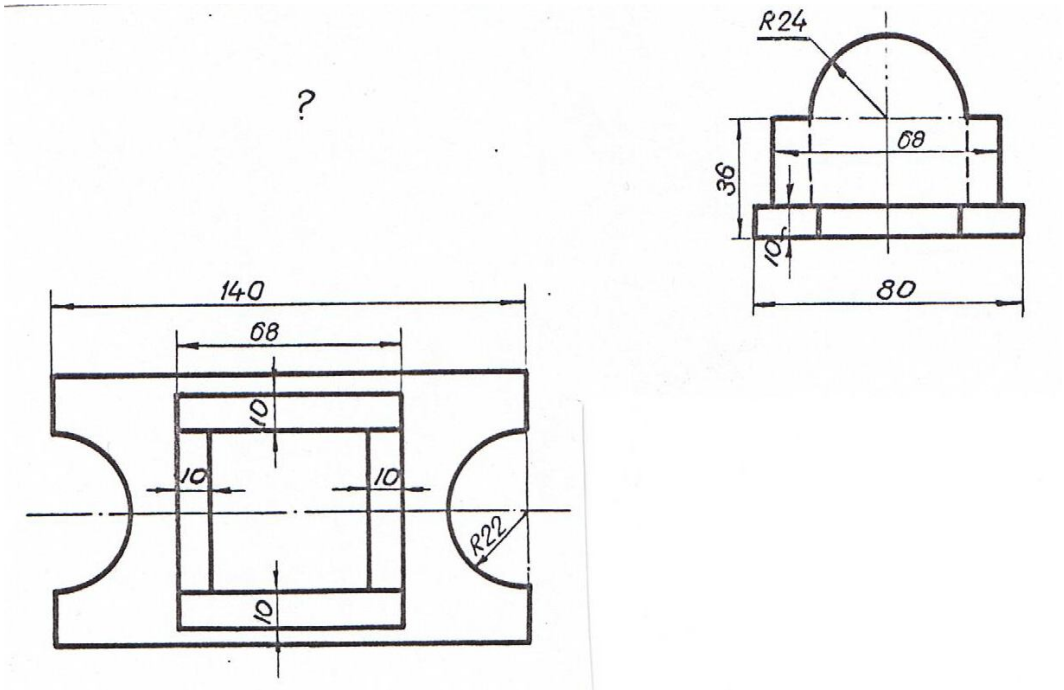

Вариант 8. Вычертить подставку в изометрии по заданным двум видам в масштабе 1:1.

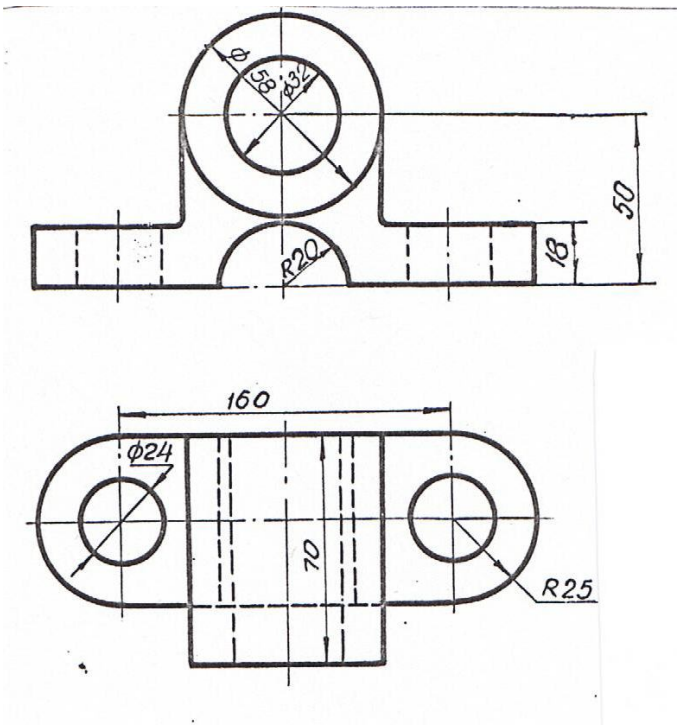

Вариант 9. Вычертить подшипник в изометрии по заданным двум видам в масштабе 1:1.

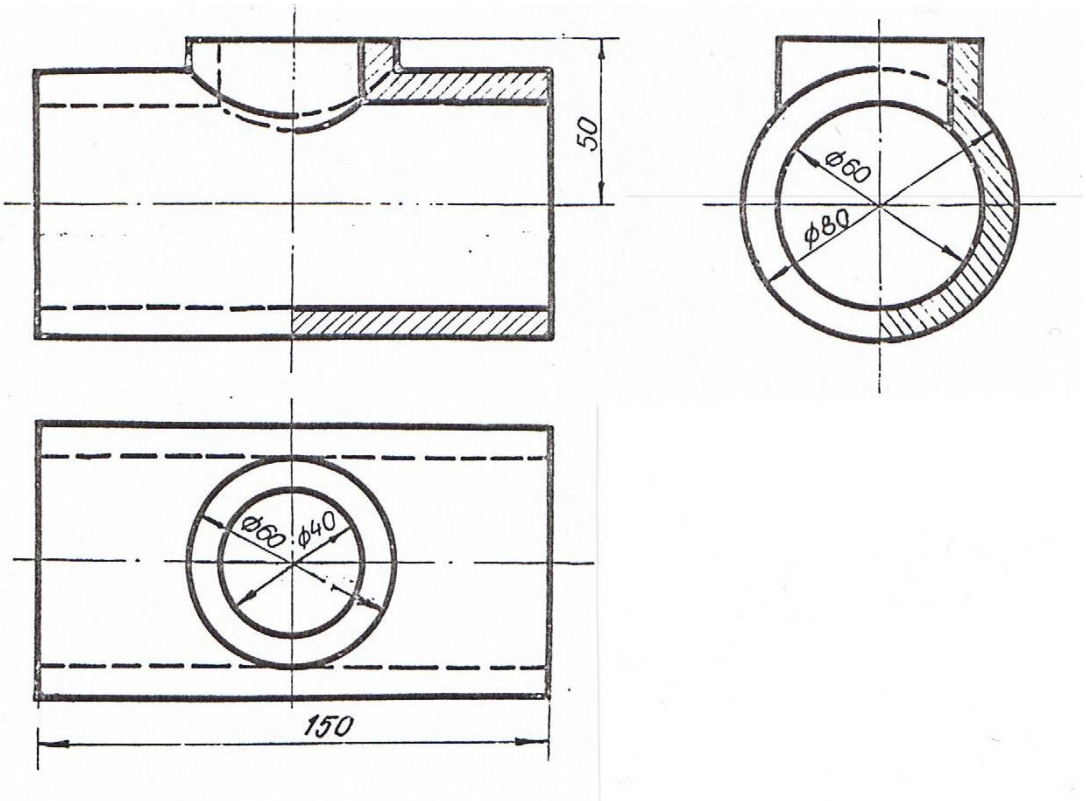

Вариант 10. Вычертить тройник в изометрии по заданным трем видам в масштабе 1:1.

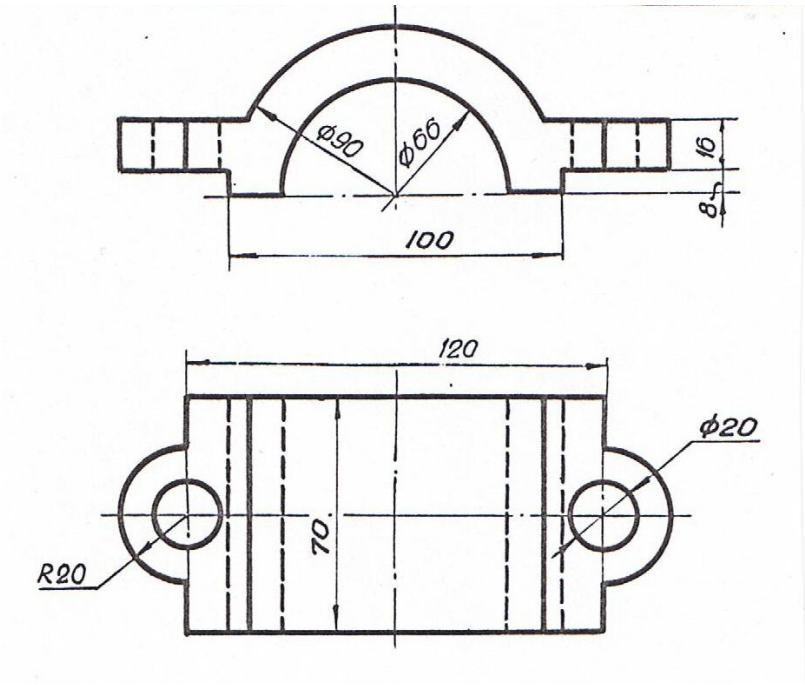

Вариант 11. Вычертить крышку подшипника в изометрии по заданным двум видам в масштабе 1:1.

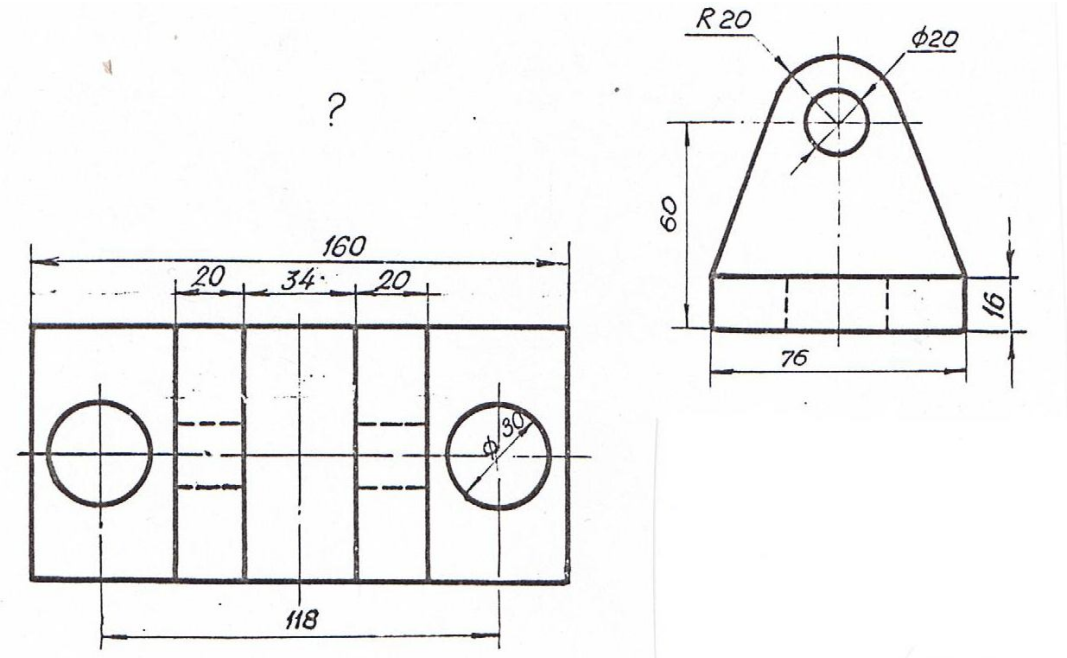

Вариант 12. Вычертить опору в изометрии по заданным двум видам в масштабе 1:1.

ОГЛАВЛЕНИЕ

Предисловие……... 3

Глава 1. **ГЕОМЕТРИЧЕСКИЕ МНОЖЕСТВА И СИСТЕМЫ КООРДИНАТ**……. 5

1. Множества…….. 5

1.1. Основные понятия теории множеств……..… 5

1.2. Отображения и преобразования…… 7

1.3. Теоретико-множественный подход к задачам на построение…… 10

1.4. Геометрические пространства и их размерность…… 11

1.5. Формирование пространства…… 13

1.6. Приёмы подсчёта параметров…… 14

1.7. Параметрический подход к решению задач начертательной геометрии…… 21

2. Системы координат…… 22

2.1. Прямоугольные декартовы координаты…… 22

2.2. Полярные координаты точки на плоскости……. 23

2.3. Цилиндрические координаты…… 23

2.4.Сферические координаты…… 24

Вопросы для самопроверки…….. 24

Глава 2. **КОМПЬЮТЕРНЫЕ ТЕХНОЛОГИИ ГЕОМЕТРИЧЕСКОГО МОДЕЛИРОВАНИЯ**…… 25

1. Запуск системы *AutoCAD*…… 25

2. Вид рабочего окна *AutoCAD*……. 26

3. Падающее меню……. 26

4. Строка состояния…… 27

5. Ввод команд…… 28

6. Панели инструментов……. 28

7. Стандартная панель инструментов *(Standard Toolbar)*…….. 28
8. Панель инструментов Object Properties *(Свойства объекта)*…. 30
9. Графические примитивы…….…….. 32
10. Ввод координат точки…….…… 33
11. Панель инструментов *Draw* (Рисовать)…… 34
12. Построение геометрических примитивов…….. 34
12.1. Точка……. 35
12.2. Построение линий…… 35
12.2.1. Отрезок……. 35
12.2.2. Прямая и луч…… 37
12.2.3. Полилиния……. 38
12.2.4. Сплайн……... 41
12.3. Построение многоугольников…… 42
12.3.1. Многоугольник…… 42
12.3.2. Прямоугольник……. 43
12.4. Построение окружностей, эллипсов и их дуг…… 45
12.4.1. Окружность…… 45
12.4.2. Эллипс…… 49
12.4.3. Дуга окружности…… 50
13. Текстовые стили…… 52
13.1. Однострочный текст…… 53
13.2. Многострочный текст……. 57
14. Блок…… 58
14.1. Создание блоков……... 58
14.2. Вставка блока…… 59
15. Создание замкнутых объектов…….. 61
16. Штриховка……. 62
17. Панель инструментов *Object Snap* (Объектная привязка)…… 65
18. Панель инструментов *Modify* (Изменить или редактировать) 67
18.1. Удаление и восстановление объектов……. 68
18.2. Копирование объектов……. 69
18.3. Зеркальное отображение объектов…….. 70
18.4. Построение подобных примитивов……. 71
18.5. Размножение объектов массивом…….. 72

18.6. Перемещение объектов…… 76
18.7. Поворот объектов…… 77
18.8. Масштабирование объектов…… 78
18.9. Растягивание объектов……. 79
18.10. Подрезание объектов……. 80
18.11. Удлинение объектов…… 81
18.12. Разбиение объектов на части……. 82
18.13. Вычерчивание фасок…… 83
18.14. Построение сопряжений углов…….. 84
19. Редактирование с помощью маркеров *Grips* («Ручки»)…….. 86
20. Диспетчер свойств объектов……. 89
21. Панель инструментов *Dimension* (Измерение)…… 89
21.1. Линейные размеры…… 90
21.2. Параллельные размеры…… 92
21.3. Базовые размеры…….. 92
21.4. Размерная цепь……. 93
21.5. Радиальные размеры…… 94
21.6. Угловые размеры…… 94
21.7. Координатные размеры……. 95
21.8. Выноски и пояснительные надписи на чертеже…… 95
21.9. Быстрое нанесение размеров…….. 96
21.10. Нанесение меток центра окружности или дуги…….. 97
21.11. Редактирование размерных стилей…… 98
22. Зумирование…….. 101
23. Панорамирование……. 102
Вопросы для самопроверки…….. 102

Глава 3. **ТРЕХМЕРНОЕ МОДЕЛИРОВАНИЕ**……. 103

1. Общие сведения…….. 103
2. Задание трехмерных координат…….. 103
3. Задание пользовательской системы координат……. 104
4. Пространство модели и пространство листа……. 107
5. Видовые экраны…… 108

5.1. Создание неперекрывающихся видовых экранов……. 108
6. Установка видов на графическом поле……. 109
6.1. Установка направления взгляда…… 109
6.2. Задание направления взгляда с помощью диалогового окна 111
6.3. Установка плана изображения……... 112
6.4. Установка ортогональных и аксонометрических видов…… 113
6.5. Интерактивное управление точкой взгляда…… 113
6.6. Динамическое вращение трехмерной модели…… 114
7. Моделирование каркасов…… 114
7.1. Трехмерная полилиния…….. 115
7.2. Средства редактирования трехмерной полилинии……. 115
8. Твердотельное моделирование……. 116
9. Стандартные тела…… 117
9.1. Параллелепипед……. 117
9.2. Клин…… 118
9.3. Сфера…… 118
9.4. Конус…….. 119
9.5. Цилиндр……. 120
9.6. Тор…….. 121
10. Тела пользователя……. 122
10.1. Выдавленное тело…… 122
10.2. Тело вращения…… 124
11. Тела, созданные комбинированием нескольких тел……. 125
11.1. Объединение объектов…… 126
11.2. Вычитание объектов…….. 126
11.3. Пересечение объектов…….. 127
12. Общие средства редактирования трехмерных объектов…….. 128
12.1. Поворот вокруг оси……. 128
12.2. Зеркальное отображение относительно плоскости (плоскостная симметрия)……. 129
12.3. Размножение трехмерным массивом…….. 130
12.4. Вычерчивание фасок трехмерных тел…… 131
12.5. Построение сопряжений граней…….. 133
12.6. Построение сечений……. 134

12.7. Построение разрезов…… 134
13. Редактирование граней, ребер тел…… 135
13.1. Режим редактирования граней твердотельного объекта…. 136
13.2. Режим редактирования ребер твердотельного объекта……. 140
13.3. Режим редактирования общих свойств
твердотельного объекта……. 141
14. Пример построения трехмерной модели……. 142
15. Перекрывающиеся видовые экраны. Создание ортогональных проекций……... 144
16. Визуализация трехмерных моделей…… 147
16.1. Удаление невидимых линий…… 148
16.2. Раскрашивание трехмерной модели…….. 148
16.3. Тонирование изображений трехмерных объектов…….. 149
16.4. Включение фона в изображение сцены……. 150
16.5. Настройка освещения……. 151
16.6. Тени…… 152
16.7. Работа с материалами…….. 153
Вопросы для самопроверки…….. 154
Заключение…… 155
Список литературы……. 156
Приложения……. 157
Приложение 1. Пример выполнения рабочего чертежа детали…….. 157
Приложение 2. Задание для выполнения графической работы № 1…….. 158
Приложение 3. Задание для выполнения графической работы № 2…….. 164
Приложение 4. Задание для выполнения графической работы № 3…….. 170
Приложение 5. Пример построения твердотельной модели…… 176
Приложение 6. Задание для выполнения графической работы № 4…….. 178

Учебное издание

Шангина Елена Игоревна

КОМПЬЮТЕРНАЯ ГРАФИКА

Учебное пособие

Редактор издательства Л. В. Устьянцева
Компьютерная верстка и графика автора

Подписано в печать 01.02.06. Формат 60x84-1/8. Бумага писчая. Печать офсетная.
Усл. печ. л. 23,75. Уч.-изд. л. 11,25. Тираж 200 экз. Заказ № .

Издательство УГГУ
620144, г. Екатеринбург, ул. Куйбышева, 30.

Минобрнауки России

Федеральное государственное бюджетное образовательное учреждение

высшего профессионального образования

«Уральский государственный горный университет»



Е. И. Шангина
Г.А. Шангин

ИНЖЕНЕРНАЯ ГРАФИКА

ЗАДАЧИ И РЕШЕНИЯ

Издание второе, дополненное, исправленное

Екатеринбург – 2015

УДК 514.18
Ш 20

Рецензенты: *Денисов М. А*. профессор, д-р техн. наук кафедры «Инженерная графика» Уральского федерального университета
Савельев Ю. А. канд. техн. наук, доцент кафедры «Инженерная графика» Уральского государственного университета путей сообщения.

Печатается по решению Редакционно-издательского совета
Уральского государственного горного университета

Шангина Е. И., Шангин Г. А.
Ш 20 Инженерная графика. Задачи и решения. Изд. 2-е дополн., исправл. – Екатеринбург: Изд-во УГГУ, 2015. – 153 с.: ил.

Рассматриваются задачи, которые студенты должны уметь решать в курсе «Инженерная графика». Отличие этого задачника от существующих в том, что для всех задач даны достаточно подробные решения и описаны алгоритмы решения. Уровень задач – от самых простых до комплексных.

Учебное пособие предназначено для студентов, обучающихся по направлениям «Горное дело» и «Прикладная геология», может быть полезно преподавателям и аспирантам, занимающимся вопросами приложений начертательной геометрии и инженерной графики.

УДК 514.18

©Уральская гос. горно-геолог. академия, 2006
© Уральский государственный горный университет, 2015
© Шангина Е. И., 2006
© Шангина Е. И., Шангин Г. А., 2015

ПРЕДИСЛОВИЕ

Начертательная геометрия занимается решением пространственных геометрических задач на плоском чертеже. Стереометрические (трёхмерные) объекты обсуждаются в ней с помощью планиметрических (двумерных) изображений этих объектов, проекций. Правила построения таких чертежей очень важны для понимания начертательной геометрии, поскольку они обеспечивают возможность решать пространственные задачи на плоском чертеже (модели). Правила сопоставления оригинала и плоской модели реализуются обратимостью чертежа, а именно данному оригиналу должен соответствовать вполне определённый чертёж, и, наоборот, чертежу соответствует определённый оригинал.

Решая задачу по начертательной геометрии, приходится всё время переводить с языка оригиналов, натуры, языка стереометрии на язык чертежа, изображений язык планиметрии, и наоборот, то есть по изображениям уметь представлять оригинал, а зная что-то об оригинале, понять, как он интерпретируется в изображении. Таким образом, прочитав текст условия задачи, следует уяснить суть стереометрической задачи, задачи о трёхмерных оригиналах, изображённых на этом двумерном чертеже. Затем нужно «увидеть» решение этой пространственной задачи (забыв на время о чертеже), то есть записать (на бумаге или в голове) план её решения (алгоритм). Лишь после этого можно приступать к выполнению чертежа, то есть начинать реализацию этих операций на чертеже.

Количество задач, решаемых способами начертательной геометрии, неизмеримо богаче, чем то, что здесь изложено. Однако данное учебное пособие – это попытка показать некоторые методы, способы и алгоритмы, которые используются начертательной геометрией при решении задач.

Автор выражает искреннюю благодарность рецензентам за замечания и советы, направленные на улучшение содержания данной книги. Автор также выражает глубокую признательность В. А. Пекличу за предоставленные материалы.

1. ПРЯМАЯ. СПОСОБЫ ЗАДАНИЯ ОТРЕЗКА ПРЯМОЙ. ГРАДУИРОВАНИЕ. ВЗАИМНОЕ ПОЛОЖЕНИЕ ПРЯМЫХ

1.1. На заданной прямой $A_{25}B_{80}$ построить точку $C_?$, отстоящую от основной плоскости проекций на ***50*** (по масштабу чертежа). Прямая задана точками ***A(20,15,25)***, ***B(50,70,80)***.

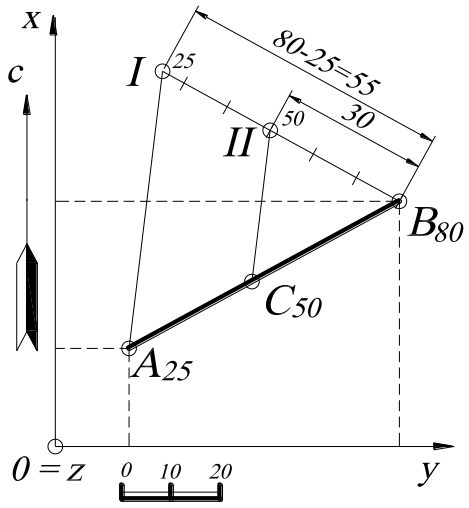

Рис. 1.

Решение (рис. 1). Для нахождения точки $C_?$ необходимо на заданной прямой $A_{25}B_{80}$ найти точку с высотной отметкой ***50***. Для этого градуируют прямую $A_{25}B_{80}$. Через точку B_{80} проводят произвольную прямую $B_{80}I$ – шкалу высотных отметок, на которой откладывают разность высотных отметок A_{25} и B_{80}. Выбрав единичный масштаб ***1ед.=10*** (по масштабу чертежа), получают отрезок $B_{80}I=55$. Затем из точки ***II*** проводят отрезок прямой, параллельный отрезку прямой $A_{25}I$, и получают (на основании подобных треугольников) искомую точку C_{50}.

1.2. Найти натуральную величину отрезка прямой $A_{23}B_{66}$ и угол его наклона σ к основной плоскости проекций ***H***. Прямая задана точками ***A(20,15,23)***, ***B(50,70,80)***.

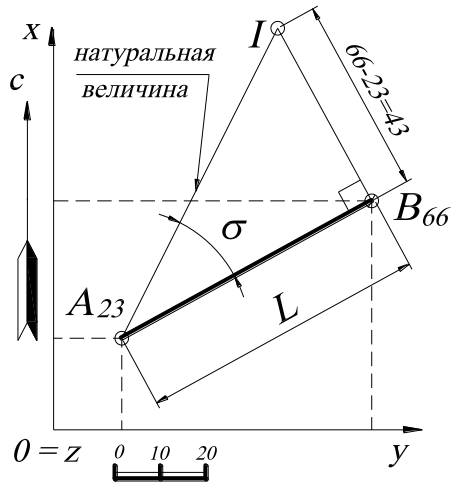

Рис. 2.

Решение (рис. 2). Для определения натуральной величины отрезка прямой общего положения $A_{23}B_{66}$ в данном случае используют метод прямоугольного треугольника, одним катетом которого является проекция этого отрезка ***L*** (заложение), а другим катетом – разность координат Δz (числовых отметок) концов отрезка, отстоящих от основ-

ной плоскости проекций ***H***. Гипотенузой такого прямоугольного треугольника является натуральная величина этого отрезка. Поэтому на прямой $B_{66}I$, перпендикулярной $A_{23}B_{66}$, откладывают разницу (в заданном линейном масштабе) координат концов отрезка $\Delta z=43$, гипотенуза $A_{23}I$ – натуральная величина, а угол между гипотенузой и проекцией отрезка прямой – угол наклона к плоскости проекций σ.

1.3. На отрезке прямой $A_{50}B_{10}$ найти точку $C_?$, делящую этот отрезок в отношении: $(AC):(CB)=2:3$. Прямая задана точкой $A(50;30;50)$, азимутом падения $\alpha=120^0$, углом падения $\sigma=30^0$.

Решение (рис. 3). На плане строится точка A_{50}, заданная координатами. Затем находят точку B_{10}, зная азимут падения и угол падения прямой. Заложение отрезка прямой $A_{50}B_{10}$ определяют на профиле. Строят профиль, задав ось x' параллельно проекции отрезка $A_{50}B_{10}$. На линиях проекционной связи откладывают (в масштабе чертежа) от оси x' координаты z (числовые отметки) точек A_{50} и B_{10}.

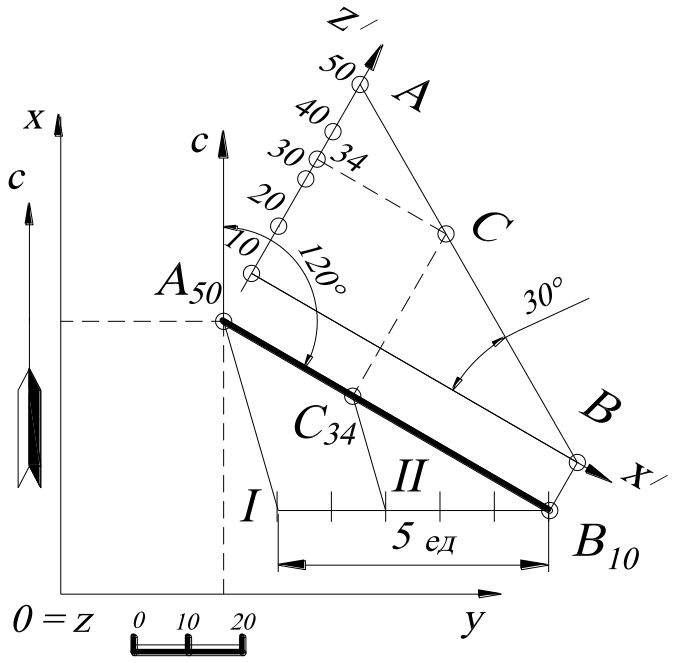

Рис. 3.

Получают профиль прямой $A_{50}B_{10}$. Точка $C_?$ определяется с помощью градуирования (пропорционального деления на заданные части, см. пример ***1.1***). Другими словами, из точки B_{10} (можно и из точки A_{50}) проводят произвольный отрезок $B_{10}I$ длиной ***5ед. =50*** (по масштабу чертежа), который делят в отношении $(I,II):(II,B_{10})=2:3$. Затем проводят отрезок прямой IIC_{34}, параллельный отрезку прямой IA_{50}, и находят точку C_{34}, высотную отметку которой определяют на профиле (также числовую отметку можно определять градуированием на плане).

1.4. Построить отрезок прямой, симметричный отрезку заданной прямой $A_{10}B_{40}$ относительно: а) основной плоскости проекций ***H***, б) оси ***Ox***, в) оси ***Oy***, г) начала координат ***O***. Отрезок задан точками ***A(35,15,10)***, ***B(15,50,40)***.

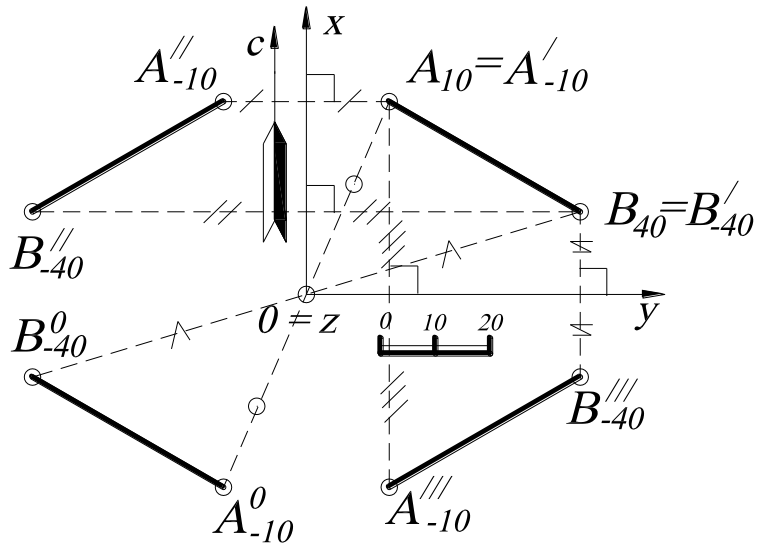

Рис. 4.

Решение (рис. 4). По координатам строят проекцию отрезка прямой $A_{10}B_{40}$. Затем находят образы заданного отрезка: а) относительно основной плоскости проекций ***H*** (плоскостная симметрия) – это проекция отрезка $A'_{-10}B'_{-40}$, совпадающая с проекцией заданного отрезка; б) относительно оси ***Ox*** (осевая симметрия) – из концов отрезка строятся вспомогательные прямые, перпендикулярные оси ***Ox***, на которых откладываются удвоенные отрезки, равные расстоянию от концов отрезка до оси ***Ox*** – это проекция отрезка $A''_{-10}B''_{-40}$; в) симметричный отрезок относительно оси ***Oy*** – $A'''_{-10}B'''_{-40}$ - строится по аналогии с осевой симметрией относительно ***Ox***; г) симметричный отрезок относительно начала отсчёта (центральная симметрия) с помощью вспомогательных прямых, проходящих через начало координат, на которых откладываются отрезки прямых, равные удвоенному расстоянию от концов заданного отрезка до начала координат ***O***. В этом случае получается проекция отрезка $A^0_{-10}B^0_{-10}$. Все полученные образы являются отображением заданного отрезка прямой $A_{10}B_{40}$.

1.5. На отрезке прямой $A_{10}B_{40}$ построить отрезок $A_{10}C_?$ заданной длины ***/AC/=40*** (по масштабу чертежа) и определить отметку точки $C_?$. Отрезок задан точками ***A(35,15,10)***, ***B(15,50,40)***.

Решение (рис. 5). Строят профиль параллельно заданной проекции прямой $A_{10}B_{40}$. В этом случае прямая $A_{10}B_{40}$ будет проецироваться на плоскость выбранного профиля в натуральную величину. Ось x' задают параллельно проекции отрезка $A_{10}B_{40}$. На линиях проекционной связи откладывают (в заданном масштабе) от оси x' координаты z (числовые отметки) точек A_{10} и B_{40}. Затем на профиле от точки A_{10} откладывают 40 единиц линейного масштаба и получают точку C с числовой отметкой 33. На плане точка C_{33} строится с помощью линии проекционной связи.

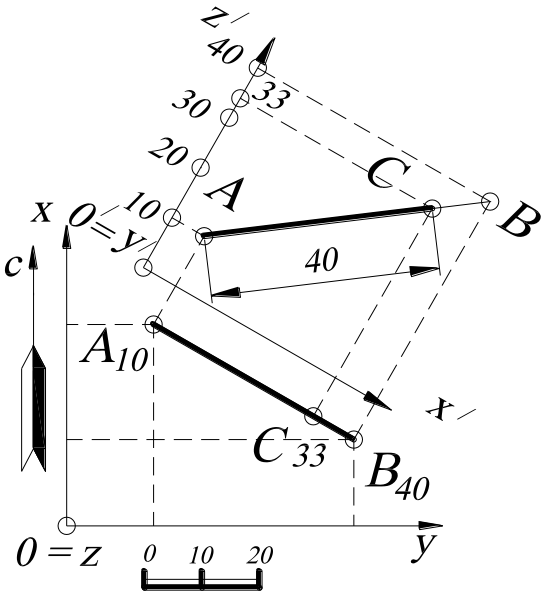

Рис. 5.

1.6. Найти расстояние от точки C_{20} до прямой $A_{40}B_{30}$. Проекции точек заданы координатами: ***A(40,30,40)***, ***B(20,70,30)***, ***C(10,25,20)***.

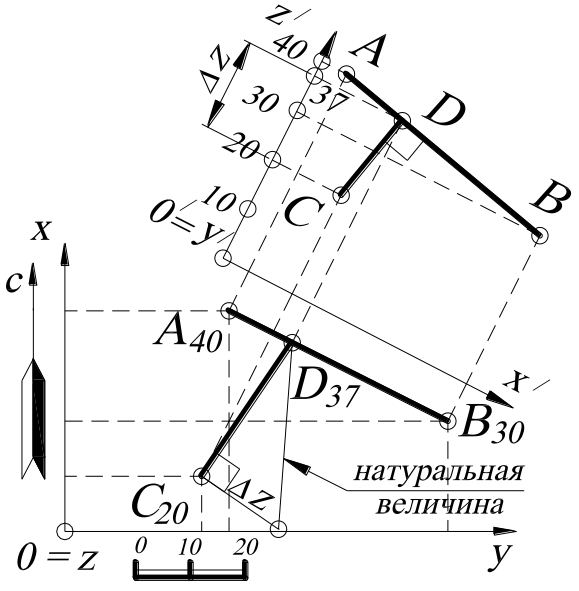

Рис. 6.

Решение (рис. 6). Расстояние от точки до прямой – это перпендикуляр, опущенный из точки C_{20} на прямую $A_{40}B_{30}$. Прямая $A_{40}B_{30}$ – прямая общего положения, следовательно, на плане прямой угол проецируется не в натуральную величину. Прямой угол проецируется без искажения в том случае, если одна сторона прямого угла параллельна плоскости проекций, а другая ей не перпендикулярна (на основании теоремы о частном проецировании прямого угла). Поэтому строят профиль, плоскость которого параллельна прямой $A_{40}B_{30}$. На профиле строят прямую CD, перпендикулярную прямой AB. На плане

находят натуральную величину $C_{20}D_{37}$ методом прямоугольного треугольника, одним катетом которого является проекция отрезка прямой $C_{20}D_{37}$, другим – разность числовых отметок $\Delta z=17$ (по масштабу чертежа), а гипотенуза – натуральная величина $|CD|$ (см. задачу 1.2).

1.7. Построить прямую $C_{20}D_{?}$, проходящую через точку C_{20} и параллельную прямой $A_{50}B_{10}$, длиной $|CD|=50$ (по масштабу чертежа). Проекции точек заданы следующими координатами: ***A(40,25,50)***, ***B(10,70,10)***, ***C(60,45,20)***.

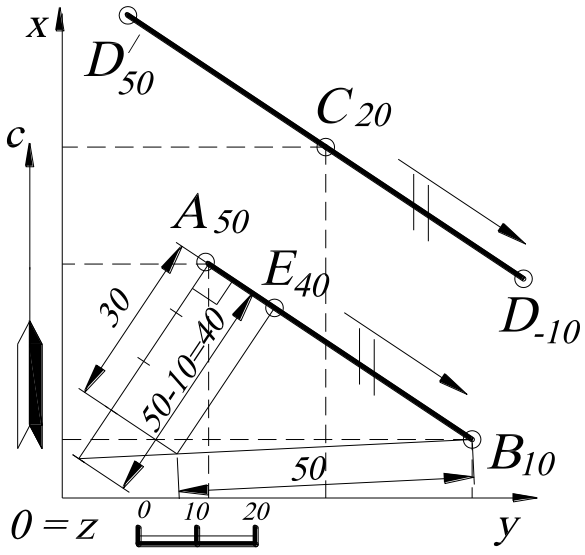

Рис. 7.

Решение (рис. 7). Поскольку проекции параллельных прямых параллельны, азимуты падения равны, заложения (интервалы) равны, то искомая прямая $C_{20}D_{?}$ будет параллельна заданной прямой $A_{50}B_{10}$. Заложение прямой $C_{20}D_{?}$ будет соответствовать заложению прямой $A_{50}B_{10}$, длиной ***50***. Следовательно, строится натуральная величина прямой $A_{50}B_{10}$ (методом прямоугольного треугольника, в соответствии с масштабом чертежа, ***1 ед.=10***). Отложив ***50*** (по линейному масштабу) от точки B_{10} (можно и от A_{50}) на натуральной величине прямой и перенеся её на проекцию $A_{50}B_{10}$ (используя подобие треугольников), получают точку F_{40}. Заложение прямой $C_{20}D_{?}=B_{10}E_{40}$, а отметка точки $D_{?}$ определяется в соответствии с разницей высотных отметок точек B_{10} и E_{40} (***40-10=30***). Задача имеет два решения, то есть две прямые – $C_{20}D'_{50}$ и $C_{20}D_{-10}$.

1.8. Построить проекции ромба ***ABCD***, диагональ которого $|BD|=50$ (по масштабу) и лежит на прямой $M_{30}N_{30}$. Проекции точек заданы следующими координатами: ***A(35,60,50)***, ***M(40,20,30)***, ***N(10,80,30)***.

Решение (рис. 8). Решение задачи основывается на свойстве ромба, что диагонали ромба взаимно перпендикулярны и в точке их пересечения делятся пополам. Поскольку $M_{30}N_{30}$ является горизонтальной прямой, то из точки A_{50} строится прямая, перпендикулярная прямой $M_{30}N_{30}$ (на основании теоремы о проецировании прямого угла), на которой откладывают удвоенное расстояние $A_{50}O_{30}$ (где O_{30} – точка пересечения осей ромба) и определяют проекцию точки C_{10} и её числовую отметку (см. задачу 1.4. – осевая симметрия). Затем от точки O_{30} (по разные стороны) на отрезке прямой $M_{30}N_{30}$ откладывают по ***25*** (в соответствии с масштабом чертежа), получая диагональ ромба $B_{30}D_{30}$. Точки A_{50}, B_{30}, C_{10} и D_{30} определяют вершины искомого ромба.

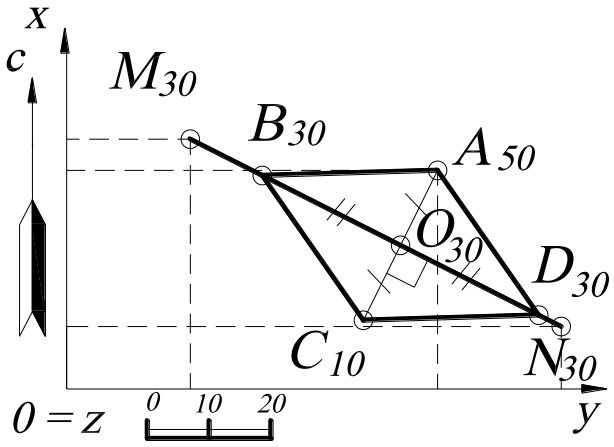

Рис. 8.

1.9. Отрезок прямой $A_{50}B_?$ имеет уклон ***i=1:2***. Определить числовую отметку точки $B_?$. Проекции точек заданы следующими координатами: ***A(15,17,50)***, ***B(50,65,?)***.

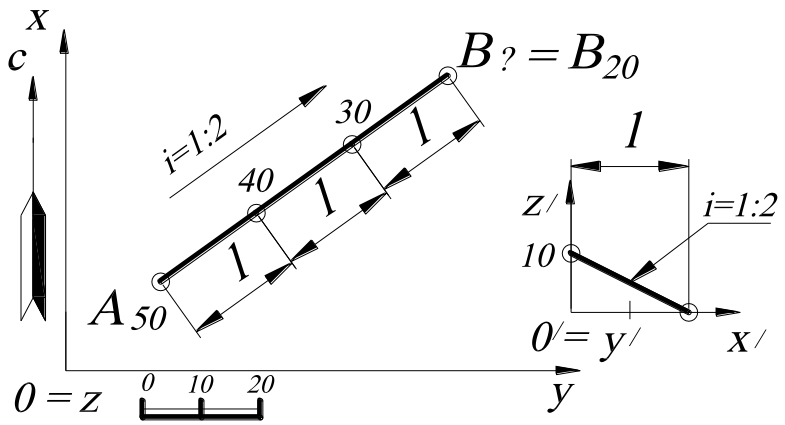

Рис. 9.

Решение (рис. 9). ***Уклон прямой*** – это отношение единичного отрезка к интервалу прямой или, другими словами, отношение противолежащего катета к прилежащему. Единичный отрезок определяется по линейному масштабу, тогда интервал в два раза больше единичного отрезка. Направление уклона указывает в сторону уменьшения числовых отметок, то есть точка ***B*** имеет отметку ***20***.

1.10. Построить проекции квадрата ***ABCD***, диагональ которого принадлежит отрезку прямой $M_{10}N_{50}$, и дана проекция вершины A_{20}.

Решение (рис. 10). Диагонали квадрата равны, взаимно перпендикулярны и в точке их пересечения делятся пополам. Поскольку прямая $M_{50}N_{10}$ – прямая общего положения, то для задания проекции направления диагонали строят профиль и определяют точку O_{32} и точку C_{44} (см. задачу 1.6). Для нахождения натуральной величины половины диагонали квадрата $O_{32}A_{20}$ используют метод прямоугольного треугольника (см. задачу 1.2). На профиле откладывают натуральную величину полученной диагонали ***BD=26*** (по масштабу чертежа) и определяют отметки точек B_{20} и D_{44}, а затем в проекционной связи получают их на плане.

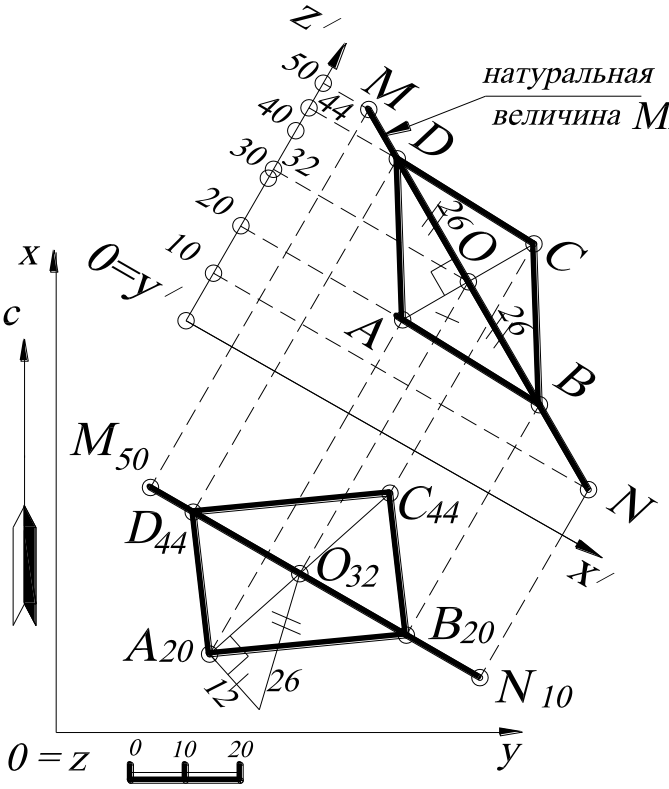

Рис. 10.

УПРАЖНЕНИЯ ДЛЯ САМОСТОЯТЕЛЬНОГО РЕШЕНИЯ

1.1. Разделить отрезок прямой общего положения $A_{10}B_{60}$ точкой $C_?$ в отношении $(A_{10}\ C_?):(C_?B_{60})=3:4$. Найти числовую отметку точки $C_?$. Проекции точек заданы координатами: ***A(20, 20, 10)***; ***B(45, 65, 60)***.

1.2. Построить прямую, проходящую через заданную точку ***A(20, 20, 10)*** и пересекающую ось ***z*** под углом 30^0, длиной ***50 мм***.

1.3. Дана прямая ***a***, заданная отрезком $C_{60}B_?$, где $B_?$ – точка пересечения с осью ***Oz***. Определить числовую отметку точки $B_?$ и указать возможное количество

решений. Интервал прямой ***a*** равен *а)* ***10 мм***; *б)* ***20 мм***. Координаты точки ***C(45, 60, 60)***.

1.4. Построить прямую $A_{60}B_{?}$, пересекающую основную плоскость проекций ***xOy*** в точке $B_{?}$, азимут падения которой $\alpha=120^0$, угол падения $\sigma=30^0$. Найти натуральную величину этой прямой. Координаты точки ***A(40, 15, 60)***.

1.5. Найти точку пересечения $C_{?}$ прямой $A_{10}B_{50}$ с вертикальной плоскостью, проходящей через *а)* ось ***Ox*** (плоскость ***zOx***); *б)* ось ***Oy*** (плоскость ***zOy***). Проекции точек заданы координатами: ***A(55, 25, 10)***, ***B(10, 60, 50)***.

1.6. Через данную точку C_{60} провести прямую так, чтобы она пересекала заданную прямую $A_{10}B_{50}$ и была параллельна вертикальной плоскости, проходящей через *а)* ось ***Ox*** (плоскость ***zOx***); *б)* ось ***Oy*** (плоскость ***zOy***). Проекции точек заданы координатами: ***A(55, 25, 10)***, ***B(10, 80, 50)***, ***C (45, 60, 60)***.

1.7. Построить прямую, проходящую через точку ***A(60, 65, 40)*** и пересекающую ось ***Oy*** под углом 30^0.

1.8. Через данную точку C_{33} провести прямую $C_{33}D_{?}$, пересекающую заданную прямую $A_{10}B_{60}$ и параллельную основной плоскости проекций ***xOy***. Проекции точек заданы координатами: ***A(20, 20, 10)***; ***B(45, 65, 60)***, ***C(70, 30, 33)***.

1.9. Определить относительное положение двух прямых ***AB*** и ***CD***. Проекции точек заданы координатами: ***A(20, 20, 20)***, ***B(80, 90, 70)***, ***C(30, 70, 50)***, ***D(70, 10, 0)***. Определить натуральную величину $C_{50}D_{0}$.

1.10. Построить проекцию отрезка прямой $A_{?}D_{10}$, на которой лежат точки $B_{?}$ и C_{50}. Проекции точек заданы координатами: ***A(20, 20, ?)***, ***B(40, 55, ?)***, ***C(60, ?, 50)***, ***D(?, 115, 10)***. Определить натуральную величину $A_{?}D_{10}$.

1.11. Найти недостающие координаты точек прямой ***AB***, если известно, что точка ***C*** – след отрезка прямой ***AB*** с плоскостью проекций ***xOy*** (то есть точка пересечения прямой с плоскостью проекций ***xOy***). Определить натуральную величину прямой ***AB***. Проекции точек заданы координатами: ***A(40, ?, ?)***, ***B(65, 65, 50)***, ***C(50, 35, ?)***.

1.12. Через точку $M_?$, принадлежащую прямой AB, построить горизонтальную прямую линию, которая пересекает две заданные параллельные прямые AB и CD на высоте 55 *мм*. Проекции точек заданы координатами: $A(40, 15, 10)$, $B(60, 65, 70)$, $C(20, 15, 40)$.

1.13. Найти расстояние от точки C_{50} до прямой $A_{10}B_{70}$. Проекции точек заданы координатами: $A(40, 15, 10)$, $B(60, 65, 70)$, $C(20, 35, 50)$.

1.14. Найти расстояние от точки M_0 до *а)* прямой AB, *б)* прямой CD. Проекции точек заданы координатами: $M(40, 50, 0)$, $A(50, 0, 50)$, $B(10, 0, 10)$, $C(0, 20, 20)$, $D(0, 70, 70)$.

1.15. Через точку $M_?$, принадлежащую прямой AB, построить горизонтальную прямую линию, которая пересекает две заданные пересекающиеся прямые AB и BC на высоте 55 *мм*. Проекции точек заданы координатами: $A(60, 65, 70)$, $B(20, 15, 40)$, $C(50, 90, 80)$.

1.16. Построить высоту CD треугольника $A_{10}B_{70}C_{50}$. Проекции точек заданы координатами: $A(40, 15, 10)$, $B(60, 65, 70)$, $C(10, 40, 50)$.

1.17. Построить проекции параллелограмма, диагональю которого является отрезок $A_{40}C_{10}$, а вершина – точка B_{50}. Проекции точек заданы координатами: $A(20, 15, 40)$, $C(50, 90, 10)$, $B(10, 75, 50)$.

1.18. Построить проекции ромба $ABCD$, диагональю которого является отрезок $A_{60}C_{10}$, а вершина – точка $D_?$ принадлежит отрезку прямой $F_{50}E_0$. Проекции точек заданы координатами: $A(50, 15, 60)$, $C(80, 90, 10)$, $F(35, 30, 50)$, $E(30, 100, 0)$.

1.19. Построить треугольник, симметричный заданному треугольнику $A_{20}B_{40}C_{60}$, относительно *а)* стороны $A_{20}B_{40}$; *б)* стороны $B_{40}C_{60}$. Проекции точек заданы координатами: $A(60, 30, 20)$, $B(30, 80, 40)$, $C(20, 40, 60)$.

1.20. Найти натуральную величину треугольника $A_{10}B_{30}C_{60}$. Проекции точек заданы координатами: $A(30, 30, 10)$, $B(10, 100, 30)$, $C(80, 50, 60)$.

1.21. Достроить проекцию плоского четырёхугольника $ABCD$, если известны координаты точек: $A(55, 25, 10)$, $B(15, 10, 30)$, $C(10, 60, 50)$, $D(60, ?, 30)$.

1.22. Найти линию пересечения плоскости треугольника $A_{10}B_{50}C_{60}$ с вертикальной плоскостью, проходящей через ось ***Ox***. Проекции точек заданы координатами: ***A(55, 25, 10)***, ***B(10, 60, 50)***, ***C (45, 60, 60)***.

1.23. Построить на отрезке прямой ***AB*** отрезок прямой ***AE***, равный отрезку прямой ***CD***. Проекции точек заданы следующими координатами: ***A(20, 20, 20)***, ***B(50, 60, 70)***, ***C(30, 70, 30)***, ***D(40, 90, 10)***.

1.24. Построить квадрат ***ABCD*** по его диагонали ***AC***, если известно, что вторая его диагональ ***BD*** параллельна плоскости проекций ***xOy***. Проекции точек заданы следующими координатами ***A(30, 50, 50)***, ***C(60, 90, 10)***.

1.25. Построить точку $D_?$, симметричную точке C_{20} относительно прямой ***AB***. Проекции точек заданы координатами: ***A(40, 30, 40)***; ***B(20, 70, 30)***; ***C(10, 25, 20)***. Определить расстояние от точки $D_?$ до прямой ***AB***.

1.26. Построить параллелограмм $ABC'D'$, симметричный параллелограмму ***ABCD*** относительно стороны ***AB***. Проекции точек заданы координатами: ***A(75, 25, 50)***, ***B(40, 75, 20)***, ***C(0, 65, 40)***, ***D(?, ?, ?)***.

1.27. Построить проекции прямоугольного треугольника ***ABC***, один катет ***AB*** которого известен, а вершина ***C*** лежит на прямой ***DE***. Проекции точек заданы следующими координатами: ***A(70, 25, 50)***, ***B(80, 50, 50)***, ***D(20, 25, 10)***, ***E(70, 80, 50)***.

1.28. Построить прямоугольник ***ABCD***. Проекции точек заданы следующими координатами: ***A(40, 30, 50)***, ***B(20, 60, 20)***, ***C(30, 90, ?)***.

1.29. Найти кратчайшее расстояние от точки ***A*** до точки ***B*** с пересечением плоскости проекций ***xOy*** в точке $C_?$. Проекции точек заданы следующими координатами: ***A(70, 25, 50)***, ***B(20, 70, 30)***.

1.30. Найти кратчайшее расстояние от точки ***A*** до точки ***B*** с пересечением сначала плоскости проекций ***xOy*** в точке $C_?$, а затем плоскости проекций ***xOz*** в точке $D_?$. Проекции точек заданы следующими координатами: ***A(70, 25, 50)***, ***B(20, 70, 30)***.

2. ПЛОСКОСТЬ. СПОСОБЫ ЗАДАНИЯ. ВЗАИМНОЕ ПОЛОЖЕНИЕ ПРЯМОЙ И ПЛОСКОСТИ, ДВУХ ПЛОСКОСТЕЙ

2.1. Определить элементы залегания плоскости, заданной тремя неколлинейными точками A_3, B_2, C_0. Построить разрез в крест простирания, то есть вертикальная плоскость разреза должна проходить перпендикулярно горизонталям заданной плоскости (рис. 11).

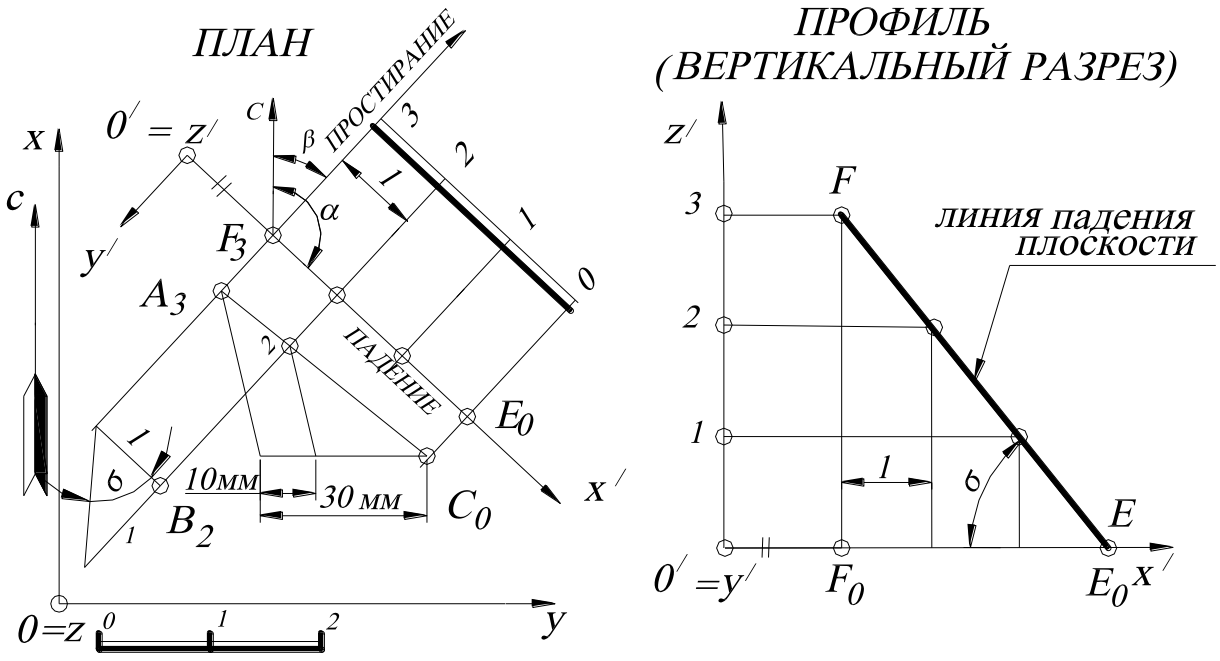

Рис. 11.

Алгоритм решения.

1. В заданной плоскости ($A_3B_2C_0$) на плане строят горизонталь ***2-2***. Для этого необходимо проградуировать проекцию отрезка прямой A_3C_0 (см. задачу 1.1). Горизонталь с соседней целочисленной отметкой (***3-3***) будет параллельна горизонтали ***2-2***. Кратчайшее расстояние между горизонталями ***2-2*** и ***3-3*** является интервалом заданной плоскости ***l***. Перпендикулярно к проекциям горизонталей задают масштаб заложения.

2. Находят линию падения плоскости (линию наибольшего ската, являющуюся масштабом заложения), проекция которой перпендикулярна горизонталям плоскости.

3. Определяют азимуты падения и простирания. ***Азимут падения плоскости*** α – это угол, отсчитываемый по часовой стрелке (иногда говорят «правый угол») от северного направления меридиана до направления падения плоскости. ***Направление простирания*** определяется правым направлением горизонталей, если смотреть в сторону восстания плоскости. ***Азимут простирания*** β - это угол, отсчитываемый от северного направления меридиана по часовой стрелке до направления простирания. Причём угол между азимутом падения и азимутом простирания всегда равен 90^0.

4. Находят угол падения плоскости на разрезе вкрест простирания. ***Угол падения*** δ - это угол наклона плоскости к горизонтальной плоскости проекций ***H*** (основной плоскости проекций). Определяется углом наклона линии падения и её проекцией на плоскость проекций. Зная интервал и единицу линейного масштаба, на профиле определяют угол падения σ (можно определять на плане (см. рис.11), такое изображение называется наложенным сечением).

2.2. Через точку C_{50} провести в плоскости треугольника $A_0B_{80}C_{50}$ прямую ***n***, уклон которой вдвое меньше уклона плоскости.

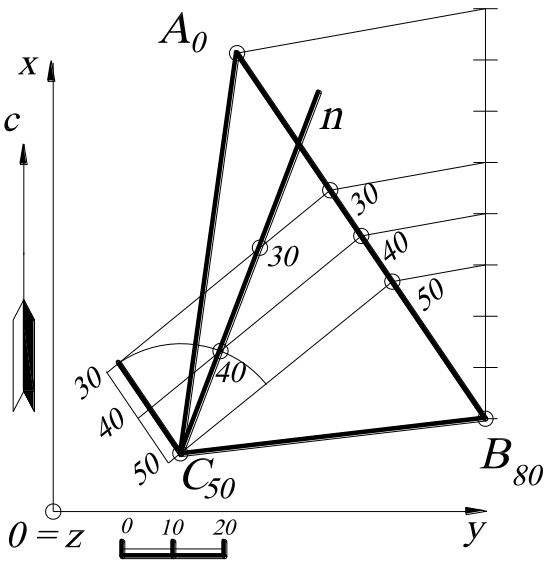

Рис. 12.

Решение (рис. 12). Строят горизонтали плоскости (см. задачу 2.1) $A_0B_{80}C_{50}$ с целыми отметками. Расстояние между проекциями соседних горизонталей – это интервал масштаба заложения плоскости. Строят окружность в точке C_{50} радиусом, равным удвоенному интервалу плоскости. Эта окружность изображает

основание конуса вращения с вершиной в точке C_{50}, высота которого равна **10** (в масштабе чертежа), то есть расположена в горизонтальной плоскости с отметкой **40**. Уклон всех образующих конуса вдвое меньше уклона заданной плоскости, а две образующие, по которым конус пересекается с плоскостью $A_0B_{80}C_{50}$, – это две искомые прямые. Они проходят через точки пересечения окружности основания с **40**-й горизонталью плоскости $A_0B_{80}C_{50}$ (показана одна параллель конуса).

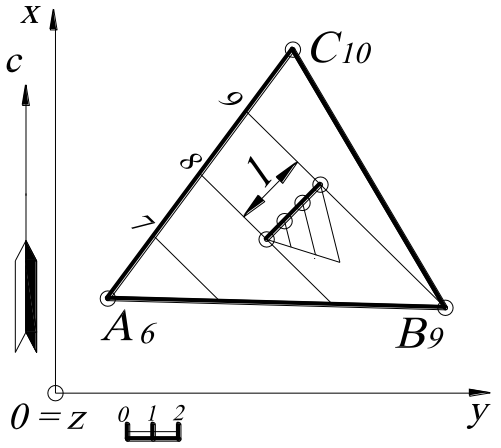

Рис. 13.

2.3. Плоскость $A_6B_9C_{10}$ имеет уклон **i=1:3**. Определить масштаб чертежа.

Решение (рис. 13). Строят горизонтали плоскости и, разделив интервал между ними на три равные части (уклон плоскости равен **1:3**), получают единицу масштаба. Деление производят следующим образом: строят вспомогательную прямую, на которой откладывают три равных отрезка и с помощью подобных треугольников находят три равных отрезка на интервале плоскости. Масштаб чертежа показан на рис.13.

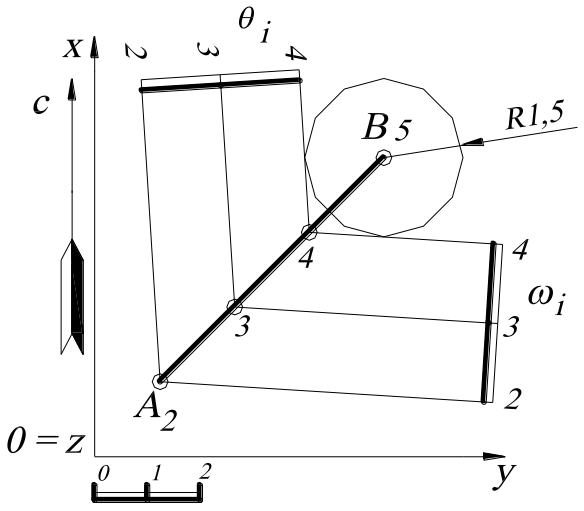

Рис. 14.

2.4. Через прямую A_2B_5 общего положения провести плоскость ω_i с уклоном **i =1:1,5** (рис. 14).

Решение. Градуируют прямую A_2B_5. Строят конус вращения с вершиной в точке B_5, вертикальной осью и окружностью основания, радиус которой равен **1,5** единицы линейного масштаба и которая расположена в горизонтальной плоскости с отметкой **4** (на **1** ниже точки B_5). Уклон любой образующей

конуса и уклон любой его касательной плоскости ***i=1:1,5***. Поэтому две искомые плоскости ω_i и θ_i - это две касательные плоскости к конусу, проходящие через прямую A_2B_5.

2.5. Через точку E_5 провести плоскость P_i, параллельную прямым $A_{15}B_{10}$ и C_6D_3.

Решение (рис. 15). Градуируют прямые $A_{15}B_{10}$ и C_6D_3 (см. задачу 1.1) и через точку E_5 проводят прямые $m \,||\, A_{15}B_{10}$ и $n \,||\, C_6D_3$. Эти прямые задают искомую плоскость P_i.

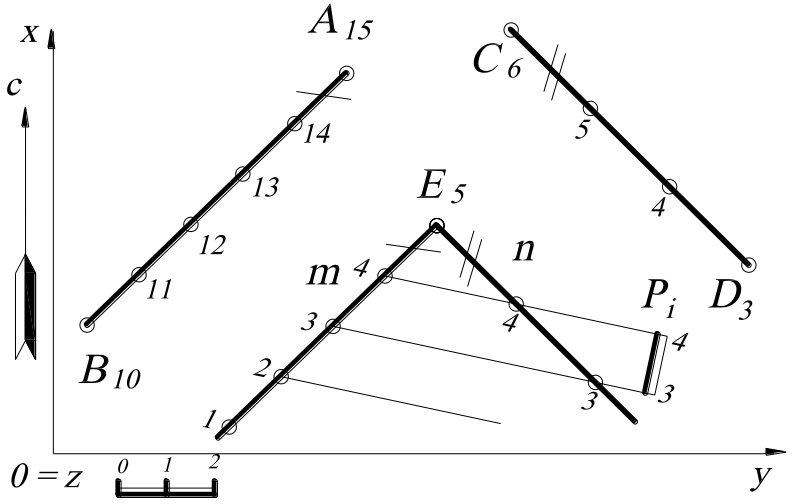

Рис. 15.

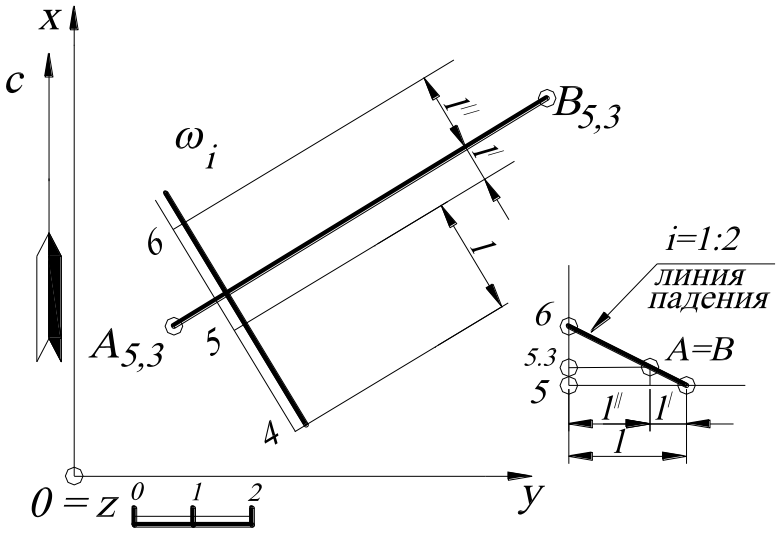

Рис. 16.

2.6. Через проекцию отрезка горизонтальной прямой $A_{5,3}B_{5,3}$ провести плоскость ω_i с уклоном ***i =1:2*** (рис. 16).

Решение. Проекция прямой $A_{5,3}B_{5,3}$ является проекцией горизонтали плоскости ω_i с отметкой ***5,3 – 5,3***, так как по условию задачи через неё проходит плоскость. Следовательно, перпендикулярно прямой $A_{5,3}B_{5,3}$ проводят масштаб заложения и градуируют его, зная интервал

l=1:i=2 единицы масштаба. Для этого строят профиль, на котором определяют расстояния l' и l'' от горизонтали с числовой отметкой ***5,3*** (то есть прямой $A_{5,3}B_{5,3}$) до ближайших горизонталей с целочисленными значениями ***5*** и ***6***. Масштаб заложения определяет искомую плоскость ω_i. Задача имеет два решения, так как вторая плоскость будет иметь противоположное направление падения.

2.7. Найти точку пересечения прямой A_1B_5 с плоскостью ω, заданной масштабом заложения ω_i (рис. 17).

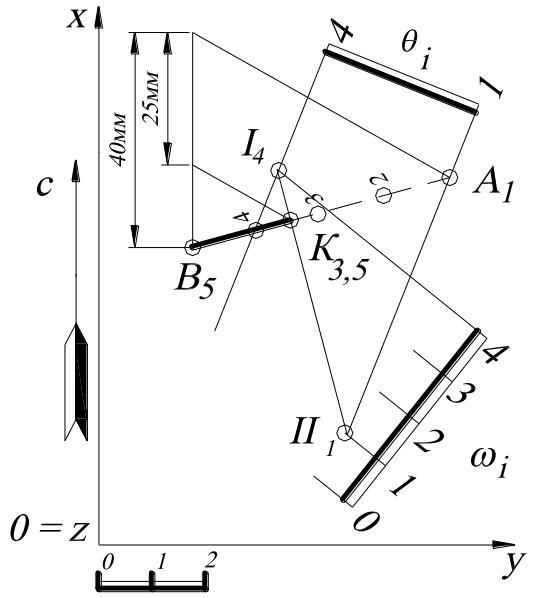

Рис. 17.

Решение. Через заданную прямую A_1B_5 проводят вспомогательную плоскость-посредник θ (на чертеже эта плоскость задана двумя горизонталями h_1 и h_4; см. признак принадлежности прямой к плоскости). Определяют пересечение посредника θ с заданной плоскостью ω – пересечение горизонталей с одинаковыми высотными отметками. Таким образом, находят точки ***I*** и ***II***. Точки ***I*** и ***II*** определяют линию пересечения плоскости-посредника θ и заданной ω. Точка пересечения найденной прямой линии ***I***, ***II*** с прямой A_1B_5 даёт искомую точку ***K***.

Для нахождения высотной отметки точки ***K*** используют градуирование прямой A_1B_5. Из точки B_5 проводят прямую под произвольным углом. На этой прямой откладывают разность высотных отметок ***A*** и ***B***, которая равна ***4 ед.*** (***1ед.=10 мм***). Затем через подобные треугольники находят числовую отметку искомой точки $K_{3,5}$. Точка ***K*** является точкой, в которой заданная прямая изменяет свою видимость, то есть те числовые отметки проекции прямой A_1B_5, которые

выше заданной проекции плоскости ω_i, там проекция прямой видима (и наоборот).

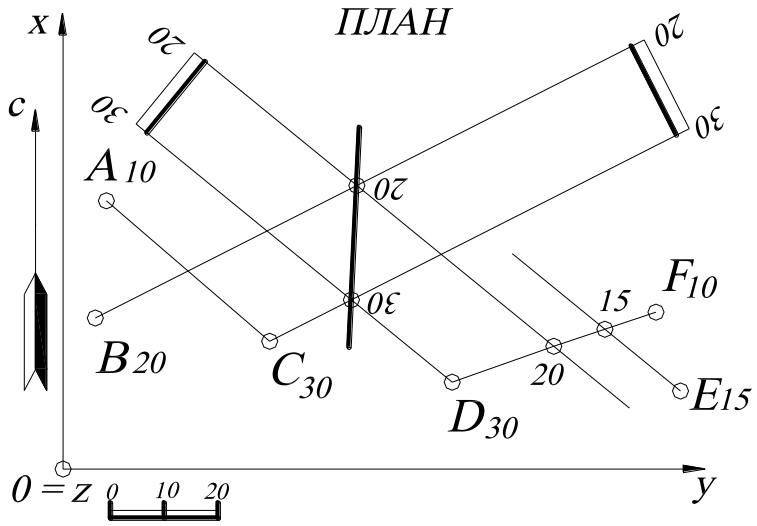

Рис. 18.

2.8. Найти линию пересечения заданных плоскостей $A_{10}B_{20}C_{30}$ и $D_{30}E_{15}F_{10}$.

Решение (рис. 18). В заданных плоскостях $A_{10}B_{20}C_{30}$ и $D_{30}E_{15}F_{10}$ находят направление горизонталей (см. рис 11). Затем находят точки пересечения горизонталей заданных плоскостей, имеющих одинаковые высотные отметки. Такими горизонталями являются ***30-30*** и ***20-20***. Их точки пересечения определяют прямую пересечения заданных плоскостей.

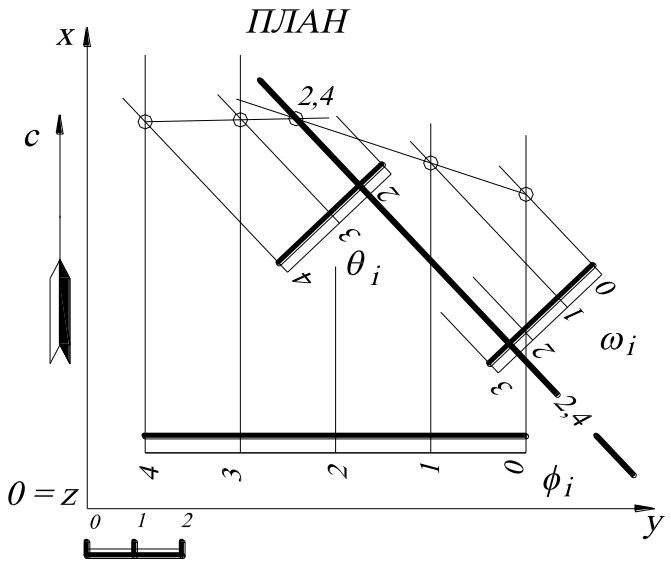

Рис. 19.

2.9. Найти линию пересечения заданных плоскостей θ и ω, азимуты падения которых одинаковы или отличаются друг от друга на 180^0 (рис. 19).

Решение. Одноимённые горизонтали плоскостей, использованные в задаче 2.8, здесь ничего не дают, поскольку горизонтали данных плоскостей параллельны. В этом случае линия пересечения плоскостей по направлению будет совпадать с направлением горизонталей, которые по условию задания параллельны между собой. Остаётся найти общую точку.

Алгоритм решения.

1. Вводят вспомогательную плоскость ϕ_i общего положения.

2. Строят линию пересечения плоскости посредника ϕ_i с заданной плоскостью θ_i, так же, как в задаче 2.8.

3. Строят линию пересечения плоскости посредника ϕ_i с заданной плоскостью ω_i.

4. Найденные линии пересечения дают искомую точку с отметкой 2,4 (нахождение числовой отметки не показано, которое выполняется методом градуирования любой из прямых). Эта точка принадлежит всем трём плоскостям и является их общей точкой.

Подобную задачу можно решить с помощью построения профилей заданных плоскостей (рис. 20).

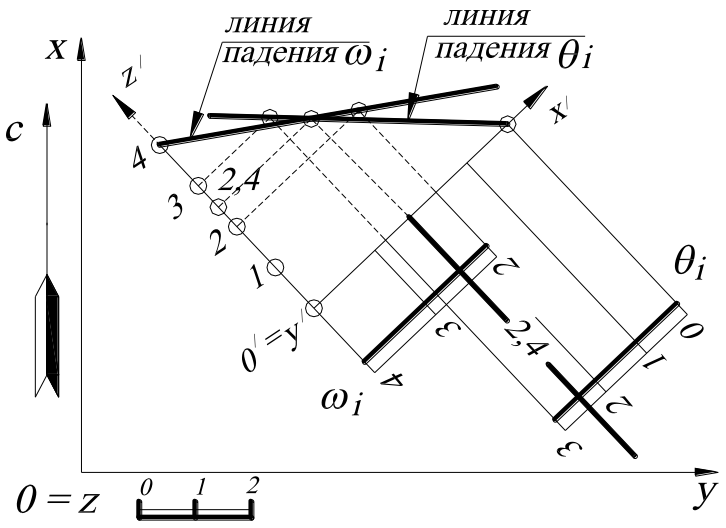

Рис. 20.

В этом случае задают профиль (удобнее в проекционной связи, см. рис. 20) перпендикулярно горизонталям заданных плоскостей. Для этого вводят локальную систему отсчёта $0'x'y'z.'$ На профиле строят линии падения (скатов) плоскостей θ_i и ω_i. Точка пересечения линий скатов заданных плоскостей определяет искомую точку, а направление искомой линии пересечения будет параллельно горизонталям плоскостей θ_i и ω_i.

2.10. Через точку A_3, принадлежащую плоскости ω, построить прямую A_3B_7, перпендикулярную этой плоскости ω. Плоскость ω задана масштабом заложения ω_i.

Решение (рис. 21) На плане проекция (заложение) искомой прямой A_3B_7, перпендикулярной плоскости, всегда перпендикулярна горизонталям плоскости (на основании теоремы о проецировании прямого угла).

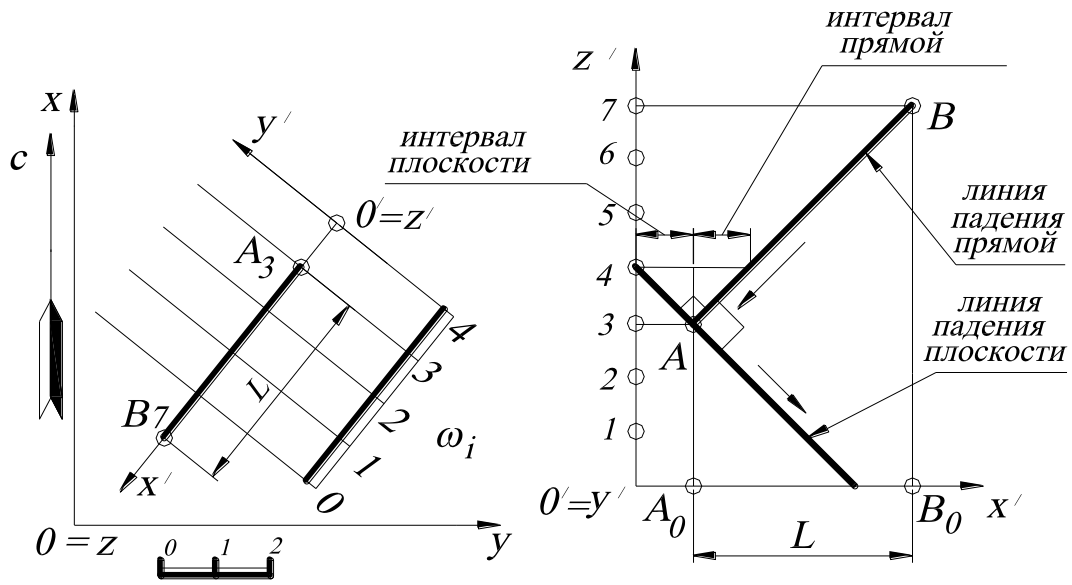

Рис. 21.

Направления падения искомого перпендикуляра и заданной плоскости ω_i противоположны, а интервал перпендикуляра определяется с помощью профиля, построением прямого угла к линии падения плоскости. Таким образом, определив на профиле интервал прямой и отложив его (на плане) на заложении прямой четыре раза в сторону восстания, получают точку B_7. Задача имеет два решения.

2.11. Определить расстояние от точки K_{10} до плоскости, заданной треугольником $A_{20}B_{50}C_{30}$.

Решение (рис. 22). Расстоянием от точки до плоскости будет служить натуральная величина перпендикуляра, опущенного из точки до плоскости. В этом случае используют следующий алгоритм решения задачи.

Алгоритм решения.

1. Строят перпендикуляр из точки к плоскости.

2. Находят точку пересечения этого перпендикуляра с плоскостью.

3. Определяют натуральную величину полученного отрезка.

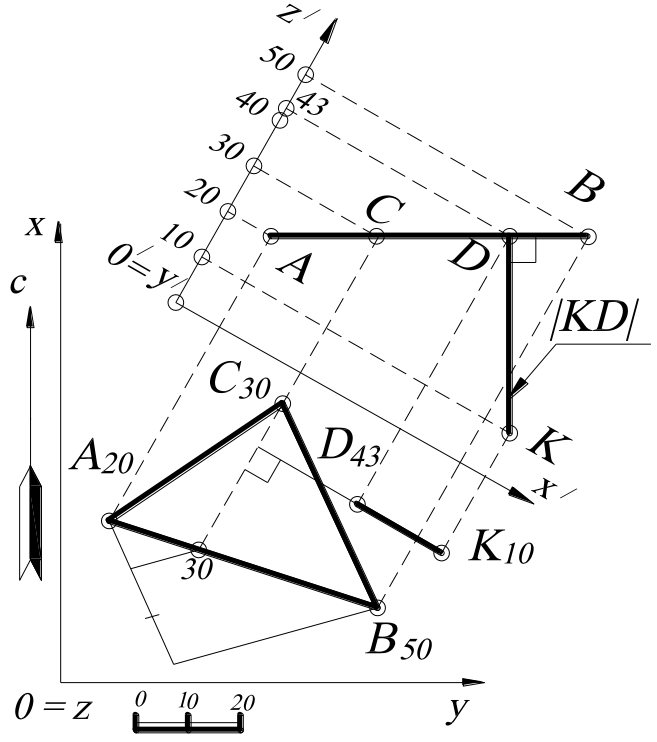

Рис. 22.

Эта задача может решаться только на плане (пользуясь вышеописанным алгоритмом), однако решение задачи упрощается, если использовать профиль. Поэтому в проекционной связи строят профиль плоскости $A_{20}B_{50}C_{30}$ (предварительно построив горизонтали плоскости, см. задачу 2.1), причём плоскость профиля задают перпендикулярно горизонталям плоскости $A_{20}B_{50}C_{30}$. Плоскость $A_{20}B_{50}C_{30}$ проецируется на профиле в отрезок прямой AB, а перпендикуляр KD из точки K_{10} – в отрезок прямой $KD \perp AB$, причём $|KD|$ – натуральная величина искомого расстояния.

2.12. Построить треугольник $A_{45}B_?C_?$, принадлежащий плоскости P_i, если известно, что стороны равны $|AB|=|AC|=40$ (по масштабу чертежа) и составляют угол 30^0 с основной плоскостью проекций H. Плоскость P_i задана точкой A_{45}, азимутом падения $\alpha=60^0$ и углом падения $\sigma=45^0$.

Решение (рис. 23). По исходным данным на плане задают плоскость P_i (см. задачу 2.1). Проекции сторон треугольника $A_{45}B_?$ и $A_{45}C_?$ определяются в результате пересечения прямого кругового конуса с вершиной в точке A_{45} (образующие которого наклонены к основной плоскости проекций под углом 30^0) и заданной плоскостью P_i. Поэтому на профиле задают проекцию прямого кругового конуса с вершиной в точке A_{45} , определяют радиус одной из параллелей конуса R (например, 30-й) и находят заложения сторон AB и AC. На плане строят окруж-

ность ***30***-й горизонтали конуса радиуса ***R*** с центром в точке A_{45} и находят две образующие, по которым конус пересекает плоскость P_i, – это две искомые прямые. На этих прямых откладывают заложения сторон треугольника L_{AB} и L_{AC}. Задача имеет четыре решения, два из которых показано на рис. 23.

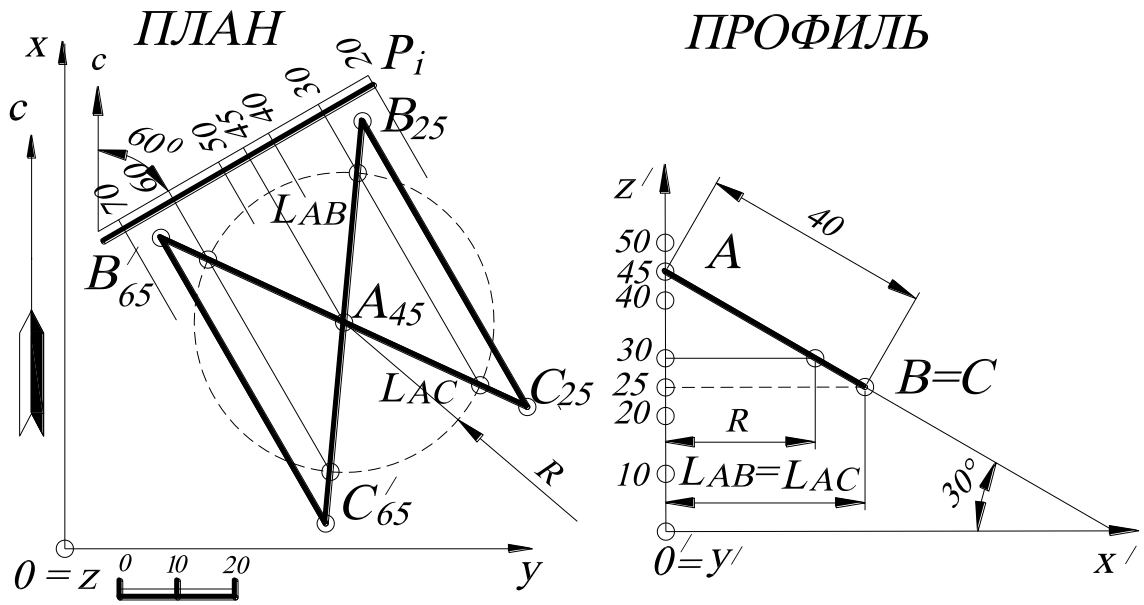

Рис. 23.

2.13. Построить треугольник $A_{40}B_?C_?$, принадлежащий плоскости P_i, если известно, что $|AB|=|BC|=|CA|=40$, сторона $A_{40}B_?$ параллельна основной плоскости проекций. Плоскость P_i задана точкой A_{40}, азимутом падения $\alpha=150^0$ и интервалом $l=10$.

Решение (рис. 24). На плане задают плоскость P_i (см. пример 2.1). Сторона $A_{40}B_?$ параллельна основной плоскости проекций ***H***, следовательно, она принадлежит горизонтали заданной плоскости h_{40}, проецируется без искажения и отметка точки – B_{40}. Далее находят точку $C_?$, предполагая, что искомый треугольник лежит в горизонтальной плоскости с отметкой ***40***. Поэтому строят равносторонний треугольник (засечками циркуля), лежащий в плоскости, параллельной горизонтальной плоскости проекций, и получают точку C'_{40}. Затем точку C'_{40} определяют в плоскости P_i. На профиле, повернув точку C' до совмещения с ли-

нией падения плоскости P_i (плоскость профиля перпендикулярна горизонталям плоскости P_i), получают точку C с отметкой 15. На плане точка C_{15} будет находиться на пересечении линии проекционной связи и серединного перпендикуляра к стороне $A_{40}B_{40}$, так как искомый треугольник $A_{40}B_{40}C_{15}$ – плавильный треугольник (все вершины лежат на серединных перпендикулярах к противоположным сторонам). Задача имеет четыре решения (так как точки $B_?$ и $C_?$ могут строится и в противоположные стороны).

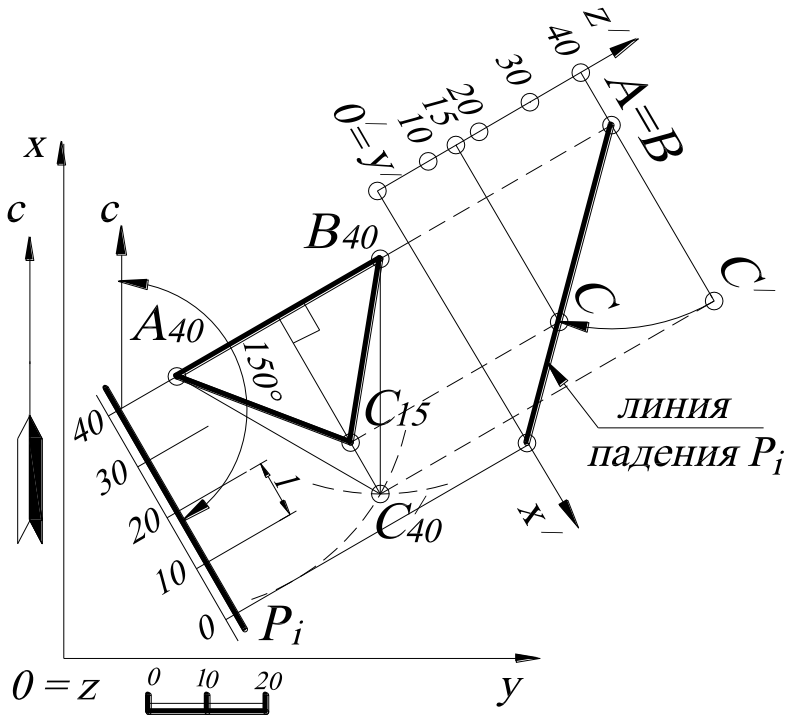

Рис. 24.

2.14. Построить плоскость P_i, проходящую через точку K_{55} и параллельную плоскости треугольника $A_{30}B_{60}C_0$, и задать её масштабом заложения.

Решение (рис. 25). На чертеже горизонтали параллельных плоскостей параллельны, масштабы заложения (интервалы) одинаковы, направления падения совпадают. Следовательно, построив горизонтали плоскости $A_{30}B_{60}C_0$ и определив интервал l (см. задачу 2.1), строят масштаб заложения плоскости P_i, проходящей через точку K_{55} с соответствующими отметками горизонталей и интервалом, равным интервалу l, то есть от горизонтали h_{55} проводят с двух сторон параллельные линии на расстоянии $\frac{1}{2}l$.

2.15. Определить нормальную H, горизонтальную $H_Г$ и вертикальную $H_В$ мощности слоя, заданного двумя параллельными плоскостями θ_i и ω_i (рис. 26).

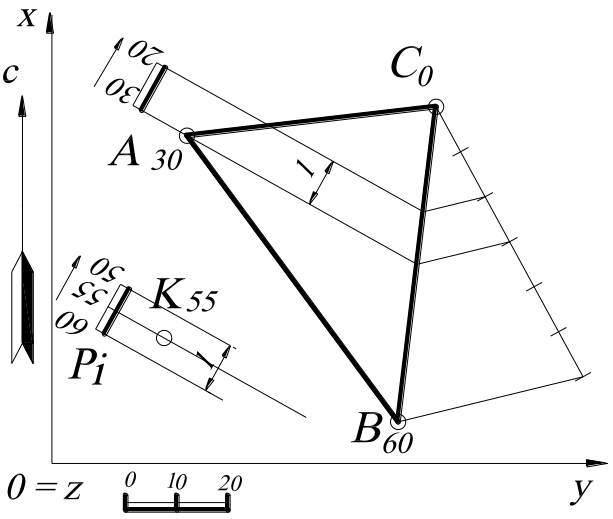

Рис. 25.

Решение. Для этого строят прямой профиль, плоскость которого перпендикулярна горизонталям плоскости. Построение профиля показано на рис. 26. Выбирают локальную систему координат $0'x'y'z'$ на плане. Плоскость профиля определяют оси x' и z'. На профиле с помощью заложения прямой AB определяют линию падения плоскости θ, которая является плоскостью подошвы заданного слоя. Для построения кровли на профиле определяют точку C (с помощью заложения L), через которую проводят прямую, параллельную прямой AB.

Прямая, проходящая через точку C на профиле, является линией

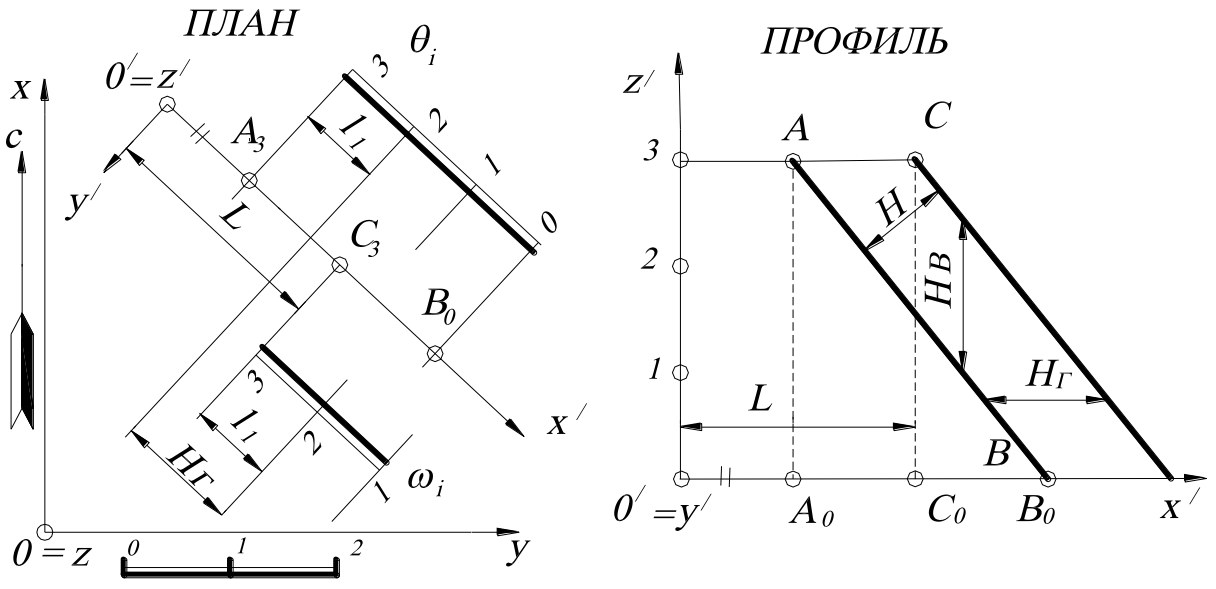

Рис. 26.

падения плоскости кровли. Кратчайшее расстояние на прямом профиле между линией падения кровли и линией падения подошвы – нормальная мощность слоя

H. Расстояние на этом профиле от линии падения кровли до линии падения подошвы, измеренное по вертикали, – вертикальная мощность слоя H_B.

Расстояние на прямом профиле от линии падения кровли до линии падения подошвы, измеряемое в горизонтальном направлении, – горизонтальная мощность слоя $H_Г$. Горизонтальная мощность слоя измеряется параллельно основной плоскости проекций, поэтому эту мощность можно определить на плане, как расстояние между одноимёнными (с одинаковыми высотными отметками) горизонталями плоскостей θ_i и ω_i.

2.16. Построить плоскость, проходящую через точку K_{60} и перпендикулярную отрезку прямой $A_{40}B_0$. Плоскость задать масштабом заложения P_i.

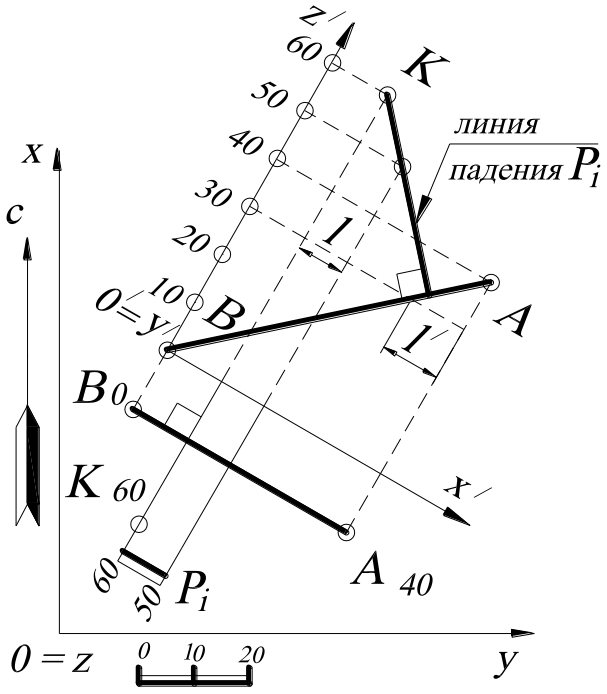

Рис. 27.

Решение (рис. 27). Прямая, перпендикулярная плоскости, на чертеже изображается проекцией (заложением), перпендикулярным горизонталям плоскости (см. задачу 2.10). Следовательно, через точку K_{60} проводят прямую, перпендикулярную к заданной прямой $A_{40}B_0$, которая является горизонталью h_{60} искомой плоскости P_i, а интервал l определяется с помощью профиля.

2.17. Построить плоскость P_i, проходящую через отрезок прямой $A_{30}B_0$ и перпендикулярную плоскости Q_i. Плоскость Q_i задана точкой C_{60}, азимутом падения $\alpha=40^0$ и интервалом $l=15$.

Решение (рис. 28). Через произвольную точку заданной прямой $A_{30}B_0$ (например, точку B_0) проводят прямую n, перпендикулярную плоскости Q_i (так как если плоскость проходит через перпендикуляр к другой плоскости, то эти

плоскости взаимно перпендикулярны). Находят направление падения перпендикуляра ***n*** и интервал ***l′*** (на профиле, см. задачу 2.10). Затем строят горизонтали плоскости P_i, соединяя одинаковые высотные отметки прямой $A_{30}B_0$ (проградуированной) и построенного перпендикуляра ***n***.

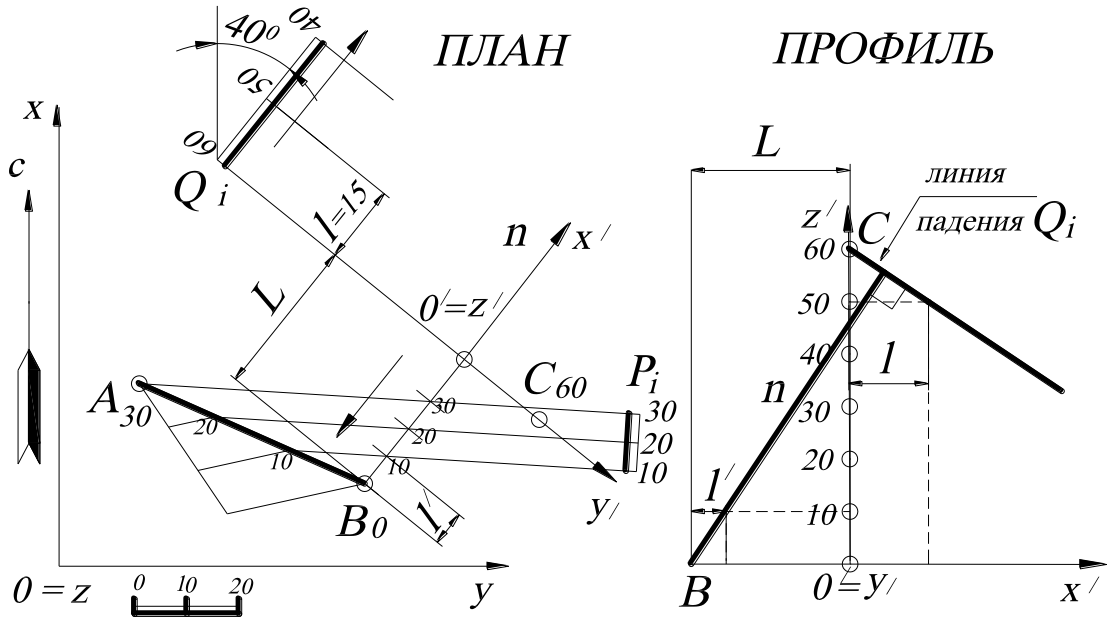

Рис. 28.

2.18. Из точки N_{50} построить отрезок прямой $N_{50}M_?$, параллельный заданным плоскостям $P_i(A_{10}B_{40}C_{20})$ и $Q_i(D_{30}E_0F_{10})$, длиной $|N_{50}M_?|=40$ (рис. 29).

Решение. Прямая, проходящая через заданную точку N_{50} и параллельная двум заданным плоскостям $P_i(A_{10}B_{40}C_{20})$ и $Q_i(D_{30}E_0F_{10})$, – это прямая, параллельная линии пересечения этих плоскостей. Следовательно, находят прямую пересечения заданных плоскостей (предварительно построив их горизонтали, см. задачу 2.1) – это прямая ***n***. Параллельные прямые имеют одинаковые направления падения, равные интервалы, и их проекции параллельны. Поэтому, зная интервал ***l*** прямой ***n***, можно построить профиль искомой прямой $|NM|=40$, определить заложение ***L*** этой прямой и отметку точки ***M***, равную ***28***. На плане строят проекцию прямой $N_{50}M_{28}$. Задача имеет два решения, так как можно построить сим-

метричную прямую $N_{50}M'_{72}$ относительно точки N_{50} (то есть с противоположной стороны от точки N_{50}). Отметка точки M'_{72} определяется арифметически: ***50-28=22, 50+22=72*** (см. задачу 1.4).

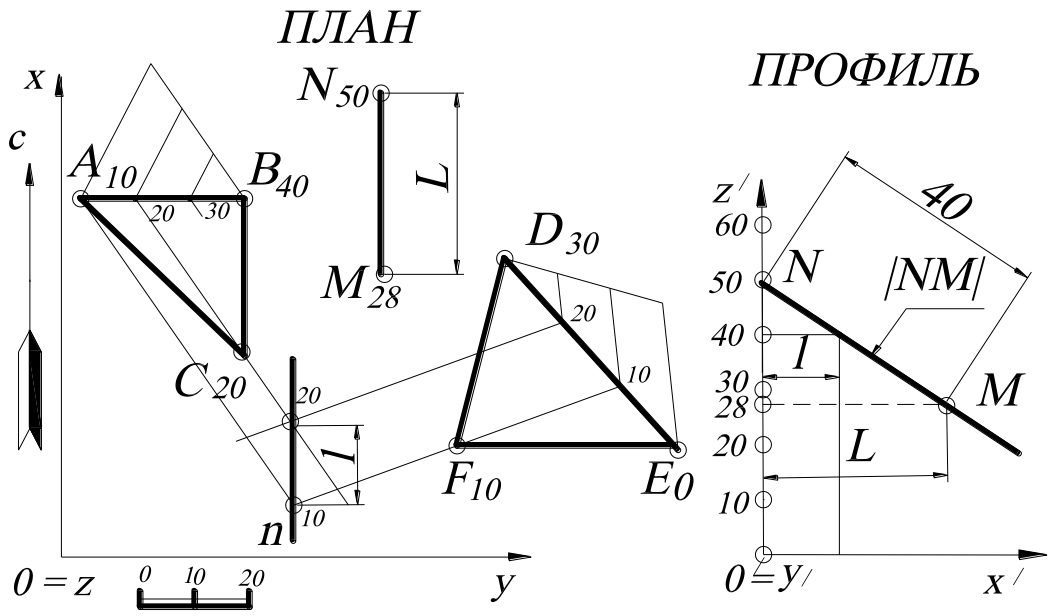

Рис. 29.

2.19. Через точку A_{50} провести плоскость P_i, перпендикулярную плоскости Q_i и параллельную прямой $B_{80}C_{60}$. Задать плоскость P_i масштабом заложения (рис. 30).

Решение. Задача имеет два условия: первое – плоскость P_i должна быть перпендикулярна заданной плоскости Q_i (известно, плоскости перпендикулярны, если в одной из них содержится перпендикуляр к другой плоскости). Второе условие – плоскость P_i должна быть параллельна заданной прямой $B_{80}C_{70}$ (известно, плоскость и прямая параллельны, если в плоскости содержится хотя бы одна прямая, параллельная заданной прямой). Следовательно, выполняют первое условие – строят прямую m, перпендикулярную заданной плоскости Q_i и проходящую через точку A_{50} (см. задачу 2.10). Затем строят прямую n, проходящую через точку A_{50} и параллельную заданной прямой $B_{80}C_{70}$ (см. пример 2.18). Две пересекающиеся прямые задают плоскость. Для задания плоскости P_i масштабом

заложения строят горизонтали плоскости, соединяя точки с одинаковыми высотными отметками на прямых ***m*** и ***n***.

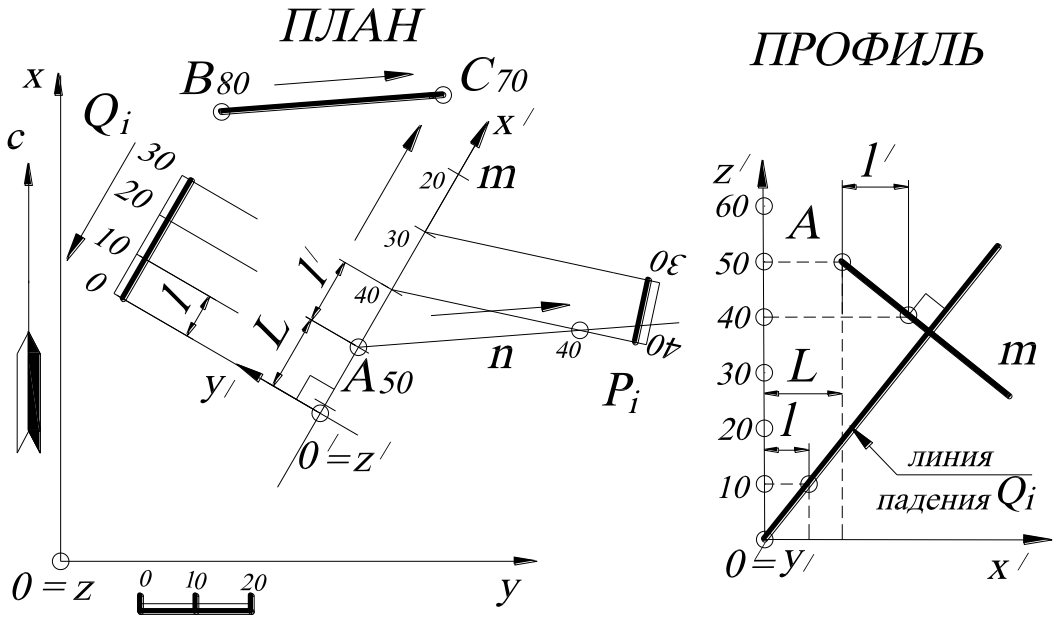

Рис. 30.

2.20. Найти натуральную величину треугольника $A_3B_0C_6$ (рис. 31).

Решение. Треугольник $A_3B_0C_6$ будет проецироваться на некоторую плоскость проекций в натуральную величину, если треугольник $A_3B_0C_6$ будет параллелен этой плоскости проекций.

Заданный треугольник $A_3B_0C_6$ занимает общее положение. Плоскость общего положения нельзя сразу преобразовать в плоскость уровня, потому что новая плоскость проекций не будет перпендикулярна к основной плоскости проекций ***0xy***. Это возможно лишь для проецирующей плоскости.

Поэтому первую новую плоскость проекций (профиль) $0'x'z'$ располагают перпендикулярно к заданному треугольнику $A_3B_0C_6$, то есть перпендикулярно к проекции горизонтали. Только в этом случае плоскость треугольника $A_3B_0C_6$ на профиле будет проецирующей. Следовательно, в плоскости треугольника $A_3B_0C_6$ строят горизонталь. На рис. 31 построена горизонталь h_3 с использованием градуирования отрезка прямой B_0C_6.

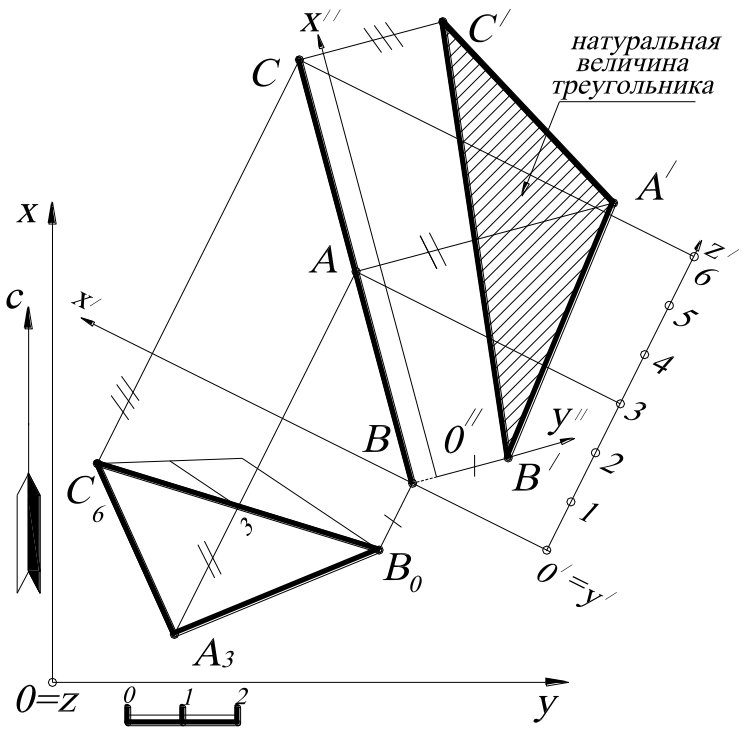

Рис. 31.

Вторую новую плоскость проекций $0''x''y''$ располагают параллельно полученной на профиле проекции треугольника ABC (а следовательно, перпендикулярно к плоскости профиля $0'x'z'$). Тогда треугольник ABC спроецируется на новую плоскость проекций $0''x''y''$ без искажения. Для выполнения этой замены на чертеже проводят (в произвольном месте) ось x'' параллельно профилю треугольника ABC. Затем строят линии проекционной связи из каждой точки профиля треугольника ABC (перпендикулярно к этой оси x'') и откладывают на них от оси x' координаты y'_A, y'_B, y'_C.

Таким образом, используя проецирование на дополнительные плоскости проекций, можно преобразовать: плоскость общего положения – в проецирующую; проецирующую – в плоскость уровня и двумя последовательными преобразованиями плоскость общего положения – в плоскость уровня.

2.21. Найти натуральную величину двугранного угла между плоскостями $A_6B_2C_3$ и $A_6D_1C_3$.

Решение (рис. 32). Двугранный угол измеряется линейным углом, который получается при пересечении его граней плоскостью, перпендикулярной его ребру A_6C_3.

Поэтому в данной задаче необходимо новую плоскость проекций выбрать так, чтобы отрезок прямой A_6C_3 на этой плоскости проекций стал проецирую-

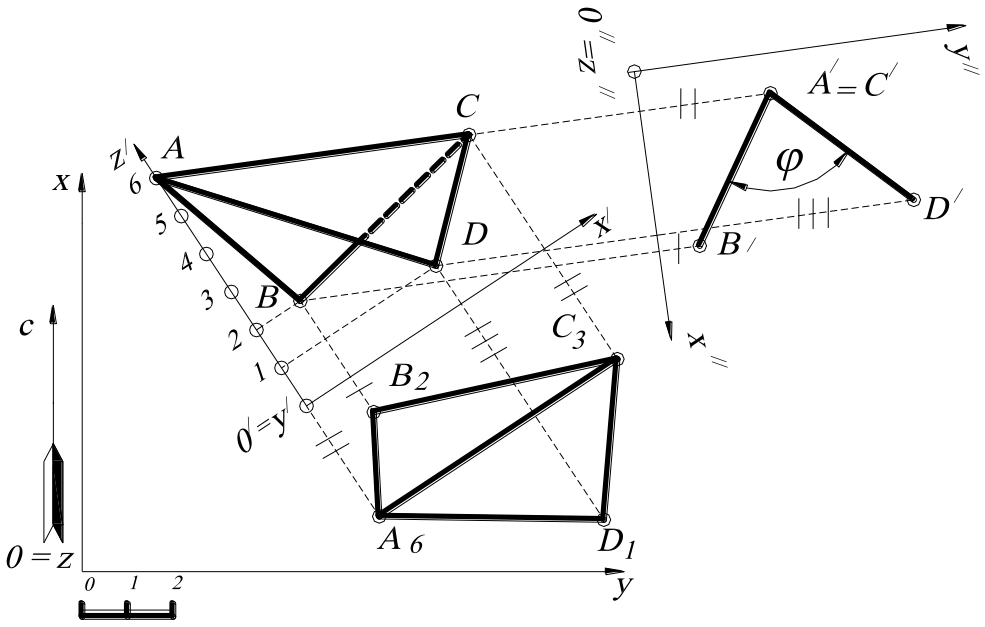

Рис. 32.

щим. Отрезок прямой A_6C_3 задаёт прямую общего положения, а прямую общего положения нельзя сразу преобразовать в проецирующую, так как новая плоскость проекций, перпендикулярная к прямой общего положения, не будет перпендикулярна к заданной основной плоскости проекций $0xy$. Следовательно, сначала вводят новую плоскость проекций $0'x'z'$ (профиль), перпендикулярную $0xy$ и параллельную A_6C_3 – на чертеже ось x' параллельна A_6C_3. Затем плоскость профиля $0'x'z'$ заменяют на новую плоскость проекций $0''x''y''$. Прямая A_6C_3 по отношению к плоскости профиля $0'x'z'$ стала прямой уровня, а по отношению к $0''x''y''$ - проецирующей. Построения на новые плоскости проекций треугольников $A_6B_2C_3$ и $A_6D_1C_3$ выполняются по аналогии построениям предыдущей задачи. Угол φ - это искомый угол между плоскостями $A_6B_2C_3$ и $A_6D_1C_3$ (меньше 90^0).

2.22. Найти расстояние и угол между скрещивающимися прямыми A_6B_2 и C_0D_4 (рис. 33).

Решение. Угол между скрещивающимися прямыми равен углу между параллельными им пересекающимися прямыми. Поэтому через точку D_4 проводят

прямую, параллельную A_6B_2, – на чертеже появляется её проекция D_4E_0. Искомый угол φ равен углу $\angle C_0D_4E_0$. Найти натуральную величину этого угла – это то же самое, что найти величину $\Delta C_0D_4E_0$. Это сделано точно так же, как в задаче 2.20. Строится плоскость профиля, перпендикулярная горизонтали треугольника $C_0D_4E_0$ (то есть $h_0 = C_0E_0$), а затем задаётся новая плоскость проекций $0''x''y''$, параллельная профилю треугольника CDE.

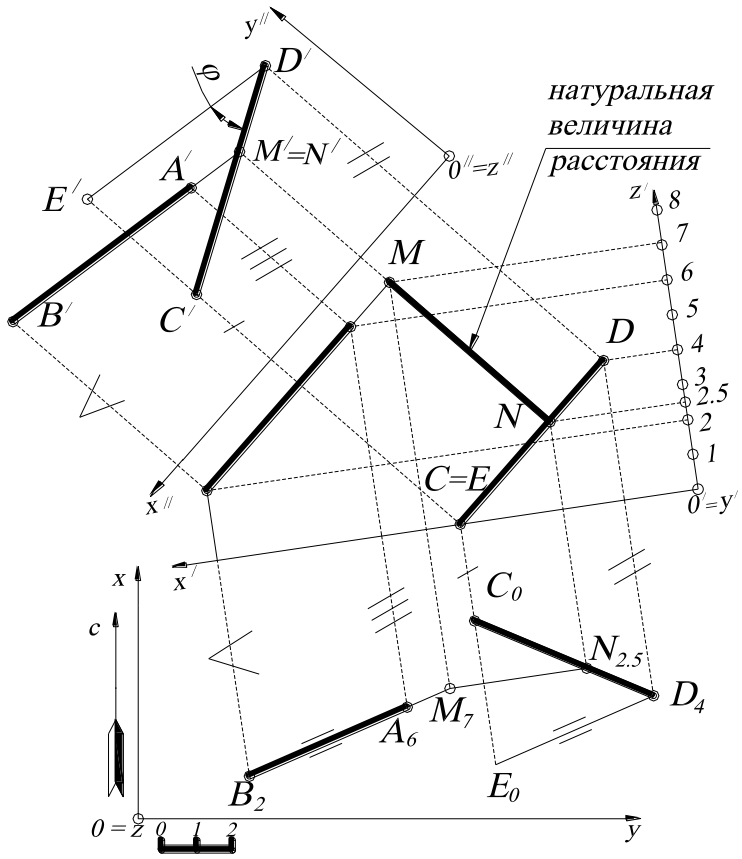

Рис. 33.

Кроме того, общая точка $M'=N'$ проекций $A'B'$ и $C'D'$ - это проекция на $0''x''y''$ общего перпендикуляра MN прямых AB и CD, которым измеряется расстояние между ними. Поскольку $MN \perp 0''x''y''$, то $MN \parallel 0'x'z'$. Следовательно, MN проецируется на плоскость проекций $0'x'z'$ (профиль) в натуральную величину.

2.23. Определить числовую отметку точки $C_?$ данной проекции по заданному её совмещённому положению C_2 и заданной оси вращения A_2B_2.

Решение (рис. 34). Пусть A_2B_2 – горизонтальная ось, вокруг которой вращают точку $C_?$ и получают её совмещённое положение C_2 с горизонтальной плоскостью на высоте ***2***; $C_?$ – горизонтальная проекция точки, числовую отметку которой нужно найти. Точки C_2 и $C_?$ лежат на одном перпендикуляре к оси вращения A_2B_2, так как при вращении вокруг линии уровня точка $C_?$ перемещается по окружности, плоскость которой перпендикулярна A_2B_2. Точка $C_?$ может находиться ниже или выше отрезка A_2B_2, а их проекции будут совпадать. Однако числовые отметки точек будут отличаться на одинаковую разность по отношению к отрезку A_2B_2. Предположим, что точка $C_?$ находится выше A_2B_2. Тогда строится прямоугольный треугольник $C_?O_2I$, гипотенуза которого равна R – натуральной величине радиуса вращения точки $C_?$. Измерив величину катета $IC_?$, получают $IC_?=2$ (в соответствии с линейным масштабом). Затем арифметически прибавляют её к числовой отметке точки C_2, то есть $2+2=4$. Поэтому точка $C_?$ имеет числовую отметку, равную ***4***. В том случае, если точка $C_?$ находится ниже оси вращения A_2B_2 (по условию задания), тогда она имела бы отметку $C_{2-2}=C_0$.

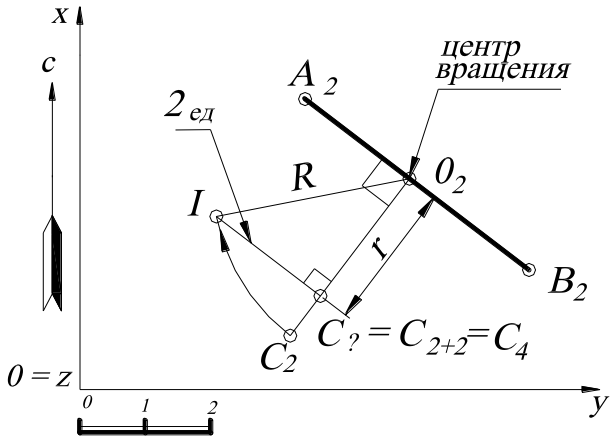

Рис. 34.

Таким образом, для того, чтобы определить числовую отметку точки по её совмещённому положению, строят прямоугольный треугольник с одним катетом, равным расстоянию от центра вращения до проекции точки; гипотенузой, равной натуральной величине радиуса вращения, проведённой из центра вращения. Тогда полученная длина второго катета этого прямоугольного треугольника будет являться числовой разностью между числовой отметкой искомой точки и числовой отметкой оси вращения.

2.24. Определить натуральную величину треугольника $A_6B_2C_{10}$, вращением вокруг горизонтали.

Решение (рис. 35). Через точку A_6 проводят горизонталь плоскости $A_6B_2C_{10}$.

Для этого находят на прямой B_2C_{10} точку, имеющую отметку $z=6$ (выполняется с помощью градуирования, на чертеже не показано). При вращении вокруг горизонтали h_6 точка B_2 и точка C_{10} перемещаются в пространстве по окружностям, плоскости которых перпендикулярны оси вращения A_6D_6. Проекция радиуса вращения для точки B – B_2O_6, а для C – $C_{10}O'_6$. Находят натуральную величину радиуса вращения точки B_2 методом прямоугольного треугольника, а затем полученный отрезок совмещают с проекцией радиуса – точка B_6^2. Точку C_6^{10} можно определять аналогичным способом. Однако точка D_6 при вращении является неподвижной (так как принадлежит горизонтали h_6). Следовательно, прямая, соединяющая точки B_6^2 и D_6, в пересечении с прямой O'_6C_{10} определит точку C_6^{10}. Таким образом, треугольник $A_6B_6^2C_6^{10}$ будет являться натуральной величиной, так как параллелен основной плоскости проекций.

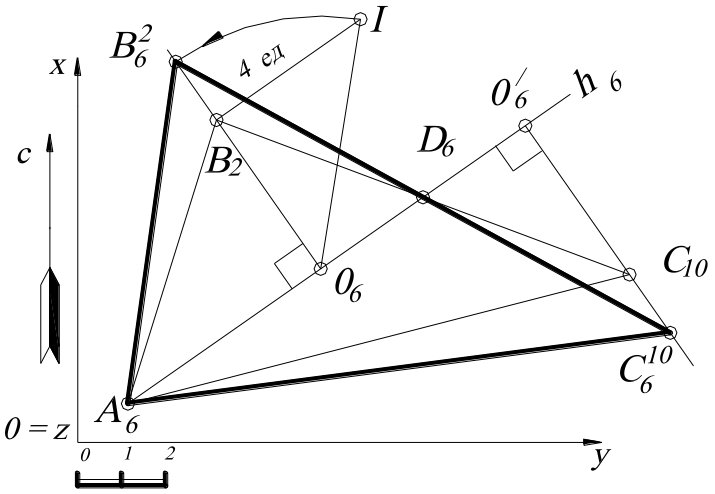

Рис. 35.

Второй вариант решения задачи – вращение треугольника $A_6B_2C_{10}$ с построением профиля, как показано на рис. 36. При этом плоскость профиля $0'x'z'$ задаётся перпендикулярно к горизонтали h_6. Тогда по отношению к плоскости профиля горизонталь h_6 будет являться проецирующей, а все точки треугольника будут перемещаться по окружностям, плоскости которых будут параллельны плоскости профиля (будут проецироваться на профиль в натуральную величину).

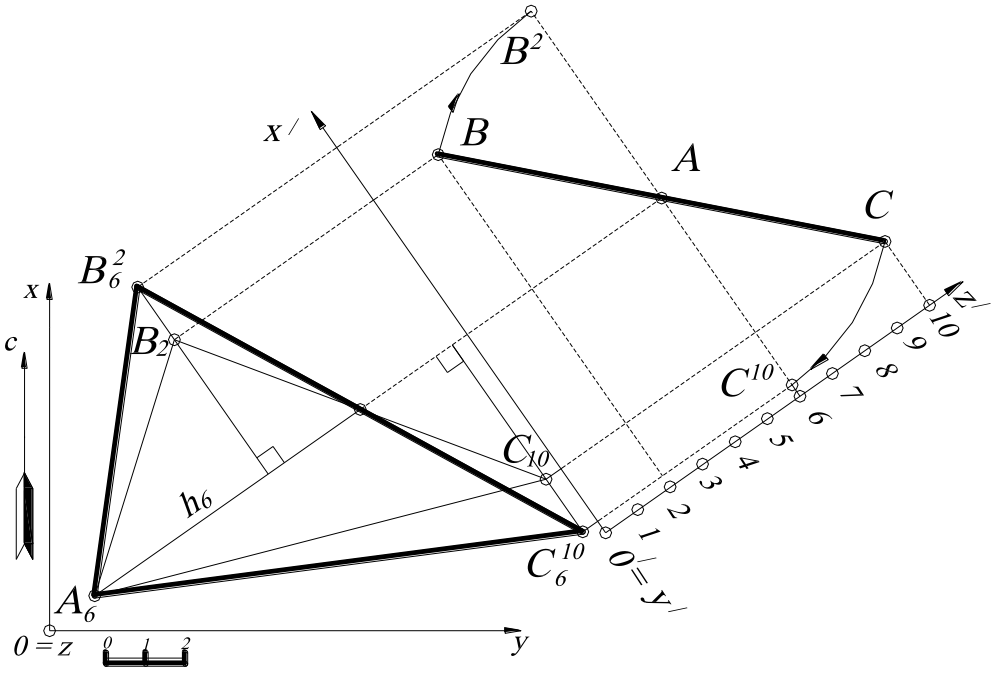

Рис. 36.

2.25. Найти угол наклона прямой A_7B_2 к плоскости общего положения P_i (рис. 37).

Решение. Угол наклона прямой к плоскости – это угол между заданной прямой и её проекцией на заданную плоскость.

Алгоритм решения.

1. Находят точку пересечения заданного отрезка прямой ***AB*** и плоскости P_i – точка ***C***.

2. Из другого конца отрезка прямой ***AB*** (точки ***A***) строят перпендикуляр ***m*** к заданной плоскости P_i и находят точку пересечения перпендикуляра ***m*** и заданной плоскости P_i – точка ***D***.

3. Прямая ***CD*** является проекцией отрезка заданной прямой ***AB*** на плоскость P_i. Поэтому угол θ - угол между прямыми ***AC*** и ***CD*** – искомый.

Решение задачи упрощается при построении профиля. Точка ***C*** определяется на плане из условия принадлежности к отрезку прямой ***AB***, а точка ***D*** строится вначале на профиле, а затем по проекционной связи на плане (см. перпендику-

лярность прямой и плоскости). Построив проекцию угла θ, определяют натуральную величину этого угла вращением вокруг любой горизонтали, например h_3.

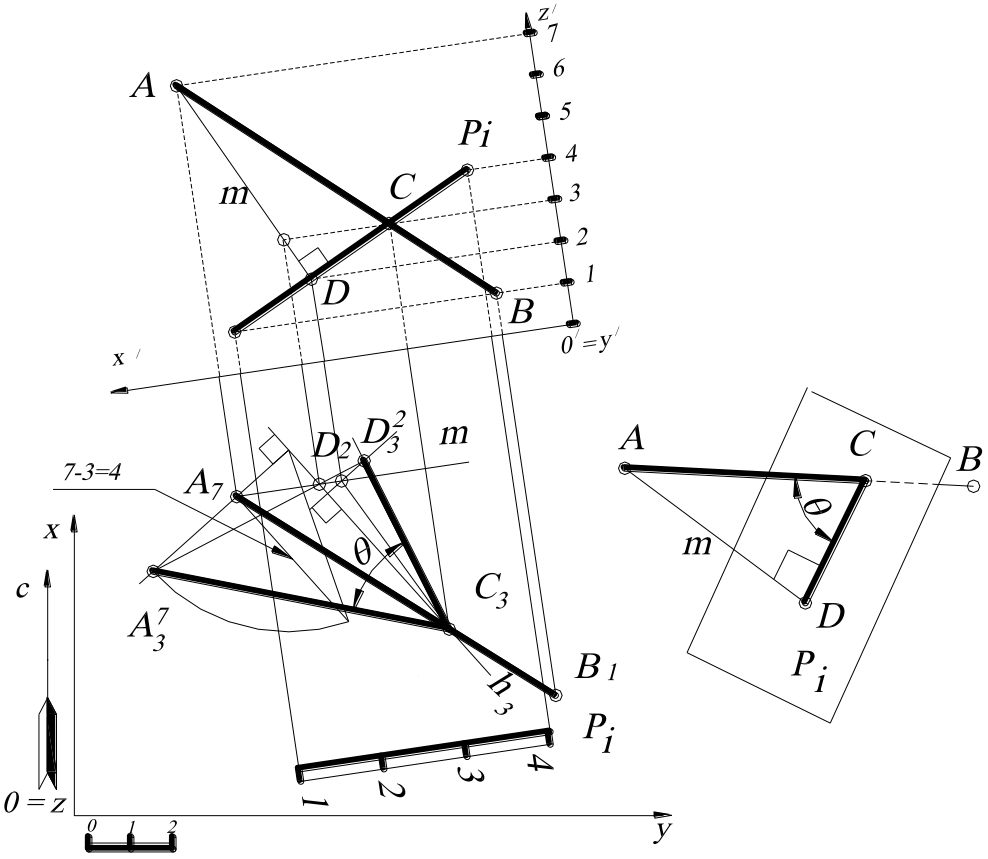

Рис. 37.

2.26. Найти двугранный угол между плоскостями P_i и Q_i. Эту задачу решим двумя способами.

Решение 1 (рис. 38, *а*, *б*).

Для первого способа решения этой задачи используют следующий ***алгоритм*** (см. рис.38, *а*). Выбирают произвольную точку M, из которой строят прямые m и n, перпендикулярные плоскостям P_i и Q_i соответственно. Прямые m и n задают плоскость, перпендикулярную к двум заданным плоскостям. Угол θ определяет двугранный угол между заданными плоскостями.

На плане (см. рис. 38, *б*) плоскости $\boldsymbol{P_i}$ и $\boldsymbol{Q_i}$ заданы масштабами заложения. В соответствии с алгоритмом выбирают произвольную точку, например $\boldsymbol{M_9}$, из которой

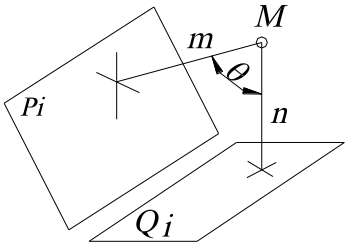

а

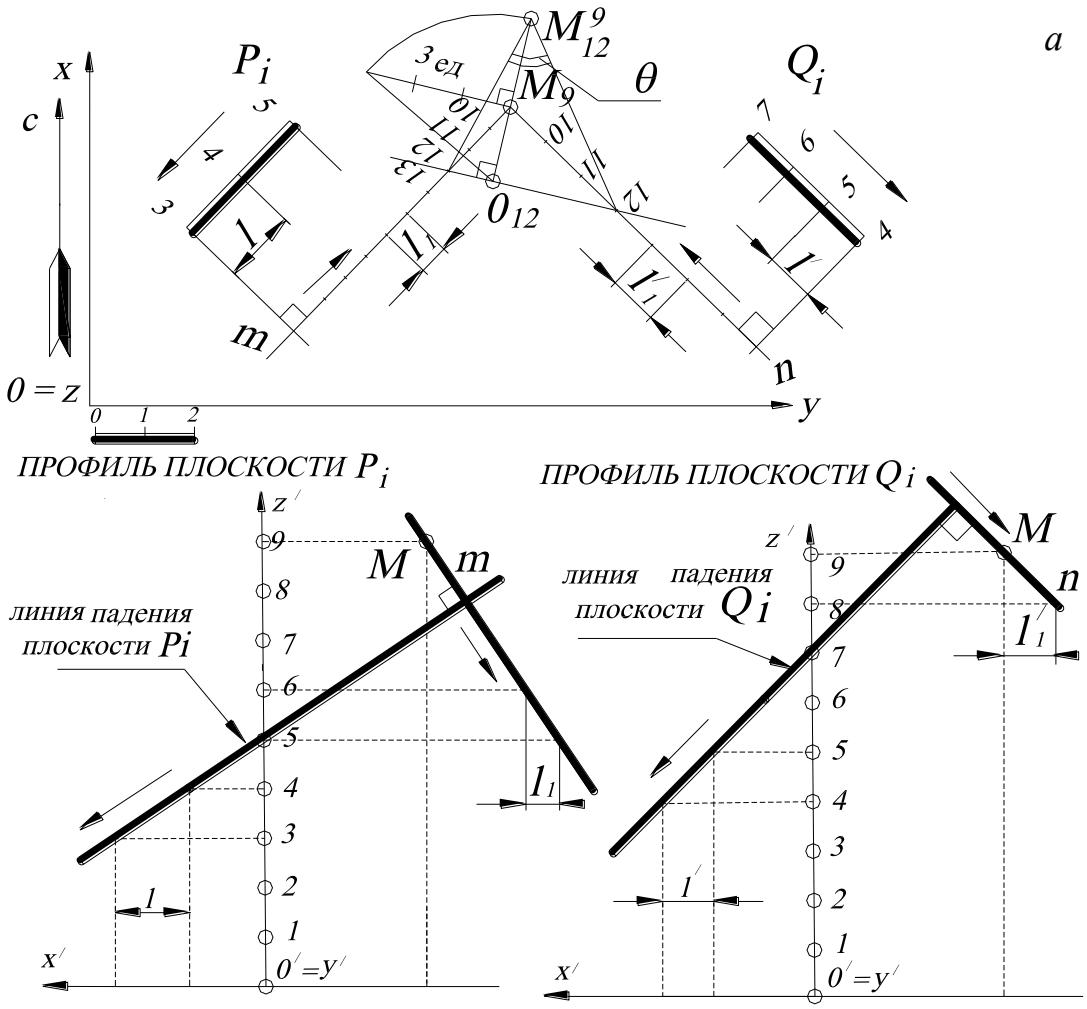

б

Рис. 38.

строят проекции перпендикуляров $\boldsymbol{m}$ и $\boldsymbol{n}$ к заданным плоскостям соответственно. Проекции этих перпендикуляров на плане проецируются прямыми, перпендикулярными к проекциям горизонталей заданных плоскостей $\boldsymbol{P_i}$ и $\boldsymbol{Q_i}$. Причём направление падения плоскости и направление падения перпендикуляра – противоположны. Для определения интервалов $\boldsymbol{m}$ и $\boldsymbol{n}$ строят профили перпендикуляров к линиям падения заданных плоскостей (см. рис. 38, *б*), то есть к линии падения плоскости проводят перпендикулярную прямую. Это можно сделать из лю-

бой точки, так как интервал перпендикуляра от этого не меняется. Затем на плане градуируют проекции m и n в соответствии с направлением падения. Проекции прямых m и n задают плоскость, перпендикулярную к двум заданным плоскостям P_i и Q_i. Угол при вершине M_9 определяет проекцию двугранного угла между заданными плоскостями P_i и Q_i. Далее находят натуральную величину угла θ вращением вокруг произвольной горизонтали, например 12-й. Угол θ определяет двугранный угол между заданными плоскостями P_i и Q_i.

Решение 2 (рис. 39, *а*, *б*). Задача решается в соответствии со следующим ***алгоритмом*** (см. рис. 39, *а*).

1. Находят линию пересечения a заданных плоскостей P_i и Q_i.
2. Строят плоскость F_i, перпендикулярную к линии пересечения плоскостей a.
3. Находят линии пересечения m и n заданных плоскостей P_i и Q_i с плоскостью F_i.
4. Угол между прямыми n и m является двугранным углом θ между заданными плоскостями P_i и Q_i.

Построение на чертеже выполняется следующим образом (см. рис. 39, *б*).

1. Плоскости P_i и Q_i заданы масштабами заложения. Проекция линии пересечения заданных плоскостей a задаётся парой точек – точек пересечения двух пар горизонталей плоскостей P_i и Q_i с одинаковыми высотными отметками (h_4–h_4 и h_5-h_5). Для удобства построения точка пересечения горизонталей с 5-й высотной отметкой обозначена A_5.

2. Через проекцию точки A_5 строят плоскость F_i, перпендикулярную прямой a. Следовательно, горизонтали этой плоскости будут перпендикулярны к заложению (проекции) прямой a (см. рис. 39, *а*), а масштаб заложения будет определяться построением профиля прямой a и перпендикулярной плоскости F_i, заданной на профиле линией падения. Интервал l_1 определяет горизонтали плоскости F_i с отметками 4-й и 3-й.

3. Находят линии пересечения заданных плоскостей P_i и Q_i и построенной плоскости F_i – m и n соответственно. Пересечение горизонталей с одинаковыми высотными отметками задаёт прямые m и n.

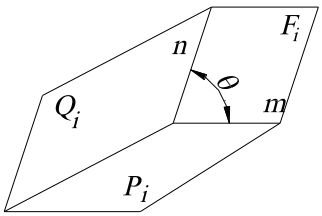

а

4. Вращением точки A_5 вокруг любой горизонтали плоскости (например, вращением вокруг 7-й горизонтали) находят натуральную величину двугранного угла θ. Двугранный угол между плоскостями считается острым. Поэтому на рис. 39, *б* угол θ является смежным с построенным тупым углом.

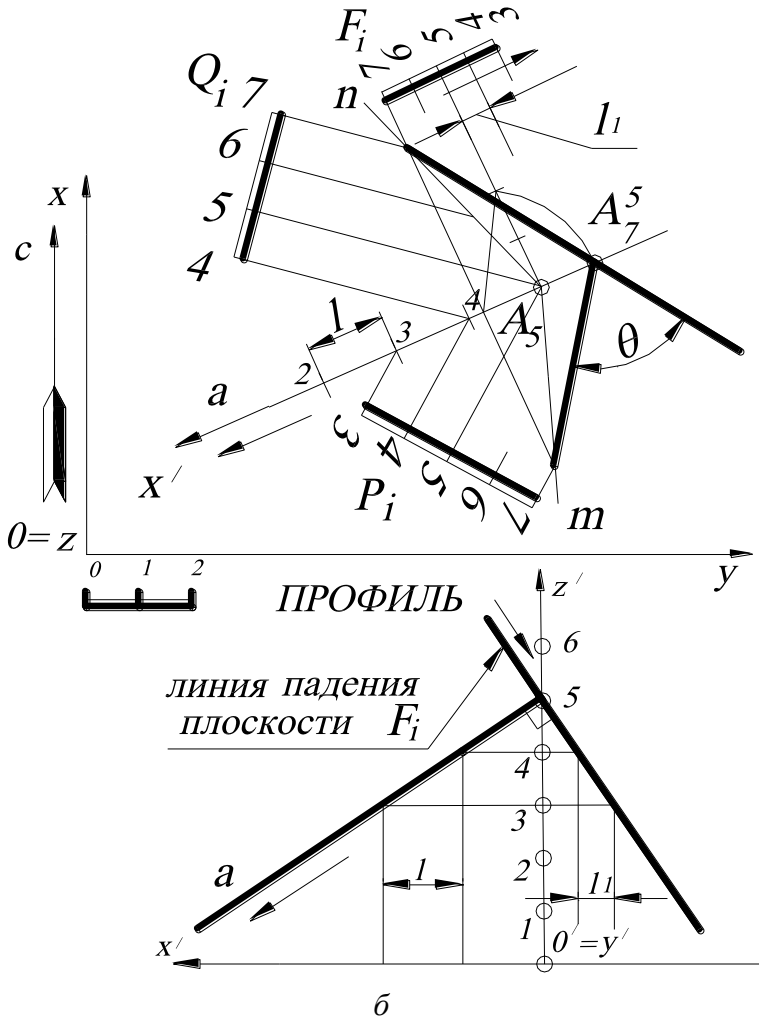

б

Рис. 39.

2.27. Построить прямую $E_4F_?$, проходящую через точку E_4 и пересекающую две скрещивающиеся прямые A_1B_5 и C_0D_6.

Решение (рис. 40). Задача сводится к основной позиционной задаче начертательной геометрии (нахождение общих элементов прямой и плоскости).

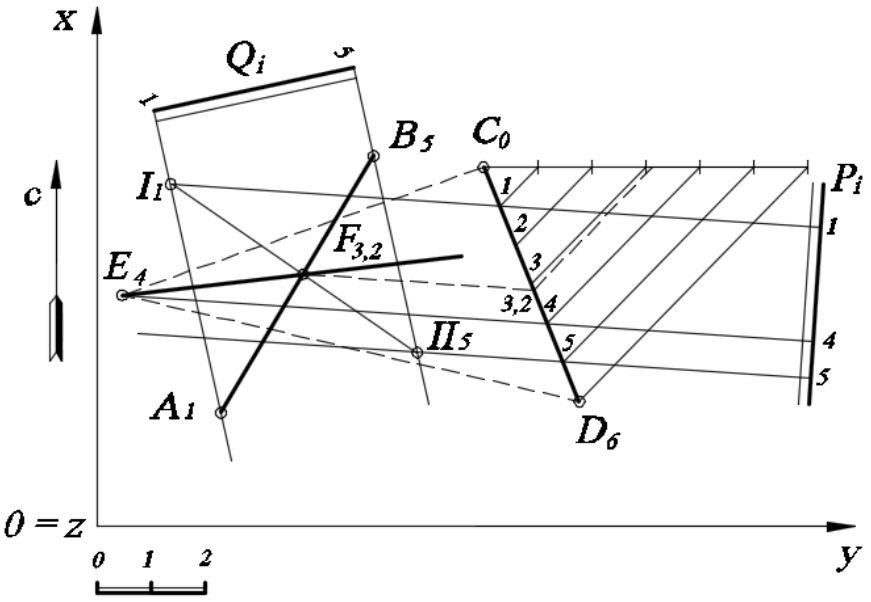

Рис. 40

Алгоритм

1. На прямую C_0D_6 (можно выбрать и другую прямую, то есть A_1B_5) и точку E_4 «натягивают» плоскость (на чертеже эта плоскость показана штриховыми линиями). Затем эту плоскость задают масштабом заложения P_i. Для этого градуируют отрезок прямой C_0D_6 и строят горизонтали плоскости P_i (на рис. 40 показана горизонталь с отметкой ***4***, которая задает направления всех горизонталей плоскости $E_4C_0D_6$, а также представлены горизонтали ***1*** и ***5***, параллельные горизонтали с отметкой ***4*** (для удобства построения точки пересечения прямой и плоскости), эти горизонтали соответствуют отметкам на концах отрезка прямой A_1B_5).

2. Находят точку пересечения прямой A_1B_5 с плоскостью P_i:

   а) через прямую A_1B_5 проводят вспомогательную плоскость-посредник Q_i, задавая ее параллельными горизонтальными прямыми линиями;

   б) находят пересечение плоскостей P_i и Q_i – прямая I_1II_5;

   в) находят точку пересечения прямой I_1II_5 и прямой A_1B_5 – точка $F_{3,2}$.

3. Прямая, соединяющая заданную точку E_4 и построенную точку $F_{3,2}$, будет искомой прямой.

2.28. Построить прямую m, пересекающую две скрещивающиеся прямые A_1B_5 и C_0D_6 и параллельную прямой $E_{10}D_{12}$.

Решение (рис. 41). Задача сводится к основной позиционной задаче начертательной геометрии (нахождение общих элементов прямой и плоскости).

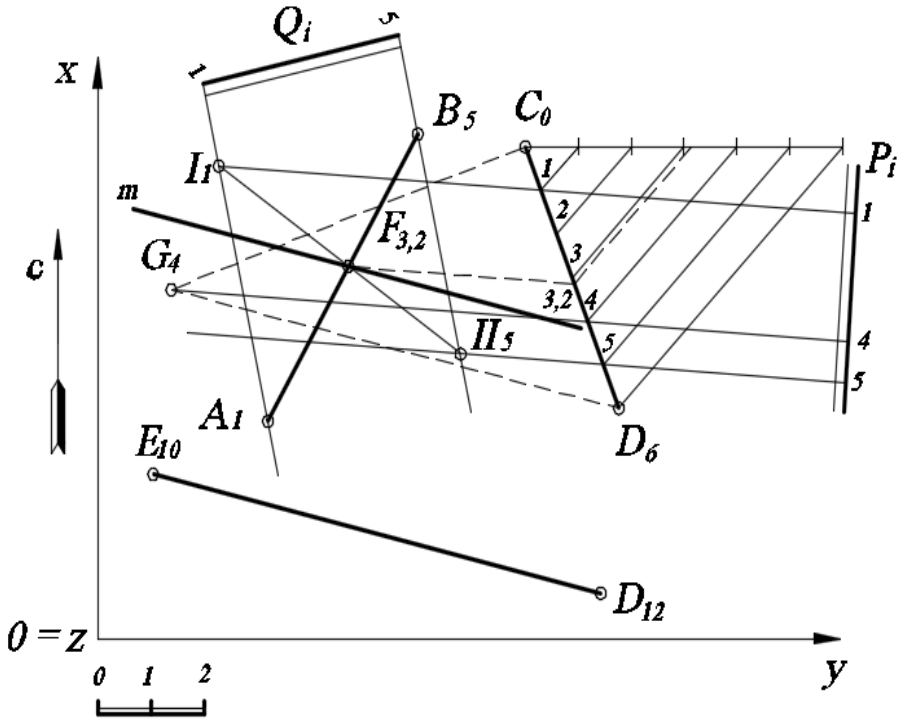

Рис. 41

Алгоритм.

1. Через C_0D_6 (можно выбрать и другую прямую, то есть A_1B_5) строят плоскость $C_0D_6G_4$, параллельную прямой $E_{10}D_{12}$, на основании признака параллельности прямой и плоскости (плоскость и прямая параллельны, если в плоскости найдется хотя бы одна прямая, параллельная заданной). Длина проекции прямой D_6G_4 и разница отметок (координат z) идентична прямой $E_{10}D_{12}$.

2. Плоскость $C_0D_6G_4$ задают масштабом заложения P_i. Для этого градуируют отрезок прямой C_0D_6 и строят горизонтали плоскости P_i (на рис. 41 показана горизонталь с отметкой ***4***, которая задает направления всех горизонталей плоскости $E_4C_0D_6$, а также представлены горизонтали ***1*** и ***5***, параллельные горизонтали с отметкой ***4*** и (для удобства построения точки пересечения прямой и плоскости), эти горизонтали соответствуют отметкам на концах отрезка прямой A_1B_5).

3. Находят точку пересечения прямой A_1B_5 с плоскостью P_i:

а) через прямую A_1B_5 проводят вспомогательную плоскость-посредник Q_i, задавая ее параллельными горизонтальными прямыми линиями;

б) находят пересечение плоскостей P_i и Q_i – прямая I_1II_5;

в) находят точку пересечения прямой I_1II_5 и прямой A_1B_5 – точка $F_{3,2}$.

4. Прямая ***m***, проходящая через построенную точку $F_{3,2}$ и параллельная прямой $E_{10}D_{12}$, будет искомой прямой.

УПРАЖНЕНИЯ ДЛЯ САМОСТОЯТЕЛЬНОГО РЕШЕНИЯ

2.1. Достроить проекцию плоского пятиугольника ***ABCDE***, если известны координаты точек: ***A(55, 25, 10)***, ***B(15, 10, 30)***, ***C (10, 60, 50)***, ***D(60, ?, 30)***, ***E(?, 75, 40)***.

2.2. Построить проекцию точки D_{40}, принадлежащей плоскости треугольника $A_{10}B_{30}C_{60}$, если известны следующие координаты: ***A(20, 10, 10)***, ***B(10, 100, 30)***, ***C(90, 60, 60)***, ***D(30, ?, 40)***.

2.3. Определить числовые отметки концов отрезка прямой $D_?E_?$, принадлежащего плоскости треугольника ***ABC***. Проекции точек заданы координатами: ***A(40, 5, 30)***, ***B(85, 50, 60)***, ***C(25, 80, 50)***, ***D(90, 30, ?)***, ***E(60, 100, ?)***.

2.4. Найти расстояние между параллельными прямыми ***AB*** и ***CD***. Проекции точек заданы координатами: ***A(60, 10, 70)***, ***B(100, 80, 30)***, ***C(20, 65, 50)***.

2.5. В плоскости, заданной прямой ***AB*** и точкой ***M***, построить равнобедренный прямоугольный треугольник ***ABC*** с катетами ***AB=BC***. Проекции точек заданы координатами: ***A(80, 40, 50)***, ***B(70, 65, 10)***, ***M(100, 60, 30)***.

2.6. В плоскости, заданной прямой ***AK*** и точкой ***M***, построить «египетский» прямоугольный треугольник ***ABC*** с гипотенузой ***AC=50***, ***BC=40*** и ***AB=30***, причём ***AB*** принадлежит ***AK***. Проекции точек заданы координатами: ***A(60, 10, 70)***, ***K(100, 80, 30)***, ***M(20, 60, 50)***.

2.7. В плоскости, заданной прямой ***AB*** и точкой ***M***, построить правильный шестиугольник ***ABCDEF***. Проекции точек заданы координатами: ***A(80, 40, 50)***, ***B(70, 65, 10)***, ***M(100, 60, 30)***.

2.8. Найти угол наклона плоскости, заданной треугольником ***ABC***, к вертикальной плоскости, проходящей через а) ось ***Ox***; б) ось ***Oy***. Проекции точек заданы координатами: ***A(40, 5, 30)***, ***B(85, 50, 60)***, ***C(25, 80, 50)***.

2.9. Определить, лежат ли параллельные прямые ***AB***, ***CD*** и ***EF*** в одной плоскости. Проекции точек заданы координатами: ***A(40, 10, 70)***, ***B(80,80, 30)***, ***C(80, 10, 60)***, ***D(?,?,20)***, ***F(20, 65, 50)***, ***E(?,?,10)***.

2.10. Найти расстояние от точки D_0 до плоскости треугольника $A_{10}B_{30}C_{60}$. Проекции точек заданы координатами: ***A(20, 10, 10)***, ***B(10, 100, 30)***, ***C(90, 60, 60)***, ***D(30, 50, 0)***.

2.11. Построить линию пересечения плоскости P_i с основной плоскостью проекций ***xOy***, заданной двумя параллельными прямыми ***AB*** и ***CD***. Проекции точек заданы координатами: ***A(40, 10, 70)***, ***B(80, 80, 30)***, ***C(80, 10, 60)***, ***D(?, ?, 20)***.

2.12. Построить линию пересечения плоскости P_i с основной плоскостью проекций ***xOy***, заданной двумя пересекающимися прямыми ***AB*** и ***BC***. Проекции точек заданы координатами: ***A(40, 10, 70)***, ***B(80, 80, 30)***, ***C(20, 65, 50)***.

2.13. Построить точку пересечения прямой ***n*** с плоскостью P_i. Прямая ***n*** задана точкой ***B(60, 20, 10)***, азимутом падения $\alpha=225^0$ и интервалом ***l=20 мм***. Плоскость P_i задана точкой ***A(50, 30, 30)***, азимутом падения $\alpha=135^0$ и углом падения $\sigma=30^0$. Найти пересечение плоскости P_i с осями ***Ox*** и ***Oy***.

2.14. Построить точку пересечения прямой ***n*** с плоскостью P_i. Прямая ***n*** задана точкой ***B(60, 20, 10)***, азимутом падения $\alpha=315^0$ и интервалом ***l=20 мм***. Плоскость P_i задана точкой ***A(50, 30, 30)***, азимутом падения $\alpha=135^0$ и углом падения $\sigma=30^0$. Найти пересечение плоскости P_i с осями ***Ox*** и ***Oy***.

2.15. Через точку ***O(0, 0, 0)*** построить прямую, пересекающую прямую ***AB*** и ***CD***. Проекции точек заданы координатами: ***A(30, 60, 70)***, ***B(70, 20, 10)***, ***C(40, 10, 20)***, ***D(90, 80, 70).***

2.16. Через точку ***O(50, 100, 0)*** построить прямую, пересекающую прямые ***AB*** и ***CD***. Проекции точек заданы координатами: ***A(30, 60, 70)***, ***B(70, 20, 10)***, ***C(40, 10, 20)***, ***D(90, 80, 70)***.

2.17. Через точку K_{50} построить плоскость P_i , перпендикулярную плоскости треугольника ***ABC*** и параллельную прямой ***FE***. Проекции точек заданы следующими координатами: ***K(90, 100, 50)***, ***A(80, 50, 20)***, ***B(60, 110, 70)***, ***C(40, 60, 10)***, ***F(100, 10, 30)***, ***E(70, 30, 0)***.

2.18. Определить угол наклона прямой ***ED*** к плоскости треугольника ***ABC***. Проекции точек заданы следующими координатами: ***A(80, 20, 20)***, ***B(140, 40, 100)***, ***C(70, 60, 60)***, ***E(80, 110, 10)***, ***D(50, 100, 50)***.

2.19. Из точки ***N(40, 30, 70)*** построить отрезок прямой ***NM***, параллельный двум заданным плоскостям ***ABC*** и ***DEF***, длиной ***50 мм***. Проекции точек заданы следующими координатами: ***A(120, 40, 50)***, ***B(115, 0, 10)***, ***C(90, 40, 20)***, ***D(135, 85, 60)***, ***E(135, 115, 20)***, ***F(15, 110, 0)***.

2.20. Из точки ***N(40, 30, 70)*** построить прямую ***NM***, параллельную двум заданным плоскостям ***ABC*** и P_i, длиной ***40 мм***. Проекции точек заданы следующими координатами: ***A(120, 40, 50)***, ***B(115, 0, 10)***, ***C(90, 40, 20)***. Плоскость P_i проходит через точку ***D(135, 85, 60)***, имеет азимут падения 120^0 и интервал ***l=10***.

2.21. Найти двугранный угол между двумя заданными плоскостями ***ABC*** и ***DEF***. Проекции точек заданы следующими координатами: ***A(120, 40, 50)***, ***B(115, 0, 10)***, ***C(90, 40, 20)***, ***D(135, 85, 60)***, ***E(135, 115, 20)***, ***F(15, 110, 0)***.

2.22. Построить плоскость P_i, проходящую через прямую ***AB*** и перпендикулярную плоскости Q_i. Плоскость P_i задать масштабом заложения. Координаты точек отрезка прямой – ***A(10, 20, 30)***, ***B(40, 50, 0)***. Плоскость Q_i проходит через точку ***C(50, 60, 110)***, имеет азимут падения 110^0 и уклон ***i = 1:2***.

2.23. Построить высоту треугольника ***ABC*** из вершины ***C***. Проекции точек заданы координатами: ***A(40, 10, 70)***, ***B(80, 80, 30)***, ***C(20, 65, 50)***.

2.24. Найти центр и радиус окружности, описанной вокруг треугольника ***ABC***. Проекции точек заданы координатами: ***A(40, 10, 70)***, ***B(80, 80, 30)***, ***C(20, 65, 50)***.

2.25. Найти центр и радиус окружности, вписанной в треугольник ***ABC***. Проекции точек заданы координатами: ***A(40, 10, 70)***, ***B(80, 80, 30)***, ***C(20, 65, 50)***.

2.26. Найти расстояние между параллельными плоскостями P_i и Q_i. Плоскость P_i задана тремя точками – ***A(40, 10, 70)***, ***B(80, 80, 30)***, ***C(20, 65, 50)***, а плоскость Q_i проходит через точку ***D(110, 65, 50)***.

2.27. Построить плоскость Q_i, параллельную данной плоскости $P_i(ABC)$ и удалённую от неё на расстояние ***d=30 мм***. Проекции точек заданы координатами: ***A(40, 10, 70)***, ***B(80, 80, 30)***, ***C(20, 65, 50)***.

2.28. Построить прямую ***n***, пересекающую две скрещивающиеся прямые ***AB*** и ***CD*** и параллельную ***EF***. Прямую ***n*** задать парой точек. Проекции точек заданы следующими координатами: ***A(75, 40, 30)***, ***B(35, 70, 60)***, ***C(85, 65, 50)***, ***D(45, 105, 20)***, ***E(10, 35, 80)***, ***F(25, 100, 50)***.

2.29. Определить расстояние между двумя скрещивающимися прямыми ***AB*** и ***CD***. Проекции точек заданы следующими координатами: ***A(75, 40, 30)***, ***B(35, 70, 60)***, ***C(85, 65, 50)***, ***D(45, 105, 20)***.

2.30. Построить прямую, пересекающую данные прямые ***AB*** и ***CD*** и параллельную оси ***Oy***. Проекции точек заданы следующими координатами: ***A(75, 40, 30)***, ***B(35, 70, 60)***, ***C(85, 65, 50)***, ***D(45, 105, 20)***.

3. МНОГОГРАННИКИ

3.1. Построить тетраэдр, поставленный на горизонтальную плоскость проекций ***xOy*** по заданному ребру, равному ***45*** (по масштабу чертежа).*

Решение (рис. 42). Построение тетраэдра начинают с построения на горизонтальной плоскости проекций ***xOy*** основания тетраэдра $A_0B_0C_0$ – правильного треугольника с заданной стороной. Затем для определения проекции вершины тетраэдра совмещают его боковые грани с горизонтальной плоскостью проекций ***xOy***, приняв за оси вращения соответствующие стороны основания тетраэдра. Совмещение граней представится в виде трёх одинаковых равносторонних треугольников $A_0S'B_0$, $B_0S''C_0$, $C_0S'''A_0$. При этом точки S', S'' и S''' – это совмещения одной и той же точки – вершины тетраэдра $S_?$. Затем поднимают боковые грани тетраэдра до тех пор, пока точки S', S'' и S''' не сольются в одну $S_?$. При этом горизонтальные проекции точек S', S'' и S''' будут перемещаться по перпендикулярам ***n, m, k*** к осям вращения A_0B_0, B_0C_0, C_0A_0, и поэтому горизонтальная проекция вершины $S_?$ будет находиться в точке пересечения всех трёх перпендикуляров.

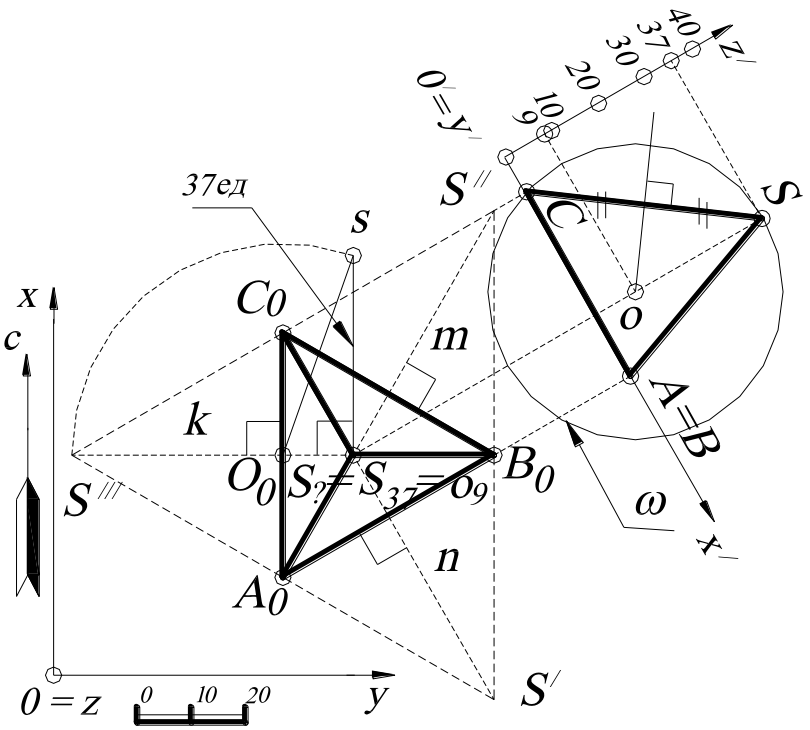

Рис. 42.

* Построения могут выполняться аналогично, если необходимо построить неправильную пирамиду по произвольным шести рёбрам.

По найденной таким образом горизонтальной проекции вершины $S_?$ и её совмещению (например, S''') остаётся определить числовую отметку точки $S_?$. Искомая числовая отметка или расстояние от горизонтальной плоскости проекций xOy (по заданию основания тетраэдра) равно катету $S_?s$ прямоугольного треугольника $S_?sO_0$, построенного по гипотенузе O_0S''' и катету $S_?O_0$ (см. рис. 34).

Проекция описанной сферы ω строится из условия: все точки тетраэдра принадлежат поверхности сферы. Ребро SC параллельно плоскости профиля. Следовательно, проекция описанной сферы (на профиле) будет проходить через точки S, C и точки им симметричные относительно высоты тетраэдра (так как точка C принадлежит параллели описанной сферы и на этом профиле будет принадлежать очерку этой сферы). Построив серединный перпендикуляр к профилю отрезка SC, находят проекцию центра o описанной сферы ω. Горизонтальная проекция описанной сферы определяется радиусом $oS=oC$ и центром o_9. Вследствие того, что описанная сфера ω на плане будет изображаться в виде окружности такого же радиуса, как и на профиле и для того чтобы не затенять построения тетраэдра на плане, проекция описанной сферы на плане не проведена.

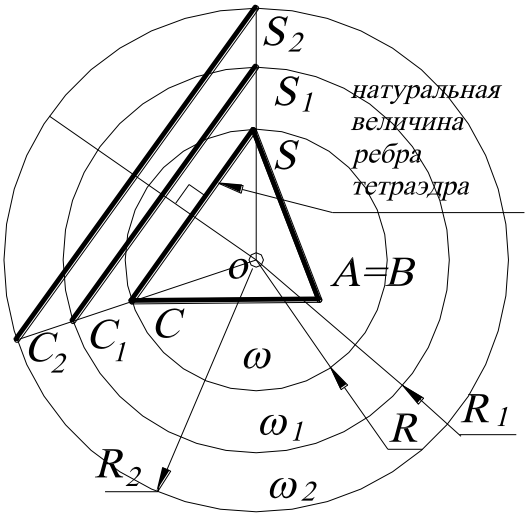

Рис. 43.

Что касается зависимости между радиусом описанной сферы и длиной ребра тетраэдра, то это будет величина постоянная. Другими словами, построив один раз сферу, описанную вокруг тетраэдра с заданной величиной ребра, и пользуясь пропорциональностью, можно графически определить радиус любой другой сферы, описанной вокруг тетраэдра, и величину его ребра. Такая зависимость справедлива для всех тел Платона. На рис. 43 построена графическая зависимость длины

ребра тетраэдра от радиуса описанной сферы: $\frac{SC}{R} = \frac{S_1C_1}{R_1} = \frac{S_2C_2}{R_2} = const$, то есть из точки ***o*** строятся прямые, проходящие через точки ***C*** и ***S*** и в пересечении с произвольными окружностями ω_1 и ω_2 - проекциями описанных сфер – определяются рёбра S_1C_1, S_2C_2.

3.2. Построить гексаэдр (куб) с величиной ребра ***40*** (по масштабу чертежа).

Решение (рис. 44). В этом случае гексаэдр стоит одной своей гранью $A_0B_0C_0D_0$ на основной плоскости проекций ***xOy***. Грань $A_0B_0C_0D_0$ будет проецироваться на эту плоскость проекций в виде квадрата со стороной ***40***. Длина ребра гексаэдра соответствует числовым отметкам верхнего основания $E_{40}F_{40}K_{40}L_{40}$, проекция которого будет совпадать с проекцией $A_0B_0C_0D_0$.

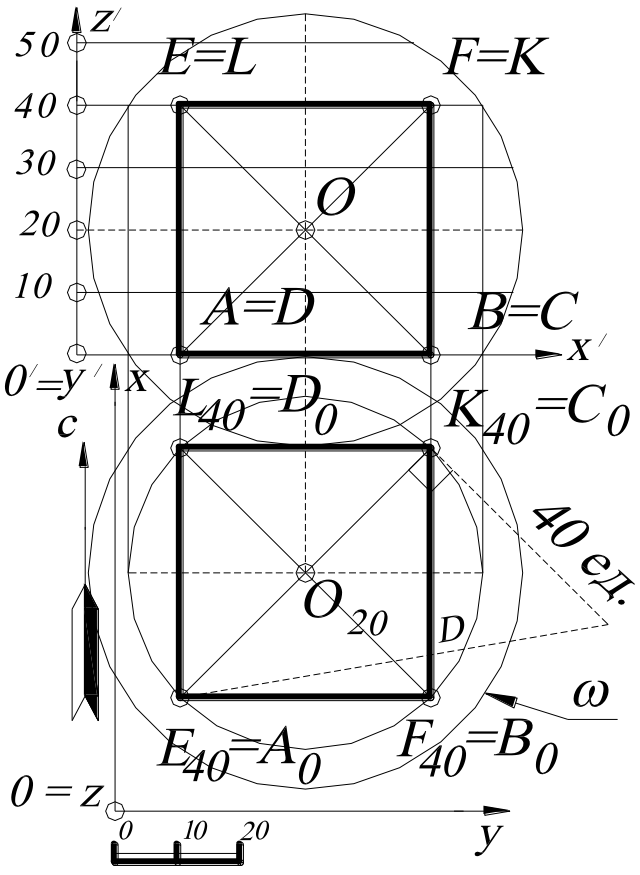

Рис. 44.

Центр описанной сферы ω будет находиться на пересечении диагоналей гексаэдра – точка O_{20}, а длина любой диагонали будет являться диаметром ***D*** описанной сферы. Все диагонали гексаэдра проецируются на горизонтальную плоскость проекций ***xOy*** с искажением, следовательно, на плане находят натуральную величину любой диагонали, например C_0E_{40}, методом прямоугольного треугольника. Полученная величина ***D*** является диаметром описанной сферы ω.

3.3. Построить октаэдр с величиной ребра ***42*** (по масштабу чертежа).

Решение (рис. 45). Октаэдр состоит из восьми равносторонних треугольников, соединённых по четыре около каждой вершины. Отсюда видно, что октаэдр (правильный восьмигранник) может быть рассмотрен как две четырехугольные пирамиды – ***EABCD*** и ***FABCD*** (***E***, ***F*** – вершины этих пирамид), сложенные своими квадратными основаниями ***ABCD*** вместе. На этом основании построение октаэдра начинается с построения упомянутого выше квадрата со стороной ***42*** как основания пирамид.

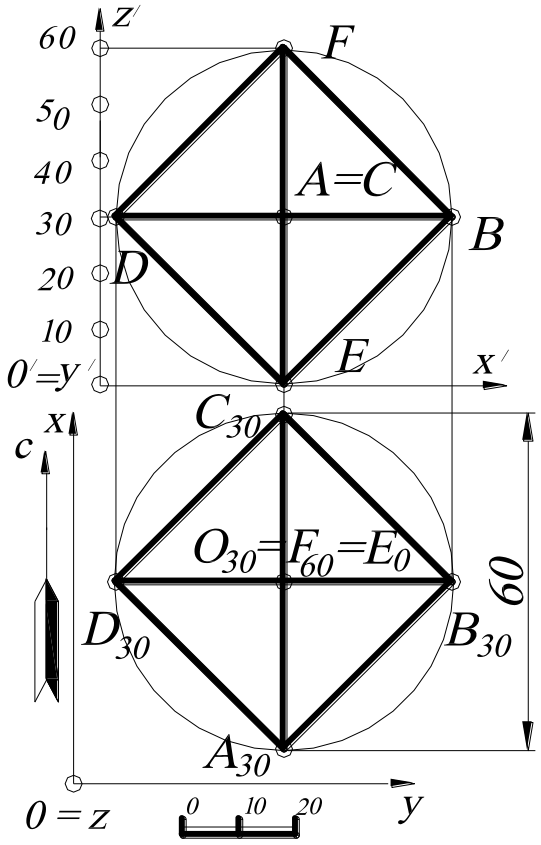

Рис. 45.

В простейшем случае, когда диагональ октаэдра, соединяющая обе вершины пирамид, вертикальна, плоскость квадрата параллельна горизонтальной плоскости проекций и, следовательно, проецируется на неё в натуральную величину, а на профиле – по прямой, параллельной оси ***z′***. А потому, вычертив на горизонтальной плоскости квадрат $A_{30}B_{30}C_{30}D_{30}$, сторона которого равна ребру октаэдра, и соединив его центр O_{30}, в котором проецируются вершины ***E*** и ***F*** пирамид, с вершинами ***ABCD***, находят горизонтальную проекцию октаэдра. Для определения числовых отметок точек ***E*** и ***F*** заметим, что все диагонали октаэдра равны между собой и что квадрат ***ABCD*** делит вертикальную диагональ пополам. Поэтому, измерив длину диагонали, например $A_{30}C_{30}$, которая равна ***60***, получают числовые отметки точек E_0 и F_{60}. Причём длина диагонали (и её проекции в этом случае) равна диаметру сферы, описанной вокруг этого октаэдра.

3.4. Построить правильный пятиугольник со стороной ***50*** (по масштабу чертежа).

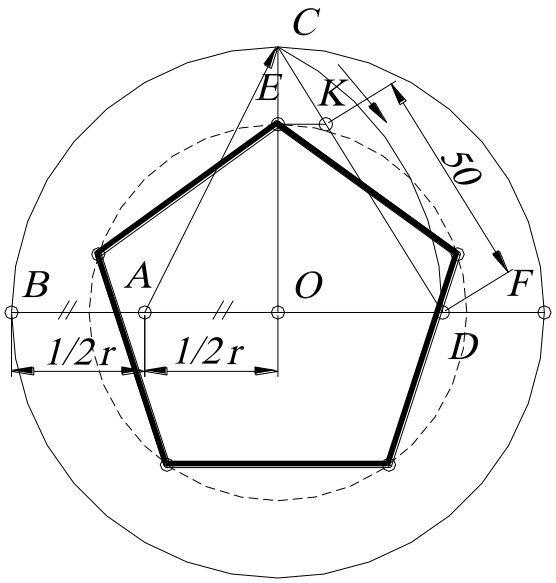

Рис. 46.

Решение (рис. 46). Для этого пользуются правилом «золотого сечения». Проводят произвольную окружность с радиусом, равным ***OB***, и делят этот радиус пополам, получая точку ***A***. Из точки ***A*** радиусом, равным ***AC***, проводят дугу окружности, которая пересечет горизонтальную прямую ***OF*** в точке ***D***. Таким образом, разделили отрезок ***BD*** в отношении «золотого сечения», где ***AD*** – «большая» часть, а ***BA*** – «меньшая». Точку ***D*** соединяют с точкой ***C*** прямой линией. Отрезок прямой ***DC*** будет являться шкалой, на которой откладывают заданную сторону правильного пятиугольника. В данной задаче на ***DC*** откладывают отрезок, равный ***50,*** и получают точку ***K***. Из точки ***K*** проводят отрезок, параллельный отрезку ***OD***, который пересечёт вертикальную ось ***OC*** в точке ***E*** – вершине правильного пятиугольника. Отрезок ***OE*** будет являться радиусом описанной окружности искомого пятиугольника. Остальные вершины пятиугольника находят, откладывая циркулем по построенной окружности отрезки (хорды), равные ***50***.

3.5. Построить икосаэдр с величиной ребра ***47*** (по масштабу чертежа).

Решение (рис. 47). Икосаэдр образован двадцатью равносторонними треугольниками, соединёнными по пяти около каждой вершины и, следовательно, расположенными так, что икосаэдр может быть рассматриваемым как многогранник, состоящий из двух пятиугольных пирамид ***ACDEFG*** и ***BHJKLM*** (где ***A*** и ***B*** – вершины этих пирамид) и промежуточного многогранника, ограниченного с боков десятью равными треугольниками. Пирамиды ***ACDEFG*** и ***BHJKLM*** имеют в основании два равных и параллельных пятиугольника ***CDEFG*** и

HJKLM. Причём вершины этих оснований расположены так, что вершины верхнего основания ***HJKLM*** находятся напротив середин сторон нижнего основания ***CDEFG***. Поэтому, чтобы построить по заданному ребру икосаэдр, где отрезок прямой ***AB*** соединяет вершины верхней и нижней пирамид, перпендикулярен основной плоскости проекций ***xOy***, и, следовательно, пятиугольные основания ***CDEFG*** и ***HJKLM*** параллельны этой плоскости проекций, а вершина ***A*** принадлежит этой плоскости проекций (то есть имеет отметку ***0***), поступают следующим образом.

На плане чертят по заданному ребру (см. рис. 46) два правильных пятиугольника ***CDEFG*** и ***HJKLM*** так, чтобы точки ***C, D, E, F, G***, ***H, J, K, L, M*** делили окружность, описанную около них, на десять равных частей. Тогда точки ***CDEFG*** и ***HJKLM*** представят горизонтальные проекции оснований как нижней пирамиды, так и верхней, а также промежуточного многоугольника, где центр ***O*** – это середина отрезка прямой ***AB***. Полученные точки последовательно соединяют между собой, как показано на рис. 47.

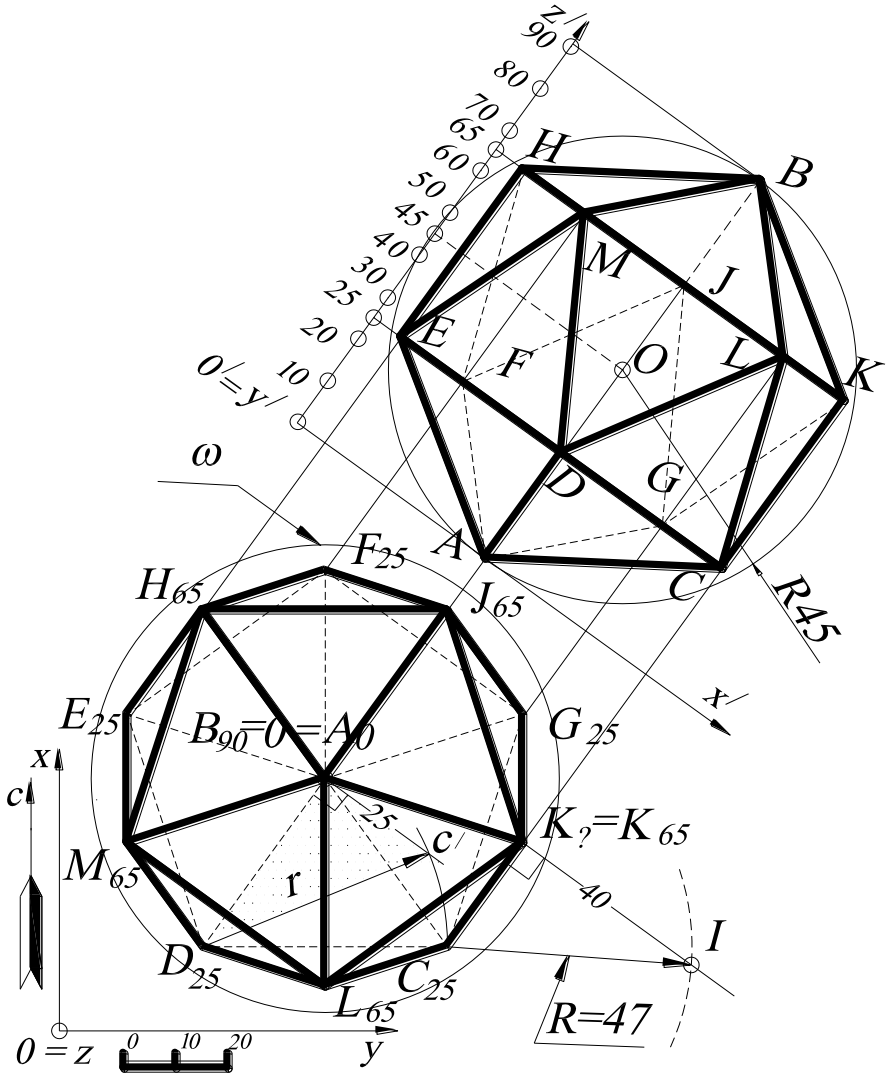

Рис. 47.

Чтобы найти числовые отметки полученных проекций вершин икосаэдра, достаточно найти высоту h обеих пирамид (они равны) и высоту h_1 промежуточного многогранника, так как основание нижней пирамиды $CDEFG$ параллельно основной плоскости проекций xOy и находится от неё на расстоянии высоты пирамиды h. Основание верхней пирамиды $HJKLM$ также параллельно основной плоскости проекций и находится от неё на расстоянии $h+h_1$, а вершина B – $h+h_1+h$. Высота h пирамиды равна катету прямоугольного треугольника, в котором гипотенузой является ребро пирамиды, а другим катетом – расстояние от основания высоты пирамиды до одной из вершин основания пирамиды. Поэтому строят прямоугольный треугольник, в котором один катет равен A_0D. Затем в точке A_0 восстанавливают перпендикуляр к A_0D, на котором делают засечку циркулем, равным гипотенузе – натуральной величине ребра пирамиды $r=47$. Катет прямоугольного треугольника A_0c' равен h. Измерив расстояние $A_0c'=25$ (по масштабу чертежа), получают числовые отметки точек $C, D, E, F, G,$ равные 25.

Остаётся найти высоту h_1 промежуточного многогранника. Для этого достаточно найти высоту одной из вершин верхнего его основания $HJKLM$, например, вершины $K_?$, над плоскостью проекций xOy, так как это основание параллельно основной плоскости проекций. С этой целью используют метод прямоугольного треугольника, то есть определяют разность координат $\Delta z=h_1$ (числовых отметок) концов отрезка, например, отрезка (ребра) $C_{25}K_?$, а именно строят прямоугольный треугольник $C_{25}K_?I$, в котором один катет равен $C_{25}K_?$. Затем в точке $K_?$ восстанавливают перпендикуляр $K_?I$, на котором делают засечку циркулем, равным гипотенузе – ребру $R=47$ (по масштабу чертежа).

Искомая высота точки $K_?$ над основной плоскостью проекций определится как катет $K_?I$ прямоугольного треугольника $C_{25}K_?I,$ построенного по катету $C_{25}K_?$ и гипотенузе $R=47$. А потому, измерив расстояние $K_?I=40=h_1$ (в соответствии с линейным масштабом), получают отметку точки $K_?$, равную $h_1+h=25+40=65$. Все точки основания верхней пирамиды $HJKLM$ также будут иметь числовые отмет-

ки, равные ***65***, так как это основание параллельно основной плоскости проекций ***xOy***.

Вершина ***B*** будет иметь числовую отметку $h+h_1+h=25+40+25=90$. Наконец, диаметр описанной сферы ω икосаэдра $|AB|=90$, центр ***O*** которой будет лежать на середине этого отрезка.

3.6. Построить додекаэдр с величиной ребра ***33***.

Решение (рис. 48). Додекаэдр (правильный двенадцатигранник) образован двенадцатью правильными пятиугольниками, соединёнными по три около каждой вершины, и расположены так, что противоположные грани многогранника лежат в плоскостях, параллельных друг другу, и симметричны относительно центра додекаэдра.

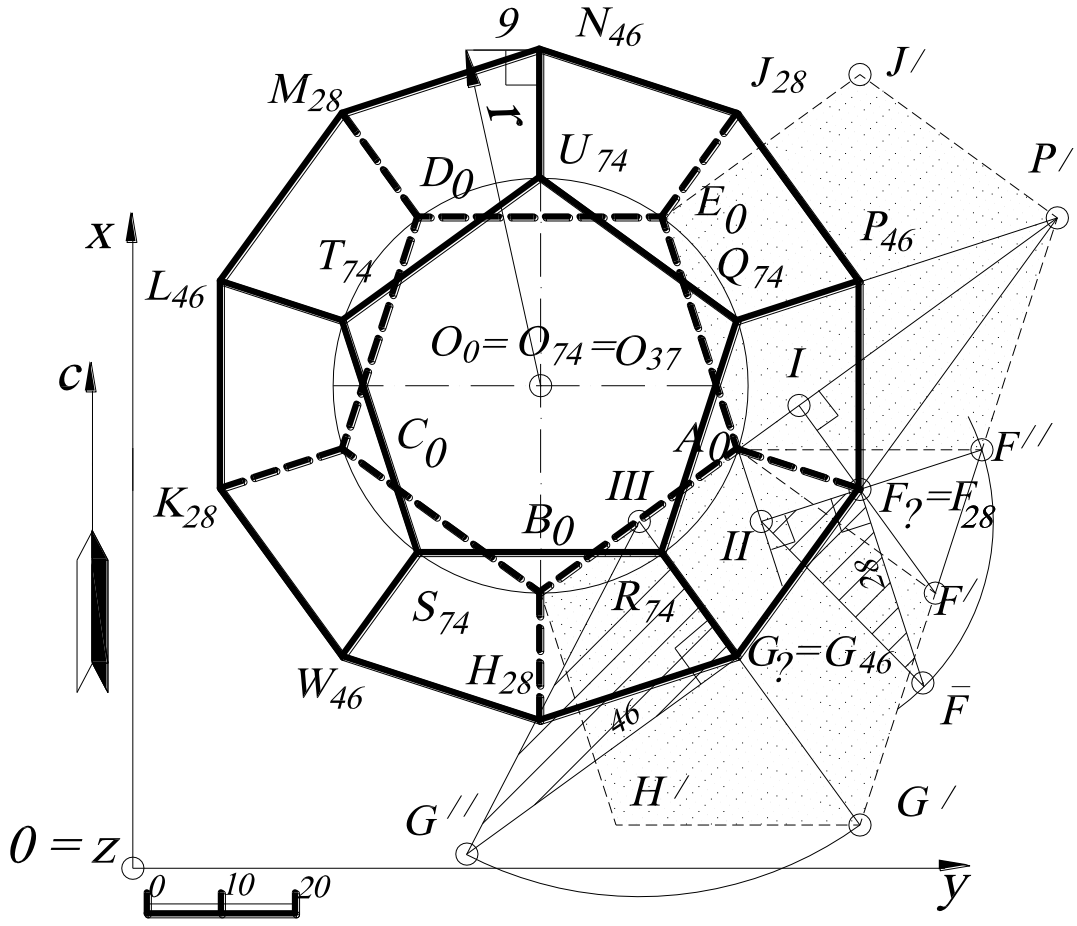

Рис. 48.

Построение выполняется следующим образом. Предположим, что додекаэдр одной из своих граней ***ABCDE*** поставлен на основную плоскость проекций ***xOy***. В таком случае вычерчивают на основной плоскости проекций правильный пятиугольник $A_0B_0C_0D_0E_0$ – основание додекаэдра. Чтобы определить проекции боковых вершин додекаэдра и их числовые отметки, совмещают с плоскостью проекций ***xOy*** две смежные грани, прилегающие к основанию $A_0B_0C_0D_0E_0$, вращая их около ребра A_0B_0 и A_0E_0. Совмещение этих граней представится в виде двух правильных пятиугольников – $B_0H'G'F'A_0$ и $A_0F''P'J'E_0$, причём легко видеть, что точки F' и F'' - это прообразы для совмещения одной и той же точки – вершины $F_?$. Вращая грани, поднимают их в первоначальное положение и находят проекции точек F', F'', G'. На плане проекции этих точек будут при восстановлении граней перемещаться по перпендикулярам к осям вращения A_0B_0 и A_0E_0. Следовательно, горизонтальная проекция вершины $F_?$ будет находиться на пересечении перпендикуляров IF' и IIF'', по которым перемещаются точки F' и F''.

Что касается числовой отметки точки $F_?$, то она будет находиться на высоте от основной плоскости проекций ***xOy***, которая определится по величине катета $F_?\overline{F}$ в прямоугольном треугольнике $IIIF_?\overline{F}$ (см. рис. 34). Другими словами, длина катета $F_?\overline{F}$ равна ***28*** (по построению), а ось вращения A_0E_0 занимает нулевую отметку, тогда точка $F_?= F_{0+28}=F_{28}$.

Чтобы найти числовую отметку точки $G_?$ по совмещению G', то можно увидеть на рис. 46, что прямая $F'G'$ пересекает ось вращения A_0B_0 в точке P', и, следовательно, горизонтальная проекция точки G' должна находиться одновременно и на горизонтальной проекции $P'F$ прямой $F'P'$ и на перпендикуляре $IIIG'$ к оси вращения A_0B_0, то есть в точке их пересечения $G_?$. По известным точкам $G_?$ и G' (см. рис. 34) определяют числовую отметку точки $G_?$, как катет $G_?G''$ прямоугольного треугольника $G_?G''III$, построенного по катету $IIIG_?$ и гипотенузе $IIIG''=G_?G'$. Поэтому, измерив расстояние $G_?G''$ (в соответствии с линейным масштабом), получают числовую отметку точки $G_?=G_{46}$.

Таким же образом можно было бы поступать для определения проекций всех остальных вершин додекаэдра. Однако вследствие правильности многогранника все его вершины, подобные ***F*** и ***G***, расположены одинаковым образом относительно основной плоскости проекций и симметрично относительно оси додекаэдра, проведённой через центры обоих оснований ***ABCDE*** и ***RSTUQ***. Следовательно, вершина ***F*** и точки ***H, K, M, J*** лежат на одном и том же расстоянии от основной плоскости проекций и симметрично расположены относительно центра окружности, описанной около основания ***ABCDE***. На этом же основании горизонтальные проекции ***F, H, K, M, J*** образуют вершины правильного пятиугольника, имеющего общую проекцию центра с основанием ***ABCDE***, и одну из вершин в точке ***F***. Числовые отметки точек ***H, K, M, J*** равны числовой отметке точки ***F***, так как проекция пятиугольника ***FHKMJ*** параллельна основной плоскости проекций.

На этом же основании горизонтальные проекции ***G, W, L, N, P*** образуют вершины правильного пятиугольника, имеющего общую проекцию центра с основанием ***ABCDE***, и одну из вершин в точке ***G***. Следовательно, вершины ***W, L, N, P*** имеют числовые отметки такие же, как у вершины ***G***, то есть ***46***.

Наконец, верхняя грань ***RSTUQ***, параллельная основной плоскости проекций, имеет горизонтальной проекцией правильный пятиугольник, вписанный в одинаковую окружность, что и пятиугольник ***ABCDE***, и притом так, что вершины обоих многоугольников разделяют окружность на десять равных частей. В силу симметричности додекаэдра числовые отметки грани ***RSTUQ*** определяются арифметическим прибавлением разности числовых отметок грани $F_{28}H_{28}K_{28}M_{28}J_{28}$ и грани $A_0B_0C_0D_0E_0$ к числовым отметкам грани $G_{46}W_{46}L_{46}N_{46}P_{46}$, то есть ***28-0=28, 28+46=74***, и получают грань с отметками $R_{74}S_{74}T_{74}U_{74}Q_{74}$.

Центр описанной вокруг додекаэдра сферы лежит на середине оси O_0O_{74}, то есть в точке O_{37}. Все вершины додекаэдра принадлежат поверхности сферы. Поэтому проекцией радиуса описанной сферы будет отрезок, соединяющий центр O_{37} с любой её вершиной, например N_{46}. Натуральную величину радиуса ***r*** опи-

санной сферы определяют методом прямоугольного треугольника, как показано на рис. 48 (проекция описанной сферы на чертеже не показана из-за множества линий основных построений додекаэдра).

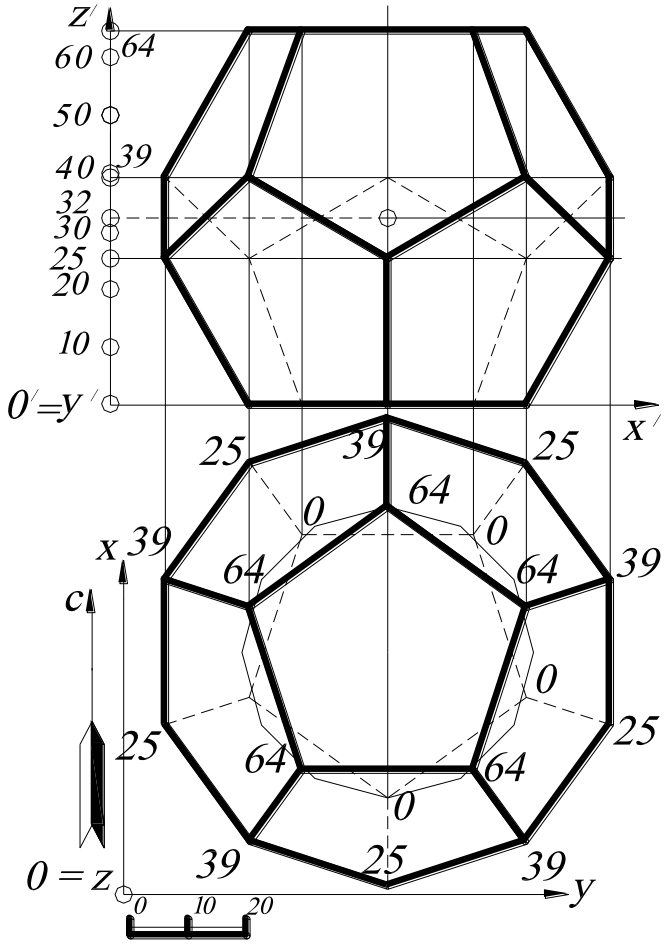

Рис. 49.

На рис. 49 показано построение профиля додекаэдра. Задаётся система координатных осей $O'x'y'z'$ (ось y' будет проецироваться в точку, совпадающую с O'), и по линиям проекционной связи строят вершины додекаэдра в соответствии с их числовыми отметками. Затем все полученные вершины соединяются отрезками прямых с учётом видимости рёбер додекаэдра.

3.7. Найти точки пересечения пирамиды ***ABCD*** с плоскостью ω_i.

Решение (рис. 50). Построение выполняется следующим образом. Градуируют сторону ***SA*** и строят горизонтали h_1, h_2, h_3, принадлежащие плоскости грани ***SAC***. Находят линию пересечения

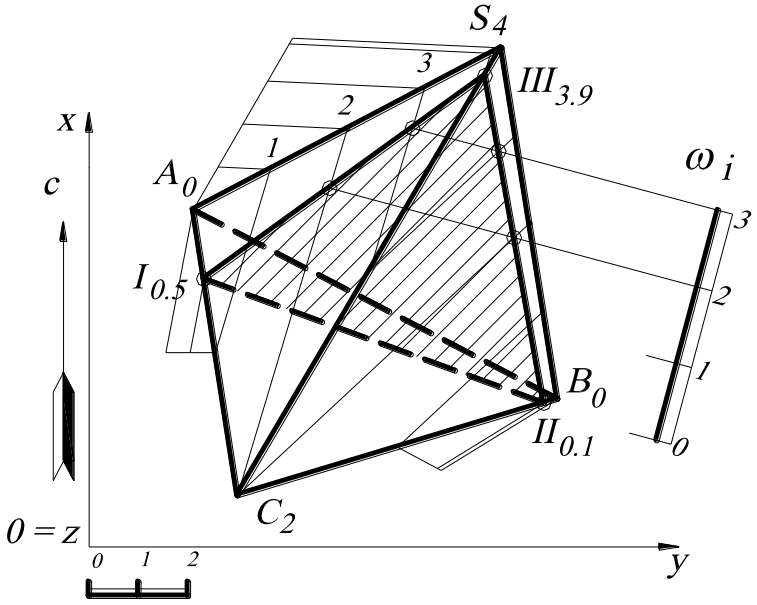

Рис. 50.

грани ***SAC*** и заданной плоскости ω_i, как пересечение пары горизонталей с одинаковыми числовыми отметками (см. задачу 2.8.). В пересечении пар горизонталей с отметками ***2*** и с отметками ***3*** получаются две точки, которые задают линию пересечения (***I, III***) грани ***SAC*** и заданной плоскости ω_i.

Аналогично строят линию пересечения грани ***SCB*** с заданной плоскостью ω_i, в результате имеют линию пересечения (***II***, ***III***). Грань ***ACB*** с заданной плоскостью ω_i пересекается по прямой (***I, II***), так как построенные точки ***I*** и ***II*** принадлежат рёбрам этой грани, и поэтому дополнительные построения здесь выполнять необязательно. Построенный треугольник является сечением пирамиды ***SABC*** заданной плоскостью ω_i. Определяют видимость этого треугольника и числовые отметки его вершин ***I***, ***II*** и ***III*** (с помощью градуирования).

3.8. Найти точки пересечения пирамиды ***SABC*** с прямой ***DE***.

Решение (рис. 51). Построение точек пересечения многогранника с прямой линией связано с основной позиционной задачей. ***Алгоритм*** выполняется в следующей последовательности.

1. Через заданную прямую проводится вспомогательная плоскость-посредник (таких плоскостей можно провести пучок ∞^1).
2. Строится фигура сечения (см. пример на рис. 50). Затем определяются точки пересечения (с числовыми отметками) заданной прямой со сторонами фигуры сечения.
3. Определяют видимость прямой.

Через заданную прямую D_3E_1 проводят вспомогательную плоскость-посредник ω_i, в сечении которой с заданным многогранником будет треугольник $I_{0,5}II_{0,1}III_{3,9}$. Полученное сечение $I_{0,5}II_{0,1}III_{3,9}$ пересечет заданную прямую D_3E_1 в точках ***F*** и ***K***, отметки которых определяются градуированием отрезка прямой D_3E_1.

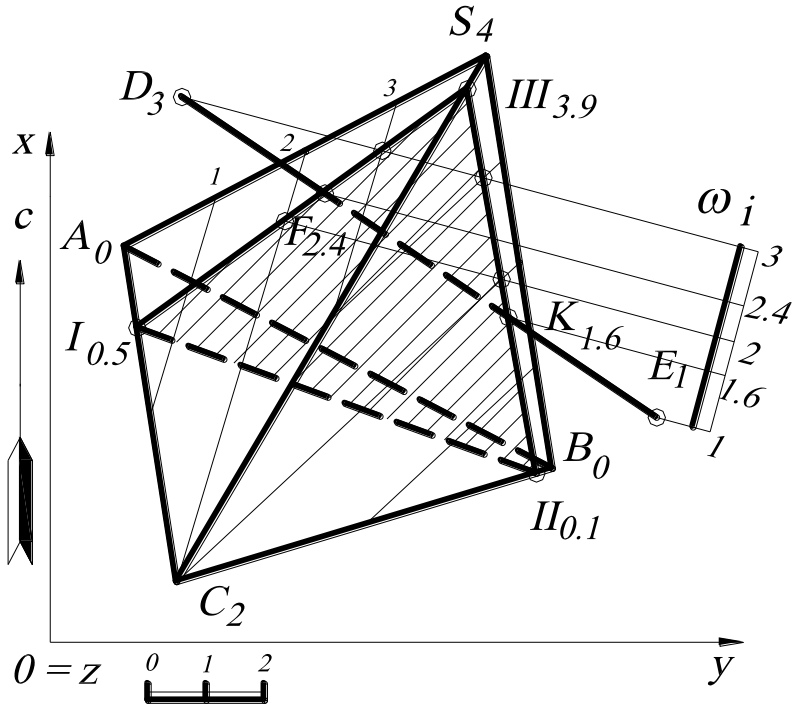

Рис. 51.

Видимость отрезка прямой D_3E_1 определяется по конкурирующим точкам. Другими словами, находят точки, принадлежащие поверхности многогранника и прямой D_3E_1, проекции которых совпадают, и определяют их числовые отметки с помощью градуирования. Точка будет видимой, числовая отметка которой больше (в зависимости от этого, определяется видимость многогранника или прямой). На рис. 51 проекция прямой D_3E_1 и проекция ребра S_4C_2 пересекаются. Однако ребро S_4C_2 находится выше, чем прямая D_3E_1, значит, прямая D_3E_1 является невидимой, а в точках пересечения с многогранником $F_{2.4}$ и $K_{1.6}$ видимость её меняется на противоположную.

УПРАЖНЕНИЯ ДЛЯ САМОСТОЯТЕЛЬНОГО РЕШЕНИЯ

3.1. Построить пересечение прямой ***EF*** с пирамидой ***ABCD***. Проекции точек заданы следующими координатами: ***A(140, 120, 40)***, ***B(90, 30, 0)***, ***C(40, 20, 20)***, ***D(20, 130, 0)***; ***E(70, 15, 10)***, ***F(100, 150, 40)***.

3.2. Построить сечение поверхности пирамиды ***SABCD*** плоскостью ***MLN***. Проекции точек заданы координатами: ***S(135, 120, 150) A(55, 15, 20), B(95, 180, 70), C(20, 160, 30), D(20, 25, 0) M(160, 55, 110), L(145, 30, 90), N(145, 55, 100)***.

3.3. Построить проекцию прямой призмы, нижнее основание которой $A_{20}B_{20}C_{50}$, а высота равна ***60 мм***. Проекции точек заданы координатами: ***A(65, 55, 20), B(35, 90, 20), C(80, 90, 50)***.

3.4. Поставить на плоскость $K_0L_{60}M_{30}$ треугольную пирамиду ***SABC***, в основании которой лежит правильный треугольник $A_?B_?C_?$, если известен центр ***O(35, ?, 40)*** и радиус описанной окружности основания ***R=25 мм***, высота пирамиды ***h=70 мм***. Вершины $A_?$ и $C_?$ принадлежат горизонтали плоскости $K_0L_{60}M_{30}$. Плоскость $K_0L_{60}M_{30}$ задана координатами точек: ***K(65, 15, 0), L(65, 105, 60), M(5, 60, 30)***.

3.5. Построить проекцию пирамиды, нижнее основание которой $A_{20}B_{20}C_{50}$, вершина $S_?$ лежит на прямой, перпендикулярной основанию, проходящей через точку C_{50} и $S_?C_{50}$=***60 мм***. Проекции точек заданы координатами: ***A(65, 55, 20), B(35, 90, 20), C(80, 90, 50)***.

3.6. Поставить на плоскость $K_0L_{60}M_{30}$ прямую треугольную призму, в основании которой лежит правильный треугольник $A_?B_?C_?$, если известен центр ***O(35, ?, 40)*** и радиус описанной окружности основания ***R=25 мм***, высота призмы OO'=***70 мм***. Верхнее основание параллельно нижнему и проходит через точку ***O'(35, 40, ?)***. Вершины $A_?$ и $C_?$ принадлежат горизонтали плоскости $K_0L_{60}M_{30}$. Плоскость $K_0L_{60}M_{30}$ задана координатами точек: ***K(65, 15, 0), L(65, 105, 60), M(5, 60, 30)***.

3.7. Поставить на плоскость $K_0L_{60}M_{30}$ треугольную пирамиду ***SADC***, в основании которой лежит правильный треугольник $A_{35}B_?C_?$, если известен центр описанной окружности основания ***O(35, ?, 40)*** и точка ***A(55, ?, 35)***. Высота пирамиды $S_?O_{40}$=***70 мм***. Плоскость $K_0L_{60}M_{30}$ задана координатами точек: ***K(65, 15, 0), L(65, 105, 60), M(5, 60, 30)***.

3.8. Построить прямую призму, основания которой – параллельные треугольники $A_{55}B_{50}C_{30}$ и $A'_?B'_?C'_?$, а высота призмы ***h=70 мм***. Призма стоит на плоскости $K_0L_{60}M_{30}$. Проекции вершин нижнего основания призмы заданы следующими координатами: ***A(60, ?, 55)***, ***B(15, ?, 50)***, ***C(50, ?, 30)***. Плоскость $K_0L_{60}M_{30}$ задана координатами точек: ***K(65, 15, 0)***, ***L(65, 105, 60)***, ***M(5, 60, 30)***.

3.9. Построить проекции пирамиды по заданному основанию $A_0B_0C_0$ и натуральным величинам трёх её рёбер: ***SA=60 мм***, ***SB=50 мм***, ***SC=70 мм***. Основание пирамиды задано координатами точек: ***A(70, 20, 0)***, ***B(40, 50, 0)***, ***C(75, 70, 0)***.

3.10. Построить сечение пирамиды $S_{70}A_0B_0C_0D_0E_0$ плоскостью $K_0M_{60}L_{40}$ и найти натуральную величину фигуры сечения. Плоскость $K_0M_{60}L_{40}$ задана координатами точек ***K(55, 5, 0)***, ***M(20, 55, 60)***, ***L(5, 25, 40)*** Пирамида задана координатами точек: ***S(60, 60, 70)***, ***A(50, 35, 0)***, ***B(80, 35, 0)***, ***C(90, 60, 0)***, ***D(70, 75, 0)***, ***E(35, 70, 0)***.

4. ПОВЕРХНОСТИ

4.1. Построить наклонный эллиптический цилиндр, заданный осью (отрезок прямой M_1K_{-3}) и вертикальным сечением (окружность с радиусом ***r=25***).

Решение (рис. 52). Наклонный эллиптический цилиндр на чертеже в проекциях с числовыми отметками может задаваться однопараметрическим семейством эллипсов с числовыми отметками, а также этот цилиндр может определяться осью и вертикальным сечением, являющимся окружностью.

Ось наклонного цилиндра задается отрезком прямой M_1K_{-3}. Через точку M_1 строят вертикальное сечение, перпендикулярное на плане к оси цилиндра, и вводят новую систему координат $O'x'y'z'$ для профиля. На профиле строят окружность заданного радиуса ***r=25*** (в соответствии с линейным масштабом), которая является вертикальным сечением наклонного эллиптического цилиндра.

На профиле (вертикальном сечении) проводят горизонтальные линии, расстояние между которыми в масштабе равно единичным высотным превышениям. Другими словами, на профиле находят верхнюю образующую цилиндра, высот-

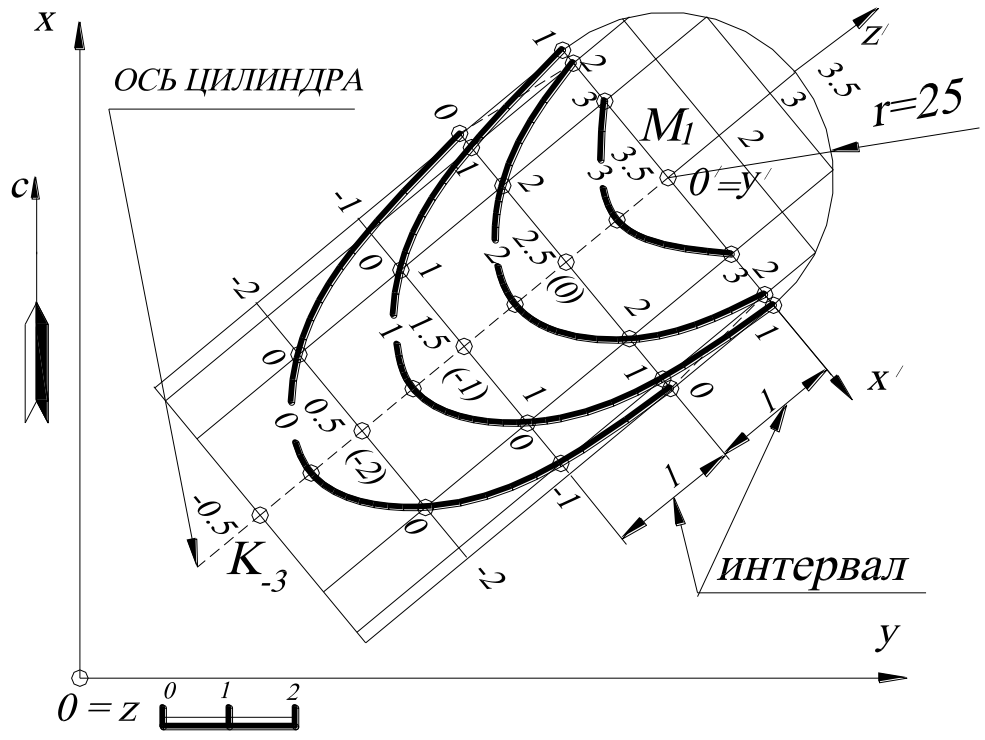

Рис. 52.

ная отметка которой равна ***3.5,*** и ещё две образующие, высотные отметки которых на профиле равны ***3*** и ***2***. На плане масштабы заложения этих образующих будут такими же, как и масштабы заложения оси цилиндра ***l***, так как по условию задания они параллельны друг другу, а их высотные отметки будут определяться пропорционально с помощью профиля.

Крайние очерковые образующие будут иметь высотные отметки, одинаковые с высотными отметками оси, так как они лежат в одной плоскости и, как было уже сказано, параллельны друг другу. Для точности построения эллипсов градуируют ещё две образующие, высотные отметки которых на профиле равны ***2***.

Для построения эллипса с высотной отметкой, например ***1***, необходимо на всех проградуированных образующих цилиндра найти точки с высотной отметкой ***1*** и соединить их плавной кривой. Семейство (однопараметрическое) построенных эллипсов задаст на плане наклонный эллиптический цилиндр, а эллипс с высотной отметкой ***0*** – сечение этого цилиндра горизонтальной плоскостью проекций ***H***.

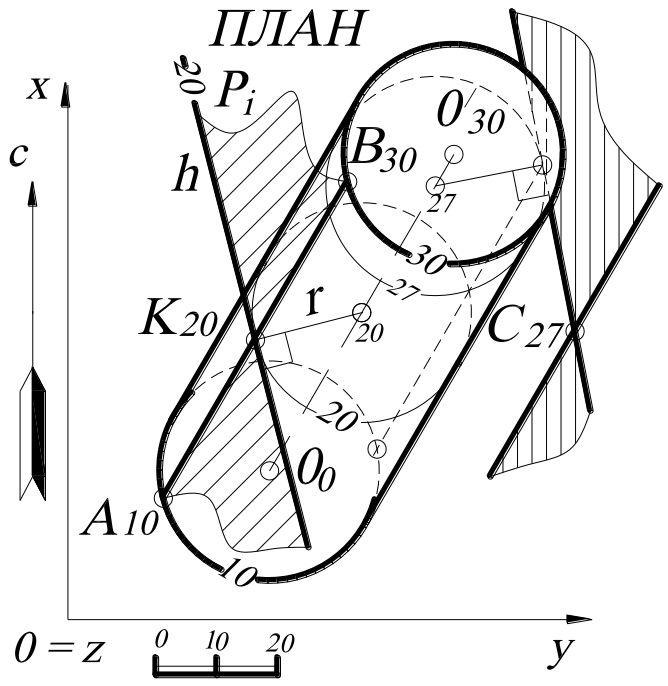

Рис. 53.

4.2. Построить касательную плоскость P_i к поверхности наклонного цилиндра, проходящую через точку K_{20}. Точка K_{20} принадлежит поверхности цилиндра.

Решение (рис. 53). Касательная плоскость в обыкновенной (регулярной) точке ***K*** определена однозначно касательными в этой точке к любым двум кривым, расположенным на поверхности и пересекающимся в этой точке ***K***. Следовательно, через точку K_{20} проводят образующую цилиндра $A_{10}B_{30}$, которая будет являться общей для цилиндра и

искомой касательной плоскости P_i. Известно, что радиус основания (параллели) цилиндра r, проведённый в точке касания, является нормалью к поверхности цилиндра, и задача сводится к построению плоскости, перпендикулярной к радиусу параллели цилиндра, проходящей через точку K_{20}. Поэтому проводят через точку K_{20} горизонталь h_{20}, перпендикулярную к радиусу цилиндра r, так как эта горизонталь проходит через точку с числовой отметкой 20, то она будет иметь числовую отметку 20. Таким образом, построив две пересекающиеся прямые h_{20} и $A_{10}B_{30}$, задают плоскость, касательную к цилиндру.

В том случае, если точка не принадлежит поверхности цилиндра, – C_{27}, то построения выполняют следующим образом. Строят параллель цилиндра с той же числовой отметкой, что и у заданной точки C_{27}, проградуировав ось цилиндра (на рис. 53 градуирование не показано), строят из точки C_{27} касательную к этой параллели и прямую, параллельную оси цилиндра.

4.3. Построить точки пересечения прямой $A_{10}B_{40}$ с поверхностью цилиндра.

Решение (рис. 54). Построение точек пересечения прямой линии с поверхностью

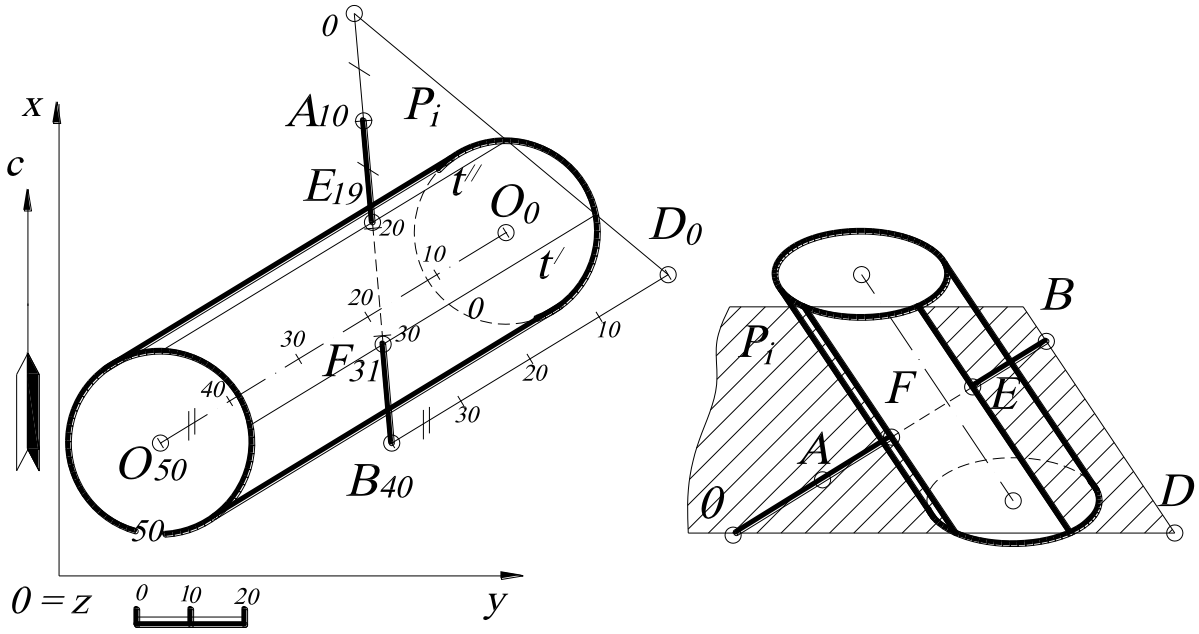

Рис. 54.

цилиндра осуществляется при помощи вспомогательной плоскости. При этом вспомогательную плоскость нужно выбирать так, чтобы она, проходя через дан-

ную прямую, пересекала бы поверхность цилиндра по прямым линиям, то есть эта плоскость должна быть параллельна образующим цилиндра (в том случае, если задан конус, то плоскость должна проходить через его вершину).

Таким образом, через прямую $A_{10}B_{40}$ проводят плоскость P_i, которая пересекала бы поверхность цилиндра по его образующим. Плоскость P_i будет являться плоскостью общего положения, так как образующие цилиндра – это прямые общего положения. Для построения плоскости P_i на прямой $A_{10}B_{40}$ выбирают произвольную точку, например B_{40}, и строят прямую $B_{40}D_0$, параллельную оси O_0O_{50} цилиндра. На основании свойства параллельности прямых интервал прямой $B_{40}D_0$ равен интервалу оси цилиндра (или интервалу образующей). Затем на прямой $A_{10}B_{40}$ находят точку с отметкой 0, определив интервал прямой $A_{10}B_{40}$ (на чертеже градуирование $A_{10}B_{40}$ не показано). Пересекающиеся прямые $A_{10}B_{40}$ и $B_{40}D_0$ будут определять плоскость P_i, параллельную оси цилиндра и пересекающую его поверхность по образующим t' и t''. Точки пересечения E_{19} и F_{31} прямой $A_{10}B_{40}$ с этими образующими будут искомыми точками встречи прямой с поверхностью цилиндра. Числовые отметки точек E_{19} и F_{31} определяются градуированием отрезка прямой $A_{10}B_{40}$ (на чертеже градуирование не показано).

4.4. Построить сечение сферы плоскостью общего положения ω_i.

Решение (рис. 55). Для нахождения сечения сферы плоскостью общего положения строится профиль $O'x'y'z'$, плоскость $O'x'z'$ которого перпендикулярна горизонталям заданной плоскости ω_i. В этом случае заданная плоскость общего положения на этом профиле будет проецирующей. Поэтому вводится новая декартова система координат, причем ось x' перпендикулярна горизонталям плоскости ω_i, ось z' выбирается вертикально и перпендикулярно к оси x', а ось y' совпадает с началом отсчета O'. Для решения этой задачи профиль удобнее строить в проекционной связи, как показано на рис. 55. На профиле плоскость ω_i будет изображаться в виде прямой, совпадающей с линией падения плоскости, сфера –

в виде окружности. На профиле находят общие точки плоскости и сферы и с помощью линий проекционной связи переносят на план (точка c_{26} – это точка пересечения осей эллипса, построение которой показано на рис. 55). Большая ось эллипса, проходящая через точку c_{26}, пересекает очерк сферы в двух точках. Точки, принадлежащие экватору сферы, будут являться точками изменения видимости сечения.

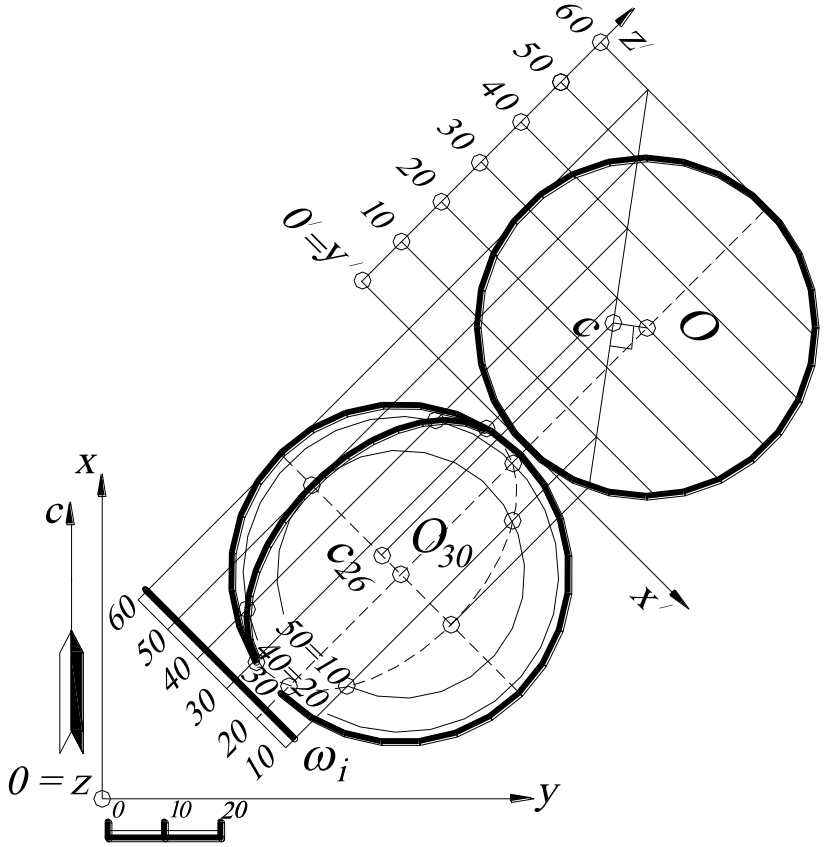

Рис. 55.

4.5. Найти точки (точку) пересечения прямой $F_{10}E_{60}$ общего положения с поверхностью сферы.

Решение (рис. 56). ***Алгоритм*** этой задачи связан с основной позиционной задачей (нахождение точки пересечения прямой с плоскостью):

1. Через прямую проводят вспомогательную плоскость-посредник.

2. Находят пересечение вспомогательной плоскости-посредника со сферой (окружность).

3. Определяют точки пересечения (вместе с их высотными отметками) полученного сечения с заданной прямой.

4. Определяют видимость заданной прямой.

На чертеже в проекциях с числовыми отметками этот алгоритм реализуется следующим образом. Через прямую $E_{60}F_{10}$ проводят вертикальную плоскость-

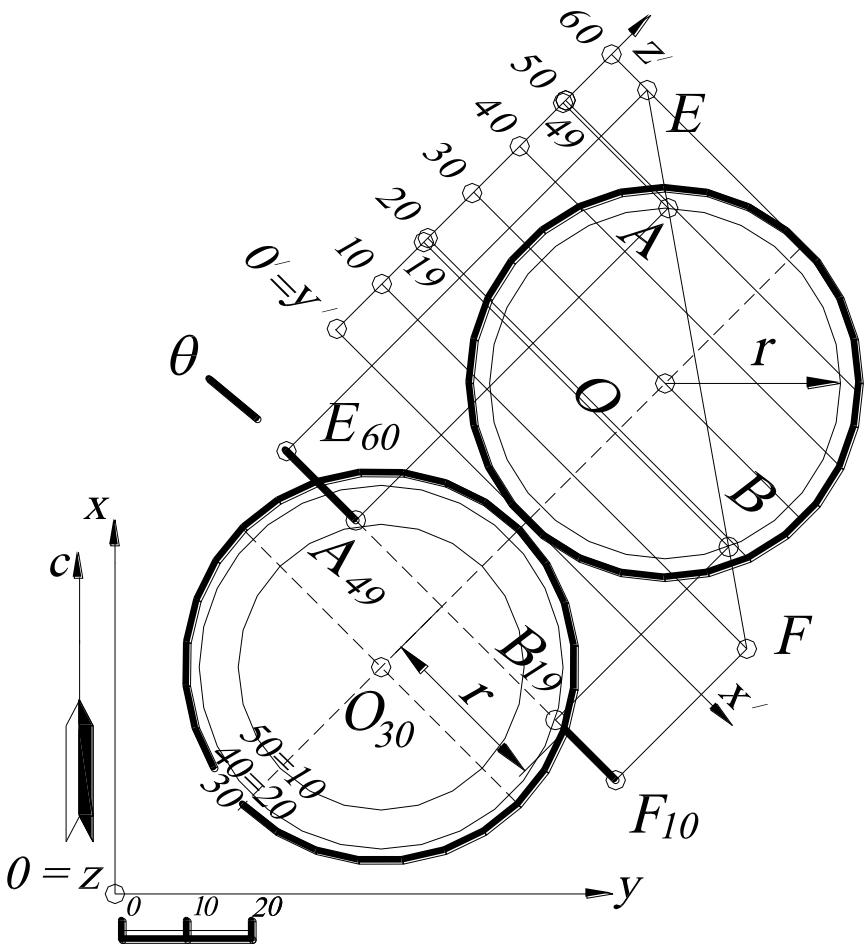

Рис. 56.

посредник θ. Затем строится профиль $O'x'y'z'$ (новая декартова система координат) так, чтобы ось x' была параллельна проекции (заложению) прямой $E_{60}F_{10}$, так как в этом случае сечение сферы радиуса r на этот профиль спроецируется без искажения, а прямая изобразится в виде прямой AB. На профиле определяются общие точки сечения и заданной прямой – A_{49} и B_{10}, которые потом с помощью линий проекционной связи переносятся на план. Видимость прямой $E_{60}F_{10}$ определяют относительно поверхности сферы, то есть если поверхность сферы видима, то прямая невидима (и наоборот).

4.6. Построить сечение прямого кругового конуса плоскостью общего положения θ_i, не проходящей через вершину конуса.

Решение (рис. 57, 58, 59, 60). Прямой круговой конус задаётся на плане горизонтальными сечениями (или параллелями), расстояния между которыми определяется расстоянием – интервалом конуса l_K. При пересечении конуса плоскостью общего положения θ_i, не проходящей через вершину конуса, возможны четыре варианта.

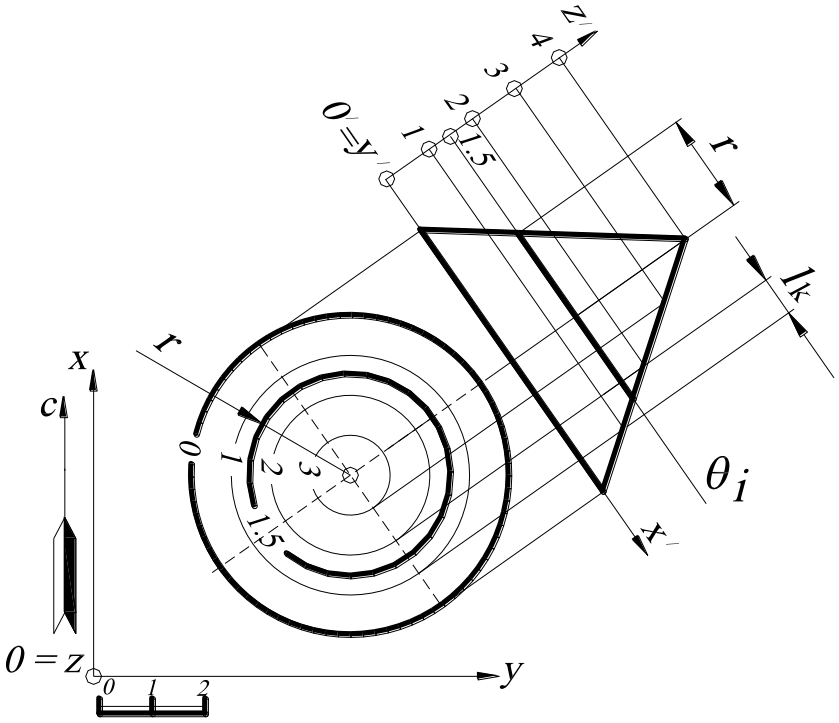

Рис. 57.

1. Окружность, когда секущая плоскость перпендикулярна оси вращения конуса. Если на чертеже интервал (масштаб заложения) секущей плоскости равен бесконечности, то есть секущая плоскость θ_i параллельна основной плоскости проекций H, то в сечении получается окружность (все точки окружности имеют одну и ту же высотную отметку, например ***1,5*** (см. рис. 57).

2. Эллипс (***или его часть***)***,*** когда секущая плоскость θ_i пересекает все образующие одной полы конуса (или могут пересекать), но не перпендикулярна оси конуса. На чертеже в проекциях с числовыми отметками если интервал (масштаб заложения) секущей плоскости l_θ будет больше интервала (масштаба заложения) образующей поверхности заданного конуса l_k, $l_\theta > l_k$, то в сечении получается эллипс или его часть (см. рис. 58). Для построения эллипса на плане используют

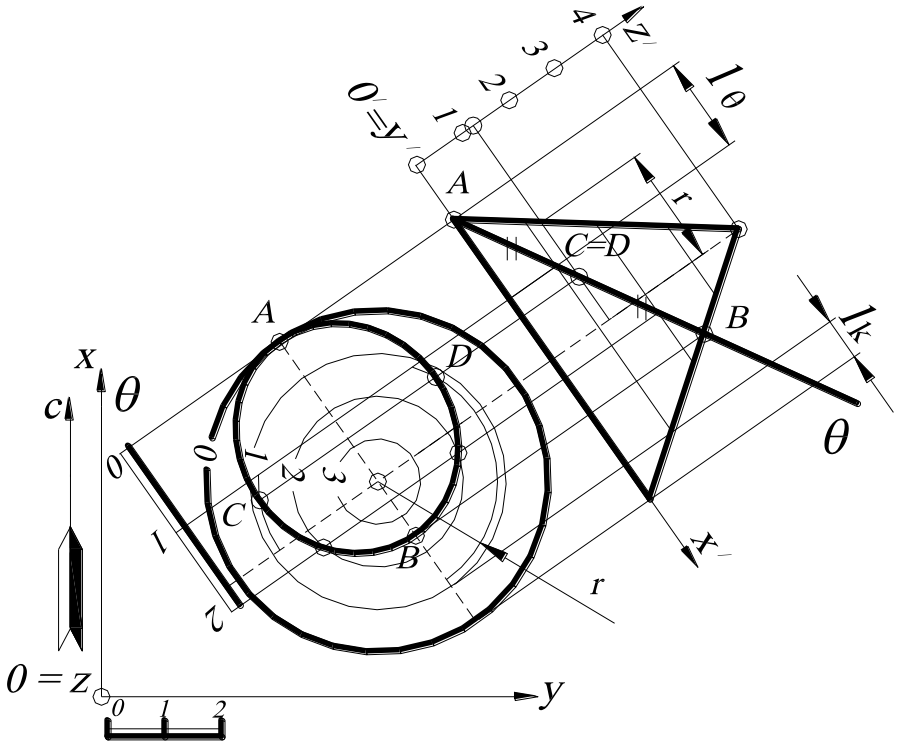

Рис. 58.

профиль, плоскость которого выбирают так, чтобы плоскость θ_i стала проецирующей, то есть перпендикулярной горизонталям плоскости θ_i.

3. Гипербола, когда секущая плоскость θ параллельна двум образующим. (Гипербола имеет две бесконечно удаленные точки). Если интервал (масштаб заложения) секущей плоскости l_θ меньше интервала (масштаба заложения) образующей конуса l_k (см. рис. 59) или секущая плоскость перпендикулярна основанию конуса, то в сечении получается гипербола $l_\theta < l_k$, $\frac{x^2}{a^2} - \frac{y^2}{b^2} = 1$.

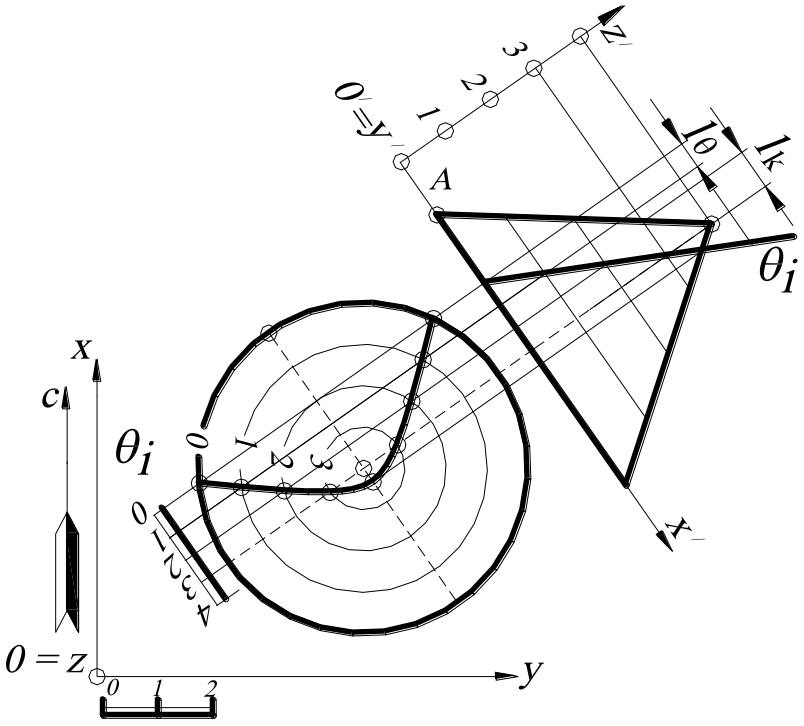

Рис. 59.

Если $l_\theta = 0$, гипербола на основную плоскость проекций H будет проецироваться в виде прямой, совпавшей с этой вертикальной плоскостью θ_i.

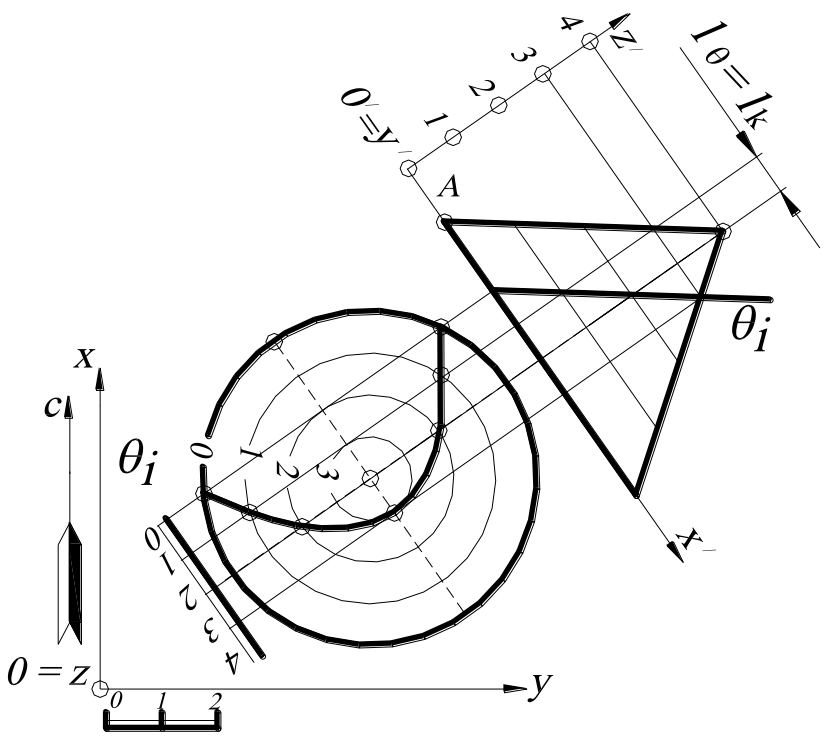

Рис. 60.

4. Парабола, когда секущая плоскость θ_i параллельна одной образующей конуса вращения (парабола имеет одну бесконечно удаленную точку). На чертеже в проекциях с числовыми отметками, если интервал (масштаб заложения) секущей плоскости l_θ равен интервалу (масштабу заложения) образующей конуса l_k, то в сечении получается парабола $l_\theta = l_k$, $y^2 = 2px$ (см. рис. 60).

Если *секущая плоскость проходит через вершину конуса*, то в сечении может получиться (рис. 61):

а) *две изотропные (мнимые) прямые,* в пересечении которых появляется действительная точка – вершина конуса *S*, при этом интервал секущей плоскости l_θ будет больше интервала образующей конуса вращения l_k: $l_\theta > l_k$;

б) *две совпавшие прямые*, интервал секущей плоскости l_θ будет равен интервалу образующей конуса l_k: $l_\theta = l_k$;

в) *две пересекающиеся прямые*, интервал секущей плоскости l_θ меньше интервала образующей конуса l_k: $l_\theta < l_k$ (а также если секущая плоскость проходит через ось конуса).

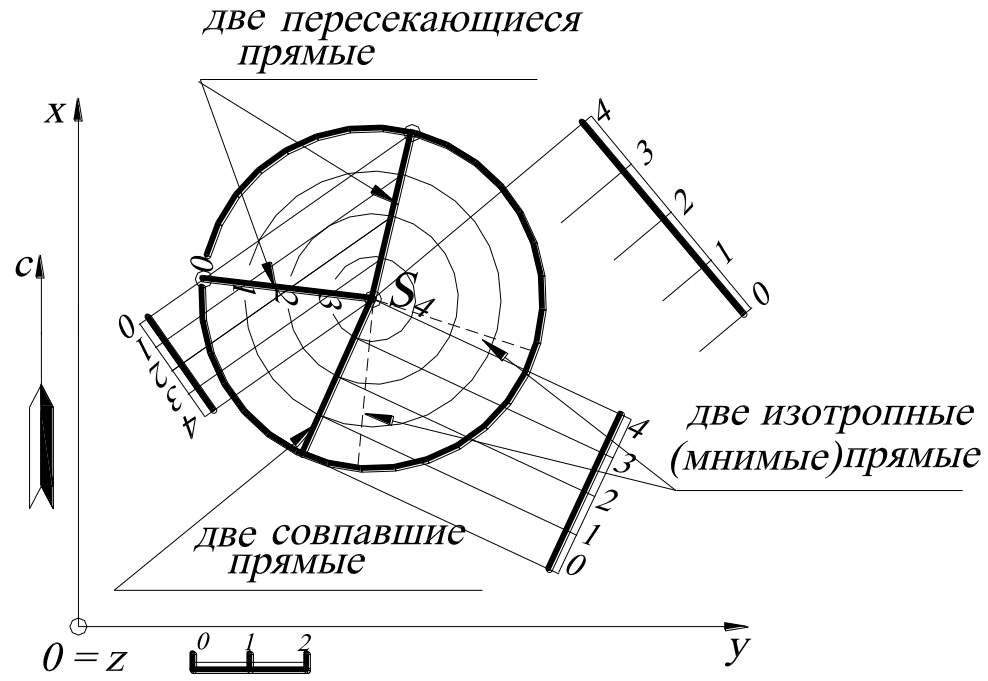

Рис. 61.

4.7. Найти точки пересечения прямой $A_{10}B_{40}$ и прямого кругового конуса, заданного вершиной S_{60} и основанием заданного радиуса с отметкой ***10***.

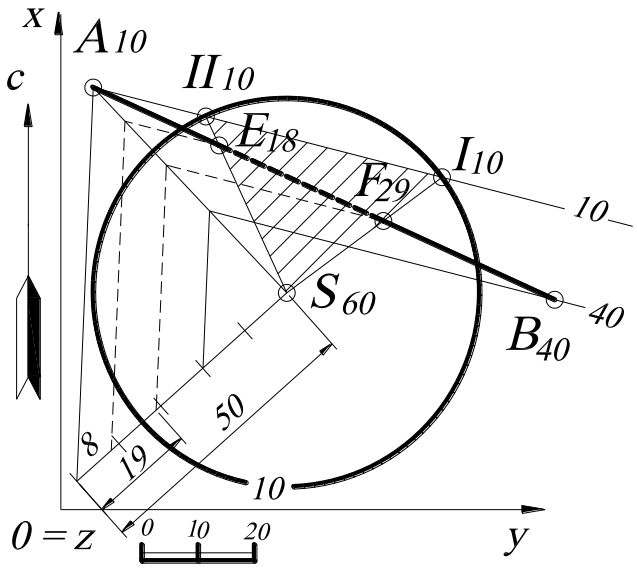

Рис. 62.

Решение (рис. 62). Алгоритм решения этой задачи см. в задаче 4.5. Через вершину конуса S_{60} (см. задачу 4.3) и прямую $A_{10}B_{40}$ задают плоскость $S_{60}A_{10}B_{40}$ – это плоскость общего положения. Строят горизонтали этой плоскости (например, ***40***-ю и ***10***-ю), проградуировав отрезок $S_{60}A_{10}$. Находят пересечение плоскости $S_{60}A_{10}B_{40}$ с поверхностью заданного

конуса – это две образующие $S_{60}I_{10}$ и $S_{60}II_{10}$. Затем определяют точки пересечения заданной прямой $A_{10}B_{40}$ и полученных образующих $S_{60}I_{10}$ и $S_{60}II_{10}$ – E_{18} и F_{29}, числовые отметки которых определяются градуированием отрезка прямой $A_{10}B_{40}$ (см. построение на рис. 62).

4.8. Найти расстояние от точки A_{30} до поверхности прямого кругового конуса, заданного вершиной S_{40} и основанием – окружностью заданного радиуса с отметкой ***0***.

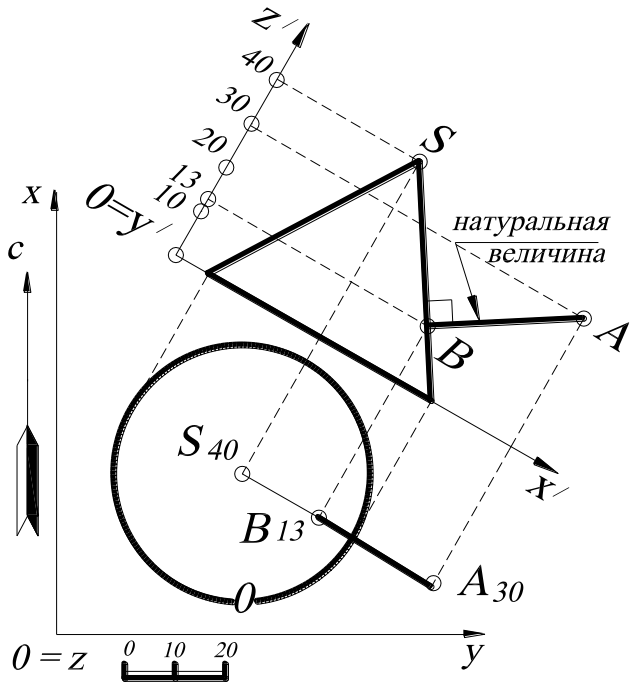

Рис. 63.

Решение (рис. 63). Расстоянием до поверхности конуса является перпендикуляр, опущенный из точки A_{30} к ближайшей образующей конуса. Проекция этого перпендикуляра на плане будет находиться в плоскости, задаваемой точкой A_{30} и осью конуса. Для нахождения точки пересечения этого перпендикуляра с поверхностью конуса строится профиль, параллельный этой плоскости. На профиле определяется точка пересечения перпендикуляра с поверхностью конуса ***B*** и её числовая отметка – ***13***, а также натуральная величина расстояния $A_{30}B_{13}$ (так как отрезок прямой $A_{30}B_{13}$ параллелен плоскости профиля).

4.9. Построить касательную плоскость к поверхности прямого кругового конуса, проходящую через точку K_{20}. Конус задан вершиной S_{30} и основанием ***n*** – окружностью заданного радиуса с числовой отметкой ***0***.

Решение (рис. 64). Известно, что касательная плоскость к поверхности в точке определяется двумя касательными, проведёнными к кривым поверхности,

проходящими через эту точку. Вершина конуса является особой точкой, и через неё проходят множество касательных – образующих конуса. Следовательно, касательная плоскость в этом случае задается прямой $K_{20}S_{30}$ и любой касательной прямой, проведённой к поверхности конуса, например к его параллели.

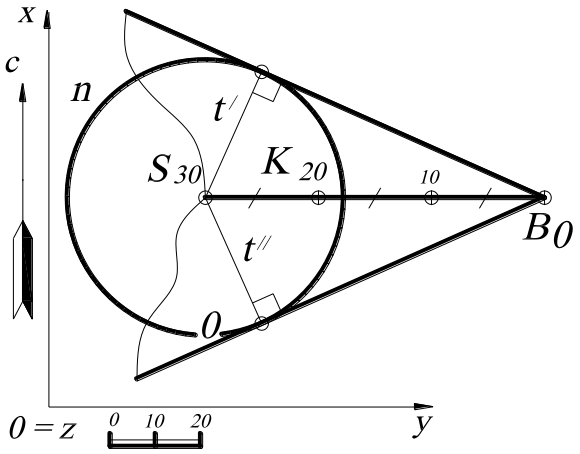

Рис. 64.

Точка K_{20} не принадлежит поверхности конуса. Для построения касательной к основанию конуса определяют точку B_0 – пересечение прямой $S_{30}K_{20}$ с основной плоскостью проекций H. Из точки B_0 строят касательные прямые к основанию конуса n, и в точках касания с основанием конуса определяют образующие конуса t' и t''. Касательные к основанию конуса и образующие t' и t'' будут задавать две касательные плоскости. Решение задачи не изменилось бы, если строить горизонталь конуса с числовой отметкой 20 и проводить к ней касательные из точки K_{20}.

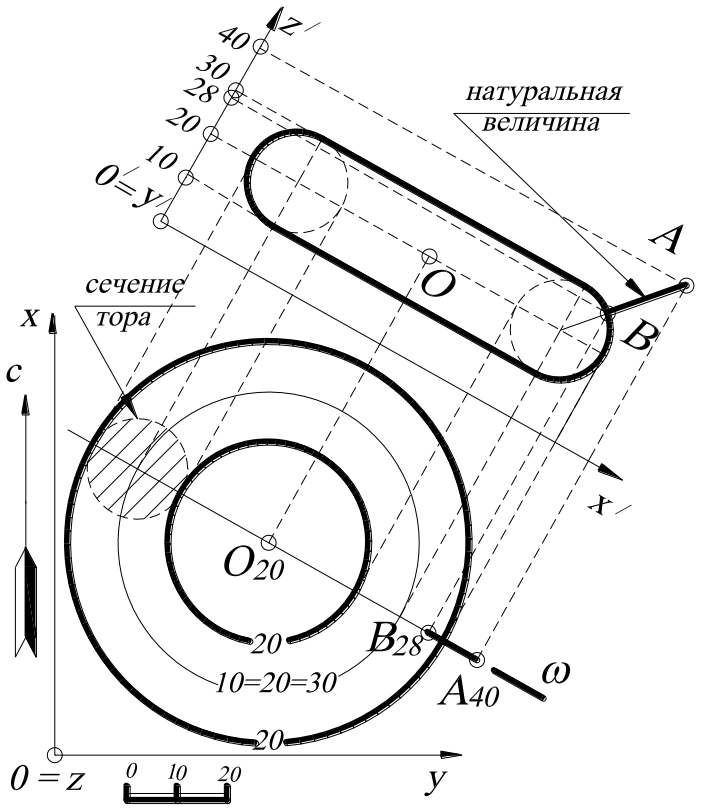

Рис. 65.

4.10. Найти расстояние от точки A_{40} до поверхности тора (круговое кольцо, «бублик»).

Решение. Тор образован вращением окружности вокруг оси, принадлежащей плоскости этой окружности

(эта окружность показана на рис. 65). Расстоянием является прямая, соединяющая заданную точку A_{40} с центром этой окружности – сечением тора, и будет находиться в плоскости, проходящей через центр тора ω. Для нахождения точки пересечения прямой и тора строится профиль параллельно проецирующей плоскости ω.

На профиле определяется искомая точка ***B*** и её числовая отметка ***28***. На плане точка B_{28} находится с помощью линии проекционной связи. Натуральная величина расстояния определяется на профиле (по построению).

4.11. Построить линейчатую поверхность, направляющие ***p***, ***q***, ***r*** которой – скрещивающиеся прямые (рис. 66).

Решение. Образующая ***l***, проходящая через точку ***P***, принадлежащую направляющей ***p***, пересекает прямые ***q*** и ***r*** и при движении точки ***P*** по прямой ***p*** описывает поверхность, называемую ***однополостным (линейчатым) гиперболоидом***. В этом случае необходимо найти образующую ***l***, проходящую через точку ***P*** и две скрещивающиеся прямые ***q*** и ***r***.

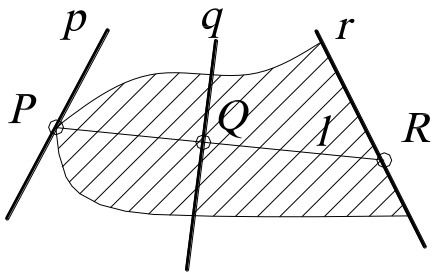

Рис. 66.

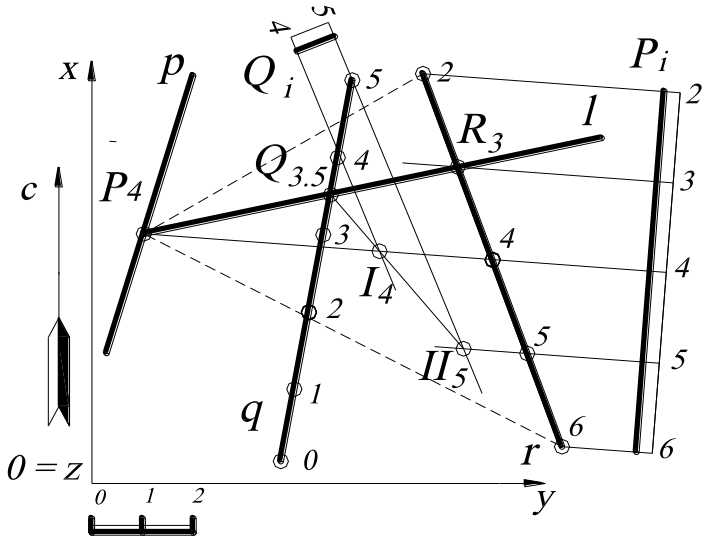

Рис. 67.

Задача сводится к основной позиционной задаче начертательной геометрии (нахождение общих элементов прямой и плоскости, рис. 67).

Алгоритм.

1. На прямую ***r*** (можно выбрать и другую прямую, то есть ***q***) и точку ***P*** «натягивают»

плоскость (на чертеже эта плоскость показана штриховыми линиями). Затем эту плоскость задают горизонталями P_i.

2. Находят точку пересечения прямой q с плоскостью P_i:

   а) через прямую q проводят вспомогательную плоскость-посредник Q_i;

   б) находят пересечение плоскостей P_i и Q_i – прямая I_4II_5;

   в) находят точку пересечения прямой I_4II_5 и прямой q – точка $Q_{3,5}$.

3. Прямая, соединяющая заданную точку P_4 и построенную точку $Q_{3,5}$, будет искомой прямой l.

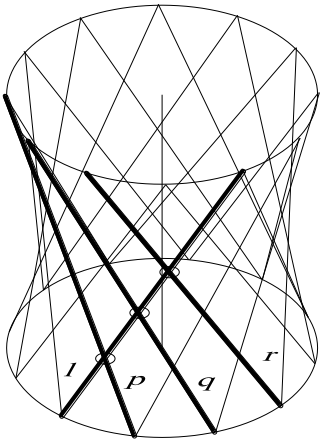

Рис. 68.

Форма поверхности показана на рис. 68.

На рис. 69 построен однополостный гиперболоид в проекциях с числовыми отметками. На профиле очерк гиперболоида – гипербола, которая строится по точкам пересечения параллелей с плоскостью главного меридиана или может быть построена на профиле как огибающая вращающейся образующей l в разных её положениях; на плане очерк однополостного гиперболоида – горловая окружность (горловая параллель) – огибающая горизонтальных проекций прямолинейных образующих l. Однополостный гиперболоид является поверхностью второго порядка.

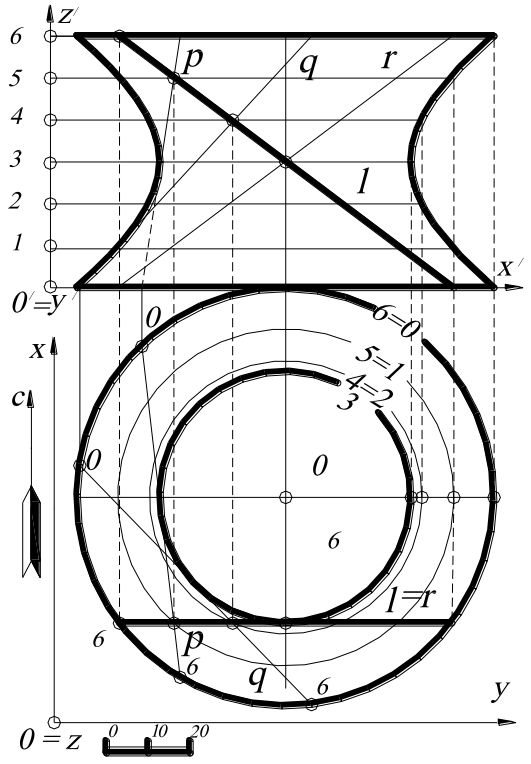

Рис. 69.

Множество прямых, с которыми совпадает при вращении образующая l, называют 1-м семейством на гиперболоиде. Из симметрии поверхности вращения относительно меридиональной плоскости следует существование на гиперболоиде 2-го семейства

прямых. Прямые 1-го семейства закручены влево, прямые 2-го – вправо. Любые две прямые одного семейства скрещиваются, любые две прямые из разных семейств пересекаются (или параллельны). Через каждую точку однополостного гиперболоида проходят одна правая и одна левая прямые.

4.12. Построить к заданной кривой $A_3B_2C_1D_0$ поверхность одинакового ската с углом наклона поверхности к основной плоскости проекций H, равным $\alpha=70^0$.

Решение (рис. 70). Построения выполняются следующим образом:

1. В соответствии с масштабом чертежа строится профиль, в котором проводится прямая под углом α. Получаемый при этом отрезок l характеризует интервал образующих конусов.

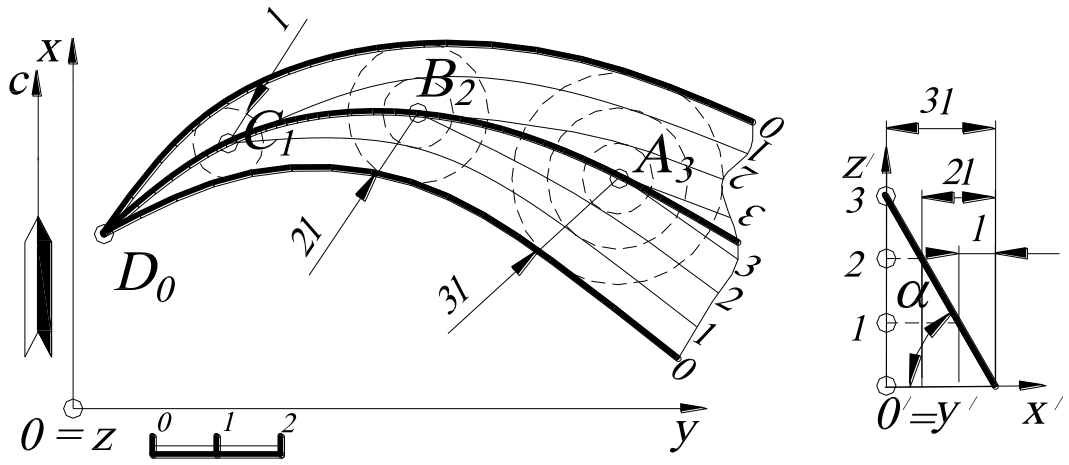

Рис. 70.

2. В соответствии с интервалом l строятся образующие конусов с центрами в точках $C_1B_2A_3$.

3. По касательным к горизонталям конусов с одинаковыми высотными отметками проводятся лекальные кривые горизонталей поверхности одинакового ската.

Наглядное изображение этой поверхности представлено на рис. 71.

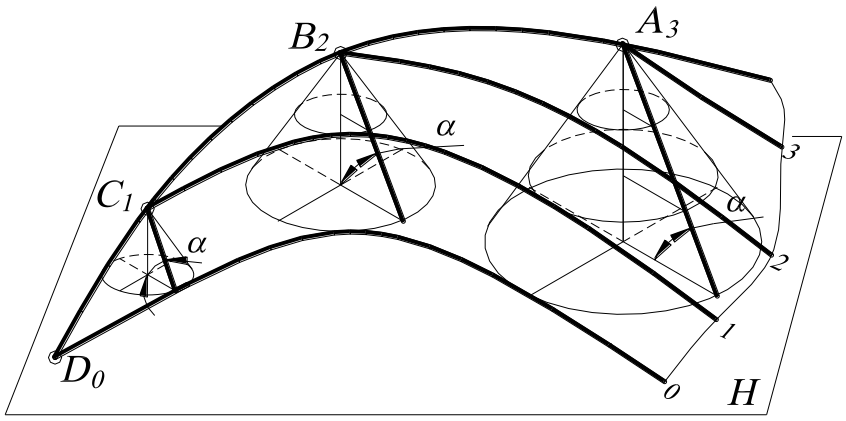

Рис. 71.

4.13. Построить поверхность равнодлинного откоса (частный случай коноида), образующая которой – прямая ***l***, параллельная плоскости параллелизма ***q***. Образующая постоянной длины ***|l|=4*** (по масштабу чертежа) этой поверхности одним концом скользит по направляющей прямой A_0B_4, а другим по горизонтальной плоскости проекций ***H***. Натуральная величина образующей определяется расстоянием от точки B_4 до горизонтальной плоскости проекций ***H***.

Решение (рис. 72). В общем случае поверхность равнодлинного откоса можно представить как поверхность, соприкасающуюся с однопараметрическим множеством прямых круговых конусов с вертикальной осью (вершины этих конусов лежат на направляющей (прямой) A_0B_4, а основания – на горизонтальной плоскости проекций ***H***). Тогда образующую конуса можно

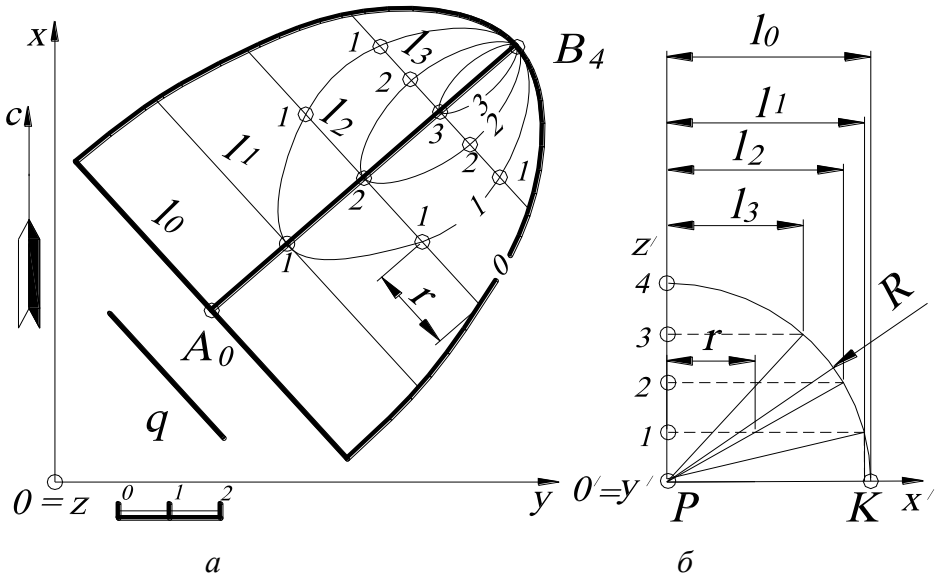

а *б*

Рис. 72.

рассматривать как постоянную образующую поверхности равнодлинного откоса, параллельную плоскости $\boldsymbol{q} \perp \boldsymbol{H}$ (рис. 72, *а*).

Для определения горизонтальных проекций образующих части поверхности равнодлинного откоса проводят окружность (на рис.72, *б* показана часть этой окружности) радиуса $\boldsymbol{R=4}$, равного длине отрезка образующей $\boldsymbol{PK=l_0}$. Рассекают эту окружность отрезками горизонтальных прямых, расстояния между которыми в масштабе чертежа равны единице (линейный масштаб). Длину отрезка $\boldsymbol{PK}$ можно рассматривать как постоянную образующую конусов.

Затем строятся образующие поверхности равнодлинного откоса, проходящие через отметки ***0, 1, 2, 3***, причём горизонтальные проекции этих образующих на плане перпендикулярны направляющей $\boldsymbol{A_0B_4}$. В точке с отметкой «***4***» образующая поверхности будет проецирующей.

Построенные образующие на плане градуируют с интервалом, равным единице, то есть определяют промежуточные высотные отметки, расположенные между концами отрезка образующей. Градуировка осуществляется с помощью переноса соответствующих высотных отметок. Для этого используется сетка горизонтальных сечений на профиле (рис. 72, *б*) (например, расстояние $\boldsymbol{r}$ на образующей $\boldsymbol{l_2}$ соответствует точке с высотной отметкой ***1***). Точки с одинаковыми высотными отметками соединяют плавными кривыми линиями, которые являются горизонталями поверхности равнодлинного откоса.

Наглядное изображение этой поверхности представлено на рис. 73.

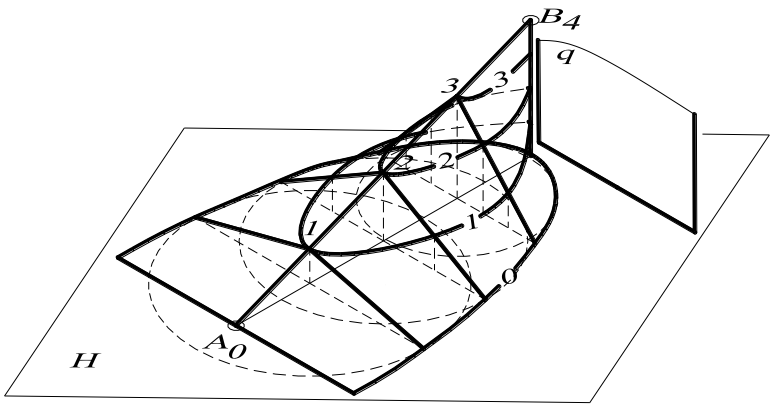

Рис. 73.

УПРАЖНЕНИЯ ДЛЯ САМОСТОЯТЕЛЬНОГО РЕШЕНИЯ

4.1. Определить расстояние от поверхности сферы до прямого кругового конуса. Сфера с центром ***O(50, 60, 70)***, $R_{сферы}$***=25 мм***. Конус с вершиной ***S(20, 30, 80)*** и основанием конуса – окружностью ***R=20 мм***, принадлежащей плоскости проекций ***xOy***.

4.2. Найти на поверхности наклонного конуса с круглым основанием образующие, наклонённые к основной плоскости проекций ***xOy*** под углом 30^0. Конус задан вершиной ***S(110, 10, 60)*** и основанием – окружностью с центром ***O(35, 55, 0)*** и радиусом ***R=30 мм***.

4.3. Построить проекцию сферы радиусом ***30 мм***, касательной к горизонтальной плоскости проекций ***xOy***, к плоскости общего положения $A_{60}B_0C_{30}$ и к вертикальной плоскости, проходящей через *а)* ось ***Ox***, *б)* ось ***Oy***. Проекции точек заданы координатами: ***A(50, 45, 60)***, ***B(50, 105, 0)***, ***C(10, 75, 30)***.

4.4. На отрезке прямой $A_{40}B_{20}$ построить точку $C_?$, удалённую от начала системы координат ***O*** на ***60 мм***. Проекции точек заданы координатами: ***A(20, 10, 40)***, ***B(40, 50, 20)***.

4.5. Построить проекции конуса вращения с вершиной в точке S_{60}. Отрезок прямой $S_{60}K_{45}$ – одна из образующих конуса. Окружность основания лежит в плоскости $A_{50}B_{30}C_0$. Проекции точек заданы координатами: ***A(10, 10, 50)***, ***B(65, 30, 30)***, ***C(10, 60, 0)***, ***S(35, 75, 60)***, ***K(55, 25, 45)***.

4.6. Построить проекцию конуса вращения, лежащего на горизонтальной плоскости проекций и касающегося её по прямой $O_?S_?$. Точка $S_?$ – вершина конуса; угол, который образующая составляет с осью конуса, - 30^0. Радиус окружности основания – ***30 мм***. Проекции точек заданы координатами: ***O(35, 15, ?)***, ***S(35, 75, ?)***.

4.7. Через прямую $A_{45}B_{65}$ провести плоскость ω, касательную к сфере с центром ***O(30, 65, 35)*** и радиусом ***R=25 мм***. Проекции точек заданы координатами: ***A(30, 10, 45)***, ***B(30, 45, 65)***.

4.8. Построить проекцию конуса вращения, основание которого принадлежит плоскости $A_{50}B_{30}C_0$, высота ***h=60 мм*** и радиус основания ***R=25 мм***. Центр основания – точка ***O(35, 40, 20)***. Проекции точек заданы координатами: ***A(10, 10, 50)***, ***B(65, 30, 30)***, ***C(10, 60, 0)***.

4.9. Построить проекцию прямого цилиндра вращения, основание которого принадлежит плоскости $A_{50}B_{30}C_0$, высота ***h=60 мм*** и радиус основания ***R=25 мм***. Центр основания – точка ***O(35, 40, 20)***. Проекции точек плоскости заданы координатами: ***A(10, 10, 50)***, ***B(65, 30, 30)***, ***C(10, 60, 0)***.

4.10. Построить проекции точек пересечения прямой со сферой, заданной центром ***O(35, 55, 30)*** и радиусом ***R= 30 мм***. Прямая задана проекциями точек: *а)* ***A(15, 20, 15)***, ***B(15, 90, 15)***, *б)* ***C(20, 40, 70)***, ***D(20, 40, 0)***, *в)* ***F(70, 45, 60)***, ***E(25, 95, 20)***.

4.11. Построить проекции точек пересечения прямой с прямым конусом вращения, заданным вершиной ***S(35, 50, 50)***, окружностью основания с центром ***O(35, 50, 0)*** и радиусом ***R=30 мм***, лежащей в горизонтальной плоскости проекций ***xOy***. Прямая задана проекциями точек: *а)* ***A(15, 20, 15)***, ***B(15, 90, 15)***, *б)* ***C(20, 40, 70)***, ***D(20, 40, 0)***, *в)* ***F(65, 20, 40)***, ***E(35, 85, 10)***.

4.12. Через прямую $A_{40}B_{60}$ провести плоскость ω, пересекающую прямой конус вращения по параболе. Конус вращения задан вершиной ***S(55, 60, 60)*** и основанием – окружностью, принадлежащей горизонтальной плоскости проекций ***xOy***, с центром ***O(55, 60, 0)*** и радиусом ***R=45 мм***. Прямая задана проекциями точек: ***A(10, 5, 40)***, ***B(55, 30, 60)***.

4.13. Построить сечение прямого конуса вращения плоскостью, которая проходит через прямую ***KM*** и перпендикулярна к образующим этого конуса. Конус вращения задан вершиной ***S(55, 60, 60)*** и основанием – окружностью, принадлежащей горизонтальной плоскости проекций ***xOy***, с центром ***O(55, 60, 0)*** и радиусом ***R=45 мм***. Найти натуральную величину сечения. Координаты точек – ***K(80, 35, 40)***, ***M(20, 15, 40)***.

4.14. Построить сечение прямого конуса вращения плоскостью, которая проходит через прямую ***КМ*** и параллельна образующим этого конуса. Конус вращения задан вершиной ***S(55, 60, 60)*** и основанием – окружностью, принадлежащей горизонтальной плоскости проекций ***xOy***, с центром ***O(55, 60, 0)*** и радиусом ***R=45 мм***. Найти натуральную величину сечения. Координаты точек – ***K(65, 50, 0)***, ***M(0, 50, 0)***.

4.15. Построить сечение прямого конуса вращения плоскостью, проходящей через отрезок прямой ***KE*** и наклонённой к горизонтальной плоскости проекций ***xOy*** под углом 75^0. Конус вращения задан вершиной ***S(55, 60, 60)*** и основанием – окружностью, принадлежащей горизонтальной плоскости проекций ***xOy***, с центром ***O(55, 60, 0)*** и радиусом ***R=45 мм***. Найти натуральную величину сечения. Координаты точек – ***K(65, 50, 55)***, ***E(0, 50, 55)***.

4.16. Построить сечение наклонного цилиндра плоскостью, проходящей через точку ***A(35, 85, 80)*** и перпендикулярной к образующим данного цилиндра. Цилиндр задан осью $O_0O'_{80}$ и основанием – окружностью, лежащей в горизонтальной плоскости проекций ***xOy***, с центром ***O(35, 105, 0)*** и радиусом ***R=25 мм***. Проекция точки $O'(35, 25, 80)$. Найти натуральную величину сечения.

5. ТОПОГРАФИЧЕСКИЕ ПОВЕРХНОСТИ

5.1. Найти высотную отметку точки $A_?$, принадлежащую топографической поверхности.

Решение (рис. 74). Через точку $A_?$ на плане проводят линию ската $I_{90}II_{80}$, являющуюся прямой перепада высот, которую затем градуируют. Для этого из точки I_{90} проводят отрезок прямой $I_{90}II'$ под произвольным углом α и откладывают на нём от точки I_{90} разницу высотных отметок, выбрав единичный масштаб (см. задачу 1.1). Произвольный отрезок $I_{90}II'$, на котором откладывают разницу числовых отметок точек, называют шкалой масштабов. Соединяют полученную точку II' с точкой II_{80} . Затем с помощью подобных треугольников находят точку A', то есть проводят прямую из искомой точки A, параллельную отрезку прямой $II_{80}II'$. Далее по шкале масштабов определяют высотную отметку точки A на прямой $I_{90}II'$. Таким образом, высотная отметка точки A соответствует 84. С помощью вышеописанного построения можно строить промежуточные изогипсы.

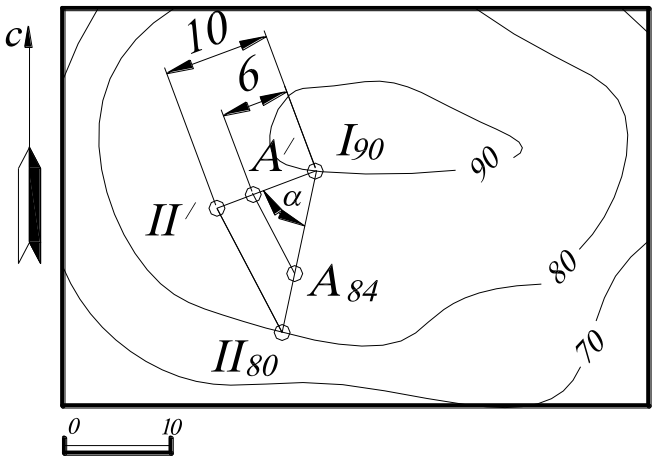

Рис. 74.

5.2. Построить линию пересечения топографической поверхности и плоскости.

Решение. При пересечении топографической поверхности плоскостью возможны три варианта.

1. Плоскость занимает проецирующее положение.

В этом случае проекция линии пересечения совпадает со следом плоскости (так как плоскость проецирующая), а линия пересечения будет иметь высотные

отметки, совпадающие с высотными отметками изогипс. Линию пересечения строят на профиле (в геологии такие сечения называют геологическими вертикальными разрезами). На рис. 75 показано построение линии пересечения проецирующей плоскости с топографической поверхностью.

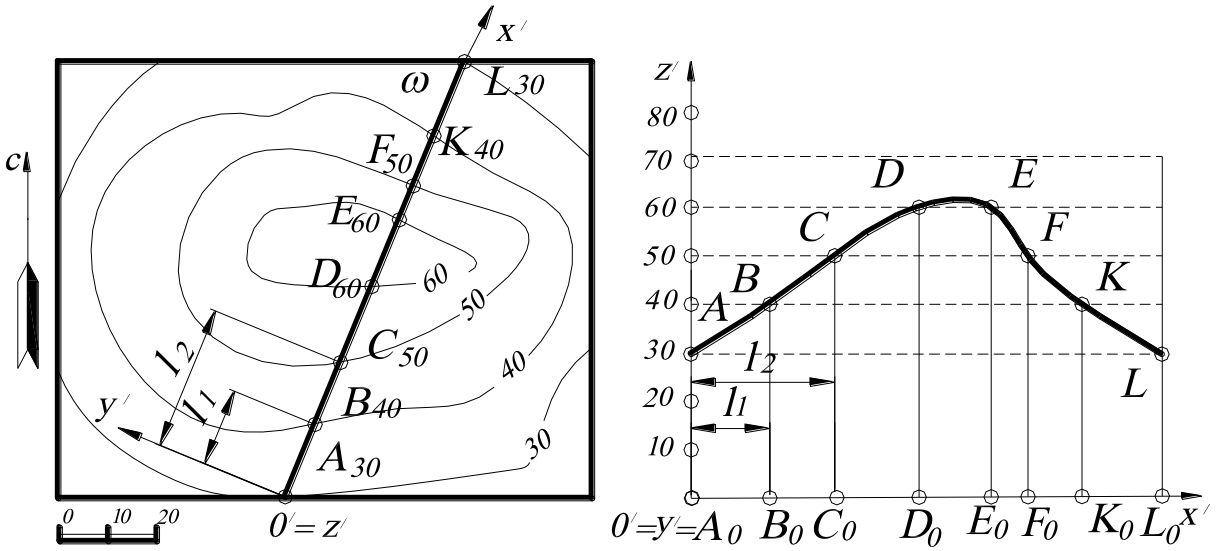

Рис. 75.

Построение осуществляется следующим образом. На плане задают новую систему координат $O'x'y'z'$, совпадающую с проекцией проецирующей плоскости ω, и находят точки пересечения с изогипсами A_{30}, B_{40}, C_{50}, D_{60}, E_{60}, F_{50}, K_{40}, L_{30}, имеющие одинаковые высотные отметки. На профиле по оси x' откладывают заложения этих точек l_1, l_2,… (на рис.75 показаны только два, остальные строятся аналогично) и получают основания точек A_0, B_0, C_0, D_0, E_0, F_0, K_0, L_0 (или проекции на основную плоскость проекций), которые затем поднимают по перпендикулярам на соответствующие высотные отметки и соединяют плавной кривой линией.

2. Плоскость занимает горизонтальное положение.

Найти линию пересечения заданной топографической поверхности горизонтальной плоскостью H_{82} (рис. 76). Нахождение линии пересечения топографической поверхности с горизонтальной плоскостью сводится к нахождению изогипсы, так как все изогипсы получаются в результате пересечения заданного

рельефа горизонтальными плоскостями. Однако если горизонтальная плоскость имеет числовую отметку, отличную от высоты заданного сечения топографической поверхности, то в этом случае необходимо найти изогипсу с промежуточной числовой отметкой.

Для определения на плане горизонтальной плоскости, проходящей через высотную отметку ***82***, необходимо построить изогипсу с отметкой ***82***. Для этого между изогипсами ***80*** и ***90*** строят ряд линий ската, считая, что перепад высот носит линейный характер. С помощью градуирования находят на этих линиях ската числовые отметки ***82*** (см. задачу 5.1) и, соединив последовательно полученные точки кривой линией, получают искомую изогипсу, которая называется промежуточной. Эта изогипса будет определять линию пересечения горизонтальной плоскости H_{82} с заданной топографической поверхностью.

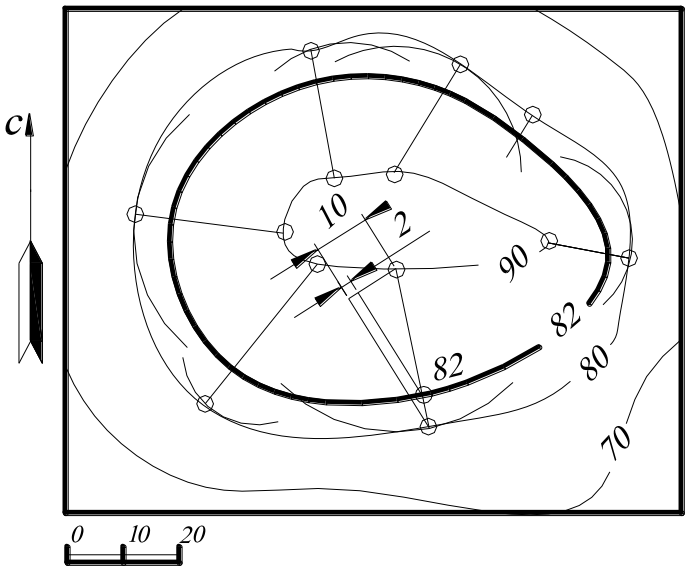

Рис. 76.

3. Плоскость занимает общее положение.

Для искомой линии пересечения заданных поверхностей (топографической поверхности и плоскости) необходимо найти ряд общих точек, которые одновременно принадлежали бы заданным поверхностям.

Для нахождения общих точек необходимо в заданной плоскости построить горизонтали с высотными отметками, равными высотным отметкам изогипс заданной топографической поверхности (рис. 77). Линии (горизонтали плоскости и изогипсы топографической поверхности) с одинаковыми высотными отметками в пересечении дадут общие точки, так как они лежат в одних горизонтальных

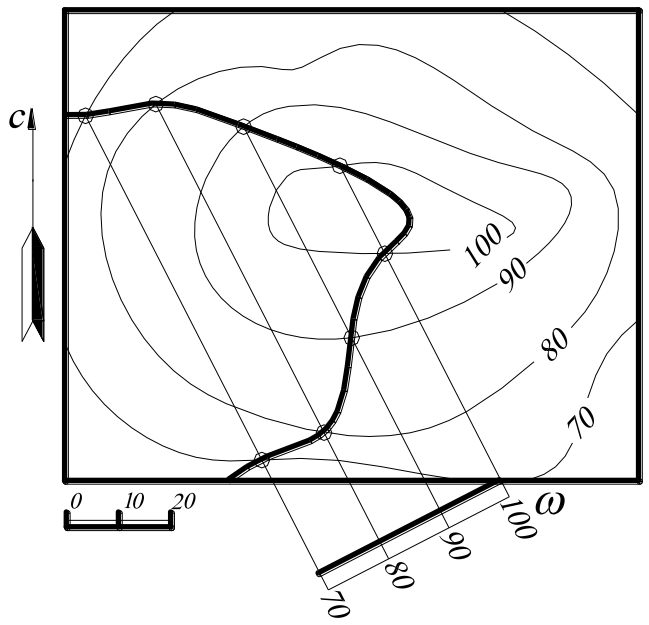

Рис. 77.

наковые высотные отметки, то есть с помощью горизонтальных вспомогательных плоскостей.

Однако иногда приходится применять и другие вспомогательные плоскости. Так, в случае рис. 78 точки ***A***, ***B*** и ***D*** построены с помощью горизонтальных плоскостей с отметками ***55*** и ***65*** (то есть промежуточных горизонталей плоскости P_i и промежуточных изогипс топографической поверхности). Горизонтали плоскости и поверхности с этими отметками начерчены штриховыми линиями. На плоскости их можно построить точно, а на поверхности их строят приближенно.

плоскостях. Затем найденные точки соединяют плавной кривой линией, которая будет являться пересечением плоскости с топографической поверхностью.

Линия пересечения топографической поверхности с плоскостью и любой другой поверхностью строится, вообще говоря, по точкам пересечения их одноимённых горизонталей, имеющих оди-

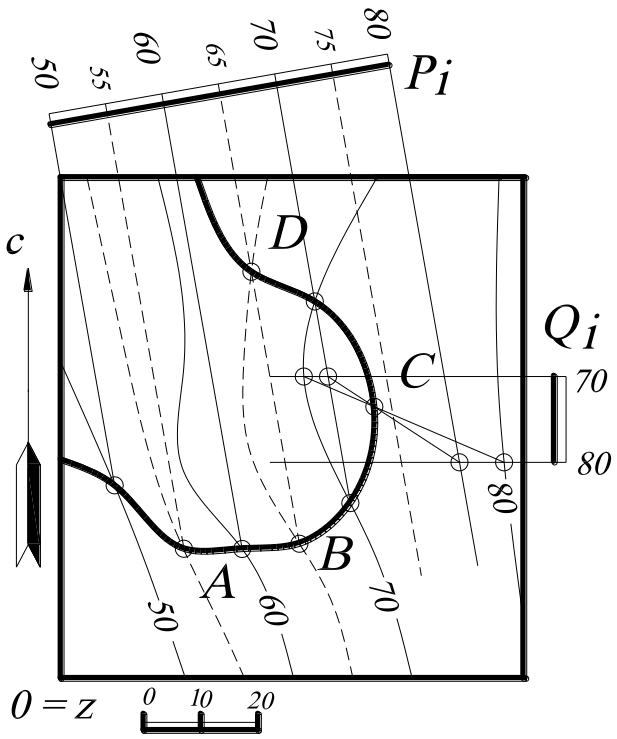

Рис. 78.

Точка ***C*** построена с помощью плоскости общего положения Q_i. Топографическую поверхность в окрестности этих точек считают плоскостью, а её горизонтали – параллельными прямыми; при этом линии её пересечения со вспомога-

тельными плоскостями – прямые. Другими словами, находят сначала пересечение плоскости Q_i с топографической поверхностью и с заданной плоскостью P_i (отрезки прямых), а затем пересечение этих отрезков – точка D.

5.3. Найти точки пересечения заданной топографической поверхности с прямой $A_{70}B_{40}$.

Решение. Для нахождения точек (точки) пересечения топографической поверхности и прямой пользуются следующим ***алгоритмом***.

1. Через заданную прямую проводят вспомогательную плоскость-посредник. Таких плоскостей можно провести пучок ∞^1.
2. Находят линию пересечения вспомогательной плоскости-посредника с заданной топографической поверхностью.
3. Искомые точки будут находиться на пересечении заданной прямой с найденной линией пересечения.
4. Определяется видимость на чертеже.

Рассмотрим применение этого алгоритма на конкретном примере (рис. 79).

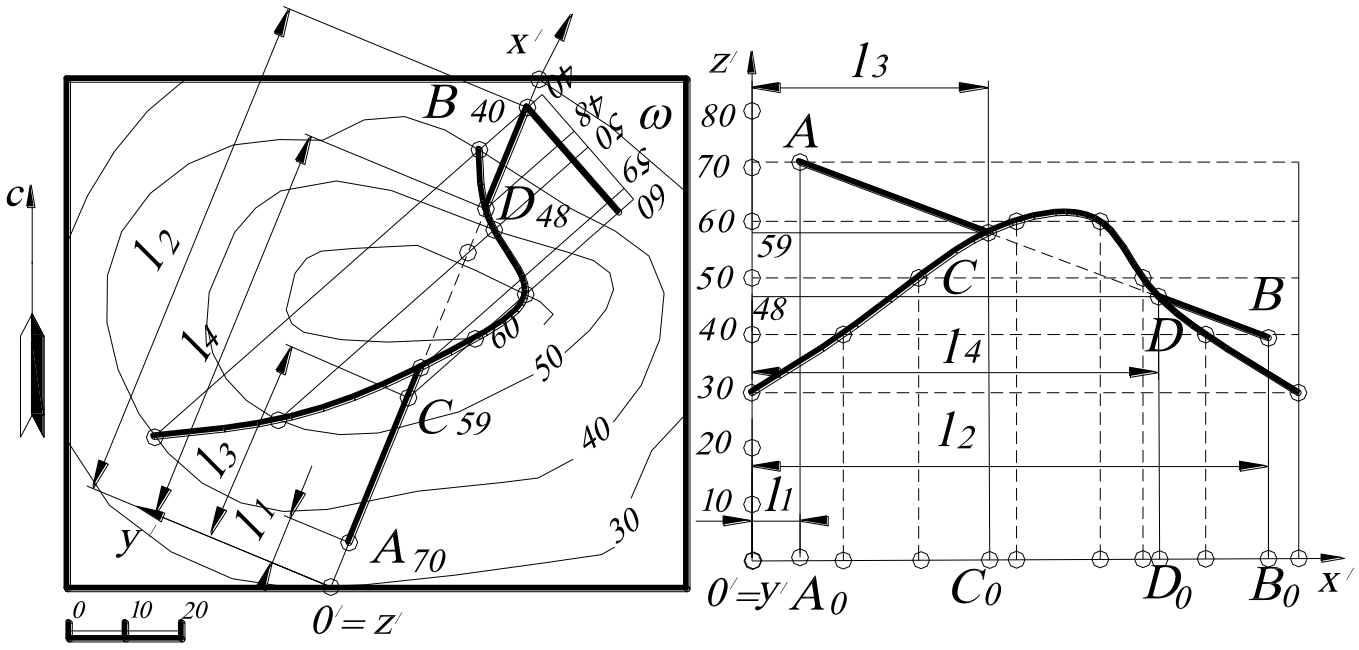

Рис. 79.

1. Через отрезок прямой $A_{70}B_{40}$ на плане проводят вспомогательную плоскость-посредник ω.

2. Находят линию пересечения этой плоскости-посредника ω с топографической поверхностью. Для этого градуируют прямую $A_{70}B_{40}$ и проводят горизонтали вспомогательной плоскости-посредника. Затем находят общие точки горизонталей ω и изогипс топографической поверхности, соединяя их последовательно плавной линией.

3. Находят точки пересечения C и D прямой $A_{70}B_{40}$ и построенной кривой линии и определяют их высотные отметки C_{59}, D_{48}.

4. Определяют видимость прямой $A_{70}B_{40}$ по конкурирующим точкам.

5.4. Построить линию пересечения топографической поверхности с усечённой пирамидой (в реальной ситуации с котлованом), уклоны боковых граней которой к горизонтальному основанию с числовой отметкой ***3***: ***i=1:1*** – с севера и юга и ***i=1:1,5*** – запада и востока.

Решение (рис. 80). Строят горизонтали западной и восточной граней пирамиды с интервалом ***1,5 м***, то есть полторы единицы линейного масштаба (см. п. 2.4), а севера и юга – ***1 м*** (одна единица линейного масштаба). Прямые пересечения смежных граней (рёбра пирамиды) проходят через точки пересечения одноимённых горизонталей этих граней. Линия пересечения поверхностей определяется как линия, соединяющая точки пересечения изогипс топографической поверхности и горизонталей граней пирамиды с одинаковыми высотными отметками. Видимость определяется по конкурирующим точкам, принадлежащим рёбру пирамиды и изогипсе. Например, точки A_5 и B_4 принадлежат обеим поверхностям, проекции которых совпадают. Если точка A_5 принадлежит топографической поверхности, а точка B_4 – поверхности пирамиды, при этом точка A_5 находится выше, то это означает, что топографическая поверхность является видимой. Видимость поверхностей меняется на противоположную в линии пересечения заданных поверхностей.

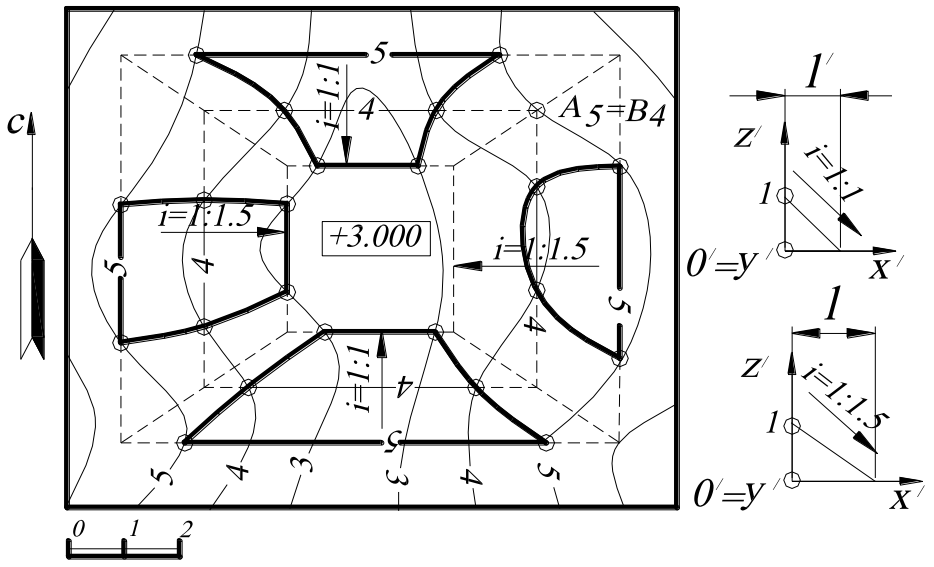

Рис. 80.

5.5. Найти линию пересечения топографической поверхности с коническим котлованом, угол падения образующих которого равен 45^0. Дно котлована - окружность с числовой отметкой ***3***.

Решение (рис. 81). На конической поверхности (котловане) строят горизонтали с высотными отметками, равными высотным отметкам изогипс топографической поверхности. Для этого на профиле определяют интервал горизонталей конуса ***l***. Находят точки пересечения линий, имеющих одинаковые высотные отметки и, последовательно соединив эти точки плавной кривой, получают искомую линию пересечения. Видимость поверхностей определяется исходя из условия конкурирующих точек, принадлежащих обеим поверхностям, проекции которых совпадают,

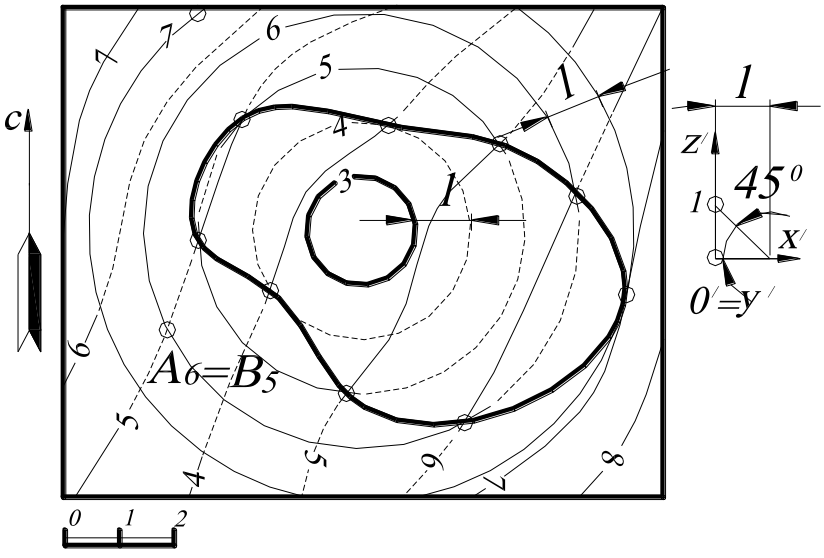

Рис. 81.

например A_6 и B_5. Другими словами, если точка A_6 принадлежит поверхности конуса, а точка B_5 - топографической поверхности, при этом точка A_6 находится выше, то это означает, что конус является видимым. Видимость поверхностей меняется на противоположную в линии пересечения заданных поверхностей.

5.6. Построить откосы и найти их пересечение с топографической поверхностью: а) насыпи прямолинейного горизонтального участка дороги с отметкой ***5***; уклон насыпи ***i=1:1,5***; б) выемки прямолинейного участка дороги с отметкой ***5***; уклон выемки ***i=1:1*** (рис. 82, *а*, *б*).

Решение. Сначала строят плоскости откосов (построение уклона, см. задачу 1.9), которые задаются горизонталями: а) интервал горизонталей на откосах насыпи – ***1,5*** (то есть полторы единицы линейного масштаба); б) интервал на откосах выемки – ***1*** (одна единица линейного масштаба. Затем находят общие точки построенных горизонталей и изогипс топографической поверхности.

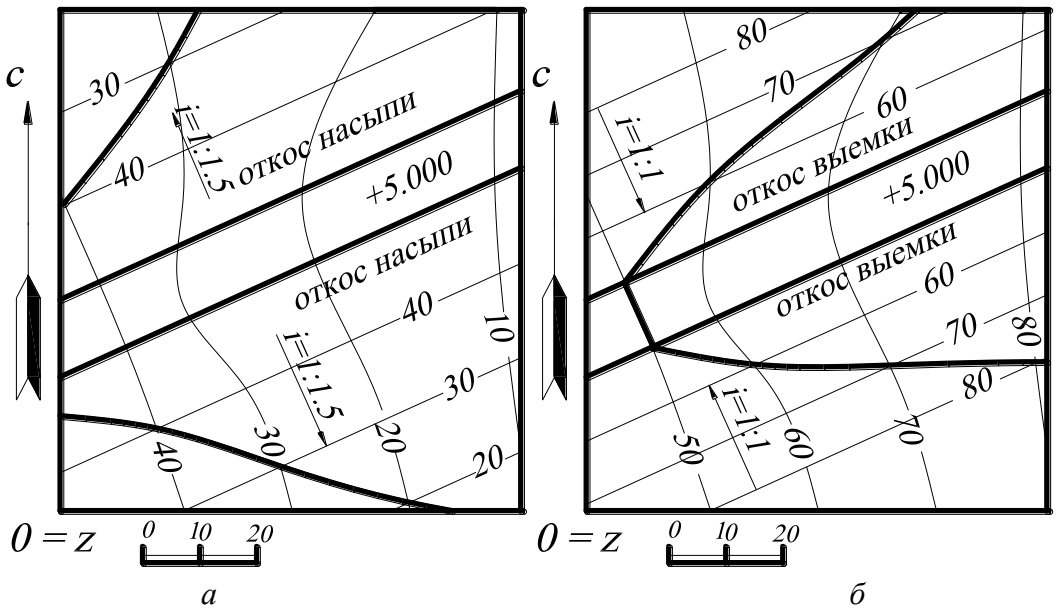

а *б*

Рис. 82.

5.7. Построить: а) откосы насыпи прямолинейного наклонного участка дороги. Уклон насыпи ***i=1:1.5***; б) откосы выемки прямолинейного наклонного участка дороги. Уклон выемки ***i=1:1***.

Решение (рис. 83, *а*, *б*). Каждую точку на бровке дороги с целой отметкой (можно и с дробной) принимают за вершину конуса, уклон образующих которого равен заданному уклону откоса. Искомая плоскость откоса касается всех этих конусов (достаточно построить только один из них). Интервал на откосах насыпи –***1,5*** (полторы единицы линейного масштаба), выемки – ***1*** (единица линейного масштаба).

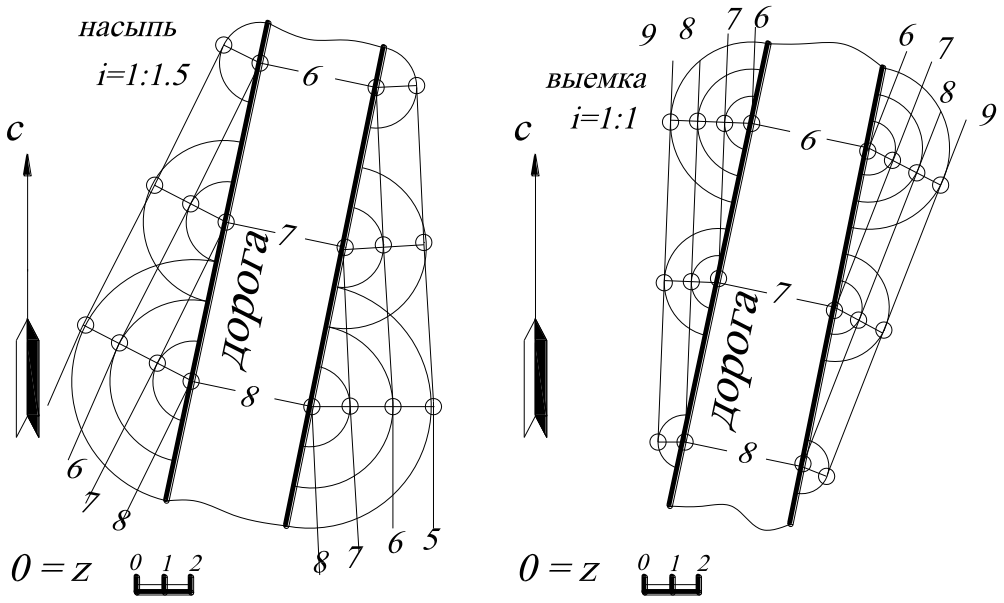

а *б*

Рис. 83.

5.8. Построить откосы: а) насыпи криволинейного горизонтального участка дороги с отметкой ***5***. Ось дороги и её бровки – концентрические окружности. Уклон насыпи ***i=1:1.5***; б) выемки криволинейного горизонтального участка дороги с отметкой ***5***. Ось дороги и её бровки – концентрические окружности. Уклон выемки ***i = 1:1***.

Решение (рис. 84, *а*, *б*). Горизонтали откосов – концентрические окружности. Разность радиусов соседних горизонталей равна ***1,5*** на откосах насыпи (полторы единицы линейного масштаба) и ***1*** (единица линейного масштаба) – на откосах выемки. Поверхности откосов – конусы вращения с общей осью, но различными вершинами. На насыпи вершина западного откоса выше дороги, а во-

сточного ниже, а в выемке – наоборот. В том случае, если ось дороги и её бровки не являются концентрическими окружностями, то построения выполняются иначе.

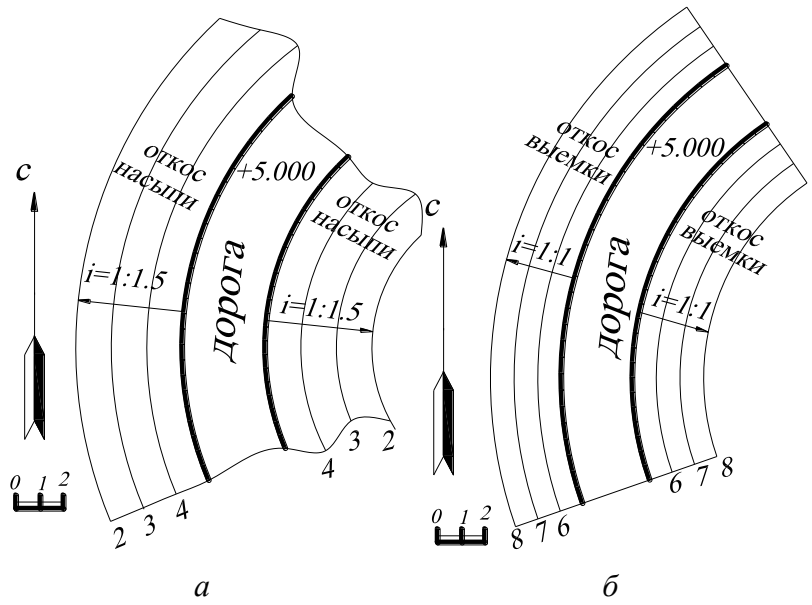

а *б*

Рис. 84.

Строят конусы с вершинами на бровке дороги и с заданным уклоном образующих, а затем проводят касательные к одноимённым горизонталям этих конусов. Другими словами, поверхность откоса касается всех этих конусов, то есть является их огибающей. Здесь недостаточно построить только один из этих конусов, как в задаче 5.7, наоборот, чем больше построено конусов, тем точнее можно построить огибающие.

5.9. Задана часть топографической поверхности и градуированная ось - дорога заданной ширины. Построить границы откосов насыпи с уклоном ***i=1:1***.

Решение (рис. 85). Плоскость дороги состоит из двух участков: слева - прямолинейного участка с отметкой ***7***, а справа - наклонного ***7-10***, имеющего уклон ***1:4*** (то есть интервал между горизонталями равен четыре единицы линейного масштаба).

Вначале строят плоскости откосов дороги, задавая их горизонталями. Горизонтали откосов левого участка дороги расположены на расстоянии интервала - ***1*** (то есть одна единица линейного масштаба). Для построения горизонталей откосов правого участка дороги каждую точку на бровке дороги с целой отметкой (можно и с дробной) принимают за вершину конуса, уклон образующих ко-

торого равен заданному уклону откоса ***1:1***. Следовательно, интервал конуса равен ***1*** (то есть единице линейного масштаба). Искомая плоскость откоса касается всех этих конусов (достаточно построить только один из них), то есть горизонтали этой плоскости касаются горизонталей конусов – концентрических окружностей.

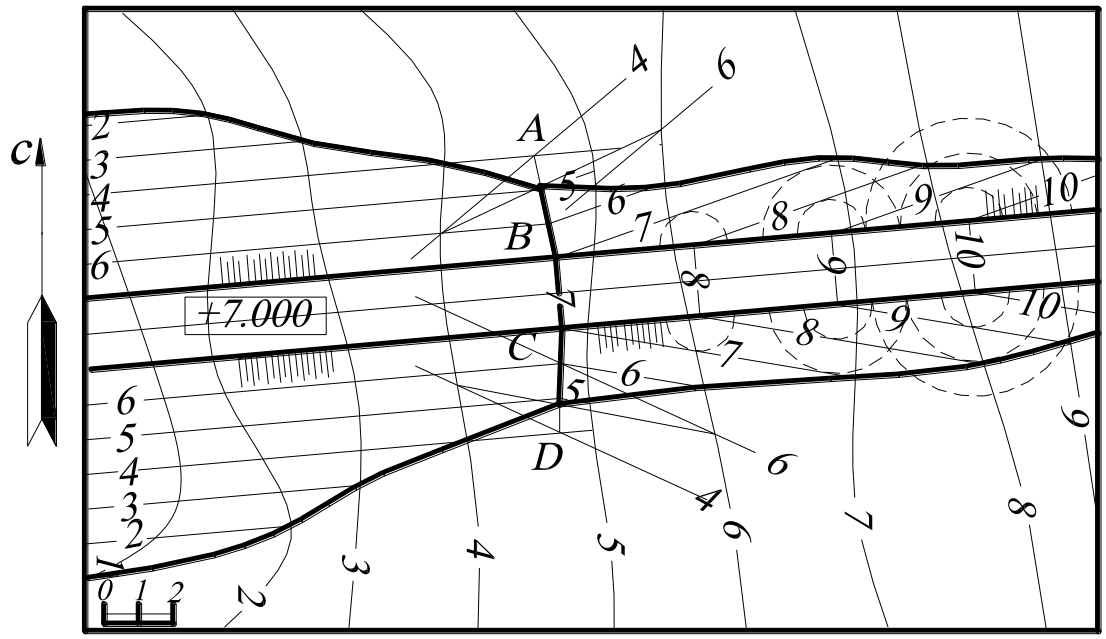

Рис. 85.

Далее строятся линии пересечения соседних откосов друг с другом, которые пересекаются по прямым ***AB*** и ***CD*** (точки ***A*** и ***D*** – точки пересечения этих прямых с топографической поверхностью). Точки пересечения прямых ***AB*** и ***CD*** с топографической поверхностью определяются с помощью вспомогательных плоскостей общего положения, а именно, например, через прямую ***AB*** проводят вспомогательную плоскость-посредник (задавая её горизонталями h_4 и h_6) и находят линию пересечения этой плоскости и топографической поверхности. Общая точка построенной линии пересечения и заданной прямой ***AB*** будет являться искомой точкой – точкой пересечения прямой ***AB*** и топографической поверхности. Затем по точкам пересечения одноимённых горизонталей находят границы всех откосов.

После определения границ всех откосов на каждом из них чертят так называемые *берг-штрихи* (параллельные длинные и короткие черточки), которые показывают направление стока воды по откосу. Они начинаются от верхнего края откоса и направлены по линиям наибольшего ската, то есть перпендикулярно его горизонталям; на коническом откосе они проходят через вершину конуса (см. ГОСТ 21.108 – 78 «Условные графические изображения и обозначения на чертежах генеральных планов и транспорта»).

5.10. Задан план местности в горизонталях и проектируемой на этом участке местности горизонтальной площадки на отметке ***7 м*** и прямолинейного плоского въезда на неё (рис. 86). Площадка имеет форму прямоугольника с примыкающим к нему полукругом. Уклоны всех откосов ***i=1:1***. В зоне выемки к площадке должна примыкать канава для стока воды (кювет) шириной ***1 м***; отметка внешнего края канавы равна отметке её внутреннего края, то есть ***7 м***.

Выделенную на чертеже ***7***-ю горизонталь топографической поверхности называют линией нулевых работ – она отделяет зону выемки (на востоке) от зоны насыпи (на западе).

Вначале строятся горизонтали откосов насыпи и выемки. Откосы насыпи, примыкающие к прямолинейным краям площадки, и откосы выемки, примыкающие к прямолинейным внешним краям канавы, – это плоскости, горизонтали которых параллельны этим краям (которые являются ***7***-ми горизонталями этих откосов и идут через ***1 м***).

Откосы насыпи и выемки, граничащие с круглыми краями площадки и канавы, имеют форму конусов вращения, а их горизонтали на плане - концентрические окружности, разность радиусов (интервал) которых ***1 м*** (так как уклон равен ***1:1***).

Далее строятся линии пересечения соседних откосов друг с другом и всех откосов с землёй – в основном по точкам пересечения одноимённых горизонталей. Для точного определения точек ***A***, ***D***, ***C***, ***E*** применяют вспомогательные

плоскости общего положения. Например, для нахождения точки ***A*** через прямую ***m*** проводят вспомогательную плоскость-посредник (задавая её горизонталями h_2 и h_3), находят линию пересечения этой плоскости и топографической поверхности. Общая точка построенной линии пересечения и заданной прямой ***m*** будет

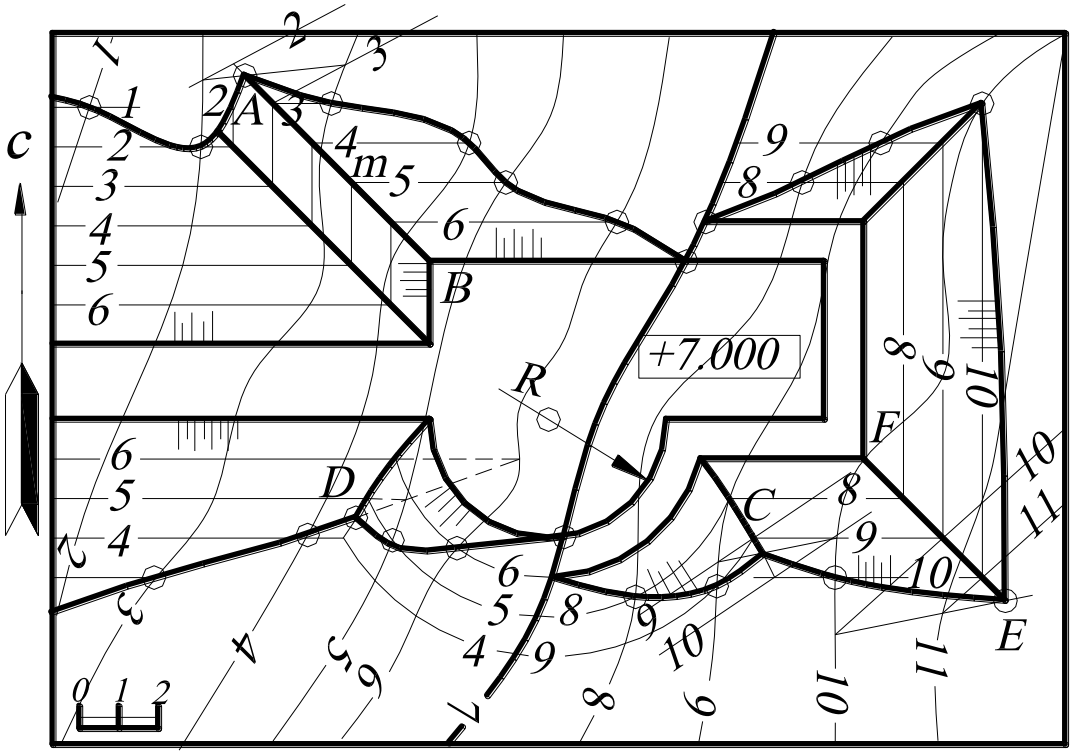

Рис. 86.

являться искомой точкой ***A*** – точкой пересечения прямой ***m*** и топографической поверхности.

Линия пересечения плоского и конического откосов насыпи и выемки - парабола, поскольку плоскость и конус имеют одинаковый уклон (интервал), то есть плоскость параллельна одной образующей конуса (см. «Конические сечения»).

Линия пересечения двух откосов друг с другом и две линии пересечения этих откосов с землёй сходятся в одной точке – общей точке этих трёх поверхностей. После определения границ всех откосов на каждом из них чертят берг-штрихи.

На рис. 87 коническая поверхность задана уклоном ***i=1:2***, а плоскость P_i - уклоном ***i=1:3.5***, то есть плоскость P_i имеет меньший уклон, чем коническая поверхность. В этом случае плоскость P_i пересекает все образующие конической поверхности, следовательно, в сечении получается эллипс.

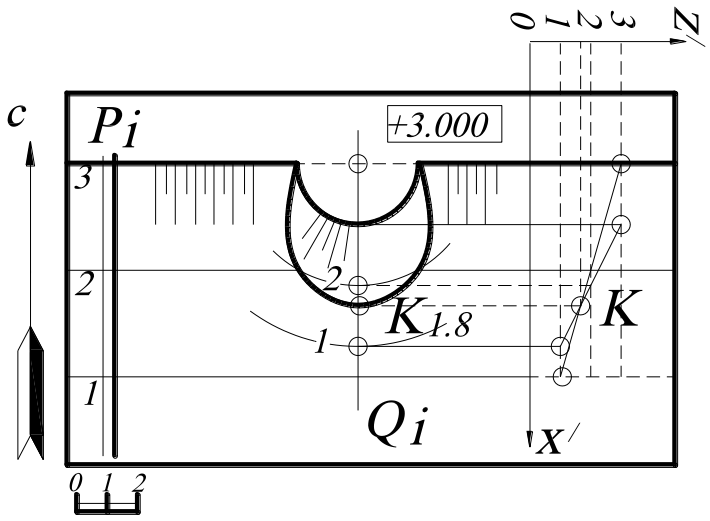

Рис. 87.

Линию пересечения конической поверхности с плоскостью P_i определяют точки пересечения их горизонталей с одинаковыми числовыми отметками. Нижняя точка эллипса $K_{1.8}$ (точка принадлежащая оси эллипса) определена с помощью сечения горизонтально проецирующей плоскости Q_i. В сечении этой плоскостью показаны профиль плоскости P_i и конической поверхности. Точка их пересечения K определяет положение и числовую отметку точки $K_{1.8}$.

УПРАЖНЕНИЯ ДЛЯ САМОСТОЯТЕЛЬНОГО РЕШЕНИЯ

5.1. Построить пересечение топографической поверхности с двумя параллельными плоскостями $\omega(A_{10}B_{70}C_{40})$ и θ, кратчайшее расстояние между которыми равно ***15 мм***. Плоскость $\omega(A_{10}B_{70}C_{40})$ находится выше плоскости θ. Построить вертикальный разрез в крест

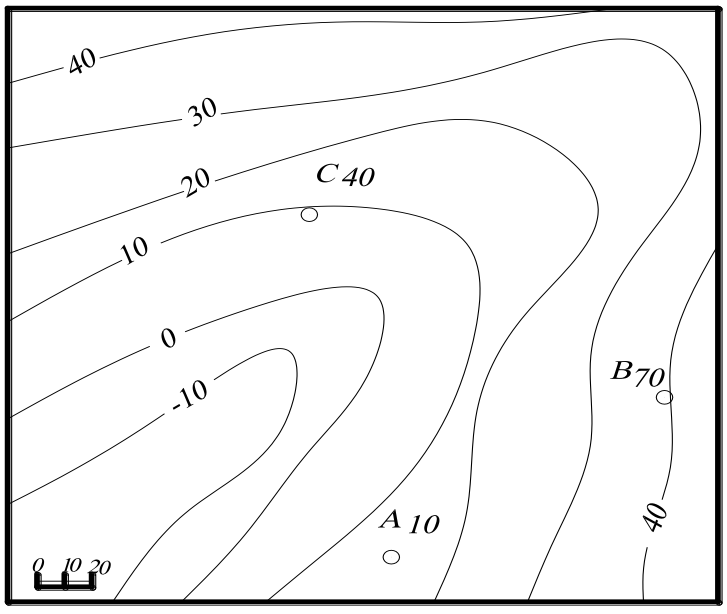

Рис. 88.

простирания, проходящий через точку C_{40}, и построить срез по горизонту ***13*** (рис. 88).

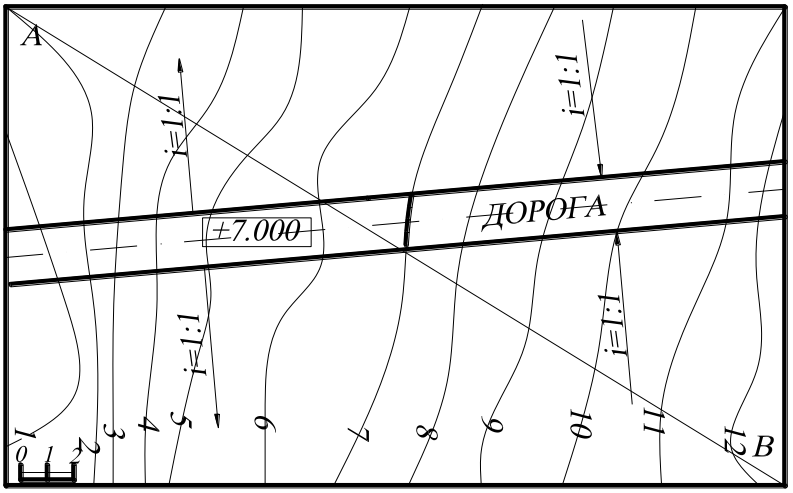

Рис. 89.

5.2. Определить линию пересечения откосов дороги (плоскости) с топографической поверхностью. Построить вертикальный разрез по линии ***A*** – ***B*** (рис. 89).

5.3. Найти линию пересечения топографической и конической поверхностей. Построить вертикальный разрез, проходящий по линии ***A*** – ***B*** (рис. 90).

5.4. Построить линию пересечения топографической и цилиндрической поверхностей (рис. 91).

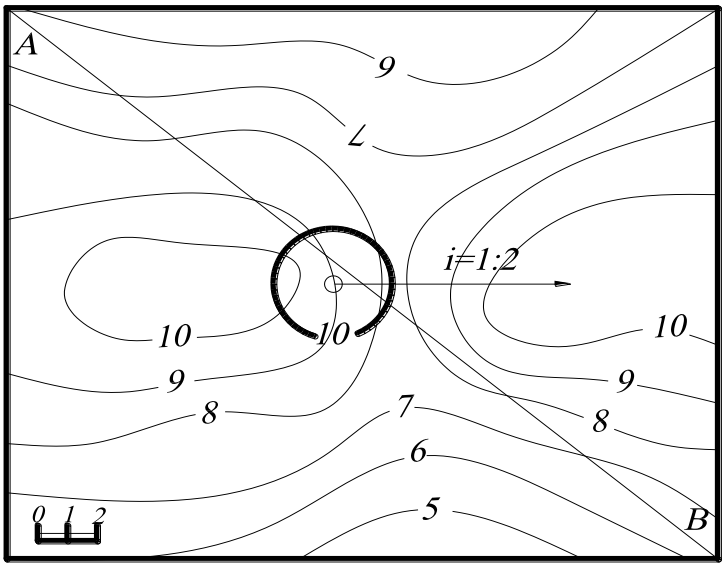

Рис. 90.

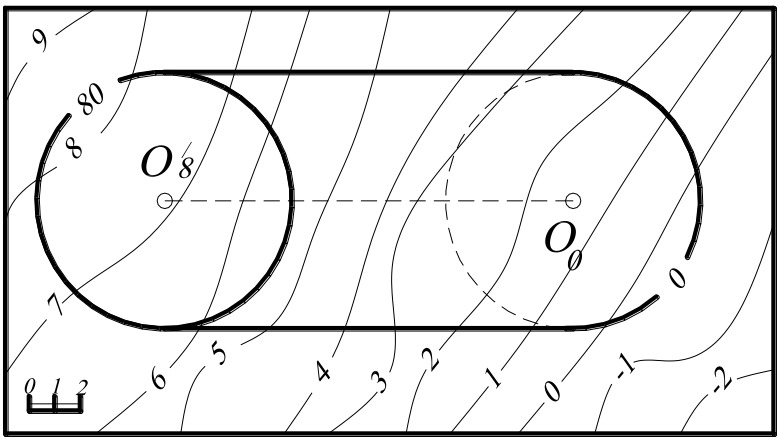

5.5. Задан план участка местности и проектируемой на этом участке горизонтальной площадки с отметкой ***8***. Построить границы откосов с заданными уклонами (рис. 92).

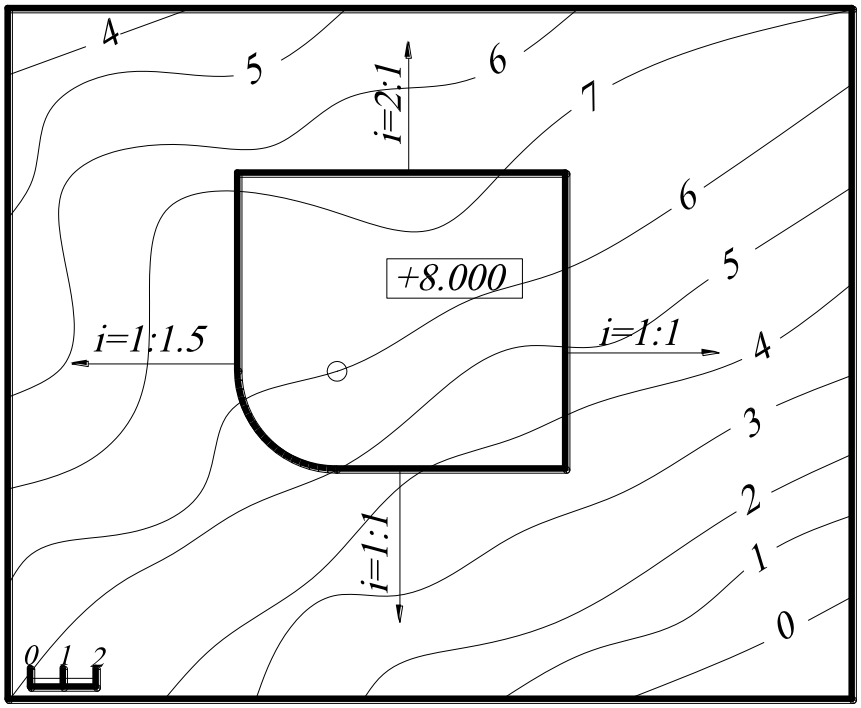

Рис. 92.

6. РАЗВЁРТКИ

6.1. Построить развертку поверхности треугольной призмы способом нормального сечения.

Решение (рис. 93). Проводят плоскость ***n*** перпендикулярно к боковым ребрам призмы в любом удобном месте. Для этого используют метод замены плоскостей проекций.

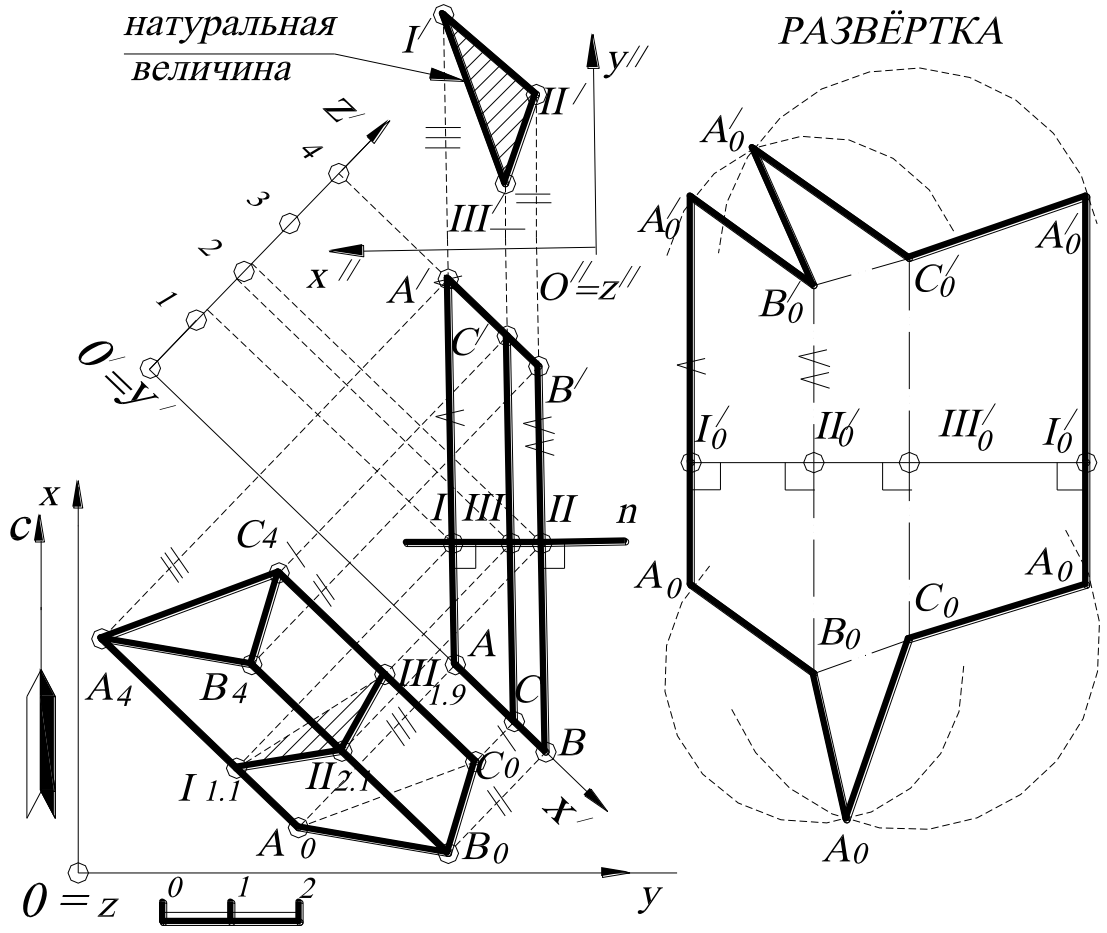

Рис. 93.

Находят натуральную величину нормального сечения методом двойной замены плоскостей проекций (***I′ II′ III′*** – натуральная величина нормального сечения). Полученную ломаную линию натуральной величины нормального сечения ***I′ II′ III′ I′*** разворачивают в прямую линию, которая на рис. 93 обозначена ***I′0 II′0 III′0***. Через точки ***I′0, II′0, III′0,*** и ***I′0*** проводят вертикальные линии и откладывают

на них натуральную величину рёбер (перпендикулярно вверх и вниз от нормального сечения) до верхнего и нижнего оснований призмы соответственно, в данном случае взятые с профиля (так как плоскость профиля параллельна проекциям рёбер). Получают точки A_0, B_0, C_0 и A'_0, B'_0 и C'_0, при этом длины рёбер $IA=I'_0A_0$, $IA'=I'_0A'_0$; $IIB=II'_0B_0$, $IIB'=II'_0B'_0$; $IIIC=III'_0C_0$, $IIIC'=III'_0C'_0$. Найденные точки A_0, B_0, C_0 (снизу) и A'_0, B'_0 и C'_0 (сверху) последовательно соединяют ломаной линией и получают развертку боковой поверхности призмы. Затем пристраивают натуральные величины фигур верхнего и нижнего оснований методом засечек. В данном примере основания призмы являются натуральными величинами, так как нижнее основание призмы принадлежит горизонтальной плоскости проекций xOy, а верхнее основание параллельно ей. Линии сгиба на развертке изображаем штрихпунктирной линией с двумя точками.

6.2. Построить развёртку призмы способом раскатки

Решение (рис. 94). В данном случае ребра призмы занимают положение горизонталей. Вращаем призму последовательно вокруг прямых C_0D_0, B_2E_2, A_0F_0. При этом точки – вершины призмы перемещаются в плоскостях, перпендикулярных боковым ребрам.

Определив натуральную величину отрезков A_0B_2, B_2C_0, F_0E_2, E_2D_0 способом прямоугольного треугольника (для того чтобы не затемнять чертеж, построение натуральной величины выполнено на отдельном поле чертежа), находят положение точек B, A, C, D, F, E. Натуральные величины оснований были построены для проверки точности решения задачи, так как боковые ребра параллельны между собой. Последовательно соединив найденные точки, получаем развертку боковой поверхности призмы. На рис. 94 показано также построение на развёртке точки $K_{0.5}$, лежащей на видимой грани призмы $B_2C_0D_0E_2$, основанное на свойстве принадлежности точки плоскости. Следовательно, через точку $K_{0.5}$ проводят прямую, принадлежащую грани $B_2C_0D_0E_2$, и переносят эту прямую на развёртку, перемещая точку $K_{0.5}$.

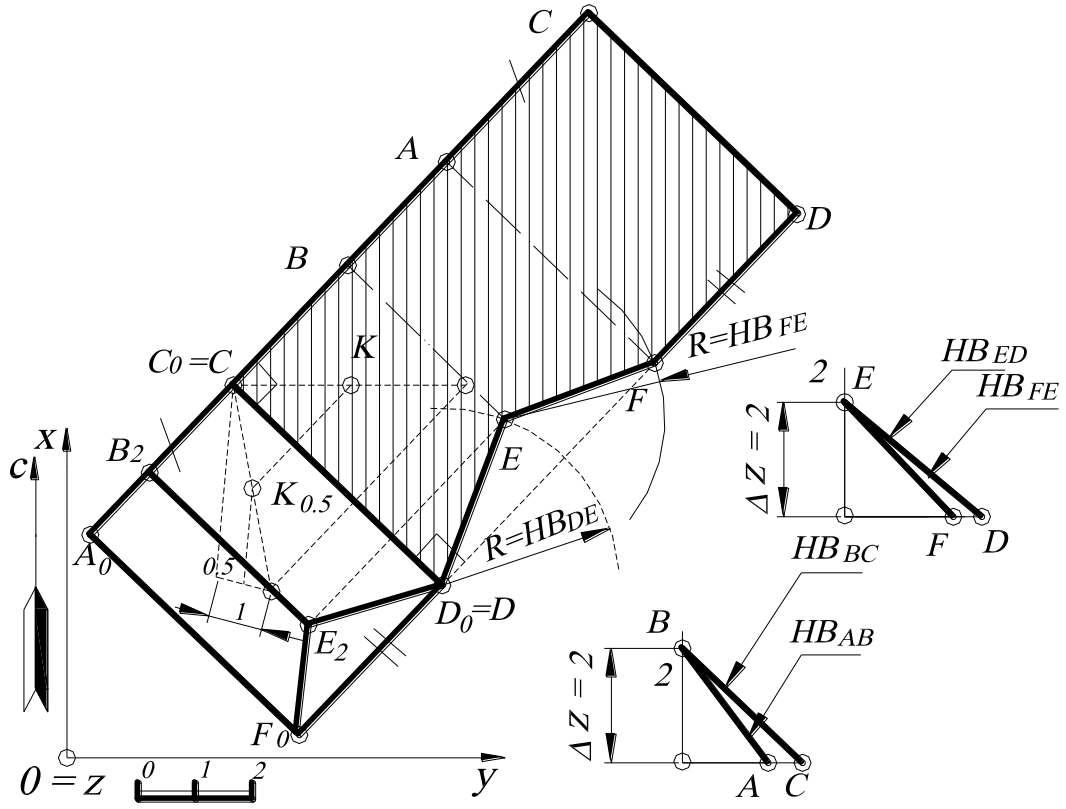

Рис. 94.

6.3. Построить развертку пирамиды $S_4A_0B_0C_0D_0$.

Решение (рис. 95). Разбивают диагональю A_0C_0 основание пирамиды $A_0B_0C_0D_0$. Определяют натуральные величины граней пирамиды. Натуральная величина основания пирамиды $A_0B_0C_0D_0$ совпадает с ее проекцией, так как принадлежит плоскости ***xOy***. Для нахождения натуральных величин боковых рёбер пирамиды используют способ вращения вокруг проецирующей прямой (на рис. 93 это отрезок прямой S_0O_0). Поворачивая все боковые рёбра пирамиды и совмещая их с проецирующей плоскостью ω, строят профиль, плоскость которого параллельна плоскости ω. Натуральные величины рёбер - $|SA|$, $|SB|$, $|SC|$, $|SD|$ - находят на профиле, откладывая соответствующие числовые отметки.

На свободном поле чертежа последовательно совмещают все натуральные величины треугольников методом засечек, получая развертку пирамиды. Линии сгиба вычерчивают штрихпунктирной линией с двумя точками.

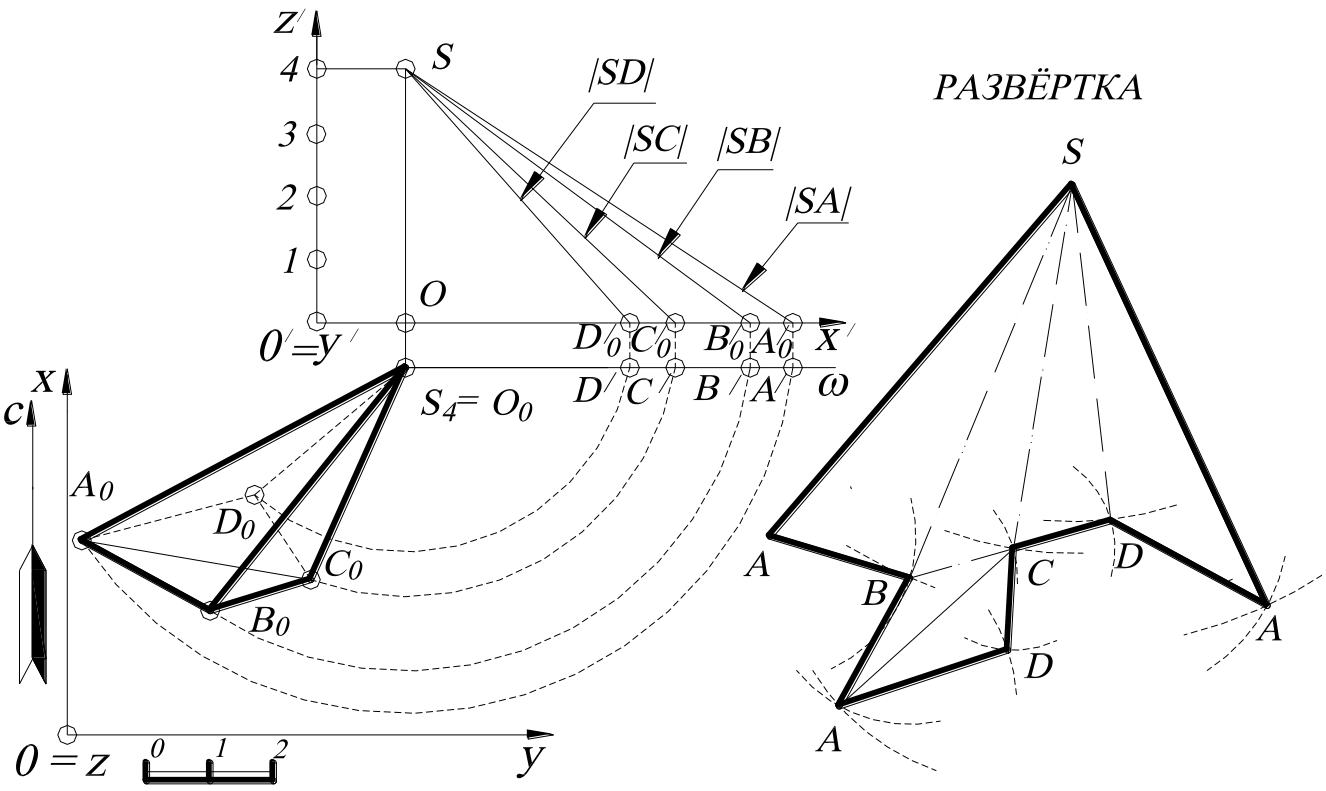

Рис. 95.

6.4. Дана пирамида $S_{30}A_0B_0C_0D_0$. Соединить две точки F_{10} и E_{19}, принадлежащие боковой поверхности пирамиды, кратчайшей линией на поверхности (такая линия на поверхности называется *геодезической*). Точка E_{19} принадлежит ребру $S_{30}C_0$, точка F_{10} принадлежит грани $S_{30}C_0B_0$.

Решение (рис. 96). На плоскости кратчайшей линией между двумя точками является отрезок прямой. Поэтому для решения этой задачи строят развёртку двух смежных граней пирамиды $S_{30}A_0B_0$ и $S_{30}B_0C_0$. Натуральная величина рёбер основания A_0B_0 и A_0C_0 совпадает с их проекцией, а натуральные величины боковых рёбер определяют методом прямоугольного треугольника (напоминаем, что развёртка строится только по натуральным величинам рёбер). На свободном поле чертежа последовательно выстраивают две грани (или два треугольника в натуральную величину) с помощью засечек циркуля. Линию сгиба показывают штрихпунктирной линией с двумя точками.

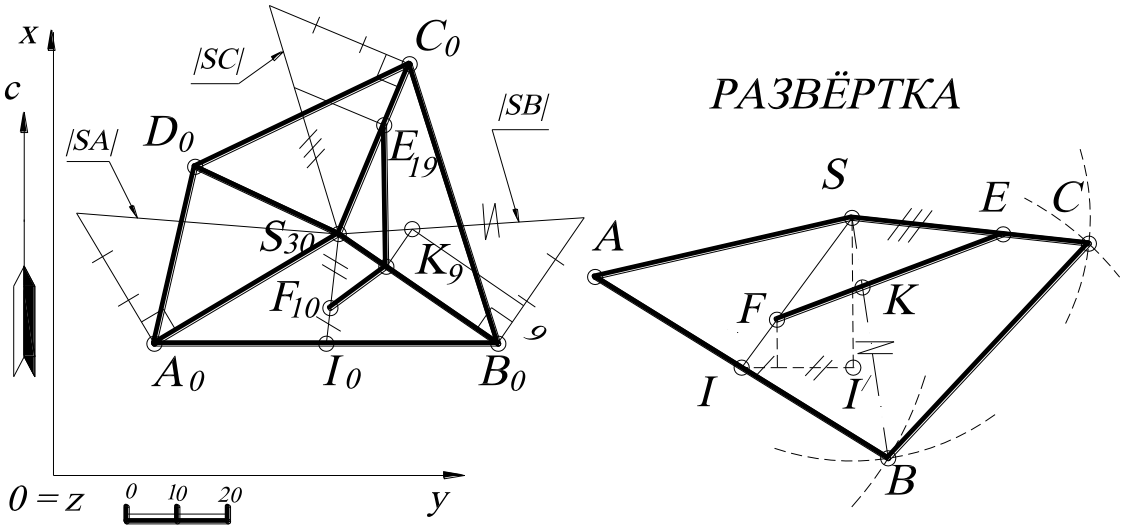

Рис. 96.

На развёртке строят точки ***F*** и ***E***. Чтобы построить точку ***E*** на развёртке, на плане проекцию точки E_{19} переносят на натуральную величину ребра |***SC***| (с помощью подобных треугольников). Чтобы построить точку F_{10} на развёртке, проводят через неё прямую (на плане) $S_{30}I$ (так как известно, что точка принадлежит плоскости, если она принадлежит прямой, лежащей в этой плоскости). На развёртке строят прямую ***SI*** (точка ***I*** находится на натуральной величине ***AB***). Затем с помощью пропорционального деления отрезка ***SI*** (на развёртке) находят точку ***F*** (известно, что если точка делит отрезок прямой в заданном отношении, то и проекция этого отрезка делится в том же отношении). На развёртке строят прямую ***FE***. Точка пересечения с ребром ***SB*** – точка ***K***. Для построения точки ***K*** на плане переносят отрезок ***KB*** (можно и отрезок ***SK***) на натуральную величину |***SB***| и с помощью подобных треугольников определяют точку K_9 на ребре $S_{30}B_0$. Числовую отметку точки ***K*** находят, как показано на рис. 96. Ломаная $F_{10}K_9E_{19}$ – проекция кратчайшего расстояния между точками $F_{10}E_{19}$ на поверхности пирамиды.

6.5. Соединить две точки A_1 и B_3, принадлежащие конической поверхности ***Ф*** кратчайшей линией ***n***. Такая линия на поверхности называется *геодезической* (форму геодезической линии принимает нить, туго натянутая на поверхности).

Решение (рис. 97). На плоскости кратчайшей линией между двумя точками является отрезок прямой. Поэтому для решения этой задачи строят развертку данной поверхности ***Ф***. Построение развертки выполняют по способу треугольников, заключающемуся в том, что поверхность конуса заменяется вписанной многогранной с треугольными гранями, которая и развертывается.

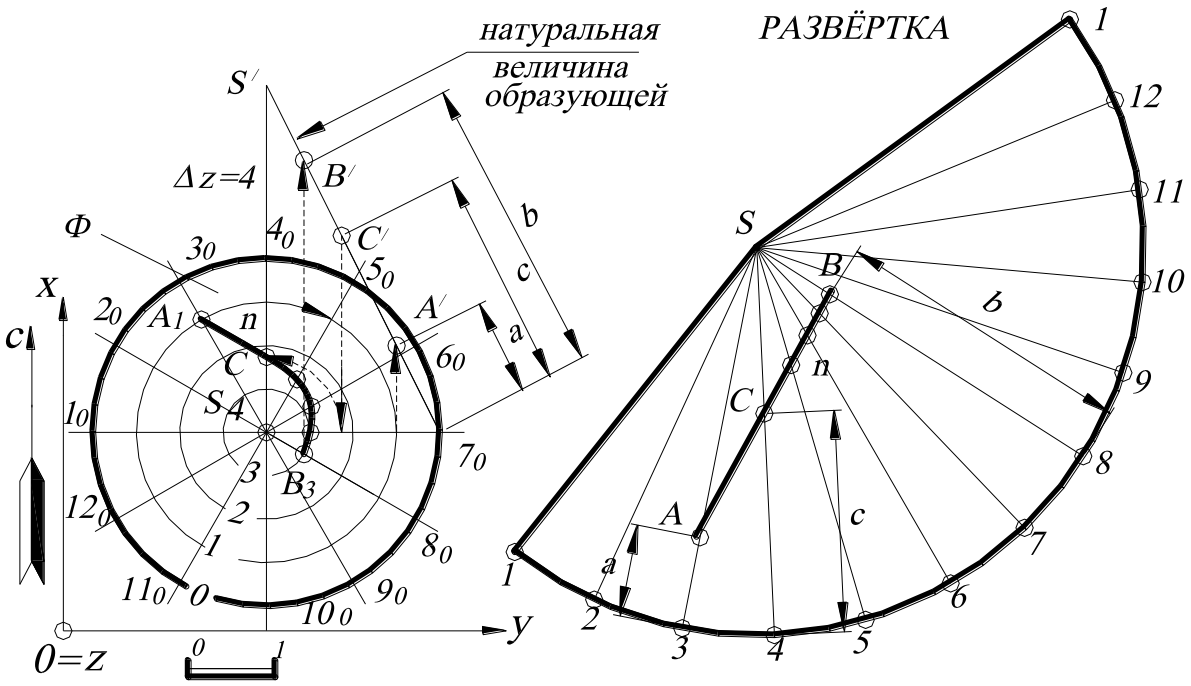

Рис. 97.

В данную коническую поверхность вписывают пирамиду. Для этого основание конуса разбивают на двенадцать равных частей. (Развертка является более точной при наименьшей разности длины дуги и ее хорды).Затем находят натуральную величину ребра правильной пирамиды, которая равна образующей заданного конуса (методом прямоугольного треугольника).

На случайной прямой от точки ***S*** откладывают отрезок ***Sl***, равный натуральной величине образующей конуса. Затем проводят дугу с центром в точке ***S*** и радиусом, равным длине ***Sl***, так как все ребра пирамиды равны между собой. На

построенной дуге засечками отмечают точки ***2, 3…12, 1***, равные длинам хорд $1_0 2_0$; $2_0 3_0 \ldots 12_0 1_0$. Таким образом, построили приближенную развертку конуса.

Далее пропорциональным делением отрезка в заданном отношении (как показано на чертеже) находят образы ***A, B*** данных точек поверхности на развёртке. Затем построенную прямую ***AB*** на развертке переносят в обратном отображении на поверхность ***Ф***, получая геодезическую линию ***n***.

Частный случай. Развертка поверхности прямого кругового конуса является сектором круга радиуса, равного длине ***l*** образующей. Центральный угол φ этого сектора вычисляется по формуле

$$\varphi^0 = \frac{r \cdot 360^0}{l}$$, где r - радиус основания конуса.

6.6. Построить развёртку цилиндрической винтовой линии.

Решение (рис. 98). Построение проекций винтовой линии определяется характером ее образования в пространстве.

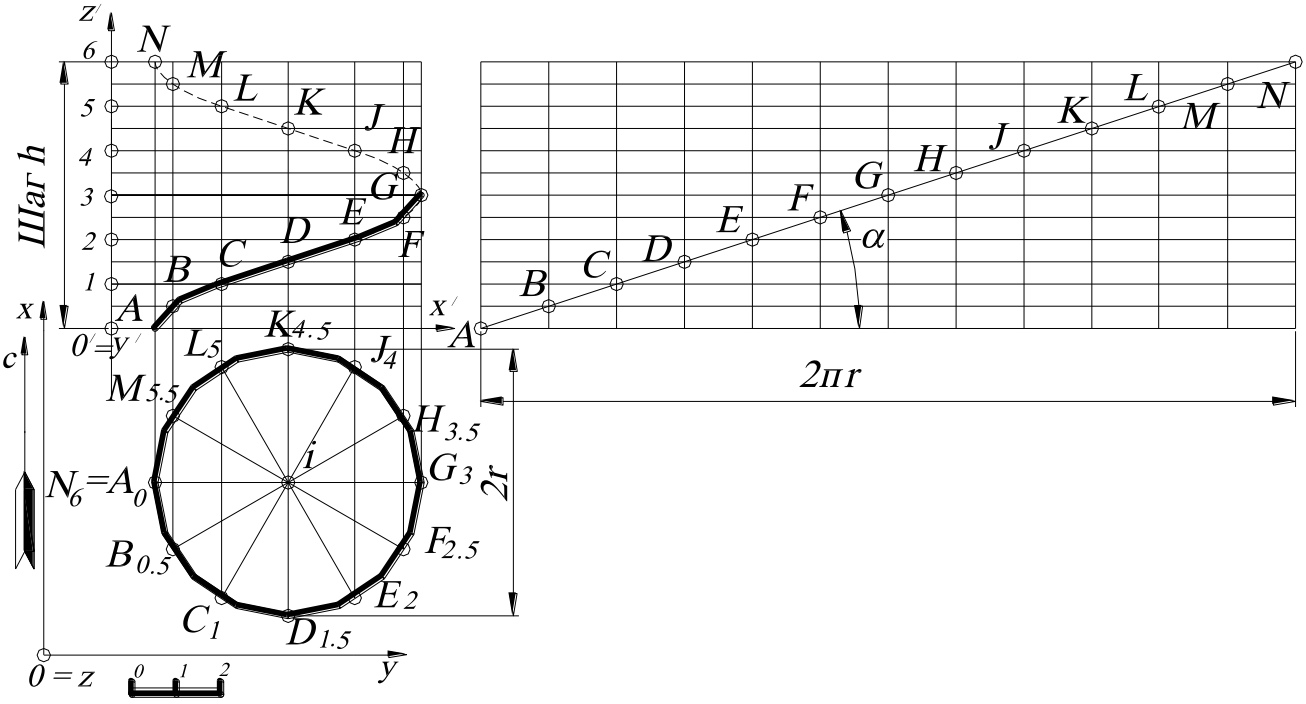

Рис. 98.

Горизонтальная проекция цилиндра и винтовой линии – окружность, совпадающая с проекцией окружности основания цилиндра. Если цилиндр разрезать по его прямолинейной образующей AN и, разгибая, разгладить по плоскости, получится развёртка цилиндра – прямоугольник с высотой h и основанием $2\pi r$, в которое развернётся окружность основания цилиндра. Винтовая линия в результате развёртывания превратится в прямую – диагональ прямоугольника. Это означает, что винтовая линия пересекает все образующие под одним и тем же углом α.

Для построения развёртки винтовой линии делят окружность основания цилиндра, являющуюся горизонтальной проекцией винтовой линии, и отрезок, равный шагу h, отложенный на оси цилиндра, на одинаковое число равных частей. На рассматриваемом чертеже взято 12 частей. Тогда точки на профиле винтовой линии будут лежать на пересечении соответствующих горизонтальных и вертикальных прямых, проведенных через одноименные точки деления. Полученные точки соединяют плавной кривой. Как следует из способа построения, данная кривая является гелисой.

При развертывании цилиндрической поверхности на плоскость винтовая линия на развертке превращается в прямую, наклоненную под углом α к горизонтальной прямой – развертке основания цилиндра. Это следует из закона образования винтовой линии, по которому равным угловым перемещениям точки по окружности соответствуют равные прямолинейные перемещения, перпендикулярные плоскости окружности. На развертке равным отрезкам горизонтальной прямой будут соответствовать равные перемещения точки в вертикальном направлении. Итак, траектория точки на развертке представляет собой линию, у которой ординаты точек пропорциональны абсциссам, то есть прямую. Угол α равен углу подъема винтовой линии и определяется по формуле $tg\alpha = \frac{h}{2\pi r} = \frac{p}{r}$.

Тот факт, что на развёртке винтовая линия перешла в прямую, означает также, что винтовая линия является одной из *геодезических линий* на цилиндре.

УПРАЖНЕНИЯ ДЛЯ САМОСТОЯТЕЛЬНОГО РЕШЕНИЯ

6.1. Дана пирамида ***ABCD*** и две точки ***F*** и ***E***, принадлежащие видимым граням пирамиды. Соединить точки ***F*** и ***E*** кратчайшей линией по поверхности пирамиды. Проекции точек заданы следующими координатами: ***A(140, 120, 40)***, ***B(90, 30, 0)***, ***C(40, 20, 20)***, ***D(20, 130, 0)***; ***E(80, ?, 20)***, ***F(?, 90, 30)***.

6.2. Построить развёртку наклонного цилиндра. Цилиндр задан осью $O_0O'_{80}$ и основанием – окружностью, лежащей в горизонтальной плоскости проекций ***xOy***, с центром ***O(35, 105, 0)*** и радиусом ***R=25 мм***. Проекция точки O'***(35, 25, 80)***.

6.3. Построить развёртку додекаэдра (правильного двенадцатигранника) со стороной ***30 мм***.

6.4. Построить полную развёртку усечённого куба $ABCDA'B'C'D'$ плоскостью $K_{50}L_{25}M_0$. Куб задан следующими координатами: ***A(15, 45, 0)***, ***B(15, 85, 0)***, ***D(55, 45, 0)***, A'***(15, 45, 40)***; плоскость – ***K(10, 45, 50)***, ***L(70, 75, 25)***, ***M(10, 105, 0)***.

6.5. Построить полную развёртку прямого цилиндра вращения, усечённого плоскостью $K_{50}L_{25}M_0$. Цилиндр вращения задан осью $O_{90}O'_0$, перпендикулярной горизонтальной плоскости проекций ***xOy***, и основанием – окружностью, принадлежащей горизонтальной плоскости проекций ***xOy***, с центром ***O(35, 65, 0)*** и радиусом ***R=25 мм***. Проекция плоскости задана следующими координатами точек: ***K(10, 45, 50)***, ***L(70, 75, 25)***, ***M(10, 105, 0)***.

6.6. Построить полную развёртку прямой правильной шестигранной призмы, стоящей на горизонтальной плоскости проекций и усечённой плоскостью $K_{50}L_{25}M_0$. Призма задана точкой ***A(10, 65, 0)***, принадлежащей основанию ***ABCDEF***, с центром описанной окружности вокруг основания ***O(35, 65, 0)*** и высотой ***h=40***. Проекция плоскости задана следующими координатами точек: ***K(10, 45, 50)***, ***L(70, 75, 25)***, ***M(10, 105, 0)***.

6.7. По данной развёртке построить проекцию призмы, поставив её основанием на плоскость ***xOy***. Показать на её поверхности точку $A_?$. Ребро C_0D_0 параллельно оси ***Oy***, ***C(40, 20, 0)*** (рис. 99).

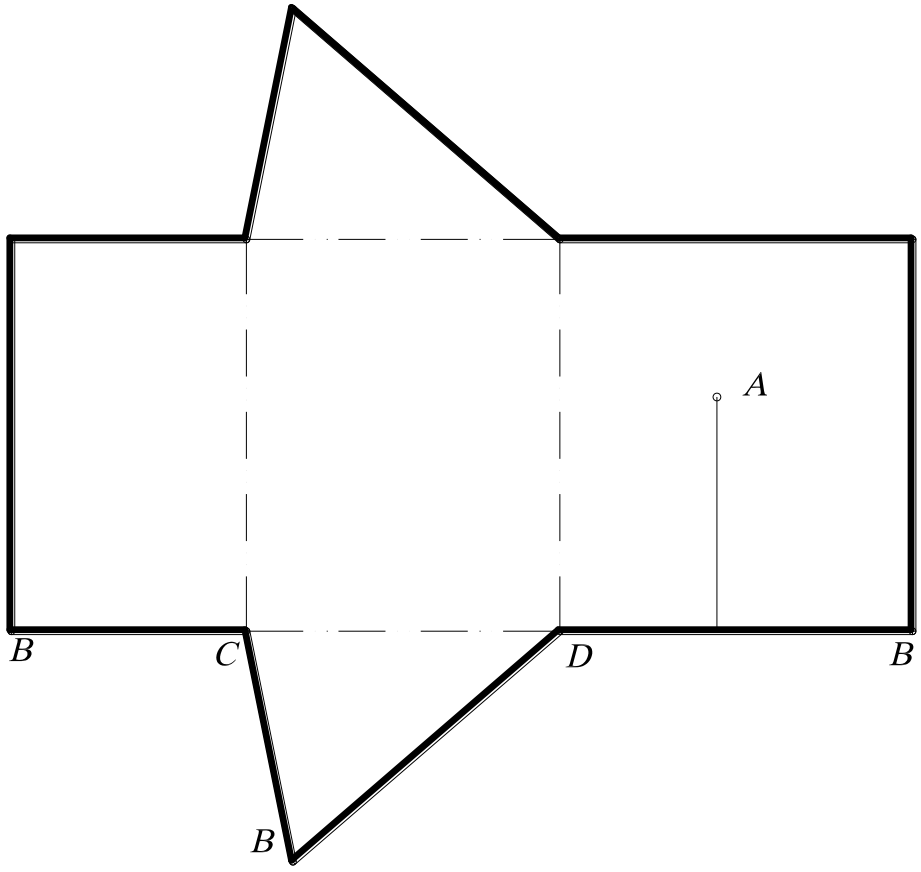

Рис. 99.

6.8. Построить полную развёртку пирамиды ***SABC***, усечённой плоскостью $K_0L_{20}M_{40}$. Проекция плоскости задана следующими координатами точек: ***K(10, 0, 0)***, ***L(50, 20, 20)***, ***M(10, 40, 40)***; координаты вершин пирамиды – ***S(30, 20, 80)***, ***A(10, 45, 0)***, ***B(70, 75, 0)***, ***C(10, 105, 0)***

6.9. Построить полную развёртку призмы $ABCA'B'C'$, усечённой плоскостью $K_0L_{20}M_{40}$. Проекция плоскости задана следующими координатами точек: ***K(10, 0, 0)***, ***L(50, 20, 20)***, ***M(10, 40, 40)***; координаты вершин призмы – ***A(10, 45, 0)***, ***B(70, 75, 0)***, ***C(40, 105, 0)***, $A'(10, 0, 50)$, $B'(70, 30, 50)$, $C'(40, 60, 50)$.

6.10. По данной развёртке построить проекцию пирамиды, поставив её основанием на плоскость ***xOy***. Показать на её поверхности точку $A_?$. Ребро C_0D_0 параллельно оси ***Oy***, ***C(80, 70, 0)*** (рис. 100).

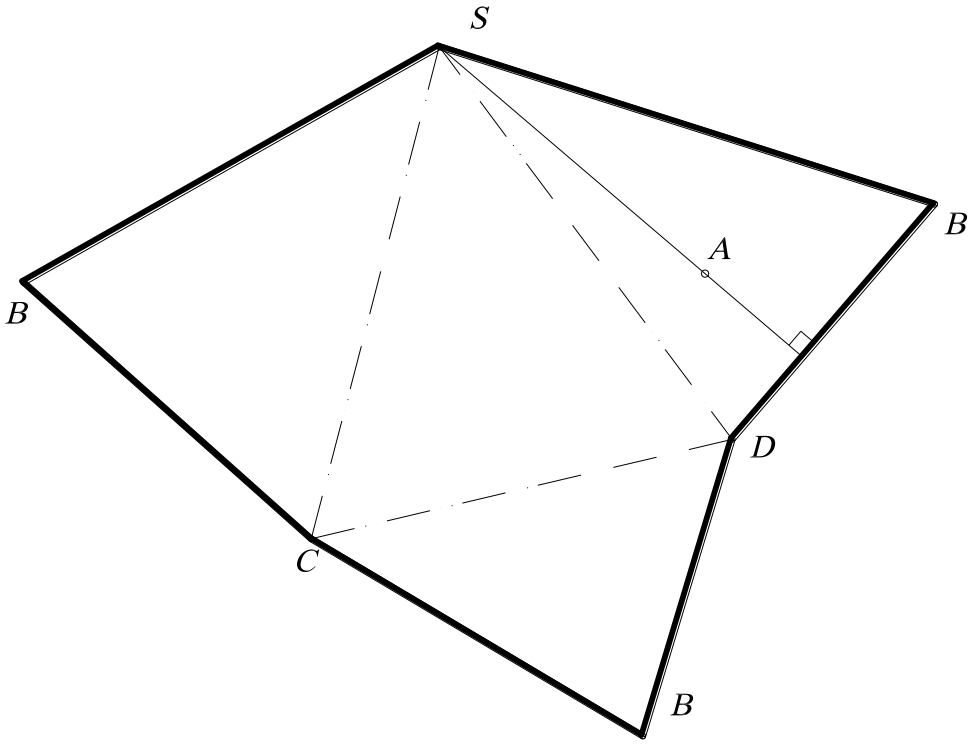

Рис. 100.

6.11. Построить полную развёртку поверхности конуса с вершиной S_{45} и радиусом основания ***R=30 мм*** (рис. 101)

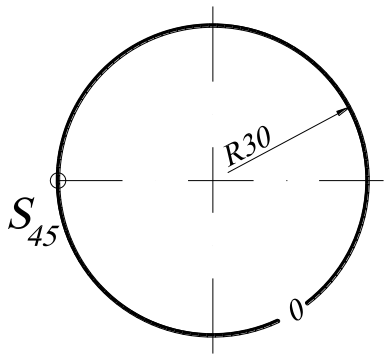

Рис. 101.

6.12. Построить на поверхности цилиндра линию кратчайшего расстояния (геодезическую) между точками ***A*** и ***B***. Точки ***A*** и ***B*** принадлежат видимой части поверхности цилиндра (рис. 102).

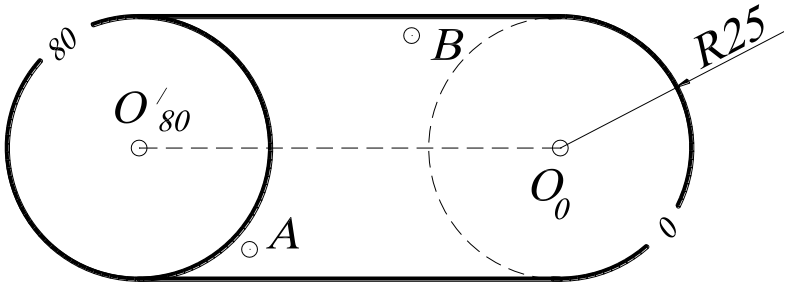

Рис. 102.

7. КОМПЛЕКСНЫЕ ЗАДАЧИ

Для решения комплексных задач необходимо обобщить информацию предыдущих частей данного задачника, сформулировав использованные ранее алгоритмы, а также дать определение понятию «геометрическое место».

Под позиционными понимают задачи по определению общих элементов геометрических многообразий. Позиционные задачи подразделяют:

1) по признаку принадлежности двух геометрических множеств, т. е. если одно множество является подмножеством другого, содержится в последнем (например, прямая принадлежит плоскости);

2) по признаку параллельности, т. е. если одно множество не имеет общих элементов с другим множеством (например, прямая параллельна плоскости);

3) по признаку пересечения двух множеств, т. е. одно множество имеет общие элементы с другим множеством (например, прямая и плоскость при пересечении имеет общий элемент – точку, а при пересечении со сферой может иметь одну общую точку, две или не иметь вообще точки пересечения). Обычно выделяется частный случай пересечения – перпендикулярность геометрических элементов. Кроме этого, имеется частный случай для скрещивающихся прямых, когда они не параллельны, не пересекаются. Мы предлагаем классифицировать задачи исходя из основных фигур пространства. Основными элементами пространства являются точка, кривая (прямая) линия, поверхность (плоскость). Тогда (исходя из комбинаторики) будем иметь 6 типов задач:

1. Взаимное положение двух точек.
2. Взаимное положение точки и прямой (кривой) линии.
3. Взаимное положение двух линий.
4. Взаимное положение точки и поверхности.
5. Взаимное положение линии и поверхности.
6. Взаимное положение двух поверхностей.

Однако мы будем рассматривать эти геометрические фигуры как геометрические места (совокупность точек, положение которых удовлетворяет некоторым геометрическим условиям) трехмерного пространства, так как решение геометрических задач часто сводится к построению геометрических мест. Метод геометрических мест при решении задач на построение известен еще со времен Платона и состоит в следующем: «Построить объекты a_1, a_2 …, являющиеся элементами множества M и удовлетворяющие условиям $1, 2$ …». Число объектов и условий зависит от конкретного содержания задачи. Элементы множества M, удовлетворяющие условию 1, образуют некоторое подмножество $M_1 \subset M$, условие 2 выделяет из M подмножество M_2 и т. д. Искомые объекты получаются как результат пересечения подмножеств $M_1, M_2, \ldots$, т. е. $\{a_1, a_2, \ldots\} = M_1 \cap M_2 \cap \ldots$. Ниже перечисляются основные геометрические места, к нахождению которых приводится решение многих задач.

Однако вначале введем условные обозначения, которыми воспользуемся для символической записи.

- $A_1, A_2, \ldots$ - точки;
- $a_1, a_2, \ldots$ - прямые (кривые) линии;
- $\alpha_1, \alpha_2, \ldots$ - плоскости;
- $\Phi_1, \Phi_2, \ldots$ - поверхности;
- $\wedge$ - конъюнкция – логическая операция, служащая для образования высказывания «A и B», то есть обозначающая союз «и».
- $\cap$ – пересечение геометрических многообразий;
- $\perp$ - перпендикулярность геометрических многообразий;
- $||$ - параллельность геометрических многообразий;
- $\dot{-}$ - обозначение скрещивающихся прямых линий.

Итак, следующие геометрические места рассматриваем, исходя из основных фигур и их частных положений.

1. Геометрическое место точек, равноудаленных от некоторой точки, есть сфера с центром в этой точке. Всякая плоскость, касательная к сфере, будет удалена от его центра на расстояние, равное радиусу сферы, и перпендикулярна к этому радиусу (***A***).
2. Геометрическое место точек, равноудаленных от двух данных точек, есть плоскость, проходящая через середину отрезка, соединяющего данные точки, и перпендикулярная ему (***A*** $_1 \wedge$ ***A*** $_2$).

Примечание. Около пары сфер одинакового радиуса можно описать цилиндр, а если сферы разного радиуса – два конуса.

3. Геометрическое место точек, равноудаленных от трех данных точек ***A*** $_1$, ***A*** $_2$ и ***A*** $_3$, не лежащих на одной прямой, есть прямая, перпендикулярная к плоскости, определяемой тремя данными точками, и проходящая через центр окружности, описанной через эти три точки, так как окружность однозначно определяется заданием трех точек (***A*** $_1 \wedge$ ***A*** $_2 \wedge$ ***A*** $_3$).

Это геометрическое место точек может быть построено как линия пересечения двух плоскостей, проходящих через середины отрезков ***A*** $_1$***A*** $_2$ и ***A*** $_2$***A*** $_3$ и соответственно к ним перпендикулярных.

4. Геометрическое место точек, равноудаленных от четырех данных точек ***A*** $_1$, ***A*** $_2$, ***A*** $_3$ и ***A*** $_4$, не лежащих в одной плоскости (и определяющих сферу, что подтверждается подсчетом параметров), есть только одна точка – центр сферы, поверхность которой проходит через эти точки. Этот центр находится как точка пересечения плоскостей, проведенных через середины отрезков ***A*** $_1$***A*** $_2$, ***A*** $_2$***A*** $_3$ и ***A*** $_3$***A*** $_4$ и соответственно перпендикулярных им (***A*** $_1 \wedge$ ***A*** $_2 \wedge$ ***A*** $_3 \wedge$ ***A*** $_4$).

Для того чтобы найти пересечение этих трех плоскостей, можно найти прямую пересечения двух плоскостей, а затем найти пересечение этой прямой с третьей плоскостью.

5. Геометрическое место точек, равноудаленных от данной прямой, есть поверхность прямого кругового цилиндра. Всякая плоскость, касательная к этому цилиндру, будет параллельна оси цилиндра и удалена от нее на данное расстояние (***a***).
6. Геометрическое место точек, равноудаленных от заданных прямой и точки, есть линия пересечения прямого кругового цилиндра и сферы. Эта линия может быть построена решением задачи на нахождение общих элементов двух поверхностей ($A \wedge a$).
7. Геометрическое место прямых, проходящих через определенную точку на данной прямой и наклоненной к последней под заданным углом ω, есть поверхность прямого кругового конуса ($A \wedge a$).

Примечание. Если провести плоскость, пересекающую конус перпендикулярно к его оси, то поверхность конуса будет служить геометрическим местом прямых, проходящих через вершину и наклоненных к этой плоскости под углом $90^0-\omega$. Всякая плоскость, касательная к такому конусу, будет наклонена под углом $90^0-\omega$ к этой плоскости нормального сечения.

8. Геометрическое место точек, равноудаленных от заданной точки и плоскости, есть линия (две линии) пересечения плоскости со сферой ($A\wedge\alpha$).

Примечание. В частном случае может получиться, что эта плоскость (или две плоскости, или одна из них) будет касательной плоскостью.

9. Геометрическое место точек, равноудаленных от заданных точки и поверхности на заданное расстояние, есть линия (или две линии, в частном случае ни одной) пересечения сферы с эквидистантой заданной поверхности. Например, эквидистантой сферы будут две сферы с тем же центром, расположенные по разные стороны от ее поверхности на данном расстоянии ($A\wedge\Phi$).

Примечание. В частном случае сфера и эквидистанта поверхности могут быть касательными или не иметь действительных точек пересечения.

10. Геометрическое место точек, равноудаленных от данных двух параллельных прямых, есть плоскость, перпендикулярная к отрезку, определяющему кратчайшее расстояние между данными прямыми, и проходящими через его середину ($\boldsymbol{a_1} \mid\mid \boldsymbol{a_2}$).

11. Геометрическое место точек, равноудаленных от трех параллельных прямых $\boldsymbol{a_1}$, $\boldsymbol{a_2}$, и $\boldsymbol{a_3}$, не лежащих в одной плоскости, есть прямая, параллельная данным прямым ($\boldsymbol{a_1} \mid\mid \boldsymbol{a_2} \mid\mid \boldsymbol{a_3}$).

Примечание. Если через произвольную точку $\boldsymbol{A_1}$ на прямой a_1 провести перпендикулярную плоскость α, то последняя пересечет две другие в точках $\boldsymbol{A_2}$ и $\boldsymbol{A_3}$. Искомое геометрическое место может быть построено как перпендикуляр к плоскости $\boldsymbol{\alpha}$, проходящий через центр окружности, описанной в этой плоскости около треугольника $\boldsymbol{A_1A_2A_3}$. Три параллельные прямые однозначно определяют прямой круговой цилиндр (подтверждается подсчетом параметров).

12. Геометрическое место точек, равноудаленных от двух пересекающихся прямых, есть пара плоскостей, перпендикулярных к плоскости, содержащей данные прямые, проходящие через биссектрисы углов между ними ($\boldsymbol{a_1} \cap \boldsymbol{a_2}$).

Примечание. Искомые плоскости будут совпадать с плоскостями двух ветвей плоской кривой, на которые распадается линия пересечения двух прямых круговых цилиндров.

13. Геометрическое место точек, равноудаленных от двух перпендикулярных прямых, есть пара плоскостей (так же как и в п.12), перпендикулярных к плоскости, содержащей данные прямые, проходящие через биссектрисы углов между ними ($\boldsymbol{a_1} \perp \boldsymbol{a_2}$).

14. Геометрическое место точек, равноудаленных от двух скрещивающихся прямых, есть линия пересечения двух прямых круговых цилиндров ($\boldsymbol{a_1}$ $\boldsymbol{a_2}$) или плоскость параллелизма, расположенная на одинаковом расстоянии от заданных скрещивающихся прямых.

Примечание. В частном случае эти цилиндры могут быть касательными или вообще не иметь общих элементов. Тогда геометрическим местом точек будет являться плоскость, параллельная касательным плоскостям к этим цилиндрам.

15. Геометрическое место точек, равноудаленных от данной плоскости, есть пара плоскостей, параллельных данной и расположенных от нее по разные стороны на данном расстоянии ($\underline{\alpha}$).

16. Геометрическое место точек, равноудаленных от прямой и плоскости, есть линия пересечения прямого кругового цилиндра с одной или двумя плоскостями ($\boldsymbol{a} \wedge \boldsymbol{\alpha}$). Могут быть случаи касания и пустого множества общих элементов.

Примечание. В том случае, если расстояние удаления равно нулю, то решается задача на нахождение точки пересечения прямой и плоскости. Это замечание справедливо и для случая прямой и плоскости, ей перпендикулярной ($\boldsymbol{\alpha} \perp \boldsymbol{a}$) и плоскости и пересекающей ее прямой ($\boldsymbol{\alpha} \cap \boldsymbol{a}$).

17. Геометрическое место точек, равноудаленных от прямой и параллельной ей плоскости, есть в общем случае прямые пересечения прямого кругового цилиндра и двух плоскостей ($\boldsymbol{a} \parallel \boldsymbol{\alpha}$).

Примечание. Эти прямые в общем случае будут являться образующими данного цилиндра, а в частном – две совпавшие образующие, которые получаются в результате касания плоскости этого цилиндра, а также мнимое пересечение элементов.

18. Геометрическое место точек, равноудаленных от прямой и поверхности, есть линия пересечения прямого кругового цилиндра с эквидистантой заданной поверхности ($\boldsymbol{a} \wedge \boldsymbol{\Phi}$)

Примечание. Если расстояние равно нулю, то строится точка пересечения прямой и поверхности.

19. Геометрическое место точек, равноудаленных от плоскости и точки, есть линия пересечения плоскости (двух плоскостей) со сферой ($\alpha \wedge A$).

Примечание. В частном случае может получиться так, что плоскость будет касательной к поверхности сферы, а также пустое множество общих элементов.

20. При определении взаимного положения плоскостей ($\alpha_1 \wedge \alpha_2$) обычно выделяют следующие варианты: параллельные плоскости ($\alpha_1 \,||\, \alpha_2$); пересекающиеся плоскости ($\alpha_1 \cap \alpha_2$) и их частный случай – перпендикулярные плоскости ($\alpha_1 \perp \alpha_2$). Мы будем рассматривать только два последних случая, объединяя их в единый блок, так как в первом случае получается однопараметрическое множество параллельных плоскостей.

Итак, геометрическое место точек, равноудаленных от двух пересекающихся плоскостей, есть две биссекторные плоскости двугранных углов, образованных этими пересекающимися плоскостями. Каждая биссекторная плоскость проходит через линию пересечения плоскостей и делит пополам соответствующую пару углов между этими плоскостями ($\alpha_1 \cap \alpha_2$), ($\alpha_1 \perp \alpha_2$).

Примечание. Если расстояние удаления равно нулю, то решается задача на нахождение линии пересечения этих плоскостей, которая будет являться геометрическим местом точек, равноудаленных от этих плоскостей.

21. Геометрическое место точек, равноудаленных от трех пересекающихся плоскостей α_1, α_2 и α_3, есть прямая - линия пересечения плоскостей биссектора, равноделящих двугранные углы между плоскостями α_1и α_2 и α_2 и α_3 ($\alpha_1 \cap \alpha_2 \cap \alpha_3$).

Примечание. Поверхность, касательная к трем пересекающимся плоскостям, является поверхностью прямого кругового конуса с вершиной в точке пересечения этих плоскостей.

22. Геометрическое место точек, равноудаленных от трех плоскостей, параллельных одной прямой, есть прямая – ось цилиндра, касательного к этим трем плоскостям (($\alpha_1 \wedge \alpha_2 \wedge \alpha_3$) $||$ a).

23. Геометрическое место точек, равноудаленных от заданной поверхности и плоскости, есть, в общем случае, линия пересечения эквидистантной плоскости и эквидистантной поверхности ($\Phi \wedge \alpha$).

Примечание. В частном случае эта плоскость будет касательной или вообще не иметь ни одной общей точки с заданной поверхностью.

24. Геометрическое место точек, равноудаленных от двух поверхностей, есть линия пересечения эквидистант этих поверхностей ($\Phi_1 \wedge \Phi_2$).

Примечание. Если расстояние равно нулю, то строится линия пересечения заданных поверхностей. Имеют место случаи касания этих поверхностей и отсутствия общих элементов.

Анализ основных геометрических мест позволяет сделать вывод о том, что для решения позиционных алгоритмических задач необходимы следующие алгоритмы:

1. Нахождение общего элемента прямой и плоскости – точки (табл. 1).
2. Нахождение общего элемента двух плоскостей (табл. 2, 3).
3. Нахождение общих элементов прямой (кривой) линии с поверхностью (табл. 4).
4. Нахождение общих элементов плоскости и поверхности (табл. 5).
5. Нахождение общих элементов двух поверхностей (табл. 6).
6. Построение касательных плоскостей к заданным поверхностям (табл. 7).

Кроме этих алгоритмов решения позиционных задач в табл. 8 представлен алгоритм основной метрической задачи.

Составим перечисленные алгоритмы.

Таблица 1

Алгоритм построения точки пересечения прямой и плоскости

(основная или первая позиционная задача)

<table>
<tr><td colspan="2">Алгоритм А 1</td></tr>
<tr><td>1. Через заданную прямую a проводят вспомогательную плоскость-посредник β.* В общем случае таких плоскостей может быть ∞¹.</td><td rowspan="4"> 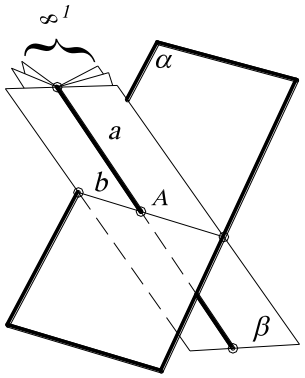
</td></tr>
<tr><td>2. Находят прямую b пересечения заданной плоскости α и плоскости посредника β.</td></tr>
<tr><td>3. Искомая точка A определяется в результате пересечения заданной прямой a и полученной прямой b.</td></tr>
<tr><td>4. Определяют видимость прямой методом конкурирующих точек.</td></tr>
<tr><td colspan="2">*Плоскость-посредник выбирается частного положения, однако в проекциях с числовыми отметками она может быть и общего положения.</td></tr>
</table>

Алгоритм А2 – решение задачи на пересечение двух плоскостей общего положения – может быть осуществлен двумя способами:

1. Построить точки пересечения двух прямых одной плоскости с другой плоскостью, то есть использовать два раза алгоритм А1 (табл. 1).
2. Ввести две вспомогательные секущие плоскости частного положения, построить их линии пересечения с заданными плоскостями. Две соответствующие точки пересечения определят искомую линию пересечения данных плоскостей. Другими словами, для нахождения линии пересечения двух плоскостей необходимо найти две общие точки.

Таким образом, для нахождения линии пересечения двух плоскостей сформируем два алгоритма А2.1, А2.2. Эта задача называется второй позиционной задачей начертательной геометрии (табл. 2, 3).

Таблица 2

Построение линии пересечения двух плоскостей

(вторая позиционная задача)

Алгоритм А 2.1	
1. Находят точку ***A*** пересечения прямой a с плоскостью α, используя алгоритм А1.	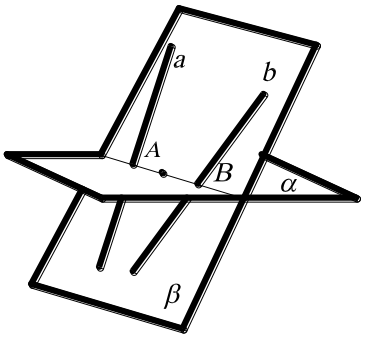
2. Находят точку ***B*** пересечения прямой ***b*** с плоскость α, используя алгоритм А1.	
3. Строят прямую ***AB*** – линию пересечения заданных плоскостей α и β.	
4. Определяют видимость плоскостей методом конкурирующих точек.	
Примечание. В проекциях с числовыми отметками линию пересечения плоскостей строят как пересечение двух прямых-горизонталей с одинаковыми числовыми отметками.	

Таблица 3

Построение линии пересечения двух плоскостей

Алгоритм А 2.2	
1. Проводят плоскость уровня ω_1 и находят линии пересечения h_1 и h_2 с заданными плоскостями α и β.	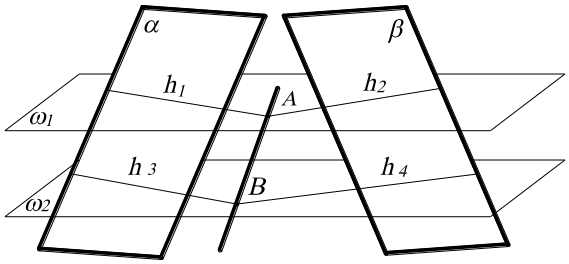
2. Строят точку ***A*** пересечения прямых h_1 и h_2.	
3. Проводят плоскость уровня ω_2 и находят линии пересечения h_3 и h_4 с заданными плоскостями α и β.	
4. Строят точку ***B*** пересечения прямых h_3 и h_4.	
5. Определяют видимость плоскостей методом конкурирующих точек.	
Примечание. 1. Если плоскость задана следами, то нужно найти две общие точки. 2. В проекциях с числовыми отметками линию пересечения плоскостей строят как пересечение двух прямых-горизонталей с одинаковыми числовыми отметками.	

Все машины, приборы, любые изделия состоят из отдельных деталей, соединенных между собой. Форму деталей машин образуют, главным образом, сочетание плоскостей и кривых поверхностей (цилиндрической, конической, сферической, торовой), расположенных в пространстве так, что они находятся друг относительно друга в определенном соотношении. Чаще всего они пересекаются, образуя общую для них линию. Поэтому главным этапом конструирования таких деталей является определение границ элементарных исходных поверхностей, которыми и являются линии их взаимного пересечения. Таким образом, задача построения линии пересечения двух поверхностей, достаточно часто встречающаяся в начертательной геометрии, имеет широкое практическое применение в конструкциях технических деталей. Рассмотрим эти алгоритмы (табл. 4-6).

Таблица 4

Нахождение общих элементов кривой (прямой) линии

Алгоритм А 3	
1.Выбирают посредник α так, чтобы заданная кривая (прямая) смогла принадлежать этому посреднику (вспомогательная плоскость или поверхность).	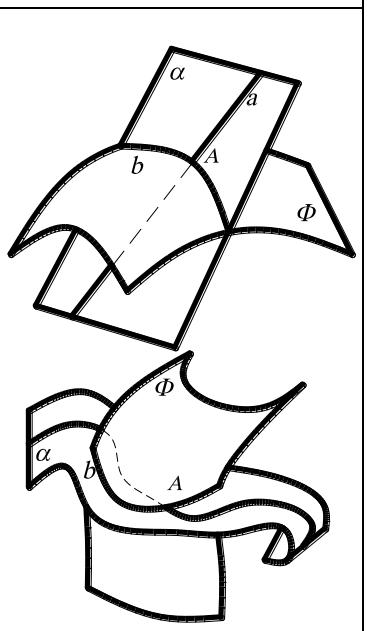
2. Строят посредник α, в который заключают заданную кривую (прямую) линию ***a***.	
3. Находят линию ***b*** пересечения посредника α с заданной поверхностью ***Ф***.	
4. Искомая точка ***A*** определяется при пересечении построенной кривой ***b*** и заданной а.	
5. Определяют видимость плоскостей методом конкурирующих точек.	
Примечание. Если задача решается не на компьютере, то нужно иметь в виду то, чтобы линия пересечения ***b*** была линией, которую на проекциях можно построить циркулем и линейкой (прямая или окружность). В противном случае посредник необходимо заменить.	

Линия пересечения двух поверхностей в общем виде представляет собой пространственную кривую, которая может распадаться на две части и более. Строится линия пересечения при помощи вспомогательных плоскостей или кри-

вых поверхностей, которые называются посредниками. Выбор вспомогательной поверхности (посредника) определяется формой и положением пересекающихся поверхностей. В качестве посредников могут использоваться проецирующие плоскости, плоскости общего положения, цилиндрические, конические и сферические поверхности. Следует по возможности подбирать такие вспомогательные поверхности, которые в пересечении с данными поверхностями дают простые для построения линии (прямые или окружности). Каждый из посредников пересекает данные поверхности в общем случае по некоторым кривым, которые как лежащие в одной и той же плоскости или на одной и той же поверхности, могут пересекаться между собой и тогда определяют одну или несколько точек, лежащих на линии пересечения поверхностей.

Таблица 5

Построение линии пересечения плоскости и поверхности

<table>
<tr><td colspan="2">Алгоритм А 4</td></tr>
<tr><td>1. Выбирают вспомогательную плоскость-посредник ω.</td><td rowspan="2"> 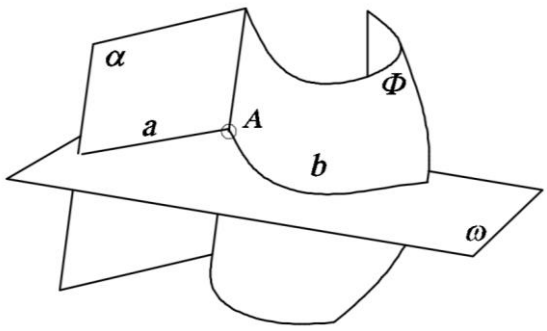
</td></tr>
<tr><td>2. Строят посредник ω (построение обычно начинают с нахождения опорных (характерных) точек, к которым относятся экстремальные точки (низшие или высшие), точки видимости относительно плоскостей проекций).</td></tr>
<tr><td colspan="2">3. Находят линии a и b, по которым посредник ω пересекает заданную плоскость α и поверхность Φ.</td></tr>
<tr><td colspan="2">4. Отмечают точку A пересечения построенных линий a и b.</td></tr>
<tr><td colspan="2">5. Операции 1, 2, 3, 4 повторяют нужное число раз (посредники задаются в пределах экстремальных точек). Полученные точки последовательно соединяют линией.</td></tr>
<tr><td colspan="2">6. Определяют видимость полученной линии (если часть поверхности видима, то и линия видимая).</td></tr>
<tr><td colspan="2">Примечание. При решении задачи с помощью циркуля и линейки эта плоскость должна пересекать заданную поверхность по прямым или окружностям.</td></tr>
</table>

Таблица 6

Построение линии пересечения двух поверхностей

<table>
<tr><td colspan="2">Алгоритм А 5</td></tr>
<tr><td>1. Выбирают вспомогательную поверхность-посредник ω так, чтобы ее пересечение с заданными поверхностями осуществлялось по простым линиям.</td><td rowspan="8"> 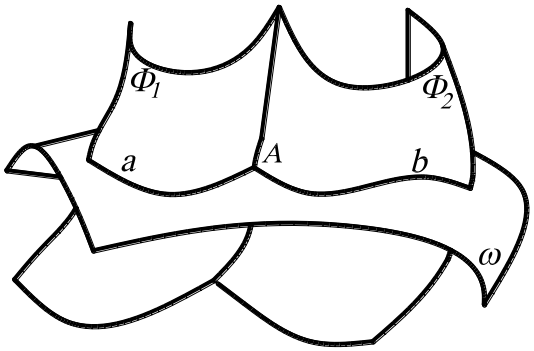
</td></tr>
<tr><td>2. Строят посредник ω (построение обычно начинают с нахождения опорных (характерных) точек, к которым относятся экстремальные точки (низшие или высшие), точки видимости относительно плоскостей проекций).</td></tr>
<tr><td>3. Находят линии a и b, по которым посредник ω пересекает заданные поверхности Φ_1 и Φ_2.</td></tr>
<tr><td>4. Отмечают точку A пересечения построенных линий a и b.</td></tr>
<tr><td>5. Операции 1, 2, 3, 4 повторяют нужное число раз (посредники задаются в пределах экстремальных точек).</td></tr>
<tr><td>6. Полученные точки последовательно соединяют линией.</td></tr>
<tr><td>7. Определяют видимость полученной линии (если часть поверхности видима, то и линия видимая).</td></tr>
<tr><td colspan="2">Примечание.
1. Если одна из поверхностей является проецирующей, то есть одна из проекций искомой линии уже дана, то другую проекцию искомой линии строят по ее принадлежности второй заданной поверхности.
2. Если две поверхности второго порядка описаны около третьей или вписаны в нее, то они пересекаются по двум плоским кривым, плоскости которых проходят через прямую, соединяющую точки пересечения линий касания (теорема Монжа).</td></tr>
</table>

Таблица 7

Построение плоскости, касательной к сфере, цилиндру, конусу, тору

Алгоритм А 6	
1. Через точку ***A***, принадлежащую заданной поверхности, строят образующую ***a*** циклической поверхности (круговое сечение).	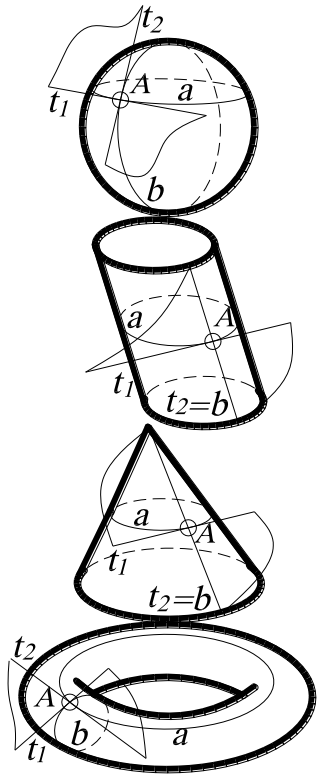
2. Проводят касательную прямую t_1 к полученной окружности ***a***.	
3. Через точку ***A*** строят образующую ***b*** поверхности вращения.	
4. Проводят касательную прямую t_2 к полученной линии ***b***.	
5. Прямые t_1 и t_2, пересекающиеся в точке ***A***, задают касательную плоскость.	

Кроме позиционных задач в начертательной геометрии имеются метрические задачи. Метрическими называют задачи, в которых необходимо определить натуральные значения геометрических величин – длин отрезков, размеры углов, расстояния между геометрическими многообразиями, а также площадь, объём и т. п. Причем необходимо помнить, что натуральная величина отрезков прямых, плоских фигур определяется на чертеже без дополнительных построений тогда, когда прямая или плоскость фигуры параллельна плоскости проекций, то есть является прямой или плоскостью уровня по отношению к плоскости проекций. В остальных случаях необходимы дополнительные построения или преобразование геометрических объектов до частного положения (способ прямоугольного треугольника, методы вращения или замены плоскостей проекций).

Задача на определение расстояния от точки до плоскости называется основной метрической задачей начертательной геометрии.

Таблица 8

Нахождение расстояния от точки до плоскости

(основная метрическая задача)

Алгоритм А 7	
1. Из точки ***A*** строят прямую, перпендикулярную плоскости ***P*** (по признаку перпендикулярности прямой и плоскости такая прямая должна быть перпендикулярна двум пересекающимся прямым, лежащим в этой плоскости).	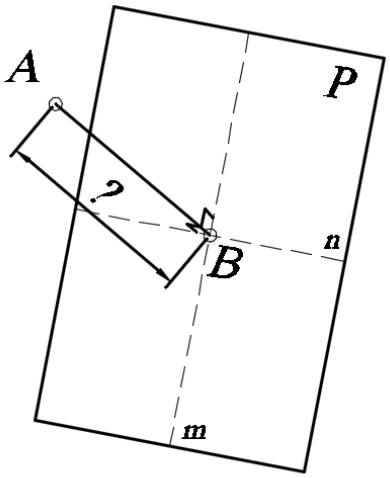
2. Находят точку ***B*** пересечения перпендикуляра с плоскостью ***P*** (основная позиционная задача, см. А1).	
3. Определяют натуральную величину отрезка прямой ***AB*** любым из известных способов.	

Важнейшей целью при решении задач является формирование общих подходов, а точнее методов к умению решать задачи как можно более широких классов (эвристических задач). Уже с далеких времен многие математики занимались поиском общих эвристических схем, которые помогают в поиске способа решения конкретных задач. Разработкой таких эвристических схем занимался один из комментаторов Евклида Папп, знаменитые математики и философы Рене Декарт (1596-1650), Готфрид Вильгельм Лейбниц (1646-1716). Так, например, Р. Декарт подчеркивал, что научные открытия и изобретения следует производить не путем беспорядочного блуждания наугад по дорогам науки, а с помощью метода. «Под методом же я разумею достоверные и легкие правила, строго соблюдая которые, человек никогда не примет ничего ложного за истинное» и сможет добывать новое знание – все, что он способен познать – «без изменений траты умственных сил»[1]. Эти слова можно трактовать в том смысле, что при решении задач в различных сферах деятельности (науке, технике, образовании и др.) следует пользо-

[1] Декарт Р. Избр. произв. – М.: Госполитиздат, 1950. – С. 80, 90.

ваться общими подходами (методами), которые преследуют цель максимально возможной интенсификации интеллекта.

В математике, как и в геометрии, в частности начертательной геометрии, общих подходов (методов) решения задач не так уж много, однако они являются достаточно универсальными и с успехом (возможно под другими именами), используются и в других областях знаний. Рассмотрим методы решения задач, которые используются в курсе начертательной геометрии.

1. Метод разбиения задачи на подзадачи. Этот метод состоит в том, что сложную нестандартную задачу разбивают на несколько более простых подзадач, по возможности стандартных или ранее решенных, при последовательном решении которых будет решена и исходная задача. Здесь возможны такие случаи:

• разбиение условий задачи на части;

• разбиение требования задачи на части;

• разбиение области определения задачи на части.

Рассмотрим пример расчленения условия на части. Построить точку A, равноудаленную от сторон линейного угла с вершиной B и принадлежащую прямой a. Линейный угол и отрезок прямой не лежат в одной плоскости. Условие задачи разбивается на две части:

1) геометрическое множество трехмерного пространства, равноудаленное от сторон линейного угла, – это плоскость α, проходящая через биссектрису и перпендикулярная к плоскости этого угла;

2) искомая точка принадлежит заданной прямой a – это пересечение плоскости α с прямой a.

2. Преобразование задачи. Последовательные преобразования сложной комплексной задачи в цепочку эквивалентных задач до получения задачи, которую знаем, как решать. Другими словами, перейти из пространства стереометрии в пространство планиметрии (уменьшить размерность задачи). Например, преобразование элементов задачи из общего положения в частное. При этом эквивалентность задач понимается как совпадение их множеств решений, а преобразова-

ние должно не менять языка ее записи, т. е. если задача была геометрической, то и преобразованная задача тоже должна быть геометрической. В противном случае это уже будет не преобразование, а моделирование.

3. Моделирование. В общем случае этот метод подразумевает замену исходной задачи ее моделью: текстовая (сюжетная) задача переводится в уравнение, систему уравнений или неравенств; уравнение представляется в виде кривой на плоскости или в пространстве и т. п., т. е. в конечном счете сводится к какому-то геометрическому изображению. А поскольку геометрическое моделирование, целью которого является построение моделей, то актуальность приобретают методы построения физических моделей и конструктивных. Физические модели представляют совокупность материальных объектов, оперирование которыми приводит к решению задачи. Такими материальными (реальными) моделями могут служить модели геометрических фигур и тел из разного рода материала (бумаги, пластилина, дерева и т. п.). Конструктивные модели позволяют задавать условие задачи и в аналитическом виде, и в графическом, что значительно упрощает поиск решения задачи. Этот метод широко используется при решении многопараметрических задач, отображающих процессы и явления различных сфер деятельности. В этом случае большое значение имеет понятие «размерности» геометрических пространств (многообразий), поскольку позволяет конструировать на двумерном чертеже гиперповерхности, а также исследовать их методами геометрического моделирования.

4. Введение вспомогательных элементов. В общем случае возможны следующие варианты:

• введение недостающих по смыслу задачи элементов между данными и искомыми элементами (дополнительное построение на чертеже, введение дополнительных переменных для составления уравнений и т. п.);

• преднамеренное погружение задачи в большую размерность, т. е. введение дополнительных параметров, не связанных с условием задачи. Такими элементами являются «посредники», содержащие исходный элемент.

5. Подобие. Построение дополнительных элементов на чертеже, подобных тем, которые получаются в результате решения задачи. Причем дополнительные элементы строятся так, чтобы по отношению к исходным они были симметричными. Этот метод основан на принципе пропорциональности. В качестве подобных элементов в пространстве служат эквидистантные поверхности.

6. Переформулировать. Часто условие задачи сформулировано так, что исходные элементы являются определителем какой-либо поверхности. Например, если в пространстве заданы три пересекающиеся прямые, то известно, что такие прямые являются определителем конуса вращения. Поэтому иногда простая переформулировка позволяет обнаружить искомые элементы. Например, построить прямую, равноудаленную от трех пересекающихся прямых. Такой прямой является ось конуса вращения. Например, построить из шести спичек четыре равносторонних треугольника. Задача переформулируется следующим образом: требуется построить объект с шестью ребрами и четырьмя треугольными гранями, т. е. тетраэдр.

7. Обобщение. Этот метод является общим в математике. Очень часто общее доказать легче, чем частное, и практика математической науки дает в подтверждение этому достаточно много ярких и убедительных примеров. Подобная ситуация определяется часто как «парадокс изобретателя». Об этом методе в той или иной форме высказывались Г. В. Лейбниц, П. Г. Л. Дирихле, Ю. В. Р. Дедекинд, Д. Пойа и др. Достаточно привести несколько принадлежащих им высказываний[2]: «Доказать больше иногда легче» (Д. Пойа); «Решая познавательную задачу, полезно придумать какую-либо другую, общую задачу, которая содержит первоначальную и легче поддается решению» (Г. В. Лейбниц); «Как часто случается, общая задача оказывается легче, чем была бы частная, если бы мы пытались решить ее непосредственно в лоб» (П. Г. Л. Дирихле, Ю. В. Р. Дедекинд).

[2] Цит. из Зенкин А.А. Когнитивная компьютерная графика. – М.: Наука, 1991. – С. 152-153.

Как правило, это обобщение протекает за счет погружения (вложения) исходных элементов задачи в пространство большей размерности, непосредственно связанное с исходными элементами. С геометрической точки зрения, такие пространства являются геометрическими местами – множествами точек, равноудаленными от заданного элемента (или элементов). Поэтому прямая может быть рассматрена как поверхность кругового цилиндра, точка – как сфера и т. п. Использование данного метода предполагает, что из решения обобщенной задачи без особого труда может быть получено решение исходной задачи.

Рассмотрим пример. Построить плоскость на расстоянии R_1 от точки A, на расстоянии R_2 от точки B и на расстоянии R_3 от точки C. Искомая плоскость, удаленная от трех точек A, B и C на заданные расстояния R_1, R_2, R_3, должна быть касательной к трем сферам, центры которых совпадают с точками A, B и C, а радиусы соответственно равны R_1, R_2, R_3. Около каждой пары сфер можно описать конус вращения. Таких конусов будет два. Плоскость, касательная к такому конусу, будет касательной и к вписанным в него сферам. Поэтому задача сводится к построению плоскости, касательной к этим конусам, которая определяется двумя прямыми: а) соединяющей вершины этих конусов; б) касательной к основанию конуса. В результате решения этой задачи могут получиться две плоскости.

Заметим, что метод «Переформулировать» и метод разбиения задачи на подзадачи могут рассматриваться как конкретная разновидность метода «Обобщить». Дело в том, что, переформулировав задачу, т.е. фактически определив какую-либо поверхность, мы получаем новую задачу, являющуюся обобщением, а разбивая задачу на подзадачи, в конечном счете приходим к обобщению этих подзадач. Вообще говоря, при решении задач трудно однозначно утверждать, какой именно метод использовался, поскольку чаще всего при решении задач могут использоваться одновременно несколько методов. Более того, одна и та же задача, исследуемая с опорой на разные методы, может приводить к одному и тому же результату.

Все рассмотренные нами методы не претендуют на полноту классификации методов решения геометро-графических задач, поскольку, во-первых, любая задача априори может преподнести новый метод. Во-вторых, в некоторых случаях простые рассуждения, мысленные операции (анализ, синтез, абстракция, конкретизация и т. п.), приводящие к незначительным «косметическим» изменениям, позволяют получить алгоритм решения сложной задачи. Тем не менее рассмотренные методы содержат некие реальные ориентиры, позволяющие новичку осваивать процесс решения задач и вырабатывать интеллектуальные и практические навыки и умения в этой деятельности.

Предложенные алгоритмы, сконструированные геометрические места, а также методы дают возможность большего понимания при решении нижепредложенных задач.

7.1. *Дано:* конус (заданный вершиной S_3 и основанием – параллель заданного радиуса с нулевой отметкой) и прямая A_9B_7. Построить плоскость, касающуюся данного конуса и параллельную прямой A_9B_7.

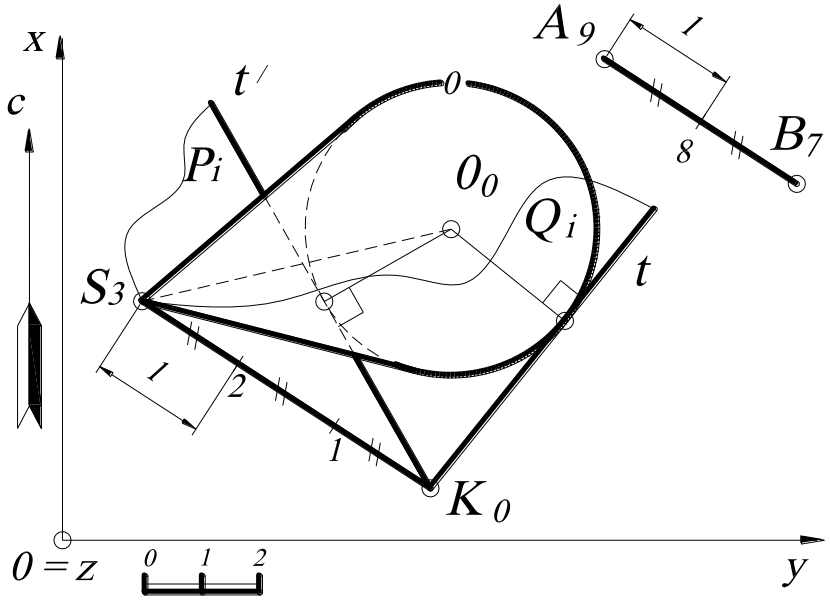

Рис. 103.

Решение (рис. 103). Известно, что прямая параллельна плоскости, если в плоскости найдётся хотя бы одна прямая, параллельная заданной. Следовательно, через вершину конуса S_3 проводят прямую, параллельную заданной прямой A_9B_7 (см. свойства параллельных прямых) и находят на этой прямой точку K с отметкой 0. Из полученной точки K_0 строят касательные прямые t и t' к основанию конуса (см. задачу 4.9). Прямые

S_3K_0 и t будут задавать одну искомую плоскость Q_i, а прямые S_3K_0 и t' - другую P_i.

7.2. *Дано*: точка A_1, точка B_4 и точка C_6. Построить точку $S_?$, равноудалённую от заданных точек A_1, B_4 и C_6 на расстояние ***4.5*** (по линейному масштабу).

Решение (рис. 104). Решение задачи сводится к построению прямого кругового конуса, образующая которого равна ***4.5***. Задача имеет два решения, то есть можно построить два конуса.

Вначале находят окружность основания конуса и точку O – центр основания конуса. По исходным данным, точки A_1, B_4 и C_6 принадлежат плоскости общего положения, следовательно, окружность основания будет проецироваться на плане в виде эллипса. Поэтому методом замены плоскостей проекций определяют натуральную величину треугольника $A_1B_4C_6$ (можно воспользоваться любым другим методом для определения натуральной величины $A_1B_4C_6$). Для этого строят профиль в проекционной связи перпендикулярно горизонталям плоскости $A_1B_4C_6$ и второй заменой плоскости проекций определяют натуральную величину $A_1B_4C_6$ (откладывая соответствующие координаты точек A_1, B_4 и C_6, взятые с плана).

Точка O' определяется на натуральной величине треугольника $A'B'C'$ как центр описанной окружности (точка пересечения серединных перпендикуляров к сторонам треугольника $A'B'C'$). Точку O' проецируют на профиль (используя принадлежность её к треугольнику ABC), определяют её числовую отметку ***3.1***, а затем строят на плане (отложив соответствующую координату).

Находят очерковую образующую $S'E'$, которая на профиле будет изображаться в натуральную величину (так как параллельна плоскости профиля), повернув точку A' вокруг $S'O'$. Затем на профиле из точки O восстанавливают перпендикуляр (высоту конуса) и засечкой циркуля из точки E радиусом ***4.5*** (по масштабу чертежа) определяют точку S – вершину конуса.

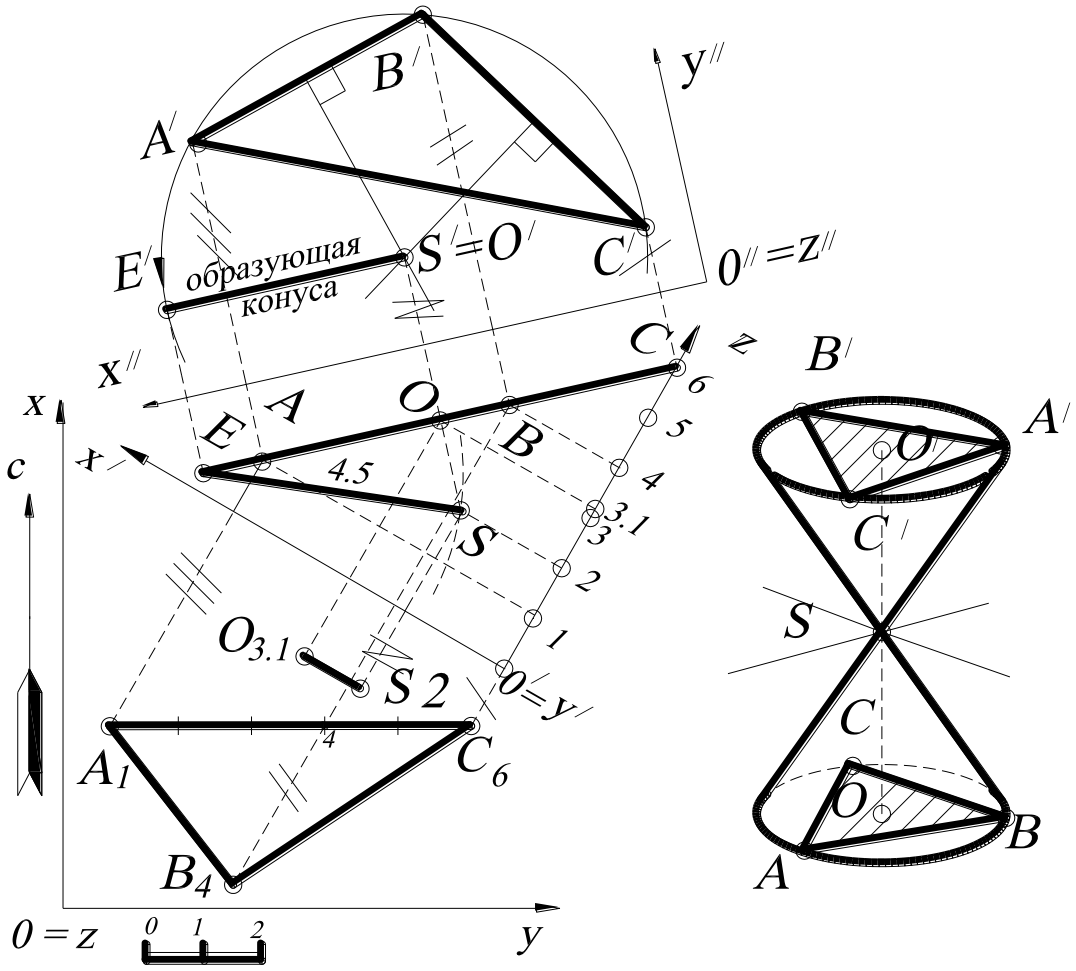

Рис. 104.

Точку ***S*** проецируют на план на прямую, проведённую через точку $O_{3.1}$ перпендикулярно горизонталям, так как высота конуса перпендикулярна его основанию (см. перпендикулярность прямой и плоскости). Точка S_2 – точка, равноудалённая от заданных точек A_1, B_4 и C_6 на расстояние ***4.5***.

7.3. *Дано:* точка O_3, точка $A_?$ и расстояние R. Найти числовую отметку точки $A_?$, если известно, что расстояние между точками $A_?$ и O_3 равно R.

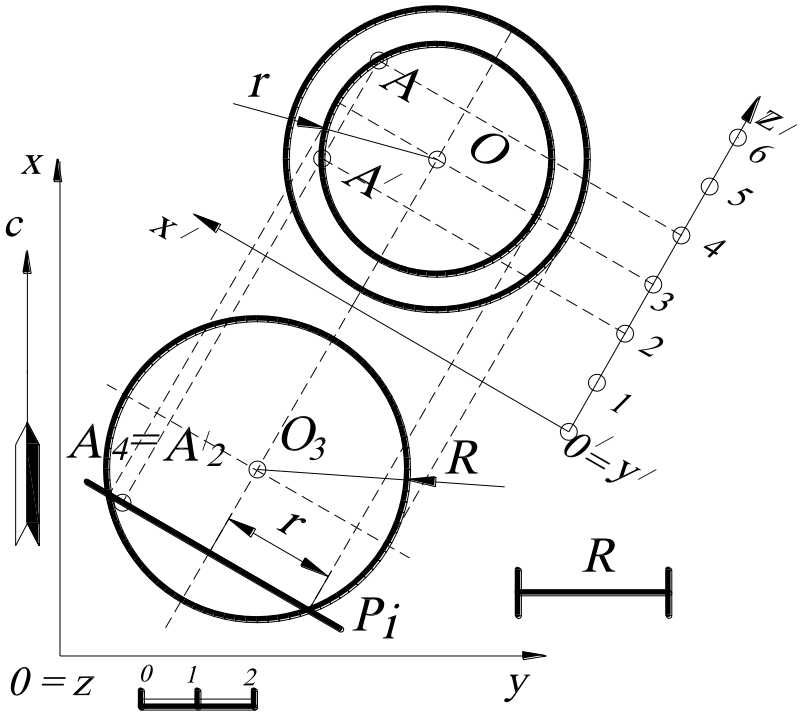

Рис. 105.

Решение (рис. 105). Задача сводится к построению сферы с центром O_3 и радиусом R. Другими словами, точка $A_?$ будет лежать на поверхности этой сферы, а числовая отметка этой точки определяется из принадлежности её к поверхности.

На плане строят сферу с центром O_3 и радиусом R. Известно, что если точка принадлежит поверхности, то она принадлежит линии, лежащей в этой поверхности. Следовательно, проводят через точку $A_?$ плоскость P_i, которая пересечёт эту сферу по окружности – параллели сферы. Затем для нахождения числовой отметки точки $A_?$ строят профиль этой параллели, на которую проецируют точку $A_?$ и определяют числовую отметку – это ***4*** (для наглядности на профиле построена также проекция сферы). Однако точка $A_?$ может иметь отметку ***2*** (см. рис. 103 – точка A'_2), так как в этой задаче два решения.

7.4. *Дано*: сфера (O_3 – центр, R – радиус) и точка $A_?$, принадлежащая этой сфере. На экваторе данной сферы построить точки, отстоящие от точки $A_?$ на расстояние ***r=2*** (по масштабу чертежа).

Решение (рис. 106). Задача сводится к нахождению точек пересечения сферы с центром $A_?$ и радиусом $r=2$ с окружностью – экватором заданной сферы.

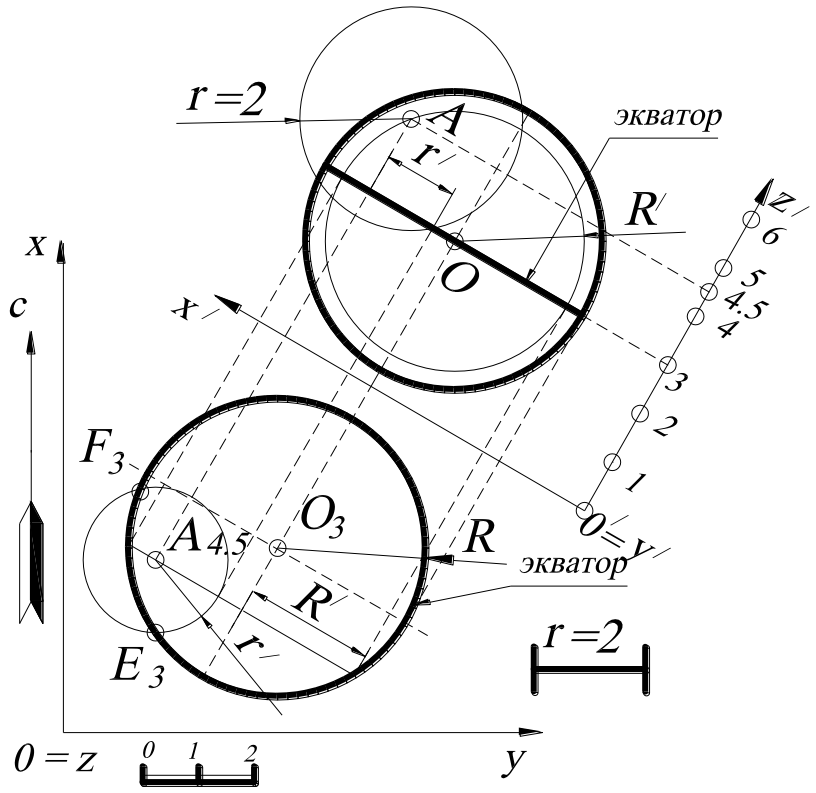

Рис. 106.

Другими словами, строят сферу с центром в точке $A_?$ и радиусом $r=2$ и определяют пересечение этой сферы с экватором данной сферы. Построения выполняются следующим образом. Вначале находят числовую отметку точки $A_?$. Для этого проводят проецирующую плоскость через точку $A_?$, которая пересечёт заданную сферу по окружности радиуса R'. На профиле эта окружность в пересечении с линией проекционной связи определит числовую отметку точки $A_? - 4.5$ (или 1.5, см. предыдущую задачу).

Затем на профиле строят сферу с центром в точке A и радиусом $r=2$ и определяют радиус горизонтали r' построенной сферы, который соответствует числовой отметке «экватора» заданной сферы, то есть 3-й. На плане строят параллель сферы с радиусом r' и находят точки F_3 и E_3.

7.5. *Дано:* точки A_1, B_4, C_6 и D_2. Построить проекцию точки $O_?$, равноудалённую от четырёх данных точек.

Решение (рис. 107). Задача сводится к построению центра сферы, так как четыре некомпланарные точки задают сферу, а равноудалённая точка от четырёх – центр сферы. В этом случае, построив две параллели сферы, можно найти центр этой сферы, так как центры двух параллелей зададут ось сферы, а серединный перпендикуляр, проведённый к двум точкам, лежащим на одном очерке сферы, в пересечении с осью определит центр искомой сферы.

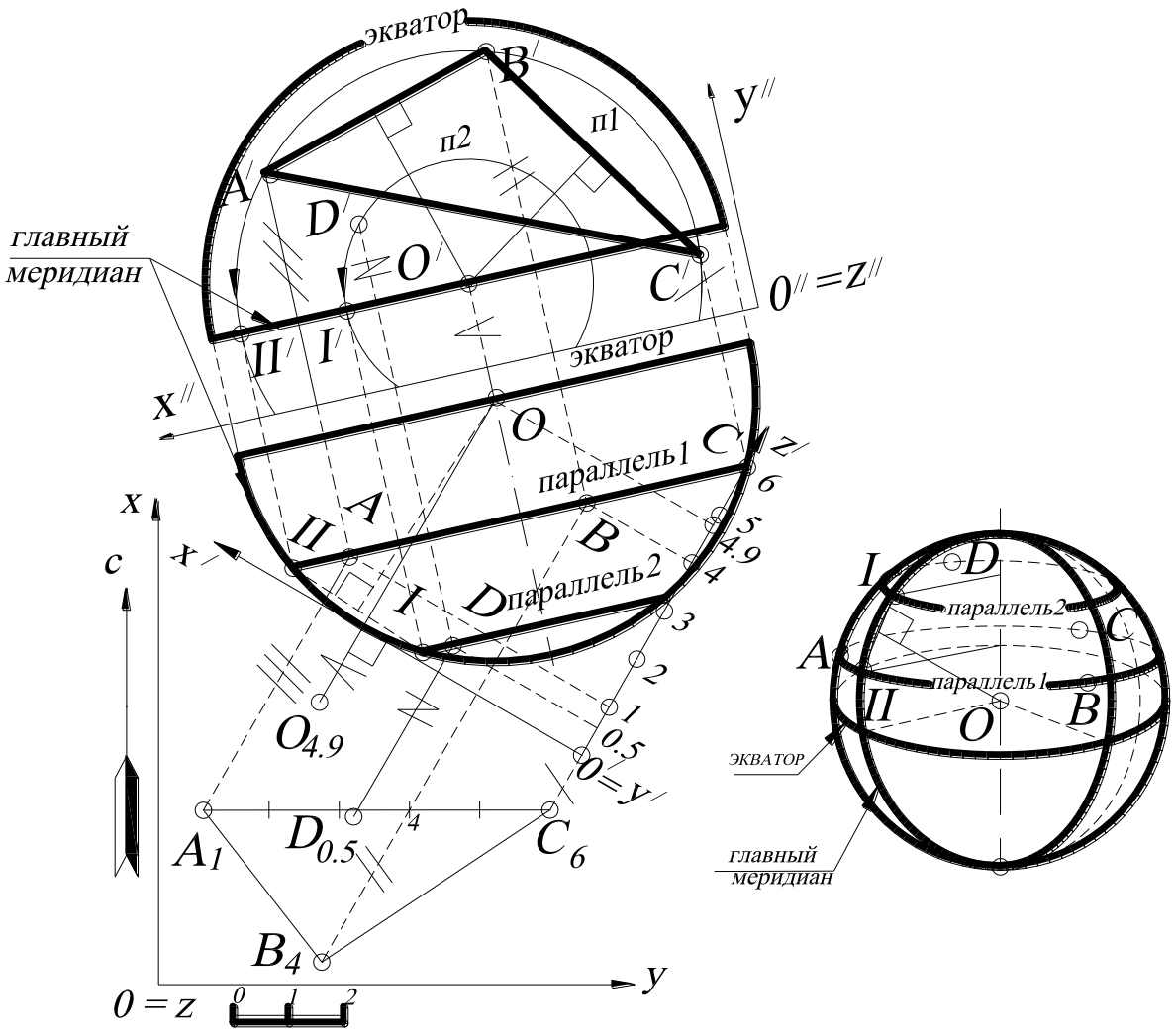

Рис. 107.

Известно, что три точки однозначно задают окружность (см. задачу 7.2), которая будет являться параллелью (горизонтальным сечением) искомой сферы. В

данном случае три точки, например A_1, B_4 и C_6, задают сечение $A_1B_4C_6$ сферы, которое не параллельно основной плоскости проекций H, так как точки A_1, B_4 и C_6 принадлежат плоскости общего положения. Для того чтобы точки A_1, B_4 и C_6 занимали горизонтальное положение, используют метод замены плоскостей проекций. На плане определяют горизонтали плоскости $A_1B_4C_6$, в которой находится ***параллель 1***, и двойной заменой плоскостей проекций определяют центр этой параллели (см. задачу 7.2.) – точка O' (то есть строят два серединных перпендикуляра к сторонам $A'B'$ и $B'C'$). Затем строят точку D', которая принадлежит ***параллели 2***. Точка O' является проекцией центра искомой сферы, а ось сферы на этой проекции является проецирующей прямой. Поэтому строят проекцию очерка сферы на профиле (на рис. 107 показана только его часть). Проекция очерка – «главного меридиана» - сферы на профиле будет проходить через точки I и II, которые определяются из принадлежности к параллелям сферы и линиям проекционной связи. В плоскости проекций $O''x''y''z''$ точки I' и II' принадлежат «главному меридиану», плоскость которого параллельна плоскости профиля.

На профиле строят проекцию оси сферы, которая будет проходить через точку O перпендикулярно параллелям. Затем, соединяя точки I и II , строят серединный перпендикуляр к этому отрезку, пересечение которого с осью даёт искомую точку O с числовой отметкой ***4.9***. Точку O проецируют на план.

7.6. *Дано:* сфера и прямой круговой конус. Построить точки $A_?$ и $B_?$, принадлежащие соответственно данным поверхностям сферы и конуса, если расстояние между ними минимально.

Решение (рис. 108). Задача сводится к нахождению кратчайшего расстояния между точкой и поверхностью (см. задачу 4.8). Проекцией кратчайшего расстояния будет являться прямая t, принадлежащая плоскости ω, задаваемой осью конуса и центром сферы. Для нахождения точек $A_?$ и $B_?$ – точек пересечения прямой t с поверхностями конуса и сферы, строится профиль, плоскость которого параллельна этой плоскости ω. На профиле строят прямую t, которая проходит

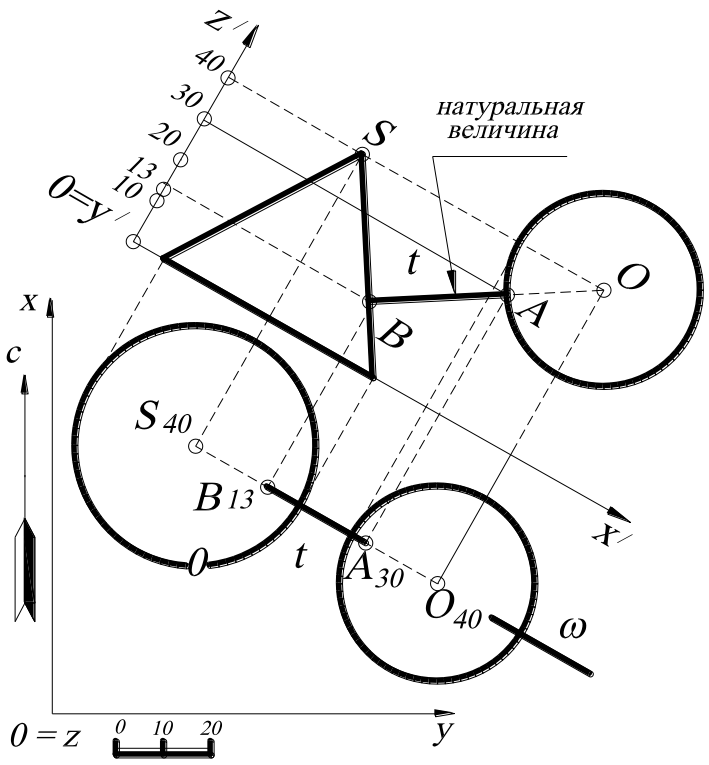

Рис. 108.

через центр сферы – точку ***O*** и перпендикулярна образующей конуса. Точки пересечения прямой ***t*** с очерками заданных поверхностей дадут искомые точки A_{17} и B_{16}, которые затем в проекционной связи находят на плане.

7.7. *Дано:* три пересекающиеся прямые S_5A_5, S_5B_2 и S_5C_0. Построить прямую ***m***, равнонаклоненную к заданным прямым и проходящую через точку ***S***.

Решение (рис. 109). Задача сводится к построению оси прямого кругового конуса, так как три пересекающиеся прямые задают прямой круговой конус, а прямая, равнонаклоненная к этим прямым, – ось конуса.

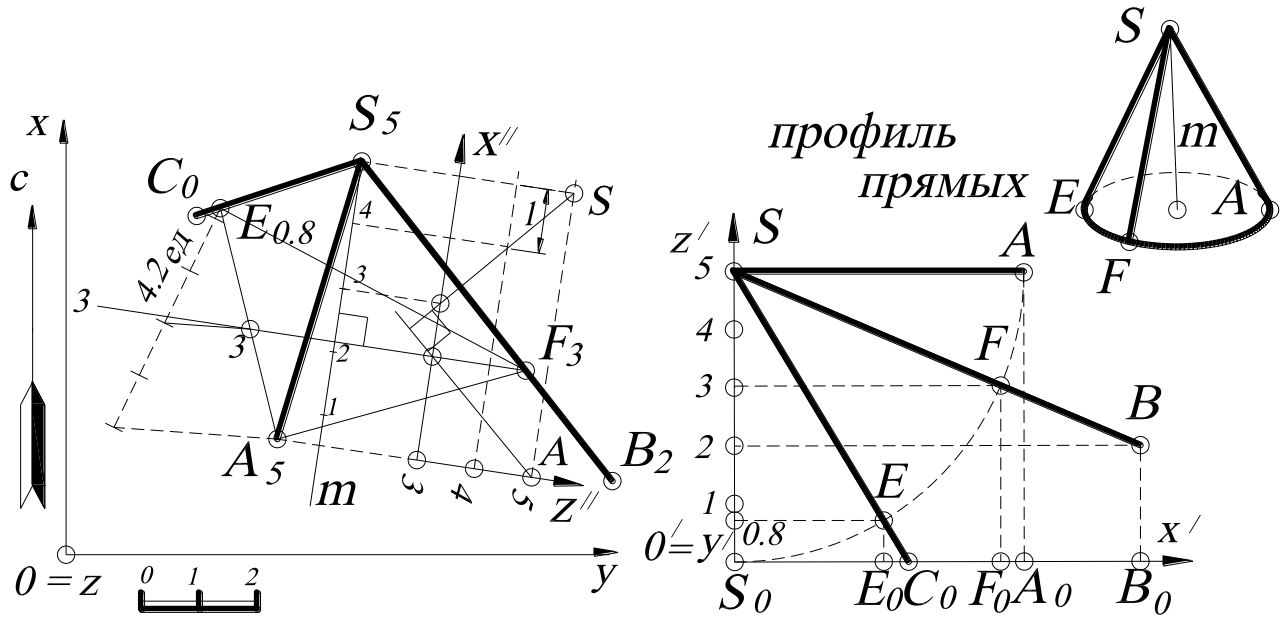

Рис. 109.

Известно, что ось прямого кругового конуса перпендикулярна плоскости основания, а образующие такого конуса задаются отрезками прямых равной длины. Для нахождения натуральных величин и их заложений строят профиль (можно воспользоваться и другим способом, например способом прямоугольного треугольника). На профиле отмеряют отрезки равной длины – ***SA***, ***SF*** и ***SE*** и определяют заложения (проекции) этих прямых одинаковой длины, равной $SA=S_0A_0=S_0F_0=S_0E_0$, которые отмечают на плане соответственно на прямых S_5A_5, S_5B_2 и S_5C_0. Точки A_5, $E_{0.8}$ и F_3 определяют плоскость основания конуса. Затем на плане находят горизонталь плоскости $A_5E_1F_3$ (градуированием). Из точки $E_{0.8}$ проводят произвольную прямую (шкалу высотных отметок) длиной ***4,2ед.*** (на рис. 109 эта длина соответствует масштабу чертежа), а затем по подобию треугольников находят на отрезке $A_5E_{0.8}$ числовую отметку ***3***, которую соединяют с точкой F_3, получая горизонталь h_3. Из точки S_5 строят прямую ***m***, перпендикулярную к плоскости $A_5F_3E_{0.8}$ (на основании теоремы о частном проецировании прямого угла). Для нахождения интервала ***l*** оси конуса строят профиль, задаваемый осями $x'''y'''$ (см. задачи 2.11, 2.12).

Если в условии задачи необходимо определить плоскость, равнонаклонённую к трём пересекающимся прямым, то эта задача решается аналогично, то есть точки A_5, E_1 и F_3 задают искомую плоскость.

7.8. *Дано:* три параллельные прямые A_1B_4, C_3D_6 и E_0F_3. Построить прямую ***m***, равноудалённую от заданных прямых.

Решение (рис. 110). Решение задачи сводится к построению оси цилиндра, так как три параллельные прямые задают круговой цилиндр, а прямая, равноудалённая от этих прямых, – ось цилиндра. С помощью преобразования чертежа (двойной замены плоскостей проекций) переводят прямые A_1B_4, C_3D_6 и E_0F_3 из общего положения в частное – проецирующее (прямые изображаются в виде точек). В этой проекции находят равноудалённую точку (с помощью построения точки пересечения серединных перпендикуляров) – проекцию прямой ***m***, которая

будет задавать проекцию оси цилиндра. Затем последовательно прямую ***m*** находят на плане. В этом случае прямая задаётся произвольной точкой и направлением, так как образующие цилиндра параллельны его оси.

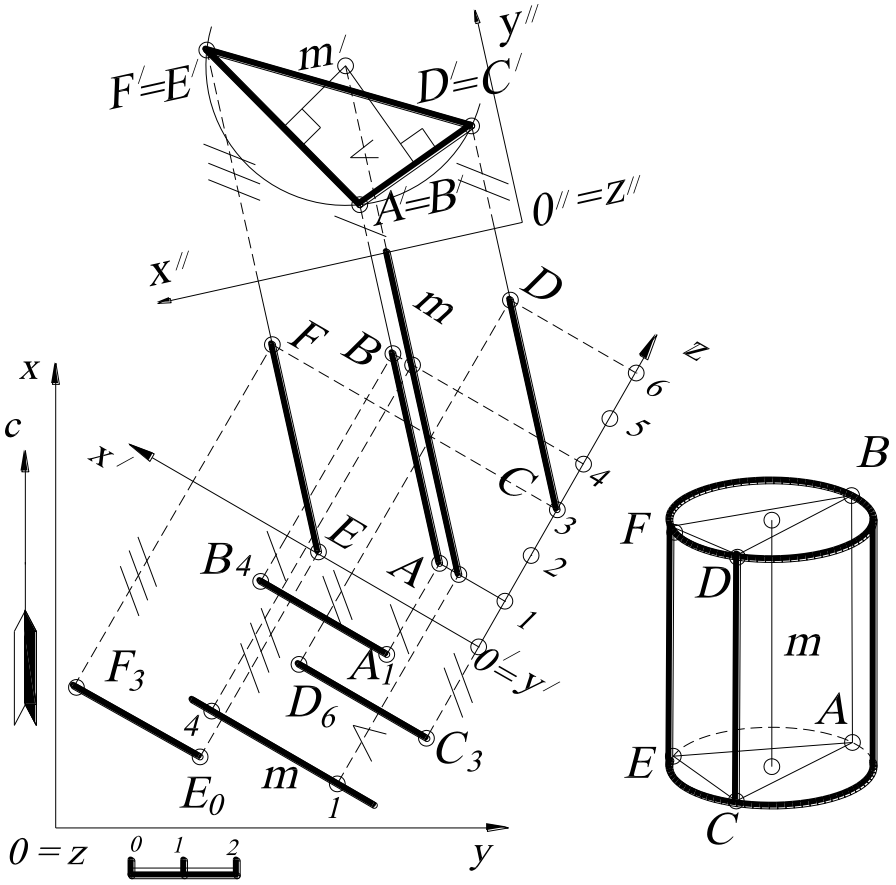

Рис. 110.

7.9. *Дано:* точка A_{20} и прямой круговой конус с вершиной S_{40}, стоящий на основной плоскости проекций ***H***. Провести через точку A_{20} плоскость, отстоящую на ***10*** (в масштабе чертежа) от поверхности конуса.

Решение (рис. 111). В данном случае удобнее всего воспользоваться эквидистантной поверхностью (от лат. aequus- «равный» + distntia- «расстояние»), то есть поверхностью, все точки которой отстоят от заданной поверхности на заданное расстояние. Задача сводится к построению касательной плоскости к эквидистантной поверхности, отстоящей от заданного конуса на расстояние ***10***. Строят эквидистантную поверхность, то есть конус, для чего строят профиль,

параллельный проекции прямой $S_{40}A_{20}$ (см. задачу 4.9). На профиле находят точку L – вершину эквидистантного конуса, проекция которого показана штриховыми линиями, и определяют точку B.

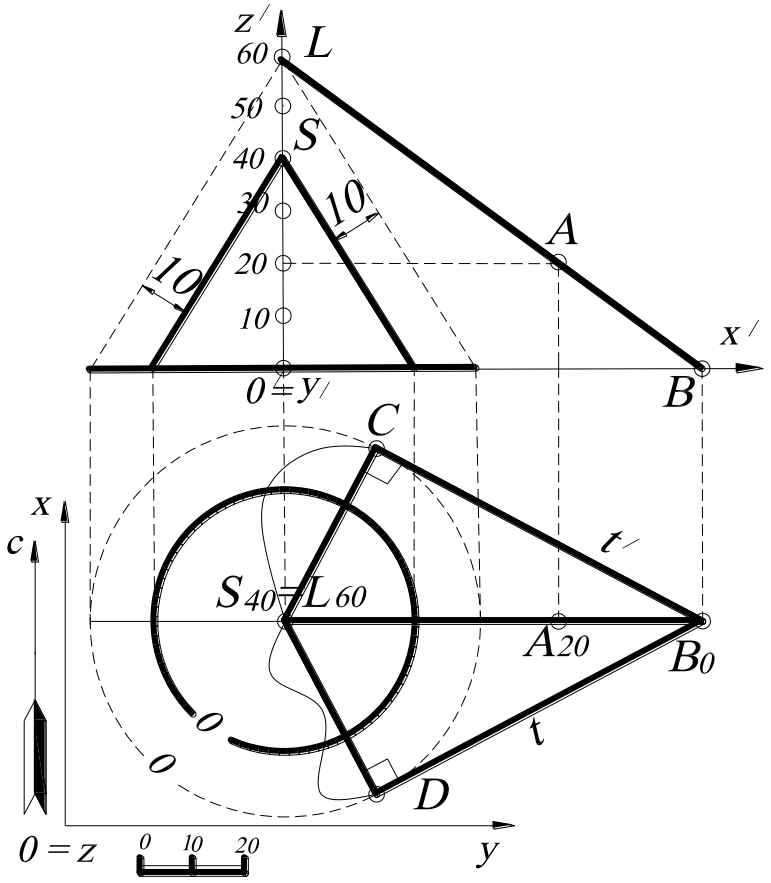

Рис. 111.

На плане из точки B_0 строят касательные к основанию эквидистантного конуса. Задача имеет два решения: пересекающиеся прямые t и $L_{60}B_0$ задают одну касательную плоскость, а прямые t' и $L_{60}B_0$ – другую.

7.10. *Дано:* прямая A_7B_0 и сфера с центром O_4 и радиусом R. Построить сферу радиуса $r=1$ (по масштабу чертежа), касающуюся данной сферы, если центр искомой сферы принадлежит прямой A_7B_0.

Решение (рис. 112). В данном случае необходимо определить точку на прямой A_7B_0, удалённую от заданной сферы на расстояние ***r=1*** – центр касательной

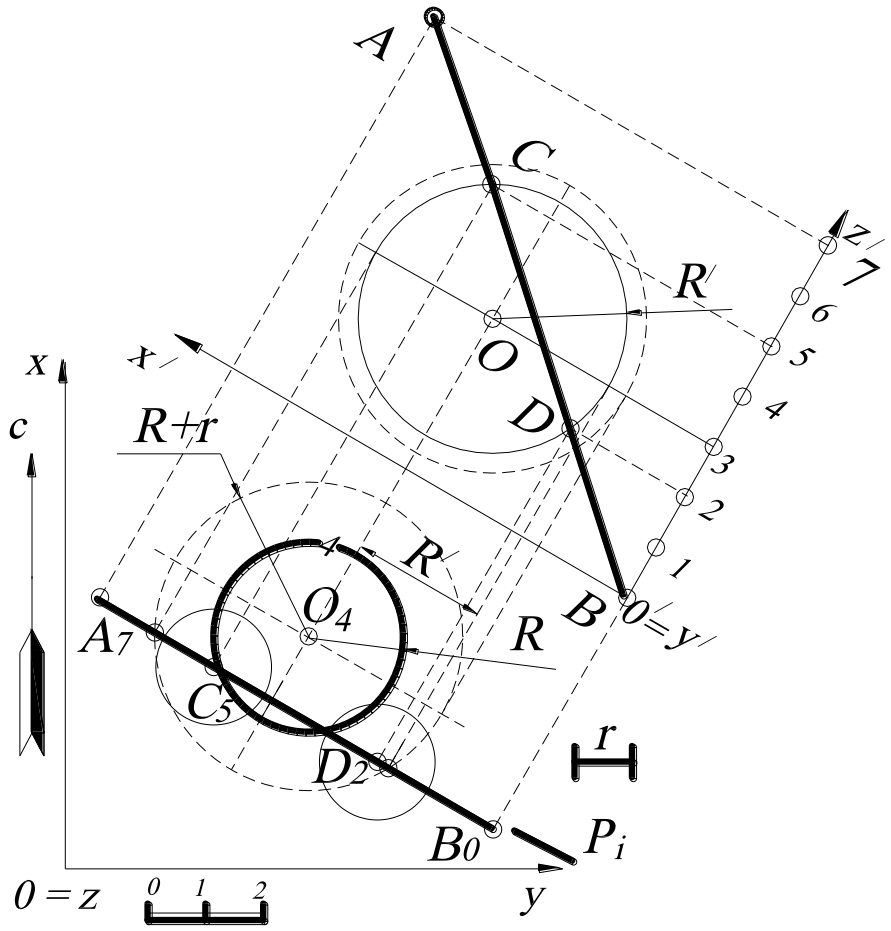

Рис. 112.

сферы. Таких точек будет две – с двух сторон сферы. В этом случае используется эквидистантная поверхность (см. задачу 7.9), то есть строят сферу радиусом ***R+r*** (на чертеже показана штриховыми линиями). Тогда задача сводится к нахождению точек пересечения прямой A_7B_0 с эквидистантной сферой (см. задачу 4.5). Для этого строится профиль, плоскость которого параллельна вспомогательной плоскости P_i, проведённой через прямую A_7B_0. На профиле находят пересечение эквидистантной сферы с проекцией прямой ***AB*** как пересечение параллели сферы R' и прямой ***AB*** (точки ***C*** и ***D*** – центры искомых касательных сфер). Проецируют точки ***C*** и ***D*** на план и строят две сферы из этих центров радиусом ***r***.

7.11. Построить плоскость $_{\Delta}\overline{\overline{A_?}}\,\overline{\overline{B_?}}\,\overline{\overline{C_?}}$, симметричную заданной плоскости $_{\Delta}A_0B_0C_0$ относительно плоскости общего положения $\theta\,(P_0K_{60}L_0)$. Определить двугранный угол между плоскостью $_{\Delta}A_0B_0C_0$ и плоскостью $_{\Delta}\overline{\overline{A_?}}\,\overline{\overline{B_?}}\,\overline{\overline{C_?}}$.

Решение. Декартову систему координат выбирают так, чтобы оси ***x*** и ***y*** совпадали с осями ***x*** и ***y*** в ортогональных проекциях (рис. 113), так как эта задача может аналогично решаться на эпюре Монжа (для удобства считывания изображений).

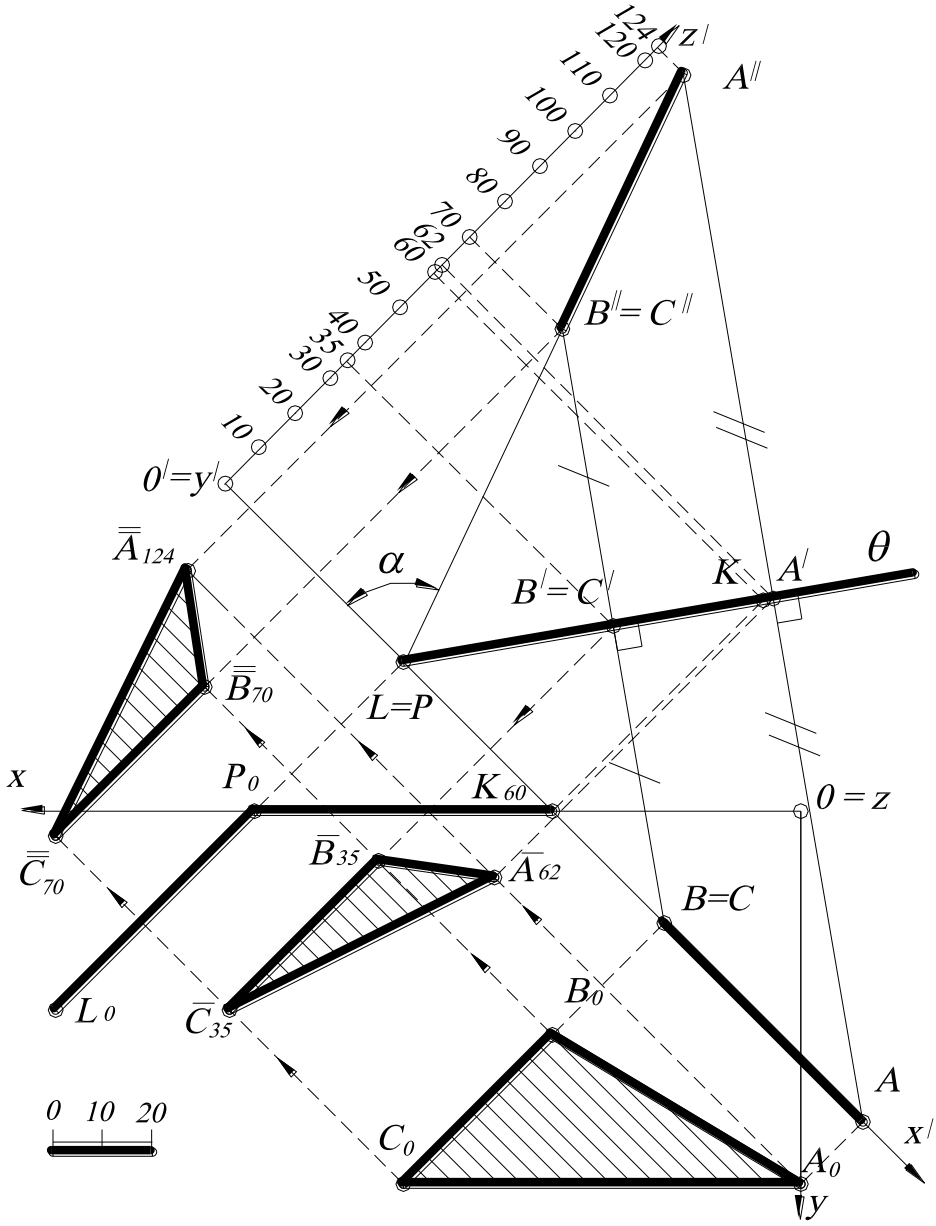

Рис. 113.

Для построения плоскости $\Delta \overline{\overline{A_?}}\,\overline{\overline{B_?}}\,\overline{\overline{C_?}}$, симметричной заданному треугольнику $\Delta A_0B_0C_0$ относительно плоскости $\theta\,(P_0K_{60}L_0)$, строят профиль так, чтобы плоскость симметрии проецировалась в виде прямой линии. Поэтому новую ось $x^{\swarrow}$ выбирают перпендикулярно к горизонталям плоскости $\theta\,(P_0K_{60}L_0)$. Тогда прямая P_0L_0, будет проецироваться на профиле в точку, так как высотная отметка точки L и P равна нулю. Плоскость $\Delta\, A_0B_0C_0$ будет проецироваться на профиле в виде отрезка прямой, так как этот треугольник лежит в горизонтальной плоскости проекций.

На профиле строят плоскость $A^{//}B^{//}C^{//}$, симметричную ABC относительно $\theta\,(LPK)$, а также плоскость $A^{/}B^{/}C^{/}$, принадлежащую $\theta\,(LPK)$.

Построение плоскости $A^{/}B^{/}C^{/}$ показано на рис. 111 стрелками, высотные отметки определяются на профиле. Аналогично строится треугольник $A^{//}B^{//}C^{//}$. В нашем случае треугольники ABC и $A^{//}B^{//}C^{//}$ на профиле являются проецирующими. Следовательно, угол между плоскостями равен α (угол между плоскостями считается острым).

В случае если $\Delta\, A_{60}B_{40}C_{10}$ занимает общее положение, то искомая плоскость $\Delta \overline{\overline{A_?}}\,\overline{\overline{B_?}}\,\overline{\overline{C_?}}$ будет строиться аналогичным образом (рис. 114). Однако на профиле плоскость ABC не будет проецирующей, а также будет занимать общее положение.

Таким образом, новую ось $x^{\swarrow}$ профиля выбирают перпендикулярно горизонталям плоскости $\theta\left(P_0K_{70}L_0\right)$ и строят заданную плоскость $A_{60}B_{40}C_{10}$ на профиле. Последовательность построений на рис. 114 показана стрелками.

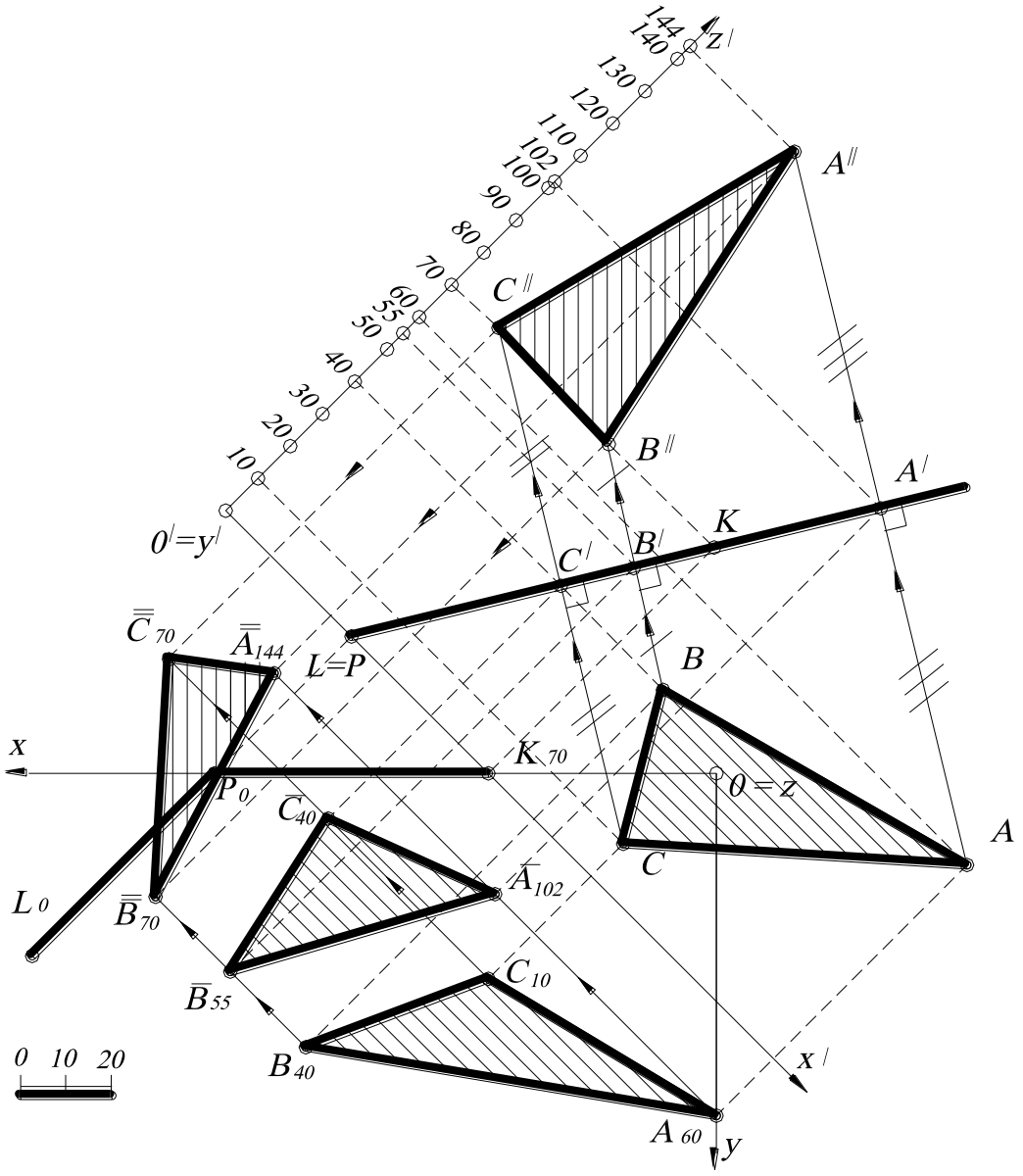

Рис. 114.

Для определения угла между плоскостями $A_{60}B_{40}C_{10}$ и $\bar{\bar{A}}_{144}\bar{\bar{B}}_{70}\bar{\bar{C}}_{70}$ следует скопировать исходные данные треугольников $A_{60}B_{40}C_{10}$ и $A_{144}B_{68}C_{70}$, а также точку B_{55} на свободное поле чертежа (см. задачу 2.26). Затем из точки B_{55} последовательно опустить перпендикуляры на плоскости $A_{60}B_{40}C_{10}$ и $A_{144}B_{68}C_{70}$ (рис.115).

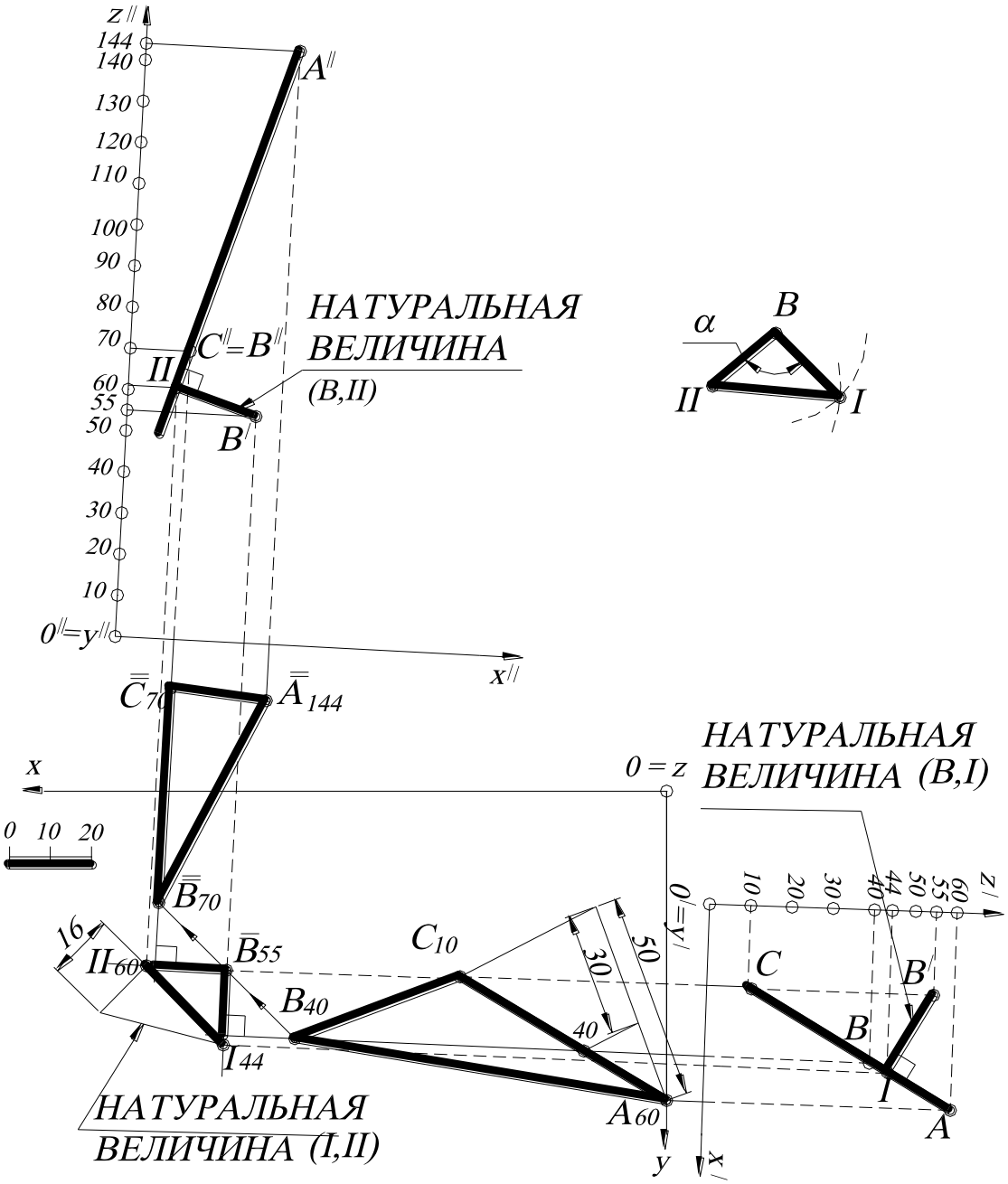

Рис.115.

Для определения расстояния от точки B_{55} до треугольника $A_{60}B_{40}C_{10}$ строят новый профиль $O'x'y'z'$, у которого ось x' будет направлена под прямым углом к горизонталям плоскости $A_{60}B_{40}C_{10}$. В этом случае треугольник $A_{60}B_{40}C_{10}$ будет проецироваться на этот профиль в виде прямой линии, что и требовалось получить. Строят на этом профиле проекцию точки B_{55}, которая находится на линии

проекционной связи, перпендикулярной оси x', и на расстоянии от этой оси, равном ***55*** (координата ***z***). Из полученной проекции точки B' (на профиле) строят перпендикуляр на проецирующую плоскость ***ABC*** и получают отрезок ***(B,I)***, который проецируется в натуральную величину. На плане точка I_{44} будет находиться на пересечении прямой, параллельной оси x' (перпендикуляра к горизонтали плоскости $A_{60}B_{40}C_{10}$) и линии проекционной связи.

Аналогичным образом находят расстояние от точки B_{55} до плоскости $A_{144}B_{70}C_{70}$ ($B_{70}C_{70}$ – горизонталь плоскости) и строят проекцию этого расстояния на плане. Затем методом прямоугольного треугольника находят натуральную величину отрезка ***(I, II)***. На свободном поле чертежа методом засечек строят натуральную величину Δ ***B I II*** , а угол при вершине ***B*** будет определять искомый угол α.

УПРАЖНЕНИЯ ДЛЯ САМОСТОЯТЕЛЬНОГО РЕШЕНИЯ

7.1. Построить прямую $F_{10}E_{80}$, равноудаленную от сторон треугольника ***ABC***. Проекции точек ***A***, ***B*** и ***C*** заданы следующими координатами: ***A(80,50,20)***, ***B(60,110,70)***, ***C(40,60,10)***.

7.2. Построить прямую $C_?D_?$ длиной ***40 мм***, параллельную прямой $A_{10}B_{50}$, если расстояние между ними ***a=30***. Проекции точек заданы следующими координатами: ***A(40, 20, 10)***, ***B(15, 65, 50)***, ***C(50, 40, ?)***, ***D(35, ?, ?)***.

7.3. Построить проекцию прямой, пересекающую прямую $A_{60}B_0$, параллельную $C_{10}D_{50}$ и отстоящую от последней на расстояние ***r=20***. Проекции точек заданы следующими координатами: ***A(35, 15, 60)***, ***B(45, 60, 0)***, ***C(30, 40, 10)***, ***D(10, 80, 50)***.

7.4. Построить плоскость, проходящую через точку ***A(40, 75, 50)*** и составляющую угол 45^0 с основной плоскостью проекций ***xOy*** и угол 30^0 с вертикальной плоскостью, проходящей через ось ***Oy***.

7.5. Построить плоскость, проходящую через точку ***A(25, 85, 10)*** и касающуюся одновременно двух сфер ω и ω'. Сфера ω задана центром ***O(20, 20, 25)*** и радиусом ***R=15***, сфера ω' задана центром ***O′(55, 70, 25)*** и радиусом ***R′=20***. Указать возможное количество решений.

7.6. В плоскости ***ABC*** построить точку, удалённую от заданных точек F_{50} и E_{40} на расстояние R_1***=40 мм*** и R_2***=30 мм***. Проекции точек заданы следующими координатами: ***A(50, 20, 80)***, ***B(15, 120, 0)***, ***C(85, 85, 40)***, ***F(60, 40, 50)***, ***E(50, 80, 40)***. Указать возможное количество решений.

7.7. Определить направление луча (азимут падения и интервал), выходящего из точки ***A(50, 50, 60)*** и проходящего через точку ***B(10, 95, 30)*** после отражения от плоскости ω. Плоскость ω задана тремя точками ***C(75, 25, 50)***, ***D(30, 45, 30)***, ***E(50, 100, 0)***.

7.8. Даны две пересекающиеся прямые ***AB*** и ***BC***. Через прямую ***BC*** построить плоскость, составляющую с прямой ***AB*** угол 30^0. Проекции точек прямой заданы следующими координатами: ***A(10, 35, 50)***, ***B(30, 85, 20)***, ***C(20, 20, 10)***.

7.9. Найти на прямой $K_{30}E_{10}$ точку, равноудалённую от сторон линейного угла $A\hat{B}C$. Проекции точек заданы следующими координатами: ***A(30, 5, 50)***, ***B(70, 60, 30)***, ***C(10, 110, 0)***, ***K(60, 35, 30)***, ***E(10, 75, 10)***.

7.10. Найти точку $S_?$, равноудалённую от сторон треугольника $A_{20}B_{50}C_{70}$ на расстояние ***a=50 мм***. Проекции точек заданы координатами: ***A(35, 15, 20)***, ***B(15, 60, 50)***, ***C(50, 75, 70)***. Указать возможное количество решений.

7.11. Через точку K_{30} провести плоскость, равнонаклонённую к прямым ***SA***, ***SB***, ***SC***. Проекции точек заданы следующими координатами: ***K(100, 40, 30)***, ***S(55, 65, 20)***, ***A(40, 25, 20)***, ***B(10, 65, 50)***, ***C(55, 65, 20)***.

7.12. Через точку S_{20} провести прямую, равнонаклонённую к прямым ***SA***, ***SB***, ***SC***. Проекции точек заданы следующими координатами: ***S(55, 65, 20)***, ***A(40, 25, 20)***, ***B(10, 65, 50)***, ***C(40, 100, 60)***.

7.13. Построить прямую, проходящую через точку S_{20} и равнонаклонённую к прямым $A_{30}B_{80}$, $C_{50}D_{80}$, $F_{20}E_{20}$. Проекции точек заданы следующими коорди-

натами: ***S(55, 65, 20)***, ***A(90, 65, 30)***, ***B(80, 90, 80)***, ***C(100, 45, 50)***, ***D(55, 45, 80)***, ***F(70, 0, 20)***, ***E(85, 40, 20)***.

7.14. Через заданные точки A_{40} и B_{25} построить прямые, равнонаклонённые к прямой $C_{50}D_{20}$ и пересекающие последнюю в одной точке $S_?$. Проекции точек заданы следующими координатами: ***A(20, 90, 40)***, ***B(30, 5, 25)***, ***C(40, 15, 50)***, ***D(10, 70, 20)***.

7.15. Через точку A_{50} построить прямые, пересекающие прямую $C_{20}D_{60}$ и отстоящие от точки B_{50} на расстояние ***r=40 мм***. Проекции точек заданы координатами: ***A(5, 130, 50)***, ***B(55, 80, 50)***, ***C(15, 65, 20)***, ***D(45, 135, 60)***.

7.16. Построить сферу, касающуюся трёх параллельных прямых ***AB***, ***CD***, ***FE*** и горизонтальной плоскости проекций ***xOy***. Проекции точек заданы следующими координатами: ***A(60, 10, 40)***, ***B(45, 55, 70)***, ***C(25, 10, 20)***, ***F(30, 50, 20)***.

7.17. Найти точку K_{40}, равноудалённую от трёх параллельных прямых $A_{40}B_{70}$, $C_{20}D_?$, $F_{20}E_{50}$. Проекции точек заданы следующими координатами: ***A(60, 10, 40)***, ***B(45, 55, 70)***, ***C(25, 10, 20)***, ***F(30, 50, 20)***.

7.18. На биссектрисе угла, образованного отрезками прямых $A_{50}B_{30}$ и $A_{50}C_0$, найти точку, находящуюся от данной точки K_{70} на расстоянии ***25 мм***. Проекции точек заданы следующими координатами: ***A(20, 10, 50)***, ***B(55, 35, 30)***, ***C(15, 60,0)***, ***K(45, 100, 70)***. Указать возможное количество решений.

7.19. На поверхности данной сферы ω найти точки, равноудалённые от сторон треугольника $A_{50}B_0C_{30}$. Проекции точек заданы следующими координатами: ***A(80, 10, 50)***, ***B(75, 45, 0)***, ***C(60, 20, 30)***. Сфера ω задана центром ***O(50, 105, 90)*** и радиусом ***R=35 мм***.

7.20. Построить проекции квадрата $A_{20}B_?C_?D_?$, сторона которого принадлежит прямой $A_{20}K_{50}$, а вершина $B_?$ лежит в плоскости треугольника $K_0L_{40}M_{30}$. Сторона квадрата ***a=35 мм***. Проекции точек заданы следующими координатами: ***A(55, 45, 20)***, ***K(60, 85, 0)***, ***L(35, 120, 40)***, ***M(25, 85, 30)***. Указать возможное количество решений.

7.21. Построить проекции цилиндра вращения, ось которого принадлежит отрезку прямой $O_{20}K_{50}$. Цилиндрическая поверхность касается прямой $A_{40}B_{10}$. Точка O_{20} – центр нижнего основания цилиндра, а высота его – ***60 мм***. Проекции точек заданы следующими координатами: ***O(40, 20, 20)***, ***K(25, 70, 50)***, ***A(55, 55, 40)***, ***B(15, 90, 10)***.

7.22. Построить плоскость, касательную к двум сферам ω, ω' и параллельную заданной прямой $A_{20}B_{70}$. Проекция прямой задана координатами точек ***A(55, 60, 20)***, ***B(35, 110, 70)***. Сфера ω задана центром ***O(45, 25, 20)*** и радиусом ***R=20 мм***; сфера ω' задана центром ***O'(95, 75, 30)*** и радиусом ***R'=25 мм***.

7.23. Построить плоскость, касательную к наклонному цилиндру и сфере. Цилиндр задан осью $O_0O'_{60}$ и основанием – окружностью радиуса ***R=20 мм***. Сфера задана центром ***S(40, 110, 30)*** и радиусом ***r=15 мм***. Проекции точек имеют следующие координаты: ***O(75, 75, 0)***, ***O'(45, 20, 60)***.

7.24. В плоскости $K_{60}L_{80}M_{40}$ найти точки, удалённые от двух параллельных прямых $A_{20}B_{50}$ и $C_{40}D_{70}$ на расстояние ***R=20 мм*** от $A_{20}B_{50}$ и на расстоянии ***r=30 мм*** от $C_{40}D_{70}$. Проекции точек заданы координатами: ***A(70, 20, 20)***, ***B(50, 70, 50)***, ***C(45, 10, 40)***, ***D(25, ?, 70)***; ***K(55, 105, 60)***, ***L(5, 70, 80)***, ***M(5, 110, 40)***.

7.25. Построить точки пересечения конуса вращения с окружностью ω. Конус вращения стоит на горизонтальной плоскости проекций и задан вершиной ***S(30, 50, 55)*** и круговым основанием с центром ***C(30, 50, 0)*** и радиусом ***R=30 мм***. Окружность ω задана центром ***O(15, 50, 30)*** и радиусом ***r=20***, причём плоскость окружности ω параллельна вертикальной плоскости, проходящей через ось ***Oy***.

7.26. Четыре шара радиуса ***R=20 мм*** лежат на дне куба со стороной ***4R=80 мм***. Построить шар, касающийся четырёх данных шаров и верхнего основания куба.

7.27. Через данную точку M_{110} провести плоскость, пересекающую боковую поверхность пирамиды ***SABCD*** по параллелограмму. Проекции точек заданы координатами: ***S(135, 120, 150) A(55, 15, 20), B(95, 180, 70), C(20, 160, 30), D(20, 25, 0) M(160, 55, 110)***.

7.28. Построить плоскость, касающуюся трёх сфер ω, ω' и ω''. Сфера ω задана центром ***A(40, 35, 25)*** и радиусом ***R=25 мм***, сфера ω' - центром ***B(40, 35, 65)*** и радиусом R'***=10 мм***, сфера ω'' - центром ***C(40, 85, 15)*** и радиусом R''***=15 мм***.

7.29. Построить прямую $F_?E_?$, пересекающую две скрещивающиеся прямые $A_{20}B_{70}$ и $C_{30}D_{60}$ и перпендикулярную плоскости $K_{30}L_{50}M_{50}$. Проекции точек заданы следующими координатами: ***A(10, 10, 20), B(65, 45, 70), C(80, 60, 30), D(30, 75, 60), K(35, 90, 30), L(35, 150, 80), M(5, 115, 50)***.

7.30. В произвольный тетраэдр вписать сферу, построив предварительно её центр.

7.31. Построить проекцию куба $ABCDA'B'C'D'$, ребро AA' которого принадлежит отрезку прямой $A_{20}K_{50}$, а вершина $B_?$ лежит в плоскости треугольника $K_0L_{40}M_{30}$. Ребро куба ***a=35 мм***. Проекции точек заданы следующими координатами: ***A(55, 45, 20), K(60, 85, 0), L(35, 120, 40), M(25, 85, 30)***.

7.32. Дан куб $ABCDA'B'C'D'$, основание ***ABCD*** которого принадлежит горизонтальной плоскости проекций. Ребро куба ***a=80***. На ребре ***AD*** как на диаметре построена сфера. Построить проекцию второй сферы, лежащей внутри куба и касающейся первой сферы и граней трёхгранного угла с вершиной A'.

7.33. Дан куб $ABCDA'B'C'D'$, основание ***ABCD*** которого принадлежит горизонтальной плоскости проекций. Ребро куба ***a=80***. Сфера ***R=20 мм***, лежащая внутри куба, касается граней трёхгранного угла с вершиной ***A***. Построить проекцию второй сферы, лежащей внутри куба и касающейся первой сферы и граней трёхгранного угла с вершиной C'.

7.34. Дан куб $ABCDA'B'C'D'$, основание $ABCD$ которого принадлежит горизонтальной плоскости проекций. Ребро куба $a=80$. Сфера $R=30$ *мм*, лежащая внутри куба, касается граней трёхгранного угла с вершиной A. Построить проекцию второй сферы, лежащей внутри куба и касающейся первой сферы и граней трёхгранного угла с вершиной C.

ЗАКЛЮЧЕНИЕ

Значительное место в вузовском курсе начертательной геометрии занимает решение задач. Пожалуй, не менее половины всего учебного времени, а в ряде случаев и большей половины всего учебного времени тратится на решение задач.

Между тем большинство студентов так и не научаются в должной степени решению задач и, встретившись с задачей совсем не трудной, но незнакомого или малознакомого вида, не знают, как к ней подступиться, с чего начать решение, и после нескольких попыток отказываются от этого, как им кажется, безнадежного дела. Однако некоторые студенты сумели найти общий подход к решению любых задач.

Многочисленные показывают, что традиционная методика решения задач не способствует формированию у студентов общих умений и способностей к решению задач.

Какова эта методика? Изучив какой-либо теоретический раздел программы, преподаватель на лекции демонстрирует решение одной или нескольких задач на применение изученной теории, затем подобные задачи студенты должны прорешать дома по сборнику задач. После этого на практических занятиях решаются задачи комплексного плана, с использованием информации, полученной при решении предыдущих типовых задач.

Казалось бы, в методике начертательной геометрии должны быть разработаны методы и приемы обучения задач. Однако, как показывает процесс обучения, считается, что «спасение утопающего – дело рук самого утопающего». Нет общей концепции подачи информации, при которой студент смог бы «выплыть» из сложившейся ситуации. Необходимо выработать общую методику решения задач, при которой студенты и выпускники технических вузов не содрогались, услышав слова «начертательная геометрия».

СПИСОК РЕКОМЕНДУЕМОЙ ЛИТЕРАТУРЫ

Горная графическая документация. – М.: Изд. стандартов, 1983. – 200 с.

Горная энциклопедия / гл. ред. Е. А. Козловский. Т. 1– Т.5– М.: Сов. энциклопедия, 1989.

Ломоносов, Г. Г. Инженерная графика/ Г. Г. Ломоносов. - М.: Недра, 1984. – 287 с.

Нартова, Л. Г. Начертательная геометрия. Теория и практика [Текст]: учебник для вузов / Л. Г. Нартова, В. И. Якунин. - М.: Дрофа, 2008. - 302 с. : ил. - Библиогр.: с. 297.

Пеклич, В. А. Начертательная геометрия: учебник для вузов/ В. А. Пеклич. – М.: Изд-во АСВ, 1999. - 248 с.

Пеклич, В. А. Начертательная геометрия [Текст]: учебник / В. А. Пеклич. - 3-е изд., перераб. и доп. - М.: Изд-во Ассоциации строительных вузов, 2007. - 272 с. : ил. - Библиогр.: с. 265.

Русскевич, Н. Л. Начертательная геометрия/ Н. Л. Русскевич. – Киев: Вища школа, 1978. - 312 с.

Тарасов, Б. Ф. Методы изображения в транспортном строительстве/ Б. Ф. Тарасов. – Л.: Стройиздат, 1987. – 248 с.

Фролов, С А. Сборник задач по начертательной геометрии [Текст]: учебное пособие/ С. А. Фролов. - 3-е изд., стер. - СПб.; М.; Краснодар: Лань, 2008. - 192 с.: ил.

Фролов, С. А. Методы преобразования ортогональных проекций/ С. А. Фролов.- М.: Машгиз, 1963. –144 с.

Фролов, С. А. Начертательная геометрия [Текст]: учебник / С. А. Фролов. - 3-е изд., перераб. и доп. - М.: ИНФРА-М, 2008. - 286 с.: цв.ил.

Чекмарев, А. А. Начертательная геометрия и черчение [Текст]: учебник / А. А. Чекмарев. - 2-е изд., перераб. и доп. - М.: Владос, 2005. - 471 с.: ил. - (Учебник для вузов). - Библиогр.: с. 465-466.

Четверухин, Н. Ф. Курс начертательной геометрии/ Н. Ф. Четверухин. – М.: Высшая школа, 1968. – 276 с.

Шангина, Е. И. Инженерная графика. Задачи и решения: учебное пособие/ Е. И. Шангина. – Екатеринбург: Изд. УГГУ, 2005. – 132 с.

Шангина, Е. И. Инженерная графика. Теория и приложения: учебное пособие/ Е. И. Шангина. – Екатеринбург: Изд. УГГУ, 2005. – 256 с.

ОГЛАВЛЕНИЕ

Предисловие…… ***3***

1. Прямая. Способы задания прямой. Градуирование. Взаимное положение прямых……. ***4***

Упражнения для самостоятельного решения…… ***10***

2. Плоскость. Способы задания. Взаимное положение прямой и плоскости, двух плоскостей…….. ***14***

Упражнения для самостоятельного решения…… ***42***

3. Многогранники…… ***46***

Упражнения для самостоятельного решения…… ***58***

4. Поверхности……. ***61***

Упражнения для самостоятельного решения…… ***78***

5. Топографические поверхности…….. ***81***

Упражнения для самостоятельного решения…… ***94***

6. Развёртки…….. ***97***

Упражнения для самостоятельного решения…… ***105***

7. Комплексные задачи…… ***108***

Упражнения для самостоятельного решения…… ***143***

Заключение……. ***149***

Список рекомендуемой литературы……. ***150***

Учебное издание

Шангина Елена Игоревна

Шангин Георгий Андреевич

ИНЖЕНЕРНАЯ ГРАФИКА

ЗАДАЧИ И РЕШЕНИЯ

Учебное пособие

Редактор издательства Л. В. Устьянцева

Компьютерная верстка и графика авторов

Подписано в печать 22.04.2015. Формат 60х84 $^{1}/_{16}$. Бумага писчая. Печать на ризографе. Печ. л. 9,5. Уч. изд. л. 8,5. Тираж 300 экз. Заказ №

Издательство УГГУ

620144, г. Екатеринбург, ул. Куйбышева, 30.
Уральский гос. горный университет.
Отпечатано с оригинал-макета
в лаборатории множительной техники
издательства УГГУ

МИНОБРНАУКИ РОССИИ
Федеральное государственное бюджетное образовательное учреждение
высшего профессионального образования
«Уральский государственный горный университет»

Е. И. Шангина

НАЧЕРТАТЕЛЬНАЯ ГЕОМЕТРИЯ ИНЖЕНЕРНАЯ ГРАФИКА

Методическое пособие
по выполнению самостоятельной работы студентов
по дисциплинам
«Начертательная геометрия», «Инженерная графика»
для студентов всех специальностей
очной и заочной формы обучения

Часть 2

Екатеринбург – 2011

МИНОБРНАУКИ РОССИИ
Федеральное государственное бюджетное образовательное учреждение
высшего профессионального образования
«Уральский государственный горный университет»

ОДОБРЕНО
Методической комиссией
инженерно-экономического
факультета
«___» апреля 20___ г.
Председатель комиссии
_____доц. И. А. Тяботов

Е. И. Шангина

НАЧЕРТАТЕЛЬНАЯ ГЕОМЕТРИЯ
ИНЖЕНЕРНАЯ ГРАФИКА

Методическое пособие
по выполнению самостоятельной работы студентов
по дисциплинам
«Начертательная геометрия», «Инженерная графика»
для студентов всех специальностей
очной и заочной формы обучения

Часть 2

Издание УГГУ Екатеринбург, 2011

Ш 20

Рецензент: *Ю. И. Самохвалов*, доцент УГГУ.

Пособие рассмотрено на заседании кафедры инженерной графики
21.02.20__ г. (протокол № ___) и рекомендовано для издания в УГГУ

Шангина Е. И.

Ш 20 Начертательная геометрия. Инженерная графика. Методическое пособие по выполнению самостоятельной работы студентов по дисциплинам «Начертательная геометрия», «Инженерная графика» для студентов всех специальностей очной и заочной формы обучения. Часть 2/ Е. И. Шангина. –Екатеринбург: Изд-во УГГУ, 2011. – 118 с.

Учебное пособие содержит сведения об изделиях, основных видах конструкторских документов, правилах выполнения проекционных чертежей, эскизов и рабочих чертежей деталей с натуры и по чертежу общего вида в соответствии с требованиями стандартов ЕСКД. Подробно рассмотрены вопросы взаимосвязи деталей в соединениях, оформления сборочных чертежей изделий машиностроения и приборостроения, правила выполнения спецификаций.

Инженерная графика дает студенту умение и необходимые навыки выполнять и читать технические чертежи, чтобы понять как конструкцию, так и способ применения изображаемого изделия, а также выполнять эскизы деталей и конструкторскую документацию.

Освоение студентами технических вузов инженерной и компьютерной графики позволяет:

- повысить уровень подготовки кадров для различных отраслей промышленности;
- ускорить процесс выполнения и улучшить качество учебных графических работ;
- использовать полученные знания и умения для разработки курсовых и дипломных работ.

Рекомендовано для самостоятельной работы студентов технических специальностей вузов всех форм обучения.

© Шангина Е. И., 2010
© Уральский государственный горный университет, 2011

Оглавление

ВВЕДЕНИЕ 5
1. ТЕХНИЧЕСКИЕ ЧЕРТЕЖИ ИЗДЕЛИЙ. ЕДИНАЯ СИСТЕМА КОНСТРУКТОРСКОЙ ДОКУМЕНТАЦИИ (ЕСКД) 6
1.1. Некоторые положения ЕСКД. Виды изделий 6
1.2. Стадии разработки конструкторских документов 8
1.3. Виды и комплектность конструкторских документов 8
2. ОБЩИЕ ПРАВИЛА ОФОРМЛЕНИЯ ЧЕРТЕЖЕЙ, УСТАНОВЛЕННЫЕ СТАНДАРТАМИ 10
2.1. Форматы чертежей 10
2.2. Масштабы 11
2.3. Линии 11
2.4. Шрифты чертёжные 12
2.5. Основная надпись чертежа 12
2.6. Обозначения 13
3. ПРОЕКЦИОННОЕ ЧЕРЧЕНИЕ 14
3.1. Компоновка изображений на чертеже 14
3.2. Содержание изображений 15
3.3. Необходимое количество изображений 20
3.4. Построение недостающего изображения 21
3.5. Графические обозначения материалов 22
3.6. Нанесение размеров 22
3.7. Последовательность оформления изображений 27
4. АКСОНОМЕТРИЧЕСКИЕ ПРОЕКЦИИ 27
4.1. Стандартные виды аксонометрических проекций 29
4.2. Условности в аксонометрических проекциях 32
4.3. Построение овалов в аксонометрии 33
5. УСЛОВНОСТИ МАШИНОСТРОИТЕЛЬНОГО ЧЕРЧЕНИЯ 35
5.1. Общие сведения об разъемных и неразъемных соединениях 35
5.2. Разъемные соединения 36
5.3. Неразъемные соединения 44
5.4. Вал 50
6. ЭСКИЗИРОВАНИЕ 61
6.1. Требования, предъявляемые к эскизам 61
6.2. Порядок составления эскиза детали 61
6.3. Начало работы над эскизом 63
6.4. Уточнение изображения детали 64

6.5. Определение вида и размеров резьбы 65
6.6. Подготовка эскиза к нанесению размеров 65
6.7. Окончательное оформление эскизов 66
7. СБОРОЧНЫЙ ЧЕРТЕЖ 67
7.1. Правила выполнения сборочных чертежей 67
7.2. Правила нанесения позиций 69
7.3. Требования к оформлению сборочных чертежей 70
7.4. Условности и упрощения, применяемые при выполнении сборочных чертежей 70
7.5. Требования к оформлению сборочных чертежей армированных изделий 72
7.6. Порядок выполнения сборочного чертежа 74
8. ПРИМЕР ВЫПОЛНЕНИЯ ГРАФИЧЕСКОЙ РАБОТЫ «СБОРОЧНЫЙ ЧЕРТЕЖ ВЕНТИЛЯ» 76
8.1. Сборочные единицы 76
8.2. Уплотнительные устройства (сальниковые устройства) 77
8.3. Типовые крепления клапана 79
8.4. Маховики 81
8.5. Последовательность выполнения сборочного чертежа 83
8.6. Выполнение сборочного чертежа 94
9. ЧЕРТЕЖИ ОБЩЕГО ВИДА 103
9.1. Чтение чертежей общих видов и сборочных чертежей 105
9.2. Чтение чертежей общего вида 105
9.3. Деталирование чертежей общего вида 106
9.4. Пример выполнения задания «Чтение и деталирование чертежей общего вида» 108
ВОПРОСЫ ДЛЯ САМОПРОВЕРКИ 113
БИБЛИОГРАФИЧЕСКИЙ СПИСОК 115

ВВЕДЕНИЕ

В настоящее время уровень развития техники предопределяет высокую степень подготовки инженеров. Умением правильно выполнить и прочитать чертеж студенты овладевают в результате изучения курсов «Инженерная графика» и «Черчение». Эти знания, умения и навыки необходимы при изучении общеинженерных и специальных дисциплин, а также в практической инженерной деятельности.

Опыт выполнения и использования чертежей, накопленный промышленностью и строительными организациями, позволил создать стандарты по оформлению чертежей. Первый сборник «Чертежи в машиностроении» издан в 1929 г. В дальнейшем эти стандарты систематически пересматривали, дополняли, унифицировали со стандартами зарубежных стран. В 1965 и 1966 гг. изданы стандарты по оформлению строительных чертежей «Чертежи строительные». В 1968 г. был утвержден комплекс стандартов под названием «Единая система конструкторской документации» – ЕСКД, представляющий собой единые правила выполнения конструкторских документов во всех отраслях машиностроения и приборостроения.

В данной работе изложен учебный материал по темам: требования ЕСКД, схемы, чертежи и эскизы деталей, технологические требования к конструкциям, сборочные чертежи, чтение и деталирование чертежей. Обращено внимание на конструктивные особенности изделий машиностроения, приборостроения и электротехники, даны рекомендации к выполнению заданий, предложены вопросы для самопроверки знаний.

Предлагаемое издание предназначено для самостоятельной работы студентов студентов, изучающих курсы «Инженерная графика» и «Черчение». Пособие поможет студентам в работе по выполнению заданий по темам «Проекционное черчение», «Эскизирование деталей с натуры», «Сборочный чертеж изделия», «Чтение и деталирование чертежа общего вида», а также при работе над курсовыми и дипломным проектами и в будущей инженерной деятельности.

Советы студентам

Создание сборочных чертежей и выполнение эскизов и рабочих чертежей деталей с натуры и по чертежам общего вида – очень трудоемкий процесс, по-этому необходимо так организовать свою работу, чтобы не выбиваться из графика учебного процесса.

Черчение – это язык инженера и как при изучении иностранного языка необходимы регулярные занятия, так и при изучении инженерной графики необходимо каждый день чертить не менее часа. Кроме того, для более рационального использования аудиторного времени необходимо научиться такой подготовительной операции, как составление черновиков деталей, узлов и изделий, которые предстоит чертить. При выполнении черновиков продумывают содержание чертежа, выявляют неясные места. Определяют вопросы, на которые надо найти ответы в литературе или получить разъяснения у преподавателя. Вначале такие черновики лучше выполнять с помощью чертежных инструментов на бумаге в клетку, тщательно придерживаясь масштаба, в котором будет выполнен чертеж. Позднее, когда появятся навыки, можно перейти к четежам, выполненным в виде эскиза (в глазомерном масштабе и "от руки", без применения чертежных инструментов).

При таком подходе к изучению предмета студенты приобретают необходимые навыки эскизного проектирования, которые впоследствии пригодятся не только при выполнении курсовых и дипломных работ, но и в дальнейшей трудовой деятельности.

1. ТЕХНИЧЕСКИЕ ЧЕРТЕЖИ ИЗДЕЛИЙ. ЕДИНАЯ СИСТЕМА КОНСТРУКТОРСКОЙ ДОКУМЕНТАЦИИ (ЕСКД)

Конструкторскую документацию во всех организациях страны разрабатывают и оформляют по взаимосвязанным правилам и положениям, установленным в государственных стандартах Единой системы конструкторской документации (ЕСКД). Определённые правила установлены и для обращения конструкторской документации.

Стандарты ЕСКД отнесены ко второму классу и распределены по следующим группам:

Содержание стандарте в группе	**Номера стандарта**
Общие положения	ГОСТ 2.001–70…ГОСТ 2.004–83
Основные положения	ГОСТ 2.101–68…ГОСТ 2.124–85
Классификация и обозначение изделий в конструкторских документах	ГОСТ 2.201–80
Общие правила выполнения чертежей	ГОСТ 2.301–68…ГОСТ 2.321–84
Правила выполнения чертежей изделий машиностроения и приборостроения	ГОСТ 2.401–68…ГОСТ 2.430–85
Правила выполнения схем	ГОСТ 2.701–76…ГОСТ 2.797–81

Стандартами ЕСКД установлены виды всех изделий, виды и комплектность конструкторской документации и стадии её разработки.

1.1. Некоторые положения ЕСКД. Виды изделий

Изделием называют любой предмет или набор предметов производства, подлежащих изготовлению на предприятии (ГОСТ 2. 101-68).

Изделия, в зависимости от их назначения, делят на изделия основного производства и изделия вспомогательного производства.

Изделия основного производства – это изделия, предназначенные для поставки (реализации).

Изделия вспомогательного производства – это изделия, предназначенные только для собственных нужд предприятия, изготавливающего их.

Если изделие используют одновременно для собственных нужд и для поставки на заказ, то это изделие основного производства.

Устанавливают следующие ***типы изделий***:

- детали;
- сборочные единицы;
- комплексы;
- комплекты.

Детали, сборочные единицы, комплексы и комплекты могут быть состав-ными частями другого изделия.

Деталь – изделие, изготовленное из однородного по наименованию и мар-ке материала, без применения сборочных операций, например: литой корпус; коробка, склеенная из одного куска картона; трубка, спаянная или сваренная из одного куска листового металла; плата печатная из фольгированного гетинакса и т.п.

Сборочная единица – изделие, составные части которого подлежат соеди-нению между собой на предприятии-изготовителе сборочными операциями (свинчиванием, сваркой, пайкой, развальцовкой, укладкой), например: автомобиль, станок, телефонный аппарат, редуктор, трансформатор.

К сборочным единицам относят также:

- изделия, подлежащие разборке на составные части для удобства транспортировки (мебель);

- совокупность сборочных единиц, имеющих общее функциональное назначение и устанавливаемых на другую сборочную единицу (электрооборудование на автомобиле);

- совокупность сборочных единиц и деталей, имеющих общее функциональное назначение и уложенных в укладочное средство на предприятии (готовальня).

Соединение деталей в сборочные единицы, а затем в готовое изделие выполняют по сборочным чертежам (рис. 1.1).

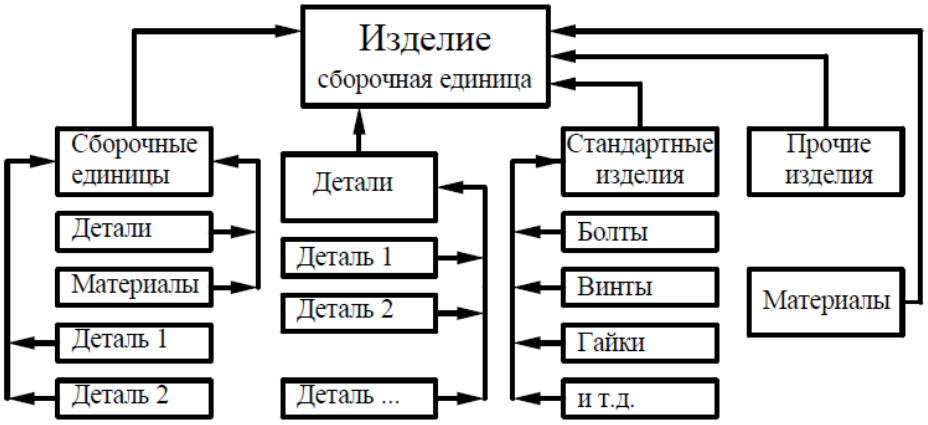

Рис. 1.1. Состав сборочной единицы

Комплекс – два и более специфицированных изделия, не соединенных на предприятии-изготовителе сборочными операциями, но предназначенных для выполнения взаимосвязанных эксплутационных функций, например : цех-автомат, корабль.

В комплекс, кроме изделий, выполняющих основные функции, могут входить детали, сборочные единицы и комплекты, предназначенные для выполнения вспомогательных функций. Например: детали, сборочные единицы и комплекты, предназначенные для монтажа комплекса на месте его эксплуатации; комплект запасных частей, укладочных средств, тары и др.

Комплект – два и более изделия, не соединенных на предприятии-изготовителе сборочными операциями и представляющих собой набор изделий, имеющих общее эксплутационное назначение вспомогательного характера, например, комплект запасных частей, комплект измерительной аппаратуры и т. п.

К покупным изделиям относят изделия, не изготовленные на данном предприятии, а получаемые им в готовом виде.

Изделия, в зависимости от наличия или отсутствия в них составных частей, делят на следующие виды**:**

- ***неспецифицируемые изделия*** – не имеющие составных частей (детали);

- ***специфицируемые изделия*** – состоящие из двух и более частей (сборочные единицы, комплексы, комплекты).

1.2. Стадии разработки конструкторских документов

Разработка конструкции изделия проходит ряд стадий и этапов выполнения работ, каждой из которых соответствуют определенные конструкторские документы.

ГОСТ 2.103-68 определяет четыре стадии проектирования:

1) техническое предложение;
2) эскизный проект;
3) технический проект;
4) рабочая документация.

На каждой стадии проектирования разрабатывают определенный комплект проектной или рабочей документации.

Техническое предложение – совокупность конструкторских документов, содержащих техническое и технико-экономическое обоснование целесообразности разработки конструкторской документации изделия на основе технического задания заказчика.

Эскизный проект – совокупность конструкторских документов, содержащих принципиальные конструкторские решения и дающих общее представление об устройстве и принципе работы изделия.

Технический проект – совокупность конструкторских документов, содержащих окончательные технические решения и дающих полное представление об окончательной конструкции изделия. В частности, документами технического проекта являются чертеж общего вида и схема деления изделия на составные части.

Комплект рабочей документации разрабатывают на базе комплекта проектной документации.

Комплект рабочей документации включает в себя сборочные чертежи, спецификации, схемы, чертежи деталей и прочие конструкторские документы, по которым изготавливают изделие.

Рабочую документацию разрабатывают как для изготовления и испытания опытного единичного образца, так и для серийного массового производства.

1.3. Виды и комплектность конструкторских документов

Конструкторскими документами называют графические (чертежи, схемы) и текстовые (спецификации, технические условия) документы, определяющие состав и устройство изделия.

Конструкторские документы должны содержать необходимые данные для разработки, изготовления, контроля, приемки, эксплуатации и ремонта изделия.

Полную классификацию видов конструкторских документов дает ГОСТ 2.102-68.

Документацию подразделяют на проектную и рабочую.

Документы, разработанные на стадиях технического предложения, эскизного и технического проектирования, относят к ***проектной документации.***

Рабочая документация предназначена непосредственно для изготовления, ремонта и эксплуатации изделия.

Рабочую документацию составляют на детали, сборочные единицы, комплексы и комплекты.

Существует 28 видов различных конструкторских документов. Каждому документу, кроме чертежа детали и спецификации, присваивают код (шифр), например, сборочному чертежу – СБ, пояснительной записке – ПЗ, техническим условиям – ТУ и т.д. Шифр указывают в обозначении чертежа.

В зависимости от исполнения конструкторские документы делят на оригиналы, подлинники, дубликаты и копии.

Оригинал – документ, заверенный разработчиком, выполненный на любом материале и предназначенный для выполнения по нему подлинников. Выпол-няя любой чертеж, студент выполняет оригинал.

Подлинник – документ, оформленный подлинными установленными под-писями и выполненный на любом материале, позволяющий многократное вос-произведение с него копий.

Допускается в качестве подлинники использовать оригинал, репрографическую копию или экземпляр документа, изданного типографским способом, завизированные подлинными подписями лиц, разработавших данный документ и ответственных за нормоконтроль.

Дубликат – копия подлинника, обеспечивающая идентичность воспроизведения подлинника, выполненная на любом материале, позволяющем снятие с нее копий.

Копия – документ, выполненный способом, обеспечивающим его идентичность с подлинником (дубликатом), и предназначенный для непосредственного использования при разработке, в производстве, эксплуатации, ремонте изделий.

Копиями являются также микрофильмыкопии, полученные с микрофильма-дубликата.

В виде копий студенты получают задания на выполнение чертежей.

При определении комплектности конструкторских документов разли-чают:

- основной конструкторский документ;
- основной комплект конструкторских документов;
- полный комплект конструкторских документов.

Основным конструкторским документом для деталей является рабочий чертеж и (или) электронная модель детали, для сборочных единиц, комплексов и комплектов – спецификация и (или) электронная структура изделия.

Основной комплект конструкторских документов содержит документы, определяющие изделие в целом. Например : сборочный чертеж, спецификация, принципиальная схема. В этот комплект не входят документы, выполненные на составные части изделия.

Полный комплект конструкторских документов включает основной комплект и все документы на составные части изделия.

Номенклатура конструкторских документов, разрабатываемых на изделие, зависит от стадии разработки. Так, например, на стадии технического предложения обязательно разрабатывают ведомость технического предложения и пояснительную записку. На стадии эскизного проектирования обязательны ведомость эскизного проекта и пояснительная записка.

Стадия технического проекта предполагает разработку чертежа общего ви-да, ведомости технического проекта и пояснительной записки.

При разработке рабочей документации на детали обязательным является рабочий чертеж детали, кроме случаев, когда допустимо этот чертеж не разрабатывать, что оговорено в ГОСТ 2.109-73.

Для сборочных единиц разрабатывают обязательно сборочный чертеж и спецификацию, а для комплексов и комплектов – спецификацию.

Другие виды документов не являются обязательными, их разрабатывают в зависимости от характера, назначения или условий производства изделия с учетом требований ГОСТ 2.102-68.

Следует обратить особое внимание на следующие **конструкторские документы, которые наиболее часто встречаются в учебной практике**:

- ***чертеж детали*** – документ, содержащий изображение детали и другие данные, необходимые для её изготовления и контроля;

- ***сборочный чертеж*** – документ, определяющий состав сборочной единицы и другие данные, необходимые для её сборки (изготовления) и контроля;

- ***теоретический чертеж*** – документ, определяющий геометрическую форму (обводы) изделия и координаты расположения составных частей;

- ***электромонтажный чертеж*** – документ, содержащий данные, необходимые для выполнения электрического монтажа изделия;

- ***чертеж общего вида*** – документ, определяющий конструкцию изделия, взаимодействие его составных частей и поясняющий принцип работы изделия;

- ***схема*** – конструкторский документ, на котором составные части изделия, их взаимное расположение и связи между ними показаны в виде условных графических изображений и обозначений;

- ***спецификация*** – документ, определяющий состав сборочной единицы, комплекса или комплекта, в спецификацию вносят составные части, входящие в специфицируемое изделие, а также конструкторские документы, относящиеся к этому изделию;

- ***пояснительная записка*** – документ, содержащий описание устройства и принципа действия разрабатываемого изделия, а также обоснование принятых при его разработке технических и технико-экономических решений.

2. ОБЩИЕ ПРАВИЛА ОФОРМЛЕНИЯ ЧЕРТЕЖЕЙ, УСТАНОВЛЕННЫЕ СТАНДАРТАМИ

2.1. Форматы чертежей

Чертежи и другие конструкторские документы всех отраслей промышленности и строительства выполняются на листах определённых стандартных размеров форматов – по ГОСТ 2.301–68. Форматы листов определяются размерами внешней рамки, выполняемой сплошной тонкой линией (рис. 2.1, *а, б*). Формат А4 располагают только вертикально.

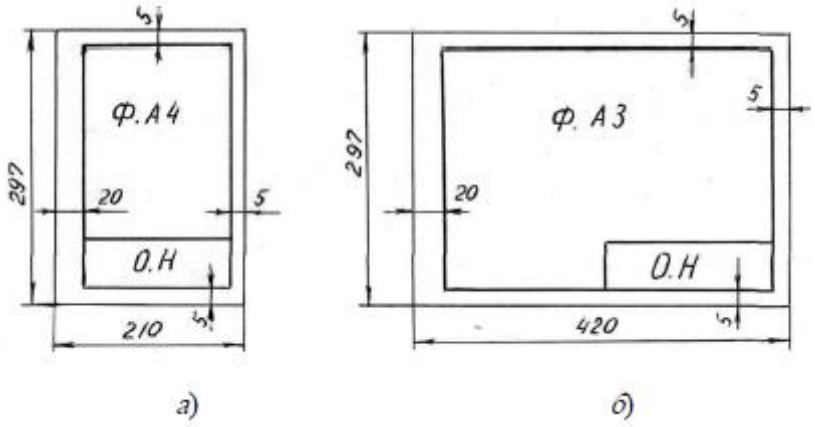

Рис. 2.1. Примеры форматов

Формат размером 1189×841 мм, площадь которого равна 1 м^2 и другие форматы, полученные путём последовательного деления его на две равные части, параллельно меньшей стороне соответствующего формата, принимаются за основные (А5-148×210; А4-297×210; А3-420×297; А2-420×594; А1-841×594; А0-1189×841).

Допускается применение дополнительных форматов, образуемых увеличением коротких сторон основных форматов на величину, кратную их размерам. Обозначение производного формата составляется из обозначения основного формата и его кратности согласно ГОСТ 2.301–68, например, А0 × 2, А4 × 8 и т. д.

2.2. Масштабы

Масштабом называется отношение линейного размера отрезка на чертеже к соответствующему линейному размеру того же отрезка в натуре; т. е. отношение линейных размеров изображения детали к действительным размерам геометро-графической модели детали.

ГОСТ 2.302–68 устанавливает следующие масштабы:

уменьшения – 1:2; 1:2,5; 1:4; 1:5; 1:10 и т.д.;

увеличения – 2:1; 2,5:1; 4:1; 5:1; 10:1 и т.д.

натуральная величина 1:1.

Самым рекомендуемым масштабом является масштаб 1:1, т. е. в натуральную величину.

Если масштаб записывается в специальную графу основной надписи, то буква **М** не пишется, а если масштаб записывается в другом месте, то он пишется по типу: А(1:2); С-С(4:1) и т. д.

2.3. Линии

Все чертежи выполняют линиями различного назначения, начертания и толщины по ГОСТ 2.303–68. В табл. 2.1 приведены типы линий, установленные ГОСТом.

Таблица 2.1

Наименование	Начертание	Толщина	Основное назначение
1. Сплошная основная		s	Линии видимого контура Линии перехода видимые Линии контура сечения (вынесенного и входящего в состав разреза)
2. Сплошная тонкая		$s/3 \ldots s/2$	Линии контура наложенного сечения Линии размерные выносные Линии штриховки Линии выноски Полки линии выноски и подчёркивание надписей
3. Сплошная волнистая		$s/3 \ldots s/2$	Линии обрыва Линии разграничения вида и разреза
4. Штриховая		$s/3 \ldots s/2$	Линии невидимого контура Линии перехода невидимые
5. Штрихпунктирная	3...5 5...30	$s/3 \ldots s/2$	Линии осевые и центровые
6. Штрихпунктирная с двумя точками	4...6 5...30	$s/3 \ldots s/2$	Линии сгиба на развёртках Линии для изображения частей изделий в крайних или промежуточных положениях
7. Штрихпунктирная утолщённая	3...4 5...8	$s/3 \ldots \frac{2}{3}s$	Линии, обозначающие поверхности, подлежащие термообработке или покрытию
8. Разомкнутая	8...20	$s/3 \ldots 1\frac{1}{2}s$	Линии сечения
9. Сплошная тонкая с изломами		$s/3 \ldots s/2$	Длинные линии обрыва

Толщину сплошных основных линий следует выбирать от 0,6 до 1,5 мм в зависимости от размеров и сложности изображения.

2.4. Шрифты чертёжные

Надписи на чертежах выполняют от руки шрифтом по ГОСТ 2.304–68. Если надписи на чертежах сделаны небрежно или неразборчиво, то при изготовлении деталей по таким чертежам возможны ошибки.

ГОСТ 2.304–68 устанавливает начертание прописных и строчных букв для русского, латинского, греческого алфавитов и арабских и римских цифр.

Размер шрифта определяется высотой прописных (заглавных) букв в мм. Наклон букв к основанию строки должен быть 75°.

ГОСТ 2.304–68 устанавливает следующие размеры шрифта: 2,5; 3,5; 5; 7; 10; 14; 20; 28 и 40 мм.

Наиболее употребительные размеры шрифта на чертежах 3,5; 5; 7; 10 мм.

Устанавливаются следующие типы шрифта: тип А без наклона (толщина линий шрифта (d = 1/14h); тип А с наклоном 75° (d = 1/14h); тип Б без наклона (d = 1/10h); тип Б с наклоном 75° (d = 1/10h) (рис. 2.2).

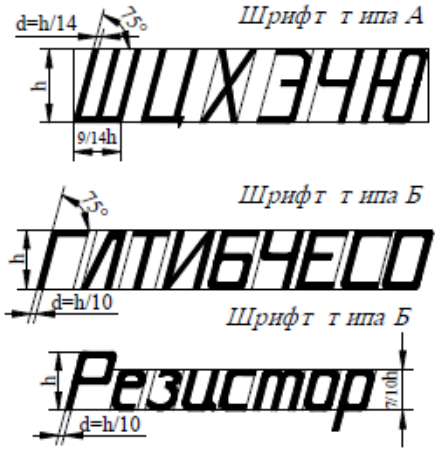

Рис. 2.2. Шрифты чертежные

2.5. Основная надпись чертежа

ГОСТ 2.104–68 устанавливает для конструкторской документации машиностроения и приборостроения виды и габариты основных надписей, а также объём необходимой информации, содержащейся в них. Основная надпись для учебных чертежей выполняется по ГОСТ 2.104–68. Она должна размещаться по направлению обрамляющей линии в правом нижнем углу чертежа для формата А4 и по его короткой стороне, а для остальных форматов – по длинной стороне. Образец основной надписи дан на рис. 2.3.

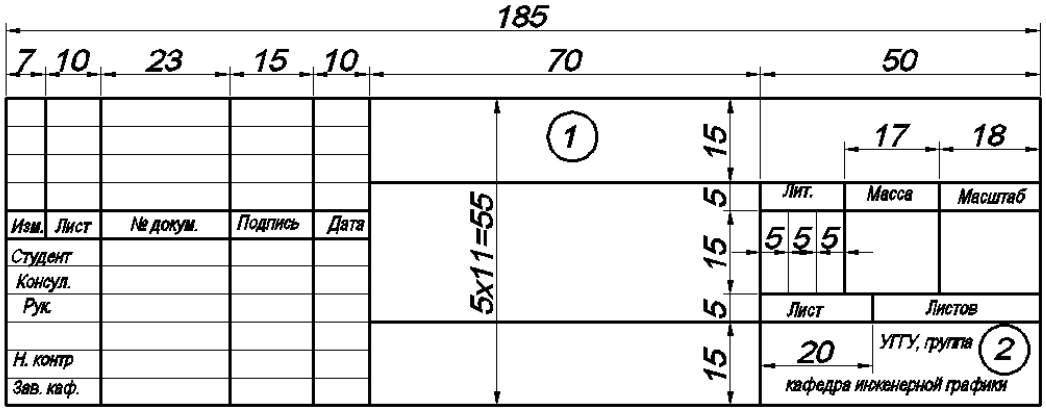

Рис. 2.3. Основная надпись

Основная надпись для текстовых конструкторских документов (пояснительная записка, спецификация и др.) приведена на рис. 2.4.

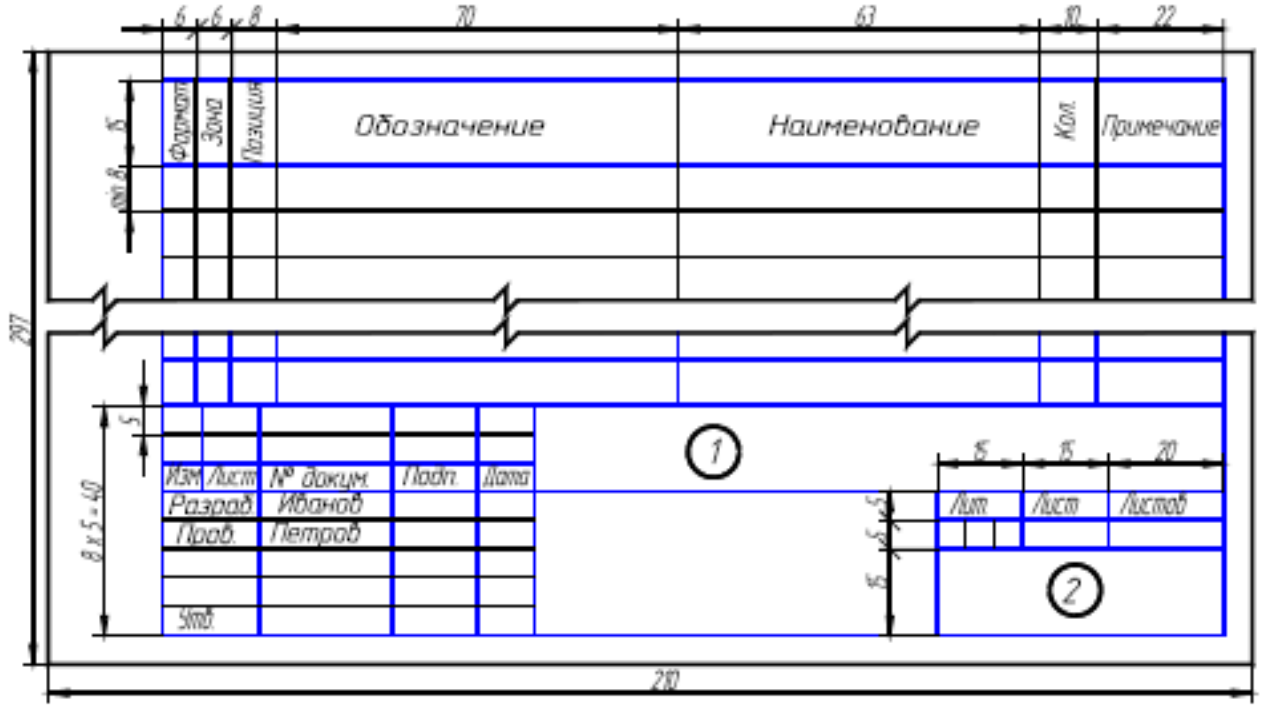

Рис. 2.4. Спецификация

Основную надпись на чертежах помещают в правом нижнем углу чертежа. Формат А4 располагают только вертикально поэтому основная надпись внизу листа.

2.6. Обозначения

Каждому конструкторскому документу должно быть присвоено обозначение, записываемое в основную надпись. ГОСТ 2. 201–80 устанавливает классификационную систему обозначения изделий и конструкторских документов, которая в учебных условиях вызывает определённые трудности в её понимании.

В связи с этим при изучении дисциплины «Инженерная графика» для обозначения конструкторских документов рекомендуется упрощённое буквенно-цифровое обозначение. В графах основной надписи (рис. 2.3 – 2.4 – номера граф обозначены цифрой в кружке) указывают:

- в графе 1

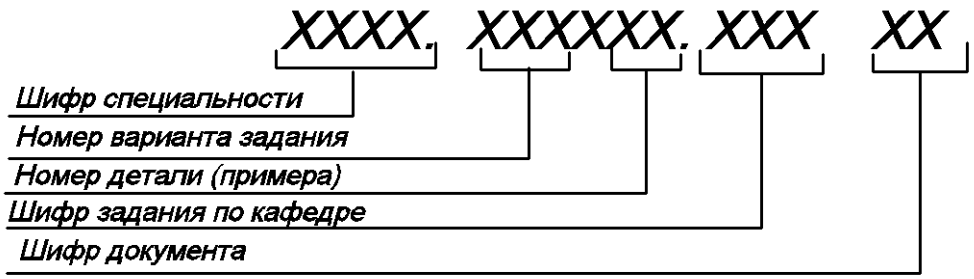

Шифр специальности – например, 130402 - «Маркшейдерское дело».

Номера графической (лабораторной) работы и варианта выбираются по данному практикуму.

Номер детали должен соответствовать номеру позиции в спецификации. Шифр документа присваивается в соответствии с требованиями ГОСТ 2.102–68 и ГОСТ 2.701–68. Рабочим чертежам деталей и спецификации шифр не присваивают. Шифр чертежа общего вида – ВО; сборочного чертежа – СБ и т.д. Обозначение учебных сборочных чертежей и схем может иметь несколько иную структуру, что будет оговорено ниже.

Например*: *130402 . 150001. 7000 СБ.

- в графе 2 на учебных чертежах рекомендуется указывать:

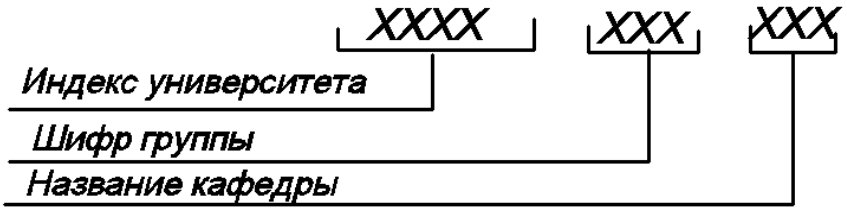

***Например, УГГУ, гр. МД-08, кафедра инженерной графики*.**

3. ПРОЕКЦИОННОЕ ЧЕРЧЕНИЕ

3.1. Компоновка изображений на чертеже

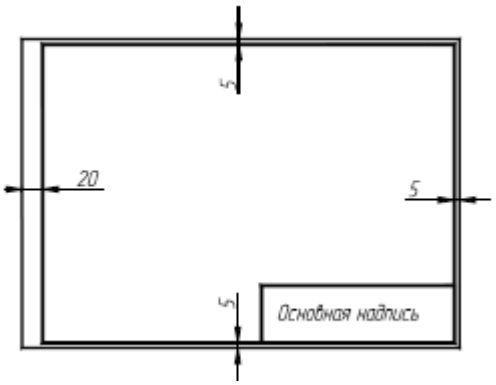

Рис. 3.1. Оформление рамки чертежа

На чертежных листах рамка формата выполняется сплошной основной линией (рис. 3.1.). Поле с левой стороны величиной 20 мм предназначено для подшивки и брошюровки чертежа. ГОСТ 2.305–68 устанавливает общие правила расположения изображений на чертеже.

На рис. 3.2. приведены виды, полученные проецированием предмета на плоскости проекций, которым присвоены названия: главный вид (*1*), вид сверху (*2*), вид слева (*3*), вид справа (*4*), вид снизу (*5*). Поскольку на чертеже может быть не одно, а два, три и более изображений, то для удобства его выполнения (чтения) небезразлично, где расположено главное изображение.

Для чертежа, состоящего из трех изображений (рис. 3.2., *а*), главное изображение располагается в левой верхней четверти поля чертежа, а варианты его расположения при двух проекциях показаны на рис. 3.2., *б* и *в*, при четырех – на рис. 3.2., *г* и *д*.

При составлении чертежа изделия (детали, сборочной единицы) необходимо правильно решать вопрос выбора ирасположения не только главного изображения, но и всех других изображений.

При выборе главного изображения учитывают формообразование, основную особенность и назначение детали. Для удобства составления чертежа главное изображение, как правило, должно соответствовать расположению изделия при выполнении основной операции технологического процесса его изготовления или сборки, а расположение изделий, имеющих явно выраженные верх и низ (корпус редуктора, стол, транспортное средство и т. п.), должно соответствовать их нормальному положению в эксплуатации.

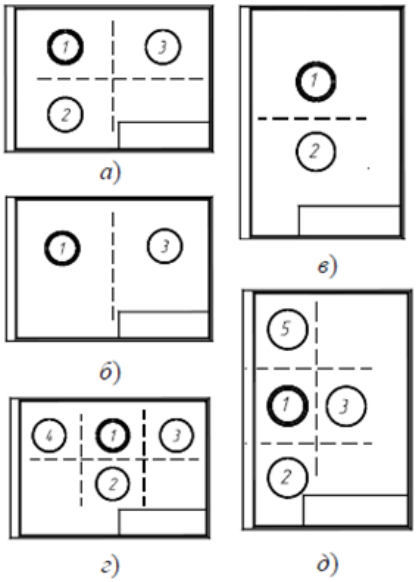

Рис. 3.2. Компоновка изображений на чертеже

Рассмотрим расположение типовых деталей на главном изображении чертежа.

1. Детали, имеющие форму вращения (валы, оси, втулки и т.д.), обычно изображают горизонтально, т.е. параллельно основной надписи чертежа.

2. Корпуса, фланцы, крышки и другие подобные детали, изготовляемые обычно литьем с последующей механической обработкой, принято изображать таким образом, чтобы основная обработанная плоскость детали располагалась горизонтально относительно основной надписи чертежа.

3. Плоские детали, изготовленные, например, из листового материала, изображают на чертежах одним видом с очертанием контура. Второй вид не дают, так как толщину указывают рядом с изображением на полке линии-выноски в виде надписи *S*2 (цифра 2 указывает на толщину в мм).

3.2. Содержание изображений

Правила выполнения изображений устанавливает ГОСТ 2.305–68 и, в зависимости от содержания, разделяет их на виды, разрезы, сечения. Зачастую изображение на чертеже является вариацией соединений, например, соединением половины вида и половины разреза, вида и местного разреза и др.

В основу изображений положено проецирование предмета на шесть граней куба (рис. 3.3). Такое количество изображений применяют крайне редко, при необходимости. Назначая изображения, руководствуются правилом, согласно которому «количество изображений (видов, разрезов, сечений) должно быть наименьшим, но обеспечивающим полное представление о предмете при применении установленных в соответствующих стандартах обозначений, знаков и надписей».

При разработке чертежа стремятся к тому, чтобы при полной информации об изделии чертеж был бы наименее насыщен изображениями. Например, при наличии условий, вид или разрез заменяют сечением, которое может быть более простой фигурой для построения и чтения. В связи с этим вопрос об изображениях на чертеже для каждой детали решают индивидуально в зависимости от сложности ее формы, принятых условностей и возможности нанесения размеров.

Для уменьшения количества изображений ГОСТ 2.307–68 установлены знаки (∅ – диаметр, *R* – радиус, *G* – квадрат и т. д.) и надписи. При выполнении изображений применяют условности и упрощения, установленные ГОСТ 2.305–68. Например, дают не полное симметричное изображение, а несколько больше его половины; для показа сквозного отверстия или канавки шпоночного паза рекомендуется давать лишь контур отверстия или профиль канавки; для тщательного изображения некоторых конструктивных элементов – применять выносные элементы, которые могут содержать подробности, не указанные на соответствующем изображении, и отличаться от него по содержанию. Так, изображение может быть видом, а выносной элемент – разрезом. На выносных элементах, как правило, показывают проточки, параметры нестандартных резьб и др.

Виды

При изображении предмета используют шесть основных плоскостей проекций (шесть граней куба), которые совмещают с плоскостью чертежа, как показано на рис. 3.3.

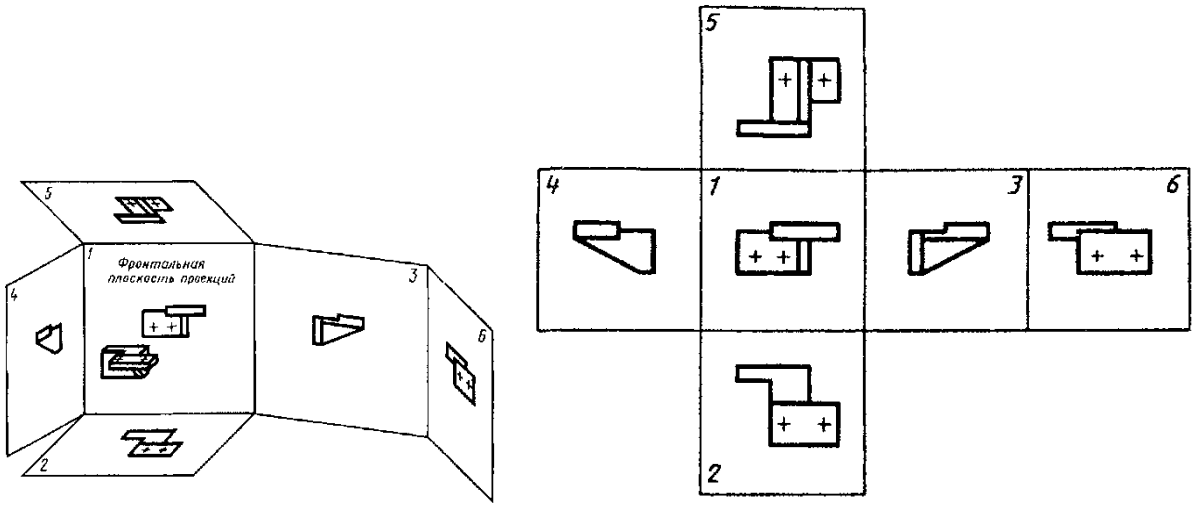

Рис. 3.3. Виды

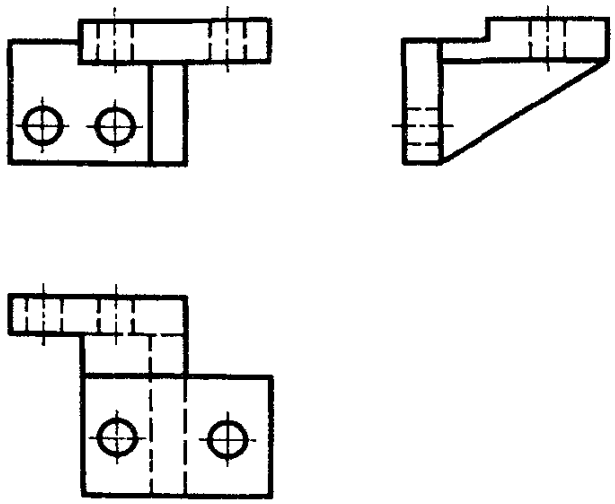

Рис. 3.4. Виды: спереди (главный), сверху, слева

Это **основные виды**, которые называют:

1 – вид спереди (главный вид); 2 – вид сверху; 3 – вид слева; 4 – вид справа; 5 – вид снизу; 6 – вид сзади.

Вид - изображение обращенной к наблюдателю видимой части поверхности предмета. Для уменьшения количества изображений допускается на видах показывать необходимые невидимые части поверхности предмета при помощи штриховых линий (рис. 3.4.).

Виды деталей следует располагать таким образом, чтобы главный вид давал наиболее полное представление о форме и размерах детали. На чертеже все виды располагают с сохранением проекционной связи к главному. Если это требование не выполняется или вид располагается на отдельном листе, то он отмечается надписью по типу: → **А** (рис. 3.5).

Местный вид – изображение отдельного, ограниченного места поверхности детали. Местный вид может быть ограничен линией обрыва, осью симметрии или не ограничен (рис. 3.5).

Дополнительный вид получается проецированием предмета на плоскость, не параллельную ни одной из основных плоскостей проекций (рис. 3.6).

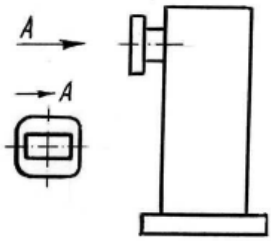

Рис. 3.5. Местный вид

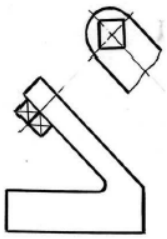

Рис. 3.6. Дополнительный вид

Разрезы

Для представления о внутренней форме предмета на чертеже применяются линии невидимого контура. Применение условных изображений разрезов упрощает чтение и построение чертежей.

Разрезом называется изображение предмета, полученное при мысленном рассечении его одной или несколькими секущими плоскостями., при этом в разрезе показывается то, что получается в секущей плоскости, и то, что расположено за ней.

В зависимости от положения секущей плоскости относительно горизонтальной плоскости проекций разрезы разделяются на горизонтальные, вертикальные и наклонные (рис. 3.7, *а*, *б*, *в*).

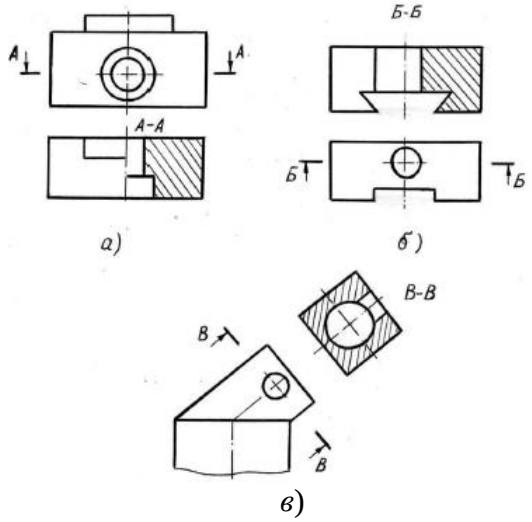

Рис. 3.7. Простые разрезы

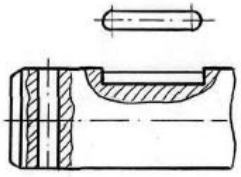

Рис. 3.8. Местные разрезы

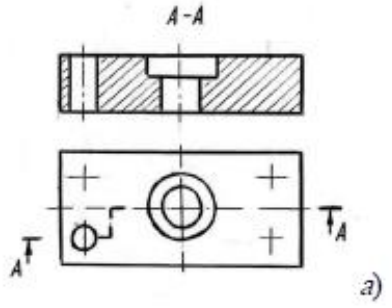

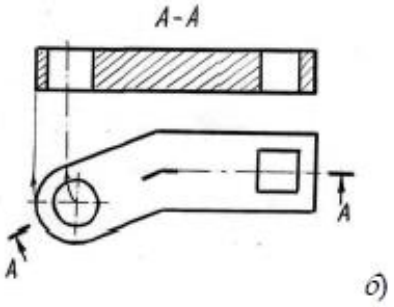

Рис. 3.9. Сложные разрезы

Разрезы местные

Разрез, служащий для выявления формы предмета в отдельном ограниченном месте, называется местным и ограничивается сплошной волнистой линией (рис. 3.8).

Разрезы сложные

Сложными называются разрезы, полученные с помощью двух и более секущих плоскостей. Сложные разрезы разделяются на ступенчатые и ломаные.

Ступенчатыми разрезами называются разрезы, выполненные несколькими параллельными секущими плоскостями (рис. 3.9, *а*).

Ломаными называются разрезы, полученные от рассечения предмета не параллельными, а пересекающимися плоскостями (рис. 3.9, *б*).

Сечения

Сечением называется изображение фигуры, получающееся при мысленном рассечении предмета одной или несколькими плоскостями. В отличие от разреза, на сечении показывается только то, что расположено непосредственно в секущей плоскости.

Сечения в зависимости от расположения их на чертеже делятся на *наложенные* и *вынесенные*. Наложенные сечения изображаются непосредственно на изображении предмета. Контур наложенного сечения выполняется тонкими линиями (рис. 3.10, *а*).

Вынесенное сечение может располагаться на свободном поле чертежа или в разрыве изображения предмета. Контур вынесенного сечения изображается сплошными основными линиями (рис. 3.10, *а*, *б*).

Если секущая плоскость проходит через отверстия и сечение получается состоящим из отдельных частей, то сечение должно быть заменено разрезом. Сечение может выполняться несколькими секущими плоскостями. Допускается вместо секущих плоскостей применять цилиндрические поверхности, развёртываемые затем в плоскость. Обозначается условным обозначением, показанным на рис. 3.11.

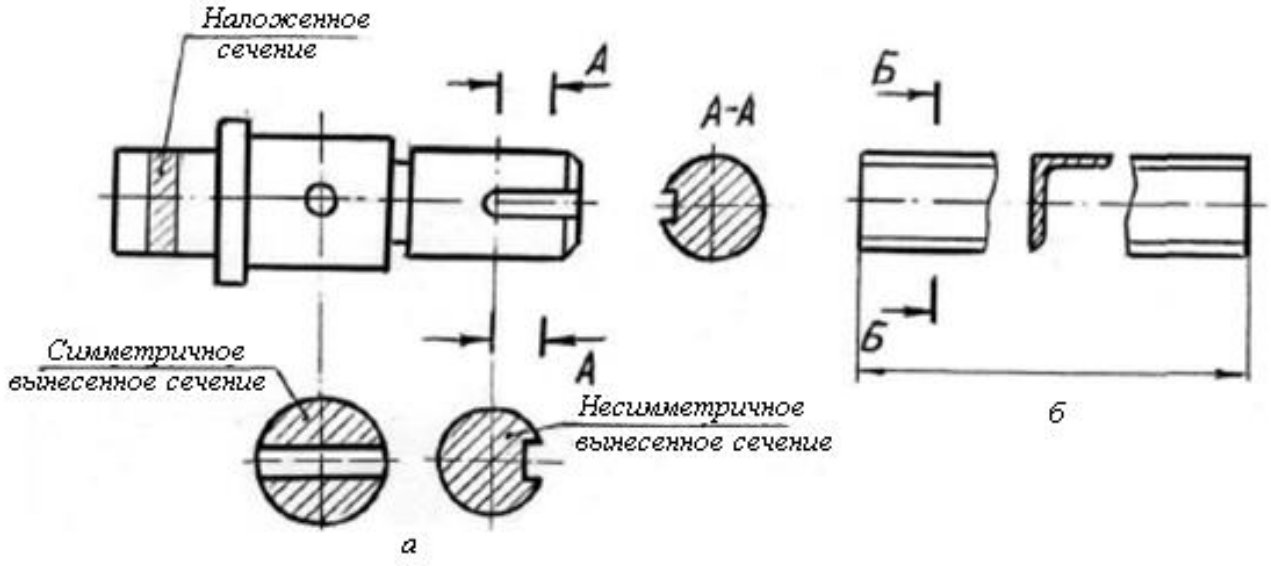

Рис. 3.10. Сечения

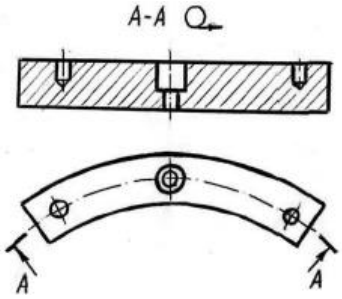

Рис. 3.11. Сечение «развернуто»

Выносные элементы

Если какая-либо часть предмета требует графического пояснения формы ввиду мелкого её изображения, то применяют дополнительное её изображение (обычно увеличенное), называемое **выносным элементом.** При применении выносного элемента соответствующее место изображения отмечают замкнутой сплошной тонкой линией (окружностью или овалом), обозначая заглавной буквой русского алфавита: А(5:1), рис. 3.12.

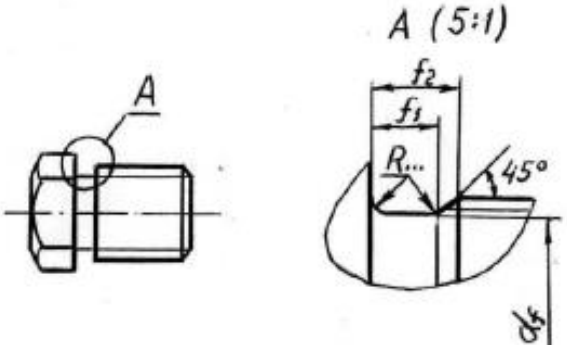

Рис. 3.12. Выносные элементы

Условности и упрощения

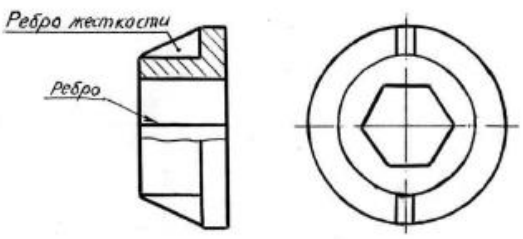

а)

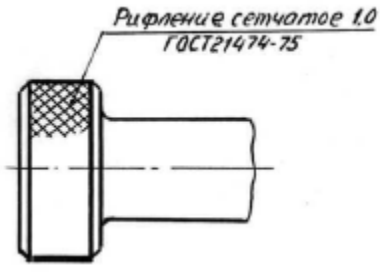

б)

Рис. 3.13. Условности и упрощения

Для того чтобы сделать чертежи более простыми и понятными, а также с целью экономии времени при выполнении чертежа, ГОСТ 2.305–68 устанавливают следующие условности и упрощения:

1. Если вид, разрез или сечение представляет собой симметричную фигуру, то допускается вычерчивать половину изображения,

2. Допускается соединять половину вида с половиной разреза, если фигура симметричная (рис. 3.7, *а*, *б*).

3. Если при соединении половины вида с половиной разреза разделяющая их ось симметрии совпадает с проекцией ребра предмета, то вычерчивают часть вида и часть разреза, разделяя их волнистой линией, и ребро показывают видимым (рис. 3.13, *а*).

4. Если на чертеже необходимо выделить плоскую часть поверхности предмета, то на ней

проводят диагонали тонкими линиями (рис. 3.14, *б*).

5. Длинные предметы, имеющие постоянное и закономерно изменяющееся поперечное сечение, допускается изображать их с разрывом (рис. 3.10, *б*).

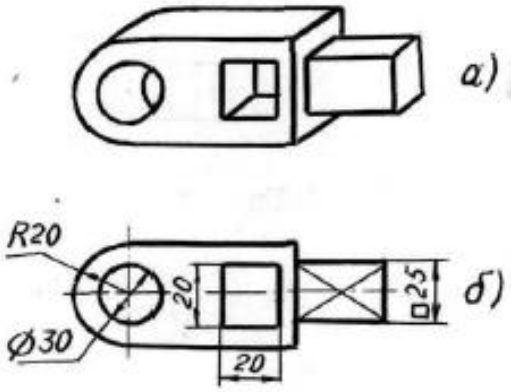

Рис. 3.14. Изображение детали

6. На чертежах предметов со сплошной сеткой, плетёнкой, рифлением и т. п. допускается изображать эти элементы частично (рис. 3.13, *б*).

7. Винты, болты, заклёпки, шпонки, сплошные валы при продольном разрезе показывают нерассечёнными. Гайки, шайбы на сборочных чертежах также показывают нерассечёнными.

8. Элементы деталей, такие, как спицы шкивов, тонкие стенки, рёбра жёсткости и т.п., показывают незаштрихованными, если секущая плоскость направлена вдоль их стороны (рис. 3.13, *а*).

3.3. Необходимое количество изображений

Количество изображений на чертеже, как это отмечалось выше, должно быть наименьшим и в то же время таким, чтобы полностью отобразить форму всех элементов предмета. Любое лишнее изображение затрудняет чтение чертежа. Необходимое количество изображений зависит от формы предмета, которая должна быть ясна из чертежа.

Для предметов, состоящих из тел вращения, достаточно одной проекции (рис. 3.15, *а*), для других – две и более. На рис. 3.15, *б* представлен предмет, состоящий из двух геометрических тел – правильной шестигранной призмы и цилиндра, который требует двух изображений. На рис. 3.15, *в* представлен предмет, для полного раскрытия формы которого необходимы три основных вида. Если для представленного предмета задать главный вид и вид сверху, то не будет видна форма верхней части предмета, ее можно увидеть только на виде слева. Если же задать главный вид и вид слева, то не будет раскрыт нижний полуцилиндр.

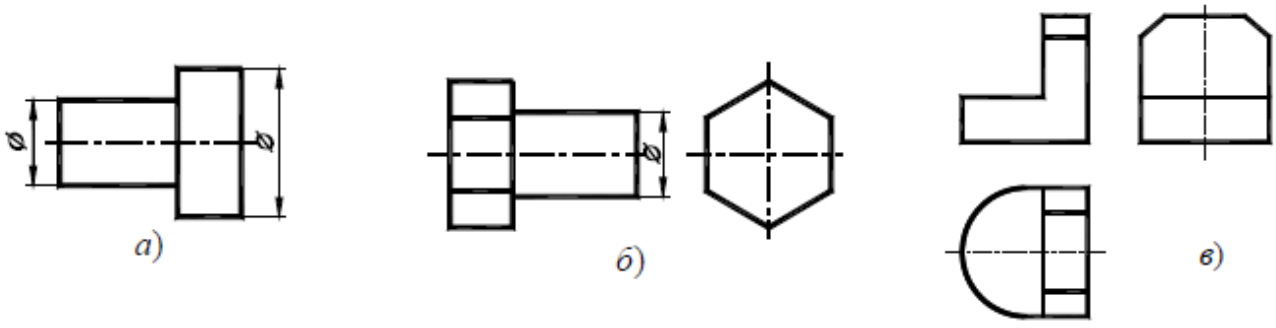

Рис. 3.15. Необходимое количество изображений

Если предмет имеет внизу выступы или выемки некруглой формы, следует задать вид снизу или в простейших случаях показать соответствующие линии невидимого контура на виде сверху.

3.4. Построение недостающего изображения

Построение недостающих видов способствует развитию пространственных представлений, учит понимать чертежи при минимальном числе изображений. Из начертательной геометрии известно, что проекционный чертеж может быть безосным, не имеющим заданных осей проекций, что позволяет выполнить на таком чертеже различные построения и определить любые геометрические параметры.

Метод построения изображений без использования внешних осей становится единственно рациональным при выполнении реальных чертежей.

Предположим, что по видам спереди и сверху (рис. 3.16) необходимо построить вид слева. Вместо проведения произвольных осей *x*, *y*, и *z* выберем одну из плоскостей симметрии данной детали в качестве координатной плоскости. Пусть это будет плоскость α, параллельная плоскости проекций V, тогда ее проекция α' совпадает с осью симметрии вида сверху.

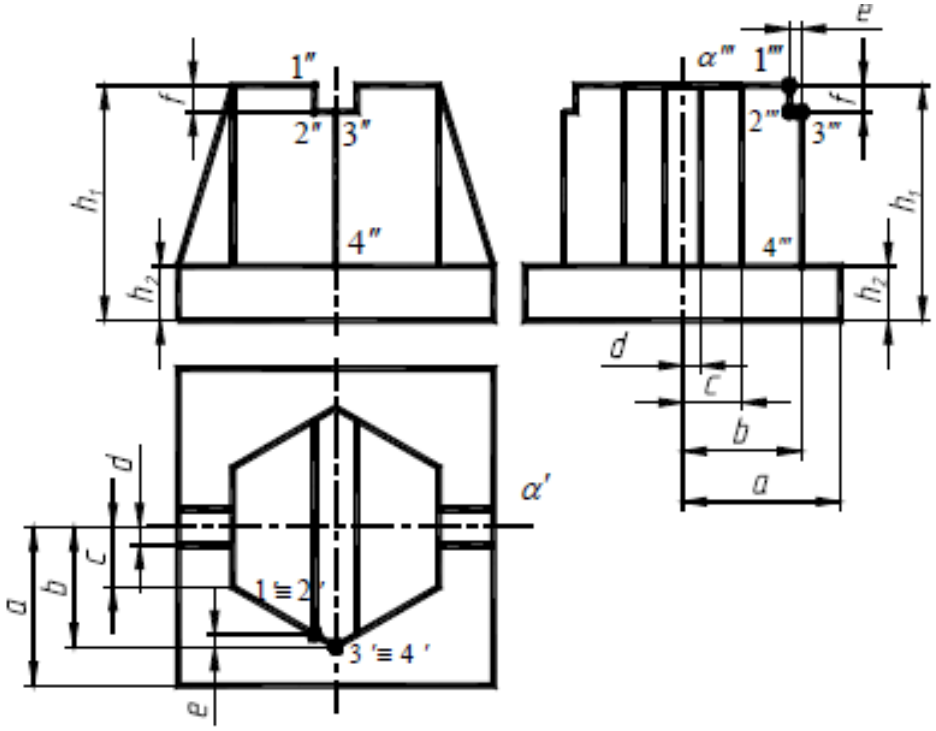

Рис. 3.16. Пример построения недостающего вида

Проекцию α‴ проведем на некотором расстоянии от главного вида. Она определит положение вида слева и будет служить также осью его симметрии. Для выявления формы модели две заданные проекции следует рассматривать одновременно.

Для построения любого элемента вида слева отрезки, измеренные на виде сверху в направлении перпендикулярном проекции α', необходимо отложить на виде слева перпендикулярно к α‴, так как то и другое будет выражать координату *y*. На рис. 3.16 такими размерами будут величины *a*, *b*, *c*, *d*, показанные на обоих видах. Высоты, соответствующие координате *Z*, переносятся на вид слева с главного вида. Эти размеры – *h*1 и *h*2 – также показаны на двух видах: главном и слева. Однако необязательно все отрезки измерять от одной и той же координатной плоскости. Так, положение ребра 3–4 на виде слева определялось размером (*b*), взятым от условной плоскости α. Но ребро 1–2, получившееся на пересечении боковой грани шестигранника с плоской боковой стенкой верхнего паза, можно на виде слева построить по его расстоянию от ребра 3–4, взятому на направлении, перпендикулярном к α' на виде сверху (размер – *e*) и отложенным перпендикулярно α‴ на

виде слева; в этом случае размер, выражающий координату привязывает данный элемент не к координатной плоскости α, а к другому ближайшему элементу. Также и высота (*f*) бралась от ближайшего верхнего торца модели.

Для несимметричных предметов за координатные (опорные) плоскости выбирают любые удобные грани предмета или берут их на некотором расстоянии от предмета. Причем, любой последующий элемент построения можно привязывать размерами уже не к начальной плоскости, а к предыдущему элементу, как проекция 1–2 (рис. 3.16) привязывалась к проекции 3– 4, а не к проекции α'''.

При использовании такого метода необходимо помнить, что: горизонтальные размеры вида слева соответствуют вертикальным размерам вида сверху (рис. 3.16); вертикальные раз меры (высоты) вида слева переносятся с главного вида и соответствуют на главном виде таким же высотам; после выполнения построений необходимо удалить с чертежа обозначение проекций введенных точек.

3.5. Графические обозначения материалов

ГОСТ 2.306–68 устанавливает графические обозначения материалов в сечениях, некоторые из них представлены в табл. 3.1. Следует помнить, что графическое изображение дает лишь общее представление о материале и не исключает необходимости указания на чертеже данных о нем. Эти данные приводятся в основной надписи рабочего чертежа детали или спецификации изделия. При выполнении штриховки смежных сечений двух и более деталей из одного материала следует изменять расстояние между линиями штриховки, направление штриховки или сдвигать эти линии в одном сечении по отношению к другому, не изменяя угла их наклона.

Таблица 3.1

Обозначения графические материалов

Обозначение	Материал	Обозначение	Материал
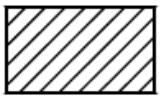	Металлы и твердые сплавы	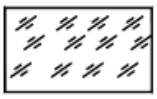	Стекло и другие прозрачные материалы
	Неметаллические материалы	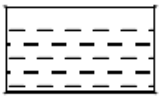	Жидкости

Металлы и твердые сплавы обозначают штриховкой – сплошными параллельными линиями толщиной *S*/2 – *S*/3 под углом 45° к линии контура изображений или к его оси. Для всех сечений одной и той же детали наклон линий штриховки наносят в одну и ту же сторону. Расстояние между линиями штриховки должно быть от 1 до 10 мм. В случае совпадения линии штриховки с линией контура или осевыми линиями рекомендуется выполнять штриховку под углом 30° или 60°. Сечения шириной менее 2 мм допускается показывать зачерненными.

3.6. Нанесение размеров

Главное требование к чертежу – правильность изображения детали. Не менее важно другое требование – правильность нанесения размеров. Общие правила нанесения размеров на чертежах и других технических документах на изделие установлены ГОСТ 2.307–68 «Нанесение размеров и предельных отклонений». Они устанавливают технику нанесения

размеров с точки зрения рационального оформления чертежей: как следует на чертеже расположить размерные и выносные линии, размерные числа и т. п. Стандарт состоит из трех разделов: I – основные положения, II – нанесение размеров, III – нанесение предельных отклонений (данный раздел в курсе «Инженерная графика» не рассматривается).

Рассмотрим основные требования при нанесении размеров.

Повторение одного и того же размера на разных изображениях не допускается.

Линейные размеры на чертеже указываются в миллиметрах без обозначения единицы измерения.

Угловые размеры указывают в градусах, минутах и секундах, например: $12°45' 30''$.

Размерную линию ограничивают с обоих концов стрелками. Величина элементов стрелки зависит от толщины линии видимого контура (рис. 2.17, *а*).

Размерную линию проводят параллельно тому отрезку, линейный размер которого наносят (рис. 2.17, *б*). Необходимо избегать пересечения размерных и выносных линий.

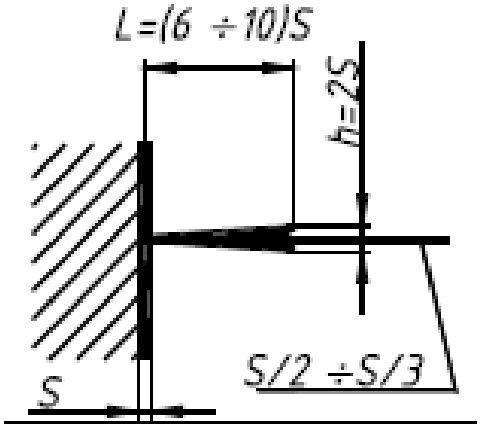

а)

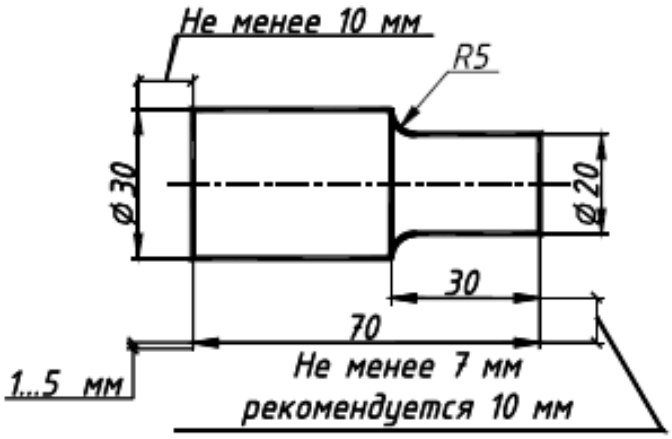

б)

Рис. 3.17. Нанесение размеров

Размерные числа надписывают над размерной линией. Выносные линии должны выходить за концы стрелок размерной линии на 1 – 5 мм (рис. 2.17, *б*).

Расстояние размерной линии от параллельной ей линии контура, осевой, выносной и других линий, а также расстояние между параллельными размерными линиями должно быть 7 – 10 мм.

При указании размера диаметра перед размерным числом ставят знак ∅, высота которого равна высоте цифр размерных чисел (рис. 3.14, *б*).

Перед размерным числом, определяющим величину радиуса ставят прописную букву *R* (рис. 3.14, *б*).

Перед размером диаметра или радиуса сферической поверхности допускается надпись: Сфера ∅60; Сфера *R*25 или О25.

Размеры квадрата наносят, как показано на рис. 3.14. Размеры на чертеже наносят с их предельными отклонениями (предельные отклонения на учебных чертежах не наносят). Размеры надо наносить так, чтобы обеспечить наименьшую трудоёмкость их измерения и чтобы не требовалось производить математические подсчёты при изготовлении и контроле изделия.

Размеры на чертежах не допускается наносить в виде замкнутой цепочки, за исключением случаев, когда один из размеров указан как справочный. Справочным называется размер, не подлежащий выполнению по данному чертежу (рис. 3.18).

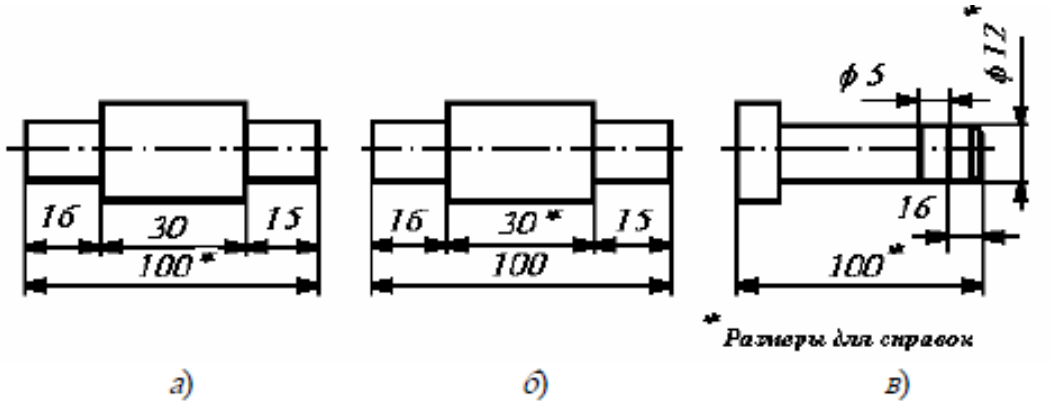

Рис. 3.18. Примеры простановки размеров

На каждом чертеже должны быть указаны габаритные размеры – размеры между двумя крайними точками детали по длине, ширине и высоте.

Нанесение размеров на чертеже должно учитывать технологию изготовления детали, т. е. последовательность операций обработки заготовки изделия при его изготовлении и механическое оборудование, на котором оно будет изготовляться.

Неудачное нанесение размеров приводит к выполнению лишних операций, излишней точности изготовления и повышению себестоимости изготовления изделия. Как правило, размер отсчитывают от поверхностей, которые обрабатываются раньше до поверхностей, обрабатываемых позже.

Все размеры деталей делят на две группы: сопрягаемые и свободные (несопрягаемые). К сопрягаемым относят размеры рабочих поверхностей деталей, а к свободным – размеры вспомогательных поверхностей деталей. К сопрягаемым размерам предъявляют более высокие требования, чем к свободным.

В практике применяют три основных способа нанесения размеров: цепочкой, координатный и комбинированный.

При нанесении **цепочкой** размеры указывают последовательно (рис. 3.19, *а*). При этом цепочка размеров не должна быть замкнутой. Один из размеров не указывают. Этот размер определяется общим размером А детали.

Примечание: 1. Габаритные размеры изделия должны быть указаны обязательно.

2. Если возникает необходимость указания всех размеров, то один из них обозначают как справочный (см. рис. 3.18).

Основные недостатки способа простановки размеров цепочкой:

– суммирование ошибок, появляющихся в процессе изготовления изделия;

– введение более жёстких допусков, особенно при контроле суммарных размеров.

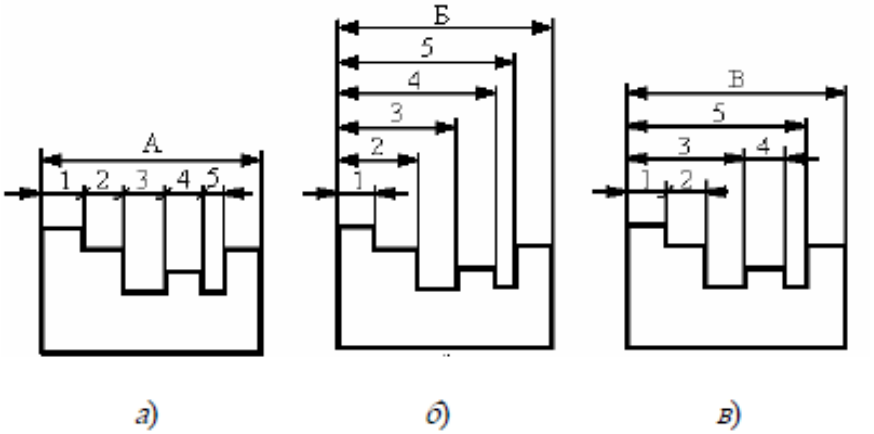

Рис. 3.19. Примеры простановки линейных размеров

Способ нанесения размеров цепочкой в основном применяется тогда, когда требуется точно выдержать размеры элементов детали, а не суммарный размер детали.

При координатном способе (рис. 3.19, *б*) все размеры наносят от выбранной базы. Этот способ нанесения размеров применяют в тех случаях, когда необходимо обеспечить высокую точность расстояний элементов детали от каких-либо её поверхностей (например, отверстий печатной платы от её кромок), а также при большом числе размеров, наносимых от общей базы.

Комбинированный способ (рис. 3.19, *в*) нанесения размеров является сочетанием способа нанесения размеров цепочкой и координатного способа и находит самое широкое применение в практике. Этот способ позволяет размеры, требующие высокой точности выполнения, отделить от других размеров.

Базой называют поверхности (обычно плоскости), линии и точки изделия (или их сочетания), относительно которых определяется положение других элементов детали или других деталей сборочной единицы, сопрягаемых с данной.

Различают конструкторские, технологические, измерительные, сборочные и вспомогательные базы.

Конструкторские базы – базы, по отношению к которым ориентируются другие детали сборочной единицы.

Технологические базы – базы, определяющие положение детали при её обработке.

Измерительная (главная) база – база, от которой производится отсчёт размеров при изготовлении и контроле готового изделия.

П р и м е ч а н и е. Ось вращения детали является скрытой измерительной базой.

Сборочная база – база, по отношению к которой ориентируются детали изделия в процессе сборки.

Вспомогательная база – база, от которой отсчитываются размеры второстепенных элементов детали, например ширина кольцевой проточки в конце резьбы. Вспомогательная база должна быть связана размерами с измерительной базой.

В качестве размерных баз выбирают более точно обработанные поверхности, т.е. рабочие поверхности. Как правило, поверхности измерительных баз должны обрабатываться в первую очередь.

Размеры между обрабатываемыми и необрабатываемыми поверхностями выделяют в отдельные размерные цепи. Эти цепи должны быть связаны между собой только одним размером.

При большом числе размеров, наносимых от общей базы базовой линии, допускается наносить линейные и угловые размеры, как показано на рис. 3.20. Размерные числа наносят над размерной линией, ближе к ее середине. Размерные числа линейных размеров при различных наклонах размерных линий располагают, как показано на рис. 3.20, *а*. Если необходимо нанести размер в заштрихованной зоне, соответствующее число наносят на полке линии-выноске (рис. 3.20, *б*). Угловые размеры наносят так, как показано на рис. 3.20, *в*.

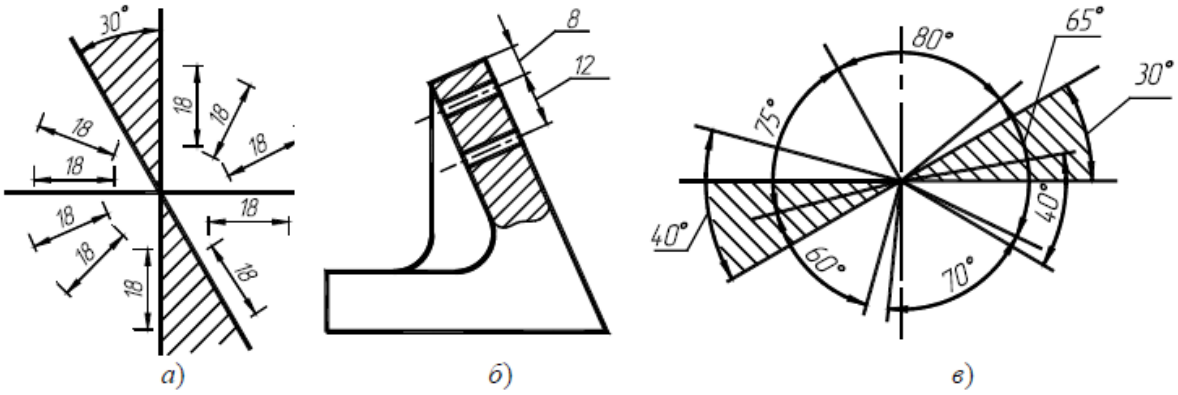

Рис. 3.20. Примеры простановки размеров

На чертежах изделий, кроме размеров, необходимых для их изготовления (включая габаритные), в ряде случаев проставляют установочные, присоединительные и справочные размеры.

Установочными и присоединительными размерами называются размеры, определяющие величины элементов, по которым данное изделие устанавливают на месте монтажа или присоединяют к другому изделию.

К справочным размерам относят:

а) один из размеров замкнутой размерной цепи (рис. 3.18, *а*, *б*);

б) размеры, перенесённые с чертежей изделий-заготовок (рис. 3.18, *в*);

в) размеры на сборочном чертеже, определяющие предельные положения движущихся элементов изделия, например, тумблера, рычага и т. п.;

г) размеры на сборочном чертеже, перенесённые с чертежей деталей и используемые в качестве установочных и присоединительных;

д) габаритные размеры на сборочном чертеже, перенесённые с чертежей деталей или являющиеся суммой размеров нескольких деталей;

е) размеры деталей из сортового, фасонного, листового и т. п. проката, если они полностью определяются обозначением материала, приведённым в графе «Материалы» основной надписи.

Если на чертеже все размеры справочные, то их не отмечают знаком «*», а в технических требованиях записывают:

«Размеры для справок».

При установлении номинальных размеров у проектируемых изделий конструктор должен стремиться к сокращению разнообразия размеров, например: близкие по расчётным размерам фаски, канавки и т.п. следует задавать одинаковыми размерами.

Примечание. При уменьшении разнообразия в размерах упрощается производственный процесс, уменьшается число необходимого режущего и измерительного инструмента, а в итоге снижается стоимость изготовления изделия.

При назначении номинальных размеров конструктор должен учитывать требования: ГОСТ 8032–84. Предпочтительные числа и ряды предпочтительных чисел; ГОСТ 6636–69. Нормальные линейные размеры; ГОСТ 8908–81. Дополнительные сведения о нанесении размеров приводятся в указаниях к графическим работам и соответствующих ГОСТах.

3.7. Последовательность оформления изображений

Чертеж сначала выполняют в тонких линиях. Для этой цели используют карандаш твердости «Т», «Н». В циркуле должен быть грифель карандаша твердости «ТМ», «НВ». Обводку же чертежей целесообразно проводить карандашом твердости «ТМ», «НВ» или «М», «В», «F» (в циркуле – «М», «В», «F» или «2М», «2В», «2F»).

При обводке чертежа необходимо выбрать толщину линии каждого типа. На отдельном листе бумаги надо провести образцы этих линий и выдерживать их на всем чертеже. Четкость и рельефность чертежа значительно зависят от толщины линий (на учебных чертежах сплошные основные линии рекомендуется проводить толщиной 0,8…1,0 мм).

Чертеж обводят в следующей последовательности: осевые и центровые линии; выносные и размерные линии; нанести стрелки, ограничивающие размерные линии; тонкие линии вспомогательных построений (уклона, конусности, линии пересечения и т.п.); кривые линии невидимого и видимого контуров; горизонтальные, затем вертикальные и наклонные линии невидимого контура; то же самое для линий видимого контура; цифры и другие надписи.

Линии штриховки проводят сразу требуемой толщины и четкости. При указанной последовательности обводки уменьшается загрязнение чертежа. Кроме того, при обводке сначала кривых, а затем остальных линий легче исправить ошибку (смещение линии). Чтобы не загрязнять лист чертежа рекомендуется закрывать его чистой бумагой, оставляя открытой только ту часть, на которой в данный момент выполняется чертеж.

Следует учитывать, что вид графически четкого чертежа также может быть испорчен направлением, выполнением и обводкой надписи.

4. АКСОНОМЕТРИЧЕСКИЕ ПРОЕКЦИИ

Аксонометрические проекции относят к наглядным изображениям, построенным на одной плоскости проекций (картине) методом параллельного* проецирования объекта и жестко связанной с ним системы трёх взаимно перпендикулярных осей координат. Аксонометрию используют в тех случаях, когда требуется дать более наглядное, по сравнению с чертежом Монжа (или проекций с числовыми отметками), изображение, по которому легче представить оригинал. Слово «аксонометрия» буквально означает «измерение по осям». На аксонометрическом чертеже имеются проекции координатных осей, и проекции точек в аксонометрии строят, откладывая по осям координаты этих точек.

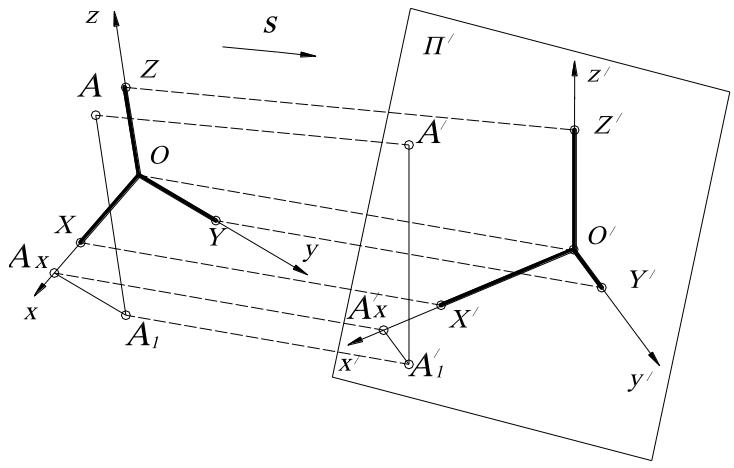

Рис. 4.1. Получение аксонометрической проекции

На проецируемом объекте

* Аксонометрическая проекция может быть и центральной (перспектива), но здесь и далее будем иметь в виду параллельную аксонометрическую проекцию.

(рис. 4.1) – точка A – выбирают прямоугольную (декартову) систему координат, жестко связанную с данным объектом. Пусть OX, OY, OZ – единичные отрезки этой системы координат $Oxyz$, то есть равные единице длины (например, 1 см, 1 дм и т. п.) попарно перпендикулярные отрезки, отложенные от начала координат O по координатным осям x, y, z. В аксонометрии их принято называть ***натуральными масштабами***, а систему координат – ***натуральной системой координат***. Пусть далее A_1 – ортогональная проекция точки A на плоскость xy (горизонтальная проекция), а A_x - ортогональная проекция точки A_1 на ось x, то есть OA_xA_1A – координатная (натуральная) ломаная точки A, звенья OA_x, A_xA_1, A_1A которой равны координатам x, y, z точки A.

После этого расположим в пространстве плоскость ***аксонометрических проекций*** (или ***картинную плоскость***) $П'$ и выберем направление проецирования s. Если угол между $П'$ и s отличен от прямого, то аксонометрию называют ***параллельной*** или ***косоугольной***, если $s \perp П'$, то ***прямоугольной*** или ***ортогональной***.

Спроецировав точку A вместе с системой координат и координатной ломаной на плоскость $П'$, получают:

- проекцию A' точки A, которая называется аксонометрической проекцией, или аксонометрией точки A;

-проекции x', y', z' осей x, y, z, называемые аксонометрическими осями;

-проекции $O'X'$, $O'Y'$, $O'Z'$, называемые аксонометрическими масштабами;

-проекцию $O'A_xA_1'A'$ координатной ломаной – аксонометрическая координатная ломаная, звенья которой $O'A_x'$, $A_x'A_1'$, $A_1'A'$ - это аксонометрические координаты точки A.*

Точку A_1' называют ***вторичной проекцией***** точки A или основание точки A (рис. 4.2), поскольку это проекция проекции, а именно аксонометрическая проекция горизонтальной проекции A_1 точки A.

Таким образом, на аксонометрическом чертеже должны быть заданы аксонометрические оси и масштабы и две проекции точки A – аксонометрическая A' и вторичная A_1', расположенные на линии проекционной связи, параллельной оси z'.

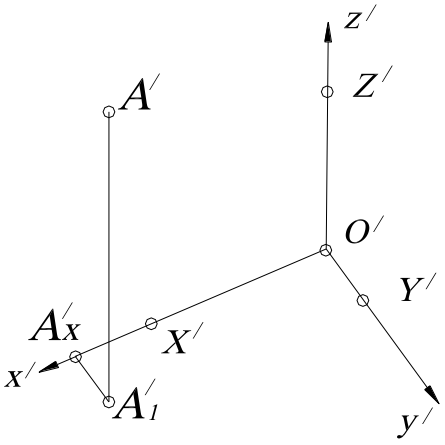

Рис.4.2. Аксонометрия точки

Одной только аксонометрической проекцией A' оригинал не определён – ей соответствуют все точки проектирующей прямой $A'A \parallel s$ (см. рис. 106). Двум же проекциям A' и A_1' при условии, что $A'A_1' \| z'$, соответствует однозначно определённый оригинал A. В самом деле, проведя через точки A' и A_1' прямые $A'A$ и $A_1'A_1$, параллельные направлению проецирования s, находят на пересечении прямой $A_1'A_1$ с плоскостью xy точку A_1, проводят через неё прямую $A_1A \parallel z$ и получают точку $A = A_1A \cap A'A$.

Это означает, что построенный по таким правилам чертёж обратим, то есть оригиналу A однозначно соответствуют две проекции A' и A_1', и двум проекциям A' и A_1' однозначно соответствует оригинал A. Чертёж даёт полную информацию об оригиналах, и задачи могут быть однозначно переведены на язык изображений.

---

* Проекции в аксонометрии обозначают, добавляя штрих ($'$) к обозначению соответствующего оригинала.

** Термин ввёл проф. В.И. Курдюмов.

ПОКАЗАТЕЛИ ИСКАЖЕНИЯ. Отношения $\frac{O'X'}{OX}=k_x$; $\frac{O'Y'}{OY}=k_y$; $\frac{O'Z'}{OZ}=k_z$ аксонометрических масштабов называют ***показателями искажения по осям x, y, z***.

На практике обычно вместо аксонометрических масштабов задают показатели искажения по осям и строят проекции A' и A_1', то есть откладывают вдоль аксонометрических осей натуральные координаты точки A, помноженные на соответствующие коэффициенты искажения k_x, k_y, k_z. Натуральные координаты обычно берут с чертежа Монжа или с чертежа в проекциях с числовыми отметками.

Выбирать произвольно аксонометрические оси и показатели искажения можно на основании ***теоремы Польке***, которая гласит: ***три выходящих из одной точки, произвольных отрезка на плоскости можно считать параллельной (косоугольной) аксонометрической проекцией****. Другими словами, произвольно можно выбирать направление проецирования ***s*** и расположение картинной плоскости $П'$.

Однако есть некоторые ограничения этого произвола:

1. Направление проецирования должно быть не параллельно ни одной из координатных осей. В противном случае ось спроецируется в точку, то есть один из коэффициентов будет равен нулю, а это уже не «измерение по осям».

2. Направление проецирования должно быть не параллельно ни одной из координатных плоскостей. Если задать направление проецирования параллельно одной из координатных плоскостей, то эта плоскость и все параллельные ей плоские фигуры оригинала спроецируются в прямые, и будет утрачено основное преимущество аксонометрии – наглядность.

Практически применяется всего несколько видов косоугольной аксонометрии, перечислим их. Если все три показателя искажения равны: $k_x=k_y=k_z$, то такую аксонометрию называют ***изометрией***; ***диметрия*** – если равны только два коэффициента искажения ($k_x=k_z\neq k_y$); ***триметрия*** – если никакие коэффициенты не равны: $k_x\neq k_y\neq k_z$.

4.1. Стандартные виды аксонометрических проекций

Среди множества аксонометрических проекций в практике черчения применяют такие, которые отличаются наглядностью, передают форму предмета с наименьшим искажением, наиболее просты и удобны в построении. ГОСТ 2.317– 69 рекомендует следующие виды аксонометрических проекций:

1. Прямоугольные:
   - а) изометрические (рис. 4.3, *а*);
   - б) диметрические (рис. 4.3, *б*).
2. Косоугольные:
   - а) фронтальная изометрическая проекция (рис. 4.3, *в*);
   - б) горизонтальная изометрическая проекция (рис. 4.3, *г*);
   - в) фронтальная диметрическая проекция (рис. 4.3, *д)*.

На рис. 4.3 даны для сравнения изображения предмета (куба), аксонометрических осей и коэффициентов искажения для стандартных аксонометрических проекций.

---

* Доказательство этой теоремы см. Глазунов Е. А., Четверухин Н. Ф. Аксонометрия. М., 1953.

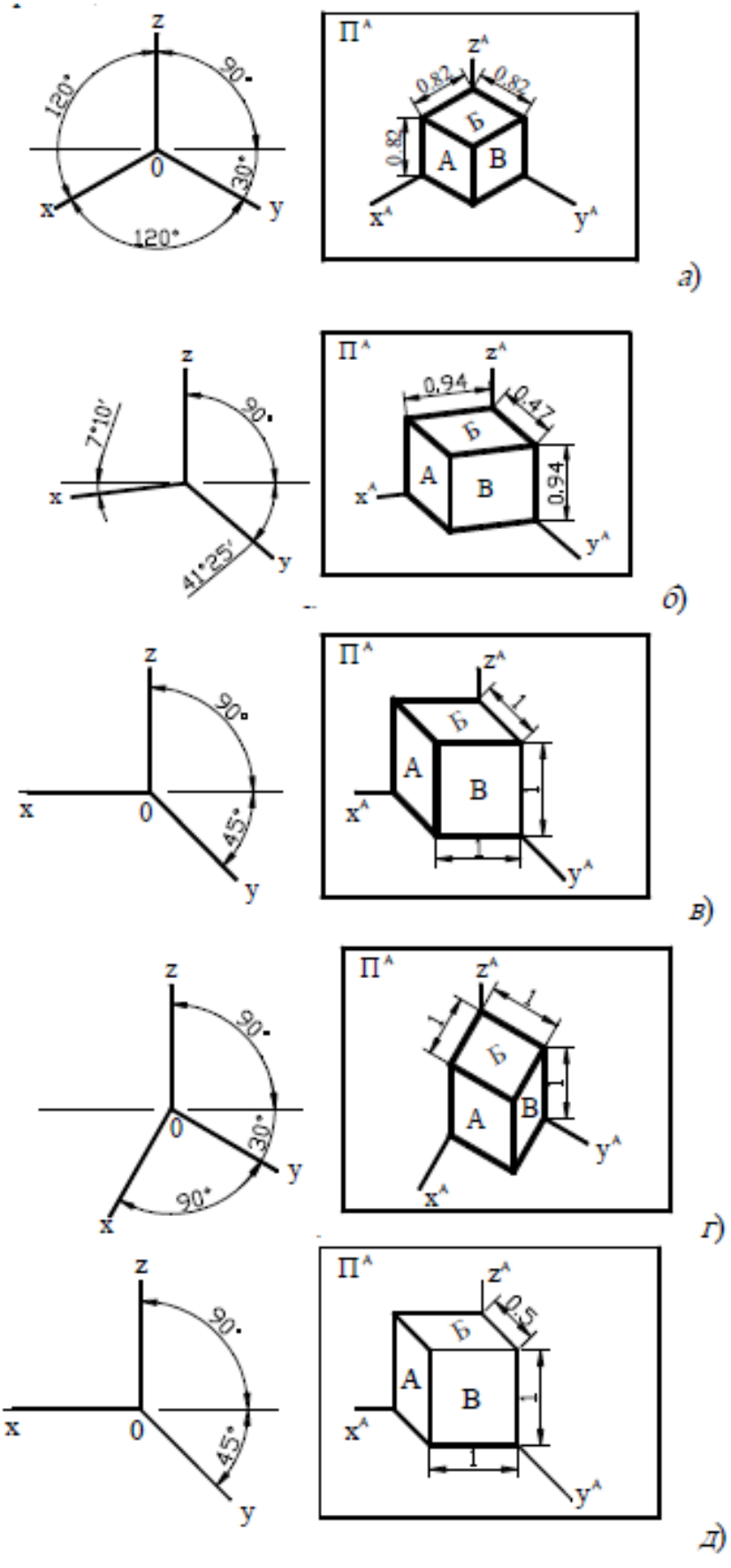

Рис. 4.3. Стандартные виды аксонометрии

Как видно из рис. 4.3 (*а*, *б*), коэффициенты искажения по осям *xA*, *yA*, *zA* получаются дробными. В практике черчения (см. ГОСТ 2.317–69) для удобства построения аксонометрических проекций коэффициенты искажения заменяют на целые числа: для прямоугольной изометрии $K_x = K_y = K_z = 1$; для прямоугольной диметрии $K_x = K_z = 1$; $K_y = 0{,}5$.

Выбор аксонометрических проекций:

1. Прямоугольная изометрия обеспечивает хорошую видимость формы предмета по трём главным направлениям, но не рекомендуется для изображения кубов, правильных призм и пирамид из-за слияния ребер и граней в одну линию.

2. Прямоугольная диметрия позволяет получить наиболее наглядные изображения. Её рационально применять для изделий длинной призматической и пирамидальной форм.

3. Косоугольная фронтальная изометрия и диметрия рекомендуются для деталей, имеющих сложные криволинейные очертания в плоскостях, параллельных фронтальной плоскости проекций *V*.

4. Косоугольная горизонтальная изометрия применяется для показа действительных форм фигур в плоскостях, параллельных горизонтальной плоскости проекций *H* (широко используется в строительстве).

Пример построения косоугольной фронтальной диметрии

На чертеже (рис. 4.4, сверху) предмет (деталь волновода) задан двумя изображениями: главным и видом слева (рис. 4.4). На главном дано совмещение положения – половина вида и половина простого разреза, а на изображении слева – часть вида и часть разреза.

Предмет представляет собой цилиндр с круглым фланцем и двумя внутренними отверстиями квадратной и круглой формы.

Переход от ортогонального изображения к аксонометрическому не зависит от вида аксонометрических проекций и осуществляется в следующей последовательности (рис. 4.4):

1. Отмечаем на заданном чертеже (рис. 4.4, сверху) положение проекций координатных осей *x, y, z* и на оси *y* отмечаем центры О1, О2, О3, О4 фигур предмета, расположенных в вертикальных плоскостях.

2. Проводим аксонометрические оси *x, y, z* (рис. 4.4, а) и на оси у отмечаем положение центров О1, О2, О3, О4, расстояние между ними берём с главного вида, сократив в два раза (индекс «А» на осях координат опущен).

3. Через отмеченные точки проводим аксонометрические оси.

4. Строим фигуры сечения, которые получаются в координатных плоскостях, вначале в плоскости *yOz*, используяточки 1, 2, …, 8, а затем в плоскости *y0x*, используя точки 1', 2', …, 8'. Размеры координатных отрезков берём с комплексного чертежа, при этом по аксонометрической оси у размеры сокращаем в два раза.

5. Выполняем штриховку сечений, нанося её параллельно линиям 0,5 – 1, лежащим в соответствующих координатных плоскостях координатного трёхгранника *xOyz* (в данном примере – в плоскостях *xOy* и *yOz*).

6. Так как в косоугольной фронтальной диметрии во фронтальной плоскости проекций форма и размеры фигур не меняются, проводим проекции контурных линий наружного круглого фланца, квадратного и круглого внутренних отверстий (рис. 4.4, *б*) и соединяем их между собой.

7. Окончательно достраиваем аксонометрическое изображение предмета (рис. 4.4, *в*).

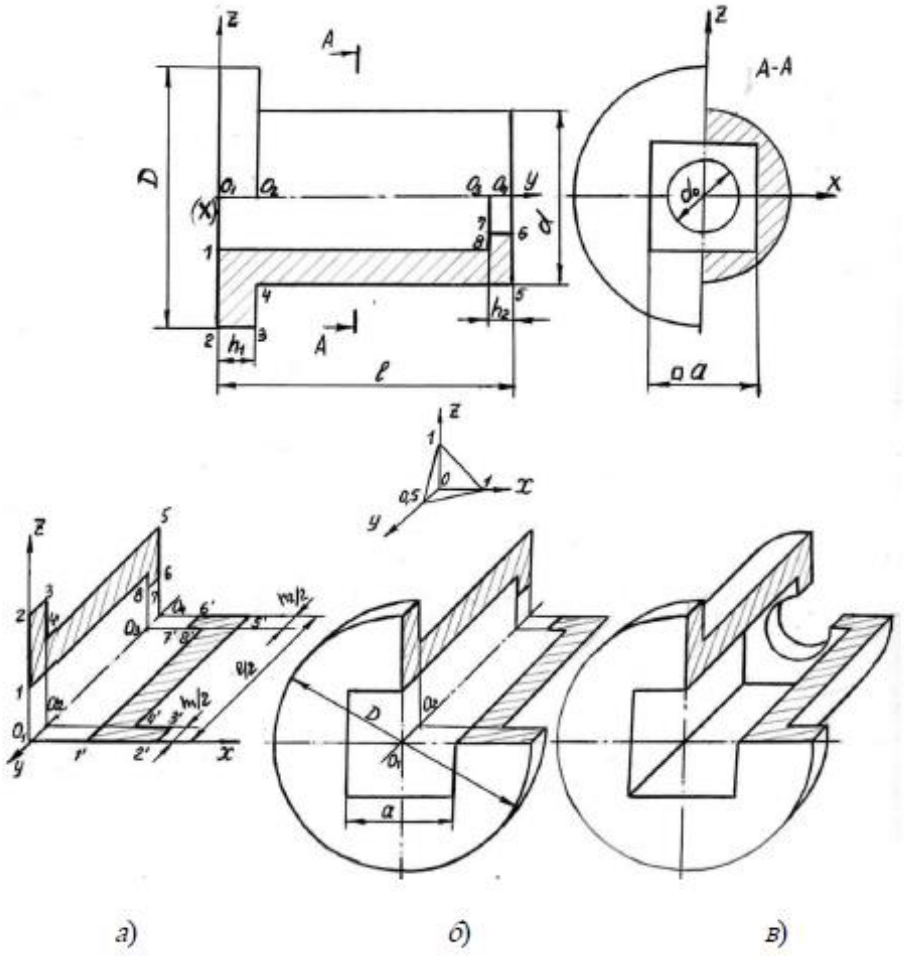

Рис. 4.4. Пример построения косоугольной фронтальной диметрии

4.2. Условности в аксонометрических проекциях

Линии штриховки (рис. 4.5.) сечений наносят параллельно одной из диагоналей проекций квадрата, лежащих в соответствующих координатных плоскостях, стороны которого параллельны аксонометрическим осям. На рис. 4.5, *а*, *б* показана штриховка в прямоугольной диметрии, а на 4.5, *в* – в прямоугольной изометрии. При нанесении размеров выносные линии проводят параллельно аксонометрическим осям, размерные линии - параллельно измеряемому отрезку. В аксонометрических проекциях спицы маховиков, ребра жесткости и подобные элементы штрихуют. Условности при изображении зубчатых колес, реек, червяков, резьбы остаются как на комплексных чертежах. Допускается применять другие аксонометрические проекции.

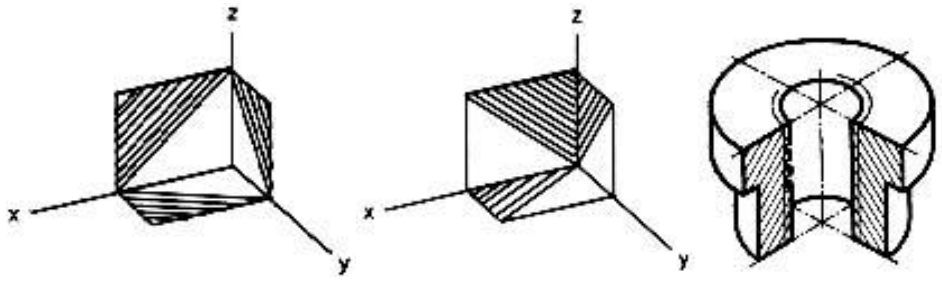

а) *б*) *в*)

Рис. 4.5. Условности в аксонометрических проекциях

4.3. Построение овалов в аксонометрии

Окружность в аксонометрии проецируется в эллипс, но так как построение эллипса сравнительно сложно, его заменяют четырехцентовым овалом. Далее рассматриваются способы построения овалов, заменяющих эллипсы, для прямоугольных изометрических и диметрических проекций; даются размеры большой и малой осей эллипсов и графические способы их определения. При построении окружности в прямоугольных и косоугольных аксонометрических проекциях исходным положением следует считать то, что малая ось эллипса всегда располагается по направлению отсутствующей в данной плоскости аксонометрической оси, а большая ось к ней перпендикулярна.

На рисунках, приведенных ниже, изображена изометрическая проекция куба с окружностями, вписанными в его грани. Квадратные грани куба будут изображаться в в виде ромбов, а окружности в виде эллипсов. Следует запомнить, что малая ось *CD* каждого эллипса всегда должна быть перпендикулярна большей оси *AB*.

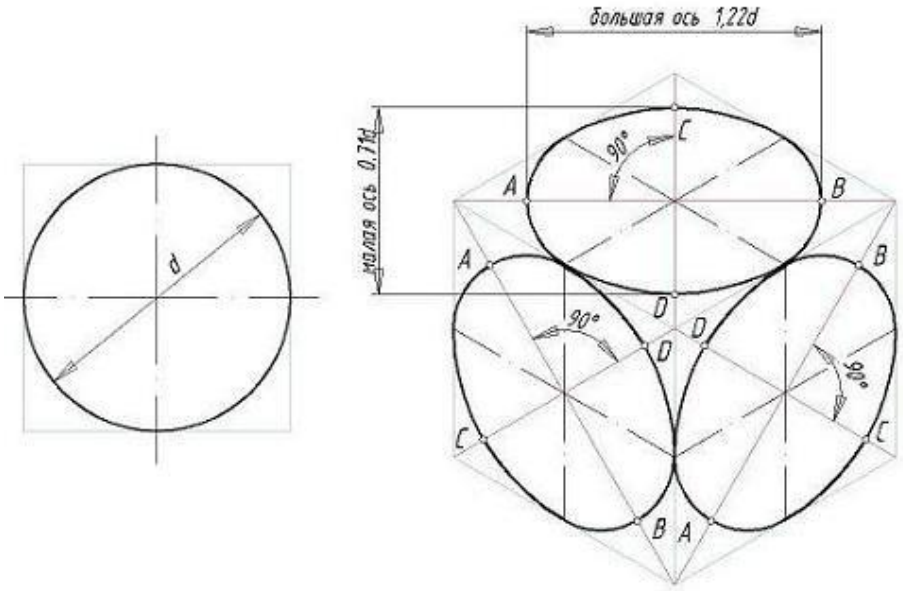

Рис. 4.6. Изометрическая проекция куба с окружностями, вписанными в его грани

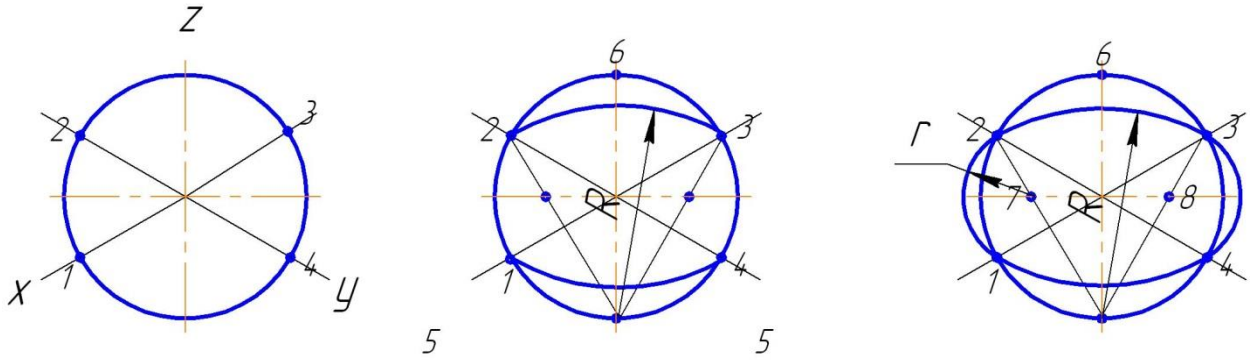

Рис. 4.7. Построение овала в изометрии

На рис. 4.8 показано построение осей в прямоугольной диметрической проекции и изображена прямоугольная диметрическая проекция куба с окружностями, вписанными в его грани. На рис. 4.9, а дано построение диметрического овала для окружностей диаметра *d*, расположенного в плоскости *xOz*, а на рис. 4.9., *б* – построение диметрического овала для окружности диаметра *d*, расположенного в плоскостях *xOy* и *zOy*.

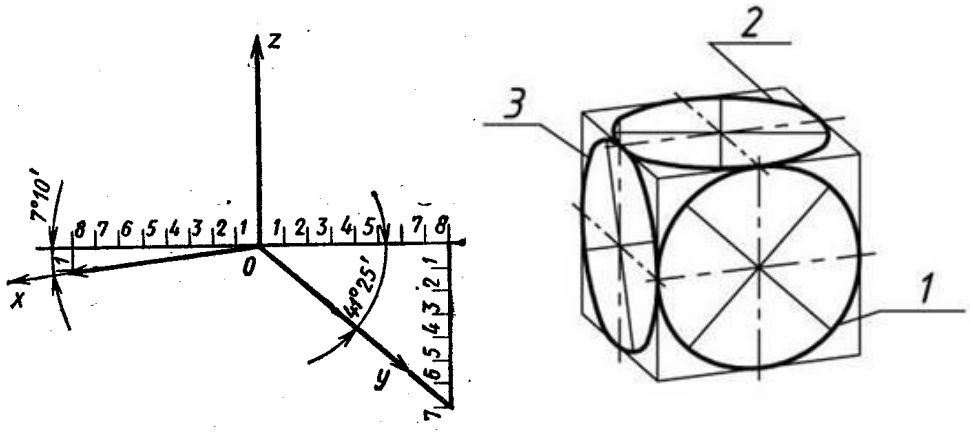

а) *б*)

Рис. 4.8. Построение осей в прямоугольной диметрической проекции и изображенаие прямоугольной диметрической проекции куба с окружностями, вписанными в его грани

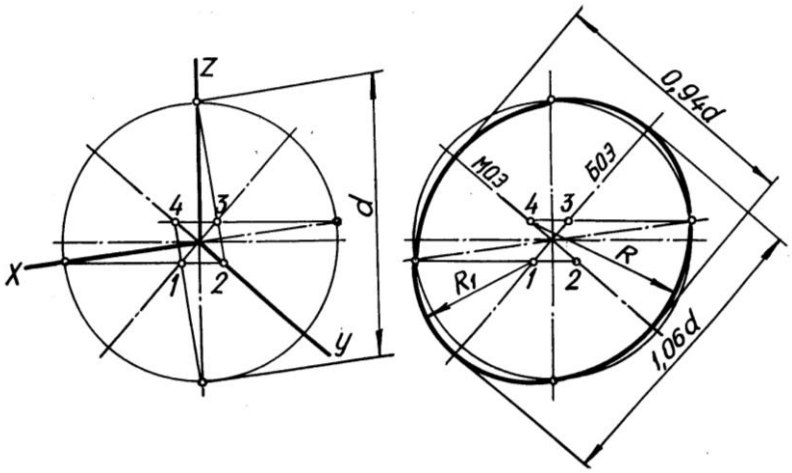

а)

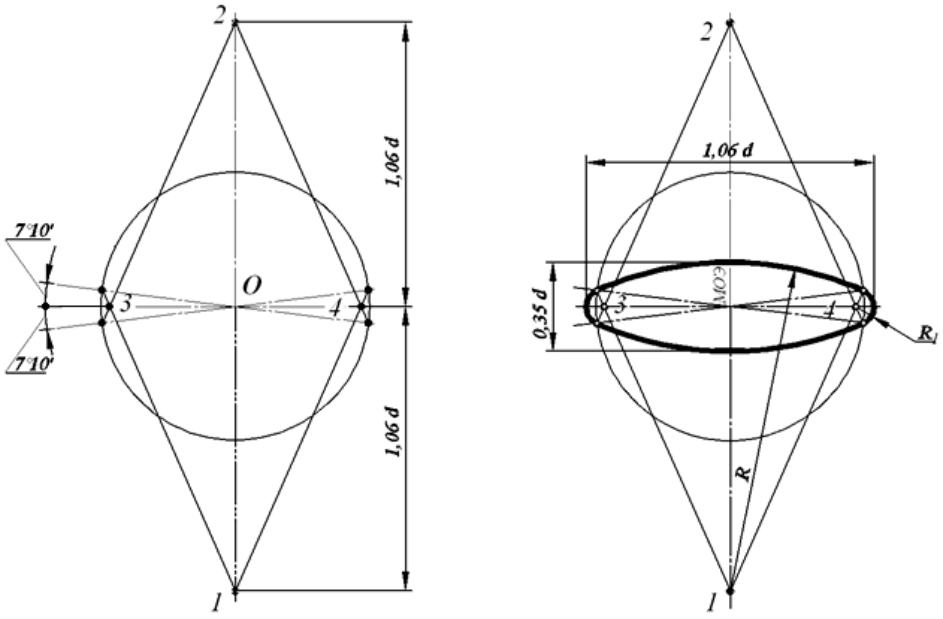

б)

Рис. 4.9. Построение овалов в диметрии

5. УСЛОВНОСТИ МАШИНОСТРОИТЕЛЬНОГО ЧЕРЧЕНИЯ

В изделиях машиностроения и приборос троения широко применяют различные соединения деталей: резьбовые, шпоночные, шлицевые, клепаные, сварные, паяные, клееные и др. В каждом соединении имеются связующие конструктивные элементы, например, резьбовые и зубчатые поверхности, шпонки, заклепки и т. д. При выполнении чертежей деталей многие из этих элементов обозначают и изображают условно.

Кроме конструктивных элементов у деталей предусматривают технологические элементы, которые необходимы для изготовления детали, например, для закрепления заготовки на металлообрабатывающих станках. Конструктивные и технологические элементы деталей стандартизованы, а значит при изображении их на чертежах и простановке размеров необходимо руководствоваться ГОСТами.

5.1. Общие сведения об разъемных и неразъемных соединениях

В изделиях машиностроения и приборостроения, деревянных и металлических конструкций широко применяют многие виды разъёмных и неразъёмных соединений деталей.

Разъемными называются соединения, в которых соединяемые между собой детали можно при необходимости отделить одну от другой без разрушения (или деформации, выходящей за пределы упругости) связывающего их элемента. К разъёмным относятся соединения резьбовые, штифтами, шплинтами, шпонками, шлицами и др.

Неразъёмными соединениями называются такие, разборка которых связана с повреждением деталей. К ним относятся соединения сваркой, склеиванием, пайкой, заклёпками, завальцовкой, сшиванием и др. Разъёмные и неразъёмные соединения могут быть неподвижными и подвижными.

В неподвижных соединениях соединённые детали не могут перемещаться одна относительно другой. В подвижных соединениях возможно взаимное перемещение соединённых между собой деталей.

К разъёмным неподвижным соединениям относятся соединения резьбовыми крепёжными изделиями (болтами, винтами, шурупами), шпильками, шпонками, штифтами и ряд других. Подвижными разъёмными соединениями являются, например, шлицевые соединения, соединения направляющими шпонками, зубчатые и другие. Широкое распространение получили резьбовые разъёмные соединения деталей, осуществляемые при помощи резьб различных профилей (треугольного, трапецеидального, прямоугольного и полукруглого). Треугольные резьбы чаще всего применяют для изготовления стандартных крепёжных деталей: болтов, шпилек, винтов, гаек, деталей трубных соединений, то есть для деталей неподвижных разъёмных соединений. Их называют крепёжными резьбами. Трапецеидальные и прямоугольные резьбы выполняют на деталях, предназначенных для подвижных соединений, например, на ходовых винтах металлорежущих станков, домкратов, тисков и др. Эти резьбы называют ходовыми, так как с их помощью вращательное движение винта преобразуется в поступательное движение гайки. Многие изделия резьбовых соединений, а также параметры резьб регламентированы стандартами.

В данном методическом указании раскрываются общие требования, тематический состав, содержание и методические основы комплексной графической работы по условностям машиностроительного черчения. Более подробно все графические работы по

этой теме представлены в соответствующих методических разработках, представленных на кафедре.

5.2. Разъемные соединения

Резьбовые соединения изображают конструктивно, упрощенно или условно в зависимости от назначения чертежа. Если при изображении изделия необходимо указать технологические особенности соединяемых частей, то используют конструктивное изображение крепёжных деталей и соединений.

В случае, когда изображение изделия выполнено достаточно крупно и нет необходимости указывать технологические особенности соединяемых частей, крепёжные детали и соединения изображают упрощенно. На чертеже крепёжных деталей, диаметры которых равны 2 мм и менее, все соединения следует изображать условно.

При вычерчивании резьбовых соединений необходимо учитывать следующее:

а) на главном изображении головку болта и гайку принято показывать тремя гранями;

б) по ГОСТ 2.305-68 болты, винты и шпильки в продольном разрезе изображают нерассеченными. На сборочных чертежах нерассеченными, как правило, изображают также гайки и шайбы;

в) смежные детали штрихуют с наклоном в разные стороны. Наклон штриховки для одной и той же детали должен быть в одну и ту же сторону на всех изображениях;

г) на упрощенном изображении резьбового соединения не показывают фаски, зазор между стержнем и отверстием, резьбу изображают по всей длине независимо от её действительной длины;

д) шлиц в головке под отвертку у винтов изображают на видах спереди и слева перпендикулярно к фронтальной и профильной плоскостям проекций, а на виде сверху-условно под углом 45°.

Болтовое соединение

Болтовое соединение состоит из болта, гайки, шайбы и скрепляемых деталей (рис. 5.1.). Размеры деталей упрощенного изображения соединения берутся в зависимости от диаметра резьбы болта - d.

Длину болта определяют по формуле $l = H_1 + H_2 + S_Ш + H + K$,

где:

H_1 и H_2- толщина соединяемых деталей; S_m - толщина шайбы, $S_Ш = 0{,}15d$; H-высота гайки, H = 0,8d; K - длина выступающего стержня болта, $K = 0{,}35d$.

Расчетную длину болта округляют до ближайшей стандартной длины болта.

Винтовое соединение

Винтовое соединениесостоит из самого винта и двух соединяемых деталей. В одной из них просверлено глухое отверстие с резьбой. Винт свободно проходит сквозь отверстие присоединяемой детали и ввинчивается в глухое резьбовое отверстие другой детали, причем коническая головка винта не должна выступать над поверхностью детали (рис. 5.2). Размеры деталей упрощенного изображения соединения берутся в зависимости от диаметра резьбы винта - d. Длина ввинчиваемого (посадочного) конца винтов - Li зависит от материала деталей, имеющих резьбовое отверстие и выбирается из таблицы 5.1.

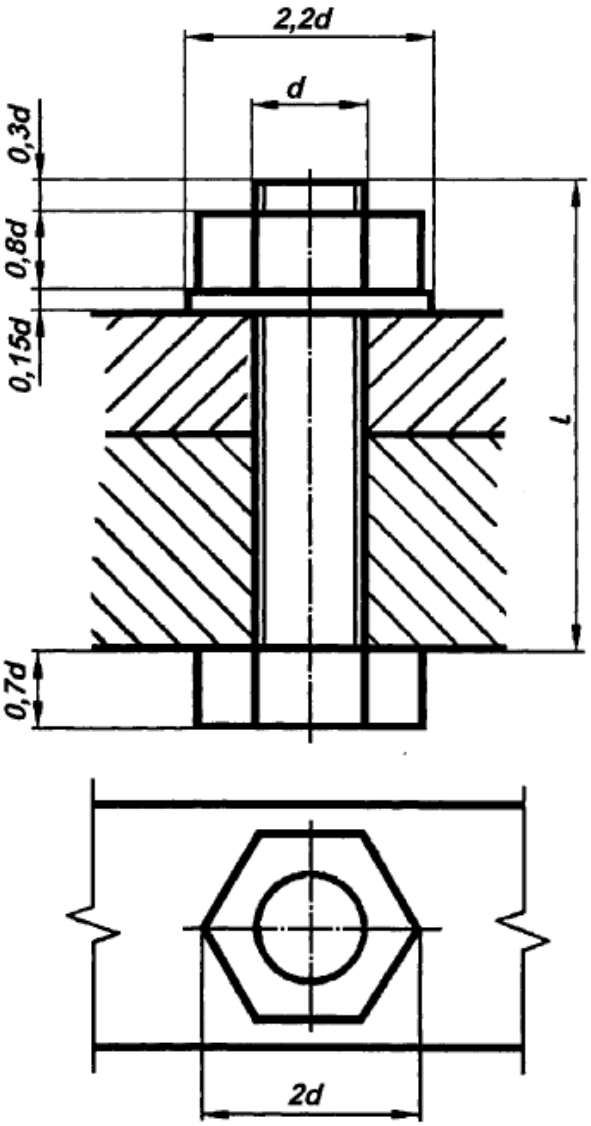

Рис. 5.1. Упрощенное изображение болтового соединения

Таблица 5.1.

Длина ввинчиваемого резьбового конца	Область применения
L_1=d	Для резьбовых отверстий в стальных, бронзовых и латунных деталях и деталях из титановых оплавов
L_1= l,25d	Для резьбовых отверстий в деталях из ковкого серого чугуна
L_1= l,6d	Для резьбовых отверстий в деталях из ковкого серого чугуна. Допускается применять в стальных и бронзовых деталях
L_1=2d	Для резьбовых отверстий в деталях из легких сплавов. Допускается применять в стальных деталях
L_1=2,5d	

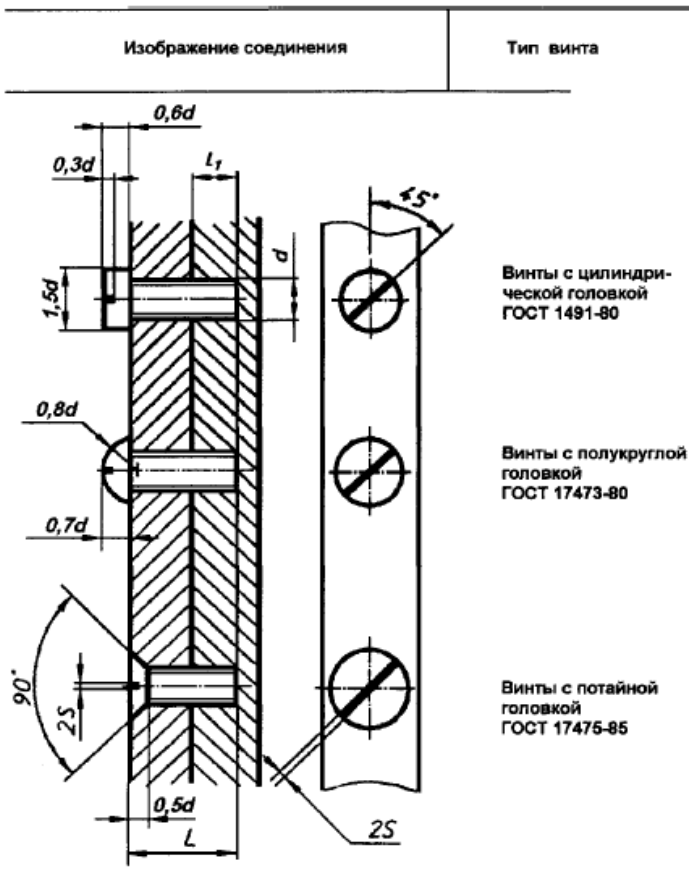

Рис. 5.2. Упрощенное изображение винтового соединения

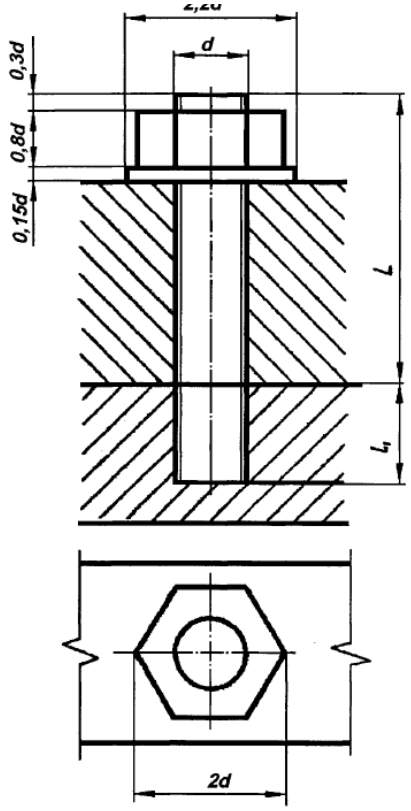

Рис. 5.3. Упрощенное изображение шпилечного соединения

Длина винта определяется по формуле $l = H = S_{Ш} + l_1$, где H - толщина присоединяемой детали; $S_Ш$ - толщина шайбы; l_1 - длина ввинченного резьбового конца винта, которая назначается для соответствующего материала, как для шпильки. Расчетная длина винта округляется до стандартного значения длины.

Шпилечное соединение

Шпилечное соединение состоит из шпильки, гайки и шайбы. В одной из соединяемых деталей просверливают глухое отверстие. В этом отверстии нарезают резьбу- *d*. Шпильку резьбовым посадочным концом -Li завинчивают в отверстие. Затем в подсоединяемой детали просверливают отверстие диаметром (1,05-1,l)*d* и надевают её на шпильку. После этого на шпильку надевают шайбу и навинчивают гайку (рис. 5.3). Размеры деталей упрощенного изображения соединения берутся в зависимости от диаметра резьбы шпильки - *d*.

Длина ввинчиваемого (посадочного) конца шпилек – L_1 выбирается из таблицы 5.1 в зависимости от области их применения.

Длину шпильки определяют по формуле $l = H_2 + S_{Ш} + H + K$, где H_2 - толщина присоединяемой детали; $S_{Ш}$ - толщина шайбы; H- высота гайки; K-длина выступающего конца над гайкой. Расчетную длину шпильки округляют до стандартного значения.

Трубное соединение

Резьбовые трубные соединения определяются условиями их работы. В обычных трубопроводах с нормальным давлением соединяют трубы деталями с трубной цилиндрической резьбой. В трубопроводах с повышенным давлением для обеспечения герметичности используют соединительные части с трубной конической резьбой или в одной детали цилиндрическую а в другой детали коническую трубную резьбу.

Трубы задают величиной условного прохода (*Dy*), под которым подразумевают внутренний диаметр трубы (рис. 5.4)

Соединительные части - **фитинги** - позволяют соединять несколько труб, устраивать ответвления под разными углами, переходы с одного диаметра на другой и т. д.

На чертежах трубных соединений вычерчивают все элементы соединительных частей и контргаек. При соединении тройником или муфтой ось труб располагают параллельно основной надписи чертежа. Конструкцию соединения показывают в разрезе плоскостью, проходящей через оси труб и фитинга (рекомендуется соединять части вида и разреза, либо их половины, при этом разрез располагают снизу, а вид - в верхней части изображения). В разрезе показывают только ту часть резьбы фитинга, которая не закрыта резьбой трубы.

Второе изображение обычно представляет собой сечение плоскостью, перпендикулярной оси одной из труб.

Необходимо иметь в виду, что для полностью завинченной трубы за торец соединительной части выходит только сбег резьбы, поэтому на учебных чертежах трубные соединения изображают в недовёрнутом положении. Для демонтажа трубного соединения, например при ремонтных работах, на конце одной из труб, со стороны контргайки, нарезают более длинную резьбу - с г о н . Длину сгона рассчитывают так, чтобы можно было свинтить контргайку, муфту и иметь ещё запас резьбы 5-7 мм.

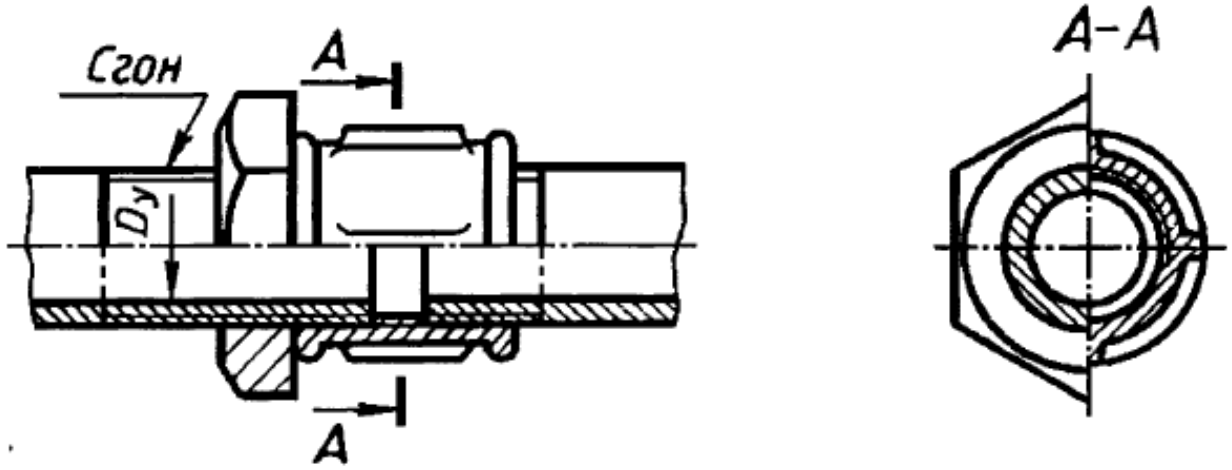

Рис. 5.4. Трубное соединение

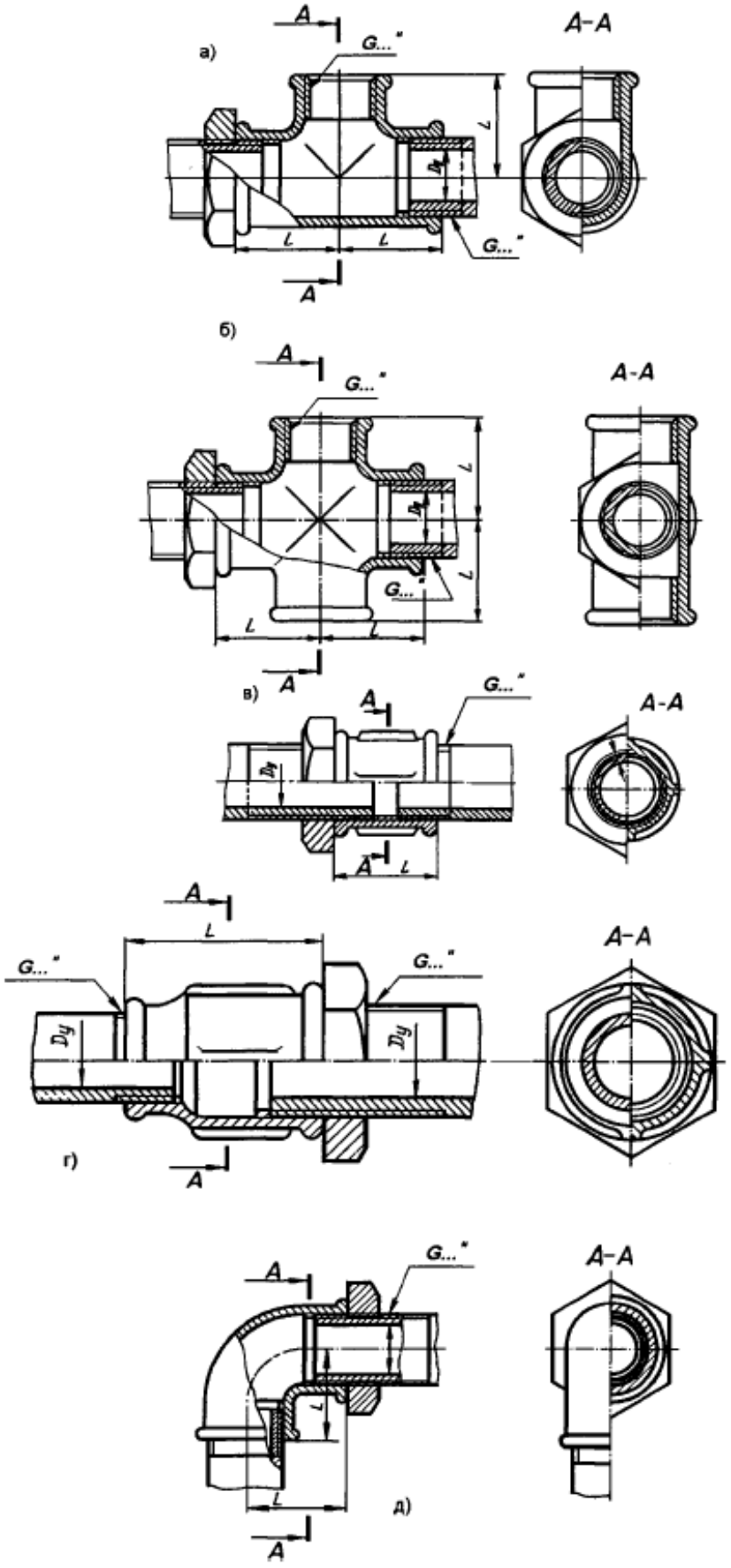

Рис. 5.5. Примеры соединения фитингами

Шпоночное соединение

Соединение шпоночное состоит из вала, колеса и шпонки. Шпонка (рис. 5.6) представляет собой деталь призматической (шпонки призматические или клиновые) или сегментной (шпонки сегментные) формы, размеры которой определены стандартом. Шпонки применяют для передачи крутящего момента.В специальную канавку-паз на валу закладывается шпонка. На вал насаживают колесо так, чтобы паз ступицы колеса попал на выступающую часть шпонки. Размеры пазов на валу и в ступице колеса должны соответствовать поперечному сечению шпонки.

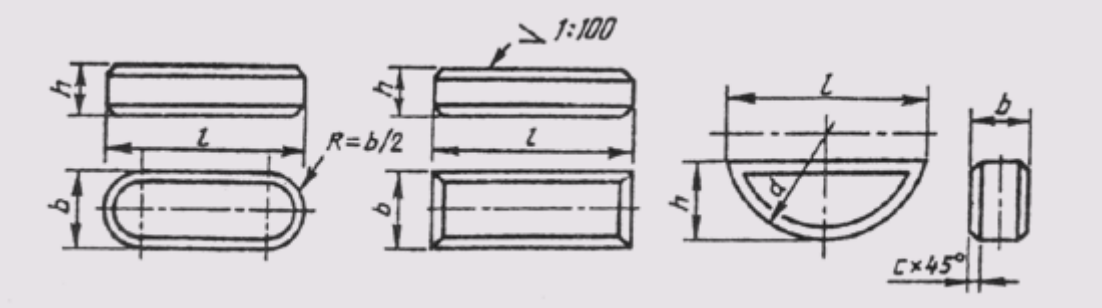

Рис. 5.6. Разновидности шпонок

Размеры призматических шпонок определяются ГОСТ 23360-78; размеры соединений с клиновыми шпонками - ГОСТ 24068-80; размеры соединений с сегментными шпонками - ГОСТ 24071-80. Шпонки призматические бывают обыкновенные и направляющие. Направляющие шпонки крепят к валу винтами; их применяют, когда колесо перемещается вдоль вала.

Чертежи шпоночных соединений выполняются по общим правилам. Шпоночное соединение показывают во фронтальном разрезе осевой плоскостью (рис. 5.7). Шпонку при этом изображают неразрезанной, на валу выполняют местный разрез. Вторым изображением шпоночного соединения служит сечение плоскостью, перпендикулярной оси вала. Зазор между основаниями паза во втулке (ступице колеса) и шпонкой показывают увеличенным.

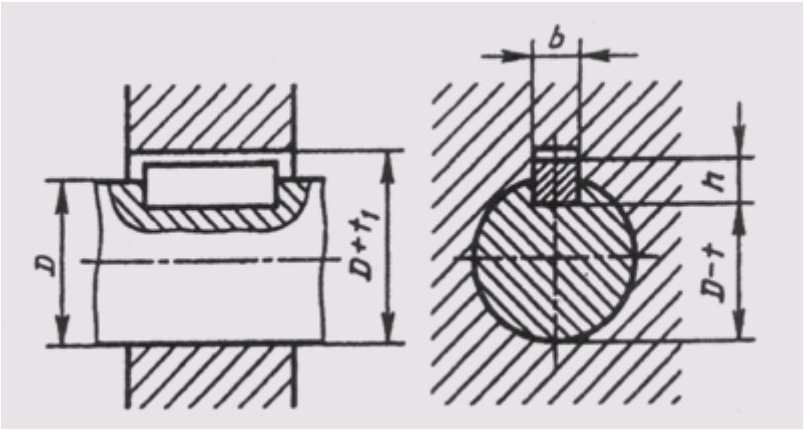

Рис. 5.7. Шпоночное соединение

Соединение штифтами (рис. 5.8) - цилиндрическими или коническими - используется для точной взаимной фиксации скрепляемых деталей. Цилиндрические штифты обеспечивают неоднократную сборку и разборку деталей.

Шплинты применяют для ограничения осевого перемещения деталей (рис. 5.9) стопорения корончатых гаек.

Клиновые соединения (рис. 5.10) обеспечивают легкую разборку соединяемых деталей. Грани клиньев имеют уклон от 1/5 до1/40

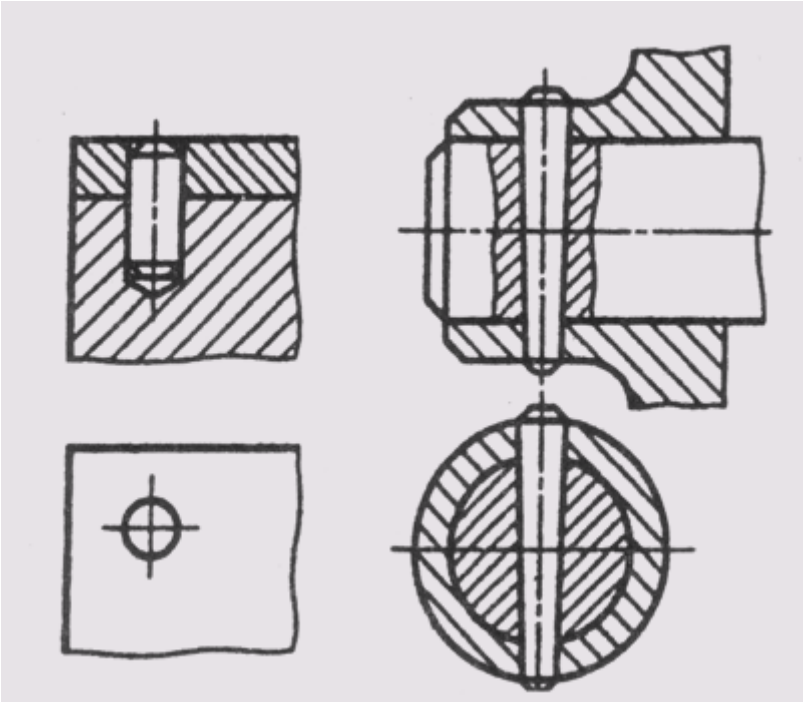

Рис.5.8. Соединение штифтами

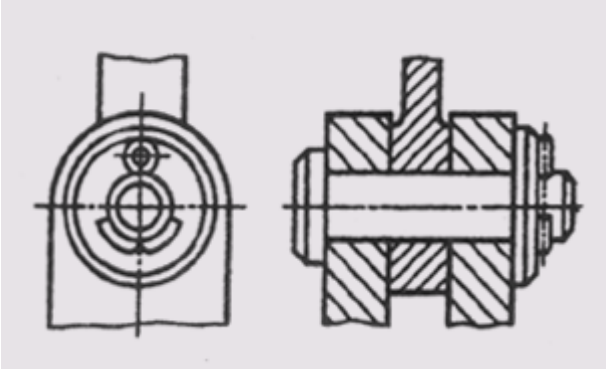

Рис. 5.9. Соединение шплинтом

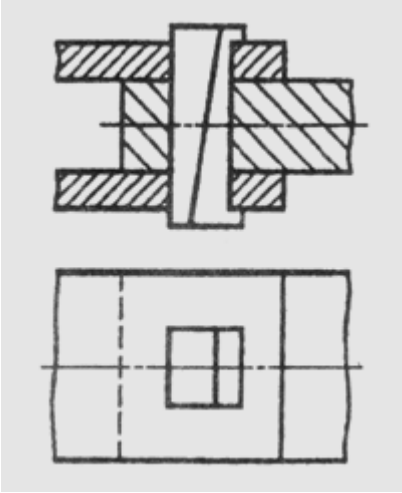

Рис.5.10. Клиновое соединение

Зубчатое (шлицевое) соединение

Зубчатое (шлицевое) соединение представляет собой многошпоночное соединение, в котором шпонка выполнена заодно с валом и расположена параллельно его оси. Зубчатые соединения, как и шпоночные, используются для передачи крутящего момента, а также в конструкциях, требующих перемещения деталей вдоль оси вала, например в коробках скоростей.

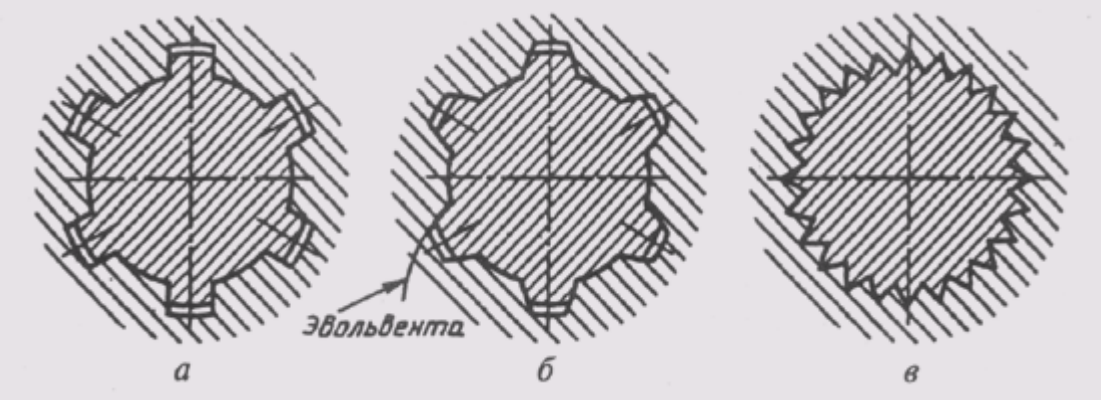

Рис. 5.11. Виды поперечного сечения зубьев

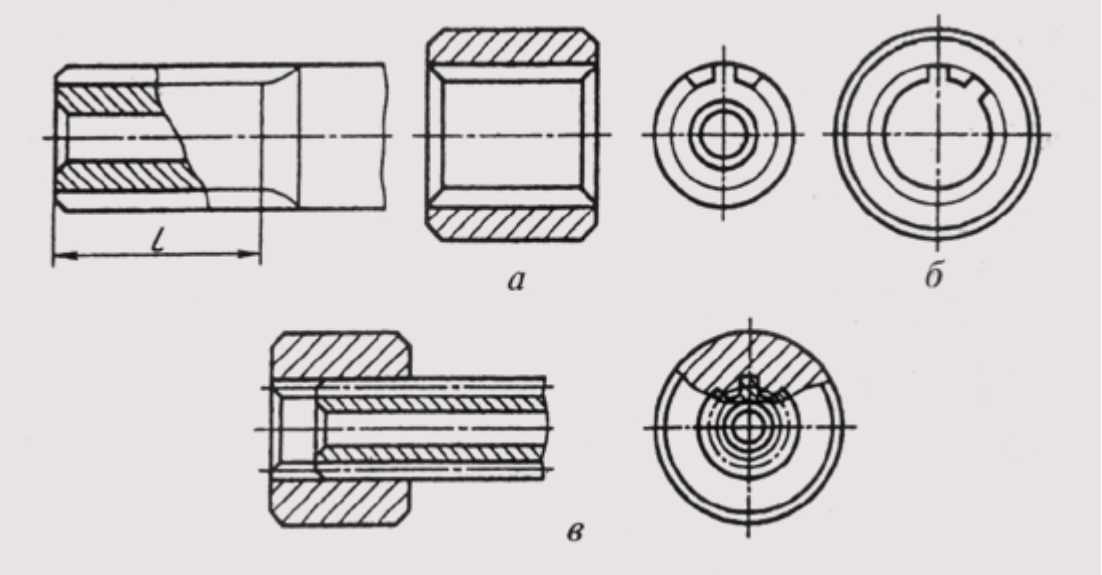

Рис. 5.12. Изображения зубчатых колес и их соединений

Благодаря большому числу выступов на валу зубчатое соединение может передавать большие мощности по сравнению со шпоночным соединением и обеспечивать лучшую центровку вала и колеса.

По форме поперечного сечения зубья (шлицы) бывают прямобочные, эвольвентные и треугольные (рис. 5.11, *а*, *б*, *в*).

ГОСТ 2.409-74 устанавливает условные изображения зубчатых валов, отверстий и их соединений.

Окружности и образующие поверхности выступов (зубьев) валов и отверстий показывают на всем протяжении основными линиями (рис. 5.12). Окружности и образующие поверхностей впадин показывают сплошными тонкими линиями, а на продольных разрезах - сплошными основными линиями.

При изображении зубчатых соединений и их деталей, имеющих эвольветный или треугольный профиль, делительные окружности и образующие делительных поверхностей показывают штрих-пунктирной тонкой линией (рис. 5.12, *в*).

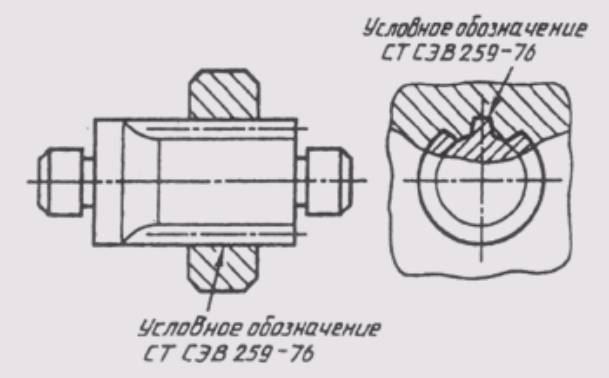

Рис. 5.13.Условное обозначение зубчатых соединений

На плоскости, перпендикулярной оси зубчатого вала или отверстия, показывают профиль одного зуба (выступа) и двух впадин, а фаски на конце шлицевого вала и в отверстии не показывают.

Границу зубчатой поверхности вала, а также границу между зубьями полного профиля и сбегом показывают сплошной тонкой линией (рис. 5.12, *а*).

На продольных разрезах зубья условно совмещают с плоскостью чертежа и показывают нерассеченными, а в соединениях в отверстии показывают только ту часть выступов, которая не закрыта валом (рис. 5.12, *б*).

Условное обозначение шлицевого вала или отверстия по соответствующему стандарту помещается в таблице параметров для изготовления и контроля элементов соединения. Условное обозначение соединения допускается указывать на чертеже с обязательной ссылкой на стандарт на полке-выноске, проведенной от наружного диаметра вала (рис. 5.13).

5.3. Неразъемные соединения

Заклепочные детали и соединения

Клепаные соединения применяются в конструкциях, подверженных действию высокой температуры, коррозии, вибрации, а также в соединениях из плохо сваривающихся металлов или в соединениях металлов с неметаллическими частями. Такие соединения нашли широкое применение в котлах, железнодорожных мостах, некоторых авиационных конструкциях и в отраслях легкой промышленности.

В то же время в ряде отраслей промышленности с усовершенствованием технологии сварного производства объем применения заклепочных соединений постепенно сокращается.

Основным скрепляющим элементом заклепочных соединений является заклепка. Она представляет собой короткий цилиндрический стержень круглого сечения, на одном конце которого находится головка. Головки заклепок могут иметь сферическую, коническую или коническо-сферическую форму.

Основные типы заклепок и соотношение размеров их элементов приведены в табл. 5.2, а некоторые типы заклепочных соединений – в табл. 5.3.

На сборочных чертежах головки заклепок изображают не по их действительным размерам, а по относительным размерам, в зависимости от диаметра стержня заклепки *d*.

Технология выполнения заклепочного соединения следующая. В соединяемых деталях выполняют отверстия сверлением или другим способом. В сквозное отверстие соединяемых деталей вставляют до упора головной стержень заклепки. Причем заклепка может быть в горячем или холодном виде. Свободный конец заклепки выходит за пределы детали примерно на 1,5*d*. Его заклепывают ударами или сильным давлением и создают вторую головку. Диаметр стержней заклепок выбирают по специальным таблицам. Ориентировочно он принимается равным толщине соединяемых деталей. Длину стержня заклепки принимают

также с учетом толщины соединяемых деталей и припуска. Ориентировочно она составляет 1,5*d*.

Диаметры заклепок *d* выбирают из ряда: 2; 2,5; 3; 4; 5; 6; 8; 10; 12; 18; 20; 24; 30; 36

Длину заклепок *l* выбирают из ряда: 2; 3; 4; 5; 6; 7; 8; 9; 10; 12; 14; 16; 18; 20; 22; 24; 26; 28; 30; 32; 34; 36; 38; 40; 42; 45; 48; 50; 52; 55; 58; 60; 65; 70; 75; 80; 85; 90; 95; 100.

Заклепочные швы могут быть однорядными и многорядными. Заклепки обычно располагаются в ряду на одинаковом расстоянии. Расположение заклепок в шве может быть рядовым и шахматным. Соединяемые детали в заклепочных соединениях могут быть выполнены внахлестку или встык с накладками. На чертежах указывают все конструктивные размеры швов клепаного соединения. При этом не вычерчивают все заклепки соединения. Обычно показывают одну-две из них, а место расположения остальных обозначают пересечением осей. Заклепочные швы имеют свои обозначения, которые наносятся на чертежах. В обозначении указывают диаметр (*d*) и длину (*l*) стержня заклепки, группу металла и номер ГОСТ, определяющего форму головки и покрытие.

Таблица 5.2

Типы заклепок

Изображение заклепки	Наименование и номер стандарта	Изображение соединения
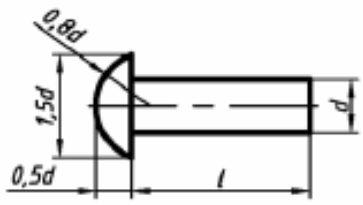	Заклепка с полукруглой головкой ГОСТ 10299–80	
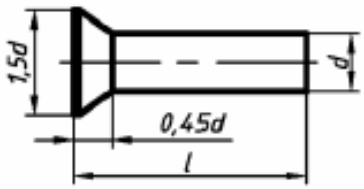	Заклепка с потайной головкой ГОСТ 10300–80	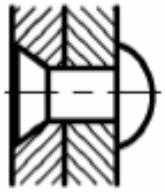
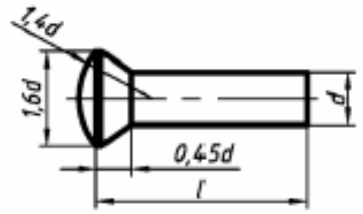	Заклепка с полупотайной головкой ГОСТ 10301–80	
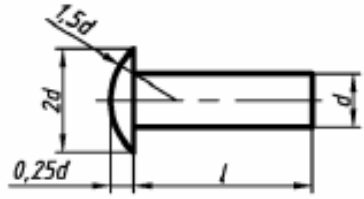	Заклепка с полукруглой низкой головкой ГОСТ 10302–80	
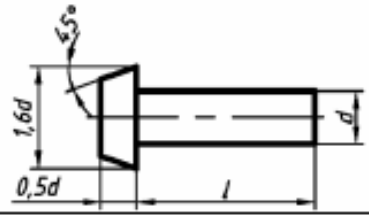	Заклепка с плоской головкой ГОСТ 10303–80	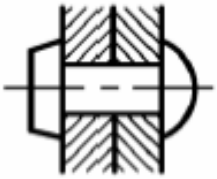

Таблица 5.3

Типы заклепочных соединений

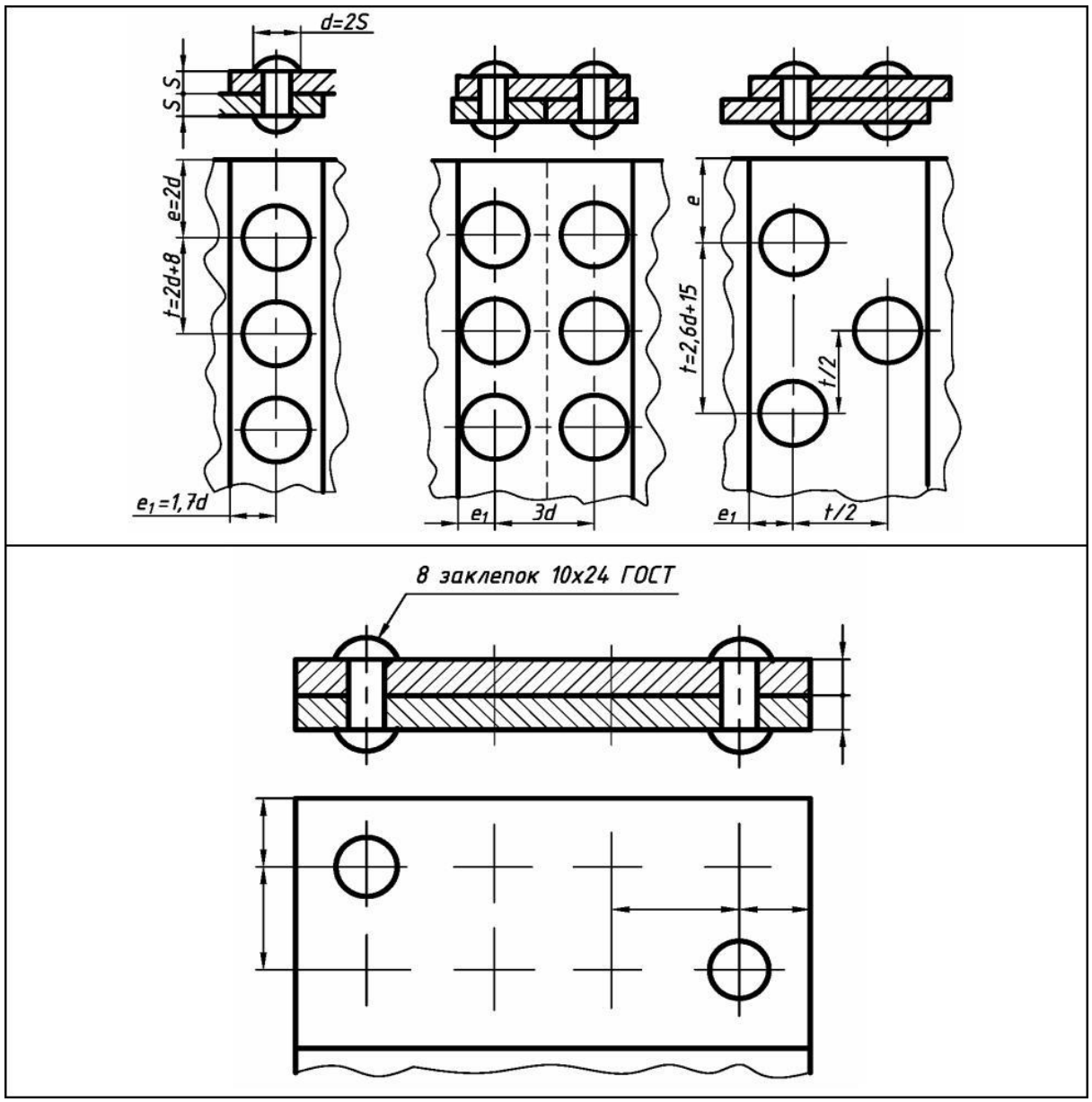

Сварные соединения

Сварные соединения получают с помощью сварки. Сваркой называют процесс получения неразъемного соединения твердых предметов, состоящих из металлов, пластмасс или других материалов, путем местного их нагревания до расплавленного или пластического состояния без применения или с применением механических усилий.

Условные изображения и обозначения швов сварных соединений устанавливает ГОСТ 2.312-72.

Различаяют следующие основные виды сварных соединений (табл. 5.4): стыковые (С), угловые (У), тавровые (Т), внахлестку (Н).

Таблица 5.4

Виды сварных соединений

Стыковое	Угловое
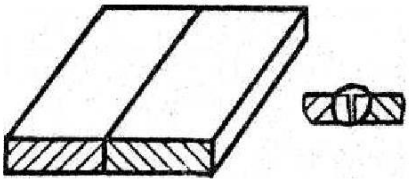	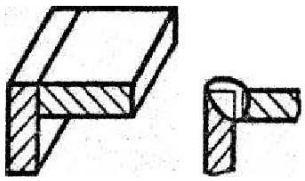
Тавровое	**Внахлестку**
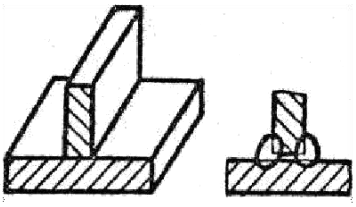	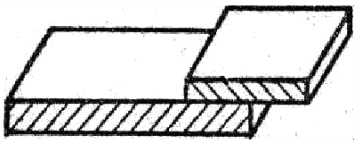

Таблица 5.5

Основные стандарты на типы и конструктивные элементы швов сварных соединений

ГОСТ	Наименование
5264–80	Ручная дуговая сварка. Соединения сварные.
14806–80	Дуговая сварка алюминия й алюминиевых сплавов в инертных газах. Сварные соединения.
15879–79	Контактная сварка. Соединения сварные.
16310–80	Соединения сварные из полиэтилена, полипропилена и винипласта.

Видимые швы сварных соединений изображают основной сплошной толстой линией, невидимые швы – штриховой линией толщиной S/2, видимую сварную точку – знаком (+) с толщиной линий S (рис. 5.14), невидимые одиночные сварные точки не изображают.

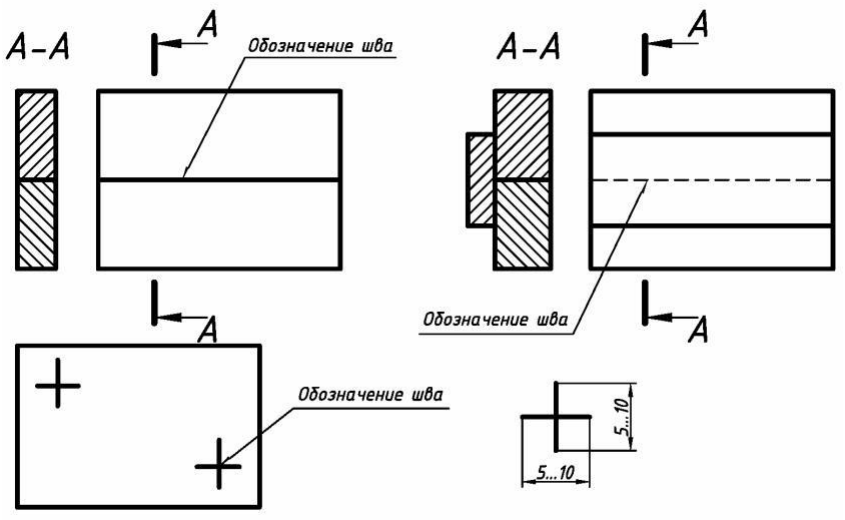

Рис. 5.14. Условное изображение видимых и невидимых сварных швов сварных соединений

Таблица 5.6

Размер катета сварных швов

Вид соединения	Условное обозначение шва	Значение катета шва (h-толщина заготовок)
Угловое без скоса кромок	У2, У3	От 0,5h до h
Тавровое без скоса кромок	Т1, Т3	3(при h=2…4,5) 4(при h=5…6) 5(при h=7…9) 6(при h=10…15)
Внахлестку без скоса кромок	Н1, Н2	От 0,5h до h

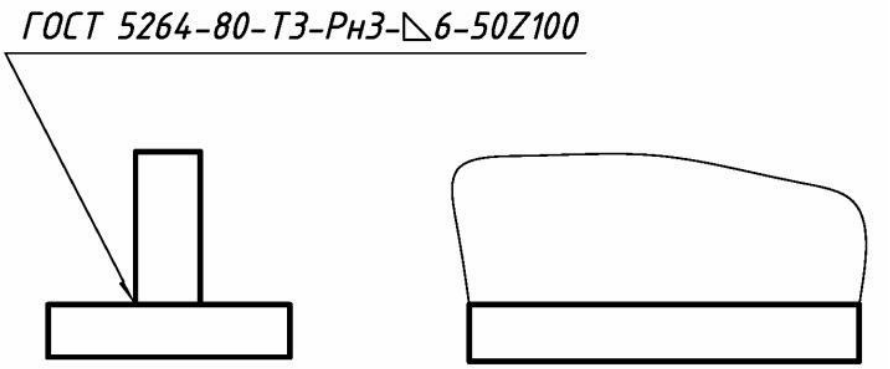

Рис. 5.15. Пример условного обозначения сварного шва

Паяные соединения

В паяных конструкциях нашли широкое применение многие типы соединений: внахлестку, встык, втавр, телескопическое, вскос, соприкасающееся и др. Типы и конструктивные элементы паяных швов установлены ГОСТом 19249-73, а их условные изображения – ГОСТом 2.313-82.

На видах и разрезах паяные швы изображают сплошной линией толщиной 2*S*, т. е. I, 2...3 мм, и отмечают наклонной тонкой линией-выноской, заканчивающейся двусторонней стрелкой (рис. 5.16).

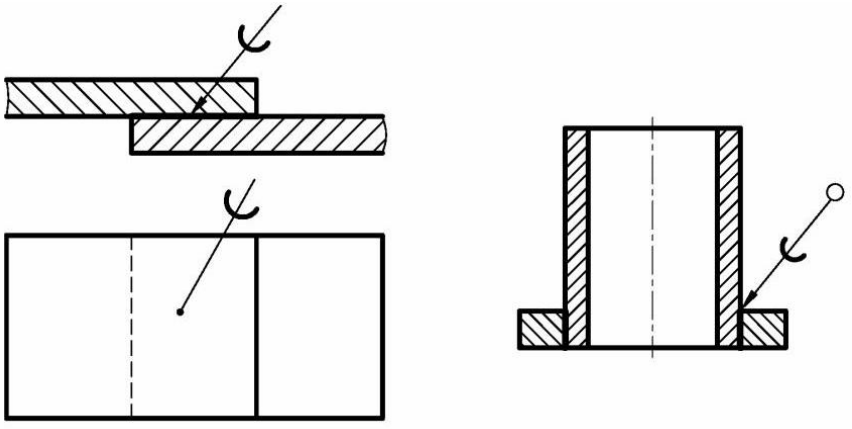

Рис. 5.16. Изображение и обозначение паяных соединений

На линии-выноске изображают условный знак в виде полуокружности толщиной S . Если шов выполнен по замкнутому контуру, то линию-выноску оканчивают окружностью диаметром 3...5 мм, которую проводят тонкой линией. Штриховку деталей, составляющих паяное соединение, в плоскости разреза выполняют в разных направлениях (встречная или со сдвигом). Если соединяемые детали (при толщине менее 2 мм) показаны в сечении зачерненными, место соединения изображают просветом.

Клееные соединения

В клееных конструкциях основными типами соединений внахлестку и встык. Условные изображения и обозначения этих соединений регламентированы ГОСТ 2.313-82.

На видах и разрезах клееные швы изображают сплошной основной линией толщиной 2S, то есть 1, 2...3 мм, и отмечают наклонной тонкой линией-выноской, заканчивающейся двусторонней стрелкой (рис. 5.17). Если толщина каждой из соединявшее деталей меньше 2 мм, то в сечениях и разрезах их изображают затемненными, а место соединения показывают с просветом.

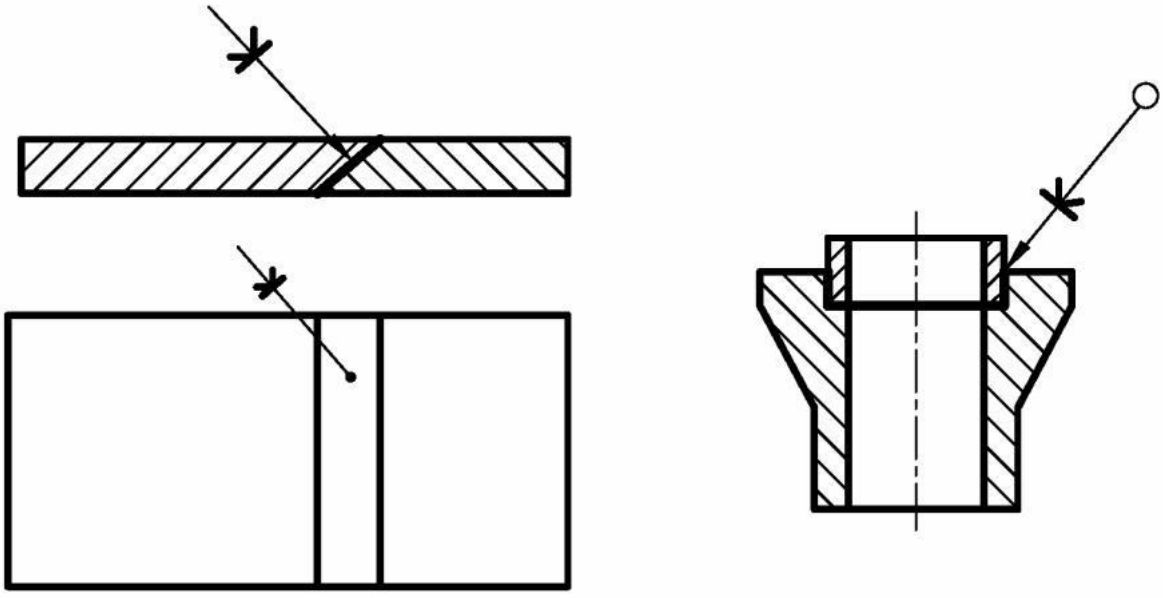

Рис. 5.17. Изображение и обозначение клееных соединений

На линии-выноске изображают условный знак в виде буквы К толщиной S. Шов, выполненный по замкнутому контуру, дополнительно обозначают на линии-выноске окружностью диаметром 3 ... 5 мм, которую проводят тонкой линией. Штриховка деталей в разрезах или сечениях встречная или со сдвигом.

Соединения деталей методом деформации

Соединение деталей методом деформации выполняют расклепкой, раскерновкой, развальцовкой, обжатием (рис. 5.18). На рабочих чертежах детали, элементы которых подлежат деформированию, изображает в том виде, в котором они поступают на сборку.

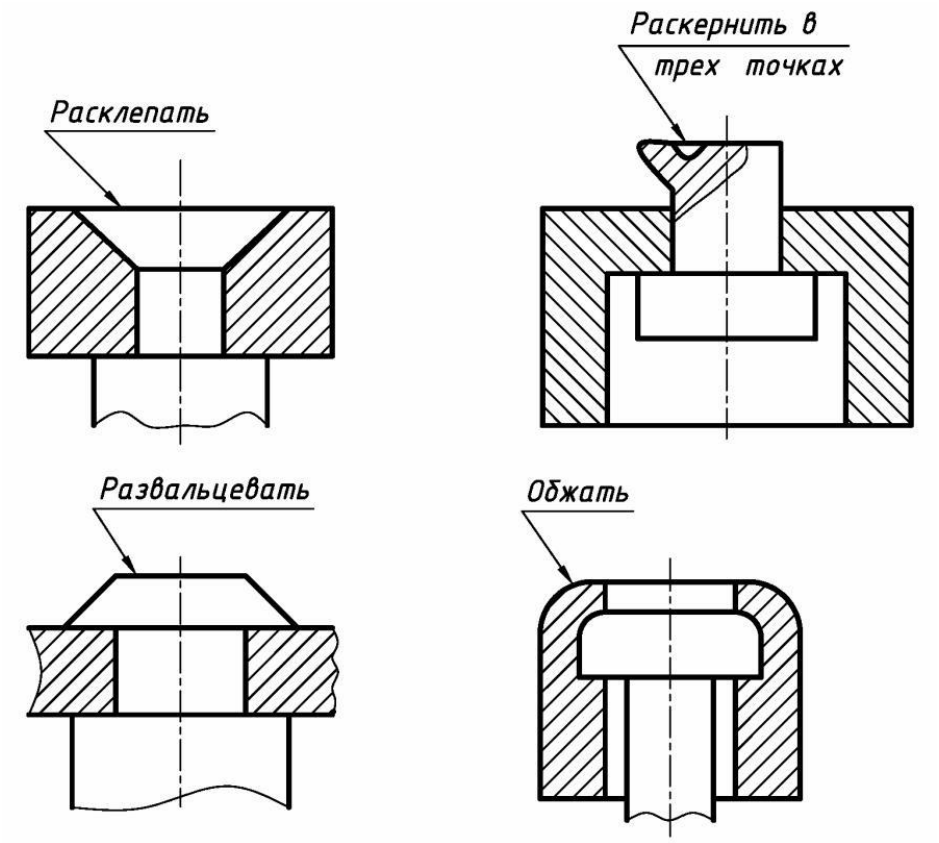

Рис. 5.18. Изображение соединений деталей методом деформации

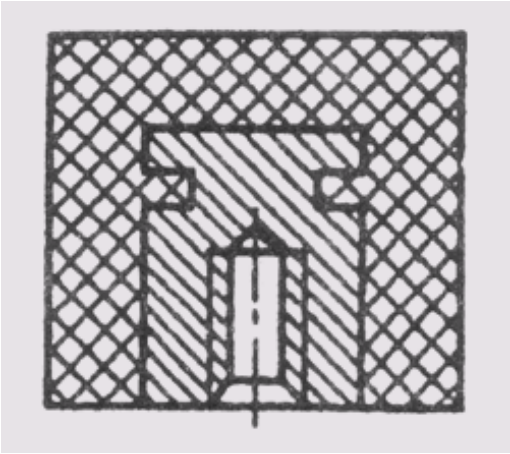

Рис. 5.19. Изображение армированного соединения

Опрессовка (армирование) защищает соединяемые элементы от коррозии и химического воздействия вредной среды, выполняет изолирующие функции, позволяет уменьшить массу изделия (рис. 5.19), экономить материалы.

Сшивание нитками, металлическими скобками применяется для соединения бумажных листов, картона, различных тканей. ГОСТ 2.313-82 устанавливают условные обозначения и изображения швов неразъемных соединений, получаемых пайкой, склеиванием, сшиванием.

5.4. Вал

Форма детали и ее элементы

Как бы не была сложна форма детали, ее необходимо рассматривать как совокупность простейших геометрических форм и их частей: цилиндров, конусов, сфер, призм, пирамид, параллелепипедов и торов. Следует знать и различать конструктивные и технологические элементы детали ”Вал” и их наименования. Деталь, изображенная на рис. 5.20 (после ее декомпозиции), состоит из следующих элементов (рис.5.21):

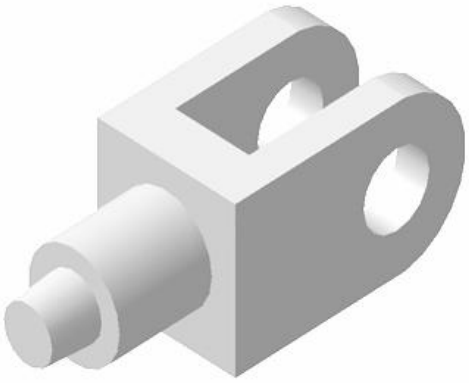

Рис. 5.20. Изображение конструктивных особенностей детали

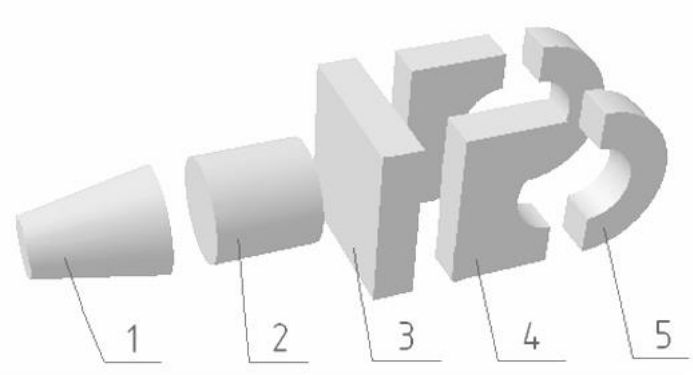

Рис. 5.21. Декомпозиция детали

1. усеченного прямого кругового конуса;
2. прямого кругового цилиндра;
3. прямоугольного параллелепипеда;
4. двух прямоугольных параллелепипедов с цилиндрической выемкой;
5. двух полых полуцилиндров.

Фаска

Фаской называется коническая поверхность небольшой высоты (рис. 5.22, *а*). Основное назначение фаски – облегчение процесса сборки машин и механизмов.

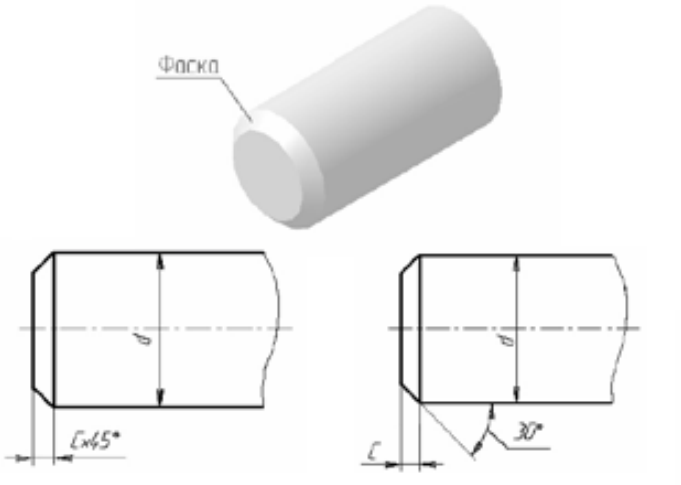

Рис. 5.22. Изображение фаски

Размеры катета (c) берутся по ГОСТ 10948-64 в зависимости от диаметра вала (d), табл. 5.7

Таблица 5.7

d	16 ... 20	20 ... 30	30 ... 50	50 ... 100	> 100
C	1	1,6	2	3	4

Размеры фасок под углом 45° проставляются, как показано на рис.5.22, *б*. Первый размер (c) указывает высоту усеченного конуса, второй - угловой размер-угол наклона образующей конуса к его основанию.

Размеры фасок под углами 30^0 или 60^0 проставляются: размером (c) и угловым размером без знака «x», рис.5.22, *в*.

Галтель

Галтелью называется плавный переход от одной цилиндрической или конической ступени вала к другой, рис. 5.23. В общем случае под галтелью понимается скругление внешних или внутренних углов на деталях машин.

Галтели облегчают изготовление и обработку деталей и предупреждают возникновение трещин в местах сопряжений.

Размеры радиусов галтелей (R) выбираются в зависимости от размеров диаметра (d) меньшей ступени вала, в соответствии с ГОСТ 10948-64, табл. 5.8.

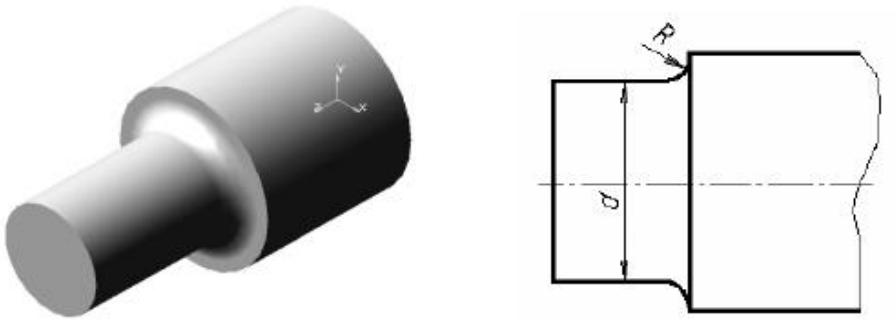

Рис. 5.23. Изображение галтели

Таблица 5.8

d	R
10 ... 18	0,6
20 ... 28	1,6
30 ... 46	2,0
48 ... 68	2,5
70 ...100	3,0

Буртик

Буртик - это кольцевое утолщение на цилиндрической детали (рис. 5.24). Плоскость кольца буртика служит опорной поверхностью для пружин или подшипников.

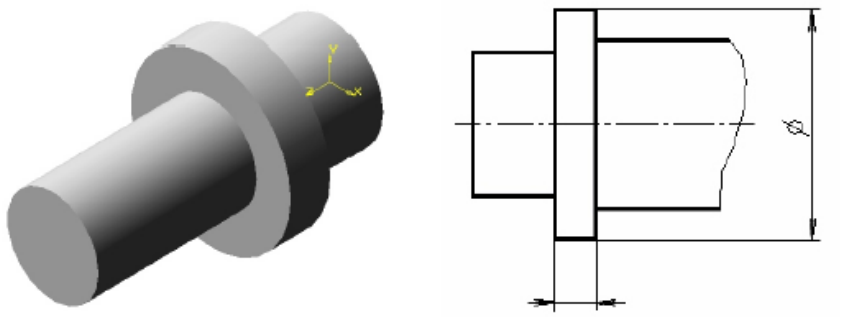

Рис. 5.24. Изображение буртика

Глухое отверстие

Несквозное отверстие называется глухим отве рстием или гнездом, рис. 5.25, *а*. Его боковая поверхность может иметь цилиндрическую или коническую форму. Глухое отверстие может быть гладким (рис. 5.25, *б)* или резьбовым (рис.5.25, *в*). Применяются глухие отверстия под установочные винты, используются они в конструкциях центровых отверстий и т. д. Резьбовые глухие отверстия (гнезда) применяются в винтовых соединениях, соединениях деталей шпильками и т. д.

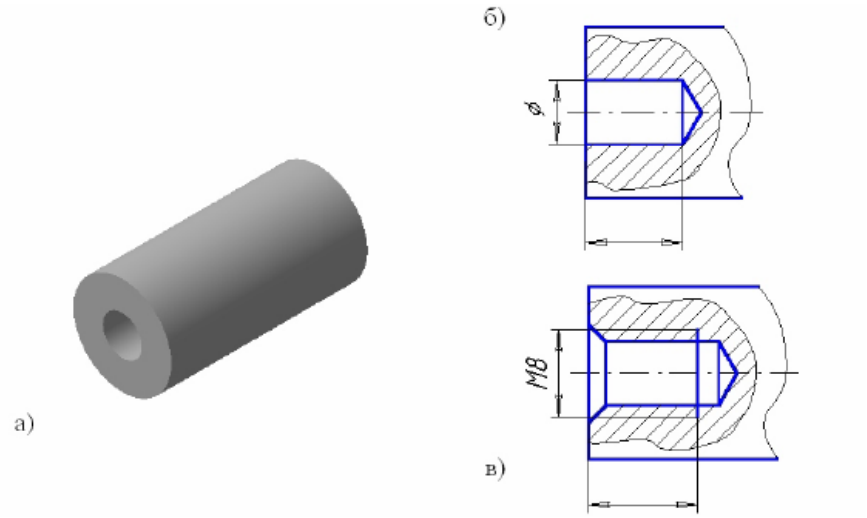

Рис. 5.25. Изображение глухого отверстия

Лыска

Лыска – это плоский срез на цилиндрической, конической или сферической поверхности детали. Применяется лыска для удобства работы с деталью с помощью гаечных ключей. В общем случае лыска представляет собой плоскость, параллельную оси вала.

На рис. 5.26, *а*, *б*, *в* представлены различные виды расположения лысок и правила простановки их размеров. S_2 – охватываемый размер («под ключ») выбирается из ряда по ГОСТ 24671-84: 3,2; 4; 5; 6; 7; 8; 10; 12; 14; 17; 19; 24; 27; 30; 32; 36; 41; 46; 50; 55.

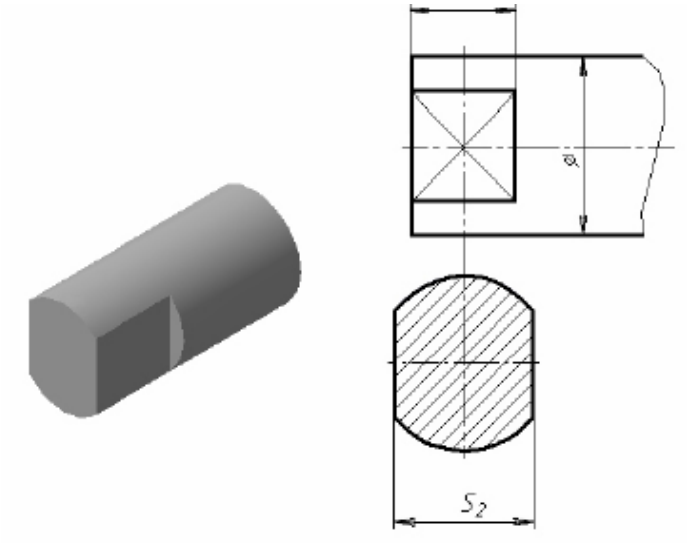

а)

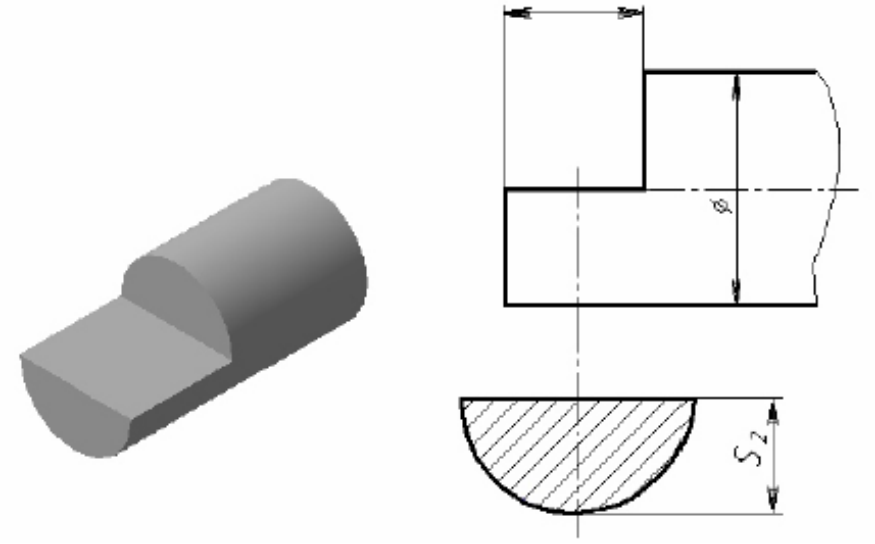

б)

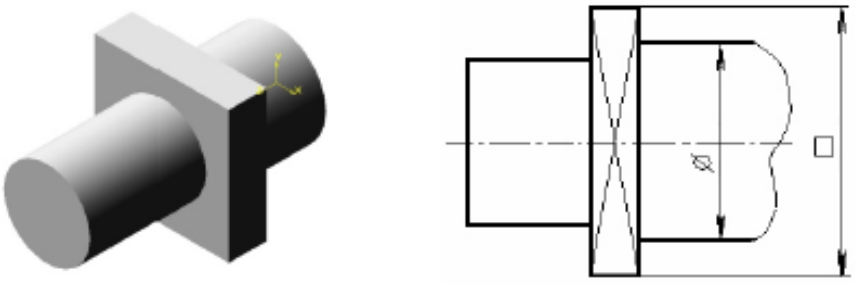

в)

Рис. 5.26. Изображение разновидностей лысок

Проточки, канавки

Проточка – это кольцевая канавка на цилиндрической или конической поверхности детали, рис. 5.27.

Часто применяются проточки для выхода резьбонарезного инструмента, канавки под пружинные кольца, канавки для выхода шлифовального круга и другие.

Проточки для резьбы

Эти проточки выполняются на деталях для получения резьбы только полного профиля и облегчения процесса нарезания резьбы при помощи резца.

Форма и размеры проточек для выхода резьбонарезного инструмента зависят от типа резьбы и ее шага и выбираются по таблицам соответствующих стандартов.

Например, ГОСТ 10549-80 устанавливает конструктивные элементы проточек для ряда типов резьб и их размеры в том числе – для метрической резьбы, рис. 5.28, табл. 5.9.

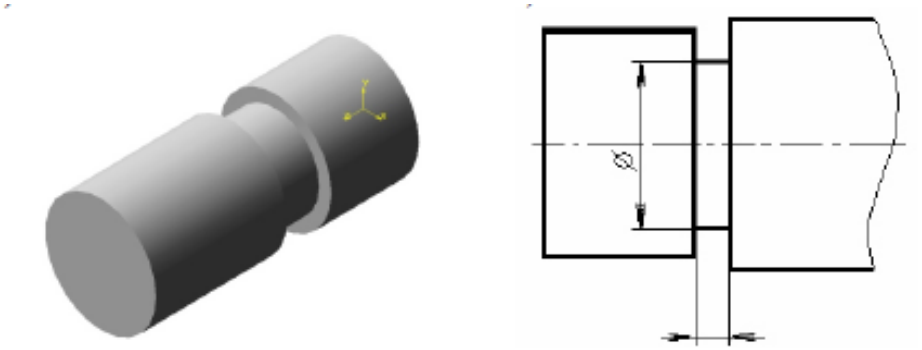

Рис. 5.27. Изображение проточки

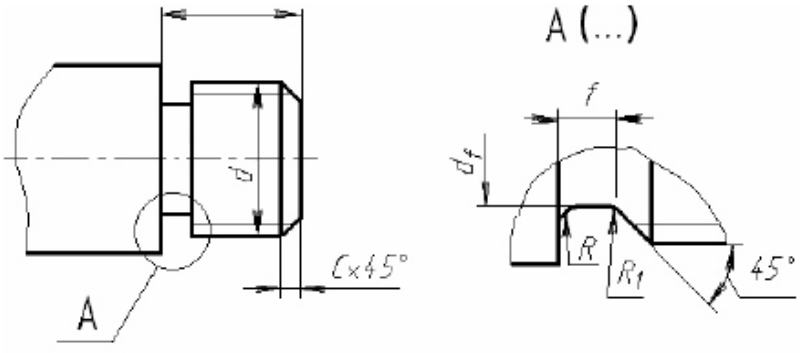

Рис. 5.28. Конструктивное изображение проточки

Таблица 5.9

Шаг резьбы, p	f	R	R_1	D_f	Фаска, c
0,75	2	0,5	0.3	d – 1.2	1,0
0,8	3	1	0.5	d – 1.2	1,0
1	3	1	0.5	d – 1.5	1,0
1,25	4	1	0.5	d – 1.8	1,6
1,5	4	1	0.5	d – 2.2	1,6
1,75	5	1	0.5	d – 2.5	1,6
2	5	1,6	0.5	d – 3	2
2,5	6	1,6	1	d – 3.5	2,5

Канавки под упорные пружинные кольца

Канавки выполняются для колец, которыми на валах закрепляются подшипники и т. д., рис. 5.29.

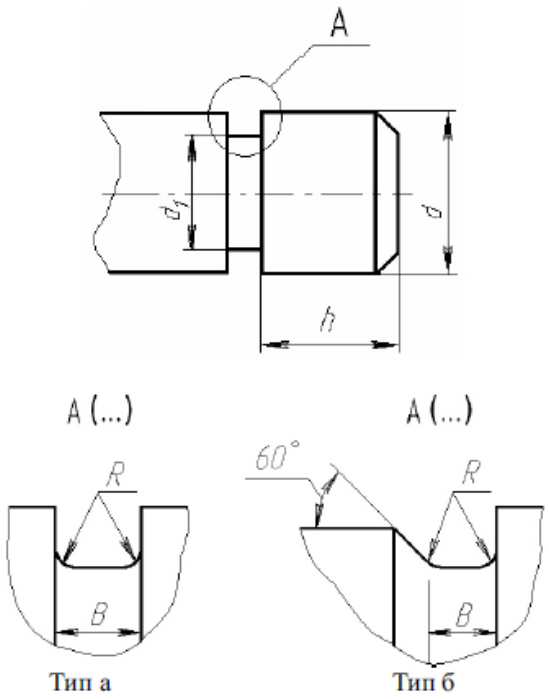

Рис. 5.29. Канавки под упорные пружинные кольца

Канавки типа а применяются для концентрических, упорных пружинных колец. Канавка типа б применяются для эксцентрических упорных пружинных колец, рис. 12.

Размеры их выбираются по ГОСТ 13942-86, табл. 5.10.

Таблица 5.10

Диаметр вала, d	16	17	18	19	20	22	23	24	25
d_1	15	16	16.8	17.8	18.6	20.6	21.6	22.5	23.5
B	1.4	1.4	1.4	1.4	1.4	1.4	1.4	1.4	1.4
R	0.1	0.1	0.1	0.1	0.1	0.1	0.1	0.1	0.1
h	1.5	1.5	1.8	1.8	2.1	2.1	2.3	2.3	2.3

Канавки для выхода шлифовального круга

Канавки для выхода шлифовального круга при круглом шлифовании выполняются по ГОСТ8820-69, табл. 5.11.

Если на одной детали имеются несколько диаметров под шлифование, то канавки принимают одинакового размера.

Принято два исполнения канавок для выхода шлифовального круга: исполнение I и исполнение II, рис.13. Исполнение II считается упрочненным (рис. 5.30).

Таблица 5.11

Диаметр вала, d	d	b	R	R_1
до 10	d – 0,3	1 0,6	0,3 0,5	0,2 0,3
Свыше 10 до 50	d – 0,5	2 3	0,5 1,0	0,3 0,5
Свыше 50 до 100	1	5	1,6	0,5
Свыше 100	1	8 10	2 3	1 1

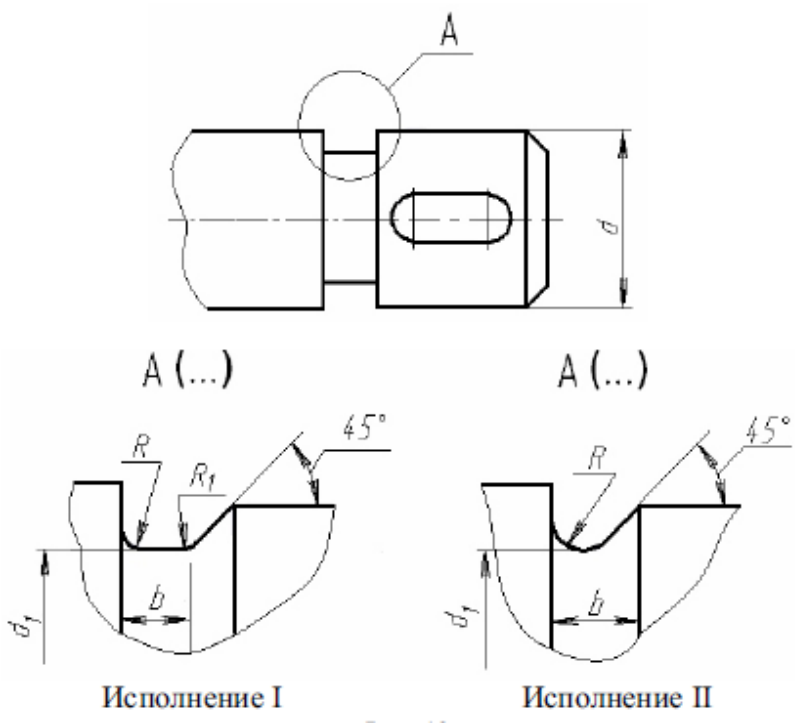

Рис. 5.30. Канавки для выхода шлифовального круга

Прорезь

Прорезь (паз) – выемка призматической формы на поверхности детали, рис. 5.31. Прорези применяются в клиновых и штифтовых соединениях деталей.

Конусность

Конусность – это отношение разности диаметров двух п оперечных сечений прямого кругового конуса к расстоянию между ними: $К = \frac{D-d}{L}$, рис. 5.32.

На чертеже перед значением конусности (1:n) ставят знак конусности – равнобедренный треугольник, вершина которого направлена к вершине конуса, рис. 5.33.

В машиностроении применяется сле дующий ряд нормальных конусностей по ГОСТ 8593-81: 1:3; 1:5; 1:7; 1:8; 1:10; 1:12; 1:15; 1:20; 1:30; 1:50; 1:100; 1:200. Допускаются конусности с обозначением угла при вершине конуса: 30^0, 45^0; 60^0; 75^0; 90^0; 120^0.

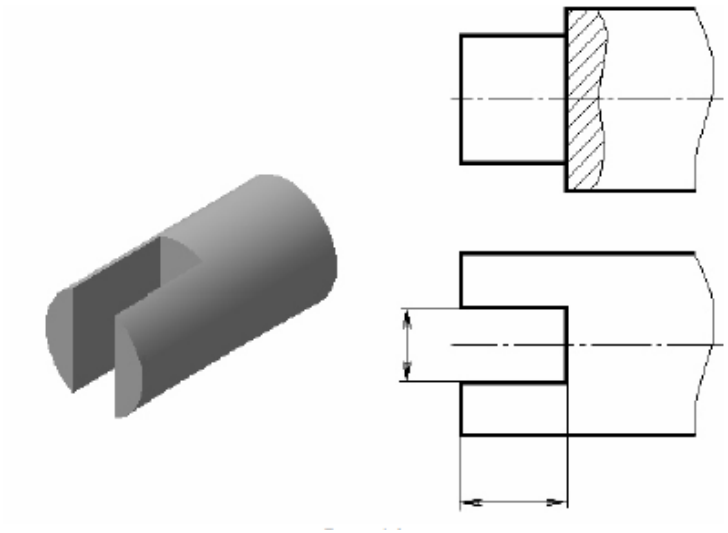

Рис. 5.31. Изображение прорези

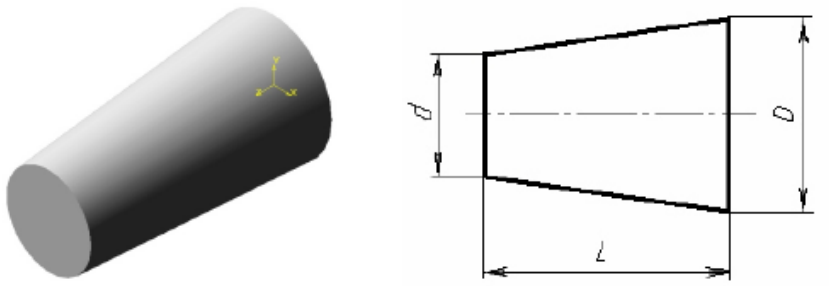

Рис. 5.32. Конусность

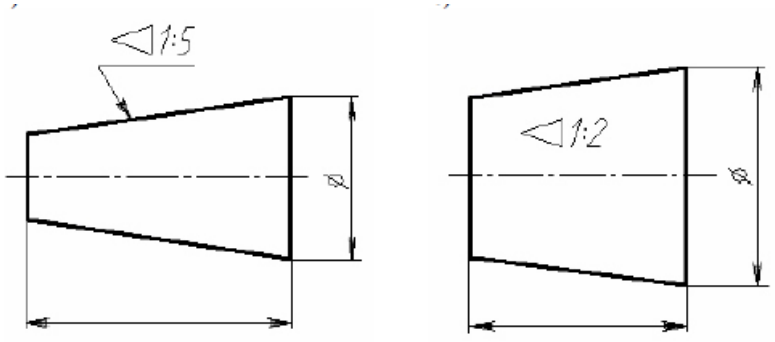

Рис. 5.33. Обозначение конусности

Отверстия центровые

Для установки детали в центрах токарного станка или приспособления выполняют центровые отверстия, размеры и условные обозначения которых берут в соответствии с ГОСТ 14034-74, табл. 5.12.

На чертеже центровое отверстие детали изображают упрощенно, рис. 5.34. В обозначении записывают количество отверстий, их тип, размер и номер ГОСТа.

При наличии двух одинаковых отверстий обозначают одно из них, а в надписи указывают количество отверстий, рис. 5.34, *а*. ГОСТ 14034-74 предусматривает несколько форм и размеров центровых отверстий: A, B, T, P, F, H и другие.

Форма А (рис. 5.34) применяется тогда, когда необходимость в центровых отверстиях при эксплуатации отпадает.

Таблица 5.12

Диаметр вала, d	10	14	20	30	40	60
Диаметр центрового отверстия, d	2	2.5	3.15	4	5	6.3

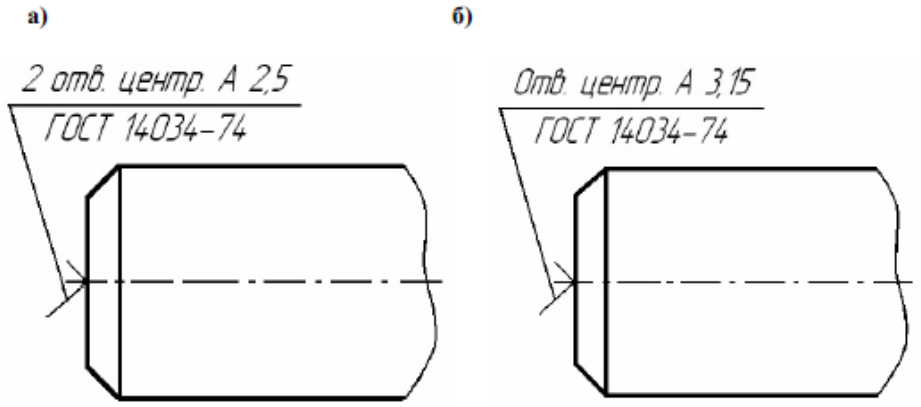

Рис. 5.34. Отверстия центровые

Шпоночные пазы

Паз – прорезь в виде канавки на поверхности вала, рис. 5.35. В паз помещается шпонка (призматическая, клиновая, сегментная). В зависимости от вида применяемых шпонок пазы могут быть различного типа.

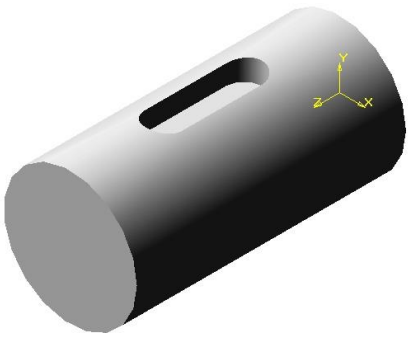

Рис. 5.35. Шпоночный паз

Паз закрытый (шпонка призматическая)

Размеры b и t_1 в зависимости от диаметра вала (d) выбираются по ГОСТ 23360-78, (стр.104, табл.41), рис. 5.36.

Радиус скругления $R\frac{1}{2}b$, длина паза l определяется длиной шпонки и рассчитывается по условиям прочности в зависимости от нагрузки.

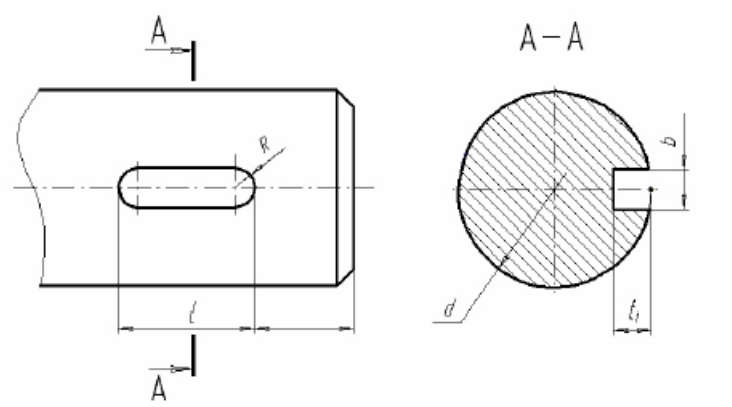

Рис. 5.36. Паз закрытый (шпонка призматическая)

Паз открытый (шпонка клиновая)

Размеры b и (d – t) в зависимости от диаметра вала (d) выбираются по ГОСТ 24068-80, (стр.105, табл.42), рис.5.37. R – радиус обрабатываемого инструмента; размер *l* определяется при расчете шпонки на смятие.

Паз для **сегментной шпонки**

Размеры b и t следует выбирать в соответствии с диаметром (d) по ГОСТ 24071-80, (стр.106, табл.43). Знаком **Ø** обозначается диаметр режущего инструмента (см. ГОСТ 24071-80), рис. 5.38.

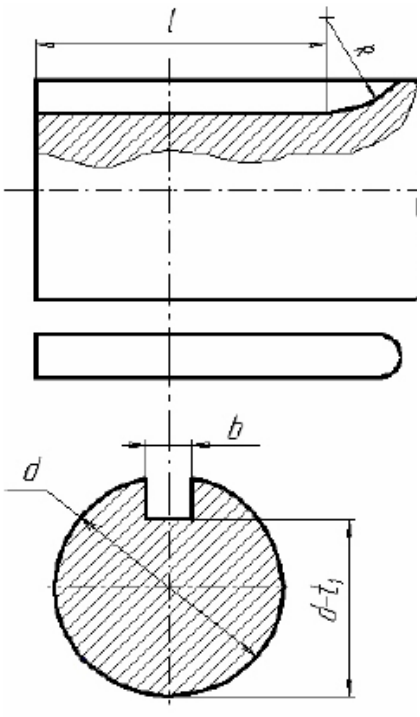

Рис. 5.37. Паз открытый (шпонка клиновая)

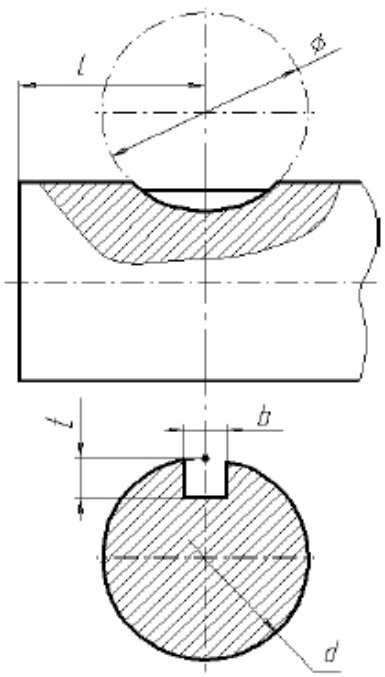

Рис. 5.38. Паз для сегментной шпонки

6. ЭСКИЗИРОВАНИЕ

6.1. Требования, предъявляемые к эскизам

Эскизами называют чертежи временного характера, выполненные от руки в глазомерном масштабе с соблюдением всех правил, установленных стандартами ЕСКД. Эскизы следует выполнять и оформлять тщательно и аккуратно. Эскиз выполняют в произвольном «глазомерном» масштабе, так, чтобы изображение заняло 60% - 70% поля чертежа. Масштаб на эскизе не указывается. Не рекомендуется выполнять эскиз слишком мелко. Желательно чертить на клетчатой бумаге карандашом *ТМ* или *М.*

Поле эскизного чертежа ограничивается рамкой. В правом нижнем углу располагается основная надпись. При выполнении эскиза детали соблюдаются все основные положения способа прямоугольного проецирования и условности машиностроительного черчения.

Взаимное расположение изображений и правильное применение разрезов должно выполняться в соответствии с ГОСТ 2.305-68.

При оформлении эскиза следует соблюдать типы линий по ГОСТ 2.303-68; при нанесении размеров следует руководствоваться указаниями ГОСТ 2.307-68.

Все надписи и цифры выполняются стандартным шрифтом в соответствии с ГОСТ 2.304-81. Рекомендуемый размер шрифта -*3,5* или 5.

Оконченные эскизы вместе со сборочным чертежом, спецификацией и структурной схемой подшиваются в общую папку.

Эскизирование находит большое применение в инженерной практике. Эс-кизы деталей выполняют при проектировании изделий на стадии эскизного проектирования, при ремонте изделий, при паспортизации станков и механиз-мов. Умение выполнять эскизы чрезвычайно важно для инженера.

В процессе обучения, снимая эскизы с готовых деталей, студент знакомится с конструкцией деталей, усваивает правила составления чертежа, простанов-ки размеров и оформления конструкторской документации.

6.2. Порядок составления эскиза детали

1. Определение наименования и назначения детали

Парк деталей к заданию по эскизированию деталей с натуры для электротехнических и приборостроительных специальностей содержит два вида деталей приборостроения с резьбой:

1) детали с резьбой на наружной поверхности: корпусные детали круглых штепсельных низкочастотных разъёмов с квадратными фланцами; гайки прижимные, фиксирующие положение внутренних деталей разъёмов в корпусе; болты специального назначения;

2) детали с резьбой на внутренних поверхностях – это, как правило, корпуса высокочастотных коаксиальных соединителей и гайки накидные, используемые для фиксации деталей внутри разъёма, или для соединения частей разъёма между собой.

2. Определение материала и способа изготовления детали

Детали круглых штепсельных низкочастотных разъёмов изготавливают из алюминиевых сплавов литьем под давлением (табл. 6.1). Нерабочие поверхности таких деталей окрашивают эмалью серого цвета. Этот способ изготовления позволяет резьбу на наружных поверхностях отливать и дополнительной механической обработке не подвергать.

Механически обрабатывают сопрягаемые торцевые поверхности и резьбовые отверстия во фланцах.

Детали с резьбой на внутренних поверхностях изготавливают литьём с последующей механической обработкой внутренних поверхностей.

Таблица 6.1

Условное обозначение материалов на чертеже

Наименование	Условное обозначение по ГОСТ
Неметаллические материалы	
Аминопласт	Аминопласт МФЕ1, сорт высший, серый, ГОСТ 9359-80
Гетинакс	Гетинакс IV 12,0 ГОСТ 2718-74
Текстолит электротехнический (лист)	Текстолит А-10,0 ГОСТ 2910-78
Фенопласт	Фенопласт 03-10-02, черный, ГОСТ 5689-79 Фенопласт Э3-340-02, коричневый, ГОСТ 5689-79
Металлические материалы	
Сталь углеродистая обыкновенного качества	Ст.5 ГОСТ 380-88 Ст.3 ГОСТ 380-88 Ст.0 ГОСТ 380-88
Сталь углеродистая качественная	Сталь 10 ГОСТ 1050-88 Сталь 20 ГОСТ 1050-88 Сталь 35 ГОСТ 1050-88 Сталь 65Г ГОСТ 1050-88
Сталь легированная конструкционная	Сталь 40ХН ГОСТ 4543-71 Сталь 15Х ГОСТ 4543-71
Бронза	Бр КМц3-1 ГОСТ 18175-78 Бр АМц10-2 ГОСТ 18175-78 БрОФ4-0,25 ГОСТ 5017-74
Латунь (листовая) (стержневая)	Л63 ГОСТ 15527-70 ЛС59-1 ГОСТ 931-78 Л63 ГОСТ 2208-75 ЛС59-1 ГОСТ 2060-73
Алюминий и его сплавы	АЛ9 ГОСТ 1583-93 Сплав Д16 ГОСТ 1583-93

3. Выбор главного изображения.

Ознакомившись с деталью, ее названием и назначением необходимо решить вопрос, какое изображение принять в качестве главного?

В соответствии с ГОСТ 2.305-68 «Изображение на фронтальной плоскостипроекций проекций принимается на чертеже в качестве главного. Предмет располагают относительно фронтальной плоскости проекций так, чтобы изображение на ней давало наиболее полное представление о форме и размерах предмета».

При этом следует руководствоваться следующими рекомендациями:

а) корпусные детали (корпуса вентилей, кранов, подшипников) изображают в рабочем положении.

б) детали, основой которых являются тела вращения (валки, шпиндели, оси, штуцеры, пробки, клапаны, втулки), предпочтительно вычерчивать на главном изображении с горизонтальным положением оси вращения, независимо от их рабочего положения.

4. Определение необходимого количества изображений (видов, разрезов, сечений).

Детали сложной формы обычно требуют трех и более изображений. Двух изображений детали достаточно в том случае, если третье повторяет, а не дополняет два выбранных (рис. 6.1).

Если деталь имеет отверстия или является пустотелой необходимо в качестве изображений выбирать разрезы. Так для выявления внешних и внутренних форм нарезной втулки (рис. 6.1) выбрано два изображения; главное - соединение вида с фронтальным разрезом и вид слева.

При выполнении эскизов корпусных пустотелых деталей (корпус вентиля) метод выбора в качестве изображений разрезов может быть применен еще шире. Для корпуса вентиля муфтового за главное изображение принят фронтальный разрез, т.к. за симметричной формой внешних очертаний детали скрывается несимметричное внутреннее устройство в виде перегородки с отверстием.

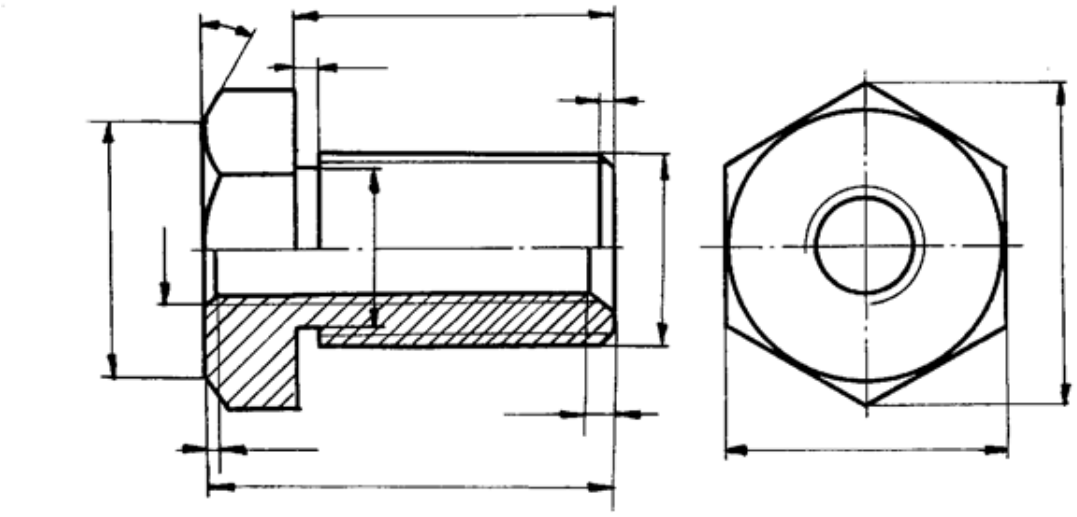

Рис. 6.1. Главный вид втулки и вид слева

6.3. Начало работы над эскизом

Работа над эскизом начинается с нанесения габаритных прямоугольников, соответствующих трем основным измерениям детали: высота, длина, ширина, взятых «на глаз».

При размещении габаритных прямоугольников, соответствующих выбранным изображениям, соблюдается проекционная связь.

Поле чертежа следует рационально использовать, не оставляя много свободного места, но и учитывая, в то же время, размещение размерных линий при нанесении размеров детали. Одновременно наносятся осевые и центровые линии.

Изображение основных внешних и внутренних очертаний детали

При работе с натуры следует обращать особое внимание на определение основных пропорций отдельных элементов детали, поэтому при выполнении эскизов следует одновременно работать над всеми изображениями.

Следует также освоить правильный подход к изображению деталей сложной формы. Необходимо мысленно расчленить сложную форму детали на простейшие элементы: призму, пирамиду, цилиндр, конус, сферу, торовую поверхность и др.

Так, нарезную втулку (рис. 6.1) можно мысленно расчленить на следующие простые гео-метрические формы: правильную шестигранную призму, три цилиндра (поверхности с резьбой и проточка) и четыре конуса (фаски).

После нанесения габаритных прямоугольников переходят к уточнению изображений геометрических форм на плоскостях проекций. Для данной детали необходим также вид слева, показывающий параметры основания призмы - правильный шестиугольник, и дающий одновременно возможность изображения и других форм, определяющих внешние и внутренние поверхности детали - концентрические окружности.

Более сложная деталь - корпус вентиля муфтовый, включает в себя сочетание поверхностей цилиндров (внешнего и внутреннего) с резьбой для крепления трубопроводов в торцах и для крепления крышки (в верхней части), - без резьбы в горизонтальной перегородке. Внешние формы торцевых элементов детали - две правильные шестигранные призмы. Также призматические поверхности - горизонтальная и вертикальные внутренние перегородки.

6.4. Уточнение изображения детали

Следует обратить внимание на изображение отверстий, фасок, канавок, закруглений и резьбы. Выполнить штриховку разрезов и сечений.

Изображение деталей на эскизах следует по возможности увязывать с технологией их изготовления.

При изображении в разрезе пустотелых деталей, изготовленных путем отливки, следует учесть, что толщина стенок, как правило, выдерживается всюду одинаковой (кроме присоеди-нительных фланцев).

На поверхностях литых деталей имеются литейные уклоны, дающие возможность вынимать модель из формы с наименьшим нарушением последней. Особенностью отливки является скругление углов - галтели.

При построении изображений деталей, подвергавшихся механической обработке, необходимо предусмотреть возможность выхода инструмента. Поэтому для таких деталей обязательно изображение кольцевых проточек для выхода резьбообразующего инструмента.

Линии пересечения поверхностей (линии перехода) на эскизе наносятся «на глаз», однако при этом следует выявить опорные точки, определяющие характер и направление кривых.

Условное изображение резьбы и профиля нестандартных резьб выполняется по ГОСТ 2.311-68. Формы и размеры фасок, проточек и недорезов должны соответствовать ГОСТ 10.549-80.

Штриховка разрезов и сечений выполняется от руки, но в соответствии с указаниями ГОСТ 2.306-68.

6.5. Определение вида и размеров резьбы

Для определения шага резьбы изделий применяется резьбомер, представляющий набор стальных шаблонов. Величина шага определяется подбором подходящего шаблона.

Если резьбомер отсутствует, то шаг резьбы можно определить по отписку резьбы на куске бумаги. Для этого к листу бумага прикладывают резьбу и нажатием руки получают оттиск. Измеряют *L*-расстояние между оттисками (желательно, чтобы их было не менее 10), считают *n* - число рисок. Шаг резьбы определяется по формуле: $p = \frac{L}{n-1}$.

Для правильного определения вида и обозначения резьбы надо знать величину наружного диаметра резьбы и шаг.

Резьба на стержне (наружная резьба) позволяет измерить штангенциркулем величину наружного диаметра резьбы. Зная его и шаг, по таблице резьб определяем вид (название) резьбы, и соответствующее ей обозначение проставляют на эскизе.

Для записи данных измерения при определении наименования резьбы на поле эскиза необходимо нанести табличку (рис. 6.2), если деталь имеет две резьбы - две таблички.

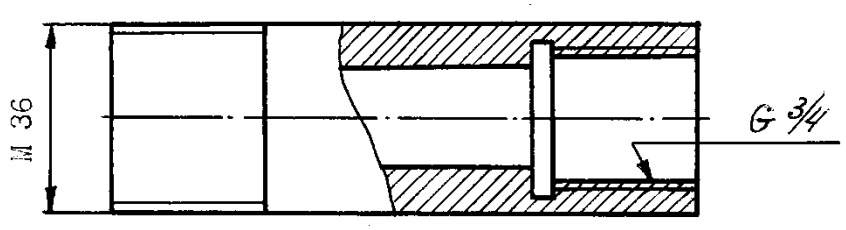

Резьба	d	d_1	P
При обмере	36	-	4
По таблице	36	36,670	4
Обозначение	M 36		

Резьба	d	d_1	P
При обмере	-	23,9	1,9
По таблице	26,442	24,119	1,814
Обозначение	G 3/4		

Рис. 6.2. Таблица для записи данных измерения при определении наименования резьбы

Рассмотрим на примере определение резьбы на стержне. При помощи штангенциркуля замеряем наружный диаметр резьбы, равный 35,8 мм**,** шаг p = 4. Эти значения заносят в соот-ветствующие графы таблицы. Эти данные позволяют по таблице резьб определить наименова-ние и обозначение резьбы: - метрическая с наружным диаметром 36 мм, крупным шагом; обозначение - *M36.*

После определения резьбы эти данные, а также внутренний диаметр d_1, равный 31,670 и *P* = 4 заносят в таблицу.

Резьбы специальные (прямоугольные и др. профилей) обозначают и изображают на чертеже согласно ГОСТ 2.311-68. Для этого надо измерить шаг, ход, величину наружного и внутреннего диаметров резьбы, а также ее длину. Все эти данные проставляются на чертеже.

6.6. Подготовка эскиза к нанесению размеров

Нанесение размеров при съемке с натуры является одной из наиболее существенных и трудных операций, особенно для машиностроительных деталей сложной формы.

Не прибегая к обмеру необходимо тщательно продумать вопрос о том, какие размеры будут проставлены на эскизе, для того, чтобы по ним можно было изготовить деталь. Затем следует провести выносные и размерные линии для всех необходимых размеров.

Нанесение размеров следует выполнить по общим правилам, изложенным в ГОСТ 2.307-68. Начать следует с нанесения габаритных размеров детали (длины, ширины, высоты). Затем наносятся, так называемые, координирующие размеры, определяющие положение центров различных отверстий, выступающих частей, а также фиксирующие положения плоскостей и линий, от которых производится отсчет размеров в процессе производства. Эти плоскости или линии называются *базовыми.*

На рис. 6.1 базами для механической обработки являются плоскости переднего и заднего торца втулки, от которых и ведется отсчет размеров отдельных элементов втулки по длине.

После габаритных наносятся остальные размеры, характеризующие форму наружных и внутренних очертаний детали: размеры резьбы, фасок, проточек и другие размеры, связанные с обработкой детали.

При выполнении эскиза следует помнить:

1) Изображение без размеров даст только представление о форме детали. Для суждения о дей-ствительных размерах детали при их изготовлении пользуются исключительно цифровыми размерами, нанесенными на чертеже.

2) Обязательно нанесение размера только один раз на одном из изображений, именно на том, где этот размер наиболее нагляден.

3) Для нанесения размеров следует рационально использовать поле эскиза. Расстояние от размерной линии до контура детали должно быть не более 10 мм.

4) Пересечение размерных и выносных линий не допускается. Поэтому больший размер ставится дальше меньшего от контура изображения. Размеры, относящиеся к внешним очертани-ям детали целесообразно сгруппировать на виде, а внутренних очертаний - на разрезе.

5) Не следует наносить размеры на чертеже в виде замкнутой цепочки.

6) Не следует наносить вперемешку размеры, относящиеся к наружным и внутренним поверхностям детали.

7) При нанесении размеров тел вращения следует указывать размер диаметра, а не радиуса, сопровождая его знаком ∅. Знак *R* ставится там, где в действительности имеется лишь часть поверхности вращения (например: радиус закругления).

8) Размеры, обозначающие резьбу, следует наносить в соответствии с указаниями ГОСТ 2.307-68.

9) Размеры конических фасок с углом 45° - 30° ставятся в соответствии с ГОСТ 2.307-68 (рис. 6.1).

10) При простановке размеров на деталях сложной формы допускается ставить размеры, мысленно расчленяя деталь на простейшие геометрические формы (цилиндр, конус, сфера, призма и т. д.) и их несложные сочетания. После расчленения указывают размеры каждого элемента детали, не забывая ставить габаритные и разметочные размеры детали в целом.

6.7. Окончательное оформление эскизов

Полученные путем обмера числа надписываются в соответствующих местах над размерными линиями согласно ГОСТ 2.304-81. Высота цифр для размерных чисел 3,5 мм. После того, как вписаны размерные числа, проставлена резьба, эскиз следует обвести. Обводка эскиза производится мягким карандашом (ТМ, М) с соблюдением толщины линий обводки чертежа по ГОСТ 2.303-68. Затем окончательно оформляют и заполняют основную надпись. Надписи в чертеже выполняются только стандартным шрифтом.

Окончательно оформленный эскиз необходимо тщательно проверить исполнителю и, только после этого, предъявить на подпись преподавателю.

7. СБОРОЧНЫЙ ЧЕРТЕЖ

7.1. Правила выполнения сборочных чертежей

Сборочный чертеж – это документ, содержащий изображение сборочной единицы и другие данные, необходимые для её сборки (изготовления) и контроля (ГОСТ 2.102–68).

Сборочный чертёж (рис. 7.1) отражает взаимное расположение и связи составных частей сборочной единицы, обеспечивает её сборку и контроль. Сборочный чертеж снабжается спецификацией. Для составления сборочных чертежей необходимы знания и навыки, полученные при изучении предшествующих разделов. Чертёж должен быть подробно разработан с выявлением геометрических форм деталей, входящих в сборочную единицу. Если необходимо, применяются дополнительные виды и разрезы, а также изображения или сечения отдельных деталей. Для экономии места строят частичные изображения, половины проекций и разрывы.

На сборочном чертеже наносят минимальное количество размеров: габаритные, установочные и присоединительные к смежным устройствам. В числе технических требований, указываемых на чертеже, должно быть написано: *Все размеры для справок* или *Размеры для справок* со звёздочкой при наличии размеров, необходимых для изготовления и контроля сборочной единицы в целом (на чертеже эти размеры тоже помечают звёздочкой).

Требования к содержанию сборочных чертежей

***Сборочный чертеж должен содержать*:**

● изображение сборочной единицы, дающее представление о расположении и взаимной связи составных частей, соединяемых по данному чертежу, и обеспечивающее возможность осуществления сборки и контроля сборочной единицы;

● размеры, предельные отклонения и другие параметры и требования, которые выполняют и контролируют по данному чертежу. Можно указывать в качестве справочных размеры деталей, определяющие характер сопряжения;

● указания о характере сопряжения и методах его осуществления, если точ-ность сопряжения обеспечивают не заданными предельными отклонениями размеров, а подбором, пригонкой и т.п., а также указания о выполнении неразъемных соединений (сварных, паяных и др.);

● номера позиций составных частей, входящих в изделие (сборочную единицу);

● основные характеристики изделия, н а п р и м е р, условный проход клапана;

● габаритные размеры, определяющие предельные внешние (или внутренние) очертания изделия и характеризующие наибольшие размеры изделия по высоте, ширине, длине. Если какой-либо из этих размеров является переменным вследствие перемещения деталей, то следует указывать оба предельных значения размеров – наибольший и наименьший;

● установочные размеры – размеры, указывающие положение сборочной единицы в изделии, например, расстояние между осями отверстий под фундаментные болты и их диаметры;

● присоединительные размеры – размеры, определяющие величины элементов, по которым данное изделие присоединяют к другому изделию;

● эксплуатационные размеры. Например, размеры под ключ гаек, которые необходимо при эксплуатации поджимать;

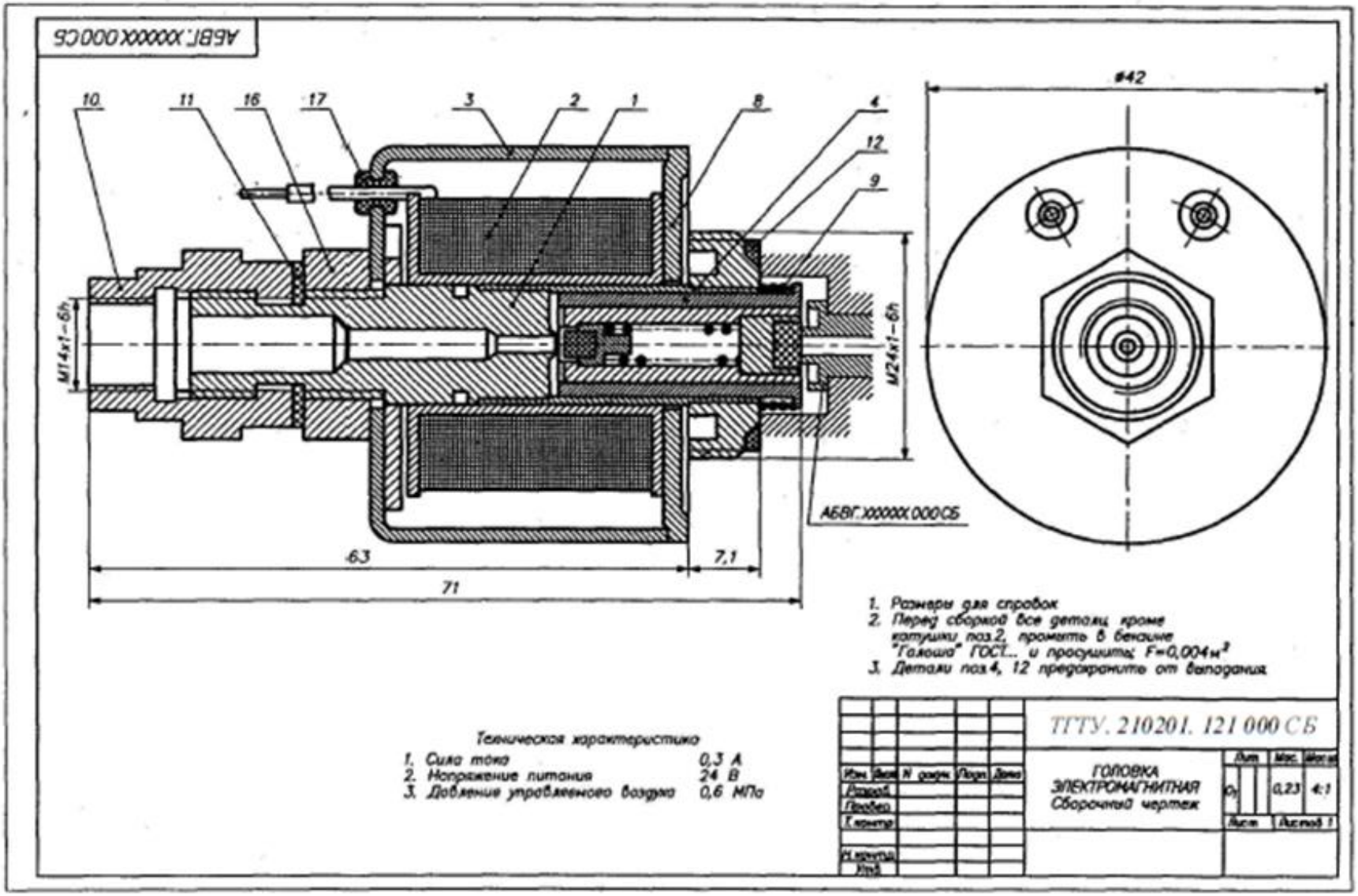

Рис. 7.1. Сборочный чертёж

● монтажные размеры – они необходимы для правильного монтажа состав-ных частей изделия, например, расстояние между осями валов. Эти размеры дают с предельными отклонениями;

● техническую характеристику изделия (указывают при необходимости);

● координаты центра масс (при необходимости);

● основную надпись и спецификацию.

При указании установочных и присоединительных размеров наносят: координаты расположения; размеры с предельными отклонениями элементов, служащих для соединения с сопрягаемыми изделиями; другие параметры, например для зубчатых колес, служащих элементами внешней связи – модуль, количество и направление зубьев.

Перемещающиеся части на сборочном чертеже надо изображать в крайних положениях с соответствующими размерами. Если при изображении перемещающихся частей затрудняется чтение чертежа, то эти части можно изображать на дополнительных видах с соответствующими надписями, например – «Крайнее положение поршня поз. 6».

7.2. Правила нанесения позиций

Всем деталям на сборочном чертеже должны быть присвоены номера позиций в соответствии с указанными в спецификации.

Номера позиций проставляют на полках линий-выносок, проводимых от изображений составных частей, преимущественно на главном виде.

В соответствии с ГОСТ 2.316-68, линию-выноску, пересекающую контур изображения и не идущую от какой-либо линии, заканчивают точкой.

Линию-выноску, проводимую от линий видимого и невидимого контуров, изображенных основной или штриховой линией, заканчивают стрелкой.

На конце линии-выноски, проводимой от всех других линий, не должно быть ни стрелки, ни точки.

Номера позиций располагают параллельно основной надписи чертежа вне контура изображения и группируют в колонку или строчку.

Линии-выноски <u>не должны</u>:

- пересекаться между собой;
- быть параллельными линиям штриховки (если они проходят по штрихованному полю);
- пересекать изображения (по возможности) других деталей и размерных линий чертежа.

Линию-выноску и линию-полку чертят тонкими линиями.

Линия-выноска одним концом должна заходить на поле нумеруемой детали и если она заканчивается точкой, то диаметр точки должен быть равен тол-щине контурной линии. Другой конец линии-выноски должен соединяться с концом полки.

Допустимо делать общую линию-выноску с вертикальным расположением номеров позиций для группы крепежных деталей, например, для болта, гайки и шайбы.

Номера позиций или обозначения следует указывать на том виде, разрезе или сечении, на котором данная деталь спроецирована как видимая. Номер для данной детали указывают на чертеже один раз, повторяемые номера позиций выделяют двойной линией полки.

Размер шрифта номеров позиций должен быть на один-два размера больше, чем цифры размерных чисел на чертеже.

7.3. Требования к оформлению сборочных чертежей

Стандартами ЕСКД обусловлен ряд правил и положений, обязательных для оформления сборочных чертежей. Основные из них:

- при составлении и чтении сборочных чертежей необходимо руководствоваться ГОСТ 2.109-73*, раздел 3 «Чертежи сборочные»;

- не следует затемнять чертеж лишними линиями невидимого контура. Для показа внутренних (невидимых) контуров используют разрезы, сечения и дополнительные виды.

При построении проекций на чертеже необходимо соблюдать требования ГОСТ 2.305-68* «Изображения – виды, разрезы, сечения».

Для симметричных проекций соединяют половину вида с половиной разреза.

Слева от осевой линии располагают половину вида, справа – половину разреза, или сверху от осевой линии – половину вида, а снизу – половину разреза.

Для несимметричных сборочных единиц применяют как простые, так и сложные разрезы.

В сборочных чертежах движущиеся части механизма изображают в крайнем положении штрихпунктирными с двумя точками тонкими линиями по ГОСТ 2.303-68*.

7.4. Условности и упрощения, применяемые при выполнении сборочных чертежей

Сборочные чертежи выполняют с упрощениями, излагаемыми ниже.

На сборочных чертежах можно <u>не показывать</u>:

● фаски, скругления, проточки, углубления, выступы, рифления, насечки, оплетки и другие мелкие элементы;

● зазоры между стержнем и отверстием;

● крышки, щиты, кожухи, перегородки и т.п., если необходимо показать закрытые ими составные части изделия, при этом над изображением делают соответствующую надпись, например: «Крышка поз. 3 не показана»;

● видимые составные части изделия и их элементы, расположенные за сеткой, а также частично закрытые расположенными впереди составными частями;

● таблички с надписями, фирменные планки, шкалы и другие подобные детали, изображая только их контур.

При наличии нескольких одинаковых мест соединений резьбовыми изделиями или заклепками показывают одно из них, а для остальных только обозначают их местоположение осевыми линиями.

Изделия из прозрачного материала изображают как непрозрачные.

Можно на сборочных чертежах составные части изделий и их элементы, расположенные за прозрачными предметами, изображать как видимые, например, шкалы, стрелки приборов, внутреннее устройство ламп и т.п.

Изделия, расположенные за винтовой пружиной, изображенной лишь сечениями витков, показывают до зоны, условно закрывающей эти изделия и определяемой осевыми линиями сечений витков.

Штриховку в разрезах для смежных деталей выполняют в соответствии с ГОСТ 2.306 68*:

- штриховка одной детали на различных изображениях сборочного чертежа и на ее рабочем чертеже (эскизе) должна быть одинаковой;

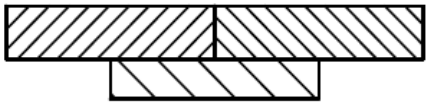

Рис. 7.2. Изображение штриховки на смежных деталях

- смежные детали в разрезах и сечениях выделяют разной по направлению и плотности штриховкой, одинаковой для каждой детали на всех изображениях, или сдвигают линии штриховки в одном сечении по отношению к другому. Другими словами, для смежных сечений двух деталей следует брать наклон линий штриховки для одного сечения вправо, для другого – влево (встречная штриховка), рис. 7.2.

Поверхности сопрягаемых деталей в местах соприкосновения выполняют одной контурной линией, без утолщения ее (рис. 7.2).

Сварное, паяное или клеевое изделие из однородного материала находящееся в сборке с другими изделиями, штрихуют в разрезах и сечениях как монолитное тело, показывая границу между деталями сплошной основной линией (поз. 1, рис. 7.3).

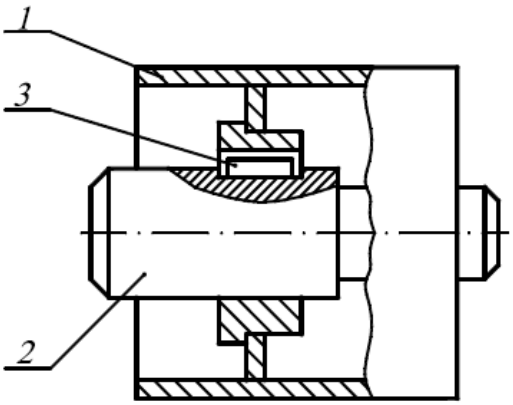

Рис. 7.3. Сборочный чертеж со сварным корпусом: 1 – корпус; 2 – вал; 3 – шпонка

Можно не показывать границы между деталями, а изображать конструкцию как монолитное тело.

На рис. 7.3 изображен сборочный чертеж изделия, состоящего из сварного (включающего три детали: кожух, пластинку и втулку) корпуса (поз. 1), посаженного на вал (поз. 2) при помощи шпонки (поз. 3).

На разрезах изображают не рассеченными составные части, на которые оформлены сборочные чертежи.

Типовые, покупные, и другие широко применяемые изделия изображают с

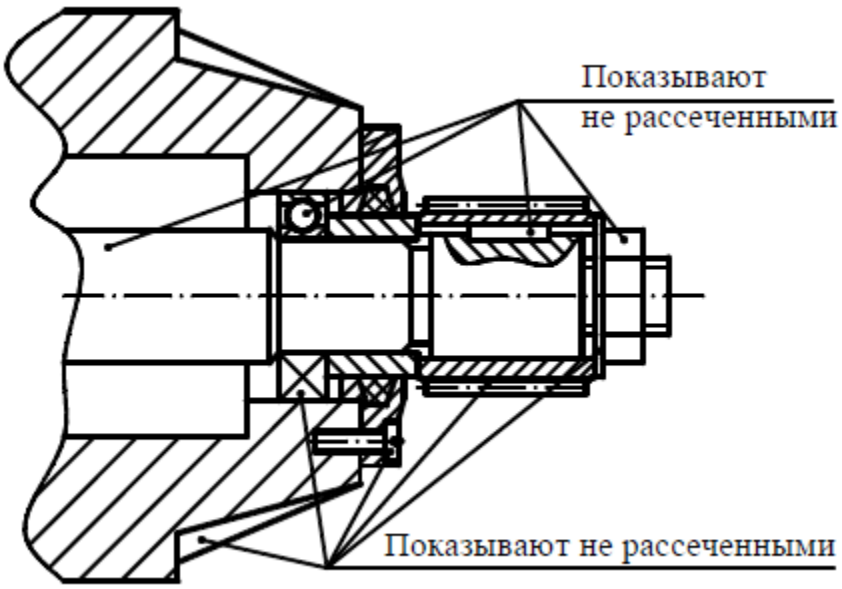

Рис. 7.4. Упрощенное изображение составных частей изделий

упрощенными внешними очертаниями, не изображая мелких выступов, впадин и т. п.

На сборочных чертежах применяют способы упрощенного изображения составных частей изделий. Например: болты, винты, шпильки, шпонки, зубья зубчатых колес, непустотелые валы, оси, рукоятки и аналогичные части деталей в продольном разрезе (а шарики всегда) показывают не рассеченными (рис. 7.4).

Спицы зубчатых колес, тонкие стенки и т.п., если секущая плоскость направлена вдоль их оси или длинной стороны элемента, показывают разрезанными, но не заштрихованными (рис. 7.4). Если в подобных элементах детали есть углубление или отверстие, то применяют местный разрез.

Шлицы головок, шурупов, винтов и т. п. показывают одной сплошной утолщенной линией, на виде сверху под углом 45°.

7.5. Требования к оформлению сборочных чертежей армированных изделий

Чертежи армированных пластмассовых изделий оформляют согласно ГОСТ 2.109–73. Армированием называется процесс образования неразъемного соединения различных по твердости составных частей:

1 часть – вставка или арматура, чаще всего из металла.

2 часть - пластмасса или резина, исполняющая роль облицовки или изолятора.

Изделия изготавливают в пресс-формах, в которые закладывают арматуру, например, металлические втулки. В пресс-форму засыпают пресс-порошок и прессуют изделие в горячем состоянии.

Перед выполнением сборочного чертежа армированного изделия необходимо отобразить форму и указать размеры пластмассовой части изделия, задать размеры, определяющие положение арматуры в изделии, а также исполнительские и справочные размеры изделия.

Спецификацию армированного изделия выполняют на отдельном листе формата А4 по общим правилам, либо, если позволяет место, совмещают со сборочным чертежом, выполненным на формате А4.

Арматуру, как изделие, имеющее свой рабочий чертеж, записывают в разделе «Детали».

Наполнитель, как формообразующий в процессе сборки материал, вносят в раздел «Материалы» с указанием количества (кг). На арматуру разрабатывают отдельный эскиз или чертеж.

Пример совмещенного со спецификацией сборочного чертежа армированного изделия приведен на рис. 7.5.

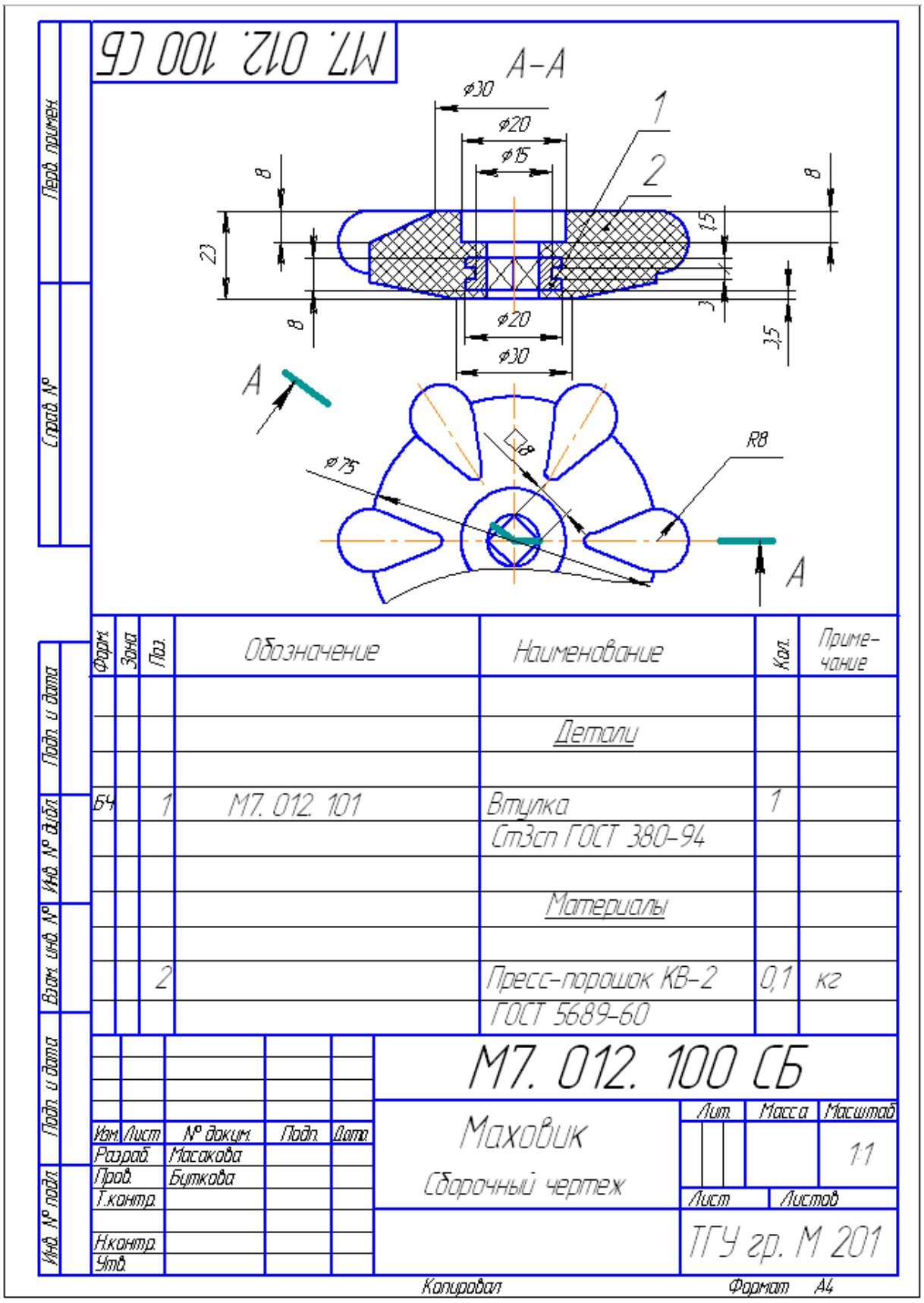

Рис. 7.5. Пример спецификации

7.6. Порядок выполнения сборочного чертежа

Предлагаемая последовательность операций при выполнении сборочного чертежа выработана практикой и в значительной мере предотвращает ошибки.

Сборочный чертеж может быть получен в процессе проектирования нового изделия или при вычерчивании готового изделия с натуры. В первом случае выполнение сборочного чертежа является одним из первых этапов разработки эскизного и технического проекта изделия.

Сборочный чертеж служит для анализа компоновки, проверки конструкции и разработки рабочих чертежей деталей и сборочных единиц. Количество сборочных чертежей должно быть минимальным, но достаточным для проведения по ним рационального процесса сборки изделия.

Выполнение сборочного чертежа с натуры применяют в учебных целях, а также при реконструкции и ремонте изделия.

Рекомендуемая последовательность выполнения сборочного чертежа:

***1) знакомство с изделием*:**

● получив сборочную единицу и паспорт к ней, необходимо уяснить ее назначение, устройство, принцип действия, а также взаимодействие отдельных частей сборочной единицы;

● изделие разобрать и установить по паспорту, из каких частей оно состоит, каково их наименование и назначение, определить порядок их сборки и разборки, способы соединения и конструктивные особенности;

● определить детали, которых не хватает для правильного функционирования изделия во время его эксплуатации. В дальнейшем их необходимо самостоятельно сконструировать;

● произвести сборку изделия.

Внимательный осмотр деталей, уяснение их назначения, конструктивных особенностей (геометрических форм), выявление поверхностей, которыми детали соприкасаются друг с другом и т. д. развивают у студентов способность к критическому анализу, весьма важную для последующей инженерной (а в особенности конструкторской) деятельности;

2) составление схемы деления изделия на составные части, включая стандартные, покупные и заимствованные изделия и детали;

3) присвоение обозначения сборочной единице и ее элементам, в соот-ветствии со схемой деления изделия на составные части;

4) выполнение эскизов деталей изделия;

Если в изделии можно выделить сборочные единицы, то выполняют в эскизной форме сборочные чертежи всех сборочных единиц со спецификациями к ним и эскизы всех деталей, составляющих каждую сборочную единицу;

5) определение главного вида изделия (ГОСТ 2.305-68).

При выборе главного вида следует учитывать, что главное изображение должно давать наиболее полное представление о форме и размерах изделия и предопределять минимальное количество изображений (видов, разрезов, сече-ний, выносных элементов и т.п.), необходимых для раскрытия формы изделия.

При выполнении главного вида надо учесть ряд особенностей:

● на главном виде изделие изображают в рабочем положении;

● клапаны и золотники насосов вычерчивают в закрытом положении;

● краны изображают открытыми;

● при выборе положения кранов и клапанов на чертеже надо учесть, что рабочее тело должно входить в них слева, а выходить - справа;

● маховики, рукоятки и другие съемные детали изображают, как правило, только на главном виде.

Вторую проекцию маховика или рукоятки крана или вентиля изображают обычно на свободном поле листа;

● плоскогранные детали (гайки, головки болтов и т. п.) на главном виде изо-бражают с максимальным числом граней и упрощенно;

6) установление количества изображений (видов, разрезов, сечений, вы-носных элементов), которые необходимо показать на сборочном чертеже;

7) выбор масштаба изображения (предпочтителен масштаб 1:1);

8) определение необходимого формата листа;

9) вычерчивание рамки и выполнение основной надписи;

Сборочному чертежу присваивают обозначение по принятой форме с добавлением шифра документа «СБ».

Записывают наименование изделия и наименование документа «Сборочный чертеж» в именительном падеже единственного числа.

10) планировка листа.

Отмечают прямоугольниками (тонкими линиями) положение каждого вида, разреза, сечения, дополнительного вида и пр.

Отмечают место для нанесения технических требований.

Убеждаются, что на листе осталось место для нанесения размеров и надписей.

11) вычерчивание тонкими линиями контуров деталей.

Сначала на всех изображениях вычерчивают контур основной детали (предпочтительно внутренней), а затем, последовательно переходя к другим сопрягаемым деталям, наносят их контуры также в тонких линиях.

Построение следует вести одновременно на всех намеченных изображени-ях, увязывая их друг с другом.

Если при этом обнаружены недочеты: нестыковки размеров сопрягаемых деталей друг с другом, пропуск размеров или фрагментов деталей, то необходимо устранить их путем повторного осмотра соответствующей детали и внесения изменений в эскиз;

12) выполнение необходимых изображений (разрезов, сечений, выносных элементов), изображение резьб и пр.;

13) проверка чертежа, нанесение штриховки в разрезах и сечениях со-гласно стандартам;

14) выполнение спецификации на отдельном формате;

15) нанесение номеров позиций деталей в соответствии с номерами, про-ставленными в спецификации к чертежу данного изделия;

16) указание технических требований и выполнение других необходи-мых надписей;

17) простановка необходимых размеров;

18) предъявление сборочного чертежа со спецификацией и эскизами преподавателю;

19) исправление недочетов, отмеченных преподавателем;

20) Обводка линий чертежа.

Обводку лучше выполнять в следующей последовательности:

1) осевые и центровые линии;

2) окружности и кривые линии;

3) линии видимого контура;

4) линии невидимого контура;

5) линии перехода и т.п.

Выполнения сборочного чертежа покажем на примере вентиля, который представлен в качестве самостоятельной графической работы в курсе «Инженерная графика».

8. ПРИМЕР ВЫПОЛНЕНИЯ ГРАФИЧЕСКОЙ РАБОТЫ «СБОРОЧНЫЙ ЧЕРТЕЖ ВЕНТИЛЯ»

Выполнение сборочного чертежа и чертежей деталей - основные графические работы курса инженерной графики. Выполнение этих работ является первым этапом подготовки студентов к последующим инженерным дисциплинам, таким, как: техническая механика, процессы и аппараты, и к выполнению курсовых проектов по всем инженерным кафедрам.

Данная работа ставит своей целью:

1) Научить студента выполнять сборочный чертеж сборочной единицы с натуры.

2) Подготовить студента к чтению сборочных чертежей.

8.1. Сборочные единицы

В современной технике применяется множество разнообразных по конструкции и назначению сборочных единиц.

В связи с тем, что в дальнейшем студенты на кафедре знакомятся со сборочными единицами, которые устанавливаются на трубопроводах (трубопроводная арматура - вентиль, краны, задвижки, клапаны), мы переходим к рассмотрению правил выполнения чертежей этих сборочных единиц. Во многих видах трубопроводной арматуры имеются устройства, аналогичные по назначению и по конструкции.

Рассмотрим эти устройства и правила их изображения на чертеже.

Назначение, конструкция и принцип работы вентиля

Вентиль предназначен для перекрытия «прохода» трубопровода, по которому транспортируется жидкость или газ.

Конструкция вентиля зависит от размера диаметра проходного отверстия трубопровода и от давления транспортируемого сырья.

На рис. 8.1. изображена одна из конструкций вентиля, у которого корпус включает в себя торовую поверхность.

Две детали вентиля: шток и клапан образуют между собой неразъемное шарнирное соединение с помощью завальцовки. Это сборочная единица – «Шток в сборе».

Полость корпуса вентиля перегорожена стенкой – перегородкой, в которой имеется перепускное отверстие. Оно перекрывается частично или полностью клапаном, входящим вместе со штоком в сборочную единицу «Шток в сборе».

На верхнем конце штока с помощью стандартных крепежных деталей гайки и шайбы, или винта и шайбы крепится маховик. Способы крепления бывают разными.

Гайка накидная и втулка сальника, а также волокно пеньковое (набивка), предупреждают утечку жидкости между штуцером и штоком. В конструкции вентиля применяются прокладки:

а). между корпусом и штуцером;

б). между клапаном и перепускным отверстием перегородки корпуса.

При повороте маховика влево поступательно перемещается вверх шток и, соответственно, под напором жидкости перемещается вверх клапан. В результате увеличивается величина зазора между клапаном и перепускным отверстием корпуса, через который перетекает жидкость из одного патрубка в другой.

Корпус имеет внутреннюю трубную цилиндрическую резьбу для крепления вентиля к трубопроводу.

Для облегчения процесса ознакомления с конструкцией изделия «Вентиль» целесообразно составить его составные части.

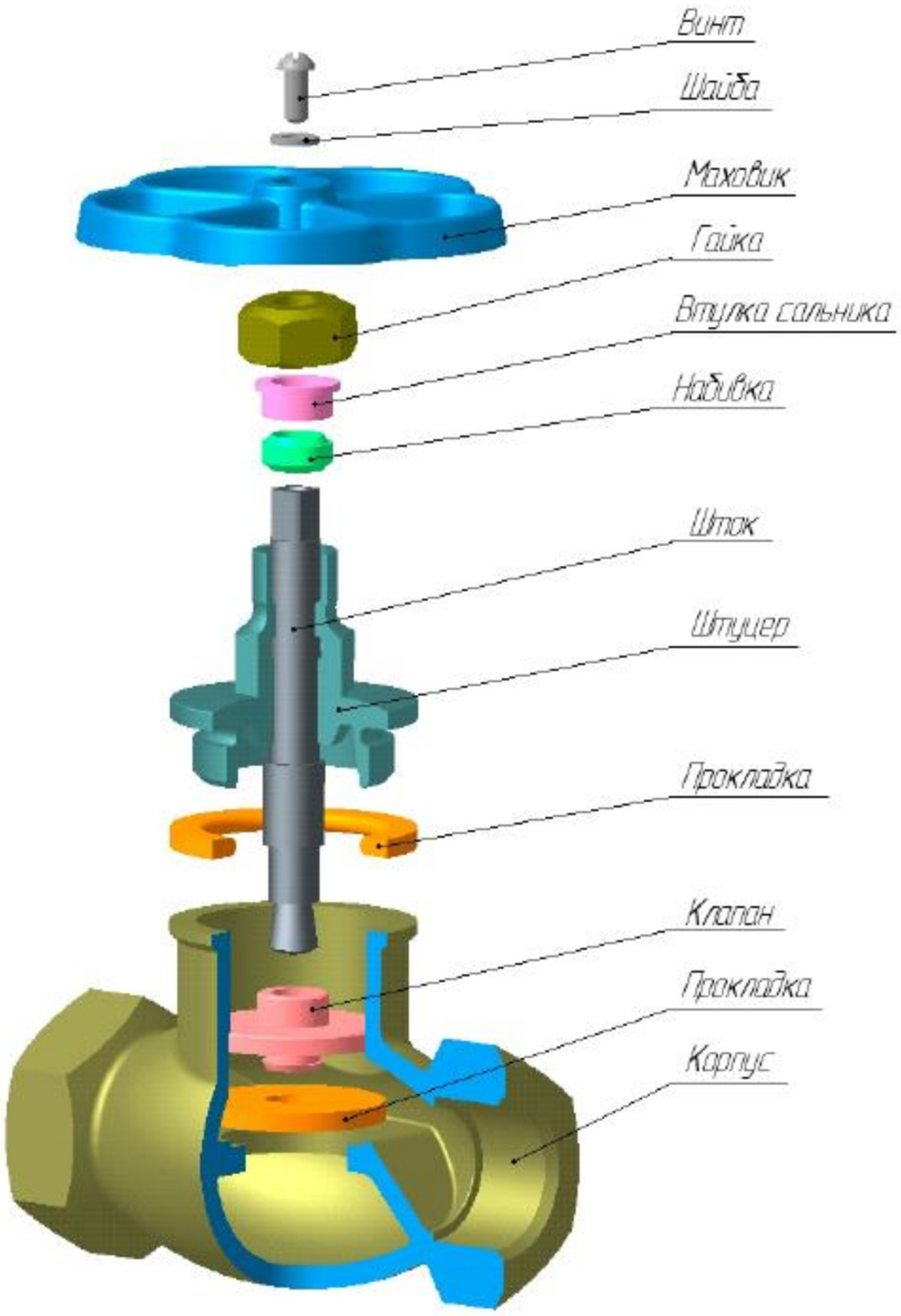

Рис. 8.1. Конструктивные элементы вентиля

8.2. Уплотнительные устройства (сальниковые устройства)

Сальниковые устройства предназначены для обеспечения герметичности при соединении двух движущихся деталей сборочной единицы. Эти устройства встречаются в таких изделиях как вентили, задвижки, пробковые краны и др.

На рис. 8.2 показана конструкция сальникового устройства с накидной гайкой. В верхней части штуцера *2* имеется цилиндрическое расширение проходного отверстия для шпинделя *5*, называемого сальниковой камерой. Дно сальниковой камеры может быть

коническим или плоским. В последнем случае на дно сальниковой камеры кладется кольцо поднабивочное *3,* имеющее коническую поверхность на своем торце, обращенном к набивке *8.*

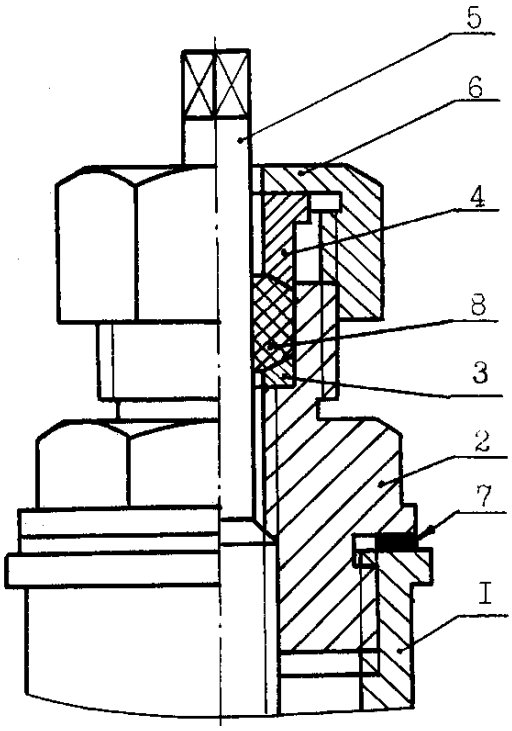

Рис. 8.2. Конструкция сальникового устройства с накидной гайкой

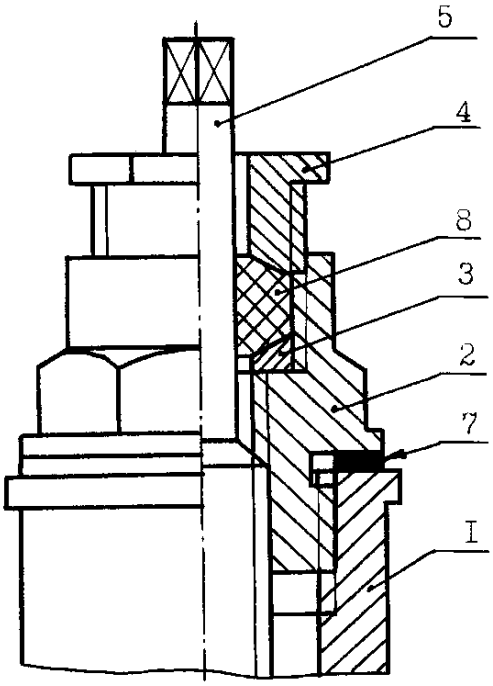

Рис. 8.3. Конструкция сальникового устройства с втулкой резьбовой

Кольцо поднабивочное препятствует попаданию набивки в резьбу, соединяющую шпиндель 5 и штуцер *2.* Сальниковая камера плотно заполняется набивкой *8,* изготовляемой из мягких материалов (асбестовый шнур, пенька, пакля и т.п.). На шпиндель *5* свободно надевается втулка сальниковая *4,* имеющая на нижней, соприкасающейся с набивкой, части коническую поверхность. На сальниковую втулку нажимает гайка накидная 6, соединяющаяся резьбой с крышкой *2* корпуса. При завинчивании гайки накидной втулка сальниковая опускается и давит на набивку *8* и уплотняет ее. Наличие конических поверхностей на цилиндрическом конце втулки сальниковой и на кольце поднабивочном *3* (угол при вершине конуса 120°) заставляет набивку перемещаться к шпинделю, плотно прижиматься к нему и предотвращать проход рабочей среды через зазоры в соединении шпинделя и штуцера.

На рис. 8.3 показана конструкция сальникового устройства, в котором роль втулки сальниковой и гайки накидной играет одна деталь - втулка резьбовая *4,* нажимающая на набивку *8* и соединяющаяся с крышкой *2* с помощью резьбы.

На рис.8.4 показана конструкция сальникового устройства с закладными болтами. Сальниковая втулка *4* уплотняет набивку при завинчивании гаек *6* и двух болтов *5.* Головка этих болтов имеет Т-образную форму и закладывается в углубление на выступах корпуса *1.*

На сборочном чертеже условность при изображении сальниковых уплотнений заключается в том, что втулку сальниковую или резьбовую вычерчивают в верхнем поднятом положении. Набивка при этом полностью заполняет сальниковую камеру.

Для обеспечения герметичности резьбового соединения крышки *2* и корпуса *1* применяется прокладка 7, выполненная в виде цилиндрического кольца из резины, кожи или технического картона. Если прокладка имеет толщину менее 2 мм, то на чертеже в разрезе по ГОСТ 2.306-68 ее допускается зачернять.

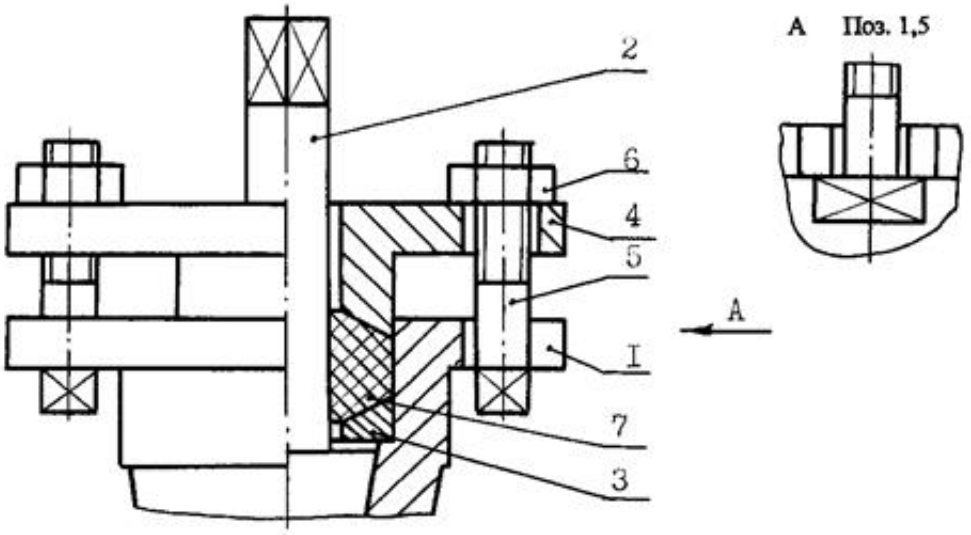

Рис.8.4. Конструкция сальникового устройства с закладными болтами

8.3. Типовые крепления клапана

Клапан крепится на шпинделе так, что соединение было прочным, с другой стороны клапан должен свободно вращаться. При таком соединении клапан самоцентрируется и плотно закрывает отверстие для прохода рабочей среды.

Существуют различные конструкции крепления клапана и шпинделя. При креплении клапана на головке шпинделя необходимо обеспечить свободные поворот и небольшое осевое перемещение, т.е. шпиндель закрепляется в клапане с зазором. Для вентиля малых проходов (до 50 мм) могут быть применены крепления при помощи обжима клапана (рис. 8.5), кольца и проволоки (рис. 8.6), проволочной скобы (рис. 8.7).

Крепление клапана на шпинделе

Соединение при помощи «обжима»

После того, как головка шпинделя вставлена в гнездо клапана 2, стенки его обжимаются (рис. 8.5).

Соединение при помощи закатки проволоки

Конец проволоки *3* вставляется в отверстие в шпинделе *1* через прорезь в верхней цилиндрической части клапана *2*. При вращении шпинделя свободный конец проволоки заполнит кольцевые проточки в стенке клапана на шпинделе. При таком креплении клапан удерживается на шпинделе и имеет возможность вращаться (рис. 8.6).

Соединение при помощи скобы

Проволочная скоба *3* пропускается через два отверстия в верхней цилиндрической части клапана *2,* проходит внутри по кольцевой проточке шпинделя и этим удерживается

клапан на шпинделе (рис. 8.7). Клапан свободно вращается и имеет небольшое перемещение.

Соединение при помощи резьбовой втулки

Этот способ крепления клапана на шпинделе применяется при проходном диаметре свыше 55 мм. Конец шпинделя *1,* имеющий цилиндрический выступ со сферическим окончанием свободно вставляется в отверстие клапана *3.* Резьбовая втулка *2* одевается на шпиндель с противоположного конца, ввинчивается в резьбовое отверстие клапана (рис. 8.8). Для того, чтобы втулка резьбовая не отвинчивалась, применяется стопорная шайба *4,* один конец которой закрепляется на корпус клапана (отгибается), а другой закрепляется на втулку резьбовую.

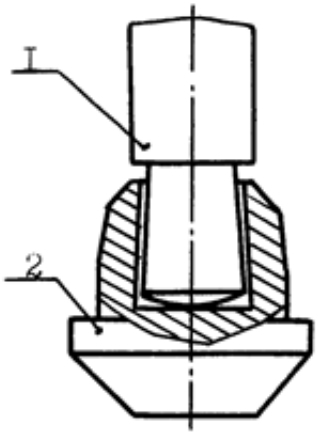

Рис.8.5. Соединение при помощи «обжима»

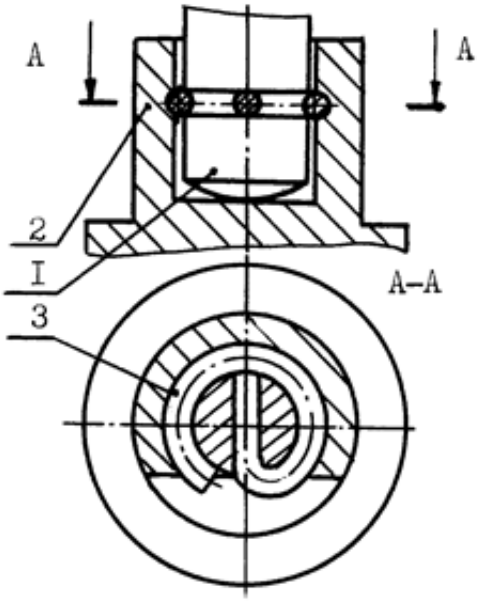

Рис.8.6. Соединение при помощи закатки проволоки

Крепление клапана в шпинделе

При креплении клапана в отверстии нижнего конца шпинделя необходимо предусмотреть небольшое осевое перемещение и свободный поворот клапана, т.е. клапан в шпинделе закрепляется с зазором. Такие клапаны встречаются при малых диаметрах проходного отверстия вентиля или водопроводных кранах (рис. 8.9). Клапан вставляется в отверстие нижнего конца шпинделя и обжимается так, чтобы он не выпал и свободно вращался.

Крепление уплотнительного кольца на клапане

Уплотнительное кольцо *2* на клапане обеспечивает герметичность при перекрытии проходного отверстия в корпусе (рис. 8.10). Крепление уплотнительного кольца *3* на клапане *1* осуществляется при помощи шайбы *3* и гайки *4.* Мягкие уплотнительные кольца изготавливаются из резины, кожи, эбонита; твердые - из бронзы Бр ОЦС8-4-3.

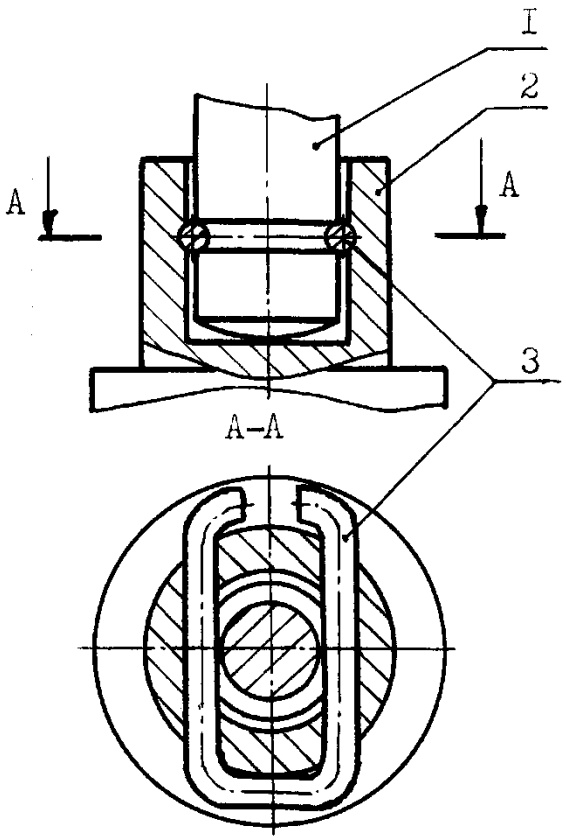

Рис. 8.7. Соединение при помощи скобы

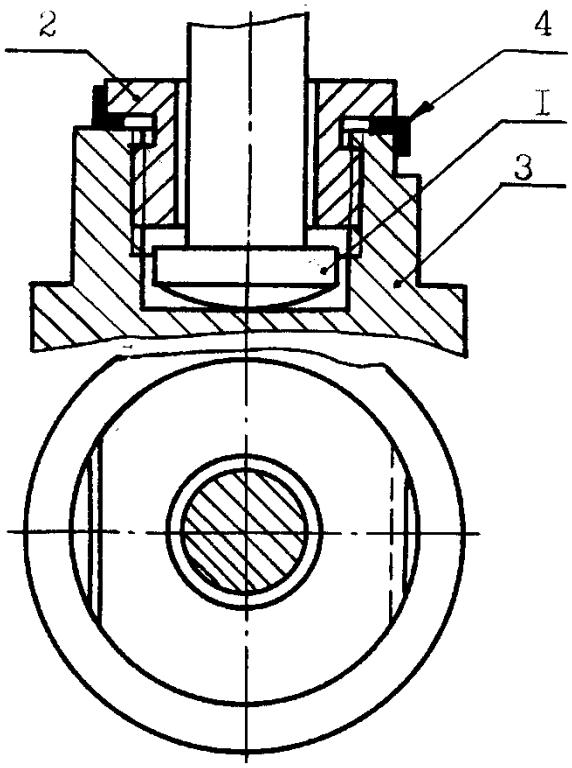

Рис. 8.8. Соединение при помощи резьбовой втулки

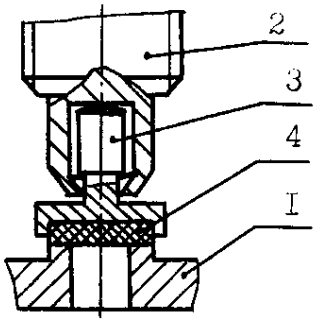

Рис. 8.9. Крепление клапана в шпинделе

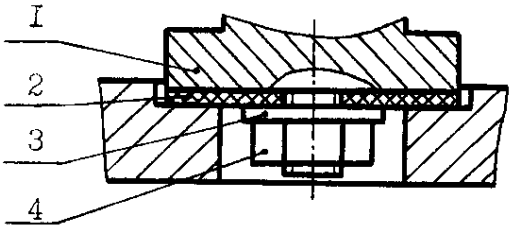

Рис. 8.10. Крепление уплотнительного кольца на клапане

8.4. Маховики

Маховик - это деталь, с помощью которой приводится во вращательное движение шпиндель вентиля, крана, задвижки. Наиболее распространенная конструкция маховика по ГОСТ 5260-75 представлена на рис. 8.11. Размеры стандартных маховиков приведены в табл. 8.1

Размеры стандартных маховиков

Таблица 8.1

D	Ступица				Спица			Обод			
	S	H	d_1	d_2	h	b	R_3	b_1	R	R_1	R_2
50	6;7	10	14	18	6	5	2	5	18	9	3
65	6;7	19	16	20	7	6	2	5	22	10	3
80	7;9	12	18	22	10	6	2	6	26	12	3
100	9;11	14	22	28	11	7	2,5	7	30	12	3

D - диаметр маховика *S* - сторона квадратного отверстия маховика.

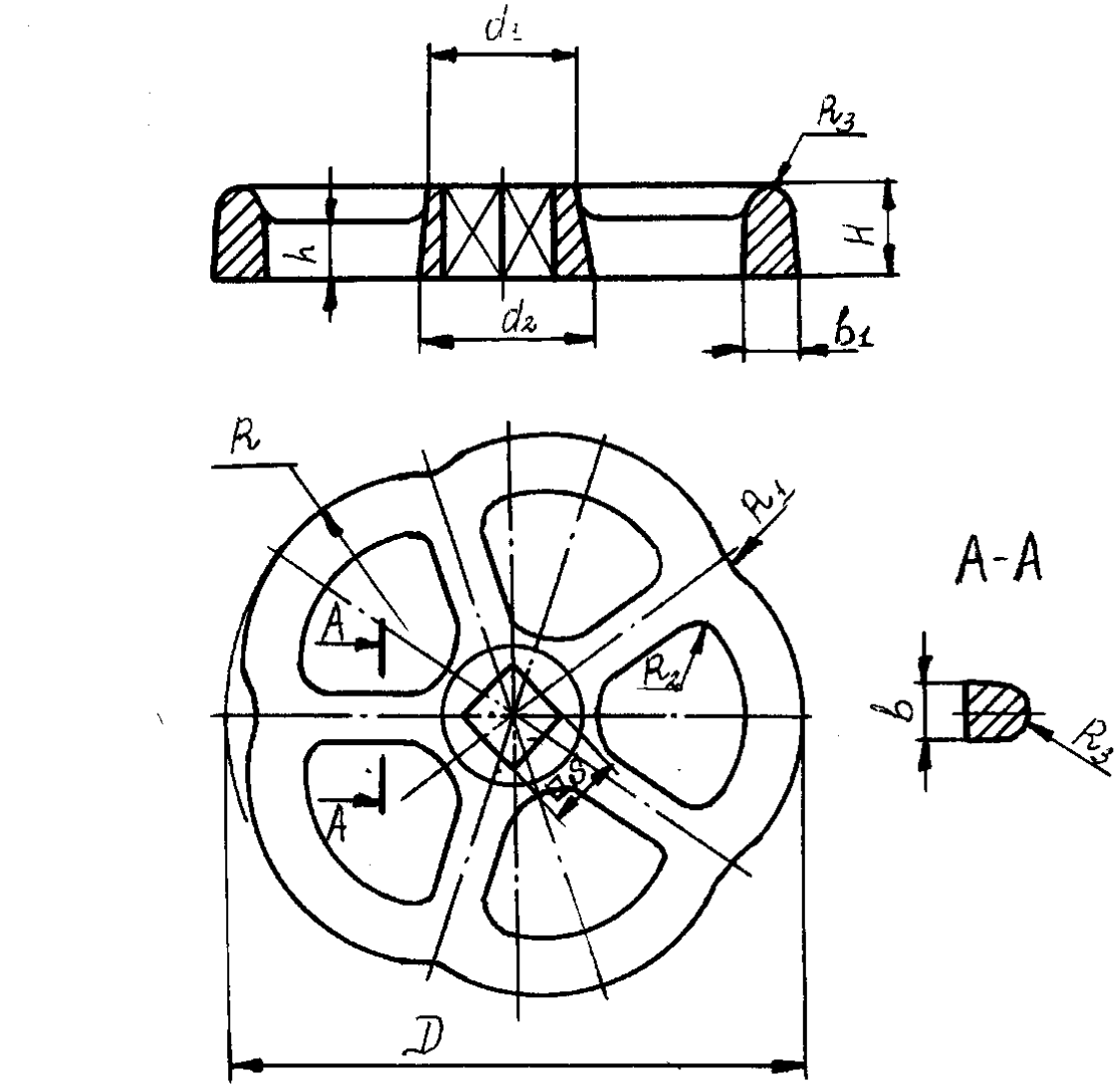

Рис. 8.11. Изображение маховика

Способы крепления маховиков на шпинделе показаны на рис. 8.12 (*а, б, в*)

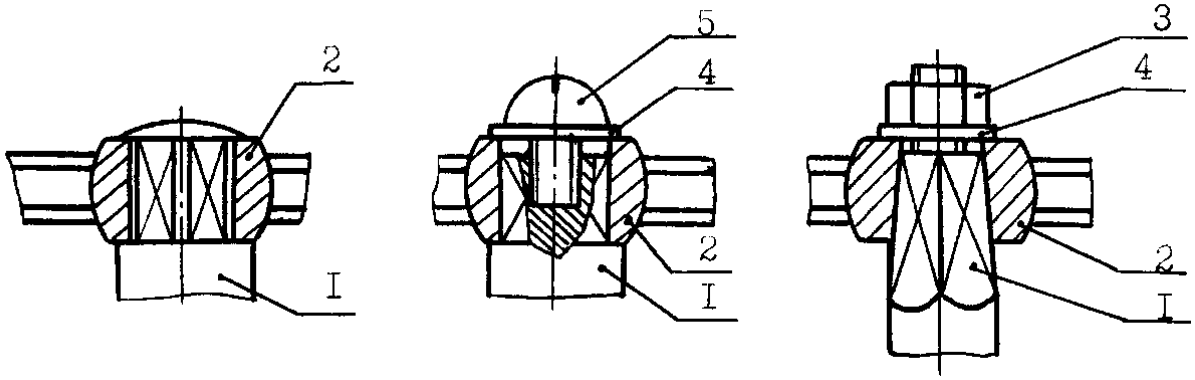

а) *б*) *в*)

Рис. 8.12. Способы крепления маховиков на шпинделе:
а) крепление маховика *2 с* квадратным призматическим отверстием при помощи расклепки шпинделя *1* (для арматуры малых проходов);
б) крепление маховика *2* при помощи винта 5 с шайбой *4* (отверстие квадратное призматическое);
в) крепление маховика *2* с пирамидальным отверстием при помощи гайки *3* с шайбой *4.*

8.5. Последовательность выполнения сборочного чертежа

1. Изучение сборочной единицы.
2. Выполнение структурной схемы сборочной единицы.
3. Выполнение эскизов деталей сборочной единицы.
4. Составление спецификации.
5. Выполнение сборочного чертежа.

Рассмотрим ход выполнения задания на примере составления сборочного чертежа вентиля.

Изучение сборочной единицы. Каждый студент получает сборочную единицу. Необходимо ознакомиться с назначением данного изделия, принципом его работы, порядком сборки и разборки.

Кроме этого необходимо выяснить:

а) название, назначение, устройство каждой детали сборочной единиц, материал, из которого изготовлены детали;

б**)** способы соединения деталей, при этом выделить на деталях сопряженные поверхности - поверхности, по которым детали соприкасаются со смежными, соседними деталями;

в) способ присоединения сборочной единицы при ее установке для эксплуатации.

После этого выполняются эскизы деталей.

Сборочную единицу нужно разобрать на составные части, которые можно разделить на следующие группы:

а)Детали данной сборочной единицы - это все оригинальные детали. На них необходимо выполнить эскизы (рис. 8.14 -8.21).

б) В сборке имеются неразъемные соединения деталей типа «шпиндель - клапан». В этом случае нужно выполнить отдельные эскизы на детали, составляющие неразъемные

соединения (рис. 8.14, 8.15). Затем по этим эскизам выполняется эскиз данного неразъемного соединения в собранном виде (рис. 8.13). Выполняется этот эскиз как сборочный чертеж: указываются номера позиций деталей, проставляются габаритные присоединительные и эксплуатационные размеры, составляется спецификация.

в) На стандартные детали, такие как гайки, шайбы болты, шпильки и т. д., эскизы не выполняются.

г) Материалы (рис. 8.30, поз. 12 «шнур пеньковый»).

Составление спецификации

Спецификацией называется таблица, содержащая перечень всех составных частей, входящих в данное изделие.

Спецификацию, как правило, составляют на отдельных листах формата А4 (рис. 8.22, 8.23), но если сборочный чертеж выполняется на формате А4, то спецификацию можно поместить на этом же листе над основной надписью (рис. 8.13). Согласно ГОСТ 2.104-68 первый лист спецификации выполняется с основной надписью по «форме 2» (рис. 8.22), все последующие листы имеют основную надпись по «форме 2а» (рис. 8.23). Если спецификация выполнена на одном листе со сборочным чертежом, основная надпись составляется по «форме I». Размеры основных надписей по «форме I», «форме 2» и «форме 2а» и правила их заполнения показаны на рис. 8.24. Размеры граф спецификации см. рис. 8.25.

Спецификация состоит из разделов, которые располагают в следующей последовательности: «Документация», «Сборочные единицы», «Детали», «Стандартные изделия», «Материалы», «Комплекты» (рис. 8.22, 8.23).

В разделе «Документация» содержится перечень документов, например: «Сборочный чертеж», «Структурная схема».В разделе «Сборочные единицы» указывается перечень всех сборочных единиц, входящих в изделие, например, «Шпиндель - клапан».

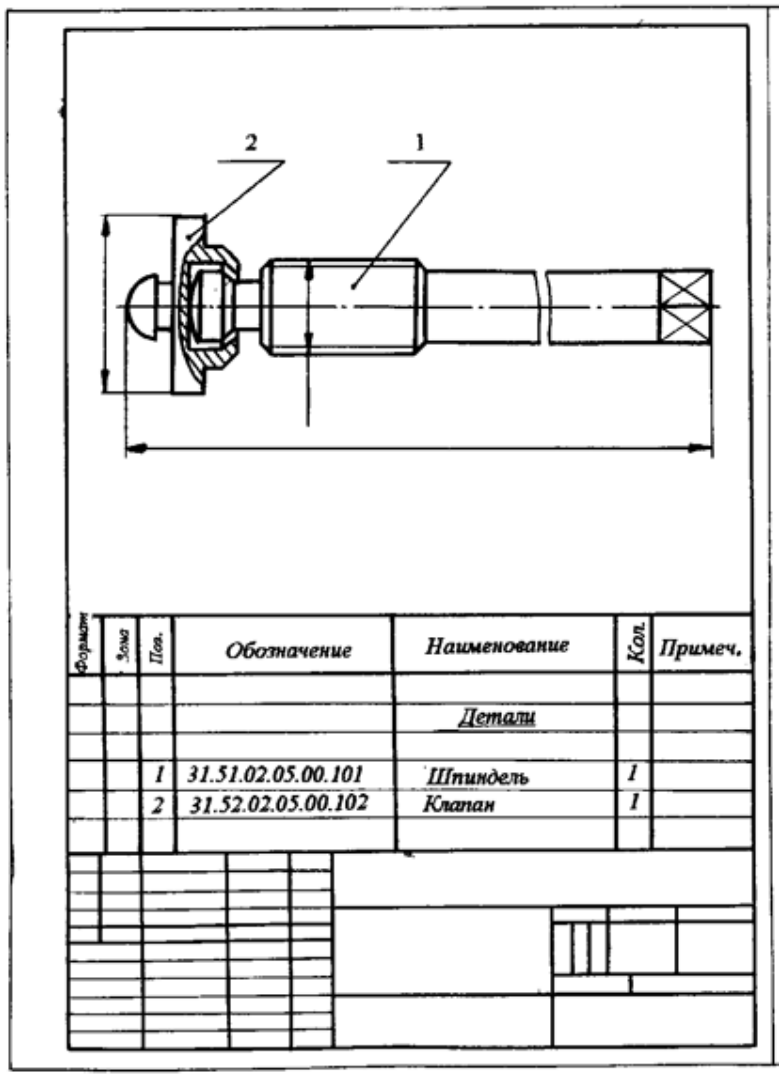

Рис. 8.13. Шпиндель в сборе

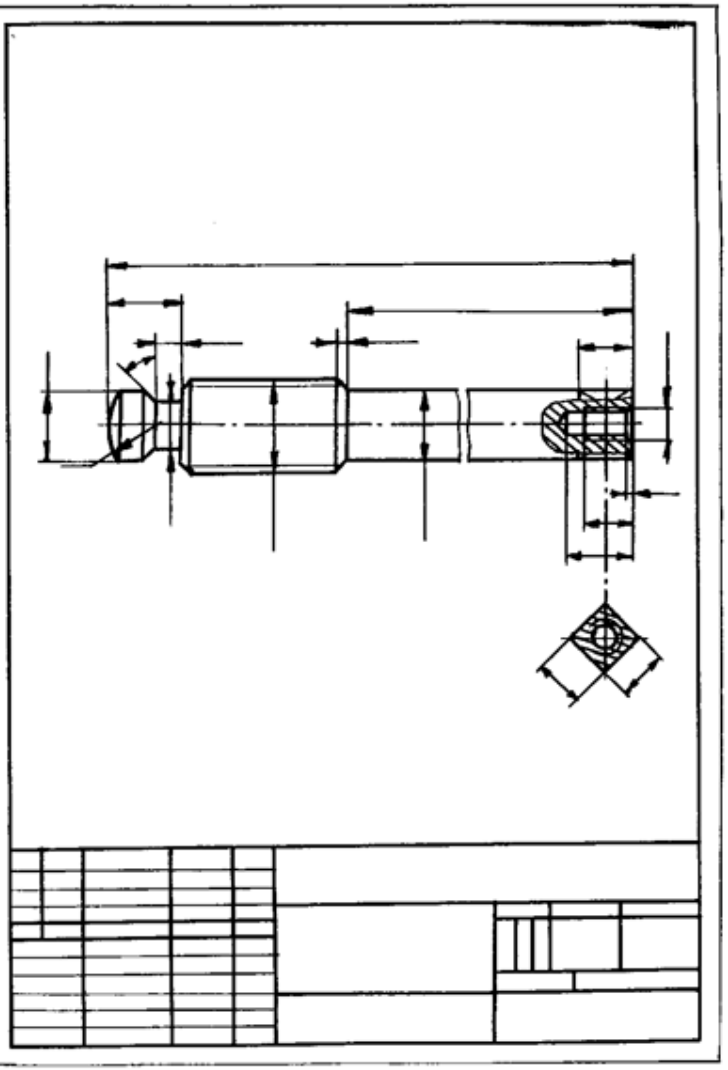

8.14. Шптндель

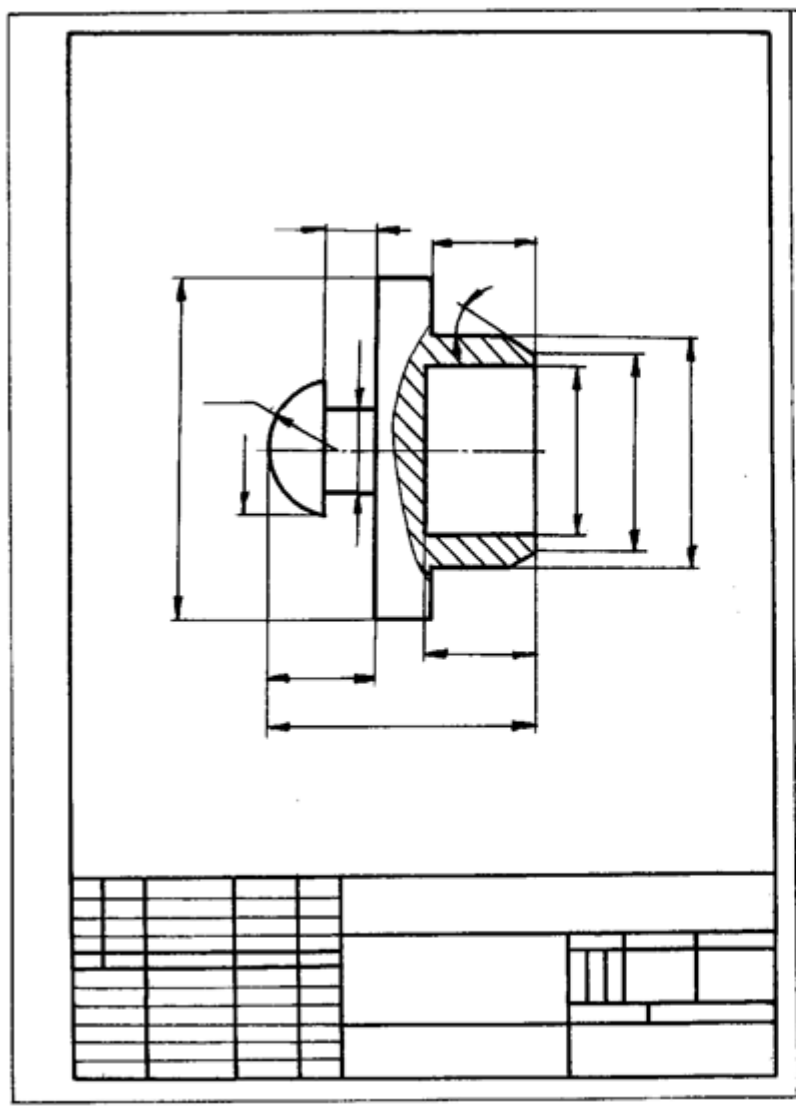

Рис. 8.15.Клапан

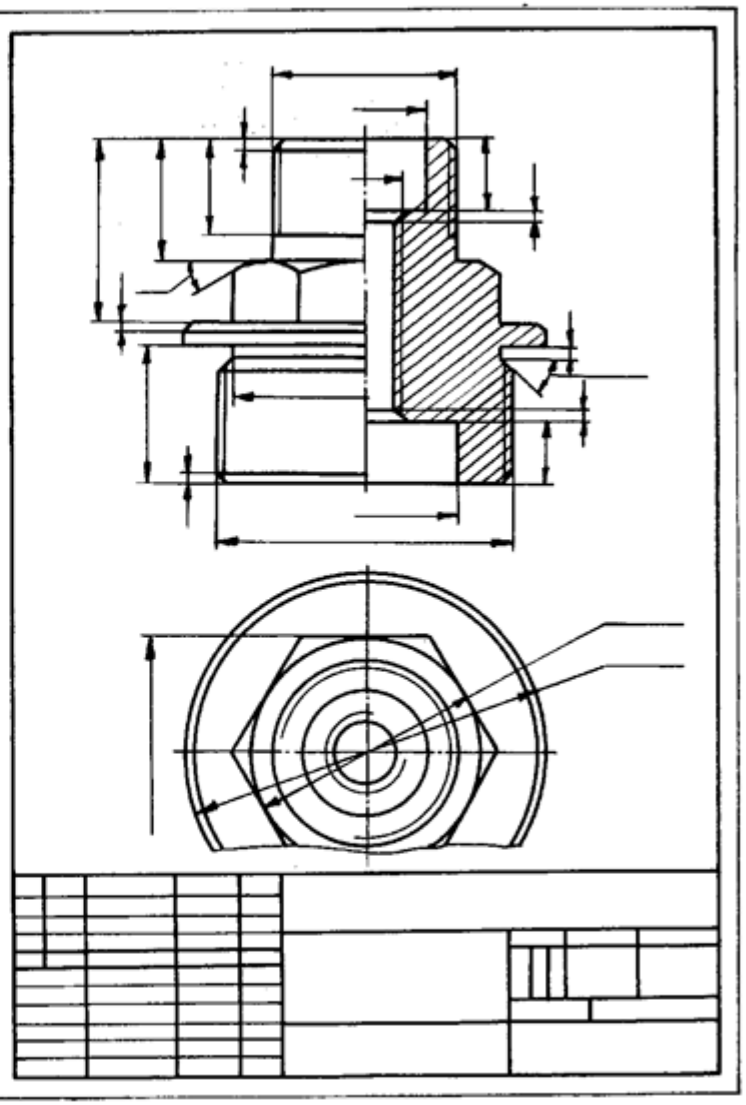

8.16. Штуцер

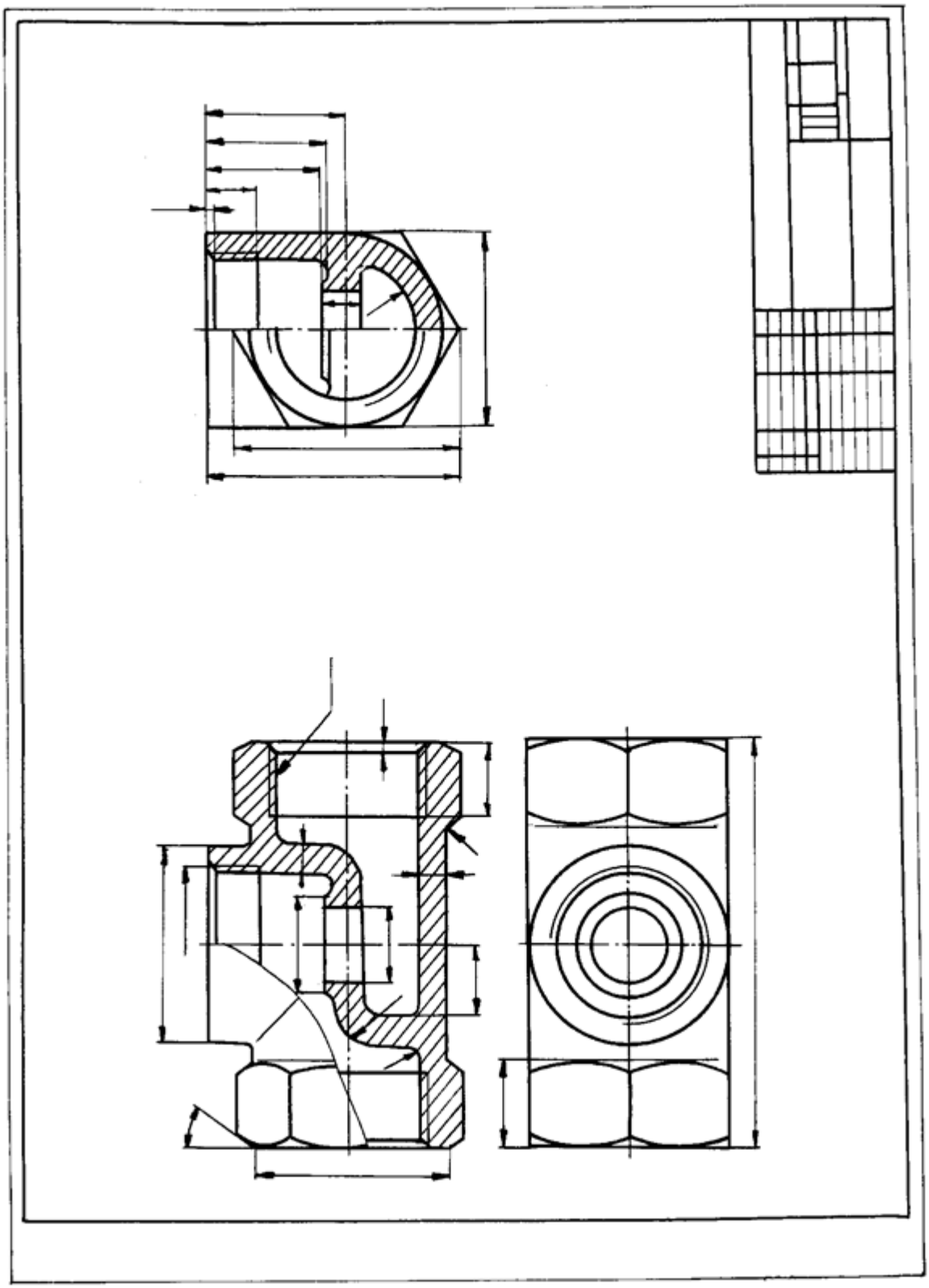

Рис. 8.17. Корпус

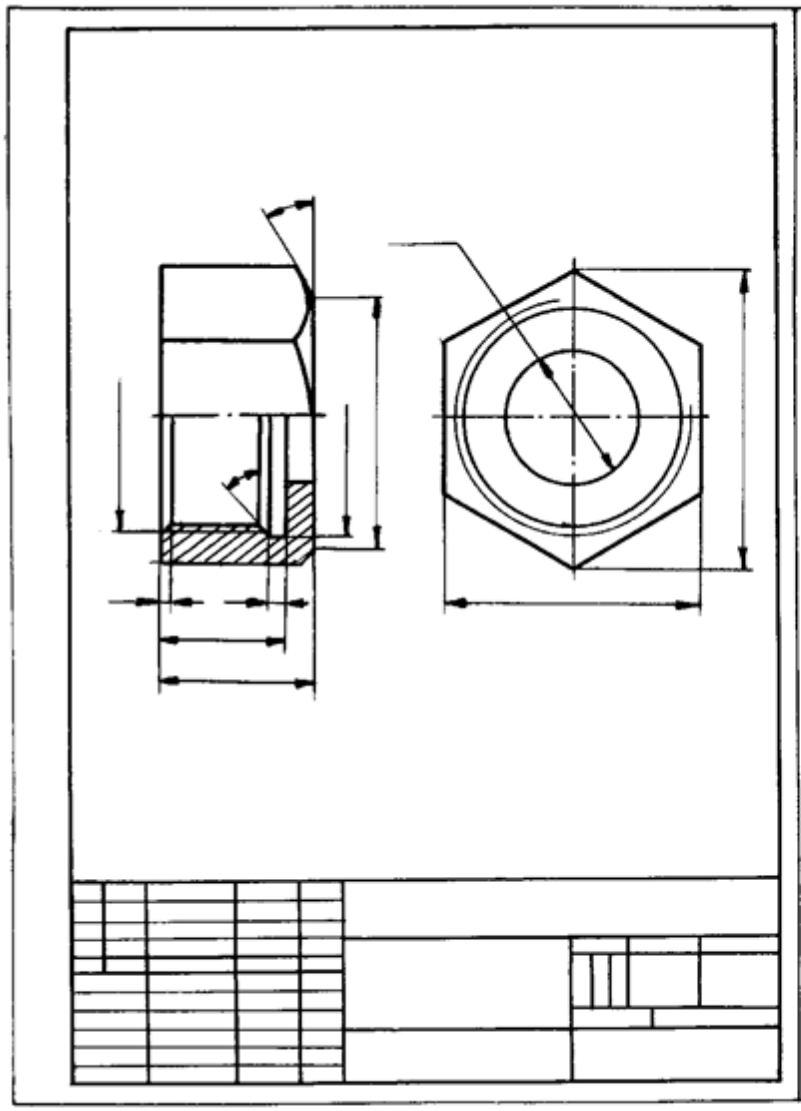

Рис. 8.18. Гайка накидная

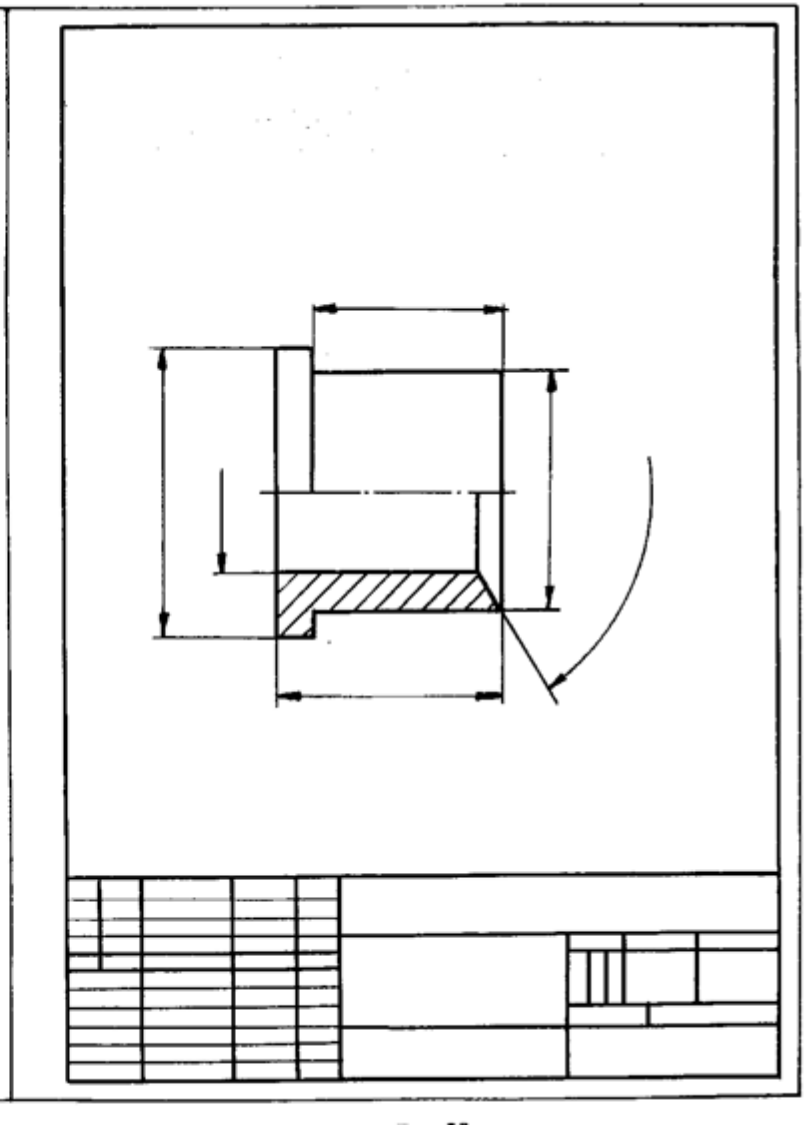

Рис. 8.19. Втулка сальника

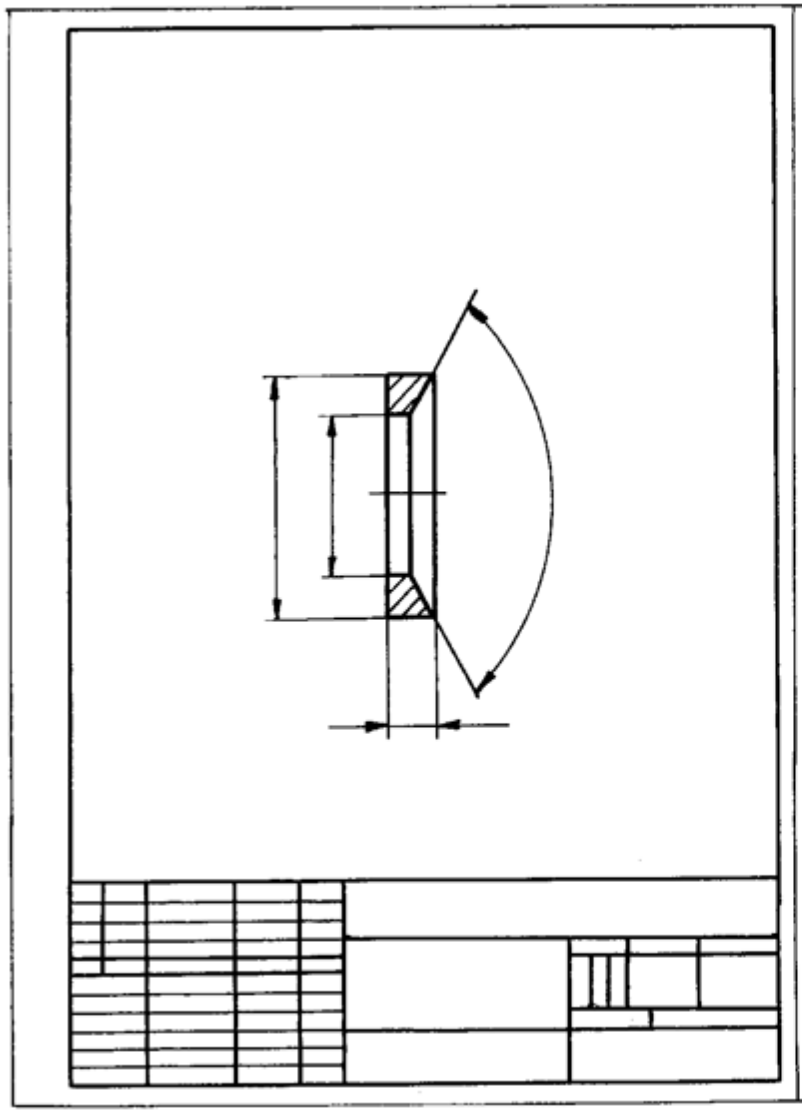

Рис. 8.20.кольцо уплотнительное

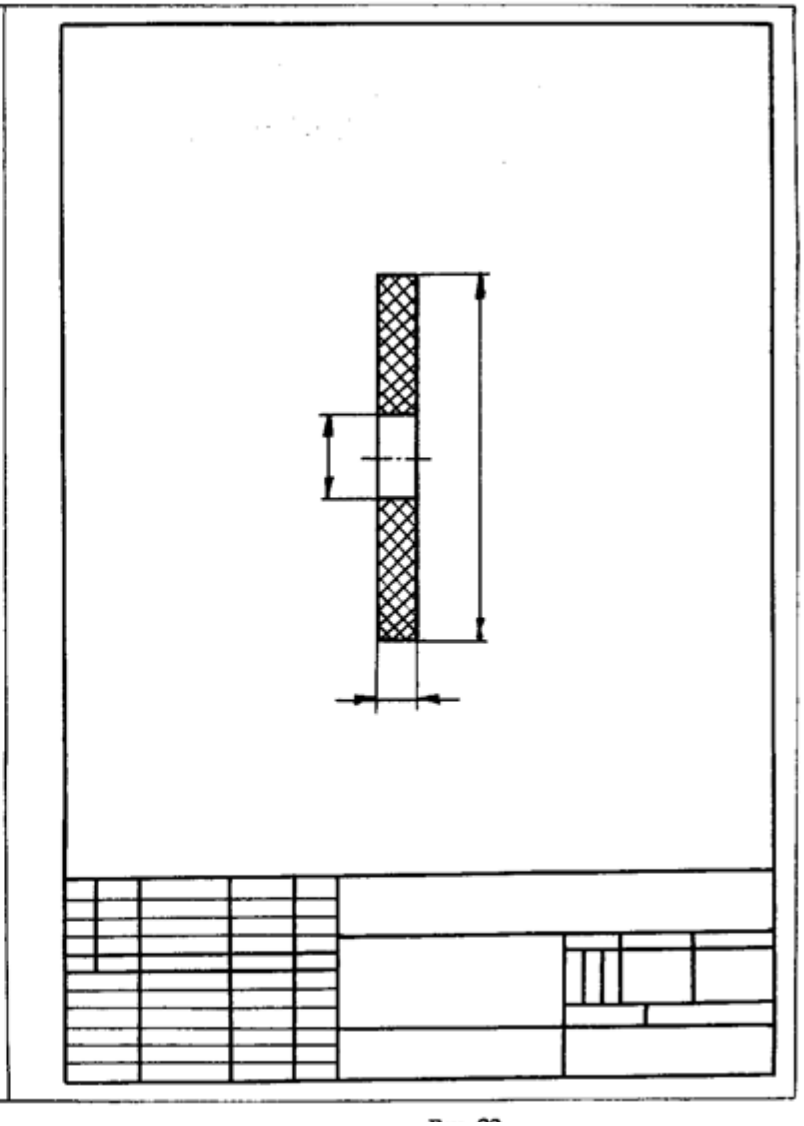

Рис. 8.21 . Прокладка

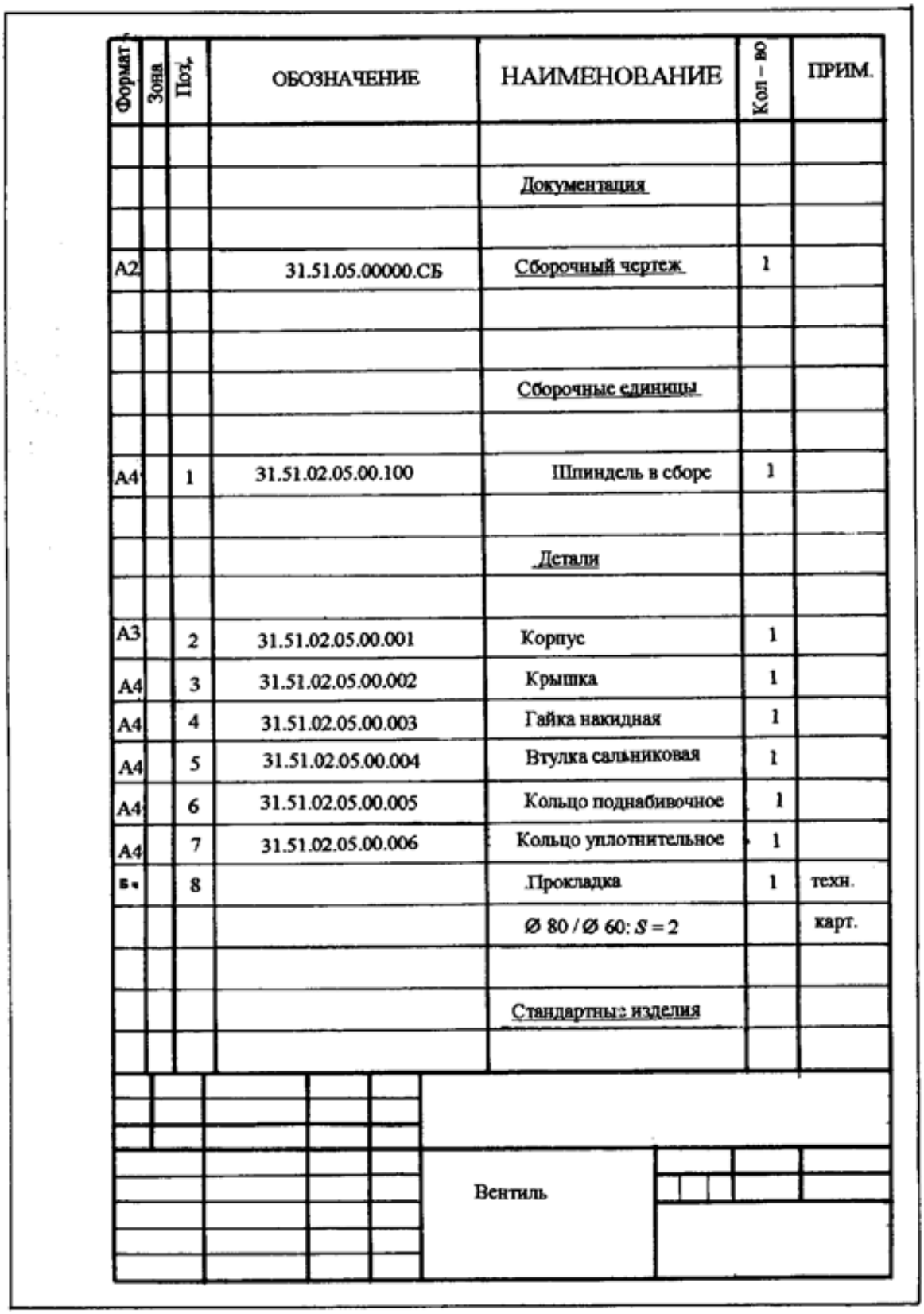

Формат	Зона	Поз.	ОБОЗНАЧЕНИЕ	НАИМЕНОВАНИЕ	Кол – во	ПРИМ.
				Документация		
A2			31.51.05.00000.СБ	Сборочный чертеж	1	
				Сборочные единицы		
A4		1	31.51.02.05.00.100	Шпиндель в сборе	1	
				Детали		
A3		2	31.51.02.05.00.001	Корпус	1	
A4		3	31.51.02.05.00.002	Крышка	1	
A4		4	31.51.02.05.00.003	Гайка накидная	1	
A4		5	31.51.02.05.00.004	Втулка сальниковая	1	
A4		6	31.51.02.05.00.005	Кольцо поднабивочное	1	
A4		7	31.51.02.05.00.006	Кольцо уплотнительное	1	
Б.ч		8		Прокладка	1	техн.
				Ø 80 / Ø 60: $S = 2$		карт.
				Стандартные изделия		

Вентиль

Рис. 8.22. Первый лист спецификации

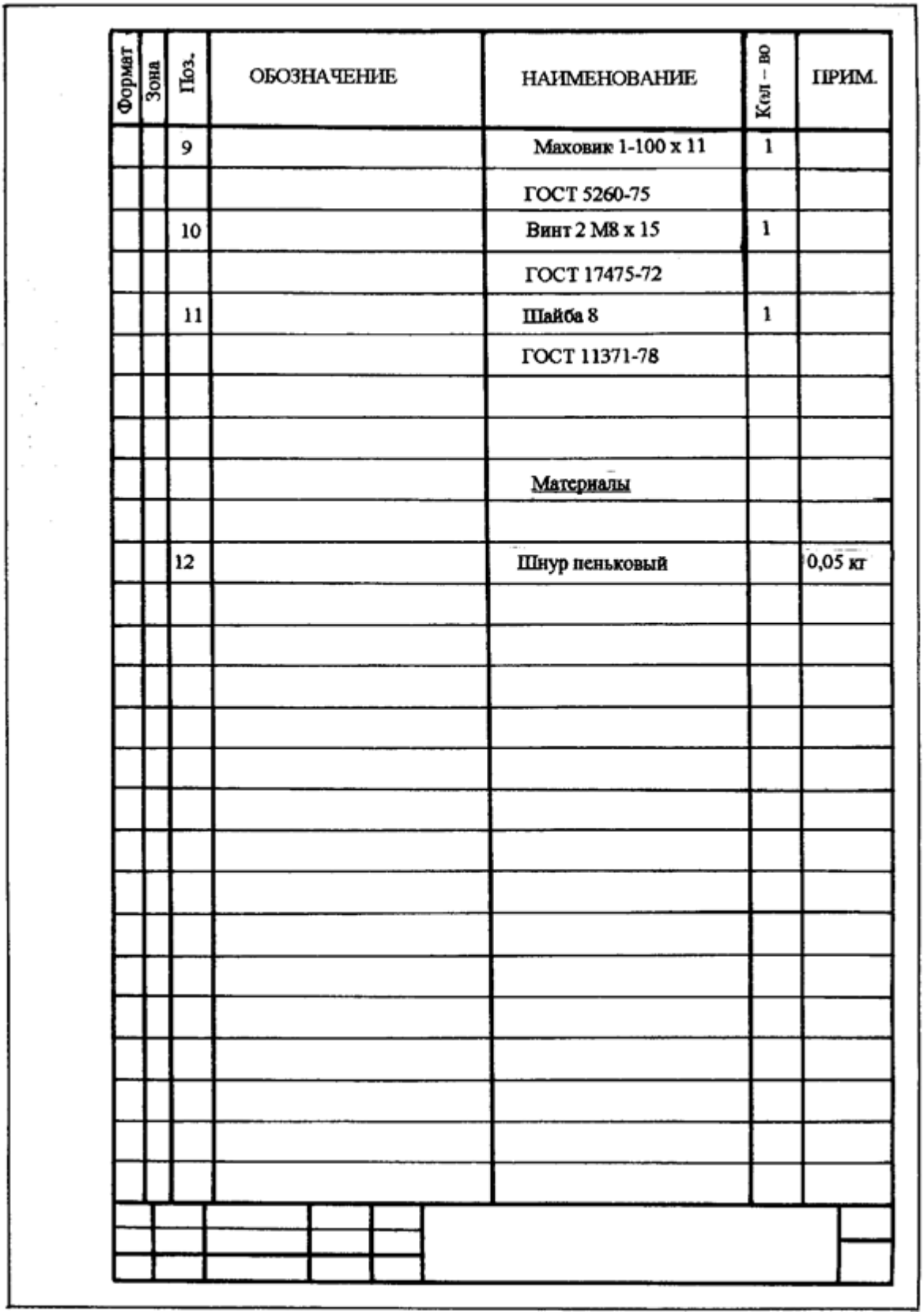

Формат	Зона	Поз.	ОБОЗНАЧЕНИЕ	НАИМЕНОВАНИЕ	Кол – во	ПРИМ.
		9		Маховик 1-100 х 11	1	
				ГОСТ 5260-75		
		10		Винт 2 М8 х 15	1	
				ГОСТ 17475-72		
		11		Шайба 8	1	
				ГОСТ 11371-78		
				Материалы		
		12		Шнур пеньковый		0,05 кг

Рис. 8.23. Второй лист спецификации (последующие листы подобные)

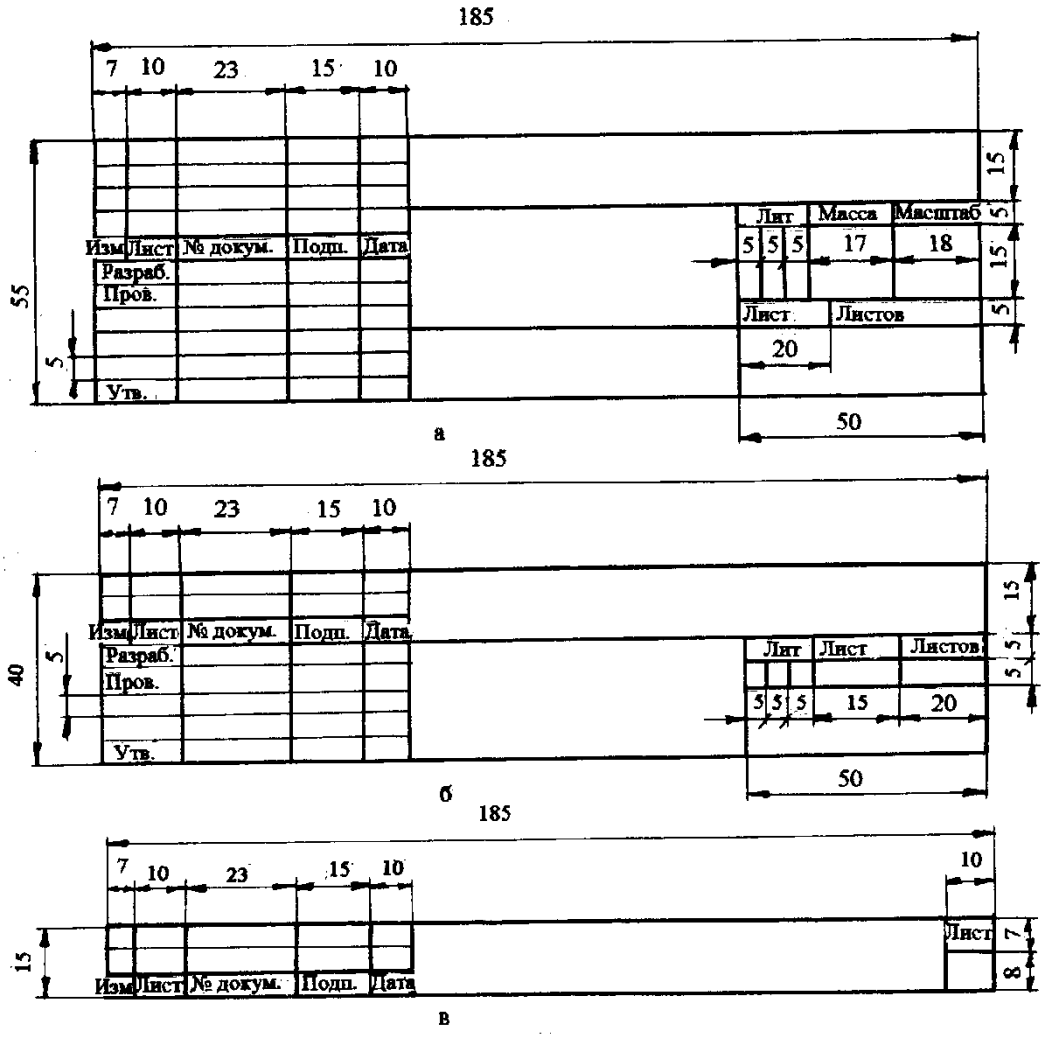

Рис. 8.24. Размеры основных надписей: а - форма 1; б - форма 2; в - форма 2а

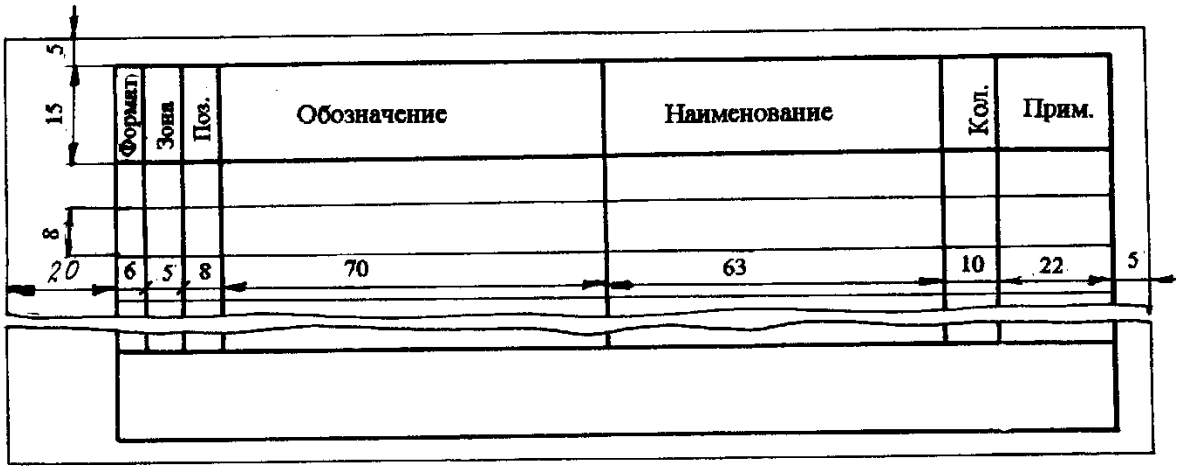

Рис. 8.25. Размеры спецификации

Раздел «Детали» содержит перечень всех деталей, входящих в сборочные единицы (перечень деталей, входящих в сборочную единицу, указывается в спецификацию на данную сборочную единицу см. рис. 8.20).

В разделе «Стандартные изделия» перечисляются все стандартные детали, используемые в данном узле, например, шайба, винт и т. д. с указанием размера и соответствующего ГОСТа, взятого по справочнику Поповой Н. Г., Алексеева С. Ю. «Машиностроительное черчение». Справочник.

В разделе «Материалы» записываются различные материалы, используемые в данном изделии, например, пенька, проволока и т. д.

Заполнение граф спецификации производится в соответствии с ГОСТ 2.108-68 следующим образом.

В графе «Форматы», на которых выполнены документы: сборочный чертеж выполняется на формате А2; эскиз детали - на формате А4 или А3. Если документ выполняется на нескольких форматах, то в графе проставляют звездочку (*), а в графе «Примечания» перечисляются все форматы. В разделе «Стандартные изделия» и «Материалы» графу «Форматы» не заполняют.

В графе «Зона» указывают обозначение зоны, в которой находится позиция составной части (при разбивке поля чертежа на зоны по ГОСТ 2.104-68). Эту графу в учебных чертежах не заполняют.

В графе «Поз» (позиция) представляют порядковые номера составных частей, указанных на сборочном чертеже. В разделе «Документация» графу «Поз» не заполняют.

В графе «Обозначения» в разделе «Документация» указывают обозначение документов, в которые записывают по ГОСТ 2.201-80.

Сборочный чертеж имеет обозначение с шифром СБ.

В разделах «Стандартные изделия» и «Материалы» графу «Обозначения» не заполняют.

После каждого раздела пропускается одна или несколько строк. Названия разделов: «Документация», «Сборочная единица», «Детали», «Стандартные изделия», «Материалы» подчеркиваются тонкой линией.

В графе «Наименования» указывают:

1) в разделе «Документация» пишется только наименование документа специфицируемого изделия, например, «Сборочный чертеж».

2) в разделе «Сборочные единицы» и «Детали» пишется наименование изделия в соответствии с основной надписью на эскизе, например, «Шпиндель - клапан», «Крышка», «Втулка» и т. д. Рекомендуется давать наименование одним словом, а если оно состоит из нескольких слов, то на первое место ставят имя существительное, например, «Втулка сальниковая». На детали, на которые не выпущены чертежи (БЧ), указывают наименование, необходимые размеры для их изготовления. В графе «Примечание» пишется вид материала. Например, в графе «Формат» пишется «БЧ» (без чертежа), в графе «Наименование» пишется «Прокладка», ∅80/∅60. *S = 2,* в графе «Примечание» указывается «Технический картон» (рис. 8.22, Прокладка).

3) В разделе «Стандартные изделия» указывают наименование и обозначения изделия с указанием стандарта, например. «Гайка *М 8* ГОСТ 5915-70». «Шайба *8* ГОСТ 11371-78», Болт *М 12* ***70.*** ГОСТ 7805-70.

4) в разделе «Материалы» пишется наименование материалов, применяемых в специфицированном изделии, например, для герметизации изделия в сальниковом

уплотнении применяется «Шнур пеньковый» (наименование). В графе «Примечание» пишется 0,05 кг., т.е. количество данного материала.

В графе «Кол» (количество) указывают количество составных частей специфицируемых изделий, например «Корпус» - «1». В разделе «Документация» графу не заполняют.

В графе «Примечание» указывают дополнительные сведения, относящиеся к записанным в спецификацию изделиям, материалам и документам. Например, для деталей, на которые не выполняется чертеж (БЧ), записывают массу и материал.

Выполненные эскизы и спецификацию нужно сброшюровать, расположить их в следующей последовательности: структурная схема; спецификация; эскиз сборочной единицы, входящий в изделие (рис. 8.13); эскизы детали этой сборочной единицы (рис. 8.14, 8.15) и далее остальные эскизы деталей по порядку номеров, под которыми они записаны в спецификации.

8.6. Выполнение сборочного чертежа

Прежде чем приступить к вычерчиванию сборочного чертежа, необходимо решить следующие вопросы:

1) Определить, сколько изображений данного изделия нужно выполнить, и какие это будут изображения. При этом нужно руководствоваться тем правилом, что количество изображений, видов, разрезов, сечений, выносных элементов должно быть наименьшим, но достаточным для того, чтобы можно было по чертежу полностью выяснить устройство сборочной единицы. На чертеже необходимо показать все детали, которые входят в данное изделие и как они соединяются между собой. Очень важно для всей дальнейшей работы решить, какое изображение будет главным на чертеже.

Главное изображение должно дать наиболее представление об изделии, выявить основные взаимосвязи деталей между собой. Главное изображение может быть полным фронтальным разрезом, если корпус изделия несимметричная деталь, и может быть соединением половины вида спереди с половиной фронтального разреза, если изделие имеет собственную плоскость симметрии.

2) Определить габаритные размеры сборочной единицы. Для этого необходимо собрать изделие, измерить ее длину ***L,*** и ширину ***B,*** высоту ***H***.

3) Определить масштаб изображения. Рекомендуются масштабы *М 1:1* (в натуральную величину) или *М 2:1; М 2,5:1*; *М 4:1* (масштабы увеличения).

Поэтапное выполнение сборочного чертежа вентиля

1 этап.

Выбрав масштаб и количество изображений сборочной единицы, приступают к компоновке чертежа. Все построения выполняются тонкими линиями. На формате проводится рамка и отмечается место для основной надписи. Основная надпись по «Форме I». Расстояние между изображениями должно быть таким, чтобы оставалось достаточно места для простановки размеров, номеров позиций, надписей. Проводят оси симметрии сборочной единицы по основной базовой детали (как правило, корпусной).

2 этап (рис. 8.26).

Тонкими линиями наносят видимые контуры главной, основной детали (корпус вентиля рис.18) на всех изображениях одновременно. Корпус - самая нижняя деталь в сборочной единице и вычерчивается на главном изображении и виде слева - внизу.

3 этап (рис. 8.27).

а) Вычерчивается крышка (см. эскиз штуцера рис. 8.16). Она находится в резьбовом соединении с корпусом. Для обеспечения герметичности соединения корпуса - штуцер между верхней плоскостью корпуса и нижней плоскостью буртика штуцера располагается прокладка толщиной 2-3 мм.

б) Вычерчивается клапан (см. эскиз клапана рис. 8.15), который устанавливается в проходное отверстие внутри корпуса. Кольцо уплотнительное (рис. 8.21) надевается на шпенек в нижней части клапана и своей плоской торцевой поверхностью опирается на цилиндрический выступ корпуса, плотно перекрывая проходное отверстие.

Следует помнить, что клапанные устройства двигателей, насосов, вентилей и диски задвижек изображают в положении «закрыто» для перемещения рабочей среды. Пробки пробковых кранов трубопроводов на чертеже изделия в положении «открыто» для движения среды.

4 этап.

а) Вычерчивается шпиндель (см. эскиз шпинделя рис. 8.14). Он вставляется с зазором в цилиндрическое отверстие клапана, и последний обжимается по верхней конической кромке так, что шпиндель неразъемно соединяется с клапаном (рис. 8.13). Нижняя цилиндрическая часть шпинделя заканчивается сферой, которая упирается в дно отверстия клапана.

В средней части шпиндель имеет участок резьбовой поверхности, который ввинчивается в резьбовое отверстие в штуцере. Верхняя цилиндрическая часть шпинделя заканчивается призмой с квадратным сечением, предназначенным для посадки маховика.

б) В верхней части штуцера имеется цилиндрическое углубление для сальниковой набивки. На дно отверстия кладется кольцо поднабивочное (рис. 8.20) для того, чтобы набивка сальниковая не проникала в резьбовое отверстие штуцера.

5 этап (рис. 8.29).

а) Втулка сальниковая (рис. 8.19) вставляется в верхнее цилиндрическое углубление штуцера не более чем на *2-3* мм, т.е. вычерчивается в верхнем положении. При этом все пространство сальниковой камеры заполняет сальниковая набивка, плотно прилегающая к цилиндрической части шпинделя и к стенкам цилиндрического отверстия крышки. За счет этого обеспечивается герметичность сборочной единицы. Втулка сальниковая и кольцо поднабивочное имеют зазор со шпинделем.

б) Вычерчивается гайка накидная (рис. 8.18), находящаяся в резьбовом соединении со штуцером и обеспечивающая поджим втулки сальниковой, нажимая на ее верхнюю плоскость.

в) На квадратную головку шпинделя надевается маховик и закрепляется при помощи винта с шайбой. Ступица маховика по высоте немного больше (на 2-3 мм), чем высота квадратной головки шпинделя (рис. 8.30, 8.31).

Изображение маховика и деталей, крепящих его на шпинделе, допускается на виде слева не вычерчивать. В этом случае изображение сопровождается надписью по типу «Поз.9,10,11 не показаны», которая подчеркивается тонкой линией (рис. 8.31).

6 этап (рис. 8.30).

а) Штриховка

При нанесении штриховки руководствуются ГОСТом 2.306-68.

Для разрезов и сечений одной и той же детали, изображенной на нескольких видах, следует выполнить штриховку с наклоном штриховых линий в одну и ту же сторону и с такими же равными расстояниями между штрихами.

При стыке двух деталей на разрезе наклон линий штриховки следует брать для одной детали вправо, а для другой влево.

Если в разрезе соприкасаются три или более деталей, то разнообразить штриховку можно уменьшением расстояний межу линиями штриховки, не меняя угла наклона, который во всех случаях должен сохраняться равным 45°; или сдвигом одной детали по отношению к другой при одинаковом расстоянии между линиями штриховки.

б) Номера позиций

На сборочном чертеже все детали нумеруются в соответствии с номерами позиций, указанными в спецификации этого изделия. Номера позиций проставляют на полках линий выносок, проводимых от изображений деталей изделия.

Номера позиций проставляют на полочках выносок, проведенных параллельно основной надписи чертежа вне контура изображений, и группируются полочки в колонку друг под другом или в строчку по горизонтали на одной линии.

Размер шрифта номеров позиций должен быть на один-два размера больше, чем размер шрифта, принятого для размерных чисел на том же чертеже (рекомендуется размер шрифта 7).

Полочку или линию-выноску проводят тонкой сплошной линией и заканчивают точкой, которая ставится на изображение данной детали. У зачерненных изделий (узкие детали до 2 мм толщиной в разрезе зачернены) точка заменяется стрелкой как указано на рис. 8.30.

Линии выноски не должны пересекаться между собой, не должны быта параллельными линии штриховки (если линия-выноска проходит по заштрихованному полю чертежа) и не должны пересекать размерные линии.

Допускается делать общую линию - выноску для группы крепежных деталей, относящихся к одному и тому же месту крепления (см. рис. 8.30 поз.10, II): винт, шайба для маховика.

7 этап.

а) Простановка размеров.

В соответствии с ГОСТ 2.109-73 на сборочных чертежах наносятся следующие размеры: габаритные, установочные, присоединительные, эксплуатационные.

Габаритные размеры - высота, длина, ширина изделия в сборе. В изделиях, имеющих наружные перемещающиеся части, необходимо указывать размеры, соответствующие крайним положениям этих перемещений.

Установочные размеры - размеры, необходимые для установки изделия на рабочем месте.

Присоединительные размеры - размеры, характеризующие величины элементов, при помощи которых данное изделие присоединяется к другому изделию в процессе работы.

Эксплуатационные размеры - размеры, характеризующие эксплуатационные показатели сборочной единицы (диаметр проходного отверстия, определяющий их пропускную способность ∅d).

б) Проверить чертеж, исправить ошибки и неточности и обвести его карандашом марки ТМ. Толщина линии видимого контура должна быть равной *S* (0,8 - 1 мм), линии невидимого контура - *S/2*. Толщина выносных, размерных, осевых, штриховка в разрезе и других линий должна быть *S/2 - S/3* и обводиться карандашом марки Т.

При завершении работы необходимо выполнить надписи над изображениями, заполнить основную надпись и спецификацию.

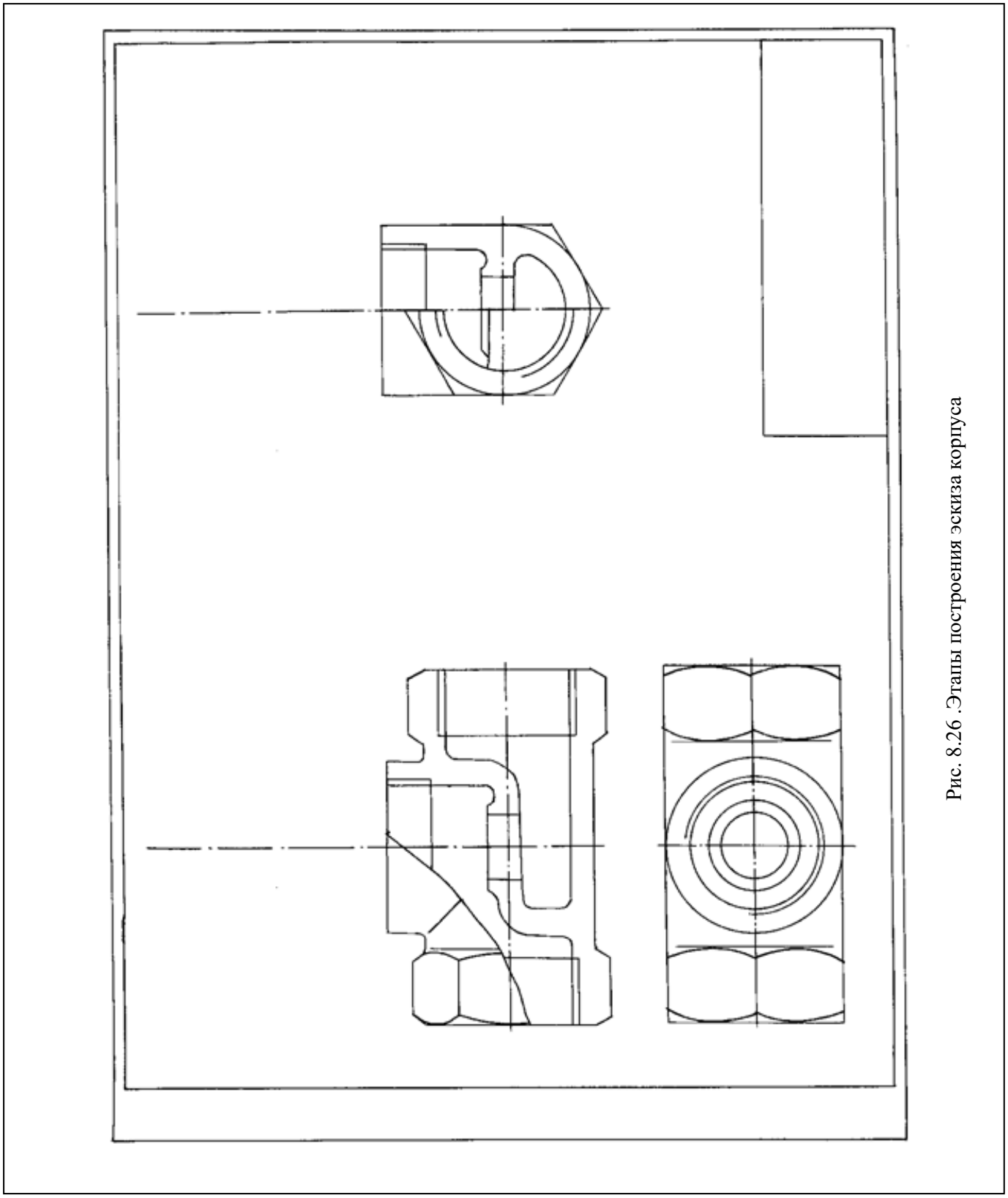

Рис. 8.26 .Этапы построения эскиза корпуса

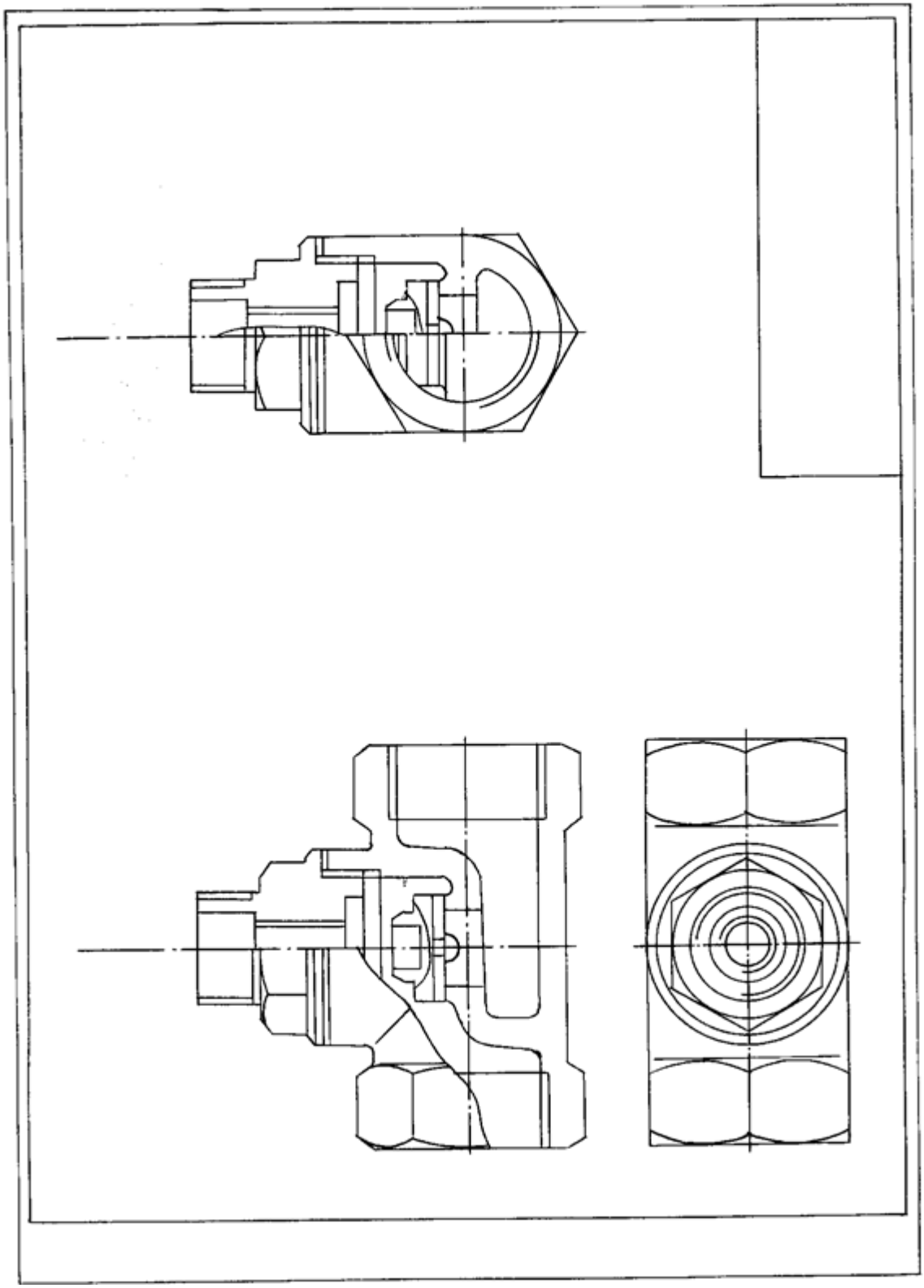

Рис. 8.27. .Этапы построения эскиза корпуса

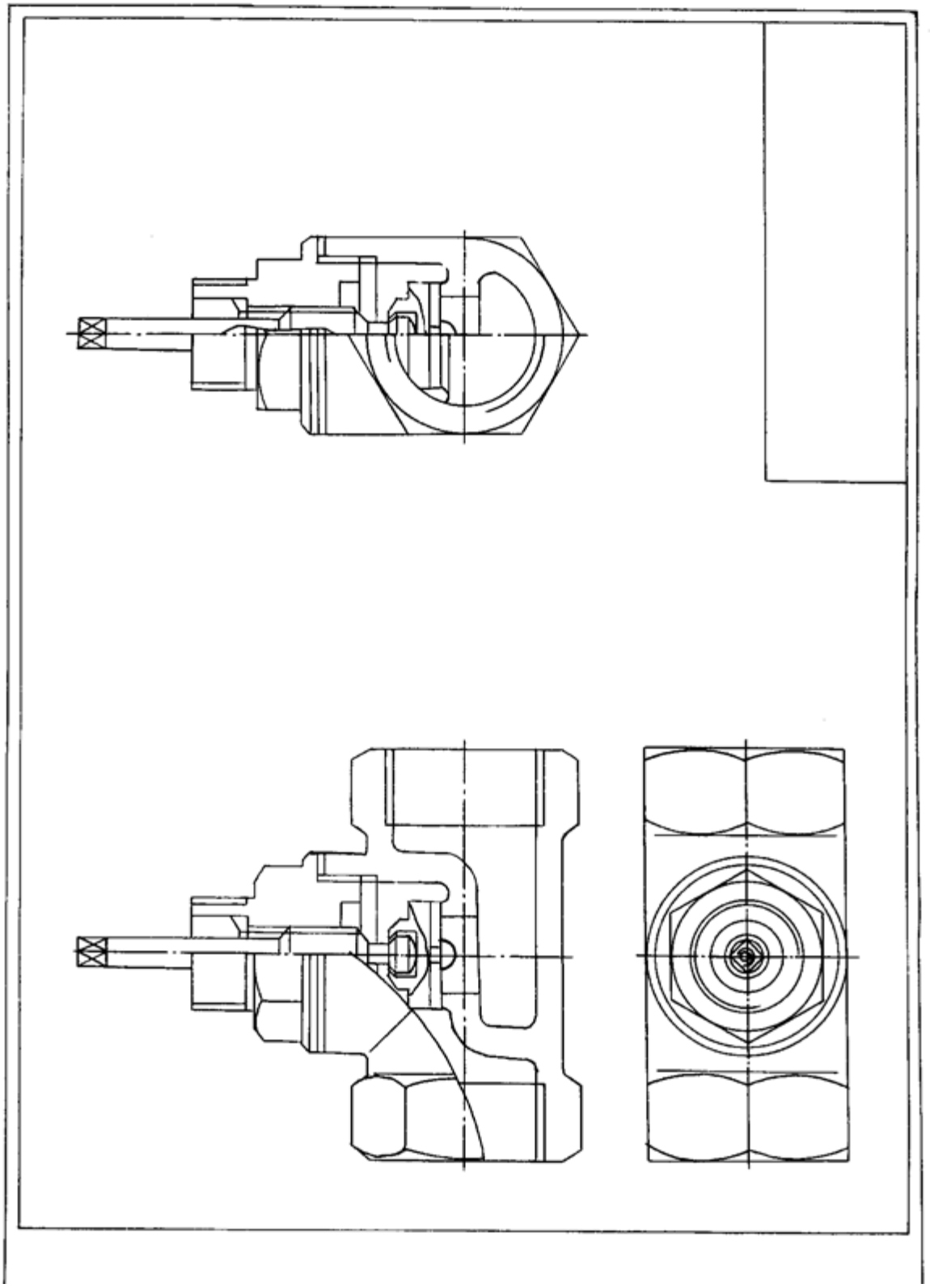

Рис. 8.28. .Этапы построения эскиза корпуса

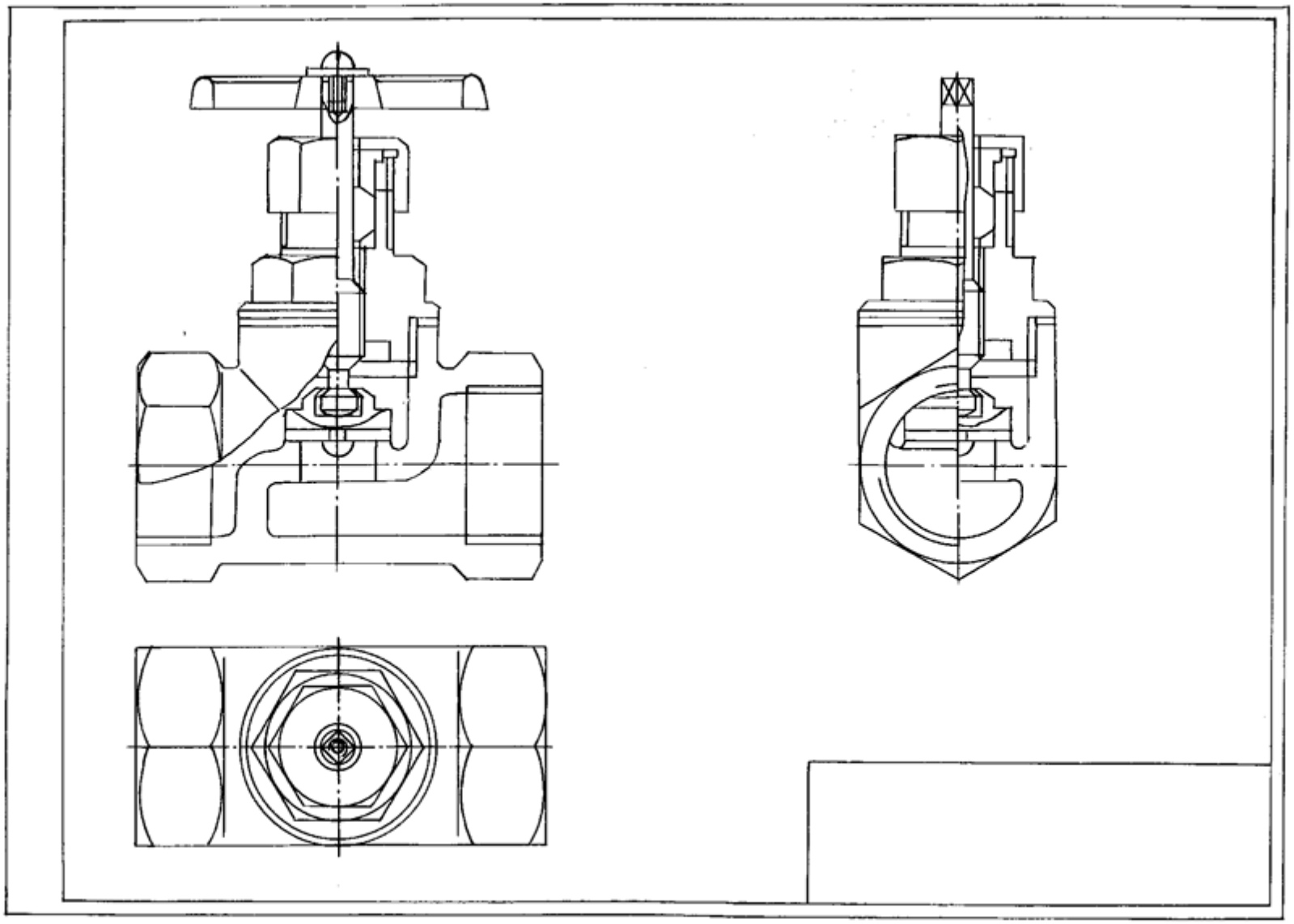

Рис. 8.29. Эскиз сборочного чертежа «Вентиль»

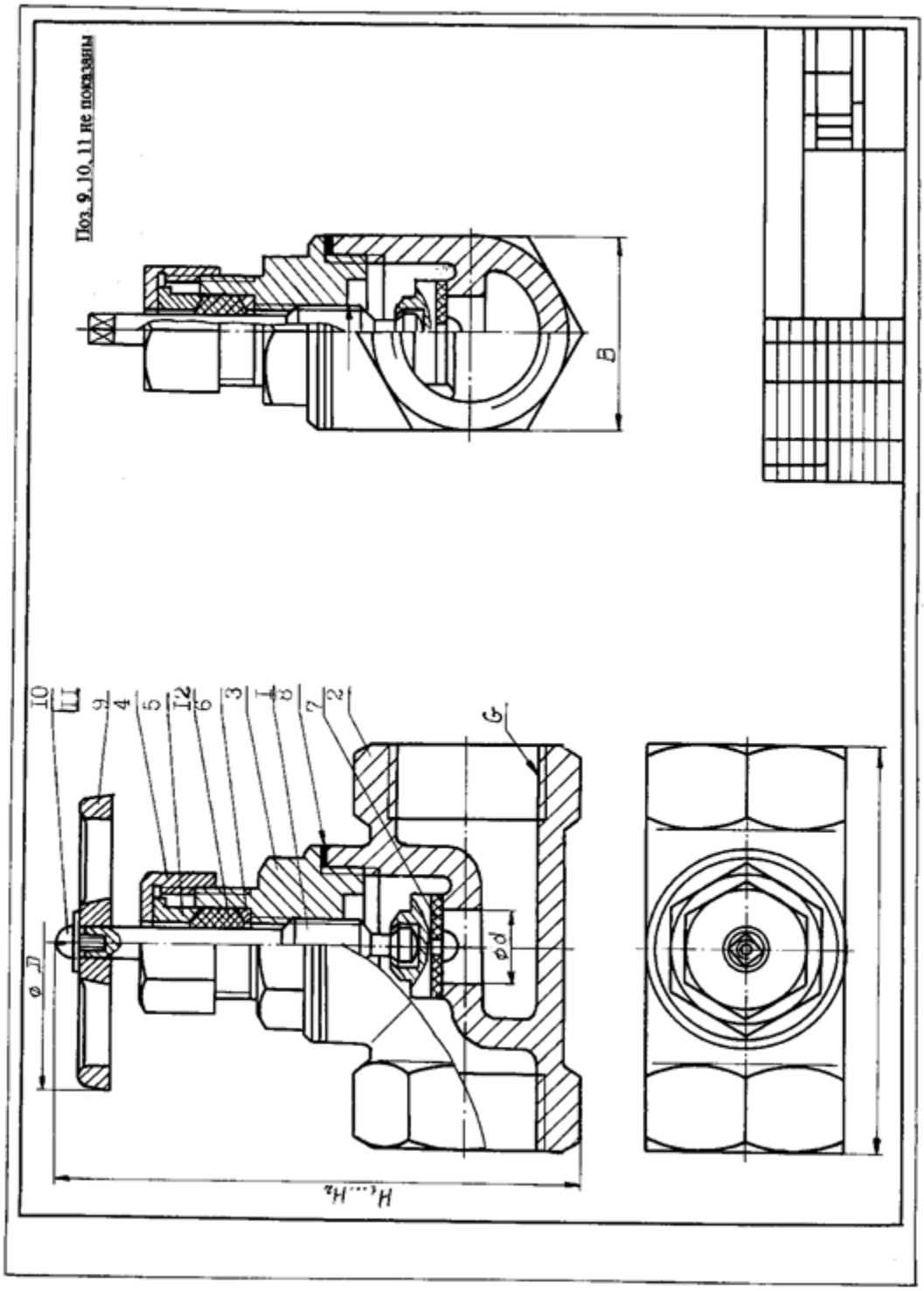

Рис. 8.30. Сборочный чертеж «Вентиль»

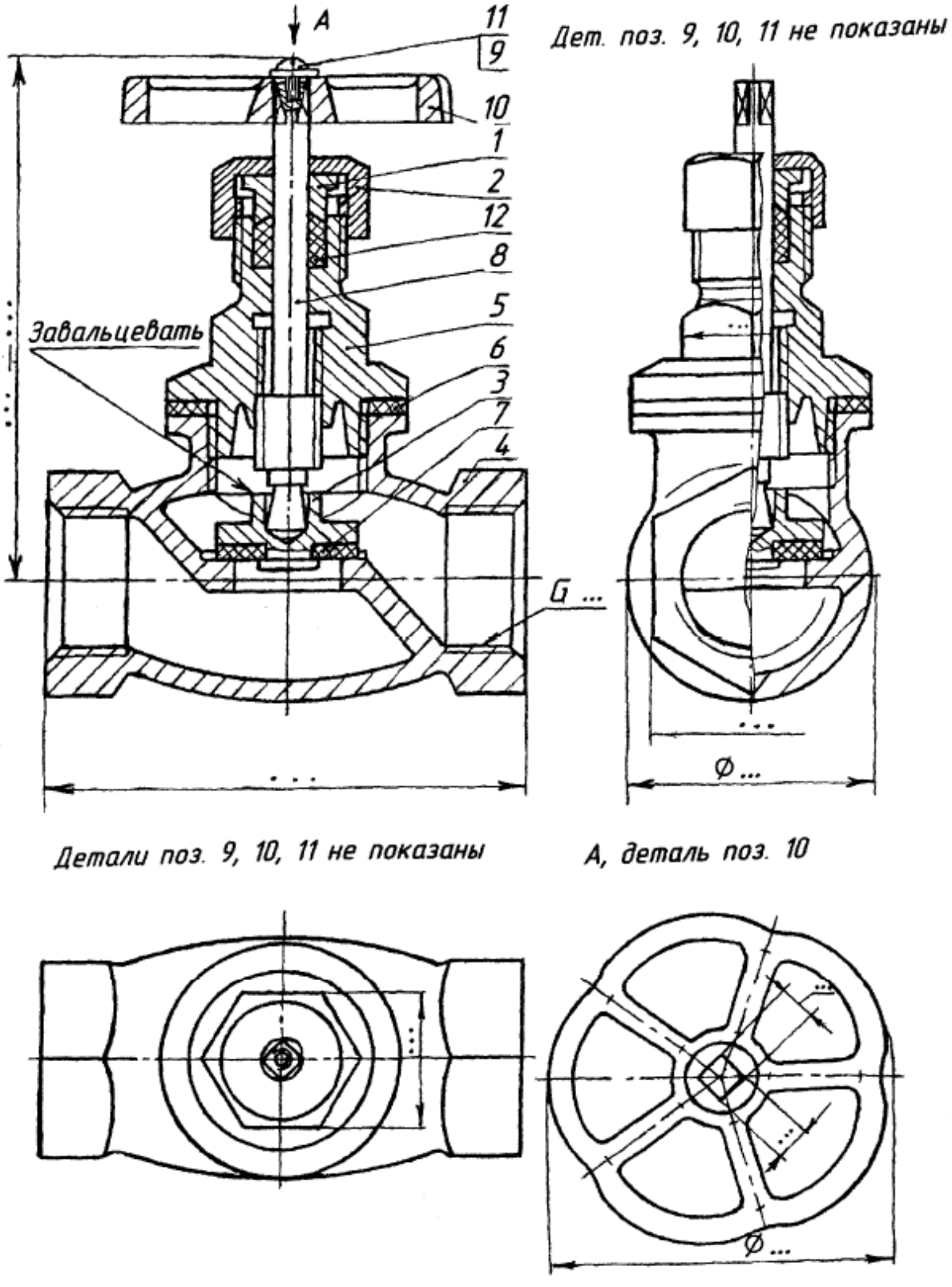

Рис. 8.31. Комплексный чертеж вентиля

9. ЧЕРТЕЖИ ОБЩЕГО ВИДА

Чертёж общего вида – *документ, определяющий конструкцию изделия, взаимодействие его основных составных частей и поясняющий принцип работы изделия* (ГОСТ 2.102–68).

Чертёж общего вида (пример на рис. 9.1) в общем случае должен содержать (см. ГОСТ 2.119–73):

а) изображения изделия (виды, разрезы, сечения), текстовую часть и надписи, необходимые для понимания конструктивного устройства изделия, взаимодействия его составных частей и принципа работы;

б) наименования, а также обозначения (если они имеются) составных частей изделия;

в) размеры и другие наносимые на изображения данные. На чертеже общего вида изображения изделия выполняют с максимальными упрощениями, предусмотренными стандартами ЕСКД для рабочих чертежей (рабочего чертежа детали, сборочного чертежа).

Элементы чертежа общего вида (номера позиций, технические требования, надписи и др.) также выполняются по правилам, установленным стандартами ЕСКД для рабочих чертежей.

Наименования и обозначения составных частей изделия на чертежах общего вида указывают одним из следующих способов:

а) на полках линий-выносок;

б) в таблице, размещаемой на чертеже общего вида;

в) в таблице, выполненной на отдельных листах формата А4.

При наличии таблицы на полках линий-выносок указывают номера позиций составных частей изделия.

П р и м е ч а н и е. На учебных чертежах обычно используют последний способ и таблицу выполняют по форме спецификации. Форма таблицы, установленная ГОСТ 2.119–73, отличается от формы спецификации, но это расхождение можно считать допустимым для курса инженерной графики. Как отмечалось, чертёж общего вида выполняется на стадии проектирования нового изделия и является исходным документом чертежей деталей.

Вопросы проектирования новых изделий в курсе инженерной графики не рассматриваются, так как студенты не имеют необходимых знаний для конструирования изделий, поэтому все вопросы, связанные с выполнением чертежа общего вида, также не рассматриваются. Достаточно отметить дополнительно, что все рекомендации по выполнению сборочного чертежа, в равной мере относятся и к чертежу общего вида.

Чертёж общего вида в основном отличается от сборочного чертежа тем, что:

– вскрывает конструкцию всего изделия и каждой его составной части (детали);

– содержит большее число изображений, включая дополнительные виды, разрезы, сечения и т.п., так как иначе нельзя выявить конструкцию элементов деталей изделия;

– содержит большее число размеров как определяющих взаимное расположение деталей, так и уточняющих форму элементов деталей изделия.

В учебном процессе обычно используется готовый чертёж общего вида изделия для выполнения по нему рабочих чертежей деталей.

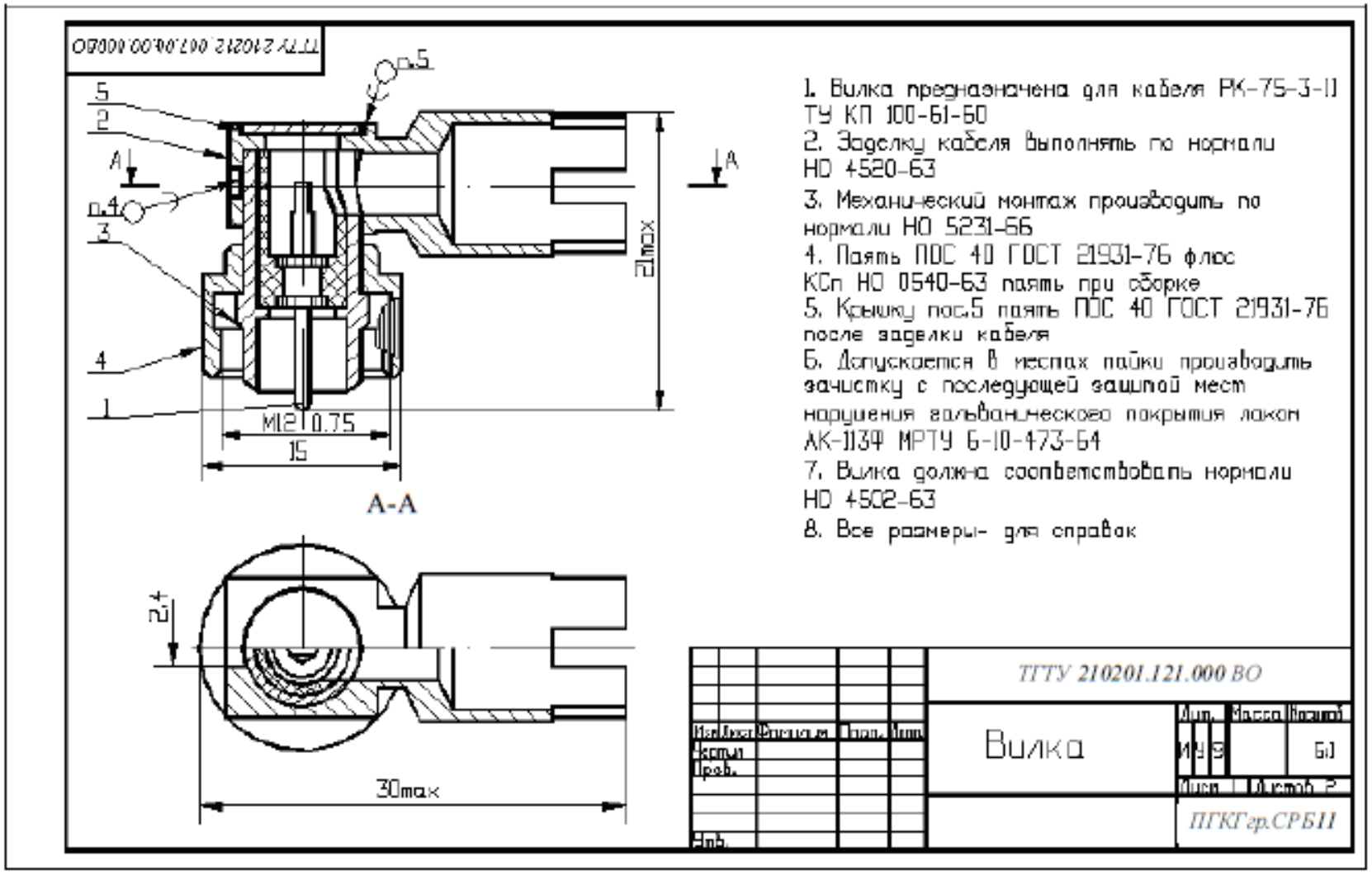

Рис. 9.1. Чертеж общего вида

9.1. Чтение чертежей общих видов и сборочных чертежей

Чтение чертежей общих видов и сборочных чертежей – это процесс определения конструкции, размеров и принципа работы изделия по его чертежу.

Рекомендуется в общем случае следующая **последовательность чтения чертежа**:

1. По основной надписи установить название изделия, его массу, масштаб изображения, номер чертежа и организацию, выпустившую чертёж.
2. Определить назначение изделия и его габаритные размеры.
3. Ознакомиться с содержанием и взаимной связью изображений чертежа.
4. Ознакомиться с содержанием технических требований.
5. По спецификации установить наименование каждой детали и определить её изображения на чертеже.

Прочитать чертеж – значит выяснить назначение данного изделия, устройство и принцип его работы, получить полное представление о форме, размерах и технических характеристиках готового изделия, т.е. опреде-лить по чертежу все данные для его изготовления и контроля.

При чтении чертежа общего вида выясняют взаимное расположение составных частей изделия, способы соединения деталей, а также геометрические формы и размеры всех элементов изделия.

Сборка, монтаж, ремонт или усовершенствование даже несложных сборочных единиц связаны с изучением конструкции по чертежу общего вида.

Так как по чертежу общего вида разрабатывают рабочие чертежи деталей, он должен содержать достаточное количество изображений, позволяющих выполнить такие чертежи.

Выполнение рабочих чертежей деталей по чертежу общего вида называют ***деталированием***.

В задании, предлагаемом для выполнения студентам, чертеж общего вида необходимо прочитать и выполнить по нему рабочие чертежи деталей по ука-занию преподавателя.

При наличии описания к чертежу общего вида, прежде всего, знакомятся с его содержанием и попутно – с чертежом.

9.2. Чтение чертежей общего вида

Чтение чертежа общего вида рекомендовано проводить в определенной по-следовательности:

1). Изучение исходной документации:

- знакомство с содержанием основной надписи – установление наименования изделия, масштаба и т. п. Часто наименование изделия много говорит о его назначении и условиях работы, н а п р и м е р, «Вентиль запорный», «Тиски зажимные» и т. п.;
- знакомство с кратким описанием изделия. Выяснение назначения, устройства, и принципа работы изображаемого изделия;
- знакомство с перечнем входящих в изделие деталей, установление наиме-нования каждой детали и материала, из которого ее изготавливают.

2). Изучение изображений, имеющихся на чертеже общего вида:

- выяснение расположения главного вида;
- установление основных, дополнительных и местных видов, в которых выполнен чертеж;
- определение того, какие применены на чертеже разрезы и сечения;
- установление для каждого разреза (сечения) направления секущих плоскостей;
- установление наличия выносных элементов и т.д.

3). Определение состава изделия:

- поиск каждой детали на всех видах, разрезах, сечениях чертежа;

- определение по найденным изображениям геометрической формы и конструктивных особенностей детали;

Прежде всего, изображение детали находят на том виде, где указан номер позиции, затем, последовательно, используя проекционную связь, находят ее изображения на других проекциях.

Выяснению формы каждой детали способствует то, что во всех разрезах и сечениях одна и та же деталь заштрихована с одинаковым наклоном и частотой штриховки;

- установление, к какой группе относится каждая деталь (оригинальная, со стандартными упрощениями, стандартная);

- выявление стандартизованных и нормализованных деталей, на которые не составляют рабочие чертежи.

4). Установление характера соединения отдельных деталей:

- для неразъемных соединений (сварных, клеевых, паяных и т. п.) определение каждого элемента соединения (н а п р и м е р, каждого отдельного сварного шва);

- для разъемных соединений выявление всех крепежных деталей, входящих в соединения;

- установление у деталей рабочих (сопряженных и прилегающих) и нерабочих (свободных) поверхностей;

- для подвижных деталей установление процесса их перемещения при работе изделия (взаимодействие деталей).

Необходимо установить, по каким размерам осуществляется соединение деталей сопряженными поверхностями;

- установление подлежащих смазке поверхностей деталей, имеющих подвижный контакт с сопряженными поверхностями и способы осуществления этой смазки;

- определение посадки деталей, гарантирующей их взаимодействие в изделии.

5) Установление порядка сборки и разборки изделия.

После того как чертеж общего вида прочитан, приступают к его деталиро-ванию.

9.3. Деталирование чертежей общего вида

При выполнении деталирования необходимо учесть следующие положения:

- некоторые технологические операции выполняют в процессе сборки изделия (расклепывание, развальцовывание, запрессовка, сверление при сборке и др.). На чертеже общего вида обычно эти операции не оговаривают;

- при выполнении рабочего чертежа деталь следует изображать в том виде, в каком она поступает на сборку, т. е. до выполнения технологических опера-ций, речь о которых шла выше;

- размеры, указанные на чертеже общего вида, могут не соответствовать масштабу, отмеченному в основной надписи. Это объясняется условиями копирования чертежей, поэтому для определения истинных размеров деталей необ-ходимо масштаб пересчитать;

- особое внимание следует обратить на то, чтобы размеры смежных, сопрягаемых деталей были между собой увязаны;

- вместе с размерами сопряженных элементов детали должны быть проставлены допуски и посадки;

- размеры стандартных элементов детали (проточек, канавок, фасок, резьб, резьбовых отверстий и пр.) должны быть приведены в соответствие со стандартами. То есть, несмотря на то, что эти элементы на чертеже общего вида выполняют в виде упрощенных изображений или вообще не показывают, на рабо-чих чертежах они должны быть показаны без упрощений со всеми размерами;

- обозначение чистоты обработки поверхностей (шероховатости) наносят исходя из условий работы детали или из технологии ее изготовления.

Деталирование рекомендовано выполнять в следующей последовательности:

1). Оригинальные детали отмечают перед началом деталирования в перечне изделия, так как стандартизованные, нормализованные и покупные детали исключают из процесса деталирования.

При обучении начинают с изображения простых деталей.

2). Находят деталь на всех изображениях чертежа общего вида и изучают ее внешнюю и внутреннюю геометрические формы. Определяют габаритные размеры.

3). Выбирают главный вид изображения детали соответственно стандартам. Главным видом может быть вид, разрез или сочетание вида с разрезом. Положение главного вида детали на рабочем чертеже может не соответствовать ее положению на главном виде чертежа общего вида.

Это происходит по следующим причинам:

- детали, обрабатываемые обточкой и расточкой (оси, втулки, валы, штоки, фланцы и пр.), изображают на главном виде горизонтально, т. е. в том положении, в каком их обрабатывают на токарном станке;

- штампованные детали располагают на главном виде соответственно их положению в процессе изготовления на прессах.

Так как на главном виде изображение детали, расположенной внутри, может быть частично закрыто изображением детали, расположенной снаружи, либо верхние детали могут частично или полностью закрывать изображение нижних деталей на виде сверху, то необходимо дополнить и соединить в единый образ все имеющиеся на чертеже проекции, разрезы и сечения деталей.

4). Намечают необходимое количество изображений (видов, разрезов, сечений, выносных элементов) исходя из требований стандарта о том, что количество изображений должно быть минимальным, но достаточным для полно-го представления о форме и размерах детали. Количество и характер изображе-ний детали на рабочем чертеже могут соответствовать или не соответствовать числу изображений на сборочном чертеже.

5). Выбирают стандартный масштаб изображения детали. При деталировании не обязательно придерживаться одного и того же масштаба для всех деталей. Мелкие или сложные по форме детали выполняют в более крупном масштабе.

6). Выбирают формат, необходимый для выполнения рабочего чертежа в соответствии с ГОСТ 2.301-68. При необходимости используют кроме основных форматов и дополнительные форматы.

7). Чертят рамку и выполняют основную надпись.

8). Читают размеры на чертеже общего вида, устанавливают, к какой группе они относятся (габаритные, присоединительные, установочные, эксплуатационные и т. д.).

9). Мысленно ***разделяют деталь на составные элементы***, определяют назначение каждого элемента и его геометрическую форму.

10). Определяют ***принадлежность отдельных элементов*** детали *к* ***стандартным*** (резьбы, фаски, недорезы, проточки, канавки и т.д.).

11). Вычерчивают изображения детали.

На рабочем чертеже должны найти отражение и те элементы детали, которые на чертеже общего вида либо совсем не изображены, либо изображены упрощенно. К таким элементам относят:

- литейные и штамповочные уклоны, конусности и скругления;
- проточки и канавки для выхода резьбонарезающего инструмента;
- внешние и внутренние фаски;
- галтели, переходы и т.д.

11). Проставляют размеры.

При нанесении размеров в первую очередь используют размеры, которые есть на заданном чертеже, остальные размеры получают измерением по чертежу с учетом масштаба изображения с последующим округлением их (по возможности) до размеров нормального ряда по ГОСТ 6636-66.

Размеры стандартных элементов конструкции: резьб, проточек, фасок, галтелей, уклонов, конусностей, скруглений и т.п. берут не по чертежу общего вида, а из специальных стандартов и нормативных документов.

Все резьбы крепежных деталей в изделиях радиоэлектронной аппаратуры (РЭА), если это не оговорено описанием, следует считать метрическими.

Герметичность резьбовых соединений в изделиях радиоэлектронной аппаратуры обеспечивается метрической резьбой с мелким шагом, реже трубной резьбой.

На тонкостенных деталях для обеспечения прочности выполняют резьбу с мелким шагом.

На деталях большого диаметра с небольшой длиной свинчивания выполняют резьбу с мелким шагом. Резьбу с мелким шагом применяют на деталях, обеспечивающих точность регулировки.

13). Наносят обозначение чистоты поверхности (шероховатости) исходя из условий работы детали или из технологии ее изготовления.

14). Оформляют чертеж в соответствии с ГОСТ 2.109-73.

После исправления неточностей, на которые указал преподаватель, окончательно оформляют чертеж (обводят, вносят технические требования).

9.4. Пример выполнения задания «Чтение и деталирование чертежей общего вида»

В результате выполнения задания студент должен:

- закрепить знания по определению структуры изделия;
- углубить знания по составлению рабочих чертежей деталей по чертежу общего вида с учетом согласования размеров соединяемых деталей;
- научиться читать чертежи общего вида.

Содержание и порядок выполнения задания

В качестве задания для выполнения работы служат чертежи общего вида изделий, состоящих из 4…17 деталей, не считая стандартных изделий. Пример чертежа общего вида, предназначенного для выполнения задания, приведен на рис. 9.1.

В результате прочтения чертежа изделия, студент должен уметь ответить на вопросы типа:

- назовите детали, показанные на разрезе А-А;
- определите назначение каждой детали;
- имеются ли на данном чертеже изображения сечений;
- покажите контуры деталей, входящих в изделие;
- почему не обозначен разрез, выполненный на месте главного вида.

После чтения чертежа общего вида изделия студент приступает к его деталированию. Задание по чтению и деталированию чертежа общего вида рекомендовано выполнять в следующем порядке:

1) ознакомиться с чертежом общего вида;
2) установить наименование и назначение каждой детали;
3) выполнить рабочие чертежи оригинальных деталей;
4) выполнить чертеж указанной детали в аксонометрической проекции.

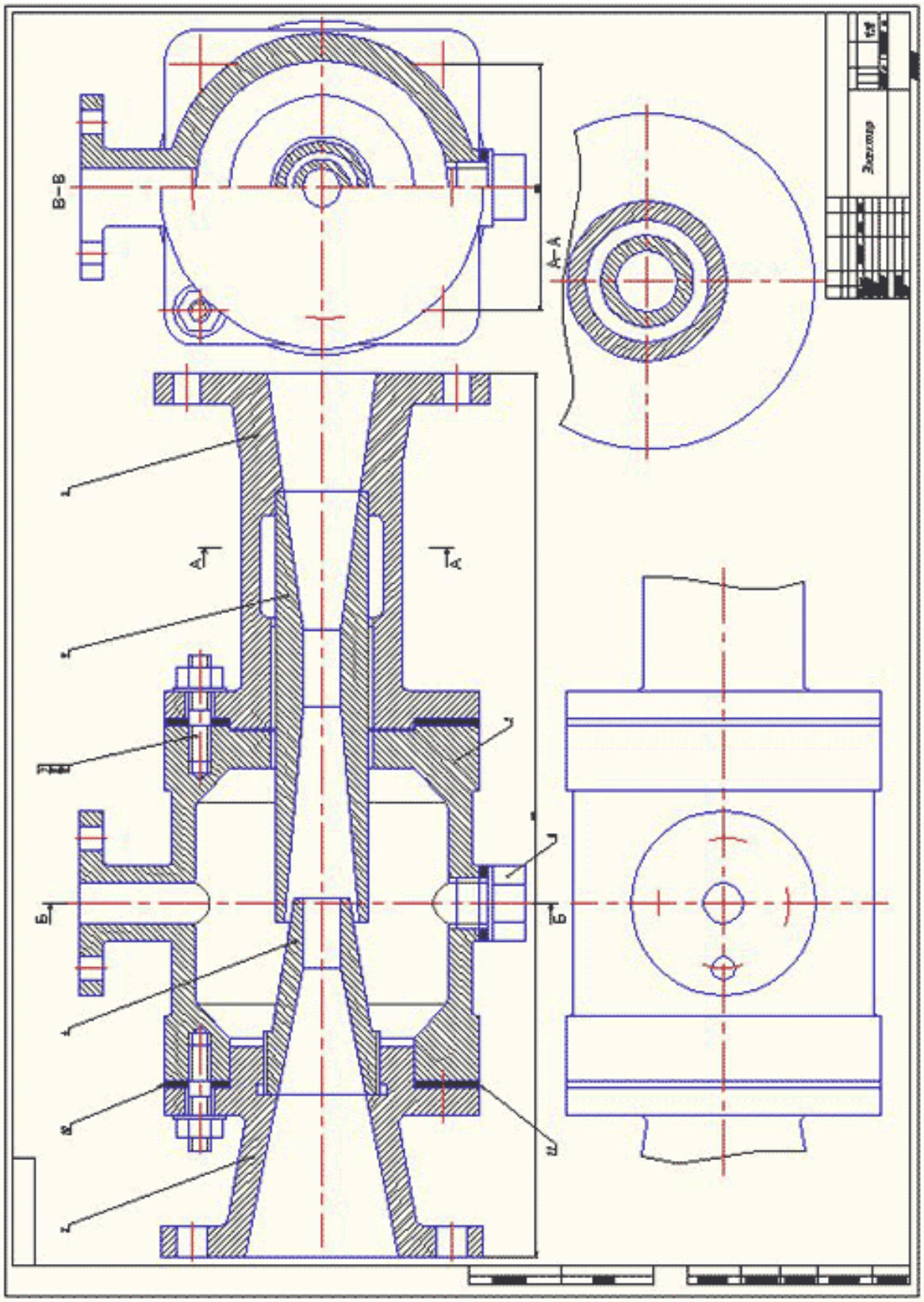

Рис. 9.2. Пример выполнения задания

На чертеже изображен эжектор (струйный насос для жидкости, газа или пара), для деталей которого надо выполнить рабочие чертежи.

Во время работы эжектора пар из парового котла поступает в патрубок 3 и сопло 4. При выходе из сопла 4 с большой скоростью пар попадает в камеру смешения корпуса 1 и создает в ней разрежение, чем вызывает поступление в камеру по верхнему патрубку корпуса 1 перемещаемой жидкости.

Пар, увлекая перемещаемую жидкость, устремляется вместе с ней в диффузор 2, где смесь уменьшает свою скорость и повышает давление, обеспечивая подачу жидкости по назначению и поддержание разрежения в камере смешения расположенной в корпусе.

Масштаб чертежа 1:2,5.

На чертеже указаны габаритные размеры 575, Ø220 и 285, присоединительные размеры Ø85, Ø14, Ø170 и Ø18.

Для примера составления рабочего чертежа детали возьмем патрубок впуска (поз. 3).

Прежде всего, необходимо выбрать на чертеже общего вида все линии, ограничивающие изображения этой детали. Такие линии можно найти на главном виде и на половине вида слева чертежа общего вида (рис. 9.2) и начать выполнение чертежа детали с их вычерчивания (рис. 9.3).

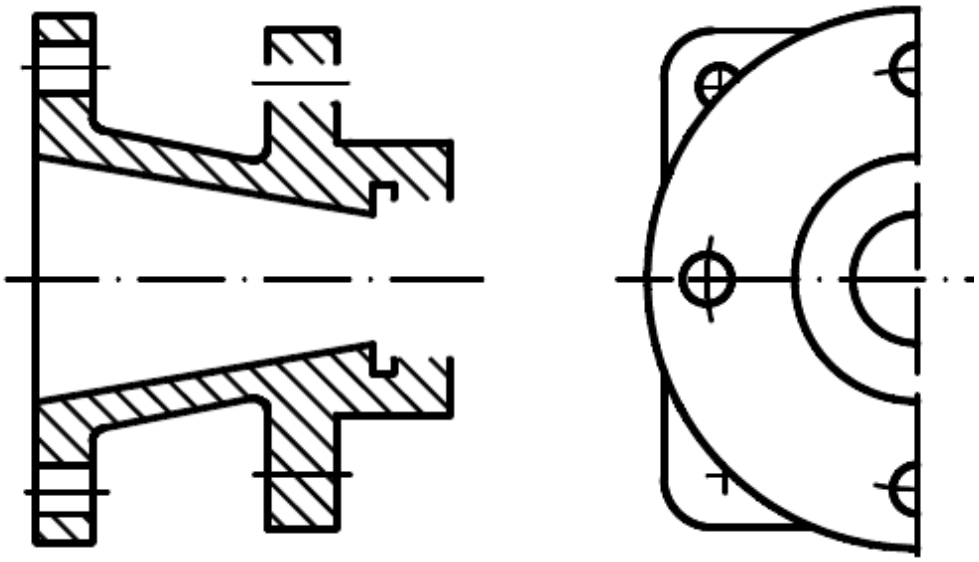

Рис. 9.3. Первый этап выполнения рабочего чертежа детали по чертежу общего вида (деталирование)

Так как изображение детали частично закрыто изображением других деталей, то необходимо добавить недостающие контурные линии на виде и в разрезе детали.

При деталировании из патрубка впуска необходимо мысленно выкрутить сопло. При этом становятся видимыми линии контура и линии резьбы резьбового отверстия в патрубке впуска, в которое было вкручено сопло (поз. 4). После этого линии штриховки детали необходимо продлить до контура резьбового отверстия.

Затем нужно достроить проекцию проточки, закрытой на главном виде проекцией сопла и проекцию отверстия, закрытого проекцией шпильки (поз. 11). Таким образом появились все линии изображения (рис. 9.3).

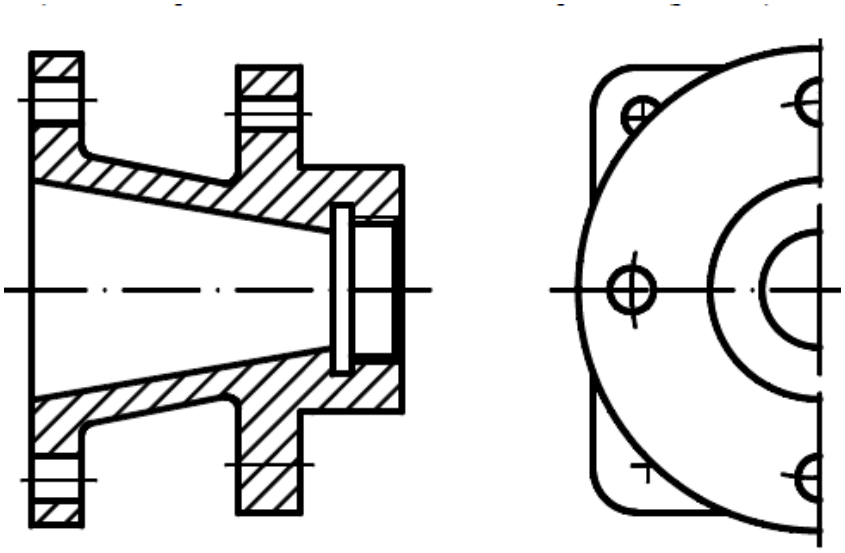

Рис. 9.4. Второй этап выполнения рабочего чертежа детали по чертежу общего вида (деталирование)

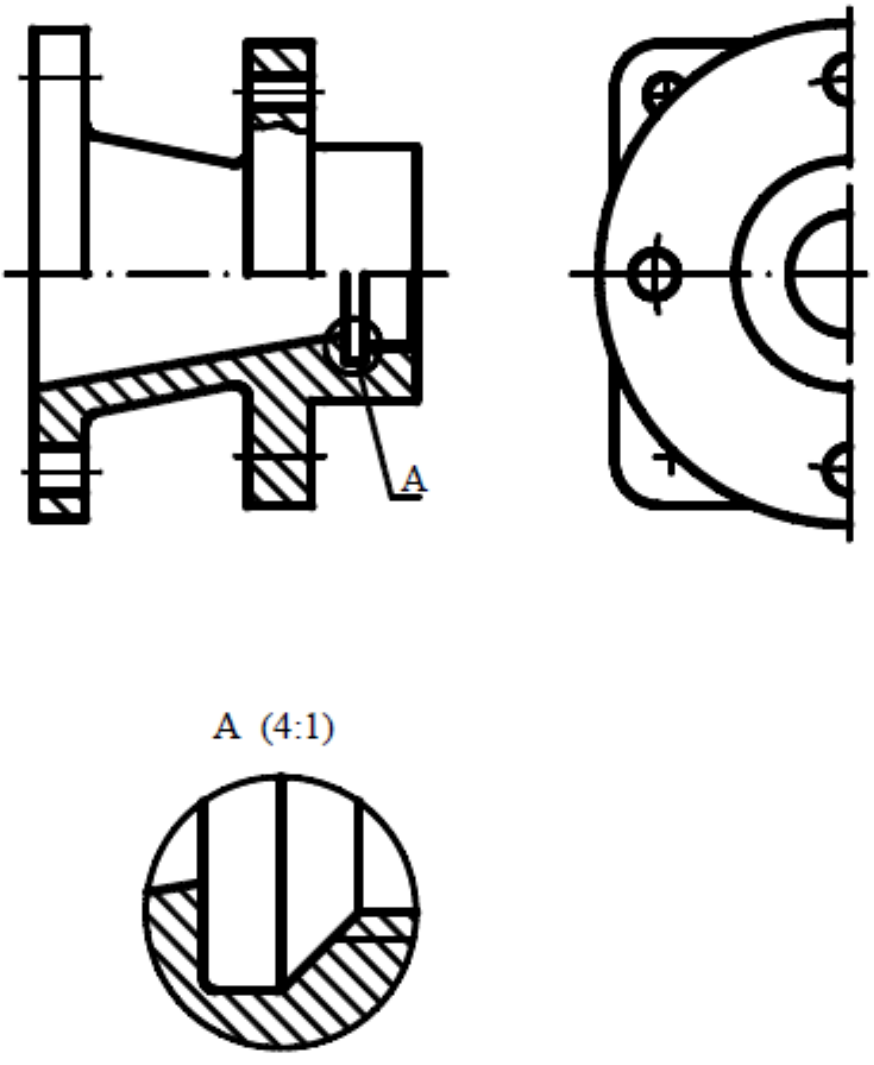

Рис. 9.5. Третий этап выполнения рабочего чертежа детали по чертежу общего вида (деталирование)

Проточку рекомендовано показать в виде выносного элемента для удобства простановки размеров. Размеры проточки выбирают по соответствующим ГОСТам в зависимости от шага резьбы, размер которой определяют измерением по чертежу с учетом масштаба изображения (если обозначение резьбы не проставлено на чертеже общего вида).

Для того чтобы более наглядно показать форму поверхностей, ограничивающих деталь снаружи, верхнюю часть изображения на главном виде заменяют на половину вида (это допустимо, т. к. и вид и разрез этой детали являются фигурами симметричными). Кроме того, это дает возможность отверстие под шпильку на половине вида показать местным разрезом (в соответствии с рис. 9.4), вместо того, чтобы показывать ломаным разрезом.

Разрез этого отверстия на чертеже общего вида был совмещен с разрезом, выполненным секущей плоскостью проходящей через ось симметрии изделия.

На сборочных чертежах и чертежах общего вида такой прием допустим, а на рабочих чертежах деталей – нет.

Так как сначала на главном виде был выполнен полный разрез детали, заменяя его верхнюю половину половиной вида, необходимо добавить недостающие линии изображающие контуры фланцев (рис. 9.5).

После нанесения размеров и оформления основной надписи чертеж патрубка впуска можно считать законченным.

ВОПРОСЫ ДЛЯ САМОПРОВЕРКИ

1. Дайте определение изделия.
2. Какие типы изделий вы знаете?
3. Дайте определение детали.
4. Дайте определение сборочной единицы.
5. Дайте определение комплекса.
6. Дайте определение комплекта.
7. На какие виды делят изделия в зависимости от наличия или отсутствия в них составных частей?
8. Какие стадии проектирования вы знаете?
9. Что называют конструкторскими документами?
10. Какие виды конструкторских документов вы знаете?
11. Какой документ принимают за основной для деталей?
12. Какой документ принимают за основной для сборочных единиц, комплексов и комплектов?
13. Дайте определение схемы.
14. Какие виды и типы схем вы знаете?
15. Дайте определение эскиза.
16. Назовите отличия при выполнении эскиза и рабочего чертежа детали.
17. Как выбирают главный вид детали на рабочем чертеже?
18. Сколько видов необходимо при выполнении рабочего или сборочного чер-тежей?
19. Какие конструктивные элементы деталей вы знаете?
20. Дайте определение резьбы.
21. По каким признакам классифицируют резьбы?
22. Приведите примеры изображения и обозначения наружной и внутренней резьб.
23. Назовите технологические элементы резьбы.
24. Дайте определения фаски, недореза, недовода и сбега резьбы.
25. С какой целью выполняют проточки?
26. Как определить шаг резьбы?
27. Назовите основные параметры зубчатого зацепления.
28. Дайте определение шероховатости поверхности.
29. Чем определяют величину шероховатости?
30. Назовите параметры шероховатости.
31. Какие знаки, и в каких случаях применяют при обозначении шероховатости?
32. Дайте определение сборочного чертежа.
33. Расскажите по выполненному вами чертежу о принципе работы изделия и взаимосвязи его частей.
34. Приведите примеры различных типов соединений деталей, встречающихся в вашем задании.
35. Укажите примеры сопрягаемых деталей и определите количество и форму сопряженных поверхностей.
36. Что должен содержать сборочный чертеж?
37. В каких случаях сборочный чертеж выполняют с разрезами?
38. В каком положении на главном виде сборочного чертежа изображают кла-паны и краны трубопроводов?
39. Как изображают уплотнение в сальниковых устройствах, обеспечивающих герметичность соединений?

40. Какие сборочные единицы называют армированными?
41. Как показывают на сборочных чертежах «крайнее положение» подвижных частей механизма?
42. Как следует изображать болты, гайки, шпильки, шпонки, стержни, сплошные валы и т. п. детали в продольных разрезах на сборочных чертежах?
43. Как выполняют штриховку смежных сечений трех деталей? Приведите пример.
44. Как выполняют штриховку сварных, паяных, клеевых изделий, изготовленных из однородного материала, в сборе с другими изделиями в разрезах и сечениях? Приведите пример.
45. Какие размеры проставляют на сборочных чертежах?
46. Какие размеры проставляют на рабочих чертежах?
47. Какие размеры проставляют на эскизах?
48. В каком порядке наносят номера позиций на сборочном чертеже?
49. Какие условности и упрощения вы применили для вычерчивания сборочного чертежа.
50. Какое назначение имеет спецификация?
51. В каком порядке записывают в спецификацию стандартные изделия (болты, шпильки, гайки и т. п.).
52. Чем отличается оформление первого листа спецификации от оформления последующих листов?
53. Что подразумевают под согласованием размеров и классов чистоты поверхностей?
54. Что называют чертежом общего вида?
55. Что значит прочитать чертеж общего вида?
56. Что называют деталированием?
57. В каких случаях допустимо не выполнять рабочие чертежи деталей по чертежу общего вида?
58. Где указывают необходимые данные для изготовления и контроля деталей, на которые не выпускают рабочие чертежи?
59. Что отражают на сборочных и чертежах общего вида габаритные размеры?
60. Что отражают на сборочных и чертежах общего вида присоединительные размеры?
61. Что отражают на сборочных и чертежах общего вида эксплуатационные размеры?
62. Что понимают под выражением «Монтажные размеры»?

БИБЛИОГРАФИЧЕСКИЙ СПИСОК

Нормативный

1. ГОСТ 2.001-93 ЕСКД. Общие положения. – М.: Изд-во стандартов, 1995.
2. ГОСТ 2.101-68 ЕСКД. Виды изделий. – М.: Изд-во стандартов, 1971.
3. ГОСТ 2.102-68 ЕСКД. Виды и комплектность конструкторских документов. – М.: Изд-во стандартов, 1971.
4. ГОСТ 2.104-2006. Единая система конструкторской документации (ЕСКД). Основные надписи. – М.: Изд-во стандартов, 2006.
5. ГОСТ 2.106-96 ЕСКД. Спецификация. – М.: Изд-во стандартов, 1997.
6. ГОСТ 2.109-73* ЕСКД. Основные требования к чертежам. – М.: Изд-во стандартов, 1974.
7. ГОСТ 2.305-68 ЕСКД. Изображения, виды, разрезы, сечения. – М.: Изд-во стандартов, 1971.
8. ГОСТ 2.306-68 ЕСКД. Обозначения графические материалов и правила их нанесения на чертежах. – М.: Изд-во стандартов, 1971.
9. ГОСТ 2.307-68* ЕСКД. Нанесение размеров и предельных отклонений. – М.: Изд-во стандартов, 1971.
10. ГОСТ 2.316-68 ЕСКД. Правила нанесения на чертежах надписей, технических требований и таблиц. – М.: Изд-во стандартов, 1971.
11. ГОСТ 2.311-68* ЕСКД. Изображение резьбы. – М.: Изд-во стандартов, 1971.
12. ГОСТ 2.420-69 Упрощенные изображения подшипников качения на сборочных чертежах. - М.: Изд-во стандартов, 1971.

Учебный

13. Абаринов А. А. Составление деталировочных чертежей металлических конструкций. – М.: Стройиздат, 1978.
14. Александров К. К., Кузьмина Е. Г. Электротехнические чертежи и схемы. – М.: Высш. шк., 1990.
15. Анурьев В. И. Справочник конструктора-машиностроителя. Т. 1, 2, 3. – М.: Машиностроение, 1989.
16. Бабулин Н. А. Построение и чтение машиностроительных чертежей. – М.: Высш. шк., 1987.
17. Боголюбов С. К. Черчение. – М.: Машиностроение, 1985.
18. Вознесенская О. М., Цыганкова Л. П. Эскизы деталей с натуры: метод. указания к выполнению задания по инженерной графике. – Владивосток: Изд-во ДВГТУ, 2004.
19. Вознесенская О.М., Цыганкова Л.П. Чтение и деталирование чертежей общего вида изделий РЭА: методические указания к выполнению задания по инженерной графике всех форм обучения. – Владивосток: Изд-во ДВГТУ, 2003.
20. Вознесенская О. М., Данская Е. И., Сафонова Н. И. и др. Инженерная графика: метод. указания к выполнению задания по теме: «Сборочные чертежи изделий приборостроения и электротехники». – Владивосток: Изд-во ДВГТУ, 1992.
21. Вяткин Г.П., Андреева А.Н., Болтухин А.К. и др. Машиностроительное черчение. – М.: Машиностроение, 1985.
22. Годик Е. И., Хаскин А. М. Справочное руководство по черчению. – М.: Машиностроение, 1974.
23. Краткий справочник конструктора радиоэлектронной аппаратуры /под ред. Р. Г. Варламова – М.: Сов. радио, 1972.
24. Левицкий В. С. Машиностроительное черчение. – М.: Высш. шк., 1988.
25. Левицкий В. С. Машиностроительное черчение и автоматизация выпол-нения чертежей. – М.: Высш. шк., 2000.

26. Мельникова И. Н., Пичуева Ж. А. Черчение: метод. указания к выполне-нию задания "Сборочные чертежи" для студентов всех специальностей, кроме электротехнических и приборостроительных. – Владивосток, Изд-во ДВГТУ, 1986.
27. Мерзон Э. Д., Медведовская Н. В. Машиностроительное черчение. – М.: Высш. шк., 1987.
28. Методика отработки конструкций на технологичность и оценки уровня технологичности изделий машиностроения и приборостроения. – М.: Изд-во стандартов, 1976.
29. Мягков В. Д. Краткий справочник конструктора. – 2-е изд., перераб. и доп. – Л.: Машиностроение, 1975.
30. Обеспечение технологичности конструкций изделий: сб. статей. – М.: Изд-во стандартов, 1976.
31. Прохоров А. Ф. Конструктор и ЭВМ. – М.: Машиностроение, 1987.
32. Семенов В. Н. Унификация и стандартизация проектной документации. – Л.: Стройиздат, 1985.
33. Соколов В. А., Кириенко Н. М. Черчение. – Л.: ЛИСИ, 1982.
34. Справочник по электротехническим материалам /под ред. Ю. В. Корицкого. – М.: Энергия, 1974.
35. Фролов С. А., Воинов А. В., Феоктистова Е. Д. Машиностроительное черчение. – М.: Машиностроение, 1981.
36. В. Л. Федоренко, А. И. Шошин. Справочник по машиностроительному черчению. – Л.: Машиностроение, 1984.
37. Чекмарев А. А. Инженерная графика. – М.: Высш. шк., 2004.
38. Чекмарев А. А., Осипов В. К. Инженерная графика: справочные материалы. – М.: Гуманит. Изд. Центр ВЛАДОС, 2002.
39. Ройтман И. А., Кузьменко В. И. Основы машиностроения в черчении: учебник. – Изд. 2-е, перераб. и доп. – М.: Владос, 2000.
40. Попова Г. Н., Алексеев С. Ю. Машиностроительное черчение: справочник. – Л.: Машиностроение, 1994.
41. Чекмарев А. А. Начертательная геометрия и черчение: учебник. – Изд. 2-е, перераб. и доп. – М.: Владос, 2002.

Учебное издание

Шангина Елена Игоревна

НАЧЕРТАТЕЛЬНАЯ ГЕОМЕТРИЯ
ИНЖЕНЕРНАЯ ГРАФИКА

Методическое пособие по выполнению самостоятельной работы студентов
по дисциплинам «Начертательная геометрия», «Инженерная графика»
для студентов всех специальностей очной и заочной формы обучения
Часть 2

Корректура автора

Подписано в печать 05.04.2011 г.
Бумага писчая. Формат бумаги 60×84 1/16
Печ. л. 7,44. Уч.- изд. 2,74. Тираж 200 экз. Заказ №

Издательство УГГУ
620144, г. Екатеринбург, ул. Куйбышева, 30
Уральский государственный горный университет
Отпечатано с оригинал-макета
в лаборатории множительной техники УГГУ

Минобрнауки Российской Федерации
ФГБОУ ВО
«Уральский государственный
горный университет»

Е. Б. Волков, Ю. М. Казаков

ТЕОРЕТИЧЕСКАЯ МЕХАНИКА

Учебно-методическое пособие
для самостоятельной работы студентов,
выполнению практических и контрольных работ

Екатеринбург
2019

Минобрнауки Российской Федерации
ФГБОУ ВО
«Уральский государственный горный университет»

УТВЕРЖДАЮ:
проректор по УМК

_____доц. С. А. Упоров

«___»_____2019 г.

Е. Б. Волков, Ю. М. Казаков

ТЕОРЕТИЧЕСКАЯ МЕХАНИКА

Учебно-методическое пособие
для самостоятельной работы студентов,
выполнению практических и контрольных работ

Издание УГГУ Екатеринбург, 2019

В 67

Рецензент: *Н. М. Суслов*, д-р техн. наук, заведующий кафедрой ГМК
Уральского государственного горного университета

Учебно-методическое пособие рассмотрено на заседании кафедры технической механики от 19.12.2016 г. (протокол № 2) и рекомендовано для издания в УГГУ.

Печатается по решению Редакционно-издательского совета Уральского государственного горного университета.

Волков Е. Б., Казаков Ю. М.

В67 ТЕОРЕТИЧЕСКАЯ МЕХАНИКА: Учебно-методическое пособие для самостоятельной работы студентов, выполнению практических и контрольных работ / Е. Б. Волков, Ю. М. Казаков, Уральский государственный горный университет. Екатеринбург: Изд-во УГГУ, 2019. 156 с.

Учебно-методическое пособие для самостоятельной работы студентов содержит краткие методические указания, контрольные задания и примеры выполнения заданий по темам: «Статика твердого тела. Равновесие произвольной плоской и пространственной систем сил», «Кинематика вращательного и плоскопараллельного движений твердого тела. Определение скоростей и ускорений точек твёрдого тела», «Сложное движение точки», «Динамика точки. Дифференциальные уравнения движения точки. Гармонические и вынужденные колебания точки. Применение теоремы об изменении кинетической энергии при исследовании движения точки», «Применение общих теорем динамики к исследованию движения механической системы», «Принципы механики. Применение общего уравнения динамики к исследованию движения механической системы», «Уравнения Лагранжа II рода».

Учебно-методическое пособие для студентов всех специальностей очной формы обучения.

© Волков Е. Б., Казаков Ю. М., 2019
©Уральский государственный горный университет, 2019

ОГЛАВЛЕНИЕ

1. СТАТИКА ТВЕРДОГО ТЕЛА 4
1.1. Основные виды связей и их реакции 4
1.2. Моменты силы относительно центра и относительно оси. Пара сил. Момент пары 5
1.3. Условия равновесия систем сил 7
1.4. Задание С1. Равновесие произвольной плоской системы сил. Равновесие системы тел 8
1.5. Задание С2. Равновесие пространственной системы сил 17
2. КИНЕМАТИКА ТОЧКИ И ТВЕРДОГО ТЕЛА 26
2.1. Кинематика точки. Основные параметры движения точки 26
2.2. Вращение тела вокруг неподвижной оси 28
2.3. Плоскопараллельное движение твёрдого тела 29
2.4. Задание К1. Определение скоростей и ускорений точек твердого тела при поступательном и вращательном движениях 32
2.5. Задание К2. Определение скоростей точек твёрдого тела при плоскопараллельном движении 38
2.6. Задание К3. Определение ускорений точек твёрдого тела при плоскопараллельном движении 46
3. СЛОЖНОЕ ДВИЖЕНИЕ ТОЧКИ 57
3.1. Основные понятия сложного движения точки 57
3.2. Задание К4. Определение скорости и ускорения точки при сложном движении 60
4. ДИНАМИКА ТОЧКИ 73
4.1. Дифференциальные уравнения движения точки. 73
4.2. Задание Д1. Интегрирование дифференциальных уравнений движения точки 73
4.3. Колебания материальной точки 80
4.4. Задание Д2. Исследование колебаний точки 84
4.5. Теорема об изменении кинетической энергии точки. 95
4.6. Задание Д3. Исследование движения точки с применением теоремы об изменении кинетической энергии 96
5. ДИНАМИКА МЕХАНИЧЕСКОЙ СИСТЕМЫ 103
5.1. Описание движений твёрдых тел на основе общих теорем динамики системы . 103
5.2. Задание Д4. Динамический расчет механической системы 104
5.3. Теорема об изменении кинетической энергии системы. 112
5.4. Задание Д5. Исследование движения механической системы с применением теоремы об изменении кинетической энергии 114
6. АНАЛИТИЧЕСКАЯ МЕХАНИКА 124
6.1. Принципы механики. Общее уравнение динамики 124
6.2. Задание Д6. Исследование механической системы с применением общего уравнения динамики 126
6.3. Уравнения Лагранжа II рода 136
6.4. Задание Д7. Исследование механической системы с одной степенью свободы с применением уравнений Лагранжа 137
6.5. Задание Д8. Исследование механической системы с двумя степенями свободы 145
СПИСОК РЕКОМЕНДУЕМОЙ ЛИТЕРАТУРЫ 155

1. СТАТИКА ТВЕРДОГО ТЕЛА

Статика представляет раздел теоретической механики, в котором изучаются условия равновесия твердых тел под действием системы сил.

1.1. Основные виды связей и их реакции

Опора тела на гладкую плоскость (поверхность) без трения. Реакция приложена в точке касания и направлена перпендикулярно к общей касательной соприкасающихся поверхностей. При опоре углом, или на угол (рис. 1.1, *a*), реакция направлена по нормали к одной из поверхностей. **Гибкая связь**. Если на тело наложена связь в виде гибкой нерастяжимой нити (каната, троса), то реакция связи $\vec{T}$, равная натяжению нити, приложена к телу и направлена вдоль нити (рис. 1.1, *b*).

Цилиндрический шарнир (подшипник) создает соединение, при котором

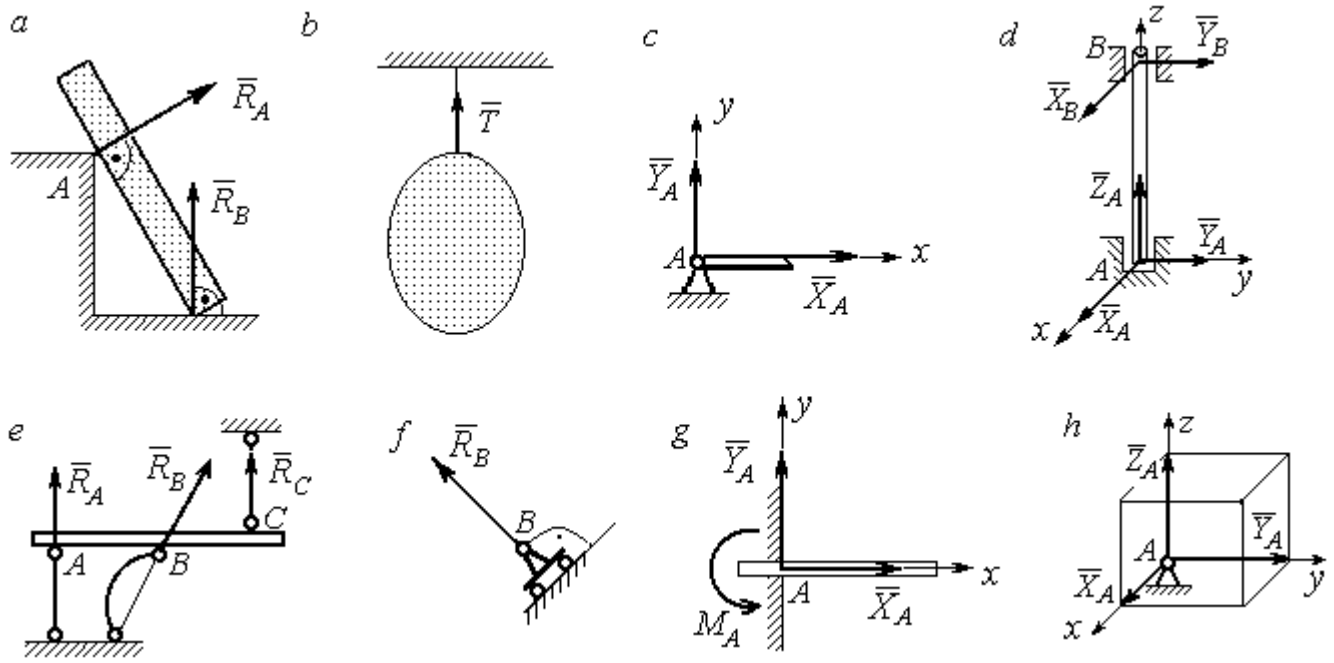

Рис. 1.1. Виды связей и их реакции:
a – реакция опоры тела на гладкую поверхность без трения; *b* – реакция связи гибкой нерастяжимой нити; *c* – реакция цилиндрического шарнира; *d* – реакция подшипника и подпятника; *e* – реакция невесомого стержня; *f* – реакция подвижной опоры; *g* – реакция жесткой заделки; *h* – реакция пространственного шарнира

одно тело может вращаться по отношению к другому. Реакция цилиндрического шарнира лежит в плоскости, перпендикулярной оси шарнира. При решении задач

реакцию цилиндрического шарнира $\vec{R}_A$ изображают ее составляющими $\vec{X}_A$ и $\vec{Y}_A$, взятыми по направлениям координатных осей (рис. 1.1, *c*). Реакция подшипника $\vec{R}_B$ (рис. 1.1, *d*) также изображается своими составляющими $\vec{X}_B$ и $\vec{Y}_B$, взятыми по направлениям координатных осей в плоскости, перпендикулярной оси вращения подшипника. Величина реакции определяется по формуле: $R_A = \sqrt{X_A^2 + Y_A^2}$. **Реакция прямолинейного невесомого стержня с шарнирными соединениями на краях** направлена вдоль самого стержня, а криволинейного – вдоль линии, соединяющей точки крепления стержня (рис. 1.1, *e*). **Реакция подвижной опоры** $\vec{R}_B$ (рис. 1.1, *f*) направлена по нормали к поверхности, на которую опираются катки опоры. **Жесткая заделка** (рис. 1.1, *g*) препятствует не только линейным перемещениям тела, но и повороту. Реакция заделки состоит из силы реакции $\vec{R}_A$ и пары сил с моментом M_A. При решении задач силу реакции жесткой заделки $\vec{R}_A$ изображают ее составляющими $\vec{X}_A$ и $\vec{Y}_A$, взятыми по направлениям координатных осей. Модуль реакции определяется по формуле $R_A = \sqrt{X_A^2 + Y_A^2}$. Виды связей и их реакции показаны на рис. 1.1.

1.2. Моменты силы относительно центра и относительно оси. Пара сил. Момент пары

Алгебраическим моментом силы F относительно центра O $M_O(\vec{F})$, или просто **моментом силы** $\vec{F}$ относительно центра *O,* называют взятое с соответствующим знаком произведение модуля силы $\vec{F}$ на кратчайшее расстояние *h* от центра *O* до линии действия силы: $M_O(\vec{F}) = \pm Fh$ (рис. 1.2, *a*).

Величину *h* называют **плечом силы**. Момент силы относительно центра считается положительным, если сила стремится повернуть тело вокруг центра против хода часовой стрелки, и отрицательным – в обратном случае.

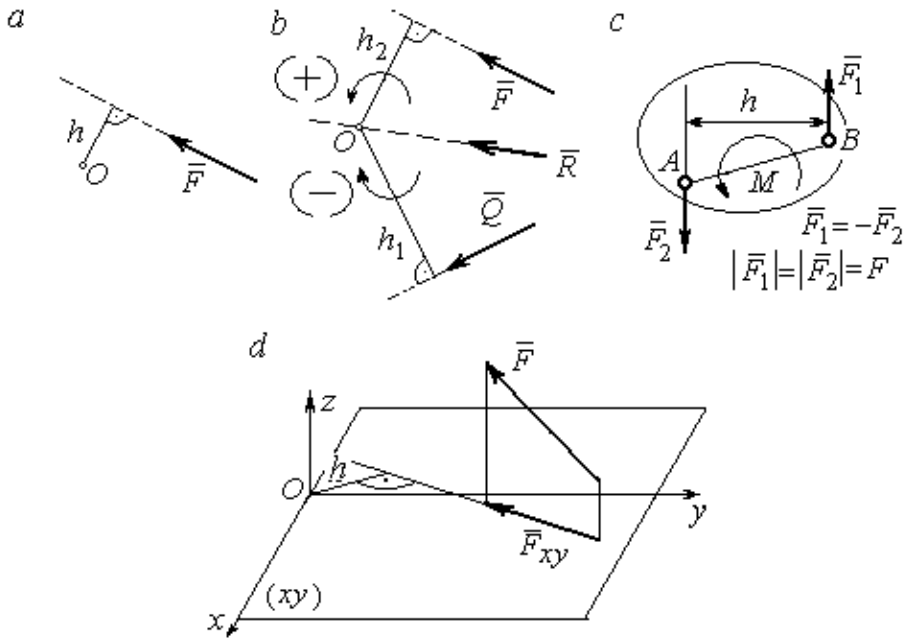

Рис. 1.2. Схемы для вычисления моментов сил:
a, *b* – момент силы относительно центра; *c* – момент пары сил;
d – момент силы относительно оси

На рис. 1.2, *b* показано, что момент силы $\vec{F}$ относительно центра *O* положительный, а момент силы $\vec{Q}$ относительно того же центра – отрицательный. Момент силы $\vec{R}$ относительно центра *O* равен нулю, так как линия действия этой силы проходит через центр *O* и плечо силы равно нулю.

Парой сил, или просто парой (рис.1.2, *c*), называют систему двух равных по модулю сил, параллельных, направленных в противоположные стороны и не лежащих на одной прямой. Алгебраическим моментом пары сил, или **моментом пары,** называют взятое со знаком плюс или минус произведение модуля одной из сил пары на плечо пары – кратчайшее расстояние между линиями действия ее сил. Правило знаков такое же, как и для момента силы. На рисунках пару часто изображают дуговой стрелкой, показывающей направление поворота твердого тела под действием пары (см. *M* на рис. 1.2, *c*).

Моментом силы относительно оси называют момент проекции этой силы на плоскость, перпендикулярную оси, относительно точки пересечения оси с этой плоскостью. На рис. 1.2, *d* показано вычисление момента силы *F* относительно

оси z: $M_z(\vec{F}) = F_{xy}h$, где F_{xy} – проекция силы $\vec{F}$ на плоскость xy, перпендикулярную оси z, h – плечо проекции F_{xy} относительно центра O – точки пересечения оси z и плоскости xOy.

1.3. Условия равновесия систем сил

Плоской системой сил называется система сил, расположенных в одной плоскости.

Основная форма условий равновесия плоской системы сил. Для равновесия плоской системы сил, приложенных к твердому телу, необходимо и достаточно, чтобы суммы проекций всех сил на каждую из двух осей прямоугольной системы координат, расположенной в плоскости действия сил, были равны нулю и сумма моментов сил относительно любого центра, находящегося в плоскости действия сил, также была равна нулю:

$$\sum F_{kx} = 0,\ \sum F_{ky} = 0,\ \sum M_A(\vec{F}_k) = 0,$$

где F_{kx}, F_{ky} – проекции всех сил на координатные оси; $M_A(\vec{F}_k)$ – моменты всех сил относительно произвольно выбранного центра A.

Пространственной системой сил называется система сил, расположенных произвольно в пространстве.

Для **равновесия пространственной системы сил** необходимо и достаточно, чтобы суммы проекций всех сил на оси прямоугольной системы координат были равны нулю и суммы моментов всех сил относительно тех же осей также были равны нулю:

$$\sum F_{kx} = 0,\ \sum F_{ky} = 0,\ \sum F_{kz} = 0,$$

$$\sum M_x(\vec{F}_k) = 0,\ \sum M_y(\vec{F}_k) = 0,\ \sum M_z(\vec{F}_k) = 0,$$

где F_{kx}, F_{ky}, F_{kz} – проекции всех сил на координатные оси x, y, z; $M_x(\vec{F}_k)$, $M_y(\vec{F}_k)$, $M_z(\vec{F}_k)$ – моменты всех сил относительно выбранных осей.

Равновесие систем тел

Связи, соединяющие части конструкции, называют **внутренними,** в отличие от **внешних** связей, скрепляющих конструкцию с внешними телами, не входящими в данную конструкцию. Одним из способов решения задач на равновесие сил, действующих на сочленённую конструкцию с внутренними связями, является **разбиение конструкции на отдельные тела** и составление уравнений равновесия для каждого из тел, входящих в конструкцию. При этом в уравнения равновесия должны входить только силы, непосредственно приложенные к тому телу, равновесие которого рассматривается.

1.4. Задание С1. Равновесие произвольной плоской системы сил. Равновесие системы тел

Каждый вариант задания включает две задачи по темам: «Равновесие произвольной плоской системы сил» и «Равновесие системы тел».

В задачах требуется определить реакции связей конструкции исходя из условия равновесия произвольной плоской системы сил. Весом стержневых подпорок, поддерживающих балочные конструкции, и блоков, через которые перекинуты невесомые нити, пренебречь.

Варианты заданий даны на рис. 1.3 – 1.6. Исходные данные приведены в табл. 1.1. Из таблицы исходных данных выбираются значения тех параметров, которые указаны на схемах.

Варианты № 1, 11, 21	
Задача 1	Задача 2

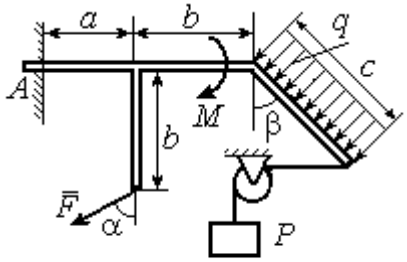

Найти реакцию жесткой заделки в точке A

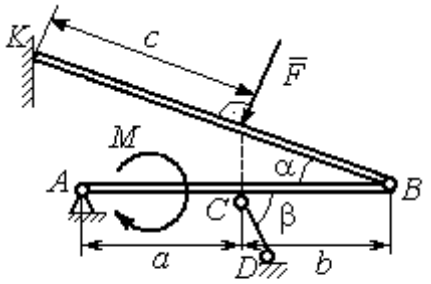

Найти реакции шарниров A, B, реакцию стержня CD и реакцию опоры в точке K

Варианты № 2, 12, 22

Задача 1

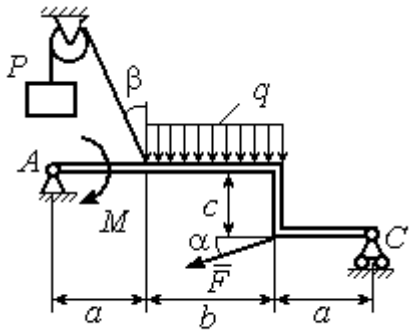

Найти реакции шарниров A и C

Задача 2

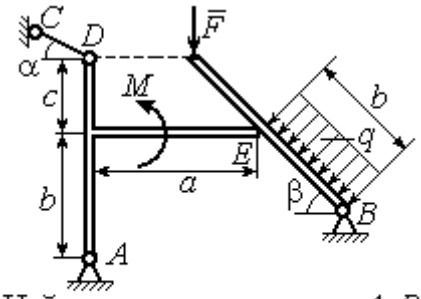

Найти реакции шарниров A, B, реакцию опоры в точке E и реакцию стержня CD

Варианты № 3, 13, 23

Задача 1

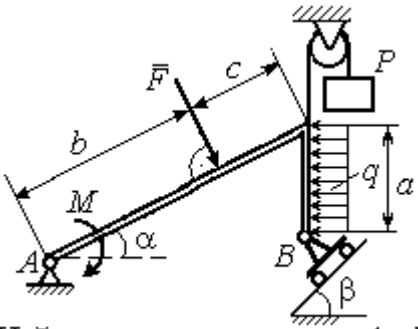

Найти реакцию шарниров A и B

Задача 2

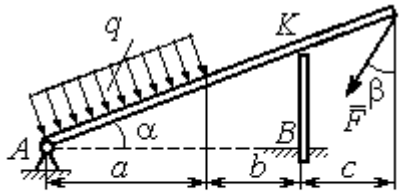

Найти реакцию шарнира A, реакцию опоры в точке K и реакцию жесткой заделки в точке B

Рис. 1.3. Задание С1. Равновесие произвольной плоской системы сил. Равновесие системы тел. Номера вариантов задания 1 – 3, 11 – 13, 21 – 23

Варианты № 4, 14, 24

Задача 1

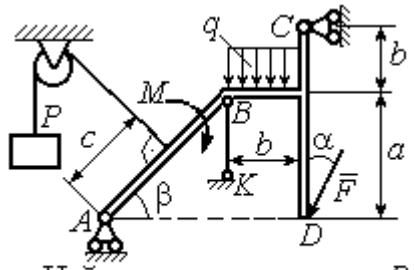

Найти усилие в стержне BK и реакцию шарниров A, C

Задача 2

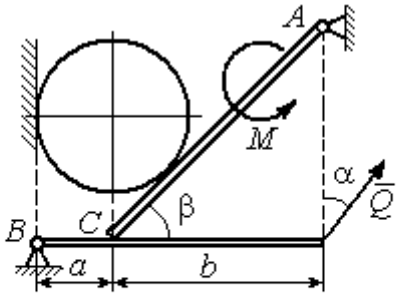

Вес шара P. Найти реакцию шарниров A, B, давление шара на балку и стенку, реакцию опоры балки в точке C и уравновешивающую силу Q

Варианты № 5, 15, 25

Задача 1

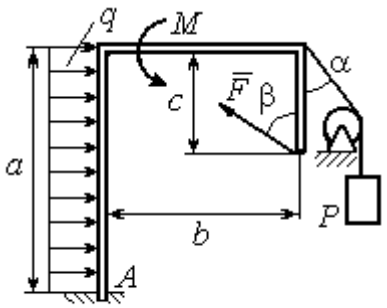

Найти реакцию жесткой заделки в точке A

Задача 2

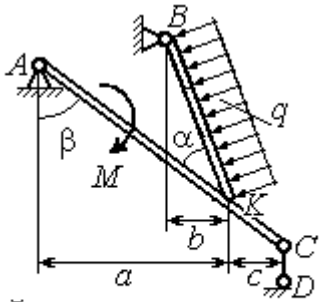

Найти реакцию шарнирв A, B, реакцию стержня CD и реакцию опоры в точке K

Варианты № 6, 16, 26

Задача 1

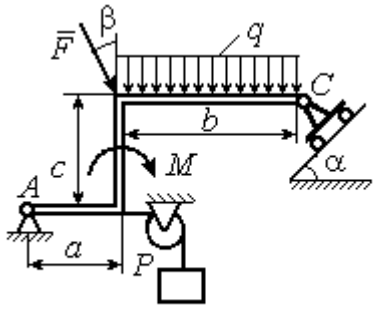

Найти реакции шарниров A и C

Задача 2

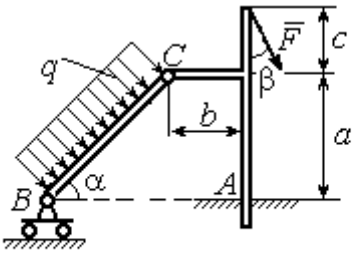

Найти реакцию жесткой заделки в точке A и реакции шарниров B и C

Рис. 1.4. Задание С1. Равновесие произвольной плоской системы сил. Равновесие системы тел. Номера вариантов задания 4 – 6, 14 – 16, 24 –26

Варианты № 7, 17, 27

Задача 1

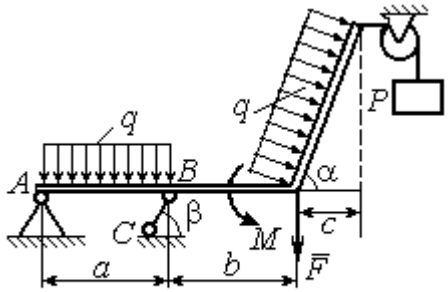

Найти реакцию стержня BC и реакцию шарнира A

Задача 2

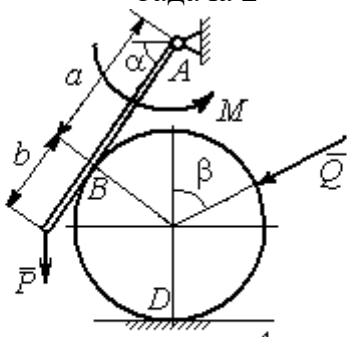

Найти реакцию шарнира A, давление балки на шар, реакцию опоры шара в точке D и уравновешивающую силу Q

Варианты № 8, 18, 28

Задача 1

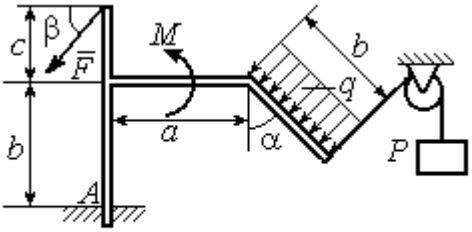

Найти реакцию жесткой заделки в точке A

Задача 2

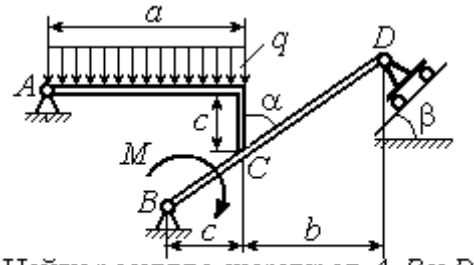

Найти реакцию шарниров A, B и D и реакцию опоры в точке C

Варианты № 9, 19, 29

Задача 1

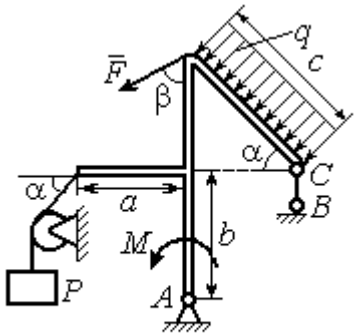

Найти реакцию стержня BC и реакцию шарнира A

Задача 2

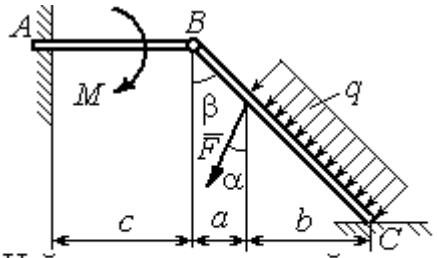

Найти реакцию жесткой заделки в точке A, реакцию шарнира B и реакцию опоры в точке C

Рис. 1.5. Задание С1. Равновесие произвольной плоской системы сил. Равновесие системы тел. Номера вариантов задания 7 – 9, 17 – 19, 27 – 29

Варианты № 10, 20, 30

Задача 1

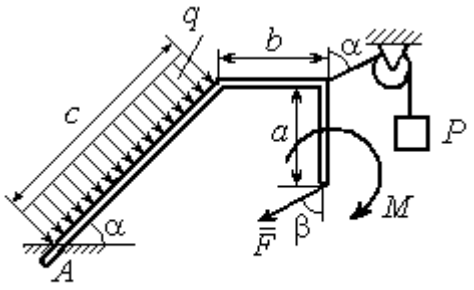

Найти реакцию жесткой заделки в точке A

Задача 2

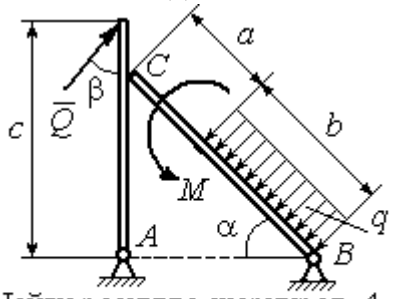

Найти реакцию шарниров A, B, реакцию опоры в точке C и уравновешивающую силу Q

Рис. 1.6. Задание С1. Равновесие произвольной плоской системы сил. Равновесие системы тел. Номера вариантов задания 10, 20, 30

Таблица 1.1

Исходные данные задания С1. Равновесие произвольной плоской системы сил. Равновесие системы тел.

Номер варианта задания	**1**	**2**	**3**	**4**	**5**	**6**	**7**	**8**	**9**	**10**	**11**	**12**	**13**	**14**	**15**
P, кН	6	5	6	12	6	6	10	3	8	5	10	4	8	10	8
F, кН	12	6	10	5	12	8	6	5	6	2	12	8	12	6	10
q, кН/м	5	4	2	3	6	3	5	2	2	4	6	2	3	4	5
M, кН·м	12	8	6	8	12	5	12	8	4	6	8	12	10	6	10
α, град	45	60	30	60	30	30	45	60	30	30	45	30	60	45	60
β, град	60	30	45	30	60	90	60	60	30	45	30	45	30	60	30
a, м	3	4	3	4	3	4	3	4	1	2	2	3	2	3	4
b, м	3	3	4	3	2	4	3	3	2	3	3	3	4	3	2
c, м	4	2	2	2	3	2	2	1	5	4	4	2	1	2	2

Номер варианта задания	**16**	**17**	**18**	**19**	**20**	**21**	**22**	**23**	**24**	**25**	**26**	**27**	**28**	**29**	**30**
P, кН	10	8	10	6	4	6	12	10	5	6	8	6	8	4	6
F, кН	6	12	12	8	3	14	10	8	15	10	12	8	10	10	2
q, кН/м	5	3	4	3	2	3	2	5	4	2	3	4	5	2	4
M, кН·м	10	6	8	6	5	12	4	6	8	10	12	10	6	4	8
α, град	60	60	30	45	60	30	60	45	30	60	45	30	30	30	45
β, град	45	30	30	60	60	45	30	60	30	45	90	30	60	45	30
a, м	3	4	3	1	2	2	4	1	4	3	4	3	2	1	2
b, м	2	4	3	3	4	1	4	3	2	2	2	2	2	2	2
c, м	3	2	2	4	5	4	2	2	1	1	1	2	1	3	5

Пример выполнения задания С1. Равновесие произвольной плоской системы сил. Равновесие системы тел.

Задача 1**.** Рама *ACE* (рис. 1.7) в точке *A* закреплена на цилиндрической шарнирной опоре, а в точке *B* поддерживается вертикальным невесомым стержнем *BK*. На раму действуют: пара с моментом $M = 8$ Нм, сила $F = 10$ Н, приложенная в точке *D* под углом 60° к раме, и равномерно распределенная нагрузка интенсивностью $q = 2$ Н/м, приложенная на отрезке *AB*. В точке *E* под прямым углом к участку балки *CE* прикреплен трос, несущий груз $P = 20$ Н. Пренебрегая весом балки, определить реакцию шарнира *A* и реакцию стержневой опоры *BK*, если $a = 2$ м.

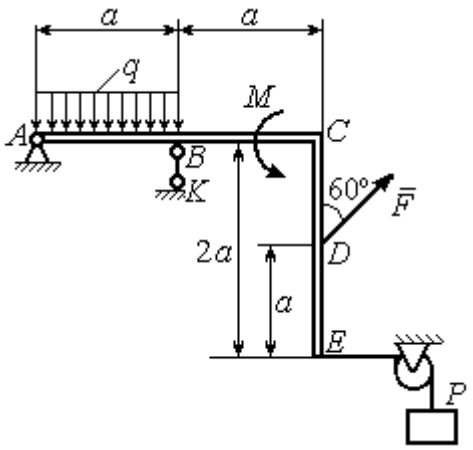

Рис. 1.7. Конструкция рамы

Решение

Выбираем систему координат *xAy*, например, как показано на рис. 1.8. Заменяем действие связей их реакциями. Изображаем реакцию шарнира *A* двумя ее составляющими $\vec{X}_A$ и $\vec{Y}_A$, направленными вдоль горизонтальной и вертикальной осей (см. рис. 1.8). Реакция $\vec{R}_B$ невесомой стержневой опоры *BK* приложена в точке *B* и направлена вдоль стержня *BK*. Заменяем распределенную нагрузку её равнодействующей $\vec{Q}$. Сила $\vec{Q}$ приложена в середине отрезка *AB* и по модулю равна $Q = qa = 4$ Н. Действие груза *P* на раму изображается реакцией $\vec{T}$, равной по величине весу груза.

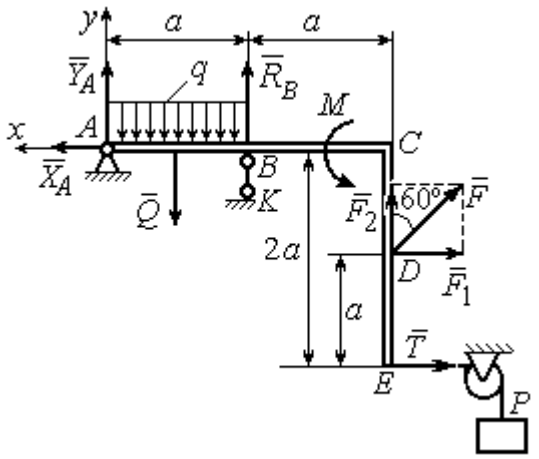

Рис. 1.8. Силы и реакции связей, действующие на раму при её равновесии

При равновесии рамы действующие на неё силы составляют уравновешенную произвольную плоскую систему. Условия равновесия системы сил имеют вид: $\sum F_{kx} = 0$, $\sum F_{ky} = 0$, $\sum M_A(\vec{F}_k) = 0$. Вычисляя проекции сил на оси *x*, *y*, и моменты сил относительно центра *A*, уравнения равновесия получим в виде:

$$\sum F_{kx} = X_A - F\cos 30^\circ - T = 0, \quad \sum F_{ky} = Y_A - Q + R_B + F\cos 60^\circ = 0.$$

$$\sum M_A(\vec{F}_k) = -Q\frac{a}{2} + R_B a + M + F\cos 60^\circ \cdot 2a + F\cos 30^\circ \cdot a + T2a = 0.$$

Здесь для вычисления момента силы $\vec{F}$ относительно центра A использована теорема Вариньона: $M_A(\vec{F}) = M_A(\vec{F}_1) + M_A(\vec{F}_2) = F_1 \cdot a + F_2 \cdot 2a$, где $F_1 = F\cos 30^\circ$, $F_2 = F\cos 60^\circ$ (см. рис. 1.8).

Подставляя в уравнения равновесия исходные данные задачи, получим систему уравнений относительно неизвестных X_A, Y_A, R_B:

$$X_A - 28{,}66 = 0, \quad Y_A + R_B + 1 = 0, \quad R_B \cdot 2 + 121{,}32 = 0.$$

Решая систему, найдем X_A = 28,66 Н, Y_A = 59,66 Н, R_B = – 60,66 Н.

Отрицательное значение величины R_B означает, что фактическое направление реакции R_B стержневой опоры BK противоположно направлению, показанному на рис. 1.8. Численное значение реакции шарнира

$$R_A = \sqrt{X_A^2 + Y_A^2} = \sqrt{28{,}66^2 + 59{,}66^2} = 66{,}18 \text{ Н}.$$

Задача 2. Балка *ABLC* с вертикальной частью *AB* и горизонтальной перекладиной *LC* закреплена в точке *A* с помощью жесткой заделки (рис. 1.9). Наклонная балка *EC* с углом наклона к горизонту 60° в точке *C* шарнирно прикреплена к горизонтальной перекладине *CL*, а в точке *E* закреплена на шарнирно-подвижной опоре, установленной на горизонтальной поверхности. На конструкцию действуют равномерно распределенная на отрезках *BL* и *DE* нагрузка с одинаковой интенсивностью q = 2 кН/м, сила $\vec{F}$, приложенная в точке *D* перпендикулярно балке *EC* и равная по величине F = 10 кН, и пара сил с моментом M = 5 кН·м. Определить реакцию жесткой заделки *A* и реакции шарниров *C* и *E*, если a = 2 м.

Решение

Разделяем систему на две части по шарниру *C* и рассмотрим равновесие балок *ABLC* и *EC* отдельно. Изобразим обе балки и расставим внешние силы и реакции связей (рис. 1.10). Рассмотрим балку *ABLC* (рис. 1.10, *a*). Заменим распределенную нагрузку эквивалентной силой $\vec{Q}_1$, приложенной в середине отрезка *BL*, направленной в сторону действия нагрузки и равной $Q_1 = q \cdot a = 4$ кН. Кроме силы $\vec{Q}_1$ и пары сил с моментом *M* на балку действуют реакция жёсткой заделки в точке *A*, имеющая своими составляющими силы $\vec{X}_A$, $\vec{Y}_A$ и пару сил с моментом M_A, а также реакция шарнира *C*, разложенная на составляющие $\vec{X}_C$, $\vec{Y}_C$ (см. рис. 1.10, *a*). Действующие на раму силы составляют уравновешенную плоскую систему сил. Выберем систему координат *xAy*, как показано на рис. 1.10, *a*, и составим уравнения равновесия:

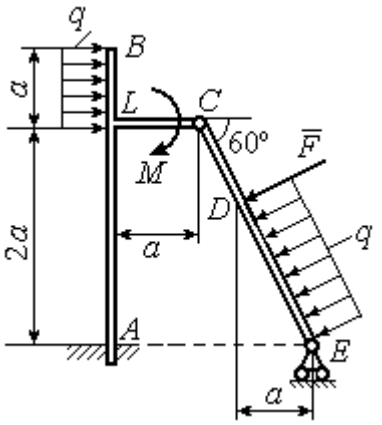

Рис. 1.9. Равновесие конструкции двух балок, соединённых шарниром

$$\sum F_{kx} = X_A + Q_1 + X_C = 0,$$

$$\sum F_{ky} = Y_A + Y_C = 0,$$

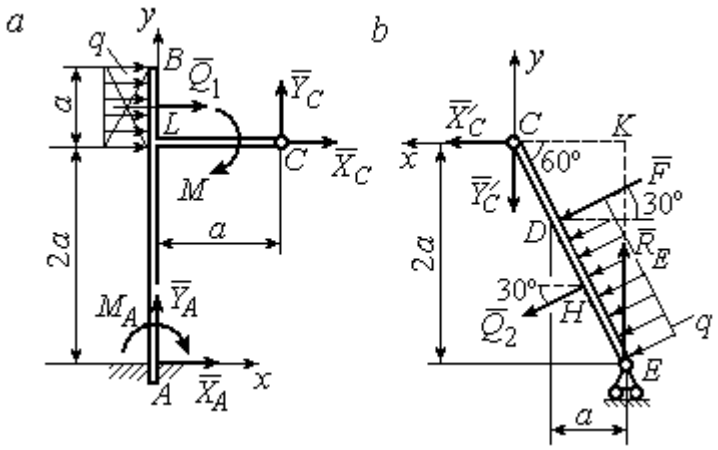

Рис. 1.10. Равновесие частей конструкции:
a - силы и реакции связей, действующие на балку *ABLC*;
b - силы и реакции связей, действующие на балку *CE*

$$\sum M_A(\vec{F}_k) = -M_A - Q_1 \cdot \left(2a + \frac{a}{2}\right) - M + Y_C a - X_C 2a = 0.$$

Рассмотрим равновесие балки *EC*. Заменим равномерную нагрузку эквивалентной силой $\vec{Q}_2$, приложенной в середине отрезка *ED*, направленной в сторону действия нагрузки и равной по модулю $Q_2 = q \cdot 2a = 8$кН. На балку кроме сил $\vec{Q}_2$, $\vec{F}$ действуют реакции связей: $\vec{R}_E$ – реакция шарнирно-подвижной опоры в точке

E и $\vec{X}'_C$, $\vec{Y}'_C$ – составляющие реакции шарнира *C*. Силы $\vec{X}'_C$, $\vec{Y}'_C$ направлены противоположно силам $\vec{X}_C$, $\vec{Y}_C$ и равны им по модулю $X_C = X'_C$, $Y_C = Y'_C$ (см. рис. 1.10, *a*, *b*). Действующие на балку *EC* силы образуют плоскую уравновешенную систему сил. Выберем систему координат *xCy*, как показано на рис. 1.10, *b*, и составим уравнения равновесия. При этом центром, относительно которого будем считать моменты сил, выберем точку *C*. Получим:

$$\sum F_{kx} = Q_2 \sin 60^\circ + F\cos 30^\circ + \vec{X}'_C = 0,\ \sum F_{ky} = R_E - Q_2 \cos 60^\circ - F\sin 30^\circ - Y'_C = 0,$$

$$\sum M_C\left(\vec{F}_k\right) = -F \cdot CD - Q_2 \cdot CH + R_E \cdot CK = 0.$$

Здесь плечи сил: $CD = \dfrac{2a}{\cos 30^\circ} - 2a$, $CH = \dfrac{2a}{\cos 30^\circ} - a$, $CK = 2a\,\mathrm{tg}\,30^\circ$. Заменяя в уравнениях величины X'_C на X_C, а Y'_C на Y_C и подставляя исходные данные, получим систему уравнений:

$$X_A + X_C + 4 = 0,\ Y_A + Y_C = 0,\ -M_A - 4X_C + 2Y_C - 25 = 0,$$

$$X_C + 15{,}59 = 0,\ -Y_C + R_E - 9 = 0,\ 2{,}31R_E - 27{,}14 = 0,$$

откуда найдём величины реакции жесткой заделки и реакции шарниров:

$$X_A = 11{,}59 \text{ кН},\ Y_A = -2{,}76 \text{ кН},\ M_A = 42{,}87 \text{ кН·м},$$

$$X_C = -15{,}59 \text{ кН},\ Y_C = 2{,}76 \text{ кН},\ R_E = 11{,}76 \text{ кН}.$$

Модули реакций жесткой заделки *A* и шарнира *C*:

$$R_A = \sqrt{X_A^2 + Y_A^2} = 11{,}91 \text{ кН},\ R_C = \sqrt{X_C^2 + Y_C^2} = 15{,}83 \text{ кН}.$$

1.5. Задание С2. Равновесие пространственной системы сил

В заданиях рассматривается равновесие однородной плиты или вала (прямого или с «ломаной» осью) с насаженным на него шкивом.

Вал закреплен подпятником и подшипником и удерживается в равновесии. На вал действуют сила $\vec{F}$, пара сил с моментом M и сила $\vec{P}$. На шкив вала намотана нить, к свободному концу которой, перекинутому через невесомый блок, подвешен груз весом Q. Для вала определить реакции подшипника и подпятника и величину уравновешивающей силы Q (или момента M).

Плита весом P закреплена пространственным шарниром, подшипником и удерживается в заданном положении невесомым стержнем. На плиту действуют силы $\vec{F}$, $\vec{Q}$ и пара сил с моментом M. Для плиты найти реакции сферического и цилиндрического шарниров и реакцию стержня.

Варианты задания даны на рис. 1.11 – 1.13. Исходные данные для выполнения задания приведены в табл. 1.2.

Варианты № 1, 11, 21	**Варианты № 2, 12, 22**
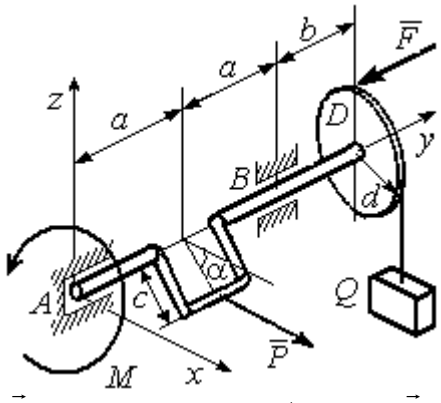	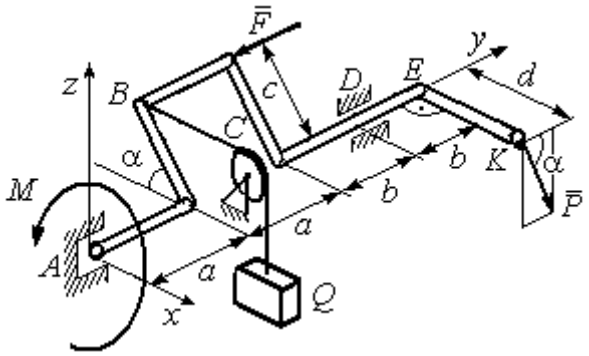
Сила $\vec{F}$ параллельна оси Ay; сила $\vec{P}$ параллельна оси Ax; нить, удерживающая груз, сходит со шкива вертикально. Найти реакции подпятника и подшипника в точках A и B и величину уравновешивающего груза Q	Сила $\vec{F}$ параллельна оси Ay; сила $\vec{P}$ лежит в плоскости, параллельной zAy; отрезок нити BC параллелен оси Ax; рукоять вала EK параллельна оси Ax. Найти реакции подпятника и подшипника в точках A и D и величину уравновешивающего момента M

Рис. 1.11. Задание С2. Равновесие пространственной системы сил.
Номера вариантов задания 1 – 2, 11 – 12, 21 – 22

Варианты № 3, 13, 23	**Варианты № 4, 14, 24**
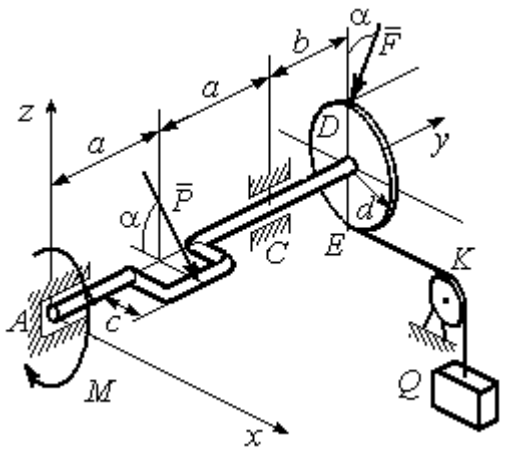	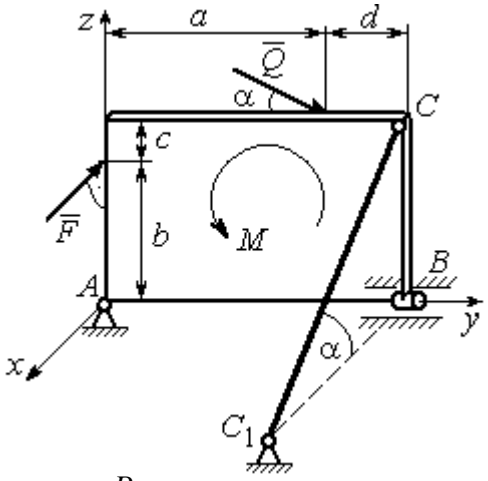
Сила $\vec{F}$, лежит в плоскости zAy; сила $\vec{P}$ лежит в плоскости, параллельной zAx, отрезок нити EK параллелен оси Ax. Найти реакции подпятника и подшипника в точках A и C, а также величину уравновешивающего груза Q	Плита весом P расположена в плоскости zAy; пара сил с моментом M действует в плоскости плиты; стержень CC_1 расположен в плоскости, параллельной zAx; сила $\vec{Q}$ действует в плоскости плиты; сила $\vec{F}$ перпендикулярна плоскости плиты. Найти реакции сферического и цилиндрического шарниров в точках A и B и реакцию стержня CC_1

Варианты № 5, 15, 25	**Варианты № 6, 16, 26**
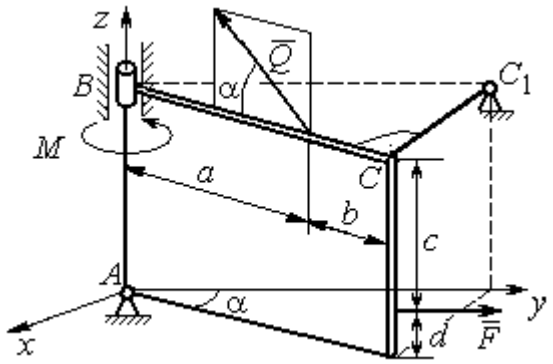	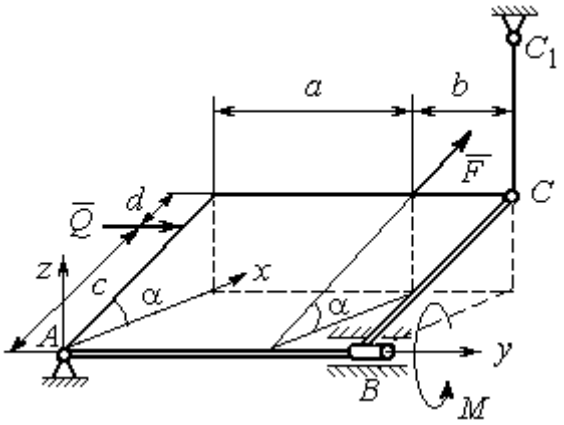
Плита весом P отклонена на угол α от вертикальной плоскости zAy; сила $\vec{Q}$ лежит в плоскости плиты; сила $\vec{F}$ параллельна оси Ay; стержень CC_1 перпендикулярен плоскости плиты. Найти реакции сферического и цилиндрического шарниров в точках A и B и реакцию стержня CC_1	Плита весом P отклонена на угол α от горизонтальной плоскости xAy; сила $\vec{Q}$ перпендикулярна боковой стенке плиты и параллельна оси Ay; сила $\vec{F}$ расположена в плоскости плиты и параллельна её боковым стенкам; стержень CC_1 параллелен оси Az. Найти реакции сферического и цилиндрического шарниров в точках A и B и реакцию стержня CC_1

Рис. 1.12. Задание С2. Равновесие пространственной системы сил.
Номера вариантов задания 3 – 6, 13 – 16, 23 – 26

Варианты № 7, 17, 27	Варианты № 8, 18, 28
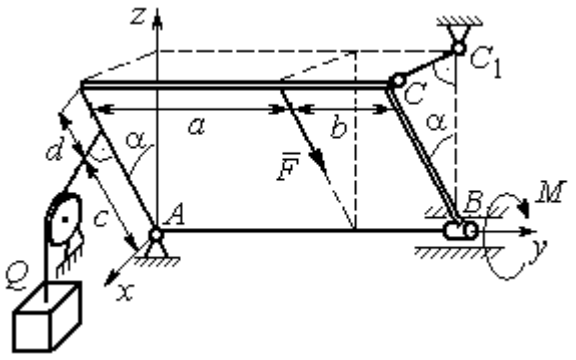	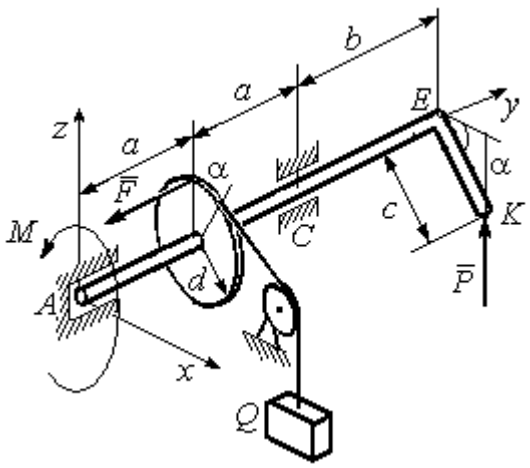
Плита весом *P* отклонена на угол α от вертикальной плоскости z*Ay*; нить, удерживающая груз *Q*, находится плоскости z*Ax*, прикреплена к боковой стенке плиты и перпендикулярна ей; сила $\vec{F}$ параллельна боковым стенкам плиты; стержень CC_1 перпендикулярен плоскости z*Ay*. Найти реакции сферического и цилиндрического шарниров в точках *A* и *B* и реакцию стержня CC_1	Рукоять *EK* перпендикулярна оси вала и наклонена под углом α к горизонтальной плоскости *xAy*; сила $\vec{P}$ параллельна оси *Az*; сила $\vec{F}$ параллельна оси Ay; нить, удерживающая груз *Q*, сходит со шкива по касательной. Найти реакции подпятника *A*, подшипника *C*, и величину уравновешивающего груза *Q*

Варианты № 9, 19, 29	Варианты № 10, 20, 30
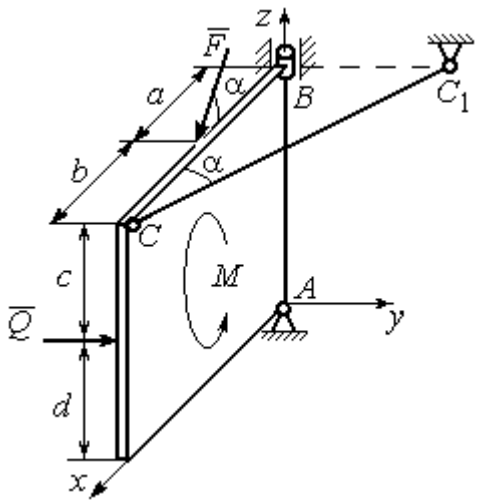	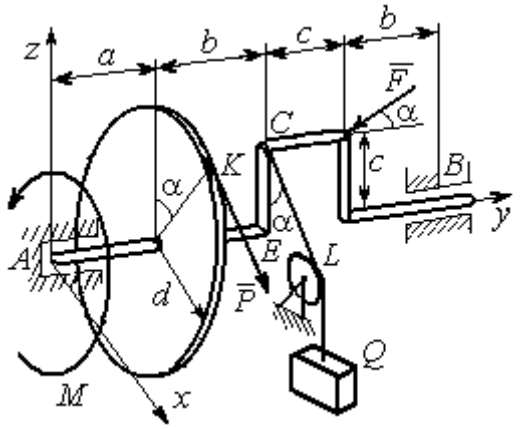
Плита весом *P* находится в вертикальной плоскости z*Ax*; стержень CC_1 расположен в плоскости, параллельной *xAy*; пара сил с моментом *M* действует в плоскости плиты; сила $\vec{Q}$ перпендикулярна плоскости плиты; сила $\vec{F}$ лежит в плоскости плиты. Найти реакции сферического и цилиндрического шарниров в точках *A* и *B* и реакцию стержня CC_1	Сила $\vec{F}$ находится в плоскости z*Ay*; стойка *CE* находится в плоскости z*Ay*; отрезок *CL* нити, удерживающей груз, находится в плоскости параллельной *xAz*; сила $\vec{P}$ находится в плоскости шкива и направлена по касательной к ободу в точке *K*. Найти реакции подпятника *A*, подшипника *B* и величину уравновешивающего момента *M*

Рис. 1.13. Задание С2. Равновесие пространственной системы сил.
Номера вариантов задания 7 – 10, 17 – 20, 27 – 30

Таблица 1.2

Исходные данные для задания С2.

Равновесие пространственной системы сил

Номер варианта задания	**1**	**2**	**3**	**4**	**5**	**6**	**7**	**8**	**9**	**10**
P, кН	5	4	6	10	16	15	12	10	15	14
F, кН	8	6	12	6	10	10	8	12	12	10
Q, кН	–	12	–	12	8	12	10	–	10	12
M, кН·м	12	–	10	8	12	6	8	6	8	–
α, град	60	30	30	30	60	60	60	30	30	60
a, м	1,2	0,8	1,4	0,6	1,2	0,9	1,4	0,4	0,8	0,8
b, м	1,0	0,6	1,1	0,4	0,8	0,4	0,6	1,2	0,2	0,6
c, м	0,8	0,5	0,8	0,3	1,4	0,8	1,2	0,8	0,4	0,4
d, м	0,4	0,4	0,6	0,2	0,4	0,2	0,4	0,6	0,6	0,6

Номер варианта задания	**11**	**12**	**13**	**14**	**15**	**16**	**17**	**18**	**19**	**20**
P, кН	8	10	10	15	14	10	16	9	10	12
F, кН	6	12	16	8	12	14	10	15	8	10
Q, кН	–	14	–	10	10	12	14	–	12	14
M, кН·м	10	–	12	12	12	8	10	10	10	–
α, град	30	60	60	60	30	30	30	60	60	30
a, м	0,8	1,3	0,9	0,5	1,3	1,2	1,6	0,6	0,9	1,2
b, м	0,6	1,1	0,6	0,4	0,9	0,6	0,8	1,2	0,3	0,8
c, м	0,4	0,8	0,5	0,2	1,5	0,9	1,2	0,4	0,6	0,6
d, м	0,2	0,4	0,4	0,1	0,5	0,4	0,6	0,2	0,2	0,8

Номер варианта задания	**21**	**22**	**23**	**24**	**25**	**26**	**27**	**28**	**29**	**30**
P, кН	10	12	5	8	10	14	18	12	14	10
F, кН	12	8	15	10	12	8	10	15	9	8
Q, кН	–	10	–	12	14	10	16	–	12	6
M, кН·м	12	–	16	14	8	10	8	12	10	–
α, град	90	30	60	30	45	30	30	60	60	30
a, м	0,6	0,8	1,1	1,2	1,5	0,8	1,0	0,8	1,2	0,9
b, м	0,8	0,6	0,9	1,0	0,9	0,6	0,8	1,4	0,6	0,4
c, м	0,4	1,2	0,8	0,6	1,5	0,9	1,1	0,5	0,8	0,6
d, м	0,4	1,5	0,5	0,2	0,4	0,3	0,3	0,4	0,6	0,5

Примеры решения задания С2. Равновесие пространственной системы сил

Задача 1. Горизонтальный вал (рис. 1.14) закреплен в подпятнике *C* и подшипнике *K*. Вал имеет шкив I радиуса *R* и шкив II радиуса *r*, перпендикулярные оси вала. Рукоять *AE* параллельна оси *Cx*. Нить, удерживающая груз *Q*, сходит со шкива I по касательной вертикально вниз. На вал действуют силы $\vec{F}$, $\vec{P}$ и пара сил с моментом *M*, закручивающая вал вокруг оси *Cy*. Сила $\vec{F}$ находится в плоскости, параллельной *zCy*, и составляет угол 60° с направлением оси *Cy*. Сила $\vec{P}$ приложена в точке *B* шкива II, определяемой центральным углом 30º, и направлена по касательной. Определить величину уравновешивающего момента *M* и реакции подшипника и подпятника, если *P* = 4 кН, *F* = 2 кН, *Q* = 3 кН, *R* = 0,6 м, *r* = 0,3 м, *a* = 0,8 м, *b* = 0,4 м.

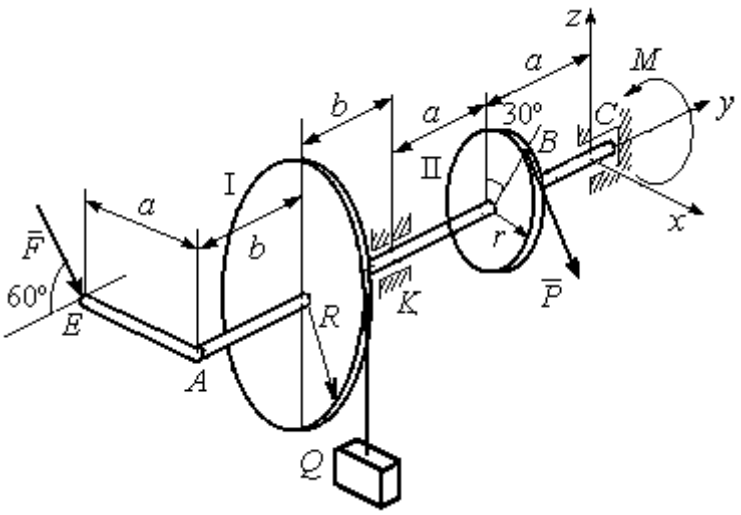

Рис. 1.14. Схема вала и его нагрузка

Решение

Рассмотрим равновесие вала. На вал действуют внешние силы $\vec{F}$, $\vec{P}$, пара сил с моментом *M* и реакции связей. Связями являются нить, натянутая грузом *Q*, подпятник *C* и подшипник *K*. Освобождаем вал от связей, заменяя их действие реакциями. Реакцию подпятника *C* раскладываем на три составляющие: $\vec{X}_C$, $\vec{Y}_C$, $\vec{Z}_C$, направленные

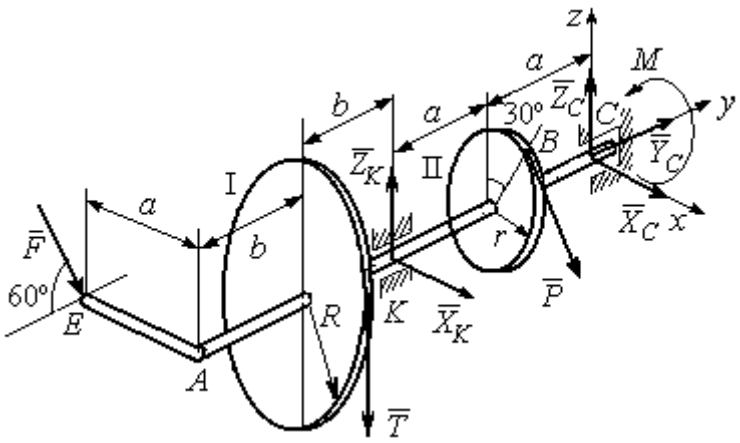

Рис. 1.15. Внешние силы и реакции связей вала

вдоль координатных осей. Реакция подшипника *K* лежит в плоскости, перпендикулярной оси вала, и ее составляющими будут вектора $\vec{X}_K, \vec{Z}_K$, направленные вдоль координатных осей *x*, *z*. Реакция нити $\vec{T}$ направлена вдоль нити от точки *K* и по модулю равна весу груза. Действие на вал внешних сил и реакций связи показано на рис. 1.15.

Внешние силы, действующие на вал, и реакции связей составляют произвольную пространственную систему сил, эквивалентную нулю ($\vec{P}$, $\vec{F}$, $\vec{X}_K, \vec{Z}_K, \vec{T}$, $\vec{X}_C$, $\vec{Y}_C, \vec{Z}_C, M$) ∞ 0, для которой уравнения равновесия:

$$\sum F_{kx} = 0,\ \sum F_{ky} = 0,\ \sum F_{kz} = 0,$$

$$\sum M_x(\vec{F}_k) = 0,\ \sum M_y(\vec{F}_k) = 0,\ \sum M_z(\vec{F}_k) = 0.$$

Для удобства при составлении уравнений равновесия изобразим вал вместе с действующими на него силами в проекциях на координатные плоскости (рис. 1.16)

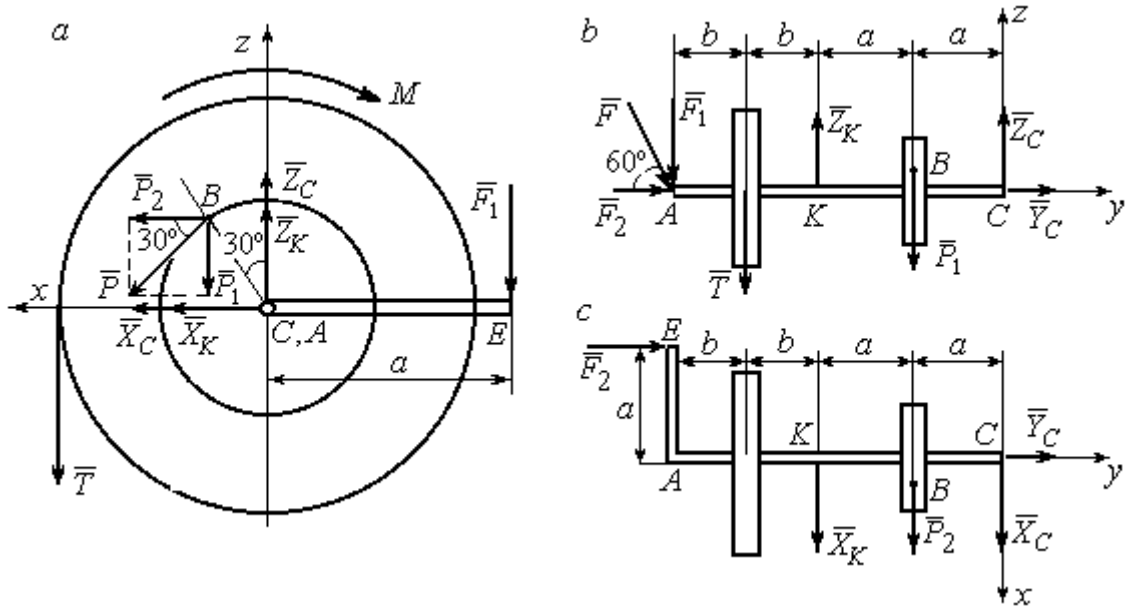

Рис. 1.16. Вал и действующие на него силы в проекциях на координатные плоскости:
a – вид вала в проекции на плоскость *zCx* с положительного конца оси *y*;
b – вид вала в проекции на плоскость *zCy* с положительного конца оси *x*;
c – вид вала в проекции на плоскость *xCy* с положительного конца оси *z*.

На рис. 1.16, *а* показаны проекции всех сил на плоскость *zCx*. Вычисляя моменты проекций этих сил относительно точки *C*, получим значения моментов исходных сил относительно оси *y*.

Для вычисления моментов сил относительно оси *x* достаточно найти моменты проекций сил на плоскость *zCy* относительно точки *C* (см. рис. 1.16, *b*), а вычисляя моменты проекций сил на плоскость *xCy* относительно точки *C*, получим значения моментов сил относительно оси z.

Составляем уравнения равновесия:

$$\sum F_{kx} = P_2 + X_K + X_C = 0,\ \sum F_{ky} = F_2 + Y_C = 0,$$

$$\sum F_{kz} = -P_1 + Z_K - T + Z_C - F_1 = 0,$$

$$\sum M_x(\vec{F}_k) = P_1 a - Z_K 2a - T(2a + b) + F_1(2a + 2b) = 0,$$

$$\sum M_y(\vec{F}_k) = -F_1 a + TR + Pr - M = 0,$$

$$\sum M_z(\vec{F}_k) = P_2 a + X_K 2a - F_2 a = 0.$$

Подставляя исходные данные задачи, с учётом того, что

$$P_1 = P\cos 60^\circ = 0{,}5P,\ P_2 = P\cos 30^\circ = 0{,}87P,$$

$$F_1 = F\cos 30^\circ = 0{,}87F,\ F_2 = F\cos 60^\circ = 0{,}5F$$ (см. рис. 1.16 *a*, *b*),

получим систему уравнений:

$$0{,}87 \cdot 4 + X_K + X_C = 0,\ \ 2 \cdot 0{,}5 + Y_C = 0,\ -4 \cdot 0{,}5 + Z_K - 3 + Z_C - 2 \cdot 0{,}87 = 0,$$

$$0{,}5 \cdot 4 \cdot 0{,}8 - 1{,}6Z_K - 3 \cdot 0{,}87(2 \cdot 0{,}8 + 0{,}4) + 2 \cdot 0{,}87(2 \cdot 0{,}8 + 2 \cdot 0{,}4) = 0,$$

$$-0{,}87 \cdot 0{,}8 + 3 \cdot 0{,}6 + 4 \cdot 0{,}3 - M = 0,\ 0{,}87 \cdot 4 \cdot 0{,}8 + 1{,}6 \cdot X_K - 2 \cdot 0{,}5 \cdot 0{,}8 = 0.$$

Решая систему, найдём: $X_C = -2{,}24$ кН, $Y_C = -1$ кН, $Z_C = 6{,}39$ кН, $X_K = -1{,}24$ кН, $Z_K = 0{,}35$ кН, $M = 2{,}3$ кН·м.

Окончательно, реакция подпятника $R_C = \sqrt{X_C^2 + Y_C^2 + Z_C^2} = 6{,}84$ кН,

реакция подшипника $R_K = \sqrt{X_K^2 + Z_K^2} = 1{,}29$ кН.

Задача 2. Плита весом *P* расположена в вертикальной плоскости z*Ay*. В точке А плита закреплена пространственным шарниром, а в точке *B* на оси *y* опирается на цилиндрический шарнир (подшипник). Плита удерживается в равновесии при помощи невесомого стержня CC_1, прикреплённого шарниром к плите в её верхнем углу, в точке *C* перпендикулярно плоскости плиты (рис. 1.17).

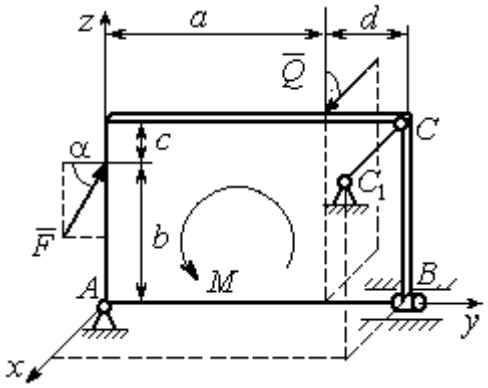

Рис. 1.17. Равновесие плиты

На плиту действует сила $\vec{Q}$, приложенная на краю плиты перпендикулярно её плоскости, и сила $\vec{F}$, лежащая в плоскости плиты и направленная под углом α к горизонту (см. рис. 1.17). Кроме того, в плоскости плиты на неё действует пара сил с моментом *M*. Найти реакции шарниров *A* и *B* и усилие в стержневой подпорке CC_1 при равновесии плиты, если параметры нагрузки: *P* = 1 кН, *Q* = 500 Н, *F* = 400 Н, *M* = 300 Н·м, $\alpha = 35^\circ$, *a* = 2 м, *b* = 1,5 м, *c* = 0,2 м, *d* = 0,4 м.

Решение

Заменим связи плиты их реакциями. Реакция шарнира *A* раскладывается на три составляющие: $\vec{X}_A$ $\vec{Y}_A$, $\vec{Z}_A$ по направлениям координатных осей. Направления координатных осей показаны на рис. 1.17. Реакция подшипника *B* лежит в плоскости, перпендикулярной оси подшипника, и ее составляющими будут вектора $\vec{X}_B, \vec{Z}_B$, направленные вдоль координатных осей *x*, *z*. Реакция стержня $\vec{T}$ направлена вдоль стержня. Действие сил и реакций показано на рис.1.18.

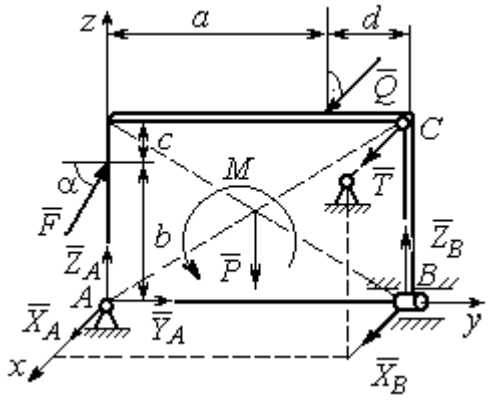

Рис. 1.18. Действие сил и реакций при равновесии плиты

Пространственная система сил, действующих на плиту, является уравновешенной: $(\vec{P}, \vec{F}, \vec{X}_B, \vec{Z}_B, \vec{T}, \vec{X}_A, \vec{Y}_A, \vec{Z}_A, M) \infty 0$. Уравнения равновесия:

$$\sum F_{kx} = 0\,,\ \sum F_{ky} = 0\,,\ \sum F_{kz} = 0\,,$$

$$\sum M_x(\vec{F}_k)=0,\ \sum M_y(\vec{F}_k)=0,\ \sum M_z(\vec{F}_k)=0.$$

В вычислениях моментов сил относительно осей будем считать момент положительным, если при взгляде со стороны положительного направления оси, сила вращает тело (плиту) против хода часовой стрелки. Получим:

$$\sum F_{kx}=0,\ X_A+Q+X_B+T=0,$$

$$\sum F_{ky}=0,\ Y_A+F\cos\alpha=0,$$

$$\sum F_{kz}=0,\ Z_A+F\sin\alpha-P+Z_B=0$$

$$\sum M_x(\vec{F}_k)=0,\ -F\cos\alpha\cdot b-P\cdot 0{,}5(a+d)+Z_B(a+d)+M=0,$$

$$\sum M_y(\vec{F}_k)=0,\ Q\cdot(b+c)+T\cdot(b+c)=0,$$

$$\sum M_z(\vec{F}_k)=0,\ -Q\cdot a-T\cdot(a+d)-X_B\cdot(a+d)=0.$$

Подставив исходные данные задачи, получим систему уравнений:

$$X_A+500+X_B+T=0,\ \ Y_A+400\cdot 0{,}82=0,\ Z_A+400\cdot 0{,}57-1000+Z_B=0,$$

$$-400\cdot 0{,}82\cdot 1{,}5-1000\cdot 0{,}5\cdot 2{,}4+Z_B\cdot 2{,}4+300=0,$$

$$500\cdot 1{,}7+T\cdot 1{,}7=0,\quad -500\cdot 2-T\cdot 2{,}4-X_B\cdot 2{,}4=0,$$

откуда находим значения составляющих реакций:

$$T=-500\text{ Н},\ X_B=83{,}33\text{ Н},\ Z_B=580\text{ Н},$$

$$X_A=-83{,}33\text{ Н},\ Y_A=-328\text{ Н},\ Z_A=192\text{ Н}.$$

Полные реакции пространственного шарнира A:

$$R_A=\sqrt{X_A^2+Y_A^2+Z_A^2}=389{,}09\text{ Н},$$

цилиндрического шарнира B: $R_B=\sqrt{X_B^2+Z_B^2}=585{,}95$ Н.

2. КИНЕМАТИКА ТОЧКИ И ТВЕРДОГО ТЕЛА

Кинематикой называется раздел механики, в котором изучаются свойства движения материальных тел без учета их масс и действующих на них сил.

2.1. Кинематика точки. Основные параметры движения точки

Кривая, которую описывает движущаяся точка, называется **траекторией** точки. Движение точки может быть задано **векторным**, **координатным** или **естественным** способами.

Векторный способ основан на определении положения точки ее радиусом-вектором в виде векторного уравнения $\vec{r} = \vec{r}(t)$. При **координатном способе** задания движения точки положение точки определяется ее координатами, заданными для каждого момента времени: $x = x(t)$, $y = y(t)$, $z = z(t)$. **Естественный способ** задания движения используется, если заранее известна траектория движения точки. Тогда положение точки однозначно определяется длиной дуги $\breve{OM} = S(t)$, отсчитываемой от некоторой фиксированной точки O, принятой за начало отсчета.

Мгновенная скорость, или скорость точки в данный момент времени, является векторной величиной и определяется как производная по времени от радиуса-вектора точки: $\vec{V} = \dot{\vec{r}}$. Вектор скорости точки $\vec{V}$ всегда направлен по касательной к траектории в сторону движения точки.

При координатном способе задания движения величины проекций вектора скорости $\vec{V}$ на координатные оси определяются как производные по времени от соответствующих координат: $V_x = \dot{x}$, $V_y = \dot{y}$, $V_z = \dot{z}$. Модуль вектора скорости: $V = \sqrt{V_x^2 + V_y^2 + V_z^2}$. При естественном способе задания движения вектор скорости точки определяется равенством: $\vec{V} = \dot{S}\vec{\tau}$, где $S = S(t)$ – закон изменения длины дуги, $\vec{\tau}$ –единичный вектор касательной к траектории движения, направленный в сторону возрастающих расстояний.

Величина $V = |\dot{S}|$ называется алгебраической скоростью точки. При $\dot{S} > 0$ вектор скорости $\vec{V}$ направлен по единичному вектору $\vec{\tau}$ – в сторону возрастающих расстояний. При $\dot{S} < 0$ он имеет направление, противоположное единичному вектору $\vec{\tau}$, т. е. в сторону убывающих расстояний.

Мгновенное ускорение, или ускорение точки в данный момент времени, является векторной величиной и определяется как производная по времени от вектора скорости точки или как вторая производная от радиус-вектора точки: $\vec{a} = \dot{\vec{V}} = \ddot{\vec{r}}$. При координатном способе проекции вектора ускорения $\vec{a}$ на координатные оси – величины a_x, a_y, a_z – определяются равенствами: $a_x = \dot{V}_x = \ddot{x}$, $a_y = \dot{V}_y = \ddot{y}$, $a_z = \dot{V}_z = \ddot{z}$. Модуль вектора ускорения равен: $a = \sqrt{a_x^2 + a_y^2 + a_z^2}$.

При естественном способе задания движения вектор ускорения точки $\vec{a}$ раскладывается на две взаимно перпендикулярные составляющие $\vec{a}_n$ и $\vec{a}_\tau$, параллельные осям n и τ естественной системы координат, и представляется в виде равенства $\vec{a} = a_\tau \vec{\tau} + a_n \vec{n}$, или $\vec{a} = \vec{a}_\tau + \vec{a}_n$, где $\vec{\tau}$ – единичный направляющий вектор оси, касательной к траектории (касательная ось); $\vec{n}$ – единичный направляющий вектор главной нормали траектории. Величина a_n называется **нормальным ускорением** точки и вычисляется по формуле: $a_n = \dfrac{V^2}{\rho}$, где ρ – радиус кривизны траектории. (У окружности радиус кривизны равен её радиусу, у прямой линии – бесконечности.) Вектор $\vec{a}_n$ нормальной составляющей ускорения всегда направлен к центру кривизны траектории. При движении по окружности радиус кривизны траектории равен радиусу окружности, а центр кривизны траектории совпадает с центром окружности. Величина a_τ называется **касательным ускорением** и равна модулю второй производной от заданного закона изменения длины дуги: $a_\tau = |\ddot{S}|$, где $S = S(t)$ – закон изменения длины дуги. Направление вектора касательного ускорения $\vec{a}_\tau$ зависит от знака второй производной $\ddot{S}$. При $\ddot{S} > 0$

вектор $\vec{a}_\tau$ в направлен в сторону возрастающих расстояний, по направлению единичного вектора $\vec{\tau}$, при $\ddot{S} < 0$ – в сторону убывающих расстояний (противоположно единичному вектору $\vec{\tau}$). Вектор полного ускорения $\vec{a}$ направлен по диагонали прямоугольника, построенного на векторах $\vec{a}_n$ и $\vec{a}_\tau$. Модуль вектора ускорения: $a = \sqrt{a_n^2 + a_\tau^2}$.

2.2. Вращение тела вокруг неподвижной оси

Движение тела, при котором все точки некоторой его прямой остаются неподвижными, называется **вращательным**, а указанная прямая называется осью вращения. Вращение тела задается углом поворота $\varphi = \varphi(t)$ подвижной плоскости, связанной с телом, относительно некоторого ее начального положения. Направление вращения с возрастанием угла поворота считается положительным.

Величина **угловой скорости** вращения тела равна модулю производной от угла поворота тела по времени: $\omega = |\dot{\varphi}|$. Направление угловой скорости вращения тела зависит от знака производной $\dot{\varphi}$. При $\dot{\varphi} > 0$ вращение происходит в положительном направлении, в сторону возрастания угла поворота, при $\dot{\varphi} < 0$ – в отрицательном. Направление угловой скорости обычно показывают дуговой стрелкой вокруг оси вращения. Вектор угловой скорости $\vec{\omega}$ направлен вдоль оси вращения в сторону, откуда вращение тела видно против хода часовой стрелки.

Величина **углового ускорения** при вращении тела равна модулю второй производной от угла поворота тела по времени: $\varepsilon = |\ddot{\varphi}|$. Если $\ddot{\varphi}$ одного знака с $\dot{\varphi}$, то угловое ускорение ускоряет вращение тела, если разных знаков, то угловое ускорение замедляет вращение.

При вращательном движении тела все его точки движутся по окружностям, радиусы которых равны расстояниям от выбранной точки до неподвижной оси. **Скорость точки вращающегося твердого тела (**в отличие от угловой скорости тела) называют **линейной,** или **окружной скоростью** точки. Величина скорости рассчитывается по формуле: $V = \omega h$, где ω – величина угловой скорости тела; h

– расстояние от точки до оси вращения. Вектор скорости точки лежит в плоскости описываемой точкой окружности и направлен по касательной к ней в сторону вращения тела. Отношение скоростей двух точек вращающегося тела равно отношению расстояний от этих точек до оси: $\frac{V_{M1}}{V_{M2}} = \frac{h_1}{h_2}$.

Ускорение точки вращающегося твердого тела рассчитывается как ускорение точки при естественном способе задания движения в виде суммы векторов касательного и нормального ускорений: $\vec{a}_M = \vec{a}_\tau + \vec{a}_n$. Величины касательного, нормального и полного ускорений точки вращающегося тела, соответственно: $a_\tau = \varepsilon h$, $a_n = \omega^2 h$, $a_M = \sqrt{a_\tau^2 + a_n^2}$, где ω, ε – угловая скорость и угловое ускорение тела; h – расстояние от точки до оси вращения.

2.3. Плоскопараллельное движение твёрдого тела

Плоскопараллельным, или плоским движением твердого тела, называется такое движение, при котором все точки тела движутся параллельно некоторой неподвижной плоскости. Плоское движение представляется в виде суммы мгновенного поступательного движения, при котором все точки плоской фигуры движутся со скоростью выбранной точки-полюса, и мгновенного вращательного движения вокруг этого полюса.

Скорость любой точки M плоской фигуры равна векторной сумме вектора скорости точки-полюса и вектора скорости точки M при вращении тела вокруг этого полюса: $\vec{V}_M = \vec{V}_A + \vec{V}_{MA}$, где $\vec{V}_M$ – скорость точки M; $\vec{V}_A$ – скорость полюса A; $\vec{V}_{MA}$ – вектор скорости точки M при вращении тела вокруг полюса A, модуль скорости $V_{MA} = \omega \cdot MA$, где ω – угловая скорость мгновенного вращательного движения тела вокруг полюса; MA – расстояние между полюсом A и точкой M.

Мгновенным центром скоростей называется такая точка P плоской фигуры, скорость которой в данный момент времени равна нулю. Выбрав в качестве полюса мгновенный центр скоростей, скорость любой точки плоской фигуры

находят так, как если бы мгновенное движение фигуры было вращательным вокруг мгновенного центра скоростей.

Способы построения мгновенного центра скоростей

1. Если известны направления скоростей $\vec{V}_A$ и $\vec{V}_B$ каких-нибудь двух точек *A* и *B* плоской фигуры, то мгновенный центр скоростей находится в точке пересечения перпендикуляров, восстановленных из этих точек к векторам скоростей (рис. 2.1, *a*).

2. Если скорости $\vec{V}_A$ и $\vec{V}_B$ двух точек *A* и *B* плоской фигуры известны и параллельны друг другу, а линия *AB* перпендикулярна $\vec{V}_A$ (и, конечно, $\vec{V}_B$), то мгновенный центр скоростей определяется как точка пересечения линий, проведенных через основания и вершины векторов скоростей (построение показано на рис. 2.1, *b*, *c*).

3. Если скорости $\vec{V}_A$ и $\vec{V}_B$ двух точек *A* и *B* параллельны друг другу, но линия *AB*, соединяющая эти точки, не перпендикулярна векторам скоростей (рис. 2.1, *d*), то мгновенная угловая скорость тела равна нулю и движение тела в данный момент времени является мгновенным поступательным. В этом случае скорости всех точек равны по величине и направлению.

4. Если плоскопараллельное движение осуществляется путем качения без скольжения одного тела по неподвижной поверхности другого, то мгновенный

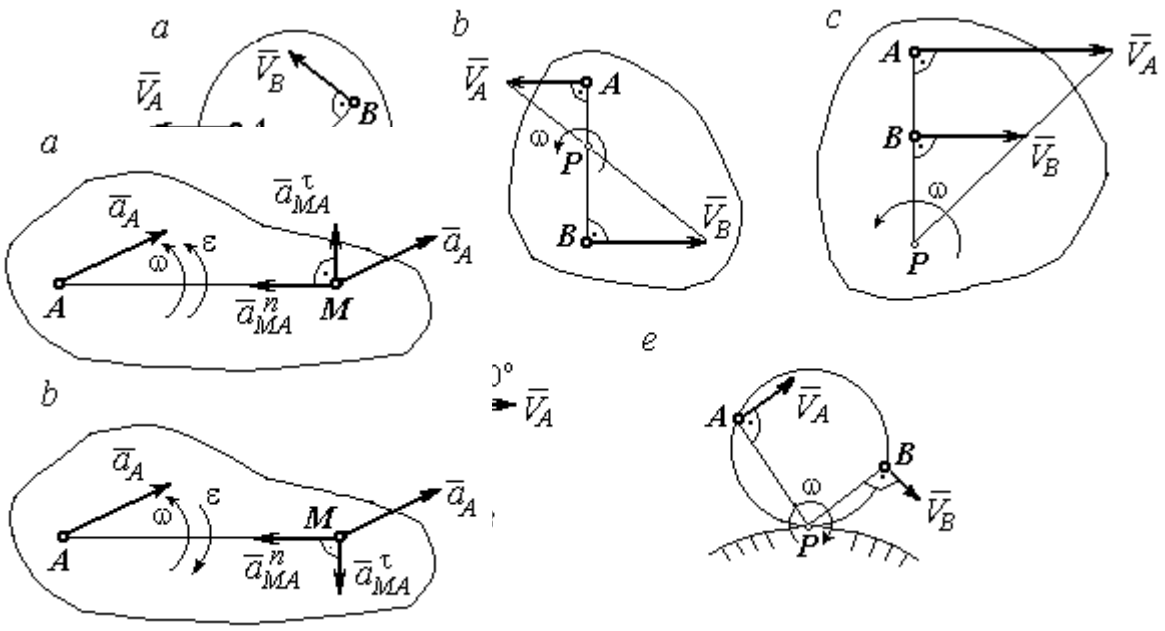

Рис. 2.1. Способы построения мгновенного центра скоростей

Рис. 2.2. Ускорение точки плоской фигуры:
a – ускоренное движение;
b – замедленное движение

центр скоростей расположен в точке касания катящегося тела с неподвижной поверхностью (рис. 2.1, *e*).

Ускорение любой точки *M* плоской фигуры при плоскопараллельном движении твердого тела представляется как сумма векторов – ускорения полюса и ускорения точки *M* при вращении фигуры вокруг полюса. Учитывая, что ускорение точки вращающегося тела представляется как сумма нормального и касательного ускорений, получим:

$$\vec{a}_M = \vec{a}_A + \vec{a}^{\tau}_{MA} + \vec{a}^{n}_{MA},$$

где $\vec{a}_A$ – ускорение полюса *A*; $\vec{a}^{\tau}_{MA}$, $\vec{a}^{n}_{MA}$ – касательная и нормальная составляющие ускорения точки *M* при вращении фигуры вокруг полюса *A*.

Вектор нормального ускорения $\vec{a}^{n}_{MA}$ всегда направлен от точки *M* к полюсу *A*. Вектор касательного ускорения $\vec{a}^{\tau}_{MA}$ направлен перпендикулярно отрезку *AM* в сторону вращения, если оно ускоренное (рис. 2.2, *a*), и против вращения, если оно

замедленное (рис. 2.2, *b*). Численно величины касательного и нормального составляющих ускорения точки *M* определяются по формулам:

$$a^{\tau}_{MA} = \varepsilon \cdot AM\ ,\ \ a^{n}_{MA} = \omega^2 \cdot AM\ ,$$

где ω, ε – угловая скорость и угловое ускорение тела (плоской фигуры); AM – расстояние от точки *M* до полюса *A* (см. рис. 2.2).

Если при движении плоской фигуры известны траектории движения полюса *A* и точки *M*, то для определения ускорения точки *M* используется векторное равенство

$$\vec{a}^{\tau}_{M} + \vec{a}^{n}_{M} = \vec{a}^{\tau}_{A} + \vec{a}^{n}_{A} + \vec{a}^{\tau}_{MA} + \vec{a}^{n}_{MA},$$

где $\vec{a}^{\tau}_{M}$, $\vec{a}^{n}_{M}$, $\vec{a}^{\tau}_{A}$, $\vec{a}^{n}_{A}$ – касательная и нормальная составляющие ускорения точки *M* и полюса *A* при движении их по заданным траекториям.

2.4. Задание К1. Определение скоростей и ускорений точек твердого тела при поступательном и вращательном движениях

По заданному движению одного из звеньев механизма $x_1 = x_1(t)$ (варианты 1, 3, 5, 7, 9) или $\varphi_1 = \varphi_1(t)$ (варианты 2, 4, 6, 8, 10) найти в момент времени t_1 скорость, касательное, нормальное и полное ускорения точки *M* звена механизма, совершающего вращательное движение, а также скорость и ускорение звена 4, совершающего поступательное движение.

Варианты заданий даны на рис. 2.3, 2.4. Исходные данные представлены в табл. 2.1.

Варианты № 1, 11, 21	**Варианты № 2, 12, 22**	**Варианты № 3, 13, 23**
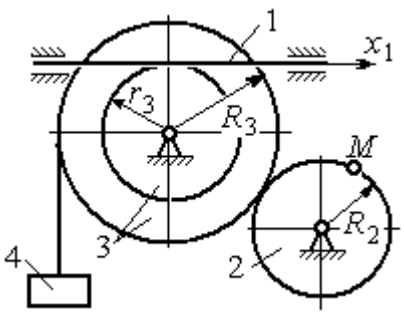	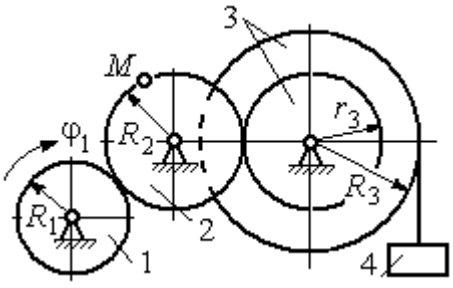	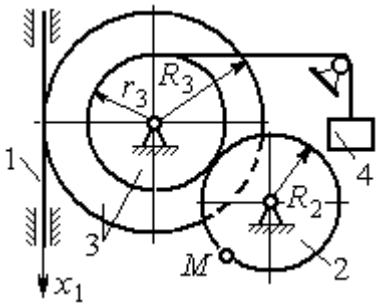

Варианты № 4, 14, 24	Варианты № 5, 15, 25	Варианты № 6, 16, 26
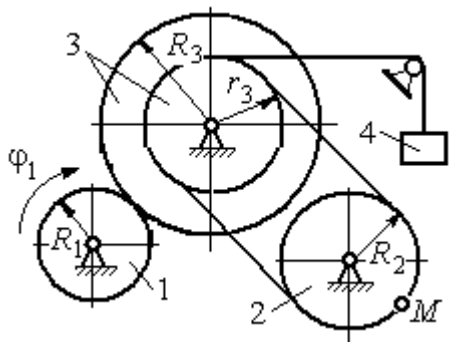	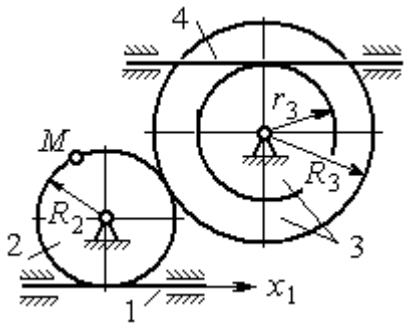	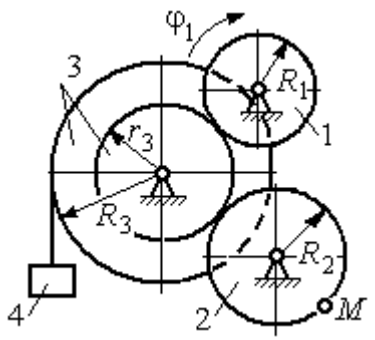

Варианты № 7, 17, 27	Варианты № 8, 18, 28
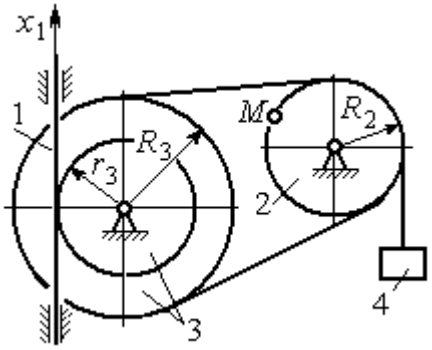	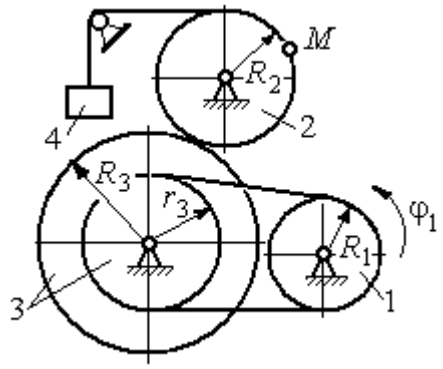

Рис. 2.3. Задание К1. Определение скоростей и ускорений точек при поступательном и вращательном движениях твёрдого тела. Номера вариантов задания 1 – 8, 11 – 18, 21 – 28

Окончание вариантов задания К1

Варианты № 9, 19, 29	Варианты № 10, 20, 30
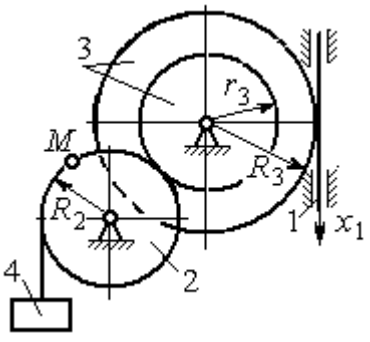	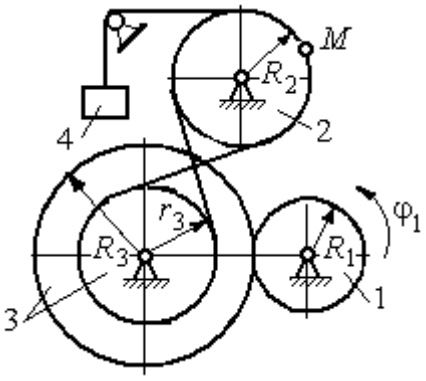

Рис. 2.4. Задание К1. Определение скоростей и ускорений точек при поступательном и вращательном движениях твёрдого тела. Номера вариантов задания 9 – 10, 19 – 20, 29 – 30

Таблица 2.1

Исходные данные вариантов задания К1. Определение скоростей и ускорений точек при поступательном и вращательном движениях твёрдого тела

Номер варианта задания	R_1,см	R_2, см	R_3, см	r_3, см	$x_1(t)$, см $\varphi_1(t)$, рад	t_1, с
1	–	40	45	35	$x_1(t) = (3t-1)^2$	2
2	10	20	38	18	$\varphi_1(t) = t^2 + 6\cos(\pi t/6)$	3
3	–	30	42	18	$x_1(t) = 5t^2 - 2\cos(\pi t/2)$	1
4	15	30	45	20	$\varphi_1(t) = 5t^2 + \cos(\pi t/2)$	2
5	–	30	40	20	$x_1(t) = 6t - \cos(\pi t/3)$	3
6	10	20	30	10	$\varphi_1(t) = t^3 - \cos(\pi t/2)$	1
7	–	30	40	30	$x_1(t) = 2\sin(\pi t/2) + \cos(\pi t/2)$	2
8	8	10	30	25	$\varphi_1(t) = 5t + \cos(\pi t/2)$	2
9	–	18	30	18	$x_1(t) = 5t + \cos(\pi t/3)$	3
10	15	30	50	20	$\varphi_1(t) = 2t^2 + \sin(\pi t/4)$	2
11	–	30	40	25	$x_1(t) = (t^2 - 3t)$	2
12	12	20	40	28	$\varphi_1(t) = 3t^2 + 6\sin(\pi t/6)$	3
13	–	25	60	42	$x_1(t) = 2t^2 + \cos(\pi t/2)$	1
14	10	30	45	30	$\varphi_1(t) = 3t^2 + 2\cos(\pi t/2)$	2

Окончание табл. 2.1

Номер варианта задания	R_1,см	R_2, см	R_3, см	r_3, см	$x_1(t)$, см $\varphi_1(t)$, рад	t_1, с
15	–	20	30	20	$x_1(t)=3t^2-\cos(\pi t/3)$	3
16	12	18	40	20	$\varphi_1(t)=2t^3+\cos(\pi t/2)$	1
17	–	20	35	15	$x_1(t)=2\sin(\pi t/2)-\cos(\pi t/2)$	2
18	15	18	40	25	$\varphi_1(t)=5t+\cos(\pi t/2)$	1
19	–	22	50	18	$x_1(t)=t^2+\cos(\pi t/3)$	3
20	10	20	45	10	$\varphi_1(t)=2t^2+\sin(\pi t/4)$	4
21	–	20	40	20	$x_1(t)=t+(3t-4)^2$	2
22	8	18	42	18	$\varphi_1(t)=2t^2+12\cos(\pi t/6)$	3
23	–	45	60	40	$x_1(t)=4t^2+\sin(\pi t/2)$	1
24	5	15	30	20	$\varphi_1(t)=2t^2+4\cos(\pi t/2)$	2
25	–	15	35	25	$x_1(t)=2t^2+\cos(\pi t/3)$	3
26	18	20	35	20	$\varphi_1(t)=2t^3+\sin(\pi t/2)$	1
27	–	15	35	15	$x_1(t)=2\sin(\pi t/2)-\cos(\pi t/2)$	1
28	10	12	40	25	$\varphi_1(t)=2t^2+\cos(\pi t/2)$	1
29	–	35	50	10	$x_1(t)=t^3-\cos(\pi t/2)$	1
30	10	20	40	10	$\varphi_1(t)=2t^2+\cos(\pi t/4)$	4

Пример выполнения задания К1. Определение скоростей и ускорений точек при поступательном и вращательном движениях твёрдого тела

По заданному уравнению движения звена 1 механизма (рис. 2.5, *а*) определить скорость, нормальное, касательное и полное ускорения точки *M* на момент времени t_1, а также скорость и ускорение звена 4, если значения радиусов колес механизма и закон движения звена 1: $R_2 = 20$ см, $r_2 = 5$ см, $R_3 = 8$ см, $r_3 = 4$ см, $x_1 = 2t^2 - 5t$ см, $t_1 = 1$ с.

Решение

Отметим на схеме положительные направления отсчета углов поворота дисков 2 и 3, соответствующие заданному положительному направлению движения звена 1.

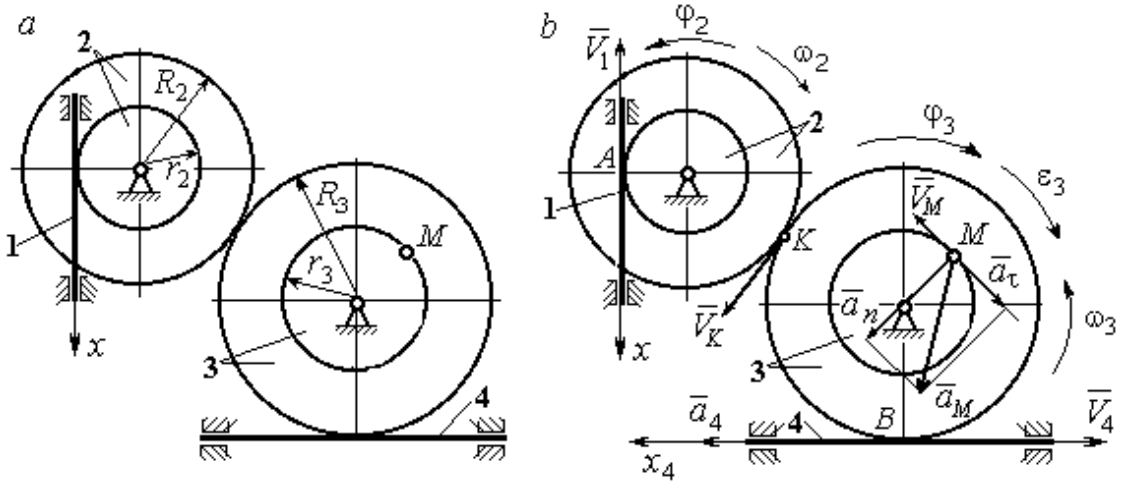

Рис. 2.5. Кинематика вращательного движения твердого тела:
a – схема механизма; *b* – расчетная схема для определения скоростей и ускорений точек механизма

Направления показаны на рис 2.5, *b* дуговыми стрелками φ_2, φ_3, а положительное направление движения звена 4 – направлением оси x_4.

Звено 1 движется поступательно. Движение задано координатным способом в виде закона изменения координаты x. Дифференцируем по времени уравнение движения: $\dot{x} = 4t - 5$ см/с. В момент времени $t_1 = 1$ с значение производной: $\dot{x}(1)$ = –1 см/с. Отрицательное значение производной $\dot{x}$ показывает, что в данный момент времени звено 1 движется в отрицательном направлении оси *x*. Скорость звена 1 равна модулю производной: $V_1 = |\dot{x}|$. На рис. 2.5, *b* направление движения звена 1 в момент времени $t_1 = 1$ с показано вектором скорости $\vec{V}_1$, направленным в сторону, противоположную положительному направлению оси *x*. Эту же скорость будет иметь точка *A* – точка контакта звена 1 с диском 2, лежащая на расстоянии r_2 от оси вращения диска. Следовательно, $V_1 = V_A = \omega_2 r_2$, где ω_2 – угловая скорость диска 2. Отсюда угловая скорость диска: $\omega_2 = \dfrac{V_A}{r_2} = \dfrac{|4t-5|}{5} = |\dot{\varphi}_2|$ рад/с.

При $t_1 = 1$ с значение производной отрицательно: $\dot{\varphi}_2(1)$ = – 0,2 рад/с. Это означает, что в заданный момент времени вращение диска 2 с угловой скоростью

$\omega_2(1)=|\dot{\varphi}_2(1)|$ = 0,2 рад/с происходит в отрицательном для диска 2 направлении. На рис. 2.5, *b* направление вращения диска 2 показано дуговой стрелкой ω_2 в сторону, противоположную положительному направлению отсчета угла φ_2. При передаче вращения диска 2 диску 3 величины угловых скоростей дисков обратно пропорциональны радиусам дисков, которым принадлежит точка контакта: $\frac{\omega_2}{\omega_3}=\frac{R_3}{R_2}$. Тогда, угловая скорость диска 3 $\omega_3=\omega_2\frac{R_2}{R_3}=|2t-2{,}5|$ = $|\dot{\varphi}_3|$ рад/с.

В момент времени $t_1=1$с значение производной $\dot{\varphi}_3$ отрицательно: $\dot{\varphi}_3(1)=$ – 0,5 рад/с, и, следовательно, вращение диска 3 в данный момент времени с угловой скоростью $\omega_3(1)$ = $|\dot{\varphi}_3(1)|=0{,}5$ рад/с происходит в сторону, противоположную положительному направлению отсчета угла φ_3, как показано на рис. 2.5, *b*. Величина (модуль) скорости точки *M* рассчитывается по формуле: $V_M=\omega_3 r_3$. В момент времени $t_1=1$ с модуль скорости $V_M(1)=2$ см/с. Вектор скорости $\vec{V}_M$ расположен по касательной к траектории движения точки *M* (окружности) и направлен в сторону вращения диска 3 (см. рис. 2.5, *b*).

Звено 4 движется поступательно. Скорость звена 4 равна скорости точки касания его с диском 3: $V_4=V_B=\omega_3 R_3$ = $|2t-2{,}5|\cdot 8$ = $|\dot{x}_4|$. В момент времени $t_1=1$ с значение производной от координаты движения звена 4 отрицательно: $\dot{x}_4(1)=-4$ см/с. В результате, вектор скорости $\vec{V}_4(1)$, равный по модулю $V_4(1)$ = 4 см/с, направлен вдоль оси x_4 в сторону, противоположную ее положительному направлению (см. рис. 2.5, *b*).

Угловое ускорение диска 3: $\varepsilon_3(t)=|\dot{\omega}_3|=|\ddot{\varphi}_3|$ = 2 рад/с^2. Из того, что угловая скорость ω_3 и угловое ускорение $\dot{\omega}_3$ диска 3 имеют разные знаки, следует, что вращение диска 3 замедленное. Угловое ускорение диска направлено в сторону положительного направления отсчета угла поворота φ_3, диска 3 (см. рис. 2.5, *b*).

Касательное ускорение a_τ точки *M* рассчитывается по формуле $a_\tau=\varepsilon_3 r_3$ и в момент времени $t_1=1$ с: $a_\tau=8$ см/с^2. Так как вращение диска 3 замедленное,

вектор касательного ускорения точки M $\vec{a}_\tau(t)$ направлен в сторону, противоположную вектору скорости $\vec{V}_M(1)$ (см. рис. 2.5, *b*). Нормальное ускорение a_n точки M рассчитывается как $a_n = \omega_3^2 r_3$. В момент времени $t_1 = 1$ с величина нормального ускорения: $a_n(1)$ = 1 см/с^2. Вектор нормального ускорения $\vec{a}_n(1)$ направлен по радиусу к центру диска 3 (см. рис. 2.5, *b*). Полное ускорение точки M в заданный момент времени: $a_M(1) = \sqrt{a_\tau^2(1) + a_n^2(1)}$ = 8,06 см/с^2. Вектор полного ускорения $\vec{a}_M$ направлен по диагонали прямоугольника, построенного на векторах $\vec{a}_n$ и $\vec{a}_\tau$.

Ускорение a_4 звена 4 находится из условия, что звено 4 движется поступательно и прямолинейно. При прямолинейном движении нормальная составляющая ускорения равна нулю. Тогда $a_4 = a_{4\tau} = \dot{V}_4 = = \dot{V}_B = |\dot{\omega}_3| R_3 = \varepsilon_3 R_3$.

Так как угловое ускорение диска 3 является постоянной величиной, ускорение a_4 не зависит от времени: a_4 = 16 см/с^2. Вектор ускорения $\vec{a}_4$ направлен вдоль оси x_4 в сторону положительных значений.

2.5. Задание К2. Определение скоростей точек твёрдого тела при плоскопараллельном движении

Для заданного положения плоского механизма определить скорости точек и угловые скорости звеньев механизма.

Варианты заданий показаны на рис. 2.6 – 2.8. Исходные данные вариантов заданий выбираются из таблиц, приведённых на рисунках схем механизмов.

Варианты № 1, 11, 21	**Варианты № 2, 12, 22**
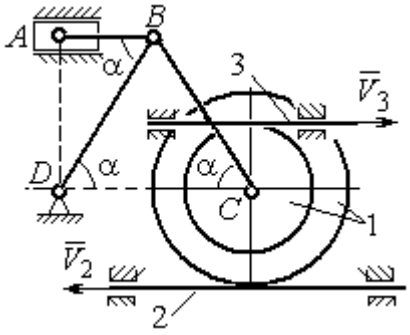 Найти: $V_A, V_B, V_C, \omega_{AB}, \omega_{BC}, \omega_1, \omega_{BD}$	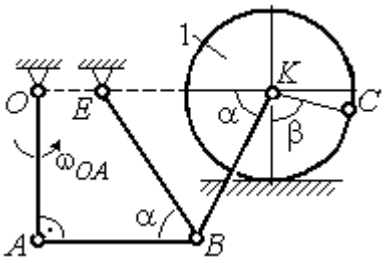 Найти: V_A, V_B, V_K, $\omega_1, \omega_{AB}, \omega_{OA}$, ω_{BE}, ω_{BK}

Номер варианта задания	R_1, см	r_1, см	AD, см	α, град	V_2, см/с	V_3, см/с	Номер варианта задания	R_1, см	OA, см	OE, см	α, град	β, град	V_C, см/с
1	10	5	20	30	8	10	**2**	3	5	4	30	60	10
11	12	8	25	45	10	4	**12**	4	8	6	45	90	8
21	10	6	15	60	5	5	**22**	5	12	2	60	120	12

Варианты № 3, 13, 23	**Варианты № 4, 14, 24**
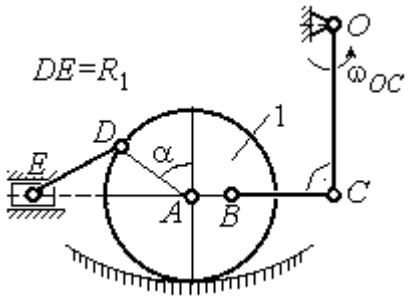 Найти: V_A, V_B, V_C, V_D, V_E, $\omega_{BC}, \omega_1, \omega_{DE}$	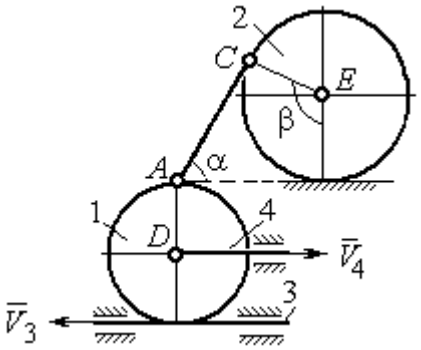 Найти: V_A, V_C, V_E, $\omega_1, \omega_2, \omega_{AC}$

Номер варианта задания	R_1, см	OC, см	AB, см	BC, см	α, град	ω_{OC}, рад/с	Номер варианта задания	R_1, см	R_2, см	α, град	β, град	V_3, см/с	V_4, см/с
3	12	18	10	35	60	4	**4**	10	15	30	60	8	4
13	10	15	10	25	90	8	**14**	6	10	45	90	4	6
23	15	20	5	20	120	6	**24**	10	12	60	120	3	3

Рис. 2.6. Задание К2. Определение скоростей точек тела при плоскопараллельном движении. Номера вариантов задания 1 – 4, 11 – 14, 21 – 24

Варианты № 5, 15, 25

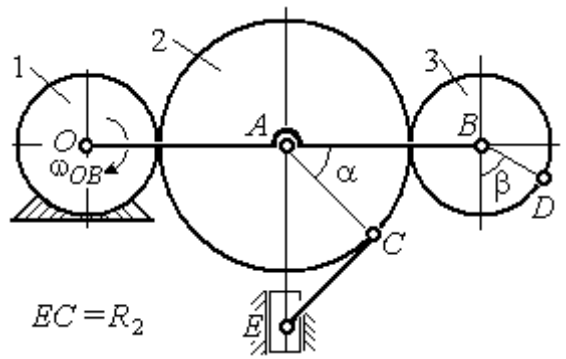

Найти: V_A, V_B, V_C, V_D, V_E, ω_2, ω_3, ω_{EC}

Номер варианта задания	R_1, см	R_2, см	R_3, см	α, град	β, град	ω_{OB}, рад/с
5	10	20	12	60	0	6
15	6	18	10	90	90	8
25	20	25	15	120	180	4

Варианты № 6, 16, 26

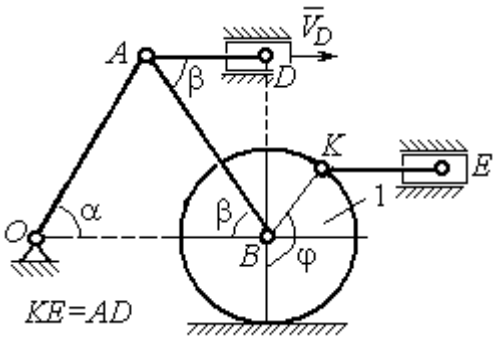

Найти: V_A, V_B, V_K, V_E, ω_1, ω_{OA}, ω_{AB}, ω_{AD}, ω_{KE}

Номер варианта задания	R_1, см	OA, см	α, град	β, град	φ, град	V_D, см/с
6	10	20	30	60	60	12
16	12	26	30	30	90	8
26	15	30	60	60	120	15

Варианты № 7, 17, 27

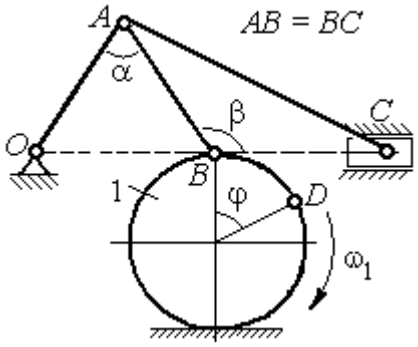

Найти: V_A, V_B, V_C, ω_1, ω_{OA}, ω_{AB}, ω_{AC}

Номер варианта задания	R_1, см	AB, см	α, град	β, град	φ, град	V_D, см/с
7	10	20	30	60	60	12
17	12	25	60	120	90	16
27	8	16	30	60	120	10

Варианты № 8, 18, 29

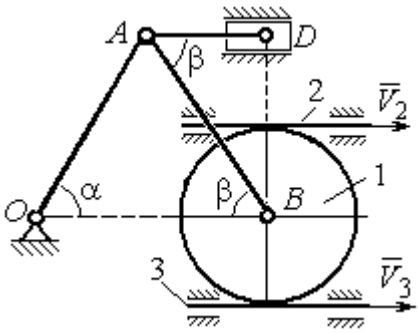

Найти: V_A, V_B, V_D, ω_1, ω_{OA}, ω_{AB}, ω_{AD}

Номер варианта задания	R_1, см	OA, см	α, град	β, град	V_2, см/с	V_3, см/с
8	10	20	30	60	12	4
18	12	26	30	30	8	2
28	15	30	60	60	6	3

Рис. 2.7. Задание К2. Определение скоростей точек тела при плоскопараллельном движении. Номера вариантов задания 5 – 8, 15 – 18, 25 – 28

Окончание вариантов задания К2

Варианты № 9, 19, 29	**Варианты № 10, 20, 30**
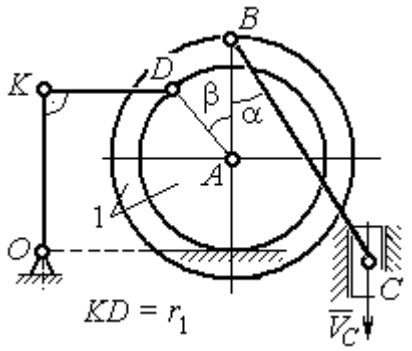 Найти: ω_{OK}, ω_{KD}, ω_{BC}, ω_1, V_A, V_B, V_K, V_D	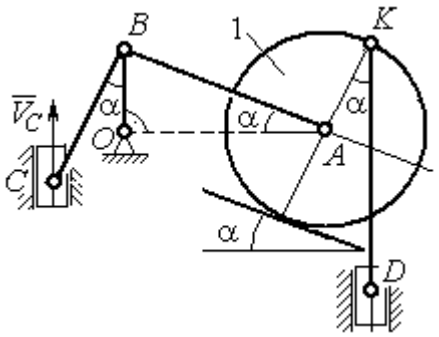 Найти: V_A, V_B, V_D, V_K, ω_{CB}, ω_1, $\omega_{OB}, \omega_{AB}, \omega_{KD}$

Номер варианта задания	R_1, см	r_1, см	α, град	β, град	BC, см	V_C, см/с	Номер варианта задания	R_1, см	CB, см	OB, см	KD, см	α, град	V_C, см/с
9	20	12	45	60	60	8	**10**	10	20	30	60	30	4
19	24	16	60	90	50	4	**20**	12	26	30	50	45	2
29	16	10	30	120	40	6	**30**	15	30	60	60	60	3

Рис. 2.8. Задание К2. Определение скоростей точек тела при плоскопараллельном движении. Номера вариантов задания 9 – 10, 19 – 20, 29 – 30

Пример выполнения задания К2. Определение скоростей точек твёрдого тела при плоскопараллельном движении

Задача 1. Плоский механизм (рис. 2.9) состоит из стержня OC и подвижных дисков 2 и 3 радиусами r_2, r_3, шарнирно закрепленными на стержне, соответственно, в точках A и C. Стержень OC вращается вокруг неподвижного центра O с угловой скоростью ω_{OC}. Диск 2, увлекаемый стержнем OC, катится без проскальзывания по неподвижной поверхности диска 1 радиусом r_1. Диск 3, также увлекаемый стержнем OC, катится без проскальзывания по подвижному диску 2. В точке D, расположенной на краю диска 3, шарнирно прикреплен стержень 4, к которому в точке E шарнирно

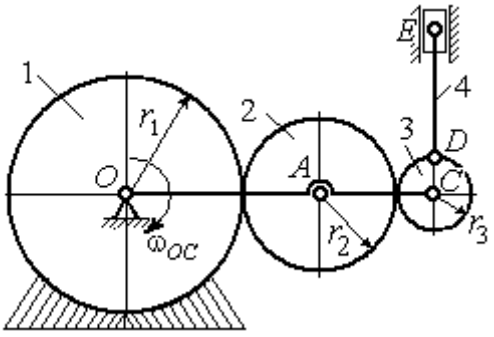

Рис. 2.9. Схема плоского механизма

прикреплен поршень *E*, способный совершать только вертикальное перемещение. Для заданного положения механизма (см. рис. 2.9), когда стержень *OC* горизонтален, стержень *DE* направлен по линии вертикального диаметра диска 3, найти скорости точек *A, C, D, E,* угловые скорости дисков 2, 3 и стержня 4, если: r_1 = 6 см, r_2 = 4 см, r_3 = 2 см, *DE* = 10 см, ω_{OC} = 1 рад/с.

Решение

Определим скорость точки *A*, общей для стержня *OC* и диска 2: $V_A = \omega_{OC}(r_1 + r_2)$ = 10 см/с. Вектор скорости $\vec{V}_A$ перпендикулярен стержню *OC* и направлен в сторону его вращения (рис. 2.10).

Диск 2 катится по неподвижной поверхности диска 1. Точка касания диска 2 с неподвижным диском 1 является мгновенным центром скоростей диска 2. На рис. 2.10 центр скоростей диска 2 обозначен точкой P_2. В этом случае скорость точки *A* может быть определена через угловую скорость диска ω_2 следующим образом: $V_A = \omega_2 \cdot AP_2 = 4\omega_2$. Так как V_A = 10 см/с, получим ω_2 = 2,5 рад/с.

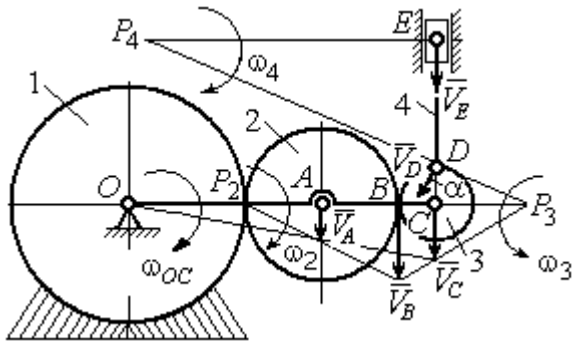

Рис. 2.10. Расчетная схема для определения скоростей точек механизма и угловых скоростей его звеньев

Для того чтобы найти угловую скорость диска 3, необходимо определить положение его мгновенного центра скоростей. С этой целью вычислим скорости точек *B* и *C*. Скорость точки *B* может быть найдена через угловую скорость диска 2: $V_B = \omega_2 \cdot BP_2$ = 20 см/с. Вектор скорости $\vec{V}_B$ перпендикулярен отрезку BP_2 и направлен в сторону мгновенного вращения диска 2 вокруг своего центра скоростей P_2.

Скорость точки *C* определяется через угловую скорость стержня *OC*: $V_C = \omega_{OC}(r_1 + 2r_2 + r_3)$ = 16 см/с. Вектор скорости $\vec{V}_C$ перпендикулярен стержню *OC* и направлен в сторону его вращения (см. рис. 2.10).

Построение мгновенного центра скоростей P_3 диска 3 по известным скоростям $\vec{V}_B$ и $\vec{V}_C$ показано на рис. 2.10. Его положение определяется из условия, что отношение скоростей двух точек тела, совершающего плоскопараллельное движение, равно отношению расстояний от этих точек до мгновенного центра скоростей: $\frac{V_B}{V_C} = \frac{r_3 + CP_3}{CP_3}$. Разрешая пропорцию относительно неизвестной величины CP_3, получим: $CP_3 = 8$ см. Скорость точки C выражается через угловую скорость диска 3 $V_C = \omega_3 \cdot CP_3$. Отсюда величина угловой скорости диска 3: $\omega_3 = \frac{V_C}{CP_3} =$ 2 рад/с. Направление мгновенного вращения диска 3 вокруг своего центра скоростей определяется известными направлениями скоростей точек C и B, принадлежащих диску 3 (см. рис. 2.10). Скорость точки D $V_D = \omega_3 \cdot DP_3 = 2 \cdot \sqrt{2^2 + 8^2}$ = 16,5 см/с. Вектор скорости $\vec{V}_D$ перпендикулярен отрезку DP_3 и направлен в сторону мгновенного вращения диска 3 вокруг центра P_3.

Для определения скорости поршня E воспользуемся теоремой о проекциях скоростей точек плоской фигуры, согласно которой проекции скоростей двух точек плоской фигуры на ось, проходящую через эти точки, равны между собой. Проведем ось через точки D и E. По построению, угол α между вектором $\vec{V}_D$ и осью DE равен углу $\angle DP_3C$ (см. рис. 2.10). Тогда, $\cos\alpha = \frac{CP_3}{DP_3} = \frac{8}{\sqrt{2^2 + 8^2}} = 0{,}97$, откуда $\alpha = 14^\circ$. На основании теоремы о проекциях скоростей точек плоской фигуры имеем равенство: $V_D \cos\alpha = V_E \cos 0$, откуда скорость точки E: V_E =16 см/с.

Мгновенный центр скоростей стержня 4 – точка P_4 – определяется как точка пересечения перпендикуляров к векторам скоростей $\vec{V}_D$ и $\vec{V}_E$, восстановленных, соответственно, из точек D и E (см. рис. 2.10). Угловая скорость стержня 4, совершающего мгновенный поворот вокруг своего центра скоростей, равна: $\omega_4 = \frac{V_E}{EP_4}$, где EP_4 – расстояние от точки E до мгновенного центра скоростей звена 4,

$EP_4 = DE \cdot \mathrm{ctg}\alpha$ = 40 см. В результате, ω_4 = 0,4 рад/с. Направление мгновенного вращения звена 4 вокруг своего центра скоростей определяется направлением скорости точки *D*.

Задача 2. В плоском стержневом механизме (рис. 2.11) кривошипы *OA* и *ED* вращаются вокруг неподвижных центров *O* и *E*. В крайней точке *D* кривошипа *ED* к нему прикреплён шатун *DB*, второй конец которого в точке *B* прикреплён к кривошипу *OA*. Шатун *AC* прикреплён в точке *A* к кривошипу *AO*, а другим своим концом – к ползуну *C*, способному совершать только вертикальное движение. Все соединения шарнирные. В заданном положении механизма кривошип *OA* вертикален, шатун *DB* расположен горизонтально, кривошип *ED* наклонен под углом 60° к горизонтали, а шатун *AC* отклонён на угол 30° от вертикального положения кривошипа *AO*. Найти скорости всех отмеченных на схеме точек и угловые скорости всех звеньев, если линейные размеры звеньев механизма *AC* = 6 см, *AB* = 2 см, *BO* = 8 см, *DB* = 10 см и скорость ползуна в данный момент V_C = 4 см/с.

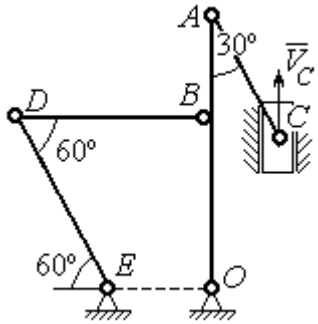

Рис. 2.11. Стержневой механизм

Решение

Кривошипы *OA* и *ED* совершают вращательные движения вокруг неподвижных центров. Скорости $\vec{V}_A$ и $\vec{V}_B$ точек *A* и *B* перпендикулярны кривошипу *OA*, а скорость $\vec{V}_D$ точки *D* перпендикулярна кривошипу *ED*. Направления векторов скоростей точек показаны на рис. 2.12.

Шатун AC совершает плоскопараллельное движение. Его мгновенный центр скоростей P_1 находится как точка пересечения перпендикуляров к скоростям $\vec{V}_A$ и $\vec{V}_C$. Угловая скорость звена AC равна $\omega_{AC} = \frac{V_C}{P_1C} = \frac{V_C}{AC \cdot \sin 30^\circ} = \frac{4}{3}$ рад/с. Далее, полагая, что точка A принадлежит шатуну AC, найдем её скорость:

$$V_A = \omega_{AC} \cdot P_1A = \frac{4}{3} AC \cdot \cos 30^\circ = 4\sqrt{3} \text{ см/с.}$$

Теперь, исходя из того, что точка A принадлежит как шатуну AC, так и кривошипу OA, найдём его угловую скорость: $\omega_{AO} = \frac{V_A}{AO} = 0{,}4\sqrt{3}$ рад/с. Скорость точки B кривошипа $V_B = \omega_{AO} \cdot OB = 3{,}2\sqrt{3}$ см/с.

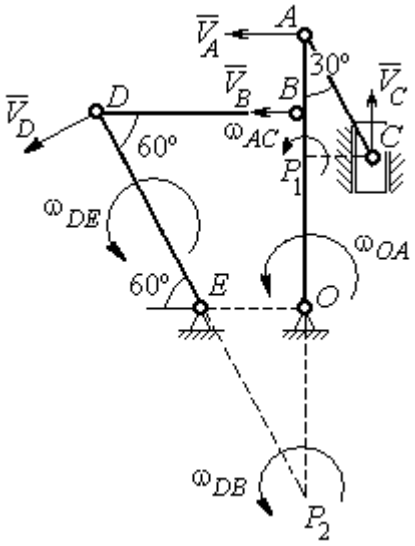

Рис. 2.12. Расчётная схема определения скоростей точек механизма и угловых скоростей его звеньев

Шатун DB совершает плоскопараллельное движение. Зная направления скоростей точек B и D, построим мгновенный центр скоростей P_2 звена DB как точку пересечения перпендикуляров к скоростям $\vec{V}_B$ и $\vec{V}_D$ (см. рис. 2.12). Тогда, угловая скорость шатуна DB $\omega_{DB} = \frac{V_B}{P_2B} = \frac{3{,}2\sqrt{3}}{DB \cdot \operatorname{tg} 60^\circ} = 0{,}32$ рад/с. Скорость точки D $V_D = \omega_{DB} \cdot P_2D = 0{,}32 \frac{DB}{\sin 30^\circ} = 6{,}4$ см/с. Угловая скорость кривошипа DE $\omega_{DE} = \frac{V_D}{DE} = \frac{6{,}4}{(OB / \sin 60^\circ)} = 0{,}69$ рад/с.

2.6. Задание К3. Определение ускорений точек твёрдого тела при плоскопараллельном движении

Для заданного положения плоского механизма определить ускорения точек звеньев механизма и угловые ускорения звеньев. Варианты заданий и исходные данные приведены на рис. 2.13 – 2.15.

Варианты № 1, 11, 21

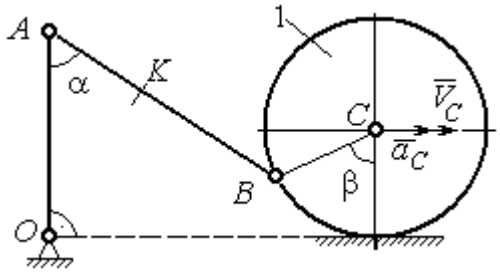

Найти: $a_A, a_K, \varepsilon_{AB}$

Номер варианта задания	AB, см	AK, см	α, град	β, град	R_1, см	V_C, см/с	a_C, см/с^2
1	16	10	60	120	10	12	6
11	20	16	30	60	8	10	8
21	18	10	60	180	6	8	4

Варианты № 2, 12, 22

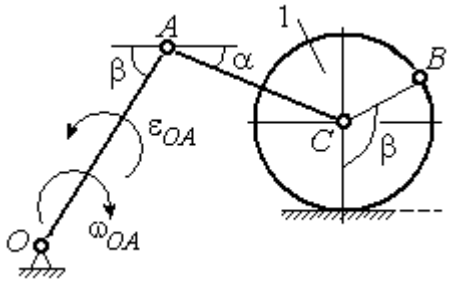

Найти: $a_C, a_B, \varepsilon_{AC}$

Номер варианта задания	R_1, см	OA, см	AC, см	α, град	β, град	ω_{OA}, рад/с	ε_{OA}, рад/с^2
2	5	10	12	30	60	2	4
12	8	24	20	30	120	1	2
22	6	12	15	60	90	2	3

Варианты № 3, 13, 23

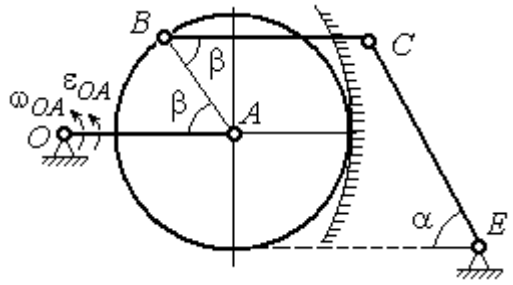

Найти: a_C, a_B, ε_{BC}

Номер варианта задания	BC, см	AO, см	α, град	β, град	R_1, см	ω_{OA}, рад/с	ε_{OA}, рад/с^2
3	16	15	60	90	10	2	3
13	18	12	90	60	8	3	2
23	14	12	30	120	10	2	4

Варианты № 4, 14, 24

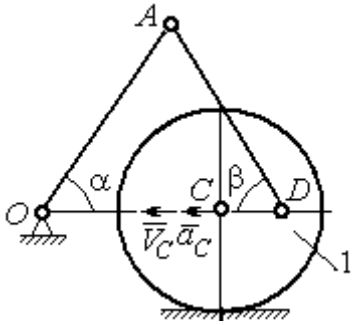

Найти: $a_A, a_D, \varepsilon_{DA}$

Номер варианта задания	R_1, см	OA, см	DC, см	α, град	β, град	V_C, см/с	a_C, см/с^2
4	10	28	5,78	60	30	10	2
14	8	24	4,62	30	90	8	3
24	6	20	6	45	45	12	2

Рис. 2.13. Задание К3. Определение ускорений точек тела при плоскопараллельном движении. Номера вариантов задания 1 – 4, 11 – 14, 21 – 24

Варианты № 5, 15, 25

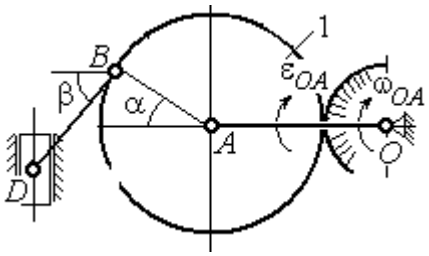

Найти: $a_D, a_B, \varepsilon_{BD}$

Номер варианта задания	*OA*, см	*BD*, см	α, град	β, град	R_1, см	ω_{OA}, рад/с	ε_{OA}, рад/с^2
5	16	10	60	30	10	4	3
15	18	8	90	45	12	2	4
25	14	12	30	60	8	3	2

Варианты № 6, 16, 26

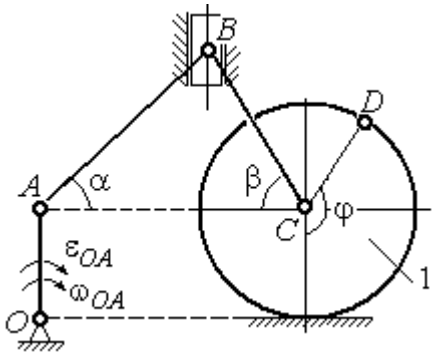

Найти: $a_B, a_D, \varepsilon_{BC}$

Номер варианта задания	R_1, см	*AB*, см	φ, град	α, град	β, град	ω_{OA}, рад/с	ε_{OA}, рад/с^2
6	6	18	60	30	30	2	3
16	8	20	90	60	30	2	4
26	5	16	120	30	60	3	4

Варианты № 7, 17, 27

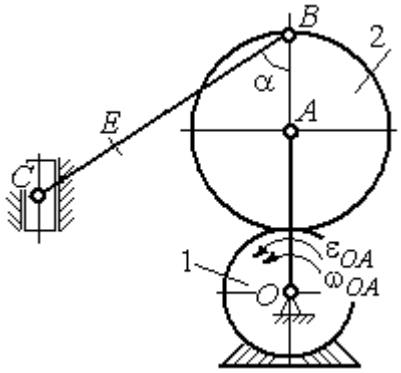

Найти: $a_E, a_C, \varepsilon_{BC}$

Номер варианта задания	*BC*, см	*BE*, см	α, град	R_1, см	R_2, см	ω_{OA}, рад/с	ε_{OA}, рад/с^2
7	22	10	60	2	10	2	3
17	28	15	30	3	6	3	4
27	20	8	45	4	8	2	2

Варианты № 8, 18, 28

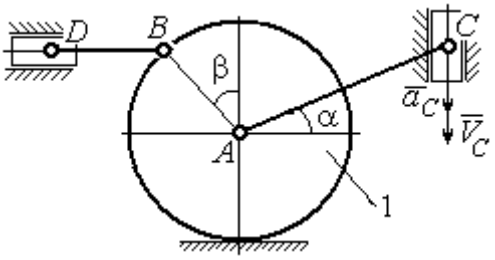

Найти: $a_D, a_B, \varepsilon_{BD}$

Номер варианта задания	R_1, см	*BD*, см	*AC*, см	α, град	β, град	V_C, см/с	a_C, см/с^2
8	4	5	12	60	60	12	5
18	6	10	16	45	90	10	8
28	8	8	16	30	120	8	6

Рис. 2.14. Задание К3. Определение ускорений точек тела при плоскопараллельном движении. Номера вариантов задания 5 – 8, 15 – 18, 25 – 28

Варианты № 9, 19, 29	**Варианты № 10, 20, 30**
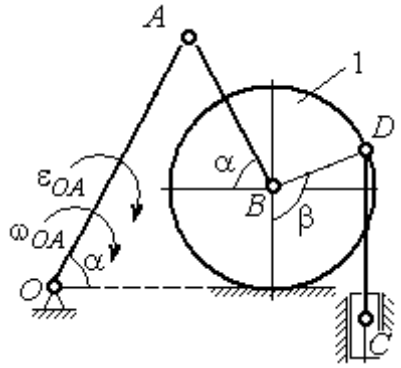 Найти: $a_C, a_B, \varepsilon_{AB}$	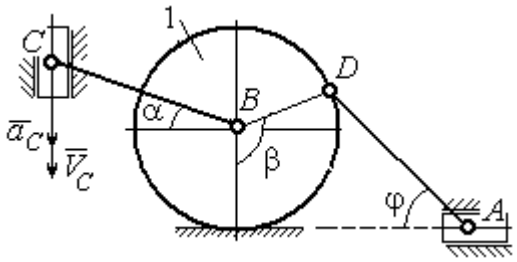 Найти: $a_A, a_B, \varepsilon_{CB}$

Номер варианта задания	*OA*, см	*DC*, см	α, град	β, град	R_1, см	ω_{OA}, рад/с	ε_{OA}, рад/с^2	Номер варианта задания	R_1, см	*BC*, см	φ, град	α, град	β, град	V_C, см/с	a_C, см/с^2
9	18	10	30	120	4	2	3	**10**	6	14	60	30	120	15	3
19	20	12	60	60	6	3	4	**20**	5	18	45	60	90	10	5
29	18	8	60	90	4	2	3	**30**	4	16	30	45	60	12	4

Рис. 2.15. Задание К3. Определение ускорений точек тела при плоскопараллельном движении. Номера вариантов задания 9 – 10, 19 – 20, 29 – 30

Примеры решения задания К3. Определение ускорений точек тела при плоскопараллельном движении

Задача 1. Ступенчатый барабан 1 с радиусами ступенек $R = 0{,}5$ м и $r = 0{,}3$ м катится окружностью малой ступеньки по горизонтальной поверхности без скольжения (рис. 2.16). Барабан приводится в движение шатуном *AC*, один конец которого соединён с центром барабана в точке *A*, а другой – с ползуном *C*, перемещающимся вертикально. В положении механизма, когда шатун *AC* отклонён от вертикали на угол 60°, найти ускорение точки *B* барабана, лежащей на его горизонтальном диаметре, если заданы скорость и ускорение ползуна *C*: $V_C = 9$м/с, $a_C = 4$ м/с^2.

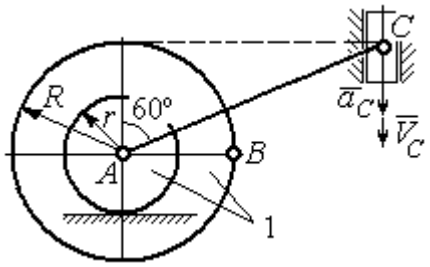

Рис. 2.16. Схема движения плоского механизма

Решение

Найдём угловые скорости ω_{AC}, ω_1 шатуна AC и барабана 1. Шатун совершает плоское движение. Его мгновенный центр скоростей P_2 находится на пересечении перпендикуляров к скоростям $\vec{V}_A$ и $\vec{V}_C$ (рис. 2.17). По условию, скорость точки C направлена вертикально вниз. Точка A принадлежит как шатуну AC, так и барабану 1. При качении барабана по горизонтальной поверхности скорость его центра – точки A параллельна поверхности качения барабана.

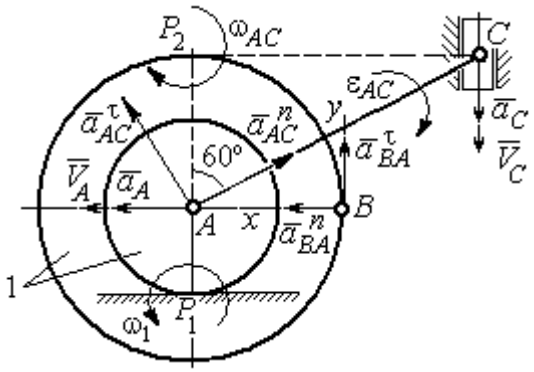

Рис. 2.17. Расчётная схема определения скоростей и ускорений точек механизма

Угловая скорость шатуна $\omega_{AC} = \dfrac{V_C}{CP_2} = \dfrac{9}{R\mathrm{tg}60^\circ} = 6\sqrt{3}$ рад/с. Скорость точки A шатуна $V_A = \omega_{AC} \cdot AP_2 = 3\sqrt{3}$ м/с. Угловая скорость барабана 1 $\omega_1 = \dfrac{V_A}{AP_1} = 10\sqrt{3}$ рад/с. При расчёте угловой скорости барабана учтено, что качение барабана по неподвижной поверхности представляет собой плоское движение, при котором мгновенный центр скоростей находится в точке касания с поверхностью (в точке P_1 на рис. 2.17).

Выразим ускорение $\vec{a}_A$ точки A через полюс C на основании векторного равенства: $\vec{a}_A = \vec{a}_C + \vec{a}_{AC}^{\tau} + \vec{a}_{AC}^{n}$, где $\vec{a}_C$ – ускорение точки C, выбранной в качестве полюса; $\vec{a}_{AC}^{\tau}$, $\vec{a}_{AC}^{n}$ – касательная и нормальная составляющие ускорения точки A при вращении шатуна AC вокруг полюса C. Вектор нормального ускорения $\vec{a}_{AC}^{n}$ направлен вдоль шатуна AC от точки A к полюсу C и равен по величине $a_{AC}^{n} = \omega_{AC}^2 \cdot AC = (6\sqrt{3})^2 \cdot 2R = 108$ м/с^2. Вектор касательного ускорения $\vec{a}_{AC}^{\tau}$, модуль которого вычисляется по формуле $a_{AC}^{\tau} = \varepsilon_{AC} \cdot AC$, направлен перпендикулярно отрезку AC.

На данном этапе величина вектора касательного ускорения не может быть вычислена, поскольку угловое ускорение шатуна AC ε_{AC} неизвестно. На рис. 2.17 направление вектора касательного ускорения $\vec{a}_{AC}^{\tau}$ выбрано из предположения, что

вращение шатуна ускоренное и направление углового ускорения совпадает с направлением его угловой скорости.

Направление вектора $\vec{a}_A$ ускорения точки A определяется из того, что центр барабана движется по прямой, параллельной горизонтальной поверхности качения. На рис. 2.17 направление вектора ускорения $\vec{a}_A$ выбрано из предположения, что качение барабана ускоренное.

Выберем ось x вдоль линии AC (рис. 2.18) и спроектируем векторное равенство $\vec{a}_A = \vec{a}_C + \vec{a}^{\tau}_{AC} + \vec{a}^{n}_{AC}$ на эту ось. При таком выборе оси проекция неизвестного ускорения $\vec{a}^{\tau}_{AC}$ обращается в нуль. Получим $a_A \cos 30^\circ = a_C \cos 60^\circ - a^n_{AC}$. Отсюда найдём ускорение центра барабана $a_A = \dfrac{1}{\cos 30^\circ}\left(a_C \cos 60^\circ - a^n_{AC}\right) = -122{,}4$ м/с^2. Отрицательное значение ускорения точки A означает, что на рис. 2.17, 2.18 вектор ускорения $\vec{a}_A$ должен иметь противоположное направление. Таким образом, вектор ускорения $\vec{a}_A$ направлен в сторону, противоположную вектору скорости $\vec{V}_A$, и движение барабана замедленное.

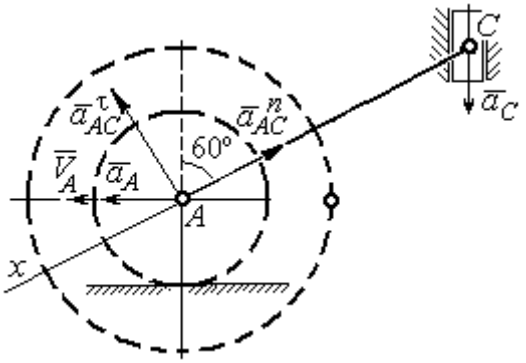

Рис. 2.18. Схема для определения ускорения центра барабана

Для того чтобы найти ускорение точки B, выразим его через полюс A на основании векторного равенства $\vec{a}_B = \vec{a}_A + \vec{a}^{\tau}_{BA} + \vec{a}^{n}_{BA}$, где $\vec{a}_A$ – ускорение точки A, выбранной в качестве полюса; $\vec{a}^{\tau}_{BA}$, $\vec{a}^{n}_{BA}$ – касательная и нормальная составляющие ускорения точки B при вращении барабана вокруг полюса A.

Модуль вектора нормального ускорения $\vec{a}^{n}_{BA}$ равен по величине $a^n_{BA} = \omega_1^2 \cdot BA = (10\sqrt{3})^2 \cdot R = 150$ м/с^2. Вектор направлен вдоль радиуса барабана от точки B к полюсу A (см. рис. 2.17).

Модуль вектора касательного ускорения $\vec{a}^{\tau}_{BA}$ вычисляется по формуле $a^{\tau}_{BA} = \varepsilon_1 \cdot BA$, где ε_1 – угловое ускорение барабана. Значение углового ускорения катящегося барабана (в отличие от углового ускорения ε_{AC} шатуна AC) может быть найдено. Расчёт основан на том, что при движении барабана расстояние AP_1 от точки A до центра скоростей барабана P_1 остаётся постоянным, равным r. Тогда выражение $V_A = \omega_1 \cdot AP_1 = \omega_1 \cdot r$ для расчёта скорости точки A можно продифференцировать. Получим $\frac{dV_A}{dt} = \frac{d\omega_1}{dt} \cdot r$. Так как точка A движется по прямой, производная от скорости точки равна её полному ускорению, а производная от угловой скорости барабана равна его угловому ускорению. Тогда имеем: $a_A = \varepsilon_1 \cdot r$, откуда находим угловое ускорение $\varepsilon_1 = \frac{a_A}{r} = 40{,}8$ рад/с^2, а затем и модуль вектора касательного ускорения $a^{\tau}_{BA} = \varepsilon_1 \cdot BA = 20{,}4$ м/с^2.

Заметим, что для вычисления углового ускорения ε_{AC} шатуна AC подобные рассуждения неприменимы. Формулу $V_A = \omega_{AC} \cdot AP_2$ невозможно продифференцировать, так как при движении механизма расстояние AP_2 от точки A до центра скоростей P_2 шатуна AC является неизвестной функцией времени.

Выберем систему координат xBy как показано на рис. 2.17, и спроецируем на эти оси векторное равенство $\vec{a}_B = \vec{a}_A + \vec{a}^{\tau}_{BA} + \vec{a}^{n}_{BA}$. Полагая, что движение барабана ускоренное (т. е. вектора ускорений $\vec{a}_A$ и $\vec{a}^{\tau}_{BA}$ направлены, как показано на рис. 2.17), получим значения составляющих ускорения точки B: $a_{Bx} = a_A + a^{n}_{BA}$, $a_{By} = a^{\tau}_{BA}$. Подставляя значения ускорений, найдём $a_{By} = 20{,}4$ м/с^2, $a_{Bx} = -122{,}4 + 150 = 27{,}6$ м/с^2. Вектор полного ускорения точки B направлен по диагонали прямоугольника, построенного на векторах $\vec{a}_{Bx}$, $\vec{a}_{By}$. Величина ускорения точки B: $a_B = \sqrt{a^2_{Bx} + a^2_{By}} = 34{,}32$ м/с^2.

Задача 2. В плоском механизме (рис. 2.19) кривошип *OA* вращается вокруг оси *O* с угловой скоростью ω_{OA} и угловым ускорением ε_{OA}. Диск 2, шарнирно присоединённый к кривошипу в точке *A*, катится без проскальзывания по неподвижному диску 1. Радиусы дисков R_1 и R_2. На краю диска 2 в точке *B* шарнирно прикреплен стержень *BC*, соединенный с центром *C* диска 3. Радиус диска 3 равен радиусу диска 2: $R_3 = R_2$. Диск 3 катится без скольжения по горизонтальной поверхности, по прямой. Для положения механизма, изображенного на рис. 2.19, определить ускорение точки *D* и угловое ускорение стержня *BC*, если $\omega_{OA} = 4$ рад/с, $\varepsilon_{OA} = 2$ рад/с^2, $R_1 = 4$ см, $R_2 = 8$ см. Длина стержня $BC = 20$ см.

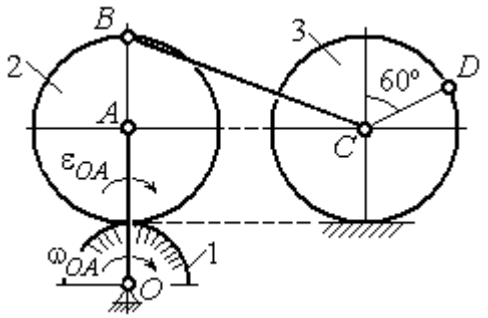

Рис. 2.19. Схема движения плоского механизма

Решение

Определение угловых скоростей звеньев механизма.

Рассмотрим вращательное движение кривошипа *OA*. Скорость точки *A*: $V_A = \omega_{OA} \cdot OA = 48$ см/с. Вектор скорости $\vec{V}_A$ направлен перпендикулярно кривошипу *OA* в сторону движения кривошипа (рис. 2.20).

При движении диска 2 точка P_2 соприкосновения второго диска с неподвижным первым является мгновенным центром скоростей диска 2. Угловая скорость диска 2: $\omega_2 = \dfrac{V_A}{AP_2} = \dfrac{48}{8} = 6$ рад/с.

Скорость точки *B* диска 2: $V_B = \omega_2 BP_2 = 6 \cdot 16 = 96$ см/с.

Для определения угловой скорости стержня BC заметим, что скорости двух точек стержня $\vec{V}_B$ и $\vec{V}_C$ параллельны, но точки B и C не лежат на общем перпендикуляре к скоростям. В этом случае мгновенный центр скоростей стержня BC отсутствует (бесконечно удалён), угловая скорость стержня равна нулю: $\omega_{BC} = 0$, а стержень совершает мгновенное поступательное движение. В результате имеем: $V_C = V_B = 96$ см/с.

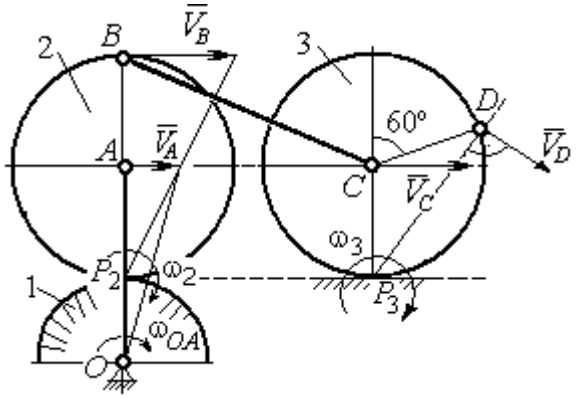

Рис. 2.20. Расчетная схема для определения угловых скоростей звеньев механизма

При качении диска 3 по неподвижной поверхности без проскальзывания точка P_3 касания его с поверхностью является мгновенным центром скоростей. Тогда угловая скорость диска 3: $\omega_3 = \dfrac{V_C}{CP_3} = 12$ рад/с. Скорость точки D диска 3: $V_D = \omega_3 \cdot DP_3$. Величину DP_3 находим из треугольника P_3DC. В результате $DP_3 = 2R_3\cos 30^\circ = 13{,}8$ см и $V_D = 165{,}6$ см/с. Вектор скорости $\vec{V}_D$ направлен в сторону движения диска 3 перпендикулярно линии DP_3 и (см. рис. 2.20).

Определение ускорений точек механизма.

Представим ускорение $\vec{a}_C$ точки C векторной суммой $\vec{a}_C = \vec{a}_B + \vec{a}^{\,n}_{CB} + \vec{a}^{\,\tau}_{CB}$, где $\vec{a}_B$ – ускорение точки B, выбранной в качестве полюса; $\vec{a}^{\,n}_{CB}$, $\vec{a}^{\,\tau}_{CB}$ – нормальная и касательная составляющие ускорения точки C при вращении стержня BC вокруг полюса B, $a^n_{CB} = \omega^2_{CB} \cdot CB$, $a^\tau_{CB} = \varepsilon_{CB} \cdot CB$.

Нормальная составляющая ускорения точки C $a^n_{CB} = 0$, так как стержень CB совершает мгновенное поступательное движение и $\omega_{BC} = 0$.

Направление касательной составляющей $\vec{a}^{\tau}_{CB}$ неизвестно, так как неизвестно направление углового ускорения стержня ε_{CB}. Для определённости выберем направление углового ускорения стержня *BC* в сторону против хода часовой стрелки. На рис. 2.21 это направление показано дуговой стрелкой ε_{CB}.

В соответствии с выбранным направлением углового ускорения вектор $\vec{a}^{\tau}_{CB}$ строится перпендикулярно линии стержня *BC* в сторону углового ускорения ε_{CB} (см. рис. 2.21).

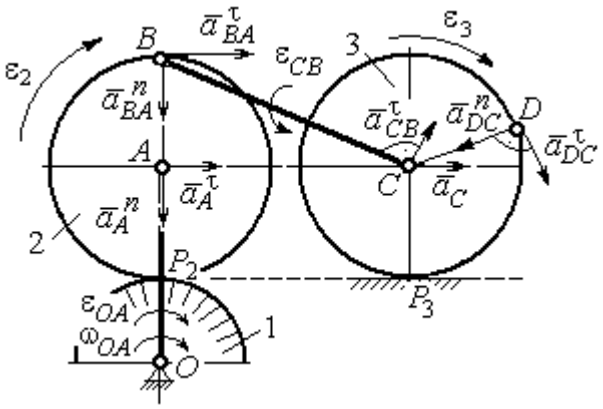

Рис. 2.21. Расчетная схема для определения ускорений точек механизма и угловых ускорений его звеньев

Выразим ускорение точки *B* через полюс *A*: $\vec{a}_B = \vec{a}_A + \vec{a}^{n}_{BA} + \vec{a}^{\tau}_{BA}$, где $\vec{a}_A$ – ускорение полюса *A*; $\vec{a}^{n}_{BA}$, $\vec{a}^{\tau}_{BA}$ – нормальная и касательная составляющие ускорения точки *B* при вращении диска 2 вокруг полюса *A*. Величина нормальной составляющей ускорения точки *B* $a^{n}_{BA} = \omega_2^2 \cdot BA$ = 288 см/с^2. Вектор $\vec{a}^{n}_{BA}$ направлен вдоль радиуса *BA* от точки *B* к полюсу *A* (см. рис. 2.21). Касательное ускорение точки *B* при вращении диска 2 вокруг полюса *A* вычисляется по формуле $a^{\tau}_{BA} = \varepsilon_2 \cdot BA$. Для определения углового ускорения ε_2 диска 2 заметим, что во время движения диска 2 расстояние AP_2 остается постоянным, равным R_2. Дифференцируя равенство $V_A = \omega_2 \cdot AP_2 = \omega_2 R_2$, получим: $\dfrac{dV_A}{dt} = \dfrac{d\omega_2}{dt} R_2$, или $a^{\tau}_A = \varepsilon_2 R_2$, откуда $\varepsilon_2 = \dfrac{a^{\tau}_A}{R_2}$.

Для того чтобы найти величину a^{τ}_A, рассмотрим вращательное движение кривошипа *OA* вокруг неподвижной оси *O*. Ускорение точки *A* представляется в виде векторного равенства $\vec{a}_A = \vec{a}^{n}_A + \vec{a}^{\tau}_A$, где $\vec{a}^{n}_A$ и $\vec{a}^{\tau}_A$ – известные нормальная и касательная составляющие ускорения точки *A* кривошипа *OA*:

$a_A^n = \omega_{OA}^2 \cdot OA$ = 192 см/с², $a_A^\tau = \varepsilon_{OA} \cdot OA$ = 24 см/с². Направления векторов нормального ускорения $\vec{a}_A^{\,n}$ и касательного ускорения $\vec{a}_A^{\,\tau}$ показаны на рис. 2.21.

Теперь найдём величину углового ускорения диска 2 и модуль касательного ускорения a_{BA}^τ точки B при вращении диска 2 вокруг полюса A: $\varepsilon_2 = \dfrac{a_A^\tau}{R_2} =$ = 3 рад/с², $a_{BA}^\tau = \varepsilon_2 \cdot BA$ = 24 см/с².

Для определения ускорения точки C имеем векторное равенство $\vec{a}_C = \vec{a}_A^{\,n} + \vec{a}_A^{\,\tau} + \vec{a}_{BA}^{\,n} + \vec{a}_{BA}^{\,\tau} + \vec{a}_{CB}^{\,\tau}$. Выберем оси Cx, Cy, как показано на рис. 2.22, – вдоль отрезка BC и перпендикулярно ему и спроецируем на них имеющееся векторное равенство. Получим:

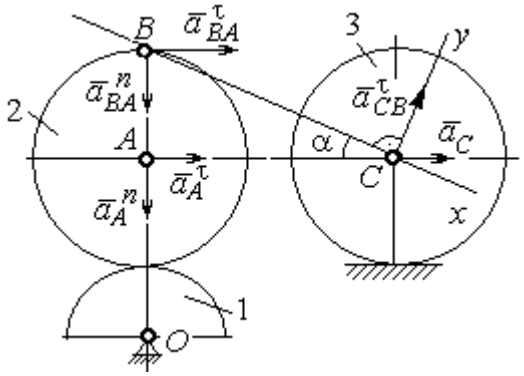

Рис. 2.22. Расчетная схема для вычисления ускорения точки С

$$a_C\cos\alpha = a_A^n\sin\alpha + a_A^\tau\cos\alpha + a_{BA}^n\sin\alpha + a_{BA}^\tau\cos\alpha;$$

$$a_C\sin\alpha = a_A^n\cos\alpha + a_A^\tau\sin\alpha + a_{BA}^n\cos\alpha + a_{BA}^\tau\sin\alpha + a_{CB}^\tau,$$

где α – угол между стержнем BC и линией центров AC; $\sin\alpha = \dfrac{AB}{BC}$ = 0,4; $\cos\alpha = 0{,}92$. Решая систему, найдём: a_C = 256,7 см/с², a_{CB}^τ = – 358,12 см/с².

Модуль углового ускорения стержня BC: $\varepsilon_{CB} = \dfrac{\left|a_{CB}^\tau\right|}{BC}$ = 17,9 рад/с².

Знак «минус» величины a_{CB}^τ означает, что вектор касательного ускорения $\vec{a}_{CB}^{\,\tau}$ на рис. 2.21 – 2.22 следует направить в противоположную сторону. Направление углового ускорения стержня BC, показанное на рис. 2.21 дуговой стрелкой ε_{CB}, также следует заменить на противоположное.

Выразим ускорение точки *D* через полюс *C*: $\vec{a}_D = \vec{a}_C + \vec{a}^n_{DC} + \vec{a}^\tau_{DC}$, где $\vec{a}_C$ – известное ускорение точки *C*; $\vec{a}^n_{DC}$, $\vec{a}^\tau_{DC}$ – нормальное и касательное составляющие ускорения точки *D* при вращении диска 3 вокруг полюса *C*. Величина нормального ускорения точки *D*: $a^n_{DC} = \omega_3^2 \cdot DC = 1152$ см/с^2. Вектор ускорения $\vec{a}^n_{DC}$ направлен по радиусу от точки *D* к полюсу *C* (рис. 2.23).

Для расчёта касательной составляющей a^τ_{DC} ускорения точки *D* найдём угловое ускорение диска 3. Продифференцируем по времени равенство $V_C = \omega_3 \cdot CP_3 = \omega_3 R_3$. Получим: $\frac{dV_C}{dt} = \frac{d\omega_3}{dt} R_3$, или $a_C = \varepsilon_3 R_3$. Угловое ускорение диска 3: $\varepsilon_3 = \frac{a_C}{R_3} = 32{,}09$ рад/с^2. Тогда величина касательной составляющей ускорения точки *D*: $a^\tau_{DC} = \varepsilon_3 \cdot DC = 256{,}7$ см/с^2. Направление вектора $\vec{a}^\tau_{DC}$ соответствует ускоренному движению диска 3.

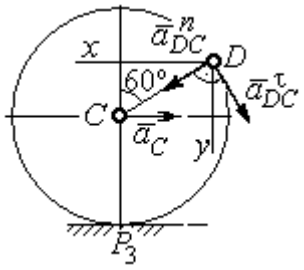

Рис.2.23. Расчетная схема для определения ускорения точки *D*

Проведём оси *Dx* и *Dy*, как показано на рис. 2.23, и спроецируем векторное равенство ускорения точки *D* на оси:

$$a_{Dx} = -a_C + a^n_{DC}\cos 30^\circ - a^\tau_{DC}\cos 60^\circ, \quad a_{Dy} = a^n_{DC}\cos 60^\circ + a^\tau_{DC}\cos 30^\circ.$$

Решая систему, находим значения проекций модуля ускорения $a_{Dx} = 612{,}5$ см/с^2, $a_{Dy} = 798{,}3$ см/с^2. Величина ускорения точки *D*:

$$a_D = \sqrt{a^2_{Dx} + a^2_{Dy}} = 1006{,}2 \text{ см/с}^2.$$

3. СЛОЖНОЕ ДВИЖЕНИЕ ТОЧКИ

3.1. Основные понятия сложного движения точки

В неподвижной системе координат рассматривается подвижное твердое тело и точка, перемещающаяся относительно тела.

Траектория точки в её движении относительно тела называется **относительной траекторией.** Скорость точки в этом движении называют **относительной скоростью**, ускорение – **относительным ускорением**.

Траектория точки, перемещающейся вместе с телом, называется переносной траекторией точки, скорость точки при таком её движении – **переносной скоростью**, а ускорение – **переносным ускорением**.

Суммарное движение точки вместе с телом и относительно тела называется **сложным движением**. Траектория точки относительно неподвижной системы координат называется **абсолютной траекторией точки**, скорость и ускорение – **абсолютной скоростью и абсолютным ускорением.**

При вычислении абсолютной скорости используется теорема о сложении скоростей: **при сложном движении абсолютная скорость точки равна геометрической сумме относительной и переносной скоростей:** $\vec{V} = \vec{V}_e + \vec{V}_r$, где $\vec{V}$, $\vec{V}_e$, $\vec{V}_r$ – вектора абсолютной, переносной и относительной скоростей точки.

В случае, когда относительное движение точки задается естественным способом в виде закона изменения пути $S = S(t)$, величина относительной скорости точки равна модулю производной: $V_r = \left|\dot{S}_r\right|$. Если переносное движение точки есть вращение тела вокруг неподвижной оси, скорость точки в переносном движении будет: $V_e = \omega_e h_e$, где ω_e – величина угловой скорости вращения тела; h_e – кратчайшее расстояние от места положения точки на теле до оси вращения тела.

При вычислении абсолютного ускорения используется теорема Кориолиса о сложении ускорений: **при сложном движении абсолютное ускорение точки равно геометрической сумме трех ускорений – относительного, переносного и ускорения Кориолиса** $\vec{a} = \vec{a}_e + \vec{a}_r + \vec{a}_к$, где $\vec{a}$ – вектор абсолютного ускорения точки; $\vec{a}_e, \vec{a}_r$ – вектора соответственно переносного и относительного ускорений точки; $\vec{a}_к$ – вектор ускорения Кориолиса. (Иногда его называют поворотным ускорением.)

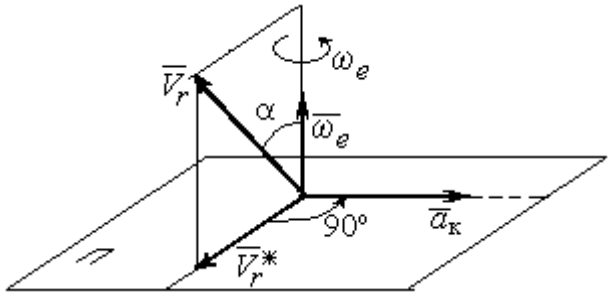

Рис. 3.1. Определение направления ускорения Кориолиса по правилу Жуковского

Вектор ускорения Кориолиса определяется векторным произведением $\vec{a}_к = 2(\vec{\omega}_e \times \vec{V}_r)$, где $\vec{\omega}_e$ – вектор угловой скорости переносного движения; $\vec{V}_r$ – вектор относительной скорости точки. Модуль ускорения Кориолиса: $|\vec{a}_к| = 2|\vec{\omega}_e| \cdot |\vec{V}_r| \sin\alpha$, где α – угол между вектором угловой скорости переносного движения и вектором относительной скорости точки (см. рис. 3.1). Направление вектора ускорения Кориолиса может быть получено по правилу построения вектора векторного произведения.

На рис. 3.1 показана последовательность выбора направления вектора ускорения Кориолиса по правилу Н. Е. Жуковского. Правило состоит в следующем: пусть имеется точка, движущаяся с относительной скоростью $\vec{V}_r$. Построим плоскость П, перпендикулярную вектору переносной угловой скорости $\vec{\omega}_e$, и спроецируем вектор $\vec{V}_r$ на эту плоскость. Проекцию обозначим $\vec{V}_r^*$ (см. рис. 3.1). Чтобы получить направление ускорения Кориолиса, следует вектор проекции относительной скорости $\vec{V}_r^*$ повернуть на 90° в плоскости П вокруг оси переносного вращения в направлении этого вращения.

Если сложное движение точки происходит в плоскости, перпендикулярной оси переносного вращения, направление ускорения Кориолиса можно получить

простым поворотом вектора относительной скорости на угол 90° вокруг оси переносного вращения в направлении этого вращения.

Относительное ускорение $\vec{a}_r$ представляется как сумма векторов относительного касательного $\vec{a}_r^{\tau}$ и относительного нормального $\vec{a}_r^{n}$ ускорений: $\vec{a}_r = \vec{a}_r^{\tau} + \vec{a}_r^{n}$. Переносное ускорение точки $\vec{a}_e$ тела имеет своими составляющими переносное касательное $\vec{a}_e^{\tau}$ и переносное нормальное $\vec{a}_e^{n}$ ускорения так, что $\vec{a}_e = \vec{a}_e^{\tau} + \vec{a}_e^{n}$.

Таким образом, абсолютное ускорение точки в сложном движении можно представить в виде векторного равенства

$$\vec{a} = \vec{a}_r^{\tau} + \vec{a}_r^{n} + \vec{a}_e^{\tau} + \vec{a}_e^{n} + \vec{a}_{\text{к}}.$$

Модули относительного касательного и относительного нормального ускорений при естественном способе задания относительного движения точки равны: $a_r^{\tau} = \left|\dot{V}_r\right|$, $a_r^{n} = \dfrac{V_r^2}{\rho}$, где ρ – радиус кривизны относительной траектории. При движении точки по окружности радиус кривизны равен радиусу окружности, при движении по прямой – бесконечности, и в этом случае $a_r^{n} = 0$.

При вращательном переносном движении точки значения переносного касательного и нормального ускорений вычисляются по формулам: $a_e^{\tau} = \varepsilon_e h_e$, $a_e^{n} = \omega_e^2 h_e$, где ε_e – угловое ускорение вращательного переносного движения, $\varepsilon_e = \left|\dot{\omega}_e\right|$; h_e – расстояние от точки до оси вращения тела; ω_e – величина угловой скорости вращения тела.

Вектора ускорений строятся по общим правилам построения векторов нормального и касательного ускорений.

При поступательном переносном движении ускорение Кориолиса и переносное нормальное ускорение равны нулю: $a_{\text{к}} = 0$, $a_e^{n} = 0$. Абсолютное ускорение точки при поступательном переносном движении можно представить в виде векторного равенства $\vec{a} = \vec{a}_r^{\tau} + \vec{a}_r^{n} + \vec{a}_e^{\tau}$.

3.2. Задание К4. Определение скорости и ускорения точки при сложном движении

Задание включает две задачи с вращательным и поступательным видами переносного движения точки.

Задача 1. Вращение тела относительно неподвижной оси задается законом изменения угла поворота: $\varphi_e = \varphi_e(t)$ или законом изменения его угловой скорости: $\omega_e = \omega_e(t)$. Движение точки относительно тела отсчитывается от её начального положения в точке C и задается законом изменения длины дуги окружности или отрезка прямой линии: $CM = S_r = S_r(t)$.

Определить абсолютные скорость и ускорение точки в заданный момент времени t_1.

Задача 2. Поступательное движение тела, несущего точку, задается законом изменения координаты $x_e = x_e(t)$. Движение точки относительно тела отсчитывается от её начального положения в точке C и задается законом изменения длины дуги окружности или отрезка прямой линии: $CM = y_r = y_r(t)$.

Определить абсолютные скорость и ускорение точки в момент времени t_2, который либо задаётся в исходных данных задачи, либо на схемеописаны условия, из которых он находится.

Номера вариантов заданий даны на рис. 3.2 – 3.5.

Варианты исходных данных приведены в табл. 3.1.

Варианты № 1, 11, 21

Задача 1

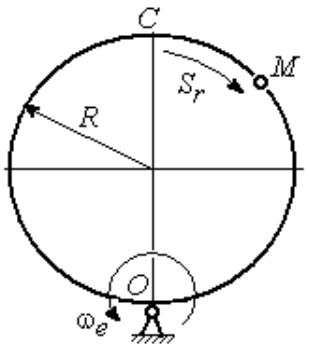

Задача 2

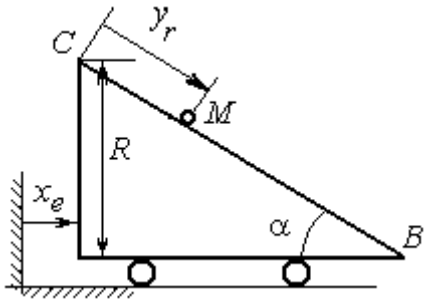

В момент $t = t_2$ точка M прошла половину пути CB

Варианты № 2, 12, 22

Задача 1

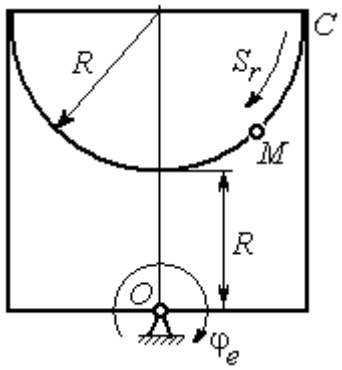

Задача 2

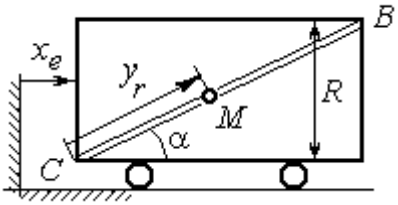

В момент $t = t_2$ точка M прошла 2/3 пути CB

Варианты № 3, 13, 23

Задача 1

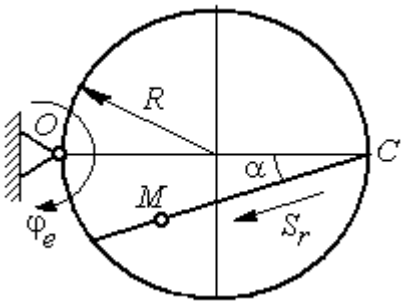

Задача 2

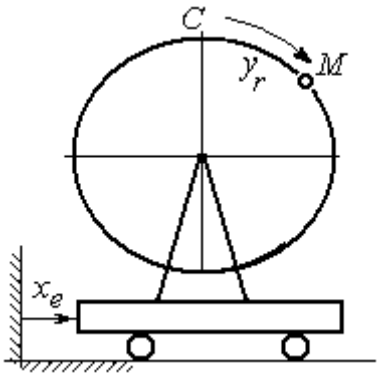

Рис. 3.2. Задание К4. Сложное движение точки.
Номера вариантов задания 1 – 3, 11 – 13, 21 – 23

Варианты № 4, 14, 24

Задача 1

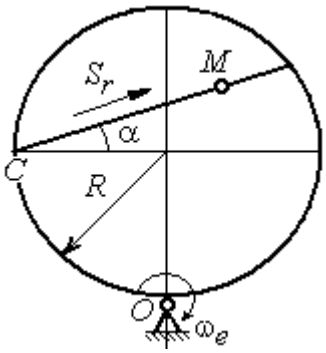

Задача 2

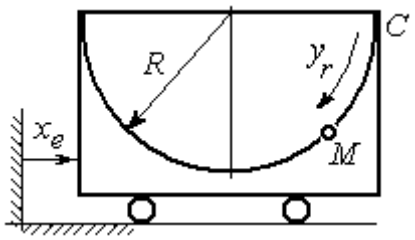

Варианты № 5, 15, 25

Задача 1

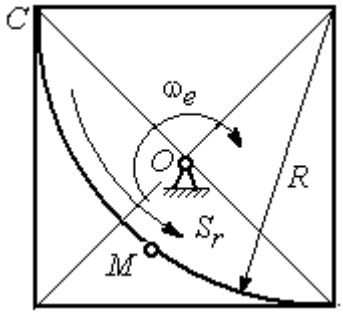

Задача 2

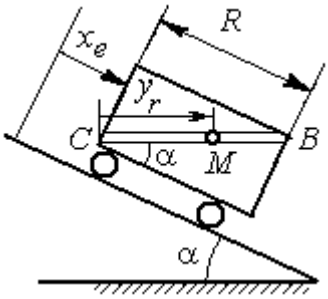

В момент $t = t_2$ точка *M* прошла путь *CB*

Варианты № 6, 16, 26

Задача 1

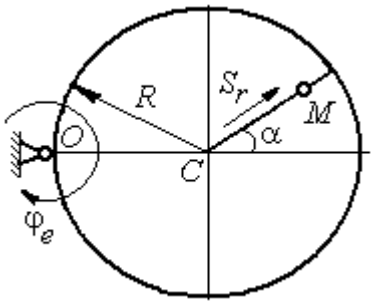

Задача 2

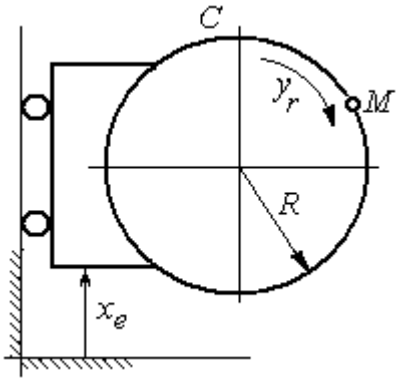

Рис. 3.3. Задание К4. Сложное движение точки.
Номера вариантов задания 4 – 6, 14 – 16, 24 – 26

Варианты № 7, 17, 27

Задача 1

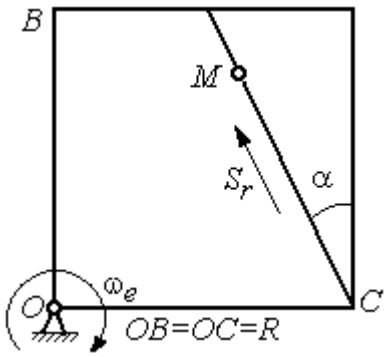

Задача 2

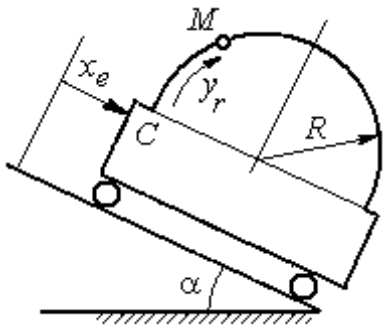

Варианты № 8, 18, 28

Задача 1

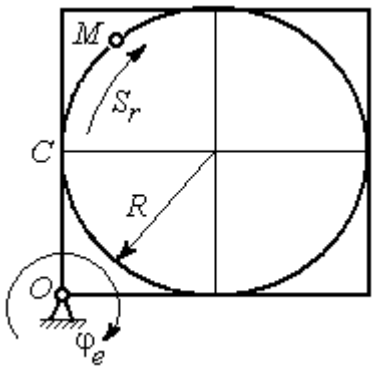

Задача 2

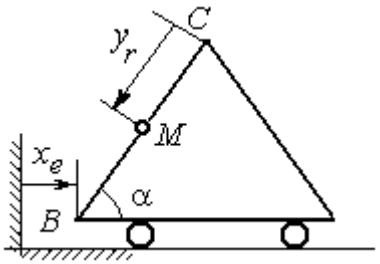

В момент $t = t_2$ точка M прошла половину пути $CB = R$

Варианты № 9, 19, 29

Задача 1

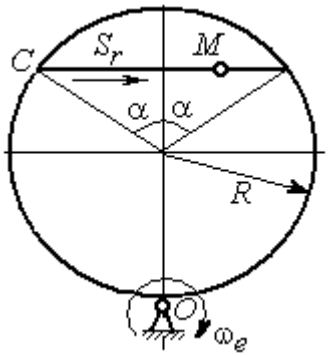

Задача 2

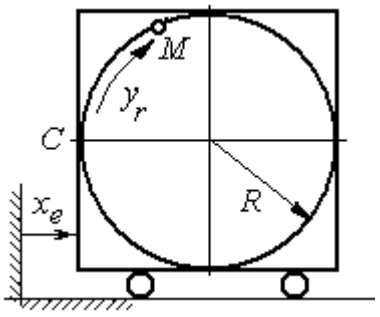

Рис. 3.4. Задание К4. Сложное движение точки.
Номера вариантов задания 7 – 9, 17 – 19, 27 – 29

Окончание вариантов задания К4

Варианты № 10, 20, 30	
Задача 1	Задача 2
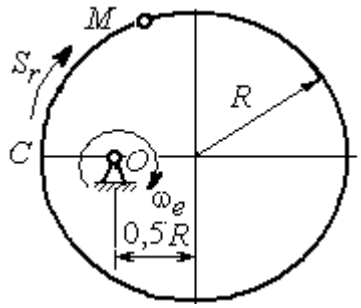	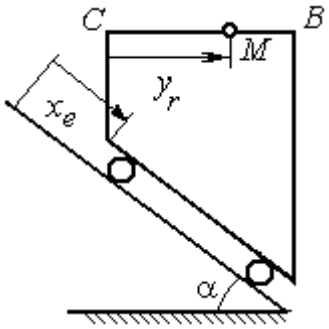 В момент $t = t_2$ точка M прошла половину пути $CB = R$

Рис. 3.5. Задание К4. Сложное движение точки.
Номера вариантов задания 10, 20, 30

Таблица 3.1

Исходные данные для заданий по сложному движению точки

Номер варианта задания	Номер задачи	R, см	α, град	$C\breve{M} = S_r(t)$, см $C\breve{M} = y_r(t)$, см	$\varphi_e(t)$, рад; $\omega_e(t)$, рад/с $x_e(t)$, см	t_1, с t_2, с
1	1	3	–	$S_r = 2\pi\sin(\pi t/6)$	$\omega_e = 4t^2$	1
	2	4	30	$y_r = 4t^2$	$x_e = 2\cos(\pi t/6)$	–
2	1	2	–	$S_r = 4\pi\sin^2(\pi t/6)$	$\varphi_e = 6\cos(\pi t/3)$	1
	2	3	60	$y_r = t^2 + t$	$x_e = 1 + \cos(\pi t)$	–
3	1	4	30	$S_r = 2\sqrt{3}\left[t + \sin(\pi t/2)\right]$	$\varphi_e = 4t - t^2$	1
	2	6	–	$y_r = \pi\left[2t + \sin\pi t\right]$	$x_e = 5t - t^2$	1
4	1	4	60	$S_r = 2(t^3 + t)$	$\omega_e = 6\cos(\pi t/6)$	1
	2	3	–	$y_r = \pi\left[2t + \cos(\pi t/2)\right]$	$x_e = t^3 - 4t$	1
5	1	6	–	$S_r = 4\pi\sin^2(\pi t/6)$	$\omega_e = 6\cos(\pi t/3)$	1
	2	2	30	$y_r = t^2 + 2t$	$x_e = t^2 - 4t$	–
6	1	6	60	$S_r = t + 10\sin(\pi t/6)$	$\varphi_e = 2t^2 - 5t$	1
	2	3	–	$y_r = 4\pi\sin(\pi t/6)$	$x_e = \left[1 - \cos(\pi t/4)\right]$	1
7	1	8	30	$S_r = 2(t^3 + 3t)$	$\omega_e = 6\cos(\pi t/6)$	1
	2	4	30	$y_r = 2\pi t^2$	$x_e = t^3 - 5t$	1

Продолжение табл. 3.1

Номер варианта задания	Номер задачи	R, см	α, град	$CM = S_r(t)$, см $CM = y_r(t)$, см	$\varphi_e(t)$, рад; $\omega_e(t)$, рад/с $x_e(t)$, см	t_1, с t_2, с
8	1	8	–	$S_r = 2\pi\left[t^2 + \sin\pi t\right]$	$\varphi_e = t^2 - 5t$	2
	2	6	30	$y_r = t(t+1)$	$x_e = \cos\pi t$	–
9	1	8	30	$S_r = 2t^2$	$\omega_e = \cos(\pi t/8)$	2
	2	3	–	$y_r = 4\pi\sin^2(\pi t/4)$	$x_e = (3-2t)^2$	1
10	1	6	–	$S_r = \pi(2t^3 + \sin\pi t)$	$\omega_e = 5t - 2t^3$	1
	2	4	30	$y_r = t^2 + 2t$	$x_e = 1 + \cos\pi t$	–
11	1	6	–	$S_r = 8\pi\sin(\pi t/12)$	$\omega_e = 2 + \cos(\pi t/4)$	2
	2	6	60	$y_r = 4\sin\pi t$	$x_e = t^2 - 2t$	–
12	1	18	–	$S_r = \pi(2t^2 + 2t)$	$\varphi_e(t) = 3t - t^2$	2
	2	6	30	$y_r = 2t^2 + t$	$x_e = 1 + \cos(\pi t)$	–
13	1	10	60	$S_r = t^3 + t$	$\varphi_e = 6\cos(\pi t/6)$	2
	2	6	–	$y_r = 6\pi\cos(\pi t/3)$	$x_e = t(t+1)$	1
14	1	4	30	$S_r = 8\sqrt{3}\sin(\pi t/12)$	$\omega_e = (3-2t)^2$	2
	2	3	–	$y_r = 2\pi\sin(\pi t/6)$	$x_e = 2t^2 - 5t$	1
15	1	8	–	$S_r = 4\pi\sin^2(\pi t/4)$	$\omega_e = 2 + \cos(\pi t/4)$	1
	2	5	60	$y_r = 5t + t^2$	$x_e = \cos(\pi t/6)$	–
16	1	12	90	$S_r = 3\left[t + \sin(\pi t/2)\right]$	$\varphi_e = 2t - 3t^2$	1
	2	15	–	$y_r = \pi(4t + t^2)$	$x_e = 6\sin(\pi t/3)$	1
17	1	6	45	$S_r = 3\sqrt{2}\left[t^2 + 2\sin\pi t\right]$	$\omega_e(t) = 4t^2 - 6$	1
	2	6	60	$y_r = 8\pi\sin(\pi t/12)$	$x_e = \sqrt{2}\sin(\pi t/8)$	2
18	1	8	–	$S_r = 4\pi\sqrt{2}\sin(\pi t/8)$	$\varphi_e = 18t - 4t^2$	2
	2	8	60	$y_r = 3t + 2t^2$	$x_e = \sin\pi t$	–
19	1	8	60	$S_r = 2\sqrt{3}\left[t + \sin(\pi t/2)\right]$	$\omega_e = 5t - t^2$	1
	2	9	–	$y_r = 6\pi\cos(\pi t/3)$	$x_e = \cos(\pi t/6)$	1
20	1	4	–	$S_r = 4\pi\sin(\pi t/6)$	$\omega_e = 3t - 5$	1
	2	6	60	$y_r = 3t + 2t^2$	$x_e = \pi\sin\pi t$	–
21	1	3	–	$S_r = 4\pi\sqrt{2}\sin(\pi t/8)$	$\omega_e = 6t - 14$	2
	2	8	45	$y_r = (t^2 + 3t)$	$x_e = t + 2\sin\pi t$	–

Окончание табл. 3.1

Номер варианта задания	Номер задачи	R, см	α, град	$C\breve{M} = S_r(t)$, см $C\breve{M} = y_r(t)$, см	$\varphi_e(t)$, рад; $\omega_e(t)$, рад/с $x_e(t)$, см	t_1, с t_2, с
22	1	4	–	$S_r = 2\pi(t^2 + 2t)$	$\varphi_e = 6\cos(\pi t/6)$	1
	2	9	60	$y_r = 8\sin\pi t$	$x_e = 5t - t^2$	–
23	1	6	45	$S_r = 12\sin(\pi t/8)$	$\varphi_e = t^2 + \cos(\pi t/4)$	2
	2	6	–	$y_r = 6\pi[t + \sin(\pi t/6)]$	$x_e = 5t - t^2$	1
24	1	6	45	$S_r = 12\sin(\pi t/8)$	$\omega_e = t + 4\cos(\pi t/4)$	2
	2	6	–	$y_r = \pi(t^2 + 2t)$	$x_e = 6\cos(\pi t/6)$	1
25	1	6	–	$S_r = 2\pi t^2$	$\omega_e = 3\sin(\pi t/3)$	1
	2	4	45	$y_r = 2t(t + 3t)$	$x_e = 2(t^3 - 3t)$	–
26	1	6	120	$S_r = t^2 + t$	$\varphi_e = 12\cos(\pi t/12)$	2
	2	9	–	$y_r = \pi\sqrt{3}\sin(\pi t/3)$	$x_e = 2(t^2 - 3t)$	1
27	1	10	60	$S_r = \sqrt{3}(t^2 + t)$	$\omega_e = 6\cos(\pi t/6)$	2
	2	9	30	$y_r = \sqrt{3}\pi\sin(\pi t/3)$	$x_e = t + 4\cos(\pi t/4)$	1
28	1	2	–	$S_r = 6\pi\sin(\pi t/6)$	$\varphi_e = 2t + \cos(\pi t/2)$	1
	2	6		$y_r = 2t + 3t^2$	$x_e = t + \sin\pi t$	–
29	1	8	30	$S_r = (t^2 + 2t)$	$\omega_e = 6\sin(\pi t/12)$	2
	2	3	–	$y_r = 2\pi\sqrt{3}\sin(\pi t/3)$	$x_e = 5t - t^2$	1
30	1	2	–	$\pi(t^2 + 2t)$	$\omega_e(t) = 6\cos(\pi t/6)$	1
	2	3	60	$y_r = t + t^2$	$x_e = t + \sin\pi t$	–

Пример выполнения задания К4. Сложное движение точки

Задача 1. Фигура, состоящая из половины диска и равнобедренного треугольника (рис. 3.6), вращается вокруг оси, перпендикулярной плоскости фигуры и проходящей через вершину *A* треугольника. Вращательное движение задается законом изменения угла поворота фигуры $\varphi_e = 5t - 2t^2$ рад.

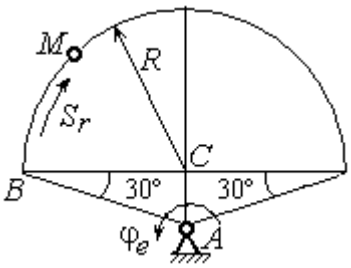

Рис. 3.6. Схема сложного движения точки

Положительное направление вращения отмечено на схеме дуговой стрелкой φ_e. По ободу диска от точки *B* движется точка *M*. Движение точки относительно диска задается законом изменения длины дуги окружности: $\overset{\cup}{BM} = S_r = 9\pi t^2$ см. Положительное направление движения точки *M* на рис. 3.6 показано дуговой стрелкой S_r. Радиус диска R = 9 см.

Найти абсолютную скорость и абсолютное ускорение точки *M* в момент времени t_1 = 1с.

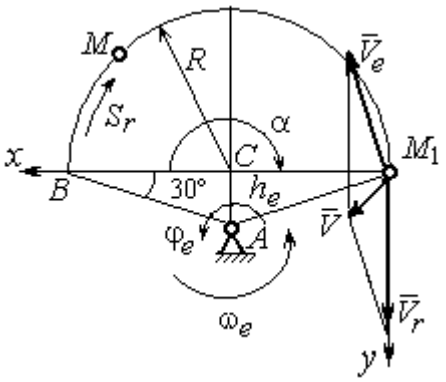

Рис. 3.7. Расчетная схема для вычисления абсолютной скорости точки при сложном движении

Решение

Вращение фигуры будет для точки *M* переносным движением. Относительное движение точки *M* – её движение по окружности обода диска.

Для определения **положения точки** *M* на ободе диска вычислим расстояние, которое она прошла на заданный момент времени. Длина дуги окружности, пройденной точкой за 1 с: $S_r(1) = 9\pi$ см. Положение точки *M* определяется центральным углом $\alpha = \dfrac{S_r(1)}{R} = \dfrac{9\pi}{9} = \pi$. Положение точки в момент времени t_1 = 1 с отмечено на рис. 3.7 точкой M_1.

Для определения **скорости переносного движения** точки вычисляем значение производной: $\dot{\varphi}_e = 5 - 4t$. Угловая скорость вращения фигуры: $\omega_e = |\dot{\varphi}_e|$. При t_1 = 1 с $\dot{\varphi}_e(1) = 1$ рад/с. Положительная величина производной $\dot{\varphi}_e(1)$ показывает,

что вращение фигуры в данный момент происходит в положительном направлении, что отмечено дуговой стрелкой ω_e на рис. 3.7.

В момент времени t_1 = 1 с точка M находится в положении M_1. Скорость V_e переносного движения точки в момент времени t_1 = 1 с $V_e(1) = \omega_e(1)h_e$, где расстояние от точки M_1 до оси вращения фигуры $h_e = AM_1 = \dfrac{R}{\cos 30^\circ} = 6\sqrt{3}$ см. Тогда $V_e(1) = 6\sqrt{3}$ см/с.

Вектор скорости переносного движения точки $\vec{V}_e$ перпендикулярен линии AM_1 и направлен в сторону вращения фигуры (см. рис. 3.7).

Относительное движение точки задано естественным способом, как закон изменения длины дуги BM. В этом случае **скорость относительного движения** точки $V_r = \left|\dot{S}_r\right| = \left|18\pi t\right|$. При t_1 = 1 с $V_r(1) = \left|\dot{S}_r(1)\right|$ = 18π = 56,5 см/с. Положительное значение производной $\dot{S}_r(1)$ указывает, что относительное движение точки в положении M_1 происходит в положительном направлении, указанном на рис. 3.7 дуговой стрелкой S_r. Вектор $\vec{V}_r$ относительной скорости точки в положении M_1 направлен по касательной к траектории относительного движения в сторону положительного направления движения (см. рис. 3.7).

Абсолютную скорость точки находим по теореме сложения скоростей $\vec{V} = \vec{V}_e + \vec{V}_r$. Направление вектора абсолютной скорости, полученное по правилу сложения векторов, показано на рис. 3.5. Для определения величины абсолютной скорости выбираем прямоугольные оси координат M_1xy (см. рис. 3.7) и проецируем обе части векторного равенства теоремы сложения скоростей на эти оси. Получим:

$$V_x = V_e\cos 60^\circ = 3\sqrt{3} = 5{,}2 \text{ см/с};$$

$$V_y = -V_e\cos 30^\circ + V_r = -6\sqrt{3}\cdot\frac{\sqrt{3}}{2} + 56{,}5 = 29{,}5 \text{ см/с}.$$

Модуль абсолютной скорости: $V = \sqrt{V_x^2 + V_y^2} = \sqrt{5{,}2^2 + 29{,}5^2}$ = 29,95 см/с.

Абсолютное ускорение точки определяем по теореме Кориолиса, которая при вращательном переносном движении имеет вид:

$$\vec{a} = \vec{a}_r^{\,\tau} + \vec{a}_r^{\,n} + \vec{a}_e^{\,\tau} + \vec{a}_e^{\,n} + \vec{a}_{\text{к}}.$$

Относительное касательное ускорение a_r^{τ} вычисляется по формуле: $a_r^{\tau} = \left|\ddot{S}_r\right|$. По условию задачи вторая производная $\ddot{S}_r = 18\pi$ = 56,5 см/с^2 – постоянная величина. Так как значение второй производной $\ddot{S}_r$ положительно, вектор ускорения $\vec{a}_r^{\,\tau}$ направлен по касательной к траектории относительного движения в точке M_1 в сторону положительного направления относительного движения, отмеченного дуговой стрелкой S_r.

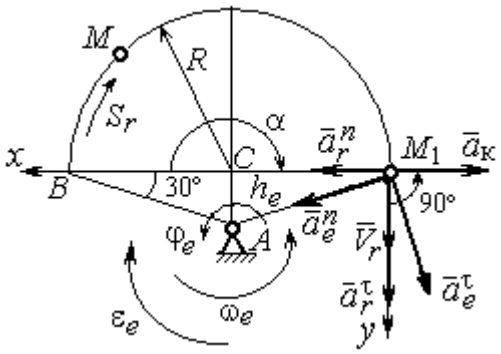

Рис. 3.8. Расчетная схема для определения абсолютного ускорения точки

Относительное нормальное ускорение точки вычисляется по формуле $a_r^n = \dfrac{V_r^2}{R}$ и в момент $t_1 = 1$ с равно: $a_r^n(1) = \dfrac{V_r^2(1)}{R} = \dfrac{(18\pi)^2}{9}$ = 355,3 см/с^2. Вектор ускорения $\vec{a}_r^{\,n}$ направлен по радиусу диска к центру C (см. рис. 3.8).

Переносное касательное ускорение вычисляется по формуле: $a_e^{\tau} = \varepsilon_e h_e$, где угловое ускорение $\varepsilon_e = \left|\ddot{\varphi}_e\right|$. Вычислим производную $\ddot{\varphi}_e = -4$ рад/с^2. Угловое ускорение $\varepsilon_e = \left|\ddot{\varphi}_e\right|$ = 4 рад/с^2 постоянно и не зависит от времени.

Отрицательное значение производной $\ddot{\varphi}_e < 0$ при условии, что расчетная величина угловой скорости положительна: $\dot{\varphi}_e > 0$, означает, что вращательное движение замедленное и переносное угловое ускорение ε_e направлено в сторону, противоположную направлению вращения.

Вектор $\vec{a}_e^{\,\tau}$ переносного касательного ускорения точки в её положении M_1 перпендикулярен линии AM_1 и направлен противоположно вектору переносной

скорости $\vec{V}_e$ (см. рис. 3.8). Модуль переносного касательного ускорения: a_e^τ = $a_e^\tau = \varepsilon_e h_e = 24\sqrt{3}$ = 41,6 см/с^2.

Переносное нормальное ускорение a_e^n рассчитывается по формуле: $a_e^n = \omega_e^2 h_e$ и в момент времени t_1 = 1 с $a_e^n(1) = \omega_e^2(1) h_e$ = $6\sqrt{3}$ = 10,4 см/с^2. Вектор переносного нормального ускорения $\vec{a}_e^{\,n}$ направлен по линии AM_1 к оси вращения (см. рис. 3.8).

По условию задачи вектор скорости относительного движения точки $\vec{V}_r$ лежит в плоскости, перпендикулярной оси переносного вращения, то есть перпендикулярен вектору угловой скорости переносного движения $\vec{\omega}_e$. Тогда модуль **ускорения Кориолиса** при t_1 = 1 с $a_к = 2\omega_e V_r$ = $2 \cdot 1 \cdot 18\pi$ = 113,1 см/с^2.

Так как вектор относительной скорости точки $\vec{V}_r \perp \vec{\omega}_e$, то по правилу Жуковского для определения направления ускорения Кориолиса достаточно повернуть вектор относительной скорости точки $\vec{V}_r$ на 90° в сторону переносного движения вокруг оси, параллельной оси вращения и проходящей через точку M_1 (см. рис. 3.8). Для определения абсолютного ускорения спроецируем на прямоугольные оси xM_1y (см. рис. 3.8) векторное равенство $\vec{a} = \vec{a}_r^{\,\tau} + \vec{a}_r^{\,n} + \vec{a}_e^{\,\tau} + \vec{a}_e^{\,n} + \vec{a}_к$. Получим: $a_y = a_e^\tau \cos 30^\circ + a_e^n \cos 60^\circ + a_r^\tau$ = 97,9 см/с^2,

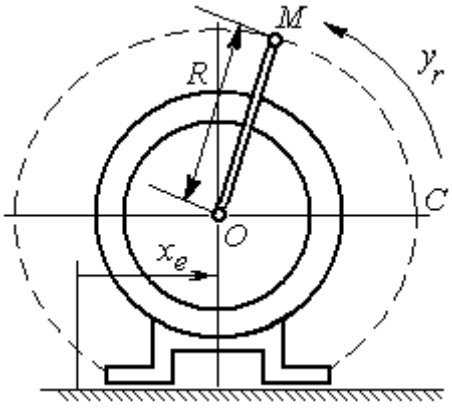

Рис. 3.9. Схема движения точки стержня, укреплённого на электромоторе

$a_x = -a_e^\tau \cos 60^\circ + a_e^n \cos 30^\circ + a_r^n - a_к$ =228,4 см/с^2. Модуль абсолютного ускорения: $a = \sqrt{a_x^2 + a_y^2}$ = 248,5 см/с^2.

Задача 2. К вращающемуся валу электромотора прикреплён стержень OM длины R = 6 см. Во время работы электромотора точка M стержня из начального положения C перемещается по дуге окружности согласно уравнению $CM = y_r = \pi t^2$ см.

При этом электромотор, установленный без креплений, совершает горизонтальные гармонические колебания на фундаменте по закону $x_e = 5\sin(\pi t/3)$ см. Определить абсолютное ускорение точки M в момент времени $t_1 = 1$ с.

Решение

Точка M совершает сложное движение – относительно электромотора и вместе с ним. Относительным движением точки будет её движение по дуге окружности радиуса R, переносным – поступательное горизонтальное, прямолинейное движение электромотора.

Найдём положение точки относительно электродвигателя в заданный момент времени. Угол α, отсчитываемый стержнем OM от начального положения OC, в момент времени $t_1 = 1$ с составляет $\alpha = \dfrac{y_r(t_1)}{R} = \dfrac{\pi}{6} = 30°$. Положение точки в момент времени $t_1 = 1$ с отмечено на рис. 3.10 буквой M_1.

Относительное движение точки задано естественным способом, как закон изменения длины дуги. Относительная скорость $V_r = \dot{y}_r = 2\pi t$. В момент времени $t_1 = 1$ с $V_r =$ 6,28 см/с. Вектор $\vec{V}_r$ относительной скорости направлен перпендикулярно стержню OM_1.

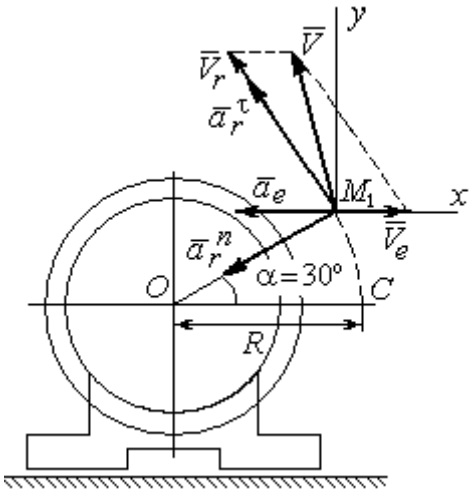

Рис. 3.10. Расчётная схема вычисления абсолютной скорости и абсолютного ускорения точки

Скорость точки в переносном движении – это скорость горизонтального движения электродвигателя:

$$V_e = \dot{x}_e = \frac{5\pi}{3}\cos(\pi t/3).$$

В момент времени $t_1 = 1$с $V_e = \dfrac{5\pi}{3}\cos 60^\circ =$ 2,62 см/с. Вектор $\vec{V}_e$ переносной скорости точки M направлен параллельно линии движения электродвигателя (см. рис. 3.10).

Абсолютная скорость точки определяется на основании теоремы сложения скоростей при сложном движении: $\vec{V}_M = \vec{V}_e + \vec{V}_r$. Для того чтобы найти величину

абсолютной скорости, выберем оси xM_1y, как показано на рис. 3.10, и спроецируем векторное равенство сложения скоростей на эти оси. Получим: $V_{Mx} = V_e - V_r\cos 60^\circ$ = – 0,52 см/с (проекция направлена в отрицательную сторону оси x), $V_{My} = V_r\cos 30^\circ$ = 5,44 см/с. Модуль абсолютной скорости $V_M = \sqrt{V_{Mx}^2 + V_{My}^2}$ = 5,46 см/с. Вектор абсолютной скорости направлен по диагонали параллелограмма, построенного на векторах $\vec{V}_e$ и $\vec{V}_r$.

При поступательном переносном движении точки ω_e = 0 и потому $a_к$ = 0. Относительное ускорение точки при движении по окружности раскладывается на две составляющие $\vec{a}_r = \vec{a}_r^{\,\tau} + \vec{a}_r^{\,n}$, направленные вдоль стержня OM и перпендикулярно ему. Кроме того, при прямолинейном относительном движении a_e^n = 0. В результате, теорема о сложении ускорений принимает вид $\vec{a}_M = \vec{a}_r^{\,\tau} + \vec{a}_r^{\,n} + \vec{a}_e$, где модули векторов вычисляются по формулам $a_r^\tau = \dot{V}_r$, $a_r^n = \dfrac{V_r^2}{R}$, $a_e = a_e^\tau = \dot{V}_e$ = $-\dfrac{5\pi^2}{9}\sin(\pi t/3)$ и в момент времени $t_1 = 1$с равны a_r^τ = 6,28 см/с^2, a_r^n = 6,57 см/с^2, a_e = – 4,75 см/с^2. Направления векторов ускорений показаны на рис. 3.10. Для вычисления модуля абсолютного ускорения точки спроецируем векторное равенство сложения ускорений на оси выбранной ранее системы координат xM_1y. Получим:

$$a_{Mx} = -a_r^\tau\cos 60^\circ - a_r^n\cos 30^\circ - a_e = -4{,}08 \text{ см/с}^2;$$

$$a_{My} = a_r^\tau\cos 30^\circ - a_r^n\cos 60^\circ = 2{,}15 \text{ см/с}^2.$$

Величина абсолютного ускорения $a_M = \sqrt{a_{Mx}^2 + a_{My}^2}$ = 4,61 см/с^2.

4. ДИНАМИКА ТОЧКИ

4.1. Дифференциальные уравнения движения точки

Движение точки под действием системы сил $\vec{F}_1$, $\vec{F}_2$, …, $\vec{F}_K$ в прямоугольной декартовой системе координат *Oxyz* описывается **дифференциальными уравнениями:** $m\frac{d^2x}{dt^2} = \sum F_{kx}$, $m\frac{d^2y}{dt^2} = \sum F_{ky}$, $m\frac{d^2z}{dt^2} = \sum F_{kz}$ или, обозначая вторые производные от координат по времени двумя точками, уравнениями: $m\ddot{x} = \sum F_{kx}$, $m\ddot{y} = \sum F_{ky}$, $m\ddot{z} = \sum F_{kz}$, где m – масса точки; x, y, z – текущие координаты точки; $\ddot{x}$, $\ddot{y}$, $\ddot{z}$ – проекции вектора ускорения точки на оси координат; $\sum F_{kx}$, $\sum F_{ky}$, $\sum F_{kz}$ – алгебраические суммы проекций сил на оси координат.

Интегрирование дифференциальных уравнений производится в зависимости от их вида методами, известными из курса математики.

4.2. Задание Д1. Интегрирование дифференциальных уравнений движения точки

Две материальные точки движутся в вертикальной плоскости *xOy*. Точка 1 массой m_1, получив в начальном положении *A* скорость V_{01}, движется вдоль гладкой оси *AS*, наклоненной под углом β к горизонту. Во время движения на точку 1 действуют сила тяжести и постоянная сила $\vec{F}_1$, направленная вдоль оси *AS*. Направление вектора проекции силы на ось $\vec{F}_{1S}$ показано на схеме.

Одновременно с точкой 1 начинает движение точка 2 массой m_2 из положения *B* на оси *y*. На точку 2 действуют сила тяжести и постоянная сила $\vec{F}_2$. Направление вектора силы $\vec{F}_2$ определяется его разложением по единичным векторам $\vec{i}$, $\vec{j}$ координатных осей *x*, *y*.

Определить величину и направление (угол α) начальной скорости V_{02} точки 2, чтобы в момент времени t_1 точки 1 и 2 встретились на оси *AS* в точке *C*.

Момент времени t_1 задаётся в условиях задачи или определяется по дополнительным условиям встречи.

Варианты заданий представлены на рис. 4.1, 4.2. Исходные данные приведены в табл. 4.1.

Варианты № 1, 11, 21	**Варианты № 2, 12, 22**
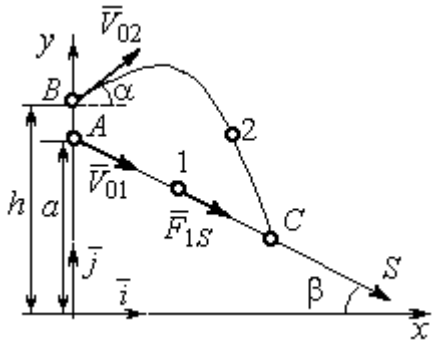 Встреча в точке C в момент, когда скорость точки 1 увеличилась в 1,5 раза относительно начальной	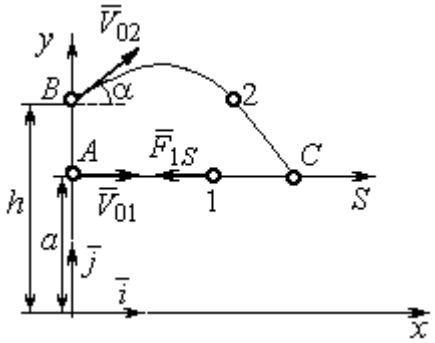 Встреча в точке C в момент, когда точка 1 максимально удалилась от места старта

Варианты № 3, 13, 23	**Варианты № 4, 14, 24**
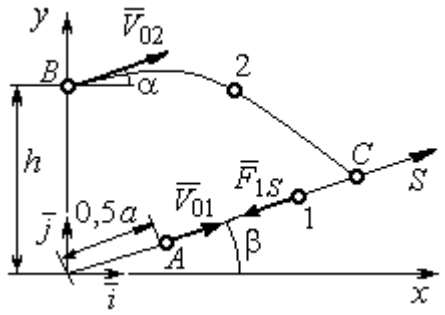 Встреча в точке C в момент, когда скорость точки 1 уменьшилась в 2 раза относительно начальной	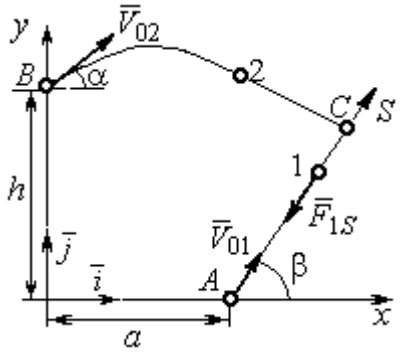 Встреча в точке C в момент времени $t_1 = 0{,}5$ с

Рис. 4.1. Задание Д1. Интегрирование уравнений движения точки.
Номера вариантов задания 1 – 4, 11 – 14, 21 – 24

Варианты № 5, 15, 25	**Варианты № 6, 16, 26**
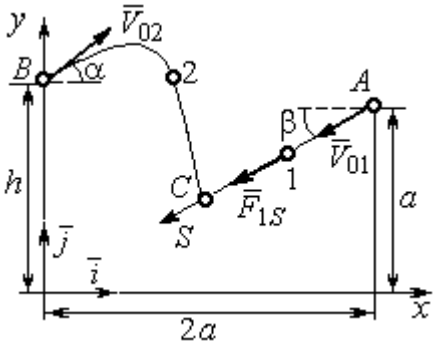	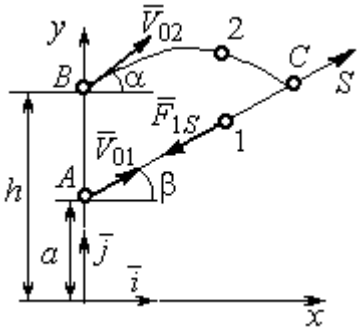
Встреча в точке *C* в момент, когда скорость точки 1 увеличилась в 1,5 раза относительно начальной	Встреча в точке *C*, когда точка 1 максимально удалилась от места старта

Варианты № 7, 17, 27	**Варианты № 8, 18, 28**
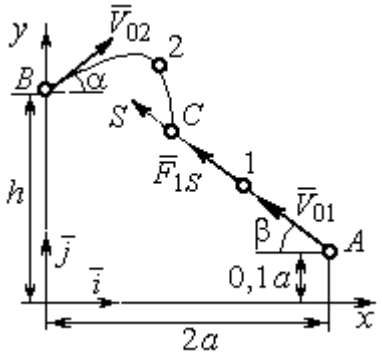	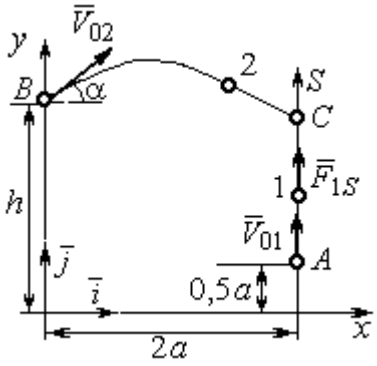
Встреча в точке *C* в момент времени $t_1 = 0{,}4$ с	Встреча в точке *C* в момент максимального подъёма точки 1

Варианты № 9, 19, 29	**Варианты № 10, 20, 30**
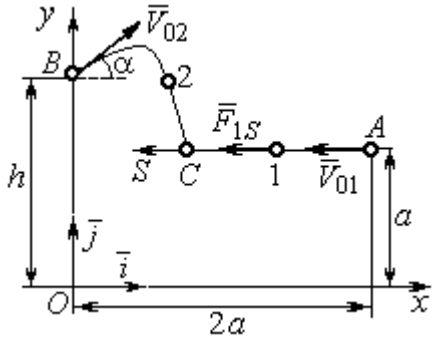	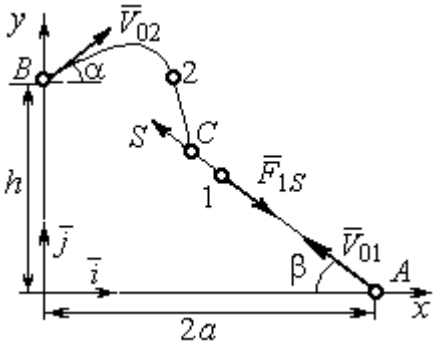
Встреча в точке *C* в момент времени $t_1 = 0{,}6$ с	Встреча в точке *C* в момент, когда точка 1 достигла максимальной высоты подъёма

Рис. 4.2. Задание Д1. Интегрирование уравнений движения точки.
Номера вариантов задания 5 – 10, 15 – 20, 25 – 30

Таблица 4.1

Исходные данные задания Д1. Интегрирование уравнений движения точки

Номер варианта задания	m_1, кг	F_{1S}, Н	V_{01}, м/с	β, град	m_2, кг	$\vec{F}_2$, Н	a, м	h, м
1	1	3	3	30	2	$7\vec{i}$	2	4
2	3	6	2	0	2	$4\vec{i}+12\vec{j}$	1,5	1
3	2	5	4	35	1,5	$10\vec{i}+4\vec{j}$	2	2,5
4	1	10	2	60	2	$4\vec{i}+8\vec{j}$	2,2	2
5	1	3	3	30	2	$5\vec{i}$	3	4,5
6	0,8	6	6	50	3	$3\vec{i}+12\vec{j}$	1,5	4
7	2	5	4,5	40	1	$10\vec{i}+2\vec{j}$	3	2,5
8	1	2	3,5	90	2	$6\vec{i}+8\vec{j}$	1,2	2
9	2	4	4	0	1	$3\vec{i}+2\vec{j}$	2	2,5
10	1	3	3	55	1,5	$4\vec{i}$	1	1,5
11	0,5	2	3	60	2	$3\vec{i}+8\vec{j}$	1,5	2,5
12	0,2	3	4	0	1	$5\vec{i}-2\vec{j}$	1	2,5
13	1	2	6	50	1,5	$6\vec{i}-4\vec{j}$	0,8	2
14	0,5	6	4	35	1	$3\vec{i}-2\vec{j}$	2,5	2
15	0,2	3	3	50	2	$2\vec{i}-2\vec{j}$	3	4
16	2	4	6	40	2	$3\vec{i}+12\vec{j}$	1	1,5
17	1	6	5	60	1,5	$5\vec{i}+4\vec{j}$	3	2,5
18	1	2	2	90	2	$4\vec{i}+4\vec{j}$	2	2
19	1	3	2	2	2	$2\vec{i}+10\vec{j}$	1	1,5
20	5	4	2	30	1	$3\vec{i}-2\vec{j}$	1,5	1,5
21	0,2	4	4	45	1	$6\vec{i}-2\vec{j}$	1	3
22	0,4	3	2	0	2	$4\vec{i}+6\vec{j}$	1,5	2,5
23	1	3	8	60	2	$4\vec{i}+2\vec{j}$	1,2	1,5
24	0,5	8	3	30	2	$6\vec{i}+7\vec{j}$	2	1,5
25	2	4	4	60	1	$2\vec{i}-2\vec{j}$	3,5	4
26	1	3	5	50	2	$4\vec{i}+6\vec{j}$	0,5	1,5
27	1,5	3	6	30	2	$4\vec{i}+4\vec{j}$	2	2,5
28	2	5	3	90	2	$6\vec{i}+7\vec{j}$	2	1,5
29	2	4	4	0	1	$5\vec{i}-2\vec{j}$	1,5	2
30	1	3	2,5	70	2	$4\vec{i}+6\vec{j}$	1	1

Пример выполнения задания Д1. Интегрирование дифференциальных уравнений движения точки

На рис. 4.3 представлена схема движения материальных точек в вертикальной плоскости *xOy*. Точка 1 массой $m_1 = 2$ кг, получив в начальном положении *A* скорость $V_{01} = 4$ м/с, движется вдоль гладкой оси *AS* с углом наклона $\beta = 30^{\circ}$. Во время движения на точку 1 действуют сила тяжести $\vec{P}_1$ и постоянная сила $\vec{F}_1$, проекция которой на ось *AS* равна $F_{1S} = 4{,}5$ Н. Направление вектора проекции силы $\vec{F}_{1S}$ на ось *AS* показано на рис. 4.3.

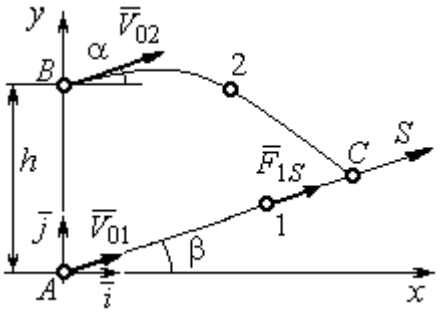

Рис. 4.3. Схема совместного движения точек

Одновременно с началом движения точки 1 из положения *B* на оси *y* высотой $h = 1$ м начинает движение точка 2 массой $m_2 = 1{,}2$ кг. На точку 2 действуют сила тяжести $\vec{P}_2$ и сила $\vec{F}_2$, направление которой определяется разложением по единичным векторам $\vec{i}$, $\vec{j}$ осей *x, y* декартовой системы координат: $\vec{F}_2 = 2{,}4\vec{i} + 4{,}5\vec{j}$, Н. Определить величину и направление (угол α) начальной скорости V_{02} точки 2, чтобы в момент времени t_1, когда скорость точки 1 уменьшилась в 2 раза по сравнению с начальным значением, обе они встретились на оси *AS* в точке *C*.

Решение

Рассмотрим движение точки 1. В текущий момент времени на точку 1 действует сила тяжести $\vec{P}_1$, нормальная реакция $\vec{N}_1$ наклонной оси *AS* и сила $\vec{F}_1$, величина проекции которой на ось *AS* равна F_{1S} (рис. 4.4). Дифференциальное уравнение движения точки 1 $m_1\ddot{S} = F_{1S} - P_1\sin\beta$, или $m_1\dfrac{dV_{1S}}{dt} = 4{,}5 - m_1 g\sin\beta$. С учетом исходных данных, полагая ускорение свободного падения $g = 9{,}81$ м/с^2, дифференциальное уравнение движения точки 1 приводится к виду: $\dfrac{dV_{1S}}{dt} = -2{,}66$. Разделим

переменные, представив дифференциальное уравнение в виде $dV_{1S} = -2{,}66dt$. Проинтегрировав его, получим зависимость скорости точки 1 от времени: $V_{1S} = -2{,}66t + C_1$. Для того чтобы определить закон движения точки 1, представим скорость точки как производную от координаты $V_{1S} = \dfrac{dS}{dt}$. Получим дифференциальное уравнение $\dfrac{dS}{dt} = -2{,}66t + C_1$, проинтегрировав которое, найдём уравнение движения точки 1: $S = -1{,}33t^2 + C_1 t + C_2$. Константы интегрирования C_1, C_2 находятся из начальных условий: при $t = 0$, $S = 0$, $\dot{S} = V_{1S} = V_{01} = 4$ м/с. Подставляя первое из условий в уравнение движения точки 1, получим $C_2 = 0$. Подставим начальное значение скорости в уравнение $\dot{S} = -2{,}66t + C_1$, выражающее зависимость скорости точки 1 от времени. Получим $C_1 = 4$. Таким образом, движение точки 1 вдоль оси AS описывается уравнением: $S = -1{,}33t^2 + 4t$.

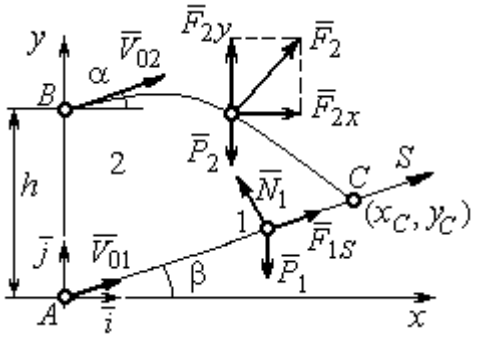

Рис. 4.4. Силы, действующие на точки 1 и 2, во время их движения

По условию задачи встреча двух точек происходит в момент времени t_1, когда скорость первой точки уменьшилась в 2 раза по сравнению с начальной: $V_{1S}(t_1) = \dfrac{V_{01}}{2} = 2$ м/с. Подставляя это условие в уравнение, выражающее зависимость скорости точки 1 от времени, получим: $2 = -2{,}66t_1 + 4$, откуда найдём момент времени встречи $t_1 = 0{,}75$ с. Расстояние AC, пройденное точкой 1 до встречи, определяется как путь, пройденный этой точкой за время $t_1 = 0{,}75$ с, $AC = S(t_1) = -1{,}33 \cdot 0{,}75^2 + 4 \cdot 0{,}75 = 2{,}25$ м. Координаты точки встречи x_C, y_C определяются из равенств: $x_C = S(t_1)\cos 30^\circ = 1{,}95$ м; $y_C = S(t_1)\sin 30^\circ = 1{,}12$ м.

Рассмотрим движение точки 2. В текущий момент времени на нее действует сила тяжести $\vec{P}_2$ и сила $\vec{F}_2 = 2{,}4\vec{i} + 4{,}5\vec{j}$, проекции которой на оси координат

$F_{2x} = 2{,}4$ Н, $F_{2y} = 4{,}5$ Н. Дифференциальные уравнения движения точки 2 в проекциях на оси координат *x*, *y* имеют вид:

$$m_2\ddot{x} = F_{2x} = 2{,}4, \quad m_2\ddot{y} = -P_2 + F_{2y} = -m_2 g + 4{,}5,$$

или после подстановки исходных данных: $\ddot{x} = 2$, $\ddot{y} = -6{,}06$.

Представим в первом уравнении проекцию ускорения точки 2 на ось *x* как производную от соответствующей проекции скорости $\ddot{x} = \frac{dV_{2x}}{dt}$. После разделения переменных получим дифференциальное уравнение $dV_{2x} = 2dt$. Проинтегрируем его и найдем зависимость горизонтальной составляющей скорости точки 2 от времени: $V_{2x} = 2t + C_3$. Заменим в этом уравнении проекцию скорости точки на ось *x* на производную от координаты $V_{2x} = \frac{dx}{dt}$. После интегрирования получим уравнение, описывающее движение точки 2 вдоль оси *x*, $x = t^2 + C_3 t + C_4$. Для того чтобы найти постоянные C_3 и C_4, воспользуемся граничными условиями движения точки 2 – известной начальной координатой движения точки и вычисленной координатой точки встречи, то есть при $t = 0$, $x = 0$, а при $t_1 = 0{,}75$ с $x(t_1) = x_C = 1{,}95$ м. Подставляя граничные условия в уравнение движения точки 2, получим $C_4 = 0$, $C_3 = 1{,}85$. Таким образом, уравнение движения точки 2 вдоль оси *x*: $x = t^2 + 1{,}85t$.

Закон движения точки 2 вдоль оси *y* находим путем интегрирования второго дифференциального уравнения. Его представим в виде: $\frac{dV_{2y}}{dt} = -6{,}06$. После разделения переменных и первого интегрирования получим зависимость проекции скорости точки 2 на ось *y* от времени: $V_{2y} = -6{,}06t + C_5$. Заменив проекцию скорости точки 2 на ось *y* производной от координаты $V_{2y} = \frac{dy}{dt}$, вторично проинтегрируем. В результате движение точки 2 вдоль оси *y* описывается уравнением: $y = -3{,}03t^2 + C_5 t + C_6$. Для определения констант C_5 и C_6 используем граничные условия: при $t = 0$ $y(0) = h = 1$ м, а при $t_1 = 0{,}75$ с $y(t_1) = y_C = 1{,}12$ м. Получим $C_6 = 1$

, C_5 = 2,43. Таким образом, точка 2 движется вдоль оси y по закону: $y = -3{,}03t^2 + 2{,}43t + 1$.

Проекции скорости точки 2 на оси координат как функции времени имеют вид: $V_{2x}(t) = \dot{x} = 2t + 1{,}85$, $V_{2y}(t) = \dot{y} = -6{,}06t + 2{,}43$. Значения проекций при t = 0: $V_{02x} = V_{2x}(0) = 1{,}85$ м/с, $V_{02y} = V_{2y}(0) = 2{,}43$ м/с. Величина начальной скорости: $V_{02} = \sqrt{{V_{02x}}^2 + {V_{02y}}^2}$ = 3,05 м/с.

Угол наклона вектора скорости в начальный момент определяется из равенства: $\mathrm{tg}\alpha = \dfrac{V_{02y}}{V_{02x}} = \dfrac{2{,}43}{1{,}85} = 1{,}31$. Откуда $\alpha = 52{,}64^\circ$.

4.3. Колебания материальной точки

Силы, возникающие при отклонении материальной точки от положения равновесия и направленные так, чтобы вернуть точку в это положение, называются **восстанавливающими**. Восстанавливающие силы, линейно зависящие от расстояния от точки до положения её равновесия, называются **линейными восстанавливающими силами**. Так, сила упругости пружины $F = c\Delta\ell$, где c – коэффициент жесткости (или просто жёсткость) пружины; $\Delta\ell$ – удлинение пружины, является линейной восстанавливающей силой.

Дифференциальное уравнение движения материальной точки массой m вдоль оси Оx под действием линейной восстанавливающей силы, представляет собой уравнение гармонических колебаний и имеет вид:

$$m\ddot{x} + cx = 0, \text{ или } \ddot{x} + \omega^2 x = 0,$$

где x – отклонение точки от положения равновесия, куда поместили начало координат; ω – угловая частота колебаний, $\omega^2 = \dfrac{c}{m}$. Единица измерения угловой частоты – рад/с.

Решение дифференциального уравнения свободных колебаний представляется суммой $x = C_1\cos\omega t + C_2\sin\omega t$, где постоянные интегрирования C_1 и C_2 находятся из начальных условий. **Амплитуда свободных колебаний** $A = \sqrt{C_1^2 + C_2^2}$. Промежуток времени, в течение которого точка совершает одно полное колебание, называется **периодом колебаний**: $T = \frac{2\pi}{\omega}$. Величина, обратная периоду $\nu = \frac{1}{T}$ определяет число полных колебаний точки за 1 с и называется **частотой колебаний**. Частота колебаний измеряется в герцах (Гц). Частота, равная 1 Гц, соответствует одному полному колебанию в секунду. Угловая частота связана с частотой колебаний соотношением $\omega = 2\pi\nu$.

Если на материальную точку кроме восстанавливающей силы действует сила сопротивления движению, пропорциональная скорости точки, $\vec{R} = -\mu\vec{V}$, где μ – коэффициент сопротивления, то дифференциальное уравнение движения точки с сопротивлением относительно положения равновесия имеет вид $m\ddot{x} + \mu\dot{x} + cx = 0$, или $\ddot{x} + 2n\dot{x} + \omega^2 x = 0$, где n – коэффициент затухания, $n = \frac{\mu}{2m}$; ω – угловая частота собственных колебаний точки без учёта сопротивления, $\omega^2 = \frac{c}{m}$.

При $n < \omega$ движение точки представляет затухающие колебания. Общее решение дифференциального уравнения колебаний с сопротивлением $x = e^{-nt}(C_1\cos\omega_1 t + C_2\sin\omega_1 t) = Ae^{-nt}\sin(\omega_1 t + \alpha)$, где C_1 и C_2 – постоянные интегрирования; ω_1 – угловая частота затухающих колебаний, $\omega_1 = \sqrt{\omega^2 - n^2}$; $A_1 = Ae^{-nt}$ – амплитуда затухающих колебаний, $A = \sqrt{C_1^2 + C_2^2}$; α – начальная фаза колебаний, $\mathrm{tg}\alpha = \frac{C_1}{C_2}$.

При $n > \omega$ движение точки апериодическое, затухающее. Общее решение дифференциального уравнения движения точки с таким сопротивлением имеет вид $x = e^{-nt}(C_1 e^{\omega_2 t} + C_2 e^{-\omega_2 t})$, где $\omega_2 = \sqrt{n^2 - \omega^2}$.

При $n = \omega$ движение точки происходит согласно уравнению $x = e^{-nt}(C_1 t + C_2)$.

Если кроме восстанавливающей силы на материальную точку действует переменная возмущающая сила, колебания точки называются **вынужденными.**

При действии гармонической возмущающей силы $F = H\sin pt$, где H, p – амплитуда и угловая частота колебаний возмущающей силы, дифференциальное уравнение вынужденных колебаний материальной точки относительно положения равновесия и при отсутствии сил сопротивления имеет вид

$$m\ddot{x} + cx = H\sin pt, \text{ или } \ddot{x} + \omega^2 x = h\sin pt,$$

где ω – угловая частота собственных гармонических колебаний, $\omega^2 = \frac{c}{m}$; h – относительная амплитуда возмущающей силы, $h = \frac{H}{m}$.

Общее решение неоднородного дифференциального уравнения вынужденных колебаний представляется как сумма общего решения однородного уравнения и частного решения неоднородного.

При отсутствии резонанса, когда частота собственных колебаний не совпадает с частотой возмущающей силы $p \neq \omega$, решение имеет вид: $x = C_1\cos\omega t + C_2\sin\omega t + \frac{h}{\omega^2 - p^2}\sin pt$, а в случае резонанса, когда $p = \omega$, – вид: $x = C_1\cos\omega t + C_2\sin\omega t - \frac{ht}{2p}\cos pt$. Значения произвольных постоянных C_1 и C_2 определяются из общего решения неоднородного уравнения с учетом начальных условий движения. Амплитуда собственных колебаний груза $A_{\text{соб}} = \sqrt{C_1^2 + C_2^2}$. Амплитуда вынужденных колебаний при отсутствии резонанса $A_{\text{вын}} = \frac{h}{\omega^2 - p^2}$.

При резонансе амплитуда вынужденных колебаний растет как линейная функция времени $A_{\text{вын}} = \dfrac{ht}{2p}$.

Если возмущающее воздействие заключается в **принудительном гармоническом колебании точки подвеса пружины**, например, по закону $S = a\sin pt$, где $a,\ p$ – амплитуда и угловая частота колебаний точки подвеса пружины, дифференциальное уравнение вынужденных колебаний материальной точки относительно положения равновесия при отсутствии сил сопротивления имеет вид $\ddot{x} + \omega^2 x = h\sin pt$, где ω – угловая частота собственных гармонических колебаний, $\omega^2 = \dfrac{c}{m}$; h – относительная амплитуда возмущающего колебания, $h = \dfrac{ca}{m}$. Общее решение неоднородного дифференциального уравнения вынужденных колебаний при принудительном гармоническом колебании точки подвеса пружины может быть получено аналогично случаю возмущения гармонической силой.

Система пружин заменяется одной с эквивалентной жесткостью. Так, колебания груза на двух параллельных пружинах с коэффициентами жесткости c_1 и c_2 (рис. 4.5, *a*) можно рассматривать как колебания груза на одной пружине эквивалентной жесткости $c_{\text{экв}} = c_1 + c_2$, где $c_{\text{экв}}$ – коэффициент жесткости эквивалентной пружины. При последовательном соединении пружин (рис. 4.5, *b*) коэффициент жесткости эквивалентной пружины $c_{\text{экв}} = \dfrac{c_1 c_2}{c_1 + c_2}$. Если груз расположен между двумя пружинами (рис. 4.5, *c*), тогда $c_{\text{экв}} = c_1 + c_2$. Коэффициент жесткости эквивалентной пружины равен сумме коэффициентов жесткости пружин.

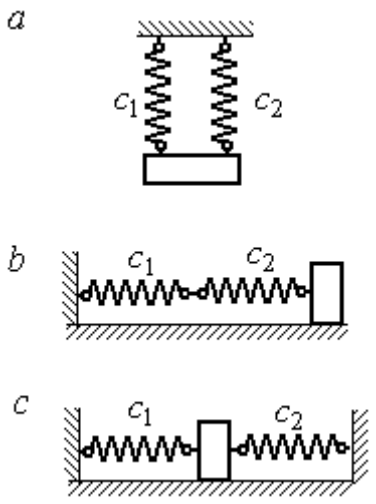

Рис. 4.5. Способы крепления груза на двух пружинах:
a – две параллельные пружины;
b – последовательно соединённые пружины; *c* – крепление груза между пружинами

4.4. Задание Д2. Исследование колебаний точки

Задание Д2 на исследование колебаний точки включает две задачи.

Задача 1. Исследование гармонических колебаний точки.

Найти уравнение движения груза массой m_1 (или одновременно двух грузов массой m_1 и m_2) на пружине жесткостью c_1 (или на двух пружинах жесткостью c_1 и c_2). Расположение грузов на пружине и описание условий, при которых начались колебания, приведено на схемах. Определить амплитуду и частоту колебаний.

Задача 2. Исследование вынужденных колебаний точки.

Груз движется на пружинах, расположенных вертикально или горизонтально. При движении груза по горизонтальной поверхности трение не учитывается. Жёсткость пружин c_1 и c_2. Направление возмущающего усилия $F = F(t)$, приложенного к грузу, или возмущающего движения точки крепления пружин $S = S(t)$, а также описание условий начала колебаний приведено на схемах. В задачах, где на схемах присутствует амортизатор, создающий сопротивление движению груза, сила сопротивления пропорциональна скорости движения груза и находится по формуле: $\vec{R} = -\mu\vec{V}$ Н, где μ – коэффициент сопротивления; V – скорость груза. Определить уравнение колебаний груза, амплитуды собственных и вынужденных колебаний.

Варианты заданий даны на рис. 4.6 – 4.9. Исходные данные в табл. 4.2.

Варианты № 1, 11, 21

Задача 1

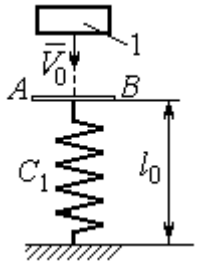

Невесомая пластина AB укреплена на нерастянутой пружине. Груз 1, получив начальную скорость V_0, падает вертикально вниз. Через 1 с после начала падения груз достигает пластины и продолжает движение вместе с ней

Задача 2

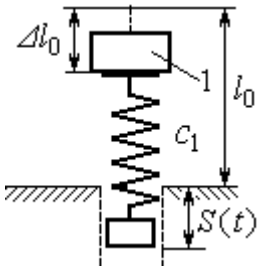

К верхнему концу пружины, сжатой на величину $\Delta\ell_0$, прикрепляют груз 1 и отпускают без начальной скорости. Одновременно нижний конец пружины начинает двигаться по закону $S = S(t)$

Варианты № 2, 12, 22

Задача 1

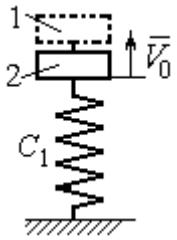

В положении статического равновесия двух грузов (1 и 2), установленных на пружине, груз 1 убрали, а грузу 2 сообщили скорость V_0, направленную вверх

Задача 2

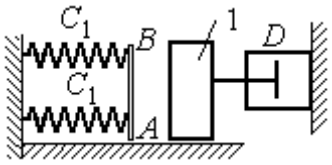

Груз 1 движется по гладкой горизонтальной поверхности с начальной скоростью V_0. Через 1 с груз упирается в площадку AB, укреплённую на недеформированных пружинах, соединённых параллельно, и продолжает движение вместе с ней. Во время движения (до упора в площадку AB и вместе с ней) груз испытывает сопротивление, создаваемое демпфером D

Варианты № 3, 13, 23

Задача 1

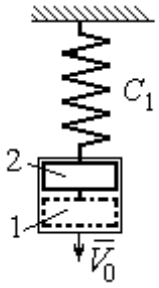

В положении статического равновесия груза 2, укреплённого на пружине, к нему присоединили груз 1 и оба груза толкнули вниз со скоростью V_0

Задача 2

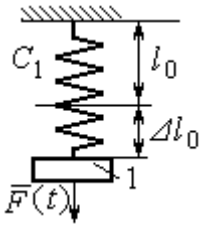

Недеформированную пружину оттянули вниз на расстояние $\Delta\ell_0$, подцепили груз 1 и отпустили без начальной скорости. Одновременно на груз стала действовать возмущающая сила $\vec{F}(t)$

Рис. 4.6. Задание Д2. Исследование колебаний точки.
Варианты задания 1 – 3, 11 – 13, 21 – 23

Варианты № 4, 14, 24

Задача 1

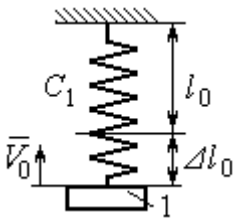

К недеформированной пружине подцепили груз 1, оттянули его вниз на расстояние $\Delta\ell_0$ и сообщили скорость V_0, направленную вверх

Задача 2

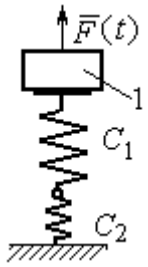

Грузу 1, укреплённому на двух последовательно соединённых пружинах в положении статического равновесия, сообщили начальную скорость V_0, направленную вниз. Одновременно на груз стала действовать возмущающая сила $\vec{F}(t)$

Варианты № 5, 15, 25

Задача 1

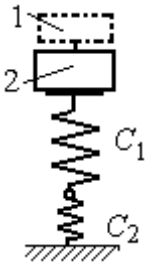

В положении статического равновесия грузов 1 и 2, укреплённых на двух вертикальных последовательно соединённых пружинах, убрали груз 1, а груз 2 отпустили без начальной скорости

Задача 2

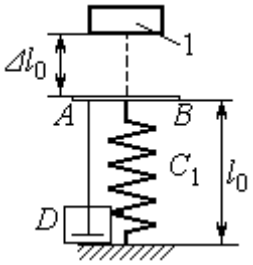

Груз 1 падает с высоты $\Delta\ell_0$ на площадку AB, установленную на недеформированной пружине, и продолжает движение вместе с ней. Демпфер D создаёт сопротивление движению груза на пружине

Варианты № 6, 16, 26

Задача 1

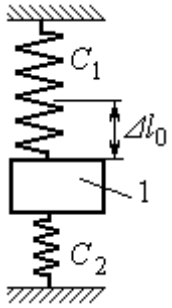

Груз 1 поместили между двумя недеформированными пружинами, затем оттянули вниз на расстояние $\Delta\ell_0$ и отпустили без начальной скорости

Задача 2

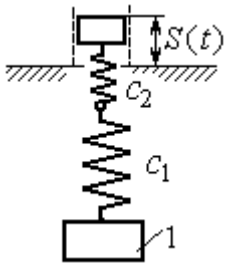

К недеформированным пружинам, соединённым последовательно, подцепили груз 1 и толкнули его вниз со скоростью V_0. Одновременно верхний конец пружины начинает двигаться по закону $S = S(t)$

Рис. 4.7. Задание Д2. Исследование колебаний точки.
Варианты задания 4 – 6, 14 – 16, 24 – 26

Варианты № 7, 17, 27

Задача 1

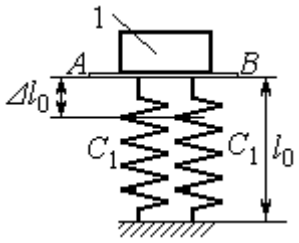

К недеформированным пружинам приложили груз 1, переместили его вниз на величину $\Delta\ell_0$ и сообщили скорость V_0, направленную вниз

Задача 2

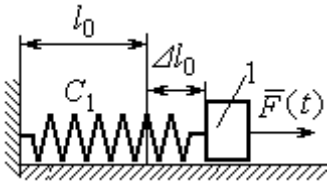

К нерастянутой пружине, расположенной на горизонтальной гладкой поверхности, подцепили груз 1, оттянули его на расстояние $\Delta\ell_0$ и отпустили. Одновременно на груз стала действовать горизонтальная возмущающая сила $\vec{F}(t)$

Варианты № 8, 18, 28

Задача 1

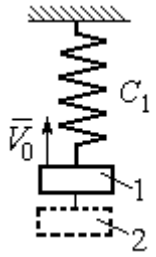

Грузы 1 и 2 находятся на пружине в положении статического равновесия. Груз 2 удаляют, а грузу 1 сообщают скорость V_0, направленную вверх

Задача 2

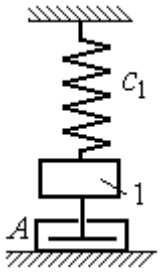

В положении статического равновесия груза 1 ему сообщили скорость V_0, направленную вниз. Демпфер A создаёт сопротивление движению груза

Варианты № 9, 19, 29

Задача 1

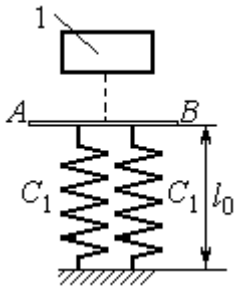

Груз 1 без начальной скорости падает вниз. Пройдя путь 1 м, груз достигает невесомой пластины AB, укреплённой на недеформированных, параллельно соединённых пружинах, и дальше движется вместе с ней

Задача 2

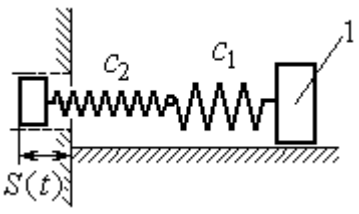

К двум горизонтальным пружинам, соединённым последовательно, в положении их нерастянутого состояния прицепили груз 1 и сообщили ему горизонтальную скорость V_0, направленную в сторону сжатия пружин. Одновременно левый конец пружинной системы начинает двигаться по закону $S = S(t)$

Рис. 4.8. Задание Д2. Исследование колебаний точки.
Варианты задания 7 – 9, 17 – 19, 27 – 29

Окончание вариантов задания Д2

Варианты № 10, 20, 30

Задача 1

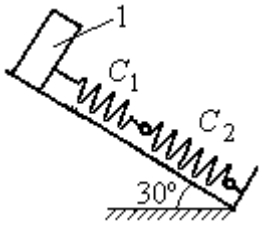

В положении статического равновесия груза 1, укреплённого на двух последовательно соединённых пружинах, сообщили скорость V_0, направленную вниз по наклонной плоскости

Задача 2

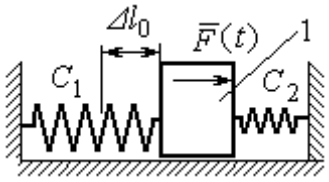

Между двумя горизонтальными недеформированными пружинами на гладкую поверхность поместили груз 1, оттянули его влево на расстояние $\Delta\ell_0$ и отпустили без начальной скорости. Одновременно на груз стала действовать возмущающая сила $\vec{F}(t)$

Рис. 4.9. Задание Д2. Исследование колебаний точки.
Варианты задания 10, 20, 30

Таблица 4.2

Исходные данные задания Д2. Исследование колебаний точки

Номер варианта задания	Номер задачи	m_1, кг	m_2, кг	V_0, м/с	c_1, Н/м	c_2, Н/м	$\Delta\ell_0$, м	μ, Н·с/м	$F(t)$, Н	$S(t)$, м
1	1	2,5	–	2,0	200	–	–	–	–	–
	2	2,0	–	–	210	–	0,1	–	–	0,02sin12t
2	1	1,5	2,0	4	250	–	–	–	–	–
	2	2,0	–	4	220	–	–	1,0	–	–
3	1	2,0	1,5	3	250	–	–	–	–	–
	2	1,2	–	–	200	–	0,14	–	12sin5t	–
4	1	2,0	–	3	180	–	0,1	–	–	–
	2	1,5	–	2	150	120	–	–	8sin12t	–
5	1	1,0	2,0	–	120	100	–	–	–	–
	2	1,0	–	–	50	–	0,5	18	–	–
6	1	1,2	–	–	120	180	0,12	–	–	–
	2	1,4	–	2,4	120	180	–	–	–	0,03sin14t
7	1	1,6	–	3,2	140	–	0,15	–	–	–
	2	1,5	–	–	120	–	0,12	–	12sin6t	–
8	1	1,0	2,0	3,0	150	–	–	–	–	–
	2	2,0	–	3,5	120	–	–	15	–	–

Продолжение табл. 4.2

Номер вари-анта задания	Номер задачи	m_1, кг	m_2, кг	V_0, м/с	c_1, Н/м	c_2, Н/м	$\Delta\ell_0$, м	μ, Н·с/м	$F(t)$, Н	$S(t)$, м
9	1	1,5	–	–	100	–	–	–	–	–
	2	1,4	–	2,0	100	110	–	–	–	0,015sin8t
10	1	2,5	–	2,5	110	100	–	–	–	–
	2	2,0	–	–	110	52	0,08	–	5sin9t	–
11	1	2,0	–	4,0	300	–	–	–	–	–
	2	1,0	–	–	200	–	0,12	–	–	0,01sin4t
12	1	1,8	2,4	4	220	–	–	–	–	–
	2	1,0	–	5	240	–	–	0,6	–	–
13	1	1,5	1,5	2	200	–	–	–	–	–
	2	1,8	–	–	180	–	0,08	–	10sin10t	–
14	1	2,0	–	2	200	–	0,12	–	–	–
	2	2,0	–	2	150	120	–	–	10sin8t	–
15	1	1,5	2,0	–	120	250	–	–	–	–
	2	1,5	–	–	120	–	0,4	4	–	–
16	1	2,0	–	–	150	75	0,1	–	–	–
	2	2,0	–	2,5	150	75	–	–	–	0,01sin5t
17	1	1,5	–	2,1	160	–	0,11	–	–	–
	2	1,8	–	–	150	–	0,1	–	8sin12t	–
18	1	2,0	1,0	2,5	80	–	–	–	–	–
	2	1,5	–	2,5	50	–	–	21	–	–
19	1	1,6	–	–	120	–	–	–	–	–
	2	1,2	–	2,0	85	120	–	–	–	0,015sin7t
20	1	2,0	–	2,0	90	100	–	–	–	–
	2	2,5	–	–	100	90	0,12	–	6sin10t	–
21	1	2,0	–	1,6	220	–	–	–	–	–
	2	2,5	–	–	250	–	0,14	–	–	0,01sin10t
22	1	2,2	1,5	3	180	–	–	–	–	–
	2	1,5	–	4	280	–	–	0,8	–	–
23	1	2,2	1,2	2	220	–	–	–	–	–
	2	1,6	–	–	200	–	0,12	–	5sin7t	–

Окончание табл. 4.2

Номер варианта задания	Номер задачи	m_1, кг	m_2, кг	V_0, м/с	c_1, Н/м	c_2, Н/м	$\Delta\ell_0$, м	μ, Н·с/м	$F(t)$, Н	$S(t)$, м
24	1	1,6	–	2,4	160	–	0,13	–	–	–
	2	1,0	–	3	150	300	–	–	6sin10t	–
25	1	0,8	1,2	–	120	80	–	–	–	–
	2	0,8	–	–	180	–	0,4	12	–	–
26	1	1,4	–	–	100	120	0,15	–	–	–
	2	1,8	–	2,2	150	120	–	–	–	0,015sin8t
27	1	2	–	4,0	150	–	0,12	–	–	–
	2	2	–	–	162	–	0,13	–	5sin9t	–
28	1	1,5	2,0	2,0	140	–	–	–	–	–
	2	1,5	–	3,1	180	–	–	12	–	–
29	1	1,0	–	–	140	–	–	–	–	–
	2	2,0	–	2,4	75	150	–	–	–	0,08sin5t
30	1	1,6	–	3	75	150	–	–	–	–
	2	1,5	–	3	80	70	0,15	–	8sin10t	–

Пример выполнения задания Д2. Исследование колебаний точки

Задача 1. Груз 1 весом $P = 20$ Н, лежащий на гладкой наклонной плоскости, прикреплён к недеформированной пружине, расположенной параллельно плоскости (рис. 4.10). Угол наклона плоскости к горизонту 30º, коэффициент жесткости пружины $c = 400$ Н/м. В начальный момент груз переместили вверх по наклонной плоскости (сжали пружину) на расстояние $\Delta\ell_0 = 0{,}1$ м относительно нерастянутой пружины и отпустили без начальной скорости.

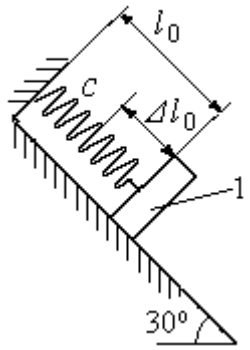

Рис. 4.10. Схема крепления груза и условия начала колебаний

Определить уравнение колебаний груза 1, а также частоту и амплитуду колебаний.

Решение

Расчетная схема колебаний груза 1 показана на рис. 4.11. Направим ось *Ox*, вдоль которой происходят колебания груза, вниз вдоль наклонной плоскости. Начало отсчёта координаты *x* выберем в положении статического равновесия груза (см. рис. 4.11) В произвольном положении груза, обозначенном координатой *x*, к нему приложены три силы: сила тяжести $\vec{P}$, реакция опоры наклонной плоскости $\vec{N}$ и сила упругости пружины $\vec{F}_{\text{упр}}$. Проекция силы упругости пружины на ось *Ox*: $F_{\text{упр}\,x} = -c\Delta\ell$, где $\Delta\ell$ – удлинение пружины относительно её нерастянутого положения, включающее её растяжение *x* относительно выбранного начала координат и растяжение $\lambda_{\text{ст}}$ при статическом равновесии груза на наклонной плоскости.

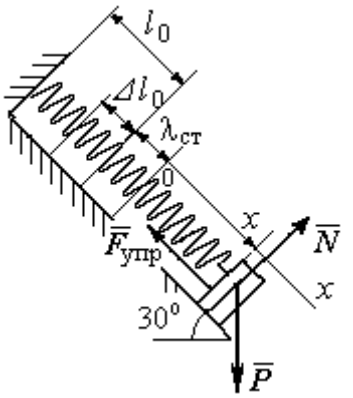

Рис. 4.11. Расчётная схема колебаний груза

С учетом выражения силы упругости получим дифференциальное уравнение движения груза в проекции на ось *Ox*:

$$m\ddot{x} = P\sin 30^\circ - c(x + \lambda_{\text{ст}}).$$

В положении статического равновесия сила упругости уравновешивается силой, равной проекции силы тяжести на ось *x*: $P\sin 30^\circ - c\lambda_{\text{ст}} = 0$. Подставляя это выражение условия статического равновесия груза в уравнение движения, получим дифференциальное уравнение колебаний груза:

$$m\ddot{x} = -cx, \text{ или } \ddot{x} + \omega^2 x = 0,$$

где ω – угловая частота колебаний; $\omega = \sqrt{\dfrac{c}{m}} = 14{,}01$ рад/с.

Общее решение уравнения колебаний $x = C_1\cos\omega t + C_2\sin\omega t$.

Для определения произвольных постоянных C_1 и C_2 вычислим координату x_0 начального положения груза на оси *Ox*.

Растяжение пружины в положении статического равновесия $\lambda_{ст} = \dfrac{P\sin 30^\circ}{c}$ = 0,025 м. Координата начального положения груза определяется величиной сжатия пружины и, поскольку начало отсчёта координаты *x* выбрано в положении статического равновесия груза, равна (со знаком!): $x_0 = -(\Delta\ell_0 + \lambda_{ст}) = -0{,}125$ м (см. рис. 4.11).

Подставляя значение координаты начального положения груза в общее решение уравнения колебаний при $t = 0$, получим $C_1 = -0{,}125$ м. Для определения второй константы вычислим скорость груза в произвольный момент времени: $\dot{x} = -C_1\omega\sin\omega t + C_2\omega\cos\omega t$. Подставим сюда начальное значение скорости груза при $t = 0$ $\dot{x} = V_0 = 0$, получим $C_2 = 0$. Окончательно уравнение движения груза 1 относительно положения статического растяжения пружины:

$$x(t) = -0{,}125\cos 14{,}01t \text{ м}.$$

Амплитуда колебаний груза $A = 0{,}125$ м.

Задача 2. Груз 1 весом $P = 20$ Н подвешен на недеформированной вертикальной пружине (рис. 4.12). Жесткость пружины $c = 800$ Н/м. В начальный момент груз был оттянут вниз в положение, при котором пружина растянулась на расстояние $\Delta\ell_0 = 0{,}1$ м, и в этом положении ему сообщена начальная скорость $V_0 = 2$ м/с, направленная вверх.

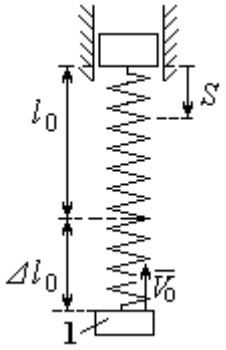

Рис. 4.12. Схема крепления груза и условия начала колебаний

Одновременно с началом движения груза верхний конец пружины стал совершать гармонические колебания по закону $S = a\sin 10t$, где $a = 0{,}02$ м.

Определить уравнение колебаний груза 1, а также частоту и амплитуду собственных колебаний.

Решение

Расчетная схема колебаний груза 1 показана на рис. 4.13. Направим ось *Ox*, вдоль которой происходят колебания груза, вертикально вниз. Начало отсчёта координаты *x* выберем в положении статического равновесия груза (см. рис. 4.13, *c*, *d*). В произвольном положении груза, обозначенном координатой *x*, к нему приложены две силы: сила тяжести $\vec{P}$ и сила упругости пружины $\vec{F}_{\text{упр}}$.

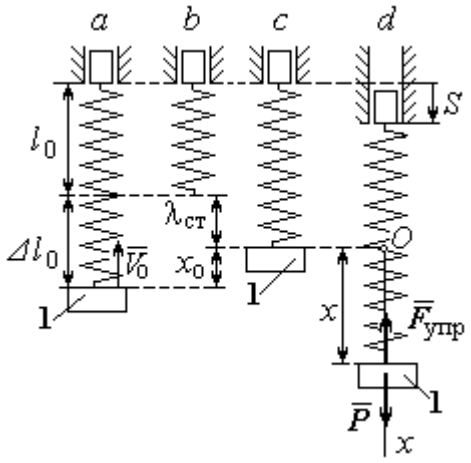

Рис. 4.13. Расчётная схема вынужденных колебаний груза: *a* – положение груза на начало колебаний; *b* – недеформированная пружина; *c* – статическое растяжение пружины под действием веса груза; *d* – положение груза в произвольный момент времени и перемещение точки подвеса пружины

Проекция силы упругости пружины на ось *Ox*

$$F_{\text{упр}\,x} = -c\Delta\ell = -c(x + \lambda_{\text{ст}} - S),$$

где $\Delta\ell$ – удлинение пружины, включающее её растяжение *x* относительно начала координат, растяжение $\lambda_{\text{ст}}$ при статическом равновесии груза и уменьшение растяжения при смещении верхнего конца, $\Delta\ell = (x + \lambda_{\text{ст}} - S)$.

С учетом выражения силы упругости получим дифференциальное уравнение движения груза в проекции на ось *Ox*:

$$m\ddot{x} = P - c(x + \lambda_{\text{ст}} - S).$$

В положении статического равновесия выполняется условие равенства сил: $P - c\lambda_{\text{ст}} = 0$.

После подстановки его в уравнение движения груза получаем дифференциальное уравнение вынужденных колебаний:

$$m\ddot{x} = -cx + cS, \text{ или } \ddot{x} + \omega^2 x = h\sin pt,$$

где ω – угловая частота собственных колебаний, $\omega = \sqrt{\frac{c}{m}}$, ω = 19,81 рад/с; h – относительная амплитуда вынужденных колебаний, $h = \frac{ca}{m}$ = 7,85 м/с^2; p – угловая частота вынужденных колебаний, p = 10 рад/с.

При отсутствии резонанса (здесь $\omega \neq p$) общее решение уравнения вынужденных колебаний имеет вид $x = C_1 \cos\omega t + C_2 \sin\omega t + \frac{h}{\omega^2 - p^2} \sin pt$.

Для определения произвольных постоянных C_1 и C_2 вычислим координату x_0 начального положения груза на оси Ox. Координата начального положения груза (см. рис. 4.13, *b*) $x_0 = \Delta\ell_0 - \lambda_{ст}$. Растяжение пружины в положении статического равновесия $\lambda_{ст} = \frac{P}{c}$ = 0,02 м, тогда x_0 = 0,08 м. Подставляя значение координаты начального положения груза в общее решение уравнения вынужденных колебаний при t = 0, получим: $C_1 = x_0$ = 0,08 м.

Для определения второй константы вычислим скорость груза в произвольный момент времени: $\dot{x} = -C_1 \omega \sin\omega t + C_2 \omega \cos\omega t + \frac{hp}{\omega^2 - p^2} \cos pt$. Проекция скорости груза в начальный момент на ось Ox $V_{0x} = -V_0$. Подставив начальное значение скорости груза при t = 0 $\dot{x} = V_{0x} = -V_0$, получим: $C_2 = -\frac{V_0}{\omega} - \frac{hp}{\omega(\omega^2 - p^2)} = -0{,}11$ м.

Окончательно уравнение движения груза 1 относительно положения статического равновесия, м.

$$x(t) = 0{,}08\cos 19{,}82t - 0{,}11\sin 19{,}82t - 0{,}03\sin 10t.$$

Амплитуда вынужденных колебаний $A_{вын} = \frac{h}{\omega^2 - p^2}$ = 0,03 м. Амплитуда собственных колебаний груза $A_{соб} = \sqrt{C_1^2 + C_2^2}$ = 0,14 м.

4.5. Теорема об изменении кинетической энергии точки

Работой $A(\vec{F})$ силы $\vec{F}$, постоянной по модулю и направлению, на конечном прямолинейном перемещении S_1 точки приложения силы называется величина $A(\vec{F}) = FS_1\cos\alpha$. Если угол α острый, работа силы положительна. Если угол α тупой, – отрицательна. При α = 90° сила перпендикулярна перемещению точки и работа силы равна нулю.

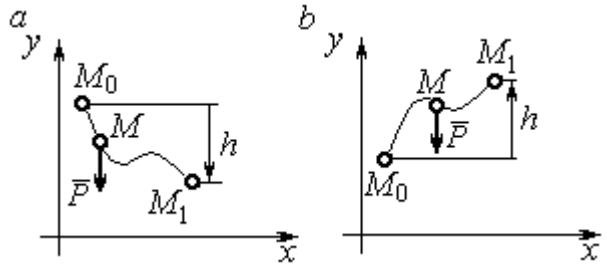

Рис. 4.14. Схема для вычисления работы силы тяжести:
a – перемещение точки сверху вниз;
b – перемещение точки снизу вверх

Работа силы тяжести материальной точки (вертикальной силы) при перемещении точки из положения M_0 в положение M_1 равна произведению модуля силы тяжести на вертикальное перемещение точки $A_{(M_0M_1)} = \pm Ph$, где P – величина силы тяжести точки; h – величина вертикального перемещения точки (рис. 4.14). Работа силы тяжести положительная, если начальная точка движения выше конечной, и отрицательная, – если ниже.

Работа силы упругости пружины на прямолинейном перемещении вдоль линии действия силы из положения недеформированной пружины на расстояние h определяется формулой $A(F_{\text{упр}}) = -\dfrac{ch^2}{2}$, где c – коэффициент жесткости (или просто жёсткость) пружины.

Кинетической энергией материальной точки называется скалярная величина $T = \dfrac{1}{2}mV^2$, где m – масса точки; V – её скорость. **Теорема об изменении кинетической энергии точки** заключается в том, что изменение кинетической энергии точки за конечный промежуток времени равно алгебраической сумме работ всех действующих на неё сил: $\dfrac{mV_1^2}{2} - \dfrac{mV_0^2}{2} = \sum A_{(M_0M_1)}$, где V_0, V_1 – скорость точки в начальном положении M_0 и в положении M_1; $\sum A_{(M_0M_1)}$ – сумма работ

всех сил, действующих на точку, при её перемещении из положения M_0 в положение M_1.

При несвободном движении точки сумма работ сил включает работу реакций связи. Если движение происходит без трения по неподвижной гладкой поверхности, то реакция связи направлена по нормали к поверхности и её работа при любом перемещении точки равна нулю.

Для определения реакций связи при несвободном движении точки используются уравнения движения точки в проекциях на оси естественной системы координат – касательную и нормальную: $m\frac{dV}{dt} = \sum F_\tau$, $m\frac{V^2}{\rho} = \sum F_n$, где $\sum F_\tau$, $\sum F_n$ – суммы проекций сил на касательную и нормальную оси естественной системы координат; ρ – радиус кривизны траектории точки.

4.6. Задание Д3. Исследование движения точки с применением теоремы об изменении кинетической энергии

Тонкий стержень с надетым на него шариком массой m расположен в вертикальной плоскости и состоит из дуг окружностей радиусами r и $R = 2r$, соединённых прямолинейным отрезком EK, сопряжённым с дугами окружностей в точках E и K. В этих точках шарик переходит с одного участка стержня на другой, не изменяя величины и направления скорости. Длина отрезка $EK = a$.

В точке A, положение которой на дуге окружности определяется углом α, шарику сообщают начальную скорость V_0. По дугам окружностей шарик скользит без трения, а при движении по прямолинейному отрезку EK на него действует постоянная сила трения с коэффициентом трения f. На участках с вертикальным отрезком EK считать, что шарик прижимается к стержню силой, равной половине веса шарика.

Достигнув на дуге окружности точки D, шарик упирается в недеформированную пружину жёсткостью c и, продолжая движение по сопряженной прямой, сжимает её. Положение точки D определяется углом φ.

Определить величину максимального сжатия пружины, если шарик проходит наивысшее положении траектории – точку B со скоростью $V_B = kV_0$. При найденном значении начальной скорости рассчитать давление шарика на стержень в точке C, положение которой на дуге определяется углом β.

Варианты заданий приведены на рис. 4.15, 4.16. Исходные данные задания в табл. 4.3.

Варианты № 1, 11, 21	**Варианты № 2, 12, 22**	**Варианты № 3, 13, 23**
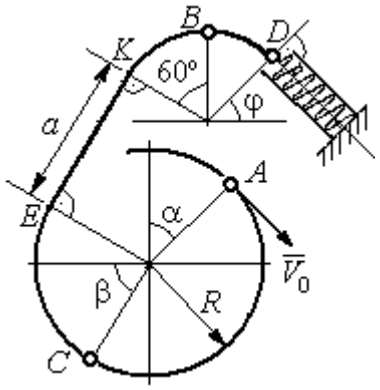	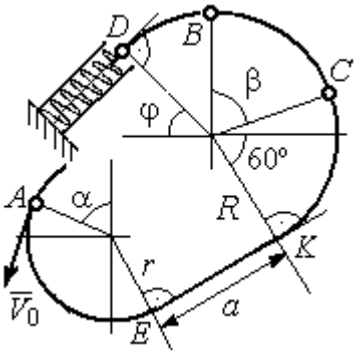	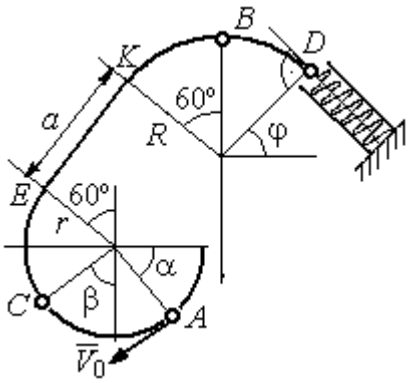

Варианты № 4, 14, 24	**Варианты № 5, 15, 25**	**Варианты № 6, 16, 26**
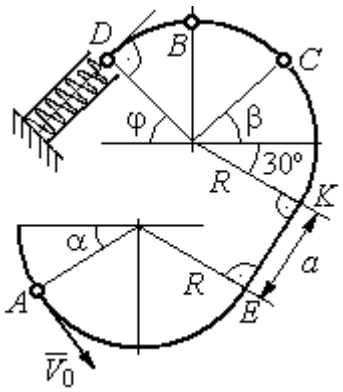	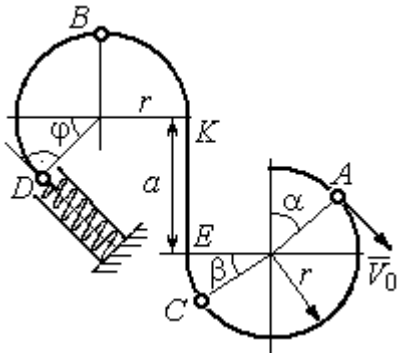	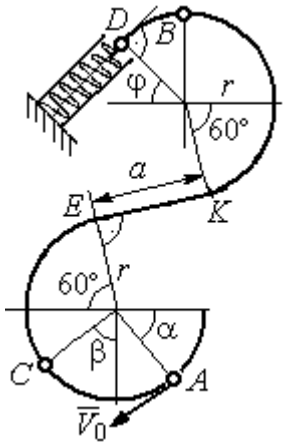

Рис. 4.15. Задание Д3. Исследование движения точки с применением теоремы об изменении кинетической энергии.
Номера вариантов задания 1 – 6, 11 – 16, 21 – 26

Окончание вариантов задания Д3

Варианты № 7, 17, 27	**Варианты № 8, 18, 28**
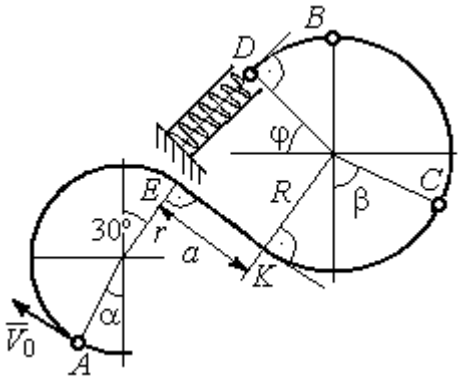	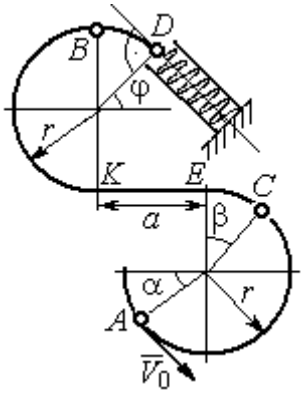

Варианты № 9, 19, 29	**Варианты № 10, 20, 30**
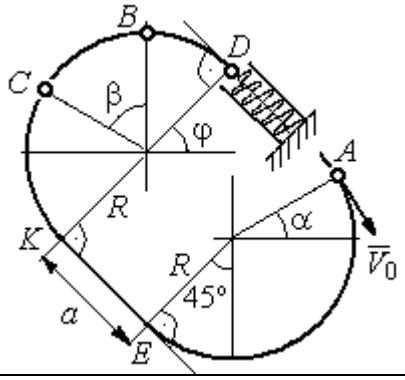	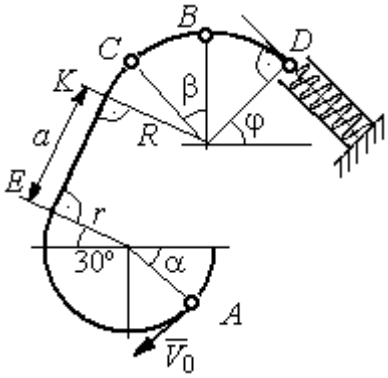

Рис. 4.16. Задание Д3. Исследование движения точки с применением теоремы об изменении кинетической энергии.
Номера вариантов задания 7 – 10, 17 – 20, 27 – 30

Таблица 4.3

Исходные данные задания Д3. Исследование движения точки с применением теоремы об изменении кинетической энергии

Номер варианта задания	**1**	**2**	**3**	**4**	**5**	**6**	**7**	**8**	**9**	**10**	**11**	**12**	**13**	**14**	**15**
m, кг	0,8	0,5	0,6	0,4	1,0	0,6	0,9	0,5	0,3	0,4	0,8	0,6	0,5	0,3	1,0
α, град	30	45	0	30	30	0	0	45	30	0	60	30	30	45	60
β , град	60	30	60	0	60	30	60	60	30	45	30	60	60	30	30
φ, град	0	60	30	0	0	30	45	0	30	45	30	30	0	30	45
r, м	0,4	0,4	0,5	0,3	0,6	0,5	0,3	0,6	0,4	0,5	0,3	0,5	0,4	0,5	0,8
a, м	0,5	0,6	0,9	1,4	0,8	1,2	0,5	0,5	1,4	0,5	0,8	0,5	0,8	0,6	0,6
f	0,4	0,3	0,4	0,3	0,4	0,3	0,5	0,3	0,4	0,3	0,4	0,5	0,3	0,4	0,3
k	0,3	0,4	0,3	0,4	0,3	0,3	0,4	0,4	0,3	0,4	0,3	0,3	0,4	0,3	0,4
c, Н/м	100	80	90	80	120	100	90	80	60	80	90	60	80	60	110

Окончание табл. 4.3

Номер варианта задания	**16**	**17**	**18**	**19**	**20**	**21**	**22**	**23**	**24**	**25**	**26**	**27**	**28**	**29**	**30**
m, кг	0,6	0,5	0,6	0,4	0,8	0,5	0,4	1,0	0,6	0,5	0,4	0,8	0,4	0,6	0,8
α, град	60	30	0	45	60	90	90	60	60	90	30	60	60	45	90
β, град	60	30	45	90	60	45	90	60	60	30	30	60	60	0	60
φ, град	45	60	60	60	30	90	0	90	45	60	60	90	30	60	0
r, м	0,6	0,4	0,8	0,5	0,6	0,6	0,6	0,4	0,6	0,8	0,4	0,4	0,8	0,6	0,4
a, м	0,4	1,2	0,9	1,2	1,2	0,9	0,6	1,5	1,4	0,8	1,2	0,9	0,6	0,8	0,5
f	0,3	0,4	0,4	0,5	0,3	0,3	0,4	0,3	0,3	0,4	0,4	0,3	0,4	0,3	0,4
k	0,4	0,3	0,3	0,4	0,3	0,4	0,4	0,3	0,4	0,3	0,3	0,4	0,4	0,3	0,3
c, Н/м	80	60	90	60	100	90	80	110	80	60	60	80	60	80	100

Пример выполнения задания Д3. Исследование движения точки с применением теоремы об изменении кинетической энергии

Тонкий стержень, расположенный в вертикальной плоскости, состоит из двух дуг окружностей, сопряженных в точках E и K с прямолинейным отрезком EK длиной a = 0,6 м (рис. 4.17). Радиусы окружностей R = 1 м и r = 0,5 м. Диаметры дуг окружностей, проведённые в точках E и K, составляют с горизонтом угол 30°. На стержень надет шарик массой m = 0,5 кг. В точке A, положение которой на дуге радиуса R определяется углом α = 60° (см. рис. 4.17), шарику сообщают начальную скорость V_0, после чего он начинает движение. По дугам окружностей шарик скользит без трения. При движении по прямой EK на него действует постоянная сила трения с коэффициентом трения f = 0,2. Достигнув точки D на верхней дуге, шарик упирается в пружину жесткостью c = 100 Н/м и, двигаясь по сопряжённой прямой без трения, сжимает её. Найти величину максимального сжатия пружины, если наивысшее положение на траектории (точку B) шарик проходит со скоростью $V_B = kV_0$ при k = 0,3. При найденном значении начальной скорости рассчитать давление шарика на стержень в точке C, положение которой на дуге определяется углом $\beta = 90°$.

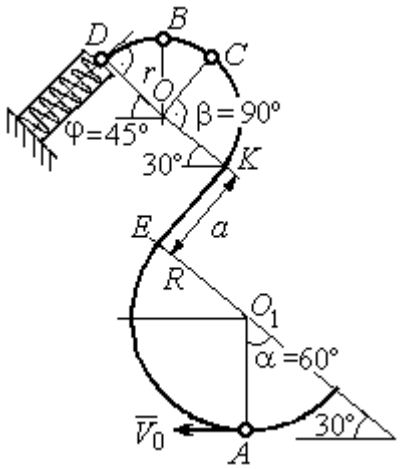

Рис. 4.17. Схема движения шарика

Решение

Рассмотрим движение шарика по стержню из начального положения A в наивысшее положение – точку B.

При движении шарика по дугам окружностей работу совершает только сила тяжести. Реакция гладкой поверхности стержня в любой момент времени перпендикулярна поверхности стержня, и потому её работа при перемещении шарика равна нулю.

На участке движении шарика по прямой EK на него действуют сила тяжести $\vec{P}$, нормальная реакция опоры $\vec{N}_{EK}$ и сила трения $\vec{F}_{\text{тр}}$ (рис. 4.18, b). Работу совершают сила тяжести и сила трения. Работа реакции опоры стержня равна нулю.

Обозначим $h_{(AB)}$ – перепад высот точек A и B на траектории; V_A – начальная скорость шарика в точке A, $V_A = V_0$; V_B – его скорость в точке B, $V_B = 0{,}3V_0$. Для вычисления перепада высот точек A и B имеем выражение (рис. 4.18, a):

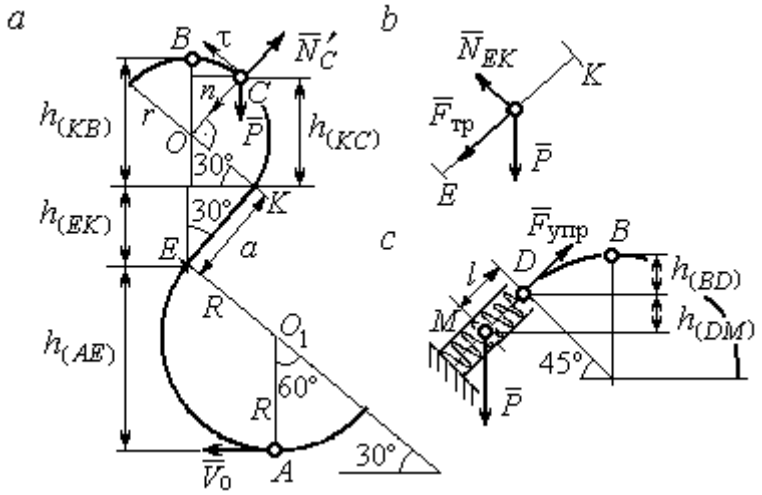

Рис. 4.18. Силы, действующие на шарик во время движения и перепады высот

$$h_{(AB)} = h_{(AE)} + h_{(EK)} + h_{(KB)} =$$

$$R(1+\sin 30^\circ) + a\cos 30^\circ +$$

$$r(1+\sin 30^\circ).$$

Будем считать шарик материальной точкой. Применяя теорему об изменении кинетической энергии точки при движении шарика из положения A в положение B, получим: $\frac{mV_B^2}{2} - \frac{mV_A^2}{2} = A(\vec{P}) + A(\vec{F}_{\text{тр}})$, где $A(\vec{P}) = -Ph_{(AB)}$, $A(\vec{F}_{\text{тр}}) = -F_{\text{тр}}a$ – работы, соответственно, силы тяжести на участке движения AB и силы трения на отрезке EK. Сила трения равна $F_{\text{тр}} = f \cdot N_{EK} = f \cdot mg\cos 60^\circ$ (рис. 4.18, a, b).

В результате, теорема об изменении кинетической энергии точки при движении шарика из начального положения A в конечное положение B принимает

вид: $\frac{m(0{,}3V_0)^2}{2} - \frac{mV_0^2}{2} = -\,mg\left[(R+r)(1+\sin 30^\circ) + a(\cos 30^\circ + f\cdot\cos 60^\circ)\right]$. После подстановки данных задачи, получим: $0{,}91V_0^2 = 55{,}517$, откуда находим необходимое значение начальной скорости шарика: V_0 = 7,81 м/с.

Найдём давление шарика на стержень в точке *C*.

Проведём в точке *C* оси естественной системы координат – касательную $C\tau$ и нормаль Cn (рис. 4.18, *а*). Уравнение движения шарика в точке *C* в проекции на нормальную ось имеет вид: $m\frac{V_C^2}{r} = P\cos 30^\circ - N'_C$, где V_C – скорость шарика в точке *C*, N'_C – реакция стержня, приложенная к шарику. Направление реакции на рис. 4.18, *а* соответствует предположению, что шарик давит на стержень в направлении центра дуги окружности.

Для определения скорости шарика в точке *C* воспользуемся тем, что скорость шарика в точке *B* уже известна, и применим теорему об изменении кинетической энергии при движении шарика из начального положения *C* в конечное положение *B*. На этом участке движения работу совершает только сила тяжести шарика. Получим $\frac{mV_B^2}{2} - \frac{mV_C^2}{2} = -Ph_{(CB)}$, где V_C, V_B – значения скорости шарика в точках *C* и *B*; $h_{(CB)}$ – перепад высот точек *C* и *B*; $h_{(CB)} = r(1-\sin 30^\circ)$ = 0,5r (см. рис. 4.18, *а*). В результате теорема об изменении кинетической энергии принимает вид: $mV_C^2 = mV_B^2 + 2mgh_{(CB)}$ или $V_C^2 = V_B^2 + gr$. Отсюда, при условии V_B=0,3V_0 = 2,34 м/с, найдём V_C = 3,22 м/с.

Реакция опоры шарика: $N'_C = P\cos 30^\circ - m\frac{V_C^2}{r}$ = – 6,12 Н.

Отрицательное значение реакции опоры шарика означает, что вектор реакции $\vec{N}'_C$ в точке *C* (см. рис. 4.18, *а*) направлен в противоположную сторону. Давление шарика на стержень в точке *C* равно модулю реакции опоры.

Найдём величину максимального сжатия пружины.

Рассмотрим движение шарика на участке от точки *B* до положения максимально сжатой пружины – точки *M*. Движение на этом участке происходит по дуге окружности *BD* и по прямой *DM*. При этом сила тяжести совершает работу на всём участке движения, а сила упругости – на отрезке сжатия пружины. Обозначим величину максимального сжатия пружины $MD = l$.

По теореме об изменении кинетической энергии точки при движении шарика из положения *B* в *M* получим: $\frac{mV_M^2}{2} - \frac{mV_B^2}{2} = A(\vec{P}) + A(\vec{F}_{\text{упр}})$, где V_M, V_B – скорость шарика в точках *M* и *B*. Работа силы тяжести $A(\vec{P}) = Ph_{(BM)} =$ $= P\left[h_{(BD)} + h_{(DM)}\right] = mg\left[r\left(1 - \cos 45^\circ\right) + l\cos 45^\circ\right]$. Работа силы упругости на прямолинейном участке *DM* длиной *l*: $A(\vec{F}_{\text{упр}}) = -\frac{cl^2}{2}$. Условие максимального сжатия пружины означает, что в точке *M* скорость шарика обращается в нуль: $V_M = 0$, тогда теорема об изменении кинетической энергии точки принимает вид: $-\frac{mV_B^2}{2} = mg\left[r\left(1 - \cos 45^\circ\right) + l\cos 45^\circ\right] - \frac{cl^2}{2}$. Подставляя данные задачи и с учётом того, что скорость шарика в наивысшей точке *B* найдена из предыдущих рассуждений $V_B = 2{,}34$ м/с, получим квадратное уравнение для определения величины максимального сжатия пружины $50l^2 - 3{,}468l - 2{,}085 = 0$. В качестве ответа принимается положительный корень уравнения $l = 0{,}24$ м.

. ДИНАМИКА МЕХАНИЧЕСКОЙ СИСТЕМЫ

5.1. Описание движений твёрдых тел на основе общих теорем динамики системы

Поступательное движение твердого тела описывается теоремой о движении центра масс механической системы. В проекциях на координатные оси дифференциальные уравнения поступательного движения твердого тела имеют вид: $m\ddot{x}_C = \sum F^e_{kx}$, $m\ddot{y}_C = \sum F^e_{ky}$, $m\ddot{z}_C = \sum F^e_{kz}$, где m – масса тела; x_C, y_C, z_C – координаты центра масс тела; F^e_{kx}, F^e_{ky}, F^e_{kz} – проекции на оси координат внешних сил, действующих на твердое тело.

Вращательное движение твердого тела относительно неподвижной оси z описывается теоремой об изменении кинетического момента.

Дифференциальное уравнения вращательного движения тела имеет вид:

$$J_z \frac{d\omega}{dt} = \sum M_z(\vec{F}^e_k) \quad \text{или} \quad J_z\ddot{\varphi} = \sum M_z(\vec{F}^e_k),$$

где ω – угловая скорость тела; $\omega = \dot{\varphi}$; φ – угол поворота тела; $\sum M_z(\vec{F}^e_k)$ – моменты внешних сил относительно оси z; J_z – момент инерции тела относительно оси z.

Уравнение вращательного движения можно представить в алгебраической форме: $J_z\varepsilon = \sum M_z(\vec{F}^e_k)$, где ε – угловое ускорение тела; $\varepsilon = \dot{\omega}$.

Плоскопараллельное движение твердого тела описывается на основании теорем о движении центра масс и изменении кинетического момента относительно оси, проходящей через центр масс перпендикулярно плоскости движения. В проекции на координатные оси уравнения плоскопараллельного движения тела имеют вид:

$$ma_{Cx} = \sum F^e_{kx}, \quad ma_{Cy} = \sum F^e_{ky}, \quad J_{zC}\varepsilon = \sum M_{zC}(\vec{F}^e_k),$$

где a_{Cx}, a_{Cy} – проекции ускорения центра масс тела на координатные оси; F^e_{kx},

F_{ky}^{e} – проекции на оси координат внешних сил, действующих на тело; J_{zC} – момент инерции тела относительно оси z, проходящей через центр масс, перпендикулярно плоскости движения; ε – угловое ускорение тела; $M_{zC}(\vec{F}_k^{\,e})$ – моменты внешних сил относительно оси, проходящей через центр масс.

Проводя динамический расчет механической системы, следует рассматривать движение тел системы в отдельности, предварительно освободив их от связей и заменив действие связей реакциями. Далее на основании общих теорем динамики системы следует составить уравнения движения каждого тела.

5.2. Задание Д4. Динамический расчет механической системы

Механизм состоит из трёх тел – груза 1, катка 2 и блока 3, соединенных нерастяжимыми нитями или невесомыми стержнями.

Движение механизма происходит в вертикальной плоскости под действием сил тяжести $\vec{P}_1$, $\vec{P}_2$, $\vec{P}_3$, силы $\vec{F}$ и пары сил с моментом *M*. Направление действия силы $\vec{F}$ определяется углом α. Качение катка 2 происходит без скольжения. Проскальзывание между дисками и соединяющими их невесомыми стержнями или нитями отсутствует.

Радиусы ступеней катка 2 и блока 3 на схемах обозначены R_2, r_2 и R_3, r_3.

Сплошные диски считать однородными. Радиусы инерции неоднородных (ступенчатых) дисков относительно осей, проходящих через центры масс перпендикулярно плоскости движения, равны i_{z2}, i_{z3}.

Найти ускорение груза 1 и динамические реакции, действующие на ось блока 3.

Варианты заданий представлены на рис. 5.1, 5.2. Исходные данные приведены в табл. 5.1.

Варианты № 1, 11, 21	Варианты № 2, 12, 22
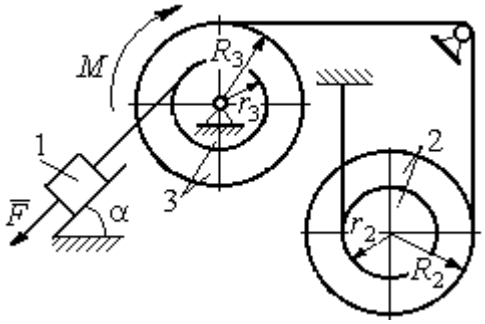	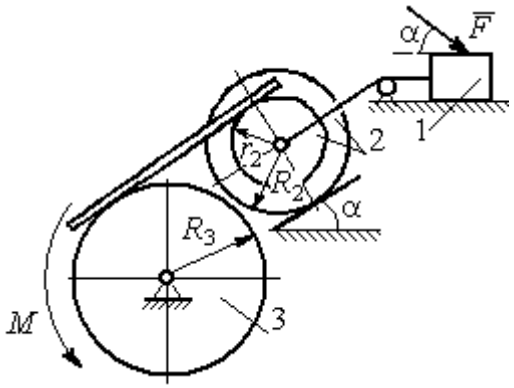

Варианты № 3, 13, 23	Варианты № 4, 14, 24
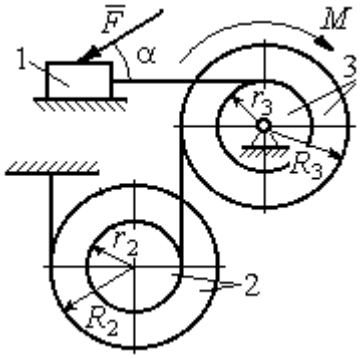	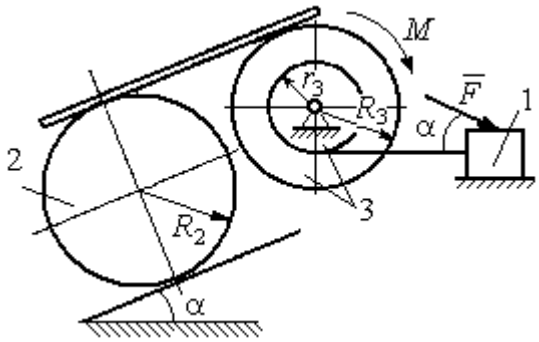

Варианты № 5, 15, 25	Варианты № 6, 16, 26
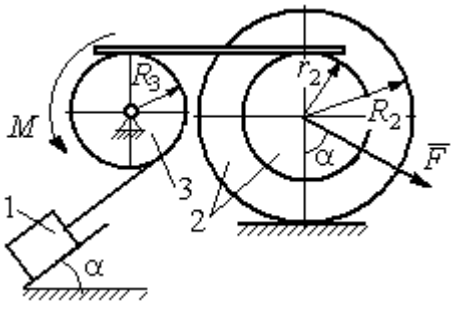	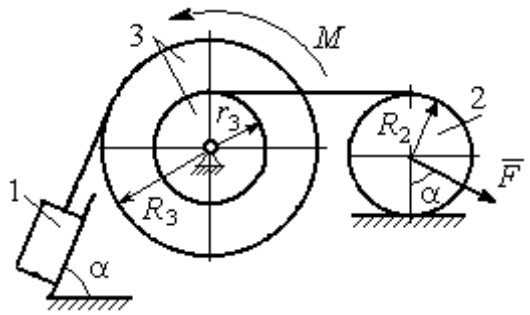

Рис. 5.1. Задание Д4. Динамический расчёт механической системы.
Номера вариантов задания 1 – 6, 11 – 16, 21 – 26

Окончание вариантов задания Д4

Варианты № 7, 17, 27	**Варианты № 8, 18, 28**
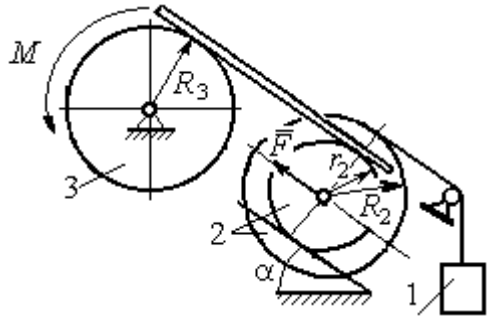	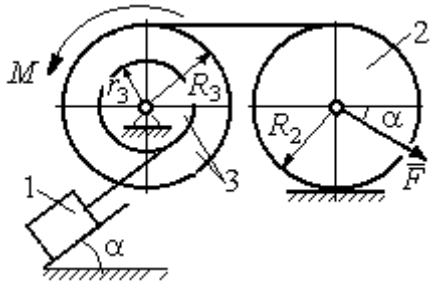

Варианты № 9, 19, 29	**Варианты № 10, 20, 30**
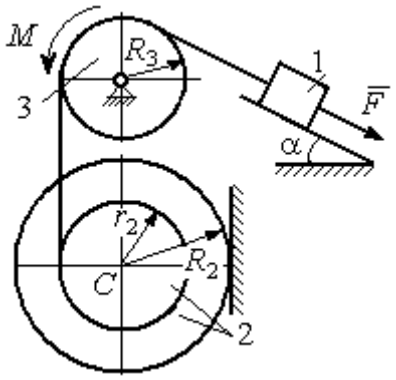	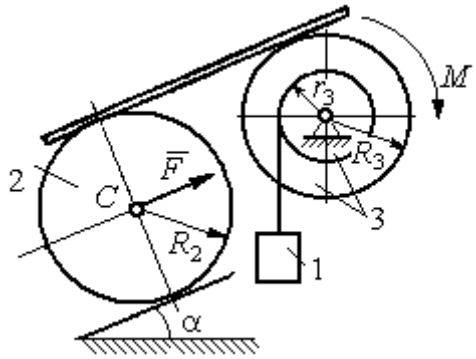

Рис. 5.2. Задание Д4. Динамический расчёт механической системы.
Номера вариантов задания 7 – 10, 17 – 20, 27 – 30

Таблица 5.1

Исходные данные задания Д4. Динамический расчёт механической системы

Номер варианта задания	P_1, Н	P_2, Н	P_3, Н	F, Н	M, Н·м	α, град	R_2, м	r_2, м	R_3, м	r_3, м	i_{z2}, м	i_{z3}, м
1	P	P	$2P$	P	$2Pr$	60	$3r$	r	$2r$	r	$2r$	$r\sqrt{2}$
2	$3P$	P	$3P$	$3P$	Pr	30	$2r$	r	$2r$	–	$2r$	–
3	$4P$	$3P$	$4P$	$2P$	$2Pr$	60	$2r$	r	$2r$	r	$2r$	$2r$
4	$2P$	$2P$	$4P$	P	$4Pr$	45	$3r$	–	$3r$	r	–	$r\sqrt{2}$
5	P	$3P$	$3P$	$2P$	$3Pr$	30	$3r$	r	r	–	$2r$	–
6	P	$2P$	$4P$	$4P$	$6Pr$	60	$3r$	–	$3r$	r	–	$r\sqrt{2}$
7	P	$2P$	$3P$	$2P$	$3Pr$	45	$3r$	r	r	-	$r\sqrt{3}$	–

Окончание табл. 5.1

Номер варианта задания	P_1, Н	P_2, Н	P_3, Н	F, Н	M, Н·м	α, град	R_2, м	r_2, м	R_3, м	r_3, м	i_{z2}, м	i_{z3}, м
8	$2P$	$3P$	$3P$	P	$3Pr$	30	$2r$	–	$2r$	r	–	$r\sqrt{3}$
9	$3P$	P	$3P$	P	$2Pr$	30	$2r$	r	$2r$	–	$r\sqrt{2}$	–
10	P	P	$3P$	P	$2Pr$	60	$3r$	–	$3r$	r	–	$r\sqrt{3}$
11	P	P	$3P$	$2P$	$3Pr$	30	$3r$	$2r$	$2r$	r	$r\sqrt{2}$	$r\sqrt{2}$
12	$2P$	P	$2P$	$4P$	Pr	60	$3r$	r	$3r$	–	$r\sqrt{3}$	–
13	$3P$	P	$3P$	$3P$	$2Pr$	30	$3r$	$2r$	$2r$	r	$2r$	$r\sqrt{2}$
14	$2P$	P	$3P$	$2P$	$4Pr$	60	$2r$	–	$3r$	$2r$	–	$2r$
15	P	$2P$	$4P$	P	$4Pr$	45	$3r$	$2r$	$2r$	–	$r\sqrt{3}$	–
16	P	$3P$	$4P$	$2P$	$3Pr$	30	$2r$	–	$2r$	r	–	$r\sqrt{2}$
17	P	P	$3P$	$2P$	$6Pr$	60	$3r$	r	$3r$	-	$r\sqrt{3}$	
18	$2P$	$2P$	$3P$	P	$3Pr$	60	$2r$	–	$3r$	r	–	$r\sqrt{2}$
19	$2P$	P	$2P$	$3P$	$4Pr$	30	$3r$	r	$3r$	–	$2r$	–
20	P	P	$3P$	P	$2Pr$	45	$2r$	–	$2r$	r	–	$r\sqrt{3}$
21	$2P$	P	$4P$	$2P$	$4Pr$	60	$2r$	r	$3r$	r	$r\sqrt{2}$	$2r$
22	P	P	$2P$	$5P$	$2Pr$	45	$3r$	$2r$	$2r$	–	$2r$	–
23	$2P$	$2P$	$3P$	$3P$	$2Pr$	60	$3r$	r	$2r$	r	$2r$	$r\sqrt{2}$
24	$4P$	P	$3P$	P	$3Pr$	30	$2r$	–	$3r$	r	–	$r\sqrt{3}$
25	P	$3P$	$2P$	P	$2Pr$	60	$3r$	r	r	–	$r\sqrt{3}$	–
26	P	$3P$	$4P$	$3P$	$3Pr$	45	$2r$	–	$3r$	$2r$	–	$r\sqrt{3}$
27	P	P	$4P$	$2P$	$4Pr$	30	$2r$	r	$2r$	-	$r\sqrt{3}$	
28	$2P$	$3P$	$3P$	P	$6Pr$	30	$2r$	–	$3r$	$2r$	–	$r\sqrt{2}$
29	$2P$	P	$2P$	$2P$	$2Pr$	45	$2r$	r	r	–	$2r$	–
30	P	P	$4P$	P	$4Pr$	60	$3r$	–	$3r$	$2r$	–	$2r$

Пример выполнения задания Д4. Динамический расчёт механической системы

Механизм (рис. 5.3) состоит из груза 1, однородного диска – катка 2 и неоднородного диска – блока 3, соединённых друг с другом нерастяжимыми нитями. Система движется в вертикальной плоскости из состояния покоя.

Движение происходит под действием сил тяжести $\vec{P}_1$, $\vec{P}_2$, $\vec{P}_3$, равных по модулю: $P_1 = 2P$, $P_2 = 2P$, $P_3 = 3P$, силы $\vec{F}$, приложенной в центре масс катка 2, равной по величине: $F = 3P$, и пары сил с моментом $M = Pr$, приложенных

к блоку 3. Механизм является неизменяемой механической системой. Радиус катка 2 $R_2 = 2r$. Качение катка по наклонной плоскости происходит без проскальзывания. Радиусы ступенчатого блока 3: $R_3 = 3r$, $r_3 = r$. Радиус инерции блока 3 $i_3 = r\sqrt{3}$.

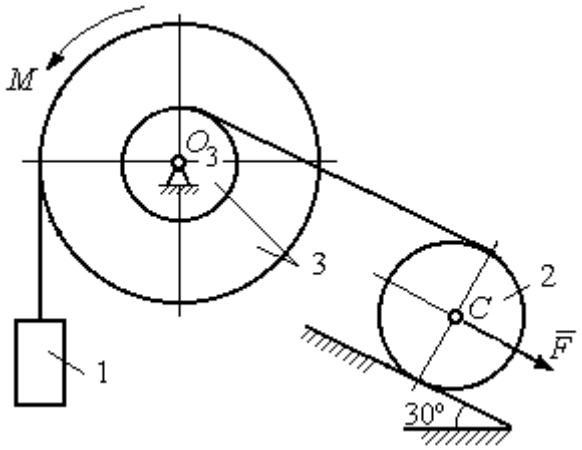

Рис. 5.3. Схема механической системы

Применяя метод динамического расчета механической системы найти ускорение груза 1 и динамические реакции, действующие на ось вращающегося блока 3.

Решение

Освобождаем систему от связей. На рис. 5.4 изображены внешние силы, действующие на каждое тело, после освобождения его от связей.

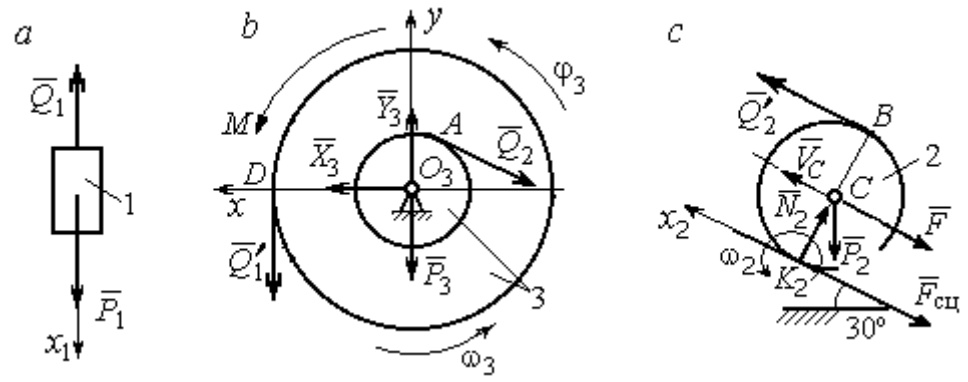

Рис. 5.4. Расчетные схемы для описания движения тел, входящих в систему:
a – поступательное движение груза 1; *b* – вращательное движение блока 3;
c – плоское движение катка 2

Груз 1 совершает поступательное движение. К нему приложены сила тяжести $\vec{P}_1$ и реакция нити $\vec{Q}_1$ (рис. 5.4, *a*). Предположим, груз 1 движется вниз, и направим ось x_1 в сторону движения груза.

Уравнение движения груза в проекции на ось x_1 в соответствии с теоремой о движении центра масс механической системы имеет вид:

$$m_1 a_1 = \sum F_{kx} = P_1 - Q_1 = 2P - Q_1,$$

где m_1, a_1 – соответственно, масса груза 1 и его ускорение, $m_1 = \frac{P_1}{g} = \frac{2P}{g}$.

Блок 3 вращается вокруг неподвижной оси *z*, проходящей через его центр масс O_3, перпендикулярно плоскости диска. Направление вращения блока, соответствующее выбранному движению вниз груза 1, показано на рис. 5.4, *b* дуговой стрелкой ω_3.

На блок действуют сила тяжести $\vec{P}_3$, силы реакции подшипника $\vec{X}_3$, $\vec{Y}_3$, момент *M* и реакции нитей $\vec{Q}_1'$ и $\vec{Q}_2$ (см. рис. 5.4, *b*). При составлении уравнения вращательного движения блока 3 моменты сил считаем положительными, если они поворачивают блок в сторону его вращения.

Уравнение вращения блока 3 имеет вид:

$$J_{zO_3}\varepsilon_3 = \sum M_{zO_3}(F_k) = Q_1'R_3 + M - Q_2r_3 = Q_1 3r + Pr - Q_2r,$$

где J_{zO_3} – момент инерции блока 3 относительно оси *z*; ε_3 – угловое ускорение диска 3, $J_{zO_3} = m_3 i_3^2 = \frac{P_3}{g}(r\sqrt{3})^2 = \frac{9Pr^2}{g}$.

Каток 2 совершает плоскопараллельное движение. К нему приложены сила тяжести $\vec{P}_2$, сила $\vec{F}$, реакция нити $\vec{Q}_2'$ и реакция наклонной плоскости, состоящая из нормальной реакции опоры $\vec{N}_2$ и силы сцепления катка с поверхностью $\vec{F}_{\text{сц}}$. Согласно принципу равенства действия и противодействия, модули сил $\vec{Q}_2$ и $\vec{Q}_2'$ равны. На рис. 5.4, *c* показаны направления действия сил, приложенных к диску 2. В соответствии с направлением движения груза 1, центр масс катка 2 движется вверх параллельно наклонной плоскости. Направление движения центра масс катка 2 показано направлением оси x_2. Направление вращения катка 2 показано дуговой стрелкой угловой скорости ω_2 (см. рис 5.4, *c*).

Плоскопараллельное движение катка 2 описывается уравнением движения его центра масс и уравнением вращения вокруг оси, проходящей через центр масс, перпендикулярно плоскости диска. Составляя уравнение движения, получим:

$$m_2 a_C = Q_2' - F - F_{\text{сц}} - P_2\cos 60^\circ = Q_2 - 3P - F_{\text{сц}} - P,$$

$$J_C\varepsilon_2 = Q_2'R_2 + F_{\text{сц}}R_2 = Q_2 2r + F_{\text{сц}}2r,$$

где m_2 – масса катка 2, $m_2 = \frac{P_2}{g} = \frac{2P}{g}$; a_C, ε_2 – ускорение центра масс и угловое ускорение катка 2; J_C – момент инерции однородного катка 2 относительно оси, проходящей через центр масс, перпендикулярно плоскости диска, $J_C = \frac{m_2 R_2^2}{2} = \frac{PR_2^2}{g} = \frac{4Pr^2}{g}$. В уравнении вращательного движения диска момент силы считается положительным, если создаваемый им поворот направлен в сторону вращения диска,

К системе четырех уравнений, описывающих движения тел в системе, необходимо добавить уравнения связей. Если предположить, что скорость центра масс катка 2 равна V_C, то угловая скорость катка определится по формуле: $\omega_2 = \frac{V_C}{CK_2} = \frac{V_C}{R_2}$, где CK_2 – расстояние от центра масс катка 2 до его мгновенного центра скоростей (см. рис. 5.4, *c*). Продифференцировав по времени последнее равенство, получим уравнение связи между ускорением центра масс катка 2 и его угловым ускорением: $\varepsilon_2 = \dot{\omega}_2 = \frac{\dot{V}_C}{R_2} = \frac{a_C}{R_2} = \frac{a_C}{2r}$.

Скорость точки B катка 2 (см. рис. 5.4, *c*) $V_B = \omega_2 \cdot BK_2 = \frac{V_C}{R_2} 2R_2 = 2V_C$. Точка B катка 2 и точка A блока 3 соединены нитью (см. рис. 5.3), поэтому их скорости равны. Приравняв скорости точек A и B, получим равенство: $2V_C = V_B = V_A = \omega_3 r_3 = \omega_3 r$, откуда $\omega_3 = \frac{2V_C}{r}$. После дифференцирования последнего выражения найдём соотношение между ускорениями: $\varepsilon_3 = \frac{2a_C}{r}$.

Скорость груза 1 связана со скоростью центра масс диска 2 следующим образом: $V_1 = V_D = \omega_3 R_3 = \frac{2V_C}{r} 3r = 6V_C$. Тогда $a_1 = 6a_C$.

В результате получены четыре уравнения, описывающие движение тел в системе:

$$\frac{2P}{g}a_1 = 2P - Q_1, \quad \frac{9Pr^2}{g}\varepsilon_3 = Q_1 3r + Pr - Q_2 r;$$

$$\frac{2P}{g}a_C = Q_2 - 3P - F_{\text{сц}} - P, \quad \frac{4Pr^2}{g}\varepsilon_2 = Q_2 2r + F_{\text{сц}} 2r$$

и три уравнения связей: $\varepsilon_2 = \frac{a_C}{2r}$, $\varepsilon_3 = \frac{2a_C}{r}$, $a_1 = 6a_C$.

После подстановки уравнений связи в уравнения движения тел получим систему четырёх уравнений с четырьмя неизвестными:

$$\frac{12P}{g}a_C = 2P - Q_1, \quad \frac{18P}{g}a_C = 3Q_1 + P - Q_2,$$

$$\frac{2P}{g}a_C = Q_2 - 4P - F_{\text{сц}}, \quad \frac{P}{g}a_C = Q_2 + F_{\text{сц}},$$

которая может быть решена любым известным из курса математики способом.

Например, исключив из первых двух уравнений величину Q_1, а из третьего и четвёртого уравнений – величину $F_{\text{сц}}$, получим систему двух уравнений с двумя неизвестными:

$$\frac{54P}{g}a_C = 7P - Q_2, \; \frac{3P}{g}a_C = 2Q_2 - 4P,$$

откуда $a_C = \frac{10}{111}g$, $Q_2 = \frac{79}{37}P$. Величину натяжения нити Q_1 находим из первого уравнения исходной системы: $Q_1 = \frac{34}{37}P$.

Для вычисления динамической реакции R_3 оси блока 3 заметим, что центр масс блока 3 неподвижен и его ускорение равно нулю, $\vec{a}_{O_3} = 0$. Тогда уравнения движения центра масс блока 3 в проекциях на оси *x*, *y* имеют вид :

$$m_3 a_{O_3 x} = X_3 - Q_2 \cos 30^\circ = 0, \; m_3 a_{O_3 y} = Y_3 - Q_1 - P_3 - Q_2 \cos 60^\circ = 0,$$

где X_3, Y_3, – проекции реакции R_3 оси вращающегося блока 3 на оси *x*, *y* (см. рис. 5.4, *b*). Отсюда, с учетом значений $Q_1 = 0{,}919P$ и $Q_2 = 2{,}135P$, проекции динамической реакции оси блока 3: $X_3 = Q_2 \cos 30^\circ = 1{,}85P$, $Y_3 = Q_1 + P_3 + Q_2 \cos 60^\circ =$

4,98P. Полная величина динамической реакции оси блока 3: $R_3 = \sqrt{X_3^2 + Y_3^2}$ = 5,31P.

5.3. Теорема об изменении кинетической энергии системы

Кинетическая энергия тела при поступательном движении: $T = \frac{1}{2} m V_C^2$, где m – масса тела; V_C – скорость центра масс тела. **Кинетическая энергия тела при вращательном движении** вокруг неподвижной оси z: $T = \frac{1}{2} J_z \omega^2$, где J_z – момент инерции тела относительно оси z; ω – угловая скорость тела. Для дисков с равномерно распределённой массой момент инерции относительно оси z, проходящей через центр масс: $J_z = \frac{1}{2} m R^2$, где R – радиус диска. Для тел с неравномерно распределённой массой $J_z = m i_z^2$, где i_z – радиус инерции. **Кинетическая энергия тела при плоскопараллельном движении:** $T = \frac{1}{2} m V_C^2 + \frac{1}{2} J_{zC} \omega^2$, где m – масса тела; V_C, ω – скорость центра масс и угловая скорость тела; J_{zC} – момент инерции тела относительно оси z, проходящей через центр масс перпендикулярно плоскости движения.

Работа постоянной по модулю и направлению силы $\vec{F}$ на конечном прямолинейном перемещении S точки приложения силы: $A(F) = FS\cos\alpha$, где α – угол между вектором силы и перемещением. Если угол α острый, работа положительна. Если тупой – отрицательна. При α = 90° сила перпендикулярна перемещению точки и работа силы равна нулю.

Работа пары сил с постоянным моментом M при повороте тела на конечный угол φ: $A = \pm M\varphi$, где φ – угол поворота тела. Работа считается положительной, если пара сил стремится повернуть тело в направлении его вращения, и отрицательной – в противном случае.

Мощностью силы $\vec{F}$ называют величину $N(F)$, равную скалярному произведению силы на скорость точки её приложения: $N(F) = \vec{F} \cdot \vec{V} = = F \cdot V\cos\alpha$, где V – скорость точки приложения силы; α – угол между вектором силы и вектором скорости точки приложения силы.

При плоском движении тела мощность силы выражается суммой скалярных произведений векторов: $N = \vec{F} \cdot \vec{V}_O + \vec{M}_O(\vec{F}) \cdot \vec{\omega} = F \cdot V_O\cos\alpha \pm Fh_O\omega$, где $\vec{V}_O$ – вектор скорости точки, выбранной полюсом; $\vec{\omega}$ – вектор угловой скорости тела; $\vec{M}_O$ – вектор момента силы $\vec{F}$ относительно полюса; h_O – плечо силы $\vec{F}$ относительно полюса O.

Теорема об изменении кинетической энергии системы в дифференциальной форме. Производная по времени от кинетической энергии системы равна сумме мощностей внешних и внутренних сил $\frac{dT}{dt} = \sum N(\vec{F}_k^e) + \sum N(\vec{F}_k^i)$, где T – кинетическая энергия системы; $\sum N(\vec{F}_k^e)$, $\sum N(\vec{F}_k^i)$ – сумма мощностей, соответственно, внешних и внутренних сил.

Теорема об изменении кинетической энергии системы на конечном перемещении. Изменение кинетической энергии системы на её конечном перемещении равно сумме работ внешних и внутренних сил, действующих на систему $T - T_0 = \sum A(\vec{F}_k^e) + \sum A(\vec{F}_k^i)$, где T, T_0 – кинетическая энергия системы, соответственно, в текущем и начальном состояниях; $\sum A(\vec{F}_k^e)$, $\sum A(\vec{F}_k^i)$ – сумма работ внешних и внутренних сил при перемещении системы из начального состояния в текущее.

Механические системы, состоящие из абсолютно твердых тел, соединенных гибкими нерастяжимыми нитями, называются **неизменяемыми**. В неизменяемых системах сумма работ внутренних сил и, следовательно, сумма мощностей этих сил равны нулю. Поэтому для таких систем в теореме об изменении кинетической энергии достаточно учитывать только внешние силы.

5.4. Задание Д5. Исследование движения механической системы с применением теоремы об изменении кинетической энергии

Неизменяемая механическая система состоит из ступенчатого и однородного дисков, соединённых нерастяжимой нитью или невесомым стержнем. Нити и стержни, соединяющие диски, параллельны плоскостям качения дисков. Качение дисков без скольжения. Скольжение между невесомым стержнем и дисками отсутствует.

Вес дисков P_1 и P_2. Система движется в вертикальной плоскости под действием сил тяжести $\vec{P}_1$, $\vec{P}_2$, сил $\vec{F}_1$, $\vec{F}_2$ и пары сил с моментом M. Направления действия сил $\vec{F}_1$, $\vec{F}_2$ и наклон плоскости (если он есть) определяются углами α или β, показанными на схемах механизмов.

Радиус однородного диска r. Радиусы ступеней ступенчатого диска R и r. Радиус инерции ступенчатого диска относительно оси, проходящей через центр масс перпендикулярно плоскости движения, равен i_z.

1. Найти ускорение центра масс диска 2.

2. Найти реакцию опоры диска 2 на плоскость (её нормальную составляющую и силу сцепления диска с плоскостью).

Варианты задания приведены на рис. 5.5, 5.6, исходные данные представлены в табл. 5.2.

Варианты № 1, 11, 21	Варианты № 2, 12, 22
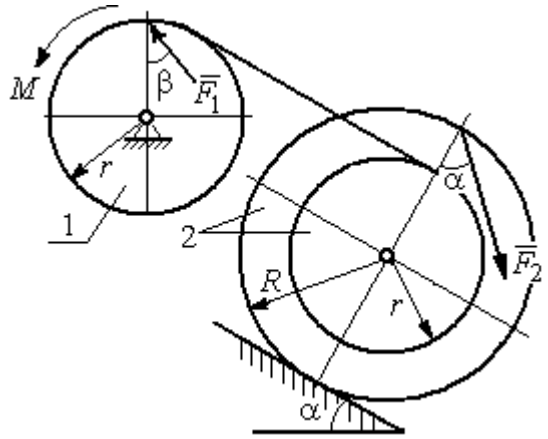	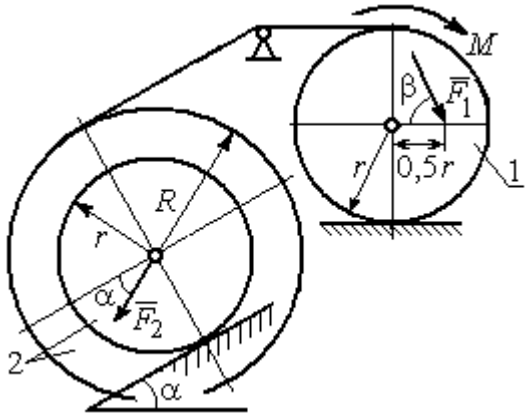

Варианты № 3, 13, 23	Варианты № 4, 14, 24
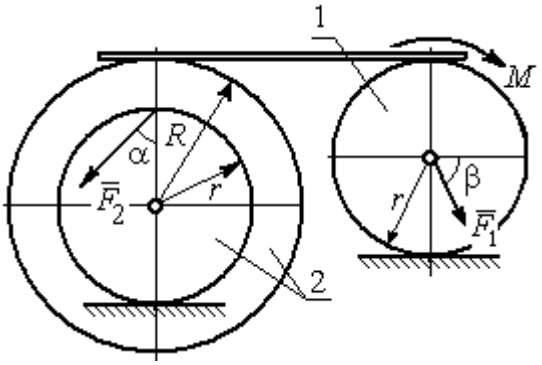	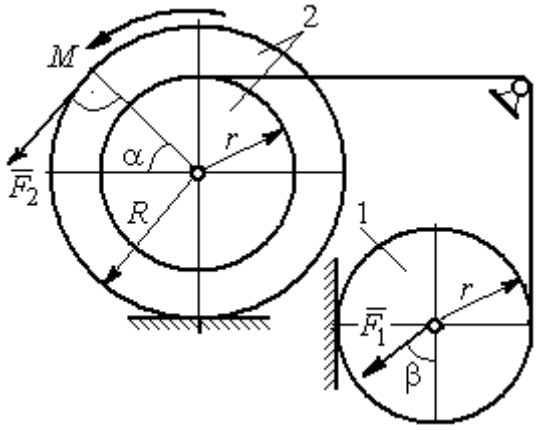

Вариант № 5, 15, 25	Варианты № 6, 16, 26
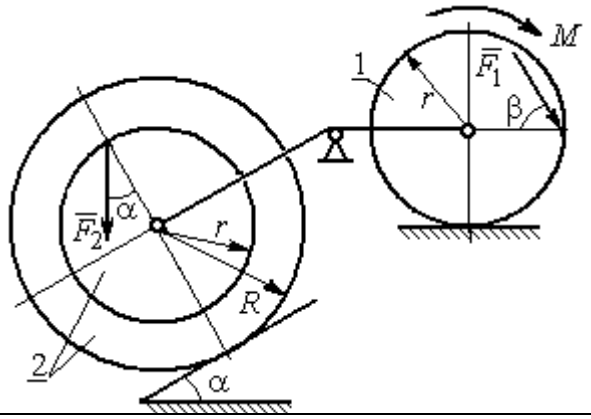	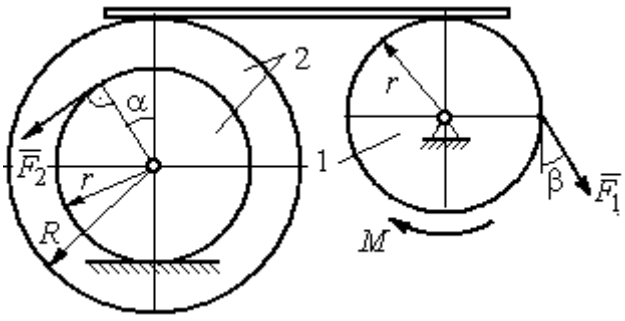

Рис. 5.5. Задание Д5. Исследование движения механической системы с применением теоремы об изменении кинетической энергии. Варианты задания 1 – 6, 11 – 16, 21 – 26

Окончание вариантов задания Д5

Варианты № 7, 17, 27	**Варианты № 8, 18, 28**
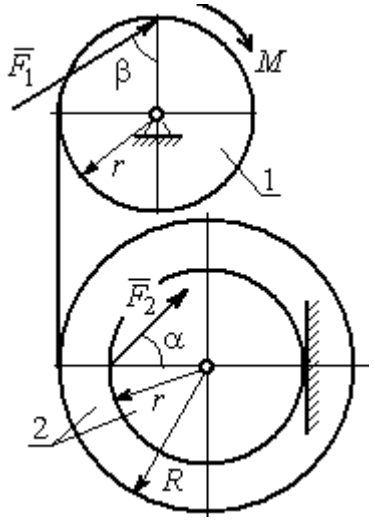	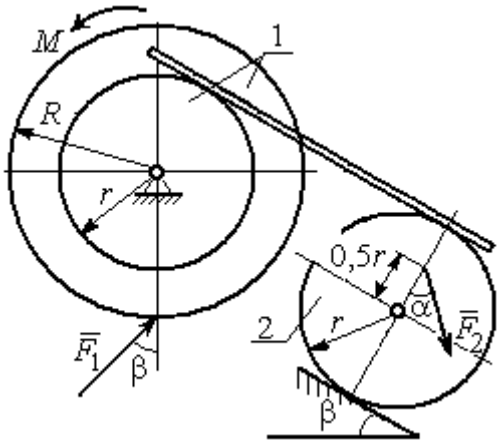

Варианты № 9, 19, 29	**Варианты 10, 20, 30**
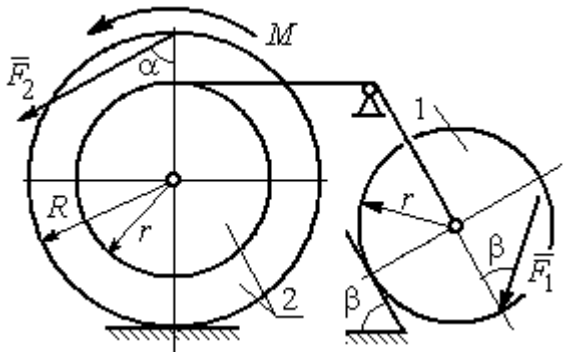	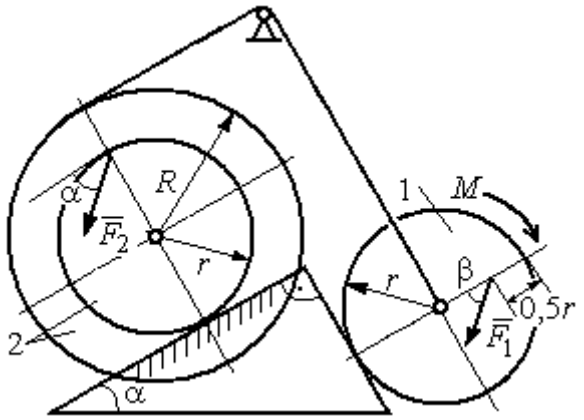

Рис. 5.6. Задание Д5. Исследование движения механической системы с применением теоремы об изменении кинетической энергии. Варианты задания 7 – 10, 17 – 20, 27 – 30

Таблица 5.2

Исходные данные задания Д5. Исследование движения механической системы с применением теоремы об изменении кинетической энергии

Номер варианта задания	P_1, Н	P_2, Н	F_1, Н	F_2, Н	M, Н·м	α, град	β, град	R, м	r, м	i_z, м
1	10	20	15	20	25	30	60	0,4	0,3	0,3
2	20	30	10	20	20	60	30	0,6	0,3	0,4
3	10	15	12	20	25	60	60	1,2	0,6	0,8
4	12	25	20	25	35	30	30	1,5	0,5	1,2

Окончание табл. 5.2

Номер варианта задания	P_1, Н	P_2, Н	F_1, Н	F_2, Н	M, Н·м	α, град	β, град	R, м	r, м	i_z, м
5	15	20	10	20	30	60	30	0,8	0,4	0,7
6	18	20	18	22	22	45	60	1,2	0,4	0,9
7	15	25	10	8	20	45	45	0,9	0,6	0,7
8	25	22	10	12	30	45	60	1,0	0,8	0,9
9	12	25	18	10	32	30	30	0,8	0,6	0,7
10	10	15	8	10	28	60	30	1,4	0,7	1,2
11	15	22	20	25	30	60	45	0,6	0,4	0,5
12	20	25	15	40	30	30	60	0,8	0,4	0,6
13	10	20	10	25	30	45	30	1,0	0,5	0,9
14	12	15	18	15	25	30	30	0,9	0,3	0,8
15	20	25	20	20	30	45	60	1,0	0,5	0,8
16	10	15	10	15	16	60	45	1,2	0,4	1,1
17	18	25	12	10	30	30	30	1,5	0,9	1,3
18	25	20	10	15	20	60	60	0,8	0,5	0,7
19	12	25	10	10	32	60	60	1,2	0,9	1,1
20	15	20	8	20	25	30	45	0,8	0,4	0,7
21	10	25	25	15	30	45	30	0,7	0,5	0,6
22	18	20	20	20	35	60	45	1,4	0,7	0,9
23	10	15	10	30	30	30	30	1,4	0,7	0,8
24	10	15	12	20	20	30	30	1,2	0,4	0,8
25	12	18	20	18	30	60	30	1,2	0,6	1,1
26	10	12	12	15	15	30	30	0,9	0,3	0,8
27	15	22	10	12	20	45	60	0,8	0,6	0,7
28	22	20	8	16	8	30	45	0,6	0,2	0,4
29	18	25	10	8	32	60	60	1,2	0,8	1,1
30	20	25	8	20	28	30	30	0,8	0,4	0,6

Пример выполнения задания Д5. Исследование движения механической системы с применением теоремы об изменении кинетической энергии

Механическая система состоит из ступенчатого и однородного дисков, соединённых невесомым стержнем (рис. 5.7). Система движется в вертикальной плоскости под действием сил тяжести, сил $\vec{F}_1$, $\vec{F}_2$ и пары сил с моментом M. Направления действия сил $\vec{F}_1$, $\vec{F}_2$ определяются углами α и β.

Диск 1 вращается вокруг неподвижной оси O_1. Диск 2 катится прямолинейно по горизонтальной поверхности. Качение диска 2 без проскальзывания. Невесомый стержень, соединяющий диски, расположен горизонтально. Скольжение между стержнем и дисками отсутствует.

Определить ускорение центра масс диска 2, угловое ускорение дисков, усилие в стержне, динамическую реакцию шарнира O_1, реакцию опоры диска 2 (её нормальную составляющую и силу сцепления диска с поверхностью качения), если модули сил тяжести P_1 = 40 Н, P_2 = 60 Н, модули сил F_1 = 80 Н, F_2 = 30 Н, величина момента M = 35 Н·м, углы наклона сил α = 30°, β = 45°, радиусы дисков R = 0,8 м, r = 0,6 м, радиус инерции диска 2 i_z = 0,4 м.

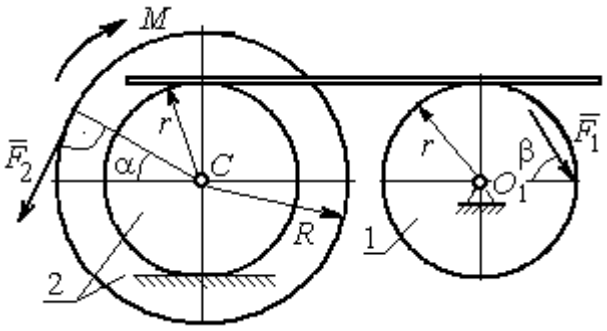

Рис. 5.7. Схема движения механической системы

Решение

Предположим, что во время движения системы диск 1 вращается по ходу часовой стрелки. Угловые скорости ω_1 и ω_2 дисков 1 и 2 и скорость центра масс диска 2 показаны на рис. 5.8.

На диск 1 действуют силы: $\vec{F}_1$, сила тяжести $\vec{P}_1$ и реакция шарнира O_1, разложенная на составляющие $\vec{X}_1$, $\vec{Y}_1$. На диск 2: сила $\vec{F}_2$, сила тяжести $\vec{P}_2$, пара сил с моментом M, нормальная реакция опоры $\vec{N}$ и сила сцепления диска 2 с поверхностью $\vec{F}_{\text{сц}}$. Направления действия сил показаны на рис. 5.8.

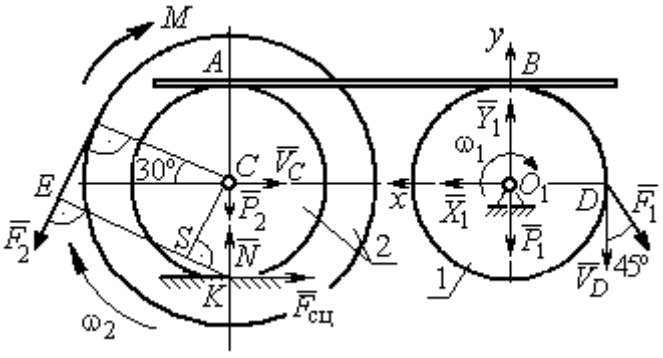

Рис. 5.8. Расчетная схема для исследования движения системы

Для решения задачи воспользуемся теоремой об изменении кинетической энергии системы в дифференциальной форме. По условию задачи рассматриваемая система неизменяемая и, следовательно, сумма мощностей внутренних сил равна нулю. В этом случае теорема об изменении кинетической энергии системы принимает вид $\frac{dT}{dt} = \sum N(\vec{F}_k^e)$, где T – энергия системы в текущем положении; $\sum N(\vec{F}_k^e)$ – суммарная мощность внешних сил.

Найдём кинетическую энергию системы и выразим её через скорость центра масс диска 2.

Кинетическая энергия вращательного движения диска 1: $T_1 = \frac{1}{2} J_{zO_1} \omega_1^2$, где ω_1 – угловая скорость диска 1; J_{zO_1} – осевой момент инерции диска 1, $J_{zO_1} = \frac{m_1 r^2}{2}$. Диск 2 движется плоскопараллельно. Его кинетическая энергия определяется по формуле: $T_2 = \frac{1}{2} m_2 V_C^2 + \frac{1}{2} J_{zC} \omega_2^2$, где V_C, ω_2 – скорость центра масс и угловая скорость диска 2; J_{zC} – момент инерции ступенчатого диска 2 относительно оси *z*, проходящей через центр масс перпендикулярно плоскости диска, $J_{zC} = m_2 i_z^2$.

У диска 2 мгновенный центр скоростей находится в точке касания его с неподвижной поверхностью (точка *K* на рис. 5.8). Тогда скорость точки *C* определяется по формуле $V_C = \omega_2 \cdot CK = \omega_2 r$, откуда $\omega_2 = \frac{V_C}{r}$. Скорость точки *A* $V_A = \omega_2 \cdot AK = \omega_2 2r$, или $V_A = 2V_C$.

Так как нет проскальзывания между стержнем и дисками, скорость точки A на диске 2 равна скорости точки *B* на диске 1, причём $V_B = \omega_1 r$. Приравнивая скорости $V_B = V_A$, найдем $\omega_1 = \frac{2V_C}{r}$.

С учетом найденных зависимостей кинетические энергии дисков 1 и 2 и суммарная энергия системы имеют вид

$$T_1 = \frac{1}{2} J_{zO_1} \omega_1^2 = \frac{1}{2} \cdot \frac{P_1 r^2}{2g} \left(\frac{2V_C}{r} \right)^2 = \frac{P_1}{g} V_C^2;$$

$$T_2 = \frac{1}{2} m_2 V_C^2 + \frac{1}{2} J_{zC} \omega_2^2 = \frac{1}{2} \cdot \frac{P_2}{g} V_C^2 + \frac{1}{2} \cdot \frac{P_2}{g} i_z^2 \left(\frac{V_C}{r} \right)^2;$$

$$T = T_1 + T_2 = \frac{P_1}{g} V_C^2 + \frac{1}{2} \frac{P_2}{g} \left(1 + \frac{i_z^2}{r^2} \right) V_C^2.$$

Производная по времени от кинетической энергии системы

$$\frac{dT}{dt} = 2V_C \frac{dV_C}{dt}\left[\frac{P_1}{g} + \frac{P_2}{2g}\left(1 + \frac{i_z^2}{r^2}\right)\right].$$

Найдем сумму мощностей внешних сил. Отметим, что мощности силы тяжести $\vec{P}_1$ и сил реакции $\vec{X}_1$, $\vec{Y}_1$ подшипника O_1 равны нулю, так как нет перемещения точек приложения этих сил. Мощности сил $\vec{N}$ и $\vec{F}_{\text{сц}}$ – нормальной реакции опоры диска 2 и силы сцепления диска с плоскостью также равны нулю, так как точкой приложения этих сил является мгновенный центр скоростей диска 2, скорость которого равна нулю. Мощность силы $\vec{P}_2$ равна нулю, так как угол между вектором силы и скоростью точки приложения силы – точки C – равен 90° (см. рис. 5.8). Для определения мощности силы $\vec{F}_2$, приложенной к диску 2, воспользуемся формулой расчета мощности силы при плоскопараллельном движении тела. Выберем в качестве полюса точку K – мгновенный центр скоростей диска 2, скорость которого $V_K = 0$ (см. рис. 5.8). В этом случае мощность силы $\vec{F}_2$ равна: $N(\vec{F}_2) = \vec{M}_K \cdot \vec{\omega}_2 = -F_2 h_K \omega_2$, где $\vec{M}_K = M_K(\vec{F}_2)$ – вектор момента силы $\vec{F}_2$ относительно центра K; $\vec{\omega}_2$, ω_2 – вектор и модуль угловой скорости диска 2; h_K – плечо силы $\vec{F}_2$ относительно центра K. Мощность силы $\vec{F}_2$ отрицательная, так как направление момента силы $\vec{F}_2$ относительно точки K противоположно направлению угловой скорости диска 2.

В результате, мощность силы $\vec{F}_2$:

$$N(\vec{F}_2) = -F_2 h_K \omega_2 = -F_2(R + r\cos 60^\circ)\omega_2 = -F_2 V_C\left(\frac{1}{2} + \frac{R}{r}\right).$$

Здесь $h_K = EK = ES + SK = R + r\cos 60^\circ$ (см. рис. 5.8).

Заметим, что для вычисления мощности силы F_2 можно использовать в качестве полюса центр масс диска – точку C. Имеем:

$$N(\vec{F}_2) = \vec{F}_2 \cdot \vec{V}_C + \vec{M}_C(F_2) \cdot \vec{\omega}_2 = F_2 V_C \cos 120^\circ - F_2 R\omega_2 = -F_2 V_C\left(\frac{1}{2} + \frac{R}{r}\right).$$

Момент M направлен в сторону вращения диска 2. Его мощность положительная: $N(M) = M\omega_2 = M\dfrac{V_C}{r}$. Мощность силы $\vec{F}_1$, приложенной в точке D, $N(\vec{F}_1) = F_1 V_D \cos 45^\circ = F_1 V_C \sqrt{2}$. Здесь учтено очевидное равенство $V_D = V_A = 2V_C$ (см. рис. 5.8).

Суммарная мощность внешних сил:

$$\sum N(F^e) = -F_2 V_C\left(\frac{1}{2} + \frac{R}{r}\right) + M\frac{V_C}{r} + F_1 V_C\sqrt{2}.$$

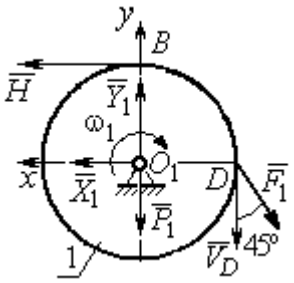

Рис. 5.9. Силы, действующие на диск 1 во время движения

В результате теорема об изменении кинетической энергии системы приводится к виду

$$2V_C\frac{dV_C}{dt}\left[\frac{P_1}{g} + \frac{P_2}{2g}\left(1 + \frac{i_z^2}{r^2}\right)\right] = -F_2 V_C\left(\frac{1}{2} + \frac{R}{r}\right) + M\frac{V_C}{r} + F_1 V_C\sqrt{2},$$

откуда ускорение центра масс диска 2:

$$a_C = \frac{dV_C}{dt} = \frac{\left[-F_2\left(\frac{1}{2} + \frac{R}{r}\right) + \frac{M}{r} + F_1\sqrt{2}\right]g}{\left[2P_1 + P_2\left(1 + \frac{i_z^2}{r^2}\right)\right]}.$$

Подставляя исходные данные задачи, получим: $a_C = 6{,}85$ м/с^2.

Для определения углового ускорения диска 2 продифференцируем по времени равенство $\omega_2 = \dfrac{V_C}{CK} = \dfrac{V_C}{r}$. Дифференцирование здесь допустимо, так как во время движения диска 2 расстояние от точки C до мгновенного центра скоростей диска 2 – точки K – не меняется.

Найдем $\varepsilon_2 = \dot{\omega}_2 = \dfrac{\dot{V}_C}{r} = \dfrac{a_C}{r} = 11{,}42$ рад/с^2. Угловое ускорение диска 1 находится путём дифференцирования равенства $\omega_1 = 2\omega_2$. Имеем: $\varepsilon_1 = 2\varepsilon_2 = 22{,}84$ рад/с^2.

Для того чтобы определить реакцию стержня, освобождаемся от стержня, заменяем его реакцией $\vec{H}$ и составляем уравнения движения дисков 1 и 2.

Силы, действующие на диск 1 во время движения, показаны на рис. 5.9. Уравнение вращательного движения диска 1 в алгебраической форме: $J_{zO_1}\varepsilon_1 = \sum M_z(\vec{F}_k^e)$, где ε_1 – угловое ускорение диска; J_{zO_1} – момент инерции диска 1 относительно оси *z*, проходящей через точку O_1 перпендикулярно плоскости диска, $J_{zO_1} = \dfrac{m_1 r^2}{2}$; $\sum M_{zO_1}(\vec{F}_k^e)$ – сумма моментов внешних сил относительно оси *z*.

Считая моменты сил положительными, если они создают поворот диска в сторону его вращения, составим сумму моментов внешних сил относительно оси *z*: $\sum M_{zO_1}(\vec{F}_k^e) = F_1 r\cos 45^\circ - Hr$. В результате уравнение вращательного движения диска 1 принимает вид: $\dfrac{P_1 r^2}{2g}\varepsilon_1 = F_1 r\cos 45^\circ - Hr$.

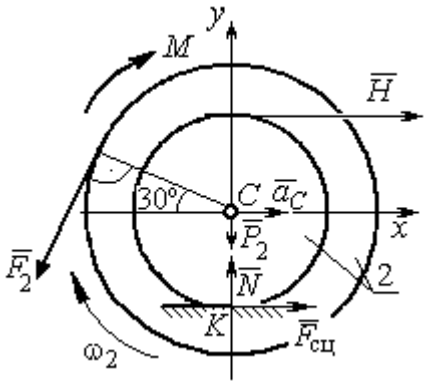

Рис. 5.10. Силы, действующие на диск 2 во время движения

Подставляя в уравнение исходные данные задачи с учетом найденного значения углового ускорения диска 1 ε_1 = 22,84 рад/с^2, найдем реакцию стержня *H* = 28,63 Н.

Для определения динамической реакции шарнира O_1 диска 1 применим теорему о движении центра масс. Выберем оси координат O_1x и O_1y, как показано на рис. 5.9, и составим уравнение движения центра масс диска 1 в проекциях на оси координат с учётом того, что сам центр масс неподвижен и его ускорение равно нулю.

Получим систему:

$$H + X_1 - F_1\sin 45^\circ = 0,\quad Y_1 - P_1 - F_1\cos 45^\circ = 0.$$

Отсюда, с учётом найденной величины усилия в стержне *H* = 28,63 Н, находим составляющие динамической реакции шарнира: X_1 = 27,94 Н, Y_1 = 96,57 Н. Полная реакция шарнира $R_{O_1} = \sqrt{X_1^2 + Y_1^2}$ =100,53 Н.

Для определения величины силы сцепления диска 2 с поверхностью качения

и нормальной составляющей реакции опоры диска используем теорему о движении центра масс. Силы, приложенные к диску 2, и выбранная система координат *xCy* показаны на рис. 5.10. Уравнения движения центра масс диска 2 в проекциях на оси x, y имеют вид:

$$m_2 a_C = H + F_{\text{сц}} - F_2 \cos 60^\circ;$$

$$0 = -F_2 \cos 30^\circ - P_2 + N.$$

С учетом найденных значений реакции стержня $H = 28{,}63$ Н и ускорения центра масс диска 2 $a_C = 6{,}85$ м/с^2, находим силу сцепления и нормальную реакцию опоры: $F_{\text{сц}} = 28{,}27$ Н, $N = 85{,}98$ Н.

Полная реакция опоры $R_K = \sqrt{N^2 + F_{\text{сц}}^2} = 90{,}51$ Н.

АНАЛИТИЧЕСКАЯ МЕХАНИКА

6.1. Принципы механики. Общее уравнение динамики

Силой инерции материальной точки называют векторную величину, модуль которой равен произведению массы точки на модуль её ускорения, направленную противоположно этому ускорению $\vec{R}^{и} = -m\vec{a}$, где m – масса точки; $\vec{a}$ – вектор ускорения точки.

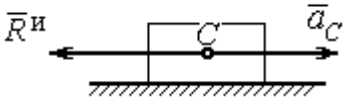

Рис. 6.1. Главный вектор сил инерции при поступательном движении твердого тела

При поступательном движении тела с ускорением центра масс $\vec{a}_C$ система сил инерции, приложенных к каждой точке тела, приводится к главному вектору сил инерции $\vec{R}^{и}$, равному по величине $R^{и} = ma_C$, приложенному в центре масс тела и направленному в сторону, противоположную ускорению $\vec{a}_C$ (рис. 6.1).

При вращении тела вокруг неподвижной оси z, проходящей через центр масс, главный вектор сил инерции, приведённый к центру масс тела, обращается в нуль (так как ускорение центра масс равно нулю). Таким образом, система сил инерции приводится к паре сил с моментом $\vec{M}^{и}$, равным главному моменту сил инерции относительно оси вращения. Величина главного момента сил инерции $M^{и} = J_z\varepsilon$, где J_z – момент инерции тела относительно оси z; ε – угловое ускорение тела. Направлен главный момент сил инерции в сторону, противоположную угловому ускорению (рис. 6.2).

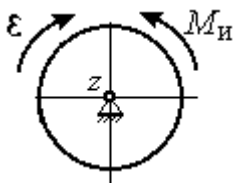

Рис. 6.2. Главный момент сил инерции при вращении тела вокруг оси, проходящей через центр масс

При плоскопараллельном движении тела с ускорением центра масс $\vec{a}_C$ и угловым ускорением ε система сил инерции, приложенных к каждой точке тела, приводится к силе $\vec{R}^{и}$, равной главному вектору сил инерции, и паре сил с моментом $\vec{M}^{и}$, равным главному моменту сил инерции относительно оси, проходящей через центр масс тела перпендикулярно плоскости движения (рис. 6.3). Главный

вектор сил инерции равен по модулю произведению массы тела на ускорение его центра масс: $R^{и} = ma_c$, приложен в центре масс тела и направлен в сторону, противоположную ускорению $\vec{a}_c$ центра масс. Главный момент сил инерции равен по величине произведению момента инерции тела относительно оси, проходящей через центр масс перпендикулярно плоскости движения, на угловое ускорение тела: $M^{и} = J_c\varepsilon$, где J_c – момент инерции тела. Направлен главный момент сил инерции в сторону, противоположную угловому ускорению (см. рис. 6.3).

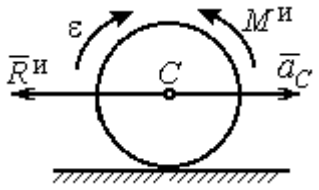

Рис. 6.3. Главный вектор и главный момент сил инерции при плоскопараллельном движении твердого тела

Принцип Даламбера для системы. Если в любой момент времени к каждой из точек системы кроме действующих на нее внешних и внутренних сил присоединить соответствующие силы инерции, то полученная система сил будет уравновешенной. Принцип Даламбера даёт возможность составлять уравнения движения механической системы в виде уравнений равновесия:

$$\sum \vec{F}_k^e + \vec{R}^{и} = 0, \ \sum \vec{M}_O(\vec{F}_k^e) + \vec{M}_O^{и} = 0,$$

где $\vec{F}_k^e$ – внешние силы, приложенные к системе; $\vec{R}^{и}$ – главный вектор сил инерции; $\vec{M}_O(\vec{F}_k^e)$ – момент внешних сил, приложенных к системе, относительно произвольного центра O; $\vec{M}_O^{и}$ – главный момент сил инерции относительно центра O.

Силы, действующие на систему, можно подразделить на активные и реакции связей. **Идеальными связями** в механической системе называют такие связи, для которых сумма элементарных работ их реакций на любом возможном перемещении равна нулю.

Принцип возможных перемещений. Для равновесия механической системы с идеальными связями необходимо и достаточно, чтобы сумма элементарных работ всех активных сил, приложенных к точкам системы, была равна нулю на любом возможном перемещении системы: $\sum \delta A(\vec{F}_k^{акт}) = 0$, где $\delta A(\vec{F}_k^{акт})$ – элементарная работа активных сил на возможном перемещении.

Совместное применение принципа Даламбера и принципа возможных перемещений приводит к формулировке общего уравнения динамики.

Общее уравнение динамики. При движении механической системы с идеальными связями в каждый момент времени сумма элементарных работ всех приложенных активных сил и сил инерции на любом возможном перемещении равна нулю: $\sum \delta A(\vec{F}_k^{\text{акт}}) + \sum \delta A(\vec{R}_k^{\text{и}}) = 0$, где $\delta A(\vec{F}_k^{\text{акт}})$, $\delta A(\vec{R}_k^{\text{и}})$ – элементарные работы активных сил и сил инерции, приложенных к системе, на её возможном перемещении.

При вычислении элементарных работ активных сил и сил инерции используют обычные формулы для вычисления работы сил на элементарном перемещении точек их приложения. При этом переменные силы на элементарном перемещении точек их приложения считаются постоянными.

6.2. Задание Д6. Исследование механической системы с применением общего уравнения динамики

Механическая система с идеальными связями включает груз и два диска – однородного радиусом R или r и ступенчатого. Ступенчатый диск состоит из двух одноосных цилиндров радиусом R и r. Радиусы дисков указаны на схеме. Тела соединены нерастяжимыми нитями или невесомыми стержнями. Система движется в вертикальной плоскости из состояния покоя под действием сил тяжести, постоянной силы $\vec{F}$, а также пары сил с переменным моментом M. Направление действия силы $\vec{F}$ и наклон плоскости движущихся тел определяются углами α и β. Радиус инерции ступенчатого диска относительно оси, проходящей через центр масс перпендикулярно плоскости движения, равен i_z.

Качение дисков без проскальзывания. Скольжение между невесомым стержнем и дисками отсутствует. Движение грузов по плоскости без трения. Нити и стержни, соединяющие груз и диски, параллельны соответствующим плоскостям, по которым двигаются тела.

Найти уравнение движения центра масс диска 3. Определить реакцию шарнира диска 2 в момент времени $t = 1$ с.

Варианты задания приведены на рис. 6.4, 6.5. Исходные данные выбираются из табл. 6.1.

Варианты № 1, 11, 21	**Варианты № 2, 12, 22**
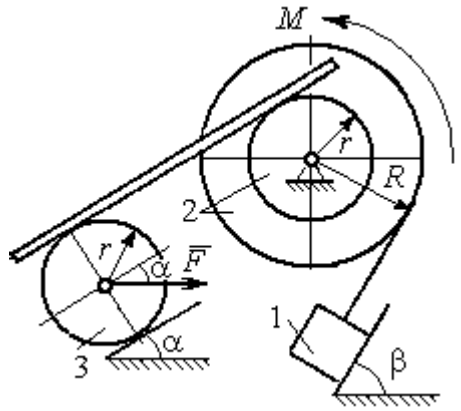	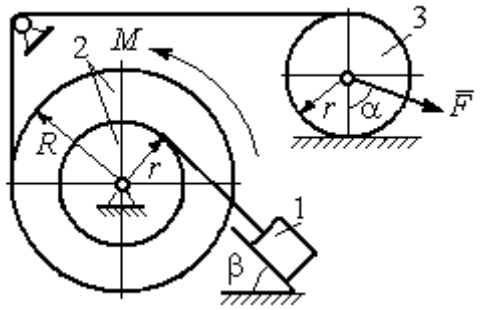
Варианты 3, 13, 23	**Варианты № 4, 14, 24**
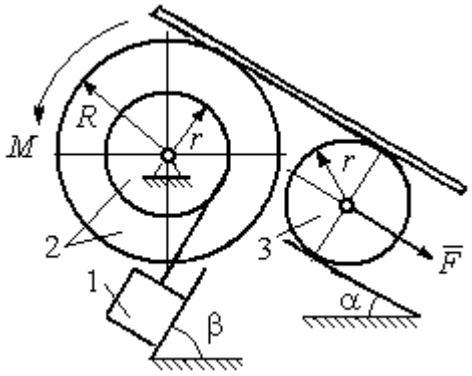	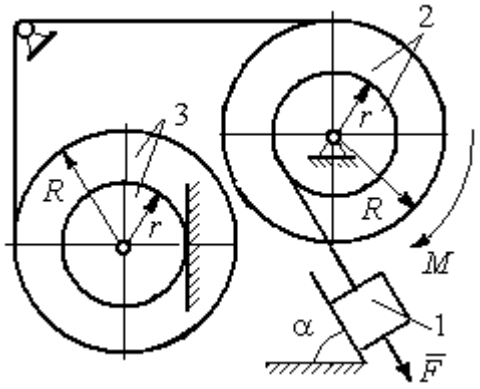

Рис. 6.4. Задание Д6. Исследование движения механической системы с применением общего уравнения динамики.
Номера вариантов задания 1 – 4, 11 – 14, 21 – 24

Варианты № 5, 15, 25	**Варианты № 6, 16, 26**
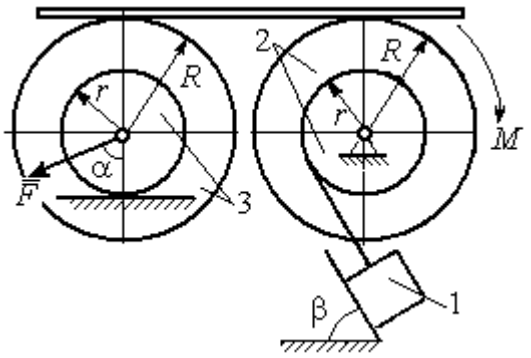	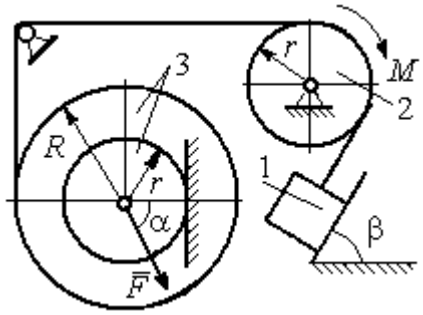

Варианты № 7, 17, 27	**Варианты № 8, 18, 28**
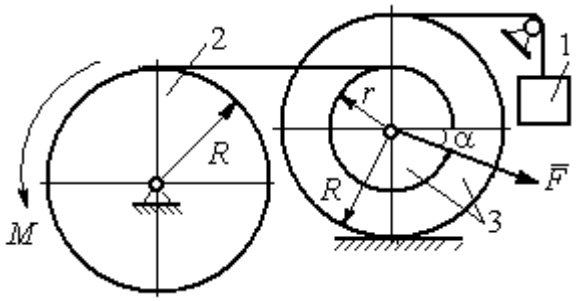	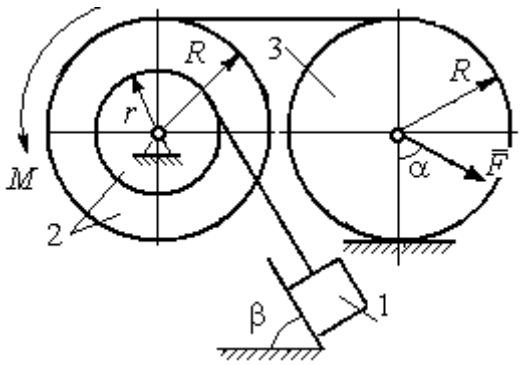

Варианты № 9, 19, 29	**Варианты № 10, 20, 30**
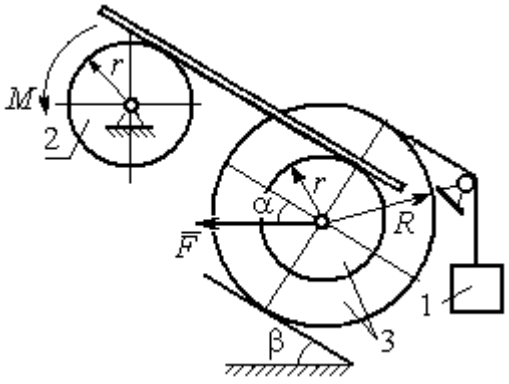	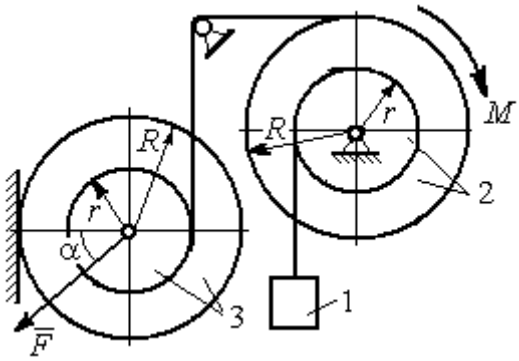

Рис. 6.5. Задание Д6. Исследование движения механической системы с применением общего уравнения динамики. Номера вариантов задания 5 – 10, 15 – 20, 25 – 30

Таблица 6.1

Исходные данные задания Д6. Исследование движения механической системы с применением общего уравнения динамики

Номер варианта задания	P_1, Н	P_2, Н	P_3, Н	F, Н	M, Н·м	α, град	β, град	R, м	r, м	i_z, м
1	10	20	8	20	$3(2+t^2)$	30	60	0,6	0,3	0,4
2	10	22	15	15	$4(t+3)$	30	30	0,8	0,4	0,6
3	5	18	10	6	$8(t^2+1)$	90	30	0,4	0,3	0,3
4	5	22	10	5	$14(t^2+t+1)$	30	–	0,6	0,5	0,6
5	5	20	16	9	$3(t^2+4)$	45	60	0,6	0,3	0,5
6	10	16	14	15	$4(5+t)$	60	30	1,0	0,6	0,8
7	6	20	20	8	$9(3t^2+2)$	45	–	0,8	0,6	0,8
8	16	25	15	12	$5(t^2+4)$	30	60	1,2	0,6	0,8
9	5	20	12	8	$4(3+5t)$	60	30	0,6	0,4	0,5
10	6	25	8	10	$5(3t+6)$	30	–	1,0	0,8	0,9
11	4	22	8	15	$2+ t^2$	45	45	0,8	0,4	0,6
12	15	18	15	10	$5(t+3)$	30	60	1,0	0,5	0,7
13	6	20	10	4	$5(t^2+2)$	30	60	0,6	0,5	0,4
14	10	25	15	8	$16(t+2)$	60	–	0,8	0,6	0,7
15	8	18	20	10	$6(t+2)$	30	90	1,2	0,6	1,0
16	8	18	12	12	$5(3+t^2)$	90	60	0,8	0,6	0,7
17	5	20	10	10	$2t^2+20$	60	–	0,9	0,6	0,8
18	20	15	20	15	$3(t+4)$	60	30	0,8	0,4	0,7
19	8	20	12	10	$4(3+t)$	45	45	1,2	0,4	0,8
20	12	20	10	6	$6(3t+4)$	45	–	1,0	0,6	0,9
21	15	25	12	12	$6+t^2$	60	60	0,6	0,3	0,5
22	20	22	18	15	$2(2t+9)$	45	45	0,8	0,4	0,6
23	8	24	12	8	$7(3t^2+2)$	30	45	0,8	0,5	0,6
24	12	20	18	10	$6(t+4)$	90	–	0,5	0,3	0,4
25	5	20	12	12	$9(2+t^2)$	60	30	1,4	0,7	1,2
26	10	12	10	8	$6(2+t)$	30	45	1,2	0,8	0,9
27	6	18	16	14	$8(2t^2+3)$	30	–	0,8	0,2	0,6
28	10	20	20	20	$3(t^2+3)$	45	30	0,6	0,3	0,5
29	10	18	8	12	$5(4+t+ t^2)$	30	60	1,2	0,8	0,9
30	8	18	10	15	$8(t^2+5)$	60	–	1,0	0,8	0,9

Пример выполнения задания Д6. Исследование движения механической системы с применением общего уравнения динамики

Механическая система состоит из груза 1, движущегося поступательно, ступенчатого диска 2 (каток), катящегося по неподвижной поверхности цилиндрической ступенькой, и однородного диска 3 (блок), вращающегося вокруг неподвиж-

ной оси, проходящей через центр масс блока (рис. 6.6). Качение катка 2 без проскальзывания, скольжение груза 1 – без трения. Движение системы происходит под действием сил тяжести, силы $\vec{F}$, приложенной к грузу 1 и пары сил с моментом *M*, приложенной к диску 3.

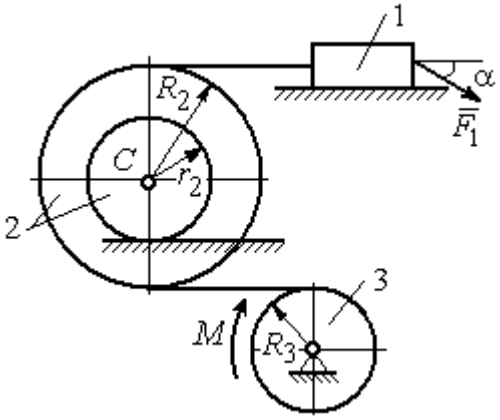

Рис. 6.6. Схема движения механической системы

Найти уравнение движения центра масс катка 2 если движение системы началось из состояния покоя. Определить реакцию шарнира диска 3 в момент t = 1 с, если: P_1 = 10 Н; P_2 = 20 Н; P_3 = 15 Н; $F = 5(t+1)$ Н; $M = 6(1+2t)$ Н·м; R_2 = 0,8 м; r_2 = 0,2 м; R_3 = 0,4 м; i_{2C} = 0,6 м.

Решение

В рассматриваемой механической системе активными силами являются силы тяжести $\vec{P}_1$, $\vec{P}_2$, $\vec{P}_3$, сила $\vec{F}$ и пара сил с моментом *M* (рис. 6.7). Связи идеальные, так как скольжение груза 1 происходит по гладкой поверхности без трения, качение диска 2 без проскальзывания, а ось вращения блока 3 неподвижна.

Предположим, направление движения в системе задаёт пара сил с моментом *M*, приложенная к блоку 3. Обозначим ω_3, ε_3 – угловая скорость и угловое ускорение блока 3, V_C, a_C – скорость и ускорение центра масс катка 2, V_1, a_1 – скорость и ускорение груза 1. Направления векторов скоростей и ускорений точек и угловых скоростей и ускорений тел в соответствии с выбранным направлением движения системы показаны на рис. 6.7.

Общее уравнение динамики имеет вид:

$$\sum \delta A(\vec{F}_k^{\text{акт}}) + \sum \delta A(\vec{R}_k^{\text{и}}) = 0.$$

Присоединим к телам системы силы инерции. Груз 1 движется поступательно. Главный вектор сил инерции груза 1 $\vec{R}_1^{\text{и}}$ приложен в центре масс груза и направлен в сторону, противоположную ускорению $\vec{a}_1$ груза 1. Модуль главного вектора сил инерции груза 1 $R_1^{\text{и}} = m_1 a_1$, где m_1 – масса груза 1; a_1 – величина ускорения груза 1.

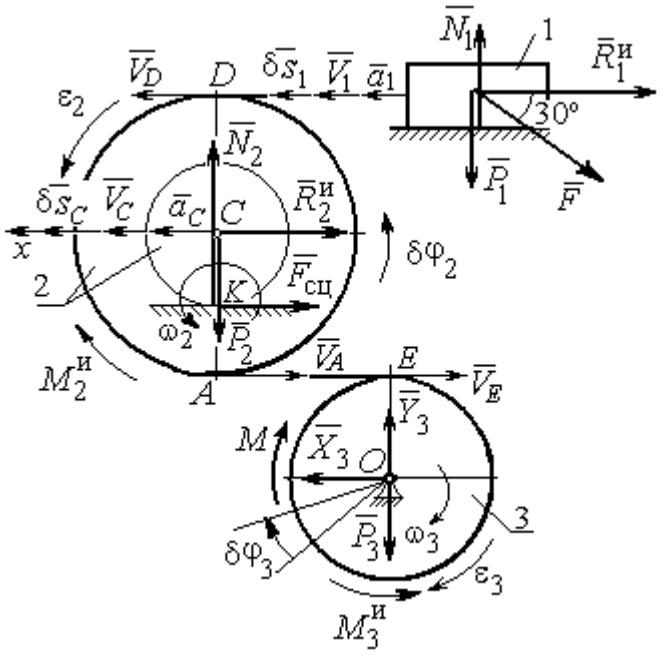

Рис. 6.7. Расчётная схема исследования движения механической системы

Система сил инерции катка 2, приводятся к силе, равной главному вектору сил инерции $\vec{R}_2^{\text{и}}$, приложенному в центре масс катка 2, и паре сил с моментом, равным главному моменту сил инерции $\vec{M}_2^{\text{и}}$ относительно оси, проходящей через центр масс перпендикулярно плоскости движения. Главный вектор сил инерции направлен в сторону, противоположную ускорению $\vec{a}_C$, и составляет $R_2^{\text{и}} = m_2 a_C$, где m_2 – масса катка 2; a_C – величина ускорения центра масс. Главный момент сил инерции: $M_2^{\text{и}} = J_{2C}\varepsilon_2$, где J_{2C} – момент инерции катка 2 относительно оси, проходящей через центр масс перпендикулярно плоскости движения; ε_2 – угловое ускорение катка 2. Направлен главный момент сил инерции $M_2^{\text{и}}$ в сторону, противоположную угловому ускорению ε_2.

Главный вектор сил инерции, приложенных к блоку 3 и приведённых к центру масс блока, равен нулю, так как блок вращается вокруг неподвижной оси, проходящей через центр масс, и ускорение центра масс блока равно нулю. В результате силы инерции блока 3 приводятся к паре сил, момент которой равен главному

моменту сил инерции $\vec{M}_3^{\text{и}}$ относительно оси вращения. Главный момент сил инерции блока 3 равен по величине $M_3^{\text{и}} = J_{3O}\varepsilon_3$, где J_{3O} – момент инерции блока 3 относительно оси вращения; ε_3 – угловое ускорение блока 3, и направлен в сторону, противоположную угловому ускорению ε_3. Главные векторы и главные моменты сил инерции показаны на рис. 6.8.

Определим кинематические соотношения между скоростями точек системы и выразим их через скорость V_C центра масс катка 2. Каток 2 катится по неподвижной поверхности без скольжения. Мгновенный центр скоростей катка находится в точке *K* касания катка с поверхностью (см. рис. 6.7). Угловая скорость катка 2 $\omega_2 = \dfrac{V_C}{CK} = \dfrac{V_C}{r_2}$. Скорость точки *A* катка 2: $V_A = \omega_2 \cdot AK = \omega_2(R_2 - r_2) =$ $V_C \dfrac{R_2 - r_2}{r_2}$. Скорость точки *E* блока 3 равна скорости точки *A* катка 2, $V_E = V_A$. Тогда угловая скорость блока 3:

$$\omega_3 = \frac{V_E}{R_3} = \frac{V_A}{R_3} = V_C \frac{(R_2 - r_2)}{R_3 r_2}.$$

Скорость груза 1 равна скорости точки *D* катка 2:

$$V_1 = V_D = \omega_2 \cdot DK = \omega_2(R_2 + r_2) = V_C \frac{(R_2 + r_2)}{r_2}.$$

Соотношения между ускорениями определяются путем дифференцирования установленных кинематических равенств:

$$a_1 = a_C \frac{(R_2 + r_2)}{r_2}, \quad \varepsilon_2 = \frac{a_C}{r_2}, \quad \varepsilon_3 = a_C \frac{(R_2 - r_2)}{R_3 r_2}.$$

Для того чтобы найти соотношения между перемещениями, выразим кинематические равенства между скоростями в дифференциальном виде и, полагая, что действительное перемещение является возможным, т. е. $ds = \delta s$, $d\varphi = \delta\varphi$, получим соотношения между возможными перемещениями:

$$\delta s_1 = \delta s_C \frac{(R_2 + r_2)}{r_2}, \quad \delta\varphi_2 = \frac{\delta s_C}{r_2}, \quad \delta\varphi_3 = \delta s_C \frac{(R_2 - r_2)}{R_3 r_2}.$$

Сообщим системе возможное перемещение, совпадающее с действительным. Элементарная работа реакций связи на любом возможном перемещении системы равна нулю, так как связи в системе идеальные.

Найдем элементарные работы активных сил и выразим их через перемещение центра масс катка 2. Прежде заметим, что элементарные работы сил тяжести груза 1 и катка 2 равны нулю, так как направления перемещений точек приложения этих сил перпендикулярны векторам сил:

$$\delta A(\vec{P}_1) = P_1 \delta s_1 \cos 90^\circ = 0,\ \delta A(\vec{P}_2) = P_2 \delta s_C \cos 90^\circ = 0.$$

Элементарная работа силы тяжести блока 3 равна нулю, так как точка приложения силы тяжести блока 3 не перемещается: $\delta A(\vec{P}_3) = 0$.

Элементарная работа пары сил с моментом M, приложенных к блоку 3:

$$\delta A(\vec{M}) = M\delta\varphi_3 = M\delta s_C \frac{(R_2 - r_2)}{R_3 r_2}.$$

Элементарная работа силы $\vec{F}$:

$$\delta A(\vec{F}) = F\delta s_1 \cos 150^\circ = -F\delta s_C \frac{(R_2 + r_2)}{r_2}\cos 30^\circ.$$

Сумма элементарных работ всех активных сил:

$$\sum \delta A(\vec{F}_k^{\text{акт}}) = \delta A(\vec{M}) + \delta A(\vec{F}) = M\delta s_C \frac{(R_2 - r_2)}{R_3 r_2} - F\delta s_C \frac{(R_2 + r_2)}{r_2}\cos 30^\circ =$$

$$= \left[6(1+2t)\left(\frac{0{,}8 - 0{,}2}{0{,}4 \cdot 0{,}2}\right) - 5(t+1)\left(\frac{0{,}8 + 0{,}2}{0{,}2}\right)0{,}866\right]\delta s_C = (23{,}35 + 68{,}35t)\delta s_C.$$

Определим модули главных векторов и главных моментов сил инерции в зависимости от ускорения a_C центра масс катка 2:

$$R_1^{\text{и}} = m_1 a_1 = \frac{P_1}{g} a_1 = \frac{P_1(R_2 + r_2)}{g r_2} a_C, \quad R_2^{\text{и}} = m_2 a_C = \frac{P_2 a_C}{g},$$

$$M_2^{\text{и}} = J_{2C}\varepsilon_2 = m_2 i_{2C}^2 \varepsilon_2 = \frac{P_2}{g} i_{2C}^2 \frac{a_C}{r_2},$$

$$M_3^{\text{и}} = J_{3O}\varepsilon_3 = \frac{m_3 R_3^2}{2}\varepsilon_3 = \frac{P_3 R_3^2}{2g}\frac{(R_2 - r_2)}{R_3 r_2} a_C = \frac{P_3 R_3 (R_2 - r_2)}{2 g r_2} a_C,$$

где J_{2C} – момент инерции катка 2 относительно оси, проходящей через его центр масс перпендикулярно плоскости движения, $J_{2C} = m_2 i_{2C}^2$; i_{2C} – радиус инерции катка 2; J_{3O} – момент инерции блока 3 относительно оси вращения, проходящей через его центр масс, $J_{3O} = \dfrac{m_3 R_3^2}{2}$.

Найдем элементарные работы сил инерции на возможном перемещении системы и выразим их в зависимости от перемещения δs_C центра масс катка 2:

$$\delta A(\vec{R}_1^{\text{и}}) = R_1^{\text{и}} \delta s_1 \cos 180^\circ = -\frac{P_1 (R_2 + r_2)^2 a_C}{g r_2^2} \delta s_C;$$

$$\delta A(\vec{R}_2^{\text{и}}) = R_2^{\text{и}} \delta s_C \cos 180^\circ = -\frac{P_2 a_C}{g} \delta s_C,\ \delta A(\vec{M}_2^{\text{и}}) = -M_2^{\text{и}} \delta \varphi_2 = -\frac{P_2 i_2^2 a_C}{g r_2^2} \delta s_C;$$

$$\delta A(\vec{M}_3^{\text{и}}) = -M_3^{\text{и}} \delta \varphi_3 = -\frac{P_3 (R_2 - r_2)^2 a_C}{2 g r_2^2} \delta s_C.$$

Сумма элементарных работ сил инерции:

$$\sum \delta A(\vec{R}_k^{\text{и}}) = -\frac{P_1 (R_2 + r_2)^2 a_C}{g r_2^2} \delta s_C - \frac{P_2 a_C}{g} \delta s_C - \frac{P_2 i_2^2 a_C}{g r_2^2} \delta s_C - \frac{P_3 (R_2 - r_2)^2 a_C}{2 g r_2^2} \delta s_C =$$

$$= -\frac{a_C \delta s_C}{g} \left[\frac{10(0{,}8 + 0{,}2)^2}{0{,}2^2} + 20 + \frac{20 \cdot 0{,}6^2}{0{,}2^2} + \frac{15(0{,}8 - 0{,}2)^2}{2 \cdot 0{,}2^2} \right] = -52{,}75\, a_C \delta s_C,$$

где $g = 9{,}81$ м/с^2.

С учетом проделанных вычислений общее уравнение динамики принимает вид:

$$\sum \delta A(\vec{F}_k^{\text{акт}}) + \sum \delta A(\vec{R}_k^{\text{и}}) = (23{,}35 + 68{,}35t)\delta s_C - 52{,}75\, a_C \delta s_C = 0,$$

откуда ускорение центра масс катка 2:

$$a_C = 0{,}44 + 1{,}29t.$$

Выберем ось *x* по направлению движения центра масс катка 2 (см. рис. 6.7). Проектируя вектор $\vec{a}_C$ ускорения точки C на ось *x*, получим дифференциальное уравнение $a_C = \ddot{x}_C = 0{,}44 + 1{,}29t$. Интегрируя дважды это уравнение, найдём закон движения: $x_C = 0{,}44\frac{t^2}{2} + 1{,}29\frac{t^3}{6} + C_1 t + C_2$. Подставляя сюда начальные условия: $t = 0$, $V_C = 0$, $x_C = 0$, найдём константы интегрирования: $C_1 = C_2 = 0$. Окончательно уравнение движения центра масс диска 2 представим в виде:

$$x_C = 0{,}22t^2 + 0{,}21t^3.$$

Рассмотрим вращательное движение блока 3, освободив его от связей. На блок действуют сила тяжести $\vec{P}_3$, реакция подшипника, разложенная на составляющие $\vec{X}_3$, $\vec{Y}_3$, пара сил с моментом *M* и реакция нити $\vec{H}_3$ (см. рис. 6.8). Реакция нити, равная силе натяжения нити, приложена к блоку 3, направлена вдоль нити, связывающей каток 2 и блок 3. Присоединим к блоку 3 силы инерции. Направления сил, моментов пар сил и главного момента сил инерции, действующих на блок 3, показаны на рис. 6.8.

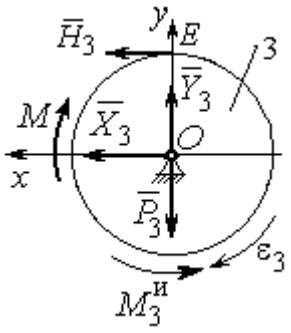

Рис. 6.8. Расчётная схема определения натяжения нити и реакции шарнира блока 3

По принципу Даламбера система сил, приложенных к блоку 3, включая силы инерции, находится в равновесии. Составим уравнение равновесия в виде равенства нулю суммарного момента всех сил (включая силы инерции) относительно оси вращения. Получим $M - H_3R_3 - M_3^{и} = 0$, где $M_3^{и} = J_{3O}\varepsilon_3 = = \frac{P_3R_3(R_2 - r_2)a_C}{2gr_2}$.

Из уравнения находим величину натяжения нити:

$$H_3 = \frac{M}{R_3} - \frac{P_3(R_2 - r_2)a_C}{2gr_2} = \frac{6(1+2t)}{R_3} - \frac{P_3(R_2 - r_2)}{2gr_2}(0{,}44 + 1{,}29t) = 13{,}99 + 27{,}04t.$$

В момент времени $t = 1$ с натяжение нити: $H_3 = 41{,}04$ Н.

Так как главный вектор сил инерции блока 3 равен нулю, то составленные по принципу Даламбера уравнения равновесия блока 3 в виде проекций сил на

вертикальную и горизонтальную оси содержат только внешние силы. Имеем: $X_3 + H_3 = 0$, $Y_3 - P_3 = 0$ (см. рис. 6.8). Отсюда находим составляющие реакции шарнира блока 3 в момент времени $t = 1$ с: $X_3 = -H_3 = -41{,}04$ Н, $Y_3 = P_3 = 15$ Н. Отрицательное значение горизонтальной составляющей реакции шарнира X_3 означает её противоположное направление.

Полная реакция шарнира $R_3 = \sqrt{X_3^2 + Y_3^2} = 43{,}69$ Н.

6.3. Уравнения Лагранжа II рода

Обобщенными координатами механической системы называется совокупность любых s независимых параметров $q_1, q_2, \ldots, q_s$, однозначно определяющих положение системы в любой момент времени.

Если системе сообщить возможное перемещение, при котором все обобщенные координаты изменяются на элементарные (бесконечно малые) величины $\delta q_1, \delta q_2, \ldots, \delta q_s$, называемые вариациями обобщенных координат, то все действующие активные силы совершат элементарную работу, которая может быть представлена в виде $\delta A = Q_1 \cdot \delta q_1 + Q_2 \cdot \delta q_2 + \ldots + Q_s \cdot \delta q_s$. Величина Q_k, равная коэффициенту при вариации δq_k обобщенной координаты, называется **обобщенной силой**, соответствующей данной обобщенной координате. Расчет обобщенных сил осуществляется путем последовательного придания системе возможных перемещений, при которых варьируется только одна из обобщенных координат, а вариации остальных координат равны нулю.

Для материальной системы с идеальными связями дифференциальные уравнения движения в обобщенных координатах – **уравнения Лагранжа II рода** – имеют вид:

$$\frac{d}{dt}\left(\frac{\partial T}{\partial \dot{q}_k}\right) - \frac{\partial T}{\partial q_k} = Q_k, \quad k = 1, 2, \ldots, s,$$

где T – кинетическая энергия системы; $q_1, q_2, \ldots, q_S$ – обобщенные координаты; $\dot{q}_1, \dot{q}_2, \ldots, \dot{q}_S$ – обобщенные скорости; s – число степеней свободы системы.

6.4. Задание Д7. Исследование механической системы с одной степенью свободы с применением уравнений Лагранжа

Механическая система состоит из трёх тел – бруса 1, блока 2, катка 3 и невесомой пружины жесткостью c. Брус 1, соединяющий каток 3 с блоком 2, расположен параллельно линии качения катка 3. Радиусы ступеней ступенчатого диска и радиус однородного диска указаны на схеме.

Качение катка 3 происходит без проскальзывания. Скольжение между брусом и дисками отсутствует. В задачах, где пружина соединяется с блоком 2, передача движения блоку 2 производится посредством невесомого стержня без скольжения.

Радиус инерции ступенчатого диска относительно оси, проходящей через его центр масс перпендикулярно плоскости движения, равен i_z.

Система движется в вертикальной плоскости под действием сил тяжести $\vec{P}_1$, $\vec{P}_2$, $\vec{P}_3$, силы $\vec{F}$ и пары сил с моментом M.

Определить закон движения бруса 1 и закон угловых колебаний блока 2, если в начальный момент пружина находилась в нерастянутом состоянии, а блоку 2 придали угловую скорость ω_{20}, направленную в сторону заданного момента пары сил.

Варианты заданий даны на рис. 6.9, 6.10. Варианты исходных данных в табл. 6.2. Отрицательные значения величин F или M в табл. 6.2 означают, что при заданных модулях силы или момента направление вектора силы $\vec{F}$ или момента M на схеме следует изменить на противоположные.

Варианты № 1, 11, 21	Варианты № 2, 12, 22
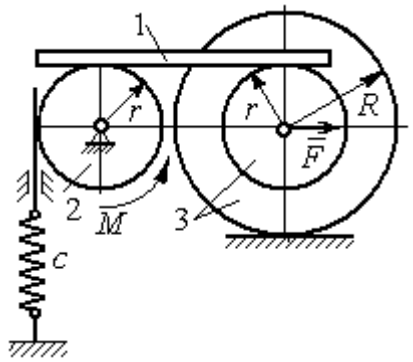	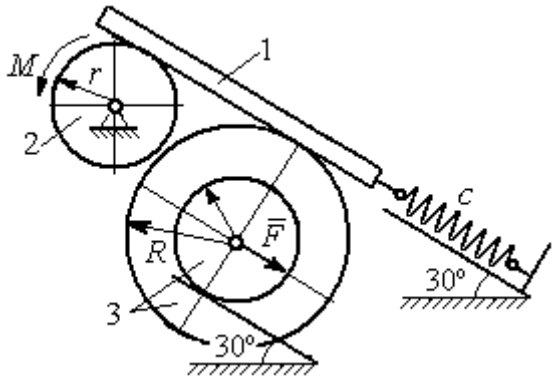

Варианты № 3, 13, 23	Варианты № 4, 14, 24
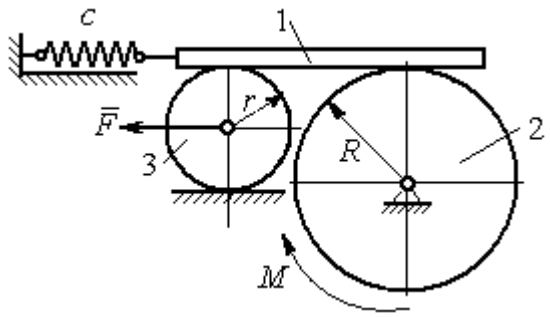	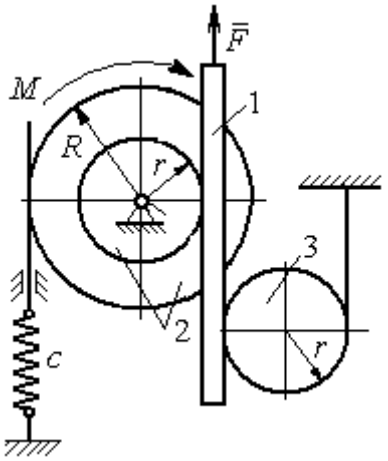

Варианты № 5, 15, 25	Варианты № 6, 16, 26
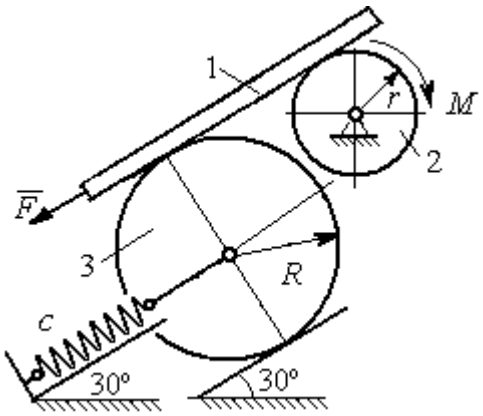	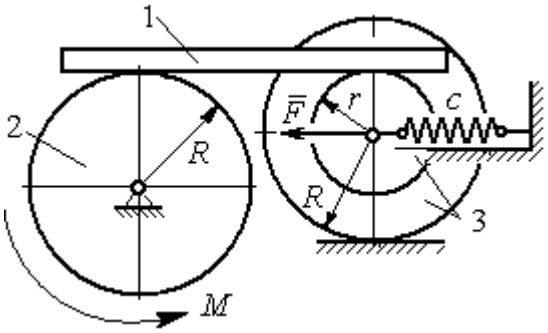

Рис. 6.9. Задание Д7. Исследование движения механической системы с одной степенью свободы. Номера вариантов задания 1 – 6, 11 – 16, 21 – 26

Варианты № 7, 17, 27	**Варианты № 8, 18, 28**
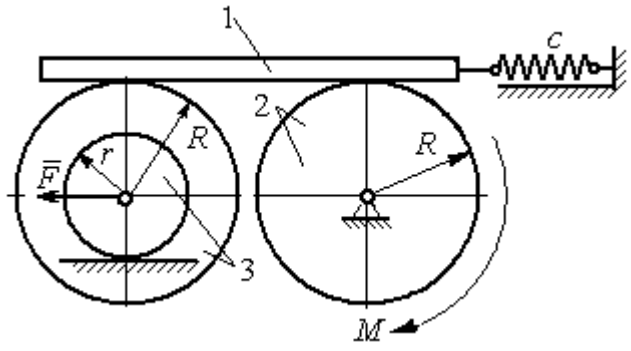	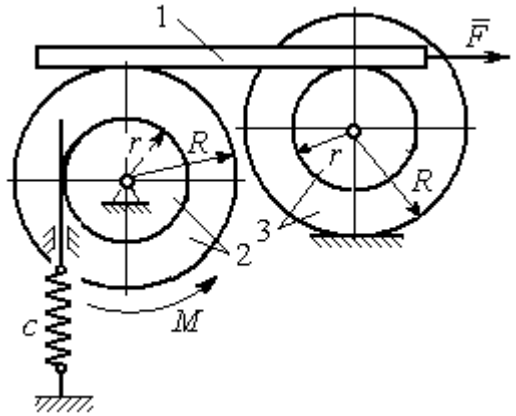

Варианты № 9, 19, 29	**Варианты № 10, 20, 30**
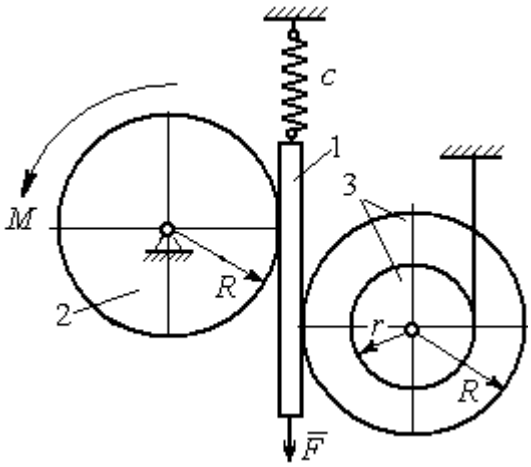	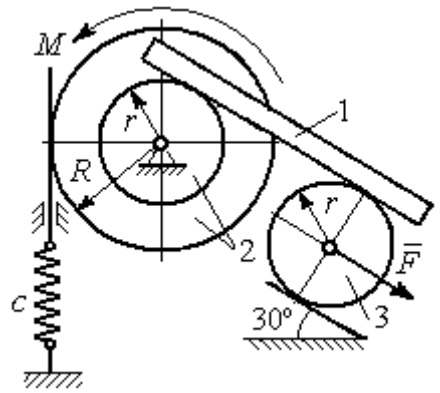

Рис. 6.10. Задание Д7. Исследование движения механической системы с одной степенью свободы. Номера вариантов задания 7 – 10, 17 – 20, 27 – 30

Таблица 6.2

Исходные данные задания Д7. Исследование движения механической системы с одной степенью свободы с применением уравнений Лагранжа

Номер вари-анта задания	P_1, Н	P_2, Н	P_3, Н	F, Н	M, Н·м	c, Н/м	ω_{20}, рад/с	R, м	r, м	i_z, м
1	8	12	18	15	3	50	0,3	0,6	0,3	0,4
2	10	8	15	12	5	55	0,4	0,8	0,5	0,6
3	5	18	10	8	4	60	0,2	0,5	0,3	–
4	5	20	12	10	6	70	0,5	0,6	0,5	0,6
5	5	8	16	8	8	65	0,2	0,6	0,3	–

Окончание табл. 6.2

Номер варианта задания	P_1, Н	P_2, Н	P_3, Н	F, Н	M, Н·м	c, Н/м	ω_{20}, рад/с	R, м	r, м	i_z, м
6	8	10	14	6	2	50	0,1	1,0	0,6	0,8
7	10	12	15	12	3	65	0,2	0,8	0,6	0,7
8	12	15	15	6	2	50	0,3	1,2	0,6	0,8
9	5	20	12	8	4	75	0,1	0,6	0,4	0,5
10	6	25	8	5	12	60	0,4	1,0	0,8	0,9
11	4	10	12	–10	–2	60	0,2	0,8	0,4	0,6
12	5	8	15	–8	3	50	0,5	1,0	0,5	0,7
13	6	15	8	–12	–4	65	0,4	0,6	0,5	–
14	10	25	10	6	10	55	0,1	0,8	0,6	0,7
15	8	6	20	–10	2	70	0,2	1,2	0,6	–
16	10	12	12	–5	6	60	0,3	0,8	0,6	0,7
17	12	16	12	–6	–2	55	0,4	0,9	0,6	0,8
18	10	20	20	10	4	60	0,1	0,8	0,4	0,7
19	8	20	12	–10	6	65	0,2	1,2	0,4	0,8
20	12	20	10	–3	6	50	0,24	1,0	0,6	0,9
21	5	12	15	12	–3	55	0,3	0,6	0,5	0,55
22	10	15	18	6	–2	65	0,1	0,8	0,4	0,6
23	8	20	12	–8	2	45	0,2	0,8	0,6	–
24	12	20	18	–4	–8	70	0,4	0,5	0,3	0,4
25	6	10	15	–6	–2	60	0,1	1,4	0,7	–
26	8	12	10	10	–3	65	0,2	1,2	0,8	0,9
27	6	18	16	5	–3	70	0,2	0,8	0,2	0,6
28	8	12	12	–6	2	65	0,3	0,6	0,3	0,5
29	10	18	20	–10	4	60	0,2	1,2	0,8	0,9
30	8	18	10	8	6	75	0,1	1,0	0,8	0,9

Пример выполнения задания Д7. Исследование движения механической системы с одной степенью свободы с применением уравнений Лагранжа

Механическая система состоит из трёх тел – бруса 1, блока 2, катка 3 и невесомой пружины жесткостью c. Брус, соединяющий каток 3 с блоком 2, расположен параллельно линии качения катка 3 (рис. 6.11). Радиусы ступеней ступенчатого диска R и r, радиус однородного диска r. Система движется в вертикальной плоскости под действием сил тяжести $\vec{P}_1$, $\vec{P}_2$, $\vec{P}_3$, силы $\vec{F}$ и пары сил с моментом M. Движение катка 3 по неподвижной поверхности происходит без проскальзывания. Скольжение между брусом и дисками отсутствует. Передача движения от пружины блоку 2 производится посредством невесомого вертикального стержня

без скольжения. Радиус инерции блока 2 относительно оси, проходящей через его центр масс перпендикулярно плоскости движения, i_z.

Исходные данные задачи: $P_1 = P$ Н, $P_2 = 2P$ Н, $P_3 = P$ Н, $F = 2P$ Н, $M = Pr$ Н·м, $R = 1{,}5r$ м, $i_z = r\sqrt{2}$ м, $c = P/r$ Н/м.

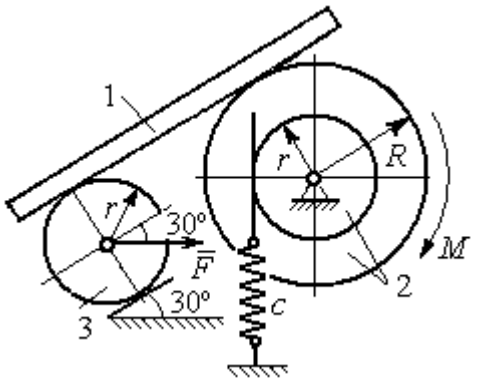

Рис. 6.11. Механическая система с одной степенью свободы

Определить законы движения блока 2 и бруса 1 при $P = 10$ Н, $r = 0{,}2$ м, если в начальный момент пружина находилась в нерастянутом состоянии, а блоку 2 придали угловую скорость $\omega_0 = 0{,}5$ рад/с, направленную в сторону заданного момента пары сил.

Решение

Рассматриваемая механическая система (рис. 6.11) имеет одну степень свободы, так как в системе не допускается независимое друг от друга движение тел. В качестве обобщённой координаты q выберем перемещение x верхнего края пружины, отсчитываемого от уровня, при котором пружина длиной l_0 находилась в нерастянутом состоянии (рис. 6.12). Обобщённая скорость $\dot{q} = \dot{x}$.

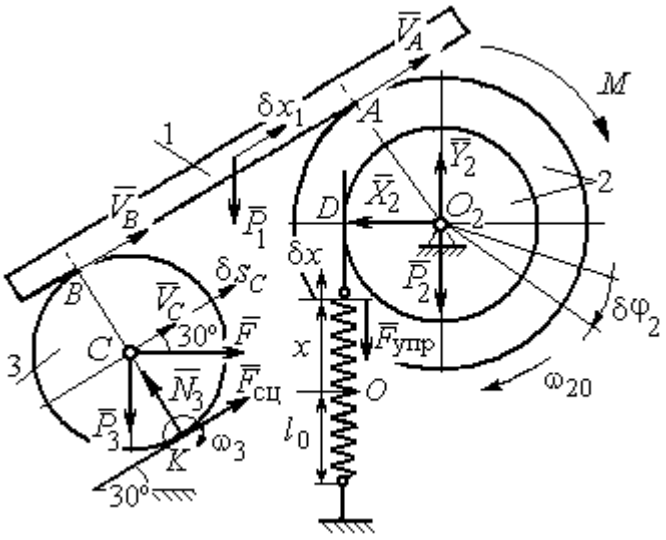

Рис. 6.12. Расчётная схема колебаний механической системы с одной степенью свободы

Уравнение Лагранжа II рода, описывающее движение системы с одной степенью свободы, имеет вид $\frac{d}{dt}\left(\frac{\partial T}{\partial \dot{x}}\right) - \frac{\partial T}{\partial x} = Q_x$, где T – кинетическая энергия системы, Q_x – обобщенная сила, соответствующая обобщенной координате x.

Вычислим кинетическую энергию системы как сумму кинетических энергий бруса, блока и катка: $T = T_1 + T_2 + T_3$. Кинетическая энергия поступательного движения бруса 1: $T_1 = \frac{1}{2} m_1 V_1^2$, где m_1, V_1 – масса и скорость бруса. Энергия вращательного движения блока 2: $T_2 = \frac{1}{2} J_{2z} \omega_2^2$, где ω_2 – угловая скорость блока, J_{2z} – момент инерции блока 2 относительно оси z, $J_{2z} = m_2 i_z^2$.

Каток 3 совершает плоскопараллельное движение. Его кинетическая энергия $T_3 = \frac{1}{2} m_3 V_C^2 + \frac{1}{2} J_{zC} \omega_3^2$, где V_C – скорость центра масс катка 3; J_{zC} – момент инерции катка относительно оси, проходящей через его центр масс перпендикулярно плоскости движения, $J_{zC} = \frac{1}{2} m_3 r^2$; r – радиус катка; ω_3 – угловая скорость катка.

Выразим скорость V_1 бруса 1, угловые скорости ω_2, ω_3 блока 2 и катка 3, а также скорость V_C центра масс катка 3 через обобщённую скорость $\dot{x}$.

Заметим, что скорость точки *D* блока 2 равна скорости верхнего края пружины $V_D = \dot{x}$. Угловая скорость блока 2 $\omega_2 = \frac{V_D}{r} = \frac{\dot{x}}{r}$. Скорость бруса 1 равна скорости точки *A* блока 2 и вычисляется по формуле $V_1 = V_A = \omega_2 R = \frac{\dot{x} R}{r}$. Так как брус совершает поступательное движение, то $V_B = V_1$. Угловая скорость катка 3 $\omega_3 = \frac{V_B}{2r} = \frac{V_1}{2r} = \frac{\dot{x} R}{2r^2}$. Здесь при определении угловой скорости катка 3 учтено, что точка *K* касания катка 3 с неподвижной поверхностью является мгновенным центром скоростей катка. Скорость центра катка 3 $V_C = \frac{V_B}{2} = \frac{\dot{x} R}{2r}$.

Подставляя исходные данные задачи с учётом найденных кинематических соотношений, получим кинетическую энергию тел системы

$$T_1 = \frac{1}{2} m_1 V_1^2 = \frac{P}{2g} \left(\frac{\dot{x} R}{r} \right)^2 = 1{,}125 \frac{P}{g} \dot{x}^2, \quad T_2 = \frac{1}{2} J_{2z} \omega_2^2 = \frac{1}{2} \cdot \frac{2P}{g} \left(r\sqrt{2} \right)^2 \left(\frac{\dot{x}}{r} \right)^2 = 2 \frac{P}{g} \dot{x}^2,$$

$$T_3 = \frac{1}{2} m_3 V_C^2 + \frac{1}{2} J_{zC} \omega_3^2 = \frac{1}{2} \frac{P}{g} \left(\frac{\dot{x} R}{2r} \right)^2 + \frac{1}{2} \frac{P r^2}{2g} \left(\frac{\dot{x} R}{2r^2} \right)^2 = 0{,}422 \frac{P}{g} \dot{x}^2 .$$

Тогда полная кинетическая энергия системы:

$$T = T_1 + T_2 + T_3 = 3{,}547 \frac{P}{g} \dot{x}^2 .$$

Произвольное положение системы определяется обобщённой координатой *x*, показывающей растяжение пружины. Дадим пружине, находящейся в произвольном положении, возможное (бесконечно малое) перемещение δx в положительном направлении оси *x* (см. рис. 6.12). При этом блок 2 повернётся на угол $\delta\varphi_2$: $\delta\varphi_2 = \frac{\delta x}{r}$, брус 1 переместится на расстояние δx_1: $\delta x_1 = \frac{\delta x R}{r}$, центр масс катка 3 сдвинется на расстояние δS_C: $\delta S_C = \frac{\delta x R}{2r}$. Все перемещения получены из установленных ранее кинематических соотношений и показаны на рис. 6.12.

При заданном возможном перемещении системы работу совершают силы тяжести $\vec{P}_1$, $\vec{P}_3$ бруса 1 и катка 3, пара сил с моментом *M*, сила $\vec{F}$ и сила упругости пружины (см. рис. 6.12). Элементарная работа вращающего момента *M*, приложенного к блоку 2, будет $\delta A(M) = M\delta\varphi_2 = M \frac{\delta x}{r}$. Работа силы тяжести бруса 1 определяется равенством $\delta A(P_1) = P_1 \delta x_1 \cos 120^\circ = -P_1 \delta x_1 \cos 60^\circ = -\frac{P_1 \delta x R}{2r}$. Работы силы тяжести катка 3 и силы *F*: $\delta A(P_3) = P_3 \delta s_C \cos 120^\circ = -P_3 \frac{\delta x R}{4r}$, $\delta A(F) = F \frac{\delta x R}{2r} \cos 30^\circ$. Модуль силы упругости пружины, растянутой из недеформированного положения на расстояние *x*: $F_{\text{упр}} = cx$. Сила $\vec{F}_{\text{упр}}$ упругости направлена в сторону, противоположную растяжению (см. рис. 6.12). Работа силы упругости при перемещении вдоль линии действия на расстояние δx вычисляется по формуле $\delta A(\vec{F}_{\text{упр}}) = F_{\text{упр}} \delta x \cos 180^\circ = -cx\delta x$.

Сумма работ сил на рассматриваемом возможном перемещении системы с учётом данных задачи составляет

$$\delta A = \delta A(M) + \delta A(P_1) + \delta A(P_3) + \delta A(F) + \delta A(F_{\text{упр}}) =$$

$$= M\frac{\delta x}{r} - \frac{P_1 \delta x R}{2r} - P_3\frac{\delta x R}{4r} + F\frac{\delta x R}{2r}\cos 30^\circ - cx\delta x = P(1{,}174 - 5x)\delta x,$$

откуда обобщённая сила $Q_x = P(1{,}174 - 5x)$.

Составим уравнения Лагранжа. Вычислим частные производные от кинетической энергии по обобщенной скорости $\dot{x}$ и координате x: $\frac{\partial T}{\partial \dot{x}} = 7{,}094\frac{P}{g}\dot{x}$, $\frac{\partial T}{\partial x} = 0$. Определим полную производную по времени: $\frac{d}{dt}\left(\frac{\partial T}{\partial \dot{x}}\right) = 7{,}094\frac{P}{g}\ddot{x}$. Результаты расчетов подставим в уравнения Лагранжа II рода и получим дифференциальное уравнение колебаний верхнего края пружины:

$$7{,}094\frac{P}{g}\ddot{x} = P(1{,}174 - 5x), \text{ или при } g = 9{,}81 \text{ м/с}^2,\ \ddot{x} + 6{,}91x = 1{,}62.$$

Решение дифференциального уравнения представляется в виде суммы общего решения однородного уравнения и частного решения неоднородного: $x = x_{\text{одн}} + x_{\text{частн}}$. Общее решение однородного уравнения имеет вид $x_{\text{одн}} = C_1 \sin kt + C_2 \cos kt$, где C_1, C_2 – произвольные постоянные; k – круговая частота собственных колебаний пружины, $k = \sqrt{6{,}91} = 2{,}63$ рад/с. Частное решение неоднородного уравнения ищется в виде константы $x_{\text{частн}} = b$. Подставив его в уравнение колебаний, получим $b = 0{,}23$. Таким образом, общее решение неоднородного уравнения имеет вид $x(t) = C_1 \sin 2{,}63t + C_2 \cos 2{,}63t + 0{,}23$.

Произвольные постоянные C_1, C_2 находятся из начальных условий. По условию задачи в начальный момент пружина была в нерастянутом состоянии. Тогда начальная координата пружины (её верхнего края) $x(0) = 0$. Скорость верхнего края пружины в начальный момент времени $\dot{x}(0)$ равна начальной скорости $V_D(0)$ точки D блока 2. Поскольку в начальный момент времени блоку 2 сообщили угловую скорость ω_{20}, то $\dot{x}(0) = V_D(0) = \omega_{20} r = 0{,}1$ м/с.

Подставляя значение начальной координаты в общее решение неоднородного уравнения при $t = 0$, получим $C_2 = -0{,}23$.

Вычисляем скорость движения пружины, взяв производную: $\dot{x}(t) = 2{,}63C_1\cos 2{,}63t - 2{,}63C_2\sin 2{,}63t$. Подставляя начальное значение скорости, получим C_1 = 0,038. Окончательно уравнение движения верхнего края пружин: $x(t) = 0{,}038\sin 2{,}63t - 0{,}23\cos 2{,}63t + 0{,}23$ м.

Уравнения колебательных движений бруса 1 и блока 2 найдём из ранее полученных кинематических соотношений:

$$x_1 = \frac{xR}{r} = 1{,}5\,x(t) = 0{,}057\sin 2{,}63t - 0{,}34\cos 2{,}63t + 0{,}34 \text{ м};$$

$$\varphi_2 = \frac{x}{r} = 5\,x(t) = 0{,}19\sin 2{,}63t - 1{,}15\cos 2{,}63t + 1{,}15 \text{ рад}.$$

Амплитуда колебаний бруса $A = \sqrt{0{,}057^2 + 0{,}34^2} = 0{,}35$ м.

6.5. Задание Д8. Исследование механической системы с двумя степенями свободы

Механическая система, состоящая из четырёх тел, из состояния покоя движется в вертикальной плоскости под действием сил тяжести $\vec{P}_1$, $\vec{P}_2$, $\vec{P}_3$, $\vec{P}_4$, силы $\vec{F}$ и пары сил с моментом M. Качение тел во всех случаях происходит без проскальзывания, скольжение грузов по поверхностям – без трения. Радиусы дисков одинаковы и равны R. Найти уравнения движения системы в обобщённых координатах. Варианты заданий и рекомендуемые обобщённые координаты даны на рис. 6.13, 6.14, варианты исходных данных – в табл. 6.3.

Варианты № 1, 11, 21	**Варианты № 2, 12, 22**

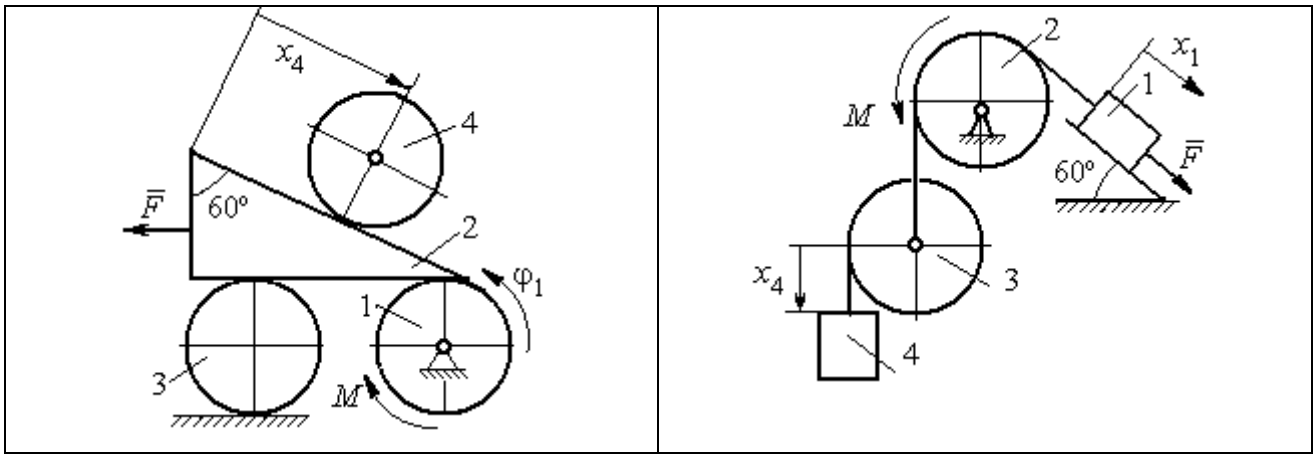

Варианты № 3, 13, 23	Варианты № 4, 14, 24
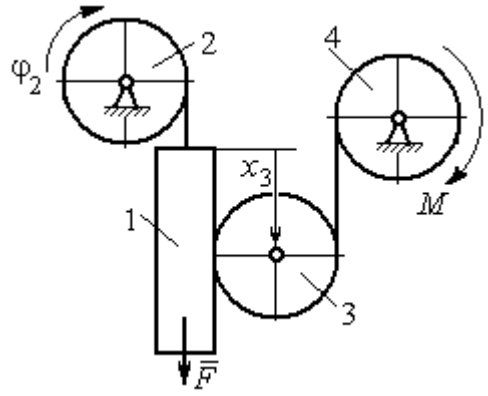	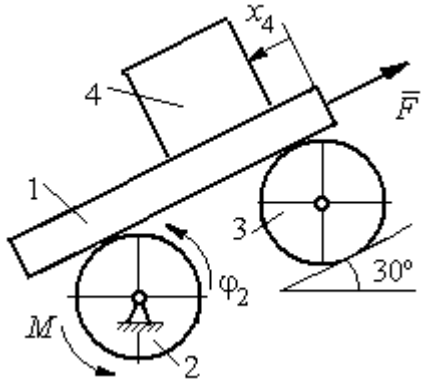

Варианты № 5, 15, 25	Варианты № 6, 16, 26
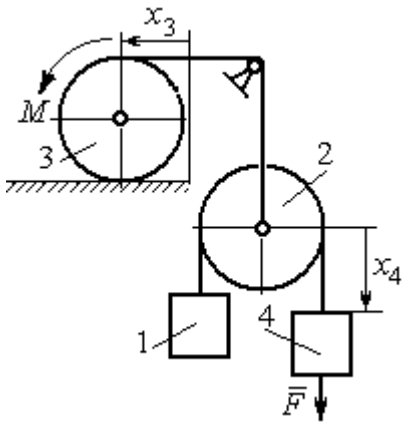	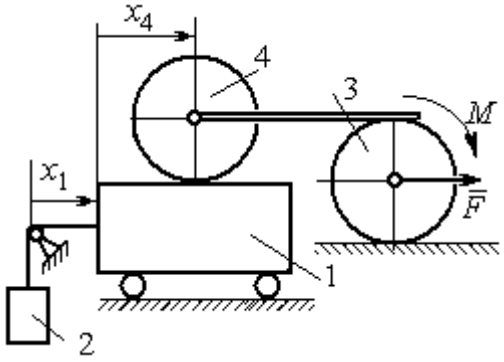

Рис. 6.13. Задание Д8. Исследование движения механической системы с двумя степенями свободы. Номера вариантов задания 1 – 6, 11 – 16, 21 – 26

Окончание вариантов задания Д8

Варианты № 7, 17, 27	**Варианты № 8, 18, 28**
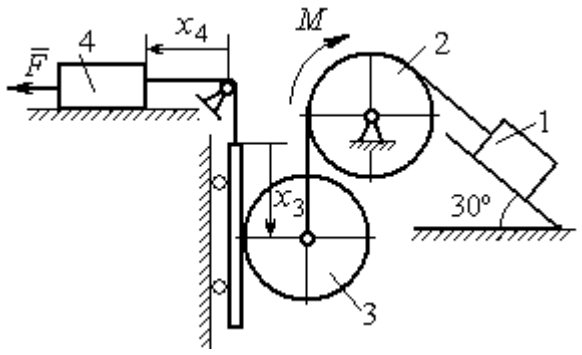	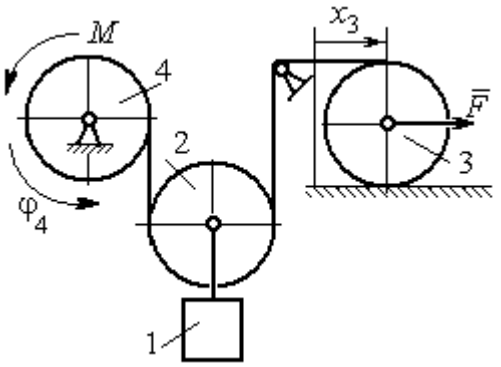

Варианты № 9, 19, 29	**Варианты № 10, 20, 30**
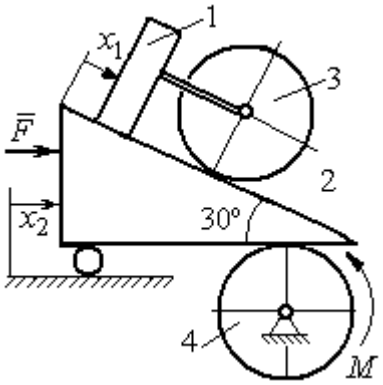	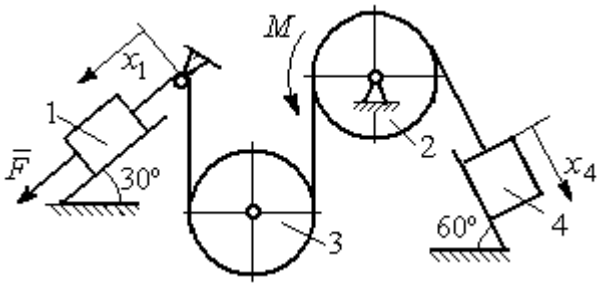

Рис. 6.14. Задание Д8. Исследование движения механической системы с двумя степенями свободы. Номера вариантов задания 7 – 10, 17 – 20, 27 – 30

Таблица 6.3

Исходные данные задания Д8. Исследование движения механической системы с двумя степенями свободы

Номер варианта задания	**1**	**2**	**3**	**4**	**5**	**6**	**7**	**8**	**9**	**10**	**11**	**12**	**13**	**14**	**15**
P_1, Н	P	$2P$	P	$1{,}5P$	P	$3P$	P	$1{,}2P$	$3P$	P	$2P$	P	P	$2P$	P
P_2, Н	$3P$	$3P$	$4P$	$3P$	$2P$	P	$2P$	$3P$	P	$2P$	$3P$	$2P$	$3P$	$4P$	$3P$
P_3, Н	$2P$	$2P$	$3P$	$2P$	$2P$	$2P$	$3P$	P	$2P$	$3P$	$2P$	$2P$	$2P$	P	$2P$
P_4, Н	$2P$	P	P	$2P$	$3P$	$3P$	P	P	$2P$	P	P	P	$2P$	$2P$	$2P$
R, м	$2r$	$1{,}5r$	$2{,}5r$	$1{,}2r$	$2r$	r	$1{,}5r$	r	$2r$	r	$1{,}5r$	$1{,}2r$	$2r$	$2r$	$2r$
F, Н	P	$2P$	P	$3P$	P	P	$2P$	$4P$	P	$2P$	P	$2P$	$1{,}5P$	$4P$	$2P$
M, Н·м	$2Pr$	$3Pr$	$4Pr$	$3Pr$	$3Pr$	$4Pr$	$2Pr$	$2Pr$	$3Pr$	$2Pr$	$3Pr$	$4Pr$	$3Pr$	$3Pr$	$2Pr$

Окончание табл. 6.3

Номер варианта задания	**16**	**17**	**18**	**19**	**20**	**21**	**22**	**23**	**24**	**25**	**26**	**27**	**28**	**29**	**30**
P_1, Н	$4P$	$1{,}5P$	P	$2P$	P	P	$1{,}5P$	$1{,}5P$	$2P$	P	P	$2P$	$1{,}2P$	$3P$	$1{,}2P$
P_2, Н	$2P$	$2P$	$2P$	$4P$	$3P$	$4P$	$3P$	$4P$	$3P$	$2P$	$2P$	$1{,}2P$	$2P$	$3P$	$2P$
P_3, Н	$2P$	$2P$	$3P$	$2P$	$2P$	$3P$	$2P$	$2P$	P	$2P$	$3P$	$2P$	P	P	$3P$
P_4, Н	$1{,}5P$	$2P$	$3P$	P	$2P$	$2P$	$2P$	P	$2P$	$3P$	P	P	$2P$	P	$2P$
R, м	$1{,}5r$	r	$1{,}5r$	$2r$	r	$1{,}2r$	$2r$	$1{,}5r$	$2r$	r	$1{,}5r$	$2r$	r	$1{,}2r$	$2r$
F, Н	$2P$	$2P$	P	$3P$	$4P$	$2P$	$3P$	$2P$	$3P$	P	$3P$	$1{,}5P$	$4P$	$2P$	$3P$
M, Н·м	$3Pr$	$2Pr$	$4Pr$	Pr	$4Pr$	$4Pr$	$2Pr$	Pr	$4Pr$	$2Pr$	$4Pr$	$2Pr$	$2Pr$	$3Pr$	$2Pr$

Пример выполнения задания Д8. Исследование движения механической системы с двумя степенями свободы

Платформа 3 лежит горизонтально на катке 5 и блоке 4 одинакового радиуса R (рис. 6.15). На платформу действует горизонтальная сила $\vec{F}$. К блоку 4, вращающемуся вокруг неподвижной оси, приложена пара сил с моментом M. Каток 5 катится по горизонтальной поверхности. К краю платформы одним концом прикреплена горизонтальная нить, а к другому концу, переброшенному через невесомый блок, прикреплён груз 6, движущийся вертикально. На платформе 3 установлен каток 2 радиуса R. К центру катка прикреплена нить, расположенная параллельно платформе и натянутая грузом 1, движущимся вертикально (см. рис. 6.15). Движение системы началось из состояния покоя. Качение тел без проскальзывания. Определить уравнения движения системы в обобщённых координатах, если $R = 2r$, веса тел $P_1 = P_6 = P$, $P_3 = 3P$, $P_4 = P_5 = P_2 = 2P$, $F = P$, $M = 3Pr$.

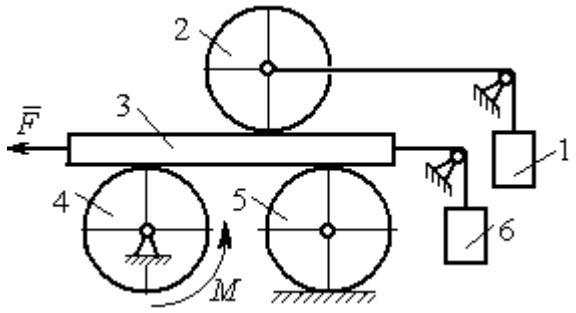

Рис. 6.15. Механическая система с двумя степенями свободы

Решение

Рассматриваемая механическая система, включающая катки 2, 5, платформу 3, блок 4 и грузы 1, 6, имеет две степени свободы, так как перемещение катка 2 относительно платформы 3 не зависит от перемещения самой платформы. За обобщенные координаты выберем перемещение x_2 центра масс катка 2 относительно

края платформы и перемещение x_3 платформы 3 относительно произвольной неподвижной вертикальной плоскости (рис. 6.16). Обобщенные скорости – скорость $\dot{x}_2$ центра масс катка 2 относительно края платформы и скорость платформы $\dot{x}_3$ относительно неподвижной вертикали. Уравнения Лагранжа II рода, описывающие движение системы:

$$\frac{d}{dt}\left(\frac{\partial T}{\partial \dot{x}_2}\right)-\frac{\partial T}{\partial x_2}=Q_{x_2}, \quad \frac{d}{dt}\left(\frac{\partial T}{\partial \dot{x}_3}\right)-\frac{\partial T}{\partial x_3}=Q_{x_3},$$

где T – кинетическая энергия системы; Q_{x_2}, Q_{x_3} – обобщенные силы, соответствующие указанным обобщенным координатам.

Вычислим кинетическую энергию системы как сумму кинетических энергий тел.

Платформа 3 совершает поступательное движение. Кинетическая энергия платформы $T_3=\frac{P_3}{2g}V_3^2$, где V_3 – скорость платформы, причём, в соответствии с выбором обобщённых координат и скоростей, $V_3=\dot{x}_3$.

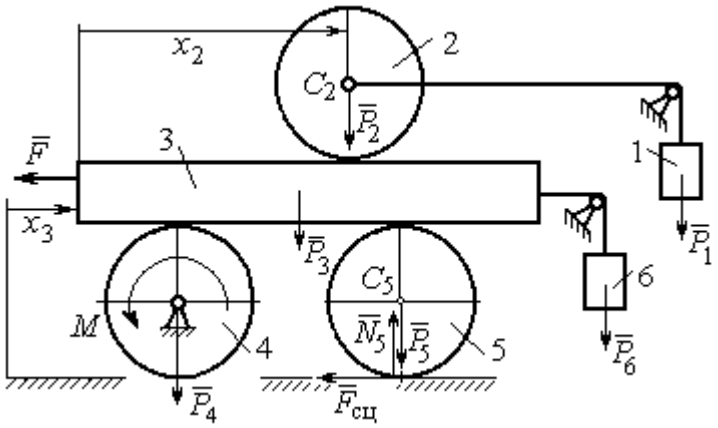

Рис. 6.16. Действующие силы и обобщённые координаты механической системы

Блок 4 вращается вокруг неподвижной оси. Энергия вращательного движения блока $T_4=\frac{1}{2}J_4\omega_4^2$, где J_4, ω_4 – осевой момент инерции блока 4 и его угловая скорость. Угловая скорость блока 4 $\omega_4=\frac{V_3}{R_4}=\frac{\dot{x}_3}{2r}$.

Каток 5 совершает плоскопараллельное движение, его кинетическая энергия вычисляется по формуле: $T_5=\frac{1}{2}\frac{P_5}{g}V_{C_5}^2+\frac{1}{2}J_5\omega_5^2$, где J_5 – момент инерции катка относительно оси вращения, проходящей через его центр масс; ω_5, V_{C_5} – угловая скорость и скорость центра масс катка 5. Для определения скорости центра масс

катка 5 заметим, что точка касания катка с платформой имеет скорость, равную скорости платформы, а точка *K* касания катка с неподвижной горизонтальной поверхностью является его мгновенным центром скоростей. Следовательно, скорость центра катка равна половине скорости платформы: $V_{C_5} = \frac{1}{2}V_3 = \frac{1}{2}\dot{x}_3$. Угловая скорость катка 5 $\omega_5 = \frac{V_3}{2R_5} = \frac{\dot{x}_3}{4r}$ (рис. 6.17, *a*).

При расчёте кинетической энергии катка 2 необходимо учитывать, что каток совершает сложное движение. Качение катка по поверхности платформы является относительным движением, перемещение его вместе с платформой – переносным. Абсолютная скорость V_{C_2} центра масс катка 2 представляется в виде векторной суммы $\vec{V}_{C_2} = \vec{V}_{C_2r} + \vec{V}_{C_2e}$ (рис. 6.17, *b*), где $\vec{V}_{C_2e}$ – вектор переносной скорости катка, равный по модулю скорости платформы, $V_{C_2e} = V_3 = \dot{x}_3$; $\vec{V}_{C_2r}$ – вектор относительной скорости центра масс катка, равный по величине скорости центра масс катка 2 относительно края платформы, $V_{C_2r} = \dot{x}_2$. Модуль абсолютной скорости центра масс катка 2 равен сумме $V_{C_2} = V_{C_2r} + V_{C_2e} = \dot{x}_2 + \dot{x}_3$ (рис. 6.17, *b*).

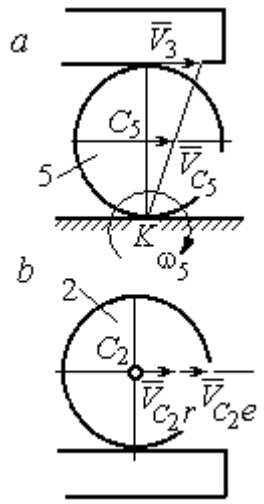

Рис. 6.17. Скорости центров катков 2 и 5

Угловая скорость переносного движения катка 2 равна нулю, поскольку переносное движение катка – это поступательное движение платформы. В результате угловая скорость катка 2 равна его угловой скорости в относительном движении: $\omega_2 = \frac{V_{C_2r}}{R_2} = \frac{\dot{x}_2}{2r}$. Кинетическая энергия катка 2 рассчитывается по формуле: $T_2 = \frac{1}{2}\frac{P_2}{g}V_{C_2}^2 + \frac{1}{2}J_2\omega_2^2$, где J_2 – осевой момент инерции катка 2; ω_2 – угловая скорость катка; V_{C_2} – абсолютная скорость центра масс катка 2.

Движение грузов 1 и 6 поступательное, их кинетические энергии вычисляются по формулам: $T_1 = \frac{P_1}{2g} V_1^2$, $T_6 = \frac{P_6}{2g} V_6^2$. При этом скорость груза 1 равна абсолютной скорости центра катка 2: $V_1 = V_{C_2} = \dot{x}_2 + \dot{x}_3$, а скорость груза 6 равна скорости платформы: $V_6 = V_3 = \dot{x}_3$.

Выразим кинетическую энергию системы через обобщённые скорости. Кинетическая энергия:

$$T = T_1 + T_2 + T_3 + T_4 + T_5 + T_6 =$$

$$= \frac{P_1}{2g} V_1^2 + \frac{1}{2}\frac{P_2}{g} V_{C_2}^2 + \frac{1}{2} J_2 \omega_2^2 +$$

$$\frac{P_3}{2g} V_3^2 + \frac{1}{2} J_4 \omega_4^2 +$$

$$\frac{1}{2}\frac{P_5}{g} V_{C_5}^2 + \frac{1}{2} J_5 \omega_5^2 + \frac{P_6}{2g} V_6^2,$$

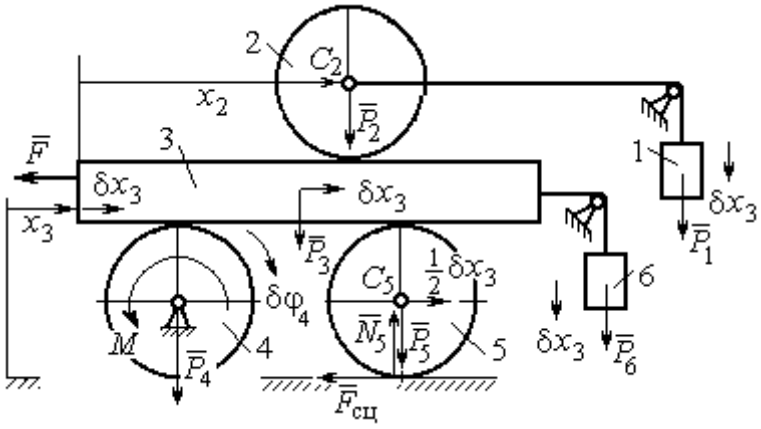

Рис. 6.18. Возможное перемещение системы при вариации обобщённых координат $\delta x_3 > 0$, $\delta x_2 = 0$

где значения скоростей:

$V_1 = \dot{x}_2 + \dot{x}_3$, $V_{C_2} = \dot{x}_2 + \dot{x}_3$, $\omega_2 = \frac{\dot{x}_2}{2r}$, $V_3 = \dot{x}_3$, $\omega_4 = \frac{\dot{x}_3}{2r}$, $V_{C_5} = \frac{1}{2}\dot{x}_3$, $\omega_5 = \frac{\dot{x}_3}{4r}$, $V_6 = \dot{x}_3$

. Значения осевых моментов инерции катков: $J_2 = \frac{P_2 R_2^2}{2g} = \frac{4Pr^2}{g}$, $J_4 = \frac{P_4 R_4^2}{2g} = \frac{4Pr^2}{g}$, $J_5 = \frac{P_5 R_5^2}{2g} = \frac{4Pr^2}{g}$. Подставляя значения скоростей, моментов инерции и данные задачи, получим выражение кинетической энергии системы в виде

$$T = \frac{P}{2g}(\dot{x}_2 + \dot{x}_3)^2 + \frac{1}{2}\cdot\frac{2P}{g}(\dot{x}_2 + \dot{x}_3)^2 + \frac{1}{2}\cdot\frac{4Pr^2}{g}\left(\frac{\dot{x}_2}{2r}\right)^2 + \frac{3P}{2g}\dot{x}_3^2 +$$

$$+\frac{1}{2}\cdot\frac{4Pr^2}{g}\left(\frac{\dot{x}_3}{2r}\right)^2 + \frac{1}{2}\cdot\frac{2P}{g}\left(\frac{\dot{x}_3}{2}\right)^2 + \frac{1}{2}\cdot\frac{4Pr^2}{g}\left(\frac{\dot{x}_3}{4r}\right)^2 + \frac{P}{2g}\dot{x}_3^2 =$$

$$= \frac{1}{2}\frac{P}{g}\dot{x}_2^2 + \frac{3P}{2g}(\dot{x}_2 + \dot{x}_3)^2 + \frac{23P}{8g}\dot{x}_3^2 = \frac{2P}{g}\dot{x}_2^2 + \frac{3P}{g}\dot{x}_2\dot{x}_3 + \frac{35P}{8g}\dot{x}_3^2.$$

Дадим системе возможное перемещение по координате x_3, оставляя координату x_2 без изменения: $\delta x_3 > 0, \delta x_2 = 0$ (рис. 6.18). При таком перемещении каток 2

стоит на платформе и движется поступательно вместе с ней. В этом случае работа сил тяжести $\vec{P}_2$, $\vec{P}_5$, $\vec{P}_3$ катков 2, 5 и платформы 3 равна нулю, так как перемещения точек приложения этих сил перпендикулярны векторам сил (см. рис. 6.18). Работа силы тяжести $\vec{P}_4$ равна нулю, так как точка приложения силы лежит на неподвижной оси вращения блока 4.

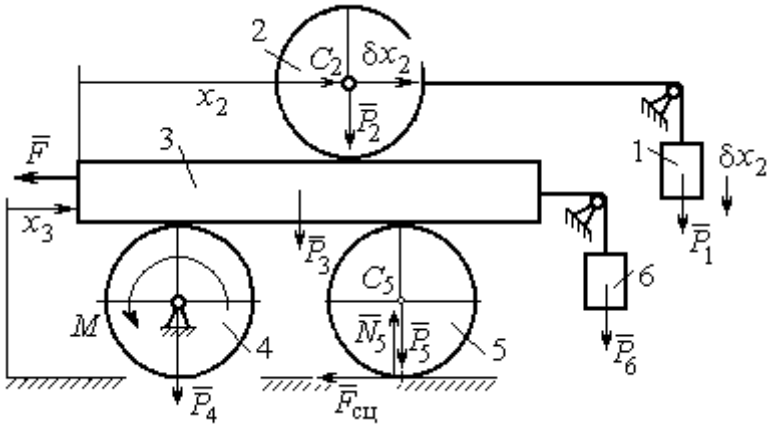

Рис. 6.19. Возможное перемещение системы при вариации обобщённых координат $\delta x_2>0$, $\delta x_3=0$

Работу будут производить сила $\vec{F}$, пара сил с моментом M и силы тяжести грузов $\vec{P}_1$ и $\vec{P}_6$. Суммарная работа сил на перемещении δx_3: $\delta A = -F\delta x_3 - M\delta\varphi_4 + P_1\delta x_3 + P_6\delta x_3$.

Представим полученное ранее соотношение $\omega_4 = \dfrac{\dot{x}_3}{2r}$ в дифференциальном виде: $d\varphi_4 = \dfrac{dx_3}{2r}$. Поскольку дифференциалы координат также являются возможными перемещениями, получим нужное соотношение $\delta\varphi_4 = \dfrac{\delta x_3}{2r}$. Теперь элементарную работу сил на возможном перемещении δx_3 с учётом значений сил можно представить в виде:

$$\delta A = -P\delta x_3 - 3Pr\frac{\delta x_3}{2r} + P\delta x_3 + P\delta x_3 = -\frac{1}{2}P\delta x_3,$$

отсюда обобщённая сила, соответствующая координате x_3: $Q_{x_3} = -\dfrac{1}{2}P$.

Дадим системе другое независимое перемещение – по координате x_2, оставляя координату x_3 без изменения: $\delta x_2 > 0$, $\delta x_3 = 0$ (рис. 6.19).

При этом возможном перемещении вся система стоит, кроме катка 2, который катится по поверхности неподвижной платформы, и груза 1, который опускается вертикально вниз. Работу совершает только сила тяжести груза 1. Выражая

работу в виде $\delta A = P_1 \delta x_2 = P\delta x_2$, найдём обобщённую силу, соответствующую координате x_2: $Q_{x_2} = P$.

Составим уравнения Лагранжа. С этой целью вычислим частные производные от кинетической энергии по обобщенным скоростям $\dot{x}_3$ и $\dot{x}_2$:

$$\frac{\partial T}{\partial \dot{x}_3} = \frac{3P}{g}\dot{x}_2 + \frac{35P}{4g}\dot{x}_3, \quad \frac{\partial T}{\partial \dot{x}_2} = \frac{4P}{g}\dot{x}_2 + \frac{3P}{g}\dot{x}_3$$

и по обобщённым координатам: $\frac{\partial T}{\partial x_3} = 0$, $\frac{\partial T}{\partial x_4} = 0$.

Определим полные производные по времени от частных производных кинетической энергии по скоростям:

$$\frac{d}{dt}\left(\frac{\partial T}{\partial \dot{x}_3}\right) = \frac{3P}{g}\ddot{x}_2 + \frac{35P}{4g}\ddot{x}_3, \quad \frac{d}{dt}\left(\frac{\partial T}{\partial \dot{x}_2}\right) = \frac{4P}{g}\ddot{x}_2 + \frac{3P}{g}\ddot{x}_3.$$

Подставляя результаты расчётов в уравнения Лагранжа с учётом вычисленных значений обобщённых сил, получим систему дифференциальных уравнений, описывающих движение системы в обобщённых координатах:

$$12\ddot{x}_2 + 35\ddot{x}_3 = -2g, \quad 4\ddot{x}_2 + 3\ddot{x}_3 = g.$$

Алгебраическим решением системы служат значения ускорений:

$$\ddot{x}_3 = -\frac{5}{26}g = -0{,}19g \quad \text{и} \quad \ddot{x}_2 = \frac{41}{104}g = 0{,}39g.$$

Полученные выражения представляют собой дифференциальные уравнения, проинтегрировав которые дважды с нулевыми начальными условиями (движение началось из состояния покоя), найдём уравнения абсолютного движения платформы и относительного движения центра масс катка 2:

$$x_3 = -0{,}095gt^2, \quad x_2 = 0{,}195gt^2.$$

Отрицательное значение координаты x_3 означает, что движение платформы происходит в отрицательном направлении оси x_3 (см. рис. 6.16).

Абсолютное движение центра катка 2 представляется суммой относительного и переносного движений: $x_{C_2} = x_2 + x_3 = 0{,}1gt^2$.

Уравнение вращательного движения катка 2 находится на основании выражения $\varphi_2 = \frac{1}{R_2} x_2 = \frac{1}{2r} x_2 = 0{,}097 \frac{gt^2}{r}$. Вращение блока 4 описывается уравнением $\varphi_4 = \frac{1}{R_4} x_3 = \frac{1}{2r} x_3 = -0{,}047 \frac{gt^2}{r}$.

Движение катка 5 описывается двумя уравнениями: уравнением движения центра масс катка $x_{C_5} = \frac{1}{2} x_3 = -0{,}047 gt^2$ и уравнением вращательного движения катка $\varphi_5 = \frac{x_3}{2R_5} = -0{,}024 \frac{gt^2}{r}$.

СПИСОК РЕКОМЕНДУЕМОЙ ЛИТЕРАТУРЫ

Бать М. И., *Джанелидзе Г. Ю.*, *Кельзон А. С.* Теоретическая механика в примерах и задачах. Т. 1–2.– СПб.: Лань, 2010.

Бутенин Н. В., *Лунц Я. Л.*, *Меркин Д. Р.* Курс теоретической механики: в 2-х томах.– М.: Наука, 2009.

Вебер Г. Э., *Ляпцев С. А*. Лекции по теоретической механике. Екатеринбург: Изд-во УГГУ, 2008.

Тарг С. М. Краткий курс теоретической механики: учебн. для втузов. – М.: Высшая школа, 2010.

Учебное издание

Евгений Борисович Волков
Юрий Михайлович Казаков

ТЕОРЕТИЧЕСКАЯ МЕХАНИКА

сборник заданий для расчетно-графических работ

Учебно-методическое пособие
для самостоятельной работы студентов, выполнению практических и контрольных работ

Министерство науки и высшего образования РФ
ФГБОУ ВО
«Уральский государственный горный университет»

ОДОБРЕНО
Методической комиссией
горно-механического факультета

«___» _____ 2018 г.
Председатель комиссии
проф. В. П. Барановский

Брагин В. Г., Волков Е. Б., Казаков Ю. М.

ТЕОРЕТИЧЕСКАЯ МЕХАНИКА

Учебное пособие

Издание УГГУ Екатеринбург,
2018

УДК 531
Б 87

Рецензент: *Н. М. Суслов*, д-р техн. наук, заведующий кафедрой ГМК
Уральского государственного горного университета.

Учебное пособие рассмотрено на заседании кафедры технической механики от «07» июня 2018 г. (протокол № 7) и рекомендовано для издания в УГГУ.

Печатается по решению Учебно-методического совета Уральского государственного горного университета.

Брагин В. Г., Волков Е. Б., Казаков Ю. М.

Б 87 ТЕОРЕТИЧЕСКАЯ МЕХАНИКА: Учебное пособие / Ю. М. Казаков, В. Г. Брагин, Е. Б. Волков. – Екатеринбург: Изд-во УГГУ, 2018. – 250 с.
ISBN 978-5-8019-0460-3

Учебное пособие содержит краткие методические указания, примеры решений задач и упражнения для самостоятельной работы по основным темам курса теоретической механики: статика, кинематика точки и простейшие движения твёрдых тел, сложное движение точки, динамика точки и механической системы. Учебное пособие для студентов всех специальностей очной и заочной форм обучения.

ISBN 978-5-8019-0460-3

©Брагин В. Г., Волков Е. Б.,
Казаков Ю. М., 2018
©Уральский государственный горный университет, 2018

1. СТАТИКА

1.1. Основные понятия статики

Статика представляет раздел теоретической механики, в котором освещаются условия равновесия тел под действием систем сил.

Материальной точкой называют простейшую модель материального тела, размерами которого можно пренебречь и которое можно принять за геометрическую точку, имеющую массу, равную массе тела. Совокупность материальных точек называется **системой материальных точек**. Если система материальных точек такова, что движение каждой точки зависит от положения и движения остальных точек системы, то система называется **механической системой материальных точек**. Любое материальное тело представляет собой механическую систему материальных точек. Если точки системы связаны между собой так, что расстояния между любыми двумя точками не изменяются, то система называется **неизменяемой системой**, а тело – **абсолютно твердым телом**.

Силой в механике называют меру механического действия одного материального объекта (например, твердого тела) на другой. Единицей измерения силы в системе СИ является ньютон (Н). Совокупность сил, действующих на механическую систему (в частности, на твёрдое тело), называют **системой сил.**

Если система сил, приложенная к твердому телу, оставляет его в состоянии покоя или равномерного прямолинейного движения, то такая система сил называется **уравновешенной,** или **системой сил, эквивалентной нулю**.

Если одну систему сил, действующих на твердое тело или материальную точку, можно заменить другой системой, не изменяя при этом состояния покоя или движения, в котором находится тело или материальная точка, то такие две системы сил называются **эквивалентными**. Если система сил эквивалентна одной силе, то эта сила называется **равнодействующей** данной системы сил.

Основные виды связей и их реакции

Всякое твердое тело, которое может занимать произвольное положение в пространстве, называется свободным. Если на тело наложены внешние связи, стесняющие (ограничивающие) свободу его перемещений, то тело является несвободным. Сила, с которой данная связь действует на тело, препятствуя его перемещениям, называется **реакцией связи**. Всякое несвободное твердое тело можно рассматривать как свободное, если освободить тело от связей и заменить действие связей их реакциями. **Реакция связи направлена в сторону, противоположную тому направлению, вдоль которого связь препятствует перемещению тела.**

Опора тела на гладкую плоскость (поверхность) без трения. Реакция $\vec{R}$ абсолютно гладкой поверхности приложена в точке касания и направлена перпендикулярно к общей касательной соприкасающихся поверхностей (рис. 1.1, *a*). Такая реакция называется **нормальной реакцией**.

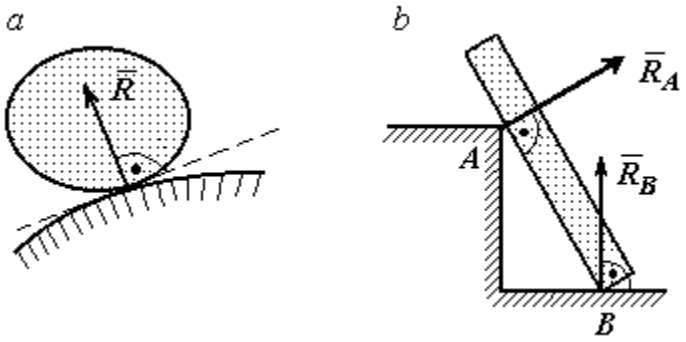

Рис. 1.1. Реакция опоры:

Брус с гладкой поверхностью (рис. 1.1, *b*), опирающийся в точке *B* на гладкий пол и в точке *A* на ребро (точечную опору), имеет реакциями опор $\vec{R}_B$ – реакцию пола и $\vec{R}_A$ – реакцию ребра (точечной опоры). Реакции приложены к брусу и направлены по нормалям к поверхности пола и поверхности бруса.

Цилиндрический шарнир и подвижная опора (каток). Цилиндрический шарнир (на рис. 1.2, *a* обозначен буквой *A*) представляет собой устройство, которое допускает поворот тела в плоскости, перпендикулярной оси шарнира (например, цилиндрическая втулка, надетая на неподвижный цилиндр).

Реакция цилиндрического шарнира $\vec{R}_A$ лежит в плоскости, перпендикулярной оси шарнира. При решении задач неизвестную по величине и направлению реакцию цилиндрического шарнира представляют в виде составляющих, $\vec{X}_A$, $\vec{Y}_A$, направленных вдоль координатных осей (см. рис. 1.2, *a*). Величина реакции $\vec{R}_A$ определяется по формуле: $R_A = \sqrt{X_A^2 + Y_A^2}$, где $\vec{X}_A$, $\vec{Y}_A$ – составляющие реакции.

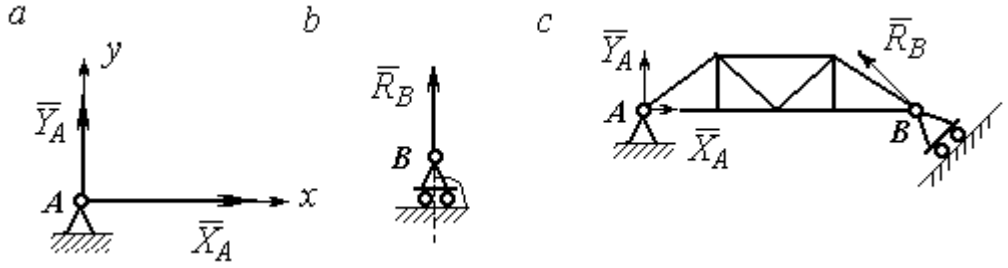

Рис. 1.2. Реакции шарнирных опор:
a – цилиндрический шарнир; *b* – каток; *c* – мостовая конструкция с цилиндрической шарнирной опорой и опорой на каток

Реакция $\vec{R}_B$ опоры на каток (подвижной опоры) (рис. 1.2, *b*) перпендикулярна опорной поверхности.

На рис. 1.2, *c* показаны реакции связей мостовой конструкции с цилиндрической шарнирной опорой и подвижной опорой (катком). Реакция цилиндрического шарнира в точке *A* изображена в виде разложения на взаимно перпендикулярные составляющие $\vec{X}_A$, $\vec{Y}_A$, реакция $\vec{R}_B$ катка в точке *B* перпендикулярна наклонной плоскости, на которой стоит каток.

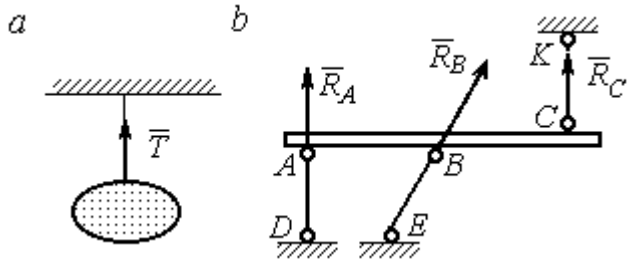

Рис. 1.3. Реакция гибкой нити и невесомого стержня

Гибкая связь и жесткий невесомый стержень. Связь в виде гибкой нерастяжимой нити (каната, троса) препятствует удалению тела от точки подвеса. (рис. 1.3, *a*). Реакция связи $\vec{T}$,

равная натяжению нити, приложена к телу и направлена вдоль нити в сторону противоположную направлению, вдоль которого нить препятствует перемещению тела

Если опорой тела служит невесомый стержень с шарнирами на концах, то реакция прямолинейного стержня приложена к телу и направлена вдоль стержня. Направление реакции стержня противоположно направлению, по которому стержень препятствует перемещению тела.

Реакции невесомых стержней, удерживающих балку, изображённую на рис. 1.3, *b*, направлены исходя из предположения, что балка может перемещаться вниз. При этом стержни *AD* и *BE* сжаты, а стержень *CK* растянут.

Сферический шарнир. Связь в виде сферического шарнира не позволяет перемещать тело в пространстве, но допускает поворот в пространстве вокруг неподвижной точки. Реакция сферического шарнира может иметь любое направление в пространстве. При решении задач реакцию изображают ее составляющими. На рис. 1.4 реакция $\vec{R}_A$ сферического шарнира *A* разложена на составляющие $\vec{X}_A, \vec{Y}_A, \vec{Z}_A$ по направлениям координатных осей. Величина реакции сферического шарнира определяется по формуле: $R_A = \sqrt{X_A^2 + Y_A^2 + Z_A^2}$.

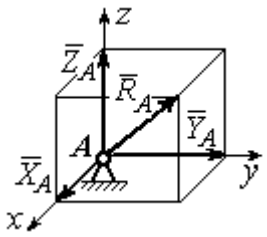

Рис. 1.4. Реакция сферического шарнира

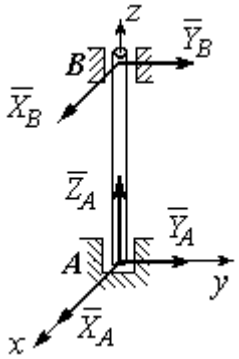

Рис. 1.5. Реакции подшипника и подпятника

Подшипник и подпятник. Подшипник представляет собой цилиндрический шарнир (рис. 1.5, подшипник *B*). Его реакция может иметь любое направление в плоскости, перпендикулярной оси шарнира. При решении задач реакция подшипника раскладывается на две составляющие. Например, на рис. 1.5 реакция $\vec{R}_B$ подшипника *B* разложена на составляющие $\vec{X}_B, \vec{Y}_B$, параллельные

координатным осям. Величина реакции подшипника определяется по формуле: $R_B = \sqrt{X_B^2 + Y_B^2}$.

Подпятник является цилиндрическим шарниром с упором. В задачах реакция подпятника обычно изображается векторами $\vec{X}_A, \vec{Y}_A, \vec{Z}_A$, представляющими разложение силы реакции подпятника по заданным направлениям координатных осей (см. рис. 1.5, подпятник *A*). Величина реакции подпятника определяется по формуле: $R_A = \sqrt{X_A^2 + Y_A^2 + Z_A^2}$.

Проекция силы на ось и на плоскость

Проекция силы на ось есть алгебраическая величина, равная произведению модуля силы на косинус угла между силой и положительным направлением оси. Если этот угол острый, проекция положительна, если тупой – отрицательна. Если сила перпендикулярна оси, её проекция на ось равна нулю.

Проекции сил $\vec{F}$, $\vec{Q}$, $\vec{P}$, изображённых на рис. 1.6, *a*, на ось *x*: $F_x = F\cos\alpha$, $Q_x = Q\cos\alpha_1 = -Q\cos\varphi$, $P_x = P\cos 90^\circ = 0$.

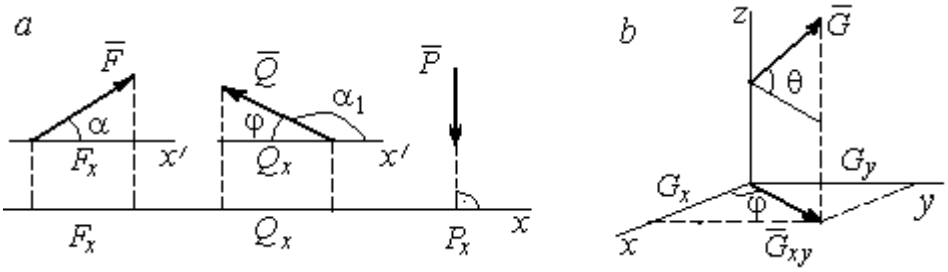

Рис. 1.6. Проекция силы на ось и на плоскость:
a – проекция силы на ось; *b* – проекция силы на плоскость

Проекцией силы на плоскость называется вектор, заключённый между проекциями начала и конца силы $\vec{G}$ на эту плоскость.

На рис. 1.6, *b* вектор $\vec{G}_{xy}$ является проекцией силы $\vec{G}$ на плоскость *xy*. По величине $G_{xy} = G\cos\theta$, где θ – угол между направлением силы $\vec{G}$ и её проекции

$\vec{G}_{xy}$. Проекции силы $\vec{G}$ на оси xyz: $G_x = G_{xy}\cos\varphi = G\cos\theta\cos\varphi$, $G_y = G_{xy}\sin\varphi = G\cos\theta\sin\varphi$, $G_z = G\sin\theta$.

1.2. Система сходящихся сил. Условия равновесия

Для равновесия **пространственной системы сходящихся сил** необходимо и достаточно, чтобы суммы проекций всех сил на каждую из трёх осей прямоугольной системы координат были равны нулю:

$$\sum F_{kx} = 0,\ \sum F_{ky} = 0,\ \sum F_{kz} = 0,$$

где F_{kx}, F_{ky}, F_{kz} – проекции всех сил на координатные оси.

Для равновесия **плоской системы сходящихся сил** необходимо и достаточно, чтобы суммы проекций всех сил на каждую из двух осей прямоугольной системы координат, расположенной в плоскости действия сил, были равны нулю: $\sum F_{kx} = 0,\ \sum F_{ky} = 0$, где F_{kx}, F_{ky} – проекции всех сил на координатные оси.

Примеры решения задач на равновесие сходящейся системы сил

Задача 1. Каток весом 20 кН удерживается на гладкой наклонной плоскости тросом, который одним концом закреплён на поверхности шара, а другим – на вертикальной стене (рис. 1.7). Угол наклона троса к вертикальной стене $\beta = 120°$. Угол наклона плоскости к горизонту $\alpha = 45°$. Определить силу давления катка на плоскость и натяжение троса.

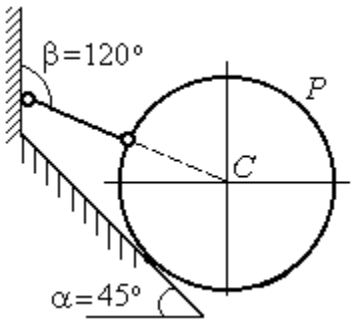

Рис. 1.7. Равновесие шара

Решение

При равновесии на каток действуют сила тяжести $\vec{P}$, реакция троса $\vec{N}$ и реакция опоры $\vec{R}$. Линии действия всех сил находятся в одной плоскости и пересекаются в центре шара. Направления реакций показаны на рис. 1.8.

Условия равновесия плоской сходящейся системы сил:

$$\sum F_{kx} = 0,\ \sum F_{ky} = 0.$$

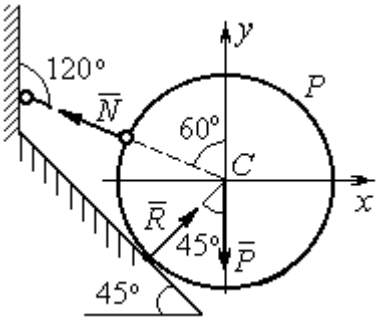

Рис. 1.8. Силы, действующие на каток, при его равновесии

Проведя оси координат, как показано на рис. 1.8, выразим условия равновесия в виде системы уравнений:

$$\sum F_{kx} = -N\cos 30^\circ + R\cos 45^\circ = 0;\ \sum F_{ky} =$$

$$N\cos 60^\circ + R\cos 45^\circ - P = 0.$$

Подставляя в уравнения исходные данные задачи, найдем: N = 14,64 кН, R = 17,93 кН.

Натяжение троса равно модулю его реакции. Сила давления катка на плоскость равна реакции опоры гладкой плоскости, но направлена в противоположную сторону.

Задача 2. Кронштейн состоит из невесомых стержней *AC* и *BC*, скрепленных друг с другом и с вертикальной стеной шарнирами, как показано на рис. 1.9. Стержень *BC* горизонтален, стержень *AC* составляет с горизонталью угол β = 60º. К шарниру *C* прикреплены два троса, удерживающие грузы 1 и 2 весом G_1 = 10 кН и G_2 = 12 кН. Трос, удерживающий груз 1, вертикален, а другой перекинут через блок *D* так, что угол наклона участка троса *CD* к вертикали α = 60º. Определить реакции стержней *BC* и *AC*.

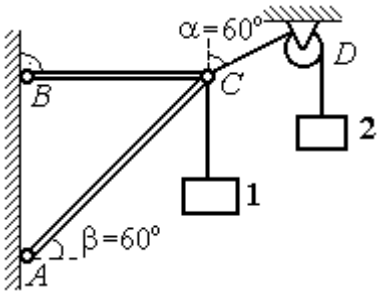

Рис. 1.9. Равновесие кронштейна

Решение

Рассмотрим равновесие узла *C*, в котором закреплены стержни и тросы. На узел *C* действуют реакции $\vec{T}_1$ и $\vec{T}_2$ тросов, натянутых грузами 1 и 2, и реакции $\vec{N}_1$ и $\vec{N}_2$ стержней *BC* и *AC* (рис. 1.10). Модули реакций тросов $\vec{T}_1$ и $\vec{T}_2$ равны весу грузов: $T_1 = G_1$, $T_2 = G_2$.

Плоская система сил ($\vec{T}_1$, $\vec{T}_2$, $\vec{N}_1$, $\vec{N}_2$) является сходящейся. Условия равновесия: $\sum F_{kx} = 0$, $\sum F_{ky} = 0$. Проведя оси координат xCy, как показано на рис. 1.10, и определяя проекции сил на оси, получим систему уравнений:

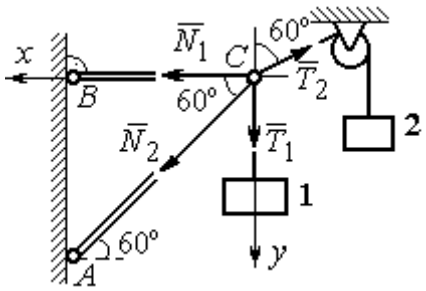

Рис. 1.10. Силы, действующие на узел *C* при его равновесии

$$N_1 + N_2\cos 60^\circ - T_2\cos 30^\circ = 0;$$

$$N_2\cos 30^\circ + T_1 - T_2\cos 60^\circ = 0.$$

Подставим в уравнения исходные данные задачи. С учётом того, что $T_1 = G_1 = 10$ кН, $T_2 = G_2 = 12$ кН, найдём значения реакций: N_1 = 12,7 кН, N_2 = – 4,62 кН. Отрицательная величина N_2 означает, что вектор $\vec{N}_2$ реакции стержня *AC* направлен в противоположную сторону.

Задача 3. Груз весом *P* = 20 кН поднимается стержневым краном *ABC* посредством каната, перекинутого через блоки *B* и *D* (рис. 1.11). Блок *B* установлен в месте шарнирного соединения невесомых стержней *AB* и *BC*, блок *D* укреплён так, что участок троса *DB* составляет с вертикалью угол $\beta = 60^\circ$. Стержни *AB* и *BC* соединены со стенками шарнирами. Конец троса, несущий груз *P*, переброшен через блок *E* и на отрезке *BE* составляет с вертикалью угол $\alpha = 30^\circ$. Пренебрегая трением в блоке и размерами блока *B*, определить усилия в стержнях *AB* и *BC* при равновесии груза.

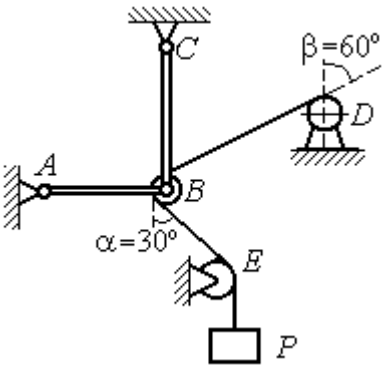

Рис. 1.11. Равновесие стержневой конструкции

Решение

Рассмотрим равновесие блока *B* вместе с отрезками нити *BE* и *BD*. Освободим блок *B* от связей и заменим их реакциями.

Рассматривая блок и отрезок нити как одно целое, можно не учитывать силы взаимного давления нити и блока. На блок действует реакция $\vec{T}$ нити *BD*, приложенная в точке *D*, численно равная весу груза *P*, реакция $\vec{T}'$ нити *BE*, приложенная в точке *E* и также численно равная весу груза *P* и реакции стержней $\vec{N}_1$, $\vec{N}_2$ (см. рис. 1.12).

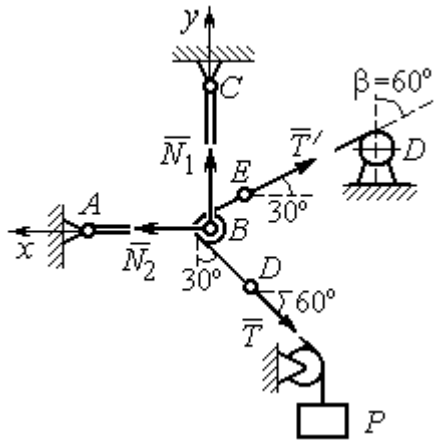

Рис. 1.12. Силы, действующие на блок *B*, при его равновесии

Пренебрегая размерами блока, можно считать систему сил сходящейся. Проведём координатные оси, как показано на рис. 1.12, и выразим условия равновесия плоской сходящейся системы сил в виде системы уравнений:

$$\sum F_{kx} = N_2 - T'\cos 30^\circ - T\cos 60^\circ = 0;\ \sum F_{ky} = N_1 + T'\cos 60^\circ - T\cos 30^\circ = 0.$$

Решая полученную систему уравнений с учётом, что $T' = T = P$ = 20 кН, получим: N_1 = 7,32 кН, N_2 = 27,32 кН.

Задача 4. Шахта ориентируется в вертикальной плоскости с помощью несвободного проволочного отвеса *CBDP*, натянутого грузом весом *P* = 50 Н (рис. 1.13).

Определить натяжения частей отвеса *CB*, *BD*, *DP* и натяжения оттяжек *BA* и *DE*, если угол отклонения оттяжки *BC* от горизонтали $\alpha = 60^\circ$, а отклонение средней части отвеса *BD* от вертикали $\beta = 4^\circ$. Весом проволоки отвеса пренебречь.

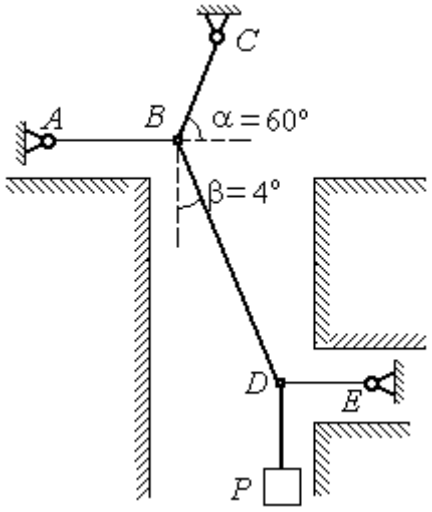

Рис. 1.13. Схема отвеса

Решение

Рассмотрим равновесие узла *D*, в котором сходятся три силы – реакция $\vec{S}$ средней части отвеса, реакция $\vec{T}_E$ оттяжки *DE* и реакция $\vec{T}_P$ отвеса на участке

DP, равная весу груза $T_P = P$ (рис. 1.14). Выберем оси координат *xDy*, как показано на рис. 1.14, и составим уравнения равновесия узла *D:*

$$\sum F_{kx} = S\cos 86^\circ - T_E = 0; \quad \sum F_{ky} = S\cos 4^\circ - T_P = 0.$$

Из второго уравнения с учётом, что натяжение отвеса на участке *DP* $T_P = P = 50$ Н, находим натяжение S на среднем участке отвеса: $S = \dfrac{T_P}{\cos 4^\circ} = 50{,}12$ Н. Из первого уравнения находим натяжение $T_E = S\cos 86^\circ = 3{,}49$ Н.

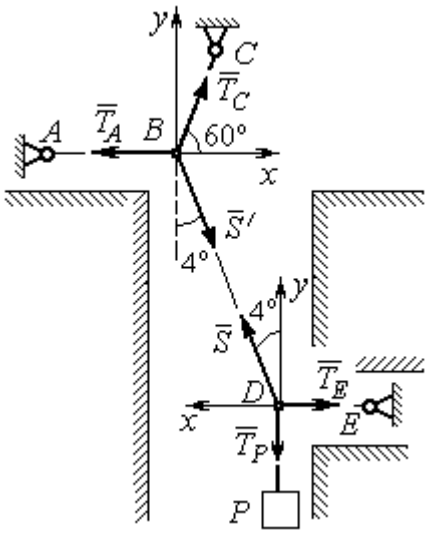

Рис.1.14. Силы, действующие в узлах *B* и *D* при равновесии

Теперь рассмотрим равновесие узла *B*, на который действуют реакция $\vec{T}_A$ оттяжки *BA*, реакция $\vec{T}_C$ верхней части отвеса *BC* и реакция $\vec{S}'$ средней части отвеса. Вектор силы $\vec{S}'$ противоположен направлению вектора $\vec{S}$: $\vec{S}' = -\vec{S}$, а численно (по принципу равенства действия и противодействия) они равны $S' = S$ (см. рис. 1.14). Выберем оси координат *xBy*, как показано на рис. 1.14, и составим уравнения равновесия узла *B:*

$$\sum F_{kx} = T_C\cos 60^\circ + S'\cos 86^\circ - T_A = 0; \quad \sum F_{ky} = T_C\cos 30^\circ - S'\cos 4^\circ = 0.$$

Находим натяжение отвеса на верхнем участке *BC* и натяжение T_A оттяжки *BA*: $T_C = \dfrac{S'\cos 4^\circ}{\cos 30^\circ} = 57{,}73$ Н; $T_A = T_C\cos 60^\circ + S'\cos 86^\circ = 32{,}36$ Н.

Задача 5. Груз *P* = 20 кН удерживается двумя стержнями *AC*, *AD* одинаковой длины и цепью *AB*, скреплённых в точке *A*, так, что плоскость треугольника *ADC* горизонтальна (рис. 1.15). Цепь *BA* отклонена от вертикальной стены на угол $\beta = 60^\circ$ и расстояние *CE* = *ED*. Трос закреплён одним концом в точке *A*, а другой его конец, несущий груз, переброшен через блок *K* так, что отрезок троса *AK* находится в плоскости, параллельной плоскости

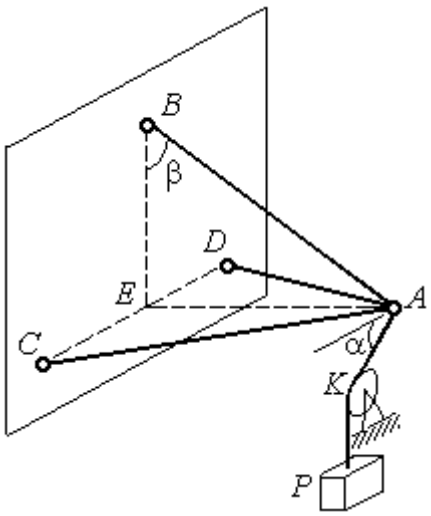

Рис. 1.15. Конструкция пространственного кронштейна

стены, и составляет с горизонтом угол $\alpha = 30^\circ$. Крепления стержней шарнирные. Углы у оснований стержней $\angle DCA = \angle CDA = 60^\circ$. Определить реакции стержней и натяжение цепи. Весами стержней пренебречь.

Решение

Рассмотрим равновесие узла *A*. Освобождаем узел от связей, заменяя действие связей реакциями. Реакции стержней $\vec{S}_D$ и $\vec{S}_C$ направлены по стержням, реакция цепи $\vec{S}_B$ направлена вдоль линии натянутой цепи (рис. 1.16).

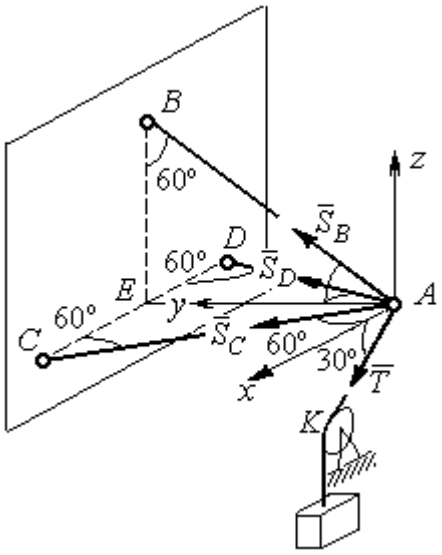

Рис. 1.16. Силы, действующие на узел *A*, при его равновесии

Реакция троса $\vec{T}$ направлена вдоль троса по линии *AK* и численно равна весу груза: $T = P$. Направления реакций выбраны в предположении, что стержни и цепь растянуты.

Выберем систему координат, как показано на рис. 1.16. На узел *A* действует пространственная сходящаяся система сил.

Условия равновесия пространственной сходящейся системы сил $\sum F_{kx} = 0,\ \sum F_{ky} = 0,\ \sum F_{kz} = 0$, где F_{kx}, F_{ky}, F_{kz} – проекции всех сил на координатные оси. Составляем уравнения равновесия:

$$\sum F_{kx} = S_C \cos 60^\circ - S_D \cos 60^\circ + T \cos 30^\circ = 0;$$

$$\sum F_{ky} = S_C \cos 30^\circ + S_D \cos 30^\circ + S_B \cos 30^\circ = 0; \quad \sum F_{kz} = S_B \cos 60^\circ - T \cos 60^\circ = 0.$$

Решая эту систему, находим $S_B = T = P = 20$ кН; $S_C = -27{,}32$ кН; $S_D = 7{,}32$ кН. Знак минус величины S_C показывает, что реакция стержня AC имеет обратное направление. Натяжение цепи равно модулю реакции $\vec{S}_B$.

Задача 6. Подъёмное устройство (рис. 1.17) состоит из двух стержневых опор *DB* и *DA* и растяжки *DC*, соединённых в точке *D*. В точке *D* к устройству прикреплена вертикальная нить, удерживающая груз весом *P* = 50 кН.

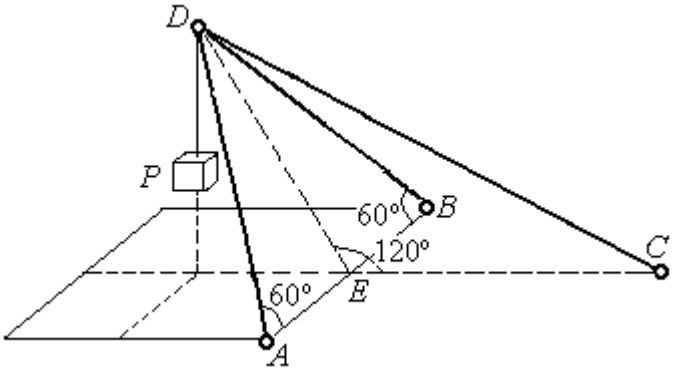

Рис. 1.17. Конструкция подъёмного устройства

Определить реакцию стержневых опор и усилие в растяжке подъёмного устройства, если крепления стержней шарнирные, угол $\angle DEC = 120^\circ$, $AE = EB$, $DE = EC$, а углы в основании опор $\angle DAB = \angle DBA = 60^\circ$.

Решение

Рассматриваем равновесие узла *D*. Освобождаем узел от связей, заменяя действие связей реакциями. Реакции стержней $\vec{S}_A$, $\vec{S}_B$, $\vec{S}_C$ направлены по стержням, реакция нити $\vec{T}$, численно равная весу тела, направлена вдоль нити (рис. 1.18). Направление реакций выбрано в предположении, что все стержни растянуты.

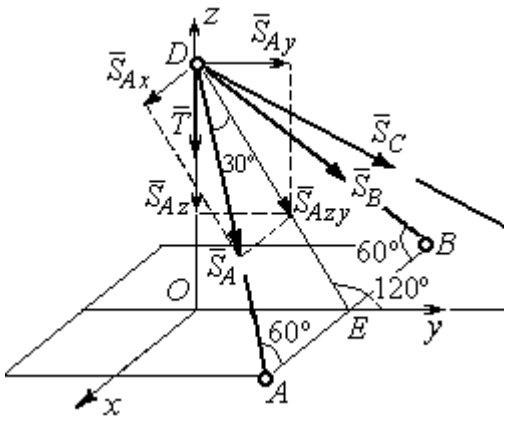

Рис. 1.18. Силы, действующие на узел *D*, при его равновесии

На узел *D* действует пространственная сходящаяся система сил. Выберем систему координат *Oxyz*, как показано на рис. 1.18, и составим уравнения равновесия. Заметим, что при определении проекции силы $\vec{S}_A$ на оси координат следует вначале получить её проекции $\vec{S}_{Ax}$

на ось Ox и $\vec{S}_{Azy}$ – на плоскость Oyz, а затем найти проекции силы $\vec{S}_{Azy}$ на оси Oy и Oz. На рис. 1.18 показана последовательность вычисления проекций силы $\vec{S}_A$ на оси координат: $S_{Ax} = S_A\cos60^\circ$, $S_{Ay} = S_{Azy}\cos60^\circ = S_A\cos30^\circ\cos60^\circ$, $S_{Az} = -S_{Azy}\cos30^\circ = -S_A\cos^2 30^\circ$. Определение проекций силы $\vec{S}_B$ производится аналогично. Сила $\vec{S}_C$ расположена в плоскости Oyz и имеет своими проекциями $S_{Cy} = S_C\cos30^\circ$, $S_{Cz} = -S_C\cos60^\circ$. В результате уравнения равновесия узла D принимают вид

$$\sum F_{ky} = S_A\cos30^\circ\cos60^\circ + S_B\cos30^\circ\cos60^\circ + S_C\cos30^\circ = 0;$$

$$\sum F_{kx} = S_A\cos60^\circ - S_B\cos60^\circ = 0;$$

$$\sum F_{kz} = -S_A\cos^2 30^\circ - S_B\cos^2 30^\circ - S_C\cos60^\circ - T = 0.$$

Решая систему, получим: $S_A = S_B = -50$ кН, $S_C = 50$ кН.

Отрицательные значения S_A и S_B означают, что реакций стержней AD и DB направлены в противоположную сторону. В результате стержни AD и DB сжаты, а стержень DC растянут.

1.3. Произвольная плоская система сил

Система сил, расположенных в одной плоскости, называется **плоской системой сил.**

Алгебраическим моментом $M_O(\vec{F})$ силы $\vec{F}$ относительно центра O, или просто **моментом силы** $\vec{F}$ относительно центра, называют взятое с соответствующим знаком произведение модуля силы $\vec{F}$ и кратчайшего расстояния h от центра до линии действия силы (рис. 1.19, *а*): $M_O(\vec{F}) = \pm Fh$. Величину h называют **плечом силы.** Единица измерения момента – Н·м. Момент считается положительным, если сила $\vec{F}$ стремится повернуть тело вокруг центра в направлении против хода часовой стрелки, и отрицательным – в обратном случае.

На рис. 1.19, *b* показаны знаки моментов сил $\vec{F}$ и $\vec{Q}$ относительно центра *O*: $M_O(\vec{F}) = +Fh_2$, $M_O(\vec{Q}) = -Qh_1$. Момент силы $\vec{R}$ относительно центра *O* равен нулю: $M_O(\vec{R}) = 0$, так как плечо силы равно нулю.

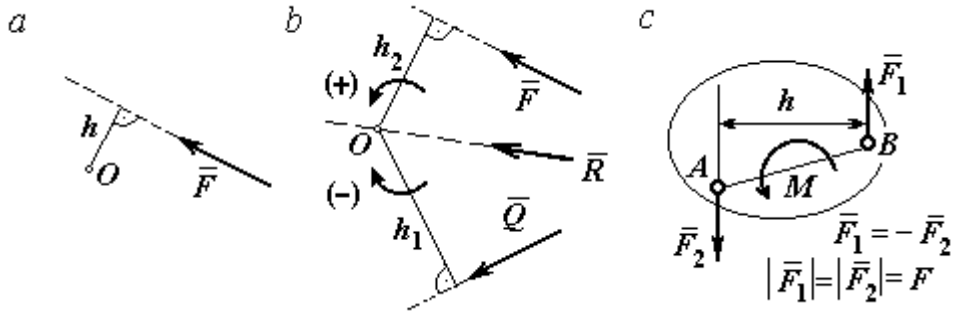

Рис. 1.19. Схемы к вычислению момента силы:
a, b – момент силы относительно центра; *c* – момент пары сил

Парой сил, или просто парой (рис.1.19, *c*), называют систему двух равных по модулю сил, параллельных, направленных в противоположные стороны и не лежащих на одной прямой. **Плечом пары** называют кратчайшее расстояние между линиями действия ее сил. Алгебраическим моментом пары сил, или **моментом пары,** называют взятое со знаком плюс или минус произведение модуля одной из сил пары и плеча пары. Правило знаков такое же, как и для момента силы. Пара сил, показанная на рис. 1.19, *c*, имеет плечо *h* и момент *M*: $M = F_1 h = F_2 h$. Поскольку пара сил характеризуется только ее моментом, на схемах пару часто изображают дуговой стрелкой, показывающей направление поворота твердого тела под действием пары (см. *M* на рис. 1.19, *c*).

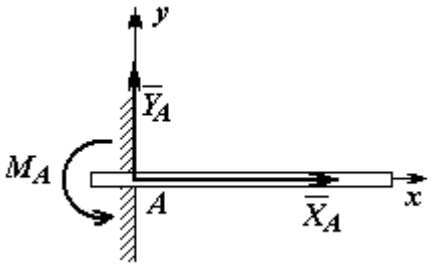

Рис. 1.20. Реакция жесткой заделки

Жесткая заделка. Такая связь (рис. 1.20) препятствует не только линейным перемещениям тела, но и повороту. Реакция жесткой заделки состоит из силы реакции $\vec{R}_A$ и пары сил с моментом M_A. Силу реакции жесткой заделки $\vec{R}_A$ изображают ее составляющими $\vec{X}_A$ и $\vec{Y}_A$, направленными вдоль координатных

осей (см. рис. 1.20). Величина силы реакции $\vec{R}_A$ определяется по формуле: $R_A = \sqrt{X_A^2 + Y_A^2}$.

При вычислении моментов сил часто применяют **теорему Вариньона** о том, что момент равнодействующей системы сил относительно любого центра равен сумме моментов всех сил этой системы относительно того же центра. На рис. 1.21 показана схема применения теоремы Вариньона. Силу $\vec{F}$ раскладываем на составляющие $\vec{F}_1$, $\vec{F}_2$, направленные вдоль координатных осей так, что имеет место равенство $\vec{F} = \vec{F}_1 + \vec{F}_2$. Численно составляющие $\vec{F}_1$ и $\vec{F}_2$ равны проекциям силы $\vec{F}$ на координатные оси: $F_1 = F\cos\alpha$, $F_2 = F\sin\alpha$. Для каждой из составляющих находим плечи h_1 и h_2 относительно центра *O*. Тогда (с учётом знаков) момент силы $\vec{F}$ относительно центра *O*: $M_O(\vec{F}) = M_O(\vec{F}_1) + M_O(\vec{F}_2) = F_1 h_1 + F_2 h_2$.

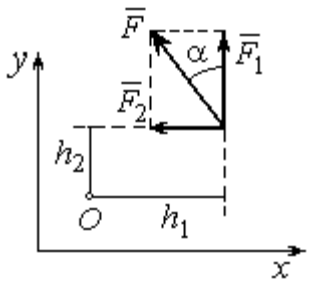

Рис.1.21. Применение теоремы Вариньона

Распределённая нагрузка. Силы, приложенные непрерывно вдоль некоторой поверхности, называются **распределенными**. Распределённая нагрузка характеризуется интенсивностью *q*. Интенсивность нагрузки, равномерно распределённой вдоль прямой, измеряется в Н/м. На рис. 1.22 приведена плоская система сил, равномерно распределённых вдоль прямой. Равнодействующая $\vec{Q}$ сил, равномерно распределённых вдоль прямой, приложена в середине отрезка действия распределённой нагрузки и по модулю равна произведению интенсивности нагрузки на длину её действия: $Q = qa$, где a – длина отрезка действия распределённой нагрузки.

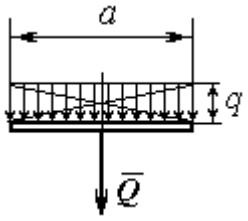

Рис. 1.22. Нагрузка, равномерно распределённая по прямой

Основная форма условий равновесия плоской системы сил. Для равновесия плоской системы сил необходимо и достаточно, чтобы суммы

проекций всех сил на каждую из двух осей прямоугольной системы координат, расположенной в плоскости действия сил, были равны нулю и сумма моментов сил относительно любого центра, находящегося в плоскости действия сил, была равна нулю:

$$\sum F_{kx} = 0,\ \sum F_{ky} = 0,\ \sum M_A(\vec{F}_k) = 0,$$

где F_{kx}, F_{ky} – проекции всех сил на координатные оси; $M_A(\vec{F}_k)$ – моменты всех сил относительно произвольно выбранного центра A.

Примеры решения задач на равновесие произвольной плоской системы сил

Задача 7. Однородная балка *AB* весом *P* = 100 кН прикреплена к стене шарниром *A* (рис.1.23). Балка удерживается под углом 60° к вертикали при помощи троса, прикреплённого к балке в точке *B*, перекинутого через блок *D* и несущего груз *Q*. Участок троса *DB* образует с вертикалью угол 30°. В точке *C* к балке подвешен груз *G* весом *G* = 200 кН. Определить вес груза *Q*, удерживающий балку в равновесии, и реакцию шарнира *A*, пренебрегая трением в блоке, если расстояние $BC = 0{,}25BA$.

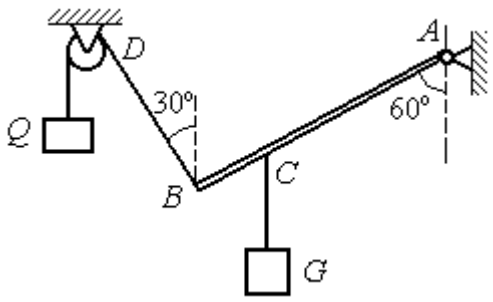

Рис. 1.23. Равновесие балки

Решение

Объектом равновесия является балка *AB*. На балку действуют сила тяжести $\vec{P}$, приложенная в середине отрезка *AB*, реакция шарнира *A*, представленная в виде двух составляющих $\vec{X}_A$ и $\vec{Y}_A$, направленных вдоль координатных осей, реакция $\vec{T}_1$ нити, удерживающей груз *Q*, и реакция $\vec{T}_2$ нити, удерживающей груз *G*. Направления сил и реакций связей показаны на рис. 1.24.

Силы – $\vec{T}_1$, $\vec{T}_2$, $\vec{P}$, $\vec{X}_A$, $\vec{Y}_A$, действующие на балку, составляют произвольную плоскую систему. Условия равновесия произвольной плоской системы сил:

$$\sum F_{kx} = 0;\ \sum F_{ky} = 0;\ \sum M_A(\vec{F}_k) = 0.$$

Выберем систему координат *xAy,* как показано на рис. 1.24.

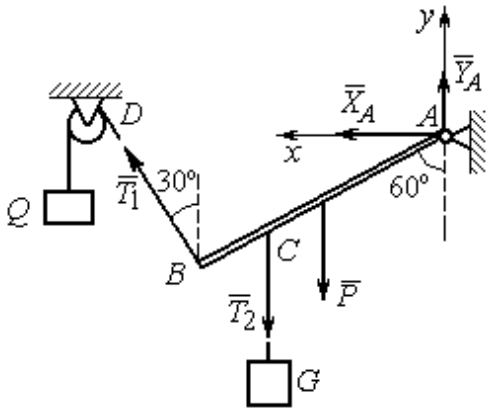

Рис. 1.24. Внешние силы и реакции связей при равновесии балки

Первые два уравнения равновесия имеют вид

$$\sum F_{kx} = X_A + T_1\cos 60^\circ = 0;$$

$$\sum F_{ky} = Y_A + T_1\cos 30^\circ - T_2 - P = 0.$$

Выберем центром точку *A* и будем вычислять моменты сил относительно этого центра. Обозначим (для удобства записи) длину $AB = \ell$. Условие равновесия балки в форме равенства нулю суммы моментов сил относительно центра *A* имеет вид

$$\sum M_A(\vec{F}_k) = -T_1\ell + T_2\frac{3}{4}\ell\cos 30^\circ + P\frac{1}{2}\ell\cos 30^\circ = 0.$$

Подставим данные из условия задачи, с учётом, что реакция нити, удерживающей груз *Q,* по модулю равна весу этого груза: $T_1 = Q$, а реакция нити, удерживающей груз *G*, численно равна весу груза *G*: $T_2 = G$.

Получим систему уравнений:

$$X_A + Q\cdot 0{,}5 = 0,\ Y_A + Q\cdot 0{,}866 - 300 = 0,\ -Q + 173{,}2 = 0.$$

Решая систему, найдём Q = 173,2 кН, X_A = – 86,6 кН, Y_A = 150,01 кН.

Задача 8. Рама *ACE* (рис. 1.25, *а*) в точке *A* закреплена на цилиндрической шарнирной опоре, а в точке *B* поддерживается вертикальным невесомым стержнем *BK*. На раму действуют: пара сил с моментом *M* = 8 кН·м, сила $\vec{F}$, равная по модулю *F* = 10 кН, приложенная в точке *D* под углом 60° к раме, и равномерно распределенная на отрезке *AB* нагрузка интенсивностью *q* =2 кН/м.

В точке *E* под прямым углом к отрезку *CE* рамы прикреплен трос, переброшенный через блок и несущий груз P = 20 кН.

Пренебрегая весом балки, определить реакцию шарнира *A* и реакцию стержневой опоры *BK*, если a = 2 м.

Решение

Рассмотрим равновесие рамы *ACE*. Выбираем систему координат *xAy*, например, как показано на рис. 1.25, *b*.

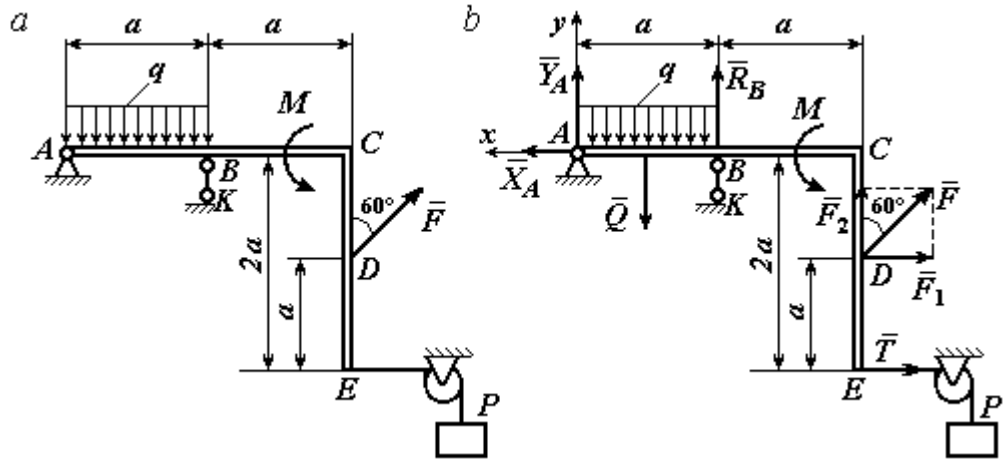

Рис. 1.25. Равновесие рамы:
a – конструкция и нагрузка рамы; *b* – внешние силы и реакции связей при равновесии рамы

Заменяем действие связей их реакциями. Изображаем реакцию $\vec{R}_A$ шарнира *A* двумя ее составляющими $\vec{X}_A$ и $\vec{Y}_A$, направленными, соответственно, вдоль горизонтальной оси *Ax* и вертикальной *Ay*. Реакция $\vec{R}_B$ невесомой стержневой опоры *BK* приложена в точке *B* и направлена вдоль стержня *BK*. Действие груза *P* на раму изображается реакцией троса $\vec{T}$, модуль которой равен весу груза $T = P$. Заменяем распределенную нагрузку её равнодействующей $\vec{Q}$. Сила $\vec{Q}$ приложена в середине отрезка *AB* и численно равна: $Q = qa$ = 2·2 = 4 кН. На рис. 1.25, *b* показано направление внешних сил и реакций при равновесии рамы. Направление реакции стержневой опоры *BK* выбрано в предположении, что стержень сжимается.

При равновесии рамы *ACE* действующие на неё силы составляют уравновешенную произвольную плоскую систему сил ($\vec{Q}, \vec{F}, \vec{X}_A, \vec{Y}_A, \vec{R}_B, \vec{T}, M$) ~ 0. Условия равновесия имеют вид $\sum F_{kx} = 0$; $\sum F_{ky} = 0$; $\sum M_A(\vec{F}_k) = 0$. Вычисляя проекции сил на оси *Ax*, *Ay*, первые два уравнения из условий равновесия получим в виде:

$$\sum F_{kx} = X_A - F\cos 30^\circ - T = 0; \quad \sum F_{ky} = Y_A - Q + R_B + F\cos 60^\circ = 0. \qquad (1.1)$$

При составлении третьего уравнения моменты сил будем вычислять относительно центра *A*. В этом случае линии действия сил $\vec{X}_A$ и $\vec{Y}_A$, составляющих реакцию шарнира *A*, проходят через центр *A*, плечи сил равны нулю, и, следовательно, моменты этих сил относительно данного центра равны нулю: $M_A(\vec{X}_A) = 0$, $M_A(\vec{Y}_A) = 0$.

При определении момента силы $\vec{F}$ удобнее воспользоваться теоремой Вариньона. С этой целью представим вектор силы $\vec{F}$ как равнодействующую двух сил $\vec{F}_1$ и $\vec{F}_2$, параллельных осям *Ax* и *Ay*: $\vec{F} = \vec{F}_1 + \vec{F}_2$ (см. рис. 1.25, *b*). Величины сил $\vec{F}_1$ и $\vec{F}_2$ определяются как проекции силы *F* на оси координат: $F_1 = F\cos 30^\circ$, $F_2 = F\cos 60^\circ$. По теореме Вариньона момент силы $\vec{F}$ относительно центра *A* равен сумме моментов сил $\vec{F}_1$ и $\vec{F}_2$ относительно того же центра *A*: $M_A(\vec{F}) = M_A(\vec{F}_1) + M_A(\vec{F}_2) = F_1 \cdot a + F_2 \cdot 2a$.

В результате уравнение равновесия в форме моментов имеет вид

$$\sum M_A(\vec{F}_k) = -Q \cdot 0{,}5a + R_B a + M + F\cos 60^\circ \cdot 2a + F\cos 30^\circ \cdot a + T2a = 0. \quad (1.2)$$

Подставляя в уравнения равновесия (1.1), (1.2) численные значения из условий задачи, получим систему уравнений относительно неизвестных X_A, Y_A, R_B. Решая эту систему, найдем: X_A = 28,66 кН; Y_A = 59,66 кН; R_B = – 60,66 кН.

Отрицательное значение величины R_B означает, что фактическое направление реакции $\vec{R}_B$ стержневой опоры BK противоположно направлению, показанному на рис. 1.25, *b*, т. е. стержень BK растягивается. Реакция шарнирной опоры *A* – сила $\vec{R}_A$ – находится как геометрическая (векторная) сумма сил $\vec{X}_A$ и $\vec{Y}_A$. Величина реакции $R_A = \sqrt{X_A^2 + Y_A^2} = \sqrt{28{,}66^2 + 59{,}66^2} = 66{,}18$ кН.

Задача 9. Прямоугольная рама *ABCED* (рис. 1.26) в точке *A* закреплена жёсткой заделкой. В точке *E* к раме прикреплена нить, составляющая угол 60º к горизонту. Другой конец нити, переброшенный через невесомый блок, несёт груз весом *P* = 15 кН. На раму действуют: пара сил с моментом *M* = 12 кН·м, сила $\vec{F}$, равная по модулю *F* = 10 кН, приложенная в точке *C* под углом 30° к горизонтальному участку рамы *BE*, и равномерно распределенная на отрезке *BC* нагрузка интенсивностью *q* = 2 кН/м. В точке *D* под углом 60° к горизонту на раму действует сила $\vec{G}$, численно равная 20 кН.

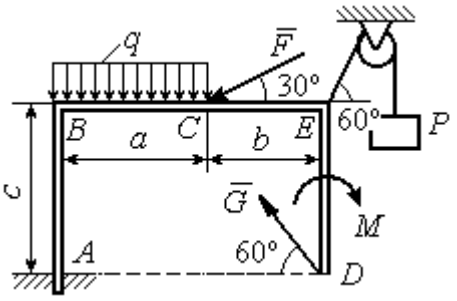

Рис. 1.26. Конструкция рамы

Пренебрегая весом рамы, определить реакцию жесткой заделки в точке *A*, если размеры рамы: *a* = 2 м, *b* = 1 м, *c* = 5 м.

Решение

Объектом равновесия является рама *ABCED*. Связями в данной конструкции являются жесткая заделка рамы в точке *A* и нить, натянутая грузом *P*. Заменяем действие связей их реакциями. Изображаем реакцию жесткой заделки в точке *A* в виде силы, которую представим двумя ее составляющими – $\vec{X}_A$ и $\vec{Y}_A$, и парой сил с моментом M_A (рис. 1.27). Реакция нити $\vec{T}$, приложенная

к раме в точке *E*, направлена вдоль нити и численно равна весу груза $T = P$. Заменяем распределенную нагрузку её равнодействующей $\vec{Q}$. Сила $\vec{Q}$ риложена в середине отрезка *AB* и численно авна: $Q = qa = 4$ кН.

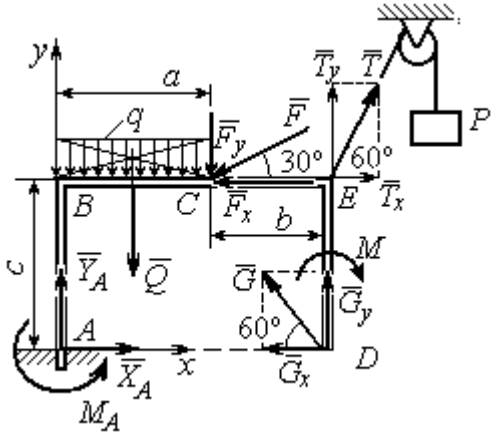

Рис. 1.27. Внешние силы и реакции связей при равновесии рамы

Действующие на раму силы составляют равновешенную произвольную плоскую истему сил: $(\vec{Q}, \vec{F}, \vec{X}_A, \vec{Y}_A, \vec{G}, \vec{T}, M) \sim 0$. Условия равновесия для такой системы сил: $\sum F_{kx} = 0$; $\sum F_{ky} = 0$; $\sum M_A(\vec{F}_k) = 0$.

Выбираем систему координат *xAy*, например, как показано на рис. 1.27, и составляем уравнения равновесия:

$$\sum F_{kx} = X_A - F\cos 30^\circ + T\cos 60^\circ - G\cos 60^\circ = 0; \qquad (3)$$

$$\sum F_{ky} = Y_A - Q - F\cos 60^\circ + T\cos 30^\circ + G\cos 30^\circ = 0. \qquad (4)$$

Моменты сил будем вычислять относительно центра *A*. В этом случае моменты сил $\vec{X}_A$ и $\vec{Y}_A$ равны нулю: $M_A(\vec{X}_A) = 0$; $M_A(\vec{Y}_A) = 0$.

При определении момента силы $\vec{F}$ удобно воспользоваться теоремой Вариньона. С этой целью представим вектор силы $\vec{F}$ как равнодействующую двух сил $\vec{F}_x$ и $\vec{F}_y$, параллельных осям *Ax* и *Ay*: $\vec{F} = \vec{F}_x + \vec{F}_y$ (см. рис. 1.27). Величины сил $\vec{F}_x$ и $\vec{F}_y$ определяются как проекции силы $\vec{F}$ на оси координат: $F_x = F\cos 30^\circ$, $F_y = F\cos 60^\circ$. Плечо вектора силы $\vec{F}_x$ относительно центра *A* равно *c* (как длина перпендикуляра, проведённого из центра *A* на линию действия силы $\vec{F}_x$), плечом силы $\vec{F}_y$ является расстояние *a*. По теореме Вариньона момент силы $\vec{F}$ относительно центра A равен алгебраической сумме моментов сил $\vec{F}_x$ и $\vec{F}_y$ относительно того же центра:

$$M_A(\vec{F}) = M_A(\vec{F}_x) + M_A(\vec{F}_y) = F_x \cdot c - F_y \cdot a = F\cos 30^\circ \cdot c - F\cos 60^\circ \cdot a.$$

Аналогично вычисляем моменты сил $\vec{G}$ и $\vec{T}$: $M_A(\vec{G}) = G\cos 30^\circ \cdot (a+b)$; $M_A(\vec{T}) = -T\cos 60^\circ \cdot c + T\cos 30^\circ \cdot (a+b)$. В результате уравнение моментов имеет вид:

$$\sum M_A(\vec{F}_k) = F\cos 30^\circ \cdot c - F\cos 60^\circ \cdot a - T\cos 60^\circ \cdot c + T\cos 30^\circ \cdot (a+b) +$$

$$+ G\cos 30^\circ \cdot (a+b) - Q\frac{a}{2} - M + M_A = 0. \qquad (1.5)$$

Подставляя в уравнения равновесия (1.3) – (1.5) численные значения из условий задачи, получим систему уравнений относительно неизвестных X_A, Y_A, M_A, откуда найдём значения реакций: $X_A = 11{,}16$ кН; $Y_A = -21{,}31$ кН; $M_A = -70{,}73$ Н·м. Знаки показывают, что составляющая $\vec{Y}_A$ силы реакции жёсткой заделки и момент реакции M_A направлены в противоположную сторону. Величина силы реакции жесткой заделки $R_A = \sqrt{X_A^2 + Y_A^2} = 24{,}05$ кН.

Упражнения

Упражнение 1.1

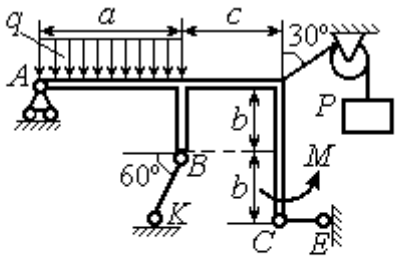

$a = 3$ м, $b = 1$ м, $c = 2$ м,
$P = 15$ кН, $M = 3$ кНм, $q = 5$ кН/м.
Найти реакцию стержней BK, CE
и реакцию шарнира A

Упражнение 1.2

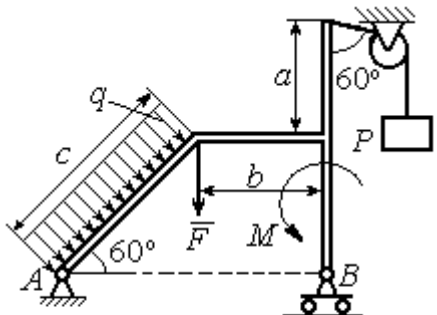

$a = 2$ м, $b = 1$ м, $c = 3$ м,
$M = 3$ кНм, $q = 3$ кН/м,
$P = 2$ кН, $F = 4$ кН.
Найти реакцию шарниров A и B

Рис. 1.28. Задания для самостоятельного решения. Упражнения 1.1, 1.2

Упражнение 1.3

Упражнение 1.4

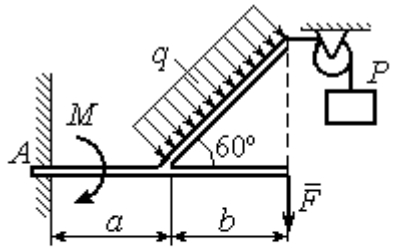

$a = 1$ м, $b = 2$ м, $F = 2$ кН,
$P = 3$кН, $M = 3$ кН·м,
$q = 2$ кН/м
Найти реакцию жесткой заделки

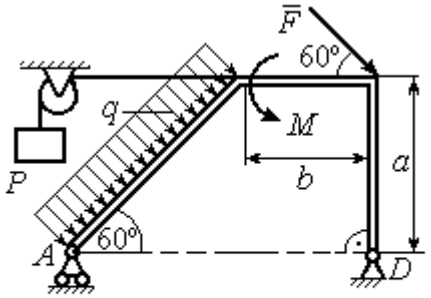

$a = 3$ м, $b = 1$ м, $P = 2$ кН, $F = 3$ кН,
$M = 3$ кН·м, $q = 2$ кН/м.
Найти реакцию шарниров A и D

Рис. 1.29. Задания для самостоятельного решения. Упражнения 1.3, 1.4

1.4. Равновесие систем тел

Связи, соединяющие части конструкции, называются **внутренними** в отличие от **внешних** связей, скрепляющих конструкцию с внешними телами, не входящими в данную конструкцию.

Одним из способов решения задач на равновесие сил, действующих на сочленённую конструкцию, является **разбиение конструкции на отдельные тела** и составление уравнений равновесия для каждого из тел, входящих в конструкцию. В уравнения равновесия будут входить только силы, непосредственно приложенные к телу, равновесие которого рассматривается. **При этом реакции внутренних связей, приложенные к разным телам, будут попарно равны по модулю и противоположны по направлению.**

Примеры решения задач на равновесие систем тел

Задача 10. Диск весом Q = 100 кН опирается на вертикальную стенку и на наклонную балку AB. На диск действует сила $\vec{F}$, равная по величине 50 кН (рис. 1.30). Линия действия силы $\vec{F}$ проходит через центр диска под углом 30º к его вертикальному диаметру.

Однородная балка AB весом G = 80 кН закреплена в точке A шарнирно и удерживается под углом 60º к стене при помощи вертикального троса, один конец которого закреплён на балке в точке B, а другой – переброшен через блок и несёт груз весом P. Определить давление диска на стенку и на балку, реакцию шарнира A и вес груза P, удерживающий конструкцию в равновесии, если длина балки AB ℓ = 6 м, радиус диска r = 1 м.

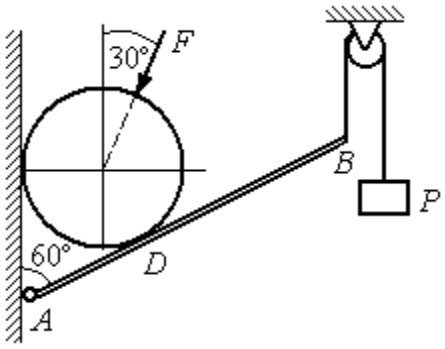

Рис. 1.30. Равновесие составной конструкции

Решение

Объект равновесия включает балку и диск и представляет собой составную конструкцию. Опора диска на балку в точке D является внутренней связью конструкции. Рассмотрим равновесие диска и балки отдельно.

Освобождаем диск от связей. На диск действует сила веса $\vec{Q}$, сила $\vec{F}$ и реакции $\vec{N}$ и $\vec{R}$ опор диска на стену в точке K и на балку в точке D (рис. 1.31). Силы, приложенные к диску, составляют плоскую систему сходящихся сил. Выберем систему координат, как показано на рис. 1.31, и составим уравнения равновесия:

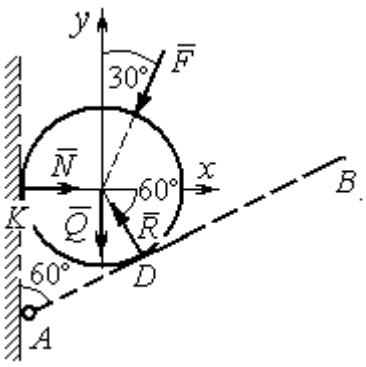

Рис. 1.31. Внешние силы и реакции связей при равновесии диска

$$\sum F_{kx} = -F\cos 60^\circ - R\cos 60^\circ + N = 0; \quad (1.6)$$

$$\sum F_{ky} = -F\cos 30^\circ + R\cos 30^\circ - Q = 0. \quad (1.7)$$

Рассмотрим равновесие балки AB (рис. 1.32).

На балку действуют сила тяжести $\vec{G}$, реакция шарнира A, (на рис. 1.32 показано её разложение на составляющие $\vec{X}_A$ и $\vec{Y}_A$), реакция нити $\vec{T}$, численно равная весу груза P, и сила $\vec{R}'$ давления диска на балку. Сила давления $\vec{R}'$ противоположна реакции $\vec{R}$ опоры диска на балку и численно равна ей.

Система сил ($\vec{X}_A, \vec{Y}_A, \vec{G}, \vec{T}, \vec{R}'$), действующих на балку, является произвольной плоской. Условия равновесия такой системы сил:

$$\sum F_{kx} = 0;\ \sum F_{ky} = 0;\ \sum M_A(\vec{F}_k) = 0.$$

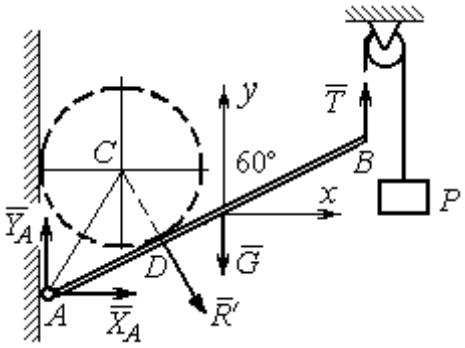

Рис. 1.32. Силы, действующие на балку, при равновесии

Выберем оси, как показано на рис. 1.32, и составим уравнения равновесия, полагая точку *A* центром, относительно которого производятся вычисления моментов сил:

$$\sum F_{kx} = X_A + R'\cos 60^\circ = 0, \tag{1.8}$$

$$\sum F_{ky} = Y_A - R'\cos 30^\circ - G + T = 0, \tag{1.9}$$

$$\sum M_A(\vec{F}_k) = -R' \cdot AD - G \cdot \frac{\ell}{2}\cos 30^\circ + T\ell\cos 30^\circ = 0. \tag{1.10}$$

Добавив к уравнениям (1.8) – (1.10) равновесия балки *AB* уравнения (1.6), (1.7) равновесия диска с учётом, что $R' = R$, получим систему пяти уравнений с пятью неизвестными. Подставляя данные из условия задачи и решая совместную систему, найдём: R = 165,47 кН; N = 107,74 кН; P = 95,26 кН; X_A = – 82,73 кН; Y_A = 128,03 кН.

Сила давления диска на стену равна модулю реакции опоры $\vec{N}$ и направлена в противоположную сторону, сила давления диска на балку равна $\vec{R}'$.

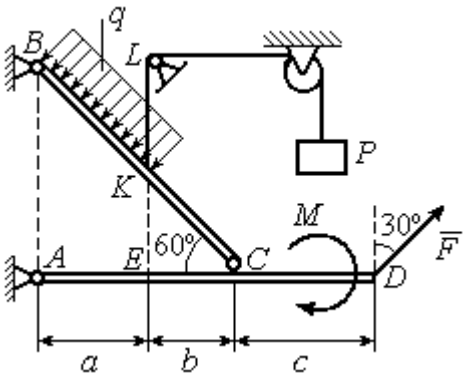

Рис.1.33. Равновесие кронштейна как сочленённой конструкции

Задача 11. Кронштейн состоит из горизонтальной балки *AD*, прикрепленной к вертикальной стене в точке *A*, и откоса *BC*, соединённого с балкой *AD* в точке *C* под углом 60º и прикреплённого к вертикальной стене в точке *B* (рис. 1.33). Все соединения шарнирные. На конструкцию действуют сила $\vec{F}$, приложенная в точке *D* под углом 30º к вертикали и равная по модулю F =10 кН, пара сил с моментом M = 8

кН·м и равномерно распределенная на отрезке *BK* нагрузка интенсивностью q = 3 кН/м. В точке *K* к балке *BC* прикреплена нить, другой конец которой, переброшенный через невесомые блоки, несёт груз весом P = 5 кН (см. рис. 1.33).

Определить реакции шарниров *A*, *B* и *C*, если a = 2 м, b = 1 м, c = 3 м, а на отрезке *KL* нить натянута вертикально.

Решение

Рассмотрим равновесие каждой из составных частей конструкции – балки *BC* и балки *AD*. Освобождаем балки от связей и заменяем их реакциями (рис. 1.34).

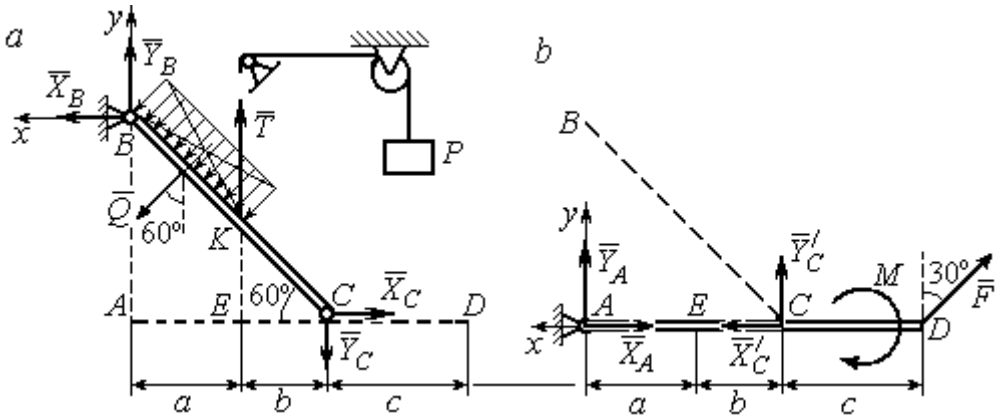

Рис. 1.34. Равновесие элементов конструкции кронштейна:
a - силы, действующие на балку *BC*; *b* - силы, действующие на балку *AD*

На рис. 1.34, *a* показаны реакции внешних и внутренних связей балки *BC* : реакция $\vec{R}_B$ шарнира *B*, реакция нити $\vec{T}$, равная по величине весу груза, $T = P$ и реакция $\vec{R}_C$ внутреннего шарнира *C*. Реакции шарниров *B* и *C* представлены в виде разложения на составляющие $\vec{X}_B$, $\vec{Y}_B$ и $\vec{X}_C$, $\vec{Y}_C$. Заменяем равномерную нагрузку равнодействующей силой $\vec{Q}$, приложенной в середине отрезка *BK* (см. рис. 1.34, *a*) и численно равной $Q = q \cdot BK = q \cdot \dfrac{a}{\cos 60^\circ} = q \cdot 2a$.

Система сил ($\vec{Q}$, $\vec{X}_B, \vec{Y}_B, \vec{X}_C, \vec{Y}_C, \vec{T}$), действующая на балку *BC*, является произвольной плоской уравновешенной системой сил. Выберем оси координат

xBy, как показано на рис. 1.34, *а*, и составим уравнения равновесия. При этом моменты сил будем вычислять относительно центра *C*:

$$\sum F_{kx} = X_B + Q\cos 30^\circ - X_C = 0; \tag{1.11}$$

$$\sum F_{ky} = Y_B - Q\cos 60^\circ + T - Y_C = 0; \tag{1.12}$$

$$\sum M_C(\vec{F}_k) = X_B \cdot AB - Y_B(a+b) - Tb + Q\left(CK + \frac{1}{2}BK\right) = 0, \tag{1.13}$$

где $AB = (a+b)\mathrm{tg}60^\circ$; $CK = 2b$; $\frac{1}{2}BK = a$.

Рассмотрим равновесие балки *AD* (рис. 1.34, *b*).

На балку действует сила $\vec{F}$, реакция $\vec{R}_A$ шарнира *A* и реакция $\vec{R}'_C$ внутреннего шарнира *C*. Реакция $\vec{R}'_C$ равна по величине и противоположна по направлению реакции $\vec{R}_C$. На рис. 1.34, *b* реакция $\vec{R}_A$ представлена составляющими $\vec{X}_A$ и $\vec{Y}_A$, реакция $\vec{R}'_C$ – составляющими $\vec{X}'_C$ и $\vec{Y}'_C$. При этом следует отметить: $\vec{X}'_C = -\vec{X}_C$; $\vec{Y}'_C = -\vec{Y}_C$.

Выберем оси координат *xAy* как показано на рис. 1.34, *b*, и составим уравнения равновесия балки *AD*, вычисляя моменты сил относительно центра *C*:

$$\sum F_{kx} = -X_A + X'_C - F\cos 60^\circ = 0; \tag{1.14}$$

$$\sum F_{ky} = Y_A + Y'_C + F\cos 30^\circ = 0; \tag{1.15}$$

$$\sum M_C(\vec{F}_k) = -Y_A(a+b) + F\cos 30^\circ \cdot c - M = 0. \tag{1.16}$$

Решая совместно систему уравнений (1.11) – (1.16) с учётом исходных данных задачи и равенства модулей сил $X_C = X'_C$ и $Y_C = Y'_C$, находим:

$$X_A = 5{,}99 \text{ кН},\ Y_A = 5{,}99 \text{ кН},\ X_C = 10{,}99 \text{ кН},\ Y_C = -14{,}65 \text{ кН};$$

$$X_B = 0{,}6 \text{ кН},\ Y_B = -13{,}65 \text{ кН},$$

$$R_A = \sqrt{X_A^2 + Y_A^2} = 8{,}47 \text{ кН},\ R_C = \sqrt{X_C^2 + Y_C^2} = 18{,}31 \text{ кН},$$

$$R_B = \sqrt{X_B^2 + Y_B^2} = 13{,}65 \text{ кН}.$$

Задача 12. Вертикальная балка *AB* с горизонтальной перекладиной *LC* закреплена в точке *A* с помощью жесткой заделки (рис. 1.35). Наклонная балка *EC* с углом наклона к горизонту 60° точке *C* шарнирно прикреплена к горизонтальной перекладине *LC* балки *AB*, а в точке *E* опирается на каток установленный на горизонтальной поверхности. На конструкцию действуют равномерно распределенная на отрезках *BL* и *DE* нагрузка с одинаковой интенсивностью $q = 2$ кН/м, сила $\vec{F}$, приложенная в точке *D* перпендикулярно балке *EC* и равная по величине $F = 10$ кН, и пара сил с моментом $M = 5$ кН·м. Определить реакцию жесткой заделки *A* и реакции шарниров *C* и *E*, если параметр *a*, определяющий размеры конструкции, равен $a = 2$ м.

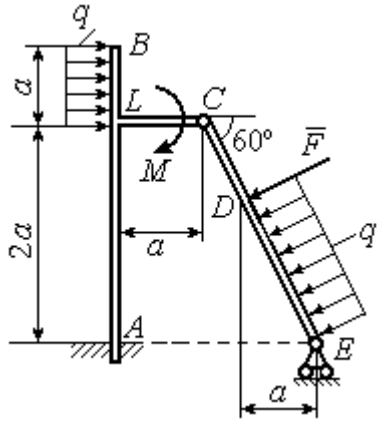

Рис. 1.35. Равновесие сочленённой конструкции

Решение

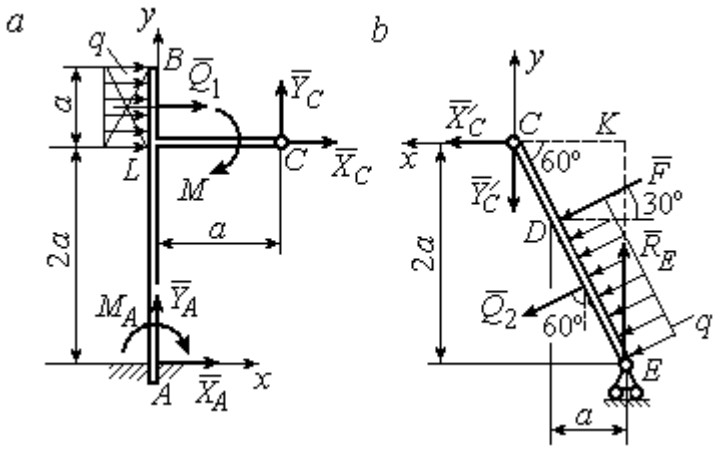

Рис. 1.36. Равновесие элементов конструкции:
a - силы и реакции связей, действующие на балку *AB*;
b - силы и реакции связей, действующие на балку *CE*

Разделим систему на две части по шарниру *C* и рассмотрим равновесие балок *ABC* и *EC* отдельно.

Рассмотрим балку *ABC* (рис. 1.36, *a*). Заменим распределенную нагрузку эквивалентной силой $\vec{Q}_1$, численно равной $Q_1 = qa = 4$ кН. На балку действует сила $\vec{Q}_1$, пара сил с моментом *M* и реакции связей – жёсткой заделки в точке *A* и шарнира *C*.

На рис. 1.36, *a* изображена реакция жесткой заделки в точке *A* в виде силы, разложенной на составляющие $\vec{X}_A$, $\vec{Y}_A$, и пары с моментом M_A. Реакция $\vec{R}_C$ шарнира *C* показана разложением на составляющие $\vec{X}_C, \vec{Y}_C$. Силы образуют произвольную плоскую систему.

Введём систему координат, как показано на рис. 1.36, *a,* и составим уравнения равновесия балки, выбрав центром вычисления моментов сил точку *A*.

Имеем систему

$$\sum F_{kx} = X_A + Q_1 + X_C = 0; \quad \sum F_{ky} = Y_A + Y_C = 0; \tag{1.17}$$

$$\sum M_A(\vec{F}_k) = -M_A - Q_1 \cdot \left(2a + \frac{a}{2}\right) - M + Y_C a - X_C 2a = 0. \tag{1.18}$$

Рассмотрим теперь равновесие балки *EC* (рис. 1.36, *b*). Заменим распределённую нагрузку эквивалентной силой $\vec{Q}_2$, приложенной в середине отрезка *ED* и равной $Q_2 = \dfrac{qa}{\cos 60^\circ} = q \cdot 2a = 8$ кН. На балку действуют силы $\vec{Q}_2$, $\vec{F}$, реакция $\vec{R}_E$ подвижной опоры – катка *E* и реакция $\vec{R}'_C$ шарнира *C*. На рис. 1.36, *b* реакция $\vec{R}'_C$ показана в виде разложения на составляющие $\vec{X}'_C$, $\vec{Y}'_C$. При этом силы $\vec{X}'_C$, $\vec{Y}'_C$ направлены противоположно силам $\vec{X}_C$, $\vec{Y}_C$ и равны им по модулю: $X_C = X'_C$; $Y_C = Y'_C$ (см. рис. 1.36, *a, b*).

Действующие на балку *EC* силы образуют уравновешенную произвольную плоскую систему сил. Выберем систему координат, как показано на рис. 1.36, *b*, и составим уравнения равновесия, вычисляя моменты сил относительно центра *C*. Получим:

$$\sum F_{kx} = Q_2 \sin 60^\circ + F\cos 30^\circ + \vec{X}'_C = 0, \tag{1.19}$$

$$\sum F_{ky} = R_E - Q_2 \cos 60^\circ - F\sin 30^\circ - Y'_C = 0, \tag{1.20}$$

$$\sum M_C(\vec{F}_k) = -F \cdot \left(\frac{2a}{\cos 30^\circ} - 2a\right) - Q_2 \cdot \left(\frac{2a}{\cos 30^\circ} - a\right) + R_E \cdot 2a\,\mathrm{tg}\,30^\circ = 0. \tag{1.21}$$

Подставим в совместную систему (1.17) – (1.21) исходные данные задачи и, воспользовавшись тем, что модули сил $\vec{X}_C$, $\vec{Y}_C$ и $\vec{X}'_C$, $\vec{Y}'_C$ равны, найдём:

$$X_A = 11{,}59 \text{ кН}; \quad Y_A = -2{,}76 \text{ кН}; \quad M_A = 42{,}87 \text{ кН·м};$$

$$X_C = -15{,}59 \text{ кН}; \quad Y_C = 2{,}76 \text{ кН}; \quad R_E = 11{,}76 \text{ кН}.$$

Полные величины сил реакции жесткой заделки и взаимного давления в шарнире C: $R_A = \sqrt{X_A^2 + Y_A^2} = 11{,}91$ кН; $R_C = \sqrt{X_C^2 + Y_C^2} = 15{,}83$ кН.

Упражнения

Упражнение 1.5

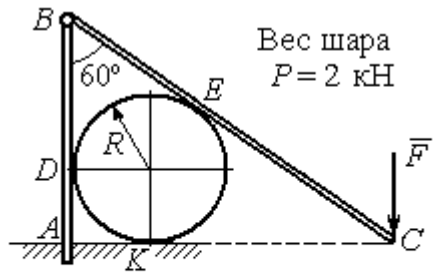

$R = 1$ м, $F = 8$ кН.
Найти реакцию жесткой заделки в точке A, реакцию шарнира B, реакцию опоры шара в точках D, K, E

Упражнение 1.6

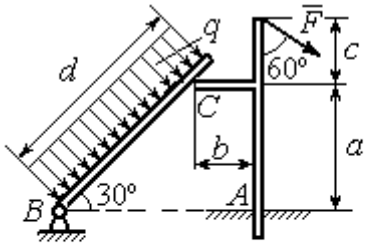

$a = 2$ м, $b = 1$ м, $c = 1$ м, $d = 5$ м,
$q = 3$ кН/м, $F = 4$ кН.
Найти реакцию жесткой заделки в точке A, реакцию шарнира B и реакцию опоры в точке C

Упражнение 1.7

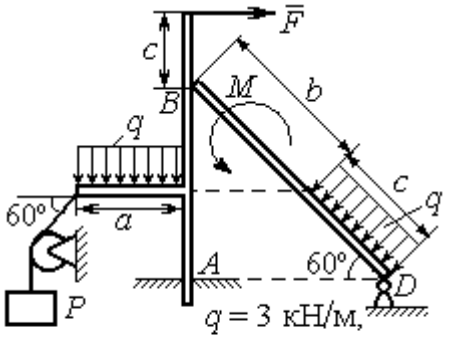

$F = 4$ кН, $P = 3$ кН, $M = 2$ кН·м,
$a = 2$м, $b = 3$м, $c = 1$м
Найти реакцию заделки A, шарнира D и реакцию опоры B

Упражнение 1.8

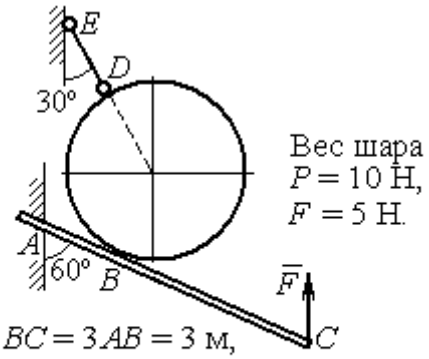

Найти реакцию жесткой заделки A, реакцию стержня DE и реакцию опоры в точке B

Рис. 1.37. Задания для самостоятельного решения. Упражнения 1.5 – 1.8

1.5. Произвольная пространственная система сил

Моментом силы относительно оси называют момент вектора проекции этой силы на плоскость, перпендикулярную оси, относительно точки пересечения оси с плоскостью. На рис. 1.38 показано вычисление момента силы $\vec{F}$ относительно оси *z*:

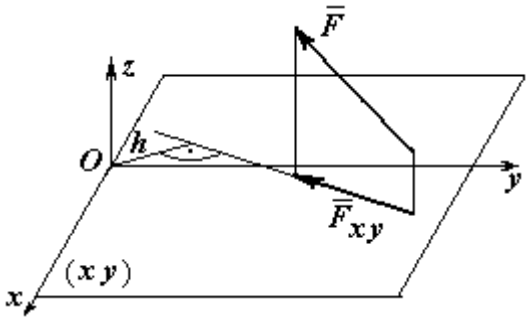

Рис. 1.38. Момент силы относительно оси

$$M_z(\vec{F}) = M_O(\vec{F}_{xy}) = F_{xy}h,$$

где O – точка пересечения оси z с плоскостью xy, перпендикулярной оси z; $\vec{F}_{xy}$ – вектор проекции силы $\vec{F}$ на плоскость xy; h – плечо силы $\vec{F}_{xy}$ относительно центра O. Момент силы относительно оси считается положительным, если при взгляде с положительного направления оси он создаёт вращение против хода часовой стрелки.

Равновесие пространственной системы сил. Для равновесия пространственной системы сил необходимо и достаточно, чтобы суммы проекций всех сил на оси прямоугольной системы координат x, y, z были равны нулю и суммы моментов всех сил относительно тех же осей также были равны нулю:

$$\sum F_{kx} = 0;\ \sum F_{ky} = 0;\ \sum F_{kz} = 0;$$

$$\sum M_x(\vec{F}_k) = 0;\quad \sum M_y(\vec{F}_k) = 0;\quad \sum M_z(\vec{F}_k) = 0,$$

где F_{kx}, F_{ky}, F_{kz} – проекции всех сил на координатные оси; $M_x(\vec{F}_k)$, $M_y(\vec{F}_k)$, $M_z(\vec{F}_k)$ – моменты всех сил относительно выбранных осей, k = 1, 2, ...

Примеры решения задач на равновесие пространственных систем сил

Задача 13. Горизонтальный вал (рис. 1.39) закреплен в подпятнике *C* и подшипнике *K*. Вал имеет шкив *B* радиуса *R* и шкив *D* радиуса *r*.

Оба шкива перпендикулярны оси вала. Рукоять *AE* параллельна оси *Cx*.

Нить, удерживающая груз *Q*, сходит со шкива *D* по касательной в точке *L* параллельно плоскости *zCx*, так что радиус шкива *D*, проведённый в точку схода нити, составляет с вертикальным диаметром угол 30º.

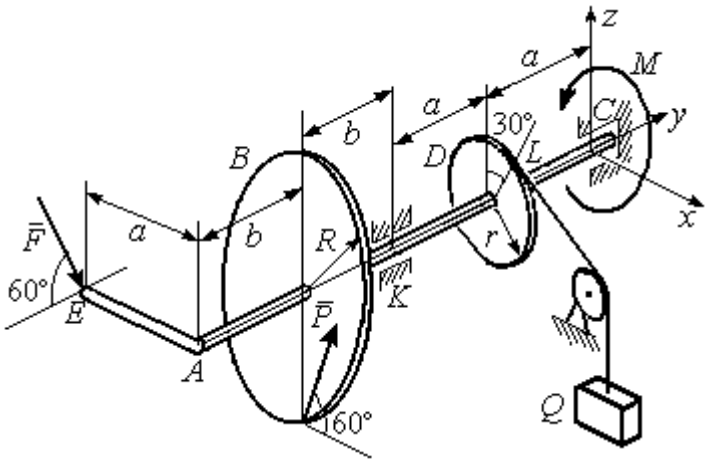

Рис. 1 39. Равновесие вала

На вал действуют силы: $\vec{F}$, $\vec{P}$ и пара сил с моментом *M*. Сила $\vec{F}$ находится в плоскости, параллельной *zCy*, и составляет угол 60° с направлением оси *Cy*. Сила $\vec{P}$ приложена в нижней точке шкива *B*, параллельна плоскости *zCx* и составляет угол 60° с направлением оси *Cx*. Определить вес удерживаемого груза Q и реакции подшипника и подпятника, если P = 4 кН; F = 2 кН; M = 3 кН·м; R = 0,6 м; r = 0,3 м; a = 0,8 м; b = 0,4 м.

Решение

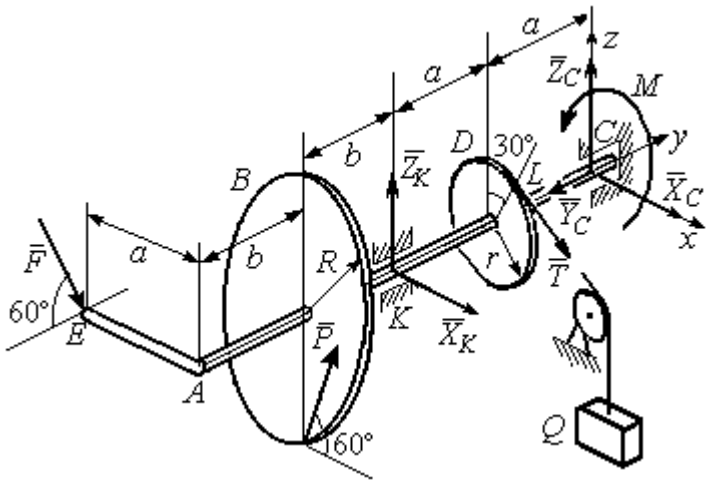

Рис. 1.40. Активные силы и реакции связей, действующие на вал, при его равновесии

Рассмотрим равновесие вала. На вал действуют активные силы $\vec{F}$, $\vec{P}$, пара с моментом *M* и реакции связей. Связями являются нить, натянутая грузом Q, подпятник *C* и подшипник *K*. Освобождаем вал от связей, заменяя их действие реакциями. Реакцию $\vec{R}_C$ подпятника *C* раскладываем на три составляющие: $\vec{X}_C$, $\vec{Y}_C$, $\vec{Z}_C$, направленные вдоль координатных осей (рис. 1.40). Реакция $\vec{R}_K$ подшипника *K* лежит в плоскости, перпендикулярной оси вала, и ее составляющими будут вектора

$\vec{X}_K, \vec{Z}_K$, направленные вдоль координатных осей *x*, *z*. Реакция нити $\vec{T}$ направлена вдоль нити от точки *L* и по модулю равна весу груза *Q*.

Активные силы и реакции связей составляют произвольную пространственную уравновешенную систему сил. При составлении уравнений равновесия изобразим вал вместе с действующими на него силами в проекциях на координатные плоскости (рис. 1.41).

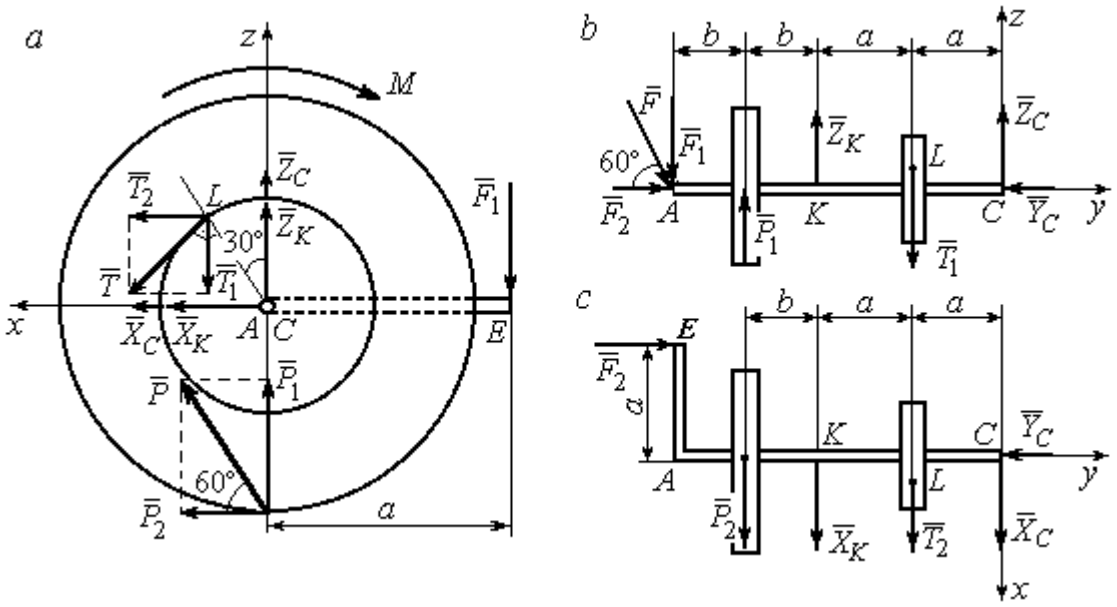

Рис. 1.41. Вал и действующие на него силы в проекциях на координатные плоскости:
a – вид вала в проекции на плоскость *zCx* с положительного конца оси *y*;
b – вид вала в проекции на плоскость *zCy* с положительного конца оси *x*;
c – вид вала в проекции на плоскость *xCy* с положительного конца оси *z*

На рис. 1.41, *a* показаны проекции вала и всех сил на плоскость *zCx*. Вычисляя моменты проекций сил относительно точки *C*, получим значения моментов этих сил относительно оси *y*. При вычислении моментов сил относительно оси *x* достаточно вычислить моменты проекций сил на плоскость *zCy* относительно точки *C* (рис. 1.41, *b*), а вычисляя моменты проекций сил на плоскость *xCy* относительно точки *C*, получим значения моментов сил относительно оси *z* (рис. 1.41, *c*).

Величины проекций сил определяются равенствами: $P_1 = P\cos 30^\circ$; $P_2 = P\cos 60^\circ$; $T_1 = T\cos 60^\circ$; $T_2 = T\cos 30^\circ$; $F_1 = F\cos 30^\circ$; $F_2 = F\cos 60^\circ$.

Составляем уравнения равновесия:

$$\sum F_{kx} = P\cos 60^\circ + X_K + T\cos 30^\circ + X_C = 0;\ \sum F_{ky} = F\cos 60^\circ - Y_C = 0;$$

$$\sum F_{kz} = P\cos 30^\circ + Z_K - T\cos 60^\circ + Z_C - F\cos 30^\circ = 0;$$

$$\sum M_x(\vec{F}_k) = T\cos 60^\circ \cdot a - Z_K \cdot 2a - P\cos 30^\circ \cdot (2a + b) +$$

$$+ F\cos 30^\circ \cdot (2a + 2b) = 0;$$

$$\sum M_y(\vec{F}_k) = -F\cos 30^\circ \cdot a - P\cos 60^\circ \cdot R + T \cdot r - M = 0;$$

$$\sum M_z(\vec{F}_k) = T\cos 30^\circ \cdot a + X_K \cdot 2a + P\cos 60^\circ \cdot (2a + b) - F\cos 60^\circ \cdot a = 0.$$

Подставляя исходные данные задачи, получим систему шести уравнений с шестью неизвестными, решая которую, найдём:

$$X_C = -8{,}09 \text{ кН},\ Y_C = 1 \text{ кН},\ Z_C = 4{,}65 \text{ кН},\ Z_K = 2{,}92 \text{ кН};$$

$$X_K = -10{,}02 \text{ кН},\ T = 18{,}6 \text{ кН}.$$

Реакции подпятника и подшипника:

$$R_C = \sqrt{X_C^2 + Y_C^2 + Z_C^2} = 9{,}4 \text{ кН},\ R_K = \sqrt{X_K^2 + Z_K^2} = 10{,}44 \text{ кН}.$$

Вес удерживаемого груза Q равен реакции нити T.

Задача 14. Однородная прямоугольная плита (рис. 1.42) веса 25 кН прикреплена к полу при помощи шарового шарнира A, подшипника B и удерживается в вертикальном положении стержнем CO, лежащим в плоскости, перпендикулярной плоскости плиты так, что $\angle COB = 60^\circ$. В плоскости плиты на неё действуют пара сил с моментом $M = 6$ кН·м, сила $\vec{F}_1$, равная $F_1 = 10$ кН, приложенная на верхней стороне плиты в точке H под углом 30° к линии EC, и сила $\vec{F}_2$, равная $F_2 = 5$ кН, приложенная в точке D параллельно стороне AB. В точке E к плите прикреплён трос, на другом конце которого, перекинутым через блок K, подвешен груз весом $Q = 20$ кН. Отрезок троса EK перпендикулярен плоскости плиты.

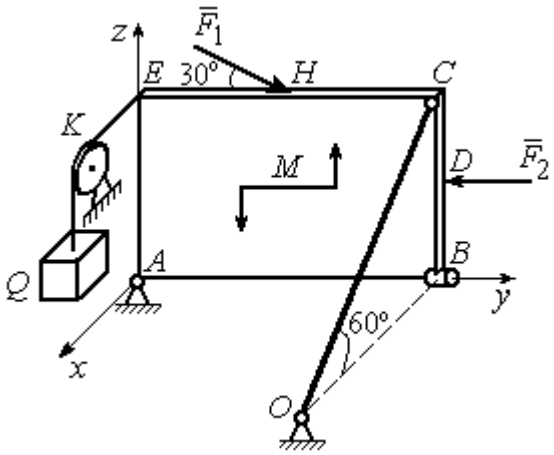

Рис. 1.42. Равновесие плиты

Определить реакции шарнира *A*, подшипника *B* и реакцию стержня *CO*, если ширина плиты *AB* = 3 м; высота *AE* = 2 м; *EH* = *HC*, *CD* = *DB*.

Решение

Рассмотрим равновесие плиты *ABCE*. На плиту действуют активные силы $\vec{F}_1$, $\vec{F}_2$, сила тяжести плиты $\vec{P}$, пара сил с моментом *M* и реакции связей. Связями являются пространственный шарнир *A*, нить, натянутая грузом Q, подшипник *B* и невесомый стержень *CO*.

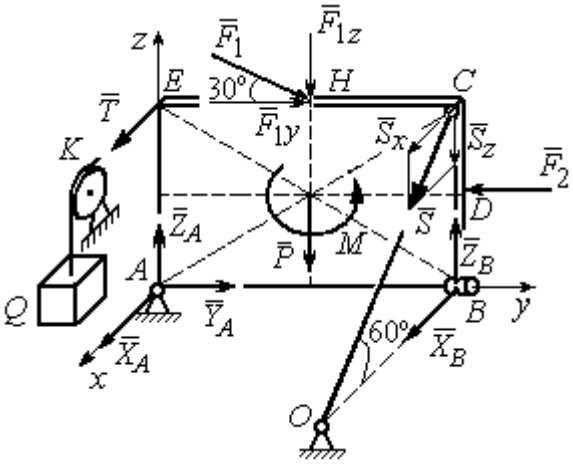

Рис. 1.43. Силы, действующие на плиту, при её равновесии

Выберем систему координат, как показано на рис. 1.43. Освобождаем плиту от связей, заменяя их действие реакциями. Реакцию $\vec{R}_A$ шарнира *A* раскладываем на три составляющие: $\vec{X}_A$, $\vec{Y}_A$, $\vec{Z}_A$, направленные вдоль координатных осей. Реакция нити $\vec{T}$ направлена вдоль нити параллельно оси *Ax* и равна весу груза $T = Q$, реакция $\vec{R}_B$ подшипника *B* расположена в плоскости, перпендикулярной оси *Ay*, и представлена в виде двух своих составляющих $\vec{X}_B$, $\vec{Z}_B$, реакция $\vec{S}$ невесомого стержня *CO* направлена вдоль стержня. Направления активных сил и реакций связей показаны на рис. 1.43.

Силы, действующие на плиту, и реакции связей составляют пространственную уравновешенную систему сил. Составим уравнения равновесия:

$$\sum F_{kx} = X_A + T + X_B + S\cos 60^\circ = 0;$$

$$\sum F_{ky} = Y_A - F_2 + F_1\cos 30^\circ = 0;$$

$$\sum F_{kz} = Z_A - F_1\cos 60^\circ - P + Z_B - S\cos 30^\circ = 0;$$

$$\sum M_x(\vec{F}_k) = -F_1\cos 60^\circ \cdot 0{,}5 \cdot AB - F_1\cos 30^\circ \cdot AE - P \cdot 0{,}5 \cdot AB +$$

$$+ F_2 \cdot BD + Z_B \cdot AB - S\cos 30^\circ \cdot AB + M = 0;$$

$$\sum M_y(\vec{F}_k) = T \cdot AE + S\cos 60^\circ \cdot CB = 0;$$

$$\sum M_z(\vec{F}_k) = -X_B \cdot AB + S\cos 60^\circ \cdot EC = 0.$$

Подставляя исходные данные задачи, получим систему уравнений, решая которую, найдём значения реакций: S = – 40 кН; X_B = – 20 кН; Z_B = – 17,53 кН; X_A = 20 кН; Y_A = – 3, 66 кН; Z_A = 12,89 кН.

Задача 15. Прямоугольная фрамуга *ACEB* весом P = 50 Н, закрепленная в точках A и B цилиндрическими шарнирами, открыта на угол 60º (рис. 1.44). На фрамуге в точке H закреплена верёвка, другой конец которой, переброшенный через невесомый блок K, несёт груз Q. При этом линия верёвки HK параллельна прямой ED. На фрамугу действует сила $\vec{F}$, приложенная в верхнем углу в точке C перпендикулярно плоскости фрамуги и равная по величине F = 15 Н.

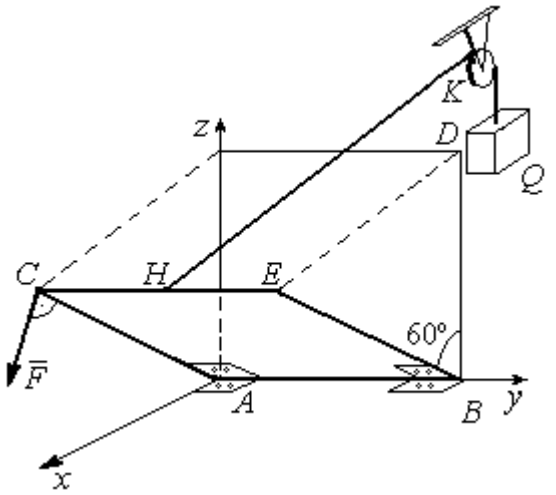

Рис. 1.44. Равновесие фрамуги

Определить вес груза Q, необходимый для удержания фрамуги в равновесии и реакции цилиндрических шарниров A и B, если размеры фрамуги $BE = BD$ = 2 м; AB = 3 м; $CH = HE$.

Решение

Рассмотрим равновесие фрамуги *ABCE*. Изображаем внешние активные силы: силу $\vec{F}$, силу тяжести фрамуги $\vec{P}$, а также реакции связей. Связями являются два цилиндрических шарнира *A* и *B* (связь, аналогичная подшипнику) и нить, натянутая грузом Q. Выберем систему координат *Axyz*, как показано на рис. 1.45. Освобождаем фрамугу от связей, заменяя их действие реакциями. Реакции $\vec{R}_A$ и $\vec{R}_B$ шарниров *A* и *B* раскладываем на взаимно перпендикулярные составляющие: $\vec{X}_A$, $\vec{Z}_A$ и $\vec{X}_B$, $\vec{Z}_B$ в плоскостях, перпендикулярных оси вращения фрамуги (ось *Ay*), реакция нити $\vec{T}$ направлена вдоль нити и равна весу груза $T = Q$. Направления активных сил и реакций связей показаны на рис. 1.45.

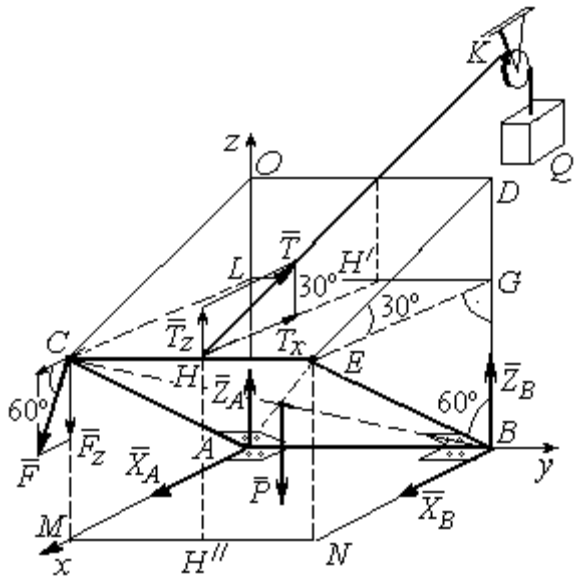

Рис. 1.45. Активные силы и реакции при равновесии фрамуги

Силы, действующие на фрамугу, составляют уравновешенную пространственную систему сил.

Составим уравнения равновесия. При этом для удобства вычисления моментов сил относительно осей изобразим плоскости, перпендикулярные этим осям, с проекциями на них сил, действующих на фрамугу (рис. 1.46). Тогда моменты сил, действующих на фрамугу, например, относительно оси *Ax* определяются как моменты векторов проекций этих сил на плоскость *zAy* относительно точки *A* – пересечения оси *Ax* и перпендикулярной ей плоскости *zAy* (см. рис. 1.46, *a*). Аналогично при вычислении моментов сил относительно оси *Az* достаточно вычислить моменты векторов проекций сил на плоскость *xAy* относительно точки *A* (см. рис. 1.46, *b*).

Значения моментов сил относительно оси *Ay* получим, вычисляя моменты векторов проекций сил на плоскость *zAx* относительно точки *A* (см. рис. 1.46, *c*).

Уравнения равновесия фрамуги имеют вид:

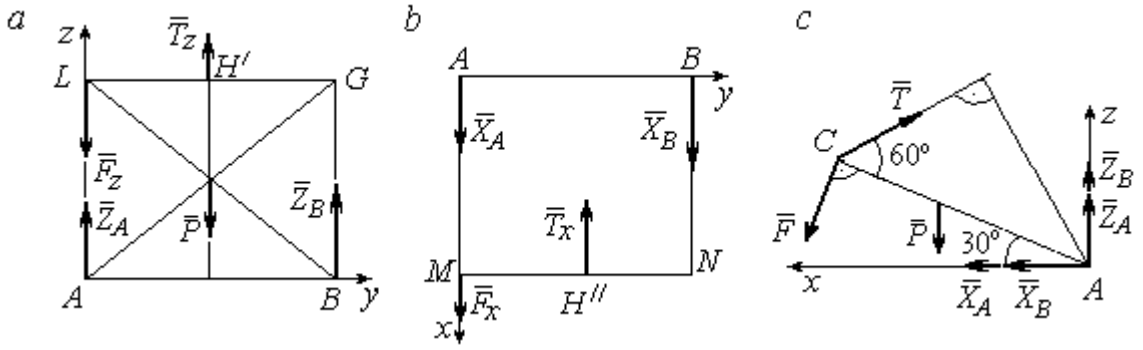

Рис. 1.46. Фрамуга и действующие на неё силы в проекциях на координатные плоскости:
a – проекция на плоскость *zAy* со стороны положительного направления оси *x*; *b* – проекция на плоскость *xAy* со стороны положительного направления оси *z*; *c* – проекция на плоскость *zAx* со стороны положительного направления оси *y*

$$X_A + X_B + F\cos 60^\circ - T\cos 30^\circ = 0;$$

$$Z_A + Z_B - P - F\cos 30^\circ + T\cos 60^\circ = 0;$$

$$\sum M_x(\vec{F}_k) = T_z \cdot 0{,}5 \cdot AB - P \cdot 0{,}5 \cdot AB + Z_B \cdot AB = =$$

$$T\cos 60^\circ \cdot 0{,}5 \cdot AB - P \cdot 0{,}5 \cdot AB + Z_B \cdot AB = 0;$$

$$\sum M_y(\vec{F}_k) = P \cdot 0{,}5 \cdot AC\cos 30^\circ + F \cdot AC - T \cdot AC\sin 60^\circ = 0;$$

$$\sum M_z(\vec{F}_k) = -X_B \cdot AB + T_x \cdot 0{,}5 \cdot AB = -X_B \cdot AB + T\cos 30^\circ \cdot 0{,}5 \cdot AB = 0.$$

Подставляя исходные данные из условия задачи и решая систему, найдём реакции шарниров фрамуги:

$$X_B = 18{,}22 \text{ Н},\ Z_B = 14{,}41 \text{ Н},\ R_B = \sqrt{X_B^2 + Z_B^2} = 23{,}31 \text{ Н};$$

$$X_A = 10{,}83 \text{ Н},\ Z_A = 27{,}41 \text{ Н},\ R_A = \sqrt{X_A^2 + Z_A^2} = 29{,}47 \text{ Н}.$$

Вес груза, удерживающий фрамугу в равновесии, численно равен реакции верёвки: $Q = T = 42{,}37$ Н.

Задача 16. Горизонтальный коленчатый вал *AD* (рис. 1.47) закреплен в подпятнике *A* и подшипнике *C*. Вал имеет шкив радиуса r и рукоять *DH*, перпендикулярные оси вала. Рукоять *DH* образует угол 30º к направлению оси *Ax*. Колено вала расположено в горизонтальной плоскости *xAy*. Нить, удерживающая груз *Q*, намотана на шкив и сходит с него вертикально вниз. На вал действуют силы $\vec{F}, \vec{P}, \vec{G}$ и пара сил с моментом *M*. Сила $\vec{F}$ приложена в верхней точке вертикального диаметра шкива под углом 30° к направлению оси *Ay* и находится в плоскости z*Ay*. Сила $\vec{P}$ приложена в нижней точке *H* рукояти параллельно оси *Az*. Сила $\vec{G}$ приложена в крайней точке *K* стойки колена вала под углом 60º к стойке и находится в плоскости, перпендикулярной оси вала. Пара сил с моментом *M* создаёт вращение вала вокруг оси *Ay*.

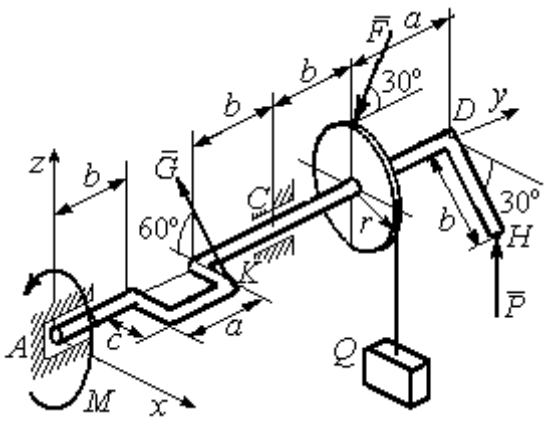

Рис. 1.47. Равновесие вала

Определить вес удерживаемого груза Q и реакции подшипника и подпятника, если: P = 10 кН; F = 12 кН; G = 6 кН; M = 3 кН·м; r = 0,3 м; a = 0,8 м; b = 0,4 м; c = 0,2 м.

Решение

Рассмотрим равновесие вала. На вал действуют активные силы – $\vec{F}$, $\vec{P}$, $\vec{G}$, пара сил с моментом *M* и реакции связей. Связями являются нить, натянутая грузом Q, подпятник *A* и подшипник *C*.

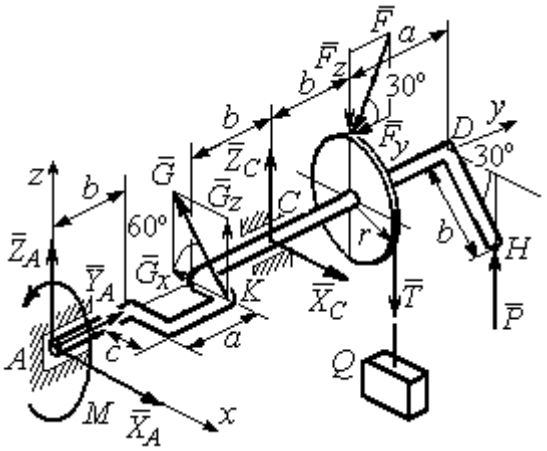

Рис. 1.48. Силы и реакции, действующие на вал при равновесии

Освобождаем вал от связей, заменяя их действие реакциями.

Реакцию подпятника A раскладываем на три составляю-щие: $\vec{X}_A$, $\vec{Y}_A$, $\vec{Z}_A$, направленные вдоль координатных осей. Реакция подшипника C лежит в плоскости, перпендикулярной оси вала, и также может быть разложена на составляющие $\vec{X}_C$, $\vec{Z}_C$, направленные вдоль координатных осей *Ax*, *Az*. Реакция нити $\vec{T}$ направлена вдоль нити и по модулю равна весу груза, $T = Q$. Действие на вал активных сил и реакций связи показано на рис. 1.48.

Указанные силы составляют произвольную пространственную уравновешенную систему сил.

Составим уравнения равновесия:

$$\sum F_{kx} = X_A - G\cos 60^\circ + X_C = 0;$$

$$\sum F_{ky} = Y_A - F\cos 30^\circ = 0;$$

$$\sum F_{kz} = Z_A + G\cos 30^\circ + Z_C - F\cos 60^\circ - T + P = 0.$$

$$\sum M_x(\vec{F}_k) = G_z(b+a) + Z_C(b+a+b) - F_z(b+a+b+b) + F_y r -$$

$$-T(b+a+b+b) + P(b+a+b+b+a) = 0;$$

$$\sum M_y(\vec{F}_k) = -G_z c + Tr - Pb\cos 30^\circ - M = 0;$$

$$\sum M_z(\vec{F}_k) = G_x(b+a) - X_C(b+a+b) = 0,$$

где значения проекций сил на оси $G_z = G\cos 30^\circ$; $G_x = G\cos 60^\circ$; $F_z = F\cos 60^\circ$; $F_y = F\cos 30^\circ$.

Подставляя исходные данные и решая систему, получим значения реакций:

$$X_C = 2{,}25 \text{ кН};\ Z_C = 13{,}57 \text{ кН};\ R_C = \sqrt{X_C^2 + Z_C^2} = 15{,}58 \text{ кН};$$

$$Z_A = 0{,}39 \text{ кН};\ Y_A = 10{,}39 \text{ кН};\ X_A = 0{,}75 \text{ кН};\ R_A = \sqrt{X_A^2 + Y_A^2 + Z_A^2} = 10{,}42 \text{ кН}.$$

Вес удерживаемого груза равен реакции нити $Q = T = 25{,}03$ кН.

Упражнения

Упражнение 1.9

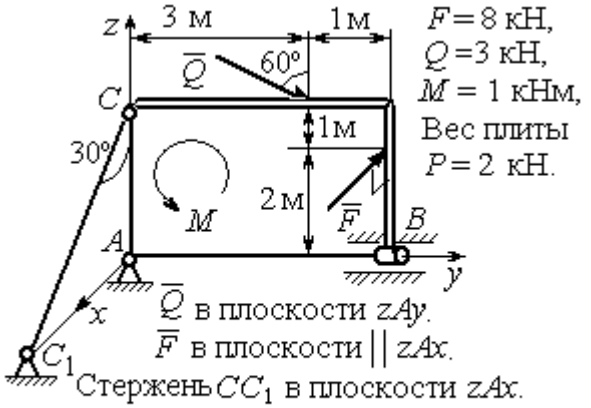

$F = 8$ кН,
$Q = 3$ кН,
$M = 1$ кНм,
Вес плиты
$P = 2$ кН.

$\overline{Q}$ в плоскости zAy.
$\overline{F}$ в плоскости $\| zAx$.
Стержень CC_1 в плоскости zAx.
Найти реакцию шарнира A, реакцию подшипника B и реакцию стержня CC_1

Упражнение 1.10

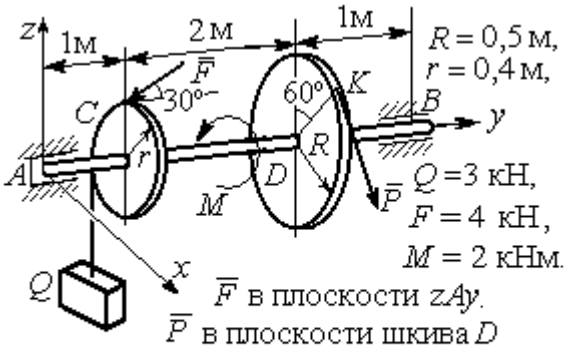

$R = 0{,}5$ м,
$r = 0{,}4$ м,
$Q = 3$ кН,
$F = 4$ кН,
$M = 2$ кНм.

$\overline{F}$ в плоскости zAy.
$\overline{P}$ в плоскости шкива D
и направлена по касательной в точке K.
Найти реакцию подпятника A, подшипника B и уравновешивающую силу P

Упражнение 1.11



$\overline{P}$ направлена по касат. к шкиву в точке K.
$\overline{F}$ в плос-ти zAy.
Нить сходит со шкива $\|$ оси Ay.
$a = 1$ м, $b = 2$ м,
$R = 0{,}5$ м, $r = 0{,}4$ м,
$Q = 3$ кН, $F = 4$ кН,
$M = 2$ кНм.
Найти реакцию Q подпятника A, подшипника B и уравновешивающую силу P

Упражнение 1.12

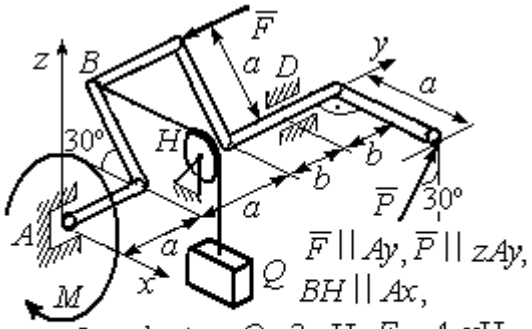

$\overline{F} \| Ay$, $\overline{P} \| zAy$,
$BH \| Ax$,
$a = 2$м, $b = 1$м, $Q = 3$ кН, $F = 4$ кН,
$M = 2$ кНм. Найти реакцию подпятника A, подшипника D и уравновешивающую силу P

Рис. 1.49. Задания для самостоятельного решения. Упражнения 1.9 – 1.12

1.6. Равновесие тел при наличии сил трения

Трение скольжения. При наличии трения скольжения полная реакция $\vec{R}$ шероховатой опоры раскладывается на нормальную составляющую $\vec{N}$ опоры и силу $\vec{F}_{\text{тр с}}$ трения скольжения, направленную по касательной к поверхности в точке опоры.

В покое сила трения скольжения может принимать любые значения от нуля до некоторого предельного значения $F_{\text{тр с}}$, называемого **предельной силой трения скольжения** (рис. 1.50).

Наибольший угол φ_0, который полная реакция шероховатой поверхности образует с нормалью к поверхности, называется **предельным углом трения**. Предельная сила трения численно равна произведению коэффициента трения на величину нормальной реакции опоры тела на поверхность: $F_{\text{тр с}} = f \cdot N$, где f – безразмерный коэффициент трения, определяемый экспериментально.

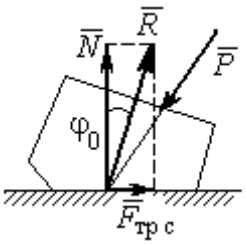

Рис. 1.50. Реакция опоры с трением скольжения

Изучение равновесия тел с учетом сил трения сводится к рассмотрению предельного равновесия, когда сила трения принимает предельное значение.

Трением качения называется сопротивление, возникающее при качении одного тела по шероховатой поверхности другого. Реакция шероховатой опоры раскладывается на нормальную составляющую $\vec{N}$ и силу трения качения $\vec{F}_{\text{тр к}}$, направленную по касательной к поверхности качения. При этом за счёт небольшого вдавливания в поверхность качения нормальная реакция опоры $\vec{N}$ смещена в сторону от линии действия силы тяжести $\vec{P}$ так, что вместе с ней образует пару, противодействующую качению (рис. 1.51). В предельном положении равновесия тела смещение нормальной реакции опоры максимально.

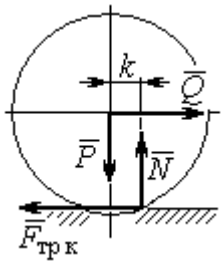

Рис. 1.51. Реакция опоры с трением качения

Величина максимального смещения k называется **коэффициентом трения качения**, измеряемого в единицах длины. Момент, создаваемый парой $(\vec{N}, \vec{P})$, называется **моментом трения качения** $M_{\text{тр к}} = kN$. Максимальная сила трения качения $\vec{F}_{\text{тр к}}$ определяется из условия, что в предельном

положении равновесия момент трения качения равен моменту качения, создаваемого парой ($\vec{F}_{\text{тр к}}, \vec{Q}$) (рис. 1.51).

Если максимальная сила трения качения меньше предельной силы трения скольжения, движение представляет качение без скольжения.

Примеры решения задач на равновесие тел с трением

Задача 17. Груз Q весом 50 Н удерживается нитью на шероховатой наклонной плоскости (рис.1.52). Один конец нити закреплен на грузе Q, а к другому, перекинутому через невесомый блок, подвешен груз весом P. Отрезок нити AB горизонтальный. Угол наклона плоскости составляет 30º к горизонту. Определить максимальное и минимальное значения веса груза P, при которых груз Q может начать скольжение по плоскости без опрокидывания, если коэффициент трения скольжения между грузом Q и наклонной плоскостью $f = 0{,}4$.

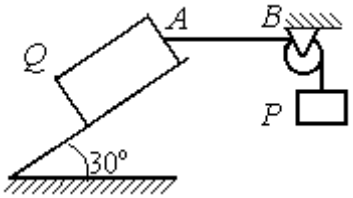

Рис.1.52. Равновесие груза на наклонной плоскости с трением

Решение

Рассмотрим равновесие груза Q при минимальном значении веса груза P. На груз действуют сила тяжести $\vec{Q}$, реакция нити $\vec{T}_{\min}$ и реакция шероховатой поверхности наклонной плоскости, состоящая из нормальной реакции наклонной плоскости $\vec{N}$ и силы трения $\vec{F}_{\text{тр1}}$ (рис. 1.53, *а*). Особенностью задач на равновесие призм является то, что точка приложения нормальной реакции не определена. В случае необходимости она находится из уравнений равновесия.

Определим направление силы трения. Если вес уравновешивающего груза P имеет минимальное значение $P_{\min}$, то при его дальнейшем уменьшении груз Q начнёт двигаться вниз по наклонной плоскости. Таким образом, предельная сила трения $\vec{F}_{\text{тр}1}$, обеспечивающая равновесие при минимальном значении веса груза P, направлена вверх по наклонной плоскости (см. рис. 1.53, *a*).

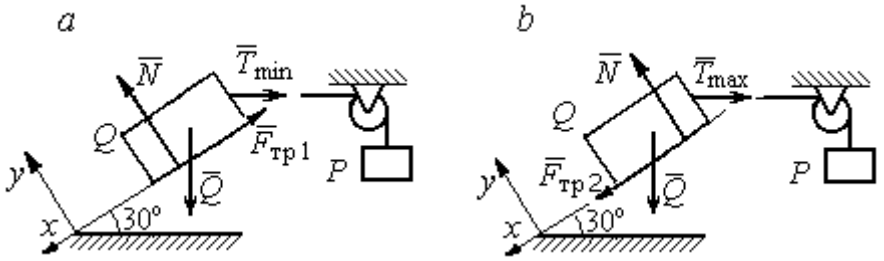

Рис. 1.53. Силы, действующие на груз при равновесии:
a – минимальный вес уравновешивающего груза;
b – максимальный вес уравновешивающего груза

Выберем систему координат, как показано на рис. 1.53, и составим уравнения равновесия в виде проекций сил:

$$\sum F_{kx} = Q\cos 60^\circ - T_{\min}\cos 30^\circ - F_{\text{тр}} = 0;$$

$$\sum F_{ky} = -Q\cos 30^\circ + N - T_{\min}\cos 60^\circ = 0.$$

Полагая в первом уравнении $F_{\text{тр}1} = f N$, решаем систему и находим реакцию нити $T_{\min} = 7{,}21$ Н. Минимальное значение веса уравновешивающего груза равно реакции нити: $P_{\min} = T_{\min} = 7{,}21$ Н.

Рассмотрим равновесие груза Q при максимальном $P_{\max}$ значении веса груза P. На груз действует сила тяжести $\vec{Q}$, реакция нити $\vec{T}_{\max}$ и реакция шероховатой поверхности наклонной плоскости, состоящая, как и в первом случае, из нормальной реакции наклонной плоскости $\vec{N}$ и силы трения $\vec{F}_{\text{тр}2}$ (см. рис. 1.53, *b*).

При определении направления силы трения заметим, что увеличение веса груза P больше максимального вызывает движение груза Q вверх по наклонной

плоскости. Тогда предельная сила трения $\vec{F}_{\text{тр}2}$, действующая против возможного движения, должна быть направлена вниз по наклонной плоскости (см. рис. 1.53, *b*). Уравнения равновесия груза *Q*:

$$\sum F_{kx} = Q\cos 60^\circ - T_{\max}\cos 30^\circ + F_{\text{тр}2} = 0;$$

$$\sum F_{ky} = -Q\cos 30^\circ + N - T_{\max}\cos 60^\circ = 0.$$

Решаем систему, подставляя вместо силы трения её значение $F_{\text{тр}2} = fN$, и находим максимальное значение веса груза *P*: $P_{\max} = T_{\max}$ = 63,54 Н.

Таким образом, груз *Q* будет находиться в равновесии на наклонной плоскости, если вес уравновешивающего груза находится в пределах 8,87 < *P* < 48,87 Н.

Задача 18. Цилиндрический каток радиуса *r* = 0,5 м, весом *P* = 50 Н удерживается в равновесии на наклонной плоскости нитью, один конец которой закреплён в центре катка, а другой перекинут через блок и несёт груз весом *Q* (рис. 1.54). Коэффициент трения качения катка $f_{\text{к}}$ = 0,02 м. Наклонная плоскость составляет угол 30º с горизонтом.

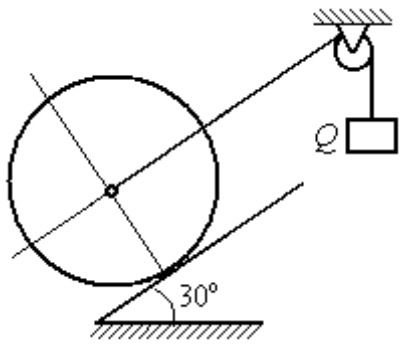

Рис. 1.54. Равновесие катка

Определить наименьшую и наибольшую величину веса *Q*, при которых каток будет в равновесии. Найти наименьшее значение коэффициента трения скольжения $f_{\text{с}}$, при котором в случае движения каток будет катиться без скольжения.

Решение

Рассмотрим равновесие катка при минимальном значении веса груза *Q* . На каток действует сила тяжести $\vec{P}$, реакции нити $\vec{Q}_{\min}$ и реакция шероховатой поверхности наклонной плоскости $\vec{R}$, имеющая своими составляющими нормальную реакцию поверхности $\vec{N}$ и силу трения качения $\vec{F}_{\text{тр1к}}$ (рис. 1.55, *a*).

Минимальный вес груза $Q_{\min}$ удерживает каток от качения вниз по наклонной плоскости. В этом случае составляющие реакции шероховатой поверхности наклонной плоскости приложены в точке K_1, слева от нормального к плоскости диаметра катка (см. рис. 1.55, *a*). Выбор точки приложения реакции шероховатой поверхности основан на том, что пара ($\vec{N}$, $\vec{P}_y$) должна создавать момент трения качения, противодействующий предполагаемому движению.

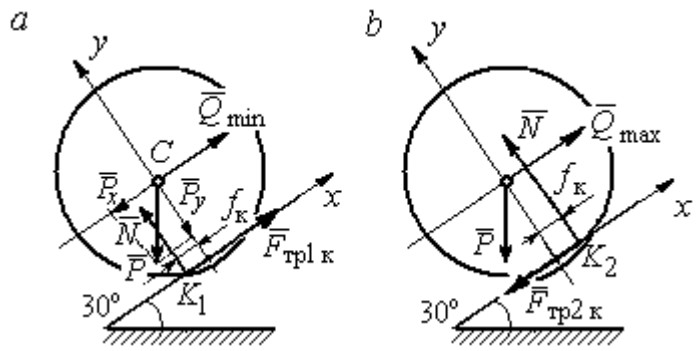

Рис. 1.55. Силы, действующие на каток, при равновесии:
a – минимальный вес груза; *b* – максимальный вес груза

На каток действует плоская уравновешенная система сил ($\vec{Q}_{\min}$, $\vec{F}_{тр1\,к}$, $\vec{N}$, $\vec{P}$) ∞ 0. Выберем систему координат, как показано на рис. 1.55, *a*, и составим уравнения равновесия катка, где уравнение моментов сил составлено относительно точки K_1:

$$\sum F_{kx} = -P\cos 60^\circ + Q_{\min} + F_{тр1к} = 0;$$

$$\sum F_{ky} = = -P\cos 30^\circ + N = 0;$$

$$\sum M_{K_1}(\vec{F}_k) = P\cos 60^\circ \cdot r - Q_{\min} r - P\cos 30^\circ \cdot f_к = 0.$$

Подставляем данные задачи и находим минимальное значение веса груза, при котором каток находится в равновесии $Q_{\min}$ = 7,68 Н, величину нормальной реакции наклонной плоскости N = 43,3 Н и значение силы трения качения, удерживающей каток в равновесии, $F_{тр1к}$ = 17,32 Н.

Рассмотрим равновесие катка при максимальном значении веса груза $Q_{\max}$. Здесь нарушение предельного равновесия при увеличении веса груза Q вызывает движение катка вверх по наклонной плоскости. В таком случае точка

приложения реакции опоры шероховатой поверхности (точка K_2) расположена справа от нормального к плоскости качения диаметра катка (рис. 1.55, *b*).

На каток действует плоская уравновешенная система сил ($\vec{Q}_{\max}$, $\vec{F}_{\text{тр2 к}}$, $\vec{N}$, $\vec{P}$) ∞ 0. Выберем систему координат, как показано на рис. 1.55, *b*. Уравнения равновесия катка, где уравнение моментов сил составлено относительно точки K_2 имеют вид:

$$\sum F_{kx} = -P\cos 60^\circ + Q_{\max} - F_{\text{тр2 к}} = 0;$$

$$\sum F_{ky} = -P\cos 30^\circ + N = 0;$$

$$\sum M_{K_2}(\vec{F}_k) = -P\cos 60^\circ \cdot r + Q_{\max} r - P\cos 30^\circ \cdot f_{\text{к}} = 0.$$

Решая систему, получим: $Q_{\max} = 42{,}32$ Н; $N = 43{,}3$ Н; $F_{\text{тр2 к}} = 17{,}32$ Н.

Таким образом, на шероховатой поверхности каток находится в равновесии, если вес уравновешивающего груза выбран в пределах $7{,}68 \le Q \le 42{,}32$ Н.

При любом движении (вверх или вниз) качение катка будет без скольжения, если предельная сила трения скольжения $F_{\text{тр с}}$ больше аналогичной силы трения качения: $F_{\text{тр с}} > F_{\text{тр к}}$. Величина силы трения скольжения не зависит от направления движения: $F_{\text{тр с}} = f_{\text{с}} N = 43{,}3 f_{\text{с}}$, где $f_{\text{с}}$ – коэффициент трения скольжения. Величина силы трения качения также не зависит от направления движения: $F_{\text{тр к}} = F_{\text{тр1 к}} = F_{\text{тр2 к}} = 17{,}32$ Н. Таким образом, для определения требуемого коэффициента скольжения имеет место неравенство $43{,}3 f > 17{,}32$, откуда $f > 0{,}4$.

Задача 19. Для подъёма и опускания грузов в выработках используется ступенчатый ворот с тормозом, изображённый на рис. 1.56. Радиусы большой и малой ступенек барабана ворота R = 0,5 м и r = 0,2 м. Ворот тормозят, надавливая на конец A рычага AB, соединённого цепью CD с концом D тормозного рычага ED с расположенной на нём тормозной колодкой. Коэффициент трения между тормозной колодкой и барабаном ворота f = 0,4. На малой ступеньке барабана ворота навита верёвка, другой конец которой, переброшенный через невесомые неподвижный блок m и подвижный блок n, удерживает груз Q весом 1 кН (см. рис. 1.56). Угол наклона к горизонту участка верёвки, соединяющей барабан с неподвижным блоком m, составляет 30°.

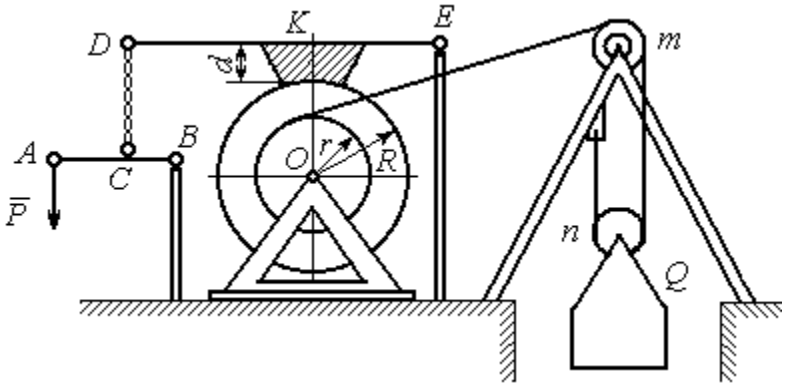

Рис. 1.56. Ворот с колодочным тормозом

Определить величину силы $\vec{P}$, уравновешивающей груз Q, и реакции шарниров O и E, если вес ворота G = 140 Н, высота тормозной колодки d = 0,1 м, расстояния AB = 1 м, BC = 0,1 м; ED = 1,2 м; EK = 0,6 м.

Решение

Рассмотрим отдельно равновесие барабана ворота, тормозного рычага DE и рычага AB (рис. 1.57).

Для того; чтобы определить силу натяжения верёвки, прикреплённой к барабану, рассмотрим равновесие груза вместе с подвижным блоком n (см. рис. 1.57, *а*). На объект равновесия действует сила тяжести груза $\vec{Q}$ и реакции $\vec{T}'$ и $\vec{T}''$ двух ветвей верёвки, огибающей снизу блок n.

Уравнения равновесия такой системы сил:

$$T' + T'' - Q = 0; \qquad T''r_{\text{бл}} = T'r_{\text{бл}},$$

где моменты сил вычислены относительно центра блока; $r_{бл}$ – радиус блока *n*. Решая систему уравнений, получим: $T' = T'' = 0{,}5Q = 500$ Н.

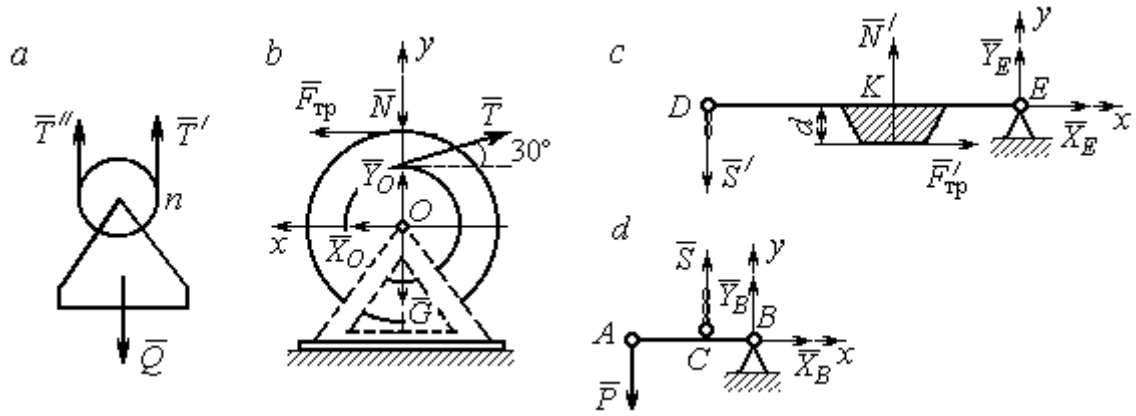

Рис. 1.57. Равновесие элементов конструкции ворота:
a – равновесие груза; *b* – силы, действующие на барабан; *c* – силы, действующие на тормозной рычаг *DE*; *d* – силы, действующие на рычаг *AB*

Рассмотрим равновесие барабана. На барабан действуют: сила веса барабана $\vec{G}$, сила давления $\vec{N}$ со стороны рычага, направленная по радиусу барабана, сила трения $\vec{F}_{тр}$, действующая по касательной к барабану в сторону, противоположную движению барабана при опускании груза, реакция $\vec{R}_O$ шарнира *O*, представленная двумя составляющими $\vec{X}_O, \vec{Y}_O$, и реакция верёвки $\vec{T}$, численно равная модулю силы $\vec{T}'$ (см. рис. 1.57, *b*).

Силы, действующие на барабан, составляют уравновешенную произвольную плоскую систему сил ($\vec{G}$, $\vec{X}_O, \vec{Y}_O, \vec{T}, \vec{N}$, $\vec{F}_{тр}$) ~ 0. Составим уравнение моментов относительно точки *O*:

$$-Tr + F_{тр}R = 0,$$ откуда с учётом $T = T'$ $F_{тр} = 200$ Н.

Величина силы $\vec{N}$ давления рычага на барабан находится из вида зависимости силы трения $F_{тр} = f N$, тогда $N = \dfrac{F_{тр}}{f} = 500$ Н.

Составим уравнения равновесия барабана в виде проекций сил на оси, выбранные, как показано на рис. 1.57, *b*:

$$\sum F_{kx} = X_O + F_{тр} - T\cos 30^\circ = 0;$$

$$\sum F_{ky} = Y_O + T\cos 60^\circ - N - G = 0.$$

Решая систему, найдём реакцию шарнира *O*:

$$X_O = 233 \text{ Н};\ Y_O = 390 \text{ Н};\ R_O = \sqrt{X_O^2 + Y_O^2} = 454{,}3 \text{ Н}.$$

Рассмотрим теперь равновесие тормозного рычага *DE* (см. рис. 1.57, *c*).

На рычаг действуют сила $\vec{N}'$ давления со стороны барабана и сила трения $\vec{F}'_{\text{тр}}$, приложенные в точке касания тормозной колодки с барабаном, равные по величине и противоположные по направлению, соответственно, силам $\vec{N}$ и $\vec{F}_{\text{тр}}$. Кроме того, в точке *D* на рычаг действует сила $\vec{S}'$, под действием которой рычаг прижимается к барабану, и реакция шарнира *E*, разложенная на составляющие $\vec{X}_E$, $\vec{Y}_E$ вдоль осей *x*, *y*. Уравнения равновесия рычага имеют вид:

$$\sum F_{kx} = X_E + F'_{\text{тр}} = 0; \quad \sum F_{ky} = Y_E + N' - S' = 0;$$

$$\sum M_E(\vec{F}_k) = S' \cdot DE - N' \cdot EK + F'_{\text{тр}} d = 0.$$

Подставляя в систему данные из условия задачи, с учётом найденных значений $F'_{\text{тр}} = F_{\text{тр}} = 200$ Н, $N' = N = 500$ Н, определим усилие S', с которым тормозной рычаг прижимается к барабану, и реакцию шарнира *E*:

$$S' = 233{,}33 \text{ Н};\ X_E = -200 \text{ Н};\ Y_E = -266{,}67 \text{ Н};\ R_E = \sqrt{X_E^2 + Y_E^2} = 333{,}34 \text{ Н}.$$

Силу $\vec{P}$, необходимую для уравновешивания груза *Q*, найдём рассматривая равновесие рычага *AB* (см. рис. 1.57, *d*) . На рычаг действуют сила $\vec{P}$, реакция цепи $\vec{S}$ и реакция шарнира *B*, показанная на рис. 1.57, *d* составляющими $\vec{X}_B$, $\vec{Y}_B$.

Составим уравнение равновесия рычага в форме равенства нулю суммы моментов сил относительно точки *B*: $P \cdot AB - S \cdot CB = 0$. С учётом того, что модули сил $\vec{S}$ и $\vec{S}'$ равны, найдем $P = 23{,}3$ Н.

Упражнения

Упражнение 1.13

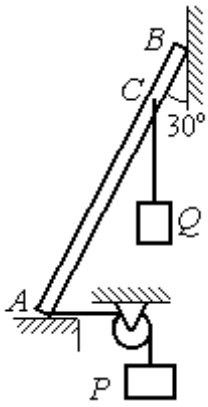

Невесомый стержень AB опирается в точках A и B на шероховатые поверхности – горизонтальный пол и вертикальную стену. Коэффициент трения между стержнем и полом и между стержнем и стеной $f = 0{,}2$. Угол наклона стержня к вертикальной стене 30°. В точке C к стержню подвешен груз Q. Стержень удерживается в равновесии горизонтальной нитью, прикреплённой в точке A и перекинутой через блок. К другому концу нити подвешен груз P. В каких границах можно изменять вес груза P, не нарушая равновесия стержня?

$AB = 3$ м, $AC = 2$ м, $Q = 200$ Н.

Упражнение 1.14

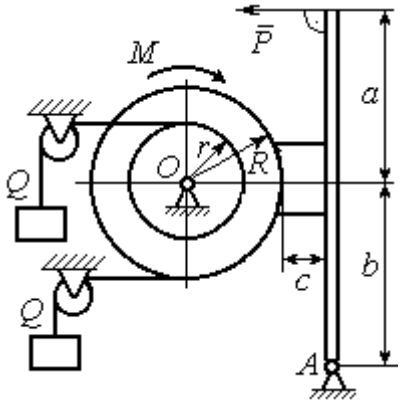

Шкив O состоит из двух барабанов радиусов R и r. На барабаны навиты верёвки, натянутые одинаковыми грузами Q. К шкиву приложена пара сил с моментом M. Шкив затормаживается с помощью рычажного тормоза. Коэффициент трения между тормозной колодкой и шкивом $f = 0{,}4$. Определить силу $\vec{P}$, приложенную к рычагу тормозной колодки и уравновешивающую шкив. Найти реакцию шарнира A.

$a = b = 1$ м; $c = 0{,}1$ м; $Q = 100$ Н; $M = 120$ Н·м;
$R = 0{,}6$ м; $r = 0{,}2$ м.

Рис. 1.58. Задания для самостоятельного решения. Упражнения № 1.13, 1.14

2. КИНЕМАТИКА ТОЧКИ И ТВЁРДОГО ТЕЛА

2.1. Криволинейное движение точки

Кривая, которую описывает движущаяся точка, называется **траекторией** точки. Движение точки может быть задано **векторным**, **координатным** или **естественным** способами.

Координатный способ задания движения точки основан на том, что положение точки определяется ее координатами, заданными для каждого момента времени (рис. 2.1): $x = x(t)$, $y = y(t)$, $z = z(t)$.

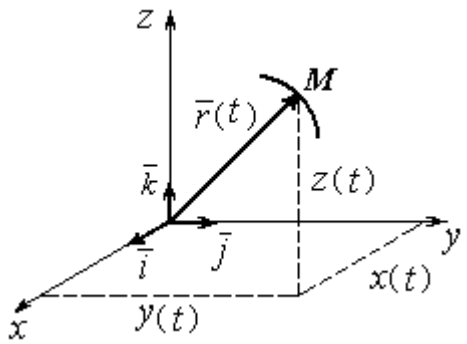

Рис. 2.1. Векторный и координатный способы задания движения точки

Мгновенная скорость, или скорость точки в данный момент времени, является векторной величиной и определяется как производная по времени от радиус-вектора точки: $\vec{V} = \frac{d\vec{r}}{dt}$. **Вектор скорости точки $\vec{V}$ всегда направлен по касательной к траектории в сторону движения точки.** Величины V_x, V_y, V_z проекций вектора скорости $\vec{V}$ на координатные оси определяются как производные по времени от соответствующих координат: $V_x = \frac{dx}{dt} = \dot{x}$; $V_y = \frac{dy}{dt} = \dot{y}$; $V_z = \frac{dz}{dt} = \dot{z}$. Модуль вектора скорости: $V = \sqrt{V_x^2 + V_y^2 + V_z^2}$.

Мгновенное ускорение точки**,** или ускорение в данный момент времени, является векторной величиной и определяется как производная по времени от вектора скорости точки или как вторая производная от радиус-вектора точки: $\vec{a} = \frac{d\vec{V}}{dt} = \frac{d^2\vec{r}}{dt^2}$. Величины a_x, a_y, a_z проекций вектора ускорения на координатные оси определяются равенствами: $a_x = \frac{dV_x}{dt} = \dot{V}_x = \ddot{x}$;

$a_y = \frac{dV_y}{dt} = \dot{V}_y = \ddot{y}$; $a_z = \frac{dV_z}{dt} = \dot{V}_z = \ddot{z}$. Модуль вектора ускорения: $a = \sqrt{a_x^2 + a_y^2 + a_z^2}$.

Естественный способ задания движения используется, если траектория движения точки заранее известна. Тогда положение точки однозначно определяется длиной дуги $\breve{OM} = S(t)$, отсчитываемой от некоторой фиксированной точки *O*, принятой за начало отсчета (рис. 2.2). При этом заранее устанавливаются положительное и отрицательное направления отсчета дуговой координаты.

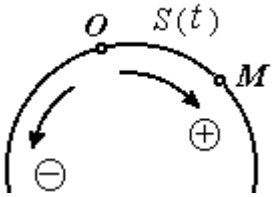

Рис. 2.2. Естественный способ задания движения точки

При естественном способе задания движения вектор скорости точки определяется равенством: $\vec{V} = \dot{S}\vec{\tau} = V_\tau \vec{\tau}$, где S – дуговая координата; $\vec{\tau}$ – единичный вектор касательной к траектории движения, направленный в сторону положительного направления дуговой координаты. Величина $V_\tau = \dot{S}$ называется алгебраической скоростью точки и представляет собой проекцию вектора скорости точки на касательную к траектории.

Вектор ускорения точки $\vec{a}$ раскладывается на составляющие по направлениям естественных осей – касательную (ось τ) и перпендикулярную к ней нормальную (ось *n*):

$$\vec{a} = a_\tau \vec{\tau} + a_n \vec{n} \text{ или } \vec{a} = \vec{a}_\tau + \vec{a}_n,$$

где $\vec{\tau}$ – единичный направляющий вектор касательной; $\vec{n}$ – единичный направляющий вектор нормали траектории; a_τ – проекция ускорения точки на касательную называется **касательным ускорением**; a_n – проекция вектора ускорения точки на нормаль называется **нормальным ускорением** (рис. 2.3). Касательная составляющая ускорения характеризует изменение величины скорости точки, нормальная – изменение направления вектора скорости.

Если проекции V_τ и a_τ имеют одинаковые знаки (направлены в одну сторону), движение будет ускоренным, если разных знаков (разнонаправлены) – замедленным (см. рис. 2.3, *a*, *b*).

Проекции ускорения на естественные оси и модуль вектора ускорения вычисляются по формулам:

$$a_\tau = \ddot{S} = \dot{V}_\tau,\ a_n = \frac{V^2}{\rho};$$

$$a = \sqrt{a_n^2 + a_\tau^2},$$

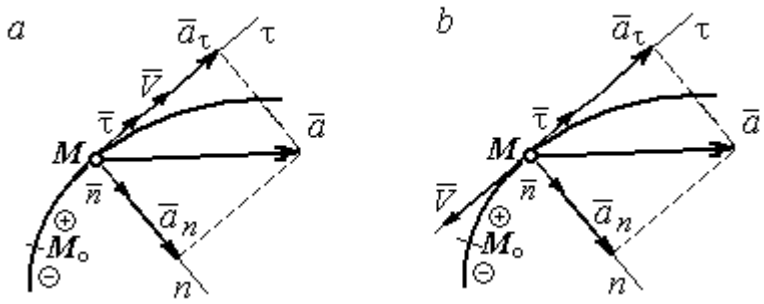

Рис. 2.3. Скорость и ускорение точки. Разложение ускорения на нормальную и касательную составляющие:
a – ускоренное движение; *b* – замедленное движение

где ρ – радиус кривизны траектории. Иногда при вычислении касательной составляющей ускорения удобнее пользоваться формулой $a_\tau = \dfrac{a_x V_x + a_y V_y}{V_\tau}$.

Вектор нормальной составляющей ускорения $\vec{a}_n$ всегда направлен к центру кривизны траектории. Вектор касательной составляющей ускорения $\vec{a}_\tau$ направлен в сторону положительного направления касательной (по направлению единичного вектора $\vec{\tau}$), если $\ddot{S} > 0$, и в противоположную сторону – при $\ddot{S} < 0$.

Криволинейное движение точки называется **равномерным**, если проекция вектора скорости на касательную – постоянная величина: V_τ = const.

Криволинейное движение точки называется **равнопеременным**, если постоянна проекция вектора ускорения на касательную: a_τ = const.

Примеры решения задач на криволинейное движение точки

Задача 20. Движение точки задано координатным способом уравнениями $x(t) = 2\sin\pi t$, $y(t) = \cos 2\pi t$, где *x*, *y* – в сантиметрах, *t* – в секундах.

Найти траекторию точки, величину и направление скорости и ускорения в моменты времени t_1 = 0,25 с, t_2 = 0,75 с. Определить участки ускоренного и замедленного движений точки.

Решение

Определяем траекторию точки. Из уравнений движения находим $y = \cos 2\pi t = \cos^2 \pi t - \sin^2 \pi t = 1 - 2\sin^2 \pi t = 1 - \frac{x^2}{2}$. Траекторией точки является парабола $y = 1 - \frac{x^2}{2}$ (рис. 2.4). Однако не вся парабола будет траекторией движения, а только та её часть, точки которой согласно уравнениям движения удовлетворяют неравенствам: $-2 \le x \le 2$, $-1 \le y \le 1$.

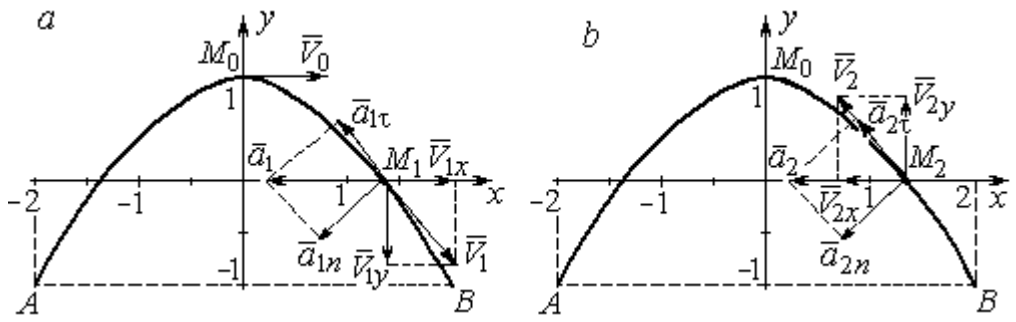

Рис. 2.4. Траектория движения точки:

a – замедленное движение точки на участке от M_0 к *B*;
b – ускоренное движение точки на участке от *B* к M_0

Определяем параметры движения точки в момент времени t_1 = 0,25 с.

Находим координаты x_1, y_1 положения точки M_1:

$$x_1 = x(0{,}25) = 2\sin\frac{\pi}{4} = \sqrt{2} \text{ см}, \quad y_1 = y(0{,}25) = \cos\frac{\pi}{2} = 0.$$

Находим проекции V_{1x}, V_{1y} вектора $\vec{V}_1$ скорости точки на оси системы координат:

$$V_x(t) = \dot{x} = 2\pi\cos\pi t; \; V_y(t) = \dot{y} = -2\pi\sin 2\pi t;$$

$$V_{1x} = V_x(0{,}25) = 2\pi\cos\frac{\pi}{4} = \pi\sqrt{2} \text{ см/с}; \quad V_{1y} = V_y(0{,}25) = -2\pi\sin\frac{\pi}{2} = -2\pi \text{ см/с}.$$

Модуль скорости $V_1 = \sqrt{V_{1x}^2 + V_{1y}^2} = \pi\sqrt{6}$ см/с.

Находим проекции a_{1x}, a_{1y} вектора $\vec{a}_1$ ускорения точки на оси системы координат:

$$a_x(t) = \dot{V}_x = -2\pi^2 \sin \pi t\,;\; a_y(t) = \dot{V}_y = -4\pi^2 \cos 2\pi t\,;$$

$$a_{1x} = a_x(0{,}25) = -2\pi^2 \sin\frac{\pi}{4} = -\pi^2\sqrt{2} \text{ см/с}^2;\; a_{1y} = a_y(0{,}25) = -4\pi^2 \cos\frac{\pi}{2} = 0.$$

Модуль вектора ускорения $a_1 = \sqrt{a_{1x}^2 + a_{1y}^2} = \pi^2\sqrt{2}$ см/с.

Положение точки M_1 в момент времени $t_1 = 0{,}25$ с, построение векторов скорости $\vec{V}_1$ и ускорения $\vec{a}_1$ по их проекциям показано на рис. 2.4, *а*.

Для того чтобы определить характер движения точки в положении M_1 – ускоренное или замедленное, найдём направление касательного ускорения. С этой целью разложим известный уже вектор ускорения $\vec{a}_1$ на нормальную и касательную составляющие согласно равенству $\vec{a}_1 = \vec{a}_{1\tau} + \vec{a}_{1n}$. При этом направление касательной совпадает с направлением вектора скорости $\vec{V}_1$, а направление нормали – перпендикулярно ему. Касательное ускорение $\vec{a}_{1\tau}$ оказалось направленным противоположно вектору скорости $\vec{V}_1$ (см. рис. 2.4, *а*). Следовательно, точка в рассматриваемый момент движется замедленно.

В момент времени $t_2 = 0{,}75$ с положение M_2 совпадает с положением M_1:

$$x_2 = x(0{,}75) = 2\sin\frac{3\pi}{4} = \sqrt{2} \text{ см};\; y_2 = y(0{,}75) = \cos 2\pi\frac{3}{4} = 0.$$

Проекции векторов скорости $\vec{V}_2$ и ускорения $\vec{a}_2$ точки на оси координат:

$$V_{2x} = V_x(0{,}75) = 2\pi\cos\frac{3\pi}{4} = -\pi\sqrt{2} \text{ см/с};\; V_{2y} = V_y(0{,}75) = -2\pi\sin 2\pi\frac{3}{4} = 2\pi \text{ см/с};$$

$$a_{2x} = a_x(0{,}75) = -2\pi^2 \sin\frac{3\pi}{4} = -\pi^2\sqrt{2} \text{ см/с}^2;\; a_{2y} = a_y(0{,}75) = -4\pi^2 \cos 2\pi\frac{3}{4} = 0.$$

Модули скорости и ускорения точки в момент времени $t_2 = 0{,}75$ с:

$$V_2 = \sqrt{V_{2x}^2 + V_{2y}^2} = \pi\sqrt{6} \text{ см/с};\;\; a_2 = |a_{2x}| = \pi^2\sqrt{2} \text{ см/с}^2.$$

Положение точки M_2 в момент времени t_2 = 0,75 с, построение векторов скорости $\vec{V}_2$ и ускорения $\vec{a}_2$ по их проекциям, а также разложение вектора ускорения $\vec{a}_2$ на составляющие $\vec{a}_{2n}$ и $\vec{a}_{2\tau}$ показано на рис. 2.4, *b*. В данном случае вектор касательного ускорения совпадает по направлению с вектором скорости (см. рис. 2.4, *b*), поэтому движение ускоренное.

В целом движение точки по траектории происходит следующим образом. Из начального положения M_0 (t_0 = 0) точка с замедлением перемещается по правой ветви параболы. Достигнув положения *B* на траектории (t_B = 0,5 с), точка совершает мгновенную остановку и начинает обратное ускоренное движение. Достигнув положения M_0 (t_{M_0} = 1 с), точка переходит на левую часть параболы, где движется аналогично.

Задача 21. Рудничный поезд выходит на закруглённый участок пути радиуса *R* = 1 км с начальной скоростью 54 км/ч. Считая движение поезда равнопеременным, определить его скорость и ускорение в конце 10-й секунды движения по закруглённому участку, если за это время поезд прошёл путь 500 м.

Решение

Примем за начало отсчёта расстояния точку M_0, где поезд выходит на закруглённый участок пути (рис. 2.5). Предположим, движение поезда равноускоренное и происходит в сторону возрастания дуговой координаты *S*. В этом случае вектор скорости и вектор касательного ускорения направлены в положительную сторону касательной.

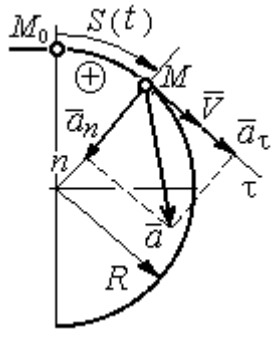

Рис. 2.5. Скорость и ускорение поезда

При равнопеременном движении проекция вектора ускорения на касательную постоянна: a_τ = const. Так как $a_\tau = \dfrac{dV_\tau}{dt}$, то $V_\tau = a_\tau t + C_1$, где V_τ – проекция вектора скорости на касательную ось. Далее, поскольку $V_\tau = \dfrac{dS}{dt}$, имеем

$S = \frac{a_\tau t^2}{2} + C_1 t + C_2$. Константы интегрирования C_1 и C_2 находятся из начальных условий: при $t = 0$ $S = 0$ и $V_\tau = V_0 = = 54$ км/ч = 15 м/с. Подставив эти условия в уравнения движения, найдём константы интегрирования: $C_1 = 15$ м/с; $C_2 = 0$.

В результате получена система уравнений:

$$V_\tau = a_\tau t + 15; \quad S = \frac{a_\tau t^2}{2} + 15t .$$

По условию задачи через 10 с от начала движения по закруглённому участку поезд прошёл по дуге путь $S = 500$ м. Подставляя это условие во второе уравнение, получим $a_\tau = 7$ м/с^2. Скорость поезда в конце пройденного пути с учётом известной величины касательного ускорения найдём из первого уравнения $V_\tau = 85$ м/с. Следует заметить, что при указанном движении поезда проекция вектора скорости на касательную ось положительна и равна его модулю: $V_\tau = V$.

Нормальное ускорение поезда при движении по дуге окружности радиуса $R = 1000$ м в момент времени $t = 10$ с равно $a_n = \frac{V_\tau^2}{R} = 7{,}23$ м/с^2. Величина (модуль) полного ускорения поезда $a = \sqrt{a_n^2 + a_\tau^2} = 10{,}06$ м/с^2. Разложение вектора ускорения поезда на нормальную и касательную составляющие показано на рис. 2.5.

Задача 22. Вагонетка движется равнопеременно по дуге окружности радиуса $R = 80$ м. За время движения скорость вагонетки изменилась от начальной $V_0 = 18$ км/ч до конечной $V_1 = 9$ км/ч.

Определить характер движения – ускоренное или замедленное. Найти ускорение вагонетки в начале и в конце участка движения, если за это время она прошла путь $S = 60$ м.

Решение

Выберем некоторую точку на траектории в качестве начальной, а направление положительного отсчёта расстояний – в сторону движения вагонетки.

Уравнения равнопеременного движения точки при начальных условиях: $t = 0$; $S = 0$ и $V_\tau = V_0 = 5$ м/с имеют вид:

$$V_\tau = 5 + a_\tau t\,;\;\; S = 5t + \frac{a_\tau t^2}{2}.$$

Подставим в уравнения параметры движения в момент времени $t = t_1$, когда скорость вагонетки стала $V_{1\tau} = 2{,}5$ м/с, а пройденный ею путь составил 60 м. Получим систему:

$$-2{,}5 = a_\tau t_1;\;\; 60 = 5t_1 + \frac{a_\tau t_1^2}{2},$$

откуда найдём касательное ускорение: $a_\tau = -0{,}16$ м/с^2.

Отрицательная величина означает, что вектор касательного ускорения направлен в сторону, противоположную направлению вектора скорости, и движение равнозамедленное.

Нормальное ускорение вагонетки в начале движения $a_{n0} = \frac{V_0^2}{R} = 0{,}31$ м/с^2.

Полное ускорение $a_0 = \sqrt{a_{n0}^2 + a_\tau^2} = 0{,}35$ м/с^2. В конце движения нормальное ускорение $a_{n1} = \frac{V_1^2}{R} = 0{,}08$ м/с^2. Полное ускорение $a_1 = \sqrt{a_{n1}^2 + a_\tau^2} = 0{,}18$ м/с^2.

2.2. Поступательное движение и вращение твердого тела вокруг неподвижной оси

Движение твёрдого тела называется **поступательным**, если любой прямолинейный отрезок, связанный с телом, остаётся в процессе движения параллельным самому себе. При **поступательном** движении твёрдого тела все его точки движутся по одинаковым траекториям, имеют равные скорости и ускорения.

Вращением твёрдого тела вокруг неподвижной оси называется такое его движение, при котором две точки тела остаются неподвижными в течение всего времени движения. Прямая, проходящая через неподвижные точки, называется **осью вращения** тела.

Положение вращающегося тела определяется углом поворота $\varphi = \varphi(t)$ относительно какой-либо системы отсчёта, например, относительно неподвижной плоскости, проходящей через ось вращения.

Вектор угловой скорости вращения тела $\vec{\omega}$ лежит на оси вращения и направлен в сторону, откуда вращение тела видно против хода часовой стрелки. **Алгебраическим значением угловой скорости** вращения тела называют проекцию вектора угловой скорости на ось вращения (ось z) $\omega_z = \dot{\varphi}$. При $\dot{\varphi} > 0$ тело вращается в сторону положительного направления отсчёта угла φ, при $\dot{\varphi} < 0$ – в обратную сторону. Направление угловой скорости обычно показывают дуговой стрелкой вокруг оси вращения. Модуль алгебраического значения угловой скорости вращения тела называется угловой скоростью $\omega = |\omega_z| = |\dot{\varphi}|$.

Алгебраическим значением **углового ускорения** вращающегося тела называют проекцию вектора углового ускорения на ось вращения (ось z) $\varepsilon_z = \dot{\omega}_z = \ddot{\varphi}$. Модуль алгебраического значения углового ускорения вращения тела называется угловым ускорением: $\varepsilon = |\varepsilon_z| = |\dot{\omega}_z| = |\ddot{\varphi}|$.

Вектор углового ускорения направлен вдоль оси вращения. Если $\varepsilon_z \omega_z > 0$ (вектора угловой скорости и углового ускорения сонаправлены), движение ускоренное, если $\varepsilon_z \omega_z < 0$ (векторы угловой скорости и углового ускорения противоположны по направлению), – замедленное.

При равномерном вращении угловая скорость тела (алгебраическое значение) – постоянная величина: ω_z = const. Угол поворота тела изменяется по линейному закону $\varphi = \varphi_0 + \omega_z t$, где φ_0 – начальный угол поворота тела.

При равнопеременном вращении постоянной величиной является алгебраическое значение углового ускорения: ε_z = const. В этом случае справедливы уравнения движения: $\omega_z = \omega_{z0} + \varepsilon_z t$; $\varphi = \varphi_0 + \omega_{z0} t + \dfrac{\varepsilon_z t^2}{2}$.

При вращательном движении тела все его точки движутся по окружностям, радиусы которых равны расстояниям от выбранной точки до неподвижной оси. **Скорость точки** вращающегося твердого тела **(**в отличие от угловой скорости тела) называют **линейной,** или **окружной скоростью** точки. Модуль скорости точки рассчитывается по формуле: $V = \omega h$, где ω – угловая скорость тела; h – расстояние от точки до оси вращения. Вектор скорости направлен по касательной к описываемой точкой окружности в сторону вращения тела.

При вращении тела отношение скоростей двух точек тела равно отношению расстояний от этих точек до оси вращения: $\dfrac{V_{M_1}}{V_{M_2}} = \dfrac{h_1}{h_2}$ (рис. 2.6).

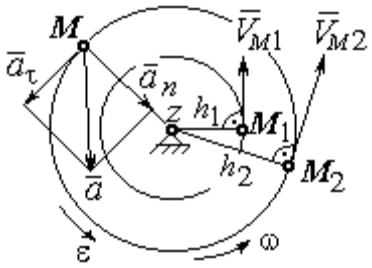

Рис. 2.6. Скорость и ускорение точек вращающегося тела

Ускорение точки вращающегося твердого тела рассчитывается как ускорение точки при естественном способе задания движения в виде суммы векторов касательного и нормального ускорений (см. рис. 2.6): $\vec{a} = \vec{a}_\tau + \vec{a}_n$, где модули векторов $a_\tau = \varepsilon h$, $a_n = \omega^2 h$; $a = \sqrt{a_\tau^2 + a_n^2}$; ω, ε – угловая скорость и угловое ускорение тела, $\varepsilon = |\varepsilon_z|$; h – расстояние от точки до оси вращения. **Вектор касательного ускорения точки** $\vec{a}_\tau$ направлен по касательной к описываемой точкой окружности в сторону движения точки, если вращение тела ускоренное, и в противоположную сторону, если движение тела замедленное. **Вектор нормального ускорения точки** $\vec{a}_n$ направлен вдоль радиуса описываемой точкой окружности к её центру.

При **передаче вращения** одного тела другому без проскальзывания соотношения между угловыми скоростями и угловыми ускорениями выражаются из равенства скоростей и касательных ускорений в точке контакта: $\frac{\omega_1}{\omega_2} = \frac{r_2}{r_1}$; $\frac{\varepsilon_1}{\varepsilon_2} = \frac{r_2}{r_1}$ (рис. 2.7).

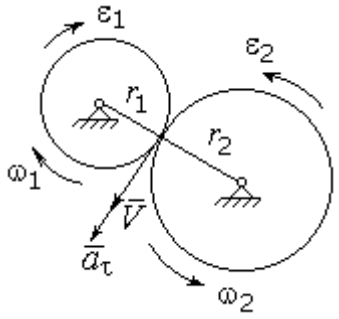

Рис. 2.7. Передача вращения одного тела другому

Примеры решения задач на вращательное движение тел

Задача 23. Вал, начиная вращаться равноускоренно из состояния покоя, за первые 2 мин. сделал 3600 оборотов. Определить угловую скорость вала в конце 2-й минуты и угловое ускорение вала.

Решение

Допустим, вращение вала вокруг оси z происходит в сторону положительного направления отсчёта угла. Тогда алгебраические значения угловой скорости и углового ускорения равны модулям соответствующих векторов $\omega_z = \omega$; $\varepsilon_z = \varepsilon$.

Воспользуемся уравнениями равнопеременного вращения вала с нулевыми начальными условиями (начальный угол поворота $\varphi_0 = 0$ и начальная угловая скорость вала $\omega_0 = 0$). Имеем $\omega = \varepsilon t$; $\varphi = \frac{\varepsilon t^2}{2}$.

Подставим в уравнения параметры движения вала в момент времени $t = t_1$ = 2 мин = 120 с; φ_1 = 3600 об = 7200π рад. Получим систему:

$$\omega_1 = \varepsilon \cdot 120, \quad 7200\pi = \frac{\varepsilon \cdot 120^2}{2}, \text{ откуда } \varepsilon = \pi \text{ с}^{-2}; \quad \omega_1 = 120\pi \text{ с}^{-1}.$$

Задача 24. В механизме стрелочного индикатора (рис. 2.8) движение от рейки мерительного штифта 1 передаётся шестерне 2, скреплённой на одной оси с зубчатым колесом 3. Колесо 3 сцепляется, в свою очередь, с шестернёй 4, несущей стрелку-индикатор. Определить угловую скорость стрелки, если движение штифта задаётся уравнением $x = 4\sin\pi t$ и радиусы зубчатых колёс: r_2 = 6 см, r_3 = 10 см, r_4 = 4 см.

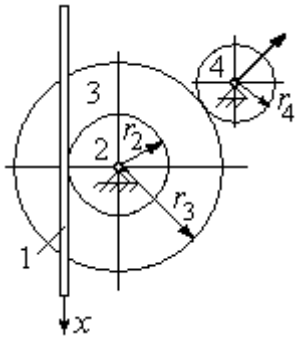

Рис. 2.8. Механизм стрелочного индикатора

Решение

Мерительный штифт движется поступательно вдоль оси *x* (см. рис. 2.8). Проекция скорости любой точки штифта на ось *x* $V_{1x} = \dot{x} = 4\pi\cos\pi t$ см/с. Такую же скорость имеет и точка касания штифта с шестернёй 2.

Полагая, что точка касания штифта с шестернёй 2 принадлежит и шестерне, найдём алгебраическое значение угловой скорости шестерни 2: $\omega_{2z} = \dfrac{V_{1x}}{r_2} = \dfrac{4\pi\cos\pi t}{6} = \dfrac{2\pi}{3}\cos\pi t$ рад/с. Зубчатое колесо 3 скреплено с шестернёй 2 на одной оси и имеет ту же угловую скорость $\omega_{3z} = \omega_{2z}$. Вращение колеса 3 через точку зацепления передаётся шестерне 4. Выразим соотношение между алгебраическими значениями угловых скоростей при передаче вращения одного тела другому: $\dfrac{\omega_{3z}}{\omega_{4z}} = \dfrac{r_4}{r_3}$. Отсюда получим: $\omega_{4z} = \dfrac{V_{1x} r_3}{r_2 r_4} = \dfrac{5\pi}{3}\cos\pi t$ с$^{-1}$. Угловая скорость стрелки равна угловой скорости шестерни 4.

Задача 25. Ведущее колесо 1 подъёмного устройства (рис. 2.9) передаёт движение шестерне 2. На одной оси с шестернёй 2 расположен шкив 3, жёстко скреплённый с

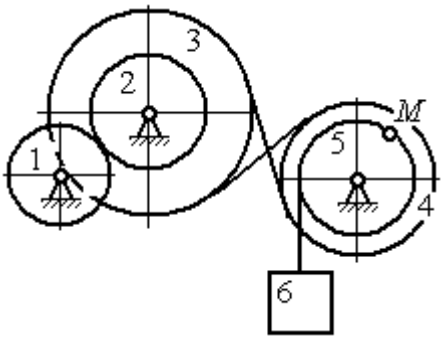

Рис. 2.9. Схема механизма подъёмного устройства

шестернёй. Шкив 3 соединяется со шкивом 4 бесконечным перекрёстным ремнём. Барабан 5 скреплён со шкивом 4 и находится с ним на одной оси. На барабан намотана нить, удерживающая груз 6. По заданному уравнению движения колеса 1 определить скорость, нормальное, касательное и полное ускорения точки M на ободе барабана 5 в момент времени $t_1 = 1$ с, а также скорость и ускорение груза 6. Скольжение между звеньями механизма отсутствует.

Значения радиусов колёса, шкивов и барабана механизма: $r_1 = 20$ см, $r_2 = 10$ см, $r_3 = 40$ см, $r_4 = 16$ см, $r_5 = 8$ см. Уравнение вращения колеса 1: $\varphi_1 = 2t^2 - 5t$ рад.

Решение

Ведущим звеном в механизме является колесо 1. Выберем положительное направление отсчёта угла поворота колеса 1 в сторону, противоположную направлению вращения часовой стрелки. На рис. 2.10 это направление показано дуговой стрелкой φ_1.

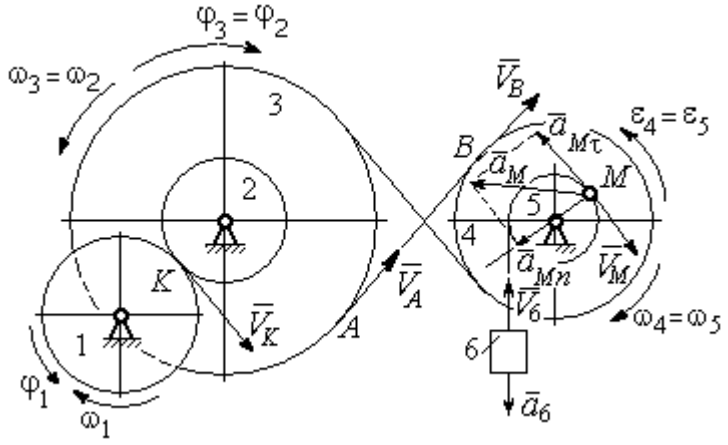

Рис. 2.10. Расчётная схема механизма

Продифференцировав по времени уравнение движения колеса 1, получим алгебраическое значение его угловой скорости: $\omega_{1z} = \dot{\varphi}_1 = 4t - 5$ рад/с. В момент времени $t_1 = 1$ с алгебраическое значение угловой скорости колеса 1 отрицательно: $\dot{\varphi}_1(1) = -1$ рад/с. Это означает, что в данный момент времени колесо 1 вращается в сторону, противоположную положительному направлению отсчёта угла φ_1. Угловая скорость колеса 1 равна модулю: $\omega_1 = |\omega_{1z}| = 1$ рад/с. Направление угловой скорости ω_1 колеса 1 в момент времени $t_1 = 1$ с показано дуговой стрелкой ω_1.

Вращение колеса 1 передаётся шестерне 2 через точку контакта *K*. Из соотношения $\frac{\omega_1}{\omega_2} = \frac{r_2}{r_1}$ найдём угловую скорость шестерни 2: $\omega_2 = \frac{\omega_1 r_1}{r_2}$. Шкив 3, закреплённый на одной оси с шестернёй 2 имеет такую же угловую скорость, $\omega_3 = \omega_2$. Направление угловых скоростей шестерни 2 и шкива 3 показано на рис. 2.10 дуговой стрелкой ω_2.

Передача движения шкива 3 шкиву 4 производится с помощью ремённой передачи. На участке от точки *A*, где ремень сходит со шкива 3, и до точки *B*, где ремень набегает на шкив 4, ремень движется поступательно, поэтому скорости точек *A* и *B* равны: $V_A = V_B$. Выразив скорости точек через угловые скорости тел, имеем равенство $\omega_3 r_3 = \omega_4 r_4$, откуда с учётом, что $\omega_3 = \omega_2$, найдём угловую скорость шкива 4: $\omega_4 = \frac{\omega_3 r_3}{r_4} = \frac{\omega_1 r_1 r_3}{r_2 r_4}$. Угловая скорость барабана 5 равна угловой скорости шкива 4, $\omega_5 = \omega_4$. Направление угловых скоростей шкива 4 и барабана 5 показано на рис. 2.10 дуговой стрелкой ω_4.

Величина (модуль) скорости точки *M* рассчитывается по формуле: $V_M = \omega_5 r_5$. В момент времени $t_1 = 1$ с $\omega_5 = \frac{\omega_1 r_1 r_3}{r_2 r_4} = 5$ рад/с и $V_M = 20$ см/с. Вектор скорости $\vec{V}_M$ направлен по касательной к ободу барабана в точке *M* и направлен в сторону вращения барабана 5 (см. рис. 2.10).

Нить, несущая груз 6, сматываясь с обода барабана, имеет скорость, равную скорости точек обода барабана, и, следовательно, равна скорости точки *M*: $V_6 = V_M$. Направление скорости груза 6 определяется направлением вращения барабана 5. При $t_1 = 1$с груз поднимается со скоростью $V_6 = 20$ см/с.

Определим ускорение точки *M*. Вектор ускорения точки *M* равен сумме векторов: $\vec{a}_M = \vec{a}_M^{\tau} + \vec{a}_M^{n}$, где $\vec{a}_M^{\tau}$, $\vec{a}_M^{n}$ – касательная и нормальная составляющие ускорения.

Найдём алгебраическое значение угловой скорости барабана 5: $\omega_{5z} = \dfrac{\omega_{1z} r_1 r_3}{r_2 r_4} = 20t - 25$ рад/с. Алгебраическое значение углового ускорения барабана 5 ε_{5z} равно производной $\varepsilon_{5z} = \dot{\omega}_{5z} = 20$ рад/с^2. Так как в момент времени $t_1 = 1$ с знаки алгебраических значений угловой скорости барабана и его углового ускорения разные ($\omega_{5z} = -5$ рад/с $\vec{a}_M = \vec{a}_M^{\tau} + \vec{a}_M^{n}$ $\varepsilon_{5z} = +20$ рад/с^2), угловое ускорение (по величине равное модулю $\varepsilon_5 = |\varepsilon_{5z}|$) направлено в сторону, противоположную угловой скорости. На рис. 2.10 направление углового ускорения барабана 5 показано дуговой стрелкой ε_5.

Касательное ускорение точки: $a_{M\tau} = \varepsilon_5 r_5 = 80$ см/с^2. Вектор $\vec{a}_{M\tau}$ касательного ускорения точки M направлен по касательной к траектории в точке M в сторону углового ускорения ε_5 (см. рис. 2.10).

Нормальное ускорение точки M рассчитывается как $a_M^n = \omega_5^2 r_5$, где угловая скорость барабана $\omega_5 = |\omega_{5z}|$. В момент времени $t_1 = 1$ с $\omega_5 = 5$ рад/с и величина нормального ускорения: $\vec{a}_M^{\,n} = 100$ см/с^2. Вектор нормального ускорения $\vec{a}_M^{\,n}$ направлен по радиусу к центру барабана 5.

Модуль полного ускорения точки M в заданный момент времени: $a_M = \sqrt{(a_M^{\tau})^2 + (a_M^{n})^2} = 128{,}06$ см/с^2. Вектор ускорения $\vec{a}_M$ направлен по диагонали прямоугольника, построенного на векторах $\vec{a}_M^{\,n}$ и $\vec{a}_M^{\tau}$ (см. рис. 2.10).

Ускорение a_6 груза 6 находится из условия, что груз движется прямолинейно. При прямолинейном движении нормальная составляющая ускорения равна нулю. В результате, ускорение груза 6 $a_6 = a_6^{\tau} = \dot{V}_6 = \dot{V}_M = a_M^{\tau} = \varepsilon_5 r_5 = 80$ см/с^2. Направление вектора ускорения груза 6 определяется направлением углового ускорения барабана 5. На рис. 2.10 направление ускорения груза 6 показано вектором $\vec{a}_6$.

Задача 26. По заданному уравнению поступательного движения звена 1 механизма (рис. 2.11, *a*) определить скорость, нормальное, касательное и полное ускорения точки *M* диска 3 в момент времени $t_1 = 1$ с, а также скорость и ускорение звена 4. Скольжение между звеньями механизма отсутствует. Значения радиусов колес механизма и закон движения звена 1: $R_2 = 20$ см, $r_2 = 5$ см, $R_3 = 8$ см, $r_3 = 4$ см, $x_1 = \cos\pi t + \sin\pi t$ см.

Решение

Звено 1 движется поступательно вдоль оси *x*. Положительное направление движения задаётся направлением оси *x* (рис. 2.11, *a*). Продифференцировав по времени уравнение движения звена 1, получим его алгебраическое значение скорости: $V_{1x}(t) = \dot{x}_1 = -\pi\sin\pi t + \pi\cos\pi t$.

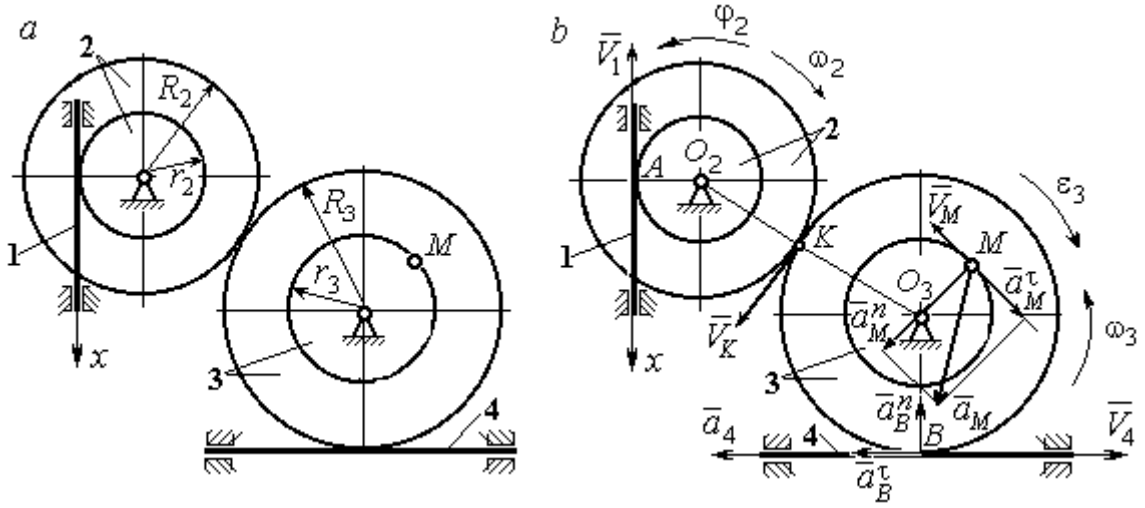

Рис. 2.11. Кинематика поступательного и вращательного движений твердого тела:
a – схема механизма; *b* – расчетная схема для определения скоростей
и ускорений точек механизма

В момент времени $t_1 = 1$ с алгебраическое значение скорости звена 1 отрицательное: $V_{1x}(1) = -\pi$ см/с. Это показывает, что в данный момент времени звено 1 движется в сторону, противоположную положительному направлению оси *x*. Скорость звена 1 равна модулю производной $V_1(1) = |\dot{x}_1| = \pi$ см/с. На рис. 2.11, *b* показано направление вектора скорости $\vec{V}_1$.

Точка A соприкосновения звена 1 с диском 2 имеет ту же скорость, что и звено 1. Угловая скорость диска 2 определяется из равенства $\omega_2 = \frac{V_1}{r_2}$ рад/с. Направление угловой скорости вращения диска 2 показано на рис. 2.11, *b* дуговой стрелкой ω_2.

Передача вращения диска 2 диску 3 происходит в точке *K*. Из соотношения $\frac{\omega_3}{\omega_2} = \frac{R_2}{R_3}$ находим угловую скорость диска 3: $\omega_3 = \frac{V_1 R_2}{r_2 R_3} = \frac{\pi}{2}$. Направление угловой скорости диска 3 показано на рис. 2.11, *b* дуговой стрелкой ω_3.

Модуль скорости точки M $V_M = \omega_3 r_3 = 2\pi$ см/с. Вектор скорости $\vec{V}_M$ направлен по касательной к траектории движения точки M в сторону вращения диска 3 (см. рис. 2.11, *b*).

Звено 4 движется поступательно. Величина и направление скорости звена 4 совпадают с величиной и направлением скорости точки B касания звена 4 с диском 3: $V_4 = V_B = \omega_3 R_3$. В момент времени $t_1 = 1$ с $V_4 = 4\pi$ см/с. Направление вектора скорости $\vec{V}_4$ определяется направлением вращения диска 3.

Определим ускорение точки M. Найдём алгебраическое значение ω_{3z} угловой скорости диска 3: $\omega_{3z} = \frac{V_{1x} R_2}{r_2 R_3} = \frac{\pi}{2}(-\sin\pi t + \cos\pi t)$. Алгебраическое значение ε_{3z} углового ускорения диска 3: $\varepsilon_{3z} = \dot{\omega}_{3z} = -\frac{\pi^2}{2}(\cos\pi t + \sin\pi t)$ и в момент времени $t_1 = 1$ с $\varepsilon_{3z} = \frac{\pi^2}{2}$. Разные знаки алгебраических значений угловой скорости и углового ускорения диска 3 $(\omega_{3z} = -\frac{\pi}{2}; \varepsilon_{3z} = +\frac{\pi^2}{2})$ показывают, что угловое ускорение направлено в сторону, противоположную угловой скорости. На рис 2.11, *b* направление углового ускорения диска 3 показано дуговой стрелкой ε_3.

Касательное ускорение точки M рассчитывается по формуле $a_M^\tau = \varepsilon_3 r_3$, где угловое ускорение $\varepsilon_3 = |\varepsilon_{3z}|$. В момент времени $t_1 = 1$ с $a_M^\tau = 2\pi^2$ см/с^2. Вектор касательного ускорения точки M $\vec{a}_M^\tau$ направлен по касательной к траектории точки M в сторону углового ускорения ε_3 (см. рис. 2.11, *b*).

Нормальное ускорение точки M рассчитывается как $a_M^n = \omega_3^2 r_3$. В момент времени $t_1 = 1$ с величина нормального ускорения $a_M^n = \pi^2$ см/с^2. Вектор нормального ускорения $\vec{a}_M^n$ направлен по радиусу к центру диска 3.

Модуль полного ускорения точки M: $a_M = \sqrt{(a_M^n)^2 + (a_M^\tau)^2} = \pi^2\sqrt{5}$ см/с^2. Вектор полного ускорения $\vec{a}_M$ направлен по диагонали прямоугольника, построенного на векторах $\vec{a}_M^n$ и $\vec{a}_M^\tau$.

Звено 4 движется поступательно и прямолинейно. Ускорение звена 4 равно проекции ускорения точки B (касания диска 3 со звеном 4) на линию движения звена 4: $a_4 = a_B^\tau = \varepsilon_3 R_3 = 4\pi^2$ см/с^2. Направление ускорения звена 4 совпадает с касательным ускорением точки B.

Упражнения

Упражнение 2.1

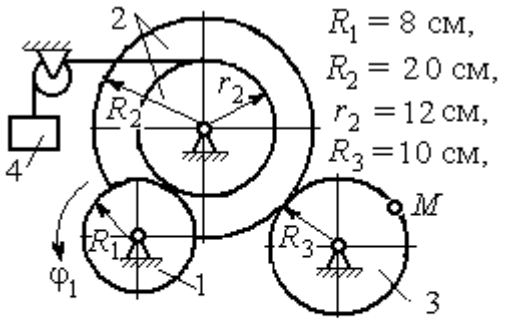

$\varphi_1 = 3t + 2\sin\frac{\pi t}{2}$ рад,
Найти скорость и ускорение точки M и груза 4 в момент $t = 1$ с

Упражнение 2.2

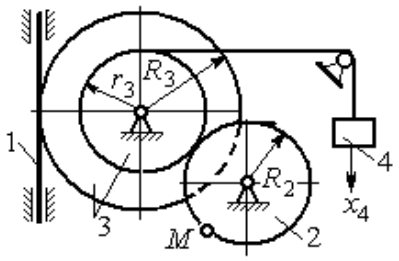

$R_2 = 0{,}2$ м, $R_3 = 0{,}4$ м, $r_3 = 0{,}3$ м,
$x_4 = t - 1 - \sin\frac{\pi t}{3} + \cos\frac{\pi t}{3}$ м.
Найти скорость и ускорение точки M и звена 1 в момент $t = t_1 = 3$ с.

Рис. 2.12. Задания для самостоятельного решения. Упражнения 2.1, 2.2

2.3. Скорости точек при плоскопараллельном движении твёрдого тела

Плоскопараллельным, или плоским движением твердого тела, называется такое движение, при котором все точки тела движутся параллельно некоторой неподвижной (основной) плоскости.

Для скоростей $\vec{V}_A$ и $\vec{V}_M$ двух точек A и M тела, совершающего плоское движение, справедливо утверждение: **проекции скоростей двух точек твердого тела на ось, проходящую через эти точки, равны друг другу:** $V_A\cos\alpha = V_M\cos\beta$, где α, β – углы между векторами скорости $\vec{V}_A$ и $\vec{V}_M$ и осью, проходящей через точки A и M.

Мгновенным центром скоростей (МЦС) называется точка P плоской фигуры, скорость которой в данный момент времени равна нулю. При известном положении МЦС скорость любой точки плоской фигуры находят так, как если бы движение фигуры было мгновенно вращательным вокруг мгновенного центра скоростей с угловой скоростью, равной угловой скорости плоской фигуры. Способы построения мгновенного центра скоростей приведены в табл. 2.1.

Таблица 2.1

Способы построения мгновенного центра скоростей

1. Если известны направления скоростей $\vec{V}_A$ и $\vec{V}_B$ каких-нибудь двух точек A и B плоской фигуры, то мгновенный центр скоростей P находится в точке пересечения перпендикуляров, восстановленных из этих точек к векторам скоростей.	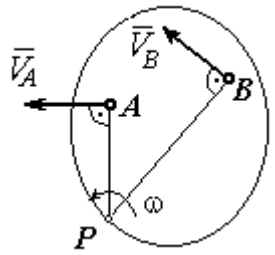
2. Если скорости двух точек $\vec{V}_A$ и $\vec{V}_B$ параллельны, но точки A и B не лежат на общем перпендикуляре к скоростям, то, как видно из рисунка, мгновенный центр P бесконечно удалён. В этом случае угловая скорость $\omega = 0$ и тело в данный момент движется поступательно (движение является мгновенным поступательным). При таком движении скорость любой точки тела равна $\vec{V}_A$.	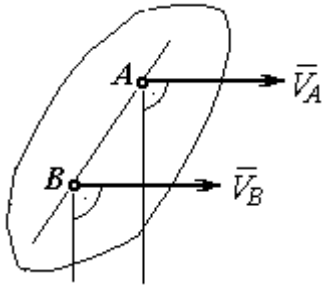

3. Если скорости двух точек $\vec{V}_A$ и $\vec{V}_B$ параллельны, а точки A и B лежат на общем перпендикуляре к скоростям, то мгновенный центр скоростей P находится как пересечение прямой, соединяющей точки A и B и линии, проходящей через концы векторов, изображающих скорости $\vec{V}_A$ и $\vec{V}_B$.	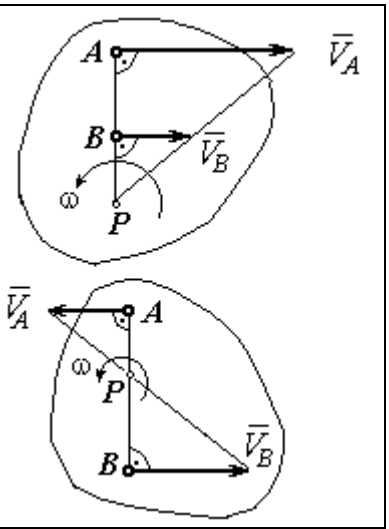
4. Если плоскопараллельное движение осуществляется путем качения без скольжения одного тела по неподвижной поверхности другого, то мгновенный центр скоростей P расположен в точке касания катящегося тела с неподвижной поверхностью.	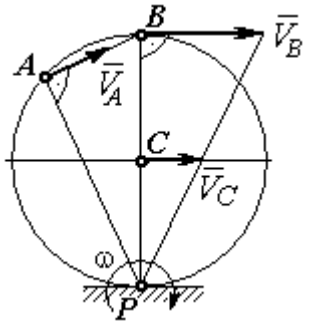

Примеры решения задач на плоскопараллельное движение тела

Задача 27. Приводной механизм насоса находится в положении, показанном на рис. 2.13. Кривошип O_1C вращается с постоянной угловой скоростью ω_{O_1C} = 2 рад/с вокруг оси, проходящей через точку O_1 перпендикулярно плоскости чертежа. Определить скорость поршня D и угловые скорости шатуна BC, коромысла AB и штока AD, если O_1C = 20 см, $OB = 2 \cdot OA$ = 40 см, AD = 60 см.

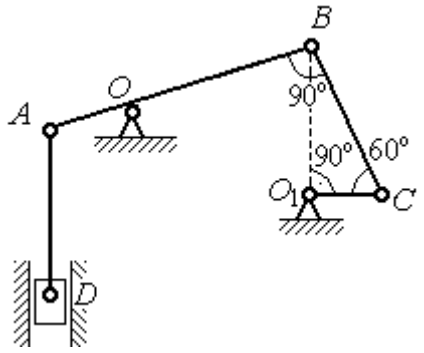

Рис. 2.13. Приводной механизм насоса

Решение

Предположим для определённости, что кривошип O_1C вращается в направлении по ходу часовой стрелки. Вектор $\vec{V}_C$ скорости точки C направлен

перпендикулярно кривошипу O_1C, в сторону его вращения (рис. 2.14). Модуль скорости $V_C = \omega_{O_1C} \cdot O_1C = 40$ см/с.

Коромысло AB качается (вращается) вокруг оси, проходящей через точку O, параллельно оси вращения кривошипа. Скорость точки B направлена перпендикулярно коромыслу AB вдоль шатуна BC (рис. 2.14).

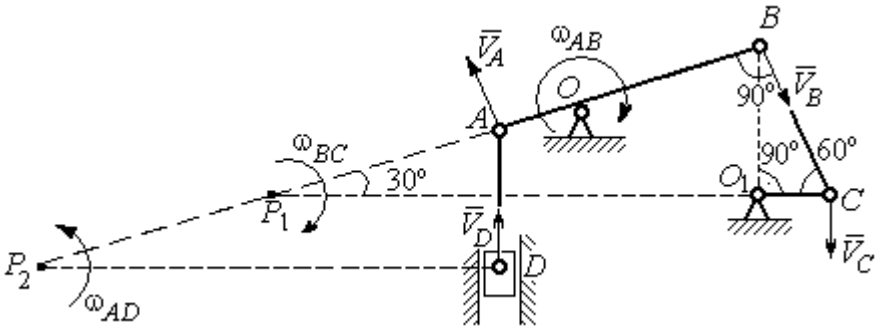

Рис. 2.14. Расчётная кинематическая схема механизма привода насоса

Шатун BC совершает плоскопараллельное движение. Мгновенный центр скоростей шатуна P_1 расположен в точке пересечения перпендикуляров к скоростям $\vec{V}_C$ и $\vec{V}_B$ точек C и B шатуна. Находим $P_1C = 4O_1C = 80$ см. Угловая скорость вращения шатуна BC $\omega_{BC} = \dfrac{V_C}{CP_1} = 0{,}5$ рад/с. Направление угловой скорости вращения шатуна BC определяется направлением вращения кривошипа O_1C и на рис. 2.14 показано дуговой стрелкой ω_{BC}.

Скорость V_B найдём по теореме о проекциях скоростей. Спроектируем вектора скоростей $\vec{V}_C$ и $\vec{V}_B$ точек C и B на линию BC. Получим $V_B \cos 0^\circ = V_C \cos 30^\circ$. Отсюда $V_B = 20\sqrt{3}$ см/с.

Угловая скорость коромысла AB $\omega_{AB} = \dfrac{V_B}{OB} = \dfrac{\sqrt{3}}{2}$ рад/с. Направление угловой скорости коромысла определяется направлением вектора скорости $\vec{V}_B$ и показано дуговой стрелкой ω_{AB}.

Скорость точки A коромысла равна половине скорости точки B: $V_A = \frac{1}{2}V_B$ = $10\sqrt{3}$ см/с. Вектор скорости $\vec{V}_A$ направлен перпендикулярно коромыслу AB в сторону его вращения.

Точка P_2 пересечения перпендикуляров к скоростям $\vec{V}_A$ и $\vec{V}_D$ является мгновенным центром скоростей штока AD. Тогда угловая скорость штока $\omega_{AD} = \frac{V_A}{AP_2} = \frac{\sqrt{3}}{12}$ рад/с. Направление угловой скорости штока определяется по направлению скорости точки A и на рис. 2.14 показано дуговой стрелкой ω_{AD}.

Скорость поршня $V_D = \omega_{AD} \cdot P_2D = 15$ см/с.

Задача 28. Механизм качалки (рис. 2.15) состоит из кривошипа OA, вращающегося вокруг оси O и несущего в точке A ось подвижной шестерни 2, которая катится по неподвижной шестерне 1. Вращение кривошипа происходит с угловой скоростью $\omega_{OA} = 2$ рад/с. Радиусы шестерён $r_1 = r_2 = 6$ см. К ободу шестерни 2 в точке B шарнирно прикреплён шатун BC длиной $BC = 8$ см, который в точке C передаёт движение коромыслу CO_1 длиной $CO_1 = 16$ см.

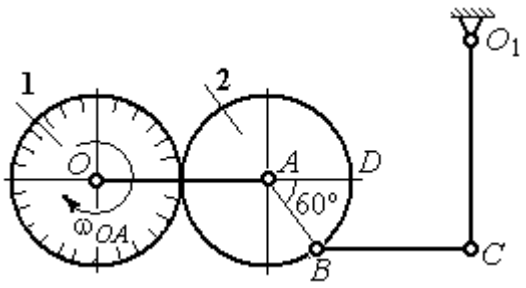

Рис. 2.15. Схема механизма качалки

Определить угловые скорости шестерни 2, шатуна BC, коромысла CO_1, а также скорости точек A, B, C, D в момент, когда кривошип OA и шатун BC горизонтальны и угол $\angle DAB = 60^\circ$.

Решение

Найдём скорость точки A кривошипа: $V_A = \omega_{OA} \cdot OA = 24$ см/с. Вектор скорости точки $\vec{V}_A$ расположен перпендикулярно кривошипу OA и направлен в сторону вращения кривошипа (рис. 2.16).

Мгновенный центр скоростей P_2 шестерни 2 находится в точке касания с неподвижной поверхностью шестерни 1. Угловая скорость шестерни 2 $\omega_2 = \dfrac{V_A}{AP_2}$ = 4 рад/с. Направление угловой скорости шестерни 2 определяется направлением вектора скорости $\vec{V}_A$ и на рис. 2.16 показано дуговой стрелкой ω_2.

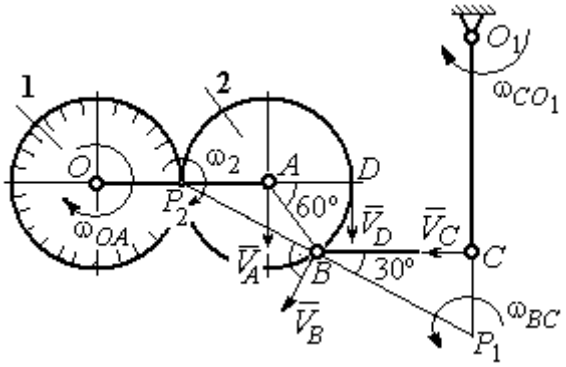

Рис.2.16. Расчётная кинематическая схема механизма качалки

Найдём расстояние P_2B из равнобедренного треугольника P_2AB по теореме косинусов: $P_2B = \sqrt{r^2 + r^2 - 2r^2\cos 120^\circ}$ = $6\sqrt{3}$ см. Скорость точки B $V_B = \omega_2 \cdot P_2B$ = $24\sqrt{3}$ см/с. Вектор скорости $\vec{V}_B$ перпендикулярен линии P_2B и направлен в сторону вращения шестерни 2.

Скорость точки D: $V_D = \omega_2 \cdot P_2D$ = 48 см/с. Вектор скорости $\vec{V}_D$ перпендикулярен линии P_2D и направлен в ту же сторону (см. рис. 2.16).

Скорость точки C перпендикулярна линии CO_1. Восстанавливая перпендикуляры к скоростям $\vec{V}_B$ и $\vec{V}_C$, получим точку пересечения P_1, которая будет мгновенным центром скоростей шатуна BC. Расстояние $P_1B = \dfrac{BC}{\cos 30^\circ}$ = $\dfrac{16}{\sqrt{3}}$ см. Угловая скорость шатуна $\omega_{BC} = \dfrac{V_B}{P_1B}$ = $\dfrac{9}{2}$ рад/с. Направление угловой скорости определяется по направлению скорости $\vec{V}_B$ и показано дуговой стрелкой ω_{BC}.

Скорость точки C: $V_C = \omega_{BC} \cdot P_1C$ = $\dfrac{36}{\sqrt{3}}$ см/с. Направление вектора скорости определяется направлением вращения шатуна BC.

Угловая скорость коромысла CO_1: $\omega_{CO_1} = \dfrac{V_C}{O_1C}$ = $\dfrac{9}{4\sqrt{3}}$ рад/с.

Задача 29. В планетарном механизме (рис. 2.17) кривошип *OA* длиной *OA* = 25 см вращается вокруг неподвижной оси *O*, перпендикулярной плоскости рисунка, с угловой скоростью ω_{OA} = 3,6 рад/с. На конец *A* кривошипа насажена шестерёнка 2, находящаяся во внутреннем зацеплении с колесом 1 радиуса r_1 = 45 см, соосным с кривошипом *OA* и вращающимся с угловой скоростью ω_1 = 1 рад/с. Шатун *BC*, шарнирно соединённый с шестерёнкой 2 на её ободе в точке *B*, приводит в движение кривошип CO_1. Определить угловые скорости шестерёнки 2, шатуна *BC* и кривошипа CO_1, скорости точек *A, B, C* в положении, показанном на рис.2.17, если длина шатуна *BC* = 100 см, длина кривошипа CO_1 = 50 см.

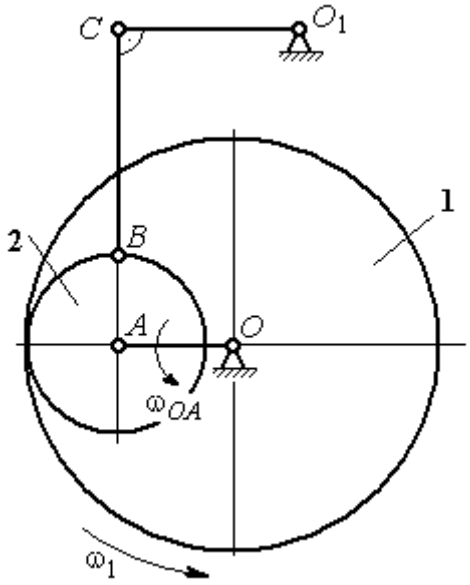

Рис. 2.17. Планетарный механизм

Решение

Найдём скорости точек *A* и *D*

$$V_A = \omega_{OA} \cdot OA = 90 \text{ см/с}; \quad V_D = \omega_1 \cdot r_1 = 45 \text{ см/с}.$$

Вектор скорости $\vec{V}_A$ направлен перпендикулярно кривошипу *OA* в сторону его вращения. Вектор скорости $\vec{V}_D$ перпендикулярен радиусу *OD* колеса 1 и направлен в сторону вращения колеса (рис. 2.18).

Мгновенный центр скоростей P_2 шестерни 2 находится на пересечении прямой, соединяющей точки *A* и *D*, и линии, проходящей через концы векторов $\vec{V}_A$ и $\vec{V}_D$, изображающих скорости точек *A* и *D* Расстояние P_2D от центра скоростей до точки *D* находится из пропорции $\frac{V_A}{V_D} = \frac{AP_2}{DP_2} = \frac{DP_2 + 20}{DP_2}$, откуда P_2D = 20 см.

Угловая скорость шестерёнки 2 $\omega_2 = \dfrac{V_D}{P_2 D} = 2{,}25$ рад/с. Направление угловой скорости ω_2 показано на рис. 2.18 дуговой стрелкой ω_2.

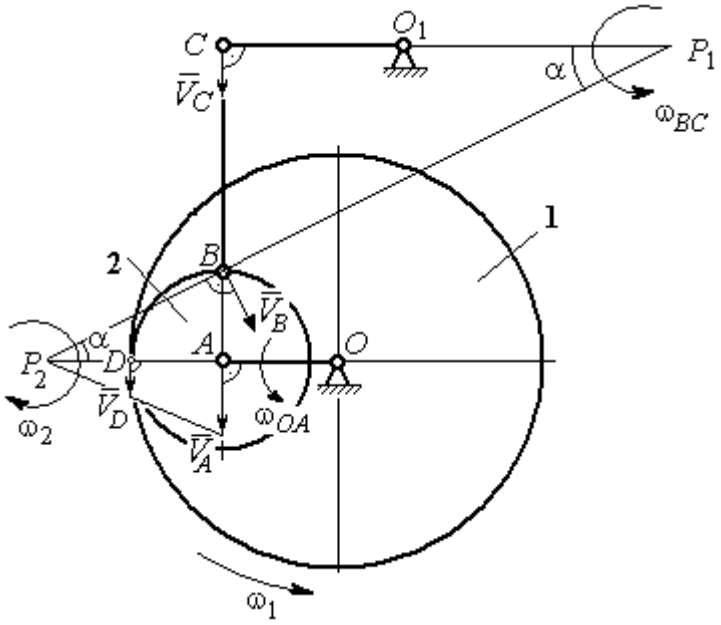

Рис. 2.18. Расчётная кинематическая схема планетарного механизма

Скорость точки *B,* которая находится на ободе шестеренки, $V_B = \omega_2 \cdot P_2 B = 45\sqrt{5}$ см/с. Вектор скорости $\vec{V}_B$ перпендикулярен линии P_2B и направлен в сторону вращения шестерни 2.

Направим вектор скорости $\vec{V}_C$ перпендикулярно кривошипу CO_1 и восстановим перпендикуляры к скоростям $\vec{V}_C$ и $\vec{V}_B$. Точка P_1 пересечения перпендикуляров является мгновенным центром скоростей шатуна *BC*. Расстояние P_1B найдём из треугольника P_1BC: $P_1B = \dfrac{BC}{\sin\alpha}$, где $\sin\alpha = \dfrac{AB}{P_2B} = \dfrac{1}{\sqrt{5}}$. Тогда $P_1B = 100\sqrt{5}$ см.

Угловая скорость шатуна $\omega_{BC} = \dfrac{V_B}{P_1 B} = 0{,}45$ рад/с. Скорость точки *C* шатуна *BC* найдём по теореме о проекциях скоростей. Спроектируем скорости $\vec{V}_C$ и $\vec{V}_B$ точек *C* и *B* на линию, проходящую через эти точки Имеем: $V_C \cos 0^\circ = V_B \cos\alpha$, откуда $V_C = 90$ см/с.

Угловая скорость кривошипа CO_1 $\omega_{CO_1} = \dfrac{V_C}{O_1 C} = 1{,}8$ рад/с.

Задача 30. В плоском механизме (рис. 2.19) кривошип OA вращается вокруг оси O с угловой скоростью ω_{OA}. На конец A кривошипа насажена шестерня 2, находящаяся во внешнем зацеплении с неподвижным колесом 1. Радиусы колеса и шестерни r_1 и r_2. Шестерня 2 соединяется с колесом 3 шатуном BC, закреплённым на шестерне в точке B и на колесе в точке C. Колесо 3 катится без скольжения по горизонтальной поверхности. Все соединения шарнирные. Качение шестерни 2 по неподвижному колесу 1 без проскальзывания. Для положения механизма, изображенного на рис. 2.19, определить скорости точек A, B, C и угловые скорости шатуна BC, шестерни 2 и колеса 3, если $\omega_{OA} = 4$ рад/с; $r_1 = 4$ см; $r_2 = r_3 = 8$ см.

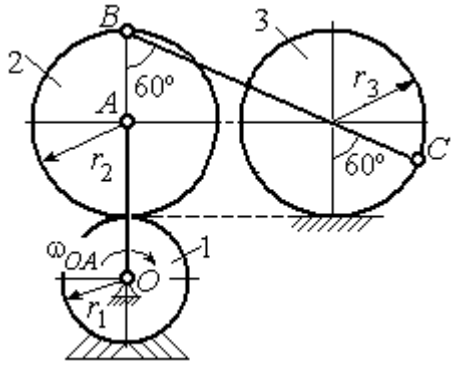

Рис. 2.19. Схема движения плоского механизма

Решение

Рассмотрим вращательное движение кривошипа OA. Скорость точки A кривошипа: $V_A = \omega_{OA} \cdot OA =$ 48 см/с. Вектор скорости $\vec{V}_A$ направлен перпендикулярно кривошипу OA в сторону его вращения (рис. 2.20).

При качении шестерни 2 по неподвижной поверхности колеса 1 точка их соприкосновения P_2 является мгновенным центром скоростей шестерни.

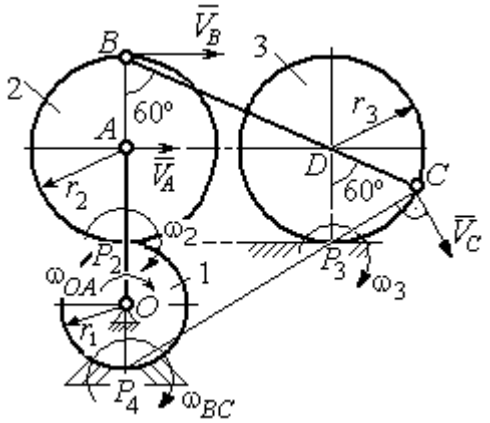

Рис. 2.20. Расчетная схема для определения угловых скоростей звеньев механизма

Угловая скорость шестерни 2 $\omega_2 = \dfrac{V_A}{AP_2} = 6$ рад/с.

Скорость точки B шестерни 2 $V_B = \omega_2 \cdot BP_2 = 96$ см/с.

Точка P_3 касания колеса 3 с неподвижной поверхностью является его мгновенным центром скоростей. Вектор $\vec{V}_C$ скорости точки C колеса 3 перпендикулярен линии P_3C и направлен в сторону качения колеса (см. рис. 2.20).

Мгновенный центр скоростей шатуна BC – точка P_4 находится на пересечении перпендикуляров, восстановленных к скоростям точек B и C. По построению $BP_4 = BC = BD + DC = 2r_2 + r_3 = 24$ см. Угловая скорость шатуна BC $\omega_{BC} = \dfrac{V_B}{BP_4} = 4$ рад/с. Так как $BP_4 = CP_4$, скорости точек C и B $V_C = 96$ см/с.

Угловая скорость колеса 3 $\omega_3 = \dfrac{V_C}{CP_3} = 12$ рад/с.

Задача 31. В плоском механизме (рис. 2.21) кривошип OC, вращаясь вокруг неподвижной оси O, приводит в движение два шатуна CD и CE, присоединённых к кривошипу в точке C. Шатун CE прикреплён в точке E к ободу цилиндрического выступа диска 1, который катится без проскальзывания своим выступом по неподвижному горизонтальному рельсу. К другому шатуну CD в точке D прикреплён ползун, перемещающийся вдоль направления вертикального диаметра диска 1. Все соединения шарнирные. Радиусы диска и цилиндрического выступа $R_1 = 3$ см, $r_1 = 2$ см. Длина шатуна $CE = 4$ см. В заданном положении механизма (см. рис. 2.21) шатун CE горизонтален.

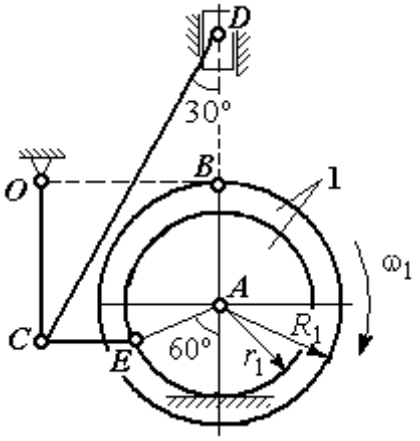

Рис. 2.21. Схема движения плоского механизма

Определить скорости точек A, E, C, D и угловые скорости диска 1, шатунов CE, CD и кривошипа CO, если известна скорость точки B на ободе диска 1 $V_B = 10$ см/с и направление ω_1 угловой скорости диска.

Решение

Изобразим вектор скорости точки *B* диска 1 в соответствии с заданным направлением его движения. При качении диска 1 по неподвижной поверхности рельса точка P_1 касания обода выступа с поверхностью рельса является его мгновенным центром скоростей (рис. 2.22).

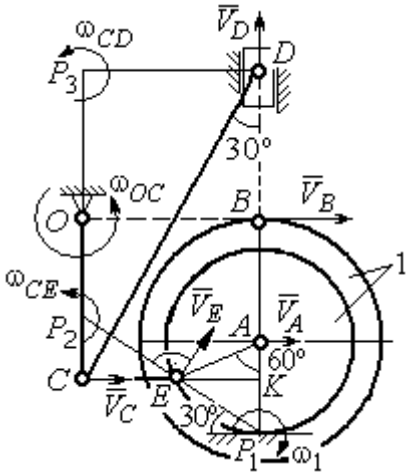

Рис. 2.22. Расчётная схема для определения скоростей точек и угловых скоростей звеньев механизма

Угловая скорость диска 1 $\omega_1 = \dfrac{V_B}{BP_1}$ = 2 рад/с. Скорость точки A $V_A = \omega_1 \cdot AP_1$ = 4 см/с. Скорость точки E $V_E = \omega_1 \cdot EP_1 = 4$ см/с. Вектор скорости $\vec{V}_A$ и вектор скорости $\vec{V}_E$ перпендикулярны, соответственно, линиям AP_1 EP_1 и направлены в сторону вращения диска.

Шатун CE совершает плоскопараллельное движение. Скорость точки C шатуна неизвестна по величине, но известно, что вектор скорости $\vec{V}_C$ перпендикулярен кривошипу OC и направлен вдоль CE в сторону точки E. Мгновенный центр скоростей P_2 шатуна CE находится на пересечении перпендикуляров, восстановленных к скоростям $\vec{V}_E$ и $\vec{V}_C$ (см. рис. 2.22).

Расстояние $EP_2 = \dfrac{EC}{\cos 30^\circ}$ = 4,62 см. Угловая скорость шатуна CE $\omega_{CE} = \dfrac{V_E}{EP_2}$ = 0,86 рад/с. Направление угловой скорости шатуна, определяемое по направлению скорости точки E, на рис. 2.22 показано дуговой стрелкой ω_{CE}. Скорость точки C шатуна CE $V_C = \omega_{CE} \cdot CP_2 = \dfrac{V_E}{2} = 2$ см/с.

Длина кривошипа $OC = BK = R_1 + r_1 \sin 30^\circ =$ 4 см. Угловая скорость кривошипа $\omega_{OC} = \dfrac{V_C}{OC} = 0{,}5$ рад/с.

Для шатуна *CD* известны величина и направление вектора $\vec{V}_C$ скорости точки *C* и направление вектора $\vec{V}_D$ скорости точки *D*. Мгновенный центр скоростей шатуна *CD* находится в точке P_3, полученной на пересечении перпендикуляров, восстановленных к скоростям $\vec{V}_C$ и $\vec{V}_D$.

Расстояние $CP_3 = DK =$ $(CE + r_1 \cos 30^\circ)\operatorname{ctg} 30^\circ =$ 9,92 см (см. рис. 2.22). Угловая скорость шатуна *CD:* $\omega_{CD} = \dfrac{V_C}{CP_3} = 0{,}21$ рад/с.

Скорость ползуна *D:* $V_D = \omega_{CD} DP_3 = \omega_{CD}(CE + r_1 \cos 30^\circ) = 1{,}2$ см/с.

Упражнения

Упражнение 2.3

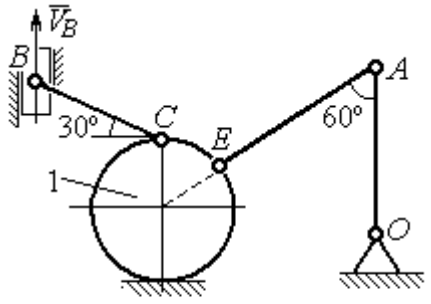

$R_1 = 2$ см, $OA = AE = 6$ см,
$BC = 5$ см, $V_B = 5$ см/с.
Найти: $\omega_{OA}, \omega_{AE}, \omega_{CB}, \omega_1, V_C, V_A, V_E$

Упражнение 2.4

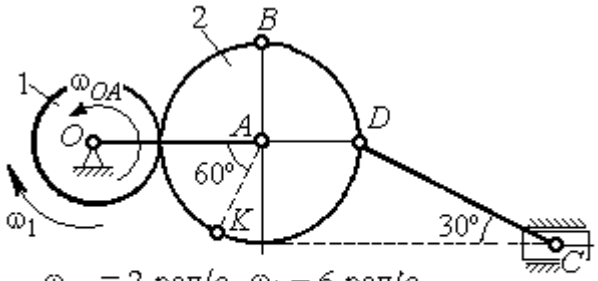

$\omega_{OA} = 2$ рад/с, $\omega_1 = 6$ рад/с,
$r_1 = 3$ см, $r_2 = 6$ см.
Найти: $\omega_2, \omega_{DC}, V_B, V_K, V_D, V_C$

Рис. 2.23. Задания для самостоятельного решения. Упражнения 2.3, 2.4

Упражнение 2.5

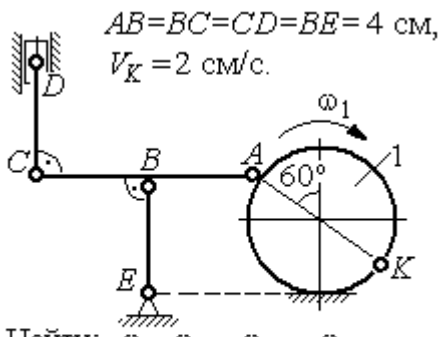

Упражнение 2.6

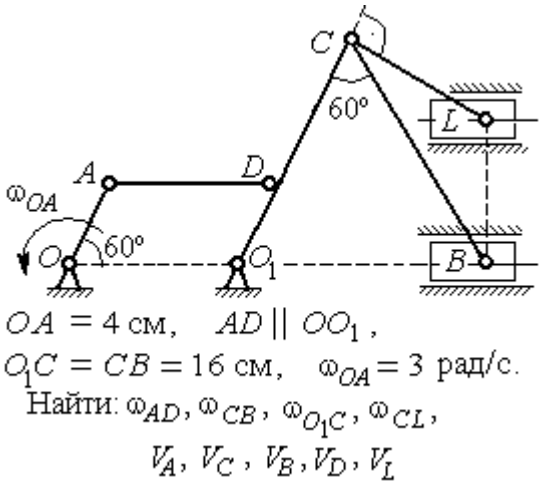

Упражнение 2.7

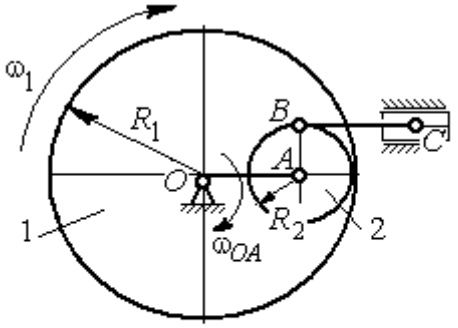

Упражнение 2.8

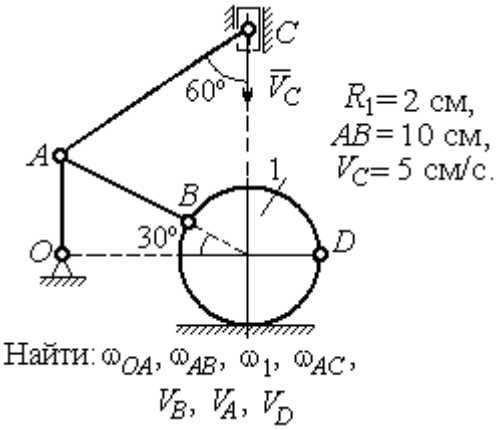

Рис. 2.24. Задания для самостоятельного решения. Упражнения 2.5 – 2.8

2.4. Ускорения точек при плоскопараллельном движении твёрдого тела

Ускорение любой точки M плоской фигуры при плоскопараллельном движении твердого тела представляется как сумма векторов $\vec{a}_M = \vec{a}_A + \vec{a}^{\tau}_{MA} + \vec{a}^{n}_{MA}$, где $\vec{a}_A$ – ускорение полюса A; $\vec{a}^{\tau}_{MA}$, $\vec{a}^{n}_{MA}$ – касательная и нормальная составляющие ускорения точки M при вращении фигуры вокруг полюса A (рис. 2.25).

Вектор нормального ускорения $\vec{a}^{n}_{MA}$ всегда направлен от точки M к полюсу A. Вектор касательного ускорения $\vec{a}^{\tau}_{MA}$ направлен перпендикулярно отрезку AM в сторону вращения, если оно ускоренное (см. рис. 2.25, *a*), и против вращения, если оно замедленное (см. рис. 2.25, *b*). Величины касательного и нормального составляющих ускорения точки M определяются по формулам: $a^{\tau}_{MA} = \varepsilon \cdot AM$; $a^{n}_{MA} = \omega^2 \cdot AM$, где ω, ε – угловая скорость и угловое ускорение тела (плоской фигуры); AM – расстояние от точки M до полюса A.

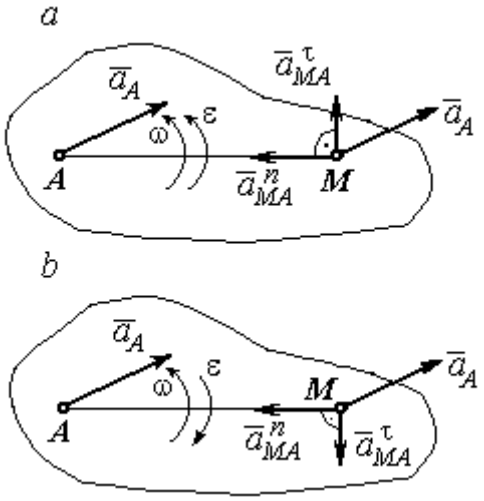

Рис. 2.25. Ускорение точки плоской фигуры:
a – ускоренное движение;
b – замедленное движение

Если при движении плоской фигуры известны траектории движения полюса A и точки M, то для определения ускорения точки M используется векторное равенство $\vec{a}^{\tau}_{M} + \vec{a}^{n}_{M} = \vec{a}^{\tau}_{A} + \vec{a}^{n}_{A} + \vec{a}^{\tau}_{MA} + \vec{a}^{n}_{MA}$, где $\vec{a}^{\tau}_{M}$, $\vec{a}^{n}_{M}$, $\vec{a}^{\tau}_{A}$, $\vec{a}^{n}_{A}$ – касательная и нормальная составляющие ускорения точки M и полюса A при движении их по заданным траекториям.

Примеры решения задач на определение ускорений точек

Задача 32. Поршень D гидравлического пресса приводится в движение шарнирно-рычажным механизмом $OABD$. В положении механизма, указанном на рис. 2.26, точка L рычага имеет скорость V_L = 0,6 м/с и ускорение a_L = 0,5 м/с^2. Длина рычага $OA = 2 \cdot AL$ = 0,6 м, длина звена AB = 0,4 м. Определить скорость и ускорение поршня D, угловую скорость и ускорение звена AB.

Решение

Найдём угловую скорость рычага OL: $\omega_{OL} = \dfrac{V_L}{OL} = \dfrac{2}{3}$ рад/с.

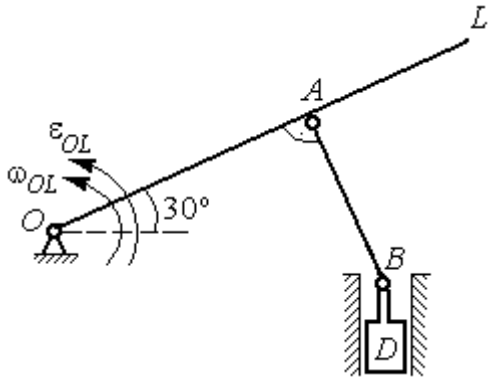

Рис. 2.26. Шарнирно-рычажный механизм гидравлического пресса

Ускорение точки L представляется в виде суммы векторов нормального и касательного ускорений: $\vec{a}_L = \vec{a}_L^{\,\tau} + \vec{a}_L^{\,n}$ (рис. 2.27). Модуль нормального ускорения точки L $a_L^n = \omega_{OL}^2 \cdot OL = 0{,}4$ м/с^2. Модуль её касательного ускорения и угловое ускорение рычага, соответственно, равны:

$$a_L^{\tau} = \sqrt{a_L^2 - (a_L^n)^2} = 0{,}3 \text{ м/с}^2, \quad \varepsilon_{OL} = \frac{a_L^{\tau}}{OL} = \frac{1}{3} \text{ рад/с}^2.$$

Скорость $\vec{V}_A$ точки A перпендикулярна рычагу OL и направлена в сторону вращения рычага. Её модуль $V_A = \omega_{OL} \cdot OA = 0{,}4$ м/с. Скорость $\vec{V}_B$ точки B направлена вертикально вверх вдоль линии движения поршня. Направления векторов скоростей $\vec{V}_A$ и $\vec{V}_B$ показаны на рис. 2.27. Точка P_1 – пересечения перпендикуляров, восстановленных к векторам скоростей $\vec{V}_A$ и $\vec{V}_B$ - определяет положение мгновенного центра скоростей звена AB. Расстояние $AP_1 = P_1B \cdot \cos 30^\circ = 0{,}4\sqrt{3}$ м.

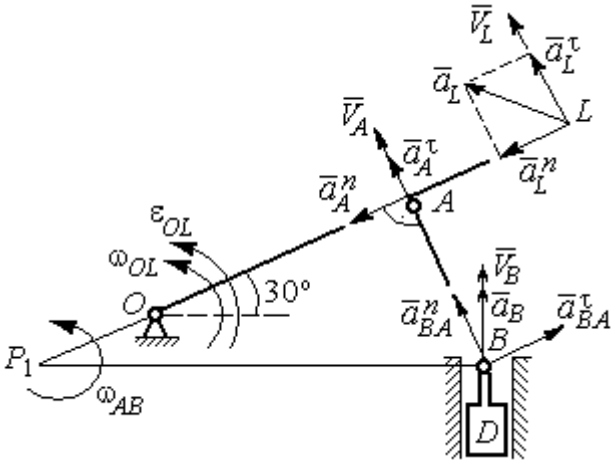

Рис. 2.27. Расчётная кинематическая схема механизма

Угловая скорость звена AB $\omega_{AB} = \dfrac{V_A}{P_1A} = \dfrac{1}{\sqrt{3}}$ рад/с.

Представим ускорение точки *B* через полюс *A*: $\vec{a}_B = \vec{a}_A + \vec{a}^{\tau}_{BA} + \vec{a}^{n}_{BA}$, где $\vec{a}_A$ – ускорение полюса *A*; $\vec{a}^{\tau}_{BA}$, $\vec{a}^{n}_{BA}$ – касательная и нормальная составляющие ускорения точки *B* при вращении звена *AB* вокруг полюса *A*. Так как траекторией точки *A* является окружность с центром в точке *O*, ускорение этой точки может быть разложено на две составляющие: $\vec{a}_A = \vec{a}^{\tau}_A + \vec{a}^{n}_A$. В результате ускорение точки *B* представляется в виде векторной суммы $\vec{a}_B = \vec{a}^{\tau}_A + \vec{a}^{n}_A + \vec{a}^{\tau}_{BA} + \vec{a}^{n}_{BA}$. Направления векторов ускорений показаны на рис. 2.27.

Модули ускорений:

$$a^{n}_A = \omega^2_{OL} \cdot OA = 0{,}27 \text{ см/с}^2;\ a^{n}_{BA} = \omega^2_{AB} \cdot AB = 0{,}13 \text{ см/с}^2;$$

$$a^{\tau}_A = \varepsilon_{OL} \cdot OA = 0{,}2 \text{ см/с}^2.$$

Ускорение $a^{\tau}_{BA} = \varepsilon_{AB} \cdot AB$ остаётся неизвестной величиной, так как угловое ускорение ε_{AB} звена *AB* неизвестно.

Спроектируем векторное равенство ускорения точки *B* на оси *x*, *y*, где ось *x* проходит вдоль линии звена *AB*, ось *y* – перпендикулярна ей (рис. 2.28). Получим равенства:

$$a_B \cdot \cos 30^\circ = a^{\tau}_A + a^{n}_{BA};\ \ a_B \cdot \cos 60^\circ = -a^{n}_A + a^{\tau}_{BA}.$$

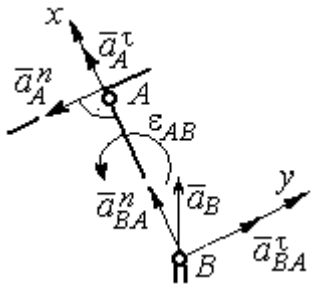

Рис. 2.28. Вычисление проекций векторов ускорений

Решая систему уравнений, находим модуль ускорения точки *B*: $a_B = 0{,}38$ см/с^2 и величину касательного ускорения: $a^{\tau}_{BA} = 0{,}46$ см/с^2. Угловое ускорение стержня *AB* $\varepsilon_{AB} = \dfrac{a^{\tau}_{BA}}{AB} = 1{,}15$ рад/с^2. Направление углового ускорения ε_{AB} звена *AB* определяется направлением вектора $\vec{a}^{\tau}_{BA}$ касательного ускорения точки *B* при вращении звена вокруг полюса *A* (см. рис. 2.28).

Ускорение поршня *D* равно ускорению точки *B*: $a_D = a_B = 0{,}38$ см/с^2.

Задача 34. Колесо 1 радиуса $r_1 = 0{,}6$ м катится без скольжения по прямолинейному участку пути и приводит в движение шатун 2, соединённый шарнирно с колесом в точке B на его ободе. На другом конце шатуна в точке C к нему присоединён ползун, перемещающийся горизонтально (рис. 2.29).

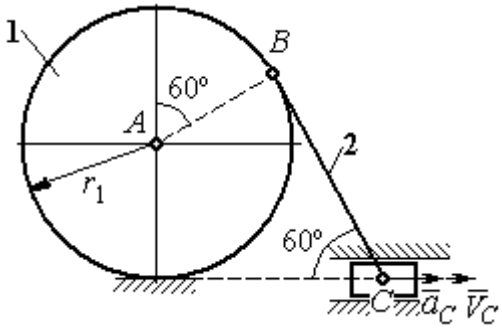

Рис. 2.29. Механизм, связывающий качение колеса с поступательным движением ползуна

В положении механизма, показанном на рис. 2.29, найти ускорение центра A колеса 1, его угловое ускорение, а также угловое ускорение шатуна 2, если заданы скорость и ускорение ползуна C: $V_C = 9$ м/с; $a_C = 4$ м/с^2.

Решение

При качении диска 1 по неподвижной поверхности точка P_1 касания его с поверхностью является мгновенным центром скоростей диска. Вектор скорости $\vec{V}_B$ перпендикулярен линии P_1B. Восстановим перпендикуляры к скоростям $\vec{V}_B$ и $\vec{V}_C$. Их пересечение в точке P_2 определяет положение мгновенного центра скоростей шатуна 2 (рис. 2.30).

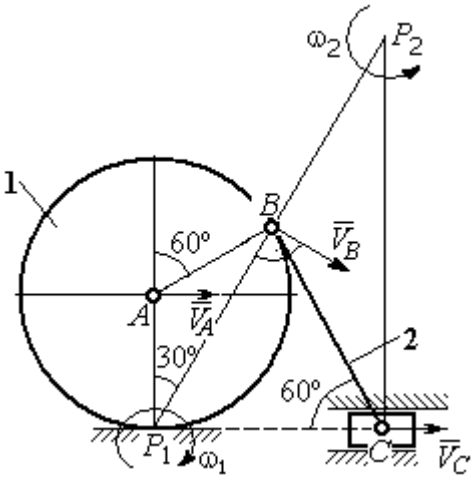

Рис. 2.30. Расчётная схема механизма для определения скоростей точек

Вычислим необходимые расстояния.

Расстояние P_1B (см. рис. 2.30) найдём из треугольника P_1AB по теореме косинусов: $P_1B = r_1\sqrt{3} = 1{,}04$ м. Из построения мгновенных центров скоростей P_1 и P_2 следует: $P_1B = BP_2 = BC$. Расстояние P_2C определяется из треугольника P_1P_2C: $P_2C = P_1P_2 \cdot \cos 30^\circ = 1{,}8$ м.

Угловая скорость шатуна 2 $\omega_2 = \dfrac{V_C}{P_2C}$ = 5рад/с. Направление угловой скорости ω_2 определяется направлением скорости $\vec{V}_C$.

Скорость точки *B* найдём по формуле $V_B = \omega_2 \cdot P_2B$ = 5,2 м/с.

Угловая скорость диска 1 $\omega_1 = \dfrac{V_B}{P_1B}$ = 5 рад/с. Скорость центра колеса 1 $V_A = \omega_1 \cdot P_1A$ = 3 м/с.

Найдём ускорение точки *A*.

Примем точку *B* за полюс и выразим ускорение точки *A* через полюс *B*: $\vec{a}_A = \vec{a}_B + \vec{a}^{\tau}_{AB} + \vec{a}^{n}_{AB}$, где $\vec{a}_B$ – ускорение полюса *B*; $\vec{a}^{\tau}_{AB}$, $\vec{a}^{n}_{AB}$ – касательная и нормальная составляющие ускорения точки *A* при вращении диска 1 вокруг полюса *B* (рис. 2.31). Направления ускорения точки $\vec{a}_A$ и касательной составляющей ускорения $\vec{a}^{\tau}_{AB}$ точки *A* выбраны в предположении ускоренного движения диска.

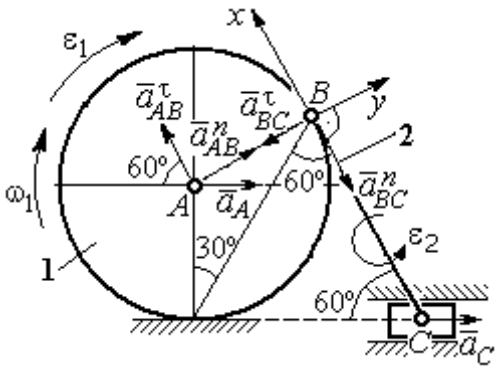

Рис. 2.31. Расчётная схема механизма для определения ускорений точек

Ускорение полюса *B* выразим через полюс *C*: $\vec{a}_B = \vec{a}_C + \vec{a}^{\tau}_{BC} + \vec{a}^{n}_{BC}$, где $\vec{a}_C$ – ускорение полюса *C*; $\vec{a}^{\tau}_{BC}$, $\vec{a}^{n}_{BC}$ – касательная и нормальная составляющие ускорения точки *B* при вращении шатуна 2 вокруг полюса *C*. Направление касательной составляющей ускорения $\vec{a}^{\tau}_{BC}$ точки *B* выбрано в направлении вращения шатуна 2 (см. рис. 2.30) исходя из предположения его ускоренного движения. В результате ускорение точки *A* выражается векторной суммой:

$$\vec{a}_A = \vec{a}^{\tau}_{AB} + \vec{a}^{n}_{AB} + \vec{a}^{\tau}_{BC} + \vec{a}^{n}_{BC} + \vec{a}_C.$$

Направления векторов ускорений показаны на рис. 2.31.

Заметим, что в любой момент времени движения колеса 1 расстояние от точки A до мгновенного центра скоростей колеса P_1 остаётся постоянным, равным радиусу колеса. Дифференцируем выражение $V_A = \omega_1 \cdot P_1A = \omega_1 \cdot r_1$. Получим $\frac{dV_A}{dt} = \frac{d\omega_1}{dt} r_1 = \varepsilon_1 \cdot r_1$, откуда с учётом $\frac{dV_A}{dt} = a_A$ (прямолинейное движение точки A) угловое ускорение диска 1 $\varepsilon_1 = \frac{a_A}{r_1}$. В результате, касательное ускорение a^{τ}_{AB} точки A при вращении диска 1 вокруг полюса B $a^{\tau}_{AB} = \varepsilon_1 \cdot AB = a_A$.

Найдём модули векторов ускорений:

$$a^n_{AB} = \omega_1^2 \cdot AB = 15 \text{ м/с}^2;\ a^n_{BC} = \omega_2^2 \cdot BC = 26 \text{ м/с}^2.$$

Ускорение $a^{\tau}_{BC} = \varepsilon_2 \cdot BC$ остаётся неизвестным. Применить здесь способ дифференцирования выражения $V_C = \omega_2 \cdot P_2C$ для определения углового ускорения ε_2 невозможно, так как расстояние P_2C от мгновенного центра скоростей P_2 шатуна 2 до точки C меняется во время движения механизма неизвестным образом.

Спроектируем векторное равенство ускорения точки A на оси x, y, выбранные, как показано на рис. 2.31. Получим систему уравнений:

$$\text{проекция на ось } x\text{: } -a_A \cos 60^\circ = a^{\tau}_{AB} - a^n_{BC} - a_C \cos 60^\circ;$$

$$\text{проекция на ось } y\text{: } a_A \cos 30^\circ = a^n_{AB} - a^{\tau}_{BC} + a_C \cos 30^\circ.$$

Из первого уравнения с учётом того, что $a^{\tau}_{AB} = a_A$, найдём ускорение точки A: a_A = 18,67 м/с^2. Положительное значение ускорения точки A означает, что вектор $\vec{a}_A$ направлен так, как показано на рис. 2.31, – в сторону направления вектора скорости $\vec{V}_A$. Из этого следует, что диск 1 движется ускоренно и угловое ускорение направлено в сторону его угловой скорости.

Из второго уравнения получим: $a^{\tau}_{BC} = 2{,}29$ м/с^2. Угловое ускорение шатуна 2: $\varepsilon_2 = \dfrac{\left|a^{\tau}_{BC}\right|}{BC} = 2{,}2$ рад/с^2. Из того, что касательное ускорение a^{τ}_{BC} положительно, следует, что направление вектора $\vec{a}^{\tau}_{BC}$ совпадает с направлением, указанным на рис. 2.31. Это, в свою очередь, означает, что в данном положении механизма угловое ускорение шатуна 2 направлено так, как показано на рис. 2.31, – по направлению его угловой скорости, то есть шатун 2 вращается ускоренно.

Задача 35. По неподвижной шестерне 1 радиуса r_1 обкатывается шестерня 2 радиуса r_2, насаженная в центре на кривошип OA (рис. 2.32). Кривошип OA вращается вокруг оси O с угловой скоростью ω_{OA} и угловым ускорением ε_{OA}. На ободе шестерни 2 в точке B шарнирно прикреплен стержень BC, соединенный другим концом с центром C диска 3, катящегося без скольжения вдоль горизонтальной прямой. Радиус диска 3 равен радиусу шестерни 2: $r_3 = r_2$. Для положения механизма, изображенного на рис. 2.32, определить ускорение точки D и угловое ускорение стержня BC, если $r_1 = 0{,}2$ м, $r_2 = 0{,}4$ м, $\omega_{OA} = 4$ рад/с, $\varepsilon_{OA} = 2$ рад/с^2. Длина стержня $BC = 1$ м.

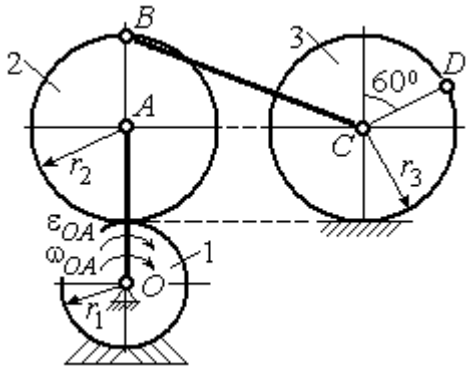

Рис. 2.32. Схема движения плоского механизма

Решение

Найдём угловые скорости звеньев механизма.

Рассмотрим вращательное движение кривошипа OA. Скорость его точки A: $V_A = \omega_{OA} \cdot OA = 2{,}4$ м/с. Вектор скорости $\vec{V}_A$ направлен перпендикулярно кривошипу OA в сторону его вращения (рис. 2.33).

При качении подвижной шестерни 2 по неподвижной 1, точка их соприкосновения P_2 является мгновенным центром скоростей шестерни 2. Угловая скорость шестерни 2: $\omega_2 = \dfrac{V_A}{AP_2} = 6$ рад/с. Скорость точки *B* шестерни 2:

$V_B = \omega_2 \cdot BP_2 = 4{,}8$ м/с.

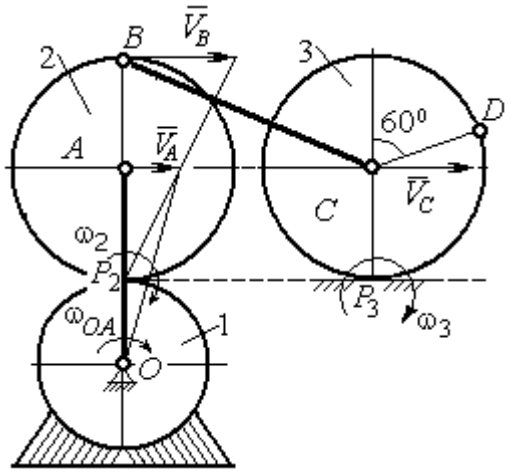

Рис. 2.33. Расчетная схема для определения угловых скоростей звеньев механизма

Для определения угловой скорости стержня *BC* заметим, что скорости двух точек стержня $\vec{V}_B$ и $\vec{V}_C$ параллельны, но точки *B* и *C* не лежат на общем перпендикуляре к скоростям. В этом случае мгновенный центр скоростей стержня *BC* отсутствует (или бесконечно удалён), угловая скорость стержня равна нулю и стержень совершает мгновенное поступательное движение. При таком движении мгновенные скорости всех точек стержня *BC* одинаковы по величине и направлению. Таким образом, $\omega_{BC} = 0$; $V_C = V_B = 4{,}8$ м/с.

При качении диска 3 по неподвижной поверхности без проскальзывания точка P_3 касания диска с поверхностью является его мгновенным центром скоростей. Угловая скорость диска 3: $\omega_3 = \dfrac{V_C}{CP_3} = 12$ рад/с. Направление угловой скорости ω_3 определяется направлением вектора $\vec{V}_C$.

Найдём ускорения точек и угловые ускорения звеньев механизма.

Выразим ускорение $\vec{a}_C$ точки *C*, направленное вдоль линии движения центра колеса 3, через полюс *B*. Ускорение представляется векторной суммой: $\vec{a}_C = \vec{a}_B + \vec{a}^{\,n}_{CB} + \vec{a}^{\,\tau}_{CB}$, где $\vec{a}_B$ – вектор ускорения полюса *B*; $\vec{a}^{\,n}_{CB}$, $\vec{a}^{\,\tau}_{CB}$ – нормальная и касательная составляющие ускорения точки *C* при вращении стержня *BC* вокруг полюса *B*. Вектор $\vec{a}^{\,n}_{CB}$ направлен вдоль стержня от точки *C* к

полюсу B, вектор $\vec{a}^{\tau}_{CB}$ перпендикулярен стержню BC. Направление вектора $\vec{a}^{\tau}_{CB}$ выбрано по предполагаемому угловому ускорению стержня BC, показанному на рис. 2.34 дуговой стрелкой ε_{CB}.

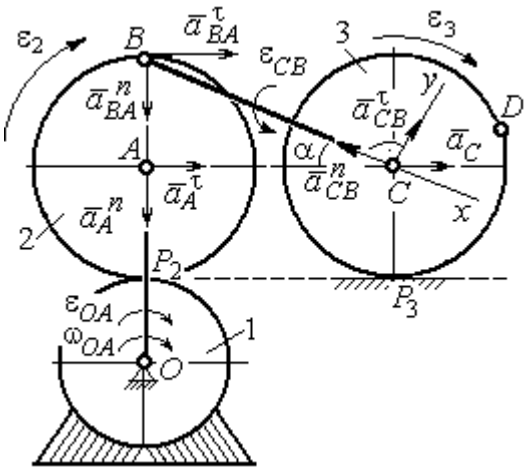

Рис. 2.34. Расчетная схема для определения ускорений точек механизма и угловых ускорений его звеньев

Рассмотрим плоскопараллельное движение шестерни 2 и выразим ускорение точки B через полюс A в виде векторного равенства: $\vec{a}_B = \vec{a}_A + \vec{a}^{n}_{BA} + \vec{a}^{\tau}_{BA}$, где $\vec{a}_A$ – ускорение полюса A; $\vec{a}^{n}_{BA}$, $\vec{a}^{\tau}_{BA}$ – нормальная и касательная составляющие ускорения точки B при вращении шестерни 2 вокруг полюса A. Вектор $\vec{a}^{n}_{BA}$ направлен вдоль радиуса шестерни от точки B к полюсу A, вектор $\vec{a}^{\tau}_{BA}$ перпендикулярен линии BA. Направление вектора $\vec{a}^{\tau}_{BA}$ соответствует ускоренному вращению шестерни 2.

Рассмотрим вращение кривошипа OA. Вектор ускорения точки A кривошипа при вращении его вокруг неподвижной оси O представляется в виде суммы: $\vec{a}_A = \vec{a}^{n}_A + \vec{a}^{\tau}_A$, где $\vec{a}^{n}_A$ и $\vec{a}^{\tau}_A$ – вектора нормальной и касательной составляющих ускорения точки A. Вектор $\vec{a}^{n}_A$ направлен вдоль кривошипа по направлению к оси вращения, вектор $\vec{a}^{\tau}_A$ перпендикулярен кривошипу и направлен в сторону углового ускорения ε_{OA} вращения кривошипа.

В результате для определения ускорения точки C имеем векторное равенство:

$$\vec{a}_C = \vec{a}^{n}_A + \vec{a}^{\tau}_A + \vec{a}^{n}_{BA} + \vec{a}^{\tau}_{BA} + \vec{a}^{n}_{CB} + \vec{a}^{\tau}_{CB}.$$

Направления всех векторов ускорений показаны на рис. 2.34.

Вычислим модули векторов, составляющих векторную сумму:

$$a_A^n = \omega_{OA}^2 \cdot OA = 9{,}6 \text{ м/с}^2; \quad a_A^\tau = \varepsilon_{OA} \cdot OA = 1{,}2 \text{ м/с}^2;$$

$$a_{BA}^n = \omega_2^2 \cdot BA = 14{,}4 \text{ м/с}^2; \quad a_{CB}^n = \omega_{BC}^2 \cdot BC = 0.$$

Заметим, что во время движения шестерни 2 расстояние AP_2 остается постоянным, равным r_2. Дифференцируя равенство $V_A = \omega_2 \cdot AP_2 = \omega_2 r_2$, получим: $\frac{dV_A}{dt} = \frac{d\omega_2}{dt} r_2$. При криволинейном движении точки A производная от скорости равна касательному ускорению: $\frac{dV_A}{dt} = a_A^\tau$. С учётом, что $\frac{d\omega_2}{dt} = \varepsilon_2$, получим: $a_A^\tau = \varepsilon_2 r_2$, откуда $\varepsilon_2 = \frac{a_A^\tau}{r_2} = 3$ рад/с^2 и $a_{BA}^\tau = \varepsilon_2 \cdot BA = 1{,}2$ м/с^2.

Выберем оси Cx, Cy, как показано на рис. 2.34, – вдоль отрезка BC и перпендикулярно ему и спроектируем на них векторное равенство ускорения точки C. Получим систему уравнений:

$$a_C \cos\alpha = a_A^n \sin\alpha + a_A^\tau \cos\alpha + a_{BA}^n \sin\alpha + a_{BA}^\tau \cos\alpha - a_{CB}^n;$$

$$a_C \sin\alpha = -a_A^n \cos\alpha + a_A^\tau \sin\alpha - a_{BA}^n \cos\alpha + a_{BA}^\tau \sin\alpha + a_{CB}^\tau,$$

где α – угол между стержнем BC и линией центров AC, $\sin\alpha = \frac{AB}{BC} = 0{,}4$; $\cos\alpha = 0{,}92$.

Находим из первого уравнения ускорение точки C: $a_C = 12{,}83$ м/с^2, из второго – касательное ускорение точки C при вращении стержня BC вокруг полюса B: $a_{CB}^\tau = 33{,}95$ м/с^2. Величина углового ускорения стержня BC: $\varepsilon_{CB} = \frac{\left|a_{CB}^\tau\right|}{BC} = 33{,}95$ рад/с^2. Положительное значение a_{CB}^τ означает, что вектор касательного ускорения $\vec{a}_{CB}^\tau$ направлен так, как показано на рис. 2.34. Тогда и

направление углового ускорения ε_{CB} стержня BC совпадает с направлением, показанным дуговой стрелкой на рис. 2.34.

При качении диска 3 точка C движется по прямой и расстояние CP_3 остается постоянным, равным радиусу диска 3. В этом случае равенство $V_C = \omega_3 \cdot CP_3 = \omega_3 r_3$ можно продифференцировать по времени. Получим: $\frac{dV_C}{dt} = \frac{d\omega_3}{dt} r_3$. Так как движение точки C является прямолинейным, производная от скорости точки C равна ускорению этой точки: $\frac{dV_C}{dt} = a_C$. Тогда с учётом $\frac{d\omega_3}{dt} = \varepsilon_3$ имеем равенство $a_C = \varepsilon_3 r_3$. Угловое ускорение диска 3: $\varepsilon_3 = \frac{a_C}{r_3} = 32{,}07$ рад/с^2.

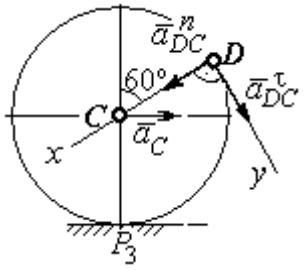

Рис.2.35. Расчетная схема для определения ускорения точки D

Выразим ускорение точки D через полюс C, ускорение которого известно и по величине, и по направлению: $\vec{a}_D = \vec{a}_C + \vec{a}^n_{DC} + \vec{a}^\tau_{DC}$, где $\vec{a}_C$ – ускорение точки C; $\vec{a}^n_{DC}$, $\vec{a}^\tau_{DC}$ – нормальное и касательное составляющие ускорения точки D при вращении диска 3 вокруг полюса C. Модули ускорений

$$a_C = 12{,}83 \text{ м/с}^2;\ a^n_{DC} = \omega_3^2 DC = 57{,}6 \text{ м/с}^2;\ a^\tau_{DC} = \varepsilon_3 DC = 12{,}83 \text{ м/с}^2.$$

Проведём оси Dx и Dy, как показано на рис. 2.34, и спроектируем векторное равенство ускорения точки D на оси. Получим систему уравнений:

$$a_{Dx} = -a_C \cos 30^\circ + a^n_{DC};\quad a_{Dy} = a_C \cos 60^\circ + a^\tau_{DC}.$$

Подставляя в уравнения проекций значения модулей ускорений, найдём: $a_{Dx} = 46{,}49$ м/с^2; $a_{Dy} = 19{,}25$ м/с^2.

Величина ускорения точки D: $a_D = \sqrt{a_{Dx}^2 + a_{Dy}^2} = 50{,}32$ м/с^2.

Заметим, что для определения ускорения точки D невозможно было сразу использовать приём с последовательным выражением ускорения точки D через ускорения полюсов C, B и A, так как в полученной в результате проекций системе двух уравнений будет три неизвестных величины - a_{Dx}, a_{Dy} и величина ускорения a_{CB}^{τ}.

Задача 36. Механизм качалки (рис. 2.36) включает в себя кривошип OA, вращающийся вокруг неподвижной оси O, шестерню 1 радиуса r_1, насаженную на кривошип в точке A и обкатывающуюся по неподвижной цилиндрической поверхности, и шатун BC, присоединённый одним концом в точке B к шестерне, а другим – в точке C к коромыслу CO_1. В положении, указанном на рис. 2.36, определить угловую скорость и угловое ускорение коромысла CO_1, если $\omega_{OA} = 2$ рад/с; $\varepsilon_{OA} = 4$ рад/с^2; $OA = 0{,}8$ м; $r_1 = 0{,}4$ м; $AB = 0{,}2$ м; $BC = 0{,}6$ м. Для этого же положения определить ускорение точки C.

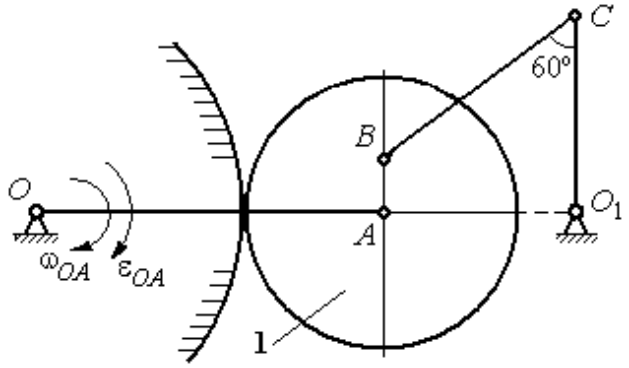

Рис. 2.36. Механизм качалки

Решение

Найдём угловые скорости звеньев механизма.

Скорость точки A кривошипа $V_A = \omega_{OA} \cdot OA = 1{,}6$ м/с. Вращаясь, кривошип передаёт движение шестерне 1, которая катится по неподвижной поверхности. Точка касания P_1 шестерни с неподвижной поверхностью является мгновенным центром скоростей шестерни. Тогда её угловая скорость $\omega_1 = \dfrac{V_A}{AP_1} = 4$ рад/с. Направление угловой скорости показано на рис. 2.37 дуговой стрелкой ω_1.

Расстояние от мгновенного центра скоростей шестерни до её точки B P_1B = 0,45 м. Скорость точки B: $V_B = \omega_1 \cdot P_1B =$ 1,8 м/с. Вектор скорости $\vec{V}_B$ перпендикулярен линии P_1B и направлен в сторону вращения шестерни.

При вращении коромысла CO_1 вокруг неподвижной оси O_1 вектор скорости $\vec{V}_C$ перпендикулярен коромыслу. Точка P_2, лежащая на пересечении перпендикуляров, восстановленных к векторам $\vec{V}_B$ и $\vec{V}_C$ – скоростей точек B и C, является мгновенным центром скоростей шатуна BC (рис. 2.37). Расстояние $BK = BC\cos 30^\circ = 0{,}52$ м; $\cos\alpha = \dfrac{AP_1}{BP_1} = 0{,}89$; $P_2B = \dfrac{BK}{\cos\alpha} = 0{,}58$ м. Угловая скорость шатуна $\omega_{BC} = \dfrac{V_B}{BP_2} = 3{,}1$ рад/с. Направление угловой скорости шатуна показано на рис. 2.37 дуговой стрелкой ω_{BC}.

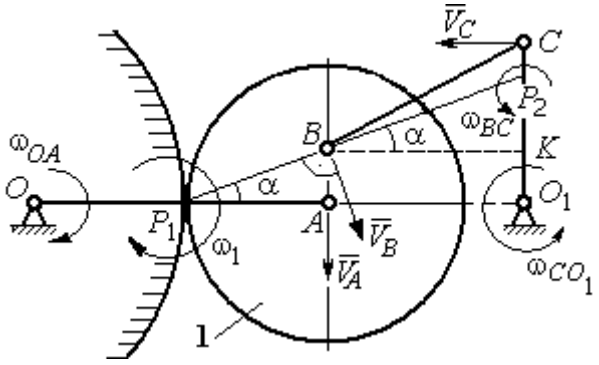

Рис. 2.37. Расчётная схема для определения угловых скоростей звеньев механизма

Расстояние $P_2C = BC \cdot \sin 30^\circ - P_2B \cdot \sin\alpha = 0{,}04$ м. Скорость точки C шатуна BC: $V_C = \omega_{BC} \cdot P_2C = 0{,}12$ м/с. Длина коромысла $CO_1 = CK + KO_1 = 0{,}5$ м, угловая скорость коромысла $\omega_{CO_1} = \dfrac{V_C}{CO_1} = 0{,}24$ рад/с.

Найдём ускорения звеньев механизма.

Считая, что точка C принадлежит шатуну BC, выразим ускорение точки C через полюс B: $\vec{a}_C = \vec{a}_B + \vec{a}^{\,n}_{CB} + \vec{a}^{\,\tau}_{CB}$, где $\vec{a}_B$ – ускорение полюса B; $\vec{a}^{\,n}_{CB}$, $\vec{a}^{\,\tau}_{CB}$ – нормальная и касательная составляющие вектора ускорения точки C при вращении шатуна вокруг полюса B.

Полагая, что точка B принадлежит шестерне 1, выразим её ускорение через полюс A: $\vec{a}_B = \vec{a}_A + \vec{a}^{\,n}_{BA} + \vec{a}^{\,\tau}_{BA}$, где $\vec{a}_A$ – ускорение точки A шестерни; $\vec{a}^{\,n}_{BA}$

, $\vec{a}_{BA}^{\tau}$ – нормальная и касательная составляющие вектора ускорения точки B при вращении шестерни вокруг полюса A.

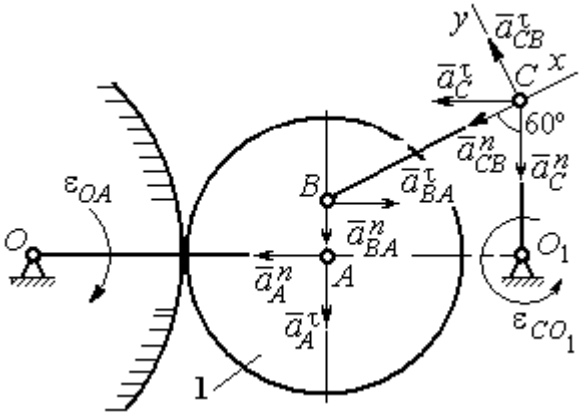

Рис. 2.38. Расчётная схема для определения ускорений точек механизма

Поскольку точка A принадлежит и кривошипу OA, а точка C – коромыслу CO_1, вращающихся вокруг своих неподвижных осей, вектора ускорений этих точек можно представить в виде сумм векторов:

$$\vec{a}_A = \vec{a}_A^{\,n} + \vec{a}_A^{\,\tau},\ \vec{a}_C = \vec{a}_C^{\,n} + \vec{a}_C^{\,\tau},$$

где $\vec{a}_A^{\,n}$, $\vec{a}_A^{\,\tau}$ – нормальная и касательная составляющие вектора ускорения точки A при вращении кривошипа вокруг оси O; $\vec{a}_C^{\,n}$, $\vec{a}_C^{\,\tau}$ – нормальная и касательная составляющие вектора ускорения точки C при вращении коромысла вокруг оси O_1.

В результате подстановок получим полное векторное равенство, связывающее ускорения точек механизма:

$$\vec{a}_C^{\,n} + \vec{a}_C^{\,\tau} = \vec{a}_{CB}^{\,n} + \vec{a}_{CB}^{\,\tau} + \vec{a}_{BA}^{\,n} + \vec{a}_{BA}^{\,\tau} + \vec{a}_A^{\,n} + \vec{a}_A^{\,\tau}.$$

Направления векторов ускорений показаны на рис. 2.38.

Модули векторов ускорений:

$$a_C^n = \omega_{CO_1}^2 \cdot CO_1 = 0{,}03 \text{ м/с}^2;\ \ a_{CB}^n = \omega_{CB}^2 \cdot CB = 5{,}77 \text{ м/с}^2,$$

$$a_A^n = \omega_{OA}^2 \cdot OA = 3{,}2 \text{ м/с}^2;\ a_A^{\tau} = \varepsilon_{OA} \cdot OA = 3{,}2 \text{ м/с}^2,$$

$$a_{BA}^n = \omega_1^2 \cdot BA = 3{,}2 \text{ м/с}^2;\ \ a_{BA}^{\tau} = \varepsilon_1 \cdot BA.$$

Для определения ε_1 углового ускорения шестерни 1 продифференцируем равенство $V_A = \omega_1 \cdot AP_1 = \omega_1 r_1$. Получим: $a_A^{\tau} = \varepsilon_1 r_1$, откуда $\varepsilon_1 = \dfrac{a_A^{\tau}}{r_1} = 8$ рад/с^2.

Тогда $a_{BA}^{\tau} = 1{,}6$ м/с^2.

Неизвестными в векторном равенстве ускорений остаются модули векторов $\vec{a}^{\tau}_{CB}$ и $\vec{a}^{\tau}_{C}$. Выберем ось *x* вдоль шатуна *BC*, как показано на рис. 2.38, и спроектируем на неё полное векторное равенство.

Получим уравнение:

$$-a^{n}_{C}\cos 60^{\circ} - \vec{a}^{\tau}_{C}\cos 30^{\circ} = -a^{n}_{CB} - a^{n}_{BA}\cos 60^{\circ} + a^{\tau}_{BA}\cos 30^{\circ} - a^{n}_{A}\cos 30^{\circ} - a^{\tau}_{A}\cos 60^{\circ},$$

откуда найдём ускорение a^{τ}_{C} = 11,94 м/с^2. Угловое ускорение качалки

$$\varepsilon_{CO_1} = \frac{\left|a^{\tau}_{C}\right|}{CO_1} = 23{,}88 \text{ рад/с}^2.$$

Положительное значение касательного ускорения a^{τ}_{C} свидетельствует о том, что направление вектора ускорения $\vec{a}^{\tau}_{C}$ совпадает с направлением, показанным на рис. 2.38. В эту же сторону направлена и скорость $\vec{V}_C$ точки *C* (см. рис. 2.37). Следовательно, в данном положении движение качалки ускоренное и угловое ускорение направлено в сторону угловой скорости.

Упражнения

Упражнения 2.9

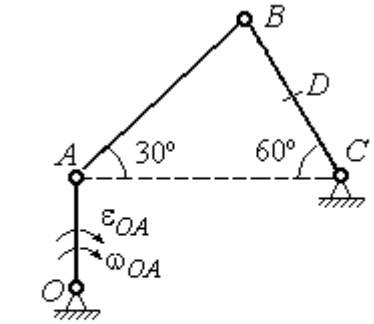

$OA = 4$ см, $BD = DC = 4$ см,
$\omega_{OA} = 3$ рад/с, $\varepsilon_{OA} = 2$ рад/с^2.
Найти ускорение точки *D*

Упражнения 2.10

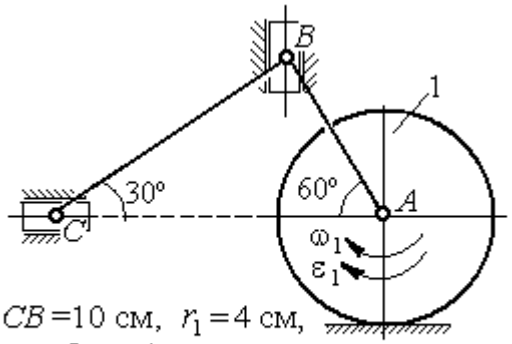

$CB = 10$ см, $r_1 = 4$ см,
$\omega_1 = 3$ рад/с, $\varepsilon_1 = 2$ рад/с^2.
Найти ускорение точки *C*

Рис. 2.39. Задания для самостоятельного решения. Упражнения 2.9, 2.10

3. СЛОЖНОЕ ДВИЖЕНИЕ ТОЧКИ

3.1. Основные понятия и определения сложного движения точки

Рассматривается подвижное твердое тело и точка, перемещающаяся относительно тела.

Неподвижная система координат, относительно которой определяются движения точки и тела, называется **основной**. Связанная с телом и движущаяся вместе с ним система координат называется **подвижной.**

Движение точки относительно подвижной системы координат (фактически движение точки относительно тела) называется **относительным**. **Переносным** движением называют движение, которое совершает точка вместе с подвижной системой координат (фактически вместе с телом). Движение точки относительно основной (неподвижной) системы координат называется **абсолютным.**

Скорость точки относительно подвижной системы координат называют **относительной скоростью**, ускорение – **относительным ускорением**.

Переносной скоростью точки и **переносным ускорением** называют скорость и ускорение той точки тела, с которой в данный момент совпадает движущаяся точка.

Скорость и ускорение точки относительно основной системы называют **абсолютной скоростью и абсолютным ускорением.**

При вычислении абсолютной скорости используется теорема о сложении скоростей: **скорость абсолютного движения точки равна векторной сумме переносной и относительной скоростей:** $\vec{V} = \vec{V}_e + \vec{V}_r$, где $\vec{V}$, $\vec{V}_e$, $\vec{V}_r$ – вектора абсолютной, переносной и относительной скоростей точки.

При вычислении абсолютного ускорения используется теорема Кориолиса о сложении ускорений: **абсолютное ускорение точки равно векторной сумме трех ускорений – относительного, переносного и ускорения Кориолиса:** $\vec{a} = \vec{a}_e + \vec{a}_r + \vec{a}_к$, где $\vec{a}$ – вектор абсолютного ускорения точки; $\vec{a}_e, \vec{a}_r$ – вектора

соответственно переносного и относительного ускорений точки; $\vec{a}_{\text{к}}$ – вектор ускорения Кориолиса.

Вектор ускорения Кориолиса определяется векторным произведением: $\vec{a}_{\text{к}} = 2(\vec{\omega}_e \times \vec{V}_r)$, где $\vec{\omega}_e$ – вектор угловой скорости переносного движения; $\vec{V}_r$ – вектор относительной скорости точки. Модуль ускорения Кориолиса: $|\vec{a}_{\text{к}}| = 2|\vec{\omega}_e| \cdot |\vec{V}_r| \sin\alpha$, где α – угол между вектором угловой скорости переносного движения $\vec{\omega}_e$ и вектором относительной скорости точки $\vec{V}_r$ (рис. 3.1).

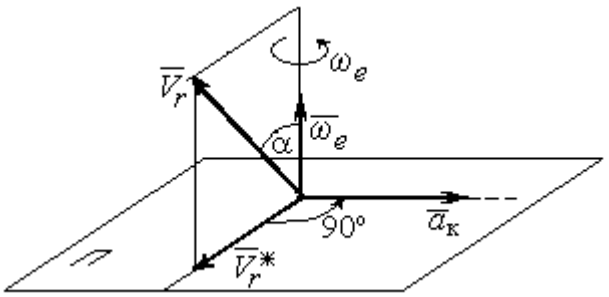

Рис. 3.1. Определение ускорения Кориолиса по правилу Жуковского

На рис. 3.1 показан способ определения вектора ускорения Кориолиса по правилу Н. Е. Жуковского. Правило состоит в следующем. Построим плоскость *П*, перпендикулярную вектору угловой скорости $\vec{\omega}_e$, и спроектируем вектор относительной скорости $\vec{V}_r$ на эту плоскость. Проекцию обозначим $\vec{V}_r^*$ (см. рис. 3.1). Чтобы получить направление ускорения Кориолиса, следует вектор проекции относительной скорости $\vec{V}_r^*$ повернуть на 90° в плоскости *П* вокруг оси переносного вращения в направлении этого вращения.

Если сложное движение точки происходит в плоскости, перпендикулярной оси переносного вращения, направление ускорения Кориолиса можно получить простым поворотом вектора относительной скорости на угол 90° вокруг оси переносного вращения в направлении этого вращения. При этом модуль ускорения Кориолиса $a_{\text{к}} = 2|\omega_e| \cdot |V_r| \sin 90^\circ = 2\omega_e V_r$.

Примеры решения задач на сложное движение точки

Задача 37. Компрессор с криволинейными каналами (рис. 3.2) вращается с постоянной угловой скоростью $\omega = 10$ рад/с вокруг оси *O*, перпендикулярной плоскости рисунка. Воздух перемещается по каналу *AB* с постоянной относительной скоростью $V_r = 4$ м/с. Найти ускорение частицы воздуха в начале канала в точке *A* и проекции этого ускорения на оси неподвижной системы координат *xOy*, если радиус $OA = 0{,}5$ м, радиус кривизны канала в точке *A* $\rho = 0{,}8$ м, угол между нормалью *n* к кривой *AB* в точке *A* и радиусом *OA* $\alpha = 30^\circ$.

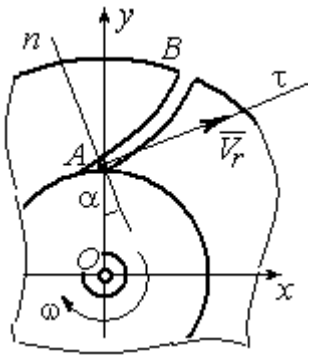

Рис.3.2. Движение воздуха по каналу компрессора

Решение

Переносным движением для частицы воздуха будет вращательное движение компрессора, а скорость точки *A* компрессора, где по условию находится частица воздуха, будет её переносной скоростью: $V_e = \omega \cdot OA = 5$ м/с. Вектор $\vec{V}_e$ переносной скорости частицы перпендикулярен радиусу *OA* и направлен в сторону угловой скорости вращения компрессора (рис. 3.3).

Вектор $\vec{V}_r$ относительной скорости частицы воздуха направлен вдоль касательной к кривой *AB* (стенки канала) в точке *A*.

Вектор абсолютной скорости частицы воздуха равен геометрической сумме векторов относительной и переносной скоростей: $\vec{V} = \vec{V}_r + \vec{V}_e$ (см. рис. 3.3). Спроектируем это векторное равенство на оси *x*, *y*. Получим систему уравнений:

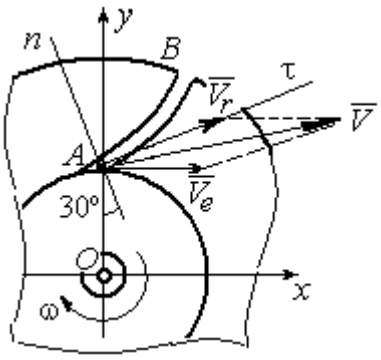

Рис. 3.3. Построение вектора абсолютной скорости частицы

$$V_x = V_e + V_r \cos 30^\circ = 8{,}46 \text{ м/с}; \; V_y = V_r \cos 60^\circ = 2 \text{ м/с}.$$

Модуль абсолютной скорости $V = \sqrt{V_x^2 + V_y^2} = 8{,}69$ м/с.

Найдём ускорение частицы воздуха.

Абсолютное ускорение частицы определяется по теореме сложения ускорений:

$$\vec{a} = \vec{a}_r + \vec{a}_e + \vec{a}_к.$$

В относительном движении частица движется между стенками канала по криволинейной траектории, и её ускорение $\vec{a}_r$ представляется суммой: $\vec{a}_r = \vec{a}_r^{\,n} + \vec{a}_r^{\,\tau}$, где $\vec{a}_r^{\,n}$, $\vec{a}_r^{\,\tau}$ – вектора нормальной и касательной составляющих относительного ускорения частицы.

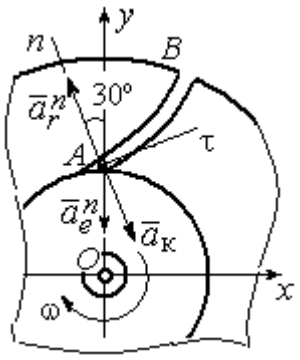

Рис. 3.4. Составляющие ускорения частицы в сложном движении

Переносное ускорение частицы $\vec{a}_e$ есть ускорение точки A вращающегося компрессора, которое выражается суммой $\vec{a}_e = \vec{a}_e^{\,n} + \vec{a}_e^{\,\tau}$, где $\vec{a}_e^{\,n}$, $\vec{a}_e^{\,\tau}$ – вектора нормальной и касательной составляющих переносного ускорения частицы.

В результате абсолютное ускорение частицы воздуха в точке А выражается векторной суммой:

$$\vec{a} = \vec{a}_r^{\,n} + \vec{a}_r^{\,\tau} + \vec{a}_e^{\,n} + \vec{a}_e^{\,\tau} + \vec{a}_к.$$

Вычислим модули ускорений:

$$a_r^{\tau} = \dot{V}_r = 0,\ a_r^{n} = \frac{V_r^2}{\rho} = 20\ \text{м/с}^2;\ a_e^{\tau} = \varepsilon \cdot OA = \dot{\omega} \cdot OA = 0,$$

$$a_e^{n} = \omega^2 r = 50\ \text{м/с}^2;\ a_к = 2\omega V_r = 80\ \text{м/с}^2.$$

Направление ускорения Кориолиса определяется простым поворотом вектора относительной скорости на угол 90° вокруг оси переносного вращения в направлении этого вращения. Вектора ускорений показаны на рис. 3.4.

Спроектируем векторное равенство ускорения частицы на оси неподвижной системы координат *xOy*. Получим:

$$a_x = -a_r^{n}\cos 60^\circ + a_к \cos 60^\circ = 30\ \text{м/с}^2;$$

$$a_y = a_r^n \cos 30^\circ - a_e^n - a_к \cos 30^\circ = -101{,}96 \text{ м/с}^2.$$

Модуль ускорения $a = \sqrt{a_x^2 + a_y^2} = 106{,}28$ м/с^2.

Задача 38. При совмещении работы механизмов подъёма груза и поворота крана (рис. 3.5) груз A перемещается в горизонтальном и вертикальном направлениях. На участке разгона барабан B радиуса $r_1 = 0{,}5$ м, на который навит канат, поддерживающий груз, вращается с постоянным угловым ускорением $\varepsilon_1 = 3$ рад/с^2, а кран разворачивается вокруг оси O_1O_2 с угловым ускорением $\varepsilon_2 = 0{,}5$ рад/с^2.

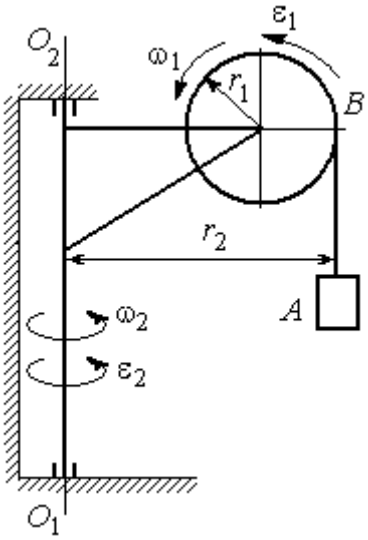

Рис. 3.5. Механизм поворотного крана

Пренебрегая отклонением каната от вертикали, определить скорость и ускорение груза в момент времени $t_1 = 1$ с, если вылет стрелы крана до линии подвеса груза $r_2 = 10$ м.

Решение

Подъём груза A на канате является для груза относительным движением, а вращение крана – переносным. Вектор абсолютной скорости груза равен сумме $\vec{V} = \vec{V}_r + \vec{V}_e$, где вектора относительной $\vec{V}_r$ и переносной $\vec{V}_e$ скоростей.

При равноускоренном вращении барабана B из состояния покоя его угловая скорость $\omega_1 = \varepsilon_1 t$. В момент времени $t_1 = 1$ с $\omega_1 = 3$ рад/с. Скорость подъёма груза A в этот момент $V_r(1) = \omega_1(1) r_1 = 1{,}5$ м/с. Вектор относительной скорости $\vec{V}_r$ направлен вдоль линии движения груза, в сторону его подъёма (рис. 3.6).

Угловая скорость крана при постоянном угловом ускорении $\omega_2 = \varepsilon_2 t$. При t_1 = 1 с ω_2 = 0,5 рад/с. Переносная скорость груза A равна скорости груза, движущегося вместе со стрелой крана по окружности радиуса r_2: $V_e = \omega_2 r_2$ = 5 м/с. Вектор переносной скорости груза $\vec{V}_e$ направлен по касательной к траектории переносного движения груза в сторону угловой скорости вращения крана (см. рис. 3.6).

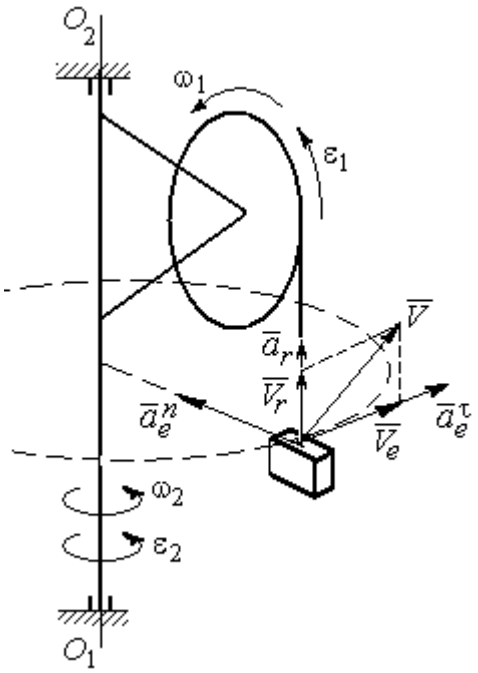

Рис. 3.6. Расчётная схема для определения скорости и ускорения груза на поворотном кране

Так как вектора относительной и переносной скоростей груза взаимно перпендикулярны, модуль абсолютной скорости $V = \sqrt{V_r^2 + V_e^2}$ = 5,22 м/с.

Найдём абсолютное ускорение груза.

Теорема сложения ускорений имеет вид векторной суммы: $\vec{a} = \vec{a}_r + \vec{a}_e + \vec{a}_к = \vec{a}_r^n + \vec{a}_r^\tau + \vec{a}_e^n + \vec{a}_e^\tau + \vec{a}_к$, где $\vec{a}_r^n$, $\vec{a}_r^\tau$, $\vec{a}_e^n$, $\vec{a}_e^\tau$, $\vec{a}_к$ – вектора нормального и касательного ускорений груза в относительном и переносном движениях и ускорение Кориолиса. Найдём модули векторов ускорений.

Нормальное относительное ускорение a_r^n груза, движущегося прямолинейно, равно нулю: a_r^n = 0, а касательное a_r^τ равно по величине касательному ускорению точки на поверхности барабана: $a_r^\tau = \varepsilon_1 r_1$ = 1,5 м/с^2. Направление вектора $\vec{a}_r^\tau$ относительного касательного ускорения груза определяется направлением углового ускорения барабана.

Переносные нормальное a_e^n и касательное a_e^τ ускорения груза: $a_e^n = \omega_2^2 r_2$ = 2,5 м/с^2; $a_e^\tau = \varepsilon_2 r_2$ = 5 м/с^2. Вектор касательного ускорения $\vec{a}_e^\tau$ направлен в сторону углового ускорения вращения крана.

Ускорение Кориолиса $a_к$ равно нулю, так как вектор $\vec{V}_r$ параллелен вектору $\vec{\omega}_2$: $a_к = 0$.

Направления векторов ускорений, модули которых отличны от нуля, показаны на рис. 3.6. В результате вектор абсолютного ускорения груза представлен в виде разложения на три взаимно перпендикулярных вектора: $\vec{a} = \vec{a}_e^n + \vec{a}_e^\tau + \vec{a}_r^\tau$, поэтому модуль абсолютного ускорения груза $a = \sqrt{(a_e^n)^2 + (\vec{a}_e^\tau)^2 + (\vec{a}_r)^2}$ = 5,79 м/с^2.

Задача 39. Фигура, состоящая из половины диска и построенного на его диаметре равнобедренного треугольника (рис. 3.7), вращается вокруг оси, перпендикулярной плоскости фигуры и проходящей через вершину A треугольника, по закону $\varphi_e = 5t - 2t^2$ рад. Положительное направление вращения отмечено на схеме дуговой стрелкой φ.

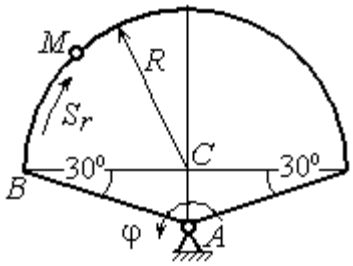

Рис. 3.7. Схема сложного движения точки

По ободу диска из начального положения B движется точка M. Уравнение движения точки: $B\breve{M} = S_r = 9\pi t^2$, см.. Положительное направление отсчёта дуги BM показано дуговой стрелкой S_r (см. рис. 3.7). Радиус диска R = 9 см. Найти абсолютную скорость и абсолютное ускорение точки M в момент времени t_1 = 1 с.

Решение

Переносным движением точки M является вращение фигуры вокруг оси A, относительным – её движение по окружности обода диска.

Положение точки M на окружности определяется центральным углом: $\alpha = \frac{S_r}{R}$, где S_r – длина дуги окружности, пройденная точкой. В момент времени $t_1 = 1$ с $S_r = 9\pi$ см и $\alpha = \pi$. Расчётное положение точки M на рис. 3.8 обозначено M_1.

Угловая скорость вращения фигуры равна модулю производной $\omega_e = |\dot{\varphi}_e| = |5 - 4t|$. При $t_1 = 1$ с $\omega_e(1) = 1$ рад/с. Направление угловой скорости определяется знаком производной $\dot{\varphi}_e$. Положительная на данный момент времени величина производной ($\dot{\varphi}_e = 1$) показывает, что вращение фигуры происходит в положительном направлении отсчёта угла φ_e и отмечено на рис. 3.8 дуговой стрелкой ω_e.

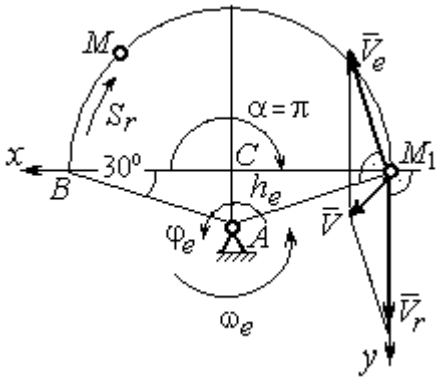

Рис. 3.8. Расчетная схема для вычисления абсолютной скорости точки

Переносная скорость точки V_e – это скорость расчётного положения точки M вращающейся фигуры: $V_e = \omega_e h_e = = \omega_e AM_1 = \frac{\omega_e R}{\cos 30^\circ} = 10{,}39$ см/с. Вектор переносной скорости точки $\vec{V}_e$ перпендикулярен отрезку AM_1 и направлен в сторону вращения фигуры (см. рис. 3.8).

Скорость точки в относительном движении определяется как модуль производной: $V_r = |\dot{S}_r| = |18\pi t|$. При $t_1 = 1$ с $V_r = 56{,}5$ см/с. Положительное значение производной $\dot{S}_r = 18\pi > 0$ указывает, что в этот момент времени относительное движение точки происходит в положительном направлении отсчёта дуги окружности, по которой движется точка. Вектор $\vec{V}_r$ относительной скорости точки перпендикулярен отрезку CM_1 и направлен в сторону её движения.

Абсолютная скорость точки равна сумме векторов переносной и относительной скоростей $\vec{V} = \vec{V}_e + \vec{V}_r$. Для того чтобы найти абсолютную скорость точки, выберем оси координат M_1x, M_1y, как показано на рис. 3.8, и спроектируем обе части векторного равенства теоремы сложения скоростей на эти оси:

$$V_x = V_e \cos 60^\circ = 5{,}2 \text{ см/с}, \; V_y = -V_e \cos 30^\circ + V_r = 47{,}5 \text{ см/с}.$$

Модуль абсолютной скорости: $V = \sqrt{V_x^2 + V_y^2} = 47{,}8$ см/с.

Абсолютное ускорение точки определяется по теореме сложения ускорений: $\vec{a} = \vec{a}_e + \vec{a}_r + \vec{a}_к$.

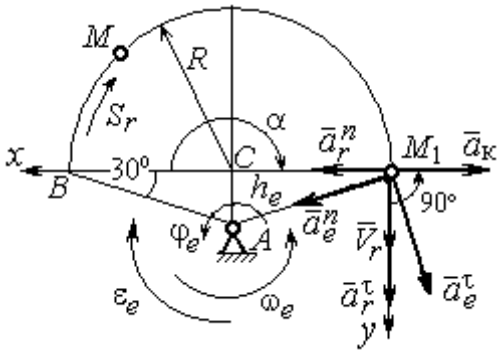

Рис. 3.9. Расчетная схема для определения абсолютного ускорения точки

Переносное ускорение точки представляется в виде суммы: $\vec{a}_e = \vec{a}_e^{\,\tau} + \vec{a}_e^{\,n}$, где $\vec{a}_e^{\,\tau}$ и $\vec{a}_e^{\,n}$ – переносные касательное и нормальное ускорения. В относительном движении точки (по дуге окружности) ускорение также может быть разложено на две составляющие – относительные касательное и нормальное ускорения: $\vec{a}_r = \vec{a}_r^{\,\tau} + \vec{a}_r^{\,n}$. В результате теорема о сложении ускорений приобретает вид: $\vec{a} = \vec{a}_r^{\,\tau} + \vec{a}_r^{\,n} + \vec{a}_e^{\,\tau} + \vec{a}_e^{\,n} + \vec{a}_к$.

Вычислим модули и направления векторов ускорений в расчётном положении точки M_1.

Относительное касательное ускорение a_r^τ вычисляется по формуле: $a_r^\tau = \left|\ddot{S}_r\right|$, где $\ddot{S}_r = 18\pi = 56{,}5$ см/с^2. Так как значение второй производной $\ddot{S}_r$ положительно, вектор ускорения $\vec{a}_r^{\,\tau}$ направлен по касательной в сторону положительного отсчёта траектории относительного движения. Относительное

нормальное ускорение точки a_r^n вычисляется по формуле: $a_r^n = \frac{V_r^2}{R}$ и в момент t_1 = 1 с равно 355,3 см/с^2. Вектор ускорения $\vec{a}_r^n$ направлен по радиусу диска к центру C (рис. 3.9).

Угловое ускорение фигуры в момент времени t_1 = 1 с, $\varepsilon_e = |\ddot{\varphi}_e|$ = 4 рад/с^2. Поскольку значение второй производной угла поворота отрицательное ($\ddot{\varphi}_e = -4$ рад/с^2), то угловое ускорение направлено в сторону, противоположную положительному направлению отсчёта угла поворота фигуры, как показано на рис. 3.9 дуговой стрелкой ε_e. Модуль переносного касательного ускорения a_e^τ определяется по формуле $a_e^\tau = \varepsilon_e h_e = \varepsilon_e \cdot AM_1$ и в момент времени t_1 = 1 с равен 41,6 см/с^2. Вектор переносного касательного ускорения точки $\vec{a}_e^\tau$ перпендикулярен AM_1 и направлен в сторону углового ускорения фигуры ε_e (см. рис. 3.9). Переносное нормальное ускорение вычисляется по формуле $a_e^n = \omega_e^2 h_e = \omega_e^2 \cdot AM_1$ и на момент времени t_1 = 1 с: a_e^n = 10,4 см/с^2. Вектор переносного нормального ускорения $\vec{a}_e^n$ направлен вдоль отрезка M_1A к оси вращения тела (см. рис. 3.9).

Модуль ускорения Кориолиса в момент времени t_1 = 1 с $a_к = 2\omega V_r$ = =113,1 см/с^2. По условию задачи вектор $\vec{V}_r$ скорости относительного движения точки перпендикулярен вектору $\vec{\omega}_e$ угловой скорости переносного движения. В этом случае для определения направления ускорения Кориолиса достаточно повернуть вектор относительной скорости $\vec{V}_r$ на 90° в сторону переносного движения (см. рис. 3.9).

Для определения абсолютного ускорения точки выберем оси M_1x и M_1y, как показано на рис. 3.9, и спроектируем обе части векторного равенства теоремы сложения ускорений на эти оси. Получим:

$$a_x = -a_e^\tau \cos 60^\circ + a_e^n \cos 30^\circ + a_r^n - a_к = 230{,}4 \text{ см/с}^2;$$

$$a_y = a_e^{\tau}\cos 30^\circ + a_e^{n}\cos 60^\circ + a_r^{\tau} = 97{,}9 \text{ см/с}^2.$$

Модуль абсолютного ускорения

$$a = \sqrt{a_x^2 + a_y^2} = 250{,}3 \text{ см/с}^2.$$

Задача 40. Диск (рис. 3.10) вращается вокруг оси O_1O_2, проходящей вдоль вертикального диаметра, с угловой скоростью $\omega = 2t^2 + 4\cos\pi t$ рад/с. Положительное направление отсчёта угла поворота диска отмечено на схеме дуговой стрелкой φ. Вдоль другого диаметра диска, наклоненного под углом 30º к вертикальному, движется точка M по закону $CM = S_r = (4t-1)^2 - 1$ см. Расстояние отсчитывается от точки C на краю диска. Положительное направление движения точки M показано стрелкой S_r. Радиус диска R = 4 см. Найти абсолютную скорость и абсолютное ускорение точки M в момент времени t_1 = 1 с.

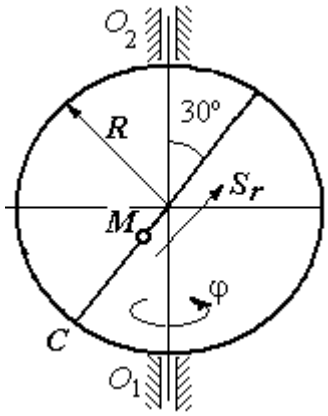

Рис. 3.10. Схема сложного движения точки

Решение

Переносным движением точки M является вращение диска вокруг вертикального диаметра, относительным – её прямолинейное движение вдоль наклонного диаметра диска.

Расстояние S_r, пройденное точкой, к моменту времени t_1 = 1 с равно 8 см. При радиусе диска R = 4 см точка M в данный момент времени находится на противоположном от точки C конце диаметра. На рис. 3.11 это положение обозначено буквой M_1.

Угловая скорость диска равна модулю производной: $\omega = |\dot{\varphi}| = |2 + 4\cos\pi|$ и при t_1 = 1 с ω = 2 рад/с. Направление угловой скорости определяется по знаку производной $\dot{\varphi}$. В данном случае производная имеет отрицательное значение ($\dot{\varphi}$ = – 2 рад/с). Это означает, что вращение диска происходит в сторону,

противоположную положительному направлению отсчёта угла поворота. Направление угловой скорости диска в данный момент времени отмечено на рис. 3.11 дуговой стрелкой ω.

Переносная скорость точки V_e – это скорость точки M_1 на вращающемся диске: $V_e = \omega h_e = \omega \cdot KM_1$, где $KM_1 = h_e$ – расстояние от оси вращения диска до точки M_1. Очевидно, $KM_1 = 0{,}5R = 2$ см. При $t_1 = 1$ с величина переносной скорости $V_e = 4$ см/с. Вектор переносной скорости $\vec{V}_e$ перпендикулярен плоскости диска $O_1M_1O_2$ и направлен в сторону вращения диска (рис. 3.11, *a*).

(На рис. 3.11, *a* символ $\odot$ рядом с вектором означает, что данный вектор направлен перпендикулярно плоскости рисунка «к нам», символ $\oplus$ – «от нас».)

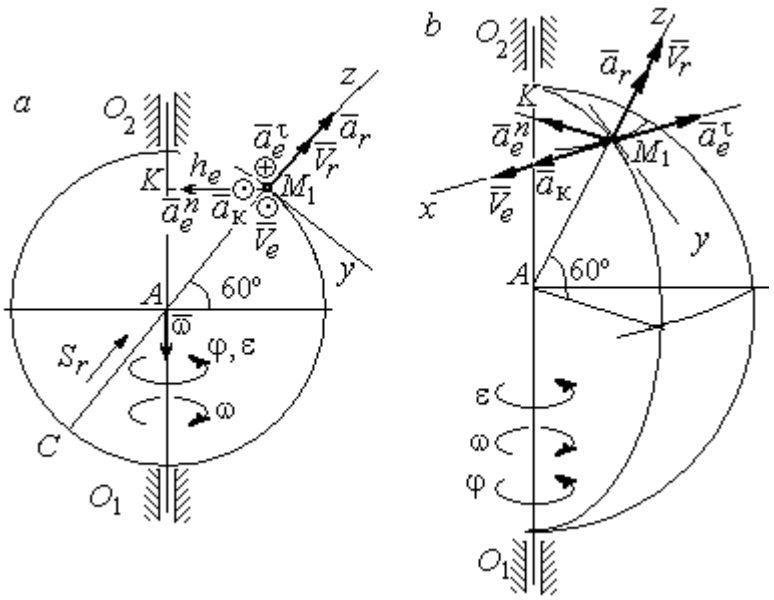

Рис. 3.11. Расчётная схема определения абсолютной скорости и ускорения точки:
a – плоская модель движения;
b – пространственная модель движения

Относительная скорость точки равна модулю производной: $V_r = \left|\dot{S}_r\right| = = \left|8(4t-1)\right|$. При $t_1 = 1$ с $V_r = 24$ см/с. Положительное значение самой производной $\dot{S}_r$ указывает, что относительное движение точки в данный момент времени происходит в положительном направлении. Вектор $\vec{V}_r$ относительной скорости точки в положении M_1 направлен вдоль диаметра диска CM_1 в сторону движения.

Абсолютная скорость точки равна сумме векторов переносной и относительной скоростей: $\vec{V} = \vec{V}_e + \vec{V}_r$. Так как векторы $\vec{V}_e$ и $\vec{V}_r$ взаимно

перпендикулярны, модуль абсолютной скорости $V = \sqrt{V_e^2 + V_r^2} =$ 24,33 см/с. Вектор абсолютной скорости на рис. 3.11 не показан.

Абсолютное ускорение точки определяется векторной суммой, которая при прямолинейном относительном и вращательном переносном движениях представляется в виде: $\vec{a} = \vec{a}_r + \vec{a}_e^{\tau} + \vec{a}_e^{n} + \vec{a}_{\text{к}}$.

Относительное ускорение точки $a_r = \left|\ddot{S}_r\right|$ = 32 см/с^2. Так как значение второй производной $\ddot{S}_r$ положительно, вектор ускорения $\vec{a}_r$ в точке M_1 направлен по линии движения точки в сторону положительного направления (см. рис. 3.11).

Угловое ускорение диска $\varepsilon = \left|\dot{\omega}\right| = \left|4t - 4\pi\sin\pi t\right|$. В момент времени t_1 = 1 с ε = 4 рад/с^2. Положительное значение производной в данный момент времени ($\dot{\omega}$ = 4 рад/с^2) означает, что угловое ускорение ε направлено в сторону положительного направления отсчёта угла поворота диска. Направление углового ускорения показано на рис. 3.11 дуговой стрелкой ε. Модуль переносного касательного ускорения a_e^{τ} определяется по формуле $a_e^{\tau} = \varepsilon h_e$, и при t_1 = 1 с a_e^{τ} = 8 см/с^2. Вектор ускорения $\vec{a}_e^{\tau}$ перпендикулярен плоскости диска $O_1M_1O_2$ в точке M_1 и направлен в сторону углового ускорения (противоположно вектору скорости).

Переносное нормальное ускорение a_e^{n} рассчитывается по формуле $a_e^{n} = \omega^2 h_e = \omega^2 \cdot KM_1$, и при t_1 = 1 с a_e^{n} = 8 см/с^2. Вектор переносного нормального ускорения $\vec{a}_e^{n}$ направлен вдоль отрезка M_1K к оси вращения диска (см. рис. 3.11).

Вектор скорости относительного движения точки $\vec{V}_r$ составляет с вектором угловой скорости переносного движения $\vec{\omega}$ угол 150º. Модуль ускорения Кориолиса на момент времени t_1 = 1 с $a_{\text{к}} = 2\left|\omega\right|\left|V_r\right|\sin 150^\circ =$ 48 см/с^2.

Направление вектора ускорения Кориолиса определяем по правилу Жуковского. Так, вектор относительной скорости точки $\vec{V}_r$ проектируем на плоскость, перпендикулярную вектору $\vec{\omega}$ (т. е. на плоскость, перпендикулярную оси вращения тела). На рис 3.11, *а* это будет проекция на линию KM_1. Далее следует повернуть вектор проекции относительной скорости вокруг оси вращения на 90° в сторону угловой скорости вращения диска. На рис 1.11, *а* вектор ускорения Кориолиса перпендикулярен плоскости рисунка в точке M_1 и направлен «на нас».

Для определения абсолютного ускорения точки выберем оси координат M_1x, M_1y и M_1z, как показано на рис. 3.11 (на рис. 3.11, *а* ось M_1x направлена перпендикулярно рисунку «к нам» и на рисунке не показана). Спроектируем обе части векторного равенства теоремы сложения ускорений на оси

$$a_x = -a_e^{\tau} + a_{\text{к}} = 40 \text{ см/с}^2; \quad a_y = -a_e^{n}\cos 30^\circ = 6{,}93 \text{ см/с}^2;$$

$$a_z = a_r - a_e^{n}\cos 60^\circ = 28 \text{ см/с}^2.$$

Модуль абсолютного ускорения $a = \sqrt{a_x^2 + a_y^2 + a_z^2} = 49{,}32$ см/с^2.

Упражнения

Упражнение 3.1

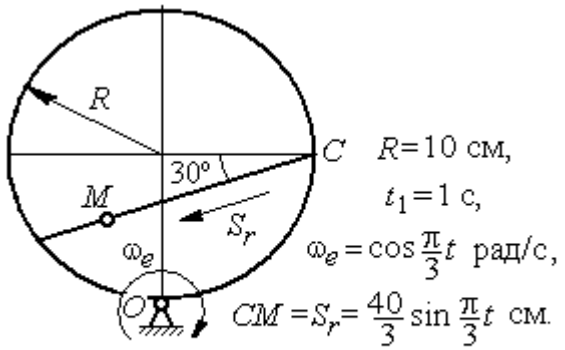

Найти скорость и ускорение точки M в момент $t = t_1$

Упражнение 3.2

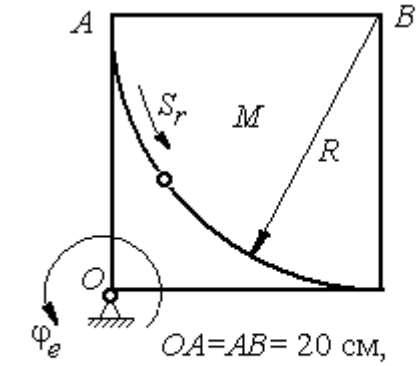

$\overset{\smile}{AM} = S_r = 5\pi t^2$ см, $\varphi_e = t^2 - 5t$ рад.

Найти скорость и ускорение точки M в момент $t = t_1 = 1$ с

Рис. 3.12. Задания для самостоятельного решения. Упражнения 3.1, 3.2

4. ДИНАМИКА ТОЧКИ

4.1. Дифференциальные уравнения движения точки

Движение материальной точки под действием системы сил $\vec{F}_1$, $\vec{F}_2$,…, $\vec{F}_K$ в прямоугольной декартовой системе координат *Oxyz* описывается **дифференциальными уравнениями:**

$$m\frac{d^2x}{dt^2} = \sum F_{kx}, \; m\frac{d^2y}{dt^2} = \sum F_{ky}, \; m\frac{d^2z}{dt^2} = \sum F_{kz}.$$

Обозначая вторые производные от координат по времени двумя точками, уравнения движения можно записать в виде:

$$m\ddot{x} = \sum F_{kx}; \; m\ddot{y} = \sum F_{ky}; \; m\ddot{z} = \sum F_{kz},$$

где m – масса точки; x, y, z – текущие координаты точки; $\ddot{x}$, $\ddot{y}$, $\ddot{z}$ – проекции вектора ускорения точки на оси координат; $\sum F_{kx}$, $\sum F_{ky}$, $\sum F_{kz}$ – алгебраические суммы проекций всех сил на оси координат.

Для удобства интегрирования дифференциальные уравнения движения иногда представляют в виде:

$$m\frac{dV_x}{dt} = \sum F_{kx}; \; m\frac{dV_y}{dt} = \sum F_{ky}; \; m\frac{dV_z}{dt} = \sum F_{kz},$$

где $V_x = \dot{x}$, $V_y = \dot{y}$, $V_z = \dot{z}$ – проекции вектора скорости точки на оси координат.

В естественной системе координат движение материальной точки описывается уравнениями в естественной форме:

$$m\frac{dV}{dt} = \sum F_{k\tau}; \; m\frac{V^2}{\rho} = \sum F_{kn}; \; 0 = \sum F_{kb},$$

где ρ – радиус кривизны траектории; τ, n, b – оси естественного трехгранника – касательная, нормаль и бинормаль.

В общем случае правые части дифференциальных уравнений зависят от времени, положения и скорости точки. Интегрирование дифференциальных уравнений производится в зависимости от их вида методами, известными из курса математики.

Примеры решения задач на интегрирование уравнений движения

Задача 41. При обогащении по трению разделение частиц производится следующим образом. Барабанный питатель (рис. 4.1) сообщает частице в точке A сортировочного стола AB начальную скорость V_0, направленную вдоль поверхности стола, наклоненного под углом α к горизонту. Нижний край стола в точке B поднят на высоту h над уровнем пола. Частица скользит по столу, испытывая силу трения скольжения с коэффициентом трения f. Дойдя до края стола в точке B, частица отрывается от него и совершает свободное падение с высоты h. На каком расстоянии $CK = \ell$ на полу нужно установить стенку приёмного устройства, чтобы частицы с коэффициентом трения меньше заданного $f < f_1$ перелетали за точку C и попадали в приёмник, а с большим коэффициентом $f > f_1$ – не долетали до него.

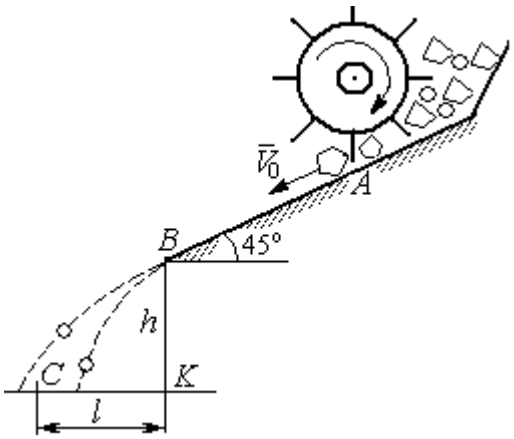

Рис. 4.1. Разделение частиц по трению

Начальная скорость частицы $V_0 = 1$ м/с, длина сортировочного стола $AB = S = 1{,}2$ м, угол наклона $\alpha = 45°$, высота точки отрыва $BK = h = 1{,}5$ м, заданный коэффициент трения для разделения частиц $f_1 = 0{,}4$.

Решение

Из условия задачи следует, что частица с коэффициентом трения, равным заданному, $f = f_1$ в конце своего движения (скольжение по столу + свободное падение) должна попасть ровно в точку C (см. рис. 4.1).

Рассмотрим первый участок движения такой частицы – прямолинейное движение по шероховатой поверхности наклонного стола. На частицу действуют сила тяжести $\vec{P}$, реакция опоры $\vec{N}$ и сила трения $\vec{F}_{\text{тр}}$. Выберем систему

координат *xAy*, направив ось *x* вдоль линии движения, а ось *y* – перпендикулярно ей (рис. 4.2). Движение частицы описывается уравнениями:

$$m\ddot{x} = \sum F_{kx} = P\cos 45^\circ - F_{\text{тр}};\ m\ddot{y} = \sum F_{ky} = -P\cos 45^\circ + N.$$

Поскольку вдоль оси *y* частица не перемещается, то $\ddot{y} = 0$. Тогда второе уравнение движения представляется в виде: $-P\cos 45^\circ + N = 0$, откуда реакция опоры частицы $N = mg\cos 45^\circ$. Сила трения, которую испытывает частица, двигаясь по сортировочному столу: $F_{\text{тр}} = fN = fmg\cos 45^\circ$, где f – коэффициент трения.

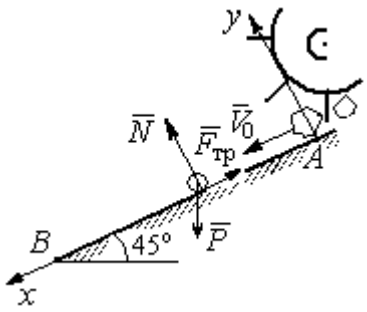

Рис. 4.2. Движение частицы по наклонной плоскости

Подставляя в уравнение движения частицы, выражение силы трения и полагая ускорение $\ddot{x} = \dfrac{dV_x}{dt}$, получим дифференциальное уравнение

$$\frac{dV_x}{dt} = g(1 - f)\cos 45^\circ \text{ или при } f = f_1 = 0{,}4:\ \frac{dV_x}{dt} = 4{,}18.$$

После интегрирования найдём скорость и закон движения частицы как функции времени: $V_x = 4{,}18t + C_1;\ x = 2{,}09t^2 + C_1 t + C_2$.

Константы интегрирования C_1, C_2 находятся из начальных условий движения. Подставляя начальные условия $x(0) = 0$, $\dot{x}(0) = V_x(0) = V_0$ в уравнение движения частицы, найдём $C_2 = 0$, $C_1 = V_0$.

Окончательно движение частицы на прямолинейном участке *AB* сортировочного стола описывается системой уравнений: $V_x = 4{,}18t + 1$; $x = 2{,}09t^2 + t$.

Допустим частица достигает края стола *B* в момент времени $t = t_B$. Её координата равна длине сортировочного стола: $x(t_B) = S$, а скорость равна скорости отрыва её от стола: $V_x(t_B) = V_B$. Подставим эти условия в уравнения

движения, получим систему: $V_B = 4{,}18t_B + 1$, $S = 2{,}09t_B^2 + t_B$, откуда скорость частицы в точке отрыва её от стола $V_B = \sqrt{1 + 8{,}36S}$. При длине стола S = 1,2 м скорость отрыва V_B = 3,32 м/с.

Рассмотрим участок BC свободного падения частицы, брошенной с высоты h с начальной скоростью V_B, направленной под углом 45° к горизонту (рис. 4.3). В полёте на частицу действует только сила тяжести $\vec{P}$. Выберем прямоугольную систему координат xKy с началом координат в точке K (см. рис. 4.3). Дифференциальные уравнения движения точки

$$m\ddot{x} = 0;\ m\ddot{y} = -P = -mg \text{ или } \ddot{x} = 0,\ \ddot{y} = -g.$$

Интегрируя первое уравнение, получим, что движение частицы вдоль оси x описывается уравнениями $\dot{x} = C_3$; $x = C_3 t + C_4$. Константы интегрирования C_3 и C_4. определяются из начальных условий движения: при t = 0, $x(0) = 0$, $\dot{x}(0) = V_{Bx}$, где V_{Bx} – проекция вектора скорости $\overline{V}_B$ на ось x, V_{Bx} = $V_B \cos 45^\circ$ = 2,35 м/с. После подстановки начальных условий в уравнение движения частицы получим: C_4 = 0, C_3 = 2,35. В результате, движение частицы вдоль оси x при её свободном падении описывается уравнением $x = 2{,}35t$.

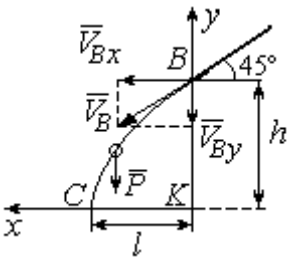

Рис. 4.3. Свободное падение частицы

Проинтегрируем уравнение движения частицы в направлении оси y. Получим: $\dot{y} = -gt + C_5$ и $y = -g\dfrac{t^2}{2} + C_5 t + C_6$. Начальные условия движения частицы вдоль оси y: при t = 0, $y(0) = h$ = 1,5 м, $\dot{y}(0) = V_{By} = -V_B \cos 45^\circ = -2{,}35$ м/с, где V_{By} – проекция вектора скорости $\overline{V}_B$ на ось y. Подставляя начальные условия в уравнение движения, найдём: $C_6 = h$; $C_5 = V_{By} = -2{,}35$. Таким образом, движение частицы вдоль оси y при её свободном падении описывается уравнением $y = -4{,}91t^2 - 2{,}35t + 1{,}5$.

В момент $t = t_{\text{п}}$ падения частицы на пол её вертикальная координата обращается в нуль: $y = 0$, а горизонтальная – равна дальности полёта: $x = \ell$. Подставляя эти условия в уравнения движения частицы, получим систему:

$$\ell = 2{,}35t_{\text{п}},\ 0 = -4{,}91t_{\text{п}}^2 - 2{,}35t_{\text{п}} + 1{,}5.$$

Исключая в системе время $t_{\text{п}}$, выразим уравнение для определения дальности горизонтального полёта: $\ell^2 + 1{,}12\ell - 1{,}68 = 0$. Отсюда находим: $\ell = 0{,}85$ м.

Таким образом, частицы с коэффициентом трения $f = 0{,}4$ в конце своего движения падают на горизонтальную поверхность на расстоянии 0,85 м от края стола. Очевидно, именно здесь необходимо установить разделительную стенку приёмного устройства. Частицы с меньшим коэффициентом трения ($f < 0{,}4$) будут улетать за стенку, а при большем ($f > 0{,}4$) – недолетать. К примеру, длина горизонтального полёта частицы с коэффициентом трения $f = 0{,}3$ составляет 0,89 м, а при $f = 0{,}5$ равна 0,61 м.

Задача 42. Материальная точка массой $m = 1$ кг движется прямолинейно по горизонтальной поверхности под действием силы $F = 10 - kt$ Н, где k – коэффициент пропорциональности; $k = \text{const}$; t – время в секундах. Определить величину коэффициента k, при котором скорость точки за первую секунду от начала движения увеличится от начального значения $V_0 = 2$ м/с до величины $V_1 = 10$ м/с, а также путь, пройденный точкой до остановки.

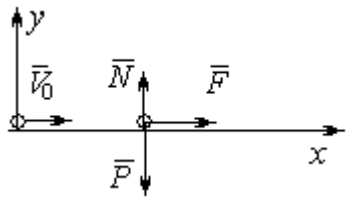

Рис. 4.4. Прямолинейное движение точки

Решение

Для описания движения точки выберем прямоугольную систему координат x, y с началом в том месте, откуда точка начала движение (рис. 4.4).

На точку действуют сила тяжести $\vec{P}$, реакция опоры $\vec{N}$ и заданная сила $\vec{F}$. Направление силы $\vec{F}$ на рис. 4.4 соответствует начальному этапу движения,

когда проекция силы на ось x положительная. Движение точки описывается уравнением $m\ddot{x} = F_x = 10 - kt$.

Положим $\ddot{x} = \frac{dV}{dt}$. Здесь в силу того, что движение происходит только вдоль одной координаты, индекс x у скорости опущен. Учитывая массу точки, получим уравнение $\frac{dV}{dt} = 10 - kt$. Разделив переменные и проинтегрировав полученное уравнение, найдём закон изменения скорости точки $V = 10t - k\frac{t^2}{2} + C_1$. Выражая скорость через производную от координаты $V = \frac{dx}{dt}$, получим дифференциальное уравнение $\frac{dx}{dt} = 10t - k\frac{t^2}{2} + C_1$, интегрируя которое, найдём уравнение движения точки $x = 5t^2 - k\frac{t^3}{6} + C_1 t + C_2$.

Подставляя начальные условия (при t = 0, $V = V_0$ = 2 м/с, $x = 0$) в уравнения, получим: C_1 = 2, C_2 = 0. Окончательно движение точки описывается системой уравнений: $V = 10t - k\frac{t^2}{2} + 2$; $x = 5t^2 - k\frac{t^3}{6} + 2t$.

Известно, что через 1 с от начала движения точка приобрела скорость V_1 = 10 м/с. Подставляя это условие в первое уравнение, найдём k = 4.

В момент t_1 точка остановилась и её скорость обращается в нуль: $V(t_1)$ = 0, а координата равна пройденному пути: $x(t_1) = S$. Подставляя эти условия в уравнения движения с учетом вычисленного значения коэффициента k, получим систему: $0 = 10t_1 - 2t_1^2 + 2$; $S = 5t_1^2 - \frac{2}{3}t_1^3 + 2t_1$, откуда находим путь, пройденный точкой до остановки: S = 51,86 м .

Задача 43. Материальная точка массой m = 1 кг, находясь на высоте h_1 = 2 м над уровнем Земли, подброшена вертикально вверх (ось x) с начальной скоростью V_0 = 4 м/с (рис. 4.5, *а*). При движении на точку действует сила

сопротивления, пропорциональная квадрату скорости, так, что проекция её на вертикаль направлена в сторону, противоположную движению, $R_x = -0{,}5mV^2$ Н, где V – скорость точки. Определить, на какой высоте h_2 от уровня Земли скорость падающей обратно точки достигнет значения начальной стартовой скорости.

Решение

Решение задачи осуществляется в два этапа. На первом этапе рассматривается движение точки вверх с высоты h_1 с начальной скоростью V_0 и определение максимальной высоты полёта H, на втором этапе – падение точки вниз с высоты H без начальной скорости (рис. 4.5, *b*).

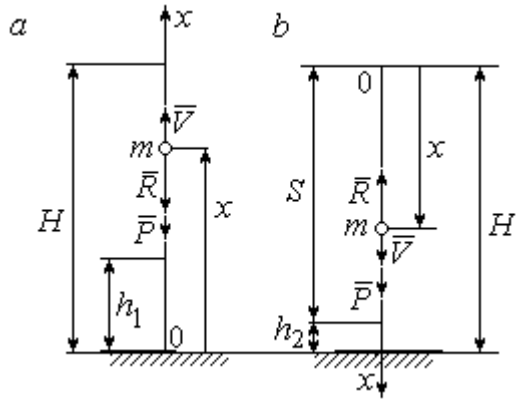

Рис. 4.5. Силы, действующие на точку в полёте:
a – движение точки вверх;
b – движение точки вниз

Рассмотрим первый этап движения и найдём максимальную высоту подъёма точки. На рис. 4.5, *a* показаны силы, действующие на точку в полёте: сила тяжести $\vec{P}$ и сила сопротивления $\vec{R}$. Ось *x*, вдоль которой происходит движение точки, выбрана по направлению движения, начало координат – на уровне Земли (см. рис. 4.5, *a*).

Дифференциальное уравнение движения точки в проекции на ось *x*: $m\ddot{x} = \sum F_x = P_x + R_x$, где проекции сил тяжести и сопротивления на ось *x*: $P_x = -P = -mg$; $R_x = -0{,}5mV^2$. Полагая $\ddot{x} = \dfrac{dV}{dt}$, получим уравнение движения точки в виде: $\dfrac{dV}{dt} = -(g + 0{,}5V^2)$.

Учитывая, что $\frac{dV}{dt}=\frac{dV}{dx}\frac{dx}{dt}=V\frac{dV}{dx}=\frac{dV^2}{2dx}$, исходное уравнение движения представляется в виде, удобном для интегрирования: $\frac{dV^2}{g+0{,}5V^2}=-2dx$.

Проинтегрировав это уравнение, находим: $\ln(g+0{,}5V^2)=-x+C$.

В начальном положении, т. е. при $t = 0$, точка находилась на высоте $x = h_1$, а скорость её $V = V_0$. Подставив эти значения в проинтегрированное уравнение, получим: $C=h_1+\ln(g+0{,}5V_0^2)$. Окончательно положение точки в полёте определяется выражением $x=h_1+\ln\left(\frac{g+0{,}5V_0^2}{g+0{,}5V^2}\right)$.

При максимальном подъёме точки, т. е. при $x=H$, её скорость обращается в нуль: $V = 0$. Подставляя H, получим: $H=h_1+\ln\left(1+\frac{V_0^2}{2g}\right)$. При начальной скорости $V_0 = 4$ м/с, с учётом высоты точки старта $h_1 = 2$ м, высота подъёма точки относительно уровня Земли $H = 2{,}6$ м.

Рассмотрим второй этап решения задачи – движение точки вниз с максимальной высоты H без начальной скорости. Выберем ось x по направлению движения и поместим начало координат в точке, откуда началось движение вниз (рис. 4.5, *b*). Дифференциальное уравнение движения падающей точки: $m\frac{dV}{dt}=P_x+R_x=mg-0{,}5mV^2$, которое, как и в предыдущем случае, приводится к виду: $\frac{dV^2}{g-0{,}5V^2}=2dx$.

Проинтегрировав это уравнение, находим: $\ln(g-0{,}5V^2)=-x+C_1$.

В начальном положении, т. е. при $t = 0$, координата точки и скорость равны нулю: $x = 0$, $V = 0$. Подставив эти значения, находим: $C_1=\ln g$.

Окончательно положение падающей точки определяется выражением $x = \ln\left(\frac{g}{g - 0{,}5V^2}\right)$.

Расстояние S, которое пролетела точка с высоты H, приобретя скорость, V_0: $S = \ln\left(\frac{g}{g - 0{,}5V_0^2}\right)$. Высота h_2 этого положения от уровня Земли: $h_2 = H - S$ (см. рис. 4.5, *b*). С учётом величины начальной скорости V_0 = 4 м/с, максимальной высоты подъёма точки H = 2,6 м высота h_2 = 0,91 м.

Задача 44. Точка 1 движется горизонтально с постоянной скоростью V_1 на высоте h. Точка 2 массой m_2 находится в начале координат (рис. 4.6).

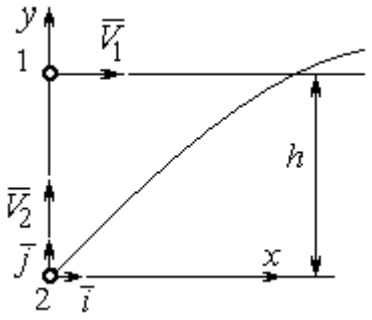

Рис. 4.6. Схема встречного движения точек

В момент, когда обе точки находились на одной вертикали y, точка 2 стартовала вертикально вверх со скоростью V_2. В полёте на точку 2 действует отклоняющая сила $\vec{F}_2$, которая представлена в виде разложения по единичным векторам $\vec{i}$, $\vec{j}$ системы координат xy: $\vec{F}_2 = p\vec{i} + q\vec{j}$, где p, q – const. С какой скоростью V_2 должна стартовать точка 2, чтобы обе точки встретились.

Решение

Рассмотрим движение точки 2. На точку действует сила тяжести $\vec{P}_2$ и сила $\vec{F}_2$, проекции которой на оси x, y: $F_{2x} = p$, $F_{2y} = q$ (рис. 4.7).

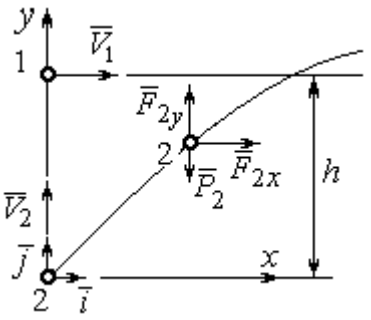

Рис. 4.7. Расчётная схема встречи точек

Уравнения движения точки в проекциях на оси xy имеют вид:

$$m_2\ddot{x} = p,\ m_2\ddot{y} = q - m_2 g.$$

Дважды интегрируя первое уравнение, получим: $\dot{x} = \frac{p}{m_2}t + C_1$; $x = \frac{p}{2m_2}t^2 + C_1 t + C_2$.

Константы интегрирования найдём из условия, что в начальный момент вторая точка стартовала из начала координат вертикально, то есть при $t = 0$ $x = 0$ и $\dot{x} = V_{2x} = 0$. Подставляя начальные условия в уравнения движения, получим: $C_1 = 0$, $C_2 = 0$. Таким образом, движение точки 2 вдоль оси x описывается уравнением $x = \frac{p}{2m_2}t^2$.

Аналогично, дважды интегрируя второе уравнение движения, получим зависимость скорости движения точки 2 от времени и закон её движения вдоль оси y: $\dot{y} = \left(\frac{q}{m_2} - g\right)t + C_3$; $y = \left(\frac{q}{m_2} - g\right)\frac{t^2}{2} + C_3 t + C_4$. Из начальных условий: при $t = 0$ $y = 0$, $\dot{y} = V_{2y} = V_2$ следует: $C_3 = V_2$, $C_4 = 0$.

В результате закон движения точки 2 вдоль оси y: $y = \left(\frac{q}{m_2} - g\right)\frac{t^2}{2} + V_2 t$.

Обозначим t_1 – время движения точек до встречи. В момент встречи высота точки 2 $y(t_1) = h$, а расстояние по горизонтали, которое прошла точка 2 до встречи, должно быть равно расстоянию, пройденному точкой 1 за это же время. Подставляя условия встречи в уравнения движения, получим систему:

$$V_1 t_1 = \frac{p}{2m_2}t_1^2; \quad h = \left(\frac{q}{m_2} - g\right)\frac{t_1^2}{2} + V_2 t_1,$$

откуда найдём: $V_2 = \frac{h}{t_1} - \left(\frac{q}{m_2} - g\right)\frac{t_1}{2}$, где $t_1 = \frac{2V_1 m_2}{p}$.

Упражнения

Упражнение 4.1. Тело массы m = 2 кг поднимается по прямой по шероховатой поверхности, составляющей угол 30° с горизонтом. Коэффициент трения f = 0,4. На тело действует сила $F = kt + 0{,}5P$, направленная в сторону движения, параллельно плоскости. Определить величину коэффициента k и начальную скорость тела, направленную вверх по наклонной плоскости, если за первую секунду тело прошло путь S = 2 м, а скорость увеличилась вдвое относительно начальной.

Упражнение 4.2. Материальную точку массы m = 1 кг, находящуюся на высоте H = 10 м над уровнем Земли, бросили под углом φ = 30° к горизонту с начальной

скоростью V_0. Свободное движение точки происходит в вертикальной плоскости. Определить начальную скорость V_0 и горизонтальную дальность полета l при падении точки на Землю, если высоту h =7 м она пересекла через 1 с от начала движения.

4.2. Колебания материальной точки

Если материальная точка массой m движется вдоль оси Оx под действием линейной восстанавливающей силы, равной $F = cx$, где c – постоянный коэффициент, x – отклонение точки от положения равновесия, куда поместили начало координат, то дифференциальное уравнение свободных прямолинейных колебаний имеет вид:

$$m\ddot{x} + cx = 0, \text{ или } \ddot{x} + \omega^2 x = 0,\ \omega^2 = \frac{c}{m},$$

где ω – угловая частота колебаний.

Решение дифференциального уравнения свободных колебаний представляется в виде $x = C_1\cos\omega t + C_2\sin\omega t$. Постоянные интегрирования C_1 и C_2 находятся из начальных условий.

Если кроме восстанавливающей силы на материальную точку действует переменная возмущающая сила, колебания точки называются **вынужденными.** В случае гармонического возмущения $Q = H\sin pt$, где H, p – амплитуда и угловая частота возмущающей силы, дифференциальное уравнение вынужденных колебаний материальной точки относительно положения равновесия

$$m\ddot{x} + cx = H\sin pt, \text{ или } \ddot{x} + \omega^2 x = h\sin pt,\ \omega^2 = \frac{c}{m},\ h = \frac{H}{m}$$

где ω – угловая частота собственных колебаний; h – относительная амплитуда возмущающей силы.

Общее решение неоднородного дифференциального уравнения вынужденных колебаний при отсутствии резонанса (частота собственных колебаний точки не совпадает с частотой возмущающей силы $p \neq \omega$) имеет вид:

$x = C_1 \cos\omega t + C_2 \sin\omega t + \dfrac{h}{\omega^2 - p^2} \sin pt$, а в случае возникновения резонанса (p = ω) определяется формулой: $x = C_1 \cos\omega t + C_2 \sin\omega t - \dfrac{ht}{2p} \cos pt$. Значения произвольных постоянных C_1 и C_2 находятся с учётом начальных условий движения.

Колебания груза на двух параллельных пружинах с жесткостью c_1 и c_2 можно рассматривать как колебания груза на одной пружине с эквивалентной жесткостью $c_{экв} = c_1 + c_2$, где $c_{экв}$ – жесткость эквивалентной пружины. При последовательном соединении пружин коэффициент жесткости эквивалентной пружины $c_{экв} = \dfrac{c_1 c_2}{c_1 + c_2}$.

Примеры решения задач на колебания точки

Задача 45. Подъёмное устройство (рис. 4.8) опускает груз Q массой m = 400 кг в шахту при помощи упругого троса с коэффициентом жесткости $c = 8 \cdot 10^4$ Н/м с постоянной скоростью V = 10 м/с. В некоторый момент во время спуска трос защемило в блоке. Пренебрегая массой троса, определить дальнейшее движение груза и найти максимальную силу натяжения троса.

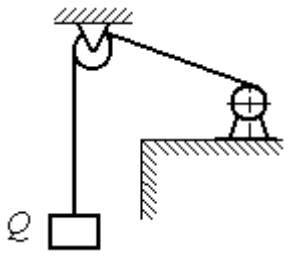

Рис. 4.8. Подъёмное устройство

Решение

После того как произошло защемление троса в обойме блока, вертикальную часть троса длиной ℓ_0 можно рассматривать как пружину с закреплённым верхним концом, а груз – материальной точкой.

Расчетная схема колебаний груза Q на пружине показана на рис. 4.9.

Ось *Ox*, вдоль которой происходят колебания груза, направлена вертикально вниз. Начало отсчёта координаты *x* (точка *O*) выбрано в положении нерастянутой пружины.

На рис. 4.9, *a* положение нерастянутой пружины соответствует положению груза на тросе в момент его защемления. В произвольном положении груза (рис. 4.9, *b*), обозначенном координатой *x*, к нему приложены две силы: сила тяжести $\vec{Q}$ и сила упругости пружины $\vec{F}_{\text{упр}}$. Проекция силы упругости пружины на ось *Ox*: $F_{\text{упр}x} = -c\Delta\ell = -cx$, где $\Delta\ell$ – удлинение пружины. Дифференциальное уравнение движения груза в проекции на ось *Ox* имеет вид: $m\ddot{x} = Q - cx$. В результате получаем

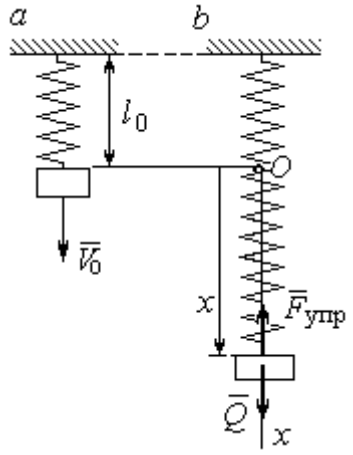

Рис. 4.9. Расчётная схема колебаний груза:
a – положение груза на начало колебаний; *b* – положение груза в произвольный момент времени

неоднородное дифференциальное уравнение колебаний:

$$m\ddot{x} + cx = mg \text{ или } \ddot{x} + \omega^2 x = g,$$

где ω – угловая частота собственных колебаний, $\omega = \sqrt{\dfrac{c}{m}}$ = 14,14 рад/с.

Решение неоднородного дифференциального уравнения представляется в виде $x = C_1\cos\omega t + C_2\sin\omega t + \dfrac{g}{\omega^2}$, где первые два слагаемых представляют общее решения однородного уравнения, последнее – частное решение неоднородного

Для определения произвольных постоянных C_1 и C_2 используем начальные условия движения: при t = 0 груз находился в положении x = 0, а его скорость равнялась скорости груза $\dot{x} = V_0 =$ 10 м/с. Подставляя значение координаты начального положения груза в общее решение уравнения колебаний, получим: $C_1 = -\dfrac{g}{\omega^2} = -$ 0,69 м. Для определения второй константы вычислим скорость

груза: $\dot{x} = -C_1\omega\sin\omega t + C_2\omega\cos\omega t$. Подставив начальное значение скорости груза при t = 0, получим: $C_2 = \frac{V_0}{\omega} =$ 0,71 м. Окончательно, движение груза после защемления троса в обойме блока описывается уравнением

$$x = -0{,}69\cos 14{,}14t + 0{,}71\sin 14{,}14t + 0{,}69.$$

Представим уравнение колебаний в виде $x = A\sin(\omega t + \alpha) + \frac{g}{\omega^2}$, где A – амплитуда собственных колебаний груза $A = \sqrt{C_1^2 + C_2^2}$, α – фаза колебаний; $\operatorname{tg}\alpha = \frac{C_1}{C_2}$. Максимальное растяжение троса равно максимальному значению координаты груза: $x_{\max} = \max[A\sin(\omega t + \alpha) + \frac{g}{\omega^2}] = A + \frac{g}{\omega^2} =$ 1,68 м. Соответственно, максимальное усилие в тросе равно значению силы упругости при максимальном растяжении: $F_{\text{упр max}} = cx_{\max} =$ 134,4 кН.

Задача 46. Рабочий орган вибрационной машины представляет собой массивное тело, расположенное на гладкой наклонной плоскости между двумя пружинами (см. рис. 4.10). Угол наклона плоскости к горизонту 60º. Масса груза m = 9 кг. Пружины, зажимающие груз, имеют коэффициенты жесткости c_1 = 300 Н/м и c_2 = 600 Н/м.

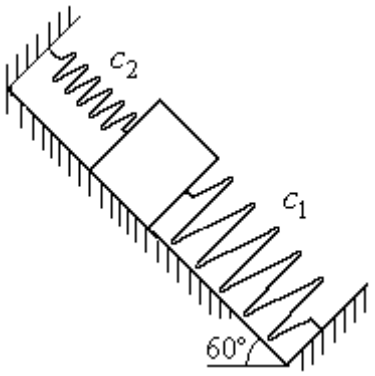

Рис. 4.10. Колебания груза на наклонной плоскости

В начальный момент груз, когда пружины не деформированы, груз оттягивают вниз по наклонной плоскости на расстояние $\Delta\ell$ = 0,12 м и отпускают без начальной скорости.

Найти период колебаний, амплитуду и уравнение движения груза.

Решение

Колебания груза, зажатого между двумя пружинами, представим как колебания груза, прикреплённого к одной пружине эквивалентной жёсткости: $c_э = c_1 + c_2$ = 900 Н/м (рис. 4.11). Ось, вдоль которой происходят колебания, направим вниз по наклонной плоскости. Начало отсчёта координаты груза *x* выберем в положении его статического равновесия (точка *O*) (см. рис. 4.11).

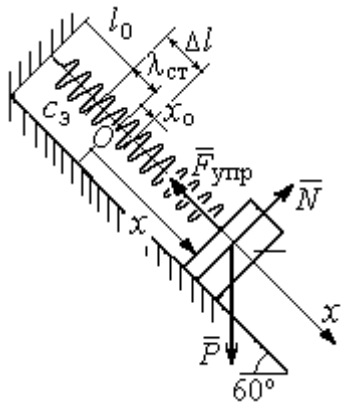

Рис. 4.11. Схема колебаний груза на эквивалентной пружине

Дифференциальное уравнение движения груза в проекции на ось *Ox*: $m\ddot{x} = P_x - F_{упр\,x}$. Проекция силы упругости пружины на ось *Ox*: $F_{упр\,x} = -c_э \Delta\ell$, где $\Delta\ell = (x + \lambda_{ст})$ – удлинение пружины, включающее её растяжение $\lambda_{ст}$ относительно положения нерастянутой пружины и растяжение *x* относительно начала координат.

Удлинение пружины $\lambda_{ст}$ определяется из условия равновесия груза на наклонной плоскости в положении статического равновесия:

$$P\cos 30^\circ - F_{упр} = 0{,}87mg - c_э\lambda_{ст} = 0.$$

Находим $\lambda_{ст} = \dfrac{0{,}87mg}{c_э}$ = 0,085 м.

Подставляя выражение силы упругости, с учётом условия статического равновесия груза ($0{,}87mg = c_э\lambda_{ст}$), получим дифференциальное уравнение колебаний: $m\ddot{x} = -c_э x$ или $\ddot{x} + \omega^2 x = 0$, где ω – угловая частота собственных колебаний груза, $\omega = \sqrt{\dfrac{c_э}{m}}$ = 10 рад/с.

Общее решение уравнения колебаний $x = C_1\cos\omega t + C_2\sin\omega t$.

Для определения произвольных постоянных C_1 и C_2 вычислим начальные условия движения груза.

Координата начального положения груза на оси Ox (см. рис. 4.11) $x_0 = \Delta\ell - \lambda_{ст}$ = 0,035 м. Подставляя значение координаты начального положения груза в общее решение уравнения колебаний при t = 0, получим: $C_1 = x_0$ = 0,035 м. Для определения второй константы вычислим скорость груза: $\dot{x} = -C_1\omega_2 \sin\omega_2 t + C_2\omega_2 \cos\omega_2 t$. Подставив начальное значение скорости груза: при $t = 0$ $\dot{x} = V_0 = 0$, получим $C_2 = 0$. Окончательно уравнение движения груза относительно его положения статического равновесия $x(t) = 0{,}035\cos 10t$ м. Амплитуда колебаний A = 0,035 м. Период колебаний $T = \dfrac{2\pi}{\omega} = 0{,}63$ с.

Задача 47. Пружинный амортизатор состоит из двух одинаковых вертикально стоящих пружин, к верхним концам которых прикреплена невесомая горизонтальная площадка (рис. 4.12). Жёсткость каждой пружины c = 350 Н/м. Груз массой m = 5 кг падает с высоты h = 0,3 м.

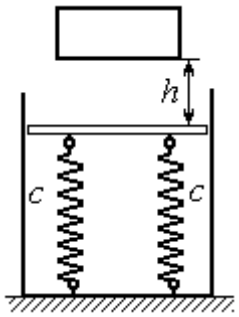

Рис. 4.12. Пружинный амортизатор

Коснувшись площадки, груз начинает двигаться вместе с ней. Определить максимальную осадку амортизатора и уравнение движения груза.

Решение

Заменим две пружины амортизатора одной с жесткостью, эквивалентной двум пружинам: $c_э = 2c$ = 700 Н/м. Расчётная схема колебаний груза показана на рис. 4.13. Начало координат оси x (точка O), вдоль которой происходят колебания, выбрано на уровне статического равновесия груза.

При движении (на рис. 4.13, *с* предполагается движение груза вниз) на груз действуют сила упругости $\vec{F}_{упр}$ и сила тяжести $\vec{P}$. Уравнение движения груза в проекции на ось x: $m\ddot{x} = P - F_{упр} = P - c_э\Delta\ell$, где $\Delta\ell$ – удлинение (или сжатие) пружины относительно недеформированного состояния.

В произвольном положении груза, обозначенном координатой x (см. рис. 4.13, *c*), сжатие пружины относительно её недеформированного состояния (см. рис. 4.13, *a*) составляет величину: $\Delta\ell = x + \lambda_{ст}$. Величина $\lambda_{ст}$ находится из условия статического равновесия груза, которое выражается равенством (рис. 4.13, *b*): $P - F_{упр\ ст} = P - c_э\lambda_{ст} = 0$.

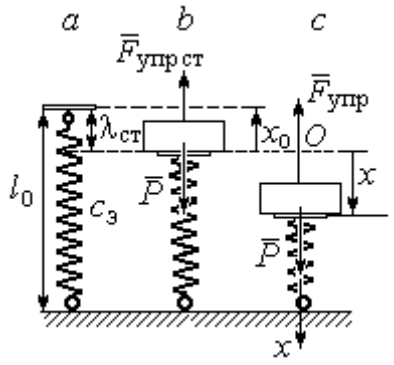

Рис. 4.13. Расчётная схема колебаний на эквивалентной пружине:
a – недеформированная пружина;
b – положение статического равновесия груза; *c* – произвольное положение

Подставляя это условие в уравнение движения груза, получим дифференциальное уравнение колебаний: $m\ddot{x} + c_э x = 0$ или $m\ddot{x} + \omega^2 x = 0$, где $\omega = \sqrt{\dfrac{c_э}{m}}$ = 11,83 рад/с – угловая частота колебаний.

Общее решение однородного уравнения колебаний представляется в виде $x = C_1\cos\omega t + C_2\sin\omega t$, где C_1 и C_2 – произвольные постоянные, вычисляемые по начальным условиям движения груза.

По условию задачи груз падает на площадку, установленную на недеформированных пружинах. Это означает, что начальная координата груза при его движении на пружинах соответствует положению недеформированной пружины: $x_0 = -\lambda_{ст} = -\dfrac{mg}{c_э}$ = – 0,07 м.

Начальная скорость колебаний груза равна скорости груза при падении его с высоты 1 м. Интегрируя уравнение движения груза во время падения $m\ddot{s} = mg$, где s – путь, пройденный телом, получим зависимость скорости от пройденного пути: $V^2 = 2gs$. Полагая s = 0,3, найдём скорость груза при его встрече с площадкой: V = 2,43 м/с. Проекция начальной скорости колебаний груза на ось x положительна: $V_{0x} = V$ = 2,43 м/с.

Подставив начальные условия в общее решение уравнения колебаний, получим: $C_1 = x_0 = -\ 0{,}07$ м; $C_2 = \frac{V_{0x}}{\omega} =\ 0{,}2$ м. Окончательно уравнение колебаний груза на амортизаторе $x = -0{,}07\cos 11{,}83t + 0{,}2\sin 11{,}83t$. Амплитуда колебаний $A = \sqrt{C_1^2 + C_2^2} = 0{,}21$ м. Проседание амортизатора H отсчитывается от положения нерастянутых пружин: $H = A + \lambda_{ст} = 0{,}28$ м.

Задача 48. Для регистрации (записи) вертикальных колебаний тяжёлых платформ используется пружинный виброграф (рис. 4.14). Схема действия прибора состоит в следующем. Массивная платформа A совершает вертикальные гармонические колебания по закону $\xi = \xi(t)$. На платформе установлена вертикальная стойка с горизонтальной перекладиной, к которой прикреплена пружина жесткостью c. К нижнему концу пружины подвешен груз P массой m с индикаторной стрелкой B (см. рис. 4.14). Вертикальная шкала индикаторной стрелки закреплена на платформе A. В начальный момент груз на пружине находился в покое в положении статического равновесия. Определить закон колебаний стрелки B вдоль шкалы, если масса груза m = 1 кг, жесткость пружины c = 10 Н/м, платформа совершает вертикальные колебания по закону $\xi = a\sin pt$ см, где амплитуда a = 0,02 м, частота колебаний платформы p = 7 рад/с.

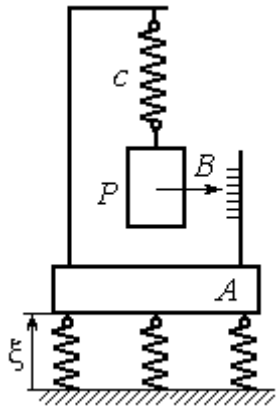

Рис.4.14. Регистратор вертикальных колебаний

Решение

Выберем неподвижную ось x, связанную, например, с неподвижной поверхностью, на которой стоит платформа. Начало координат – точку O выберем на уровне статического равновесия груза на пружине при неподвижной платформе. Произвольное положение груза отмечено координатой x (рис. 4.15).

Растяжение пружины при неподвижной платформе составляет величину $x+\lambda_{ст}$, где $\lambda_{ст}$ – удлинение пружины в положении статического равновесия груза, определяемое из условия $P-c\lambda_{ст}=0$. Вместе с тем колебание платформы вызывает аналогичное смещение точки подвеса пружины. В результате растяжение пружины при произвольном положении груза равно сумме: $\Delta\ell=(x+\lambda_{ст}+\xi)$.

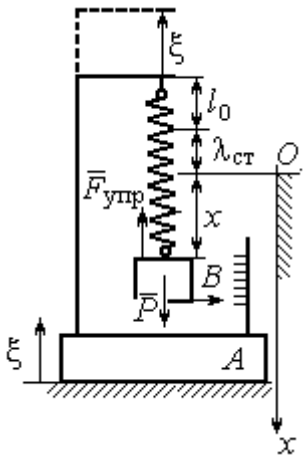

Рис. 4.15. Расчётная схема колебаний груза

На груз действуют сила тяжести $\vec{P}$ и сила упругости пружины $\vec{F}_{упр}$. Дифференциальное уравнение движения груза в проекции на ось *Ox*: $m\ddot{x}=P_x+F_{упр\,x}$, где проекции $P_x=P$, $F_{упр\,x}=-c\Delta\ell=-c(x+\lambda_{ст}+\xi)$. Расчётная схема колебаний груза показана на рис. 4.15.

С учётом условия статического равновесия груза $P-c\lambda_{ст}=0$ получим дифференциальное уравнение вынужденных колебаний груза в виде:

$$\ddot{x}+\omega^2x=-h\sin pt,$$

где ω – угловая частота собственных колебаний груза, $\omega=\sqrt{\dfrac{c}{m}}=3{,}16$ рад/с; h – относительная амплитуда вынужденных колебаний, $h=\dfrac{ca}{m}=0{,}2$ м/с^2; p – угловая частота вынужденных колебаний, $p=7$ рад/с.

Решение уравнения вынужденных колебаний представляется суммой $x=x_1+x_2$, где x_1 является общим решением однородного уравнения $\ddot{x}_1+\omega^2x_1=0$, а x_2 – частное решение уравнения вынужденных колебаний: $\ddot{x}_2+\omega^2x_2=-h\sin pt$.

Решив однородное уравнение, находим: $x_1=C_1\cos\omega t+C_2\sin\omega t$.

При отсутствии резонанса (а в данном случае частота вынужденных колебаний груза не совпадает с частотой собственных $\omega \neq p$) частное решение уравнения вынужденных колебаний ищем в виде $x_2 = b\sin pt$. Подставляя частное решение в уравнение вынужденных колебаний, получим уравнение $-bp^2\sin pt + \omega^2 b\sin pt = -h\sin pt$, откуда находим коэффициент: $b = \dfrac{h}{p^2 - \omega^2}$.

В результате общее решение уравнения колебаний принимает вид:

$$x = x_1 + x_2 = C_1\cos\omega t + C_2\sin\omega t + \frac{h}{p^2 - \omega^2}\sin pt,$$

где константы C_1 и C_2 подлежат определению.

В начальный момент груз находился на пружине в положении статического равновесия, и потому его начальная координата и скорость равны нулю Подставляя значение координаты начального положения груза в общее решение уравнения вынужденных колебаний при t = 0, получим C_1= 0. Для определения второй константы вычислим скорость груза в произвольный момент времени: $\dot{x} = -C_1\omega\sin\omega t + C_2\omega\cos\omega t + \dfrac{hp}{p^2 - \omega^2}\cos pt$. Подставив начальное значение скорости груза, найдём $C_2 = -\dfrac{hp}{\omega(p^2 - \omega^2)} = -0{,}01$ м.

Таким образом, колебания груза относительно неподвижной системы координат описываются уравнением $x = -0{,}01\sin 3{,}16t + 0{,}05\sin 7t$ и представляют абсолютное движение груза. Для того чтобы найти закон движения груза относительно платформы – относительное движение, нужно из его абсолютного движения исключить переносное – колебания платформы. Поскольку стрелка прибора закреплена на грузе, а шкала – на платформе, то закон движения стрелки относительно шкалы:

$$x_r = x - \xi = -0{,}01\sin 3{,}16t + 0{,}05\sin 7t - 0{,}02\sin 7t = -0{,}01\sin 3{,}16t + 0{,}03\sin 7t.$$

Упражнения

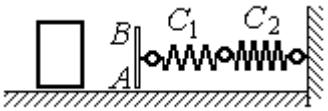

Рис. 4.16. Схема движения груза

Упражнение 4.3. Груз массы m = 0,5 кг, получив начальную скорость V_0 = 6 м/с, движется по горизонтальной поверхности, испытывая силу сопротивления, равную по величине $F = kV$ и направленную в сторону, противоположную движению. Через 1 с груз соединяется с невесомой вертикальной площадкой AB и продолжает движение вместе с ней, уже без сопротивления. К площадке прикреплены две горизонтальные последовательно соединённые пружины жёсткостью C_1 = 120 и C_2 = 40 Н/м (рис. 4.16).

Найти величину максимального сжатия пружины, если k = 0,5 Н/м/с. Определить закон движения груза.

Упражнение 4.4. Груз массы m =1 кг прикреплен к конструкции, состоящей из трёх вертикальных пружин одинаковой жёсткости C = 160 Н/м (рис. 4.17), и находится в равновесии. В некоторый момент времени грузу сообщают скорость V = 4 м/с, направленную вверх.

Найти амплитуду и частоту колебаний груза.

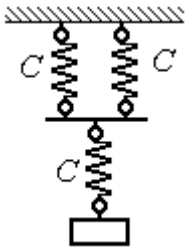

Рис. 4.17. Схема крепления груза на пружинах

4.3. Теорема об изменении кинетической энергии точки

Работой постоянной по величине и направлению силы $\vec{F}$ на прямолинейном перемещении точки приложения силы M (рис. 4.18) называется скалярная величина $A(\vec{F}) = FS\cos\alpha$, где F – модуль силы; S – конечное перемещение точки приложения силы; α – угол между направлением вектора силы и направлением перемещения точки приложения силы.

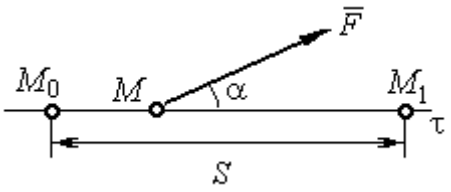

Рис. 4.18. Работа постоянной силы на прямолинейном участке

Работа силы тяжести материальной точки при перемещении её из положения M_0 в положение M_1 равна произведению $A_{(M_0M_1)} = \pm Ph$, где P – величина силы тяжести точки; h – вертикальное перемещение точки (рис. 4.19).

Работа силы тяжести положительна, если начальная точка движения выше конечной (см. рис. 4.19, *a*), и отрицательна, если начальная точка ниже конечной (см. рис. 4.19, *b*).

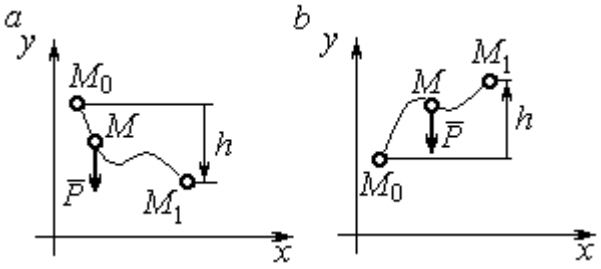

Рис. 4.19. Работа силы тяжести:
a – перемещение точки сверху вниз;
b – перемещение точки снизу вверх

Работа силы упругости пружины при перемещении вдоль линии действия силы из положения недеформированной пружины на расстояние h определяется формулой $A(\vec{F}_{\text{упр}}) = -\frac{ch^2}{2}$, где c – коэффициент жесткости (или жёсткость) пружины.

Кинетической энергией материальной точки называется скалярная величина $T = \frac{1}{2}mV^2$, где m – масса точки; V – её скорость.

Теорема об изменении кинетической энергии точки. Изменение кинетической энергии материальной точки при переходе её из начального положения в текущее равно алгебраической сумме работ всех действующих на неё сил: $\frac{mV_1^2}{2} - \frac{mV_0^2}{2} = \sum A_{(M_0M_1)}$, где V_0, V_1 – скорость точки в начальном положении M_0 и в положении M_1; $\sum A_{(M_0M_1)}$ – сумма работ всех сил, действующих на точку, при перемещении её из положения M_0 в положение M_1. При несвободном движении точки в сумму работ сил войдёт и работа реакций связи.

Для определения реакций связи при несвободном движении точки используются уравнения движения в проекциях на оси естественной системы координат – касательную и нормальную: $m\frac{dV}{dt} = \sum F_\tau$, $m\frac{V^2}{\rho} = \sum F_n$, где $\sum F_\tau$, $\sum F_n$ – суммы проекций сил на касательную и нормальную оси естественной системы координат, ρ – радиус кривизны траектории точки.

Примеры решения задач с использованием теоремы об изменении кинетической энергии точки

Задача 49. Подъёмное устройство в шахте опускает груз массой 500 кг с постоянной скоростью V_0 = 6 м/с. После обрыва каната подъёмника срабатывает предохранительное устройство, которое создаёт силу трения между лифтом подъёмного устройства и стенками шахты. Какую силу трения, считая её постоянной, должно создать предохранительное устройство, чтобы остановить лифт на протяжении пути 10 м.

Решение

Рассмотрим падение груза после обрыва каната подъёмника. На груз действуют сила тяжести $\vec{P}$ и сила трения $\vec{F}_{\text{тр}}$, направленная в сторону, противоположную движению. Считая груз материальной точкой, составим уравнение теоремы об изменении кинетической энергии точки. Получим выражение $\frac{mV^2}{2} - \frac{mV_0^2}{2} = Ps - F_{\text{тр}}s$, где V_0, V – скорость груза в начале движения (сразу после обрыва каната) и в конце; s – путь, проходимый грузом за время движения. В конце движения груз должен остановиться, то есть V = 0. Тогда уравнение теоремы об изменении кинетической энергии точки принимает вид: $-\frac{mV_0^2}{2} = \left(P - F_{\text{тр}}\right)s$, откуда находим требуемую для остановки груза силу трения: $F_{\text{тр}} = P + \frac{mV_0^2}{2s}$. Подставляя условия задачи, получим: $F_{\text{тр}}$ = 5,81 кН

Задача 50. Тонкий стержень, расположенный в вертикальной плоскости, состоит из двух дуг сопряженных окружностей радиусов R = 1 м и r = 0,5 м (рис. 4.20). Линия OO_1, соединяющая центры окружностей, составляет с горизонтом угол 30°. На стержень надет шарик весом P = 10 Н. В точке A, положение которой на дуге радиуса R определяется углом α = 60°, шарику сообщают начальную скорость V_0, после чего он скользит по стержню без трения. Определить значение начальной скорости, при которой шарик достигнет

наивысшей точки *B* со скоростью, равной половине начальной. При найденном значении начальной скорости рассчитать давление шарика на стержень в точке *C*, положение которой на дуге радиуса *r* определяется углом $\beta = 90°$ относительно линии центров.

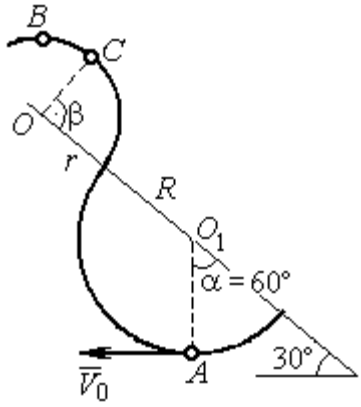

Рис. 4.20. Движение шарика по изогнутому стержню

Решение

При движении шарика по стержню без трения на него действуют сила тяжести $\vec{P}$ и реакция опоры $\vec{N}$. При этом работу совершает только сила тяжести шарика. Реакция гладкой поверхности стержня в любой момент времени перпендикулярна поверхности стержня и потому её работа равна нулю.

По теореме об изменении кинетической энергии точки при движении её из начального положения *A* в положение *B* имеем равенство:

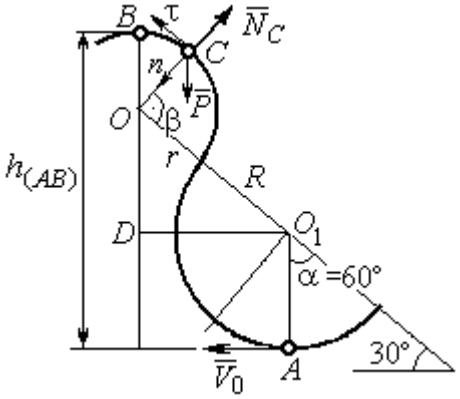

Рис. 4.21. Расчётная схема движения шарика

$$\frac{mV_B^2}{2} - \frac{mV_A^2}{2} = A(P) = -Ph_{(AB)},$$

где $h_{(AB)}$ – перепад высот точек *B* и *A*, $h_{(AB)} = R + DO + r = \frac{3}{2}(R + r)$ (см. рис. 4.21); V_A, V_B – скорость шарика в точках *A* и *B*, причём $V_A = V_0$, $V_B = 0{,}5V_0$.

В результате уравнение, составленное на основании теоремы об изменении кинетической энергии, принимает вид: $\frac{3V_0^2}{8} = g\frac{3}{2}(R + r)$, откуда $V_0 = 2\sqrt{(R + r)g} = 7{,}67$ м/с.

На рис. 4.21 показаны силы, приложенные к шарику, в момент, когда он находится в точке *C*. Проведём в точке *C* оси естественной системы координат –

касательную $C\tau$ и нормаль Cn. Уравнение движения шарика в проекции на нормальную ось имеет вид: $m\frac{V_C^2}{r} = P\cos 30^\circ - N_C$, откуда найдём реакцию N_C.

Для определения скорости шарика в точке *C* воспользуемся теоремой об изменении кинетической энергии точки при движении шарика из положения *C* в положение *B*. Получим равенство $\frac{mV_B^2}{2} - \frac{mV_C^2}{2} = -Ph_{(CB)}$, где $h_{(CB)}$ – перепад высот при движении шарика из начального положения *C* в положение *B*. С учётом известных значений $V_B = 0{,}5V_0 =$ 3,84 м/с и $h_{(CB)} = r\cos 30^\circ =$ 0,43 м получим: $V_C = \sqrt{V_B^2 + 2gh_{(CB)}}$ = 4,82 м/с.

Из уравнения движения шарика находим реакцию опоры $N_C = P\cos 30^\circ - m\frac{V_C^2}{r}$ = – 38,7 Н.

Отрицательное значение реакции опоры шарика показывает, что фактическое направление реакции противоположно тому, как показано на рис. 4.21. Искомое давление шарика на трубку равно модулю реакции опоры.

Задача 51. Желоб состоит из шероховатой наклонной прямой *AB* и гладкой дуги окружности радиуса r = 0,8 м, сопряжённых в точке *B* так, что прямая *AB* является касательной к окружности в точке *B* (рис. 4.22). Положение точки *B* на дуге задаётся углом 30º относительно вертикального диаметра окружности. Тяжёлый шарик массой m = 0,5 кг начинает движение из точки *A* со скоростью V_0 = 0,2 м/с.

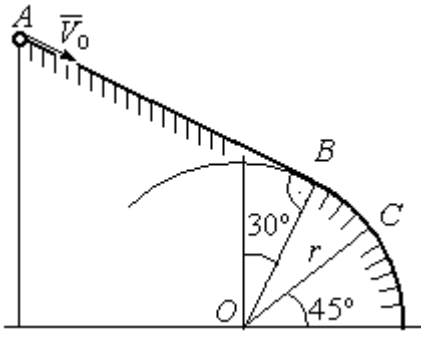

Рис. 4.22. Движение точки по составному желобу

Какой длины *S* должен быть желоб *AB*, чтобы шарик оторвался от окружности в точке *C*, определяемой углом 45º относительно горизонтального диаметра, если при движении по прямой *AB* шарик испытывает сопротивление скольжения с коэффициентом трения f = 0,4.

Решение

Рассмотрим движение шарика по дуге окружности. Проведём в точке C оси естественной системы координат – касательную $C\tau$ и нормаль Cn (рис. 4.23). На шарик действуют сила тяжести $\vec{P}$, реакция $\vec{N}_C$ опоры в точке C. Уравнение движения шарика в проекции на ось Cn имеет вид: $m\dfrac{V_C^2}{r} = P\cos 45^\circ - N_C$, где V_C – скорость шарика в точке C. Реакция опоры $N_C = P\cos 45^\circ - m\dfrac{V_C^2}{r}$.

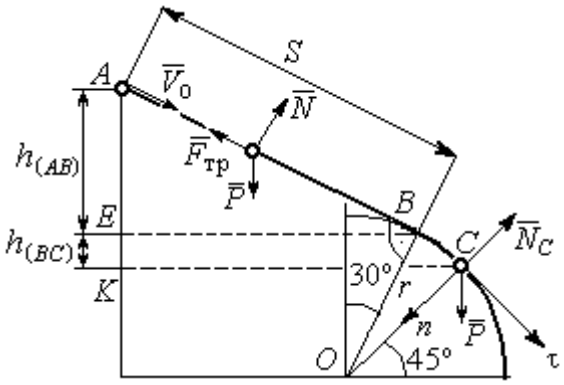

Рис. 4.23. Расчётная схема движения точки

В момент отрыва шарика в точке C реакция опоры обращается в ноль: $N_C = 0$. В результате получаем уравнение $V_C^2 = rg\cos 45^\circ$, из которого находим скорость шарика в момент его отрыва от опоры: $V_C = 2{,}36$ м/с.

Рассмотрим движение шарика из начального положения A в положение C. На шарик действуют сила тяжести $\vec{P}$, нормальная реакция опоры $\vec{N}$ и, при движении по наклонной прямой AB, сила трения $\vec{F}_{тр}$ (см. рис. 4.23). Работу совершают сила тяжести шарика и сила трения. Реакция опоры $\vec{N}$ и в том и другом случае перпендикулярна траектории движения, и её работа равна нулю.

Составим уравнение теоремы об изменении кинетической энергии точки $\dfrac{mV_C^2}{2} - \dfrac{mV_A^2}{2} = Ph_{(AC)} - F_{тр}S$, где S – длина участка AB; $h_{(AC)}$ – перепад высот на участке AC (см. рис. 4.23); $h_{(AC)} = h_{(AB)} + h_{(BC)} = S\sin 30^\circ + r\left(\cos 30^\circ - \cos 45^\circ\right)$.

Модуль силы трения: $F_{тр} = fN$. Для того чтобы найти реакцию N опоры шарика на наклонную поверхность желоба AB, составим проекцию уравнения движения шарика на ось y, перпендикулярную AB (на рис. 4.23 не показана).

Получим: $m\ddot{y} = N - P\cos 30^\circ = 0$. Отсюда $N = P\cos 30^\circ$ и сила трения $F_{\text{тр}} = fP\cos 30^\circ$.

Из уравнения теоремы об изменении кинетической энергии точки найдём выражение для определения длины S участка AB:

$$\frac{V_C^2 - V_A^2}{2g} = S\sin 30^\circ + r\left(\cos 30^\circ - \cos 45^\circ\right) - fPS\cos 30^\circ,$$

откуда получим $S = 1$ м.

Задача 52. Груз подвешен на нити длиной $l = 1$ м, закреплённой в неподвижной точке O (рис. 4.24). В начальный момент груз находился в положении A, при котором линия OA составляет с вертикалью угол $60°$. В этом положении грузу сообщают начальную скорость $\vec{V}_0$, перпендикулярно нити. Достигнув горизонтального положения, нить, натянутая грузом, встречает препятствие в виде тонкой проволоки в точке O_1, расположенной на середине длины нити, и дальше навивается на неё.

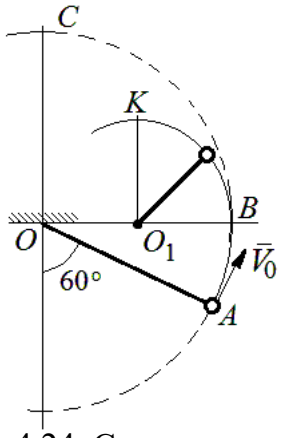

Рис. 4.24. Схема движения груза на нити

Какую минимальную начальную скорость нужно сообщить грузу в точке A, чтобы после встречи нити с проволокой в O_1 груз проскочил верхнюю точку траектории K. На какую максимальную высоту (относительно горизонтального диаметра OB) поднимется груз, двигаясь из той же точки A и с той же начальной скоростью, если нить будет двигаться беспрепятственно. Определить скачок натяжения нити в точке B при переходе груза с одной траектории на другую.

Решение

Построим оси естественной системы координат $n K \tau$ в точке K траектории – окружности радиуса $0{,}5l$ с центром O_1 (рис. 4.25, *a*). Во время движения на груз действуют сила тяжести и реакция нити. Уравнение движения груза в проекции на ось Kn имеет вид: $m\dfrac{V_K^2}{r} = P + N_K$, где V_K – скорость груза в точке K; N_K – реакция нити; r – радиус окружности движения груза; $r = 0{,}5l$. Из уравнения движения находим реакцию нити: $N_K = m\dfrac{2V_K^2}{l} - P$.

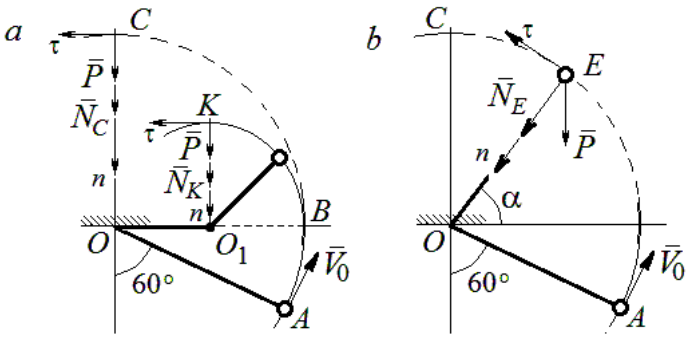

Рис. 4.25. Расчётная схема движения груза:
a – нить навивается на препятствие;
b – свободное движение

Так как нить представляет собой гибкую связь, то условием достижимости грузом точки K является требование, что при движении нить должна быть натянута, иначе говоря, всюду во время движения должно выполняться неравенство $N_K \geq 0$. С учётом уравнения движения груза это приводит к неравенству, выражающему требование к скорости в конечной точке: $V_K^2 \geq \dfrac{1}{2}gl$.

Скорость груза в точке K найдём на основании теоремы об изменении кинетической энергии точки при движении груза из положения A в положение K. Имеем равенство $\dfrac{mV_K^2}{2} - \dfrac{mV_0^2}{2} = -Ph_{(AK)}$, где $h_{(AK)}$ – перепад высот точек A и K; $h_{(AK)} = l$ (см. рис. 4.25, *a*). Решая полученное уравнение, найдём зависимость скорости груза в точке K от начальной: $V_K^2 = V_0^2 - 2gl$. С учётом выполнения неравенства натяжения нити получим: $V_0 \geq \sqrt{\dfrac{5}{2}gl}$.

При минимальной начальной скорости $V_0 = \sqrt{\frac{5}{2}gl}$ груз достигает верхней точки *K*. Однако, натяжение нити в точке *K* обращается в нуль: $N_K = 0$ и нить в этом месте перестаёт быть натянутой. Груз продолжает движение, но уже в виде свободного падения с начальной скоростью $V_K = \sqrt{\frac{1}{2}gl}$.

Определим, на какую высоту поднимется груз из положения *A* с минимальной начальной скоростью $V_0 = \sqrt{\frac{5}{2}gl}$, если нить движется беспрепятственно (см. рис. 4.25, *b*). Построим в точке *E* оси естественной системы координат $nE\tau$ аналогично тому, как это было сделано в точке *K*. Уравнение движения груза в проекции на ось *En* имеет вид: $m\frac{V_E^2}{l} = P\sin\alpha + N_E$, где V_E – скорость груза в точке *E*; N_E – проекция реакции нити на нормальную ось.

Для определения скорости груза в точке *E* составим уравнение теоремы об изменении кинетической энергии точки при движении груза из начального положения *A* в положение *E*. Получим: $\frac{mV_E^2}{2} - \frac{mV_0^2}{2} = -Ph_{(AE)}$, где $h_{(AE)}$ – перепад высот точек *A* и *E*; $h_{(AE)} = \frac{l}{2} + l\sin\alpha$ (см. рис. 4.25, *b*). Решая полученное уравнение относительно скорости V_E при заданной начальной скорости $V_0 = \sqrt{\frac{5}{2}gl}$, найдём: $mV_E^2 = \frac{3}{2}mgl - 2mgl\sin\alpha$. С другой стороны, из уравнения движения груза (учитывая, что в точке *E* натяжение нити равно нулю: $N_E = 0$) получим: $mV_E^2 = Pl\sin\alpha$. Приравнивая выражения, получим $\sin\alpha = \frac{1}{2}$. Высота подъёма относительно горизонтального радиуса составляет $\frac{1}{2}l$.

Для определения скачка натяжения нити при переходе груза в точке B с окружности радиуса l на окружность радиуса $\frac{1}{2}l$, т. е. в момент, когда нить начинает навиваться на проволоку, напишем проекции уравнения движения груза на нормальную ось в точке B. Получим для малой окружности $\frac{2mV_B^2}{l} = N_B$ и для большой $\frac{mV_B^2}{l} = N'_B$, где N_B и N'_B – проекции реакции нити в точке B при движении груза по окружности радиусов $\frac{1}{2}l$ и l. Из уравнений видно, что переход груза с большой окружности на малую вызывает двукратное увеличение натяжения нити: $N'_B = \frac{3}{2}mg$, $N_B = 3mg$.

Задача 53. Шарик массой m = 0,5 кг движется в вертикальной плоскости из положения A внутри трубки, которая состоит из полуокружности AB радиуса R = 0,6 м и прямолинейного участка BD, сопряжённого в точке B с окружностью (рис. 4.26). Диаметр полуокружности AB составляет с горизонталью угол 60°. Начальная скорость шарика V_0 = 5 м/с. В конце кругового участка в точке B шарик упирается в недеформированную пружину жесткостью c = 100 Н/м. Найти величину S максимального сжатия пружины.

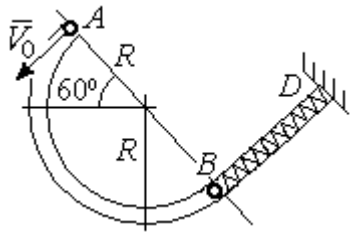

Рис. 4.26. Схема движения шарика

Решение

Найдём скорость шарика в точке B. Для этого составим уравнение теоремы об изменении кинетической энергии точки при движении шарика из начального положения A в положение B. Получим: $\frac{mV_B^2}{2} - \frac{mV_A^2}{2} = A(P) = Ph_{(AB)}$, где $h_{(AB)}$ – перепад высот точек A и B, $h_{(AB)} = 2R\sin 60^\circ = 1{,}04$ м (рис. 4.27).

Решая уравнение, найдём скорость шарика в точке B: $V_B = \sqrt{V_A^2 + 2gh_{(AB)}}$ = 6,74 м/с.

Для того, чтобы найти величину максимального сжатия пружины, рассмотрим движение шарика на прямолинейном отрезке трубки BD. На этом отрезке работу совершают сила тяжести шарика и сила упругости пружины, приложенные к шарику (см. рис. 4.27).

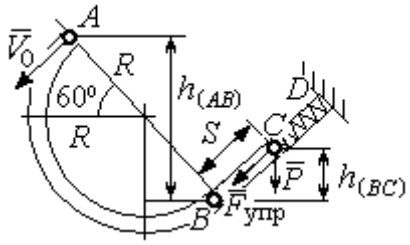

Рис. 4.27. Расчетная схема движения шарика

Обозначим S – максимальное сжатие пружины, равное BC. На основании теоремы об изменении кинетической энергии точки, применённой к движению шарика на отрезке BC, имеем уравнение $\frac{mV_C^2}{2} - \frac{mV_B^2}{2} = A(P) + A(F_{упр}) = -Ph_{(BC)} - \frac{cS^2}{2}$,

где $h_{(BC)}$ – перепад высот точек B и C; $h_{(BC)} = S\sin 30^\circ = 0{,}5S$ (см. рис. 4.27).

В точке C максимального сжатия пружины скорость шарика обращается в нуль: $V_C = 0$. Подставляя это условие, с учётом $V_B = 6{,}74$ м/с, получим уравнение для определения величины максимального сжатия пружины: $S^2 + 0{,}05S - 0{,}23 = 0$.

Выбирая положительный корень уравнения, находим: S = 0,45 м.

Упражнения

Упражнение 4.5. Лётчик в самолёте пикирует из точки A по прямой, составляющей с горизонтом угол φ, с начальной скоростью V_0. Пройдя расстояние $AB = l$, самолёт продолжает движение по дуге окружности радиуса R, сопряженной с прямой AB в точке B (рис. 4.28).

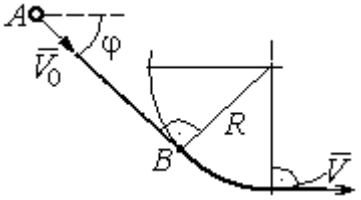

Рис. 4.28. Схема движения самолёта

Каким должен быть радиус окружности, чтобы в точке C – выхода самолёта на горизонтальный полёт - сила давления человека на корпус самолёта не превосходила его тройной вес.

Упражнение 4.6. Пружина жесткостью C = 100 Н/м, сжатая из недеформированного состояния на расстояние $KA = a$ = 0,3 м, выталкивает шарик массой m = 0,5 кг, который отделяется от неё в точке K и продолжает движение в трубке по дуге KCB, окружности радиуса R = 1 м, затем – по горизонтальному участку BD. Определить давление шарика на трубку в точке C. Какой путь пройдёт шарик до остановки по прямой BD, если здесь на него действует сила трения с коэффициентом f = 0,4.

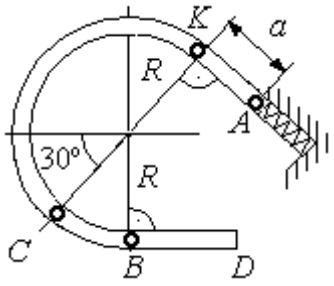

Рис. 4.29. Схема движения шарика в трубке

5. ОБЩИЕ ТЕОРЕМЫ ДИНАМИКИ СИСТЕМЫ

5.1. Теорема о движении центра масс системы

Центром масс системы материальных точек называют точку C, координаты которой x_C, y_C, z_C удовлетворяют равенствам:

$$mx_C = \sum m_k x_k \ , \quad my_C = \sum m_k y_k \ , \ mz_C = \sum m_k z_k \ ,$$

где m – масса системы: $m = \sum m_k$; m_k, x_k, y_k, z_k – массы и координаты материальных точек системы.

Теорема о движении центра масс системы. Центр масс механической системы движется как материальная точка с массой, равной массе системы, и к которой приложены внешние силы, действующие на систему: $m\vec{a}_C = \sum \vec{F}_k^e$, где $\vec{a}_C$ – вектор ускорения центра масс системы; $\sum \vec{F}_k^e$ – сумма всех внешних сил, действующих на систему.

Пример решения задач на применение теоремы о движении центра масс

Задача 54. Груз 1, находящийся на верхнем основании прямоугольной пирамиды *ABCD*, соединен с грузом 2 нерастяжимой нитью, перекинутой через блок C (рис. 5.1). Определить перемещение пирамиды, если груз 2 опустился на высоту 1 м. Масса груза 1 m_1 = 15 кг, груза 2 m_2 = 20 кг, пирамиды m = 50 кг. Трение при движении груза 1 по пирамиде и пирамиды по горизонтальной поверхности не учитывать.

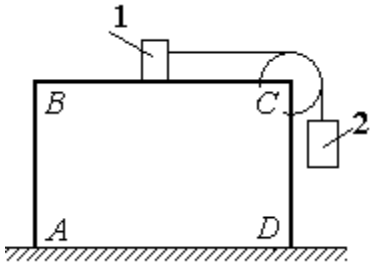

Рис. 5.1. Пирамида с системой подвижных грузов

Решение

Рассматриваем механическую систему, состоящую из двух грузов, соединённых нерастяжимой нитью, блока C и пирамиды *ABCD*.

Внешние силы, приложенные к системе: силы тяжести грузов и пирамиды – $\vec{P}_1$, $\vec{P}_2$, $\vec{P}$ и нормальная реакция $\vec{N}$ опоры поверхности, на которой стоит пирамида. Направления векторов внешних сил показаны на рис. 5.2.

Выберем неподвижную систему координат *Axy*, как показано на рис. 5.2. Все внешние силы, действующие на механическую систему, вертикальны, поэтому дифференциальное уравнение, составленное на основании теоремы о движении центра масс механической системы в проекции на ось *Ax,* имеет вид:

$$(m + m_1 + m_2)\ddot{x}_C = P_{1x} + P_{2x} + P_x + N_x = 0$$

$$\text{или} \quad \ddot{x}_C = 0,$$

где x_C – координата центра масс системы.

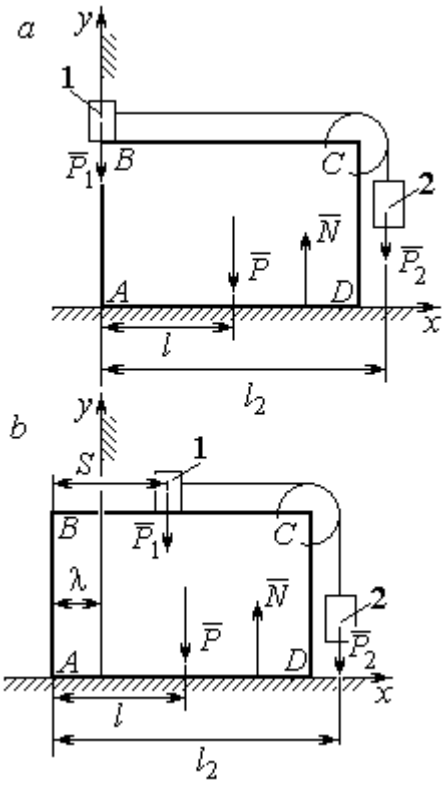

Рис. 5.2. Расчётная схема перемещения пирамиды: *a* – начальное положение; *b* – положение пирамиды при перемещении грузов на расстояние *S*

Проинтегрировав его дважды, получим закон движения центра масс системы: $x_C = C_1 t + C_2$, где константы интегрирования C_1 и C_2 находятся из начальных условий. Предположим, в начальный момент движение в механической системе отсутствовало и координата центра масс системы была равна x_{C0} (на рис. 5.2, *a* не показана), то есть при $t = 0$ $x_C(0) = x_{C0}$ и $\dot{x}_C(0) = 0$. Подставляя начальные условия, получим: $C_1 = 0$, $C_2 = x_{C0}$. В результате закон движения центра масс системы имеет вид: $x_C = x_{C0}$. Последнее означает, что при любом перемещении тел в системе координата центра масс системы на оси *Ax* остаётся постоянной, равной своему начальному значению.

Предположим, в начальный момент времени груз 1 находился у левого края призмы, как показано на рис. 5.2, *a*.

Начальная координата x_{C0} центра масс системы находится из равенства $(m_1 + m_2 + m)x_{C0} = \sum m_k x_k = m_1 \cdot 0 + m_2 l_2 + ml$, где l_2 – расстояние от начала координат до линии действия силы тяжести груза 2 (координата центра масс груза 2 на оси *Ax*); l – аналогичное расстояние до линии действия силы тяжести

пирамиды (см. рис. 5.2, *a*). Тогда начальная координата центра масс системы: $x_{C0} = \dfrac{m_2 l_2 + ml}{(m_1 + m_2 + m)}$.

Положение грузов в системе, после того как груз 1 переместился на расстояние *S*, и положение призмы показано на рис. 5.2, *b*. На рисунке отмечено, что при перемещении груза 1 вправо на расстояние *S* призма *ABCD* сместилась влево на расстояние λ. Координата x_{C1} центра масс для нового положения системы определяется из равенства:

$$(m_1 + m_2 + m)x_{C1} = m_1(S - \lambda) + m_2(l_2 - \lambda) + m(l - \lambda).$$

Выражая отсюда координату x_{C1} и приравнивая её начальному значению координаты центра масс $x_{C0} = x_{C1}$, найдём перемещение пирамиды $\lambda = \dfrac{m_1 S}{(m_1 + m_2 + m)}$. Подставляя данные задачи, получим $\lambda = 0{,}18$ м.

5.2. Теорема об изменении кинетического момента системы относительно оси

Момент инерции однородного диска радиусом *R*, массой *m* относительно оси *z*, проходящей через центр масс перпендикулярно плоскости диска: $J_z = \dfrac{1}{2}mR^2$. **Для неоднородных тел момент инерции** относительно оси *z* вычисляется по формуле: $J_z = mi_z^2$, где i_z – радиус инерции тела.

Кинетическим моментом (моментом количества движения) системы относительно неподвижной оси *z* называется величина, равная сумме моментов количеств движения точек относительно этой оси $\vec{L}_z = \sum M_z(m_k \vec{V}_k)$.

Для твёрдого тела, вращающегося вокруг неподвижной оси *z*, **кинетический момент**: $L_z = J_z\omega$, где J_z и ω – момент инерции и угловая скорость тела. **Теорема об изменении кинетического момента системы относительно оси**. Производная по времени от кинетического момента системы

относительно неподвижной оси z равна сумме моментов внешних сил относительно той же оси: $\frac{dL_z}{dt} = \sum M_z(\vec{F}_k^e)$.

Примеры решения задач на применение теоремы об изменении кинетического момента системы

Задача 55. Для подъёма груза используется лебёдка со ступенчатым барабаном и противовесом. Груз 1 массой m_1 поднимается на канате, навитом на барабан 2 массой m_2 радиуса R. Противовес 3 массой m_3 прикреплён к канату, который навит на малую ступень барабана радиуса r (рис. 5.3). Радиус инерции барабана относительно оси вращения i_z. На барабан действует постоянный момент сил сопротивления $M_c = 60$ Н·м. В начале движения к барабану лебёдки прикладывается вращающий момент, пропорциональный времени: $M_{вр} = 620 + 30t$ Н·м, который через 2 с отключается. Определить, на какую высоту поднимется груз, если движение началось из состояния покоя. Массы грузов и барабана: $m_1 = 100$ кг, $m_2 = 50$ кг, $m_3 = 20$ кг. Радиусы ступеней барабана и радиус инерции: $R = 0{,}6$ м; $r = 0{,}4$ м; $i_z = 0{,}5$ м.

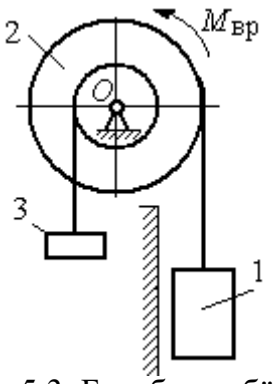

Рис. 5.3. Барабан лебёдки с грузом и противовесом

Решение

Решение следует рассматривать на двух этапах. На первом груз поднимается под действием вращающего момента, на втором – по инерции.

Рассмотрим механическую систему, состоящую из груза 1, барабана 2 и противовеса 3. На систему действуют силы тяжести груза $\vec{P}_1$, барабана $\vec{P}_2$, противовеса $\vec{P}_3$, реакция шарнира $\vec{R}$, пара сил с моментом, равным моменту вращения $M_{вр}$, и пара сил с моментом сопротивления M_c. Направления векторов сил и моментов показаны на рис. 5.4. Выберем начало оси y, вдоль

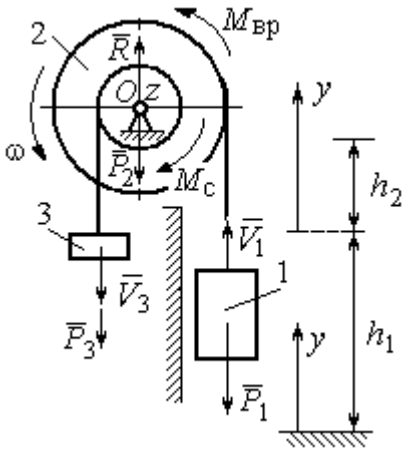

Рис. 5.4. Силы, действующие на систему во время движения

которой поднимается груз на первом участке движения, в точке начала движения (см. рис. 5.4).

Воспользуемся теоремой об изменении кинетического момента системы относительно оси z, проходящей через центр O: $\frac{dL_z}{dt} = \sum M_z(\vec{F}_k^e)$. Кинетический момент системы относительно оси z равен сумме кинетических моментов барабана, груза и противовеса: $L_z = L_z^{бар} + L_z^{гр} + L_z^{пр}$. Кинетический момент барабана, вращающегося вокруг неподвижной оси z: $L_z^{бар} = J_z\omega$, где J_z – момент инерции барабана относительно оси z, $J_z = m_2 i_z^2$; ω – угловая скорость барабана. Рассматривая груз и противовес как материальные точки, найдём их кинетические моменты относительно оси z: $L_z^{гр} = M_z(m_1\vec{V}_1) = m_1V_1R$; $L_z^{пр} = M_z(m_3\vec{V}_3) = m_3V_3r$.

Суммарный кинетический момент системы:

$$L_z = L_z^{бар} + L_z^{гр} + L_z^{пр} = m_2 i_z^2\omega + m_1V_1R + m_3V_3r.$$

Выразим скорости груза 1 и противовеса 3 через угловую скорость барабана: $V_1 = \omega R$, $V_3 = \omega r$ - и подставим их в выражение кинетического момента. Получим $L_z = (m_2 i_z^2 + m_1R^2 + m_3r^2)\omega = (m_2 i_z^2 + m_1R^2 + m_3r^2)\frac{V_1}{R}$.

Суммарный момент внешних сил относительно оси z

$$\sum M_z(\vec{F}_k^e) = M_{вр} - M_c - P_1R + P_3r.$$

Дифференциальное уравнение движения груза:

$$(m_2 i_z^2 + m_1R^2 + m_3r^2)\frac{dV_1}{dt} = (M_{вр} - M_c - P_1R + P_3r)R,$$

или с учётом данных задачи $\frac{dV_1}{dt} = 0{,}58 + 0{,}35t$.

Дважды интегрируя это уравнение с нулевыми начальными условиями, найдём скорость груза V_1 и проходимый им путь y как функции времени:

$$V_1(t) = 0{,}58t + 0{,}175t^2; \quad y(t) = 0{,}29t^2 + 0{,}058t^3.$$

Из уравнений движения найдём: при $t = 2$ с (конец первого участка) груз поднялся на высоту $h_1 = y(2) = 1{,}62$ м и имел скорость $V_1 = V_1(2) = 1{,}86$ м/с.

На втором участке движения груз продолжает подниматься вверх. Уравнение движения груза здесь аналогично первому участку, за исключением вращающего момента (см. рис. 5.4):

$$(m_2 i_z^2 + m_1 R^2 + m_3 r^2)\frac{dV_1}{dt} = (-M_c - P_1 R + P_3 r)R, \text{ или } \frac{dV_1}{dt} = -6{,}61.$$

Представим ускорение груза в виде: $\frac{dV_1}{dt} = \frac{dV_1 dy}{dy dt} = V_1 \frac{dV_1}{dy}$. Теперь уравнение движения груза на втором участке имеет вид: $V_1 \frac{dV_1}{dy} = -6{,}61$. Интегрируя его, получим зависимость скорости груза от пройденного пути $\frac{V_1^2}{2} = -6{,}61y + C_3$. Выберем начало второго участка на высоте h_1. Из начальных условий движения груза: при $t = 0$, $y = 0$, $V_1 = 1{,}86$ м/с, получим: $C_3 = 1{,}73$.

Максимальную высоту h_2, на которую поднялся груз на втором участке, определим из условия, что в этой точке скорость груза обращается в нуль. Имеем $0 = -6{,}61h_2 + 1{,}73$, откуда $h_2 = 0{,}26$ м. Максимальная высота подъёма груза $H = h_1 + h_2 = 1{,}88$ м.

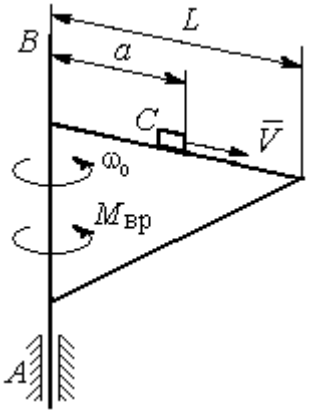

Рис. 5.5. Поворотный кран

Задача 56. Тележка C поворотного подъёмного крана (рис. 5.5) движется с постоянной относительно стрелы скоростью $V = 0{,}5$ м/с. Длина стрелы $L = 10$ м, масса тележки с грузом $m_1 = 100$ кг, момент инерции крана относительно оси вращения AB без учёта тележки и груза $J = 1800$ кг·м^2. Двигатель крана создаёт

постоянный вращающий момент $M_{вр}$ = 400 Н·м. Определить угловую скорость крана в момент, когда тележка достигнет края стрелы, если в начальный момент конструкция вращалась с угловой скоростью ω_0 = 2 рад/с, а тележка находилась на расстоянии a = 1 м от оси вращения.

Решение

На систему действуют внешние силы: $\vec{P}_1$ – сила тяжести тележки с грузом, $\vec{P}_2$ – сила тяжести поворотного крана (на рис. 5.6 показана в условном центре тяжести крана); $\vec{R}_x$, $\vec{R}_y$ – составляющие реакции подшипника A и пара сил с моментом, равным вращающему моменту $M_{вр}$ (см. рис. 5.6). Применим к описанию движения системы теорему об изменении кинетического момента системы относительно оси вращения z, направленной вдоль линии AB.

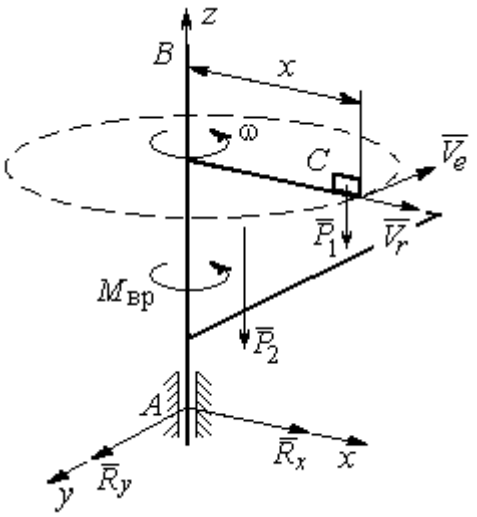

Рис. 5.6. Внешние силы, действующие на кран при его движении

Поскольку силы тяжести параллельны оси вращения крана, а составляющие реакции шарнира A пересекают её, то моменты этих сил относительно оси z равны нулю и теорема об изменении кинетического момента системы принимает вид: $\frac{dL_z}{dt} = M_{вр}$. Интегрируя это уравнение при постоянном вращающем моменте, получим равенство: $L_z - L_{z0} = M_{вр}t$, где L_z, L_{z0} – кинетический момент системы в текущий и начальный моменты времени.

Кинетический момент системы L_z равен сумме: $L_z = L_z^{кран} + L_z^{груз}$. Кинетический момент крана как твердого тела, вращающегося вокруг неподвижной оси: $L_z^{кран} = J\omega$. Полагая тележку с грузом материальной точкой, определим её кинетический момент $L_z^{груз}$, как момент вектора количества

движения тележки относительно оси z. Тележка с грузом участвует в сложном движении. Вектор абсолютной скорости тележки $\vec{V}_{\text{абс}}$ равен сумме $\vec{V}_{\text{абс}} = \vec{V}_r + \vec{V}_e$, где $\vec{V}_r$ относительная скорость тележки (перемещение по стреле крана); $\vec{V}_e$ – переносная скорость (движение вместе с краном). Воспользовавшись теоремой Вариньона при вычислении момента количества движения тележки с грузом, получим:

$$L_z^{\text{груз}} = M_z(m_1\vec{V}_{\text{абс}}) = M_z(m_1\vec{V}_e + m_1\vec{V}_r) = M_z(m_1\vec{V}_e) = m_1 V_e x = m_1\omega x^2.$$

В результате суммарный кинетический момент системы в текущий момент времени $L_z = L_z^{\text{кран}} + L_z^{\text{груз}} = \left(J + m_1x^2\right)\omega$. Тогда начальный кинетический момент систем: $L_{z0} = \left(J + m_1a^2\right)\omega_0$.

Подставляя выражения начального и текущего кинетического моментов в уравнение движения, получим: $\left(J + m_1x^2\right)\omega - \left(J + m_1a^2\right)\omega_0 = M_{\text{вр}}t$, откуда закон изменения угловой скорости крана $\omega = \dfrac{M_{\text{вр}}t + \left(J + m_1a^2\right)\omega_0}{\left(J + m_1x^2\right)}$. Момент времени $t_{\text{к}}$, когда тележка достигнет края стрелы ($x = L$), найдём из условия движения тележки по стреле с постоянной скоростью: $Vt_{\text{к}} = L - a$. С учётом данных задачи угловая скорость крана в этот момент $\omega(t_{\text{к}}) = 0{,}93$ рад/с.

5.3. Теорема об изменении кинетической энергии системы

Кинетическая энергия тела при поступательном движении $T = \dfrac{1}{2}mV_C^2$, где m – масса тела; V_C – скорость центра масс тела; **при вращательном движении** вокруг неподвижной оси z: $T = \dfrac{1}{2}J_z\omega^2$, где J_z – момент инерции тела относительно оси z; ω – угловая скорость тела; **при плоскопараллельном движении**: $T = \dfrac{1}{2}mV_C^2 + \dfrac{1}{2}J_{zC}\omega^2$, где m – масса тела; V_C, ω – скорость центра

масс и угловая скорость тела; J_{zC} – момент инерции тела относительно оси z, проходящей через центр масс перпендикулярно плоскости движения.

Работа постоянной силы F при прямолинейном перемещении точки приложения силы $A = FS\cos\alpha$, где S – перемещение точки; α – постоянный угол между перемещением и направлением силы. **Работа пары сил с постоянным моментом** M при повороте тела на конечный угол φ вычисляется по формуле: $A = \pm M\varphi$, где φ – угол поворота тела. Работа считается положительной, если пара сил стремится повернуть тело в направлении его вращения, и отрицательной – в противном случае.

Мощностью силы F называют величину, равную скалярному произведению силы на скорость точки её приложения: $N = \vec{F} \cdot \vec{V}$, где V – скорость точки приложения силы. При плоском движении тела мощность силы равна сумме скалярных произведений: $N = \vec{F} \cdot \vec{V}_O + \vec{M}_O \cdot \vec{\omega}$, где V_O – скорость точки, выбранной полюсом; ω – угловая скорость тела; $\vec{M}_O = M_O(\vec{F})$ – момент силы относительно полюса. Если в качестве полюса выбрать точку K – мгновенный центр скоростей, то мощность силы $N(\vec{F}) = \vec{M}_K(\vec{F}) \cdot \vec{\omega}$, где $M_K(\vec{F})$ – момент силы относительно мгновенного центра скоростей.

Теорема об изменении кинетической энергии системы в дифференциальной форме. Производная по времени от кинетической энергии системы равна сумме мощностей внешних и внутренних сил $\frac{dT}{dt} = \sum N(\vec{F}_k^e) + \sum N(\vec{F}_k^i)$.

Теорема об изменении кинетической энергии системы на конечном перемещении. Изменение кинетической энергии системы при перемещении её из начального состояния в текущее равно сумме работ внешних и внутренних сил, действующих на систему: $T - T_0 = \sum A(\vec{F}_k^e) + \sum A(\vec{F}_k^i)$.

Механические системы, состоящие из абсолютно твердых тел, соединенных гибкими нерастяжимыми нитями, называются **неизменяемыми**. В

неизменяемых системах сумма работ и сумма мощностей внутренних сил равны нулю: $\sum A(\vec{F}_k^i) = 0$.

Примеры решения задач на применение теоремы об изменении кинетической энергии системы

Задача 57. Планетарный механизм, позволяющий получать повышенные передаточные отношения угловых скоростей, состоит из трех одинаковых колёс, соединённых кривошипом OA (рис. 5.7). Колесо 1 неподвижно, кривошип OA вращается с угловой скоростью ω_{OA} и приводит в движение колёса 2 и 3. Полагая массы колёс и их радиусы одинаковыми, равными m и r, и пренебрегая массой кривошипа, найти кинетическую энергию механизма.

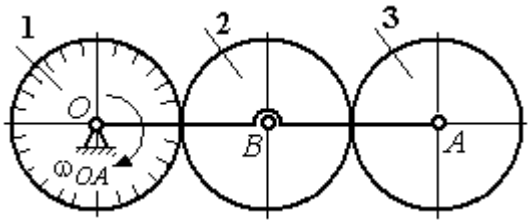

Рис. 5.7. Планетарный механизм

Решение

Кинетическая энергия механизма T равна сумме энергий колёс 2 и 3: $T = T_2 + T_3$. Энергия колеса 1 равна нулю потому, что оно неподвижно, а энергия кривошипа равна нулю, так как массой кривошипа пренебрегаем. При движении механизма колесо 2, увлекаемое кривошипом, катится по неподвижной поверхности первого колеса. Энергия колеса 2: $T_2 = \dfrac{mV_B^2}{2} + \dfrac{J_{2B}\omega_2^2}{2}$, где V_B – скорость центра масс колеса 2, J_{2B} – момент инерции колеса 2 относительно оси, проходящей через центр масс перпендикулярно плоскости колеса, $J_{2B} = \dfrac{mr^2}{2}$.

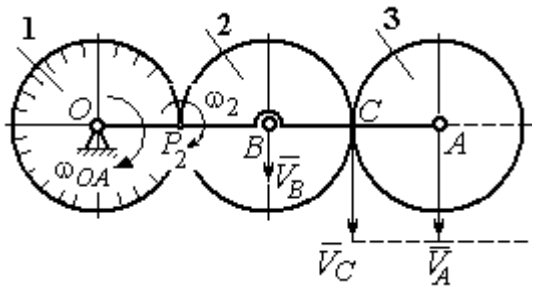

Рис. 5.8. Расчётная схема вычисления энергии механизма

Выразим кинетическую энергию колеса 2 через угловую скорость ω_{OA} кривошипа OA.

Скорость точки B, лежащей на кривошипе OA: $V_B = \omega_{OA} \cdot OB = \omega_{OA} 2r$.

Так как точка P_2 касания колёс 1 и 2 является мгновенным центром скоростей колеса 2 (рис. 5.8), угловая скорость колеса 2 $\omega_2 = \dfrac{V_B}{BP_2}$. В результате получим: $\omega_2 = 2\omega_{OA}$. Подставив зависимости V_B и ω_2 в выражение кинетической энергии колеса 2, найдём:

$$T_2 = \frac{m(\omega_{OA} 2r)^2}{2} + \frac{mr^2}{2} \cdot \frac{(2\omega_{OA})^2}{2} = 3m\omega_{OA}^2 r^2.$$

Вычислим кинетическую энергию колеса 3. Найдём скорость точки C, считая, что она принадлежит колесу 2: $V_C = \omega_2 \cdot P_2C = 4\omega_{OA} r$. Скорость точки A – центра колеса 3 определим, полагая, что точка A лежит и на кривошипе: $V_A = \omega_{OA} \cdot OA = 4\omega_{OA} r$. Скорости двух точек A и C колеса 3 равны и параллельны, причём линия AC перпендикулярна векторам скоростей $\vec{V}_A$ и $\vec{V}_C$ (см. рис. 5.8). В этом случае мгновенный центр скоростей отсутствует и колесо 3 совершает мгновенно-поступательное движение. Энергия поступательного движения колеса 3: $T_3 = \dfrac{mV_A^2}{2} = \dfrac{m(4\omega_{OA} r)^2}{2} = 8m\omega_{OA}^2 r^2$.

Окончательно, энергия механизма: $T = T_2 + T_3 = 11m\omega_{OA}^2 r^2$.

Задача 58. Горизонтальный желоб DE опирается на блок 1 и на каток 3 одинакового радиуса r (рис. 5.9). Блок 1 весом P_1 вращается вокруг неподвижной оси O_1. Каток 3 катится по горизонтальному рельсу без проскальзывания. На одной оси с катком 3 жестко связано колесо 2 радиуса R. Их общий вес равен Q, а общий радиус инерции относительно оси z, проходящей через центр масс C перпендикулярно плоскости катка, равен i_z. Система движется в вертикальной плоскости под действием сил тяжести, силы $\vec{F}$ и пары сил с моментом M. Массой желоба пренебрегаем. Скольжение между желобом и блоком 1, а также

катком 3 отсутствует. Определить ускорение центра масс колеса 2 и катка 3 и угловое ускорение блока 1, если: P_1 = 40 Н, Q = 60 Н, F = 50 Н, M = 45 Н·м, R = 0,8 м, r = 0,6 м, i_z = 0,4 м.

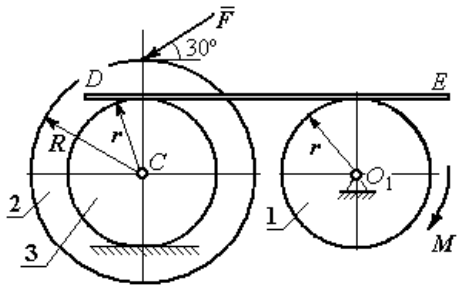

Рис. 5.9. Схема движения механической системы

Решение

Для решения задачи воспользуемся теоремой об изменении кинетической энергии для неизменяемых механических систем: $\frac{dT}{dt} = \sum N(\vec{F}_k^e)$, где T – энергия системы в её текущем положении; $\sum N(\vec{F}_k^e)$ – суммарная мощность внешних сил.

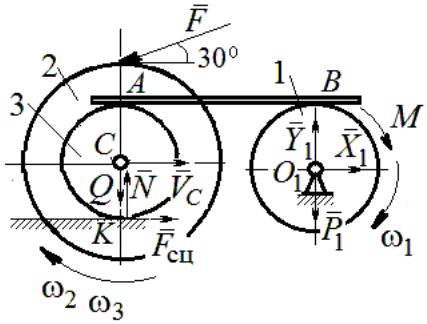

Рис. 5.10. Расчетная схема для исследования движения системы

Предположим, во время движения системы блок 1 вращается по ходу часовой стрелки.

Угловые скорости ω_1, ω_2 блока 1, катка 3 и скорость $\vec{V}_C$ центра масс катка 3 показаны на рис. 5.10. Угловая скорость колеса 2 и катка 3 равны: $\omega_3 = \omega_2$.

Кинетическая энергия вращательного движения блока 1 $T_1 = \frac{1}{2} J_{zO_1} \omega_1^2$, где J_{zO_1} – осевой момент инерции блока, $J_{zO_1} = \frac{m_1 r^2}{2}$.

Фигура, состоящая из катка 3 и колеса 2, двигается плоскопараллельно. Кинетическая энергия фигуры определяется по формуле: $T_2 = \frac{1}{2} m V_C^2 + \frac{1}{2} J_{zC} \omega_2^2$, где m – общая масса катка и колеса, $m = \frac{Q}{g}$, J_{zC} – момент инерции фигуры относительно оси z, проходящей через центр масс перпендикулярно плоскости диска, $J_{zC} = m i_z^2$,

У катка 3 мгновенный центр скоростей находится в точке касания его с неподвижной поверхностью (точка K на рис. 5.10). Тогда $\omega_3 = \dfrac{V_C}{r}$. Скорость точки A катка $V_A = \omega_3 2r = 2V_C$. Приравнивая скорость точки A на катке 2 к скорости точки B на блоке 1, получим $\omega_1 = \dfrac{2V_C}{r}$.

Найдём кинетическую энергию системы, выраженную через скорость центра масс катка 3:

$$T = T_1 + T_2 = \frac{P_1}{g} V_C^2 + \frac{Q}{2g}\left(1 + \frac{i_z^2}{r^2}\right) V_C^2 = \frac{V_C^2}{2g}\left[2P_1 + Q\left(1 + \frac{i_z^2}{r^2}\right)\right].$$

Найдем сумму мощностей внешних сил.

На блок 1 действуют: сила тяжести $\vec{P}_1$, пара сил с моментом M и реакция шарнира O_1, разложенная на составляющие $\vec{X}_1$, $\vec{Y}_1$ (рис. 5.10). Мощности силы тяжести $\vec{P}_1$ и сил реакции $\vec{X}_1$, $\vec{Y}_1$ подшипника O_1 равны нулю, так как нет перемещения точек приложения этих сил. Момент M направлен в сторону вращения блока 1, его мощность $N(M) = M\omega_1 = M\dfrac{2V_C}{r}$.

На каток 3 (вместе с жестко связанным с ним колесом 2) действуют: сила $\vec{F}$, сила тяжести $\vec{Q}$ катка и колеса, нормальная реакция опоры $\vec{N}$ и сила сцепления $\vec{F}_{\text{сц}}$ катка 3 с поверхностью.

Мощности сил $\vec{N}$ и $\vec{F}_{\text{сц}}$ равны нулю, так как точкой приложения этих сил является мгновенный центр скоростей катка 3, скорость которого равна нулю. Мощность силы тяжести $\vec{Q}$ равна нулю, так как угол между вектором силы и вектором скорости точки C равен 90°.

Для определения мощности силы $\vec{F}$, приложенной к колесу, выберем в качестве полюса точку K – мгновенный центр скоростей диска 2. С учётом того, что скорость $V_K = 0$, получим:

$$N(\vec{F}) = \vec{F} \cdot \vec{V}_K + \vec{M}_K(\vec{F}) \cdot \vec{\omega}_2 = \vec{M}_K(\vec{F})\vec{\omega}_2 =$$

$$= - F(r + R)\omega_2 \cos 30° = - FV_C\left(1 + \frac{R}{r}\right)\cos 30°.$$

Поскольку вращение, создаваемое моментом силы $\vec{F}$ относительно центра *K*, противоположно выбранному направлению угловой скорости катка, мощность силы $\vec{F}$ отрицательная.

Суммарная мощность внешних сил:

$$\sum N(F^e) = - FV_C\left(1 + \frac{R}{r}\right)\cos 30° + M\frac{2V_C}{r}.$$

Составляем уравнение теоремы об изменении кинетической энергии системы. Находим производную по времени от кинетической энергии системы $\frac{dT}{dt} = \frac{V_C}{g}a_C\left[2P_1 + Q\left(1 + \frac{i_z^2}{r^2}\right)\right]$ и приравниваем суммарной мощности внешних сил. Получим:

$$\frac{1}{g}a_C\left[2P_1 + Q\left(1 + \frac{i_z^2}{r^2}\right)\right] = - F\left(1 + \frac{R}{r}\right)\cos 30° + \frac{2M}{r},$$

откуда с учётом исходных данных задачи ускорение центра масс диска 2 a_C = 2,88 м/с^2. Для определения углового ускорения блока 1 продифференцируем по времени равенство $\omega_1 = \frac{2V_C}{r}$. Получим: $\varepsilon_1 = \frac{2a_C}{r}$ = 9,6 рад/с^2.

Задача 59. Каток радиуса *r*, весом *P* закатывают вверх по наклонной плоскости приложив в центре катка силу $\vec{F}$ под углом 30° к наклонной плоскости (рис. 5.11). Сама плоскость наклонена под углом 30° к горизонту. Величина силы *F* = 2*P*. В начальном положении центр катка имел скорость V_0.

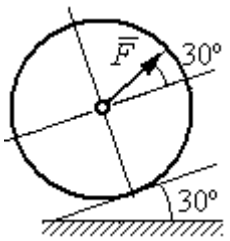

Рис. 5.11. Движение катка на наклонной плоскости

На какое расстояние S переместился центр катка, если в конце перемещения его скорость удвоилась.

Решение

Применим теорему об изменении кинетической энергии на конечном перемещении системы: $T - T_0 = \sum A(F_k)$. На каток действует сила тяжести $\vec{P}$, сила $\vec{F}$, нормальная реакция опоры $\vec{N}$ и сила $\vec{F}_{\text{сц}}$ сцепления диска с наклонной плоскостью (рис. 5.12). При перемещении центра катка на расстояние S вдоль наклонной плоскости работу совершают только сила $\vec{F}$: $A(\vec{F}) = F\cos 30° S$ и сила тяжести: $A(\vec{P}) = -Ph$, где h – перепад высот при перемещении центра масс катка. Работа реакции опоры и силы сцепления равна нулю.

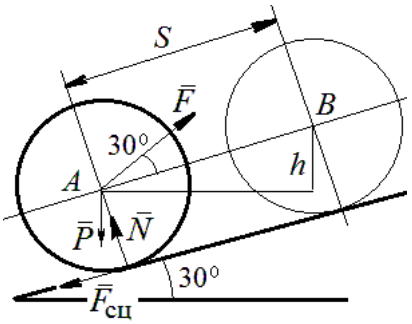

Рис. 5.12. Расчётная схема движения катка

Кинетическая энергия катка $T = \frac{1}{2} m V_A^2 + \frac{1}{2} J_{zA} \omega^2$, где J_{zA} – момент инерции фигуры относительно оси z, проходящей через центр масс перпендикулярно плоскости диска, $J_{zA} = \frac{mr^2}{2}$. Выражая угловую скорость катка через скорость центра масс $\omega = \frac{V_A}{r}$, с учётом выражения момента инерции катка, получим энергию катка в виде: $T = \frac{3}{4} m V_A^2$.

Составим уравнение теоремы об изменении кинетической энергии при перемещении центра катка на расстояние S: $\frac{3}{4} m V_B^2 - \frac{3}{4} m V_A^2 = F\cos 30° S - Ph$, где $V_A = V_0$ $V_B = 2V_0$, $F = 2P$, $h = S\sin 30°$.

Найдём искомое перемещение: $S = \frac{9V_0^2}{4g(2\cos 30° - \sin 30°)}$.

Упражнения

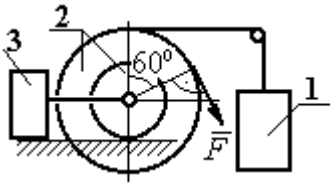

Рис. 5.16. Схема механизма катка

Упражнение 5.1. Крановая тележка массы m_1 может перемещаться по горизонтальной балке без трения (рис. 5.13). В центре масс тележки закреплён трос длиной l, на другом конце которого привязан груз массы m_2. Трос может совершать колебательные движения в вертикальной плоскости. В начальный момент трос был в вертикальном положении. Определить горизонтальное перемещение тележки в зависимости от угла наклона троса. Весом троса пренебречь.

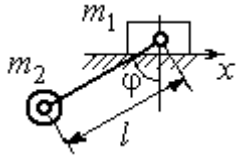

Рис. 5.13. Движение крановой тележки

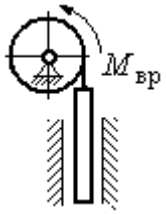

Рис. 5.14. Схема механизма лебёдки

Упражнение 5.2. К барабану лебёдки, поднимающей штангу, приложен вращающий момент, пропорциональный времени $M_{ВР} = kt$ (рис. 5.14). Штанга массы m_1 поднимается посредством каната, навитого на барабан массы m_2 и радиуса r. В начальный момент система находилась в покое. Определить угловую скорость барабана, считая его однородным диском.

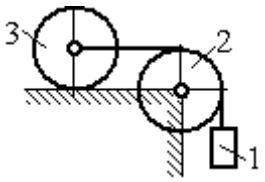

Рис. 5.15. Схема движения системы

Упражнение 5.3. Груз 1 массы m_1 подвешен на нерастяжимом тросе, другой конец которого переброшен через блок 2 и закреплён в центре масс катка 3 (рис. 5.15). Каток 3 катится по горизонтальной поверхности без проскальзывания. Блок 2 и каток 3 – однородные диски массы m_2 и m_3, радиуса r. В начальный момент система находилась в покое. Определить скорость груза, когда он опустится на высоту h, если к катку 3 приложен момент M.

Упражнение 5.4. Механическая система включает два груза 1 и 3 одинакового веса P и каток 2 весом $2P$, радиусом $R = 2r$ с цилиндрическим выступом радиусом r (рис. 5.16). Каток катится выступом по неподвижной поверхности без проскальзывания. К катку по касательной к окружности приложена сила $F = 2P$. Найти ускорение центра масс катка, если его радиус инерции относительно оси, проходящей через центр масс перпендикулярно плоскости движения: $i_{zC} = r\sqrt{2}$.

5.4. Применение общих теорем динамики системы к описанию движений твёрдого тела

Поступательное движение твердого тела описывается дифференциальными уравнениями: $m\ddot{x} = \sum F_{kx}^e$, $m\ddot{y} = \sum F_{ky}^e$, $m\ddot{z} = \sum F_{kz}^e$ - или в алгебраической форме $ma_{Cx} = \sum F_{kx}^e$, $ma_{Cy} = \sum F_{ky}^e$, $ma_{Cz} = \sum F_{kz}^e$, где m – масса тела; $\ddot{x} = a_{Cx}$, $\ddot{y} = a_{Cy}$, $\ddot{z} = a_{Cz}$ – проекции ускорения центра масс тела на координатные оси; F_{kx}^e, F_{ky}^e, F_{kz}^e – проекции внешних сил.

Вращательное движение твердого тела относительно неподвижной оси z описывается дифференциальным уравнением: $J_z \frac{d\omega}{dt} = \sum M_z(\vec{F}_k^e)$ или алгебраическим уравнением: $J_z\varepsilon = \sum M_z(\vec{F}_k^e)$, где ω, ε – угловая скорость и угловое ускорение тела; $\sum M_z(\vec{F}_k^e)$ – сумма моментов внешних сил относительно оси z; J_z – момент инерции тела относительно оси z.

Плоскопараллельное движение твердого тела описывается уравнениями движения центра масс и вращательного движения тела относительно оси, проходящей через центр масс перпендикулярно плоскости движения.

В проекции на координатные оси уравнения плоскопараллельного движения тела имеют вид:

$$ma_{Cx} = \sum F_{kx}^e;\ ma_{Cy} = \sum F_{ky}^e;\ J_{zC}\varepsilon = \sum M_{zC}(\vec{F}_k^e),$$

где a_{Cx}, a_{Cy}– проекции ускорения центра масс тела; F_{kx}^e, F_{ky}^e – проекции на оси координат внешних сил, действующих на тело; J_{zC} – момент инерции тела относительно оси z, проходящей через центр масс перпендикулярно плоскости движения; ε – угловое ускорение тела; $M_{zC}(\vec{F}_k^e)$ – моменты внешних сил относительно оси, проходящей через центр масс.

Проводя динамический расчет механической системы, следует рассматривать движение каждого тела системы в отдельности, предварительно освободив его от связей и заменив их действие реакциями.

Примеры решения задач на составление уравнений движения твердых тел

Задача 59. Лебёдка поднимает груз 1 массы $m_1 = 50$ кг посредством троса,

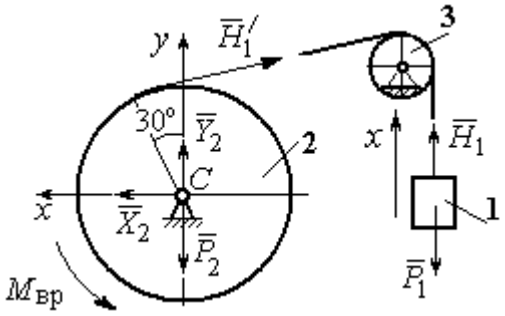

Рис. 5.18. Внешние силы и реакции, действующие на груз и барабан при движении системы

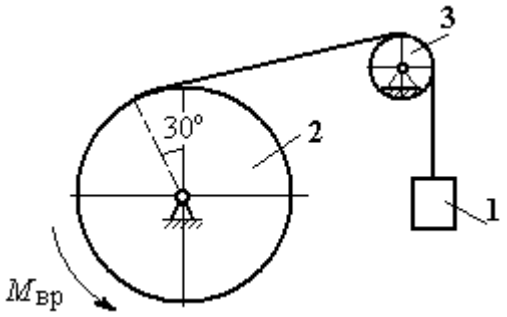

Рис. 5.17. Механизм лебёдки

переброшенного через блок 3 и навитого на барабан 2 массы $m_2 = 20$ кг, радиуса $r = 0{,}8$ м (рис. 5.17). К барабану приложен постоянный вращающий момент $M_{вр} = 480$ Н·м. Определить ускорение груза, натяжение троса и реакцию шарнира барабана 2. Весом троса и массой блока 3 пренебречь, барабан считать сплошным цилиндром.

Решение

Составим уравнение движения груза 1. Для этого освобождаем груз от связей, заменив действие троса реакцией. На груз действует сила тяжести $\vec{P}_1$ и реакция троса $\vec{H}_1$ (рис. 5.18). Выберем ось x по направлению движения груза. Уравнение движения груза в проекции на ось x: $m_1 a_1 = H_1 - P_1$.

Рассмотрим движение барабана 2. Освободим барабан от связей и заменим их действие реакциями.

На барабан действует сила тяжести $\vec{P}_2$, пара сил с моментом вращения $M_{вр}$, реакция троса $\vec{H}_1'$ и реакция шарнира (на рис. 5.18 разложена на составляющие $\vec{X}_2$, $\vec{Y}_2$). Так как массой блока 3 пренебрегаем, то модули сил $\vec{H}_1$ и $\vec{H}_1'$ равны. Направления действия сил и момента показаны на рис. 5.18.

Уравнение вращательного движения барабана относительно оси z: $J_z\varepsilon_2 = \sum M_z(F_k) = M_{вр} - H_1'r$, где момент инерции барабана $J_z = \dfrac{m_2 r^2}{2}$.

Продифференцируем по времени равенство $V_1 = \omega_2 r$ и выразим угловое ускорение барабана через ускорение груза 1. Получим $\varepsilon_2 = \dfrac{a_1}{r}$. Подставляя выражение углового ускорения в уравнение вращательного движения барабана с учётом равенства модулей сил $\vec{H}_1$ и $\vec{H}_1'$, напишем уравнения движения барабана и груза в виде системы уравнений:

$$m_1 a_1 = H_1 - P_1, \quad m_2 a_1 = \frac{2M_{вр}}{r} - 2H_1,$$

откуда находим a_1= 1,82 м/с^2, H_1 = 581,8 Н. Натяжение троса численно равно реакции.

Для определения реакции шарнира составим (формально) уравнение движения центра масс блока 2 в проекциях на оси x, y (см. рис. 5.18):

$$m_2 a_{Cx} = X_2 - H_1'\cos 30^\circ = 0, \; m_2 a_{Cy} = Y_2 + H_1'\cos 60^\circ - P_2 = 0.$$

Отсюда X_2 = 503,84 Н, Y_2 = – 94,7 Н, $R_2 = \sqrt{X_2^2 + Y_2^2}$ = 512,66 Н.

Задача 60. Барабан весом G, радиусом R имеет цилиндрический выступ радиусом r (рис. 5.19). Барабан скатывается по наклонной плоскости с углом наклона 30°, опираясь на неё поверхностью выступа. К барабану приложены постоянные силы $\vec{F}_1$ и $\vec{F}_2$. Сила $\vec{F}_1$ направлена по касательной к поверхности барабана. Сила $\vec{F}_2$ действует под углом 30° к диаметру барабана, перпендикулярному наклонной плоскости. В начальный момент времени барабан приведён в равновесие парой сил с моментом M.

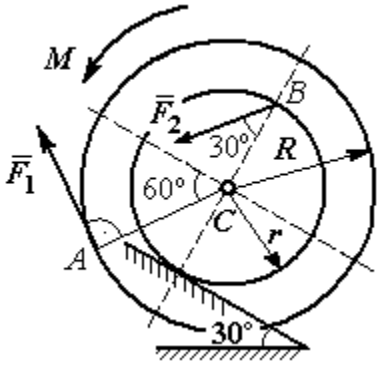

Рис. 5.19. Схема движения барабана по наклонной плоскости

Определить угловое ускорение барабана и закон движения центра масс, если в положении равновесия величину уравновешивающего момента увеличить в 1,2 раза. Исходные данные для решения задачи: R = 0,6 м, r = 0,2 м, G = 100 Н, F_1 = 60 Н, F_2 = 25 Н, радиус инерции барабана i_z = 0,4 м.

Решение

На барабан действуют силы $\vec{F}_1$, $\vec{F}_2$, сила тяжести $\vec{G}$, пара сил с неизвестным моментом M, нормальная реакция опоры $\vec{N}$ и сила $\vec{F}_{\text{сц}}$ сцепления барабана с поверхностью. Сила сцепления приложена в точке K касания выступа барабана с наклонной плоскостью и направлена вдоль неё (рис. 5.20).

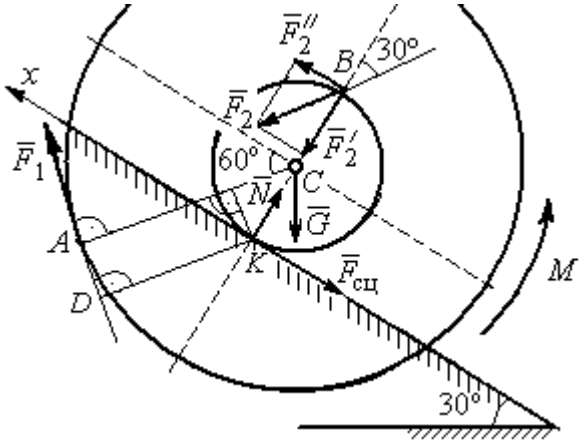

Рис. 5.20. Силы, действующие на барабан, во время движения

Для определения момента M, приводящего барабан в равновесие, запишем уравнение равновесия в виде равенства нулю моментов сил $\sum M_K(\vec{F}_k^e) = 0$ относительно точки K. Точка K выбрана с той целью, что в уравнение не будет входить момент неизвестной силы сцепления.

На рис. 5.20 показано разложение силы $\vec{F}_2$: $\vec{F}_2 = \vec{F}_2' + \vec{F}_2''$. Значения составляющих определяются как проекции: $F_2' = F_2\cos 30°$, $F_2'' = F_2\sin 30°$.

Применяя теорему Вариньона, вычислим момент силы $\vec{F}_2$ относительно точки K: $M_K(\vec{F}_2) = M_K(\vec{F}_2') + M_K(\vec{F}_2'') = F_2\sin 30° \cdot 2r$.

Момент силы $\vec{F}_1$ относительно точки K:

$$M_K(\vec{F}_1) = -F_1 \cdot KD = -F_1(R - r\cos 30°).$$

В результате уравнение моментов сил при равновесии барабана принимает вид

$$\sum M_K(\vec{F}_k^e) = -F_1(R - r\cos 30°) + F_2\sin 30° \cdot 2r - Gr\sin 30° + M = 0.$$

Подставляя сюда исходные данные задачи, находим величину уравновешивающего момента $M = 30{,}61$ Н·м. Направление момента показано дуговой стрелкой на рис. 5.20.

Увеличим значение момента M, удерживающего барабан в равновесии, в 1,2 раза: $M_1 = 1{,}2M$. Возникшее после этого качение барабана вверх по наклонной плоскости представляет собой плоскопараллельное движение, которое описывается с применением теорем о движении центра масс и об изменении кинетического момента.

Уравнение движения центра масс барабана в проекции на ось x, направленную вверх по наклонной плоскости, имеет вид:

$$m\ddot{x}_C = F_1\cos 30° + F_2\cos 60° - G\cos 60° - F_{\text{сц}},$$

где x_C – координата центра масс барабана.

Применив теорему об изменении кинетического момента барабана относительно оси z, проходящей через центр масс перпендикулярно плоскости движения и считая моменты сил положительными, если они создают вращение в сторону движущегося вверх барабана, выразим уравнение вращательного движения барабана вокруг оси z в виде:

$$J_{zC}\ddot{\varphi} = -F_1R + F_2r\cos 60° + F_{\text{сц}}r + M_1,$$

где φ – угол поворота барабана; J_{zC} – момент инерции барабана, $J_{zC} = mi_z^2$; i_z – радиус инерции. С учётом соотношения $\ddot{\varphi} = \dfrac{\ddot{x}_C}{r}$ получим уравнение:

$$m\ddot{x}_C\left(1 + \frac{i_z^2}{r^2}\right) = -F_1\left(\frac{R}{r} - \cos 30°\right) + 2F_2\cos 60° - G\cos 60° + \frac{M_1}{r}.$$

После подстановки данных задачи находим дифференциальное уравнение движения центра масс: $\ddot{x}_C = 0{,}6$. Дважды интегрируя его с нулевыми начальными условиями (так как движение началось из состояния покоя), находим закон движения центра масс: $x_C = 0{,}3t^2$ м. Из уравнения следует, что барабан движется в сторону положительного направления оси x.

Угловое ускорение барабана $\varepsilon = \ddot{\varphi} = \dfrac{\ddot{x}_C}{r}$ = 3 рад/с^2.

Задача 61. Механизм (рис. 5.21) включает в себя груз 1, каток 2 и ступенчатый барабан 3, соединённых нерастяжимыми нитями. Движение механизма происходит из состояния покоя в вертикальной плоскости под действием сил тяжести $\vec{P}_1$, $\vec{P}_2$, $\vec{P}_3$, силы $\vec{F}$, приложенной в центре масс катка 2, и пары сил с моментом M, приложенной к барабану 3. Качение катка 2 по наклонной плоскости с углом наклона к горизонту 30º происходит без проскальзывания.

Каток 2 считать однородным диском радиуса R_2. Радиусы ступеней барабана 3: R_3, r_3, радиус инерции барабана i_3.

Найти ускорение груза 1, силы натяжения нитей и динамическую реакцию шарнира барабана 3, если $P_1 = P_2 = 2P$; $P_3 = 3P$, $F = 3P$; $M = Pr$, $R_2 = 2r$; $R_3 = 3r$; $r_3 = r$; $i_3 = r\sqrt{3}$.

Решение

Рассмотрим движение каждого тела системы отдельно, предварительно освободив тела от связей и заменив их действие реакциями. На рис. 5.22 изображены силы, действующие на тела системы, после освобождения их от

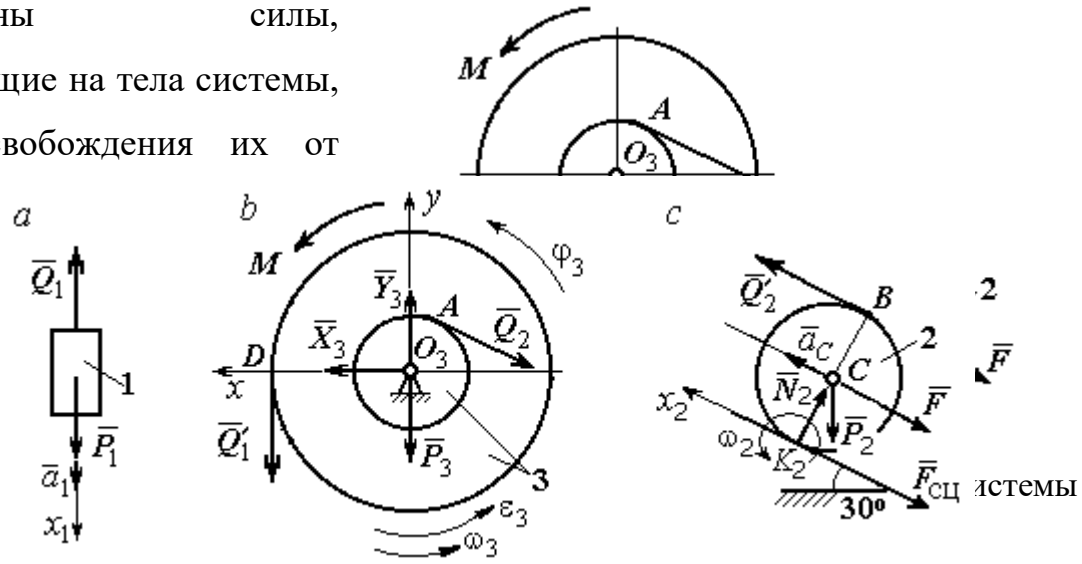

Рис. 5.22. Расчетные схемы для описания движения тел, входящих в систему

связей и направление движения каждого тела.

Допустим, груз движется вниз со скоростью V_1, ускорением a_1. К нему приложена сила тяжести $\vec{P}_1$ и реакция нити $\vec{Q}_1$ (рис. 5.22, *a*). Направим ось x_1 в сторону движения груза. Уравнение движения груза вдоль оси x_1 имеет вид:

$$m_1 a_1 = \sum F_{kx} = P_1 - Q_1 = 2P - Q_1 .$$

Барабан 3 вращается вокруг неподвижной оси z , проходящей через центр масс O_3. На диск 3 действует сила тяжести $\vec{P}_3$, реакция подшипника $\vec{R}_3$ (на рис. 5.22, *b* показано разложение реакции на составляющие $\vec{X}_3$, $\vec{Y}_3$), пара сил с моментом M и реакции нитей $\vec{Q}_1'$ и $\vec{Q}_2$.

При составлении уравнения вращательного движения барабана моменты сил относительно оси считаем положительными, если они создают поворот в сторону вращения барабана. Уравнение вращения барабана 3 имеет вид:

$$J_{zO_3}\varepsilon_3 = \sum M_{zO_3}(F_k) = Q_1' R_3 + M - Q_2 r_3 = Q_1' 3r + Pr - Q_2 r ,$$

Момент инерции барабана относительно оси z: $J_{zO_3} = m_3 i_3^2 = \dfrac{9Pr^2}{g}$;

Каток 2 совершает плоскопараллельное движение. К нему приложена сила тяжести $\vec{P}_2$, сила $\vec{F}$, реакция нити $\vec{Q}_2'$, нормальная реакция $\vec{N}_2$ наклонной плоскости и сила $\vec{F}_{\text{сц}}$ сцепления диска с поверхностью (рис. 5.22, *c*).

Выберем ось x_2 по направлению движения центра масс катка 2. Плоскопараллельное движение катка описывается уравнениями движения его центра масс в проекции на ось x_2 и вращения вокруг оси, походящей через центр масс перпендикулярно плоскости диска:

$$m_2 a_C = Q_2' - F - F_{\text{сц}} - P_2 \cos 60^\circ = Q_2' - 3P - F_{\text{сц}} - P ;$$

$$J_C \varepsilon_2 = Q_2' R_2 + F_{\text{сц}} R_2 = Q_2' 2r + F_{\text{сц}} 2r , \quad J_C = \frac{m_2 R_2^2}{2} .$$

При составлении второго уравнения момент силы считается положительным, если он создаёт поворот в сторону вращения катка.

К системе четырех уравнений, описывающих движения тел в системе, необходимо добавить уравнения связей между ускорениями точек и угловыми ускорениями тел. Предположим, скорость центра масс катка 2 равна V_C (см. рис. 5.22, *c*). Угловая скорость катка $\omega_2 = \dfrac{V_C}{CK_2} = \dfrac{V_C}{R_2}$, где CK_2 – расстояние от центра масс катка 2 до его мгновенного центра скоростей. Продифференцировав по времени последнее равенство, получим: $\varepsilon_2 = \dot{\omega}_2 = \dfrac{\dot{V}_C}{R_2} = \dfrac{a_C}{2r}$.

Скорость точки *B* катка 2 $V_B = \omega_2 \cdot BK_2 = 2V_C$. Приравняв скорость точки *A* к скорости точки *B* (см. рис. 5.21), получим: $2V_C = V_B = V_A = \omega_3 r_3 = \omega_3 r$, откуда $\omega_3 = \dfrac{2V_C}{r}$. После дифференцирования найдём: $\varepsilon_3 = \dfrac{2a_C}{r}$.

Скорость груза 1 связана со скоростью центра масс катка 2 следующим образом: $V_1 = V_D = \omega_3 R_3 = \dfrac{2V_C}{r} 3r = 6V_C$. Тогда ускорение груза 1 $a_1 = 6a_C$.

После подстановки уравнений связи в уравнения движения с учётом равенства модулей сил $\vec{Q}_1'$ и $\vec{Q}_1$, а также $\vec{Q}_2$ и $\vec{Q}_2'$ получим систему:

$$\frac{12P}{g} a_C = 2P - Q_1; \quad \frac{18P}{g} a_C = 3Q_1 + P - Q_2,$$

$$\frac{2P}{g} a_C = Q_2 - 4P - F_{\text{сц}}; \quad \frac{P}{g} a_C = Q_2 + F_{\text{сц}},$$

откуда находим: $a_C = 0{,}09g$, $Q_1 = 0{,}92P$, $Q_2 = 2{,}14P$.

Динамические реакции $\vec{X}_3$, $\vec{Y}_3$, действующие на ось вращающегося барабана 3 (рис. 5.22, *b*), определяются из уравнений, которые можно получить, формально применив к барабану теорему о движении центра масс. Так как центр масс барабана 3 неподвижен, его ускорение равно нулю, $a_{O_3} = 0$. Тогда уравнения движения его центра масс в проекциях на оси *x*, *y* имеют вид:

$$m_3 a_{O_3 x} = X_3 - Q_2 \cos 30^\circ = 0;$$

$$m_3 a_{O_3 y} = Y_3 - Q_1 - P_3 - Q_2 \cos 60^\circ = 0.$$

Подставляя значения $Q_1 = 0{,}92P$ и $Q_2 = 2{,}14P$, находим составляющие реакции оси барабана 3: $X_3 = Q_2 \cos 30^\circ = 1{,}85P$, $Y_3 = Q_1 + P_3 + Q_2 \cos 60^\circ = 4{,}98P$.

Полная величина реакции оси барабана 3: $R_3 = \sqrt{X_3^2 + Y_3^2} = 5{,}31P$.

Задача 62. Подъёмное устройство (рис. 5.23) состоит из однородного диска 1 массой m_1, радиусом r_1, ступенчатого диска 2 массой $m_2 = 3m_1$, радиусом $R_2 = 4r_1$ и радиусом ступеньки $r_2 = r_1$ и груза 3 массой $m_3 = 2m_1$. Система движется из состояния покоя в вертикальной плоскости под действием сил тяжести и пары сил с моментом $M = m_1 g r_1$, приложенной к диску 1. Определить ускорение груза 3 и натяжение нити груза 3, если радиус инерции ступенчатого диска относительно оси, походящей через центр масс, перпендикулярно плоскости диска 2, $i_{2C} = 2r_1$.

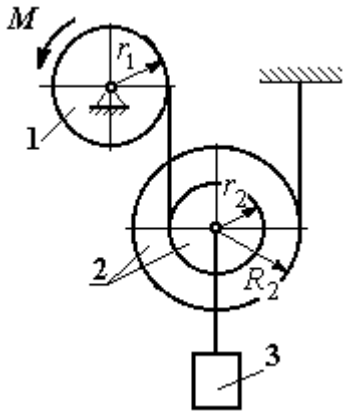

Рис. 5.23. Конструкция подъёмного устройства

Решение задачи осуществить с применением теоремы об изменении кинетической энергии системы и проверить его методом динамического расчёта, составляя уравнения движения тел, входящих в систему.

Решение

1. Для неизменяемой системы (состоящей из абсолютно твёрдых тел, соединённых нерастяжимыми нитями), движущейся из состояния покоя, теорема об изменении кинетической энергии на конечном перемещении имеет вид $T = \sum A(\vec{F}_k^e)$. Схема движения механизма в предположении, что груз 3 опускается, показана на рис. 5.24.

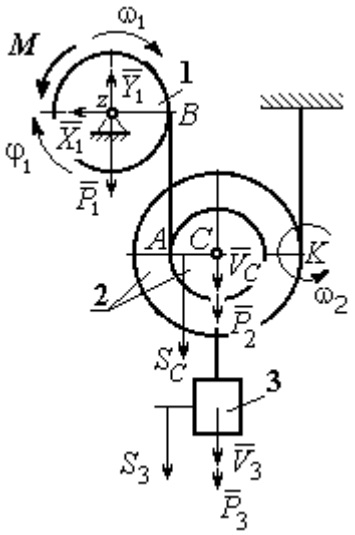

Рис. 5.24. Схема движения механизма

Диск 1 вращается вокруг неподвижной оси *z*. Кинетическая энергия диска 1: $T_1 = \frac{J_{1z}\omega_1^2}{2}$, где момент инерции диска $J_{1z} = \frac{m_1 r_1^2}{2}$.

У диска 2 плоскопараллельное движение. Кинетическая энергия диска 2: $T_2 = \frac{m_2 V_C^2}{2} + \frac{J_{2C}\omega_2^2}{2}$, где V_C – скорость центра масс диска 2. Момент инерции диска 2 относительно оси, проходящей через центр масс перпендикулярно движению диска, $J_{2C} = m_2 i_{2C}^2$.

Кинетическая энергия груза 3: $T_3 = \frac{m_3 V_3^2}{2}$.

Энергия механизма равна сумме энергий тел, входящих в систему:

$$T = T_1 + T_2 + T_3 = \frac{J_{1z}\omega_1^2}{2} + \frac{m_2 V_C^2}{2} + \frac{J_{2C}\omega_2^2}{2} + \frac{m_3 V_3^2}{2}.$$

Выразим угловые скорости дисков 1 и 2 и скорость центра масс диска 2 через скорость груза 3.

Скорость центра масс диска 2 равна скорости груза 3, $V_C = V_3$. Угловая скорость диска 2 $\omega_2 = \frac{V_C}{CK} = \frac{V_3}{R_2}$, где *CK* – расстояние от центра диска 2 до его мгновенного центра скоростей.

Скорость точки B нити равна скорости точки A. Из равенства $\omega_1 r_1 = \omega_2 (R_2 + r_2)$ найдём: $\omega_1 = \dfrac{(r_2 + R_2)}{r_1}\omega_2 = \dfrac{(r_2 + R_2)}{r_1}\dfrac{V_3}{R_2}$.

Подставляя найденные зависимости в выражение энергии системы, получим кинетическую энергию механизма:

$$T = \frac{V_3^2}{2}\left[\frac{m_1}{2}\left(1+\frac{r_2}{R_2}\right)^2 + m_2\left(1+\frac{i_{2C}^2}{R_2^2}\right) + m_3\right] = \frac{209}{64}m_1 V_3^2.$$

Во время движения механизма работу совершают силы тяжести $\vec{P}_2$, $\vec{P}_3$ и пара сил с моментом M. Перемещения S_C и S_3 точек приложения сил $\vec{P}_2$, $\vec{P}_3$ и угол φ_1 поворота диска 1 показаны на рис. 5.24.

Сумма работ сил $\sum A(\vec{F}_k^e) = P_3 S_3 + P_2 S_C - M\varphi_1$. Работа момента отрицательная, так как заданное направление момента противоположно выбранному направлению вращения колеса 1.

Выразим перемещение центра масс диска 2 и угол поворота диска 1 через перемещение груза 3. Проинтегрировав равенство скоростей $V_3 = V_C$, получим равенство перемещений: $S_3 = S_C$. Аналогично, из равенства $\omega_1 = \dfrac{(r_2 + R_2)}{r_1}\dfrac{V_3}{R_2}$ следует соотношение $\varphi_1 = \dfrac{(r_2 + R_2)}{r_1}\dfrac{S_3}{R_2}$.

В итоге суммарная работа внешних сил в механизме:

$$\sum A(\vec{F}_k^e) = \left[P_3 + P_2 - M\frac{(r_2 + R_2)}{r_1 R_2}\right]S_3 = \frac{15}{4}m_1 g S_3.$$

Составляя уравнение теоремы об изменении кинетической энергии системы, получим равенство:

$$\frac{209}{64}m_1 V_3^2 = \frac{15}{4}m_1 g S_3 \text{ или } V_3^2 = \frac{240}{209}g S_3.$$

Продифференцируем последнее равенство. Получим: $2V_3\dfrac{dV_3}{dt}=\dfrac{240}{209}g\dfrac{dS_3}{dt}$. Так как $\dfrac{dS_3}{dt}=V_3$, а $\dfrac{dV_3}{dt}=a_3$, находим ускорение груза 3: $a_3=\dfrac{120}{209}g$ м/с^2.

Для того чтобы найти натяжение нити груза 3, необходимо написать уравнение его движения. Выделим груз 3 из системы, заменив действие нити её реакцией H_3. Выберем ось x по направлению движения груза. Применим к описанию движения груза теорему о движении центра масс, написав её проекцию на ось x: $m_3a_3=P_3-H_3$, где H_3 –реакция нити. При известном ускорении a_3 находим реакцию нити $H_3=\dfrac{178}{209}m_1g$. Натяжение нити численно равно реакции, но направлено в противоположную сторону.

2. Для решения задачи вторым способом – путём составления уравнений движения тел, входящих в состав механизма, освободим тела от связей и заменим их реакциями. На рис. 5.25 изображены силы и реакции, действующие на каждое тело, после освобождения его от связей, а также направления угловых ускорений тел и ускорения центров масс.

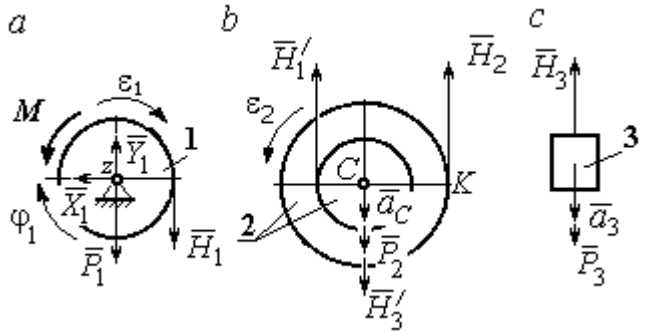

Рис. 5.25. Внешние силы и реакции связей, действующие на тела системы

Диск 1 вращается вокруг неподвижной оси z. На диск действует сила тяжести $\vec{P}_1$, реакция подшипника $\vec{X}_1$, $\vec{Y}_1$, пара сил с моментом M и реакция нити $\vec{H}_1$. Вращение диска описывается уравнением: $J_{1z}\varepsilon_1=\sum M_z(F_k)=H_1r_1-M$. Момент инерции диска 1 относительно оси z, $J_{1z}=\dfrac{m_1r_1^2}{2}$.

Диск 2 (рис. 5.25, *b*) совершает плоскопараллельное движение. К нему приложена сила тяжести $\vec{P}_2$ и реакции нитей $\vec{H}_1'$, $\vec{H}_2$ и $\vec{H}_3'$. Плоскопараллельное движение диска 2 описывается уравнением движения его центра масс в проекции

на вертикальную ось и уравнением вращения диска вокруг оси, походящей через центр масс перпендикулярно плоскости диска:

$$m_2 a_C = P_2 - H_1' - H_2 + H_3'; \;\; J_{2C}\varepsilon_2 = H_2 R_2 - H_1' r_2 .$$

Момент инерции диска 2 $J_{2C} = m_2 i_{2C}^2$. При составлении уравнения вращательного движения диска 2 момент силы считается положительным, если он создаёт поворот в сторону вращения диска.

Груз 3 совершает поступательное движение. К нему приложены сила тяжести $\vec{P}_3$ и реакция нити $\vec{H}_3$ (рис. 5.25, *c*). Уравнение движения груза 3 в проекции на вертикальную ось, направленную в сторону его движения, имеет вид:

$$m_3 a_3 = P_3 - H_3 ,$$

Выразим угловые ускорения дисков 1 и 2 и ускорение центра масс диска 2 через ускорение груза 3. Для этого нужно продифференцировать соответствующие кинематические соотношения между скоростями. Так, из найденных ранее выражений: $V_3 = V_C$, $\omega_2 = \dfrac{V_3}{R_2}$, $\omega_1 = \dfrac{(r_2 + R_2)}{r_1}\dfrac{V_3}{R_2}$ следует:

$a_3 = a_C$, $\varepsilon_2 = \dfrac{a_3}{R_2}$, $\varepsilon_1 = \dfrac{(r_2 + R_2)}{r_1}\dfrac{a_3}{R_2}$.

Подставляя кинематические соотношения между ускорениями в уравнения движения тел с учётом равенства модулей сил $\vec{H}_1$ и $\vec{H}_1'$, а также $\vec{H}_3$ и $\vec{H}_3'$, получим систему уравнений, описывающих движение звеньев механизма:

$$\frac{5}{8} m_1 a_3 = H_1 - m_1 g ; \;\; 3m_1 a_3 = 3m_1 g - H_1 - H_2 + H_3 ;$$

$$3m_1 a_3 = 4H_2 - H_1 ; \;\; 2m_1 a_3 = 2m_1 g - H_3 .$$

Решая систему, найдём $a_3 = \dfrac{120}{209} g$ м/с^2, $H_3 = \dfrac{178}{209} m_1 g$. Выражения ускорения a_3 груза 3 и натяжения нити H_3 совпадают с аналогичными

выражениями, полученными в пункте 1 при решении данной задачи с применением теоремы об изменении кинетической энергии.

Упражнения

Упражнение 5.5. Система состоит из двух катков 1 и 2, соединённых невесомым стержнем (рис. 5.26). Каток 1 весом P, радиуса r. Каток 2 весом $2P$, радиуса $3r$ имеет цилиндрический выступ радиуса r. Невесомый стержень, параллельный плоскости качения катков, закреплён в центре катка 1 и передаёт движение катка 1 катку 2 в верхней точке вертикального диаметра цилиндрического выступа без проскальзывания. Качение катков без скольжения. К катку 1 приложена пара сил с моментом $M = 4Pr$. В центре масс катка 2 приложена сила $F = 2P$. Радиус инерции катка 2 относительно оси, проходящей через центр катка перпендикулярно плоскости движения, $i_2 = r\sqrt{2}$. Найти ускорение центра масс катка 1 и реакцию стержня.

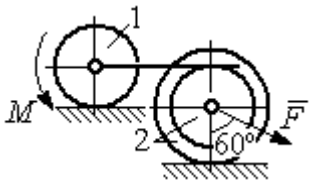

Рис. 5.26. Система катков

Упражнение 5.6. С помощью подъёмного устройства (рис. 5.27) производится подъём груза 1. Нить, закреплённая одним концом на неподвижной поверхности, спускается, охватывает снизу блок 2 массы $m_2 = m$, радиуса r, затем поднимается и проходит параллельно горизонтальной плоскости, где к концу её привязан груз 3 массы $m_3 = m$, передвигающийся по плоскости под действием силы $F = 2{,}5mg$. Нити, удерживающие блок 2, вертикальны. Груз 1 массы $m_1 = 3m$ прикреплён к оси блока 2. Найти ускорение груза 1 и натяжения нитей, удерживающих блок 2.

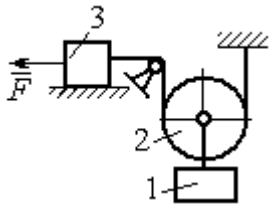

Рис. 5.27. Подъёмное устройство

Упражнение 5.7. Груз 1 массы $m_1 = m$, спускается вниз по наклонной плоскости без трения (рис. 5.28). Нить, прикреплённая к грузу 1, другим своим концом намотана на барабан катка 2 радиуса $R = 2r$ и при движении груза заставляет барабан катиться по горизонтальной поверхности цилиндрическим выступом радиуса r. Качение происходит без проскальзывания. К центру катка привязана другая нить, посредством которой каток тащит за собой груз 3 массы $m_3 = 2m$, скользящий по горизонтальной поверхности без трения. Масса катка $m_2 = 3m$, радиус инерции катка относительно оси, проходящей через его центр масс перпендикулярно плоскости движения $i_2 = r\sqrt{3}$. По касательной к ободу катка 2 приложена сила $F = mg$ (точка приложения силы см. рис. 5.28). Определить ускорение груза 1 и натяжения нитей.

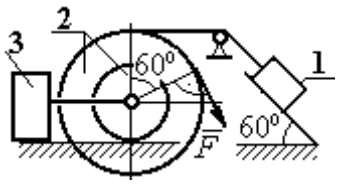

Рис. 5.28. Схема движения механической системы

6. ПРИНЦИПЫ МЕХАНИКИ

6.1. Принцип Даламбера для системы

Силой инерции материальной точки называют векторную величину, модуль которой равен произведению массы точки на модуль её ускорения. Направлен вектор силы инерции точки в сторону, противоположную ускорению $\vec{R}^{\text{и}} = -m\vec{a}$, где m – масса точки; $\vec{a}$ – вектор ускорения точки.

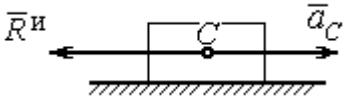

Рис. 6.1. Главный вектор сил инерции при поступательном движении твердого тела

При поступательном движении тела с ускорением центра масс $\vec{a}_C$ главный вектор сил инерции $\vec{R}^{\text{и}}$ по модулю $R^{\text{и}} = ma_C$, приложен в центре масс тела и направлен в сторону, противоположную ускорению $\vec{a}_C$ (рис. 6.1).

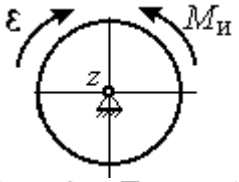

Рис. 6.2. Главный момент сил инерции при вращении тела вокруг оси, проходящей через центр масс

При вращении тела вокруг неподвижной оси z, проходящей через центр масс, главный вектор сил инерции обращается в нуль. Главный момент $\vec{M}^{\text{и}}$, сил инерции относительно оси вращения равен по величине $M^{\text{и}} = J_z\varepsilon$, где J_z – момент инерции тела относительно оси z; ε – угловое ускорение тела. Направлен главный момент сил инерции в сторону, противоположную угловому ускорению (рис. 6.2).

При плоскопараллельном движении тела с ускорением центра масс $\vec{a}_C$ и угловым ускорением ε главный вектор сил инерции $\vec{R}^{\text{и}}$ равен по модулю $R^{\text{и}} = ma_C$, приложен в центре масс тела и направлен в сторону, противоположную ускорению центра масс $\vec{a}_C$ (рис. 6.3).

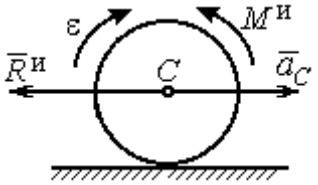

Рис. 6.3. Главный вектор и главный момент сил инерции при плоскопараллельном движении твердого тела

Главный момент сил инерции $\vec{M}^{\text{и}}$ относительно оси, проходящей через центр масс тела перпендикулярно плоскости движения: $M^{\text{и}} = J_C\varepsilon$, где J_C – момент инерции тела относительно оси вращения, и направлен в сторону, противоположную угловому ускорению.

Если в любой момент времени к каждой из точек системы кроме действующих на нее внешних сил присоединить соответствующие силы инерции, то полученная система сил будет уравновешенной.

Принцип Даламбера даёт возможность составлять уравнения движения механической системы в виде уравнений равновесия (метод кинетостатики):

$$\sum \vec{F}_k^e + \vec{R}^{\text{и}} = 0,\ \sum \vec{M}_O(\vec{F}_k^e) + \vec{M}_O^{\text{и}} = 0,$$

где $\vec{F}_k^e$ –внешние силы, действующие на систему; $\vec{R}^{\text{и}}$ – главный вектор сил инерции; $\vec{M}_O(\vec{F}_k^e)$, $\vec{M}_O^{\text{и}}$ – моменты внешних сил и главный момент сил инерции относительно произвольного центра *O*.

Примеры решения задач на применение принципа Даламбера

Задача 63. Груз 1 массы m_1 = 10 кг спускается вниз по наклонной грани клина, образующей угол 60º с горизонтом, и посредством нити, переброшенной через блок 2, укреплённый в верхней точке клина, приводит в движение груз 3 массы m_3 = 5 кг (рис. 6.4). Клин *ABC* массы m_4 = 15 кг стоит гранью *AC* на горизонтальной гладкой поверхности и упирается в выступ *E*.

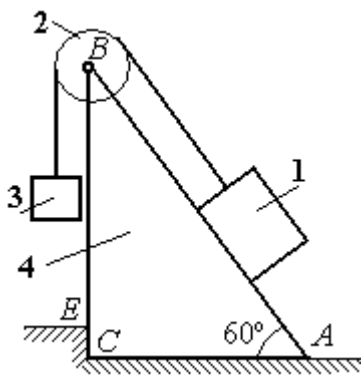

Рис. 6.4. Клин с грузами

Найти давление клина на выступ. Массой блока 2 и нити пренебречь.

Решение

Выберем систему, состоящую из клина *ABC*, блока 2, грузов 1 и 3 и нити, соединяющей грузы. Внешние силы, действующие на систему, – силы тяжести $\vec{P}_1$, $\vec{P}_3$ и $\vec{P}_4$ грузов 1, 3 и клина 4, горизонтальная реакция $\vec{R}_x$ упора клина в

выступ и вертикальная реакция $\vec{R}_y$ опоры на горизонтальную поверхность. Реакция нити, реакция опоры груза 1 на наклонную поверхность клина и реакция шарнира *B* блока 2 для данной системы являются внутренними.

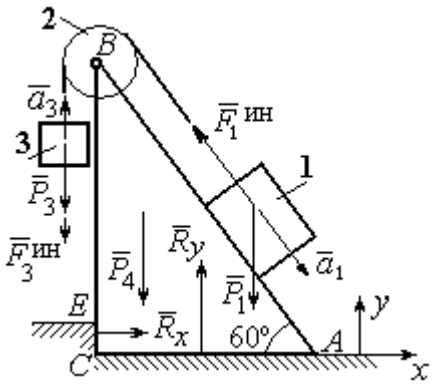

Рис. 6.5. Внешние силы и силы инерции, действующие на систему

Допустим, груз 1 движется вниз, груз 3 – вверх. Приложим силы инерции. Направления ускорений грузов и сил инерции показаны на рис. 6.5.

В соответствии с принципом Даламбера, полученная система сил находится в равновесии. Условие равновесия: $\sum \vec{F}_k^e + \vec{F}_1^{ин} + \vec{F}_3^{ин} = 0$.

Выберем оси *xy*, как показано на рис. 6.5, и спроектируем векторное равенство на ось *x*. Получим: $R_x - F_1^{ин}\cos 60^\circ = 0$, где модуль силы инерции $F_1^{ин} = m_1 a_1$.

Найдём ускорение груза 1. С этой целью рассмотрим отдельно движение грузов 1 и 3 (рис. 6.6 *a*, *b*).

Рассматривая груз 1 как отдельную систему, изобразим внешние силы: силу тяжести $\vec{P}_1$, реакцию нити $\vec{T}'$ и реакцию опоры $\vec{N}$ (см. рис. 6.6, *b*). Присоединим силу инерции $\vec{F}_1^{ин}$ и составим уравнение равновесия полученной системы сил в проекции на ось *x*, расположенную вдоль наклонной грани клина: $P_1 \sin 60^\circ - T' - F_1^{ин} = 0$, где $F_1^{ин} = m_1 a_1$.

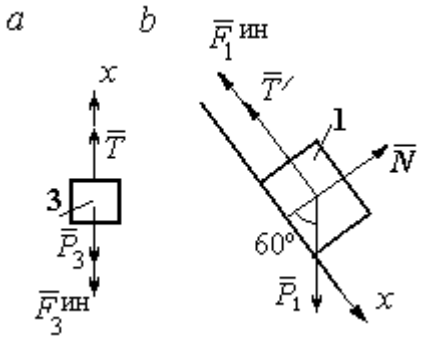

Рис. 6.6. Равновесие грузов

Для груза 3 внешними силами будут сила тяжести $\vec{P}_3$ и реакция нити $\vec{T}$. Присоединим к грузу 3 силу инерции $\vec{F}_3^{ин}$ (см. рис. 6.6, *a*) и составим уравнение

равновесия системы сил в проекции на ось x, выбранную по направлению движения груза 3: $T - P_3 - F_3^{\text{ин}} = 0$, где модуль силы инерции $F_3^{\text{ин}} = m_3 a_3$.

Решая полученную систему с учётом, что модули реакций нити и модули ускорений грузов равны: $T = T'$ и $a_1 = a_3$, находим ускорение грузов. Получим: $a_1 = a_3 = \dfrac{(m_1 \sin 60^\circ - m_3)g}{m_1 + m_3}$. Тогда давление клина на уступ:

$$R_x = F_1^{\text{ин}} \cos 60^\circ = m_1 g \frac{(m_1 \sin 60^\circ - m_3)}{(m_1 + m_3)} \cos 60^\circ .$$

Подставляя данные из условия задачи, найдём R_x = 11,97 Н.

Задача 64. Для подъёма грузов используется лебёдка со ступенчатым воротом, изображённая на рис. 6.7. Радиусы большой и малой ступенек барабана ворота r_1 и r_2, радиус инерции барабана относительно оси вращения i_3. Лебёдка установлена на горизонтальной балке AB, которая закреплена в точке A на неподвижном цилиндрическом шарнире и опирается на каток в точке B. Груз 1 поднимается на верёвке, навитой на большую ступеньку ворота. На малой ступеньке барабана ворота закреплена другая верёвка, удерживающая противовес 2. К барабану лебёдки приложен постоянный вращающий момент $M_{\text{вр}}$.

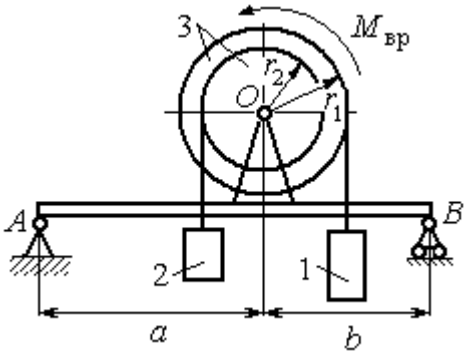

Рис. 6.7. Лебёдка на балке

Найти реакции опор балки во время движения груза, если радиусы ступенек барабана r_1 = 0,8 м, r_2 = 0,2 м, радиус инерции барабана относительно оси вращения i_3=0,6 м, масса груза 1 m_1 = 100 кг, противовеса 2 m_2 =30 кг, масса барабана m_1 = 50 кг, величина вращающего момента $M_{\text{вр}}$ = 1050 Н·м, расстояния от крайних точек балки A и B до линии вертикального диаметра барабана a = 2 м, b = 1 м.

Решение

Выберем систему, включающую только барабан 3, грузы 1 и 2 и нити, связывающие грузы с барабаном (рис. 6.8). Внешние силы, действующие на эту систему, – пара сил, создающая вращающий момент $M_{\text{вр}}$, силы тяжести $\vec{P}_1$, $\vec{P}_2$, $\vec{P}_3$ грузов 1, 2 и барабана 3 и реакция $\vec{R}_O$ опоры барабана на шарнир в точке O. Натяжения нитей для данной системы являются внутренними и на рис. 6.8 не показаны.

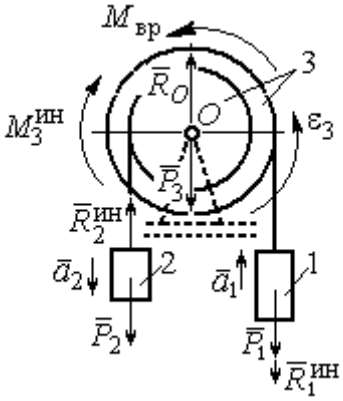

Рис. 6.8. Расчётная схема равновесия барабана

Приложим силы инерции. Направления главных векторов сил инерции $\vec{R}_1^{\text{ин}}$, $\vec{R}_2^{\text{ин}}$ и момента сил инерции $M_3^{\text{ин}}$ показаны на рис. 6.8.

Согласно принципу Даламбера, полученная система внешних сил и сил инерции является уравновешенной. Составим уравнения равновесия:

$$R_O + R_2^{\text{ин}} - P_2 - P_3 - P_1 - R_1^{\text{ин}} = 0; \;\; M_{\text{вр}} - M_3^{\text{ин}} - R_2^{\text{ин}} r_2 + P_2 r_2 - P_1 r_1 - R_1^{\text{ин}} r_1 = 0,$$

где $R_1^{\text{ин}} = m_1 a_1$, $R_2^{\text{ин}} = m_2 a_2$, $M_3^{\text{ин}} = J_{3O}\varepsilon_3$, $J_{3O} = m_3 i_3^2$.

Из второго уравнения с учётом кинематических соотношений: $\varepsilon_3 = \dfrac{a_1}{r_1}$ и $a_2 = \dfrac{r_2}{r_1} a_1$, найдём ускорение груза 1: $a_1 = \dfrac{r_1(M_{\text{вр}} + P_2 r_2 - P_1 r_1)}{m_3 i_3^2 + m_2 r_2^2 + m_1 r_1^2}$. Подставляя данные задачи, получим a_1 = 3,49 м/с^2.

Вычислим модули сил инерции $R_1^{\text{ин}} = m_1 a_1$=349 Н; $R_2^{\text{ин}} = m_2 a_2$ = 26,17 Н.

Подставляя модули сил инерции в первое уравнение условий равновесия, найдём реакцию опоры барабана на шарнир O:

$$R_O = -R_2^{\text{ин}} + P_2 + P_3 + P_1 + R_1^{\text{ин}} = 2088{,}63 \text{ Н}.$$

Для определения реакций опор балки AB выберем объектом равновесия саму балку (рис. 6.9). На балку действуют сила $\vec{R}'_O$ давления со стороны шарнира O, реакция шарнира в точке A (на рис. 6.9 разложенная на составляющие $\vec{R}_{Ax}$, $\vec{R}_{Ay}$) и реакция $\vec{R}_{By}$ опоры балки на шарнир в точке B. Составим уравнения равновесия балки:

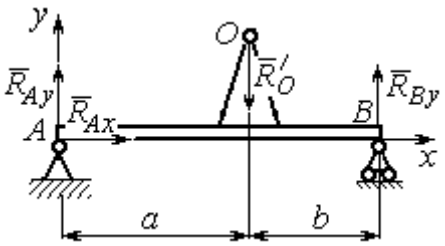

Рис. 6.9. Равновесие балки

$$\sum F_x = R_{Ax} = 0,\ \sum F_y = R_{Ay} - R'_O + R_{By} = 0,$$

$$\sum M_A(F) = R_{By}(a+b) - R'_O a = 0.$$

Решая систему с учётом того, что модули сил $\vec{R}'_O$ и $\vec{R}_O$ равны, найдём реакции опор балки: $R_{By} = R_O \dfrac{a}{a+b}$ = 1392,42 Н; $R_{Ay} = R_O - R_{By}$ = 696,21 Н.

Для сравнения реакции опор балки при неподвижном барабане R_{By} = 1419,18 Н, R_{Ay} = 346,62 Н.

Упражнение

Упражнение 6.1. Груз 1 соединён с грузом 2 нерастяжимой нитью, переброшенной через неподвижный блок (рис. 6.10). Опускаясь вниз, груз 2 перемещает груз 1 по горизонтальной поверхности призмы 3 без трения. Призма стоит на горизонтальной гладкой поверхности и упирается левым краем в выступ. Определить силу давления призмы на пол, если массы грузов 1, 2 и призмы 3 одинаковы и равны m. Массой нити и блока пренебречь.

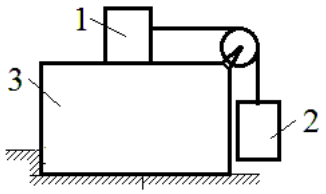

Рис. 6.10. Схема движения грузов в системе

6.2. Принцип возможных перемещений

Возможными перемещениями механической системы называют любую совокупность элементарных (бесконечно малых) перемещений точек системы из занимаемого в данный момент времени положения, которые допускаются всеми наложенными на систему связями.

Идеальными связями в механической системе называют такие связи, для

которых сумма элементарных работ их реакций на любом возможном перемещении равна нулю.

Принцип возможных перемещений.

Если все приложенные к точкам системы внешние и внутренние силы разделить на **активные силы** и **реакции связей**, то для равновесия механической системы с идеальными связями необходимо и достаточно, чтобы сумма элементарных работ всех активных сил была равна нулю на любом возможном перемещении системы: $\sum \delta A(\vec{F}_k^{\text{акт}}) = 0$.

Примеры решения задач на применение принципа возможных перемещений

Задача 65. В талевом механизме барабан 1 состоит из двух соосных жестко связанных валов (рис. 6.11). При поднятии груза верхний трос барабана 1 наматывается на вал большего радиуса R_1, нижний – сматывается с вала меньшего радиуса r_1.

Какой вращающий момент M, постоянный по величине, нужно приложить к барабану, чтобы уравновесить груз весом P, прикреплённый в центре блока 4. Массами блоков и троса пренебречь.

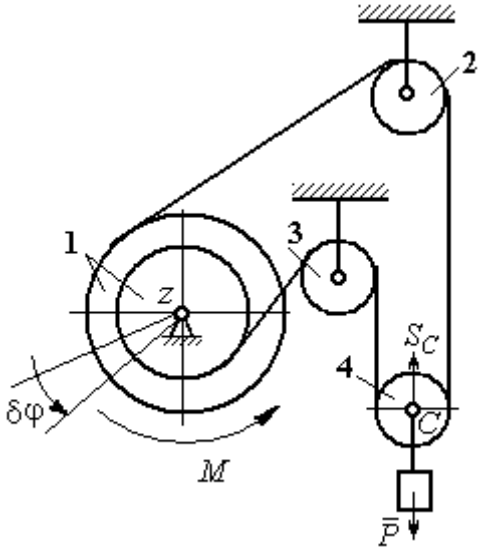

Рис. 6.11. Уравновешивание талевого механизма

Решение

Активными силами в системе являются сила тяжести груза $\vec{P}$ и уравновешивающий момент M. По принципу возможных перемещений для равновесия системы необходимо и достаточно выполнения условия:

$$\delta A(M) + \delta A(\vec{P}) = 0, \text{ или } M\delta\varphi_1 - P\delta S_C = 0.$$

где $\delta\varphi_1$ и δS_C – возможные перемещения барабана и груза.

Найдём связь между перемещениями $\delta\varphi_1$ и δS_C. Предположим, в механизме осуществляется подъём груза. На рис. 6.12 показано построение мгновенного центра скоростей блока 4 – точки *K*. Здесь скорость точки *A* блока 4 (рис. 6.12) равна скорости точек обода малого вала барабана 1, а скорость точки *B* – скорости точек обода большого вала. Составим пропорцию $\frac{V_B}{V_A}=\frac{BK}{AK}=\frac{r_4+CK}{r_4-CK}$, где r_4 – радиус блока 4 (см. рис.6.12). Подставляя выражения для скоростей точек *A* и *B* $V_A=\omega_1 r_1$, $V_B=\omega_1 R_1$, найдём расстояние: $CK=\frac{(R_1-r_1)r_4}{R_1+r_1}$.

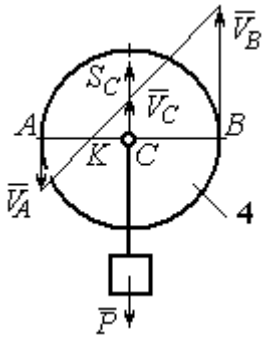

Рис. 6.12. Распределение скоростей точек блока 4

Угловая скорость блока 4 $\omega_4=\frac{V_B}{r_4+CK}=\frac{\omega_1(R_1+r_1)}{2r_4}$. Скорость его центра: $V_C=\omega_4\cdot CK=\frac{\omega_1(R_1-r_1)}{2}$. Выразим соотношение между скоростью точки *C* и угловой скоростью барабана 1 в дифференциальной форме: $dS_C=d\varphi_1\frac{(R_1-r_1)}{2}$. Поскольку действительное перемещение является одним из возможных (т. е. $ds=\delta s$, $d\varphi=\delta\varphi$), получим связь между возможными перемещениями барабана 1 и груза: $\delta S_C=\frac{\delta\varphi_1(R_1-r_1)}{2}$.

Подставляя найденное соотношение в уравнение принципа возможных перемещений, представим его в окончательном виде: $M\delta\varphi_1-P\frac{\delta\varphi_1(R_1-r_1)}{2}=0$, откуда найдём значение уравновешивающего момента: $M=\frac{P(R_1-r_1)}{2}$.

Задача 66. Брус 1 весом $P_1 = P$ лежит на цилиндрическом катке 2 и на блоке 3 одинаковых радиусов r, и одинакового веса $P_2 = P_3 = 2P$ (рис. 6.13). Каток 2 катится без проскальзывания по наклонной плоскости с углом наклона 30º к горизонту. Блок 3 вращается вокруг неподвижной оси z и к нему приложена пара сил с моментом $M = =Pr$. Каток и блок расположены так, что брус 1 параллелен наклонной плоскости.

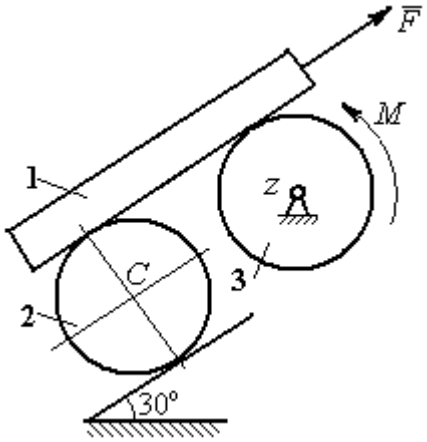

Рис. 6.13. Равновесие механической системы

Какую силу F, параллельную наклонной плоскости, нужно приложить к брусу 1, чтобы удержать его в равновесии. Скольжение между брусом и катком, брусом и блоком отсутствует.

Решение

Рассмотрим механизм, состоящий из бруса 1, катка 2 и блока 3. Активными силами, действующими на механизм, являются силы тяжести $\vec{P}_1$, $\vec{P}_2$ и $\vec{P}_3$ бруса, катка и блока, пара сил с моментом M, приложенная к блоку 3, и сила $\vec{F}$, приложенная к брусу. Связи в механизме идеальные, так как работа реакции $\vec{N}_2$ опоры катка 2 на плоскость, работа силы $\vec{F}_{\text{сц}}$ сцепления катка с плоскостью и работа реакции шарнира блока 3 при любом перемещении системы равны нулю. Направления векторов сил в системе показаны на рис. 6.14.

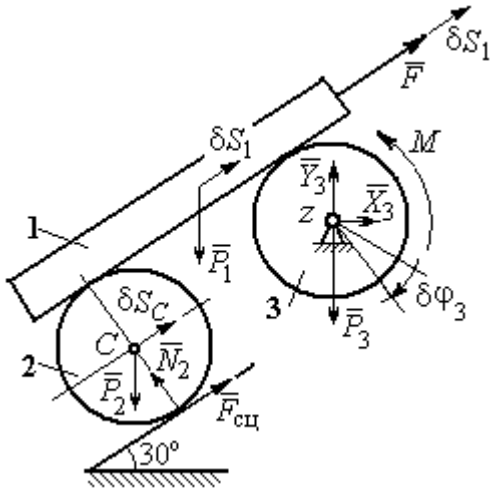

Рис. 6.14. Расчётная схема применения принципа возможных перемещений

Придадим системе возможное перемещение, сдвинув брус 1 на расстояние δS_1 вдоль линии действия силы $\vec{F}$, вверх по наклонной плоскости. Тогда центр

катка 2 переместится на расстояние δS_C, а блок 3 повернётся на элементарный угол $\delta\varphi_3$ (см. рис. 6.14).

Для определения условий равновесия применим к системе принцип возможных перемещений. Получим уравнение:

$$-P_1\delta S_1\cos 60^\circ - P_2\delta S_C\cos 60^\circ - M\delta\varphi_3 + F\delta S_1 = 0.$$

Выразим все перемещения через перемещение бруса δS_1. Допустим, скорость бруса равна V_1. Тогда $V_C = \frac{V_1}{2}$, и, следовательно, $\delta S_C = \frac{\delta S_1}{2}$.

Угловая скорость блока 3 $\omega_3 = \frac{V_1}{r}$, отсюда $\delta\varphi_3 = \frac{\delta S_1}{r}$.

Подставляя найденные соотношения в уравнение принципа возможных перемещений с учётом данных задачи, находим $F = 2P$.

Задача 67. Уравновешивание роликового катка 3 с противовесом 1 осуществляется с помощью пары сил с моментом *M*, приложенных к блоку 2. Каток состоит из двух соосных жестко связанных дисков (рис. 6.15) радиусов *r* и *R* = 2*r* с общей массой 3*m*. Масса груза 1 равна *m*. При движении каток катится без скольжения по вертикальной поверхности, касаясь её диском меньшего радиуса. Вертикальная пружина с закреплённым верхним концом своим нижним концом удерживает каток за центр масс. Жесткость пружины $c = mg/r$.

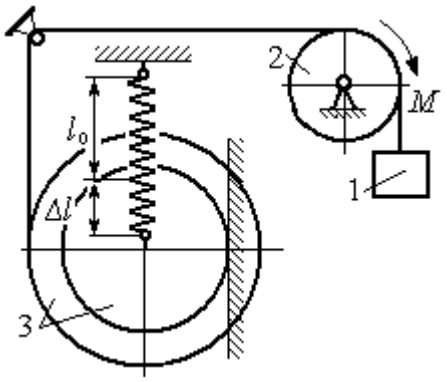

Рис. 6.15. Уравновешивание роликового катка

Какой величины уравновешивающий момент *M* приложен к блоку 2, если при равновесии катка пружина растянулась относительно недеформированного состояния на величину $\Delta l = r$.

Решение

Рассмотрим механическую систему, состоящую из груза 1, блока 2 и катка 3. Активными силами, действующими на механизм, являются силы тяжести $\vec{P}_1$, $\vec{P}_2$ и $\vec{P}_3$ – груза, блока и катка, пара сил с моментом M, приложенная к блоку 2, и сила $\vec{F}_{\text{упр}}$ упругости пружины, приложенная к центру катка. Реакциями связей в механизме являются: сила $\vec{F}_{\text{сц}}$ сцепления катка с плоскостью и реакция $\vec{R}_2$ шарнира блока 2.

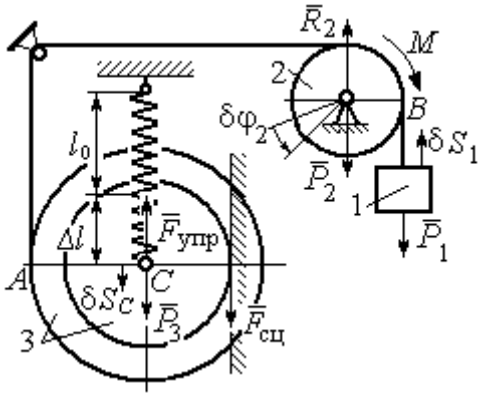

Рис. 6.16. Расчётная схема уравновешивания ролика

Реакция $\vec{N}_2$ опоры катка 2 на вертикальную плоскость равна нулю (на рис. 6.16 не показана).

Допустим, система находится в равновесии. Дадим центру катка возможное перемещение δS_C, направленное вертикально вниз. При этом блок 2 повернётся на угол $\delta\varphi_2$, а груз 1 получит бесконечно малое перемещение δS_1. Направления возможных перемещений показаны на рис. 6.16.

Составим уравнение принципа возможных перемещений:

$$P_3\delta S_C - F_{\text{упр}}\delta S_C + M\delta\varphi_2 - P_1\delta S_1 = 0,$$

где сила упругости в положении равновесия системы $F_{\text{упр}} = c\Delta l$.

Выразим перемещения $\delta\varphi_2$, δS_1 блока 2 и груза 1 через перемещение центра катка δS_C. Предположим, при возможном перемещении скорость центра масс катка равна V_C. Скорость груза 1 равна скорости точки A на ободе большого диска катка: $V_1 = V_A = \dfrac{R+r}{r}V_C$. Здесь учтено, что точка касания катка с вертикальной поверхностью является его мгновенным центром скоростей. Угловая скорость блока 2 $\omega_2 = \dfrac{V_A}{r} = \dfrac{R+r}{r^2}V_C$.

Представляя кинематические соотношения в дифференциальном виде, получим необходимые связи между возможными перемещениями:

$$\delta S_1 = \frac{R+r}{r}\delta S_C = 3\delta S_C;\ \ \delta\varphi_2 = \frac{R+r}{r^2}\delta S_C = \frac{3\delta S_C}{r}.$$

Окончательно уравнение принципа возможных перемещений выражается в виде: $P_3\delta S_C - c\Delta l\delta S_C + M\frac{3\delta S_C}{r} - P_1 3\delta S_C = 0$. Величина уравновешивающего момента $M = \frac{1}{3}mgr$.

Упражнения

Упражнение 6.2. Штамповка деталей осуществляется при помощи рычажного пресса (рис. 6.17). Найти соотношение между силой *F*, приложенной к внешнему рычагу, и силой *Q*, сжимающей деталь *A* вдоль центральной оси.

Длины рычагов *a*, *b*, *c*, *d* показаны на рис. 6.17.

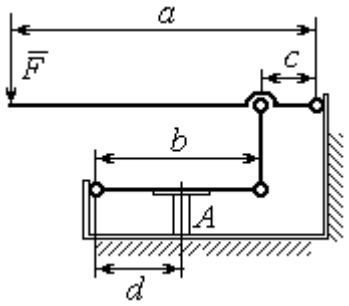

Рис. 6.17. Рычажный пресс

Упражнение 6.3. Конструкция состоит из двух валов, находящихся во внешнем зацеплении, и двух грузов, удерживающихся нитями, намотанными валы (рис. 6.18).

Радиус вала 1 $R_1 = r$. Вал 2 состоит из двух барабанов, жестко скреплённых на одной оси. Радиусы барабанов: $R_2 = 3r$, $r_2 = r$.

Найти величину уравновешивающего момента M_2, приложенного к валу 2, если к валу 1 приложена пара сил с моментом $M_1 = 2Pr$, а грузы 3 и 4 одинакового веса *P*.

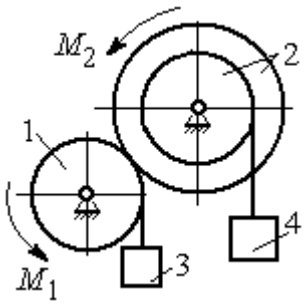

Рис. 6.18. Схема уравновешивания валов

6.3. Общее уравнение динамики

При движении механической системы с идеальными связями в каждый момент времени сумма элементарных работ активных сил и сил инерции на любом возможном перемещении равна нулю:

$$\sum \delta A(\vec{F}_k^{\text{акт}}) + \sum \delta A(\vec{R}_k^{\text{и}}) = 0,$$

где $\delta A(\vec{F}_k^{\text{акт}})$, $\delta A(\vec{R}_k^{\text{и}})$ – элементарные работы активных сил и сил инерции, приложенных к точкам системы на её возможном перемещении.

При вычислении элементарных работ активных сил и сил инерции используют обычные формулы для вычисления работы сил на элементарном перемещении точек их приложения.

Примеры решения задач на применение общего уравнения динамики

Задача 68. Механическая система включает груз 1, ступенчатый диск 2 (каток), катящийся ступенькой по неподвижному рельсу, и однородный диск 3 (блок), вращающийся вокруг неподвижной оси, соединённых нерастяжимыми нитями (рис. 6.19). Качение ступенчатого диска происходит без скольжения. К грузу 1 приложена сила $\vec{F}$ под углом 30° к горизонтальному направлению движения груза. К блоку 3 приложена пара сил с моментом M. Найти закон движения центра масс катка 2 и реакцию шарнира блока 3 в момент времени t = 1 с, если P_1= 10 Н; P_2 = 20 Н; P_3 = 15 Н; $F = 5(t+1)$ Н; $M = 3(1+2t)$ Н·м; R_2 = 0,8 м; r_2 = 0,2 м; R_3 = 0,4 м; момент инерции катка 2 относительно оси, проходящей через центр масс перпендикулярно плоскости движения, i_{2C} = 0,6 м.

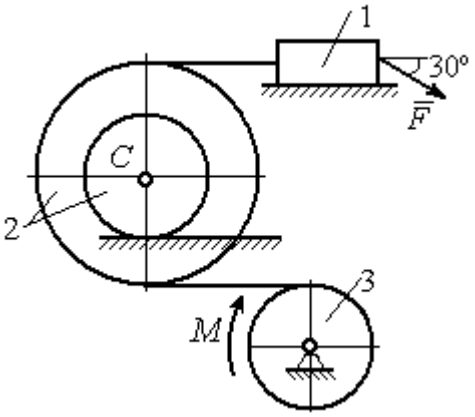

Рис. 6.19. Схема движения механической системы

Решение

В рассматриваемой механической системе активными силами являются силы тяжести $\vec{P}_1$, $\vec{P}_2$, $\vec{P}_3$, сила $\vec{F}$ и пара сил с моментом M (рис. 6.20).

Реакциями связей являются нормальные реакции опор: $\vec{N}_1$, $\vec{N}_2$, сила сцепления катка 2 с неподвижной поверхностью $\vec{F}_{\text{сц}}$ и реакция шарнира O блока 3 (на рис. 6.20 реакция показана в виде разложения на составляющие $\vec{X}_3$, $\vec{Y}_3$). Связи идеальные, так как скольжение груза 1 происходит по гладкой поверхности, качение диска 2 без проскальзывания, а ось вращения блока 3 неподвижна.

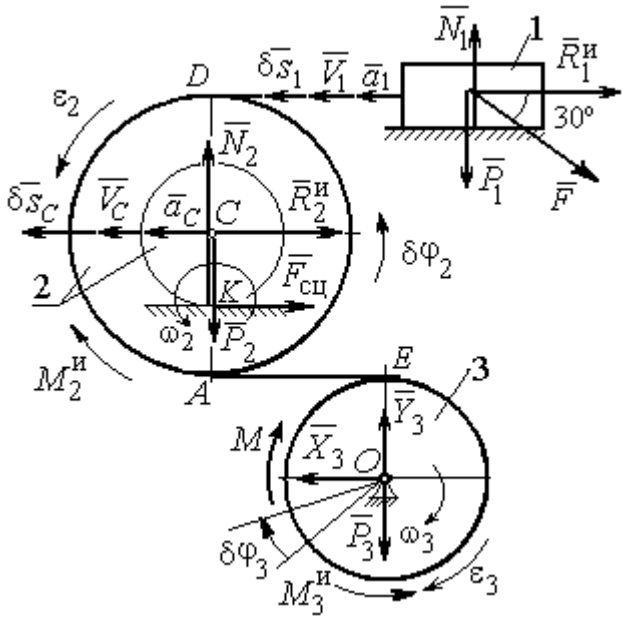

Рис. 6.20. Расчётная схема исследования движения механической системы

Предположим, система движется так, что блок 3 вращается с угловой скоростью ω_3 и угловым ускорением ε_3 в направлении поворота, создаваемого моментом M. Соответствующие направления скорости $\vec{V}_C$ и ускорения $\vec{a}_C$ центра масс катка 2, его угловой скорости ω_2 и ускорения ε_2, а также направление скорости $\vec{V}_1$ и ускорения $\vec{a}_1$ груза 1 показаны на рис. 6.20.

Присоединим к телам системы силы инерции. Главные векторы $\vec{R}_1^{\text{и}}$, $\vec{R}_2^{\text{и}}$ сил инерции груза 1 и катка 2 приложены в центрах масс груза и катка и направлены в сторону, противоположную ускорениям $\vec{a}_1$ и $\vec{a}_C$. Главные моменты $\vec{M}_2^{\text{и}}$, $\vec{M}_3^{\text{и}}$ сил инерции катка 2 и блока 3 направлены в сторону, противоположную угловым ускорениям ε_2 и ε_3.

Главные векторы и главные моменты сил инерции показаны на рис. 6.20.

Для механической системы с идеальными связями общее уравнение

динамики имеет вид:

$$\sum \delta A(\vec{F}_k^{\text{акт}}) + \sum \delta A(\vec{R}_k^{\text{и}}) = 0.$$

Угловая скорость катка 2 $\omega_2 = \dfrac{V_C}{CK} = \dfrac{V_C}{r_2}$. Здесь учтено, что в точке K находится мгновенный центр скоростей катка (см. рис. 6.20). Скорость точки E блока 3 равна скорости точки A катка 2 (см. рис. 6.20):

$$V_E = V_A = \omega_2 \cdot AK = \omega_2 (R_2 - r_2) = V_C \frac{R_2 - r_2}{r_2}.$$

Угловая скорость блока 3 $\omega_3 = \dfrac{V_E}{R_3} = V_C \dfrac{(R_2 - r_2)}{R_3 r_2}$.

Скорость груза 1 равна скорости точки D катка 2:

$$V_1 = V_D = \omega_2 \cdot DK = \omega_2 (R_2 + r_2) = V_C \frac{(R_2 + r_2)}{r_2}.$$

Соотношения между ускорениями определяются путем дифференцирования установленных кинематических равенств:

$$a_1 = a_C \frac{(R_2 + r_2)}{r_2}, \quad \varepsilon_2 = \frac{a_C}{r_2}, \quad \varepsilon_3 = a_C \frac{(R_2 - r_2)}{R_3 r_2}.$$

Если выразить скоростные кинематические соотношения в дифференциальном виде, то, полагая действительное перемещение возможным (т. е. $ds = \delta s$, $d\varphi = \delta\varphi$), получим соотношения между перемещениями:

$$\delta s_1 = \delta s_C \frac{(R_2 + r_2)}{r_2}, \ \delta\varphi_2 = \frac{\delta s_C}{r_2}, \ \delta\varphi_3 = \delta s_C \frac{(R_2 - r_2)}{R_3 r_2}.$$

Найдем элементарные работы активных сил.

Работы сил тяжести груза 1 и катка 2 равны нулю, так как перемещения точек приложения сил перпендикулярны векторам сил.

Работа силы тяжести блока 3 также равна нулю, поскольку точка приложения силы тяжести блока 3 не перемещается:

$$\delta A(\vec{P}_1) = P_1 \delta s_1 \cos 90^\circ = 0; \ \ \delta A(\vec{P}_2) = P_2 \delta s_C \cos 90^\circ = 0; \ \delta A(\vec{P}_3) = 0.$$

Работу совершают только пара сил с моментом M и сила $\vec{F}$:

$$\delta A(\vec{M}) = M\delta\varphi_3 = M\delta s_C \frac{(R_2 - r_2)}{R_3 r_2};$$

$$\delta A(\vec{F}) = F\delta s_1 \cos 150^\circ = -F\delta s_C \frac{(R_2 + r_2)}{r_2}\cos 30^\circ.$$

В результате сумма элементарных работ активных сил:

$$\sum \delta A(\vec{F}_k^{\text{акт}}) = \delta A(\vec{M}) + \delta A(\vec{F}) =$$

$$= M\delta s_C \frac{(R_2 - r_2)}{R_3 r_2} - F\delta s_C \frac{(R_2 + r_2)}{r_2}\cos 30^\circ = (0{,}85 + 23{,}35t)\delta s_C .$$

Определим модули главных векторов и главных моментов сил инерции:

$$R_1^{\text{и}} = m_1 a_1 = \frac{P_1}{g}\frac{(R_2 + r_2)}{r_2} a_C, \quad R_2^{\text{и}} = m_2 a_C = \frac{P_2 a_C}{g};$$

$$M_2^{\text{и}} = J_{2C}\varepsilon_2 = \frac{P_2}{g} i_{2C}^2 \frac{a_C}{r_2};$$

$$M_3^{\text{и}} = J_{3O}\varepsilon_3 = \frac{P_3 R_3}{2g}\frac{(R_2 - r_2)}{r_2} a_C,$$

где J_{2C} – момент инерции катка 2 относительно оси, проходящей через его центр масс перпендикулярно плоскости движения, $J_{2C} = m_2 i_{2C}^2$; i_{2C} – радиус инерции катка; J_{3O} – осевой момент инерции блока 3, $J_{3O} = \frac{m_3 R_3^2}{2}$.

Найдем элементарные работы сил инерции:

$$\delta A(\vec{R}_1^{\text{и}}) = -R_1^{\text{и}}\delta s_1 = -\frac{P_1(R_2 + r_2)^2 a_C}{g r_2^2}\delta s_C;$$

$$\delta A(\vec{R}_2^{\text{и}}) = -R_2^{\text{и}}\delta s_C = -\frac{P_2 a_C}{g}\delta s_C;$$

$$\delta A(\vec{M}_2^{\text{и}}) = -M_2^{\text{и}}\delta\varphi_2 = -\frac{P_2 i_2^2 a_C}{g r_2^2}\delta s_C;$$

$$\delta A(\vec{M}_3^{\text{и}}) = -M_3^{\text{и}}\delta\varphi_3 = -\frac{P_3(R_2 - r_2)^2 a_C}{2gr_2^2}\delta s_C .$$

Сумма элементарных работ сил инерции:

$$\sum \delta A(\vec{R}_k^{\text{и}}) = -\frac{P_1(R_2 + r_2)^2 a_C}{gr_2^2}\delta s_C - \frac{P_2 a_C}{g}\delta s_C - \frac{P_2 i_2^2 a_C}{gr_2^2}\delta s_C -$$

$$-\frac{P_3(R_2 - r_2)^2 a_C}{2gr_2^2}\delta s_C = -52{,}75\, a_C \delta s_C, \text{ где } g = 9{,}81 \text{ м/с}^2.$$

С учетом проделанных вычислений общее уравнение динамики принимает вид: $\sum \delta A(\vec{F}_k^{\text{акт}}) + \sum \delta A(\vec{R}_k^{\text{и}}) = (0{,}85 + 23{,}35t)\delta s_C - 52{,}75\, a_C \delta s_C = 0$, откуда найдём ускорение центра масс катка 2 как функцию времени:

$$a_C(t) = 0{,}02 + 0{,}45t .$$

Представляя ускорение a_C в виде второй производной координаты движения центра масс $a_C = \ddot{s}_C$, получим дифференциальное уравнение $\ddot{s}_C = 0{,}02 + 0{,}45t$. Дважды проинтегрировав это уравнение с нулевыми начальными условиями, найдём закон движения центра масс:

$$s_C = 0{,}01t^2 + 0{,}075t^3 .$$

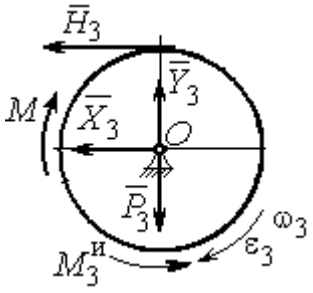

Рис. 6.21. Вращение блока 3

Рассмотрим вращательное движение блока 3, освободив его от связей. На блок действуют сила тяжести $\vec{P}_3$, реакция подшипника, разложенная на составляющие $\vec{X}_3$, $\vec{Y}_3$, пара сил с моментом M и реакция нити $\vec{H}_3$ (рис. 6.21). Присоединим к блоку 3 силы инерции. При вращательном движении блока вокруг оси, проходящей через центр масс, главный вектор сил инерции равен нулю. Главный момент сил инерции $M_3^{\text{и}}$ направлен в сторону, противоположную угловому ускорению блока 3.

По принципу Даламбера система сил, приложенных к блоку 3, включая силы инерции, находится в равновесии. Составим уравнение равновесия в виде равенства нулю суммарного момента всех сил относительно оси вращения: $M - H_3 R_3 - M_3^{\text{и}} = 0$, откуда найдём реакцию нити: $H_3 = \dfrac{M}{R_3} - \dfrac{M_3^{\text{и}}}{R_3}$. Подставляя в уравнение величину модуля главного момента сил инерции блока 3 $M_3^{\text{и}}(1)$ = 0,7 Н·м и значение момента, приложенного к блоку 3, в момент времени t = 1 с, $M(1)$ = 9 Н·м найдём реакцию нити $H_3(1)$= 20,75 Н.

Уравнения равновесия, составленные в виде проекций сил на вертикальную и горизонтальную оси (см. рис. 6.21), имеют вид:

$$X_3 + H_3 = 0,\ Y_3 - P_3 = 0.$$

Составляющие реакции шарнира блока 3 в момент времени t = 1 с: X_3= – 20,75 Н, Y_3=15 Н. Полная реакция шарнира $R_3 = \sqrt{X_3^2 + Y_3^2}$ = 25,6 Н.

Задача 69. Груз 2 весом P_2, поднимаемый лебёдкой (рис. 6 22), подвешен в центре подвижного блока 3 весом P_3. Нерастяжимая нить одним концом прицеплена к грузу 1 весом P_1, лежащему на наклонной плоскости. Другой конец, переброшенный через невесомый блок B, охватывает снизу подвижный блок 3 радиуса r и закреплён в вертикальном положении. К грузу 1 приложена сила $\vec{F}$, направленная вдоль наклонной плоскости.

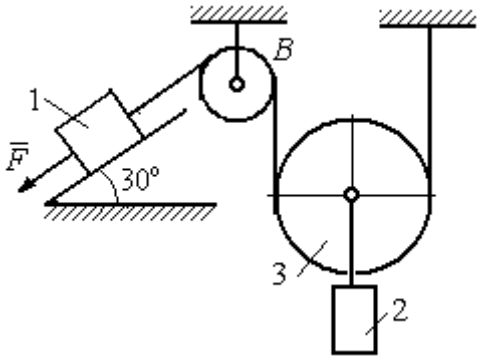

Рис. 6.22. Схема подъёмного устройства

Найти закон движения поднимаемого груза, если $P_1 = P_3 = P$, $P_2 = 3P$, $F = 2P$ и движение началось из состояния покоя.

Решение

Применим к решению задачи общее уравнение динамики. В данной механической системе активными силами являются силы тяжести $\vec{P}_1$, $\vec{P}_2$, $\vec{P}_3$ и сила $\vec{F}$ (рис. 6.23). Реакциями связей являются реакция шарнира блока B и

реакция опоры груза 1 (на рис. 6.23 не показаны). Связи идеальные, так как работа реакций связей равна нулю.

Предположим, груз 1 спускается вниз по наклонной плоскости с ускорением a_1. Приложим к телам системы силы инерции. Главные вектора сил инерции $\vec{R}_1^{\text{ин}}$ и $\vec{R}_2^{\text{ин}}$ грузов 1 и 2, движущихся поступательно, приложены в центрах масс грузов и направлены противоположно векторам ускорений тел. Главный вектор $\vec{R}_3^{\text{ин}}$ сил инерции блока 3 приложен в центре масс блока 3 и направлен противоположно вектору ускорения его центра масс. Главный момент сил инерции $M_3^{\text{ин}}$ относительно оси, проходящей через центр масс блока 3 перпендикулярно плоскости движения, направлен в сторону, противоположную направлению углового ускорения блока 3, совпадающего с направлением углового движения. Направления главных векторов и главного момента сил инерции тел показаны на рис. 6.23.

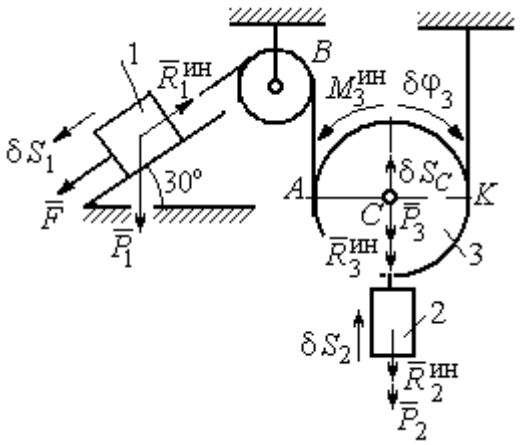

Рис.6.23. Активные силы и силы инерции, приложенные к системе

Дадим системе возможное перемещение, при котором груз 1 спустился вниз по наклонной плоскости на расстояние δS_1. В соответствии с приложенными в системе связями центр масс подвижного блока 2 и груз 2 переместились вверх на высоту δS_C, а сам блок повернулся на угол $\delta\varphi_3$ (см. рис. 6.23).

Составим общее уравнение динамики $\sum\delta A(\vec{F}_k^{\text{акт}}) + \sum\delta A(\vec{R}_k^{\text{и}}) = 0$. Получим

$$F\delta S_1 + P_1\delta S_1\cos 60° - P_2\delta S_2 - P_3\delta S_C -$$

$$- R_1^{\text{ин}}\delta S_1 - R_2^{\text{ин}}\delta S_C - R_3^{\text{ин}}\delta S_C - M_3^{\text{ин}}\delta\varphi_3 = 0,$$

где модули сил инерции $R_1^{ин} = m_1 a_1$, $R_2^{ин} = m_2 a_2$, $R_3^{ин} = m_3 a_C$, $M_3^{ин} = \frac{m_3 r^2}{2}\varepsilon_3$.

Выразим перемещение δS_2 и ускорение a_2 груза 2, а также поворот $\delta\varphi_3$ и угловое ускорение ε_3 подвижного блока 3 через перемещение δS_1 и ускорение a_1 груза 1.

Угловая скорость блока 3 $\omega_3 = \frac{V_A}{AK} = \frac{V_1}{2r}$. Здесь учтено, что точка K блока 3 является его мгновенным центром скоростей. Тогда, элементарный поворот блока $\delta\varphi_3 = \frac{\delta S_1}{2r}$, а его угловое ускорение $\varepsilon_3 = \frac{a_1}{2r}$.

Скорость центра масс блока 3 и скорость груза 2: $V_2 = V_C = \frac{V_1}{2}$. Из этого равенства следует, что: $\delta S_2 = \delta S_C = \frac{\delta S_1}{2}$, $a_2 = a_C = \frac{a_1}{2}$.

Подставляя найденные соотношения в общее уравнение динамики с учётом данных задачи, окончательно получим уравнение: $\frac{1}{2}P\delta S_1 = \frac{17}{8g}Pa_1\delta S_1$.

Отсюда $a_1 = \frac{4}{17}g = 0{,}23g$. Ускорение груза 2, $a_2 = \frac{a_1}{2} = 0{,}12g$.

Представим ускорение груза 2 в виде второй производной координаты его движения. Получим дифференциальное уравнение: $\ddot{S}_2 = 0{,}12g$. Дважды проинтегрировав его с нулевыми начальными условиями, найдём закон движения груза: $S_2 = 0{,}06gt^2$.

Задача 70. Грузы 1 и 2 весом $P_1 = 20$ Н и $P_2 = 30$ Н привязаны к нерастяжимой нити. Нить переброшена через неподвижные блоки B и D и охватывает снизу подвижный блок 3 весом $P_3 = 40$ Н (рис. 6.24). Определить ускорения грузов 1 и 2 и центра масс блока 3. Весом неподвижных блоков B и D пренебречь.

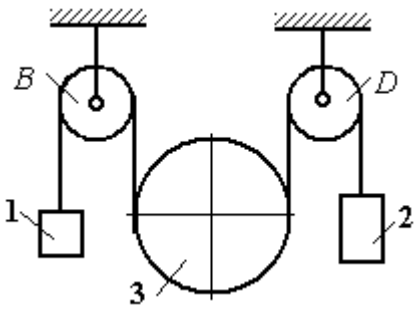

Рис. 6.24. Механическая система с двумя степенями свободы

Решение

В данной механической системе активными силами являются силы тяжести $\vec{P}_1$, $\vec{P}_2$, $\vec{P}_3$ (рис. 6.25), а реакциями связей – реакции шарниров блоков B и D. Связи идеальные, так как оси вращения блоков B и D неподвижны.

Применим к решению задачи общее уравнение динамики. Система имеет две степени свободы. В этом случае общее уравнение динамики необходимо составлять для каждого из независимых перемещений.

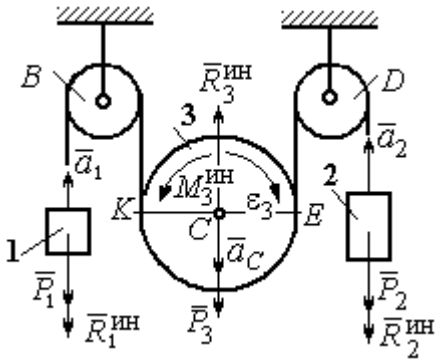

Рис.6.25. Активные силы и силы инерции, приложенные к системе

Предположим, система движется так, что оба груза 1 и 2 равноускоренно перемещаются вверх. Скорости грузов $\vec{V}_1$, $\vec{V}_2$, ускорения – $\vec{a}_1$ и $\vec{a}_2$. Блок 3 опускается вниз с ускорением центра $\vec{a}_C$, вращается и имеет угловое ускорение ε_3, направленное по ходу часовой стрелки (см. рис. 6.25).

Приложим к телам системы силы инерции (см. рис. 6.25). Модули сил инерции: $R_1^{\text{ин}} = m_1 a_1$, $R_2^{\text{ин}} = m_2 a_2$, $R_3^{\text{ин}} = m_3 a_C$. Главный момент сил инерции блока 3 $M_3^{\text{ин}} = J_{3C}\varepsilon_3$, где осевой момент инерции $J_{3C} = \dfrac{m_3 r^2}{2}$. Направления векторов сил и моментов сил инерции показаны на рис. 6.25.

Для вычисления углового ускорения блока 3 воспользуемся векторным представлением ускорения точки при плоскопараллельном движении тела.

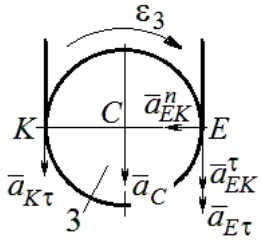

Рис. 6.26. Схема вычисления углового ускорения блока 3

Выберем точку K за полюс. Ускорение точки E определяется равенством $\vec{a}_E = \vec{a}_K + \vec{a}^{\,n}_{EK} + \vec{a}^{\,\tau}_{EK}$, где $\vec{a}_K$ – ускорение полюса K; $\vec{a}^{\,n}_{EK}$, $\vec{a}^{\,\tau}_{EK}$ – нормальная и касательная составляющие ускорения точки E при вращении блока 3 вокруг полюса K (рис. 6.26). Спроектируем векторное равенство на вертикальную ось $E\tau$. Получим: $a_{E\tau} = a_{K\tau} + a^{\tau}_{EK}$, где $a_{E\tau}$ и $a_{K\tau}$ – проекции ускорений точек E и K на вертикальную ось.

Поскольку модуль ускорения точки K нити равен модулю ускорения груза 1, то $a_{K\tau} = a_1$. Модуль ускорения точки E нити равен модулю ускорения груза 2 и $a_{E\tau} = a_2$. Так как $a^{\tau}_{EK} = \varepsilon_3 AK = \varepsilon_3 2r$, то $\varepsilon_3 = \dfrac{a_{E\tau} - a_{K\tau}}{2r} = \dfrac{a_2 - a_1}{2r}$.

Составляя такое же векторное уравнение для определения ускорения центра масс блока 3 (точки C) и проектируя его на вертикальную ось, найдём:

$$a_C = a_{K\tau} + a^{\tau}_{CK} = a_1 + \varepsilon_3 r = \frac{a_2 + a_1}{2}.$$

Выберем в качестве независимых координат s_1, s_2 – положения грузов 1 и 2, отсчитываемые от неподвижных осей вращения блоков B и D. Возможные перемещения грузов обозначим δs_1 и δs_2.

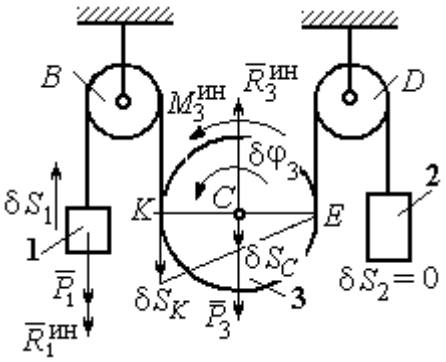

Рис.6.27. Движение системы при перемещении груза 1.

Дадим системе возможное перемещение, при котором груз 1 поднимается вверх на расстояние δs_1, а груз 2 – неподвижен. При таком движении нить, соединяющая груз 2 с блоком 3, неподвижна вплоть до точки E (рис. 6.27).

Вращение блока 3 происходит против направления хода часовой стрелки. Точка E является мгновенным центром скоростей блока 3, и угловая скорость блока $\omega_3 = \frac{V_K}{2r} = \frac{V_1}{2r}$. Скорость центра масс блока $V_C = \frac{1}{2}V_1$. Тогда элементарный поворот блока 3 $\delta\varphi_3 = \frac{\delta s_1}{2r}$ и элементарное перемещения центра масс $\delta s_C = \frac{1}{2}\delta s_1$.

На данном возможном перемещении работу совершают как активные силы – силы тяжести $\vec{P}_1$ и $\vec{P}_3$ груза 1 и блока 3, так и силы инерции – $\vec{R}_1^{\text{ин}}$, $\vec{R}_3^{\text{ин}}$ и пара сил инерции с моментом $M_3^{\text{ин}}$.

Составим общее уравнение динамики:

$$\sum \delta A\left(\vec{F}_k^{\text{акт}}\right) + \sum \delta A\left(\vec{R}_k^{\text{ин}}\right) = -P_1\delta s_1 + P_3\delta s_C - R_1^{\text{ин}}\delta s_1 - R_3^{\text{ин}}\delta s_C + M_3^{\text{ин}}\delta\varphi_3 = 0.$$

Здесь работа сил инерции

$$R_1^{\text{ин}}\delta s_1 = m_1 a_1 \delta s_1, \quad R_3^{\text{ин}}\delta s_C = m_3 a_C \delta s_C = \frac{P_3}{g}\left(\frac{a_1 + a_2}{2}\right)\cdot\frac{1}{2}\delta s_1;$$

$$M_3^{\text{ин}}\delta\varphi_3 = J_{3C}\varepsilon_3\delta\varphi_3 = \frac{P_3 r^2}{2g}\cdot\frac{a_2 - a_1}{2r}\cdot\frac{\delta s_1}{2r}.$$

В результате общее уравнение динамики представляется выражением

$$-P_1\delta s_1 + \frac{1}{2}P_3\delta s_1 - \frac{P_1}{g}a_1\delta s_1 - \frac{P_3}{g}\left(\frac{a_1 + a_2}{2}\right)\cdot\frac{1}{2}\delta s_1 + \frac{P_3 r^2}{2g}\cdot\frac{a_2 - a_1}{2r}\cdot\frac{\delta s_1}{2r} = 0,$$

которое преобразуется к виду:

$$(3P_3 + 8P_1)a_1 + P_3 a_2 = (4P_3 - 8P_1)g.$$

Дадим системе другое независимое возможное перемещение, при котором груз 2 движется вверх ($\delta s_2 \neq 0$), а груз 1 неподвижен ($\delta s_1 = 0$).

При этом перемещении нить, соединяющая груз 1 и блок 3 неподвижна вплоть до точки K (рис. 6.28). Вращение блока 3 происходит по направлению хода часовой стрелки. Точка K является мгновенным центром скоростей блока 3.

Тогда $\omega_3 = \frac{V_E}{2r} = \frac{V_2}{2r}$ и скорость центра масс блока $V_C = \frac{1}{2}V_2$. Элементарный поворот блока 3 $\delta\varphi_3 = \frac{\delta s_2}{2r}$ и перемещение центра масс $\delta s_C = \delta s_E = \frac{1}{2}\delta s_2$.

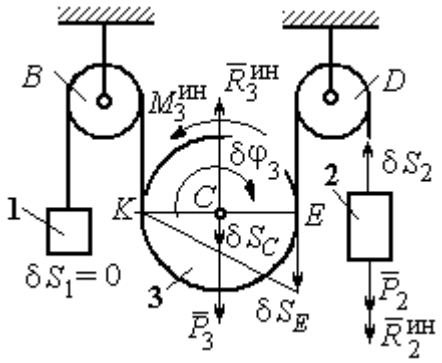

Рис. 6.28. Движение системы при перемещении груза 2

При таком движении работу совершают силы тяжести $\vec{P}_2$ и $\vec{P}_3$, силы инерции $\vec{R}_2^{ин}$, $\vec{R}_3^{ин}$ и пара сил с моментом $M_3^{ин}$.

Составим общее уравнение динамики на возможном перемещении δs_2 (см. рис. 6.28):

$$-P_2\delta s_2 - R_2^{ин}\delta s_2 + P_3\delta s_C - R_3^{ин}\delta s_C - M_3^{ин}\delta\varphi_3 = 0,$$

которое преобразуется к виду

$$-P_2\delta s_2 - \frac{P_2}{g}a_2\delta s_2 + \frac{1}{2}P_3\delta s_2 - \frac{P_3}{g}\left(\frac{a_1+a_2}{2}\right)\frac{1}{2}\delta s_2 - \frac{P_3 r^2}{2g}\left(\frac{a_2-a_1}{2r}\right)\frac{\delta s_2}{2r} = 0$$

или к виду

$$(8P_2 + 3P_3)a_2 + P_3 a_1 = (4P_3 - 8P_2)g.$$

Подставляя данные задачи в оба уравнения динамики, соответствующие независимым перемещениям δs_1 и δs_2, получим систему уравнений:

$$7a_1 + a_2 = 0, \quad 2g + 9a_2 + a_1 = 0.$$

Решение системы: $a_1 = \frac{1}{31}g$, $a_2 = -\frac{7}{31}g$ представляет ускорения грузов 1 и 2.

Ускорение центра масс блока 3 находится по формуле $a_C = \frac{a_1 + a_2}{2} = -\frac{3}{31}g$.

Знаки ускорений определяют направления движений тел: груз 1 движется в выбранном направлении – вверх, груз 2 – вниз, центр блока 3 – вверх.

Упражнения

Упражнение 6.4. В механической системе (рис. 6.29) блок 1 радиуса r и каток 2 соединены горизонтальным невесомым стержнем. Скольжение между стержнем и катками отсутствует. Каток 2 состоит из двух шкивов радиусов r и $R = 2r$, скреплённых на одной оси. Каток катится, опираясь малым шкивом на горизонтальную поверхность, без проскальзывания. Груз 3 представляет собой поршень, двигающийся по горизонтальной поверхности без трения и прикреплённый к центру масс катка 2. К блоку 1 приложена пара сил с переменным моментом $M_{\text{вр}} = mgr\sin\omega t$.

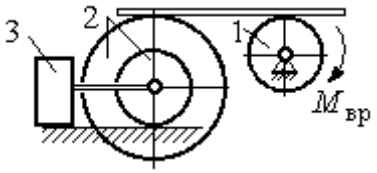

Рис. 6.29. Схема движения механической системы

Найти закон движения поршня 3, если массы грузов $m_1 = m_3 = m$, общая масса катка 2 $m_2 = 2m$, момент инерции катка 2 относительно оси, проходящей через центр масс перпендикулярно плоскости движения, $i_2 = 1{,}5r$. Движение началось из состояния покоя.

Упражнение 6.5. Груз 1, двигаясь горизонтально, приводит в движение ступенчатый барабан 2 посредством нерастяжимой нити, намотанной на его малую ступень (рис. 6.30). К барабану на нитях, намотанных на большую и малую ступеньки, подвешены два груза 3 и 4. На груз 1 действует сила $F = P(t+1)$. Определить закон движения груза 3, если веса грузов одинаковы и равны P, вес барабана 2 равен $2P$, радиусы ступенек барабана r и $2r$, радиус инерции барабана $i_2 = r\sqrt{2}$, и движение началось из состояния покоя.

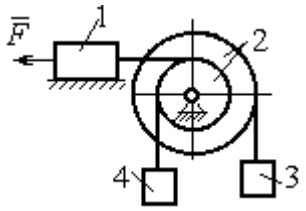

Рис. 6.30. Схема подъёмника

6.4. Уравнения Лагранжа II рода

Обобщенными координатами называется совокупность любых s независимых параметров $q_1, q_2, \ldots, q_s$, однозначно определяющих положение системы в любой момент времени.

Если системе сообщить возможное перемещение, при котором все обобщенные координаты изменятся на элементарные (бесконечно малые) величины $\delta q_1, \delta q_2, \ldots, \delta q_s$, называемые **вариациями обобщенных координат**, то все действующие активные силы совершат элементарную работу, которая может быть представлена в виде: $\delta A = Q_1 \cdot \delta q_1 + Q_2 \cdot \delta q_2 + \ldots + Q_s \cdot \delta q_s$.

Величина Q_k, $k = 1, 2, \ldots, s$, равная коэффициенту при вариации δq_k обобщенной координаты, называется **обобщенной силой**, соответствующей

данной обобщенной координате. Расчет обобщенных сил осуществляется путем последовательного придания системе возможных перемещений, при которых варьируется только одна из обобщенных координат, а вариации остальных координат равны нулю.

Для материальной системы с идеальными связями дифференциальные уравнения движения в обобщенных координатах – **уравнения Лагранжа II рода** – имеют вид: $\frac{d}{dt}\left(\frac{\partial T}{\partial \dot{q}_k}\right) - \frac{\partial T}{\partial q_k} = Q_k$, $k = 1,2,...,s$, где s – число степеней свободы системы; T – кинетическая энергия системы; $q_1, q_2, ..., q_s$ – обобщенные координаты; $\dot{q}_1, \dot{q}_2, ..., \dot{q}_s$ – обобщенные скорости.

Примеры решения задач на составление уравнений Лагранжа

Задача 71. В механизме домкрата (рис. 6.31) движение зубчатого колеса 1 передаётся шестерне 2, к которой соосно прикреплено зубчатое колесо 3, имеющее зацепление с зубчатой рейкой 4, на которой поднимается груз 5 массы m_5 = 50 кг.

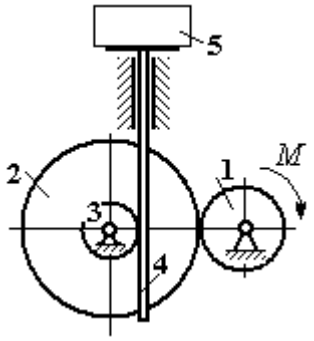

Рис. 6.31. Схема механизма домкрата

Радиусы зубчатых колёс r_1 = 5 см, r_2 = 12 см, r_3 = 6 см. Зубчатые колёса считать сплошными однородными дисками. Массы колёс m_1 = 0,8 кг, m_2 = 1,6 кг, m_3 = 0,6 кг, масса зубчатой рейки m_4 = 1 кг.

Какой величины постоянный вращающий момент нужно приложить к колесу 1 для того, чтобы в момент времени t = 2 с груз 5 имел скорость V_5 = 1 м/с, если движение системы начинается из состояния покоя.

Решение

Домкрат является механической системой с одной степенью свободы. Выберем в качестве обобщённой координаты координату x, отмечающую положение груза 5 (рис. 6.32).

Уравнение Лагранжа для обобщённой координаты x имеет вид: $\frac{d}{dt}\left(\frac{\partial T}{\partial \dot{x}}\right)-\frac{\partial T}{\partial x}=Q_x$, где T – кинетическая энергия системы; $\dot{x}$ – обобщённая скорость; Q_x – обобщённая сила.

Кинетическая энергия колеса 1: $T_1=\frac{J_1\omega_1^2}{2}$, где ω_1 – угловая скорость колеса 1; J_1 – момент инерции колеса, $J_1=\frac{m_1r_1^2}{2}$.

Кинетические энергии шестерни 2 и зубчатого колеса 3, у которых угловые скорости одинаковы, соответственно: $T_2=\frac{J_2\omega_2^2}{2}$, $T_3=\frac{J_3\omega_2^2}{2}$, где ω_2 – угловая скорость шестерни 2; J_2, J_3 – моменты инерции шестерни 2 и зубчатого колеса 3 относительно оси, проходящей через общий центр масс, $J_2=\frac{m_2r_2^2}{2}$, $J_3=\frac{m_3r_3^2}{2}$. Скорость груза 5 равна скорости зубчатой линейки $V_5=V_4$. Кинетическая энергия зубчатой линейки 4 и груза 5: $T_4=\frac{m_4V_4^2}{2}$, $T_5=\frac{m_5V_4^2}{2}$.

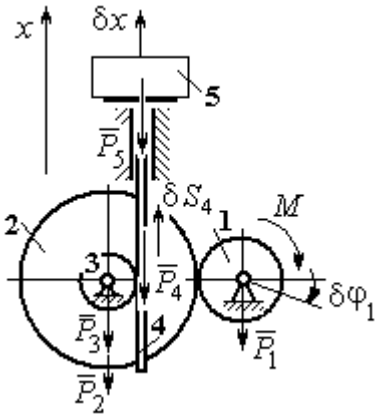

Рис. 6.32. Возможные перемещения звеньев механизма

Выразим угловые скорости колёс через скорость груза (зубчатой линейки).

Имеем: $\omega_2=\omega_3=\frac{V_4}{r_3}$ (см. рис. 6.32). Кроме того, из равенства $\omega_2r_2=\omega_1r_1$ следует $\omega_1=\frac{\omega_2r_2}{r_1}=\frac{V_4r_2}{r_1r_3}$.

Подставляя полученные соотношения в выражения кинетических энергий тел и с учётом данных задачи, получим кинетическую энергию системы:

$$T = T_1 + T_2 + T_3 + T_4 + T_5 =$$

$$= \frac{m_1 r_1^2}{4}\left(\frac{V_4 r_2}{r_1 r_3}\right)^2 + \frac{m_2 r_2^2}{4}\left(\frac{V_4}{r_3}\right)^2 + \frac{m_3 r_3^2}{4}\left(\frac{V_4}{r_3}\right)^2 + \frac{m_4 V_4^2}{2} + \frac{m_5 V_4^2}{2} =$$

$$= \left[\frac{m_1 + m_2}{2}\left(\frac{r_2}{r_3}\right)^2 + \frac{m_3}{2} + m_4 + m_5\right]\frac{V_4^2}{2} = 28{,}05 V_4^2 = 28{,}05\,\dot{x}^2.$$

Вычислим обобщённую силу.

Дадим возможное перемещение δx грузу 5. При этом линейка 4 переместится на расстояние δs_4, а зубчатое колесо 1 повернётся на угол $\delta\varphi_1$. Найдём сумму работ всех сил, приложенных к системе, на этом возможном перемещении. Получим: $\delta A = -P_5\delta x - P_4\delta s_4 + M\delta\varphi_1$. Работа сил тяжести зубчатых колёс $\vec{P}_1$, $\vec{P}_2$ и $\vec{P}_3$ равна нулю, так как точки приложения этих сил неподвижны.

Из ранее полученных скоростных соотношений следуют равенства перемещений: $\delta s_4 = \delta x$, $\delta\varphi_1 = \frac{r_2}{r_1 r_3}\delta x$. В результате сумма работ сил на возможном перемещении системы выражается в виде $\delta A = \left(-m_5 g - m_4 g + M\frac{r_2}{r_1 r_3}\right)\delta x$. Отсюда обобщённая сила Q_x, соответствующая координате *x*: $Q_x = -(m_5 + m_4)g + M\frac{r_2}{r_1 r_3} = -500{,}31 + 40M$.

Составим уравнение Лагранжа.

С учётом, что $\frac{d}{dt}\left(\frac{\partial T}{\partial \dot{x}}\right) = 56{,}1\,\ddot{x}$ и $\frac{\partial T}{\partial x} = 0$, дифференциальное уравнение движения имеет вид: $56{,}1\,\ddot{x} = -500{,}31 + 40M$ или $\ddot{x} = -8{,}92 + 0{,}71M$.

Интегрируя это уравнение с нулевыми начальными условиями, получим закон изменения скорости груза 5: $V_5 = \dot{x} = (-8{,}92+0{,}71M)t$.

По условию задачи при $t = 2$ с $V_5 = 1$ м/с. Подставляя эти данные в уравнение, получим: $M = 13{,}27$ Н·м.

Задача 72. Механическая система состоит из ступенчатого блока 2, катка 3, соединённых невесомым брусом 1, и невесомой пружины жесткостью c. Радиусы ступеней блока r и $R = 1{,}5r$, радиус катка 3 равен r. Брус, лежащий на катке 3 и блоке 2, во время движения остаётся параллельным линии качения катка 3 (рис. 6.33). В центре катка 3 приложена сила $\vec{F}$, направленная вверх параллельно наклонной плоскости, а к блоку 2 – пара сил с моментом M. Качение катка по неподвижной поверхности без скольжения. Проскальзывание между брусом 1 и дисками отсутствует. Передача движения пружины блоку 2 производится посредством невесомого жесткого вертикального стержня, прижатого к малой ступеньке блока без скольжения. Радиус инерции блока 2 относительно оси вращения $i_z = r\sqrt{2}$. Веса тел: $P_3 = P$, $P_2 = 2P$, приложенная сила $F = 2P$, момент $M = Pr$, жесткость пружины $c = P/r$.

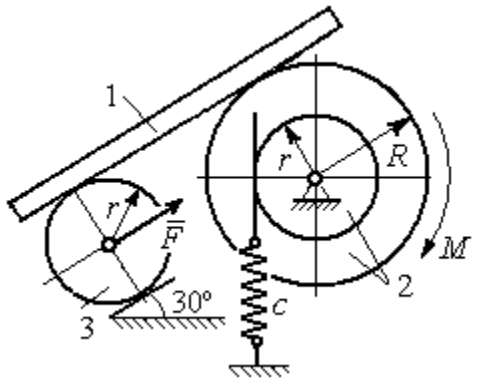

Рис. 6.33. Механическая система с одной степенью свободы

Определить закон угловых колебаний блока 2 при $P = 10$ Н, $r = 0{,}2$ м, если в начальный момент пружина находилась в нерастянутом состоянии, а блоку 2 придали угловую скорость $\omega_0 = 0{,}5$ рад/с в сторону вращения, создаваемого заданным моментом.

Решение

Рассматриваемая механическая система (рис. 6.34) имеет одну степень свободы. В качестве обобщённой координаты q выберем перемещение x

верхнего края пружины, отсчитываемого от уровня недеформируемой пружины (см. рис. 6.34). Обобщённая скорость $\dot{q} = \dot{x}$.

Уравнение Лагранжа II рода, описывающее движение системы, имеет вид $\frac{d}{dt}\left(\frac{\partial T}{\partial \dot{x}}\right) - \frac{\partial T}{\partial x} = Q_x$, где T – кинетическая энергия системы; Q_x – обобщенная сила, соответствующая обобщенной координате *x*.

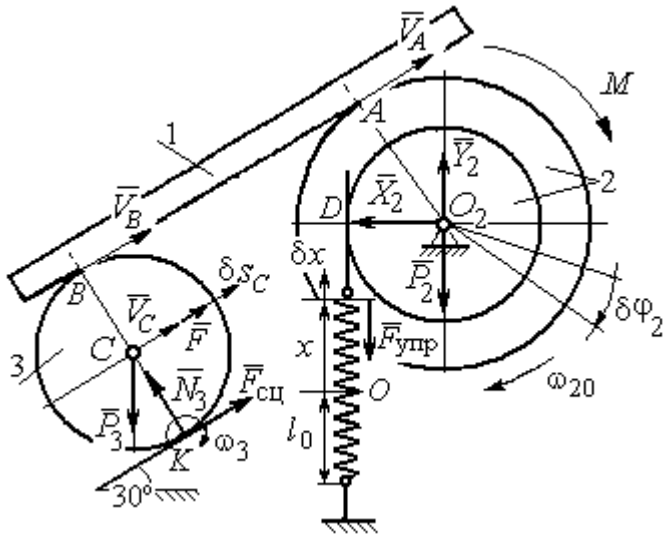

Рис. 6.34 Расчётная схема колебаний механической системы с одной степенью свободы

Вычислим кинетическую энергию системы. Энергия вращательного движения блока 2: $T_2 = \frac{1}{2} J_{2z} \omega_2^2$, где ω_2 – угловая скорость блока; J_{2z} – момент инерции блока 2 относительно оси *z*, $J_{2z} = m_2 i_z^2$. Каток 3 совершает плоскопараллельное движение. Его кинетическая энергия $T_3 = \frac{1}{2} m_3 V_C^2 + \frac{1}{2} J_{zC} \omega_3^2$, где V_C, ω_3 – скорость центра масс катка 3 и его угловая скорость; J_{zC} – момент инерции катка относительно оси, проходящей через его центр масс перпендикулярно плоскости движения, $J_{zC} = \frac{1}{2} m_3 r^2$; r – радиус катка.

Выразим угловые скорости ω_2, ω_3, а также скорость V_C через обобщённую скорость $\dot{x}$.

Заметим, что скорость точки *D* блока 2 равна скорости движения верхнего края пружины: $V_D = \dot{x}$ (см. рис. 6.34). Угловая скорость блока 2: $\omega_2 = \dfrac{V_D}{r} = \dfrac{\dot{x}}{r}$.

Скорость точки *A* блока 2: $V_A = \omega_2 R = \dfrac{\dot{x}R}{r}$.

Так как брус совершает поступательное движение, то скорости точек *A* и *B* равны: $V_B = V_A$. Угловая скорость катка 3 (точка *K* касания катка 3 с неподвижной поверхностью является его мгновенным центром скоростей): $\omega_3 = \dfrac{V_B}{2r} = \dfrac{V_A}{2r} = \dfrac{\dot{x}R}{2r^2}$. Скорость центра катка 3: $V_C = \dfrac{V_B}{2} = \dfrac{\dot{x}R}{2r}$.

Подставляя найденные кинематические соотношения с учётом исходных данных задачи, получим кинетическую энергию тел системы:

$$T_2 = \frac{1}{2} J_{2z} \omega_2^2 = \frac{1}{2} \cdot \frac{2P}{g} \left(r\sqrt{2}\right)^2 \left(\frac{\dot{x}}{r}\right)^2 = \frac{2P}{g} \dot{x}^2;$$

$$T_3 = \frac{1}{2} m_3 V_C^2 + \frac{1}{2} J_{zC} \omega_3^2 = \frac{1}{2} \frac{P}{g} \left(\frac{\dot{x}R}{2r}\right)^2 + \frac{1}{2} \frac{Pr^2}{2g} \left(\frac{\dot{x}R}{2r^2}\right)^2 = \frac{3P}{4g} \left(\frac{R}{2r}\right)^2 \dot{x}^2.$$

Полная кинетическая энергия системы:

$$T = T_2 + T_3 = \frac{P}{g} \left(2 + \frac{3}{4} \left(\frac{R}{2r}\right)^2\right) \dot{x}^2.$$

Найдём обобщённую силу. Произвольное положение системы определяется обобщённой координатой *x*, показывающей растяжение пружины. Дадим пружине в произвольном положении возможное (бесконечно малое) перемещение δx в положительном направлении оси *x* (см. рис. 6.34). При этом блок 2 повернётся на угол $\delta\varphi_2 = \dfrac{\delta x}{r}$, центр масс катка 3 сдвинется на расстояние $\delta s_C = \dfrac{R}{2r} \delta x$. На заданном перемещении системы работу совершают сила тяжести катка 3, пара сил с моментом *M*, сила $\vec{F}$ и сила упругости пружины.

Элементарная работа вращающего момента M: $\delta A(M) = M\delta\varphi_2 = M\dfrac{\delta x}{r}$.

Работа силы тяжести катка 3: $\delta A(\vec{P}_3) = P_3\delta s_C\cos 120^\circ = -P_3\dfrac{R}{4r}\delta x$.

Работа силы F: $\delta A(\vec{F}) = F\delta s_C = F\dfrac{R}{2r}\delta x$.

Модуль силы упругости пружины, растянутой из недеформированного положения на расстояние x: $F_{\text{упр}} = cx$. Сила упругости направлена в сторону, противоположную растяжению (см. рис. 6.34). Её работа при перемещении δx вычисляется по формуле $\delta A(\vec{F}_{\text{упр}}) = F_{\text{упр}}\delta x\cos 180^\circ = -cx\delta x$.

Сумма работ сил на рассматриваемом возможном перемещении системы с учётом данных задачи:

$$\delta A = M\frac{\delta x}{r} - P_3\frac{R}{4r}\delta x + F\frac{R}{2r}\delta x - cx\delta x = P\left(\frac{17}{8} - \frac{x}{r}\right)\delta x,$$

откуда обобщённая сила $Q_x = P\left(\dfrac{17}{8} - \dfrac{x}{r}\right)$.

Вычислим необходимые производные кинетической энергии: $\dfrac{d}{dt}\left(\dfrac{\partial T}{\partial \dot{x}}\right) = \dfrac{2P}{g}\left(2 + \dfrac{3}{4}\left(\dfrac{R}{2r}\right)^2\right)\ddot{x}$, $\dfrac{\partial T}{\partial x} = 0$ и, подставляя их в общий вид уравнений Лагранжа, получим дифференциальное уравнение колебаний верхнего края пружины:

$$\frac{2P}{g}\left(2 + \frac{3}{4}\left(\frac{R}{2r}\right)^2\right)\ddot{x} = P\left(\frac{17}{8} - \frac{x}{r}\right), \text{ или } \ddot{x} + 10{,}2x = 4{,}34 \text{ (здесь } g = 9{,}81 \text{ м/с}^2\text{).}$$

Решение дифференциального уравнения представляется в виде суммы: $x = x_{\text{одн}} + x_{\text{частн}}$. Общее решение однородного уравнения имеет вид $x_{\text{одн}} = C_1\sin kt + C_2\cos kt$, где C_1, C_2 – произвольные постоянные; k – круговая частота собственных колебаний пружины, $k = \sqrt{10{,}2}$ = 3,19 рад/с. Частное решение неоднородного уравнения ищется в виде константы $x_{\text{част}} = b$. Подставив

его в уравнение колебаний, получим: $b = 0{,}42$. Таким образом, общее решение неоднородного уравнения имеет вид $x(t) = C_1 \sin 3{,}19t + C_2 \cos 3{,}19t + 0{,}42$.

Произвольные постоянные C_1, C_2 находятся из начальных условий. По условию задачи в начальный момент пружина была в нерастянутом состоянии. Тогда начальная координата пружины (её верхнего края) $x(0) = 0$. Подставляя значение начальной координаты в общее решение неоднородного уравнения при $t = 0$, получим $C_2 = -0{,}42$. Скорость верхнего края пружины в начальный момент времени $\dot{x}(0)$ равна начальной скорости $V_D(0)$ точки D блока 2. Поскольку в начальный момент времени блоку 2 сообщили угловую скорость $\omega_{20} = 0{,}5$ рад/с, то при $r = 0{,}2$ м $\dot{x}(0) = V_D(0) = \omega_{20} r = 0{,}1$ м/с.

Вычисляем скорость движения края пружины, взяв производную: $\dot{x}(t) = 3{,}19 C_1 \cos 3{,}19t - 3{,}19 C_2 \sin 3{,}19t$. Подставляя начальное значение скорости, получим $C_1 = 0{,}03$.

Окончательно уравнение движения верхнего края пружин: $x(t) = 0{,}03 \sin 3{,}19t - 0{,}42 \cos 3{,}19t + 0{,}42$ м. Уравнение колебательного движения блока 2: $\varphi_2 = \dfrac{x}{r} = 0{,}15 \sin 3{,}19t - 2{,}1 \cos 3{,}19t + 2{,}1$ рад.

Задача 73. Прямоугольная призма 3 весом $2P$ лежит на катке 1 радиуса r и веса P и опирается на невесомый блок 2 (рис. 6.35). Каток 1 катится по неподвижной горизонтальной поверхности без скольжения. По наклонной поверхности призмы скатывается без скольжения каток 4 весом P и радиуса r. Угол наклона поверхности призмы к горизонту составляет 30º. На каток 1 действует пара сил с постоянным моментом $M = 3Pr$, а на призму 3 – горизонтальная сила $\vec{F}$ с модулем $F = P$. Катки считать однородными

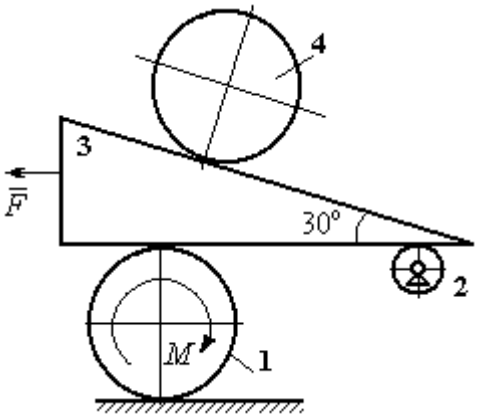

Рис. 6.35. Механическая система с двумя степенями свободы

дисками. Проскальзывание между катками 1, 4 и призмой отсутствует. В начальный момент система находилась в покое.

Определить закон движения призмы 3 и закон движения катка 4 относительно призмы.

Решение

Рассматриваемая механическая система – катки и призма имеет две степени свободы, так как перемещение катка 4 относительно призмы 3 не зависит от перемещения самой призмы и катка 1. За обобщенные координаты выберем перемещение x_4 центра масс катка 4 относительно края призмы и перемещение x_3 края призмы 3 относительно произвольной неподвижной вертикальной плоскости (рис. 6.36). Обобщенные скорости: $\dot{x}_4$, $\dot{x}_3$.

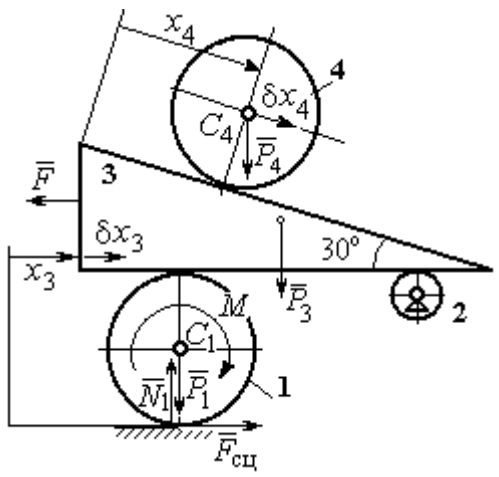

Рис. 6.36. Возможные перемещения механической системы

Уравнения Лагранжа II рода, описывающие движение системы в обобщённых координатах:

$$\frac{d}{dt}\left(\frac{\partial T}{\partial \dot{x}_4}\right) - \frac{\partial T}{\partial x_4} = Q_{x_4};$$

$$\frac{d}{dt}\left(\frac{\partial T}{\partial \dot{x}_3}\right) - \frac{\partial T}{\partial x_3} = Q_{x_3},$$

где T – кинетическая энергия системы; Q_{x_4}, Q_{x_3} – обобщенные силы, соответствующие указанным обобщенным координатам.

Вычислим кинетическую энергию тел в системе.

Каток 1 совершает плоскопараллельное движение. Кинетическая энергия катка $T_1 = \frac{1}{2} m_1 V_{C_1}^2 + \frac{1}{2} J_{C_1} \omega_1^2$, где V_{C_1} – скорость центра масс катка, $V_{C_1} = \frac{1}{2}\dot{x}_3$; J_{C_1} – момент инерции катка относительно оси, проходящей через центр масс

перпендикулярно плоскости движения, $J_{C_1} = \frac{m_1 r^2}{2}$; ω_1 – угловая скорость катка 1, $\omega_1 = \frac{\dot{x}_3}{2r}$.

Призма 3 совершает поступательное движение со скоростью $V_3 = \dot{x}_3$. Её кинетическая энергия $T_3 = \frac{m_3 V_3^2}{2} = \frac{m_3 \dot{x}_3^2}{2}$.

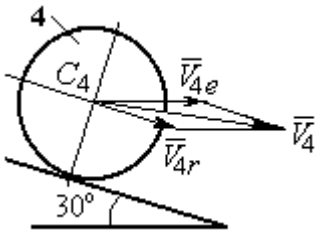

Рис. 6.37. Скорость центра масс катка 4

При расчёте кинетической энергии катка 4 по формуле $T_4 = \frac{1}{2} m_4 V_4^2 + \frac{1}{2} J_{C_4} \omega_4^2$ необходимо учитывать, что каток 4 совершает сложное движение. Здесь относительное движение катка – его качение по наклонной поверхности призмы, переносное – поступательное перемещение вместе с призмой.

Вектор абсолютной скорости центра масс катка 4 $\vec{V}_4$ представляется в виде суммы $\vec{V}_4 = \vec{V}_{4e} + \vec{V}_{4r}$ (рис. 6.37), где $\vec{V}_{4e}$ – вектор переносной скорости катка, равный по модулю скорости призмы: $V_{4e} = \dot{x}_3$; $\vec{V}_{4r}$ – вектор относительной скорости центра масс катка, равный по величине $V_{4r} = \dot{x}_4$. Модуль абсолютной скорости центра масс катка 4 (по теореме косинусов):

$$V_4^2 = V_{4e}^2 + V_{4r}^2 - 2V_{4e}V_{4r}\cos 150^\circ = \dot{x}_3^2 + \dot{x}_4^2 + 2\dot{x}_3\dot{x}_4\cos 30^\circ .$$

Поскольку переносное движение катка 4 поступательное, угловая скорость катка ω_4 равна его угловой скорости в относительном движении $\omega_4 = \frac{V_{4r}}{r} = \frac{\dot{x}_4}{r}$.

В результате выражение кинетической энергии системы, в обобщённых скоростях имеет вид:

$$T = \frac{1}{2} m_1 V_{C_1}^2 + \frac{1}{2} J_{C_1} \omega_1^2 + \frac{1}{2} m_3 V_3^2 + \frac{1}{2} m_4 V_4^2 + \frac{1}{2} J_{C_4} \omega_4^2 =$$

$$= \frac{P}{2g}\left(\frac{27}{8}\dot{x}_3^2 + \frac{3}{2}\dot{x}_4^2 + \dot{x}_3\dot{x}_4\sqrt{3}\right).$$

Дадим системе возможное перемещение по координате x_3, оставляя координату x_4 без изменения: $\delta x_3 > 0, \delta x_4 = 0$. При таком движении системы каток 4 не скатывается по призме, а движется поступательно вместе с ней. В этом случае работа сил тяжести катков 1, 4 и призмы равна нулю, так как нет вертикального перемещения точек приложения этих сил. Работу на этом перемещении будет производить только сила $\vec{F}$ и пара сил с моментом M, приложенная к катку 1. Суммарная элементарная работа

$$\delta A = -F\delta x_3 + M\delta\varphi_1 = \left(-F + \frac{M}{2r}\right)\delta x_3 .$$

Здесь учтено, что элементарный угол поворота катка 1 связан с перемещением призмы соотношением: $\delta\varphi_1 = \frac{\delta x_3}{2r}$. Отсюда обобщённая сила, соответствующая координате x_3: $Q_{x_3} = -F + \frac{M}{2r} = \frac{1}{2}P$.

Дадим системе другое независимое перемещение – по координате x_4, оставляя координату x_3 без изменения: $\delta x_4 > 0, \delta x_3 = 0$. При этом возможном перемещении вся система стоит, кроме катка 4, который скатывается по наклонной поверхности призмы. При таком движении системы работу совершает только сила тяжести катка 4. Выражая элементарную работу $\delta A = P_4\delta x_4 \cos 60^\circ = \frac{1}{2}P\delta x_4$, найдём обобщённую силу, соответствующую координате x_4: $Q_{x_4} = \frac{1}{2}P$.

Составим уравнения Лагранжа. С этой целью вычислим необходимые производные кинетической энергии

$$\frac{d}{dt}\left(\frac{\partial T}{\partial \dot{x}_3}\right) = \frac{27P}{8g}\ddot{x}_3 + \frac{P\sqrt{3}}{2g}\ddot{x}_4;\ \ \frac{d}{dt}\left(\frac{\partial T}{\partial \dot{x}_4}\right) = \frac{3P}{2g}\ddot{x}_4 + \frac{P\sqrt{3}}{2g}\ddot{x}_3;\ \ \frac{\partial T}{\partial x_3} = 0,\ \frac{\partial T}{\partial x_4} = 0.$$

Подставляя результаты расчётов в общий вид уравнений Лагранжа, получим систему дифференциальных уравнений:

$$\frac{27P}{8g}\ddot{x}_3 + \frac{P\sqrt{3}}{2g}\ddot{x}_4 = \frac{1}{2}P, \quad \frac{3P}{2g}\ddot{x}_4 + \frac{P\sqrt{3}}{2g}\ddot{x}_3 = \frac{1}{2}P$$

или

$$6{,}75\ddot{x}_3 + 1{,}73\ddot{x}_4 = g\,; \;\; 3\ddot{x}_4 + 1{,}73\ddot{x}_3 = g\,.$$

Решаем данную систему как алгебраическую относительно ускорений $\ddot{x}_3$, $\ddot{x}_4$. Получим: $\ddot{x}_3 = 0{,}07g$, $\ddot{x}_4 = 0{,}29g$.

Интегрируя дважды эти уравнения с нулевыми начальными условиями, получим закон движения призмы ($x_3 = 0{,}035gt^2$) и центра масс катка 4 относительно призмы ($x_4 = 0{,}145gt^2$). Движение призмы и катка 4 относительно призмы происходит в положительном направлении осей.

Задача 74. Механическая система состоит из трёх тел – груза 1, катка 2 и блока 3 (рис. 6.38). Невесомый стержень, соединяющий каток 2 с блоком 3, параллелен горизонтальной плоскости качения катка 2. К центру катка 2 прикреплена горизонтальная пружина, другой конец которой соединён с грузом 1. Коэффициент жесткости пружины *c*. Груз 1 весом P_1 движется без трения по горизонтальной поверхности. Каток 2 весом P_2 катится по горизонтальной поверхности без скольжения. Радиус катка 2 равен *r*. Блок 3 считать однородным диском весом P_3 радиуса *R*. К блоку 3 приложена пара сил с моментом *M*. Движение катка 2 блоку 3 передаётся горизонтальным невесомым стержнем. Скольжение между стержнем и дисками отсутствует. В начальный момент система находилась в покое. При этом груз 1 находился в положении, при котором пружина была растянута относительно своего недеформированного состояния на величину Δl_0.

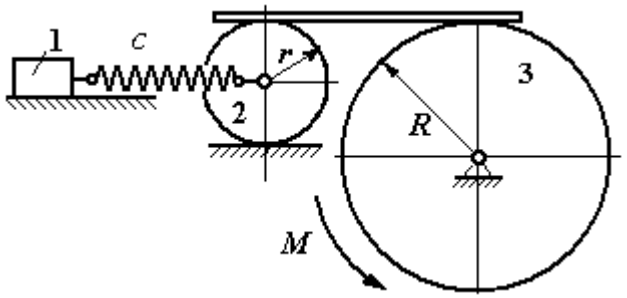

Рис. 6.38. Колебания механической системы с двумя степенями свободы

Найти закон абсолютного движения груза 1, если известно P_1 = 10 Н, P_2 = 20 Н, P_3 = 30 Н, M = 5 Н·м, R = 24 см, c = 207 Н/м, Δl_0 = 5 см.

Решение

Рассматриваемая механическая система имеет две степени свободы. В качестве обобщенных координат выберем удлинение пружины x_1 относительно недеформированного состояния и угол φ_3 поворота блока 3 (рис. 6.39). При этом x_1 является относительной координатой движения груза, а φ_3 – абсолютной координатой вращения блока 3.

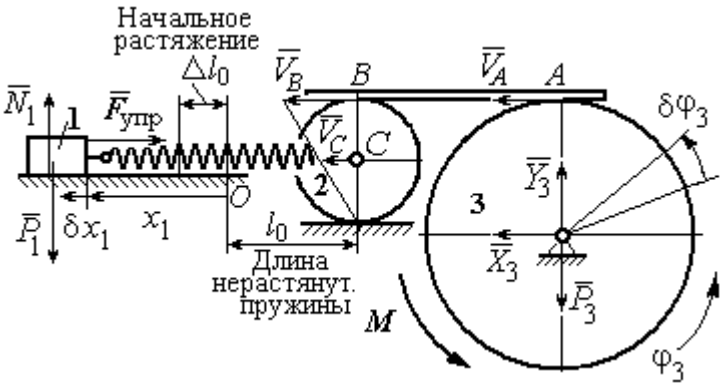

Рис. 6.39. Расчётная схема колебаний механической системы

Рассмотрим сложное движение груза 1. Относительное движение груза – это его движение на пружине в предположении, что точка крепления пружины неподвижна. Относительная скорость $V_{1r} = \dot{x}_1$. Переносное движение – это перемещение груза вместе с фиксированной длиной пружины (иначе, заменяя пружину жестким стержнем). Переносная скорость груза 1 $V_{1e} = V_C$, где V_C – скорость центра масс катка 2.

На рис. 6.39 показано распределение скоростей точек катка 2, откуда следует: $V_C = \frac{1}{2} V_B$. Имеем: $V_B = V_A = \omega_3 R = \dot{\varphi}_3 R$ и $V_C = \frac{1}{2}\dot{\varphi}_3 R$.

Для того чтобы найти модуль абсолютной скорости груза 1, спроектируем векторное равенство теоремы сложения скоростей $\vec{V}_1 = \vec{V}_{1r} + \vec{V}_{1e}$ на горизонтальную ось. Полагая, что движение системы происходит в

положительном направлении отсчета обобщённых координат, получим: $V_1 = \dot{x}_1 + \frac{1}{2}\dot{\varphi}_3 R$.

Уравнения Лагранжа II рода, описывающие движение системы:

$$\frac{d}{dt}\left(\frac{\partial T}{\partial \dot{x}_1}\right) - \frac{\partial T}{\partial x_1} = Q_x, \quad \frac{d}{dt}\left(\frac{\partial T}{\partial \dot{\varphi}_3}\right) - \frac{\partial T}{\partial \varphi_3} = Q_\varphi,$$

где T – кинетическая энергия системы; Q_x, Q_φ – обобщенные силы, соответствующие обобщенным координатам x_1 и φ_3.

Вычислим кинетическую энергию системы и выразим её через обобщённые скорости.

Кинетическая энергия поступательного движения груза 1 определяется выражением $T_1 = \frac{1}{2} m_1 V_1^2$, где V_1 следует рассматривать как абсолютную скорость груза. Тогда $T_1 = \frac{1}{2} m_1 \left(\dot{x}_1 + \frac{1}{2}\dot{\varphi}_3 R \right)^2$. Каток 2 совершает плоскопараллельное движение. Кинетическая энергия катка $T_2 = \frac{3}{4} m_2 V_C^2$, причём $V_C = \frac{1}{2}\dot{\varphi}_3 R$. Тогда $T_2 = \frac{3}{16} m_2 \dot{\varphi}_3^2 R^2$. Кинетическая энергия вращающегося блока 3: $T_3 = \frac{1}{2} J_{3z} \omega_3^2$, где J_{3z} – осевой момент инерции блока 3, $J_{3z} = \frac{m_3 R^2}{2}$. Окончательно $T_3 = \frac{1}{4} m_3 \dot{\varphi}_3^2 R^2$.

Кинетическая энергия системы имеет вид:

$$T = T_1 + T_2 + T_3 = \frac{1}{2} m_1 (\dot{x}_1 + \frac{1}{2}\dot{\varphi}_3 R)^2 + \frac{3}{16} m_2 \dot{\varphi}_3^2 R^2 + \frac{m_3 R^2}{4} \dot{\varphi}_3^2 =$$

$$= \frac{1}{2} m_1 \dot{x}_1^2 + \frac{1}{2} m_1 \dot{x}_1 \dot{\varphi}_3 R + \left(\frac{1}{8} m_1 + \frac{3}{16} m_2 + \frac{1}{4} m_3 \right) \dot{\varphi}_3^2 R^2.$$

Дадим системе возможное перемещение, при котором изменяется координата груза x_1 ($\delta x_1 > 0$), а другая координата – угол поворота блока 3 φ_3 остаётся постоянной ($\delta\varphi_3 = 0$). В этом случае груз 1 движется горизонтально, блок 3 и каток 2 – неподвижны. При таком движении работу будет производить только упругая сила пружины.

Модуль силы упругости пружины пропорционален её растяжению и в произвольном положении груза равен: $F_{\text{упр}} = c\Delta\ell = cx_1$. Направление силы упругости противоположно растяжению (см. рис. 6.39).

Сумма элементарных работ сил на заданном перемещении системы δx_1: $\delta A = -F_{\text{упр}}\delta x_1 = -cx_1\delta x_1$. Отсюда обобщенная сила Q_x, соответствующая координате x_1: $Q_x = -cx_1 = -207x_1$ Н.

Дадим системе другое возможное перемещение, при котором пружина не растягивается: $\delta x_1 = 0$, а блок 3 повернулся на угол $\delta\varphi_3$: $\delta\varphi_3 > 0$. В этом случае пружина рассматривается как жёсткий стержень, связывающий груз 1 с центром масс катка 2. В результате при повороте блока 3 груз 1 и точка *C* движутся одинаково в горизонтальном направлении. На этом перемещении системы работу совершает только пара сил с моментом *M*, приложенная к блоку 3. Имеем $\delta A = M\delta\varphi_3$, и, следовательно, обобщённая сила $Q_\varphi = M = 5$ Н·м.

Составим уравнения Лагранжа, для чего вычислим производные от кинетической энергии по обобщенным скоростям и координатам:

$$\frac{\partial T}{\partial \dot{x}_1} = m_1\dot{x}_1 + \frac{1}{2}m_1R\dot{\varphi}_3;\ \ \frac{\partial T}{\partial \dot{\varphi}_3} = \frac{1}{2}m_1R\dot{x}_1 + \left(\frac{1}{4}m_1 + \frac{3}{8}m_2 + \frac{1}{2}m_3\right)\dot{\varphi}_3R^2;$$

$$\frac{\partial T}{\partial x_1} = 0,\ \ \frac{\partial T}{\partial \varphi_3} = 0.$$

Полные производные по времени:

$$\frac{d}{dt}\left(\frac{\partial T}{\partial \dot{x}_1}\right) = m_1\ddot{x}_1 + \frac{1}{2}m_1R\ddot{\varphi}_3;\ \ \frac{d}{dt}\left(\frac{\partial T}{\partial \dot{\varphi}_3}\right) = \frac{1}{2}m_1R\ddot{x}_1 + \left(\frac{1}{4}m_1 + \frac{3}{8}m_2 + \frac{1}{2}m_3\right)\ddot{\varphi}_3R^2.$$

Приравнивая полные производные обобщённым силам, получим уравнения Лагранжа окончательно в виде системы алгебраических уравнений относительно ускорений $\ddot{x}_1$ и $\ddot{\varphi}_3$:

$$1{,}02\ddot{x}_1 + 0{,}12\ddot{\varphi}_3 = -207x_1;\ \ 0{,}12\ddot{x}_1 + 0{,}15\ddot{\varphi}_3 = 5.$$

Разрешая систему относительно ускорения $\ddot{x}_1$, получим уравнение относительных колебаний груза:

$$\ddot{x}_1 + 225x_1 = -4{,}35.$$

Решение линейного неоднородного дифференциального уравнения с постоянными коэффициентами представляется в виде суммы общего решения однородного уравнения и частного решения неоднородного: $x_1 = x_{\text{одн}} + x_{\text{частн}}$.

Общее решение однородного уравнения $x_{\text{одн}} = C_1 \sin kt + C_2 \cos kt$, где C_1, C_2 – произвольные постоянные; k – круговая частота собственных колебаний груза 1, $k = \sqrt{225} = 15$ рад/с. Частное решение неоднородного уравнения ищется в виде константы $x_{\text{част}} = b$. Подставив его в уравнение колебаний, получим: b = – 0,02.

Таким образом, общее решение неоднородного уравнения

$$x_1(t) = C_1 \sin 15t + C_2 \cos 15t - 0{,}02.$$

Начальная координата x_{01} груза 1 определяется из условия, что в начальный момент времени при $t = 0$ груз находился в положении, при котором пружина была растянута относительно своего недеформированного состояния на расстояние Δl_0 = 0,05 м. Следовательно, $x_{01} = 0{,}05$. Подставляя значение начальной координаты в общее решение неоднородного уравнения при $t = 0$, получим: $C_2 = 0{,}07$.

Относительная скорость груза 1 в любой момент времени: $\dot{x}_1(t) = C_1 15\cos 15t - C_2 15\sin 15t$. По условию задачи начальная скорость груза 1 $\dot{x}_1(0) = 0$. После подстановки начального условия в выражение для скорости груза 1 получим: $C_1 = 0$.

Окончательно уравнение относительного движения груза 1:

$$x_1(t) = 0{,}07\cos 15t - 0{,}02 \text{ м}.$$

Найдём уравнение вращательного движения блока 3. Для этого в дифференциальное уравнение $0{,}12\ddot{x}_1 + 0{,}15\ddot{\varphi}_3 = 5$ подставим значение второй производной решения относительных колебаний груза 1. Получим: $\ddot{\varphi}_3 = 33{,}33 + 12{,}6\cos 15t$. Полагая $\ddot{\varphi}_3 = \dfrac{d\omega_3}{dt}$, получим дифференциальное уравнение первого порядка: $\dfrac{d\omega_3}{dt} = 33{,}33 + 12{,}6\cos 15t$, откуда найдём угловую скорость блока 3: $\omega_3 = 33{,}33t + 0{,}84\sin 15t + C_3$.

Аналогично, положив $\omega_3 = \dfrac{d\varphi_3}{dt}$, найдём закон вращательного движения блока 3: $\varphi_3 = 16{,}665t^2 - 0{,}056\cos 15t + C_3 t + C_4$.

Начальные условия движения блока: при $t = 0$, $\varphi_3(0) = 0$, $\omega_3(0) = 0$. Подставляя начальные условия в уравнения движения, получим: $C_4 = 0{,}056$, $C_3 = =0$.

Окончательно уравнение вращательного движения блока 3:

$$\varphi_3 = 16{,}665t^2 - 0{,}056\cos 15t + 0{,}056.$$

Абсолютное движение s_1 груза 1 представляется суммой относительного и переносного движений:

$$s_1 = x_1 + S_C = x_1 + \frac{1}{2}R\varphi_3 = 2t^2 - 0{,}06\cos 15t - 0{,}01.$$

Упражнения

Упражнение 6.6. Каток весом $P_1 = 2P$, радиуса r, движущийся без проскальзывания по вертикальной стене, удерживается вертикальной пружиной жесткостью $C = 4P/r$, прикреплённой одним концом к центру катка, другим – к неподвижной поверхности (рис. 6.40). К нити, намотанной на барабан катка, подвешен груз 2 весом $P_2 = P$. На груз действует сила $F = P$, к катку приложена пара сил с моментом $M = Pr$.

Найти закон движения груза 2 и максимальное растяжение пружины, если движение системы началось из состояния покоя при недеформированной пружине.

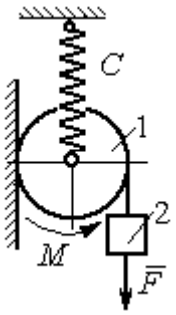

Рис. 6.40. Схема движения катка

Упражнение 6.7. Грузы 1 и 2 весом $P_1 = 20$ Н и $P_2 = 30$ Н привязаны к нерастяжимой нити. Нить переброшена через неподвижные блоки B и D и охватывает снизу подвижный блок 3 весом $P_3 = 40$ Н (рис. 6.41).

Определить ускорения грузов 1 и 2 и центра масс блока 3. Весом нити и неподвижных блоков B и D пренебречь.

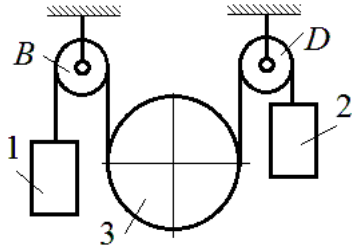

Рис. 6.41. Механическая система с двумя степенями свободы

Упражнение 6.8. Каток 1, радиуса r весом P катится по горизонтальной поверхности. К катку приложена пара сил с моментом $M = 2Pr$. Каток передаёт движение невесомой тележке (см. рис. 6.42). В кузове тележки находится каток 2 такого же радиуса r и веса P, который движется по горизонтальной поверхности кузова под действием силы $F = P$, приложенной в центре катка. Найти закон движения центра катка 2 относительно тележки, если движение системы началось из состояния покоя.

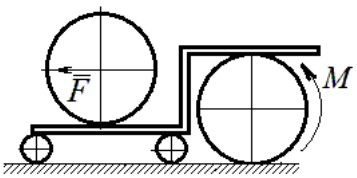

Рис. 6 42. Движение катка в кузове тележки

7. ОТВЕТЫ И КРАТКИЕ ПОЯСНЕНИЯ

7.1. Ответы к упражнениям главы 1

1.1

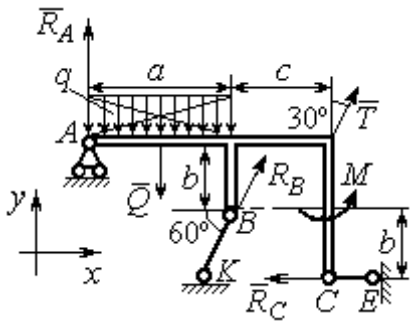

Рис. 7.1. Расчётная схема к упражнению 1.1

$T = 15$ кН, $Q = 15$ кН.

$$R_B\cos 60^\circ + T\cos 60^\circ - R_C = 0;$$

$$R_A - Q + R_B\cos 30^\circ + T\cos 30^\circ = 0;$$

$$-Q\cdot\frac{a}{2} + R_B\cos 30^\circ\cdot a + R_B\cos 60^\circ\cdot b + T\cos 30^\circ\cdot(a+c) + + M - R_C\cdot 2b = 0.$$

$R_B = -3{,}8$ кН, $R_C = 5{,}6$ кН, $R_A = 5{,}3$ кН.

1.2

$Q = 9$ кН. $T = 2$ кН.

$$X_A + T\cos 30^\circ + Q\cos 30^\circ = 0;$$

$$Y_A - Q\cos 60^\circ + R_B - T\cos 60^\circ - F = 0;$$

$$-Q\cdot\frac{c}{2} + R_B(b + c\cos 60^\circ) - Fc\cos 60^\circ + M -$$

$$-T\cos 60^\circ(b + c\cos 60^\circ) - T\cos 30^\circ(a + c\sin 60^\circ) = 0.$$

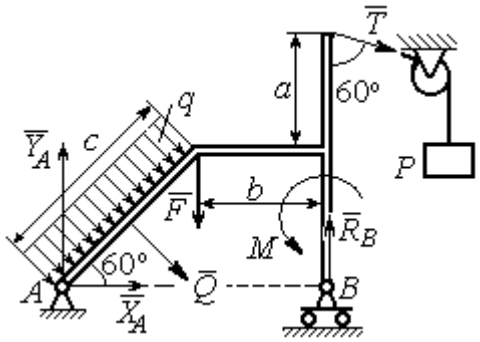

Рис. 7.2. Расчётная схема к упражнению 1.2

$R_B = 10{,}02$ кН, $X_A = -9{,}53$ кН, $Y_A = -0{,}52$ кН.

1.3

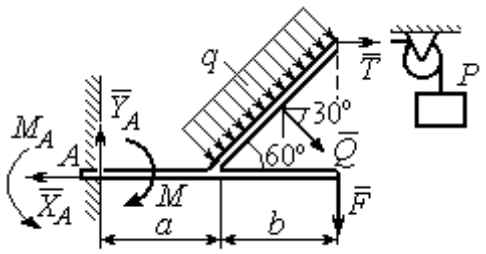

Рис. 7.3. Расчётная схема к упражнению 1.3

$Q = 8$ кН. $T = 3$ кН.

$$-X_A + T + Q\cos 30^\circ = 0;$$

$$Y_A - Q\cos 60^\circ - F = 0;$$

$$-T\,2b\cos 30^\circ - F(a+b) + M_A - M -$$

$$-Q\cos 60^\circ\left(a + \frac{b}{2}\right) - Q\cos 30^\circ\left(b\cos 30^\circ\right) = 0.$$

$M_A = 18{,}61$ кН·м, $X_A = 9{,}93$ кН, $Y_A = 6$ кН.

1.4

$Q = 6{,}93$ кН, $T = 2$ кН.

$$-X_B - T + Q\cos 30^\circ + F\cos 60^\circ = 0;$$

$$R_A - Q\cos 60^\circ + Y_B - F\cos 30^\circ = 0;$$

$$-\frac{Qa}{2\cos 30^\circ} + Y_B\left(b + \frac{a}{2\cos 30^\circ}\right) + Ta - Fa\cos 60^\circ -$$

$$-F\cos 30^\circ\left(b + \frac{a}{2\cos 30^\circ}\right) + M = 0.$$

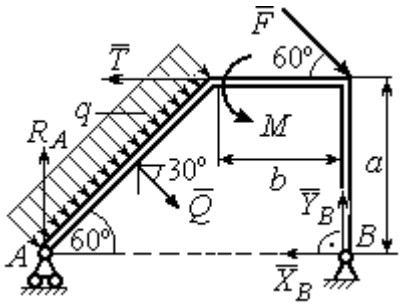

Рис.7.4. Расчётная схема к упражнению 1.4

$R_A = 0{,}72$ кН, $X_B = -5{,}5$ кН, $Y_B = 5{,}34$ кН.

1.5

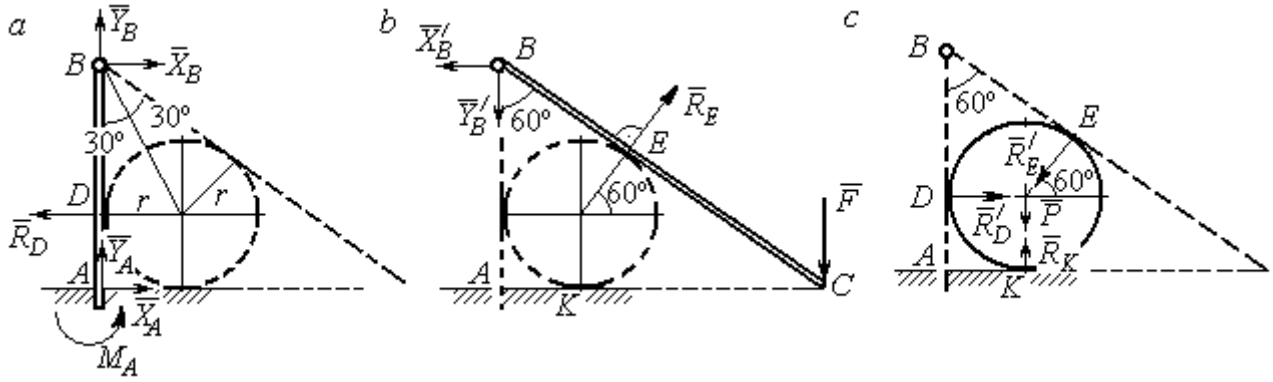

Рис. 7.5. Расчётные схемы к упражнению 1.5:
a – равновесие балки *AB*; *b* – равновесие балки *BC*; *c* – равновесие шара

$X_B = X'_B$, $Y_B = Y'_B$, $R_D = R'_D$, $R_E = R'_E$.

Балка *AB*. $AB = r + BD = r + r\operatorname{ctg}30^\circ = 2{,}73$ м.

$$X_A - R_D + X_B = 0,\ Y_A + Y_B = 0,\ M_A + R_D \cdot r - X_B \cdot AB = 0.$$

Балка BC. $BE = BD$ = 1,73 м. $AC = BC\cos 30^\circ = 2AB\cos 30^\circ$ = 4,73 м.

$$R_E\cos 60^\circ - X'_B = 0,\ RE\sin 60\circ - Y'B - F = 0,\ R_E \cdot BE - F \cdot AC = 0.$$

Шар.

$$R'_D - R'_E\cos 60^\circ = 0,\ R_K - P - R'_E\cos 30^\circ = 0.$$

R_E = 21,87 кН, Y_B = 10,94 кН, X_B = 10,94 кН, R_D = 10,94 кН;

R_K = 20,94 кН, X_A = 0, Y_A = – 10,94 кН, M_A = 18,93 кН·м.

1.6

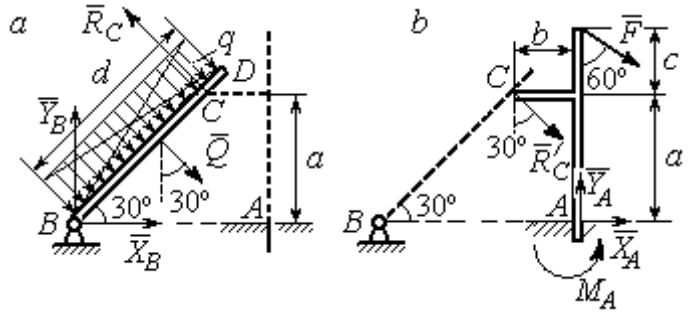

Рис. 7.6. Расчётные схемы к упражнению № 1.6:
a – равновесие балки *BD*; *b* – равновесие балки *AC*

Балка BD. Q = 15 кН.

$$X_B + Q\cos 60^\circ - R_C\cos 30^\circ = 0;$$

$$Y_B - Q\cos 30^\circ + R_C\cos 60^\circ = 0;$$

$$-Q\frac{d}{2} + R_C 2a = 0.$$

Балка AC. $R_C = R'_C$.

$$X_A + R'_C\cos 60^\circ + F\cos 30^\circ = 0,\ Y_A - R'_C\cos 30^\circ - F\cos 60^\circ = 0;$$

$$M_A - R'_C\cos 60^\circ \cdot a + R'_C\cos 30^\circ \cdot b - F\cos 30^\circ(a + c) = 0.$$

X_B = 0,61 кН, Y_B = 8,3 кН, R_C = 9,37 кН;

X_A = – 8,15 кН, Y_A = 10,11 кН, M_A = 11,65 кН·м.

1.7

Балка AB. Q_1 = 6 кН.

$T = P$ = 3 кН.

$$X_A + R_B - T\cos 60^\circ + F = 0;$$

$$Y_A - Q_1 - T\cos 30^\circ = 0;$$

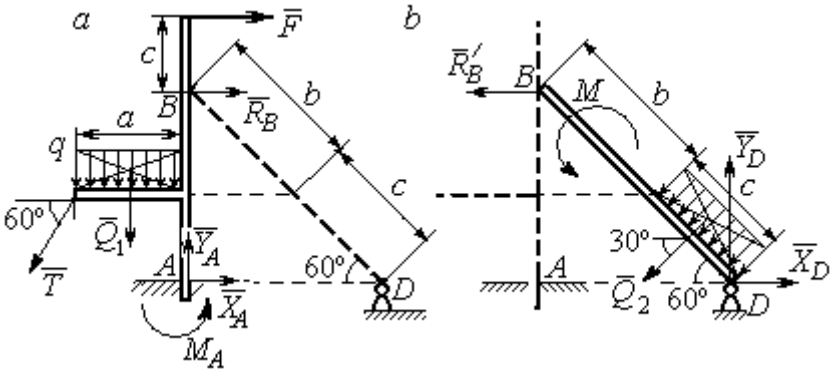

Рис. 7.7. Расчётные схемы к упражнению 1.7:
a – равновесие балки *AB*; *b* – равновесие балки *BD*

$$M_A - R_B(b+c)\cos 30^\circ + Q_1\frac{a}{2} +$$

$$+ T\cos 30^\circ a + T\cos 60^\circ c\cos 30^\circ -$$

$$- F\left[c + (b+c)\cos 30^\circ\right] = 0.$$

Балка DB. $Q_2 = 3$ кН. $R'_B = R_B$.

$$X_D - R'_B - Q_2\cos 30^\circ = 0,\ Y_D - Q_2\cos 60^\circ = 0,\ M + R'_B(b+c)\cos 30^\circ + Q_2\frac{c}{2} = 0.$$

$X_A = -1{,}49$ кН, $Y_A = 8{,}6$ кН, $M_A = 8{,}86$ кН, $R_B = -1{,}01$ кН;

$X_D = 1{,}59$ кН, $Y_D = 1{,}5$ кН.

1.8

Шар.

$$R_B\cos 60^\circ - R_D\cos 60^\circ = 0;$$

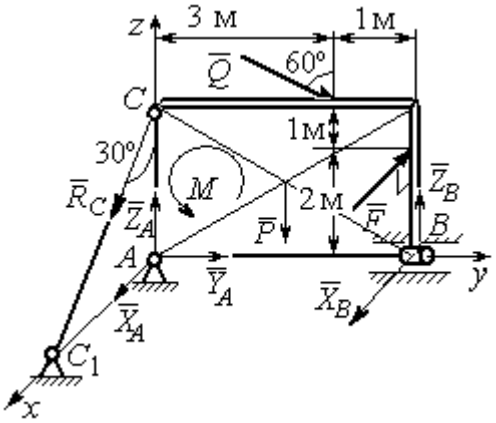

Рис. 7.9. Расчётная схема к упражнению 1.9

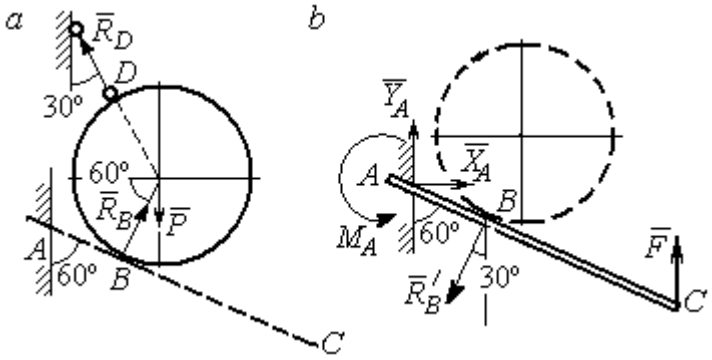

Рис. 7.8. Расчётные схемы к упражнению 1.8: *a* – равновесие шара; *b* – равновесие балки AC

$$R_B\cos 30^\circ + R_D\cos 30^\circ - P = 0.$$

Балка AC. $R'_B = R_B$.

$$X_A - R'_B\cos 60^\circ = 0;\ Y_A - R'_B\cos 30^\circ + F = 0;$$

$$M_A - R'_B AB + F\cdot AC\cos 30^\circ = 0.$$

$X_A = 2{,}89$ кН, $Y_A = 0$ кН, $M_A = -11{,}55$ кН·м, $R_B = 5{,}77$ кН, $R_D = 5{,}77$ кН.

1.9

$$X_A + R_C\cos 60^\circ + X_B - F = 0;\ Y_A + Q\cos 30^\circ = 0;$$

$$Z_A - R_C\cos 30^\circ - Q\cos 60^\circ + Z_B - P = 0;$$

$$M - Q\cos 60^\circ\cdot 3 - Q\cos 30^\circ\cdot 3 + Z_B\cdot 4 - P\cdot 2 = 0;$$

$$R_C\cos60^\circ\cdot 3 - F\cdot 2 = 0,\ -X_B\cdot 4 + F\cdot 4 = 0.$$

$$X_A = 5{,}34 \text{ кН},\ Y_A = 2{,}6 \text{ кН};$$

$$Z_A = 8{,}92 \text{ кН},\ R_C = 10{,}67 \text{ кН};$$

$$X_B = 8 \text{ кН},\ Z_B = 3{,}82 \text{ кН}.$$

1.10

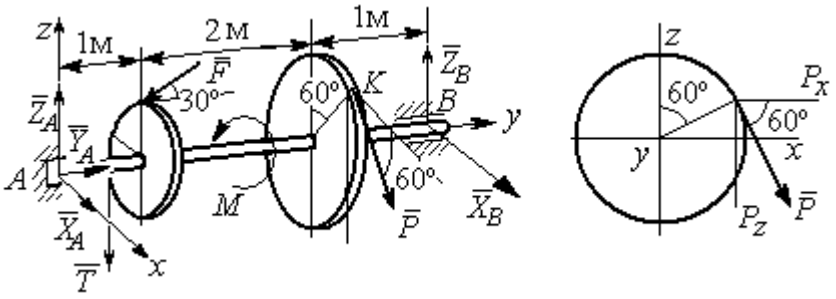

Рис. 7.10. Расчётные схемы к упражнению 1.10

$T = Q = 3$ кН.

$$X_A + P\cos60^\circ + X_B = 0,\ Y_A - F\cos30^\circ = 0;$$

$$Z_A - F\cos60^\circ - P\cos30^\circ - T + Z_B = 0.$$

$$-T\cdot 1 - F\cos60^\circ\cdot 1 + F\cos30^\circ\cdot r - P\cos30^\circ\cdot 3 + Z_B\cdot 4 = 0;$$

$$-Tr + PR - M = 0,\ -P\cos60^\circ\cdot 3 + X_B\cdot 4 = 0.$$

$X_A = 5{,}6$ кН, $Y_A = 3{,}46$ кН, $Z_A = 5{,}48$ кН, $P = 6{,}4$ кН, $X_B = 2{,}4$ кН, $Z_B = 5{,}06$ кН.

1.11

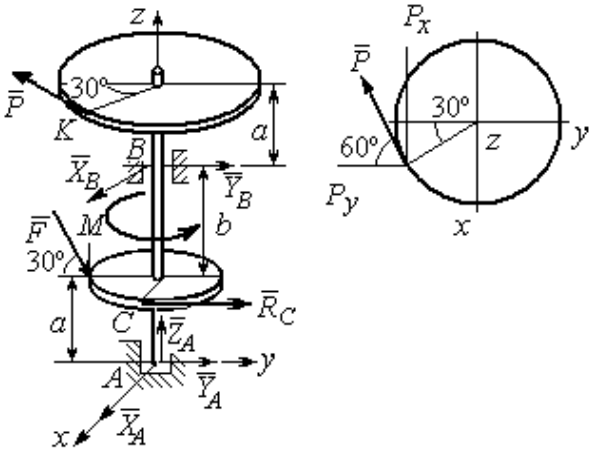

Рис. 7.11. Расчётные схемы к упражнению 1.11

$R_C = Q = 3$ кН.

$$X_A + X_B - P\cos30^\circ = 0;$$

$$Y_A + Y_B - P\cos60^\circ + R_C + F\cos30^\circ = 0;$$

$$Z_A - F\cos60^\circ = 0;$$

$$-Y_B(a+b) + P\cos60^\circ(2a+b) - R_C a - -$$

$$F\cos30^\circ\cdot a + F\cos60^\circ\cdot r = 0;$$

$$X_B(a+b) - P\cos30^\circ(2a+b) = 0;$$

$$-PR + R_C r + M = 0.$$

X_A = – 1,85 кН, Y_A = – 5,64 кН, Z_A = 2 кН, P = 6,4 кН, X_B = 7,39 кН, Y_B = 2,38кН.

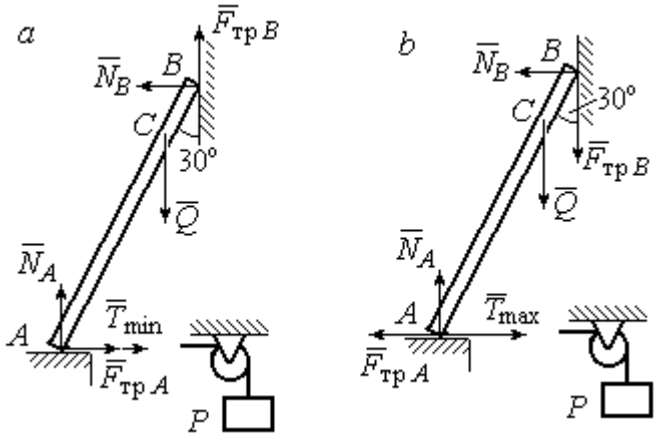

Рис. 7.13. Расчётные схемы к упражнению 1.13:
a – расчёт минимального веса груза;
b – расчёт максимального веса груза

1.12

$$T = Q = 3 \text{ кН}.$$

$$X_A + T + X_D = 0;$$

$$Y_A - F + P\cos 60^\circ = 0,$$

$$Z_A + Z_D + P\cos 30^\circ = 0;$$

$$Fa\sin 30^\circ + Z_D(b + 2a) + P(2b + 2a)\cos 30^\circ = 0;$$

$$Ta\sin 30^\circ - Pa\cos 30^\circ + M = 0;$$

$$-Ta - X_D(b + 2a) + Pa\cos 60^\circ + Fa\cos 30^\circ = 0.$$

X_A = 0,8 кН, Y_A = 2,56 кН, Z_A = 1,3 кН;

P = 2,89 кН, X_D = 0,76 кН, Z_D = – 3,80 кН.

1.13

Минимальный вес груза P:

$$T_{\min} + F_{\text{тр}A} - N_B = 0; \quad F_{\text{тр}B} + N_A - Q = 0;$$

$$F_{\text{тр}B} \cdot AB\sin 30° + N_B \cdot AB\cos 30° - Q \cdot AC\sin 30° = 0$$

Максимальный вес груза P:

$$T_{\max} - F_{\text{тр}A} - N_B = 0; \quad -F_{\text{тр}B} + N_A - Q = 0;$$

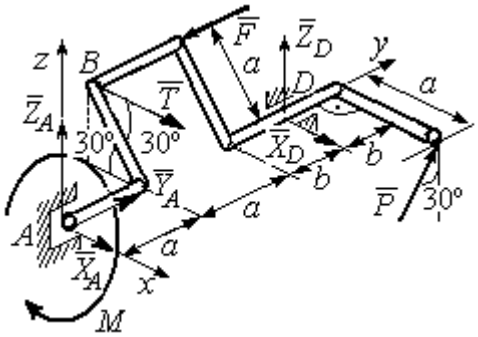

Рис. 7.12. Расчётная схема к упражнению 1.12

$$-F_{\text{тр}B} \cdot AB\sin 30° + N_B \cdot AB\cos 30° - Q \cdot AC\sin 30° = 0;$$

$$F_{\text{тр}A} = f N_A, \quad F_{\text{тр}B} = f N_B.$$

$$T_{\min} = 31.77 \text{ Н} < P < T_{\max} = 130{,}51 \text{ Н}.$$

1.14

Шкив. $T = T_1 = Q$.

$$T \cdot R - T_1 r + M - F_{\text{тр}} R = 0.$$

$$F_{\text{тр}} = 266{,}67 \text{ Н};$$

$$N = \frac{F_{\text{тр}}}{f} = 666{,}67 \text{ Н}.$$

Рычаг. $N = N'$. $F_{\text{тр}} = F'_{\text{тр}}$.

$$P(a+b) - N' \cdot b + F'_{\text{тр}} c = 0.$$

$$P = 320 \text{ Н}.$$

$$-X_A - P + N' = 0;$$

$$Y_A - F'_{\text{тр}} = 0.$$

X_A=346,67 Н, Y_A=266,67 Н.

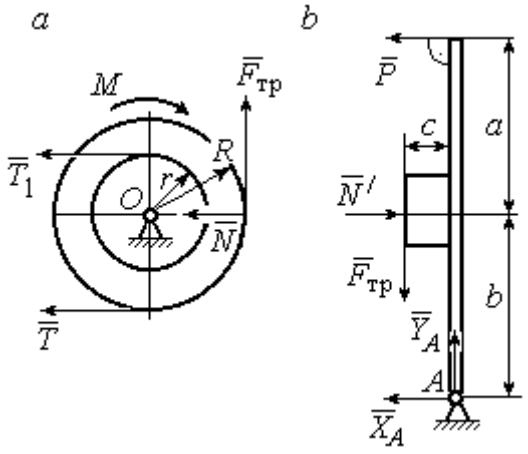

Рис. 7.14. Расчётные схемы к упражнению 1.14: *a* – равновесие шкива; *b* – равновесие рычага

$$\omega_{3z} = \omega_{1z} \frac{R_1}{r_2} \frac{R_2}{R_3} = \left(3 + \pi \cos\frac{\pi t}{2}\right)\frac{4}{3};$$

$$\omega_3(1) = |\omega_{3z}(1)| = 4 \text{ рад/с}.$$

7.2. Ответы к упражнениям главы 2

2.1

$$\omega_{1z} = \dot{\varphi}_1 = 3 + \pi \cos\frac{\pi t}{2},\ \omega_1(1) = |\omega_{1z}(1)| = 3$$

рад/с.

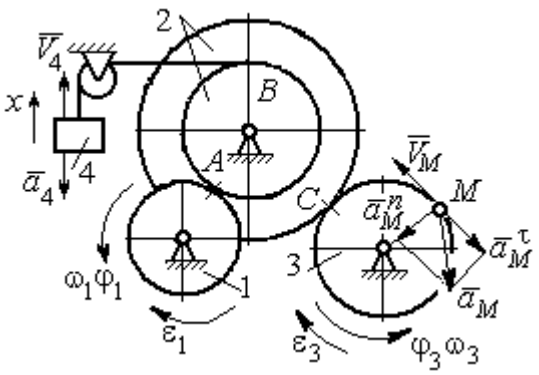

Рис. 7.15. Расчётная схема к упражнению 2.1

$$V_M(1) = \omega_3(1) R_3 = 40 \text{ см/с}.$$

$$\varepsilon_{3z} = \dot{\omega}_{3z} = -\frac{2\pi^2}{3}\sin\frac{\pi t}{2}, \quad \varepsilon_{3z}(1) = -\frac{2\pi^2}{3};$$

$$\varepsilon_3(1) = |\varepsilon_{3z}(1)| = \frac{2\pi^2}{3} = 6{,}58 \text{ рад/с}^2.$$

$\bar{a}_M = \bar{a}_M^n + \bar{a}_M^\tau$, $a_M^n(1) = \omega_3^2(1)R_3 = 160$ см/с^2, $a_M^\tau(1) = \varepsilon_3(1)R_3 = 65{,}8$ см/с^2.

$$a_M(1) = 173 \text{ см/с}^2.$$

$$V_{4x} = V_A = \omega_{1z}R_1 = \left(3 + \pi\cos\frac{\pi t}{2}\right)8; \quad V_4(1) = |V_{4x}(1)| = 24 \text{ см/с}.$$

$$\dot{V}_{4x} = -4\pi^2\sin\frac{\pi t}{2}, \; \dot{V}_{4x}(1) = -4\pi^2; \; a_4(1) = |\dot{V}_{4x}(1)| = 39{,}48 \text{ см/с}^2.$$

2.2

$$V_{4x} = \dot{x}_4 = 1 - \frac{\pi}{3}\cos\frac{\pi t}{3} - \frac{\pi}{3}\sin\frac{\pi t}{3};$$

$$V_{4x}(3) = 2{,}05 \text{ м/с}, \; V_4 = |V_{4x}(3)|$$

$$\omega_{3z} = \frac{V_{4x}}{r_3} = \frac{1}{r_3}\left(1 - \frac{\pi}{3}\cos\frac{\pi t}{3} - \frac{\pi}{3}\sin\frac{\pi t}{3}\right);$$

$$\omega_{3z}(3) = 6{,}83 \text{ рад/с}; \; \omega_3 = |\omega_{3z}(3)|.$$

$$\varepsilon_{3z} = \dot{\omega}_{3z} = \frac{1}{r_3}\left(\frac{\pi^2}{9}\sin\frac{\pi t}{3} - \frac{\pi^2}{9}\cos\frac{\pi t}{3}\right).$$

$$\varepsilon_{3z}(3) = 3{,}65 \text{ рад/с}^2; \; \varepsilon_3 = |\varepsilon_{3z}(3)|.$$

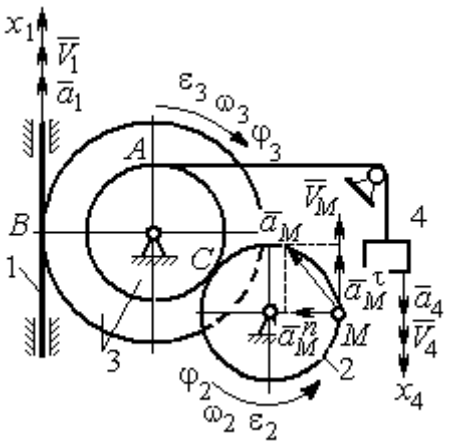

Рис. 7.16. Расчётная схема к упражнению 2.2

$$\frac{\omega_3}{\omega_2} = \frac{R_2}{r_3}; \; \omega_2 = \omega_3\frac{r_3}{R_2} = 10{,}25 \text{ рад/с}; \; V_M = \omega_2 R_2 = 2{,}05 \text{ м/с}.$$

$$\frac{\varepsilon_3}{\varepsilon_2} = \frac{R_2}{r_3}; \; \varepsilon_2 = \varepsilon_3\frac{r_3}{R_2} = 5{,}47 \text{ рад/с}^2.$$

$$a_M^n = \omega_2^2 R_2 = 20{,}4 \text{ м/с}^2; \; a_M^\tau = \varepsilon_2 R_2 = 1{,}09 \text{ м/с}^2.$$

$$a_M = \sqrt{\left(a_M^n\right)^2 + \left(a_M^\tau\right)^2} = 20{,}43 \text{ м/с}^2.$$

$$V_1 = \omega_3 R_3 = 2{,}73 \text{ м/с}; \; a_1 = \dot{V}_1 = \dot{\omega}_3 R_3 = \varepsilon_3 R_3 = 2{,}19 \text{ м/с}^2.$$

2.3

$BP_2 = BC\cos 30° = 4{,}33$ см; $CP_2 = 2{,}5$ см.

$$\omega_{BC} = \frac{V_B}{BP_2} = 1{,}15 \text{ рад/с};\quad V_C = \omega_{BC} CP_2 = 2{,}87 \text{ см/с};$$

$$\omega_1 = \frac{V_C}{CP_1} = 0{,}72 \text{ рад/с};\quad EP_1 = 2R_1\cos 30^\circ = 3{,}46 \text{ см};$$

$$V_E = \omega_1 EP_1 = 2{,}49 \text{ см/с};\quad EP_3 = 2AE\cos 30^\circ = 10{,}39 \text{ см};$$

$$\omega_{AE} = \frac{V_E}{EP_3} = 0{,}24 \text{ рад/с};\quad EA = AP_3;$$

$$V_A = \omega_{AE} AP_3 = 1{,}44 \text{ см/с},\quad \omega_{AO} = \frac{V_A}{AO} = 0{,}24 \text{ рад/с}.$$

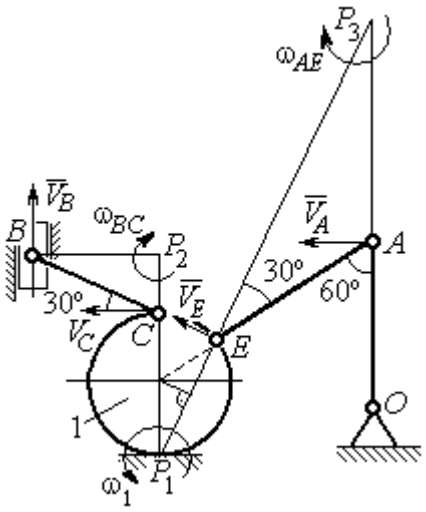

Рис. 7.17. Расчётная схема к упражнению 2.3

2.4

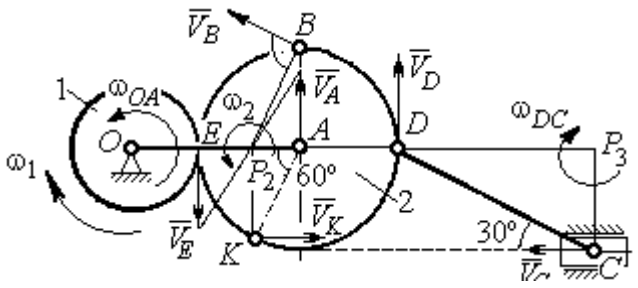

Рис. 7.18. Расчётная схема к упражнению 2.4

E – точка касания дисков.

$$V_E = \omega_1 r_1 = 18 \text{ см/с}.$$

$$V_A = \omega_{OA}(r_1 + r_2) = 18 \text{ см/с}.$$

$$EP_2 = P_2A = 3 \text{ см},\ \omega_2 = \frac{V_E}{EP_2} = 6 \text{ рад/с}.$$

$$V_K = \omega_2 P_2 K = 31{,}18 \text{ см/с}.$$

$$V_B = \omega_2 P_2 B = 40{,}25 \text{ см/с};\ V_D = \omega_2 P_2 D = 54 \text{ см/с}.$$

$$DC = 2r_2,\ \omega_{DC} = \frac{V_D}{DP_3} = 5{,}197 \text{ рад/с};\ V_C\cos 30^\circ = V_D\cos 60^\circ,\ V_C = 31{,}18 \text{ см/с}.$$

2.5

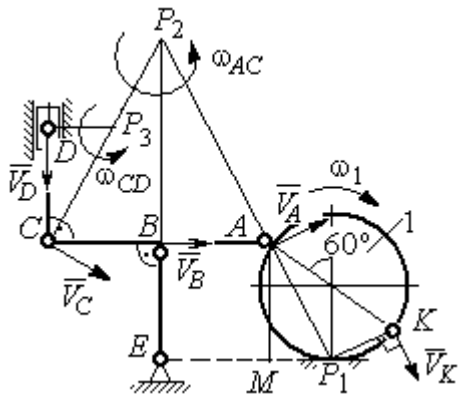

Рис. 7. 19. Расчётная схема к упражнению 2.5.

$$BE = 1{,}5R_1;\ R_1 = 2{,}67 \text{ см}.$$

$$KP_1 = R_1;\ \omega_1 = \frac{V_K}{KP_1} = 0{,}75 \text{ рад/с}.$$

$$AP_1 = \frac{AM}{\cos 30^\circ} = 4{,}62 \text{ см};\ V_A = \omega_1 P_1 A = 3{,}46 \text{ см/с}.$$

$$AP_2 = 2AB = 8 \text{ см};\ \omega_{AC} = \frac{V_A}{AP_2} = 0{,}43 \text{ рад/с}.$$

$$V_B \cos 0^\circ = V_A \cos 30^\circ;\ V_B = 2{,}99 \text{ см/с}.$$

$$\omega_{BE} = \frac{V_B}{BE} = 0{,}75 \text{ рад/с};\ V_C = V_A = 3{,}46 \text{ см/с};\ CP_3 = \frac{DC}{\cos 30^\circ} = 4{,}62 \text{ см};$$

$$\omega_{CD} = \frac{V_C}{CP_3} = 0{,}75 \text{ рад/с};\ V_D \cos 0^\circ = V_C \cos 60^\circ;\ V_D = 1{,}73 \text{ см/с}.$$

2.6

$$V_A = \omega_{OA} \cdot OA = 12 \text{ см/с};\ \omega_{AD} = 0,\ V_D = V_A.$$

$$\omega_{O_1C} = \frac{V_D}{DO_1} = 3 \text{ рад/с};$$

$$V_C = \omega_{O_1C} \cdot O_1C = 48 \text{ см/с}.$$

$$CB = CP = 16 \text{ см};\ \omega_{CB} = \omega_{CL} = \frac{V_C}{CP} = 3 \text{ рад/с}.$$

$$PL = \frac{CP}{\cos 30^\circ} = 18{,}48 \text{ см};\ PB = 2BC\cos 30^\circ.$$

$$V_L = \omega_{CL} \cdot PL = 55{,}44 \text{ см/с};$$

$$V_B = \omega_{CB} \cdot PB = 83{,}13 \text{ см/с}.$$

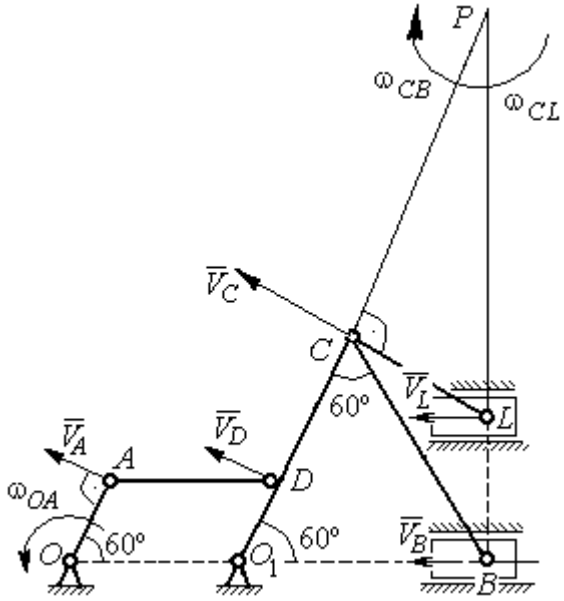

Рис. 7.20. Расчётная схема к упражнению 2.6.

2.7

$V_D = \omega_1 R_1 = 30$ см/с; $V_A = \omega_{OA} \cdot OA = 15$ см/с.

$$\omega_2 = \frac{V_A}{AP_2} = 3 \text{ рад/с.}$$

$$V_B = \omega_2 \cdot P_2 B = 21{,}21 \text{ см/с.}$$

$$V_C \cos 0^\circ = V_B \cos 45^\circ;\ V_C = 15 \text{ см/с.}$$

$$CP_3 = CB;\ \omega_{BC} = \frac{V_C}{CP_3} = 1{,}87 \text{ рад/с.}$$

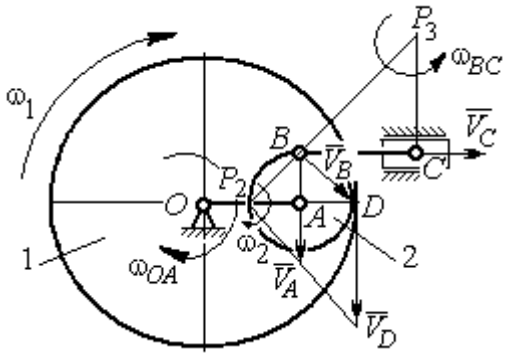

Рис. 7.21. Расчётная схема к упражнению 2.7

2.8

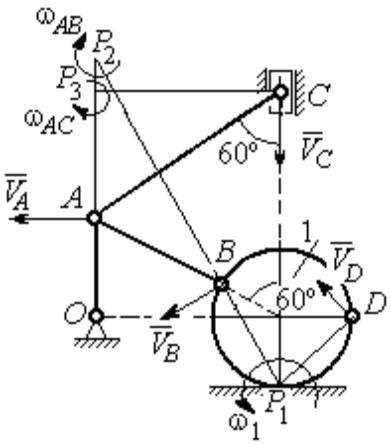

Рис. 7.22. Расчётная схема к упражнению 2.8

$AC = AB + R_1 = 12$ см; $CP_3 = AC \cos 30^\circ = 10{,}39$ см.

$$\omega_{AC} = \frac{V_C}{CP_3} = 0{,}48 \text{ рад/с;}\ V_A = \omega_{AC} \cdot AP_3 = 2{,}89 \text{ см/с.}$$

$$AB = AP_2;\ \omega_{AB} = \frac{V_A}{AP_2} = 0{,}29 \text{ рад/с.}$$

$$BP_2 = 2AB \cos 30^\circ = 17{,}32 \text{ см.}$$

$$V_B = \omega_{AB} BP_2 = 5{,}02 \text{ см/с.}$$

$$OA = (AB + R_1)\sin 30^\circ = 6 \text{ см;}\ \omega_{OA} = \frac{V_A}{AO} = 0{,}48 \text{ рад/с.}$$

$$BP_1 = 2R_1 \cos 30^\circ = 3{,}46 \text{ см;}\ \omega_1 = \frac{V_B}{BP_1} = 1{,}45 \text{ рад/с.}$$

$$DP_1 = R_1\sqrt{2} = 2{,}82 \text{ см;}\ V_D = \omega_1 DP_1 = 4{,}09 \text{ см/с.}$$

2.9

$$V_A = \omega_{OA} OA = 12 \text{ см/с;}\quad AP = 2AB = 2BC \cdot \operatorname{tg} 60^\circ = 27{,}71 \text{ см.}$$

$$\omega_{AB} = \frac{V_A}{AP} = 0{,}43 \text{ рад/с;}\ V_B \cos 0^\circ = V_A \cos 30^\circ;\ V_B = 10{,}38 \text{ см/с.}$$

$$\omega_{BC} = \frac{V_B}{BC} = 1{,}29 \text{ рад/с.}$$

$$\bar{a}_B = \bar{a}_A + \bar{a}^n_{BA} + \bar{a}^\tau_{BA};\quad \bar{a}_B = \bar{a}_C + \bar{a}^n_{BC} + \bar{a}^\tau_{BC},\ a_C = 0.$$

$$\bar{a}_A = \bar{a}_O + \bar{a}^n_{AO} + \bar{a}^\tau_{AO},\ a_O = 0.$$

$$\bar{a}^n_{BC} + \bar{a}^\tau_{BC} = \bar{a}^n_{AO} + \bar{a}^\tau_{AO} + \bar{a}^n_{BA} + \bar{a}^\tau_{BA}.$$ Найти a^τ_{BC}

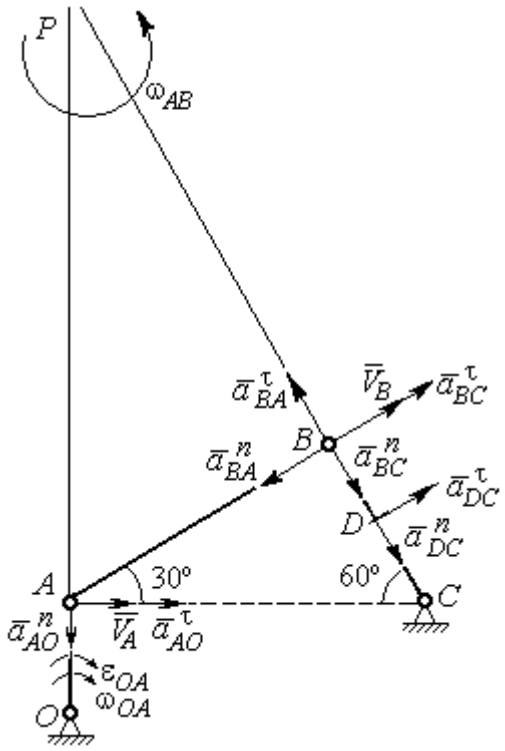

Рис. 7.23. Расчётная схема к упражнению 2.9

$$a^n_{AO} = \omega^2_{AO} \cdot AO = 36 \text{ см/с}^2;$$

$$a^\tau_{AO} = \varepsilon_{AO} \cdot AO = 8 \text{ см/с}^2;$$

$$AB = BC \cdot \text{tg}60^\circ = 13{,}86 \text{ см}.$$

$$a^n_{BA} = \omega^2_{AB} \cdot AB = 2{,}56 \text{ см/с}^2;\ \ a^\tau_{AB} = \varepsilon_{AB} AB.$$

$$a^n_{BC} = \omega^2_{BC} \cdot BC = 13{,}31 \text{ см/с}^2;\ \ a^\tau_{BC} = \varepsilon_{BC} BC.$$

Проекция на AB:

$$a^\tau_{BC} = -a^n_{AO}\cos 60^\circ +$$

$$+ a^\tau_{AO}\cos 30^\circ - a^n_{BA} = 13{,}63 \text{ см/с}^2.$$

$$\varepsilon_{BC} = \frac{\left|a^\tau_{BC}\right|}{BC} = 1{,}7 \text{ рад/с}^2.$$

$$\bar{a}_D = \bar{a}^n_{DC} + \bar{a}^\tau_{DC}.$$

$$a^n_{DC} = \omega^2_{BC} \cdot DC = 6{,}65 \text{ см/с}^2;\ \ a^\tau_{DC} = \varepsilon_{BC} \cdot DC = 6{,}8 \text{ см/с}^2.$$

$$a_D = \sqrt{\left(a^n_{DC}\right)^2 + \left(a^\tau_{DC}\right)^2} = 9{,}51 \text{ см/с}^2.$$

2.10

$$V_A = \omega_1 r_1 = 12 \text{ см/с};\ P_2A = \frac{1}{2}BC = 5 \text{ см}.$$

$$\omega_{AB} = \frac{V_A}{P_2A} = 2{,}4 \text{ рад/с}.$$

$$V_B\cos 30^\circ = V_A\cos 60^\circ;\ V_B = 6{,}93 \text{ см/с}.$$

$$P_3B = BC\cos 30^\circ = 8{,}66 \text{ см};$$

$$\omega_{BC} = \frac{V_B}{P_3B} = 0{,}8 \text{ рад/с}.$$

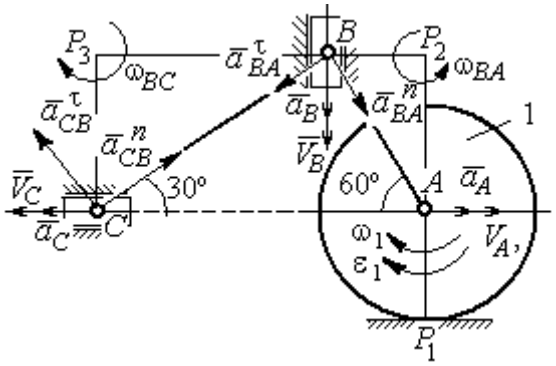

Рис. 7.24. Расчётная схема к упражнению 2.10

$$\bar{a}_B = \bar{a}_A + \bar{a}^n_{BA} + \bar{a}^\tau_{BA}.$$ Найти a_B.

Проекция на BA: $a_B\cos 30^\circ = a_A\cos 60^\circ + a_{BA}^n$.

$$a_A = a_A^\tau = \varepsilon_1 r_1 = 8 \text{ см/с}^2;\ AB = BC\operatorname{tg}30^\circ = 5{,}77 \text{ см}.$$

$$a_{BA}^n = \omega_{BA}^2 \cdot BA = 33{,}23 \text{ см/с}^2;\ \ a_B = 43{,}03 \text{ см/с}^2.$$

$$\bar{a}_C = \bar{a}_B + \bar{a}_{CB}^n + \bar{a}_{CB}^\tau.$$

Проекция на BC: $a_C\cos 60^\circ = a_B\cos 60^\circ - a_{CB}^n$,

$$a_{CB}^n = \omega_{CB}^2 \cdot CB = 6{,}4 \text{ см/с}^2;\ \ a_C = a_B - 2a_{CB}^n = 30{,}23 \text{ см/с}^2.$$

7.3. Ответы к упражнениям главы 3

3.1

$$CM_1 = S_r(1) = \frac{40}{3}\sin\frac{\pi}{3} = 11{,}55 \text{ см}.$$

Так как $CM_1\cos 30^\circ = 10$ см $= R$, то точка M_1 лежит на вертикальном диаметре.

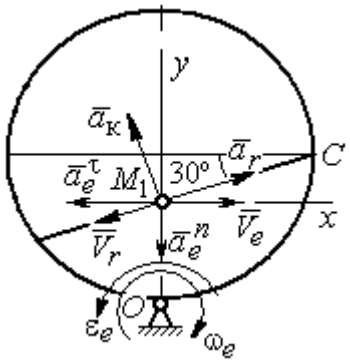

Рис. 7.25. Расчётная схема к упражнению 3.1

$$V_r = \dot{S}_r = \frac{40\pi}{9}\cos\frac{\pi t}{3};\ V_r(1) = 6{,}98 \text{ см/с}.$$

$$\omega_e(1) = 0{,}5 \text{ рад/с};\ OM_1 = R - \frac{1}{2}CM_1 = 4{,}23 \text{ см}.$$

$$V_e = \omega_e OM_1;\ \ V_e(1) = 2{,}12 \text{ см/с}.$$

$$\bar{V}_M = \bar{V}_e + \bar{V}_r.$$

$$V_{Mx} = V_e - V_r\cos 30^\circ = -3{,}93 \text{ м/с};\ V_{My} = -V_r\cos 60^\circ = -3{,}49 \text{ м/с};$$

$$V_M = \sqrt{(V_{Mx})^2 + (V_{My})^2} = 5{,}26 \text{ см/с}.$$

$$\bar{a}_M = \bar{a}_e + \bar{a}_r + \bar{a}_к.$$

$$\bar{a}_e = \bar{a}_e^n + \bar{a}_e^\tau,\ \ a_e^n = \omega_e^2 OM_1;\ \ a_e^n(1) = 1{,}06 \text{ см/с}^2.$$

$$\dot{\omega}_e = -\frac{\pi}{3}\sin\frac{\pi t}{3},\ \ \dot{\omega}_e(1) = -0{,}91 \text{ рад/с}^2;\ \ \varepsilon_e = |\dot{\omega}_e(1)| = 0{,}91 \text{ рад/с}^2,$$

$$a_e^\tau(1) = \varepsilon_e \cdot OM_1 = 3{,}85 \text{ см/с}^2.$$

$$\dot{V}_r = -\frac{40\pi^2}{27}\sin\frac{\pi t}{3},\ \dot{V}_r(1) = -12{,}66;\ a_r = \left|\dot{V}_r(1)\right| = 12{,}66\ \text{см/с}^2$$

$$a_к = 2\left|\omega_e\right| \cdot \left|V_r\right|;\ \ a_к(1) = 6{,}98\ \text{см/с}^2.$$

$$\bar{a}_M = \bar{a}_e^n + \bar{a}_e^\tau + \bar{a}_r + \bar{a}_к.$$

$$a_{Mx} = -a_e^\tau + a_r\cos 30° - a_к\cos 60° = 3{,}62\ \text{см/с}^2;$$

$$a_{My} = -a_e^n + a_r\cos 60° + a_к\cos 30° = 11{,}31\ \text{см/с}^2.$$

$$a_M = \sqrt{(a_{Mx})^2 + (a_{My})^2} = 11{,}87\ \text{см/с}^2.$$

3.2

Положение M_1:

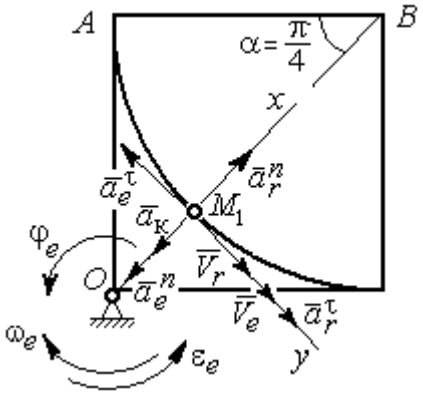

Рис. 7.26. Расчётная схема к упражнению 3.2

$$\alpha = \frac{S_r(1)}{R} = \frac{\pi}{4};\ \ OM_1 = 8{,}28\ \text{см}.$$

$$\dot{S}_r = 10\pi t;\ \ V_r = \left|\dot{S}_r(1)\right| = 31{,}42\ \text{см/с}.$$

$$\dot{\varphi}_e = 2t - 5,$$

$$\dot{\varphi}_e(1) = -3\ \text{рад/с},\ \ \omega_e = \left|\dot{\varphi}_e(1)\right| = 3\ \text{рад/с}.$$

$$V_e = \omega_e \cdot OM_1 = 24{,}6\ \text{см/с}.$$

$$\bar{V}_M = \bar{V}_e + \bar{V}_r \cdot\ V_{Mx} = V_e + V_r = 56{,}02\ \text{см/с};$$

$$V_{My} = 0;\ V_M = 56{,}02\ \text{см/с}.$$

$$\bar{a}_M = \bar{a}_e + \bar{a}_r + \bar{a}_к = \bar{a}_e^n + \bar{a}_e^\tau + \bar{a}_r^n + \bar{a}_r^\tau + \bar{a}_к.$$

$$\bar{a}_e = \bar{a}_e^n + \bar{a}_e^\tau\ \cdot\ a_e^n = \omega_e^2 \cdot OM_1 = 74{,}52\ \text{см/с}^2;$$

$$\dot{\omega}_e = 2\ \text{рад/с}^2;\ \varepsilon_e = \left|\dot{\omega}_e\right|;\ \ a_e^\tau(1) = \varepsilon_e OM_1 = 16{,}56\ \text{см/с}^2;$$

$$\bar{a}_r = \bar{a}_r^n + \bar{a}_r^\tau \cdot \dot{V}_r = 10\pi;\ a_r^\tau = \left|\dot{V}_r\right| = 10\pi = 31{,}42\ \text{см/с}^2;$$

$$a_r^n(1) = \frac{V_r^2}{R} = 49{,}36\ \text{см/с}^2;\ \ a_к = 2\left|\omega_e\right| \cdot \left|V_r\right|;\ \ a_к(1) = 62{,}84\ \text{см/с}^2.$$

$$a_{Mx} = -a_e^n + a_r^n - a_к = -88\ \text{см/с}^2;\ a_{My} = -a_e^\tau + a_r^\tau = 14{,}86\ \text{см/с}^2.$$

$$a_M = \sqrt{(a_{Mx})^2 + (a_{My})^2} = 89{,}24\ \text{см/с}^2.$$

7.4. Ответы к упражнениям главы 4

4.1

$$m\ddot{x} = F - P\cos 60° - F_{\text{тр}}, \quad m\ddot{y} = N - P\cos 30° = 0.$$

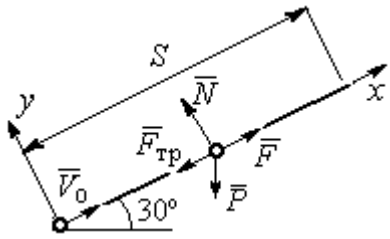

Рис. 7.27. Расчётная схема к упражнению 4.1

$$F_{\text{тр}} = fN = fmg\cos 30°;$$

$$\ddot{x} = \frac{1}{2}kt - 3{,}4, \quad \dot{x} = \frac{1}{4}kt^2 - 3{,}4t + V_0;$$

$$x = \frac{1}{12}kt^3 - 1{,}7t^2 + V_0 t.$$

Конечные условия: $t = 2$ с; $x = S = 2$ м; $V = 2V_0$.

$$V_0 = k - 6{,}8; \quad 1 = \frac{1}{3}k - 3{,}4 + V_0.$$

$$k = 8{,}4; \; V_0 = 1{,}6 \text{ м/с}.$$

4.2

Уравнения движения точки:

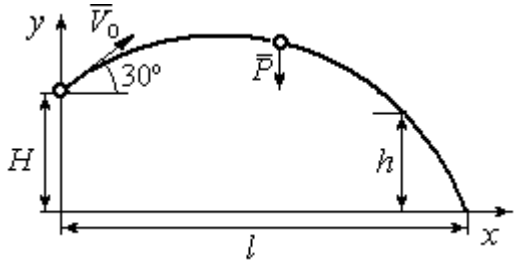

Рис. 7.28. Расчётная схема к упражнению 4.2

$$m\ddot{x} = 0; \; \dot{x} = V_0\cos 30°; \; x = V_0 t\cos 30°.$$

$$m\ddot{y} = -P; \dot{y} = -gt + V_0\cos 60°;$$

$$y = -\frac{1}{2}gt^2 + V_0 t\cos 60° + H.$$

Краевое условие пролёта высоты h:

$$t = 1 \text{ с}; \; y = h = 7 \text{ м}.$$

Подставляя краевые условия в уравнение движения, находим: $V_0 = 3{,}81$ м/с.

Краевое условие падения точки:

$$t = t_{\text{пад}}; \; x = l; \; y = 0.$$

Подстановка в уравнения движения условия приводит к системе:

$$l = V_0 t_{\text{пад}}\cos 30°; \; 0 = -\frac{1}{2}gt_{\text{пад}}^2 + V_0 t_{\text{пад}}\cos 60° + H.$$

Находим: $t_{\text{пад}} = 1{,}64$ с; $l = 5{,}41$ м.

4.3

Уравнение движения груза (рис. 7.29, *a*): $m\ddot{S} = -F = -k\dot{S}$.

Начальные условия: $t = 0$; $S = 0$; $\dot{S} = V_0$.

Решение: $S = \frac{mV_0}{k}\left(1 - e^{-\frac{k}{m}t}\right) = 6\left(1 - e^{-t}\right)$ м.

Скорость груза: $\dot{S} = 6e^{-t}$.

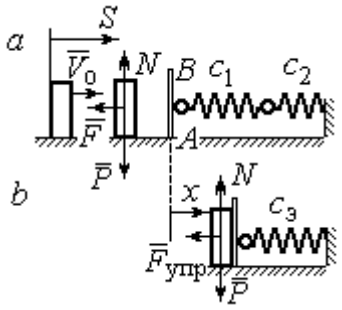

Рис. 7.29. Расчётная схема к упражнению 4.3: *a* – движение груза до начала колебаний; *b* – колебания груза

Скорость груза в момент соединения с площадкой *AB*: $V_1 = \dot{S}(1) = 0{,}21$ м/с.

Уравнение колебаний груза на эквивалентной пружине (рис. 7.29, *b*):

$$m\ddot{x} = -F_{упр} = -c_э x;\ c_э = \frac{c_1 c_2}{c_1 + c_2} = 30 \text{ Н/м}.$$

Начальные условия движения: $t = 0$; $x = 0$; $\dot{x} = V_1$.

Общий вид решения: $x = C_1\cos\omega t + C_2\sin\omega t$; $\omega = \sqrt{\frac{c_э}{m}} = 7{,}75$ рад/с, где константы: $C_1 = 0$; $C_2 = \frac{V_1}{\omega} = 0{,}28$ м. Закон движения груза $x = 0{,}28\sin 7{,}75t$.

Максимальное сжатие 0,28 м.

4.4

Жесткость эквивалентной пружины

$$c_э = \frac{c \cdot 2c}{c + 2c} = \frac{2}{3}c.$$

Уравнение колебаний:

$$m\ddot{x} = P - F_{упр} = P - c_э(\lambda_{ст} + x) = -c_э x.$$

Общее решение:

$$x = C_1\cos\omega t + C_2\sin\omega t;\ \omega = \sqrt{\frac{c_э}{m}} = 10{,}33 \text{ рад/с}.$$

Начальные условия: $t = 0$; $x = 0$; $\dot{x} = -V_0$.

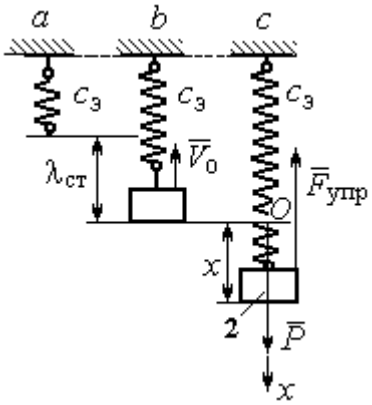

Рис. 7.30. Расчётная схема к упражнению 4.4: *a* – нерастянутая пружина; *b* – положение статического равновесия; *c* – произвольное положение груза

Находим константы интегрирования: $C_1 = 0$; $C_2 = \dfrac{V_0}{\omega} = 0{,}39$ м.

Закон движения груза: $x = 0{,}39\sin 10{,}33t$.

Амплитуда $A = 0{,}39$ м, частота $\omega = 10{,}33$ рад/с.

4.5

Скорость человека, находящегося в самолёте, в нижней точке траектории (точка C):

$$\frac{mV_C^2}{2} - \frac{mV_0^2}{2} = mg\left[l\sin\varphi + r(1-\cos\varphi)\right].$$

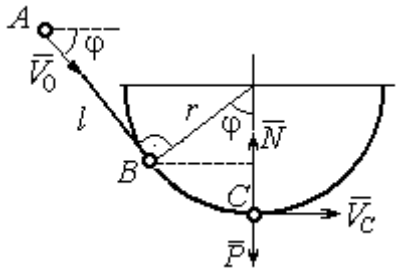

Рис. 7.31. Расчётная схема к упражнению 4.5

Откуда $V_C^2 = V_0^2 + 2g\left[l\sin\varphi + r(1-\cos\varphi)\right]$.

Уравнение движения человека, двигающегося вместе с самолётом, в проекции на нормаль в точке C: $\dfrac{mV_C^2}{r} = N - P$, где N – реакция корпуса самолёта. Сила давления человека на корпус самолёта по величине равна реакции, но направлена в противоположную сторону.

Из условия $N \le 3P$ следует неравенство: $V_C^2 \le 2gr$, или

$$V_0^2 + 2g\left[l\sin\varphi + r(1-\cos\varphi)\right] \le 2gr.$$ Откуда $r \ge \dfrac{V_0^2 + 2gl\sin\varphi}{2g\cos\varphi}$.

4.6

Из уравнения теоремы об изменении кинетической энергии шарика в точке B с учётом, что $V_A = 0$, найдём:

$$\frac{mV_B^2}{2} = \frac{ca^2}{2} + mg\left[R + R\cos 60° - a\cos 30°\right].$$

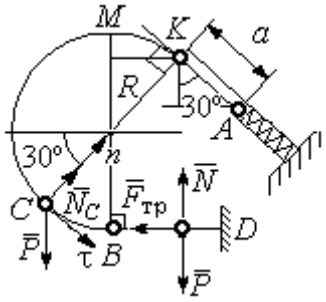

Рис. 7.32. Расчётная схема к упражнению 4.6

Составим уравнение теоремы об изменении кинетической энергии точки на участке BD:

$-\frac{mV_B^2}{2} = -fNs$, где s – путь точки до остановки. С учётом данных задачи, получим: s = 5,39 м.

Уравнение движения шарика в проекции на нормальную ось в точке C

$$\frac{mV_C^2}{R} = N_C - P\cos 60°.$$

Для вычисления реакции опоры шарика на трубу имеем равенство $N_C = \frac{mV_C^2}{R} + P\cos 60° = \frac{1}{R}\left[mV_B^2 - 2mgR(1-\cos 60°)\right] + mg\cos 60°$, где кинетическая энергия шарика в точке B: $mV_B^2 = ca^2 + 2mgR\left[(1+\cos 60°) - \frac{a}{R}\cos 30°\right]$. Получим: $N_C = 18{,}71$ Н. Давление шарика на трубку равно реакции опоры и направлено в противоположную сторону.

7.5. Ответы к упражнениям главы 5

5.1

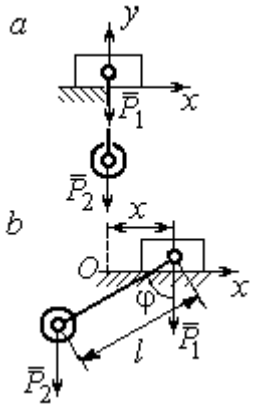

Рис. 7.33. Расчётная схема к упражнению 5.1:
a – начальное положение системы;
b – произвольное положение

x_0 – координата центра тяжести системы в начальном положении, x_0 = 0 (см. рис.7.33); x – текущая координата центра тележки; x_1 – координата центра тяжести системы в её произвольном положении: $x_1 = \frac{m_1 x - m_2(l\sin\varphi - x)}{m_1 + m_2}$.

Уравнение закона сохранения движения центра масс системы: $x_1 = x_0$, или

$$m_1 x - m_2(l\sin\varphi - x) = 0.$$

Отсюда зависимость координаты движения тележки от положения груза 2: $x = \frac{m_2 l}{m_1 + m_2}\sin\varphi$.

5.2

Теорема об изменении кинетического момента системы относительно оси z: $\frac{dL_z}{dt} = \sum M_z(\vec{F}_k^e)$.

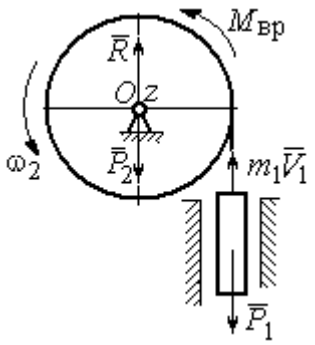

Рис. 7.34. Расчётная схема к упражнению 5.2

Кинетический момент системы:

$$L_z = L_z^{бар} + L_z^{гр} = \frac{m_2 r^2}{2}\omega + m_1 V_1 r = \left(m_1 + \frac{m_2}{2}\right)\omega r^2.$$

Суммарный момент внешних сил относительно оси z: $\sum M_z(\vec{F}_k^e) = M_{вр} - P_1 r = kt - m_1 g r$.

Дифференциальное уравнение вращения барабана:

$$\left(m_1 + \frac{m_2}{2}\right) r^2 \frac{d\omega}{dt} = kt - m_1 g r.$$

При нулевых начальных условиях $\omega = \frac{kt^2 - 2m_1 grt}{(2m_1 + m_2)r^2}$.

5.3

Уравнение теоремы об изменении кинетической энергии для неизменяемых систем на конечном перемещении: $T - T_0 = \sum A(F_k)$, $T_0 = 0$.

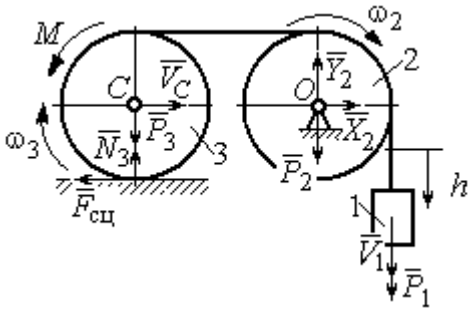

Рис. 7.35. Расчётная схема к упражнению 5.3

Кинетическая энергия груза 1: $T_1 = \frac{m_1 V_1^2}{2}$. Энергия вращательного движения блока 2: $T_2 = \frac{1}{2} J_O \omega_2^2$, где осевой момент инерции блока: $J_O = \frac{m_2 r^2}{2}$, угловая скорость блока $\omega_2 = \frac{V_1}{r}$. Кинетическая энергия катка 3: $T_3 = \frac{1}{2} m_3 V_C^2 + \frac{1}{2} J_C \omega_3^2$, где момент инерции катка относительно оси, проходящей

через центр масс перпендикулярно плоскости диска, $J_C = \frac{m_3 r^2}{2}$, угловая скорость катка и скорость его центра масс $\omega_3 = \frac{V_1}{2r}$, $V_C = \frac{V_1}{2}$.

Энергия системы: $T = T_1 + T_2 + T_3 = (8m_1 + 4m_2 + 3m_3)\frac{V_1^2}{16}$.

Суммарная работа вешних сил на перемещении h: $\sum A(F_k) = P_1 h - M\frac{h}{2r}$.

Уравнение теоремы об изменении кинетической энергии:

$$(8m_1 + 4m_2 + 3m_3)\frac{V_1^2}{16} = \left(m_1 g - \frac{M}{2r}\right)h.$$

Скорость груза на высоте h: $V_1 = 4\sqrt{\frac{\left(m_1 g - \frac{M}{2r}\right)h}{8m_1 + 4m_2 + 3m_3}}$.

5.4

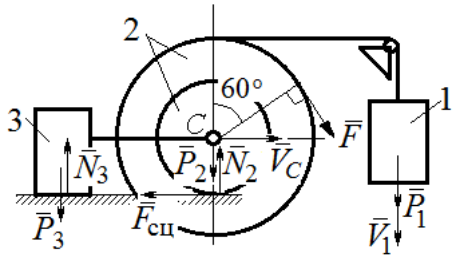

Рис. 7.36. Расчётная схема к упражнению 5.4

Для решения задачи используется теорема об изменении кинетической энергии в дифференциальной форме: $\frac{dT}{dt} = \sum N(\vec{F}_k^e)$, где T – энергия системы в её текущем положении; $\sum N(\vec{F}_k^e)$ – суммарная мощность внешних сил.

Допустим, груз 1 движется вниз со скоростью V_1. Скорость центра масс катка V_C.

Кинетическая энергия катка 2: $T_2 = \frac{1}{2}m_2 V_C^2 + \frac{1}{2}J_{zC}\omega_2^2$. Здесь $m_2 = \frac{2P}{g}$, $J_{zC} = m_2 i_z^2$, $\omega_2 = \frac{V_C}{r}$. В результате кинетическая энергия катка $T_2 = \frac{3P}{g}V_C^2$.

Скорость груза 3 $V_3 = V_C$. Кинетическая энергия груза 3 $T_3 = \frac{P}{g}V_C^2$.

Скорость груза 1 $V_1 = \omega_2 3r = 3V_C$. Кинетическая энергия груза 1: $T_1 = \frac{9P}{2g}V_C^2$.

Суммарная кинетическая энергия (энергия системы): $T = T_1 + T_2 + T_3 = \frac{17P}{2g}V_C^2$. Производная $\frac{dT}{dt} = \frac{17P}{g}V_C\frac{dV_C}{dt} = \frac{17}{g}V_C a_C$.

Мощности сил $\vec{P}_2$, $\vec{N}_2$, $\vec{F}_{сц}$, $\vec{P}_3$, $\vec{N}_3$ равны нулю.

Мощность силы $\vec{F}$, приложенной к колесу, определяется по формуле: $N(\vec{F}) = \vec{F}\cdot\vec{V}_C + \vec{M}_C(\vec{F})\cdot\vec{\omega}_2 = FV_C\cos 60° + FR\omega_2$. Мощность силы $\vec{P}_1$ $N(\vec{P}_1) = P_1V_1$. Суммарная мощность внешних сил: $\sum N(F^e) = 7PV_C$.

Составляем уравнение теоремы об изменении кинетической энергии системы: $\frac{17P}{g}V_C a_C = 7PV_C$, откуда $a_C = \frac{7}{17}g$ м/с^2.

5.5

Рассмотрим движение катков отдельно, заменив невесомый стержень реакцией. Предположим, катки движутся направо (см. рис. 7.37). Уравнения движения катков:

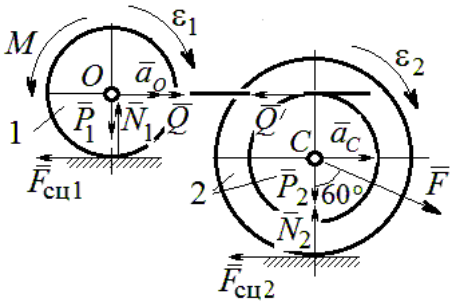

Рис. 7.37. Расчётная схема к упражнению 5.5

$$m_1 a_O = Q - F_{сц1},\ J_{1O}\varepsilon_1 = F_{сц1}r - M;$$

$$m_2 a_C = -Q' - F_{сц2} + F\cos 30°;$$

$$J_{2C}\varepsilon_2 = F_{сц2}3r - Q'r.$$

Здесь $\vec{Q}$ – реакция невесомого стержня, $|\vec{Q}| = |\vec{Q}'|$; $\vec{F}_{сц1}$, $\vec{F}_{сц2}$ – силы сцепления катков с поверхностями качения; моменты инерции катков $J_{1O} = \frac{m_1 r^2}{2}$, $J_{2C} = m_2 i_2^2$. Подставляя кинематические соотношения $\varepsilon_2 = \frac{a_C}{3r}$; $a_O = \frac{4}{3}a_C$; $\varepsilon_1 = \frac{4a_C}{3r}$, с учётом данных задачи, получим систему уравнений:

$$\frac{4P}{3g}a_C = Q - F_{сц1};\ \ \frac{2P}{3g}a_C = F_{сц1} - 4P;$$

$$\frac{2P}{g}a_C = -Q - F_{сц2} + P\sqrt{3};\ \ \frac{4P}{3g}a_C = 3F_{сц2} - Q.$$

Находим ускорение центра катка 2: $a_C = \dfrac{3\left(3\sqrt{3}-16\right)g}{46} \approx -\,0{,}7g$. Каток движется в противоположную сторону. Реакция стержня $Q = 2{,}6P$.

5.6

Выделяем звенья механизма, заменяя действия нитей их реакциями. Допустим, направления движений тел в системе соответствуют подъёму груза 1.

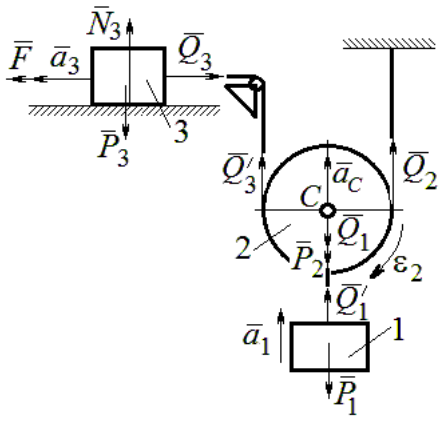

Рис. 7.38. Расчётная схема к упражнению 5.6

Уравнения движения тел:

$$m_3a_3 = F - Q_3,\ m_2a_C = Q'_3 + Q_2 - P_2 - Q_1;$$

$$J_{2C}\varepsilon_2 = Q'_3r - Q_2r,\ m_1a_1 = Q'_1 - P_1.$$

С учётом, что $\left|\vec{Q}_3\right| = \left|\vec{Q}'_3\right|$, $\left|\vec{Q}_1\right| = \left|\vec{Q}'_1\right|$ и

$$a_C = a_1,\quad a_3 = 2a_1,\quad \varepsilon_2 = \frac{a_1}{r},\quad J_{2C} = \frac{m_2r^2}{2},$$

подставляя данные задачи, получим систему уравнений:

$$2ma_1 = 2{,}5mg - Q_3;\ \ ma_1 = Q_3 + Q_2 - mg - Q_1;$$

$$\frac{ma_1}{2} = Q_3 - Q_2;\ m_1a_1 = Q_1 - P_1.$$

Решая систему, находим: $a_1 = \dfrac{2}{17}g \approx 0{,}12g;\ \ Q_3 = 2{,}26mg;\ Q_2 = 2{,}15mg$.

5.7

Заменяем действия нитей реакциями. Предположим, груз 1 спускается по наклонной плоскости. Уравнения движения тел:

$$m_1a_1 = P_1\cos 30° - Q_1;\ \ m_3a_3 = Q_3;$$

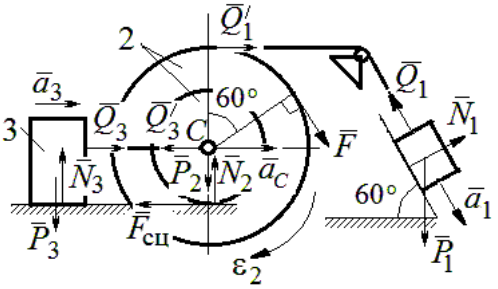

Рис. 7.39. Расчётная схема к упражнению 5.7

$$m_2 a_C = Q_1' - Q_3' - F_{\text{сц}} + F\cos 60^\circ;\ J_{2C}\varepsilon_2 = Q_1' R + FR + F_{\text{сц}} r,\ J_{2C} = m_2 i_2^2.$$

Соотношения ускорений: $\varepsilon_2 = \dfrac{a_1}{R+r}$, $a_C = \dfrac{a_1 r}{R+r}$, $a_3 = a_C$. Подставляя данные задачи, с учётом, что модули сил $Q_1' = Q_1$ и $Q_3' = Q_3$, получим систему уравнений:

$$ma_1 = mg\frac{\sqrt{3}}{2} - Q_1;\ \frac{2}{3}ma_1 = Q_3;$$

$$ma_1 = Q_1 - Q_3 - F_{\text{сц}} + \frac{1}{2}mg;\ 3ma_1 = 2Q_1 + 2mg + F_{\text{сц}}.$$

Находим $a_1 = \dfrac{3}{46}\left(5+3\sqrt{3}\right)g \approx 0{,}44g;\ Q_1 = 0{,}21mg;\ Q_3 = 0{,}44mg$.

7.6. Ответы к упражнениям главы 6

6.1

Внешние силы, действующие на систему: силы тяжести – $\vec{P}_1$, $\vec{P}_2$, $\vec{P}_3$ и реакции опор $\vec{N}_3$, $\vec{R}_3$ Приложим к телам системы, силы инерции $\vec{R}_1^{\text{ин}}$, $\vec{R}_2^{\text{ин}}$ (рис. 7.40, *a*). В соответствии с принципом Даламбера, полученная система сил находится в равновесии. Составляем условие равновесия системы сил в проекциях на горизонтальную и вертикальную оси:

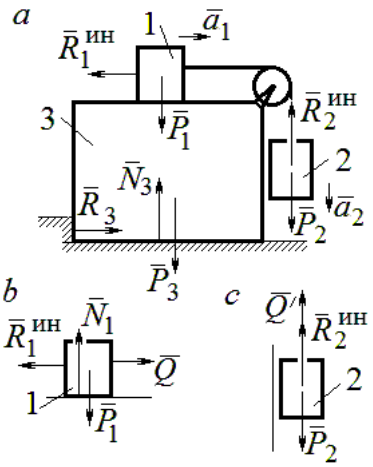

Рис. 7.40. Расчётная схема к упражнению 6.1

$$R_3 - R_1^{\text{ин}} = 0,\ N_3 - P_3 - P_1 - P_2 + R_2^{\text{ин}} = 0.$$

Для вычисления сил инерции рассмотрим отдельно грузы 1 и 2, заменяя действие соединяющей их нити реакцией (рис. 7.40, *b*, *c*). Присоединим к грузам силы инерции и, применив принцип Даламбера, составим уравнения равновесия систем сил - для груза 1 в проекции на горизонтальную ось, для груза 2 – на вертикальную:

$$Q - R_1^{\text{ин}} = 0;\ P_2 - Q' - R_2^{\text{ин}} = 0,$$

где $R_1^{ин} = m_1 a_1$, $R_2^{ин} = m_2 a_2$.

Решая полученную систему с учётом равенства модулей сил $Q = Q'$ и ускорений грузов $a_1 = a_2$, находим ускорение грузов: $a_1 = a_2 = 0{,}5g$. Тогда давление призмы на горизонтальную поверхность: $N_3 = 2{,}5mg$.

6.2

Активными силами в системе являются силы $\vec{F}$ и $\vec{Q}$. Для равновесия системы необходимо и достаточно выполнения условия: $\delta A(\vec{F}) + \delta A(\vec{Q}) = 0$ или $F\delta s_F - Q\delta s_Q = 0$, где δs_F и δs_Q – возможные перемещения точек приложения сил $\vec{F}$ и $\vec{Q}$.

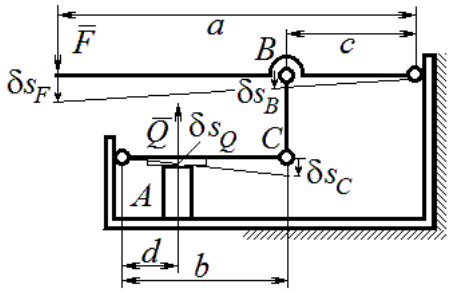

Рис. 7.41. Расчётная схема к упражнению 6.2

Имеем соотношения: $\dfrac{\delta s_F}{\delta s_B} = \dfrac{a}{c}$, $\dfrac{\delta s_C}{\delta s_Q} = \dfrac{b}{d}$, где δs_B и δs_C – возможные перемещения точек B и C, причём $\delta s_B = \delta s_C$. Тогда $\delta s_Q = \dfrac{cd}{ab}\delta s_F$ и сила, сжимающая деталь A под прессом, равна $Q = \dfrac{ab}{cd}F$.

6.3

Активными силами, совершающими работу при движении системы, являются силы тяжести $\vec{P}_3$, $\vec{P}_4$ и пары сил с моментами M_1 и M_2. Связи идеальные.

Для равновесия системы необходимо и достаточно выполнения условия:

$$\delta A(\vec{P}_3) + \delta A(\vec{P}_4) + \delta A(M_1) + \delta A(M_2) = 0 \text{ или}$$

$$P_3\delta s_3 - P_4\delta s_4 + M_1\delta\varphi_1 - M_2\delta\varphi_2 = 0,$$

где $\delta s_3, \delta s_4$ – элементарные перемещения грузов 3, 4; $\delta\varphi_1, \delta\varphi_2$ – элементарные повороты валов 1 и 2. Выразим все перемещения через угол поворота

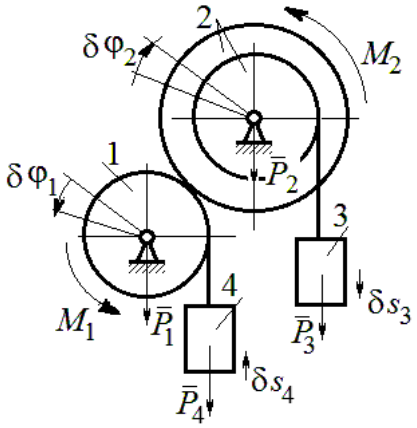

Рис. 7.42. Расчётная схема к упражнению 6.3

вала 2: $\delta s_3 = \delta\varphi_2 r$, $\delta\varphi_1 = 3\delta\varphi_2$, $\delta s_4 = 3r\delta\varphi_2$ и подставим в уравнение равновесия. Получим: $M_2 = 4Pr$.

6.4

Система с идеальными связями. Активными силами являются силы тяжести $\vec{P}_1$, $\vec{P}_2$, $\vec{P}_3$ и пара сил с моментом $M_{\text{вр}}$ (рис. 7.43).

Направления поворотов дисков и их угловые ускорения показаны на рис. 7.43 дуговыми стрелками $\delta\varphi_1, \varepsilon_1$ и $\delta\varphi_2, \varepsilon_2$. Направления движения центра масс катка 2, груза 3 и их ускорения обозначены: $\delta s_C, a_C$ и $\delta s_3, a_3$.

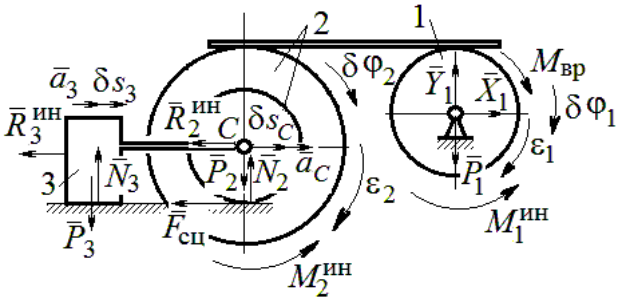

Рис. 7.43. Расчётная схема к упражнению 6.4

Кинематические соотношения между перемещениями и ускорениями: $\delta s_C = \delta s_3$, $a_C = a_3$, $\delta\varphi_2 = \dfrac{\delta s_3}{r}$, $\varepsilon_2 = \dfrac{a_3}{r}$, $\delta\varphi_1 = \dfrac{3\delta s_3}{r}$, $\varepsilon_1 = \dfrac{3a_3}{r}$.

Присоединим к телам системы силы инерции.

Модули главных векторов сил инерции: $R_3^{\text{ин}} = m_3 a_3 = ma_3$; $R_2^{\text{ин}} = m_2 a_C = 2ma_3$; $M_2^{\text{ин}} = m_2 i_2^2 \varepsilon_2 = 4{,}5mra_3$; $M_1^{\text{ин}} = \dfrac{m_1 R_1^2}{2}\varepsilon_1 = 1{,}5mra_3$.

Элементарные работы активных сил:

$$\sum \delta A(\vec{F}_k^{\text{акт}}) = M_{\text{вр}}\delta\varphi_1 = (mg\sin\omega t)3\delta s_3.$$

Элементарные работы сил инерции:

$$\sum \delta A(\vec{R}_k^{\text{ин}}) = -R_3^{\text{ин}}\delta s_3 - R_2^{\text{ин}}\delta s_C - M_2^{\text{ин}}\delta\varphi_2 - M_1^{\text{ин}}\delta\varphi_1 =$$

$$= -ma_3\delta s_3 - 2ma_3\delta s_3 - 4{,}5ma_3\delta s_3 - 1{,}5ma_3 3\delta s_3 = -12ma_3\delta s_3.$$

Общее уравнение динамики имеет вид:

$$\sum \delta A(\vec{F}_k^{\text{акт}}) + \sum \delta A(\vec{R}_k^{\text{ин}}) = m(3g\sin\omega t - 12a_3)\delta s_3 = 0.$$

Ускорение груза 3: $a_3 = 0{,}25g\sin\omega t$, или $\ddot{s}_3 = 0{,}25g\sin\omega t$. Интегрируя дифференциальное уравнение с нулевыми начальными условиями, получим закон движения груза: $s_3 = \dfrac{0{,}25g}{\omega}\left(t - \dfrac{1}{\omega}\sin\omega t\right)$.

6.5

Система с идеальными связями. Активные силы и главные вектора сил инерции показаны на рис. 7.44.

Элементарные работы активных сил: $\sum\delta A(\vec{F}_k^{\text{акт}}) = F\delta s_1 + P_3\delta s_3 - P_4\delta s_4$ и сил инерции $\sum\delta A(\vec{R}_k^{\text{ин}}) = -R_1^{\text{ин}}\delta s_1 - R_3^{\text{ин}}\delta s_3 - R_4^{\text{ин}}\delta s_4 - M_2^{\text{ин}}\delta\varphi_2$, где модули сил инерции: $R_1^{\text{ин}} = \dfrac{P_1}{g}a_1$, $R_3^{\text{ин}} = \dfrac{P_3}{g}a_3$, $R_4^{\text{ин}} = \dfrac{P_1}{g}a_4$, $M_2^{\text{ин}} = \dfrac{P_2}{g}i_2^2\varepsilon_2$.

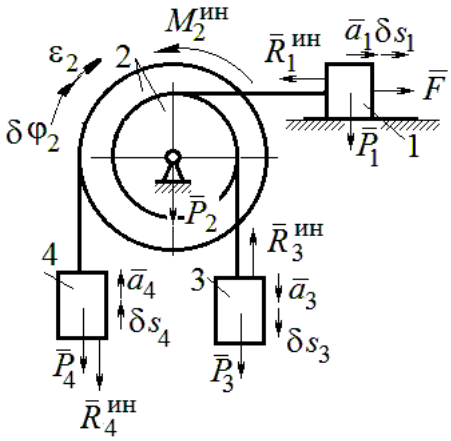

Рис. 7.44. Расчётная схема к упражнению 6.5

Кинематические соотношения: $\delta s_3 = \delta s_1$, $a_3 = a_1$, $\delta s_4 = 2\delta s_1$, $a_4 = 2a_1$, $\delta\varphi_2 = \dfrac{\delta s_1}{r}$, $\varepsilon_2 = \dfrac{a_1}{r}$.

Общее уравнение динамики:

$$\sum\delta A(\vec{F}_k^{\text{акт}}) + \sum\delta A(\vec{R}_k^{\text{ин}}) = P(t+1)\delta s_1 + P\delta s_1 - 2P\delta s_1 -$$

$$-\left(\frac{P}{g}a_1\delta s_1 + \frac{P}{g}a_1\delta s_1 + \frac{2P}{g}2a_1 2\delta s_1 + \frac{2P}{g}2r^2\frac{a_1}{r}\frac{\delta s_1}{r}\right) = P\left(t - \frac{14a_1}{g}\right)\delta s_1 = 0.$$

Находим уравнение движения груза 3: $a_3 = a_1 = \dfrac{1}{14}gt$, или $\ddot{x}_3 = \dfrac{1}{14}gt$.

Проинтегрировав дифференциальное уравнение с нулевыми начальными условиями, получим закон движения груза 3: $x_3 = \dfrac{1}{84}gt^3 \approx 0{,}012gt^3$.

6.6

Рассматриваемая механическая система (рис. 7.45) имеет одну степень свободы. Уравнение Лагранжа: $\frac{d}{dt}\left(\frac{\partial T}{\partial \dot{x}}\right)-\frac{\partial T}{\partial x}=Q_x$, где T – кинетическая энергия системы: Q_x – обобщенная сила.

В качестве обобщённой координаты x выберем положение точки C относительно недеформированной пружины, отмеченной на рис. 7.45 величиной l_0. Обобщённая скорость $\dot{x}$.

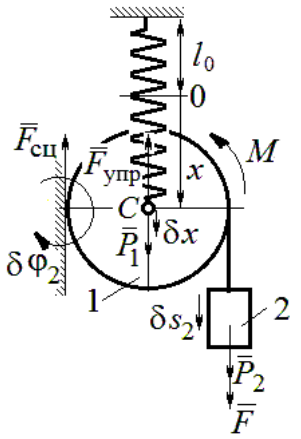

Рис. 7.45. Расчётная схема к упражнению 6.6

Кинетическая энергия катка: $T_1=\frac{1}{2}m_1V_C^2+\frac{1}{2}J_{zC}\omega_1^2$, где ω_1, V_C – угловая скорость катка и скорость его центра масс, $V_C=\dot{x}$, $\omega_1=\frac{V_C}{r}=\frac{\dot{x}}{r}$; момент инерции $J_{zC}=\frac{1}{2}m_1r^2$. Кинетическая энергия груза 2: $T_2=\frac{1}{2}m_2V_2^2$, где V_2 – скорость груза 2, $V_2=2V_C=2\dot{x}$. Кинетическая энергия системы, выраженная через обобщённую скорость: $T=T_1+T_2=\frac{7P}{2g}\dot{x}^2$.

В произвольном положении системы, определяемом координатой x, дадим центру масс катка возможное перемещение δx (см. рис. 7.45). Элементарная работа активных сил $\sum\delta A(F_{\text{к}})=P_1\delta x-F_{\text{упр}}\delta x+(P_2+F)\delta s_2-M\delta\varphi_1$. Полагая перемещения $\delta s_2=2\delta x$, $\delta\varphi_1=\frac{\delta x}{r}$, модуль силы упругости $F_{\text{упр}}=cx$ и с учётом данных задачи, получим $\sum\delta A(F_{\text{к}})=(3P-cx)\delta x$. Обобщённая сила $Q_x=3P-cx$.

Уравнение Лагранжа $\frac{7P}{g}\ddot{x}=3P-cx$, или $\ddot{x}+\frac{4g}{7r}x=\frac{3g}{7}$.

Решение уравнения (с нулевыми начальными условиями): $x = \frac{3}{4} r(1 - \cos\omega t)$. Закон движения груза: $s_2 = 2x = \frac{3}{2} r(1 - \cos\omega t)$.

6.7

Рассматриваемая система имеет две степени свободы. Обобщённые координаты – расстояния x_1, x_2 соответственно до грузов 1 и 2, отсчитываемые от неподвижных центров блоков *B* и *D* (рис. 7.46, *a*). Обобщённые скорости $\dot{x}_1$, $\dot{x}_2$. Кинетическая энергия грузов и блока 3:

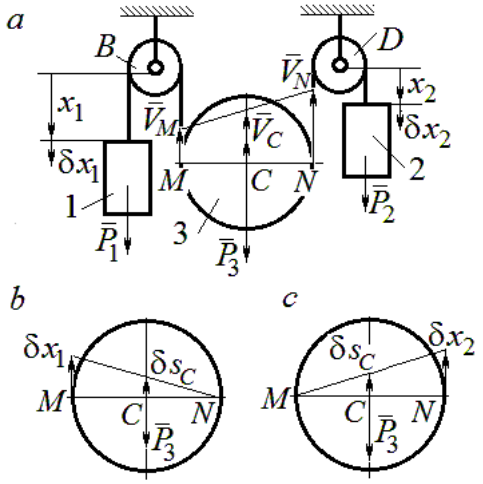

Рис. 7.46. Расчётная схема к упражнению 6.7:
a – кинематика механизма;
b, *c* – возможные перемещения блока 3 при вычислении обобщённых сил

$$T_1 = \frac{P_1 \dot{x}_1^2}{2g},\ T_2 = \frac{P_2 \dot{x}_2^2}{2g};$$

$$T_3 = \frac{P_3}{2g}\left(\frac{\dot{x}_1 + \dot{x}_2}{2}\right)^2 + \frac{1}{2}\frac{P_3 r^2}{2g}\left(\frac{\dot{x}_2 - \dot{x}_1}{2r}\right)^2.$$

Здесь учтено (см. рис. 7.46, *a*): что

$$V_C = \frac{V_N + V_M}{2} = \frac{\dot{x}_2 + \dot{x}_1}{2};$$

$$\omega_2 = \frac{V_N - V_M}{2r} = \frac{\dot{x}_2 - \dot{x}_1}{2r}.$$

Дадим системе возможное перемещение по координате x_1, оставляя координату x_2 постоянной: $\delta x_1 \neq 0$, $\delta x_2 = 0$. На этом перемещении сумма элементарных работ внешних сил (см. рис. 7.46, *a*, *b*):

$$\sum \delta A(F_к) = P_1 \delta x_1 - P_3 \delta s_C = \left(P_1 - \frac{1}{2} P_3\right)\delta x_1.$$

Обобщённая сила $Q_{x_1} = P_1 - \frac{1}{2} P_3$.

Дадим системе другое независимое возможное перемещение – по координате x_2, так, что $\delta x_1 = 0$, $\delta x_2 \neq 0$. При этом перемещении сумма элементарных работ внешних сил (см. рис. 7.46, *a*, *c*):

$$\sum \delta A(F_к) = P_2 \delta x_2 - P_3 \delta s_C = \left(P_2 - \frac{1}{2} P_3\right)\delta x_2.$$

Обобщённая сила $Q_{x_2} = P_2 - \frac{1}{2}P_3$.

Уравнения Лагранжа

$$\left(P_1 + \frac{3}{8}P_3\right)\frac{\ddot{x}_1}{g} + \frac{1}{8}P_3\frac{\ddot{x}_2}{g} = P_1 - \frac{1}{2}P_3,\ \ \frac{1}{8}P_3\frac{\ddot{x}_1}{g} + \left(P_2 + \frac{3}{8}P_3\right)\frac{\ddot{x}_2}{g} = P_2 - \frac{1}{2}P_3 \text{ или}$$

$$7\ddot{x}_1 + \ddot{x}_2 = 0,\ \ddot{x}_1 + 9\ddot{x}_2 = 2g.$$

Ускорения грузов: $\ddot{x}_1 = -\frac{1}{31}g$, $\ddot{x}_2 = \frac{7}{31}g$. Ускорение центра масс блока $\ddot{x}_C = \frac{\ddot{x}_2 + \ddot{x}_1}{2} = \frac{6}{31}g$. Груз 1 и центр блока 3 движутся вверх, груз 2 – вниз. (Сравнить с задачей 70.)

6.8

Система с двумя степенями свободы. Обобщённые координаты: x_1 – положение центра масс катка 1 (точки C_1) относительно неподвижной вертикальной стены; x_2 – положение центра масс катка 2 (точки C_2) относительно подвижного края платформы.

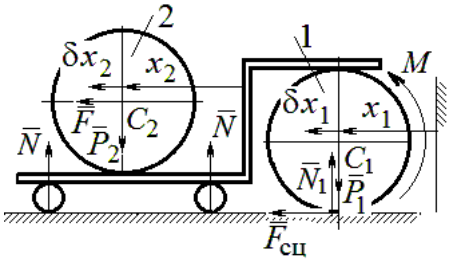

Рис. 7.47. Расчётная схема к упражнению 6.8

Кинетическая энергия системы

$$T = \frac{3}{4}m_1\dot{x}_1^2 + \frac{1}{2}\left[m_2\left(\dot{x}_2 + 2\dot{x}_1\right)^2 + \frac{m_2 r^2}{2}\left(\frac{\dot{x}_2}{r}\right)^2\right] = \frac{P}{g}\left(\frac{11}{4}\dot{x}_1^2 + \dot{x}_2^2 + 2\dot{x}_1\dot{x}_2\right).$$

Дадим системе возможное перемещение по координате x_1 $\left(\delta x_1 \neq 0\right)$, оставляя другую координату x_2 неизменной $\left(\delta x_2 = 0\right)$. Работу совершают момент M и сила $\overline{F}$. Суммарная работа

$$\sum \delta A(F_к) = M\delta\varphi_1 + F\delta s_{C_2} = M\frac{\delta x_1}{r} + F\,2\delta x_1 = 4P\delta x_1.$$

Обобщённая сила $Q_{x_1} = 4P$.

При другом независимом возможном перемещении $\delta x_1 = 0$, $\delta x_2 \neq 0$ суммарная работа внешних сил $\sum \delta A(F_к) = F\delta x_2$ и обобщённая сила, соответствующая координате x_2, равна $Q_{x_2} = P$.

Уравнения Лагранжа

$$\frac{P}{g}\left(\frac{11}{2}\ddot{x}_1 + 2\ddot{x}_2\right) = 4P,\ \frac{P}{g}\left(2\ddot{x}_2 + 2\ddot{x}_1\right) = P, \text{ или}$$

$$11\ddot{x}_1 + 4\ddot{x}_2 = 8g,\ 2\ddot{x}_2 + 2\ddot{x}_1 = g$$

Ускорение центра катка 1 $\ddot{x}_1 = \frac{6}{7}g$. Тележка катится в направлении оси x_1. Ускорение центра катка 2 относительно тележки $\ddot{x}_2 = -\frac{5}{14}g$. Закон относительного движения центра катка 2 при нулевых начальных условиях: $x_2 = -\frac{5}{28}gt^2$. Каток катится к правому борту тележки.

СПИСОК РЕКОМЕНДУЕМОЙ ЛИТЕРАТУРЫ

Бать М. И., *Джанелидзе Г. Ю.*, *Кельзон А. С.* Теоретическая механика в примерах и задачах: Т. 1–2.– СПб.: Лань, 2010.

Бутенин Н. В., *Лунц Я. Л.*, *Меркин Д. Р.* Курс теоретической механики: В 2-х томах.– М.: Наука, 2009.

Вебер Г. Э., *Ляпцев, С. А*. Лекции по теоретической механике. – Екатеринбург: Изд-во УГГУ, 2008.

Тарг С. М. Краткий курс теоретической механики: учебник для втузов. – М.: Высшая школа, 2010.

Учебное издание

Валерий Григорьевич Брагин
Евгений Борисович Волков
Юрий Михайлович Казаков

ТЕОРЕТИЧЕСКАЯ МЕХАНИКА

Учебное пособие

Редактор *Л.В. Устьянцева*

Компьютерная версия

Подписано в печать 26.10.2018 г.
Бумага писчая. Формат бумаги 60×84 1/16.
Гарнитура Times New Roman. Печать на ризографе.
Печ. л. 15,625. Уч. изд. л. 10,5. Тираж экз. Заказ №
Издательство УГГУ
620144, г. Екатеринбург, ул. Куйбышева, 30
Уральский государственный горный университет
Отпечатано с оригинал-макета
в лаборатории множительной техники УГГУ

ОГЛАВЛЕНИЕ

1. СТАТИКА..... **Error! Bookmark not defined.**
1.1. Основные понятия статики..... **Error! Bookmark not defined.**
1.2. Система сходящихся сил. Условия равновесия**Error! Bookmark not defined.**
1.3. Произвольная плоская система сил..... **Error! Bookmark not defined.**
1.4. Равновесие систем тел ..... **Error! Bookmark not defined.**
1.5. Произвольная пространственная система сил**Error! Bookmark not defined.**
1.6. Равновесие тел при наличии сил трения..... **Error! Bookmark not defined.**
2. КИНЕМАТИКА ТОЧКИ И ТВЁРДОГО ТЕЛА..... **Error! Bookmark not defined.**
2.1. Криволинейное движение точки ..... **Error! Bookmark not defined.**
2.2. Поступательное движение и вращение твердого тела .**Error! Bookmark not defined.**
вокруг неподвижной оси ..... **Error! Bookmark not defined.**
2.3. Скорости точек при плоскопараллельном движении твёрдого тела ....**Error! Bookmark not defined.**
2.4. Ускорения точек при плоскопараллельном движении твёрдого тела ..**Error! Bookmark not defined.**
3. СЛОЖНОЕ ДВИЖЕНИЕ ТОЧКИ..... **Error! Bookmark not defined.**
3.1. Основные понятия и определения сложного движения точки .....**Error! Bookmark not defined.**
4. ДИНАМИКА ТОЧКИ ..... **Error! Bookmark not defined.**
4.1. Дифференциальные уравнения движения точки.....**Error! Bookmark not defined.**
4.2. Колебания материальной точки ..... **Error! Bookmark not defined.**
4.3. Теорема об изменении кинетической энергии точки ..**Error! Bookmark not defined.**
5. ОБЩИЕ ТЕОРЕМЫ ДИНАМИКИ СИСТЕМЫ..... **Error! Bookmark not defined.**
5.1. Теорема о движении центра масс системы... **Error! Bookmark not defined.**
5.2. Теорема об изменении кинетического момента системы
относительно оси ..... **Error! Bookmark not defined.**
5.3. Теорема об изменении кинетической энергии системы**Error! Bookmark not defined.**
5.4. Применение общих теорем динамики системы к описанию
движений твёрдого тела ..... **Error! Bookmark not defined.**
6. ПРИНЦИПЫ МЕХАНИКИ ..... **Error! Bookmark not defined.**
6.1. Принцип Даламбера для системы ..... **Error! Bookmark not defined.**
6.2. Принцип возможных перемещений ..... **Error! Bookmark not defined.**
6.3. Общее уравнение динамики ..... **Error! Bookmark not defined.**
6.4. Уравнения Лагранжа II рода..... **Error! Bookmark not defined.**
7. ОТВЕТЫ И КРАТКИЕ ПОЯСНЕНИЯ .....**Error! Bookmark not defined.**
7.1. Ответы к упражнениям главы 1 .....**Error! Bookmark not defined.**
7.2. Ответы к упражнениям главы 2 .....**Error! Bookmark not defined.**
7.3. Ответы к упражнениям главы 3 .....**Error! Bookmark not defined.**
7.4. Ответы к упражнениям главы 4 .....**Error! Bookmark not defined.**
7.5. Ответы к упражнениям главы 5 .....**Error! Bookmark not defined.**
7.6. Ответы к упражнениям главы 6 .....**Error! Bookmark not defined.**

СПИСОК РЕКОМЕНДУЕМОЙ ЛИТЕРАТУРЫ**Error! Bookmark not defined.**



Министерство образования и науки РФ
ФГБОУ ВО
«Уральский государственный горный университет»

В. Г. Брагин, Е. Б. Волков, Ю. М. Казаков

ТЕОРЕТИЧЕСКАЯ МЕХАНИКА

Учебное пособие

Екатеринбург
2018

Министерство науки и высшего образования РФ
ФГБОУ ВПО
«Уральский государственный горный университет»

СОПРОТИВЛЕНИЕ МАТЕРИАЛОВ

Учебно-методическое пособие
и контрольные задания для выполнения РГР и самостоятельной работы студентов специальности
21.05.04 Горное дело

Екатеринбург
2019

А 94
Рецензент: *Н.М.Суслов*, д-р техн. наук, профессор, зав. кафедрой ГМК
Уральского государственного горного университета

Учебно-методическое пособие рассмотрено на заседании кафедры технической механики 04 апреля 2019г. (протокол № 7) и рекомендовано для издания в УГГУ

А. А. Чиркова, А. П. Золкин, Д. Н. Суслов, А. И. Афанасьев
СОПРОТИВЛЕНИЕ МАТЕРИАЛОВ: учебно-методическое пособие и контрольные задания для выполнения РГР и самостоятельной работы студентов специальности *21.05.04 Горное дело*.– Екатеринбург: Изд-во УГГУ, 2019. – 84 с.

Учебно-методическое пособие содержит краткие методические указания, контрольные задания и примеры выполнения заданий по темам: «Осевое нагружение стержней переменного сечения. Определение деформаций при осевом нагружении», «Расчет вала на прочность при кручении. Определение углов закручивания вала – расчет на жесткость», «Расчет на прочность балки при изгибе. Подбор сечения балки», «Расчет на жесткость балки при изгибе. Определение формы изогнутой оси балки», «Расчет стержней на устойчивость», «Расчет статически неопределимых балок», «Расчет статически неопределимых рам».

© Чиркова А. А., Золкин А. П.,
Суслов Д.Н.,Афанасьев А. И. 2019
© Уральский государственный
горный университет, 2019

ОГЛАВЛЕНИЕ

Задача №1. Осевое нагружение стержней 4
Задача №2. Расчёт вала на кручение и жёсткость….....11
Задача №3. Расчёт балки на прочность при изгибе 17
Задача №4. Расчёт балки на жёсткость 23
Задача №5. Геометрические характеристики плоского симметричного сечения……..……30
Задача № 6. Расчёт статически неопределемых стержневых систем. ……36
Задача 7.Расчет статически неопределимых балок ……..……...43
Задача №8. Расчет стержней на устойчивость……..67
Задача №9. Расчет статически неопределимых рам……..……...70
Оформление расчетно-графической работы.....84
Список рекомендуемой литературы 84

Задача № 1. Осевое нагружение стержней

Для стального стержня из условия прочности подобрать площади поперечных сечений при условии, что отношение площади большего участка к меньшему равно $k = S_m/S_x$. Построить эпюры: осевой силы N; нормальных напряжений σ и продольных перемещений Δ. Модуль упругости стали $E = 200000$ МПа. Предел текучести стали σ_m. Коэффициент запаса прочности по пределу текучести – n_m. Исходные данные сведены в табл. 1, расчетные схемы даны на рис. 1.

Таблица 1

Исходные данные к задаче № 1

№ п/п	Сила, кН				Длина участка, м				$\sigma_т$, МПа	$n_т$	$k = S_m/S_x$	Номер схемы
	P_1	P_2	P_3	P_4	L_1	L_2	L_3	L_4				
1	150	660	440	990	2,0	1,4	1,3	2,3	200	1,5	1,5	1
2	620	700	920	130	3,1	2,2	1,5	1,9	240	2,0	2,0	2
3	600	880	170	200	2,4	3,0	2,3	1,6	280	2,5	2,5	3
4	80	130	600	610	1,6	2,9	1,7	2,4	320	3,0	3,0	4
5	990	380	630	390	2,8	1,8	2,5	1,7	360	1,5	3,5	5
6	290	570	170	900	1,9	2,6	2,7	1,3	400	2,0	1,5	6
7	920	630	160	740	2,7	2,0	2,6	1,4	440	2,5	2,0	7
8	840	500	490	550	1,5	2,8	2,1	2,5	480	3,0	2,5	8
9	990	110	90	470	1,6	2,4	2,9	2,2	520	1,5	3,0	9
10	340	390	890	330	1,7	2,3	2,3	3,0	560	2,0	3,5	10
11	820	290	800	90	2,2	2,4	3,1	1,8	600	2,5	1,5	11
12	380	720	720	850	2,5	3,2	2,1	1,9	200	3,0	2,0	12
13	960	630	580	800	3,3	2,6	2,0	1,3	240	1,5	2,5	13
14	360	940	300	530	1,4	1,4	2,7	1,9	280	2,0	3,0	14
15	70	590	790	800	1,5	1,8	1,5	2,8	320	2,5	3,5	15
16	460	510	960	840	1,6	1,7	2,9	1,6	360	3,0	1,5	16
17	680	630	740	680	1,6	3,0	1,7	1,7	400	1,5	2,0	17
18	670	880	30	270	3,1	1,8	1,5	1,8	440	2,0	2,5	18
19	380	200	760	370	1,9	3,2	1,4	1,9	480	2,5	3,0	19
20	770	510	830	260	2,0	2,0	3,3	1,3	520	3,0	3,5	20
21	760	750	160	190	2,2	3,3	2,1	1,4	560	1,5	1,5	21
22	320	840	670	440	2,2	3,2	1,5	2,2	600	2,0	2,0	22
23	390	720	270	960	2,3	1,6	2,3	3,1	200	2,5	2,5	23
24	910	310	870	470	1,7	2,4	3,0	2,4	240	3,0	3,0	24
25	840	540	380	810	2,5	1,8	2,9	2,5	280	1,5	3,5	25
26	160	350	720	470	2,5	2,6	1,9	2,8	320	2,0	1,5	26
27	660	660	800	510	2,6	2,7	2,7	2,0	360	2,5	2,0	1
28	450	410	540	420	1,5	2,4	3,6	1,8	400	1,5	1,5	1
29	430	510	840	350	1,9	2,8	3,5	1,7	440	2,0	2,0	2

Окончание табл. 1

№ п/п	Сила, кН				Длина участка, м				$\sigma_т$, МПа	$n_т$	$k = S_m/S_x$	Номер схемы
	P_1	P_2	P_3	P_4	L_1	L_2	L_3	L_4				
30	520	900	620	820	2,3	2,4	3,0	2,2	480	2,5	2,5	3
31	690	500	790	740	2,7	2,0	2,6	2,6	520	3,0	3,0	4
32	860	240	260	490	3,1	1,6	2,3	2,4	560	1,5	3,5	5
33	990	60	930	580	3,5	2,1	2,7	1,8	600	2,0	1,5	6
34	30	870	740	280	2,9	2,7	1,9	2,3	200	2,5	2,0	7
35	900	610	570	60	2,3	2,1	1,3	1,7	240	3,0	2,5	8
36	360	200	350	470	2,5	1,6	2,9	2,3	280	1,5	3,0	9
37	940	560	980	660	1,8	2,5	1,9	2,0	320	2,0	3,5	10
38	990	620	370	840	2,7	2,4	3,2	1,6	360	2,5	1,5	11
39	650	310	430	890	3,0	1,7	1,8	2,4	400	3,0	2,0	12
40	870	560	80	360	1,6	1,6	2,2	2,2	440	1,5	2,5	13
41	580	280	210	540	2,8	2,1	2,0	3,3	480	2,0	3,0	14
42	720	410	750	290	1,5	2,4	2,7	1,8	520	2,5	3,5	15
43	240	860	590	420	1,9	2,4	2,3	2,6	560	3,0	1,5	16
44	70	570	650	450	2,0	3,1	2,5	1,9	600	1,5	2,0	17
45	160	450	830	680	1,4	2,1	2,3	2,5	200	2,0	2,5	18
46	450	430	400	470	3,2	2,2	2,6	2,1	240	2,5	3,0	19
47	870	440	190	330	3,0	1,4	2,3	2,2	280	3,0	3,5	20
48	370	390	190	740	2,2	1,7	1,8	2,4	320	1,5	1,5	21
49	890	210	920	260	2,2	2,4	2,5	1,6	360	2,0	2,0	22
50	350	820	330	210	2,7	2,3	2,3	2,6	200	2,5	2,5	23
51	710	150	300	570	1,5	2,6	2,4	2,2	240	3,0	3,0	24
52	900	110	730	680	2,4	2,7	2,1	2,5	280	1,5	3,5	25
53	860	630	550	730	2,8	2,0	2,6	2,3	320	2,0	1,5	26
54	520	40	640	600	1,9	2,7	2,9	2,2	360	2,5	2,0	13
55	830	760	920	820	2,8	1,8	3,0	2,1	400	3,0	2,5	14
56	720	730	300	250	2,0	2,9	1,7	3,1	440	1,5	3,0	1
57	120	860	670	500	1,9	3,2	3,0	1,6	480	2,0	3,5	2
58	980	80	940	390	2,8	3,3	1,5	3,1	520	2,5	1,5	3
59	240	60	20	540	2,4	1,4	3,2	2,6	560	3,0	2,0	4
60	820	300	790	130	1,3	3,3	2,5	2,7	600	1,5	2,5	5
61	450	340	220	210	2,7	2,3	2,3	2,6	200	2,5	2,5	23
62	440	360	240	570	1,5	2,6	2,4	2,2	240	3,0	3,0	24
63	470	370	260	680	2,4	2,7	2,1	2,5	280	1,5	3,5	25
64	580	380	270	730	2,8	2,0	2,6	2,3	320	2,0	1,5	26
65	600	390	280	600	1,9	2,7	2,9	2,2	360	2,5	2,0	13
66	670	450	290	820	2,8	1,8	3,0	2,1	400	3,0	2,5	14
67	770	550	300	250	2,0	2,9	1,7	3,1	440	1,5	3,0	1
68	800	570	310	500	1,9	3,2	3,0	1,6	480	2,0	3,5	2
69	870	580	320	390	2,8	3,3	1,5	3,1	520	2,5	1,5	3
70	900	590	330	540	2,4	1,4	3,2	2,6	560	3,0	2,0	4
71	340	600	390	130	1,3	3,3	2,5	2,7	600	1,5	2,5	5

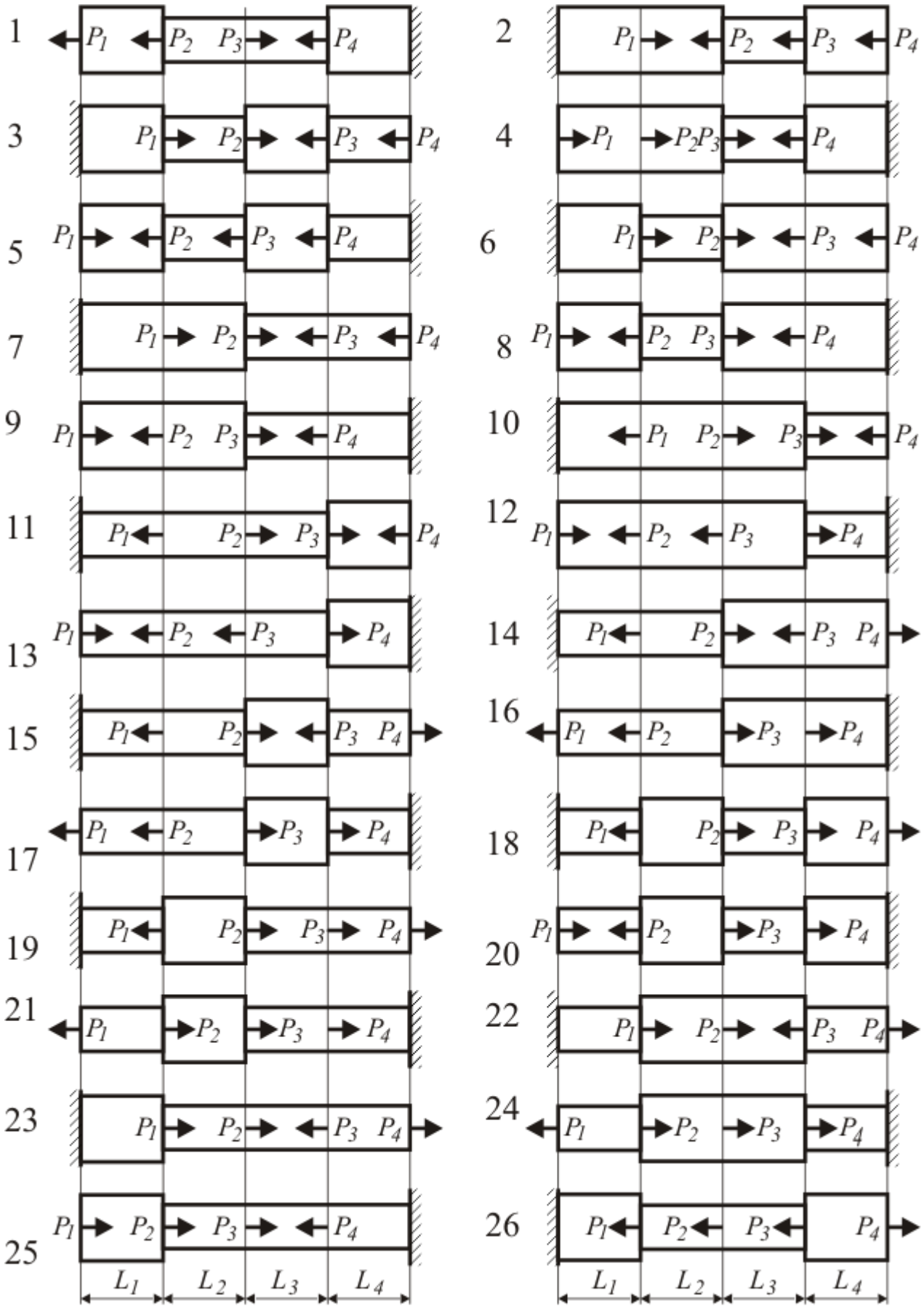

Рис. 1. Расчетная схема стержня

ПРИМЕР РЕШЕНИЯ ЗАДАЧИ № 1

Стальной стержень нагружен в сечениях 1 – 4 осевыми силами $P_1 = 600$ кН, $P_2 = 900$ кН, $P_3 = 600$ кН, $P_4 = 900$ кН и заделан в сечении 5 (рис. 2, *а*). Длины участков равны: $L_1 = 0{,}75$ м, $L_2 = 1{,}25$ м, $L_3 = 1{,}75$ м, $L_4 = 2{,}25$ м. Выбрать из условия прочности площади поперечных сечений при дополнительном (конструктивно-технологическом) требовании, чтобы отношение площадей толстого и худого участков равнялось $k = S_m/S_x = 2{,}5$. Построить эпюры: осевой силы *N*; нормальных напряжений σ и продольных перемещений Δ. Модуль упругости *E* = 200000 МПа. Предел текучести стали $\sigma_m = 360$ МПа. Коэффициент запаса прочности по пределу текучести $n_m = 1{,}5$.

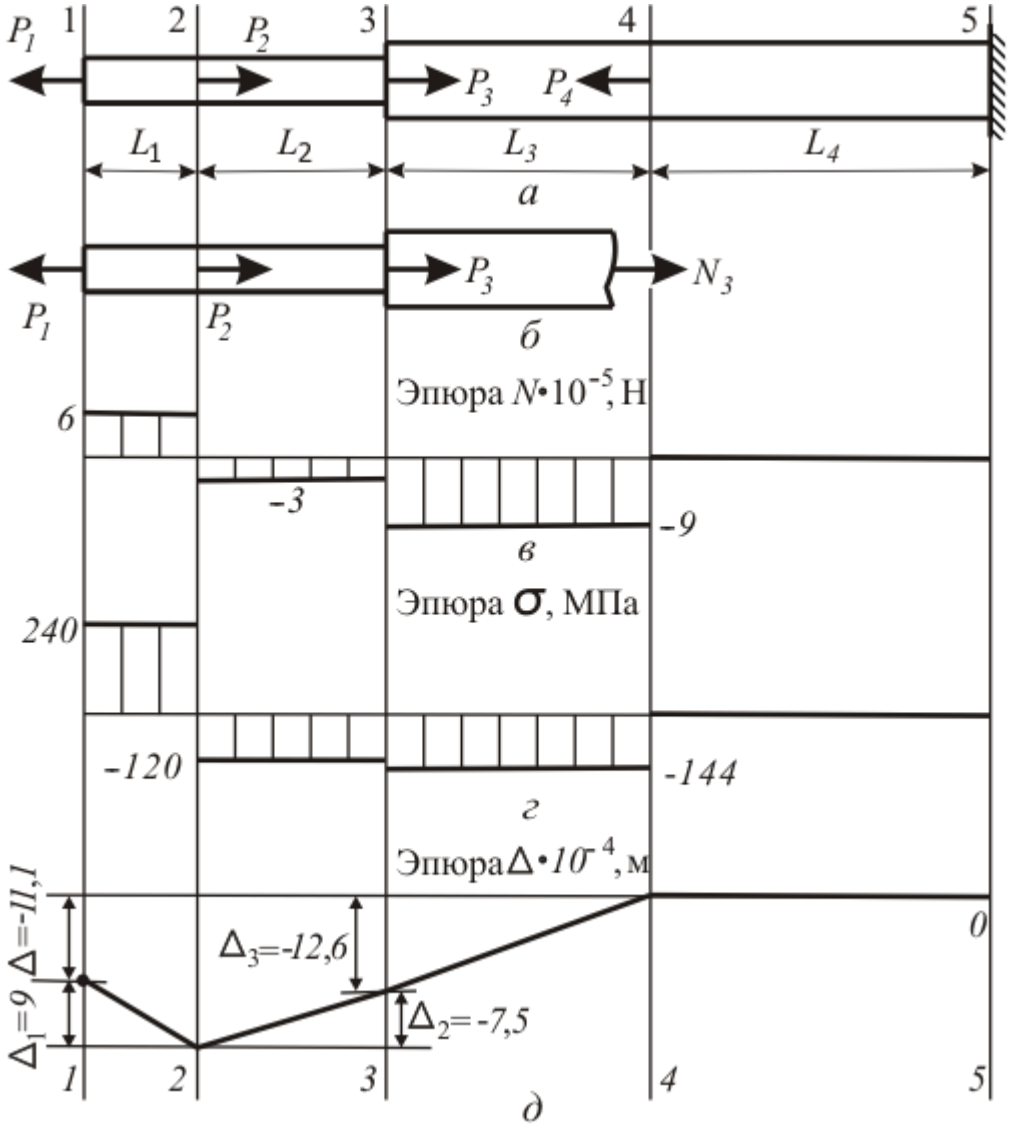

Рис. 2. Эпюры продольных сил, напряжений и перемещений

РЕШЕНИЕ

1. Силы переводим в ньютоны [Н]: $P_1 = 6 \cdot 10^5$; $N_2 = 9 \cdot 10^5$; $N_3 = 6 \cdot 10^5$; $N_4 = 9 \cdot 10^5$.

2. Модуль упругости E и предел текучести σ_m переводим в паскали [Па]:

$$E = 2 \cdot 10^{11}\,; \sigma_m = 3{,}6 \cdot 10^8.$$

3. Допускаемые напряжения [σ]:

$$[\sigma] = \sigma_m / n_m = 3{,}6 \cdot 10^8 / 1{,}5 = \ 2{,}4 \cdot 10^8 \text{ [Па]}.$$

4. Строим эпюру осевых сил методом сечений. Разрезаем стержень на участке i. Из двух полученных кусков выбираем свободный незакреплённый. В нашем случае свободен левый кусок. В разрезанном сечении прикладываем положительную растягивающую осевую силу N_i. Положительная осевая сила направлена наружу из отрезанного куска. Величину N_i находим из условия равенства нулю алгебраической суммы N_i и сил P_i, приложенных к левому куску разрезанного стержня.

Пусть $i = 3$. На левый кусок действуют силы P_1 – P_3 и осевая сила N_3, приложенная в сечении (рис. 2, *б*). Из уравнения равновесия левого куска $N_3 + P_3 + P_2 - P_1 = 0$, находим $N_3 = -P_3 - P_2 + P_1 = -6 \cdot 10^5 - 9 \cdot 10^5 + 6 \cdot 10^5 = -9 \cdot 10^5$ [Н]. Знак «минус» указывает, что сила N_3 направлена внутрь куска (в сторону, обратную изначально выбранной). Участок 3 сжат. Найденное значение осевой силы откладываем на эпюре осевых сил. Для этого: отмечаем на оси абсцисс координату сечения, через неё проводим нормаль, и на нормали откладываем в выбранном масштабе значение $N_3 = -9 \cdot 10^5$ [Н] (рис. 2, *в*). Уравнение равновесия левого куска не зависит от положения сечения, в котором разрезан участок 3. Следовательно, осевая сила сохраняет постоянное значение в любом нормальном сечении участка 3. Через точку с ординатой $N_3 = -9 \cdot 10^5$ между вертикалями 3 и 4 проводим прямую, параллельную оси стержня.

5. Для других участков получаем: $N_1 = 6 \cdot 10^5$ [Н]; $N_2 = -3 \cdot 10^5$ [Н]; $N_3 = -9 \cdot 10^5$ [Н]; $N_4 = 0$ [Н]. Эпюра осевых сил дана на рис. 2, *г*.

6. По эпюре осевых сил находим наибольшие по модулю осевые силы, действующие на толстом и тонком участках

$$N_m = \max\{|N_3|, N_4\} = \max\{|-9 \cdot 10^5|, 0\} = 9 \cdot 10^5 \text{ [Н]},$$
$$N_x = \max\{N_1, |N_2|\} = \max\{6 \cdot 10^5, |-3 \cdot 10^5|\} = 6 \cdot 10^5 \text{ [Н]}.$$

7. Необходимая по условию прочности площадь толстого участка

$$S_{\sigma m} = N_m / [\sigma] = \ 9 \cdot 10^5 / 2{,}4 \cdot 10^8 = 3{,}75 \cdot 10^{-3} \text{ [м}^2\text{]},$$

необходимая по условию прочности площадь тонкого участка

$$S_{\sigma x} = N_x / [\sigma] = \ 6 \cdot 10^5 / 2{,}4 \cdot 10^8 = 2{,}5 \cdot 10^{-3} \text{ [м}^2\text{]}.$$

8. Выполнить конструктивные требования можно двумя способами:

способ 1: для толстого участка взять площадь $S_{\sigma m}$, необходимую по условию прочности, для тонкого участка взять площадь толстого, уменьшенную в k раз, $S_{kx} = S_{\sigma m}/k = 3{,}75 \cdot 10^{-3}/2{,}5 = 1{,}5 \cdot 10^{-3}$ [м^2];

способ 2: для тонкого участка взять площадь $S_{\sigma x}$, необходимую по условию прочности, для толстого участка взять площадь тонкого, увеличенную в k раз, $S_{km} = k\,S_{\sigma x} = 2{,}5 \cdot 2{,}5 \cdot 10^{-3} = 6{,}25 \cdot 10^{-3}$ [м^2].

В первом случае площадь тонкого участка, взятая из конструктивных требований, меньше площади, необходимой по условию прочности.

$$S_{kx} = 1{,}5 \cdot 10^{-3} < S_{\sigma x} = 2{,}5 \cdot 10^{-3}.$$

При первом способе не выполнено условие прочности для тонкого участка. Во втором случае конструктивная площадь толстого участка больше площади, необходимой по условию прочности

$$S_{km} = k\,S_{\sigma x} = 2{,}5 \cdot 2{,}5 \cdot 10^{-3} > S_{\sigma m} = 6{,}25 \cdot 10^{-3}.$$

При втором способе условие прочности выполнено. Назначаем площади

$$S_x = 2{,}5 \cdot 10^{-3}\ [\text{м}^2];\ S_m = 6{,}25 \cdot 10^{-3}\ [\text{м}^2].$$

9. Напряжения, действующие на участке i, определяем по формуле

$$\sigma_i = N_i/S_{x(m)}.$$

где N_i – значение осевой силы на участке i, взятое со своим знаком с эпюры N (рис. 2, *г*) ; $S_{x(m)}$ – назначенная площадь участка.

Пусть $i = 3$, $N_3 = -9 \cdot 10^5$ [Н], $S_m = 6{,}25 \cdot 10^{-3}$ [м^2]. Напряжения равны

$$\sigma_3 = N_3/S_ж = -9 \cdot 10^5/6{,}25^{-3} = -1{,}44 \cdot 10^8\ [\text{Н/м}^2].$$

10. На остальных участках напряжения равны:

$$\sigma_1 = N_1/S_x = 6 \cdot 10^5/(2{,}5 \cdot 10^{-3}) = 2{,}4 \cdot 10^8\ [\text{Н/м}^2];$$
$$\sigma_2 = N_2/S_x = -3 \cdot 10^5/6{,}25^{-3} = -1{,}2 \cdot 10^8\ [\text{Н/м}^2];$$
$$\sigma_4 = N_4/S_ж = 0/6{,}25^{-3} = 0\ [\text{Н/м}^2].$$

Эпюра напряжений построена на рис. 2, *д*.

11. Удлинение Δ_i [м] участка i определяем по формуле

$$\Delta_i = N_i\,L_i/(E\,S_{x(m)}).$$

Получаем:

$$\Delta_1 = N_1\,L_1/(E\,S_x) = 6 \cdot 10^5 \cdot 0{,}75/(2 \cdot 10^{11} \cdot 2{,}5 \cdot 10^{-3}) = 9{,}00 \cdot 10^{-4};$$
$$\Delta_2 = N_2\,L_2/(E\,S_x) = -3 \cdot 10^5 \cdot 1{,}25/(2 \cdot 10^{11} \cdot 2{,}5 \cdot 10^{-3}) = -7{,}50 \cdot 10^{-4};$$
$$\Delta_3 = N_3\,L_3/(E\,S_ж) = -9 \cdot 10^5 \cdot 1{,}75/(2 \cdot 10^{11} \cdot 6{,}25 \cdot 10^{-3}) = -1{,}26 \cdot 10^{-3};$$
$$\Delta_4 = N_4\,L_4/(E\,S_ж) = 0 \cdot 1{,}75/(2 \cdot 10^{11} \cdot 6{,}25 \cdot 10^{-3}) = 0.$$

12. Строим эпюру перемещений. Сечение 5, в котором стержень защемлён, неподвижно. Проводим ось стержня Z и отмечаем как 0 точку её пересечения с вертикалью 5. На вертикали 4 следует отложить вверх в принятом масштабе удлинение Δ_4 участка 4. Поскольку $\Delta_4 = 0$, сечение 4 не смещается. Отмечаем точку пересечения оси Z с вертикалью 4. Соединяем

жирной линией нули вертикалей 5 и 4.

Участок 3 сжался на $\Delta_3 = -1{,}26 \cdot 10^{-3}$ м. На вертикали 3 откладываем вниз из точки её пересечения с осью Z отрезок Δ_3. Соединяем конец этого отрезка с нулём вертикали 4.

Участок 2 укоротился на $\Delta_2 = -7{,}5 \cdot 10^{-4}$. На вертикали 2 из точки с ординатой Δ_3 откладываем вниз отрезок Δ_2. Ордината полученного отрезка равна $\Delta_2 + \Delta_3 = -7{,}5 \cdot 10^{-4} - 1{,}26 \cdot 10^{-3} = -2{,}01 \cdot 10^{-3}$ м. Соединяем прямой концы отрезков, отложенных на вертикалях 2 и 3.

Участок 1 удлинился на $\Delta_1 = 9{,}00 \cdot 10^{-4}$. Проектируем на вертикаль 1 отрезок, построенный на вертикали 2, из конца проекции откладываем вверх отрезок Δ_1. Длина отрезка, построенного на вертикали 1, будет $\Delta_1 + \Delta_2 + \Delta_3 + \Delta_4 = 9 \cdot 10^{-4} - 7{,}5 \cdot 10^{-4} - 1{,}26 \cdot 10^{-3} + 0 = -1{,}11 \cdot 10^{-3}$. Соединяем между собой концы отрезков, построенных на вертикалях 1 и 2 (рис. 2, *д*).

Задача № 2. Расчёт вала на кручение и жёсткость

Стальной вал, на котором жестко закреплены 5 шкивов (рис. 3, *а*), вращается со скоростью n [об/мин]. Нумерация шкивов – слева направо. Участку вала между шкивами присвоен номер левого шкива. Участки 1 и 4 имеют одинаковое круглое поперечное сечение, участки 2 и 3 — кольцевое. Отношение внутреннего диаметра кольца к наружному равно $\delta = 0{,}65$. На шкив 3 подана мощность N_3 [кВт]. Шкивы 1, 2, 4, 5 отбирают мощности (кВт): N_1, N_2, N_4, N_5. Выбрать диаметры участков стального вала из условия прочности по допускаемому касательному напряжению $[\tau]$ и условия жёсткости по допускаемому относительному углу закручивания $[\theta^\circ]$. Построить эпюру углов закручивания вала. Длины участков ($L_1 - L_4$,) в [м] заданы. Модуль сдвига стали равен $G = 80000$ МПа.

Таблица 2

Исходные данные к задаче № 2

№ п/п	n, $\frac{\text{об}}{\text{мин}}$	δ	Мощность, кВт					Длина участка, м				$[\tau]$, МПа	$[\theta^\circ]$, $\frac{\text{град}}{\text{м}}$
			N_1	N_2	N_3	N_4	N_5	L_1	L_2	L_3	L_4		
1	120	0,40	3	5	15	4	3	0,75	2,00	0,75	2,00	30	0,25
2	160	0,45	4	7	20	6	3	1,00	2,25	1,00	1,75	40	0,50
3	200	0,50	4	7	25	8	6	1,25	2,50	1,25	1,50	50	0,75
4	240	0,55	7	8	30	9	6	1,50	0,75	1,50	1,25	60	1,00
5	280	0,60	8	11	35	9	7	1,75	1,00	1,75	1,00	70	1,25
6	320	0,65	8	13	40	10	9	2,00	1,25	2,00	0,75	80	1,50
7	360	0,70	9	15	45	13	8	2,25	1,50	0,75	2,00	90	1,75
8	400	0,75	9	16	50	17	8	2,50	1,75	1,00	1,75	100	2,00
9	440	0,80	10	17	55	16	12	2,75	2,00	1,25	1,50	110	2,25
10	480	0,85	12	18	60	22	8	0,75	2,25	1,50	1,25	120	2,50
11	520	0,90	12	24	65	16	13	1,00	2,50	1,75	1,00	130	2,75
12	560	0,95	16	22	70	19	13	1,25	0,75	2,00	0,75	30	3,00
13	600	0,40	18	25	75	20	12	1,50	1,00	2,25	2,00	40	3,25
14	640	0,45	16	22	80	28	14	1,75	1,25	0,75	1,75	50	3,50
15	680	0,50	18	26	85	24	17	2,00	1,50	1,00	1,50	60	3,75
16	120	0,55	18	30	90	25	17	2,25	1,75	1,25	1,25	70	4,00
17	160	0,60	19	30	95	25	21	2,50	2,00	1,50	1,00	80	0,25
18	200	0,65	3	5	15	4	3	2,75	2,25	1,75	0,75	90	0,50
19	240	0,70	4	7	20	6	3	0,75	2,50	2,00	2,00	100	0,75
20	280	0,75	4	7	25	8	6	1,00	0,75	2,25	1,75	110	1,00
21	320	0,80	7	8	30	9	6	1,25	1,00	0,75	1,50	120	1,25
22	360	0,85	8	11	35	9	7	1,50	1,25	1,00	1,25	130	1,50
23	400	0,90	8	13	40	10	9	1,75	1,50	1,25	1,00	30	1,75
24	440	0,95	9	15	45	13	8	2,00	1,75	1,50	0,75	40	2,00
25	480	0,40	9	16	50	17	8	2,25	2,00	1,75	2,00	50	2,25
26	520	0,45	10	17	55	16	12	2,50	2,25	2,00	1,75	60	2,50

Окончание табл. 2

№ п/п	n, об/мин	δ	Мощность, кВт					Длина участка, м				[τ], МПа	$[\theta^{\circ}]$, град/м
			N_1	N_2	N_3	N_4	N_5	L_1	L_2	L_3	L_4		
27	560	0,50	12	18	60	22	8	2,75	2,50	2,25	1,50	70	2,75
28	600	0,55	12	24	65	16	13	0,75	0,75	0,75	1,25	80	3,00
29	640	0,60	16	22	70	19	13	1,00	1,00	1,00	1,00	90	3,25
30	680	0,65	18	25	75	20	12	1,25	1,25	1,25	0,75	100	3,50
31	120	0,70	16	22	80	28	14	1,50	1,50	1,50	2,00	110	3,75
32	160	0,75	18	26	85	24	17	1,75	1,75	1,75	1,75	120	4,00
33	200	0,80	18	30	90	25	17	2,00	2,00	2,00	1,50	130	0,25
34	240	0,85	19	30	95	25	21	2,25	2,25	2,25	1,25	30	0,50
35	280	0,90	3	5	15	4	3	2,50	2,50	0,75	1,00	40	0,75
36	320	0,95	4	7	20	6	3	2,75	0,75	1,00	0,75	50	1,00
37	360	0,40	4	7	25	8	6	0,75	1,00	1,25	2,00	60	1,25
38	400	0,45	7	8	30	9	6	1,00	1,25	1,50	1,75	70	1,50
39	440	0,50	8	11	35	9	7	1,25	1,50	1,75	1,50	80	1,75
40	480	0,55	8	13	40	10	9	1,50	1,75	2,00	1,25	90	2,00
41	520	0,60	9	15	45	13	8	1,75	2,00	2,25	1,00	100	2,25
42	560	0,65	9	16	50	17	8	2,00	2,25	0,75	0,75	110	2,50
43	600	0,70	10	17	55	16	12	2,25	2,50	1,00	2,00	120	2,75
44	640	0,75	12	18	60	22	8	2,50	0,75	1,25	1,75	130	3,00
45	680	0,80	12	24	65	16	13	2,75	1,00	1,50	1,50	30	3,25
46	120	0,85	16	22	70	19	13	0,75	1,25	1,75	1,25	40	3,50
47	160	0,90	18	25	75	20	12	1,00	1,50	2,00	1,00	50	3,75
48	200	0,95	16	22	80	28	14	1,25	1,75	2,25	0,75	60	4,00
49	240	0,40	18	26	85	24	17	1,50	2,00	0,75	2,00	70	0,25
50	280	0,45	18	30	90	25	17	1,75	2,25	1,00	1,75	80	0,50
51	320	0,50	19	30	95	25	21	2,00	2,50	1,25	1,50	90	0,75
52	360	0,55	3	5	15	4	3	2,25	0,75	1,50	1,25	100	1,00
53	400	0,60	4	7	20	6	3	2,50	1,00	1,75	1,00	110	1,25
54	440	0,65	4	7	25	8	6	2,75	1,25	2,00	0,75	120	1,50
55	480	0,70	7	8	30	9	6	0,75	1,50	2,25	2,00	130	1,75
56	520	0,75	8	11	35	9	7	1,00	1,75	0,75	1,75	30	2,00
57	560	0,80	8	13	40	10	9	1,25	2,00	1,00	1,50	40	2,25
58	600	0,85	9	15	45	13	8	1,50	2,25	1,25	1,25	50	2,50
59	640	0,90	9	16	50	17	8	1,75	2,50	1,50	1,00	60	2,75
60	680	0,95	10	17	55	16	12	2,00	0,75	1,75	0,75	70	3,00
61	120	0,40	13	22	60	16	9	2,00	2,25	1,00	2,25	80	3,25
62	160	0,45	11	21	65	23	10	1,75	2,50	1,25	0,75	90	3,50
63	200	0,50	15	19	70	23	13	1,50	2,75	1,50	1,00	100	3,75
64	240	0,55	14	21	75	25	15	1,25	0,75	1,75	1,25	110	4,00

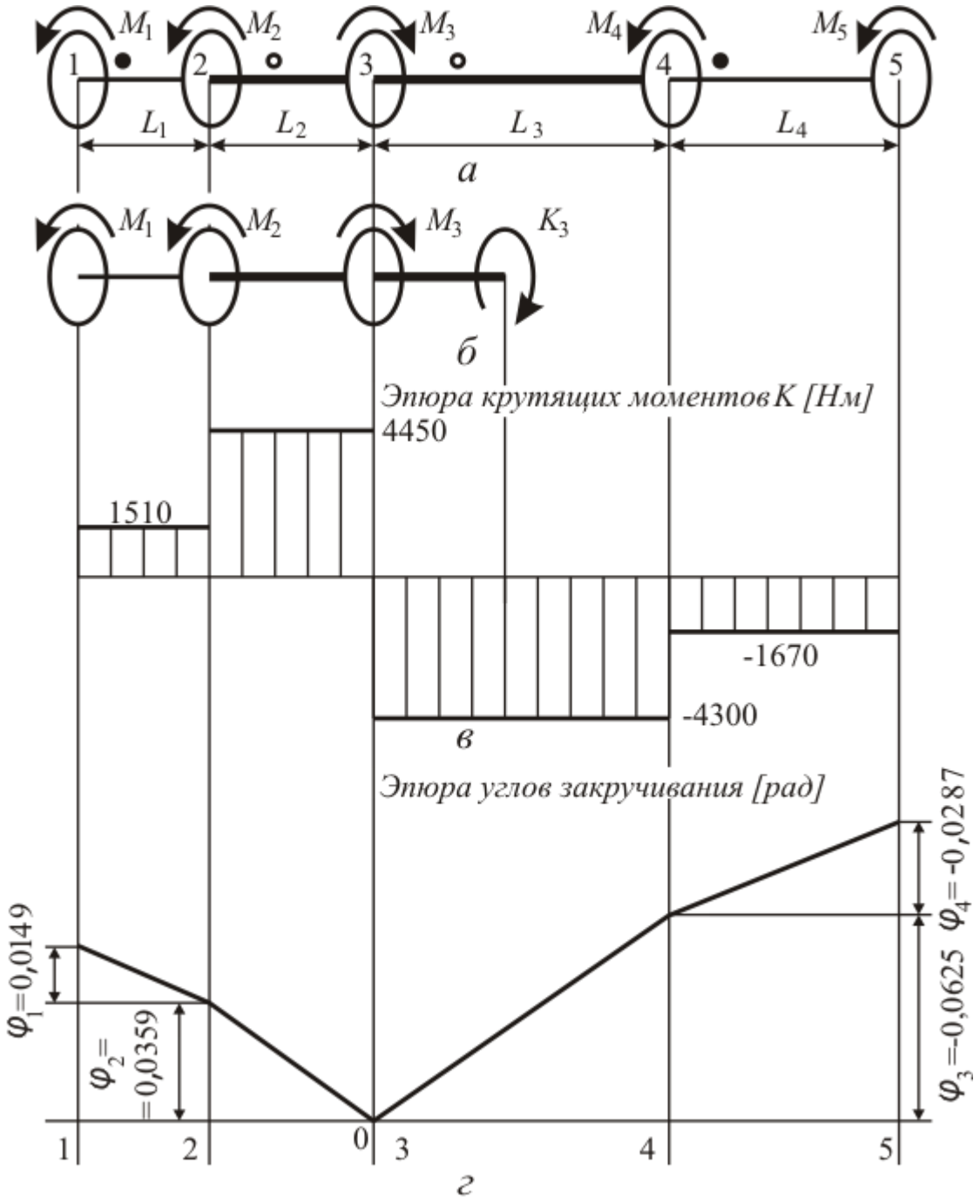

Рис. 3. Расчетная схема вала, эпюры момента и углов закручивания

ПРИМЕР РЕШЕНИЯ ЗАДАЧИ № 2

Стальной вал, несущий 5 шкивов (см.рис. 3, *а*), вращается со скоростью $n = 360$ об/мин. Шкивы пронумерованы слева направо. Участку вала между шкивами присвоен номер левого шкива. Участки 1 и 4 имеют одинаковое круглое сечение, участки 2 и 3 — кольцевое. Отношение внутреннего диаметра кольца к наружному равно $\delta = 0{,}65$. На шкив 3 подана мощность $N_3 = 110$ кВт. Шкивы 1, 2, 4, 5 отбирают мощности [кВт]: $N_1 = 19$, $N_2 = 37$, $N_4 = 33$, $N_5 = 21$. Выбрать диаметры участков вала из условий прочности и жёсткости, если допускаемые касательные напряжения $[\tau] = 70$ МПа, а допускаемый

относительный угол закручивания $[\theta^{\circ}] = 1{,}75$ град/м. Построить эпюру углов закручивания вала. Длины участков [м]: $L_1 = 1{,}00$; $L_2 = 1{,}25$; $L_3 = 2{,}25$; $L_4 = 1{,}75$. Модуль сдвига стали $G = 80000$ МПа.

РЕШЕНИЕ

1. Мощности переводим в ватты [Вт]: $N_1 = 1{,}9 \cdot 10^4$; $N_2 = 3{,}7 \cdot 10^4$; $N_3 = 1{,}1 \cdot 10^5$; $N_4 = 3{,}3 \cdot 10^4$; $N_5 = 2{,}1 \cdot 10^4$.

2. Модуль сдвига G и допускаемые касательные напряжения $[\tau]$ переводим в паскали [Па]: $G = 8 \cdot 10^{10}$; $[\tau] = 7 \cdot 10^7$.

3. Допускаемый относительный угол закручивания $[\theta^{\circ}]$ задаём в [рад/м]

$$[\theta] = \pi/180\ [\theta^{\circ}] = 3{,}14/180 \cdot 1{,}75 = 0{,}0305.$$

4. Угловая скорость вала:

$$\omega = 2\pi n/60 = 2 \cdot 3{,}14 \cdot 360/60 = 12{,}6 \text{ [рад/с]}.$$

5.Моменты [Н · м], приложенные к шкивам, находим по формуле

$$M_i = N_i/\omega,\ (i = 1,2,\ldots,5).$$

Получаем: $M_1 = 1510$, $M_2 = 2940$, $M_3 = -8750$, $M_4 = 2630$, $M_5 = 1670$.

6.Строим эпюру крутящих моментов методом сечений. Разрезаем вал на участке i, выбираем левый кусок и прикладываем в разрезанном сечении крутящий момент K_i, вращающий вал по ходу стрелок часов. Величину K_i находим из условия равенства нулю алгебраической суммы момента K_i и моментов M_i, приложенных к шкивам, находящимся на левом куске вала.

Пусть $i = 3$. На левый кусок действуют момент K_3 и моменты $M_1 - M_3$, приложенные к шкивам 1 – 3 (рис. 3, *б*). Из уравнения равновесия куска

$$K_3 + M_3 - M_2 - M_1 = 0$$

получаем

$$K_3 = -M_3 + M_2 + M_1 = -8750 + 2940 + 1510 = -4300..\text{Н} \cdot \text{м}].$$

Найденное значение крутящего момента откладываем на эпюре крутящих моментов K. Для этого отмечаем на оси абсцисс координату сечения и из отмеченной точки откладываем вниз перпендикулярно оси (в выбранном масштабе) значение $K_3 = -4300$. Участок 3 разрезан произвольно, поэтому полученный результат справедлив для любого выбранного на участке 3 сечения. Между вертикалями 3 и 4 через построенную точку K_3 проводим прямую, параллельную оси вала (рис. 3, *в*).

7. Расчётный момент для подбора диаметра круглого вала из условия прочности..$M_к = \max\{K_1, |K_4|\} = \max\{1510, |-1670|\} = 1670$..[Н· м].

Расчётный момент для подбора диаметра кольцевого вала из условия прочности..$M_m = \max\{K_2, |K_3|\} = \max\{4450, |-4300|\} = 4450$ [Н· м].

8. Диаметр круглого вала из условия прочности

$$D_{к\tau} = \sqrt[3]{16\,M_к/(\pi\,[\tau])} = (16\cdot 1670/(3{,}14\cdot 7\cdot 10^7))^{1/3} = 0{,}0576\,[\text{м}].$$

9.Диаметр круглого вала из условия жёсткости

$$D_{к\theta} = \sqrt[4]{32\,M_к/(\pi\,G\,[\theta])} = \sqrt[4]{32\cdot/(3{,}14\cdot 8\cdot 10^{10}\cdot 0{,}0305} = 0{,}0575[\text{м}].$$

Выбираем большее из чисел $D_{к\tau}$ и $D_{к\theta}$, переводим в миллиметры и округляем в большую сторону до стандартного (кратного 5 мм) значения. $D_{к\tau}\cdot 10^3 = 0{,}0576\cdot 10^3 < 60$ мм. Диаметр участков 1 и 4 выбираем равным $D_к = 60{,}0\,[\text{мм}] = 0{,}06\,[\text{м}]$.

10. Ищем полярный момент инерции круглого вала

$$J_{рк} = \pi\,D_к^4/32 = 3{,}14\cdot 0{,}06^4/32 = 1{,}27\cdot 10^{-6}\,[\text{м}^4].$$

11. Вычисляем углы закручивания [рад] участков 1 и 4 по формуле

$$\varphi_i = M_i\cdot L_i/(G\cdot J_{рк}),\quad (i = 1{,}4).$$

Получаем:

$$\varphi_1 = M_i\cdot L_i/(G\cdot J_{рк}) = 1510\cdot 1{,}00/(8\cdot 10^{10}\cdot 1{,}27\cdot 10^{-6}) = 0{,}0149,$$
$$\varphi_4 = M_1\cdot L_1/(G\cdot J_{рк}) = -1670\cdot 1{,}75/(8\cdot 10^{10}\cdot 1{,}27\cdot 10^{-6}) = -0{,}0287.$$

12. Диаметр вала кольцевого сечения из условия прочности

$$D_{m\tau} = \sqrt[3]{16\,M_m/\left(\pi\,[\tau]\left(1-\delta^4\right)\right)} =$$
$$= \left(16\cdot 4450/\left(3{,}14\cdot 7\cdot 10^7\cdot\left(1-0{,}65^4\right)\right)\right)^{1/3} = 0{,}0687\,[\text{м}].$$

13. Диаметр вала кольцевого сечения из условия жёсткости:

$$D_{m\theta} = \sqrt[4]{32\,M_m/\left(\pi\,G[\theta]\left(1-\delta^4\right)\right)} =$$
$$= \sqrt[4]{32\cdot 4450/\left(3{,}14\cdot 8\cdot 10^{10}\cdot 0{,}0305\cdot\left(1-0{,}65^4\right)\right)} = 0{,}0689\ [\text{м}].$$

14. Большее из значений $D_{m\tau}$ и $D_{m\theta}$ переводим в миллиметры и округляем в большую сторону до стандартного (кратного 5 мм) значения. $D_{m\theta}\cdot 1000 = 0{,}0689\cdot 1000 = 68{,}9 < 70$ мм. Наружный диаметр вала кольцевого сечения назначаем равным $D_m = 70{,}0\,[\text{мм}] = 0{,}07\,[\text{м}]$.

15. Внутренний диаметр кольцевого сечения вала

$$d_m = \delta\,D_m = 0{,}65\cdot 0{,}07 = 0{,}0455\,[\text{мм}].$$

16. Ищем полярный момент инерции кольцевого сечения

$$J_{pm} = \pi\,D_m^4\,(1-\delta^4)/32 = 3{,}14\cdot 0{,}07^4\cdot(1-0{,}65^4)/32 = 1{,}94\cdot 10^{-6}\,[\text{м}^4].$$

17. Вычисляем углы закручивания [рад] участков 2 и 3:

$$\varphi_2 = M_2 \cdot L_2/(G \cdot J_{p\,кр}) = 4450 \cdot 1{,}25/(8 \cdot 10^{10} \cdot 1{,}94 \cdot 10^{-6}) = 0{,}0359;$$
$$\varphi_3 = M_3 \cdot L_3/(G \cdot J_{p\,кр}) = -4300 \cdot 2{,}25/(8 \cdot 10^{10} \cdot 1{,}94 \cdot 10^{-6}) = -0{,}0625.$$

18. Строим эпюру углов закручивания вала. Вал равномерно вращается. Ведущий шкив 3 считаем условно неподвижным. Проводим ось вала Z и точку её пересечения с вертикалью 3 отмечаем как 0.

На вертикали 2 откладываем вверх в принятом масштабе величину φ_2. Соединяем прямой линией точки с ординатами 0 и φ_2. На этот угол повернулся шкив 2 относительно ведущего шкива 3. Вместе со шкивом 2 на тот же угол повернулся как целое участок 1 – 2 вала со шкивом 1.

Поворот шкива 1 относительно ведущего шкива 3 складывается из поворота участка вала 1 – 2 как жёсткого целого плюс поворот из-за деформации участка 1 – 2. Проектируем на вертикаль 1 отрезок φ_2 и из его конца откладываем отрезок φ_1. Расстояние $\varphi_1 + \varphi_2$ от оси Z до конца суммарного отрезка, построенного на вертикали 1, пропорционально углу поворота шкива 1 относительно шкива 3. Концы отрезков, построенных на вертикалях 1 и 2, соединяем прямой.

Построение углов поворота дисков 4 и 5 относительно диска 3 подобно приведённому. На вертикали 4 откладываем вниз отрезок φ_3 – пропорциональный углу закручивания участка 3 – 4 вала. Конец этого отрезка соединяем прямой с нулём вертикали 3. Проектируем отрезок φ_3 на вертикаль 5 и из конца проекции откладываем вниз отрезок φ_4, пропорциональный углу закручивания участка 4 – 5 вала. Отрезок $\varphi_3 + \varphi_4$ представляет угол поворота шкива 5 относительно ведущего шкива 3. Концы отрезков на вертикалях 4 и 5 соединяем прямой. Эпюра углов закручивания вала дана на рис. 3, *г*.

Задача № 3. Расчёт балки на прочность при изгибе

Двутавровая балка закреплена на двух опорах: подвижной в осевом направлении – правой и неподвижной – левой (рис. 4.1 – 4.4). Балка нагружена сосредоточенной нагрузкой P, изгибающим моментом M и равномерно распределенной нагрузкой q. Балка работает на изгиб. Построить эпюры поперечных сил, изгибающих моментов и по заданным допускаемым напряжениям [σ] подобрать стандартный двутавр и брус прямоугольного сечения с соотношением сторон 1:2 (высота в 2 раза больше ширины). Сравнить массы 1 м двутавра и прямоугольного бруса.

Таблица 3

Исходные данные к задаче № 3

Номер схемы	Нагрузка			Длина участка, м				[σ], МПа
	P, кН	M, кН · м	q, кН/м	L_0	L_1	L_2	L_3	
1	75,0	125	20	0	2,0	1,4	1,3	200
2	65,0	215	60	0	3,1	2,2	1,5	240
3	60,0	130	40	0	2,4	3,0	2,3	280
4	80,0	220	24	0	2,6	2,9	1,7	320
5	90,0	135	56	0	2,8	1,8	2,5	360
6	95,0	225	38	0	2,9	2,6	2,7	400
7	95,0	140	28	0	2,7	2,0	2,6	440
8	85,0	220	52	0	2,5	2,8	2,1	480
9	90,0	145	36	0	2,6	2,4	2,9	520
10	35,0	215	32	0	2,7	2,3	2,3	560
11	82,0	150	48	0	2,2	2,4	3,1	600
12	38,0	210	34	0	2,5	3,2	2,1	640
13	96,0	155	36	0	3,3	2,6	2,0	680
14	36,0	205	44	0	2,4	1,4	2,7	200
15	70,0	160	32	0	2,5	1,8	1,5	240
16	46,0	200	40	0	2,6	1,7	2,9	280
17	68,0	165	40	0	2,6	3,0	1,7	320
18	67,0	195	30	0	3,1	1,8	1,5	360
19	38,0	170	44	0	2,9	3,2	1,4	400
20	43,0	215	56	0	2,9	2,8	3,0	240
21	76,0	175	28	0	2,2	3,3	2,1	480
22	32,0	185	48	0	2,2	3,2	1,5	520
23	39,0	180	32	0	2,3	1,6	2,3	560
24	91,0	225	26	0	2,7	2,4	3,0	600
25	68,0	125	52	0	2,5	2,6	2,5	640
26	66,0	220	26	0	2,6	2,7	3,2	680
27	45,0	130	24	0	2,5	2,4	1,5	200
28	43,0	215	56	0	2,9	2,8	3,0	240
29	52,0	135	22	0	2,3	2,4	1,7	280
30	69,0	210	22	0	2,7	2,0	3,0	320
31	86,0	140	60	0	3,1	1,6	2,9	360

Окончание табл. 3

Номер схемы	Нагрузка			Длина участка, м				[σ], МПа
	P, кН	M, кН · м	q, кН/м	L_0	L_1	L_2	L_3	
32	99,0	205	18	1,6	3,5	2,1	2,6	400
33	30,0	145	20	1,8	2,9	2,7	2,1	440
34	90,0	200	58	2,0	2,3	2,1	2,4	480
35	36,0	150	60	2,2	2,5	1,6	2,3	520
36	94,0	195	40	2,4	2,8	2,5	2,5	560
37	99,0	155	54	2,6	2,7	2,4	1,8	600
38	65,0	190	55	2,8	3,0	1,7	2,3	640
39	87,0	160	42	3,0	2,6	1,6	2,6	680
40	58,0	185	50	3,0	2,8	2,1	2,3	200
41	72,0	165	50	2,8	2,5	2,4	2,5	240
42	24,0	180	44	2,6	1,9	2,4	2,3	280
43	70,0	170	46	2,4	2,0	3,1	2,7	320
44	46,0	175	45	2,2	2,4	2,1	2,0	360
45	45,0	175	46	2,0	3,2	2,2	2,2	400
46	87,0	165	42	1,8	3,0	1,4	1,8	440
47	37,0	180	40	1,6	2,2	1,7	3,2	480
48	89,0	160	48	1,6	2,2	2,4	1,9	520
49	35,0	185	38	1,8	2,7	2,3	2,9	560
50	71,0	155	35	2,0	2,5	2,6	1,3	600
51	90,0	190	50	2,2	2,4	2,7	1,9	640
52	86,0	150	34	2,4	2,8	2,0	2,7	680
53	52,0	195	30	2,6	2,9	2,7	2,3	200
54	83,0	145	52	2,8	2,8	1,8	2,6	240
55	72,0	200	30	3,0	2,0	2,9	3,0	280
56	82,0	140	25	3,0	2,9	3,2	3,5	320
57	98,0	205	54	2,8	2,8	3,3	3,6	360
58	47,0	135	26	2,6	2,4	1,4	2,7	400
59	82,0	210	22	2,4	2,3	3,3	1,9	440
60	65,0	130	30	3,2	2,5	1,7	2,3	480
61	46,0	175	26	2,6	2,4	1,9	2,1	520
62	69,0	140	45	2,0	2,4	2,2	1,4	560
63	34,0	200	38	2,2	2,8	2,6	1,8	600
64	68	215	32	1,8	3,0	2,4	1,8	640

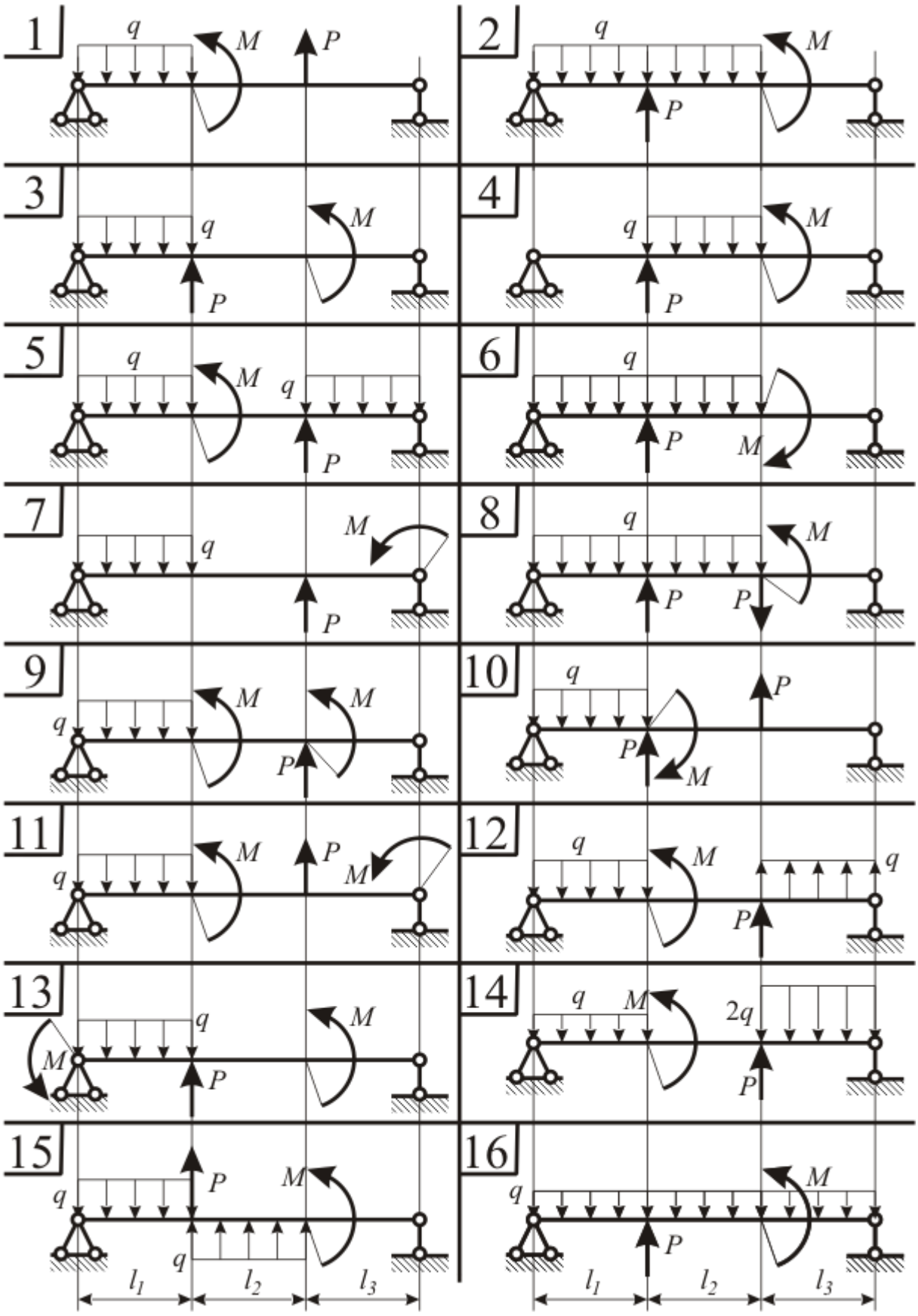

Рис. 4.1. Исходные данные к задачам 3, 4. Варианты 1 - 16

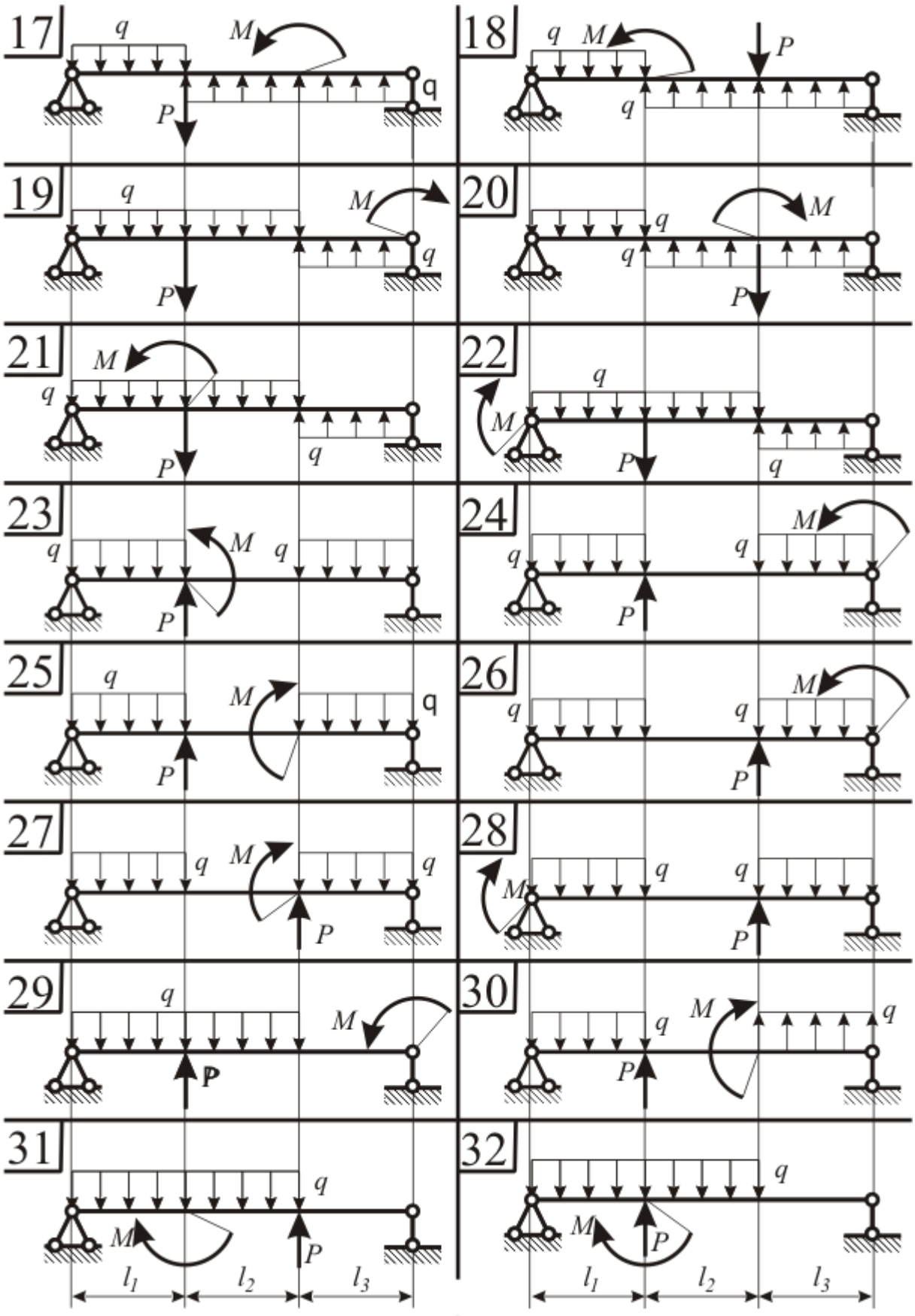

Рис. 4.2. Исходные данные к задачам 3, 4. Варианты 17 - 32

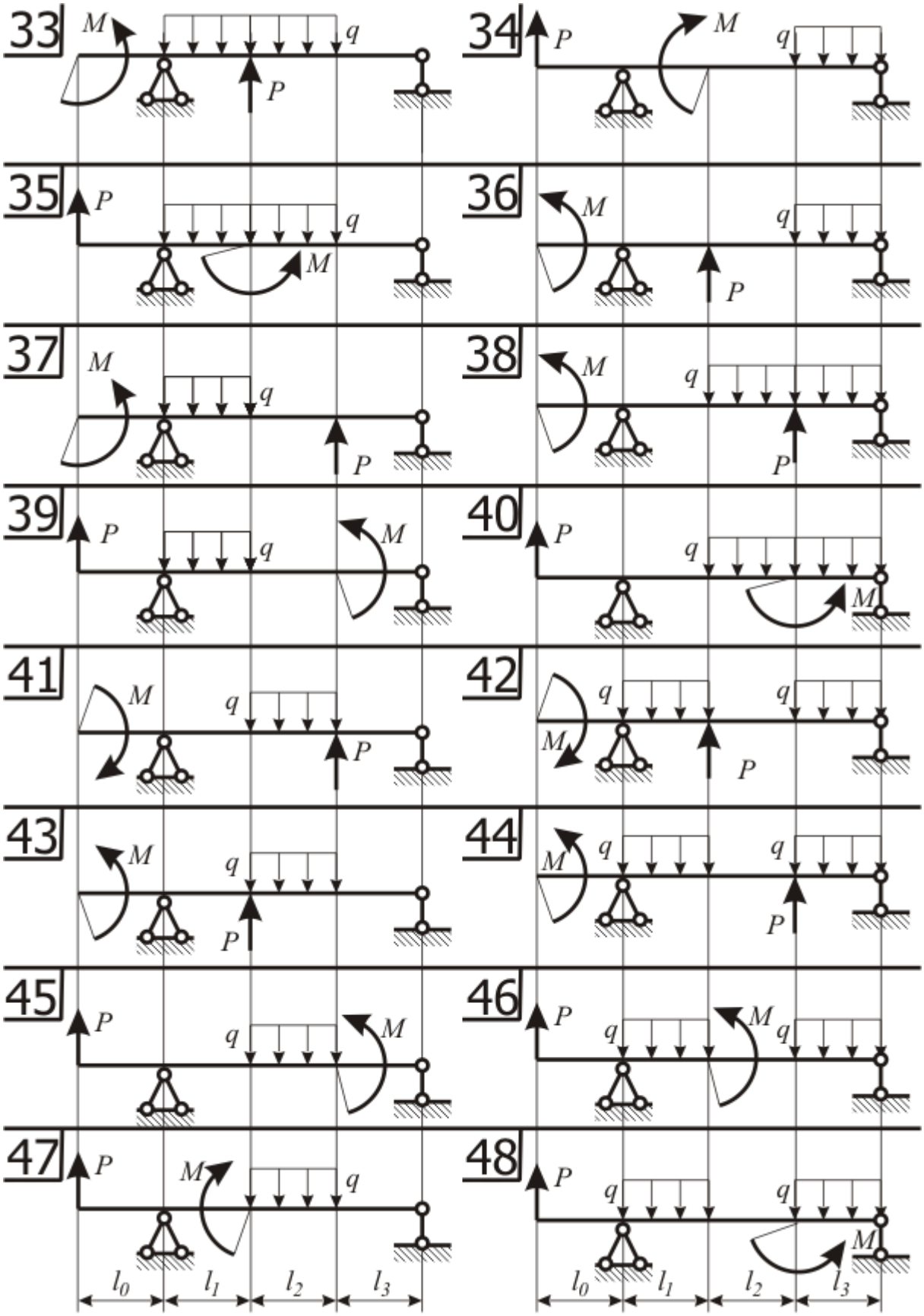

Рис. 4.3. Исходные данные к задачам 3, 4. Варианты 33 - 48

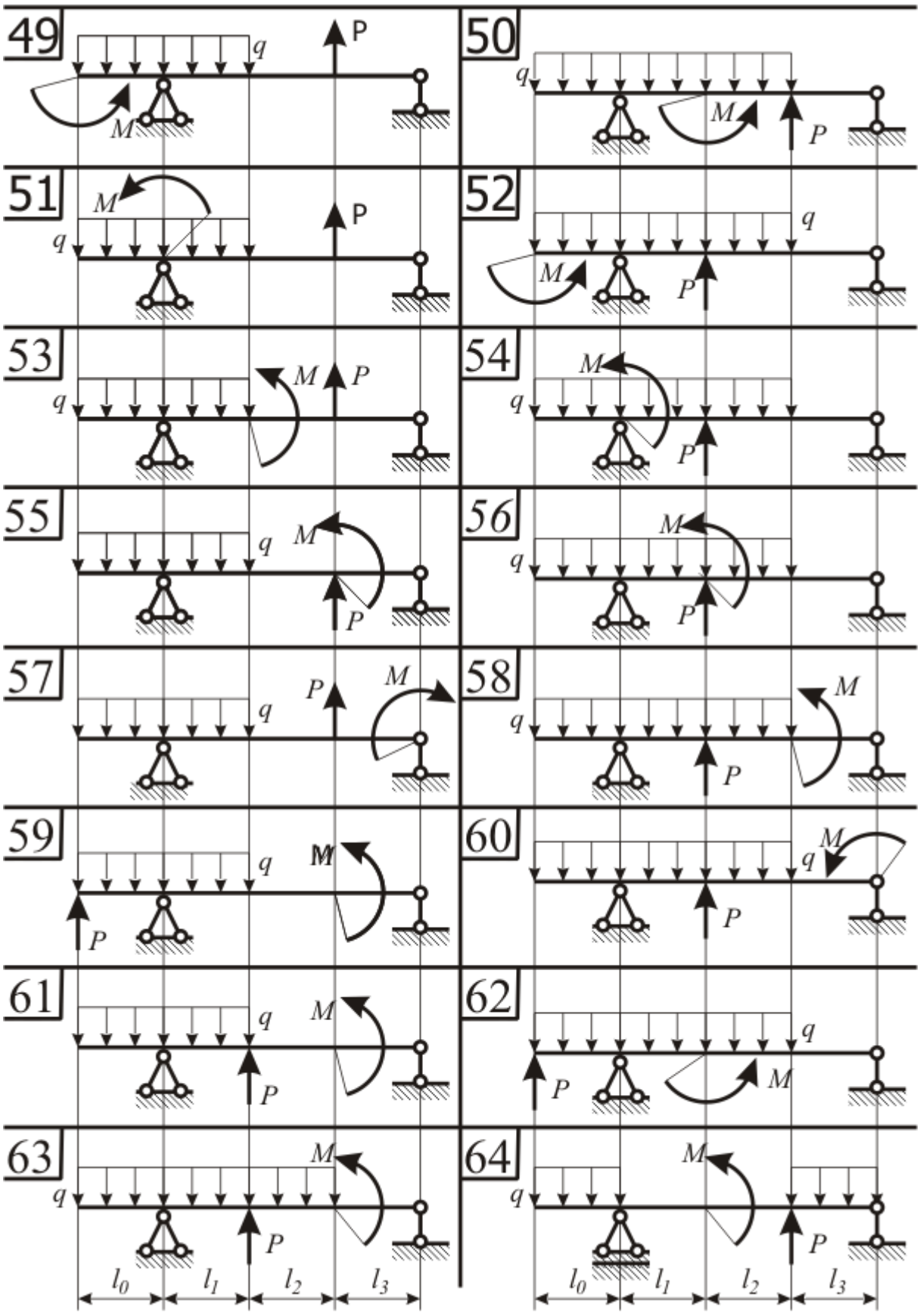

Рис. 4.4. Исходные данные к задачам 3, 4. Варианты 49 - 64

Задача № 4. Расчёт балки на жёсткость

Двутавровая балка закреплена на двух опорах: подвижной в осевом направлении – правой и неподвижной – левой (рис. 4.1 – 4.4). Балка нагружена сосредоточенной силой P, изгибающим моментом M и равномерно распределенной нагрузкой q. Балка работает на изгиб. По результатам расчетов задачи № 3, т. е. известному моменту инерции двутавровой балки, построить её изогнутую ось. Прогибы и углы поворота сечения балки определять в точках приложения сил реакций и внешних сил, моментов и по середине пролета, в котором приложена распределенная нагрузка. Найти максимальный прогиб и сравнить с допускаемым, который принят равным 1/200 длины максимального пролета (длины консоли или расстояния между опорами). Расчет производить методом начальных параметров. Исходные данные для решения задачи приведены в табл. 3.

ПРИМЕР РЕШЕНИЯ ЗАДАЧ № 3 и 4

Стальная двутавровая балка (рис. 4.5), шарнирно опёртая в крайних сечениях 1 и 5, нагружена: силами $P_1 = 40$ [кН], $P_2 = 40$ [кН], приложенными в сечениях 2, 3; изгибающим моментом $M = 50$ [кН·м], приложенным в сечении 4; нагрузкой интенсивности $q = 20$ [кН/м], равномерно распределённой на участке 1 – 4. Сечения, в которых приложены нагрузки, разбивают балку на 4 участка. Номер участка совпадает с номером левого сечения. Длины участков: $l_1 = 2$ [м], $l_2 = 2{,}5$ [м], $l_3 = 3{,}5$ [м], l_4= 3[м]. Допускаемое напряжение $[\sigma] = 200$ [МПа]. Подобрать из условия прочности двутавр по ГОСТ 8239-89.

Допустимый прогиб $L/200$, где $L = l_1 + l_2 + l_3 + l_4 = 11$ [м] – длина пролёта. Найти упругую линию балки. Сравнить максимальный прогиб с допускаемым.

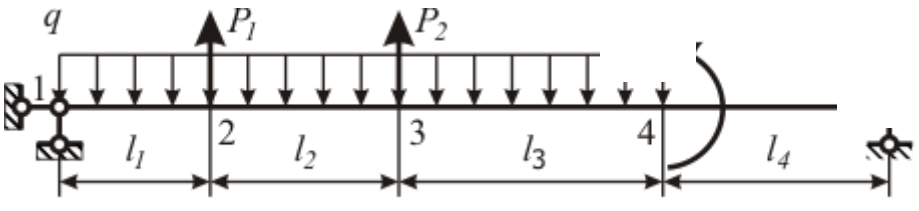

Рис. 4.5. Схема нагружения однопролетной балки

РЕШЕНИЕ

1. Находим опорные реакции из уравнений моментов относительно опор: $\sum mom_1 = 0;\ \ \sum mom_5 = 0.$ Положительное направление реакций определяется правилом знаков (рис. 4.6).

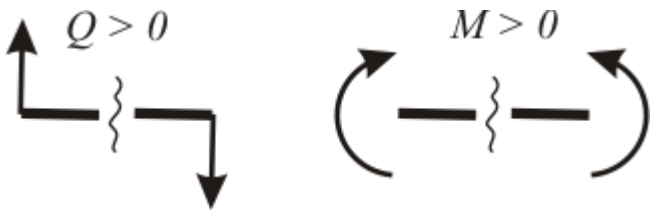

Рис. 4.6. Правило знаков для внутренних силовых факторов

Выбранные направления реакций показаны на рис. 4.7, *б*. Если получено отрицательное значение реакции, то её истинное направление противоположно выбранному.

$$R_5 L - q\,(l_1 + l_2 + l_3)^2/2 + P_1 l_1 + P_2(l_1 + l_2) + M = 0;$$
$$-R_1 L + q\,(l_1 + l_2 + l_3)((l_1 + l_2 + l_3)/2 + l_4) - P_1(l_2 + l_3 + l_4) - $$
$$-P_2(l_3 + l_4) + M = 0.$$

Решая уравнения, получаем:

$$R_5 = 1/L\ (q\ (l_1 + l_2 + l_3)^2/2 - P_1 l_1 - P_2\,(l_1 + l_2) - M) =$$
$$= 1/11\ \ (20\ \ (2 + 2{,}5 + 3{,}5)^2/2) - 40 \cdot 2 - 40\ \ (2 + 2{,}5) - 50)\ =\ 30\ \text{[кН]};$$
$$R_1 = 1/L\ (q\,(l_1 + l_2 + l_3)\,((l_1 + l_2 + l_3)/2 + l_4) -$$
$$-P_1\ (l_2 + l_3 + l_4) - P_2\ (l_3 + l_4) + M) =$$
$$= 1/11\,(20\ \ (2 + 2{,}5 + 3{,}5)\ \ ((2 + 2{,}5 + 3{,}5)/2 + 3) -$$
$$-40\,(2{,}5 + 3{,}5 + 3) - 40\,(3{,}5 + 3) + 50) = 50\ \text{[кН]}.$$

2. Проверка – обязательный этап. Для проверки составляем уравнение моментов относительно любой точки или (что проще, но не всегда гарантирует правильность вычислений) уравнение суммы проекций всех сил на вертикаль. Запишем сумму моментов относительно точки 4:

$$\sum mom_4 = -R_0\ (l_0 + l_1 + l_2) -$$
$$-P_1\ \ (l_1 + l_2) - P_2 l_2 + q\ \ (l_0 + l_1 + l_2)^2/2 + M + R_4 l_3 =$$
$$= -50\,(2 + 2{,}5 + 3{,}5) - 40\,(2{,}5 + 3{,}5) - 40 \cdot 3{,}5 +$$
$$+20\ \ (2 + 2{,}5 + 3{,}5)^2/2 + 50 + 30 \cdot 3 = 0\ .$$

3. Строим эпюры поперечных сил и изгибающих моментов. Границами участков являются точки, в которых приложены силы и моменты, или начинаются участки с распределённой нагрузкой. Если участок разрезать в произвольной точке, полученный результат будет справедлив для любой точки сечения (по граничным точкам разрезать балку нельзя). Внешние нагрузки, приложенные к балке, и опорные реакции образуют уравновешенную систему сил. Разрезав балку, получим два куска, каждый из которых нагружен неуравновешенной системой сил. Мысленное разрезание не может нарушить равновесия кусков. Равновесие обеспечивают внутренние силы и моменты, действующие в разрезах. По третьему закону Ньютона силы, приложенные к полученным кускам, равны по величине и направлены в разные стороны.

Величины находим из условий равновесия любого из кусков. Для этого составляем сумму проекций нагрузок на вертикаль и сумму моментов нагрузок, приложенных к куску, относительно центра масс разреза.

3.1. Участок 4 (рис. 4.7, *в*). Рассматриваем равновесие правого куска. Правило знаков дано на рис. 4.6. Координату сечения отсчитываем от точки 4 (которая является границей разрезанного участка на правом куске). При этом выборе точки отсчёта координата сечения меняется в пределах длины исследуемого участка ($0 \le z_4 \le l_4 = 3$ [м]).

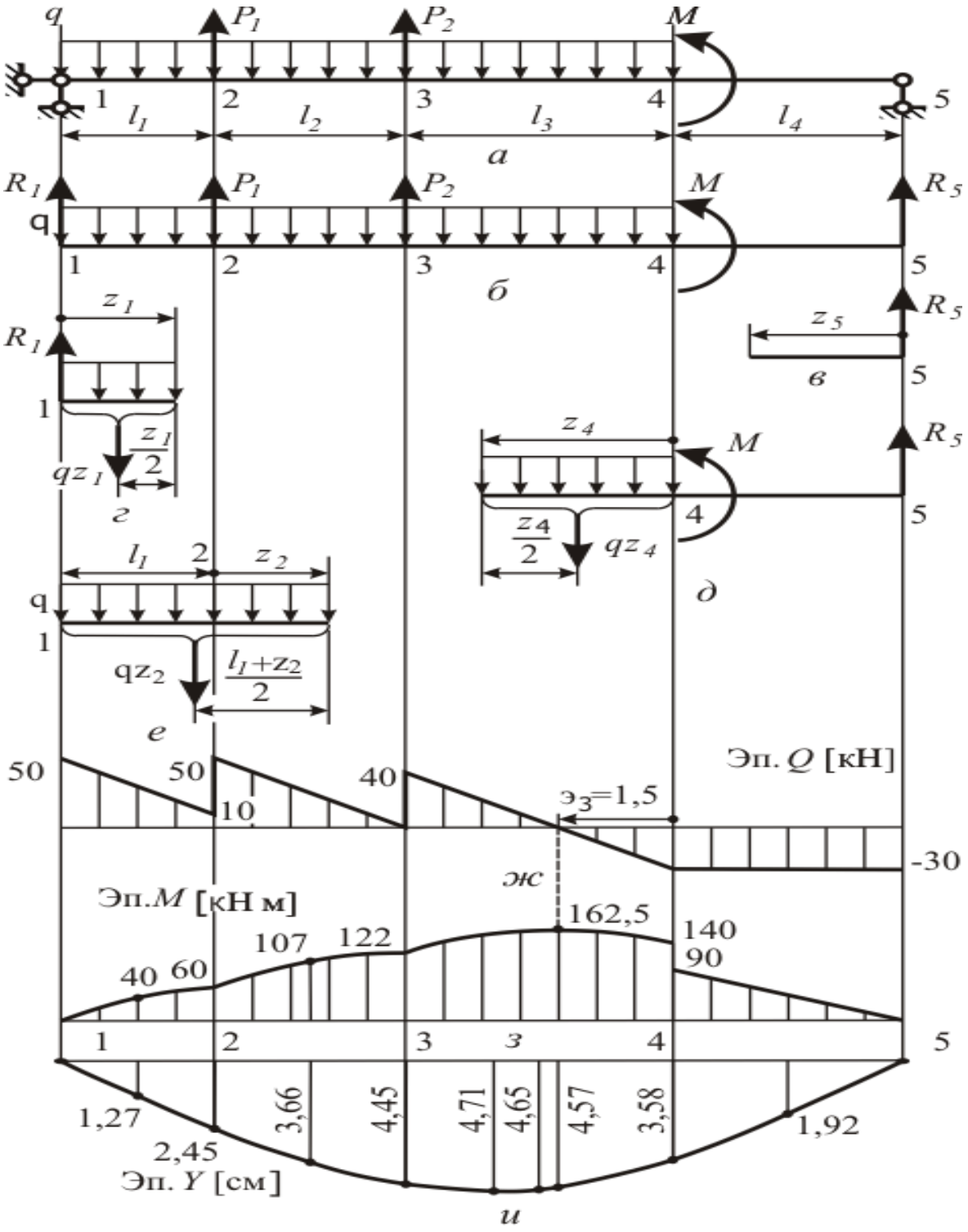

Рис. 4.7. Изгиб балки. Эпюры Q, M, Y

Получаем $Q_4(z_5) = -R_5$. Поперечная сила постоянна вдоль участка 4 (рис. 4.7, *ж*).

Изгибающий момент $M_4(z_5) = R_5\, z_5$. Он является линейной функцией координаты z_5. Вычисляем значения в начале и конце участка 4: $M_4(0) = R_5 \cdot 0 = 0$; $M_4(l_4) = R_5\, l_4 = 30 \cdot 3 = 90$ [кН·м]. Строим эпюру изгибающего момента (рис. 4.7, *з*).

3.2. Участок 1 (рис. 4.7, *г*). Рассматриваем равновесие левого куска. Правило знаков дано на рис. 4.6. Расстояние до разреза (координату сечения) отсчитываем от точки 1 ($0 \le z_1 \le l_1 = 2$ [м]). Получаем $Q_1(z_1) = R_1 - q\, z_1$. Поперечная сила меняется по линейному закону вдоль участка 1 (рис. 4.7, *ж*). Находим значения $Q_1(z_1)$ в начале и в конце участка

$$Q_1(0) = R_0 - q \cdot 0 = 50 \text{ [кН]};$$
$$Q_1(l_0) = R_0 - q\ l_0 = 50 - 20 \cdot 2 = 10 \text{ [кН]}.$$

Значение $z_0 = e_1$, при котором поперечная сила равна 0, находим решая уравнение $Q_1(e_1) = R_1 - q\, e_1 = 0$. Получим: $e_1 = R_1/q = 50/2 = 2{,}5$ [м]. Корень лежит вне участка 1. Функция $Q_1(z_1)$ не обращается в нуль на этом участке.

Изгибающий момент на участке 1 равен $M_1(z_1) = R_1 z_1 - q\, z_1^2/2$. Момент $M_1(z_1)$ является квадратичной функцией координаты z_1. Кривые вычерчивают по трём точкам. Вычисляем значения в начале и конце участка:

$$M_1(0) = R_1 0 - q\, 0^2/2 = 0;$$
$$M_1(l_1) = R_1 l_1 - q\, l_1^2/2 = 50 \cdot 2 - 20 \cdot 2^2/2 = 60 \text{ [кН·м]}.$$

В качестве третьей точки берут точку участка 1, в которой поперечная сила обращается в нуль. Если $Q_1 \ne 0$ на участке 1, ищем момент посередине участка: $M_1(l_1/2) = R_1\, l_1/2 - q\, (l_1/2)^2/2 = 50 \cdot 1 - 20 \cdot 1^2/2 = 40$ [кН·м]. Строим эпюру изгибающего момента (рис. 4.7, *з*).

3.3. Участок 3 (рис. 4.7, *д*). Разрезаем балку между сечениями 3 и 4. Рассматриваем равновесие правого куска балки. Расстояние до разреза отсчитываем от точки 4 (которая ограничивает участок 3 справа). При этом ($0 \le z_4 \le l_3 = 3{,}5$ [м]).

Поперечная сила $Q_3(z_4)$ изменяется вдоль участка 3 (рис. 4.7, *ж*) по линейному закону $Q_3(z_4) = -R_5 + q\ z_4$. На концах участка 3 получаем: $Q_3(0) = -R_5 + q \cdot 0 = -30$; $Q_3(l_3) = -R_5 + q\ l_3 = -30 + 20 \cdot 3{,}5 = 40$ кН. Поперечная сила Q_3 обращается в нуль в точке $e_3 = R_5/q = 30/20 = 1{,}5$ м.

Изгибающий момент на участке 3 равен

$$M_3(z_4) = M + R_5(z_4 + l_4) - q\, z_4^2/2.$$

Находим значения изгибающего момента на концах участка и в точке e_3:

$$M_3(0) = M + R_4(0 + l_4) - q\ \cdot 0^2/2 =$$
$$= 50 + 30\ (0 + 3) - 20 \cdot 0^2/2 = 140 \text{ [кН·м]};$$
$$M_3(l_3) = M + R_4(l_3 + l_4) - q\, l_3^2/2 =$$
$$= 50 + 30\ \ (3{,}5 + 3) - 20 \cdot 3{,}5^2/2 = 122 \text{ [кН·м]};$$

$$M_3(e_3) = M + R_4(e_3 + l_4) - q\ (e_3)^2/2 =$$
$$= 50 + 30\ (1{,}5 + 3) - 20 \cdot 1{,}5^2/2 = 162{,}5\ [\text{кН}\cdot\text{м}].$$

Момент в середине участка 3 практически не отличается от экстремального:

$$M_3(l_3/2) = M + R_4(l_3/2 + l_4) - q\ \ (l_3/2)^2/2 =$$
$$= 50 + 30\ \ (1{,}75 + 3) - 20 \cdot 1{,}75^2/2 = 161{,}9\ [\text{кН} \cdot \text{м}].$$

Строим эпюру изгибающего момента (рис. 4.7, *з*).

3.4. Участок 2 (рис. 4.7, *е*). Режем балку в любой точке, лежащей между точками 2 и 3. Рассматриваем равновесие левого куска. Расстояние до разреза (координату z_2) отсчитываем от точки 2 (границы участка на левом куске). При этом $0 \le z_2 \le l_2 = 2{,}5$ [м].

Поперечная сила $Q_2(z_2)$ меняется вдоль участка 2 (см. рис. 3.8, *ж*) по закону $Q_2(z_2) = R_1 + P_1 - q\ (l_1 + z_2)$.

Её значения на концах участка равны

$$Q_2(0) = R_1 + P_1 - q\ (l_1 + 0) = 50 + 40 - 20 \cdot 2 = 50[\text{кН}];$$
$$Q_2(l_2) = R_1 + P_1 - q\ (l_1 + l_2) = 50 + 40 - 20 \cdot (2 + 2{,}5) = 0[\text{кН}].$$

Поперечная сила $Q_2(z_2)$ обращается в нуль на правой границе участка 2:

$$e_2 = l_2 = 2{,}5\ [\text{м}].$$

Изгибающий момент $M_2(z_2)$ в точке z_2 участка 2 находим по формуле

$$M_2(z_2) = R_1 \cdot (z_2 + l_1) + P_1 \cdot z_2 - q\ (z_2 + l_1)^2/2.$$

Вычисляем значения момента на концах участка 2:

$$M_2(l_2) = R_1\ (l_1 + l_2) + P_1\ l_2 - q\ (l_1 + l_2)^2 = 50\ \ (2\ +\ 2{,}5) + 40\ \ 2{,}5 -$$
$$-20\ \ (2 + 2{,}5)^2/2 = 122$$

[кН ·м].

$$M_2(0) = R_1\ \ (0 + l_1) + P \cdot 0 - q\ \ (0 + l_1)^2/2 =$$
$$= 50\ \ (0 + 2) + 40 \cdot 0 - 20\ \ (0 + 2)^2/2 = 60\ [\text{кН} \cdot \text{м}];$$
$$M_2(l_2) = R_1\ \ (l_1 + l_2) + P_1 \cdot l_2 - q\ \ (l_1 + l_2)^2 =$$
$$= 50 \cdot (2 + 2{,}5) + 40 \cdot 2{,}5 - 20 \cdot (2 + 2{,}5)^2/2 = 122\ [\text{кН} \cdot \text{м}].$$

Точка экстремума $e_2 = 2{,}5$ [м] совпадает с правой границей участка 2. Момент в ней уже найден, поэтому в качестве третьей точки при построении эпюры $M_2(z_2)$ берём середину участка $z_2 = l_2/2 = 2{,}5/2 = 1{,}25$ [м].

Получаем

$$M_2(l_2/2) = R_1\ \ (l_2/2 + l_1) + P_1\ l_2/2 - q\ \ (l_2/2 + l_1)^2/2 =$$
$$= 50\ \ (1{,}25 + 2) + 40 \cdot 1{,}25 - 20\ \ (1{,}25 + 2)^2/2 = 107\ [\text{кН} \cdot \text{м}].$$

Строим эпюру изгибающего момента (рис. 4.7, *з*).

4. Выбор двутавра из условия прочности $\sigma_m = M_m/W \le [\sigma]$.

Здесь: $M_m = 162{,}5$ [кН ·м] $= 1{,}625 \cdot 10^5$ [Н ·м] – наибольший по модулю изгибающий момент в балке (найденный в п. 3);

$[\sigma] = 200$ [МПа] $= 2 \cdot 10^8$ [Н/м^2] – допускаемые напряжения.

Требуемый по условию прочности момент сопротивления изгибу $W = M_m/[\sigma] = 1{,}625 \cdot 10^5/2 \cdot 10^8 = 8{,}12 \cdot 10^{-4}$[м^3]$= 8{,}12 \cdot 10^2$[см^3].

По ГОСТ 8239-89 находим двутавр с ближайшим большим моментом

сопротивления изгибу: двутавр № 40, $W_x = 953{,}0$ [см^3]. Его момент инерции $J_x = 19062$ [см^4].

5. Находим максимальные напряжения изгиба $\sigma_{max} = M_{max}/W_x = 1{,}625 \cdot 10^5/9{,}53 \cdot 10^{-4} = 1{,}71 \cdot 10^8$ [Н/м^2] $= 171$ [МПа]. Определяем коэффициент запаса прочности по допускаемым напряжениям

$$k_{[\sigma]} = [\sigma]/\sigma_{max} = 2 \cdot 10^8/1{,}71 \cdot 10^8 = 1{,}17.$$

6. Уравнение упругой линии балки $y(z)$:

$$Y(z) = \theta_0 \cdot z + R_1 \cdot z^3/(6 \cdot E \cdot J_x) - \\ - q \cdot z^4/(24 \cdot E \cdot J_x) + P_1(z - l_1)^3/(6 \cdot E \cdot J_x) \cdot H(z - l_1) + \\ + P_2 \cdot (z - l_1 - l_2)^3/(6 \cdot E \cdot J_x) \cdot H(z - l_1 - l_2) - \\ - M(z - l_1 - l_2 - l_3)^2/(2 \cdot E \cdot J_x) \cdot H(z - l_1 - l_2 - l_3) + \\ + q(z - l_1 - l_2 - l_3)^4/(6 \cdot E \cdot J_x) \cdot H(z - l_1 - l_2 - l_3),$$

где θ_0 – неизвестный угол поворота балки на левой опоре; $H(z)$ – функция Хевисайда. $H(z) = \begin{cases} 0, & при\ z < 0 \\ 1, & при\ z \geq 0 \end{cases}$. Её график приведён на рис. 4.8.

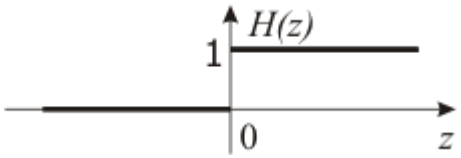

Рис. 4.8. Функция Хевисайда

Начало координат взято на левой опоре.

7. Угол θ_0 поворота на левой опоре находим из условия отсутствия прогиба на правой опоре:

$$Y(L) = \theta_0 \cdot L + R_1 \cdot L^3/(6 \cdot E \cdot J_x) - \\ - q \cdot L^4/(24 \cdot E \cdot J_x) + P_1(L - l_1)^3/(6 \cdot E \cdot J_x) \cdot H(L - l_1) + \\ + P_2(L - l_1 - l_2)^3/(6 \cdot E \cdot J_x) \cdot H(L - l_1 - l_2) - \\ - M(L - l_1 - l_2 - l_3)^2/(2 \cdot E \cdot J_x) \cdot H(L - l_1 - l_2 - l_3) + \\ + q(L - l_1 - l_2 - l_3)^4/(24 \cdot E \cdot J_x) \cdot H(L - l_1 - l_2 - l_3) = 0.$$

Решаем линейное уравнение относительно неизвестного угла θ_0:

$$\theta_0 = (-R_1 L^3/(6EJ_x) + qL^4/(24EJ_x) - P_1(L - l_1)^3/(6EJ_x) - \\ - P_2(L - l_1 - l_2)^3/(6EJ_x) + M(L - l_1 - l_2 - l_3)^2/(2EJ_x) - \\ - q(L - l_1 - l_2 - l_3)^4/(24EJ_x))/L = \\ = (-50 \cdot 10^3 \cdot 11^3/(6 \cdot 2 \cdot 10^{11} \cdot 1{,}9062 \cdot 10^{-4}) + \\ + 20 \cdot 10^3 \cdot 11^4/(24 \cdot 2 \cdot 10^{11} \cdot 1{,}9062 \cdot 10^{-4}) - \\ - 40 \cdot 10^3(11 - 2)^3/(6 \cdot 2 \cdot 10^{11} \cdot 1{,}9062 \cdot 10^{-4}) - \\ - 40 \cdot 10^3(11 - 2 - 2{,}5)^3/(6 \cdot 2 \cdot 10^{11} \cdot 1{,}9062 \cdot 10^{-4}) + \\ + 50 \cdot 10^3(11 - 2 - 2{,}5 - 3{,}5)^3/(2 \cdot 2 \cdot 10^{11} \cdot 1{,}9062 \cdot 10^{-4}) - \\ - 20 \cdot 10^3(11 - 2 - 2{,}5 - 3{,}5)^4/(24 \cdot 2 \cdot 10^{11} \cdot 1{,}9062 \cdot 10^{-4}))/11 = \\ = -0{,}0129 \text{ [рад]}.$$

8. Находим упругую линию. Вычисляем жёсткость при изгибе

$$EJ_x = 2 \cdot 10^{11} \cdot 1{,}9062 \cdot 10^{-4} = 3{,}81 \cdot 10^7 \quad [\text{Н·м}^2].$$

Чтобы найти прогиб в середине участка 3, подставим в уравнение упругой линии координату этой середины

$$z = l_1 + l_2 + l_3/2 = 2 + 2{,}5 + 3{,}5/2 = 6{,}25 \text{ [м]}.$$

Получаем

$$Y(6{,}25) = -0{,}0129 \cdot 6{,}25 + 50 \cdot 10^3 \cdot 6{,}25^3/(6 \cdot 3{,}81 \cdot 10^7) - \\ -20 \cdot 10^3 \cdot 6{,}25^4/(24 \cdot 3{,}81 \cdot 10^7) + \\ +40 \cdot 10^3(6{,}25-2)^3/(6 \cdot 3{,}81 \cdot 10^7) \cdot H(6{,}25-2) + \\ +40 \cdot 10^3(6{,}25-2-2{,}5)^3/(6 \cdot 3{,}81 \cdot 10^7) \cdot H(6{,}25-2-2{,}5) = \\ = 0{,}0465 \text{ [м]}.$$

В двух последних членах уравнения упругой линии аргументы функции $H(z)$ отрицательны и $H(z) = 0$. Подобные вычисления проведены для границ и середин всех участков. Упругая линия построена на рис. 4.7, *и*. Величина максимального прогиба 4,71 [см] и не превышает допустимый прогиб, равный $L|200 = 1100/200 = 5{,}5$ [см]. Следовательно, жесткость данной балки достаточна.

Задача № 5. Геометрические характеристики плоского симметричного сечения

Для симметричного сечения, составленного из прокатных профилей, найти площадь, осевые моменты инерции, моменты сопротивления изгибу и радиусы инерции сечения относительно главных центральных осей. Схемы сечений приведены на рис. 5.1, номера прокатных профилей и размеры поперечных сечений указаны в табл. 5.1.

Совместная работа прокатных профилей в составных сечениях, данных на схемах I, II, III и IX рис. 5.1, обеспечена соединительными планками, показанными пунктиром.

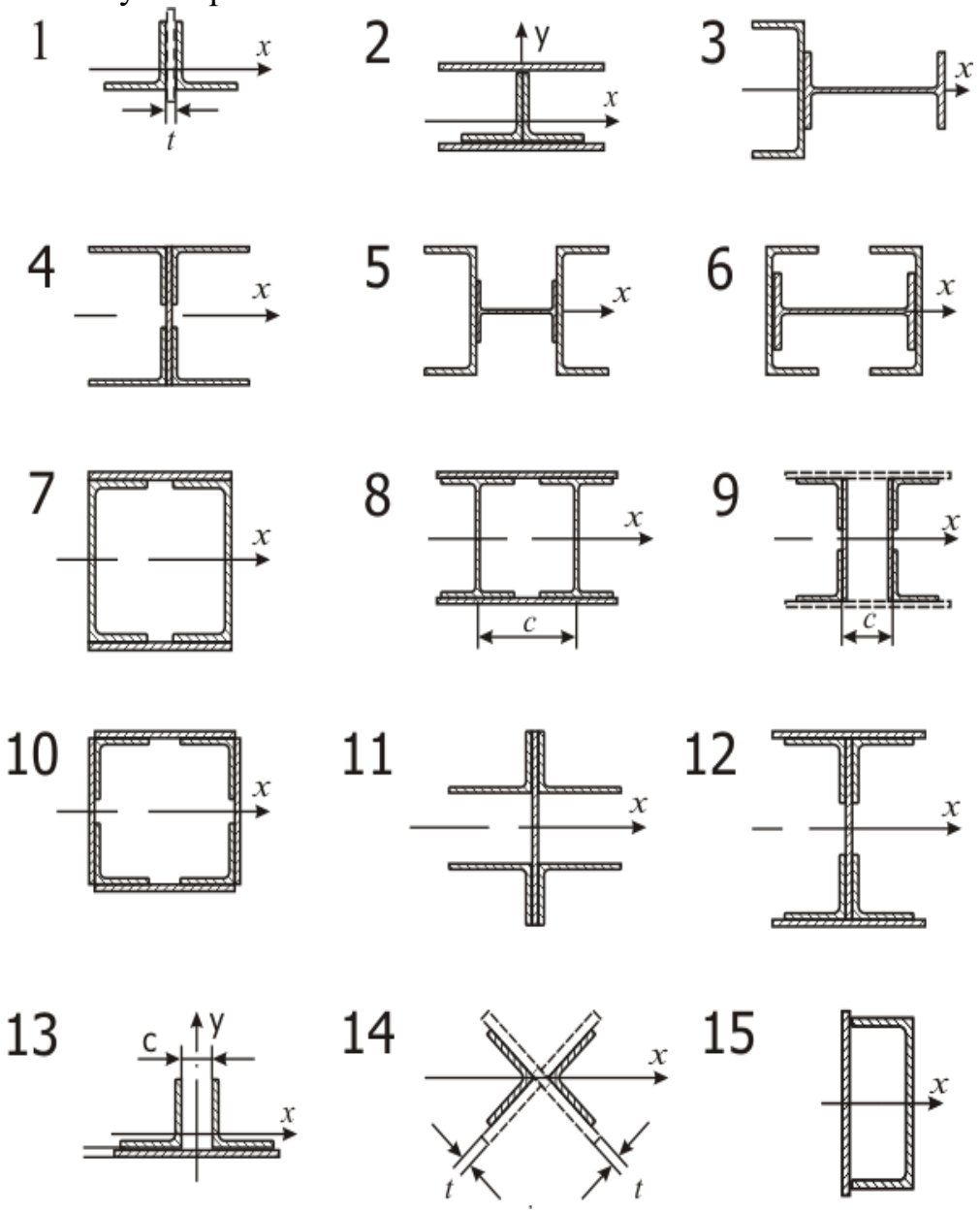

Рис. 5.1. Схемы поперечных сечений 1 – 15

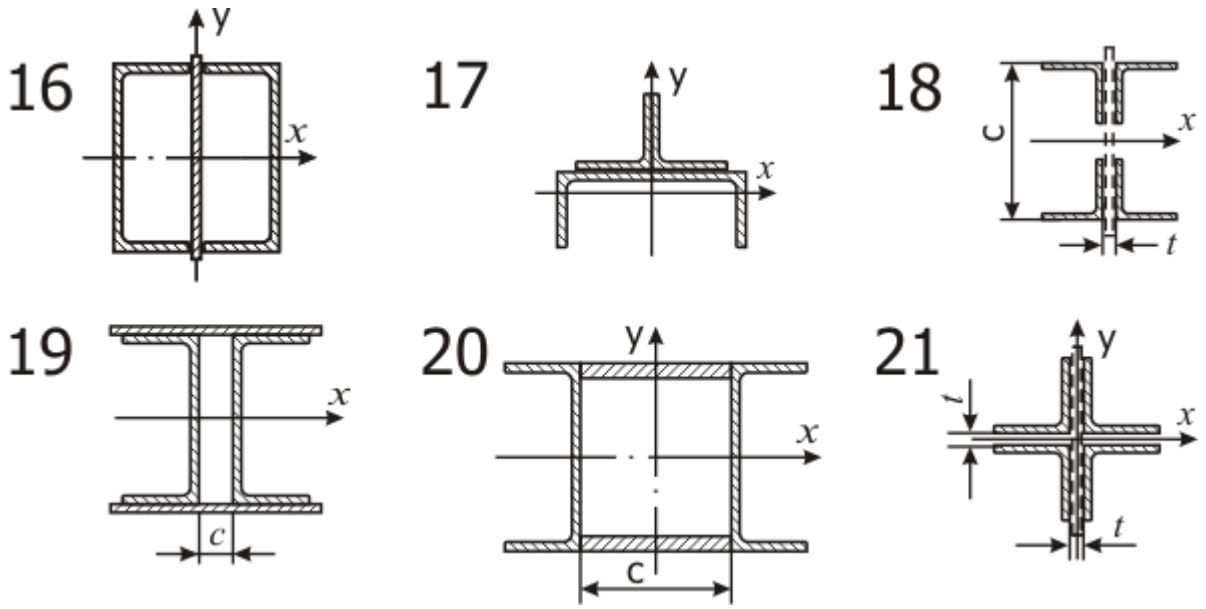

Рис. 5.2. Схемы поперечных сечений 16– 21

Исходные данные к задаче 5 Табл. 5.1

Схема 1			
Задание номер	1	22	43
Состав сечения	2 уголка 100х100х10 $t = 10$	2 уголка 80х80х8 $t = 8$	2 уголка 180х180х12 $t = 12$
Схема 1			
Задание номер	64	–	–
Состав сечения	2 уголка 125х125х10 Планка $t = 10$	–	–
Схема 2			
Задание номер	2	23	44
Состав сечения	2 уголка 100х100х10 2 листа 250х10	2 уголка 125х125х9 2 листа 200х8	2 уголка 180х180х12 2 листа 300х12
Схема 3			
Задание номер	3	24	45
Состав сечения	Швеллер № 18 Двутавр № 20	Швеллер № 14 Двутавр № 16	Швеллер № 24 Двутавр № 27
Схема 4			
Задание номер	4	25	46
Состав сечения	4 уголка 140х90х10 Лист 240х12	4 уголка 110х70х8 Лист 200х10	4 уголка 200х125х14 Лист 240х12
Схема 5			
Задание номер	5	26	47
Состав сечения	2 швеллера № 36 Двутавр № 16	2 швеллера № 30 Двутавр № 14	2 швеллера № 24 Двутавр № 12

Схема 6			
Задание номер	6	27	48
Состав сечения	2 швеллера № 33 Двутавр № 16	2 швеллера № 27 Двутавр № 14	2 швеллера № 22 Двутавр № 12

Продолжение табл. 5.1

Схема 6			
Задание номер	6	27	48
Состав сечения	2 швеллера № 33 Двутавр № 16	2 швеллера № 27 Двутавр № 14	2 швеллера № 22 Двутавр № 12
Схема 7			
Задание номер	7	28	49
Состав сечения	2 швеллера № 36 2 листа 300х12	2 швеллера № 30 2 листа 250х10	2 швеллера № 24 2 листа 200х8
Схема 8			
Задание номер	8	29	50
Состав сечения	2 двутавра № 36 2 листа 300х12 $c = 180$	2 двутавра № 30 2 листа 250х10 $c = 150$	2 двутавра № 24 2 листа 200х8 $c = 120$
Схема 9			
Задание номер	9	30	51
Состав сечения	4 уголка 50х50х5 2 листа 200х6 $c = 130$	4 уголка 90х90х8 2 листа 350х10 $c = 160$	4 уголка 125х125х10 2 листа 450х12 $c = 180$
Схема 10			
Задание номер	10	31	52
Состав сечения	4 уголка 70х70х6 4 листа 200х6	4 уголка 100х100х10 4 листа 250х10	4 уголка 125х125х12 4 листа 300х6
Схема 11			
Задание номер	11	32	53
Состав сечения	4 уголка 75х50х5 Лист 200х5	4 уголка 100х63х8 Лист 250х10	4 уголка 160х100х12 Лист 300х12
Схема 12			
Задание номер	12	33	54
Состав сечения	4 уголка 80х80х7 2 полки 250х10 Стенка 600х8	4 уголка 100х100х8 2 полки 300х12 Стенка 900х8	4 уголка 100х100х8 2 полки 350х12 Стенка 1200х10
Схема 13			
Задание номер	13	34	55
Состав сечения	2 уголка 80х80х7 Лист 220х8 $c = 40$	2 уголка 75х75х7 Лист 175х8 $c = 40$	2 уголка 125х125х10 Лист 320х12 $c = 50$
Схема 14			
Задание номер	14	35	56

Состав сечения	2 уголка 180х180х12 Планка $t = 10$	2 уголка 125х125х9 Планка $t = 10$	2 уголка 100х100х8 Планка $t = 10$
Схема 15			
Задание номер	15	36	57
Состав сечения	Швеллер № 14 Лист 150х5	Швеллер № 20 Лист 210х7	Швеллер № 33 Лист 340х8

Продолжение табл. 5.1

Схема 16			
Задание номер	16	37	58
Состав сечения	2 швеллера № 16 Лист 170х5	2 швеллера № 20 Лист 210х6	2 швеллера № 27 Лист 280х6
Схема 17			
Задание номер	17	38	59
Состав сечения	Швеллер № 12 2 уголка № 6,5	Швеллер № 18 2 уголка № 8	Швеллер № 27 2 уголка № 12,5
Схема 18			
Задание номер	18	39	60
Состав сечения	4 уголка 80х80х7 c =320; $t = 8$	4 уголка 110х110х8 c =650; $t = 10$	4 уголка 140х140х12 $c = 950$; $t = 12$
Схема 19			
Задание номер	19	40	61
Состав сечения	2 швеллера № 16 2 листа 80х8; $c = 80$	2 швеллера № 24 2 листа 120х10; $c = 120$	2 швеллера № 36 2 листа 160х10; $c = 160$
Схема 20			
Задание номер	20	41	62
Состав сечения	2 швеллера № 16 2 листа 80х8; $c = 80$	2 швеллера № 24 2 листа 120х10; $c = 120$	2 швеллера № 36 2 листа 160х10; $c = 160$
Схема 21			
Задание номер	21	42	63
Состав сечения	4 уголка 160х160х14 $t = 12$	4 уголка 63х63х5 $t = 6$	4 уголка 110х110х8 $t = 10$

ПРИМЕР РЕШЕНИЯ ЗАДАЧИ № 5

Найти главные оси сечения, составленного из уголков стальных горячекатанных равнополочных 75 х 75 х 8 ГОСТ 8509 – 93 и двух уголков стальных горячекатанных неравнополочных 100 х 63 х 8 ГОСТ 8510 – 86

(рис. 5.2). Высота сечения $h = 300 = 30{,}0$ см. Толщина соединительной планки $\delta = 8 = 0{,}8$см. Вычислить относительно этих осей главные моменты инерции, моменты сопротивления и радиусы инерции.

Для работы составного сечения как жёсткого целого, уголки соединены планками, показанными на рис. 5.2 пунктиром. Расстояние между планками выбирается равным $40\, i_{min}$. При вычислении геометрических характеристик составного сечения соединительные планки не учитываются.

РЕШЕНИЕ

1.Вычерчиваем поперечное сечение в масштабе (рис. 5.3). Прокатные радиусы и сварные швы на рис. 5.2 не указываем.

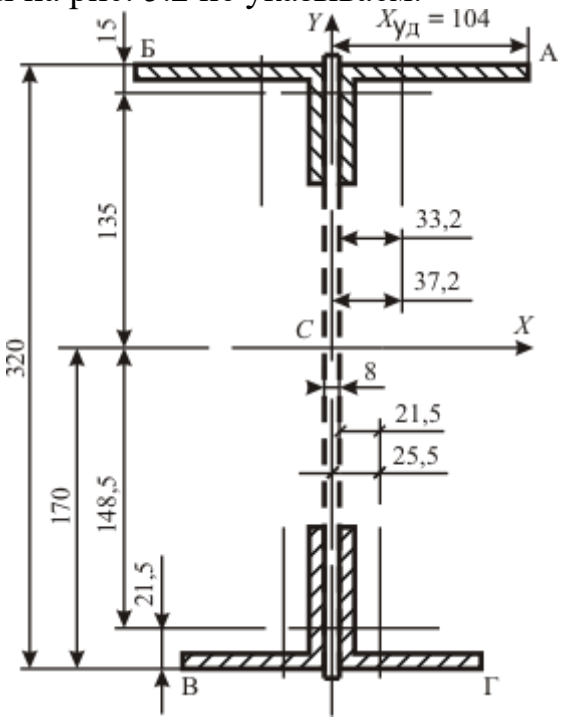

Рис. 5.3. Сечение составной балки

2. Приводим чертёжи прокатных профилей, взятые из ГОСТ 8509-93 «Уголки стальные горячекатаные равнополочные. Сортамент» (рис. 5.4,а) и ГОСТ 8510-86 «Уголки стальные горячекатаные не равнополочные. Сортамент» (рис. 5.4,б).

На рис. 5.4 внесены следующие изменения по сравнению с чертежами ГОСТ: не указаны прокатные радиусы R и r уголков; главные оси равнополочного уголка обозначены u, v вместо x_0, y_0; размеры, оси, координаты центра масс, относящиеся к равнополочному уголку, помечены нижним индексом 1, а к неравнополочному уголку – нижним индексом 2, соответственно.

Выписываем из ГОСТ длины и толщины полок уголков. Размеры переводим из миллиметров в сантиметры.

Уголок равнополочный: ширина полки – $b_1 = 75$мм $= 7{,}5$см, толщина – $t_1 = 0{,}8$ см, расстояние от внешней грани полки до центра масс – $x_0 = 2{,}15$ см,

площадь – $F_1 = 11{,}50$ см^2, моменты инерции относительно центральных осей x_1 и y_1, параллельных полкам – $J_{x1} = 59{,}84$ см^4.

Уголок неравнополочный: ширина длинной полки $-B = 100 = 10$ см, ширина короткой полки $-b_2 = 63$ мм $= 6{,}3$ см, толщина полок – $t = 8$ мм $= 0{,}8$ см, расстояние от внешней грани длинной полки до центра масс – $x_0 = 1{,}50$ см, расстояние от внешней грани короткой полки до центра масс – $y_0 = 3{,}32$ см,площадь сечения – $F_2 = 12{,}57$ см^2, момент инерции сечения относительно оси x– $J_{x2} = 126{,}96$ см^4,момент инерции сечения относительно оси $J_{y2} = 39{,}21$ см^4.

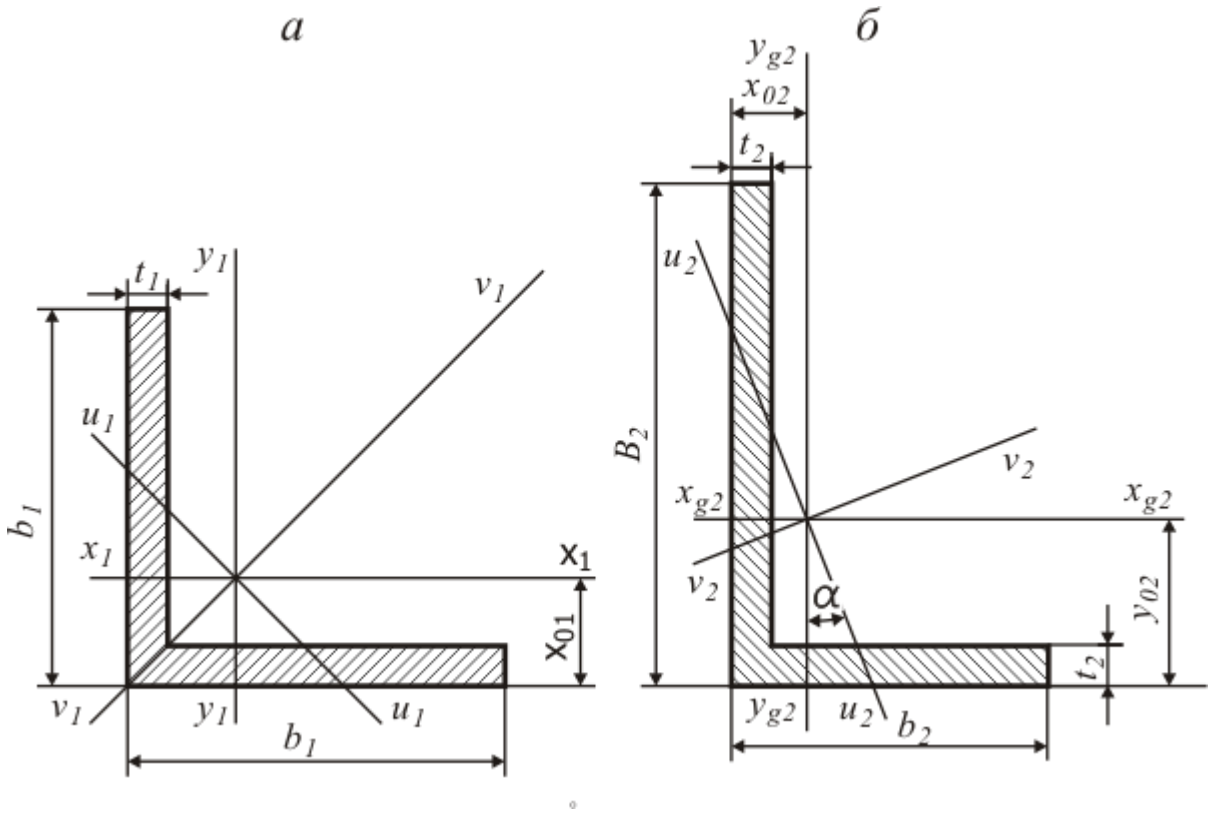

Рис. 5.4. Составные части поперечного сечения балки: а – равнополочный уголок ГОСТ 8509-93; б – неравнополочный уголок ГОСТ 8510-86.

В сопротивлении материалов расчёты выполняют с точностью 5%. Эту точность обеспечивают три первых значащих цифры. Значащими цифрами числа называются все цифры в его записи, начиная с первой ненулевой слева. Отсчёт начинают с первой, отличной от нуля. Для J_{x2} достаточно принять $J_{x2} = 127$, но при оформлении расчётов величины нужно записывать так, как они заданы в официальных документах $J_{x2} = 126{,}96$.

3. Площадь поперечного сечения равна

$$F = k_1F_1 + k_2F_2 = 2 \cdot 11{,}50 + 2 \cdot 12{,}57 = 48{,}1 \text{ см}^2.$$

4. Ищем координаты центра масс сечения. Вертикальная ось CY является осью симметрии сечения. Любая ось симметрии сечения является его главной осью. Центр масс лежит на оси симметрии, следовательно, $X_c = 0$. Статический момент сечения относительно горизонтальной оси X_H, проходящей через нижнюю грань равнополочного уголка, равен

$$S_{XH} = k_1 \cdot F_1 \cdot x_{01} + k_2 \cdot F_2 \cdot (h - x_{02}) =$$
$$= 2 \cdot 11{,}50 \cdot 2{,}15 + 2 \cdot 12{,}57 \cdot (30 - 1{,}50) = 816 \text{ см}^3.$$

Расстояние от нижней грани равнополочного уголка до центра масс сечения равно $Y_c = S_{XH}/F = 816/48{,}1$=17,0 см. Центр масс сечения обозначаем буквой C и указываем на рис. 5.3.

5. Строим главные центральные оси сечения. Для этого, через точку C проводим ось CX, перпендикулярную оси CY. В качестве положительного на оси CX выберем направление слева направо, а на оси CY положительным будем считать направление снизу вверх. Оси CXYявляются главными центральными осями сечения.

Расстояние от верхних граней неравнополочных уголков до оси CX равно $Y_в = h - Y_c = 30 - 17{,}0 = 13{,}0$ см. Крайние точки Л и П длинных полок неравнополочных уголков удалены от оси CY на расстояние $|X_л| = X_п = = \delta/2 + B = 0{,}8/2 + 10{,}0 = 10{,}4$ см.

Координаты центров масс уголков в системе осей CXY :

$$Y_1 = -Y_C + x_{01} = -17{,}0 + 2{,}15 = -14{,}8 \text{ см},$$

$$Y_2 = h - Y_C - x_{02} = 30{,}0 - 17{,}0 - 1{,}50 = 13{,}5 \text{ см},$$

$$X_1 = \delta/2 + x_{01} = 0{,}8/2 + 2{,}15 = 2{,}55 \text{ см},$$

$$X_2 = \delta/2 + x_{02} = 0{,}8/2 + 3{,}32 = 3{,}72 \text{см}.$$

6. Осевые моменты инерции сечения вычисляем по формуле Гюйгенса

$$J_X = \sum_{i=1}^{K} \left(J_{xi} + F_i \cdot a_i^2\right),$$

где K – количество элементов в сечении; J_{xi} – момент инерции относительно центральной оси элемента i, параллельной оси X; F_i – площадь элемента i; a_i – расстояние между осью X и параллельной ей центральной осью элемента i.

Учитываем, что неравнополочный уголок повёрнут относительно изображения, показанного на на рис. 5.4, на 90° (или 270°) относительно чертежа из ГОСТ. Параллельной для оси *CX* является местная центральная ось $\boldsymbol{y_2}$, а для оси *CY* параллельной будет местная центральная ось $\boldsymbol{x_2}$.
Получаем:

$$J_X = k_1 \cdot (J_{x1} + F_1 \cdot Y_1^2) + k_2 \cdot \left(J_{y2} + F_2 \cdot Y_2^2\right) = 2 \cdot (59{,}84 + 11{,}50 \cdot ((-14{,}8)^2) +$$

$$+2 \cdot (39{,}21 + 12{,}57 \cdot 13{,}5^2) = 9850 \text{ см}^4;$$

$$J_Y = k_1 \cdot \left(J_{y1} + F_1 X_1^2\right) + k_2 \cdot (J_{x2} + F_2 X_2^2) = 2 \cdot (59{,}84 + 11{,}50 \cdot 2{,}55^2) +$$

$$2 \cdot (126{,}96 + 12{,}57 \cdot 3{,}72\text{^}2) = 871 \text{ см}^4.$$

7.Ось $\boldsymbol{CY}$ является осью симметрии сечения. Осевой момент сопротивления для оси $\boldsymbol{CY}$ равен $\boldsymbol{W_Y = J_Y / X_{max} = 871/10{,}4 = 83{,}8}$ см^3.

Здесь $\boldsymbol{X_{max} = |X_л| = |X_л| = X_п = 10{,}4}$ см – расстояние до оси $\boldsymbol{CY}$ от крайних левых и правых волокон.

Главная ось $\boldsymbol{CX}$ не является осью симметрии. Момент сопротивления изгибу для нижних волокон $\boldsymbol{W_{Xн} = J/Y_н = 9850/17{,}0 = 581}$ см^3 . Для верхних волокон получаем $\boldsymbol{W_{Xв} = J_X / Y_в = 9850/13{,}0 = 655}$ см^3.

8. Радиус инерции сечения относительно оси определяется по формуле

$$\boldsymbol{i = \sqrt{J/F}}.$$

Для заданного сечения получаем $\boldsymbol{i_X = \sqrt{J_X/F = \sqrt{9850/48{,}1 = 14{,}3}}}$ см,

$\boldsymbol{i_Y = \sqrt{J_Y/F = \sqrt{871/48{,}1 = 4{,}25}}}$ см.

Задача № 6. Расчёт статически неопределимых стержневых систем

Для заданной статически неопределимой системы определить допускаемое значение силы P при допускаемом напряжении для стальных стержней $[\sigma]=160$ МПа.

Плита BC схемы (рис.6.1) абсолютно жесткая.

На рисунке 6.1 изображена абсолютно жесткая балка BC, нагруженная посередине силой P. Балка удерживается в горизонтальном положении шарнирно – подвижной опорой C и тремя стальными стержнями. Заданы площади сечений стержней A_1= 4 см^2; A_2 = 3 см^2; A_3 = 2 см^2. Определить допускаемое значение силы P , если допускаемое напряжение для материала стержней, равное $[\sigma]$ = 160МПа , одинаково при растяжении и сжатии.

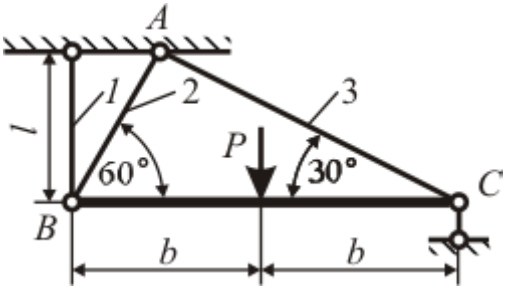

Рис.6.1. Статически неопределимая система

РЕШЕНИЕ

Допускаемая нагрузка (сила P) определяется по условию прочности наиболее напряженного стержня. Полагая значение силы P известным, найдем напряжения в сечениях стержней системы, выразив их через силу P. Исходные данные для решения задач приведены в табл.6.1 и рис.6.

Мысленно рассекаем стержни и, полагая стержни растянутыми, изображаем силы, приложенные к отсеченной части (рис. 1.5).

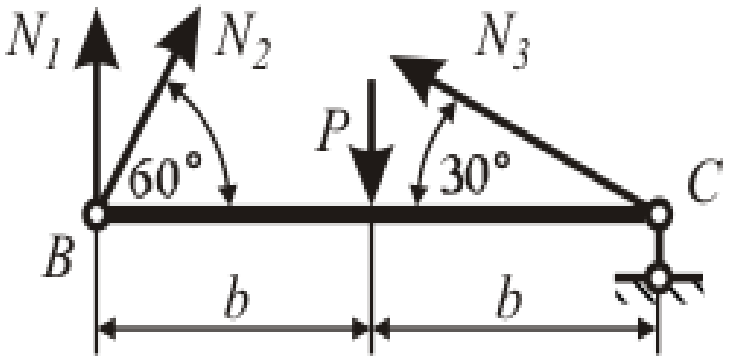

Рис.6.2. Уравновешенная система сил

Уравнения равновесия

$$\begin{aligned} &\Sigma X_i = 0; \quad N_2 \cos 60^\circ - N_3 \cos 30^\circ = 0. \\ &\Sigma Y_i = 0; \quad N_1 + N_2 \sin 60^\circ + N_3 \sin 30^\circ + Y_C - P = 0. \\ &\Sigma m_c = 0; \quad N_1 \cdot 2\hat{a} + N_2 \cdot 2\hat{a} \sin 60^\circ - P\hat{a} = 0. \end{aligned} \qquad (6.1)$$

Система (6.1) содержит 4 неизвестных величины: N_1, N_2, N_3 и Y_c. Лишь второе уравнение содержит реакцию опоры C, величина которой не влияет на значение допускаемой нагрузки, а потому ограничимся первым и третьим уравнениями.

Двух уравнений системы (6.1) недостаточно для определения трех продольных сил. Необходимо дополнить их уравнением совместности деформаций. По условию задачи брус BC является абсолютно жестким. Значит, перемещение системы осуществляется лишь за счет деформации стержней. Опора C допускает только горизонтальное смещение узла C. Следует учесть, что истинные перемещения точек B и C в сотни раз меньше размеров бруса BC. Поэтому перемещения точек стержней при их поворотах изображены не дугами окружностей, а прямыми отрезками, перпендикулярными стержням. Заметим, что стержень 3 по предположению растянут, но на рисунке изображено его укорочение, значит изображенная деформация его не Δl_3, а – Δl_3.

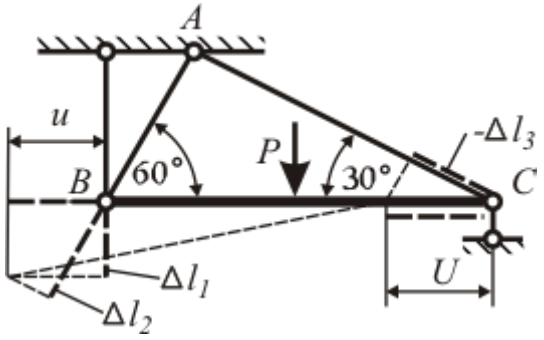

Рис.6.3. Деформации и перемещения

По рисунку 6.3

$$\Delta l_2 = \Delta l_1 \cos 30^\circ + u \cos 60^\circ .$$

При $u = -\Delta l_3 / \cos 30^\circ$ получаем геометрическую связь деформаций

$$\Delta l_2 = \Delta l_1 \cos 30^\circ - \Delta l_3 tg 30^\circ . \qquad (6.2)$$

В соответствии с законом Гука

$$\Delta l_1 = \frac{N_1 l_1}{EA_1} = \frac{N_1 l}{EA_1},$$

$$\Delta l_2 = \frac{N_2 l_2}{EA_2} = \frac{N_2 l}{EA_2 \sin 60^\circ}, \qquad (6.3)$$

$$\Delta l_3 = \frac{N_3 l_3}{EA_3} = \frac{N_3 l}{EA_3 \sin 30^\circ}.$$

Подстановкой выражений (6.3) в равенство (6.2) получим уравнение, дополняющее систему(6.1).

$$\frac{N_2 l}{EA_2 \sin 60^\circ} = \frac{N_1 l}{EA_1} \cos 30^\circ - \frac{N_3 l}{EA_3 \sin 30^\circ} tg 30^\circ. \qquad (6.4)$$

После подстановки значений A_1, A_2, A_3и упрощения уравнений (6.1) и (6.3) получим систему

$$\begin{aligned} &N_2 - 1,732 N_3 = 0; \\ &N_1 + 0,866 N_2 = 0,5P; \\ &9N_1 - 16N_2 - 24N_3 = 0. \end{aligned} \qquad (6.5)$$

Решение уравнений (6.5)

$N_1 = 0,396P$, $N_2 = 0,119P$, $N_3 = 0,069P$.

При заданных сечениях стержней

$$\sigma_1 = \frac{N_1}{A_1} = \frac{0,396P}{4} = 0,0991P;$$

$$\sigma_2 = \frac{N_2}{A_2} = \frac{0,119P}{3} = 0,0398P;$$

$$\sigma_3 = \frac{N_3}{A_3} = \frac{0,069P}{2} = 0,0395P.$$

Наибольшее напряжение

$$\sigma_{\max} = \sigma_1 = 0,0991P.$$

По условию прочности $\sigma_{\max} \le [\sigma]$ допускаемая нагрузка

$$[P] = \frac{[\sigma]}{0,0991} = \frac{16}{0,0991} = 161 \text{ кН}.$$

$$[P] = 161 \text{ кН}.$$

Исходные данные сведены в табл. 6.1, расчетные схемы даны на рис.6.4.

Таблица 6.1.

Исходные данные для задачи №6

№	Площадь сечения стержней, см^2			Номер схемы	№	Площадь сечения стержней, см^2			Номер схемы
	A_1	A_2	A_3			A_1	A_2	A_3	
1	2	3	4	1	26	4	2	1	6
2	3	4	2	2	27	6	3	2	5
3	5	6	7	3	28	8	4	3	4
4	6	7	5	4	29	10	5	4	3
5	3	17	1	5	30	1	6	5	2
6	4	1	2	6	31	2	7	6	1
7	5	6	3	7	32	12	8	7	2
8	6	15	4	8	33	14	9	8	4
9	7	15	5	9	34	16	16	9	6
10	8	14	6	10	35	3	16	10	8
11	9	13	7	2	36	5	15	11	10
12	10	12	8	4	37	7	14	12	9
13	11	8	9	6	38	9	13	13	7
14	12	9	10	8	39	11	12	14	5
15	13	7	11	10	40	13	11	15	3
16	14	6	12	1	41	15	10	16	1
17	15	5	13	3	42	7	9	14	10
18	16	4	17	5	43	5	8	13	9
19	3	12	16	7	44	3	7	12	8
20	4	11	15	9	45	1	6	11	7
21	5	12	14	10	46	2	5	10	6
22	6	13	13	9	46	6	4	9	5
23	6	14	12	8	48	8	3	8	4
24	7	15	11	7	49	4	2	7	3
25	9	12	10	3	50	4	25	11	6

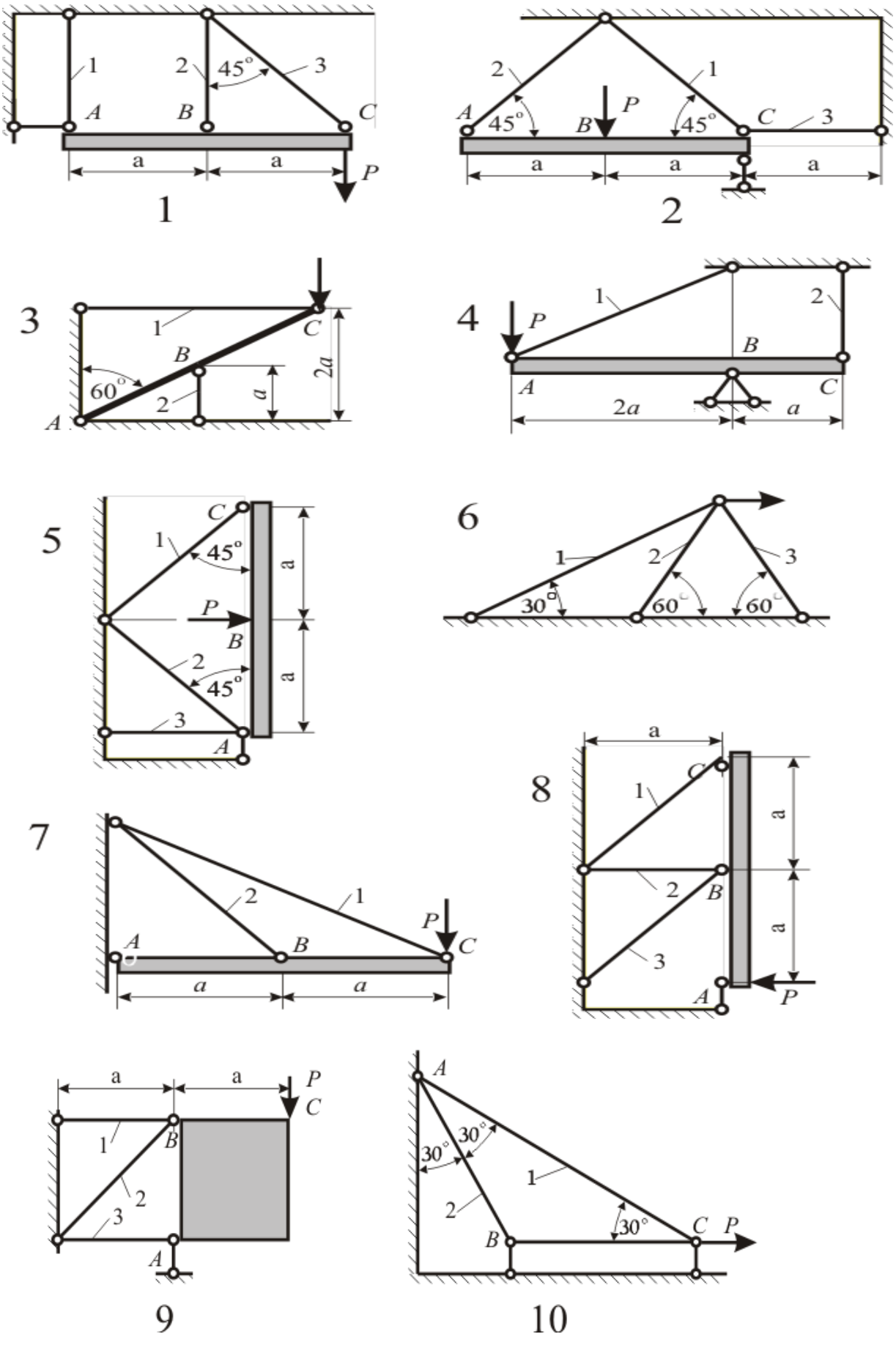

Рис.6.4. Схемы 1 – 10 стержневых систем

Задача № 7.Расчет статически неопределимых балок

Подобрать из условия прочности сечение многопролётной неразрезной балки (рис. 7.1 – 7.4). Сечение – двутавр ГОСТ 8239-89. Допускаемые напряжения стали $\sigma = 200$ [МПа]. Данные для расчёта взять из табл. 7.

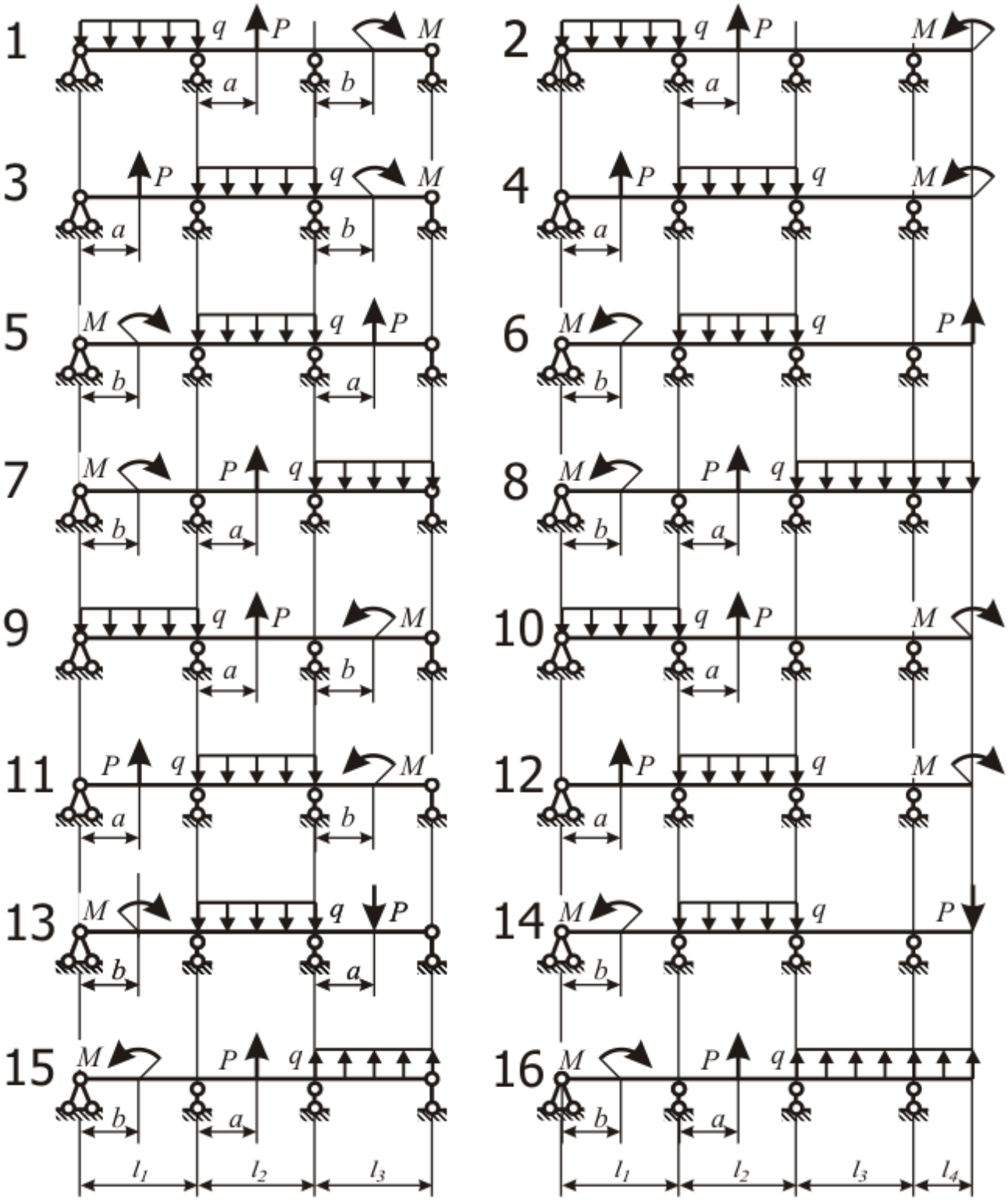

Рис. 7.1. Многопролётная неразрезная балка (варианты 1 – 16)

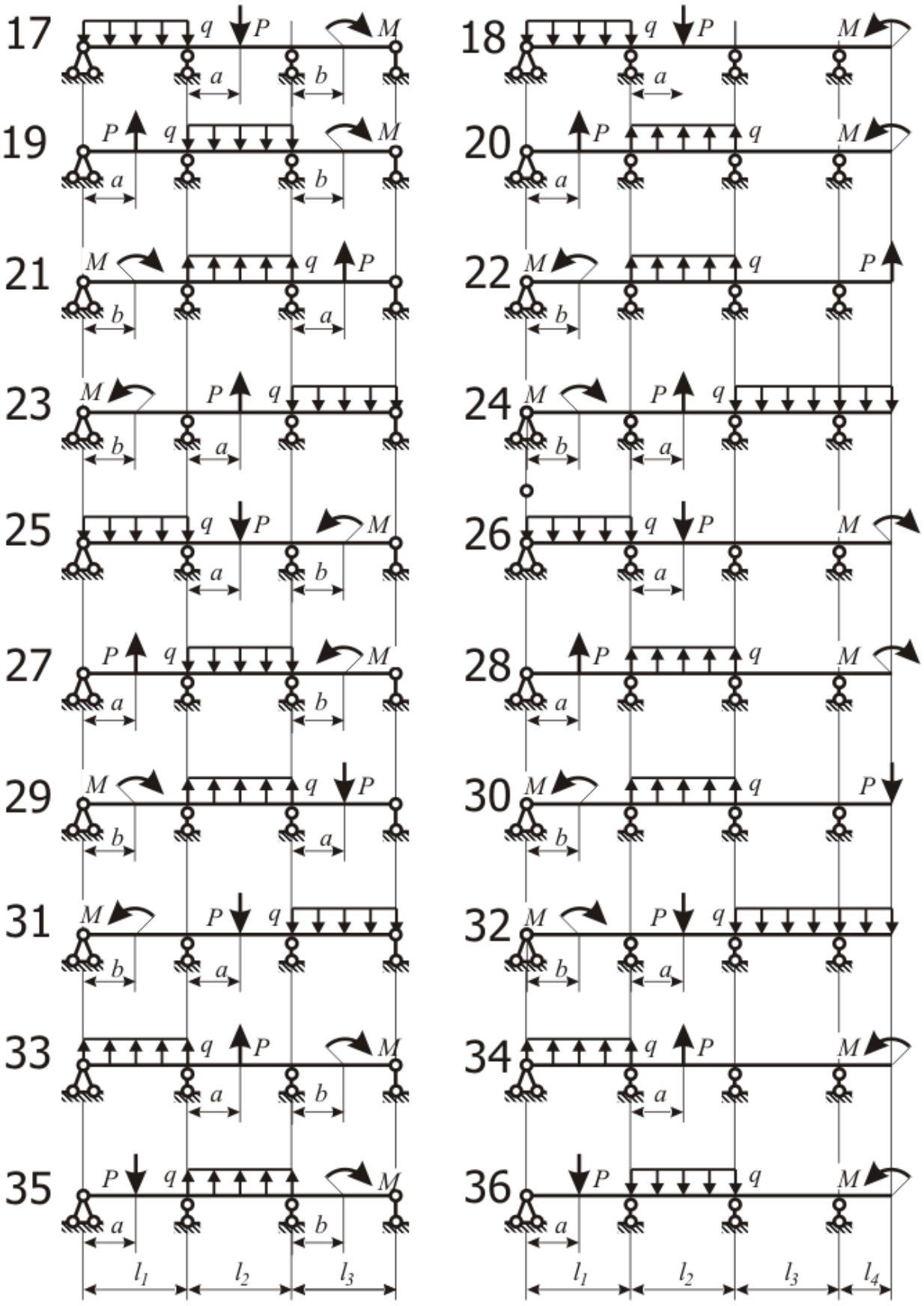

Рис. 7.2. Многопролётная неразрезная балка (варианты 17 – 36)

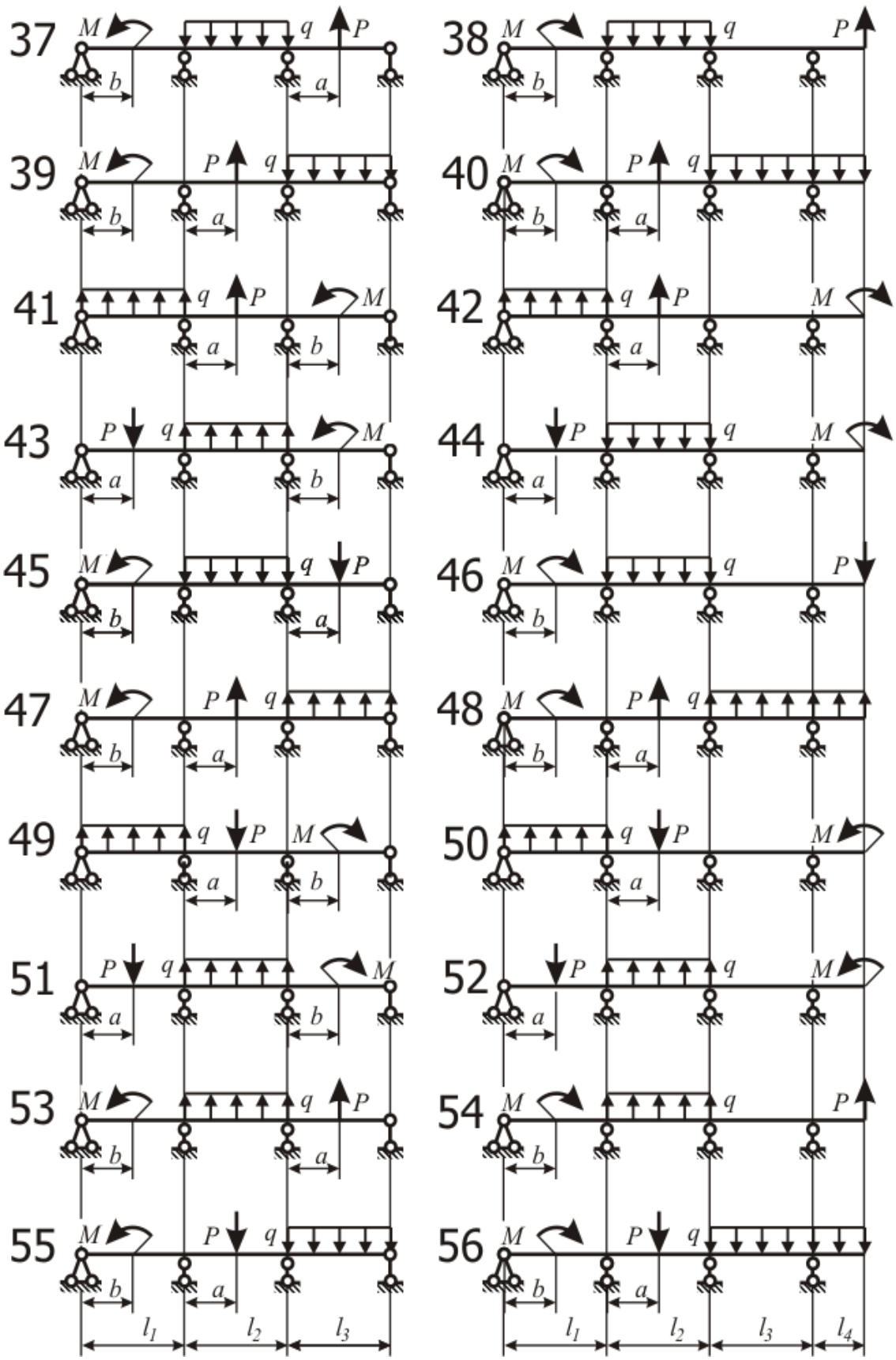

Рис. 7.3. Многопролётная неразрезная балка (варианты 37 – 56)

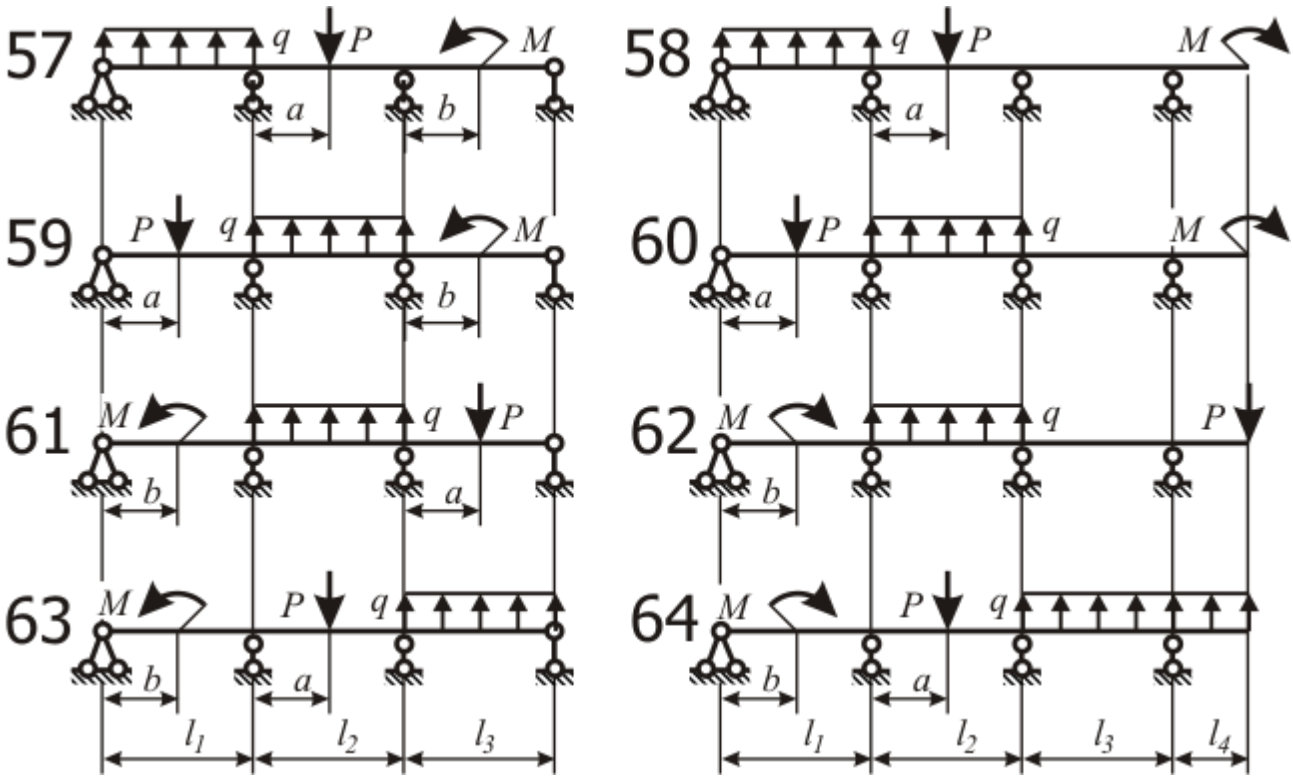

Рис. 7.4. Многопролётная неразрезная балка (варианты 57 – 64)

Исходные данные к задаче 7 Таблица 7

Номер задания	Длина участка, м				Нагрузка			Координата точки приложения, м	
	l_1	l_2	l_3	l_4	P, кН	M, кН·м	q, $^{Н}/_{м}$	силы, a	момента, b
1	2	3	4	5	6	7	8	9	10
1	4,0	5,0	3,0	–	80	165	20	3,0	2,0
2	3,5	5,5	3,5	1,5	90	175	25	2,0	–
3	3,0	6,0	4,0	–	90	185	30	1,5	2,0
4	3,0	6,0	4,5	2,0	80	195	35	2,0	–
5	3,5	5,5	5,0	–	70	105	30	2,0	1,5
6	4,0	5,0	5,5	2,5	60	115	30	–	2,0
7	4,5	4,5	6,0	–	50	125	25	3,0	2,5
8	5,0	4,0	6,0	3,0	40	135	25	2,5	3,0
9	5,5	3,5	5,5	–	40	145	20	2,0	2,5
10	6,0	3,5	5,0	3,0	59	155	20	1,5	–
11	6,0	4,0	4,5	–	60	165	25	4,0	3,0
12	5,5	4,5	4,0	2,5	70	175	20	3,5	–
13	5,0	5,0	3,5	–	80	185	35	1,5	3,5
14	4,5	5,5	3,0	2,0	90	195	35	–	1,5
15	4,0	6,0	3,0	–	90	105	15	4,0	2,0
16	3,5	6,0	3,5	1,5	80	115	20	3,5	1,5
17	3,5	5,5	4,0	–	70	125	25	3,0	1,5
18	4,0	5,0	4,5	1,5	60	135	30	2,5	–
19	4,5	4,5	5,0	–	50	145	35	3,0	2,0

Продолжение табл. 7

1	2	3	4	5	6	7	8	9	10
20	5,0	4,0	5,5	2,0	40	155	35	2,0	–
21	5,5	3,5	6,0	–	40	165	30	3,5	4,5
22	6,0	3,5	6,0	2,5	59	175	25	–	4,0
23	6,0	4,0	5,5	–	60	185	20	3,0	3,5
24	5,5	4,5	5,0	3,0	70	195	15	2,5	3,0
25	5,0	5,0	4,5	–	80	105	15	2,0	2,5
26	4,5	5,5	4,0	3,0	90	115	20	1,5	–
27	4,0	6,0	3,5	–	90	125	25	1,5	2,0
28	3,5	6,0	3,0	2,5	80	135	30	2,0	–
29	3,5	5,5	3,0	–	70	145	35	1,5	2,5
30	4,0	5,0	3,5	2,0	60	155	35	–	2,0
31	4,5	4,5	4,0	–	50	165	30	3,0	1,5
32	5,0	4,0	4,5	1,5	40	175	25	2,5	3,5
33	5,5	3,5	5,0	–	40	185	20	2,0	3,5
34	6,0	3,5	5,5	1,5	59	195	15	1,5	–
35	6,0	4,0	6,0	–	60	105	15	4,5	4,0
36	5,5	4,5	6,0	2,0	70	115	20	4,0	–
37	5,0	5,0	5,5	–	80	125	25	3,0	2,5
38	4,5	5,5	5,0	2,5	90	135	30	–	2,0
39	4,0	6,0	4,5	–	90	145	35	4,5	1,5
40	3,5	6,0	4,0	3,0	80	155	35	4,0	2,0
41	3,5	5,5	3,5	–	70	165	30	3,5	1,5
42	4,0	5,0	3,0	3,0	60	175	25	3,0	–
43	4,5	4,5	3,0	–	50	185	20	3,5	2,0
44	5,0	4,0	3,5	2,5	40	195	15	3,0	–
45	5,5	3,5	4,0	–	40	105	15	2,5	3,0
46	6,0	3,5	4,5	2,0	59	115	20	–	2,5
47	6,0	4,0	5,0	–	60	125	25	2,5	2,0
48	5,5	4,5	5,5	1,5	70	135	30	2,0	1,5
49	5,0	5,0	6,0	–	80	145	35	1,5	2,5
50	4,5	5,5	6,0	1,5	90	155	35	4,0	–
51	4,0	6,0	5,5	–	90	165	30	2,5	3,0
52	3,5	6,0	5,0	2,0	80	175	25	2,0	–
53	3,5	5,5	4,5	–	70	185	20	2,0	3,5
54	4,0	5,0	4,0	2,5	60	195	15	–	3,0
55	4,5	4,5	3,5	–	50	105	15	3,5	2,5
56	5,0	4,0	3,0	3,0	40	115	20	3,0	2,0
57	5,5	3,5	3,0	–	40	125	25	2,5	1,5
58	6,0	3,5	3,5	3,0	59	135	30	2,0	–
59	6,0	4,0	4,0	–	60	145	35	1,5	2,0
60	5,5	4,5	4,5	2,5	70	155	35	4,5	–
61	5,0	5,0	5,0	–	80	165	30	1,5	3,0
62	4,5	5,5	5,0	2,0	90	175	25	–	2,5
63	4,0	6,0	5,5	–	90	185	20	4,5	2,0
64	3,5	6,0	6,0	1,5	80	195	15	4,0	1,5

ПРИМЕР РЕШЕНИЯ ЗАДАЧИ № 7

Раскрыть статическую неопределимость неразрезной трёхпролётной балки (рис. 7.5). Нагрузки и длину пролёта принять равными: $P = 20$ кН; $M = 20{,}0$ кНм; $q = 10{,}0$кН/м; $L = 2{,}00$ м. Построить эпюры внутренних силовых факторов.

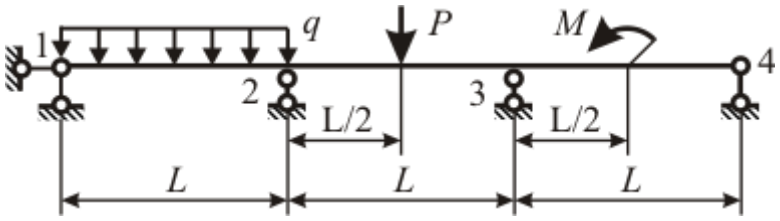

Рис. 7.5. Схема неразрезной балки

1. Чертим схему балки в масштабе (рис. 7.6, а). Нумеруем опорные узлы. Шарнирно неподвижную опору 1 изображаем в виде горизонтального и вертикального опорных стержней (1в) и (1г).

2. Находим степень статической неопределимости $N_{не}$ балки. Для этого определяем число опорных стержней $N_{ст} = 5$ (два опорных стержня в шарнирно неподвижной опоре 1 и по одному в шарнирно подвижных опорах 2, 3, 4). Из числа опорных стержней вычитаем число уравнений статики $N_{ур}$ (три – в рассматриваемом случае плоского изгиба балки).

Получаем $N_{не} = N_{ст} - N_{ур} = 5 - 3 = 2$.

Балка дважды статически неопределима.

3. Выбираем основную систему. Основная система должна быть статически определимой и неизменяемой. Чтобы балка (см. рис. 7.6, а) стала статически определимой, отбросим два любых вертикальных опорных стержня. Например, при удалении стержней 3 и 4 получаем основную систему, показанную на рис. 7.6, б. Если отбросить стержни 1в и 4, то основная система, примет вид, данный на рис. 7.6, в. Горизонтальный стержень 1г отбрасывать нельзя, так как при его удалении система становится изменяемой (рис. 7.6, г). Степень статической неопределимости системы можно понизить путём отбрасывания внутренних связей.

Выберем основную систему, указанную на рис. 7.6, б.

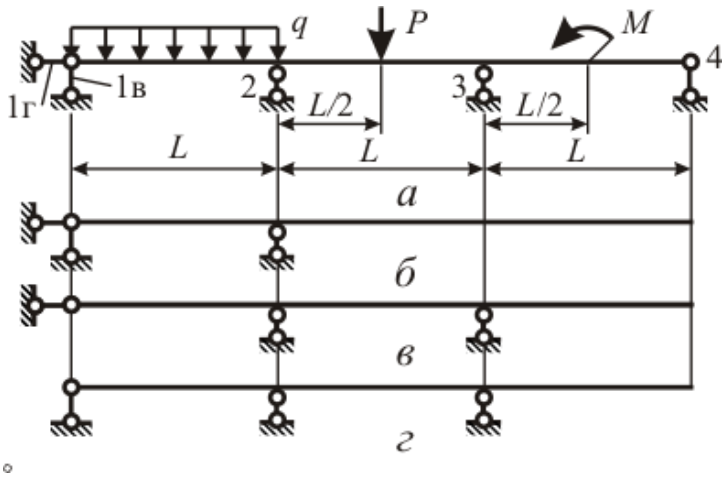

Рис. 7.6. К выбору основной системы

4. Эквивалентной системой называют основную систему, к которой приложены внешние нагрузки и неизвестные реакции отброшенных связей. Прикладываем неизвестные реакции X_1, X_2 в точках крепления отброшенных опорных стержней 4 и 3. Линии действия этих реакций совпадают с осями отброшенных стержней, направление реакций вдоль их линий действия выбираем произвольно. Если выбранное направление реакции не совпадёт с истинным, то полученное при раскрытии статической неопределимости значение избыточного неизвестного будет отрицательным. Эквивалентная система приведена на рис. 7.7.

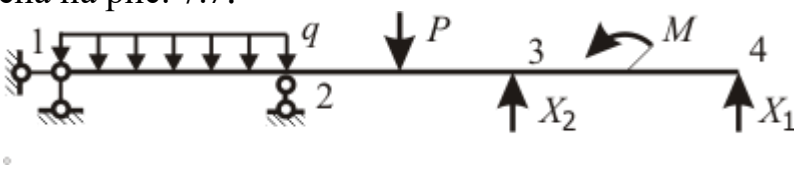

Рис. 7.7. Эквивалентная система

5. Идея раскрытия статической неопределимости методом сил состоит в следующем. Эквивалентная система деформируется так же, как исходная. Так как опорные стержни 3 и 4 являются абсолютно жёсткими, вертикальные перемещения точек 3 и 4 равны нулю. К уравнениям равновесия добавлены два дополнительных уравнения, из которых можно определить избыточные неизвестные X_1, X_2 (чаще их называют «лишними»).

$$\left.\begin{aligned} y_1 &= 0, \\ y_2 &= 0 \end{aligned}\right\} \qquad (7.1)$$

Используя принцип независимости действия сил, представим перемещение каждой точки как сумму трёх перемещений: от силы X_1, от силы X_2иот внешней нагрузки. Система уравнений примет вид (7.5). Первый индекс указывает номер отброшенной связи, второй индекс указывает причину, вызывающую смещение в направлении этой связи.

$$\left.\begin{aligned} y_{11} + y_{12} + y_{1\varepsilon} &= 0, \\ y_{21} + y_{22} + y_{2\varepsilon} &= 0 \end{aligned}\right\}. \qquad (7.2)$$

Перемещение $y_{i\varepsilon}$ по направлению отброшенной связи i, вызванное действующей на эквивалентную систему внешней нагрузкой, называют грузовым членом канонического уравнения и обозначают заглавной греческой буквой «дельта» $\Delta_i = y_{i\varepsilon}$.Его определяют с помощью интеграла перемещений

$$\Delta_i = \int_0^{3L} ((M_\varepsilon(z)\overline{M_i}(z))/(EJ))dz, \qquad (7.3)$$

Где: 3L – длина балки; $M_\varepsilon(z)$ – грузовой момент в балке (момент от внешней нагрузки); $\overline{M_i}(z)$ – единичный момент (момент от единичной силы, совпадающей по направлению с силой X_i и приложенной в той же точке i); EJ(z) – изгибная жёсткость балки.

6. Строим эпюру грузового момента в порядке, изложенном при рассмотрении задачи 3.

6.1. Отбрасываем опорные стержни, их действие заменяем опорными реакциями $R_{1\varepsilon}$ и $R_{2\varepsilon}$. Здесь и далее первый индекс указывает точку, в которой

приложена реакция, второй индекс указывает причину, вызвавшую реакцию. Выбранное направление реакций указано на рис. 7.8, б. Сумма проекций внешних нагрузок на горизонтальную ось Ozравна нулю. Следовательно горизонтальная реакция на опоре 1 (в стержне 1г) равна нулю и поэтому на рис. 7.8, б не указана.

6.2. Составляем уравнения равновесия моментов относительно опорных точек 1 и 2 (при таком выборе центров моментов система двух уравнений равновесия расщепляется на два независимых уравнения)

$$\left.\begin{aligned} L\,R_{2г} - (qL^2)/2 - 1{,}5\,LP + M = 0, \\ -L\,R_{1г} + (qL^2)/2 - 0{,}5\,LP + M = 0 \end{aligned}\right\}. \qquad (7.4)$$

6.3. Решаем систему

$$\left.\begin{aligned} R_{1г} = ((qL^2)/2 - 0{,}5\,LP + M)/L = 10\ кН, \\ R_{2г} = ((qL^2)/2 + 1{,}5\,LP - M)/L = 30\,кН \end{aligned}\right\}. \qquad (7.5)$$

6.4. Для проверки составляем уравнение моментов относительно точки Щ (середины пролёта 1-2)

$$-0{,}5\,L\,R_{1г} + 0{,}5\,L\,R_{2г} - L\,P + M = 0. \qquad (7.6)$$

$$-0{,}5 \cdot 2 \cdot 20 + 0{,}5 \cdot 2 \cdot 30 - 2 \cdot 20 + 20 = 0.$$

6.5. Запишем аналитическое выражение для эпюры грузового момента. Ось балки обозначим Oz и направим слева направо. Начало координат z выберем в самой левой точке балки (опоре 1).

$$M_г(z) = R_{1г}z - (qz^2)/2 + (R_{2г}(z-l) + q(z-l)^2/2)\,H(z-l) -$$

$$-P \cdot \left(z - {}^3/_2\,l\right)H\left(z - {}^3/_2\,l\right) - MH(z - {}^5/_2\,l). \qquad (7.7)$$

Эпюра грузового момента может быть построена как методом сечений, так и путём вычислений по формуле (7.7). Эпюра грузового момента представлена на рис. 7.8, в.

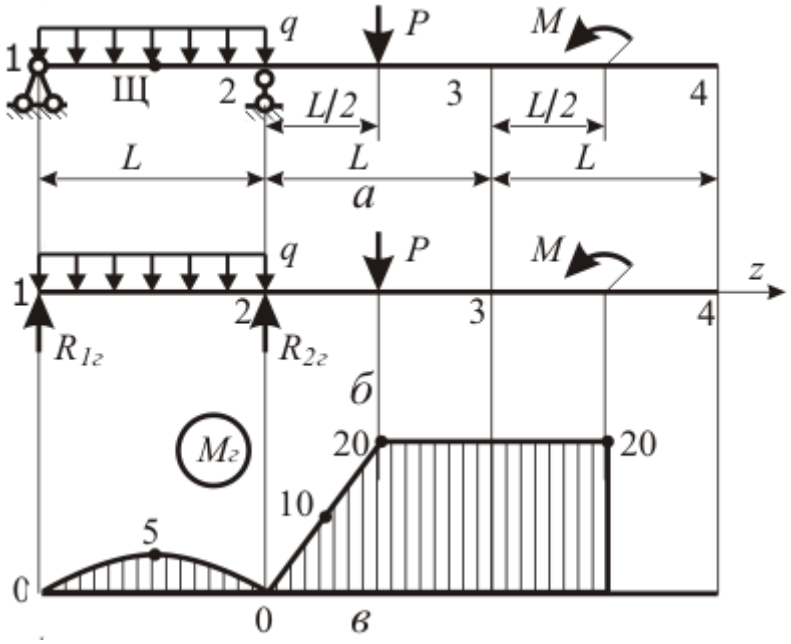

Рис. 7.8. К построению эпюры грузового момента $M_г$

7. Строим эпюру изгибающего момента от единичной силы, которая приложена в точке 4 и совпадает по направлению с избыточной неизвестной X_1 (полагаем неизвестную $X_1 = 1$). Момент от действия неизвестной $X_1 = 1$ называют единичным и выделяют надчёркиванием символа M. Построение эпюр изгибающих моментов рассмотрено в п. 6, а также в задаче 3. В случае консольной балки, нагруженной только на консоли, эпюру моментов можно построить без определения опорных реакций, Моменты на опоре 1 и в точке нагружения 4 (в которой к консоли приложена сила X_1) равны нулю: $\overline{M_1}(z_1) = 0$, $\overline{M_1}(z_4) = 0$. Момент силы $X_1 = 1$ на опоре 2 равен $\overline{M_1}(z_2) = 2 \cdot L = 2 \cdot 2 = 4$ Н·м.

Проводим ось Oz. На вертикали 2 откладываем вверх (в выбранном масштабе) отрезок, равный значению $\overline{M_1}(z_2)$. Верхнюю точку отложенного отрезка соединяем прямыми с нулями точек 1 и 4 (рис. 7.9, в).

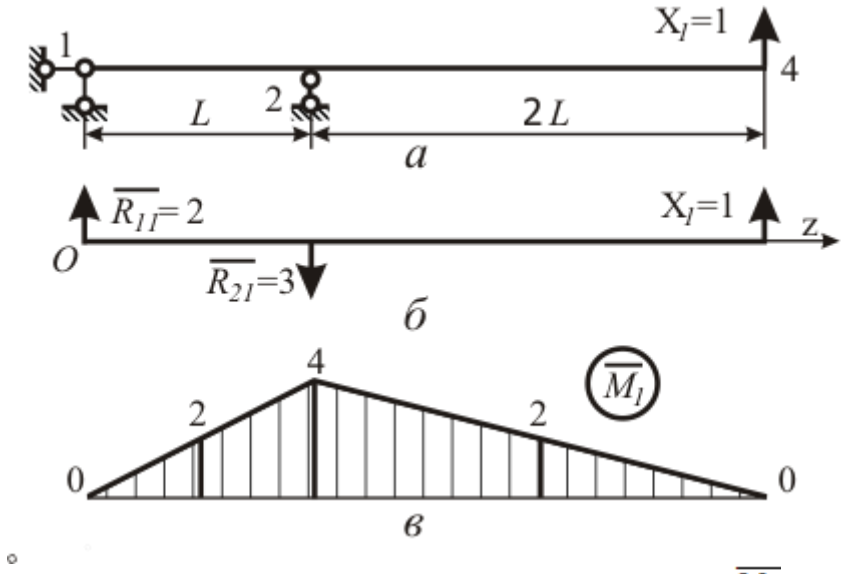

Рис. 7.9. К построению единичного момента $\overline{M_1}$

Аналитическое выражение для единичного момента запишем в виде

$$\overline{M_1(z)} = \overline{R_{11}}\, z - \overline{R_{21}}(z - L)\, H(z - L), \qquad (7.8)$$

где начало координат для оси Oz взято в левом сечении балки (на опоре 1); реакции опор $\overline{R_{11}}$ и $\overline{R_{21}}$ от единичной силы $X_1 = 1$ найдены из уравнений равновесия моментов относительно опорных точек 2 и 1

$$\left.\begin{aligned} -L\,\overline{R_{11}} + 2\,L\,X_1 &= 0, \\ -L\,\overline{R_{21}} + 3\,l\,X_1 &= 0 \end{aligned}\right\}.$$

Получаем $\overline{R_{11}} = 2$ и $\overline{R_{21}} = 3$. Направления реакций указаны на рис. 7.9, б.

8. Построение эпюры единичного момента $\overline{M_2}$ от единичной силы, приложенной в точке 3 и совпадающей по направлению с избыточной неизвестной X_2 ($X_2 = 1$), схоже с построением $\overline{M_1}$ (см. рис. 7.9).

Моменты на опоре 1 и в точке 3 равны нулю: $\overline{M_2}(z_1) = \overline{M_2}(z_3) = 0$. Момент на опоре 2 от силы $X_2 = 1$ равен $\overline{M_2}(z_2) = 1 \cdot L = 2$. Проводим ось Oz. На вертикали 2 откладываем вверх (в выбранном масштабе) отрезок, равный

значению $\overline{M_2}(z_2)$. Верхнюю точку отложенного отрезка соединяем прямыми с нулями точек 1 и 3. Справа от точки 3 нагрузки отсутствуют, поэтому $\overline{M_2} \equiv 0$ на участке 3 - 4 (рис. 7.10, в).

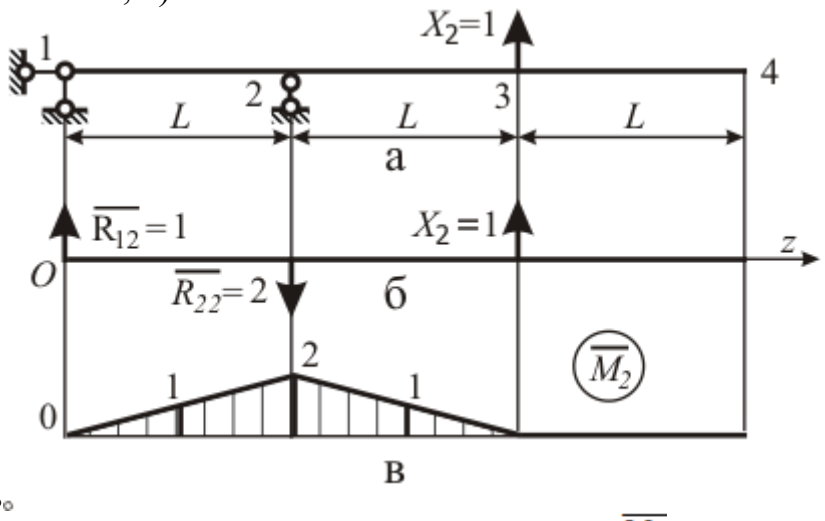

Рис. 7.10. К построению эпюры $\overline{M_2}$

Аналитическое выражение для единичного момента запишем в виде

$$\overline{M_2(z)} = \overline{R_{12}}\, z - \overline{R_{22}}(z - L)\, H(z - L) + 1 \cdot (z - 2L)\, H(z - 2L), \quad (7.9)$$

где начало координат для оси Oz взято в левом сечении балки (на опоре 1); реакции опор $\overline{R_{12}}$ и $\overline{R_{22}}$ от единичной силы $X_1 = 1$ найдены из уравнений равновесия моментов относительно опорных точек 2 и 1

$$\left.\begin{aligned} -L\,\overline{R_{12}} + L\,X_2 &= 0, \\ -L\,\overline{R_{22}} + 2\,l\,X_2 &= 0 \end{aligned}\right\}.$$

Получаем $\overline{R_{12}} = 1$ и $\overline{R_{22}} = 2$. Направления реакций указаны на рис. 7.10, б.

9. Перемещение эквивалентной системы в направлении избыточного неизвестного X_{1i} под действием внешней нагрузки (грузовой член Δ_i системы уравнений метода сил) вычисляем по формуле (7.6), в которую подставлены выражения моментов (7.8),(7.9),(7.12). В результате вычислений получаем

$$\Delta_1 = \int_0^{3L} M_e(z) \cdot \overline{M_1}(z)/(EJ) \cdot dz = 127/(EJ);$$

$$\Delta_2 = \int_0^{3L} M_e(z) \cdot \overline{M_2}(z)/(EJ) \cdot dz = 30.0/EJ.$$

Расчёты проведены с использованием системы аналитических вычислений «Математика 5». Отметим, что подобные вычисления могут быть сделаны с использованием других систем символьной математики (MATHCAD, MAPLE).

Вычислим грузовые коэффициенты применяя формулу Симпсона. Получаем

$$\Delta_1 = 2/(6EJ)(0 \cdot 0 + 4 \cdot 2 \cdot 5 + 4 \cdot 0) + 1/(6EJ)(4 \cdot 0 + 4 \cdot 3{,}5 \cdot 10 + 3 \cdot 20) +$$
$$+ 2/(6EJ)(3 \cdot 20 + 4 \cdot 2 \cdot 20 + 1 \cdot 20) + 1/(6EJ)(2 \cdot 0 + 4 \cdot 1 \cdot 0 + 0 \cdot 0) =$$
$$= 127/EJ\,.$$

$$\Delta_2 = 2/(6EJ)(0 \cdot 0 + 4 \cdot 1 \cdot 5 + 2 \cdot 0) + 1/(6EJ)(2 \cdot 0 + 4 \cdot 1{,}5 \cdot 10 + 1 \cdot 20) +$$
$$+ 1/(6EJ)(1 \cdot 20 + 4 \cdot 0{,}5 \cdot 20 + 0 \cdot 20) = 30{,}0/EJ\,.$$

10. При определении перемещения y_{ij} эквивалентной системы в направлении избыточного неизвестного X_{1i} под действием избыточного неизвестного X_{1j} интеграл перемещений примет вид

$$y_{ij} = X_j \int_0^{3L} \overline{M_i}(z)\,\overline{M_j}(z)/(EJ)\,. \qquad (7.10)$$

Здесь используется принцип независимости действия сил (принцип суперпозиции). Изгибающий момент от избыточного неизвестного X_j представлен как произведение модуля этого неизвестного на момент от единичной силы, приложенной в точке jи действующей по направлению силы X_j.

Интеграл в формуле (7.10) называют коэффициентом при неизвестном системы канонических уравнений метода сил и обозначают δ_{ij}. Из свойств определённого интеграла вытекают следующие свойства матрицы коэффициентов при неизвестных системы канонических уравнений метода сил: матрица коэффициентов при неизвестных симметрична

$$\delta_{ij} = \delta_{ji};$$

диагональные члены матрицы коэффициентов при неизвестных положительны $\delta_{ii} > 0$.

Канонические уравнения метода сил примут вид с учётом принятых обозначений:

$$\left.\begin{aligned} \delta_{11}X_1 + \delta_{12}X_2 + \Delta_1 = 0,\\ \delta_{21}X_1 + \delta_{22}X_2 + \Delta_2 = 0. \end{aligned}\right\} \qquad (7.11)$$

Коэффициенты при неизвестных вычислены по формуле Симпсона

$$\delta_{11} = L/(6EJ)(0 + 4\cdot 2^2 + 4^2) + 2\,L/(6EJ)(0 + 4\cdot 2^2 + 4^2) = 32/(EJ);$$

$$\delta_{22} = 2\cdot 2/(6EJ)\,(0 + 4\cdot 1 + 2^2)/(6EJ) = 5{,}33/(EJ);$$

$$\delta_{12} = 2/(6EJ)(0 + 4\cdot 2\cdot 1 + 4\cdot 2) + 2/(6EJ)(4\cdot 2 + 4\cdot 3\cdot 1 + 2\cdot 0) = 12/EJ\,.$$

11. Система канонических уравнений метода сил

$$\left.\begin{aligned} 32{,}0\,X_1 + 12{,}0\,X_2 + 127 = 0\,,\\ 12{,}0\,X_1 + 5{,}33\,X_2 + 30{,}0 = 0 \end{aligned}\right\}.$$

Корни этой системы равны $X_1 = -11{,}8$, $X_1 = 21{,}0$. Избыточное неизвестное X_1 отрицательно, следовательное его направление и направление реакций $\overline{R_{11}}$и $\overline{R_{21}}$ обратно принятому на рис. 7.10, б.

12. Определяем опорные реакции. В соответствии с направлениями реакций (рис. 7.19, б – 7.10, б) получаем

$$R_1 = R_{1в} + X_1\overline{R_{11}} + X_2\overline{R_{12}} = 10{,}0 - 11{,}8\cdot 2 + 21{,}0\cdot 3 = 7{,}33;$$

$$R_2 = R_{2в} - X_1\overline{R_{21}} - X_2\overline{R_{22}} = 30 - (-11{,}8)\cdot 1 - 21{,}0\cdot 2 = 23{,}5.$$

Строим истинную эпюру поперечной силы Q (рис. 7.11, ж).

13. Истинную эпюру изгибающих моментов, в неразрезной балке находим по формуле

$$M(z) = M_в(z) + X_1\overline{M_1}(z) + X_2\overline{M_2(z)}\,.$$

Эпюра изгибающего момента дана на рис. 7.11, з.

14. Выбор двутавра из условия прочности $\sigma_m = M_m/W \le [\sigma]$. Здесь: $M_m = 11{,}8$ [кН·м] $= 11{,}8\cdot 10^3$ [Н·м] – наибольший по модулю изгибающий

момент в балке (найденный в п. 3); $[\sigma] = 200$ [МПа] $= 2 \cdot 10^8$ [Н/м^2] – допускаемые напряжения.

Требуемый по условию прочности момент сопротивления изгибу $W = M_m/[\sigma] = 11{,}8 \cdot 10^3/2 \cdot 10^8 = 5{,}9 \cdot 10^{-5}$[м^3]$= 59$[см^3]. В ГОСТ 8239-89 находим двутавр с ближайшим большим моментом сопротивления изгибу: двутавр № 14, $W_x = 81{,}7{,}0$ [см^3]. Его момент инерции $J_x = 572$ [см^4].

15. Находим максимальные напряжения изгиба

$$\sigma_{max} = M_{max}/W_x = 11{,}8 \cdot 10^3/81{,}7 \cdot 10^{-6} = 1{,}45 \cdot 10^8 \text{ [Н/м}^2\text{]}.$$

Определяем коэффициент запаса прочности по допускаемым напряжениям $k_{[\sigma]} = [\sigma]/\sigma_{max} = 2 \cdot 10^8/1{,}45 \cdot 10^8 = 1{,}38$.

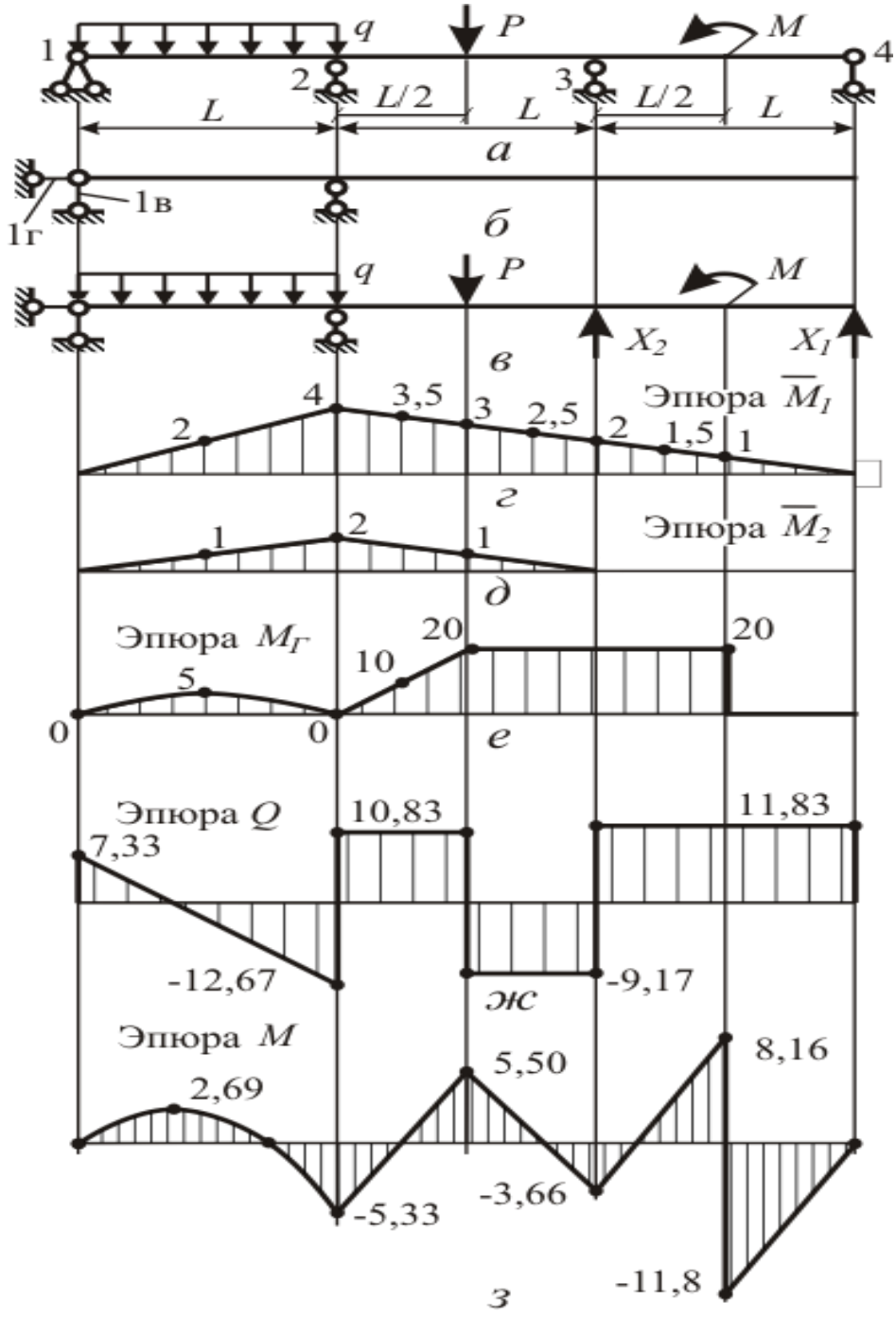

Рис. 7.11. Раскрытая методом сил статическая неопределимость

Задача №8. Расчет стержней на устойчивость

Из расчёта на устойчивость подобрать размеры поперечного сечения стального стержня, сжатого осевой силой P. Способ закрепления стержня и коэффициент приведённой длины μ указаны на рис. 8.1. Схемы сечений даны на рис. 8.2 и 8.3. Данные для расчёта сведены в табл. 8.1. Коэффициент продольного изгиба Приведен в табл.8.2.

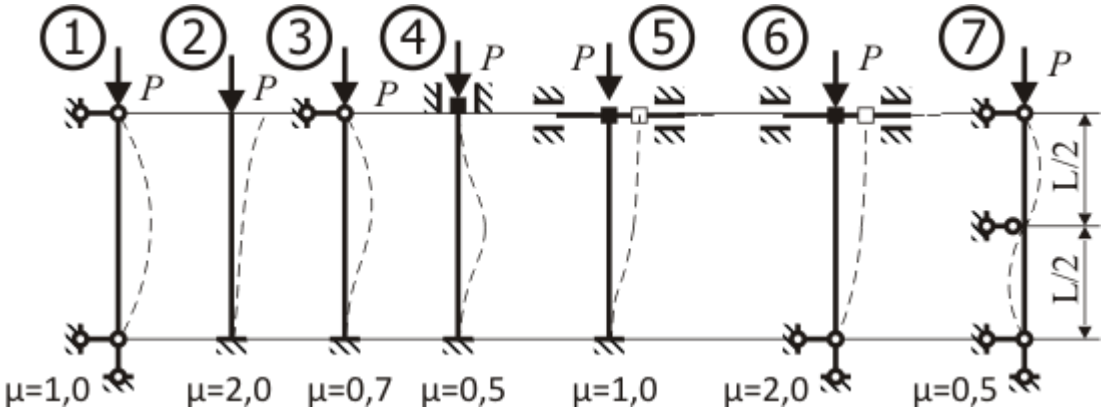

Рис. 8.1. Способ закрепления стержня и коэффициент приведённой длины μ

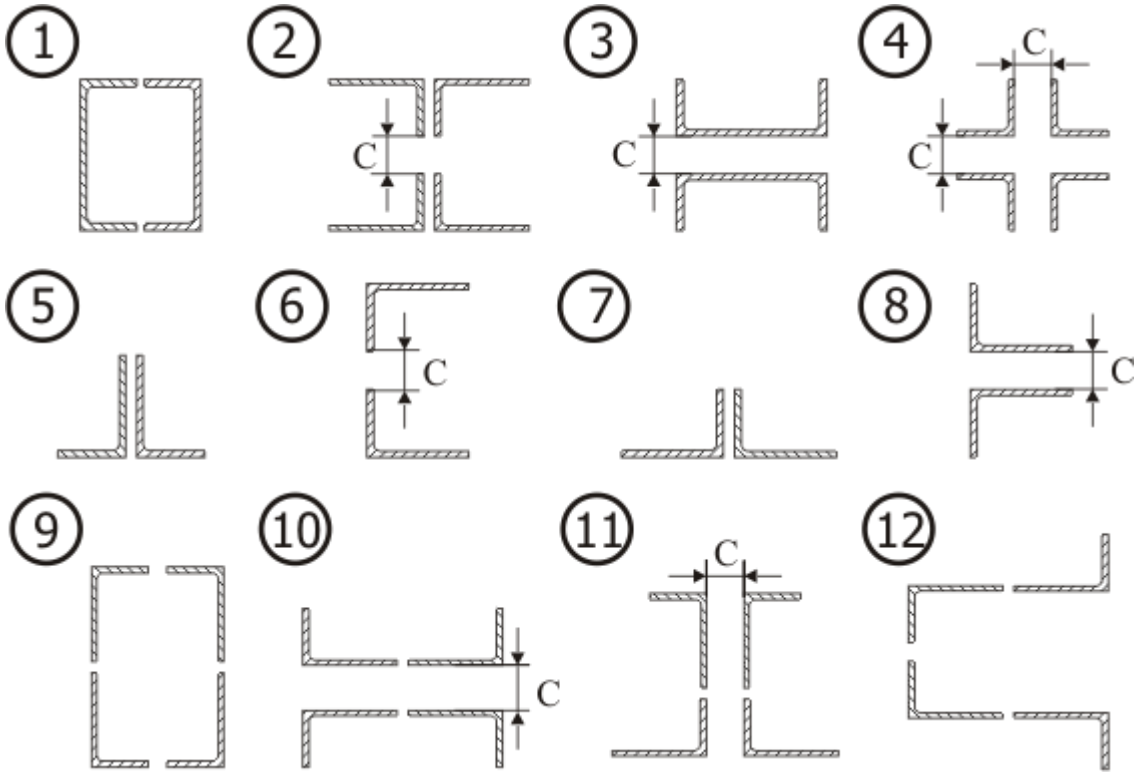

Рис. 8.2. Схемы поперечных сечений 1 – 12 стержня

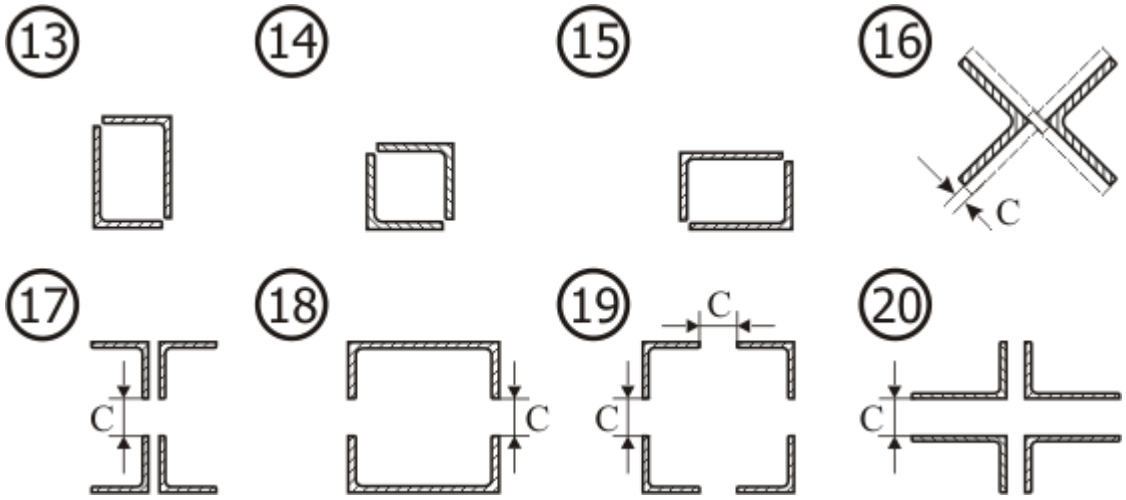

Рис. 8.3. Схемы поперечных сечений 13 – 20 стержня

Таблица 8.1

Исходные данные к задаче № 8

Номер варианта	Номер схемы закрепления	Номер сечения	Длина L, м	c, м	Осевая сила P, кН	Допускаемые напряжения сжатия $[\sigma]$, МПа
1	2	3	4	5	6	7
1	1	1	6,0	–	500	240
2	2	2	2,5	70	550	280
3	3	3	6,5	75	600	320
4	4	4	7,0	80	650	360
5	5	5	7,5	–	95	400
6	6	6	3,0	55	90	440
7	7	7	8,0	–	85	480
8	1	8	6,0	60	80	520
9	2	9	3,5	–	700	560
10	3	10	6,5	65	750	600
11	4	11	7,0	70	800	640
12	5	12	7,5	–	850	240
13	6	13	4,0	–	75	280
14	7	14	8,0	–	70	320
15	1	15	6,0	–	65	360
16	2	16	2,5	75	60	400
17	3	17	6,5	80	900	440
18	4	18	7,0	55	500	480
19	5	19	7,5	60	550	520
20	6	20	3,0	65	600	560
21	7	1	8,0	–	650	600
22	1	2	6,0	70	700	640
23	2	3	3,5	75	750	240
24	3	4	6,5	80	800	280

Окончание таблицы 8.1

Номер варианта	Номер схемы закрепления	Номер сечения	Длина L, м	c, мм	Осевая сила P, кН	Допускаемые напряжения сжатия $[\sigma]$, МПа
1	2	3	4	5	6	7
25	4	5	7,0	–	55	320
26	5	6	7,5	55	95	360
27	6	7	4,0	–	90	400
28	7	8	8,0	60	85	440
29	1	9	6,0	–	850	480
30	2	10	2,5	65	900	520
31	3	11	6,5	70	500	560
32	4	12	7,0	–	550	600
33	5	13	7,5	–	80	640
34	6	14	3,0	–	75	240
35	7	15	8,0	–	70	280
36	1	16	6,0	75	65	320
37	2	17	3,5	80	600	360
38	3	18	6,5	55	650	400
39	4	19	7,0	60	700	440
40	5	20	7,5	65	750	480
41	6	1	4,0	–	800	520
42	7	2	8,0	70	850	560
43	1	3	6,0	75	900	600
44	2	4	2,5	80	500	640
45	3	5	6,5	–	60	240
46	4	6	7,0	55	55	280
47	5	7	7,5	–	95	320
48	6	8	3,0	60	90	360
49	7	9	8,0	–	550	400
50	1	10	6,0	65	600	440
51	2	11	3,5	70	650	480
52	3	12	6,5	–	700	520
53	4	13	7,0	–	85	560
54	5	14	7,5	–	80	600
55	6	15	4,0	–	75	640
56	7	16	8,0	75	70	240
57	1	17	6,0	80	750	280
58	2	18	2,5	55	800	320
59	3	19	6,5	60	850	360
60	4	20	7,0	65	900	400
61	5	1	7,5	–	500	440
62	6	2	3,0	70	550	480
63	7	3	8,0	75	600	520
64	1	4	6,0	80	650	560

Таблица 8.2.

Коэффициент продольного изгиба

Гибкость, λ	Значение коэффициента φ				
	Материал				
	Ст.4, Ст.3	Ст.5	Ст.СПБ	чугун	дерево
0	1	1	1	1	1
10	0,99	0,98	0,97	0,97	0,99
20	0,96	0,95	0,95	0,95	0,97
30	0,94	0,92	0,91	0,81	0,93
40	0,92	0,89	0,87	0,69	0,87
50	0,89	0,86	0,83	0,57	0,8
60	0,86	0,82	0,79	0,44	0,71
70	0,81	0,76	0,72	0,34	0,6
80	0,75	0,7	0,65	0,26	0,48
90	0,69	0,62	0,55	0,2	0,38
100	0,63	0,51	0,43	0,16	0,31
130	0,4	0,33	0,26	-	0,18
140	0,36	0,29	0,23	-	0,16
150	0,32	0,26	0,21	-	0,14
160	0,29	0,24	0,19	-	0,12
170	0,26	0,21	0,17	-	0,11
180	0,23	0,019	0,15	-	0,1
190	0,21	0,17	0,14	-	0,09
200	0,19	0,16	0,13	-	0,08

ПРИМЕР РЕШЕНИЯ ЗАДАЧИ

Подобрать размеры поперечного сечения стальной трубчатой колонны, нагруженной осевой силой $P = 475$ кН. Высота колонны $l = 2{,}5$ м. Отношение внутреннего диаметра трубы к наружному равно $k = d_в/d = 0{,}5$. Схема закрепления колонны № 2 в табл. 7.1. Коэффициент приведённой длины $\mu = 2$. Допускаемые напряжения сжатия для материала колонны $[\sigma] = 440$ МПа.

1. Переводим: осевую силу в ньютоны $P = 4{,}75 \cdot 10^5$Н; допускаемые напряжения в Паскали: $[\sigma] = 4{,}4 \cdot 10^8$ Па.

2. Определяем приведённую длину колонны: $L = \mu\, l = 2 \cdot 2{,}5 = 5$ м.

3. Шаг 1 подбора сечения методом последовательных приближений. Задаём начальное значение коэффициента снижения запаса при продольном изгибе φ_1 по сравнению с коэффициентом запаса прочности при сжатии. Начальное значение коэффициента φ_1 рекомендуется выбирать в интервале 0,5 – 0,7. Принимаем $\varphi_1 = 0{,}5$.

4. По формуле

$$S_i = P/(\varphi_i\,[\sigma]) \qquad (8.1)$$

определяем площадь сечения, при которой обеспечивается устойчивость

$$S_1 = P/(\varphi_1\,[\sigma]) = 4{,}75 \cdot 10^5/(0{,}5 \cdot 4{,}4 \cdot 10^8) = 0{,}00216 \text{ м}^2.$$

5. Наружный диаметр сечения кольца, площадь которого равна S_1, находим по формуле

$$d_i = 2\sqrt{S_i/(\pi(1-k^2))}. \quad (8.2)$$

Получаем

$$d_1 = 2\sqrt{S_1/(\pi(1-k^2))} = 2\sqrt{0{,}00216/(3{,}14\cdot(1-0{,}5^2))} = 0{,}0605 \text{ м}.$$

6. Радиус инерции кольца

$$i = d\sqrt{1+k^2}/4. \quad (8.3)$$

Для выбранного кольца радиус инерции

$$i_1 = d_1\sqrt{1+k\text{^}2}/4 = 0{,}0605\sqrt{1+0{,}5\text{^}2}/4 = 0{,}0169 \text{ м}.$$

7. Гибкость стержня определяется по формуле

$$\lambda = L/i. \quad (8.4)$$

Сечение, выбранное на первом шаге, имеет гибкость

$$\lambda_1 = L/i_1 = 5/0{,}0169 = 295.$$

8. По табл. 8.3 определяем коэффициент снижения запаса по устойчивости по сравнению с коэффициентом запаса прочности при сжатии. Для стали СПБ (с повышенными прочностными характеристиками) наибольшее значение гибкости, при котором определён коэффициент φ, равно $\lambda = 200$. Принимаем значение коэффициента запаса для стержня, выбранного на шаге 1, равным $\Phi_1 = 0$. Различие значений коэффициента снижения запаса устойчивости $\varphi_1 = 0{,}5$ и $\Phi_1 = 0$ относительно велико.

9. Шаг 2.

9.1. Начальное значение коэффициента φ на следующем шаге принимаем равным среднему значению начального и конечного значений коэффициентов предыдущего шага. Для шага 2 имеем

$$\varphi_2 = (\varphi_1 + \Phi_1)/2 = (0{,}5+0)/2 = 0{,}25. \quad (8.5)$$

9.2. По формулам (8.1) – (8.4) находим площадь, наружный диаметр, радиус инерции и гибкость стержня при принятом для шага 2 значении φ_2.

Получаем для шага 2:

площадь

$$S_2 = P/(\varphi_2\,[\sigma]) = 4{,}75\cdot10^5/(0{,}25\cdot4{,}4\cdot10^8) = 0{,}00432 \text{ м}^2;$$

диаметр

$$d_2 = 2\sqrt{S_2/(\pi(1-k^2))} = 2\sqrt{0{,}00432/(3{,}14\cdot(1-0{,}5^2))} = 0{,}0856 \text{ м};$$

радиус инерции

$$i_2 = d_2\sqrt{1+k\text{^}2}/4 = 0{,}0856\sqrt{1+0{,}5\text{^}2}/4 = 0{,}0239 \text{ м};$$

гибкость

$$\lambda_2 = L/i_2 = 5/0{,}0239 = 209.$$

9.3. Гибкость λ_2 превышает значение гибкости, для которой составлена табл. 8.3. Принимаем коэффициент снижения допускаемых напряжений при расчёте на устойчивость по отношению к допускаемым напряжениям при сжатии $\Phi_2 = 0$.

10. Шаг 3.

10.1. По аналогии с формулой (8.5) для шага 3 получаем

$$\varphi_3 = (\varphi_2 + \Phi_2)/2 = (0{,}25+0)/2 = 0{,}125.$$

10.2. По формулам (7.1) – (7.4) находим площадь, наружный диаметр, радиус инерции и гибкость стержня при принятом для шага 3 значении φ_3.

Получаем для шага 3:
площадь

$$S_3 = P/(\varphi_3\,[\sigma]) = 4{,}75\cdot 10^5/(0{,}125\cdot 4{,}4\cdot 10^8) = 0{,}00864\ \text{м}^2;$$

диаметр

$$d_3 = 2\sqrt{S_3/(\pi(1-k^2))} = 2\sqrt{0{,}00864/(3{,}14\cdot(1-0{,}5^2))} = 0{,}121\ \text{м};$$

радиус инерции

$$i_3 = d_3\sqrt{1+k\text{^}2}/4 = 0{,}121\sqrt{1+0{,}5\text{^}2}/4 = 0{,}0338\ \text{м};$$

гибкость

$$\lambda_3 = L/i_3 = 5/0{,}0338 = 148\,.$$

10.3. По табл. 8.3 для стали СПБ находим с помощью линейной интерполяции значение коэффициента Φ_3. Для начального $\lambda_н$ и конечного $\lambda_к$ значений границ интервала, в коем лежит найденная гибкость λ, выписываем из табл. 8.3 соответствующие им значения $\varphi_н$ и $\varphi_к$. По формуле линейной интерполяции

$$\Phi = \varphi_н + (\varphi_к - \varphi_н)\,(\lambda - \lambda_н)/(\lambda_к - \lambda_н) \qquad (8.6)$$

получаем для шага 3:

$$\lambda_{н3} = 140\,;\ \lambda_{к3} = 150;$$
$$\varphi_{н3} = 0{,}23;\ \varphi_{к3} = 0{,}21;$$
$$\lambda_3 = 148.$$

Подставляя эти значения в (7.6), получаем

$$\Phi_3 = \varphi_{н3} + (\varphi_{к3} - \varphi_{н3})\,(\lambda_3 - \lambda_{н3})/(\lambda_{к3} - \lambda_{н3}) =$$
$$= 0{,}23 + (0{,}21 - 0{,}23)\,(148 - 140)/(150 - 140) = 0{,}215.$$

10.4. Определяем критическую силу по формуле

$$P = \Phi\, S\,[\sigma]. \qquad (8.7)$$

Получаем

$$P_3 = \Phi_3 S_3[\sigma] = 0{,}215\cdot 0{,}00864\cdot 4{,}4\cdot 10^8 = 8{,}15\cdot 10^5\ \text{Н}.$$

10.5. По формуле

$$\Delta_i = (P_i - P)/P \qquad (8.8)$$

ищем относительную погрешность подбора сечения.
Получаем

$$\Delta_i = (P_i - P)/P = (8{,}15\cdot 10^5 - 4{,}75\cdot 10^5)/4{,}75\cdot 10^5 = 0{,}716.$$

При подборе поперечного сечения колонны следует стремится к тому, чтобы относительная погрешность подбора лежала в пределах $\mp 0{,}05$.

11. Шаг 4

11.1. По формуле (8.5) для шага 4 получаем

$$\varphi_4 = (\varphi_3 + \Phi_3)/2 = (0{,}125 + 0{,}215)/2 = 0{,}170.$$

11.2. По формулам (8.1) – (8.4) находим площадь, наружный диаметр, радиус инерции и гибкость стержня при принятом для шага 4 значении φ_4.
Получаем для шага 4:
площадь

$$S_4 = P/(\varphi_4\,[\sigma]) = 4{,}75\cdot 10^5/(0{,}170\cdot 4{,}4\cdot 10^8) = 0{,}00636\ \text{м}^2;$$

диаметр

$$d_4 = 2\sqrt{S_4/(\pi(1-k^2))} = 2\sqrt{0{,}00636/(3{,}14\cdot(1-0{,}5^2))} = 0{,}104\ \text{м};$$

радиус инерции

$$i_3 = d_3\sqrt{1+k\hat{}2}/4 = 0{,}104\sqrt{1+0{,}5\hat{}2}/4 = 0{,}0290 \text{ м};$$

гибкость

$$\lambda_3 = L/i_3 = 5/0{,}0290 = 172\,.$$

11.3. По табл. 8.3 для стали СПБ находим значение коэффициента Φ_4. Для начального $\lambda_н$ и конечного $\lambda_к$ значений границ интервала, в коем лежит найденная гибкость λ, выписываем из табл. 8.3 соответствующие им значения $\varphi_н$ и $\varphi_к$. По формуле линейной интерполяции

$$\Phi = \varphi_н + (\varphi_к - \varphi_н)\,(\lambda - \lambda_н)/(\lambda_к - \lambda_н) \qquad (8.9)$$

получаем для шага 4:

$$\lambda_{н4} = 170\,;\ \lambda_{к4} = 180;$$
$$\varphi_{н4} = 0{,}17;\ \varphi_{к4} = 0{,}15;$$
$$\lambda_4 = 172.$$

Подставляя эти значения в (8.9), получаем

$$\Phi_4 = \varphi_{н4} + (\varphi_{к4} - \varphi_{н4})\,(\lambda_4 - \lambda_{н4})/(\lambda_{к4} - \lambda_{н4}) =$$
$$= 0{,}17 + (0{,}15 - 0{,}17)\,(172 - 170)/(180 - 170) = 0{,}166.$$

11.4. Определяем критическую силу по формуле

$$P = \Phi\, S\, [\sigma]. \qquad (8.10)$$

Получаем

$$P_4 = \Phi_4 S_4 [\sigma] = 0{,}166 \cdot 0{,}00636 \cdot 4{,}4 \cdot 10^8 = 4{,}64 \cdot 10^5 \text{Н}.$$

11.5. По формуле (8.8) ищем относительную погрешность подбора сечения. Получаем

$\Delta_i = (P_i - P)/P = (4{,}64 \cdot 10^5 - 4{,}75 \cdot 10^5)/4{,}75 \cdot 10^5$=0,0242.

Критическая сила для стержня меньше действующей силы на 2,42%. Полученное значение лежит в пределах принятой в сопротивлении материалов погрешности в 5 %.

12. Выбрана труба с внешним диаметром 105 мм и внутренним диаметром 52,5 мм.

Задача № 9. Расчёт статически неопределимых рам

Раскрыть статическую неопределимость рамы (рис. 9.1). Построить эпюры внутренних силовых факторов, действующих в поперечных сечениях. Выбрать сечение двутавровой балки при заданном допускаемом напряжении $[\sigma] = 160$ МПа. Данные для расчёта взять из табл. 9.1.

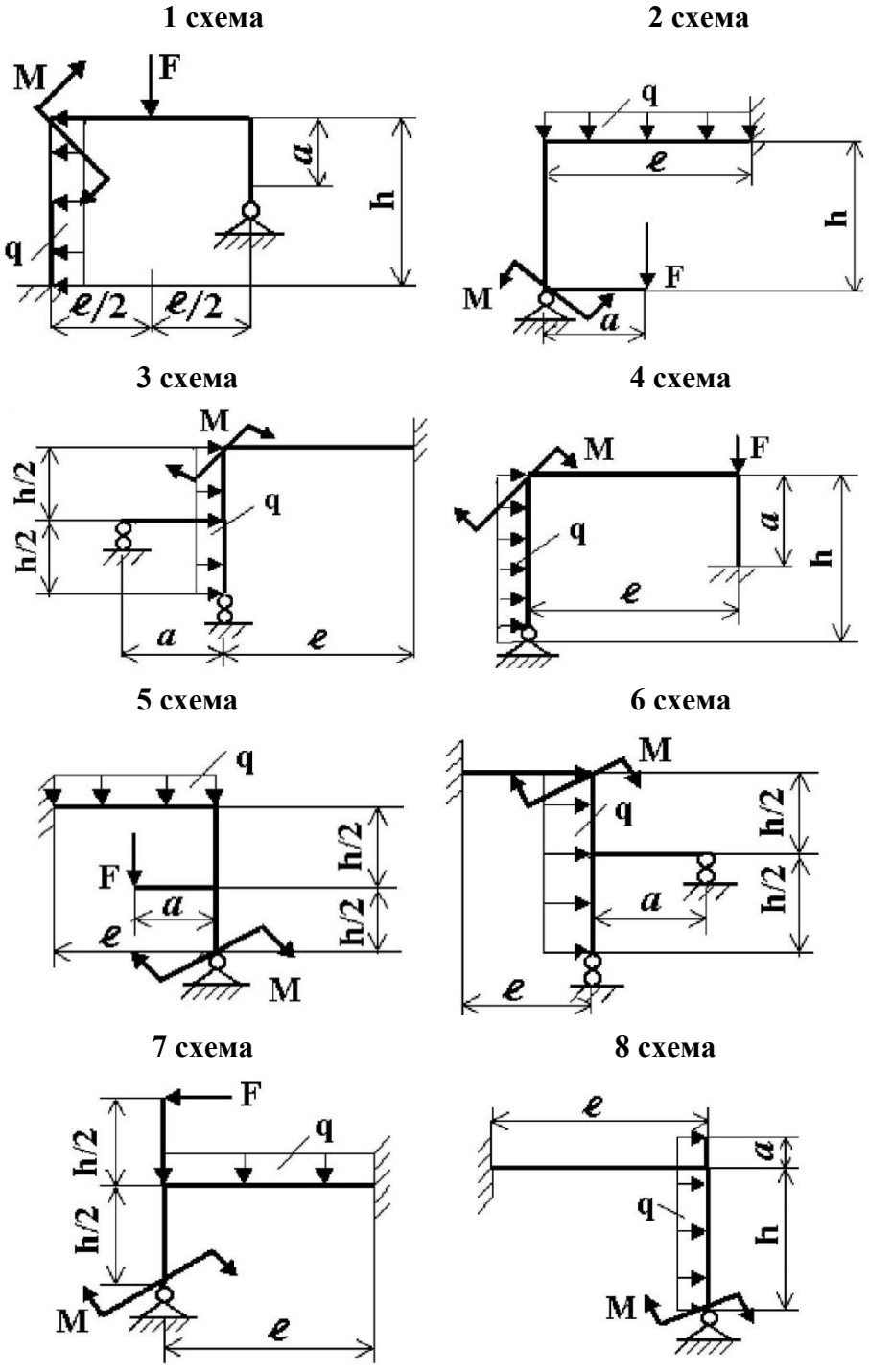

Рис. 9.1 Рама: схемы 1 … 8

Табл. 9.1

Номер задания	Схема по рис.9.1	Параметры	Числовые значения вариантов									
1	**1**	***h*, м**	**2,5**	**3,0**	**2,0**	**2,0**	**2,5**	**2,5**	**3,0**	**3,0**	**3,0**	**3,0**
2	**2**	***a*, м**	**1,8**	**1,0**	**1,5**	**1,6**	**1,0**	**1,2**	**1,5**	**1,0**	**2,0**	**1,8**
3	**3**	**M, кНм**	**30**	**40**	**20**	**20**	**40**	**26**	**25**	**60**	**30**	**20**
4	**4**	**F, кН**	**24**	**25**	**35**	**65**	**30**	**30**	**30**	**50**	**65**	**35**
5	**5**	**q, кН/м**	**30**	**30**	**30**	**10**	**10**	**35**	**20**	**35**	**15**	**10**
6	**6**	***h*, м**	**3,0**	**3,0**	**2,5**	**3,0**	**2,5**	**3,0**	**2,5**	**2,0**	**3,0**	**2,5**
7	**7**	***l*, м**	**4,0**	**4,0**	**2,0**	**2,5**	**3,0**	**4,0**	**3,0**	**3,0**	**2,0**	**4,0**
8	**8**	**M, кНм**	**30**	**45**	**25**	**30**	**25**	**24**	**35**	**20**	**35**	**20**
Номер варианта			**1**	**2**	**3**	**4**	**5**	**6**	**7**	**8**	**9**	**10**

ПРИМЕР РЕШЕНИЯ ЗАДАЧИ

Раскрыть статическую неопределимость рамы (рис. 9.2. *а*). Размеры $l = 4$ м; $h = 4$ м. Нагрузки: $P = 20$ [кН]; $q = 5$ [кН/м]. Сечения стержней – двутавр. Выбрать номер двутавра, если допускаемые напряжения равны $[\sigma] = 160$ МПа.

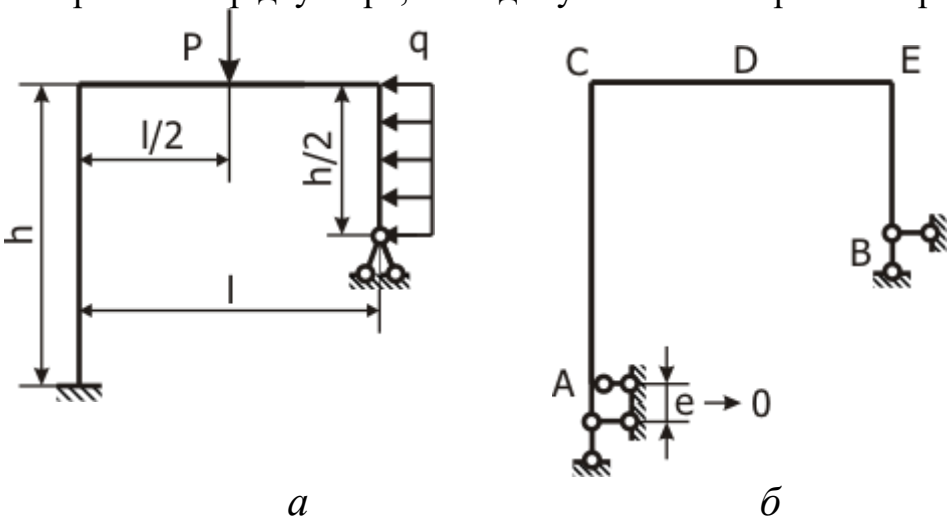

а *б*

Рис. 9.2 Рама: а) схема; б) количество опорных стержней

РЕШЕНИЕ

1. *Степень статической неопределимости рамы.* Число опорных стержней равно 5 (заделка эквивалентна 3 опорным стержням (рис. 9.2. *б*), шарнирно-неподвижная опора образована 2 стержнями). Для определения опорных реакций плоской рамы имеем 3 уравнения статики. **Степенью статической неопределимости** называется разность между числом опорных стержней и числом уравнений статики. Рама дважды статически неопределима

$$N_{\text{неоп}} = K_{\text{реак}} - K_{\text{ур}} = 5 - 3 = 2.$$

2. *Выбор основной системы.* Удалив в заданной системе 2 опорных стержня, получим необходимое условие статической определимости

$$K_{\text{реак}} - K_{\text{ур}} = 0.$$

Основной системой называется **неизменяемая** статически определимая система, полученная из заданной системы отбрасыванием избыточных связей. На рис. 9.3 приведены основные системы, полученные отбрасыванием двух лишних опорных стержней.

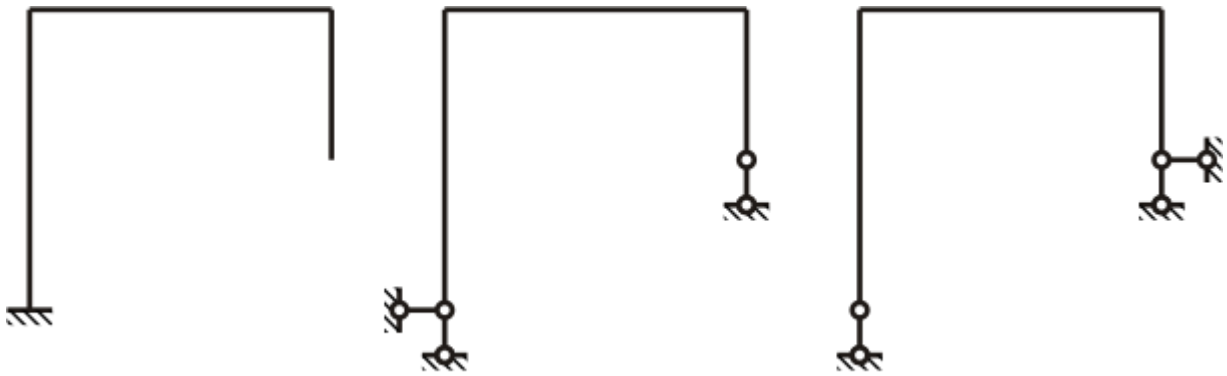

Рис. 9.3 Основные системы, полученные отбрасыванием опорных стержней

Основную систему можно получить удалением внутренних связей в узлах рамы или в самих стержнях. В основной системе (рис. 9.4.а) в узлах рамы удалены внутренние связи, передающие изгибающий момент. В системе (рис. 9.4.б) в двух сечениях удалены внутренние связи, воспринимающие изгибающие моменты. **Основная система должна быть неизменяемой**. Система (рис. 9.4.в), полученная удалением вертикальных опорных стержней, изменяема. Система (рис. 9.4.г), в правую стойку которой врезаны два шарнира, мгновенно изменяема.

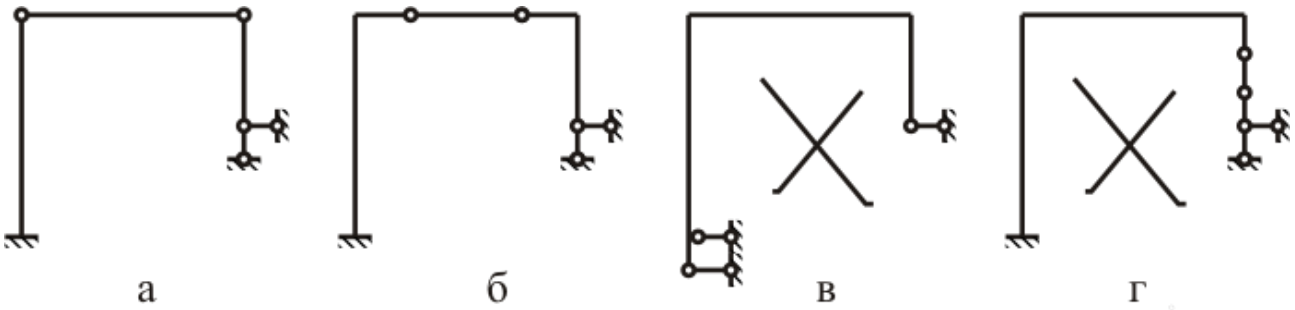

Рис. 9.4.а Основные системы, полученные удалением внутренних связей: а) в узлах, б) в стержнях, в) изменяемая система, г) мгновенно изменяемая система

3. *Выбор эквивалентной системы.* В качестве основной системы, выберем систему, показанную на рис. 9.3.а. Нагрузим её внешними нагрузками P, q согласно схеме, приведённой на (рис. 9.2.а). Действие удалённых опорных стержней, заменим **лишними неизвестными** силами $X_1,\ X_2$, приложенными в точке B. **Эквивалентной системой** называют основную систему, к которой

приложены заданные внешние нагрузки и лишние неизвестные X_1, X_2.
Эквивалентная система рамы приведена на рис. 9.5.

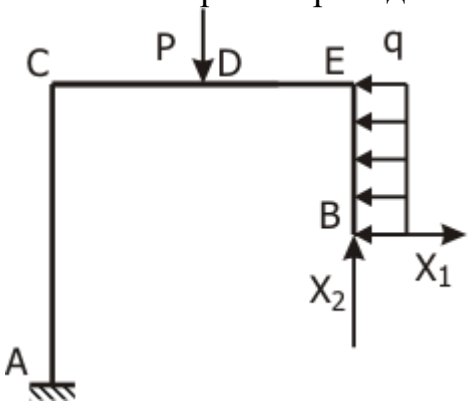

Рис. 9.5 Эквивалентная система

4. *Эпюры моментов*. При построении эпюр изгибающих моментов методом сечений применяем правило знаков для момента в балке, закреплённой горизонтально (рис. 9.6).

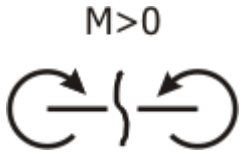

Рис. 9.6 Правило знаков для M

Перед применением этого правила к построению эпюры моментов на участке рамы с осью иного направления необходимо:

выбрать горизонтальный участок рамы и провести ниже оси этого участка пунктирную линию;

не пересекая оси рамы продолжить этот пунктир на прочих участках, параллельно их осям.

Разрезав раму и выбрав кусок, равновесие которого будет изучаться, следует повернуть кусок так, чтобы на нём ось разрезанного участка стала горизонтальной и пунктирная линия лежала ниже оси.

Пунктирная линия для рамы приведена на рис. 9.7.

Рама разбита на 4 участка: BE, ED, DC, CA. Границами участков являются: концы A и B, узлы C и E, точка D приложения силы.

4.1. *Эпюра* $\bar{M}_1$. Схема нагружения рамы силой $\bar{X}_1$ дана на рис. 9.7. Эпюру единичного изгибающего момента строим методом сечений. Правило для определения знака момента на горизонтальном участке CDE дано на рис. 9.6.

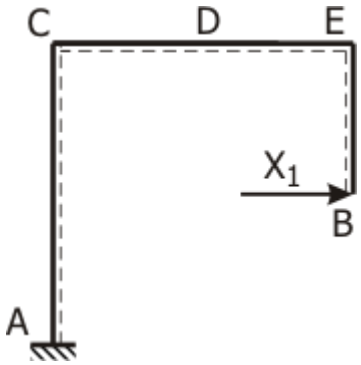

Рис. 9.7 К построению $\bar{M}_1$

4.1.1. *Эпюра $\bar{M}_1$ на участке BE*. Разрежем раму на участке BE в сечении S, лежащем на расстоянии S_B (рис. 9.8.а) и рассмотрим равновесие свободного (незакреплённого) куска. Повернём кусок SB в горизонтальное положение так, чтобы пунктирная линия лежала ниже оси (рис. 9.8.б). Момент силы $\bar{X}_1$ относительно точки равен $\bar{M}_1(S_B) = \bar{X}_1 S_B$. Сила вращает кусок SB в положительном направлении (против хода стрелок часов). По правилу знаков для моментов (рис. 9.6) это направление момента считается положительным для правого куска. Для вычисления интеграла перемещений по формуле Симпсона найдём значения момента в начале, середине, конце участка SB и построим эпюру изгибающего момента на участке. Положительные значения момента в машиностроении принято откладывать на сжатых волокнах. Представим, что кусок SB защемлён в сечении S. Сила $\bar{X}_1$ изогнёт кусок так, что правые волокна окажутся короче левых (рис. 9.8.в). Эпюру $\bar{M}_1(S_B)$ строим справа от оси стержня BE (рис. 9.8.г).

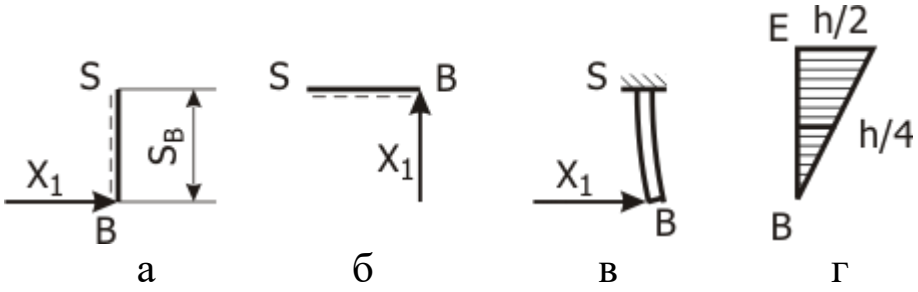

Рис. 9.8. Эпюра $\bar{M}_1$ на участке BE: а) отрезанный кусок; б) повёрнутый кусок; в) сжатые волокна; г) эпюра на участке

4.1.2. *Эпюра $\bar{M}_1$ на участке ED*. Разрежем раму на участке BE в сечении S, лежащем S_E на расстоянии от точки E (рис. 9.9.а). Рассматриваем равновесие правого (свободного) куска. Кусок не поворачиваем, так как пунктирная линия лежит ниже сплошной. Сила $\bar{X}_1$ уравновешена осевой силой N_{ES}, приложенной в сечении S. Эта пара сил создаёт в сечении S положительный изгибающий момент $\bar{M}_1(S_E)=\bar{X}_1 h/2$, постоянный на участке ED.

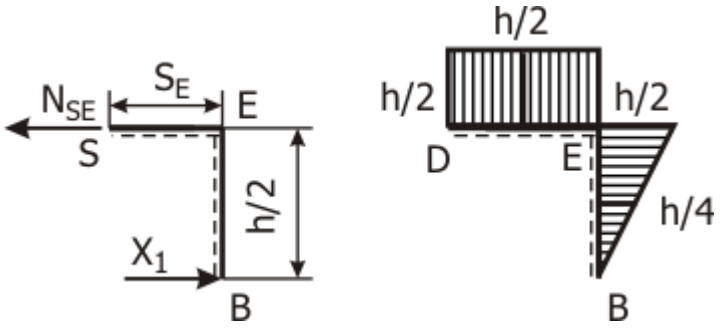

а б

Рис. 9.9 Эпюра $\bar{M}_1$ на участке ED: а) отрезанный кусок; б) эпюра

4.1.3. *Эпюра $\bar{M}_1$ на участке DC.* Эпюра на участке DC строится аналогично предыдущему. Результаты построения даны на рис. 9.10.

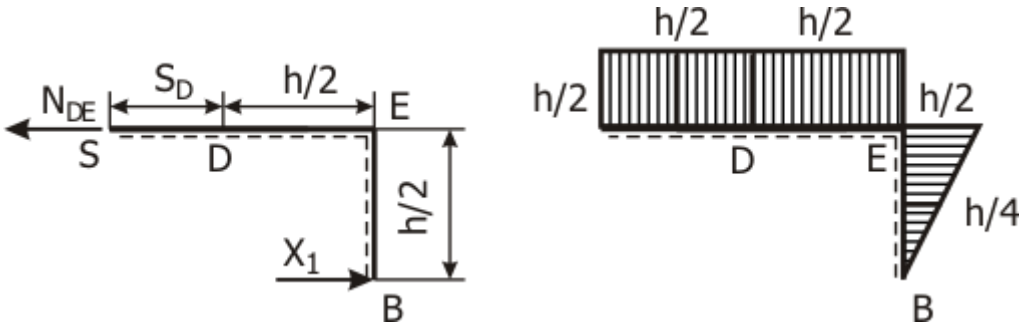

а б

Рис. 9.10 К построению эпюры $\bar{M}_1$ на участке DC: а) отрезанный кусок; б) эпюра

4.1.4. *Эпюра $\bar{M}_1$ на участке CA.* Разрежем раму в сечении S, лежащем на расстоянии S_C (рис. 9.11.а) от точки C. Рассмотрим равновесие свободного куска. Повернём кусок так, чтобы участок SC стал горизонтальным и пунктирная линия лежала ниже сплошной (рис. 9.11.б). Сила $\bar{X}_1$ уравновешивается поперечной силой Q, приложенной в сечении S. Пара сил $\bar{X}_1$ и Q создаёт в этом сечении S момент равный $\bar{M}_1(S_C) = \bar{X}_1(h/2 - S_C)$. Значения момента в начале, середине, конце участка CA равны $\bar{M}_1(0) = h/2$, $\bar{M}_1(h/2) = 0$, $\bar{M}_1(0) = -h/2$ и строим эпюру изгибающего момента на участке (рис. 9.11.в).

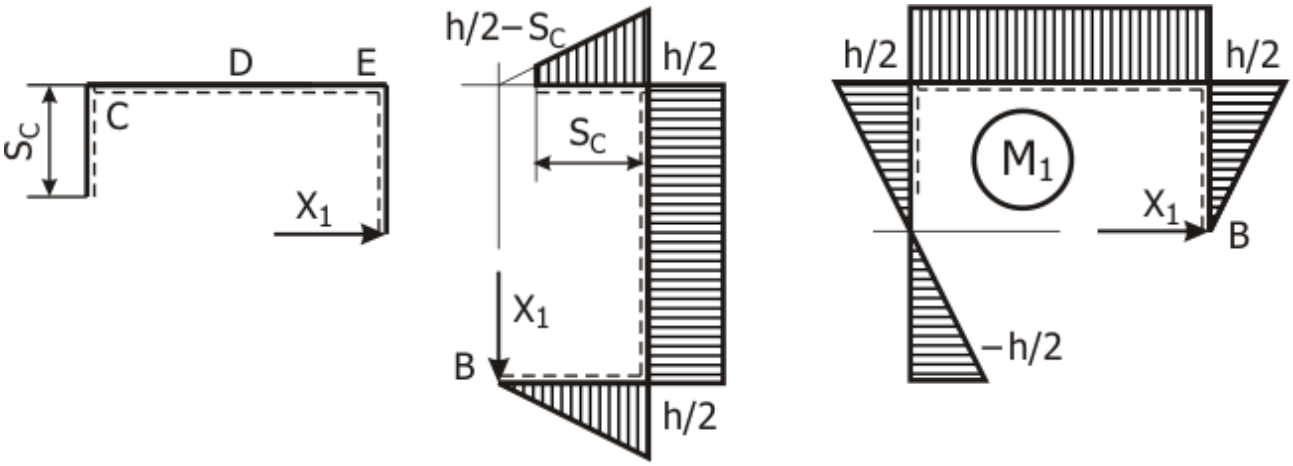

а б в

Рис. 9.11 К построению эпюры $\bar{M}_1$ на участке CA: а) отрезанный кусок; б) повёрнутый кусок; в) эпюра

4.1.5. *Аналитические выражения для эпюры* $\bar{M}_1$ применяются в случае аналитического интегрирования:

$$\bar{M}_1 = \begin{cases} s_B; & \text{участок } BE \quad 0 \le s_B \le h/2; \\ h/2; & \text{участок } ED \quad 0 \le s_E \le h/2; \\ h/2; & \text{участок } DC \quad 0 \le s_D \le h/2; \\ h/2 - s_C; & \text{участок } CA \quad 0 \le s_D \le h/2. \end{cases}.$$

4.2. *Эпюра* $\bar{M}_2$. Схема приложения силы $\bar{X}_2$ к раме дана на рис. 9.12.

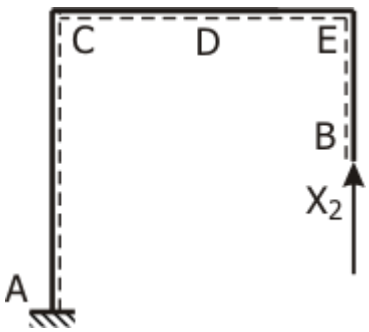

Рис. 9.12 К построению эпюры $\bar{M}_2$

4.2.1. *Участок* BE. Разрезаем в сечении S, лежащем на расстоянии s_B от точки B. Рассматриваем равновесие нижнего от разреза (свободного) куска (рис. 9.12). Сила $\bar{X}_2$ действует вдоль оси стержня BE. Момент $\bar{M}_2$ на участке равен нулю.

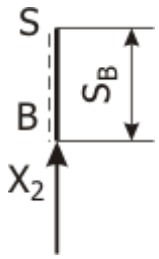

Рис. 9.12 К построению $\bar{M}_2$ на участке BE

4.2.2. *Участок* ED. Разрезаем в сечении S, лежащем на расстоянии s_E от точки E. Рассматриваем равновесие свободного куска (рис. 9.13). Пунктирная линия на разрезанном участке лежит ниже сплошной, поэтому поворот не нужен. Поперечная сила Q, приложенная в сечении S, уравновешивает силу $\bar{X}_2$ и образует вместе с ней пару сил с моментом $\bar{M}_2 = \bar{X}_2 S_E = S_E$, вращающую кусок в положительном направлении. Значения момента в начале, середине, конце участка равные $\bar{M}_2(0) = 0$, $\bar{M}_2(h/4) = h/4$ и $\bar{M}_2(h/2) = h/2$ отложены на сжатых волокнах.

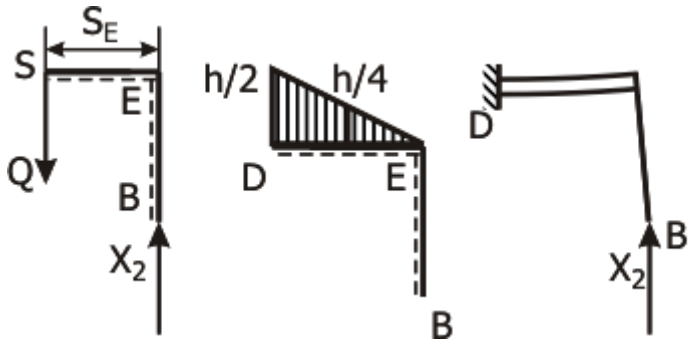

а б в

Рис. 9.13 К построению $\bar{M}_2$ на участке ED: а) отрезанный кусок; б) эпюра; в) положение сжатых волокон

4.2.3. *Участок* DC. Разрезаем в сечении S, лежащем на расстоянии S_D от точки D. Рассматриваем равновесие свободного куска (рис. 9.14.а). Пунктирная линия на разрезанном участке лежит ниже сплошной, поэтому поворот не нужен. Поперечная сила Q, приложенная в сечении S, уравновешивает силу $\bar{X}_2$ и образует вместе с ней пару сил с моментом $\bar{M}_2 = S_E + h/2$, вращающую кусок в положительном направлении. Значения момента в начале, середине, конце участка равные $\bar{M}_2(0) = h/2$, $\bar{M}_2(h/4) = 3h/4$ и $\bar{M}_2(h/2) = h$ отложены на сжатых волокнах (рис. 9.14.б).

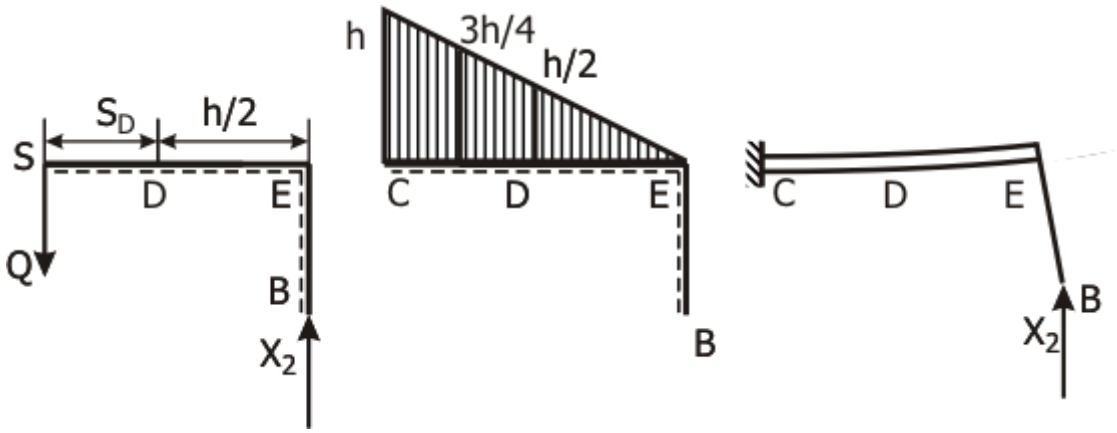

а б в

Рис. 9.14 Эпюра $\bar{M}_2$ на участке DC: а) отрезанный кусок; б) эпюра; в) положение сжатых волокон

4.2.4. *Участок* CA. Разрежем раму в сечении S, лежащем на расстоянии S_C (рис. 9.15.а) от точки C. Повернём свободный кусок так, чтобы участок SC был горизонтальным и пунктирная линия лежала ниже сплошной. Сила $\bar{X}_2$ и уравновешивающая её осевая сила $N(S_C)$ образуют пару сил. Момент пары равен $\bar{M}_2(S_C) = \bar{X}_2\,\mathrm{h}$. Значения момента постоянны по длине участка CA. Строим эпюру изгибающего момента на сжатых волокнах.

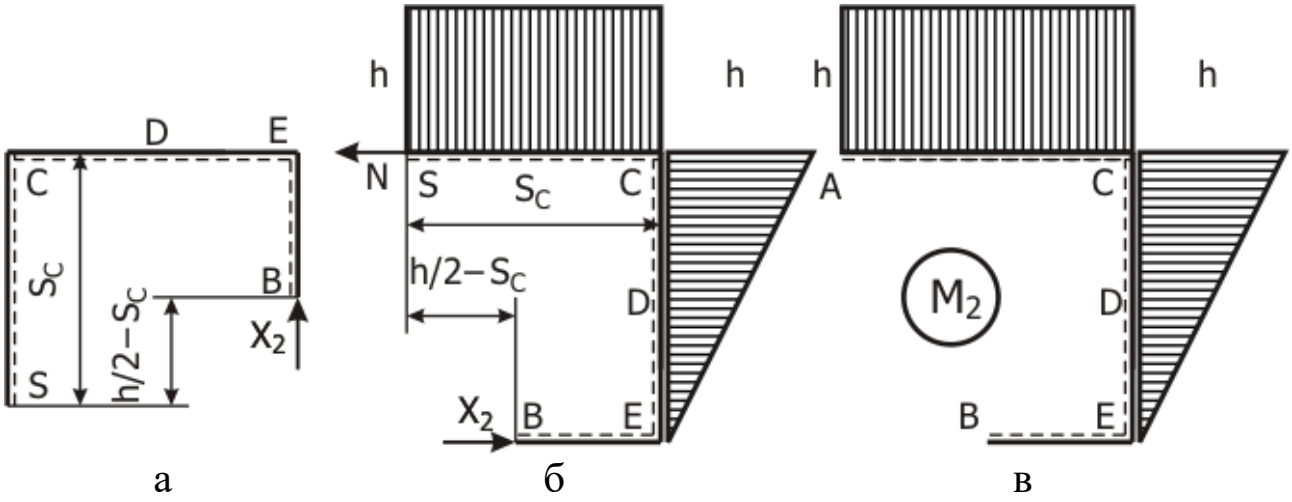

а б в

Рис. 9.15 Эпюра $\bar{M}_2$ на участке CA: а) отрезанный кусок; б) повёрнутый кусок; в) эпюра

4.2.5. *Аналитические выражения для эпюры* $\bar{M}_2$ применяются в случае аналитического интегрирования:

$$\bar{M}_2 = \begin{cases} 0; & \text{участок } BE \quad 0 \le s_B \le h/2; \\ S_E; & \text{участок } ED \quad 0 \le S_E \le h/2; \\ S_D + h/2; & \text{участок } DC \quad 0 \le S_D \le h/2; \\ h; & \text{участок } CA \quad 0 \le S_C \le h/2. \end{cases}$$

4.3. *Эпюра грузового момента* M_Γ. Рассматриваем раму основной системы, нагруженная силой P и равномерно распределённой нагрузкой q (рис. 9.16). Строим эпюру грузового момента от совместного действия P и q. (Возможно раздельное построение эпюр от P и эпюры от q с последующим суммированием полученных результатов).

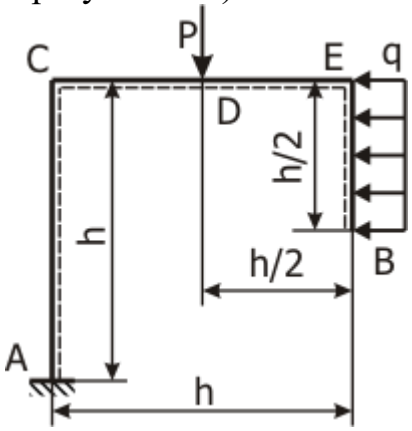

Рис. 9.16 К построению эпюры грузового момента $M_Г$

4.3.1. *Участок* BE. Положительный момент вращает против часовой стрелки. Координата сечения $0 \le S_B \le h/2$ (рис. 9.17.а). Повернём кусок BS в «рабочее» положение (рис. 9.17.б). В «рабочем» положении ось разрезанного участка BS с горизонтальна и подчёркнута пунктиром. Заменим нагрузку q, действующую на кусок, эквивалентной силой qS_B. Эквивалентная сила приложена посередине участка на расстоянии $S_B/2$ от разреза S (рис. 9.17.в). Момент равен $M_Г(S_B) = -qS_B^2/2$. Значения грузового момента в начале, конце, середине участка равны (кН·м):

$$M_Г(0) = -qS_B^2/2 = -5 \cdot \frac{0^2}{2} = 0; \quad M_Г(2) = -qS_B^2/2 = -5 \cdot \frac{2^2}{2} = -10;$$

$$M_Г(1) = -qS_B^2/2 = -5 \cdot \frac{1^2}{2} = -2{,}5.$$

Эпюра приведена на (рис. 9.17.г).

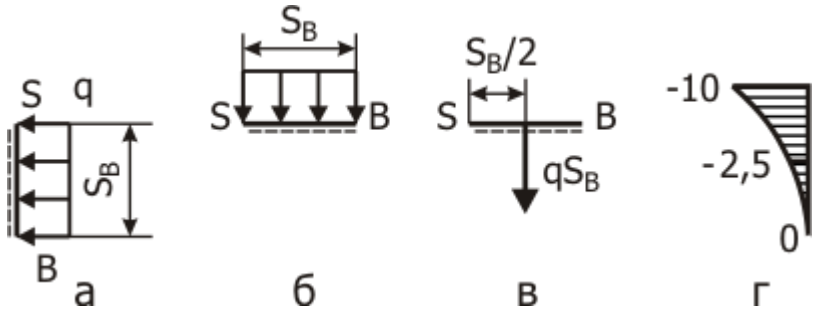

Рис. 9.17 Эпюра грузового момента $M_Г$ на участке BE

4.3.2. *Участок* ED. Отрезанный кусок и выбор координаты сечения S_E показаны на (рис. 9.18.а). Координата изменяется в пределах $0 \le S_E \le h/2$. Поворот не нужен, так как разрезанный участок находится в «рабочем» положении. Заменим нагрузку q, действующую на кусок, эквивалентной силой . Эквивалентная сила приложена посередине участка BE. Её плечо относительно разреза S равно $h/4$ (рис. 9. 18.б). Момент имеет постоянное значение на участке ED равное $M_Г(S_E) = -qh^2/8 = -5 \cdot 4^2/8 = -10$ (кН·м).
Эпюра приведена на (рис. 9. 18.в).

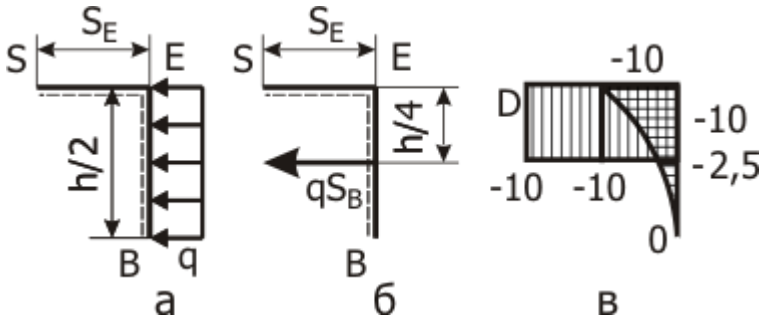

Рис. 9.18 Эпюра грузового момента $M_Г$ на участке ED

4.3.3. *Участок* DC. Отрезанный кусок и выбор координаты разреза S_D показаны на (рис. 9.19.а). Координата изменяется в границах $0 \le S_D \le h/2$.

Поворот не нужен, так как разрезанный участок находится в «рабочем» положении (ось DC горизонтальна, пунктир лежит ниже оси). Заменим нагрузку q, действующую на кусок, эквивалентной силой . Плечо эквивалентной силы относительно разреза S равно $h/4$, а плечо силы P равно S_D (рис. 9.19.б). Момент в сечении с координатой S_D равен $M_Г(S_D) = -qh^2/8 - PS_D$. Значения грузового момента в начале, конце, середине участка DC равны (кН·м):
$M_Г(0) = -qh^2/8 - PS_D = -5 \cdot 4^2/8 - 20 \cdot 0 = -10$;
$M_Г(2) = -qh^2/8 - PS_D = -5 \cdot 4^2/8 - 20 \cdot 2 = -50$;
$M_Г(1) = -qh^2/8 - PS_D = -5 \cdot 4^2/8 - 20 \cdot 1 = -30$.
Эпюра приведена на (рис. 9.19.в).

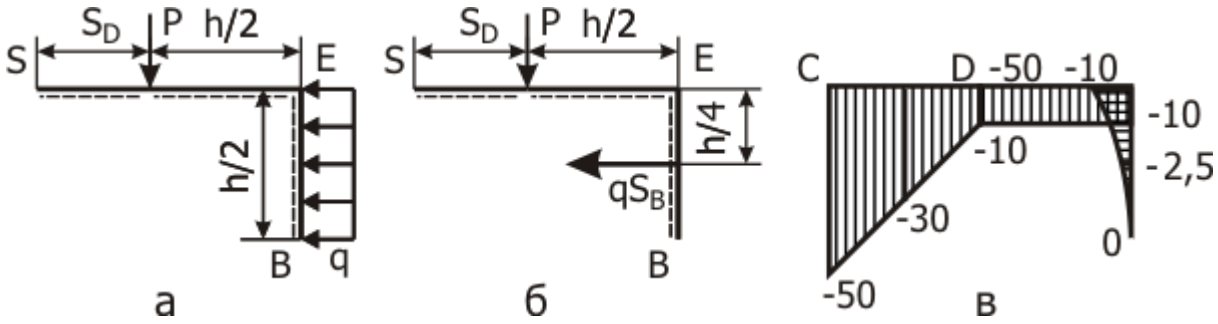

Рис. 9.19 Эпюра грузового момента $M_Г$ на участке DC

4.3.4. *Участок* CA. Отрезанный кусок и выбор координаты разреза S_C показаны на (рис. 9.20.а). Координата изменяется в границах $0 \le S_C \le h$. Поворачиваем кусок и приводим разрезанный участок CA в «рабочее» положение (ось CA горизонтальна, пунктир лежит ниже оси). Заменим нагрузку q, действующую на кусок, эквивалентной силой . Плечо эквивалентной силы относительно разреза S равно $-h/4 + S_C$. Плечо силы P равно (рис. 9.20.б). Момент в сечении с координатой S_C равен . Значения грузового момента в начале, конце, середине участка DC равны, соответственно (кН·м): -50; -30; -10. Эпюра приведена на (рис. 9.20.в).

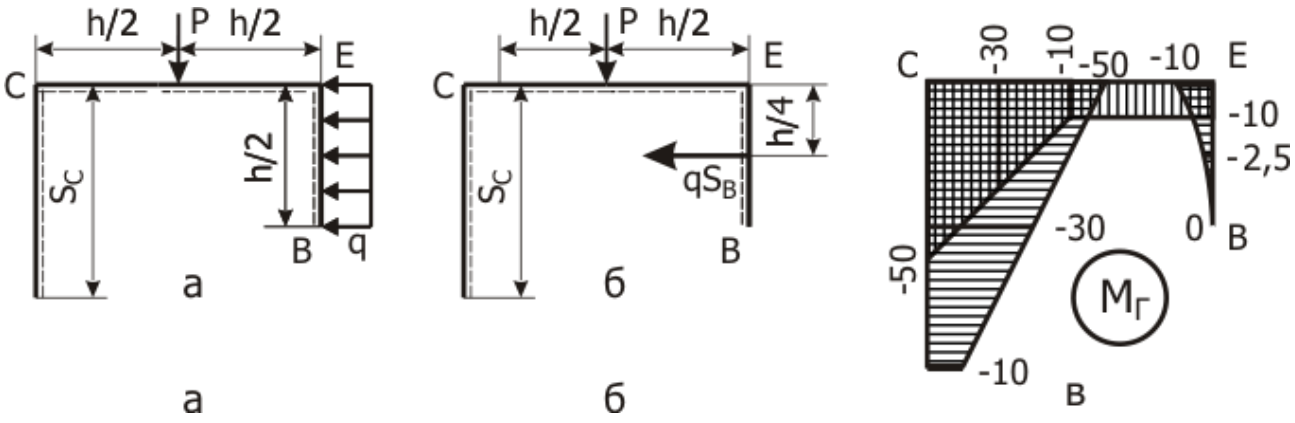

Рис. 9.20 Эпюра грузового момента $M_Г$ на участке AC

4.5. *Аналитические выражения для эпюры* $M_Г$ применяются в случае аналитического интегрирования:

$$M_Г = \begin{cases} qs_B{}^2/2; & \text{участок } BE \quad 0 \le s_B \le h/2; \\ q\mathrm{h}^2/8; & \text{участок } ED \quad 0 \le S_E \le h/2; \\ -pS_D - qh^2/8; & \text{участок } DC \quad 0 \le S_D \le h/2; \\ -p\,h/2 - qh^2/8 + qhs_c; & \text{участок } CA \quad 0 \le S_C \le h/2. \end{cases}$$

5. *Вычисление коэффициентов системы канонических уравнений*

5.1. *Коэффициенты при неизвестных*

Интегралы вычисляем по формуле Симпсона

$$I = \int_0^l f(s)g(s)ds = l/6\left(f(s_н)g(s_н) + 4f(s_с)g(s_с) + f(s_к)g(s_к)\right),$$

где $s_н$, $s_с$, $s_к$ – координаты начала, середины и конца участка интегрирования.

$\delta_{11} = 1/EJ\left(\int_B^E \bar{M}_1^2(s_B)ds_B + \int_E^D \bar{M}_1^2(s_E)ds_E + \int_D^C \bar{M}_1^2(s_D)ds_D + \int_C^A \bar{M}_1^2(s_C)ds_C\right)$. Стержни рамы имеют одинаковую жёсткость, поэтому при раскрытии статической неопределимости жёсткость можно не учитывать.

$$\delta_{11} = 2/6\ (0^2 + 4\cdot 1^2 + 2^2) + 2/6\ (2^2 + 4\cdot 2^2 + 2^2) + 2/6\ (2^2 + 4\cdot 2^2 + 2^2) + 4/6\ (2^2 + 4\cdot 0^2 + (-2)^2) = 24$$

;

$$\delta_{12} = \int_B^E \bar{M}_1(s_B)\bar{M}_2(s_B)ds_B + \int_E^D \bar{M}_1(s_E)\bar{M}_2(s_E)ds_E + + \int_D^C \bar{M}_1(s_D)\bar{M}_2(s_D)ds_D + \int_C^A \bar{M}_1(s_C)\bar{M}_2(s_C)ds_C$$

$$\delta_{12} = \delta_{21} = 2/6\,(0\cdot 0 + 4\cdot 1\cdot 0 + 2\cdot 0) + 2/6\,(2\cdot 0 + 4\cdot 2\cdot 1 + 2\cdot 2) + 2/6\,(2\cdot 2 + 4\cdot 2\cdot 3 + 2\cdot 4) + 4/6\,(2\cdot 4 + 4\cdot 0\cdot 4 + (-2)\cdot 4) = 16;$$

$\delta_{22} = \int_B^E \bar{M}_2^2(s_B)ds_B + \int_E^D \bar{M}_2^2(s_E)ds_E + \int_D^C \bar{M}_2^2(s_D)ds_D + \int_C^A \bar{M}_2^2(s_C)ds_C.$

$$\delta_{22} = 2/6\ (0^2 + 4\cdot 0^2 + 0^2) + 2/6\ (0^2 + 4\cdot 1^2 + 2^2) + 2/6\ (2^2 + 4\cdot 3^2 + 4^2) + 4/6\ (4^2 + 4\cdot 4^2 + 4^2) = 85{,}3.$$

5.2. *Грузовые коэффициенты*.

$$\Delta_1 = \int_B^E \bar{M}_1(s_B)M_Г(s_B)ds_B + \int_E^D \bar{M}_1(s_E)M_Г(s_E)ds_E + + \int_D^C \bar{M}_1(s_D)M_Г(s_D)ds_D + \int_C^A \bar{M}_1(s_C)M_Г(s_C)ds_C;$$

$$\Delta_1 = 2/6\,(0\cdot 0 + 4\cdot 1\cdot(-2{,}5) + 2\cdot(-10)) - 2/6\,(2\cdot 10 + 4\cdot 2\cdot 10 + 2\cdot 10) - -2/6\,(2\cdot 10 + 4\cdot 2\cdot 30 + 2\cdot 50) - 4/6\,(2\cdot 50 + 4\cdot 0\cdot 30 + (-2)\cdot 10) = -22300;$$

$$\Delta_2 = \int_B^E \bar{M}_2(s_B)M_Г(s_B)ds_B + \int_E^D \bar{M}_2(s_E)M_Г(s_E)ds_E + + \int_D^C \bar{M}_2(s_D)M_Г(s_D)ds_D + \int_C^A \bar{M}_2(s_C)M_Г(s_C)ds_C;$$

$$\Delta_2 = -2/6\,(0\cdot 0 + 4\cdot 0\cdot 2{,}5 + 2\cdot 10) - 2/6\,(0\cdot 10 + 4\cdot 1\cdot 10 + 2\cdot 10) - -2/6\,(2\cdot 10 + 4\cdot 3\cdot 30 + 4\cdot 50) - 4/6\,(4\cdot 50 + 4\cdot 4\cdot 30 + 4\cdot 10) = -693.$$

6. *Решение системы канонических уравнений метода сил.*

Получена система канонических уравнений метода сил

$$\begin{cases} 24X_1 + 16\,X_2 - 22300 = 0; \\ 16\,X_1 + 85{,}3X_2 - 693 = 0. \end{cases}$$

Корни системы: $X_1 = 4{,}44$; и $X_2 = 7{,}29$.

7. *Эпюры внутренних силовых факторов в заданной раме*.

7.1. *Изгибающий момент*. Действующий в раме момент находим по формуле:

$$M(s) = M_\Gamma(s) + X_1\bar{M}_1(s) + X_2\bar{M}_2(s).$$

Моменты, действующие на отдельных стержнях рамы, равны:

$M(s_B = 0) = 0 + 4{,}44 \cdot\ 0 + 7{,}29 \cdot 0 = 0$;

$M(s_B = 1) = -2{,}5 + 4{,}44 \cdot 1 + 7{,}29 \cdot 0 = 1{,}94$;

$M(s_B = 2) = M(s_E = 0) = -10 + 4{,}44 \cdot 2 + 7{,}29 \cdot 0 = -1{,}11$;

$M(s_E = 1) = -10 + 4{,}44 \cdot 2 + 7{,}29 \cdot 1 = 6{,}18$;

$M(s_E = 2) = M(s_D = 0) = -10 + 4{,}44 \cdot 2 + 7{,}29 \cdot 2 = 13{,}5$;

$M(s_D = 1) = -30 + 4{,}44 \cdot 2 + 7{,}29 \cdot 3 = 0{,}764$;

$M(s_D = 2) = M(s_C = 0) = -50 + 4{,}44 \cdot 2 + 7{,}29 \cdot 4 = -11{,}9$;

$M(s_C = 2) = -30 + 4{,}44 \cdot 0 + 7{,}29 \cdot 2 = -0{,}833$;

$M(s_C = 4) = -10 + 4{,}44 \cdot (-2) + 7{,}29 \cdot 4 = 10{,}3$.

Эпюра изгибающих моментов в статически неопределимой раме построена на рис. 9.21.а

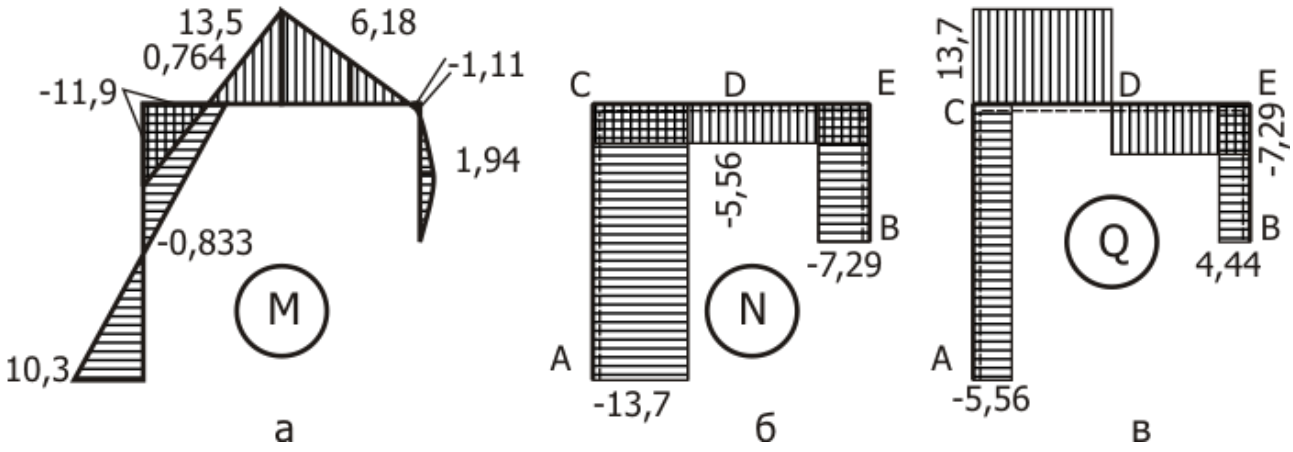

Рис. 9.21 Эпюры момента M, осевой силы N, поперечной силы Q

7.2. *Опорные реакции* X_A, Y_A. Из уравнений равновесия получаем:

$\sum X = 0; \quad X_A = q\,h/2 - X_1 = 5 \cdot 4/2 - 4{,}44 = 5{,}56$ кН;

$\sum Y = 0; \quad Y_A = P - X_2 = 20 - 7{,}29 = 12{,}7$ кН.

7.3. *Эпюра осевых сил* N. Растягивающую силу считаем положительной и откладываем на наружных волокнах стержня (рис. 9.21.б).

7.4. *Эпюра поперечной силы* Q. Поперечной сила считается положительной, если она вместе с внешней нагрузкой поворачивает отрезанный кусок по ходу стрелок часов. Эпюра Q приведена на рис. 9.21.в.

8. *Деформационная проверка.* Проверка состоит в проверке выполнения условий обращения в нуль интегралов:

$D1 = \sum 1/EJ \int M(s)\bar{M}_1(s)ds; \quad D2 = \sum 1/EJ \int M(s)\bar{M}_2(s)ds.$

В результате вычислений получаем: $D1 = -0{,}0000553, \quad D2 = 0{,}000213$.

9. *Подбор сечения двутавровой балки*.
$W = M_{max}/[\sigma] = 13{,}5 10^3/1{,}6\,10^8 = 8{,}43 \cdot 10^{-5}$ м^3 . Выбираем двутавр №16.
$W_{16} = 109 \cdot 10^{-4}$ м^3

ОФОРМЛЕНИЕ РАСЧЕТНО-ГРАФИЧЕСКОЙ РАБОТЫ

Расчётно-пояснительная записка дипломного проекта выполняется на листах формата А4 (210х297 мм) в соответствии с ГОСТ 2.301-68. ЕСКД.

Листы должны иметь нумерацию. При оформлении записки на титульном листе указать тему РГР, фамилию, инициалы студента, специальность и группу.

При выполнении задания все преобразования и числовые расчёты должны быть последовательно проделаны с необходимыми пояснениями.

СПИСОК РЕКОМЕНДУЕМОЙ ЛИТЕРАТУРЫ

1. *Ицкович Г. М., Минин Л. С., Винокуров А. И.*Руководство к решению задач по сопротивлению материалов. М.:Высшая школа,1999.

2. *Мокрушин Н. В., Ляпцев С. А.*Конспект лекций по сопротивлению материалов. Екатеринбург, Издание УГГУ, 2005.

3. *Степин П.А.* Сопротивление материалов. М.: Лань, 2010.

Учебное издание

Чиркова Алена Анатольевна, Золкин Анатолий Павлович,
Суслов Дмитрий Николаевич, Афанасьев Анатолий Ильич,

СОПРОТИВЛЕНИЕ МАТЕРИАЛОВ

Учебно-методическое пособие
и контрольные задания для выполнения РГР
и самостоятельной работы студентов специальности *21.05.04 Горное дело*

Редактор *В.В. Баклаева*

Подписано в печать
Бумага писчая. Формат бумаги 60×84 1/16.
Гарнитура Times New Roman. Печать на ризографе.
Печ. л. 5,2 Уч. изд. л. 1,72 Тираж 100 экз. Заказ №

Издательство УГГУ
620144, Екатеринбург, ул. Куйбышева, 30
Уральский государственный горный университет
Отпечатано с оригинал-макета
в лаборатории множительной техники УГГУ

МИНОБРНАУКИ РОССИИ

ФГБОУ ВО «Уральский государственный горный университет»

УТВЕРЖДАЮ
Проректор по учебно-методическому комплексу
_____С.А.Упоров

МЕТОДИЧЕСКИЕ УКАЗАНИЯ ПО ОРГАНИЗАЦИИ САМОСТОЯТЕЛЬНОЙ РАБОТЫ

ПРИКЛАДНАЯ МЕХАНИКА

Специальность

21.05.04 Горное дело

Авторы: Двинин Л.А., доцент, к.т.н., Двинина Л. Б., доцент, к.т.н.

Одобрена на заседании кафедры	Рассмотрена методической комиссией
Технической механики	горно-технологического факультета
(название кафедры)	*(название факультета)*
Зав. кафедрой _____	Председатель _____
(подпись)	*(подпись)*
Таугер В.М.	Колчина Н.В.
(Фамилия И.О.)	*(Фамилия И.О.)*
Протокол № 7 от 04.04.2019 г.	Протокол № 7 от 19.04.2019 г.
(Дата)	*(Дата)*

Екатеринбург
2019

Методические указания адресованы студентам, обучающимся по направлению подготовки 21.05.04 Горное дело, и призваны обеспечить эффективную самостоятельную работу по курсу «ГИДРОМЕХАНИКА».

ОБЪЕМ САМОСТОЯТЕЛЬНОЙ РАБОТЫ СТУДЕНТОВ

Суммарный объем часов на СРО *очной формы обучения* составляет 116 часов.

№ п/п	Виды самостоятельной работы	Единица измерения	Норма времени, час	Расчетная трудоемкость СРО по нормам, час.	Принятая трудоемкость СРО, час.
Самостоятельная работа, обеспечивающая подготовку к аудиторным занятиям					89
1	Повторение материала лекций	1 час	0,1-4,0	0, 5 х 32= 16	16
2	Самостоятельное изучение тем курса	1 тема	1,0-8,0	6,0 х 4 = 24	24
3	Ответы на вопросы для самопроверки (самоконтроля)	1 тема	0,3-0,5	0,5 х 10 = 5	5
4	Подготовка к практическим занятиям	1 занятие	0,3-2,0	1 х 32= 32	32
5	Подготовка к контрольным работам	1 работа	1,0-25,0	3 х 4 = 12	12
Другие виды самостоятельной работы					27
7	Подготовка к экзамену	1 экзамен		27	27
	Итого:				116

Суммарный объем часов на СРО *заочной формы* обучения составляет 168 час.

№ п/п	Виды самостоятельной работы	Единица измерения	Норма времени, час	Расчетная трудоемкость СРО по нормам, час.	Принятая трудоемкость СРО, час.
Самостоятельная работа, обеспечивающая подготовку к аудиторным занятиям					101
1	Повторение материала лекций	1 час	0,1-4,0	4,0 х 6= 24	24
2	Самостоятельное изучение тем курса	1 тема	1,0-8,0	8,0 х 4 = 32	32
3	Ответы на вопросы для самопроверки (самоконтроля)	1 тема	0,3-0,5	0,5 х 16 = 8	8
4	Подготовка к практическим занятиям	1 занятие	0,3-2,0	2 х 6 = 12	12
5	Подготовка к контрольной работе	1 работа	1,0-25,0	25 х 1 = 25	25
Другие виды самостоятельной работы					67
6	Подготовка и написание расчетно-графической работы	1 работа	58	58 х 1 = 58	58
	Подготовка к экзамену	1 экзамен		9	9
	Итого:				168

Форма контроля самостоятельной работы студентов – проверка на практическом занятии, контрольные работы, экзамен.

ФОРМЫ И СОДЕРЖАНИЕ САМОСТОЯТЕЛЬНОЙ РАБОТЫ

Расчетно-графическая работа по темам 1-4

Расчетно-графическая работа:

1.Кинематический анализ механизма. Кинетостатический анализ механизма.
2.Анализ и синтез кулачковых механизмов.
3. Зубчатые передачи и расчет их основных параметров.
4. Расчеты на прочность заклепочных и сварных соединений.
5. Расчеты на прочность резьбовых, шпоночных и зубчатых соединений.

Методические материалы, определяющие процедуры оценивания знаний, умений, владений (опыта деятельности), характеризующие формирование компетенций

Ознакомление обучающихся с процедурой и алгоритмом оценивания (в начале изучения дисциплины).

Проверка ответов на задания, выполненных работ.

Сообщение результатов оценивания обучающимся, обсуждение результатов.

Оформление необходимой документации.

Подготовка к контрольной работе проводится студентом самостоятельно в рамках часов, выделенных на самостоятельную работу в учебном плане.

Контрольная работа № 1 по теме 2

Кинематический анализ плоского механизма (инерционный конвейер).

Инерционный конвейер состоит из кривошипа 1. шатуна 2, коромысла 3, шатуна 4 и рештака (ползуна) 5.

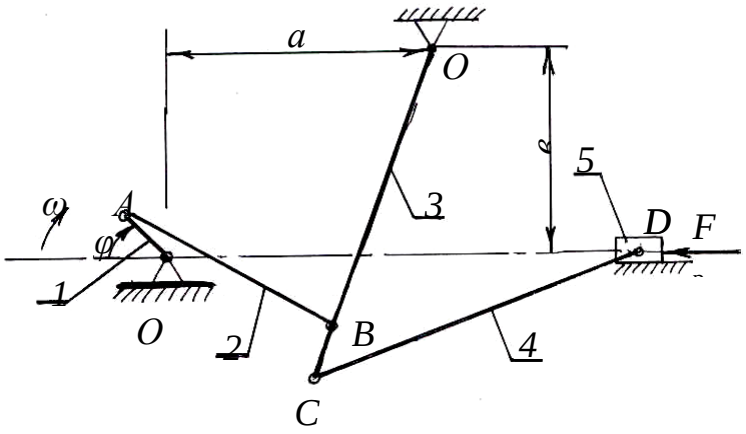

№ варианта	φ - Угол поворота кривошипа, град	*a, мм.*	*в, мм.*	O_1A, *мм.*	*AB, мм.*	O_2B, *мм.*	O_2C, *мм.*	*CD, мм*	Скорость вращения кривошипа, об/мин
1	45	900	700	200	800	1000	1200	1200	190
2	90	900	700	200	800	1000	1200	1200	95
3	235	60	40	100	110	120	100	250	200
4	255	40	60	100	110	120	120	250	180
5	120	150	50	100	290	250	150	300	150
6	115	350	110	100	230	250	250	400	170
7	140	40	60	100	110	120	150	400	250
8	50	75	0	100	110	120	120	300	190
9	148	800	600	240	920	840	900	1450	100

10	150	800	600	250	1060	8760	500	650	120

Контрольная работа № 2 по теме 3

Построить профиль кулачка по заданному закону движения толкателя.

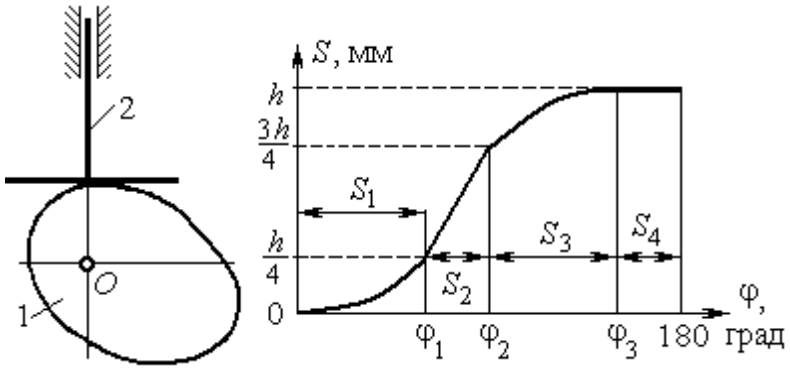

$S_{\max} = h$

Вид законов движения толкателя по фазам движения кулачка

1-й участок: $0 \le \varphi \le \varphi_1$. Парабола с вершиной при $\varphi = 0$.

2-й участок: $\varphi_1 \le \varphi \le \varphi_2$. Линейный закон движения.

3-й участок: $\varphi_2 \le \varphi \le \varphi_3$. Парабола с вершиной при $\varphi = \varphi_3$.

4-й участок: $\varphi_3 \le \varphi \le 180^\circ$. Движения нет, $S_4 = h$

Параметры	Обозначение	Варианты исходных данных									
		0	**1**	**2**	**3**	**4**	**5**	**6**	**7**	**8**	**9**
Максимальный ход толкателя, мм	h	12	18	16	22	18	16	15	18	20	12
Границы фаз движения толкателя, рад	φ_1	60	85	75	80	65	90	85	68	82	92
	φ_2	100	125	100	115	100	125	135	102	125	130
	φ_3	160	165	145	160	150	160	170	162	162	170

Контрольная работа № 3 по теме 4

Выполнить проектировочный расчет одноступенчатой зубчатой передачи на усталостную прочность. Передача длительной эксплуатации. Двигатель передает мощность P при оборотах n_1, равных оборотам ведущего вала-шестерни, передаточное число редуктора равно u. Конструкции узла с симметричным расположением колеса относительно точек опоры вала даны на рис. 1. Материал вала сталь 45Х, термообработка - улучшение. Предел прочности материала σ_B. Допустимое напряжение смятия шпонок $[\sigma]_{см}$ = 100 МПа.

Обозначения, принятые на схемах конструкций узлов:

$l_к$ $d_к$ - длина и диаметр консольной части вала;

$l_п$, $d_п$ - длина и диаметр участка вала в месте посадки подшипника;

B - ширина подшипника;

$d_{кол}$ - диаметр вала под зубчатым колесом;

b - ширина зубчатого колеса;

$l_{бур}$, $d_{бур}$ - длина и диаметр буртика на валу;

$l_р$ - длина распорной втулки.

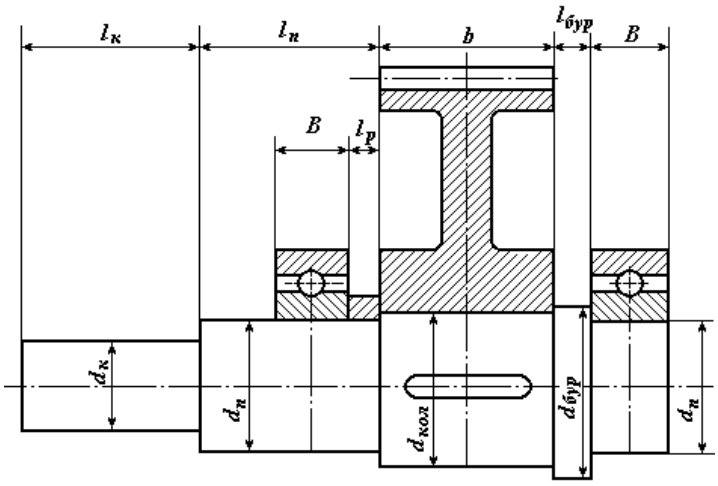

Исходные данные для зубчатой передачи

Параметр	Варианты заданий									
	1	2	3	4	5	6	7	8	9	10
P, кВт	7,51	11	15	18,5	22	30	3	4	5,5	7,5
n_1,об/мин	1455	1460	1465	1465	1470	1470	700	720	720	730
u	8	9	6,3	7,1	4,5	5,6	2,8	3,55	4	4,5
σ_B, МПа	750	700	650	750	700	650	750	700	650	700

Контрольная работа № 4 по теме 5

Рассчитать сварное соединение, нагруженное центральным растягивающим усилием F и парой сил с моментом T, действующим в плоскости свариваемых листов. Материал скрепляемых листов (основного металла) - Ст3, Ст5 или Ст6. Толщина листов δ, запас прочности сварного шва s. Характер нагрузки статический. Сварка автоматическая под слоем флюса или ручная дуговая электродами Э42, Э50.

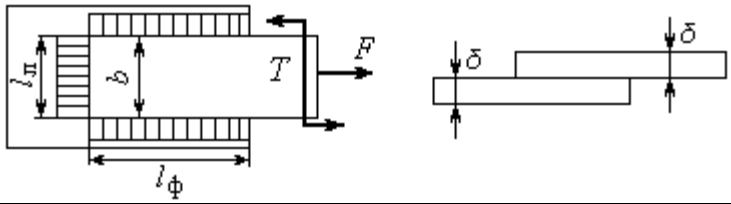

Параметры соединения	Номер задания									
	1	2	3	4	5	6	7	8	9	10
Материал	Ст5	Ст6	Ст3	Ст6	Ст5	Ст6	Ст3	Ст5	Ст6	Ст3
F, кН	23	26	20	31	27	29	18	25	32	18
T, кНм	8	10	6	10	8	10	12	10	14	8
δ, мм	6	8	10	12	14	16	8	10	12	14
Запас прочн-ти,s	1,4	1,5	1,6	1,5	1,6	1,4	1,6	1,4	1,5	1,6
Сварка,	РучнЭ 50А	РучнЭ 42	Авто-мати-	РучнЭ 50А	РучнЭ 50	РучнЭ 42А	РучнЭ 50	Авто-мати-	РучнЭ 50	РучнЭ 42

электрод			ческая					ческая		

Контрольная работа № 5 по теме 6

Выполнить расчет шпоночного соединения тихоходного вала цилиндрического одноступенчатого редуктора. Двигатель передает мощность P при оборотах n_1, равных оборотам ведущего вала-шестерни, передаточное число редуктора равно u. Конструкции узла с несимметричным расположением колеса относительно точек опоры вала даны на рис. 2. Материал вала сталь 40Х, улучшение. Предел прочности материала $\sigma_{\text{В}}$. Допустимое напряжение смятия шпонок $\left[\sigma\right]_{см}$ = 120 МПа.

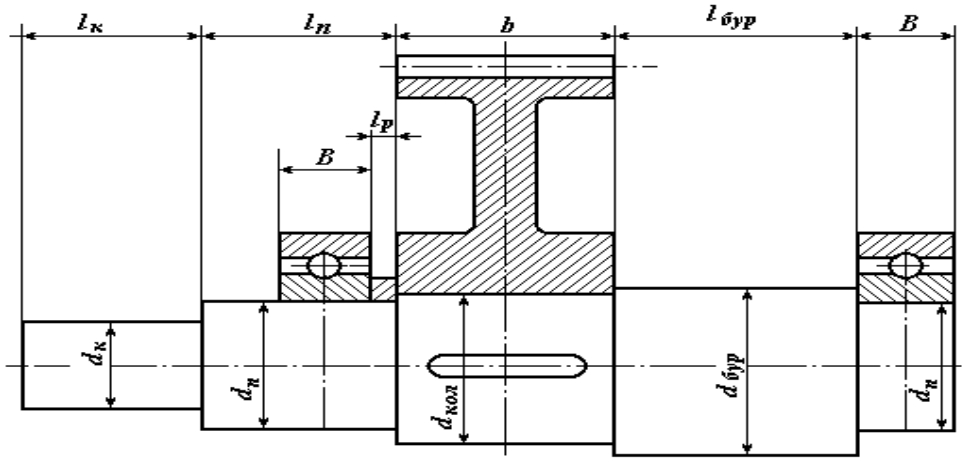

Обозначения, принятые на схемах конструкций узлов:

$l_к$ $d_к$ - длина и диаметр консольной части вала;

$l_п$, $d_п$ - длина и диаметр участка вала в месте посадки подшипника;

B - ширина подшипника;

$d_{кол}$ - диаметр вала под зубчатым колесом;

b - ширина зубчатого колеса;

$l_{бур}$, $d_{бур}$ - длина и диаметр буртика на валу;

$l_р$ - длина распорной втулки.

Исходные данные для шпоночного соединения

Параметр	Варианты заданий									
	1	2	3	4	5	6	7	8	9	10
P, кВт	11	15	18,5	22	30	37	45	4	5,5	7,5
n_1,об/мин	730	730	730	730	740	740	735	950	965	960
u	2,8	3,55	2	4	4,5	3,5	6	3,55	4	4,5
$\sigma_в$, МПа	750	650	700	750	650	700	750	650	650	700

МИНОБРНАУКИ РОССИИ

ФГБОУ ВО «Уральский государственный горный университет»

УТВЕРЖДАЮ
Проректор по учебно-методическому комплексу
_____С.А.Упоров

МЕТОДИЧЕСКИЕ УКАЗАНИЯ ПО ОРГАНИЗАЦИИ САМОСТОЯТЕЛЬНОЙ РАБОТЫ

ГИДРОМЕХАНИКА

Специальность

21.05.04 Горное дело

Авторы: Двинин Л.А., доцент, к.т.н., Двинина Л. Б., доцент, к.т.н.

Одобрена на заседании кафедры	Рассмотрена методической комиссией
Технической механики	горно-технологического факультета
(название кафедры)	*(название факультета)*
Зав. кафедрой _____	Председатель _____
(подпись)	*(подпись)*
Таугер В.М.	Колчина Н.В.
(Фамилия И.О.)	*(Фамилия И.О.)*
Протокол № 7 от 04.04.2019 г.	Протокол № 7 от 19.04.2019 г.
(Дата)	*(Дата)*

Екатеринбург
2019

Методические указания адресованы студентам, обучающимся по направлению подготовки 21.05.04 Горное дело, и призваны обеспечить эффективную самостоятельную работу по курсу «ГИДРОМЕХАНИКА».

ОБЪЕМ САМОСТОЯТЕЛЬНОЙ РАБОТЫ СТУДЕНТОВ

Суммарный объем часов на СРО *очной формы обучения* составляет 96 часов.

№ п/п	Виды самостоятельной работы	Единица измерения	Норма времени, час	Расчетная трудоемкость СРО по нормам, час.	Принятая трудоемкость СРО, час.
Самостоятельная работа, обеспечивающая подготовку к аудиторным занятиям					92
1	Повторение материала лекций	1 час	0,1-4,0	1 х 32= 32	32
2	Самостоятельное изучение тем курса	1 тема	1,0-8,0	8,0 х 3 = 24	24
3	Ответы на вопросы для самопроверки (самоконтроля)	1 тема	0,3-0,5	0,5 х 20 = 10	10
4	Подготовка к практическим занятиям	1 занятие	0,3-2,0	1,2 х 16= 19,2	20
5	Подготовка к контрольным работам	1 работа	1,0-25,0	2 х 3 = 6	6
Другие виды самостоятельной работы					4
7	Подготовка к зачету	1 зачет		4	4
	Итого:				96

Суммарный объем часов на СРО *заочной формы* обучения составляет 132 час.

№ п/п	Виды самостоятельной работы	Единица измерения	Норма времени, час	Расчетная трудоемкость СРО по нормам, час.	Принятая трудоемкость СРО, час.
Самостоятельная работа, обеспечивающая подготовку к аудиторным занятиям					128
1	Повторение материала лекций	1 час	0,1-4,0	4,0 х 6= 24	24
2	Самостоятельное изучение тем курса	1 тема	1,0-8,0	8,0 х 6 = 48	48
3	Ответы на вопросы для самопроверки (самоконтроля)	1 тема	0,3-0,5	0,5 х 46 = 23	23
4	Подготовка к практическим занятиям	1 занятие	0,3-2,0	2 х 6 = 12	12
5	Подготовка к контрольной работе	1 работа	1,0-25,0	25 х 1 = 25	25
Другие виды самостоятельной работы					4
	Подготовка к зачету	1 зачет		4	4
	Итого:				132

Форма контроля самостоятельной работы студентов – проверка на практическом занятии, контрольные работы, экзамен.

ФОРМЫ И СОДЕРЖАНИЕ САМОСТОЯТЕЛЬНОЙ РАБОТЫ

Расчетно-графическая работа по темам 1-4

Расчетно-графические работы выполняются по методической литературе, изданной кафедрой:

Часс С. И. [Текст]: Гидромеханика. Сборник задач. – Екатеринбург: Изд-во УГГУ, 2010.– 145 с.

Часс С. И. [Текст]: Гидравлика. Гидромеханика. Сборник задач и контрольных заданий. – Екатеринбург: Изд-во УГГУ, 2009.– 137 с.

Номера вариантов берутся по номеру в списке группы или назначаются преподавателем, номера заданий берутся по таблице.

Методические рекомендации для решения задач и примеры для самостоятельного решения приведены в учебных пособиях:

Бебенина Т.П: Гидромеханика: Конспект лекций. – Екатеринбург: Изд-во УГГУ, 2016. – 224 с.

Часс С. И.: Гидравлика, гидромеханика. Механика жидкости и газа. Учебное пособие. – Екатеринбург: Изд-во УГГУ, 2013.– 215 с.

Для подготовки к практическим занятиям преподаватель может привлекать дополнительную литературу, а также раздаточный материал.

Подготовка к контрольной работе проводится студентом самостоятельно в рамках часов, выделенных на самостоятельную работу в учебном плане.

Контрольная работа № 1 (Гидростатика)

№1

1.Дать понятие вязкости жидкости. Представить коэффициенты, характеризующие вязкость жидкости, единицы измерения коэффициентов. Записать закон Ньютона.

2.Представить давление $\boldsymbol{p}$=720 мм рт. ст. в единицах измерения системы СИ.

3.Определить какое давление – манометрическое или вакуум – показывает мановакуумметр, если абсолютное давление в измеряемой области равно 68 кПа. Величину давления представить в барах.

4.Определить давление в резервуаре, заполненном водой, на глубине $\boldsymbol{h}$ = 1,2 м, если избыточное давление на поверхности жидкости $\boldsymbol{p}_{изб}$=62 кПа.

5.Сформулировать закон Архимеда.

Задача

Шаровой сосуд радиусом $\boldsymbol{r}$ = 0,4 м, заполненный водой, висит на тяге, прикрепленной к его верхней половине. Найти давление в центре сосуда (показание пружинного мановакуумметра ***МВ***), при котором нижнюю половину сосуда, имеющую силу тяжести $\boldsymbol{G}$ =1500 Н, можно не закреплять. Каким должно быть показание прибора, если силу тяжести не учитывать?

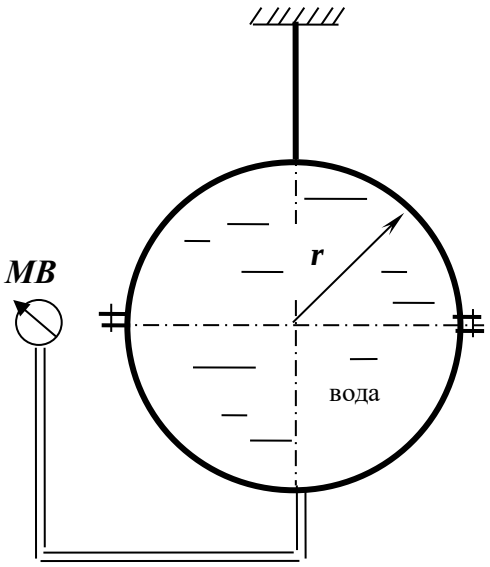

№2

1.Записать формулу связи коэффициентов вязкости: динамического μ и кинематического ν.

2.Представить давление $\boldsymbol{p}$ = 1,2 ат в единицах измерения системы СИ.

3.Определить абсолютное давление в резервуаре, заполненном воздухом, если показание вакуумметра, установленного на резервуаре, равно $\boldsymbol{p}_{вак}$=0,6 ат.

4.Определить каким будет показание манометра (в бар), установленного на глубине $\boldsymbol{h}$ =1,2 м открытого резервуара, заполненного бензином. Плотность бензина $\rho_{б}$= 700 кг/м^3.

5.Записать дифференциальные уравнения равновесия жидкости.

Задача

Определить силу давления воды на полусферическое дно резервуара радиуса $\boldsymbol{r}$ = 1 м, если показание манометра ***М***, установленного на расстоянии $\boldsymbol{h}$ = 1,3 м, равняется $\boldsymbol{p}_{ман}$= 0,2 бар.

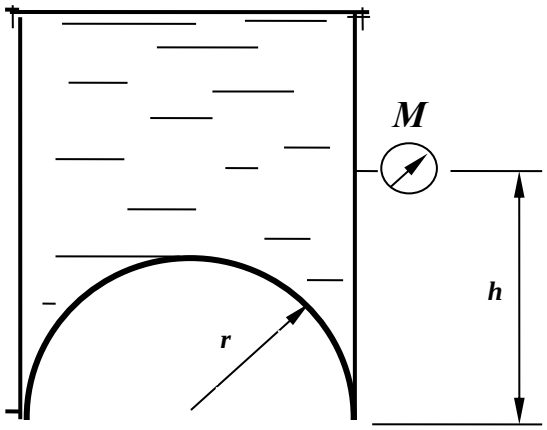
M
h
r

№3.

1.Дать понятие физического свойства жидкости ***сжимаемость.***
Привести формулу коэффициента объемного сжатия.

2.Представить давление p = 196 кПа в атмосферах технических (ат).

3.Манометрическое давление в измеряемой области равно $p_{ман}$ = 32 кПа. Записать величину абсолютного давления в области измерения.

4.Избыточное давление на поверхности масла в закрытом резервуаре равно $p_{изб}$= 0,13 ат. На какой глубине h установлен манометр, если его показание равно $p_{ман}$= 0,31 ат; плотность масла $\rho_м$= 900 кг/м^3.

5.Записать гидростатический закон распределения давления.

Задача

Определить усилие N, которое надо приложить к штоку поршня для удержания его на месте, если показание мановакуумметра $p_{МВ}$= 0,5 ати, диаметр штока d = 100 мм, высота уровня масла над осью штока H = 1,5 м, плотность масла $\rho_м$ = 800 кг/м^3.

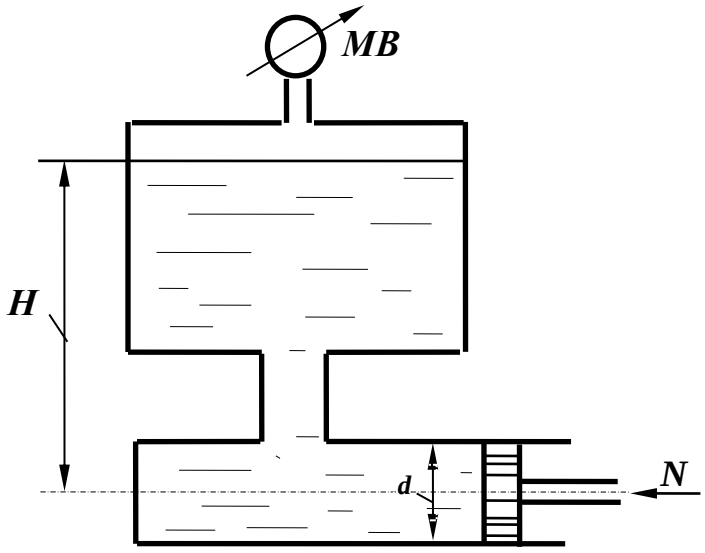

№4

1.Дать понятие физического явления ***кавитация***.
2.Представить давление $\boldsymbol{p}$ = 500 мм рт.ст. в единицах измерения системы СИ.

3.Вакуумметрическое давление в измеряемой области равно $\boldsymbol{p}_{вак}$=38 кПа, записать величину абсолютного давления в области измерения.

4.Определить, каким должно быть давление на поверхности масла закрытого резервуара, если показание манометра на глубине $\boldsymbol{h}$ = 0,8 м равно $\boldsymbol{p}_{ман}$= 0,12 ат. Плотность масла принять равной $\rho_м$ =900 кг/м^3.

5.Сформулировать закон Паскаля.

Задача

Определить показание манометра ***M*** в центре боковой стенки резервуара с водой, а также усилие ***N***, приложенное к запорному устройству плоской квадратной крышки ***B*** при следующих данных: ***Z*** = 3 м; ***h*** = 2 м; ***a*** = 1 м.

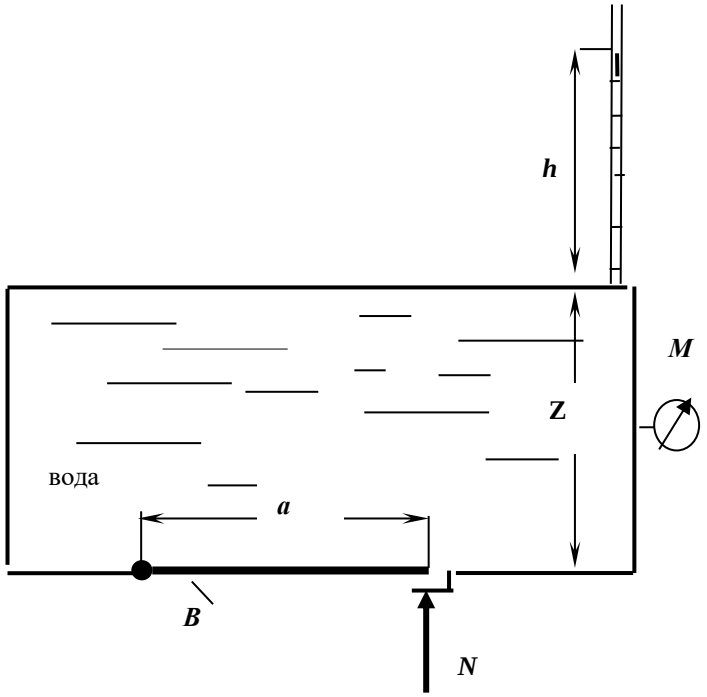

№5

1.Дать понятие гидростатического давления. Свойства гидростатического давления. Единицы измерения давления в системе СИ.

2.Представить давление $\boldsymbol{p}$ = 200 мм рт. ст. в Па.

3.Определить, какое давление, манометрическое или вакуум, показывает мановакуумметр и его величину, если абсолютное давление в измеряемой области равно $\boldsymbol{p}_{абс}$= 0,8 ат.

4.Определить, каким будет показание мановакуумметра на глубине $\boldsymbol{h}$ = 2,2 м закрытого резервуара, заполненного водой, если на поверхности жидкости действует вакуумметрическое давление $\boldsymbol{p}_{вак}$= 0,1 ат.

5.Дать определение свойства жидкости ***вязкость***.

Задача

Определить силу давления на крышку маслобака ***AB***, если показание пьезометра $\boldsymbol{H}$ = 400 мм, угол наклона крышки $\boldsymbol{\alpha}$ = 45°. В сечении бак имеет форму квадрата со стороной $\boldsymbol{a}$ = 200 мм. Плотность масла $\boldsymbol{\rho_м}$ = 900 кг/м^3.

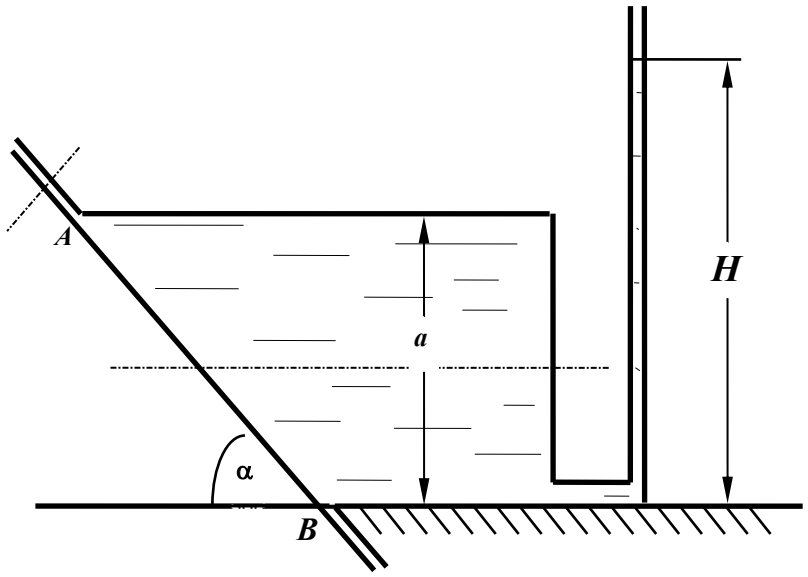

№6

1. Дать понятие плоскости уровня, представить уравнение плоскости уровня.

2. Представить перевод давления p =1,2 ат в м вод.ст., в Па.

3. Дать понятие абсолютного давления. Записать абсолютное давление при манометрическом давлении $p_{ман}$= 32 кПа.

4. Показание манометра на определенной глубине в открытом резервуаре с водой равно $p_{ман}$=0,14 ат. Определить, как изменится показание манометра на той же глубине, если резервуар заполнить маслом плотностью $\rho_м$= 800 кг/м^3.

5. Нарисовать схему пьезометра для измерения абсолютного давления.

Задача

Вода, подаваемая под давлением p = 2,5 ати по трубе d = 150 мм, заполняет резервуар. Определить минимально необходимый диаметр D шарообразного поплавка, обеспечивающий автоматическое закрытие клапана при наполнении резервуара, если: a = 100 мм; b = 500 мм. Собственным весом рычага, клапана и поплавка пренебречь

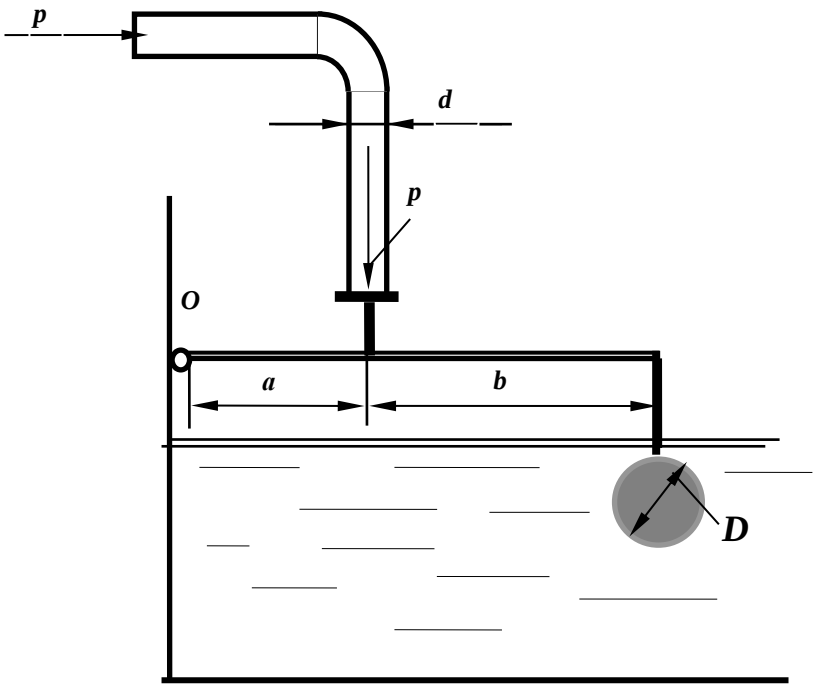

№7

1. Записать основное уравнение гидростатики, пояснить все входящие в него параметры.

2. Представить давление p = 1,6 ат в единицах измерения системы СИ.

3. Дать понятие абсолютного давления. Записать величину абсолютного давления при вакуумметрическом давлении $p_{вак}$= 38 кПа.

4. Показание манометра на определенной глубине открытого резервуара, заполненного бензином плотностью $\rho_{бен}$= 700 кг/м^3, равно $p_{ман}$= 0,12 ат. Как изменится показание манометра на той же глубине, если резервуар заполнить маслом плотностью $\rho_{мас}$= 900 кг/м^3.

5. По какой формуле следует определять силу давления жидкости на плоскую стенку, если на свободной поверхности жидкости действует абсолютное давление p_0 больше атмосферного, а не смоченная сторона стенки находится под атмосферным давлением?

Задача

Закрытый резервуар заполнен дизельным топливом с плотностью ρ = 846 кг/м^3. В вертикальной стенке резервуара имеется прямоугольное отверстие, закрытое полуцилиндрической крышкой. Она может поворачиваться вокруг горизонтальной оси в точке A. Пренебрегая силой тяжести крышки, определить усилие N, которое нужно приложить к крышке, чтобы она не открывалась при следующих данных: $p_{МВ}$ = 11,4 кПа; d = 1 м; h = 1 м; b =1,2 м.

Размер b перпендикулярен плоскости чертежа.

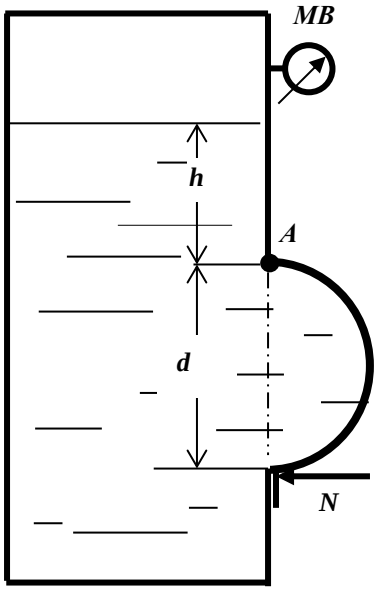

№8

1.Записать гидростатический закон распределения давления. Дать определение геометрического и пьезометрического напоров.

2.Представить давление $\boldsymbol{p}$ =196 кПа в технических атмосферах (ат).

3.Определение абсолютного давления. Чему равно абсолютное давление при манометрическом давлении $\boldsymbol{p}_{ман}$= 62 кПа.

4.Показание манометра, установленного на закрытом резервуаре, заполненном маслом плотностью $\rho_{мас}$= 800 кг/м^3, равно $\boldsymbol{p}_{ман}$= 0,12 ат. Рассчитать, какой должна быть высота уровня масла в пьезометре, выведенном на уровне установки манометра.

5.Дать понятие тела давления, на примерах пояснить различные тела давления.

Задача

К рычагу гидроусилителя приложена сила $\boldsymbol{F}$. Определить силу давления жидкости с плотностью ρ = 900 кг/м^3 на квадратную крышку $\boldsymbol{A}$ при следующих данных: $\boldsymbol{F}$ = 180 Н; $\boldsymbol{d}$ = 40 мм; $\boldsymbol{c}$ =1 м; $\boldsymbol{h}$ = 1 м; $\boldsymbol{a}$ = 10 мм; $\boldsymbol{b}$ =40 мм.

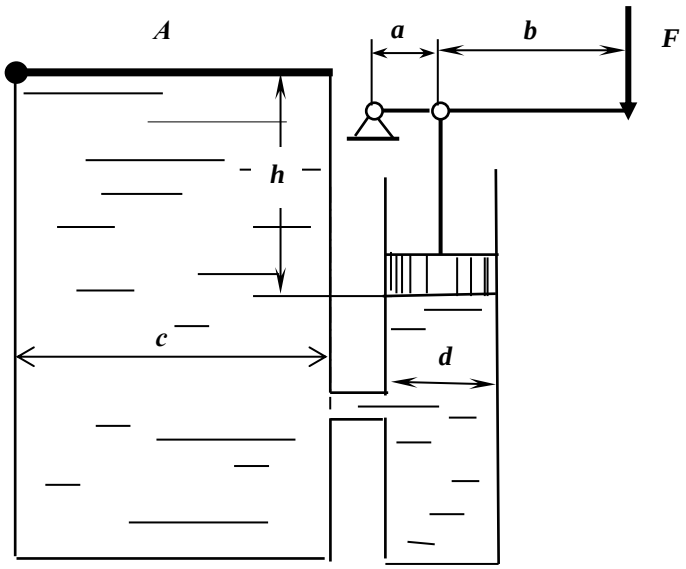

№9

1.Понятие гидростатического давления. Расчетная формула давления. Единицы измерения давления.

2.Представить давление, равное $\boldsymbol{p}$ = 12 м вод. ст., в единицах измерения системы СИ.

3.Абсолютное давление в измеряемой области равно $\boldsymbol{p}_{абс}$= 0,38 ат. Установить, каким прибором следует пользоваться для измерения давления, рассчитать его величину в системе СИ.

4.Определить давление на поверхности жидкости закрытого резервуара, если показание ртутного U- образного манометра, установленного на глубине $\boldsymbol{h}$ = 1,5 м равно $\boldsymbol{p}$ = 100 мм рт.ст.

5.Какой зависимостью выражается гидростатический напор?

Задача

Плоский прямоугольный затвор с размерами $\boldsymbol{L}$ = 2,5 м и $\boldsymbol{B}$ = 10 м создает подпор воды $\boldsymbol{H}$ = 2,3 м. Затвор может вращаться относительно оси шарнира ***A.*** Определить силу натяжения троса ***T***, удерживающую затвор в заданном положении. Размер ***B*** перпендикулярен плоскости чертежа

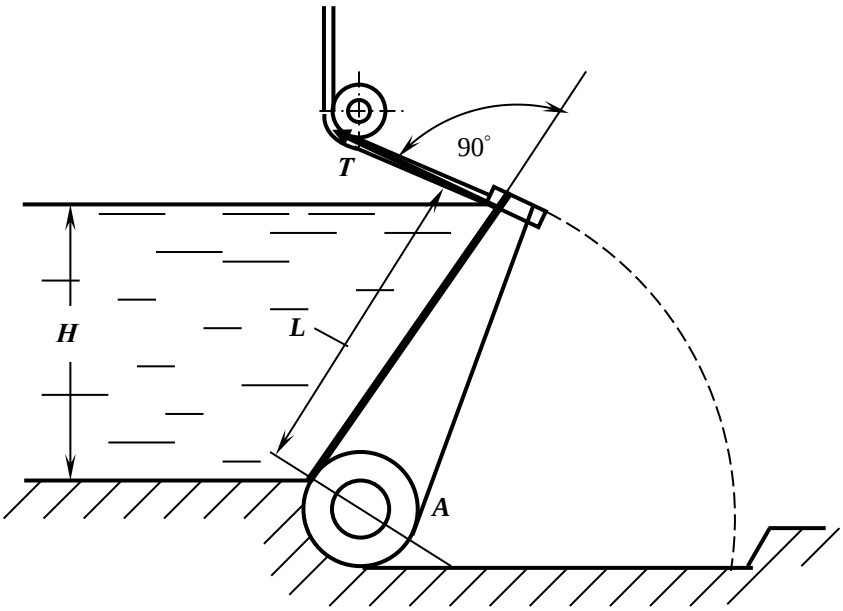

№10

1.Понятие физического свойства ***вязкость.*** Коэффициенты, характеризующие вязкость, единицы их измерения.

2.Перевести давление, равное 12 м вод.ст., в мм рт.ст.

3.Дать понятие абсолютного давления. Записать величину абсолютного давления в измеряемой области, если показание манометра в этой области равно $p_{ман}$= 0,8 ат.

4.Вакуумметрическое давление на поверхности воды в закрытом резервуаре равно $p_{вак}$= 0,6 ат. Установить, каким прибором следует измерить давление на глубине h = 1,5 м и рассчитать его величину.

5.Как расположена линия действия силы избыточного (весового) давления жидкости, действующей на плоскую фигуру любой формы?

Задача

Жидкость в емкости ***a*x*a*x*h*** нагревается на 20ºС. Определить усилие F, которое надо приложить к поршню расширительного цилиндра диаметром D, чтобы сохранился прежний объем жидкости?

А также найти усилие $F_{зат}$, на которое должен быть рассчитан затвор круглой крышки диаметром d: ρ = 1000 кг/м^3, d =500 мм, D =260 мм, h = 2 м, a =1,5 м; $\beta_т$=150·10^{-6}1/град; $\beta_р$=0,5 ·10^{-10}Па$^{-1}$.

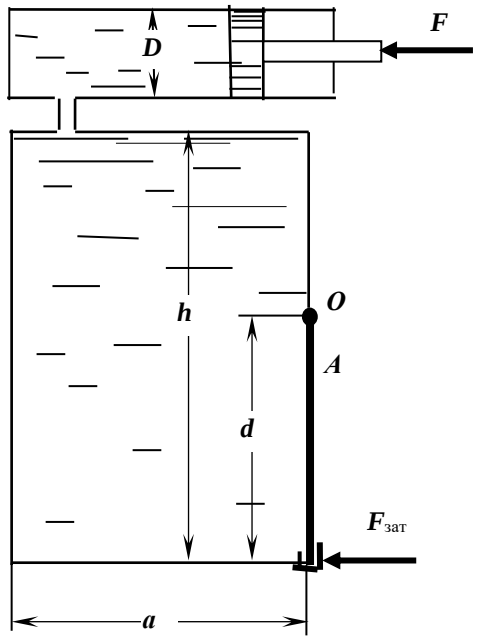

№11

1. Понятие ***плоскости уровня***. Уравнение плоскости уровня. Значение параметров, входящих в уравнение.

2. Представить перевод давления p = 100 мм рт. ст. в единицах измерения системы СИ.

3. Записать величину абсолютного давления в измеряемой области, если показание вакуумметра в этой области $p_{вак}$= 0,6 ат.

4. Вакуумметрическое давление на поверхности закрытого резервуара равно $p_{вак}$= 0,1 ат. Установить каким прибором следует измерить давление на глубине h = 3,0 м и рассчитать его величину.

5. Размерность кинематического коэффициента вязкости в системе СИ

Задача

Определить давление жидкости p_1 в гидроцилиндре, необходимое для преодоления усилия на штоке F при следующих данных: F = 10 кН; диаметр поршня D =160 мм; диаметр штока d = 80 мм; p_0 = 20 кПа, H = 10 м; ρ =900 кг/м^3.

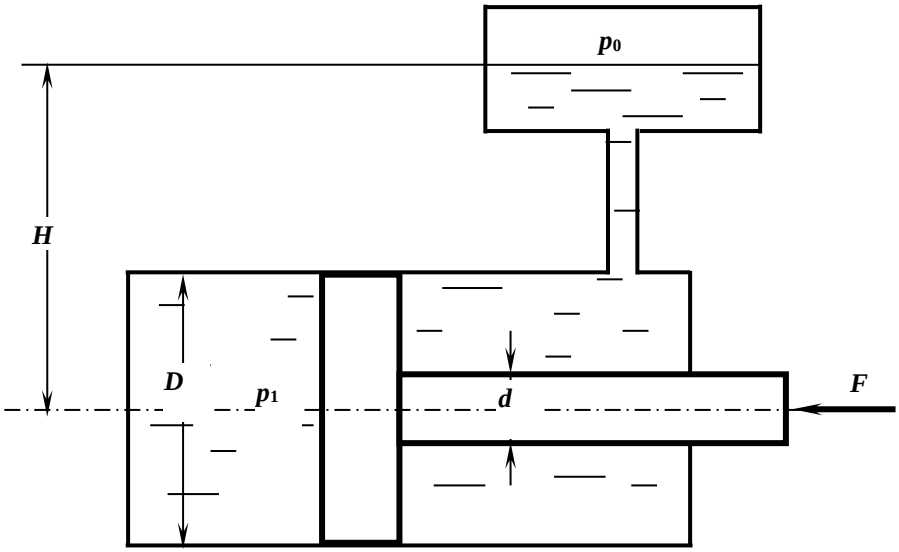

№12

1.Записать гидростатический закон распределения давления. Дать понятие геометрического и пьезометрического напоров.

2.Представить давление p = 68 кПа в м вод. ст.

3.Абсолютное давление в измеряемой области равно $p_{абс}$ =198 кПа. Установить, каким прибором следует пользоваться для измерения давления и рассчитать показание этого прибора.

4.Показание манометра на глубине h =1,5 м закрытого резервуара, заполненного водой, равно $p_{ман}$= 0,121 ат. Определить, каким будет показание манометра на той же глубине, если резервуар будет заполнен маслом. Плотность масла равна $\rho_{мас}$= 800 кг/м^3.

5.Записать дифференциальные уравнения равновесия жидкости; пояснить параметры, входящие в уравнения.

Задача

Усилие T удерживает плоскую квадратную крышку со стороной a в закрытом положении. Определить предельно допустимое значение избыточного давления над уровнем жидкости $p_м$, при котором крышка остается в закрытом положении, при следующих данных: T = 2100 Н, a = 50 см, h = 2 м, ρ =1000 кг/м^3.

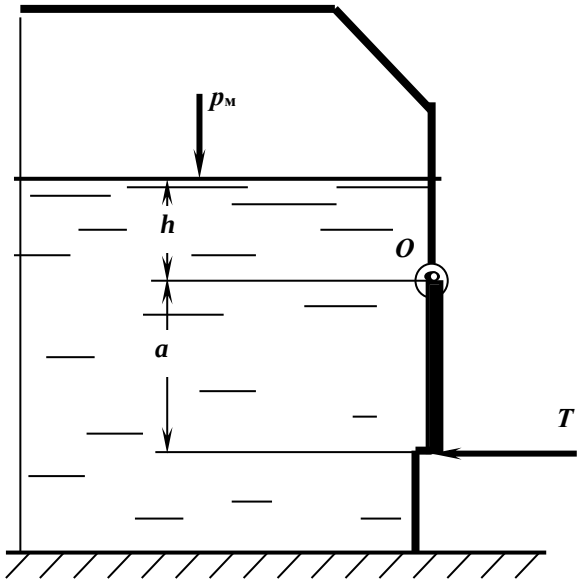

№13

1. Понятие физического свойства жидкости ***капиллярность***.

2. Представить давление $\boldsymbol{p}$ = 300 мм рт.ст. в единицах измерения системы СИ.

3. Показание манометра в измеряемой области равно $\boldsymbol{p}_{\text{ман}}$= 0,12 ат. Представить расчет абсолютного давления в этой области и его величину в системе СИ.

4. В закрытом резервуаре, заполненном бензином, показание манометра на некоторой глубине составляет $\boldsymbol{p}_{\text{ман}}$= 0,07 ат. Определить пьезометрическую высоту, соответствующую этому давлению: $\rho_б$=700 кг/м^3.

5. Каковы единица измерения ***динамической вязкости*** ?

Задача

Определить усилие $\boldsymbol{N}$, которое нужно приложить к цилиндрическому затвору, установленному на квадратном отверстии крышки резервуара с водой, при следующих данных: $\boldsymbol{h}$ = 1м, $\boldsymbol{r}$ = 0,2 м. Затвор поворачивается вокруг шарнира в точке $\boldsymbol{A}$.

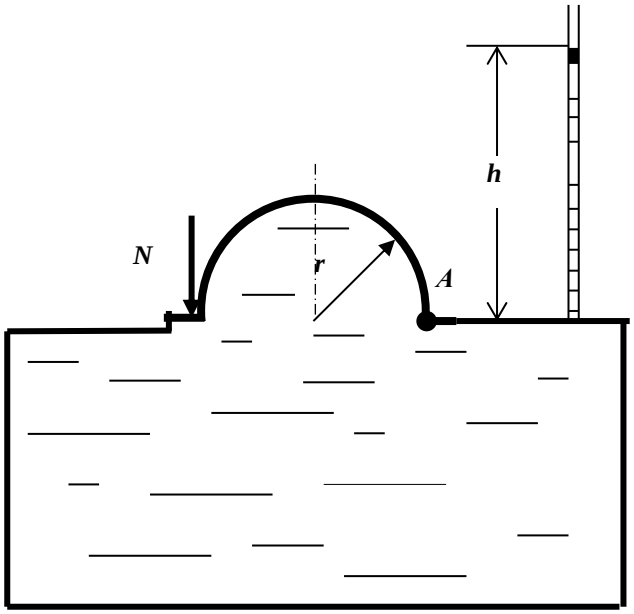

№14

1. Представить ***основное уравнение гидростатики***, дать определение, пояснить значение входящих параметров.

2. Представить давление p = 730 мм рт.ст. в ат.

3. Абсолютное давление в измеряемой области равно $p_{абс}$= 68 кПа. Определить, каким будет показание мановакуумметра, установленного в этой области, и величину давления.

4. В закрытом резервуаре, заполненном маслом, показание манометра на определенной глубине составляет $p_{ман}$= 0,06 ат. Определить какой будет пьезометрическая высота (напор) на уровне установки манометра. Плотность масла принять $\rho_м$ = 800 кг/м^3.

5. Дать определение свойства жидкости ***сжимаемость.***

Задача

Запорное устройство полусферической крышки радиусом r рассчитано на усилие N. Определить показание манометра в центре боковой стенки при максимально допустимом давлении в жидкости плотностью ρ = 900 кг/м^3: N = 90 кН, a =3 м, r =0,4 м.

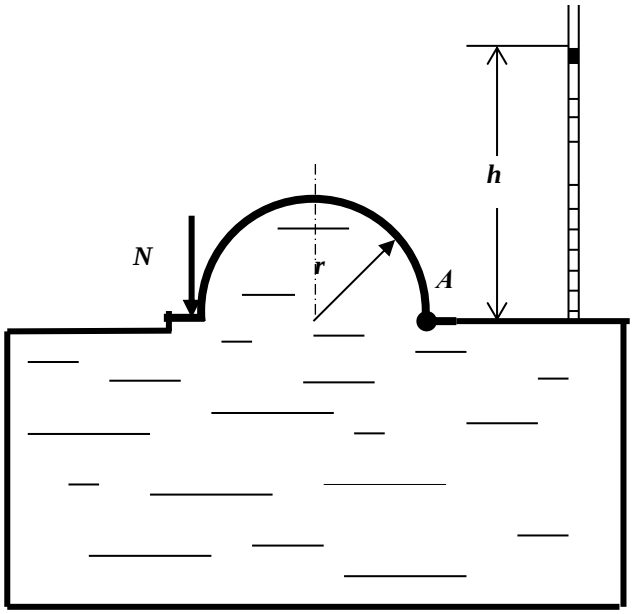

№15

1.Записать уравнения Эйлера для равновесного состояния жидкости. Пояснить параметры, входящие в уравнение.

2.Показание манометра на глубине h =2,5 м закрытого резервуара, заполненного водой, равно $p_{ман}$= 0,32 ат. Определить, каким будет показание манометра на той же глубине, если резервуар будет заполнен маслом. Плотность масла равна $\rho_{мас}$= 800 кг/м^3.

3.Определить показание механического вакуумметра (в ат), установленного на воздушном резервуаре, если показание ртутного вакуумметра, присоединенного к тому же резервуару, составляет 0,2 м.

4.В чем физический смысл понятия ***гидростатического давления***.

5.Какие силы действуют в жидкости?

Задача

Замкнутый резервуар с нефтью (ρ =900 кг/м^3) разделен на две части плоской перегородкой, имеющей квадратное отверстие со стороной a = 1 м. Давление над нефтью в левой части резервуара определяется показанием манометра p_M= 0,15 ат, а в правой – показанием вакуумметра p_B= 0,2 ат.

Найти величину силы давления, действующей на крышку, закрывающую отверстие в перегородке, и точку ее приложения.

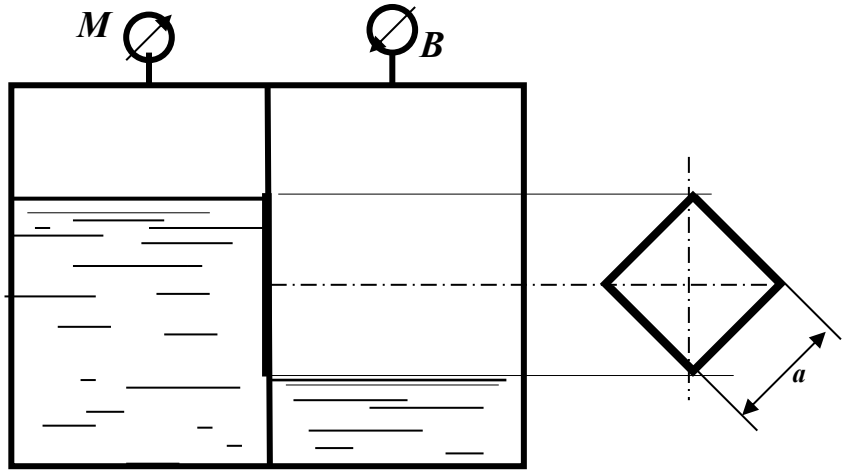

№16

1.Представить давление p = 2,1 ат в единицах измерения системы СИ.

2.Записать уравнение поверхностей равного давления, привести примеры таких поверхностей.

3.В закрытом резервуаре, заполненном спиртом (ρ□= 800 кг/м^3) , показание манометра на некоторой глубине составляет $p_{ман}$= 0,07 ат. Определить пьезометрическую высоту, соответствующую этому давлению.

4.Дать определение понятия ***тело давления.*** Привести примеры.

5.Записать величину абсолютного давления в измеряемой области, если показание вакуумметра в этой области $p_{вак}$= 0,45 ат.

Задача

Определить вакуум, обеспечивающий равновесие цилиндрического сосуда диаметром ***D***, который висит без трения на плунжере диаметром ***d***. Сила тяжести сосуда ***G*** = 500 Н. Найти также силы давления на верхнюю и нижнюю крышку сосуда: жидкость – вода, ***a*** =0,3 м; ***D*** = 0,4 м; ***d*** = 0,2 м.

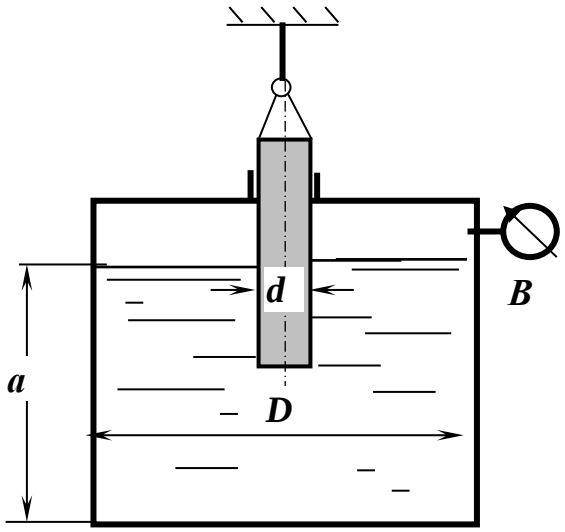

№17

1.Назвать принцип действия, положенный в основу устройства механических приборов для измерения давления.

2.Как определяется горизонтальная составляющая силы давления на криволинейную поверхность?

3.Показание манометра на определенной глубине в открытом резервуаре с водой равно $p_{ман}$=0,34 ат. Определить, как изменится показание манометра на той же глубине, если резервуар заполнить нефтью плотностью $\rho_м$= 840 кг/м^3.

4 Записать абсолютное давление при манометрическом давлении $p_{ман}$=162 кПа.

5.Пояснить свойство жидкости ***капиллярность***.

Задача

Определить радиус цилиндрического затвора, установленного на квадратном отверстии крышки резервуара с водой, при следующих данных: усилие, приложенное к запору затвора, ***N*** = 500 Н. Затвор поворачивается вокруг оси шарнира в точке ***A***.

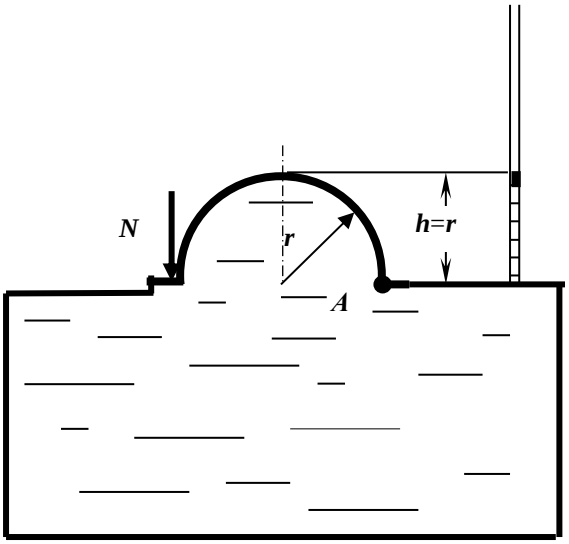

№18

1. ***Основное уравнение гидростатики***. Единицы измерения давления.

2 .Представить давление, равное $\boldsymbol{p}$ = 15 м вод. ст., в единицах измерения системы СИ.

3. Абсолютное давление в измеряемой области равно $\boldsymbol{p}_{абс}$= 0,5 ат. Установить, каким прибором следует пользоваться для измерения давления, определить показание прибора и его величину в системе СИ.

4. Определить давление на поверхности воды в закрытом резервуаре, если показание ртутного U- образного манометра, установленного на глубине $\boldsymbol{h}$ = 1,5 м равно $\boldsymbol{p}$ = 100 мм рт.ст.

5. Какой зависимостью выражается ***гидростатический закон распределения давления***?

Задача

Определить давление $\boldsymbol{p}$ в правой полости гидроцилиндра, заполненного маслом Индустриальное 20 (ρ = 890 кг/м^3), если сила, действующая на шток поршня ($\boldsymbol{D}$ = 200 мм, $\boldsymbol{d}$ = 50 мм), равна $\boldsymbol{F}$ = 5 кН, избыточное давление на поверхности жидкости $\boldsymbol{p_o}$= 1,4 ат, $\boldsymbol{H}$ = 5 м.

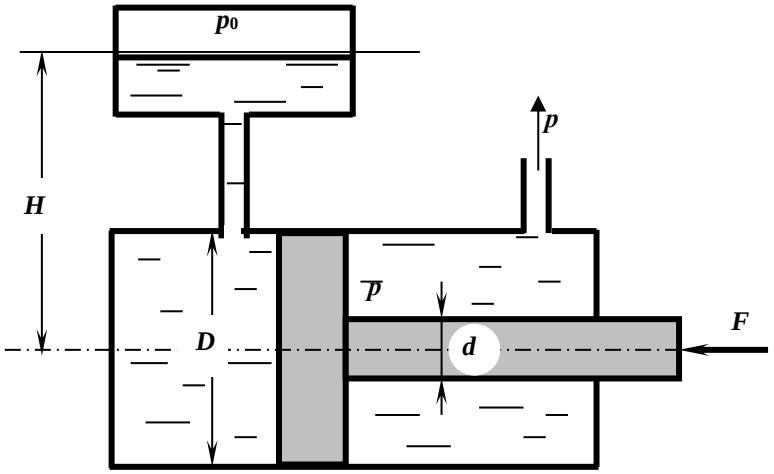

№19

1.Записать уравнения Эйлера для равновесного состояния жидкости. Пояснить параметры, входящие в уравнение.

2.Показание манометра на глубине h =2,5 м закрытого резервуара, заполненного водой, равно $p_{ман}$= 0,32 ат. Определить, каким будет показание пьезометра на той же глубине, если резервуар будет заполнен маслом. Плотность масла равна $\rho_{мас}$= 800 кг/м^3.

3.Определить показание механического вакуумметра, установленного на воздушном резервуаре, если показание ртутного вакуумметра, присоединенного к тому же резервуару, составляет 0,2 м.

4.В чем физический смысл понятия ***гидростатического давления***.

5.Как определяется сила давления на криволинейную поверхность?

Задача

Полностью заполненный водой цилиндрический сосуд диаметром D и высотой a опирается на плунжер диаметром d. Определить показание манометра M, а также силы давления на верхнюю и нижнюю крышки при условии равновесия сосуда, если сила его тяжести G = 5700 Н: D = 0,2 м; a = 0,4 м; d = 0,1 м.

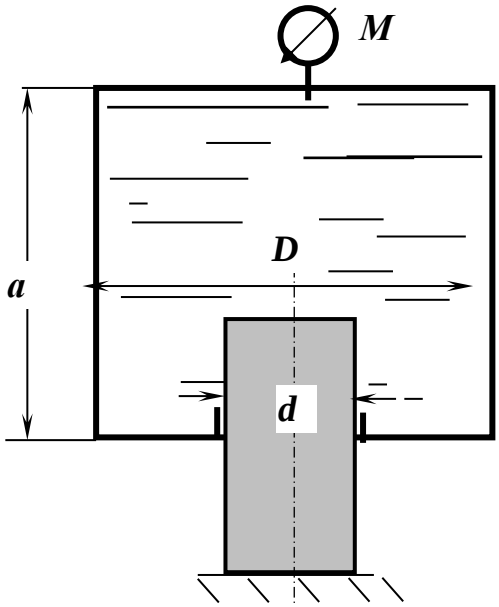

№20

1. Перечислить, какие жидкостные приборы используются для измерения давления. Назвать их принцип действия .

2. В закрытом резервуаре, заполненном бензином ($\rho = 700$ кг/м^3), показание манометра на некоторой глубине составляет $p_{ман} = 0{,}14$ ат. Определить пьезометрическую высоту, соответствующую этому давлению.

3. В закрытом резервуаре, заполненном водой, показание манометра на глубине $h = 3$ м равно $p_{ман} = 0{,}6$ ат. Определить абсолютное давление на поверхности жидкости.

4. Записать формулу для определения силы давления на плоскость.

5. Пояснить свойство жидкости ***сжимаемость***.

Задача

.

Полностью заполненный водой цилиндрический сосуд диаметром D и высотой a опирается на плунжер диаметром d. Определить минимальный диаметр плунжера из условия равновесия сосуда, если сила его тяжести $G = 5700$ Н; $D = 0{,}2$ м; $a = 0{,}4$ м, а показание манометра M составляет $p_M = 30$ ат.

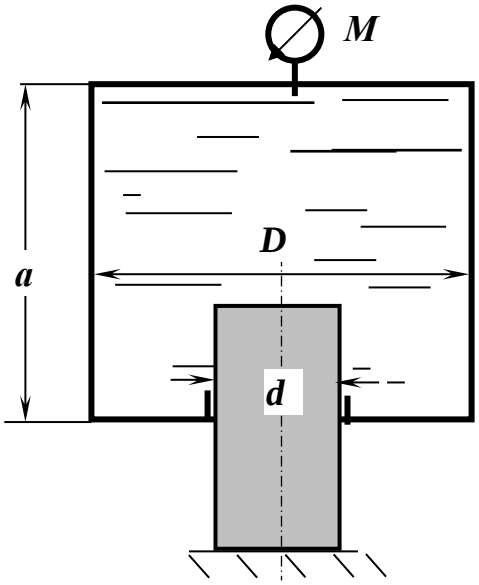

№21

1. Коэффициенты, характеризующие вязкость жидкости, единицы измерения коэффициентов. Записать закон Ньютона.

2. Определить каким будет показание манометра (в ат), установленного на глубине h =3,2 м открытого резервуара, заполненного бензином. Плотность бензина □□= 700 кг/м^3.

3. Представить давление p = 4,2 бар в единицах измерения системы СИ.

4. Дать понятие гидростатического давления. Свойства гидростатического давления.

5. Определить, какое давление, манометрическое или вакуум, показывает мановакуумметр и его величину (в Па), если абсолютное давление в измеряемой области равно $p_{абс}$= 0,3 ат.

Задача

Резервуар водопроводной башни оборудован ограничителем уровня воды, представляющим собой клапан 1, соединенный тягой с цилиндрическим поплавком 2. Определить расстояние от дна резервуара до низа поплавка, при котором будет обеспечена глубина воды в резервуаре H =5 м, если D = 0,4 м; d =150 мм; d_1=50 мм; вес клапана с поплавком G =120 Н.

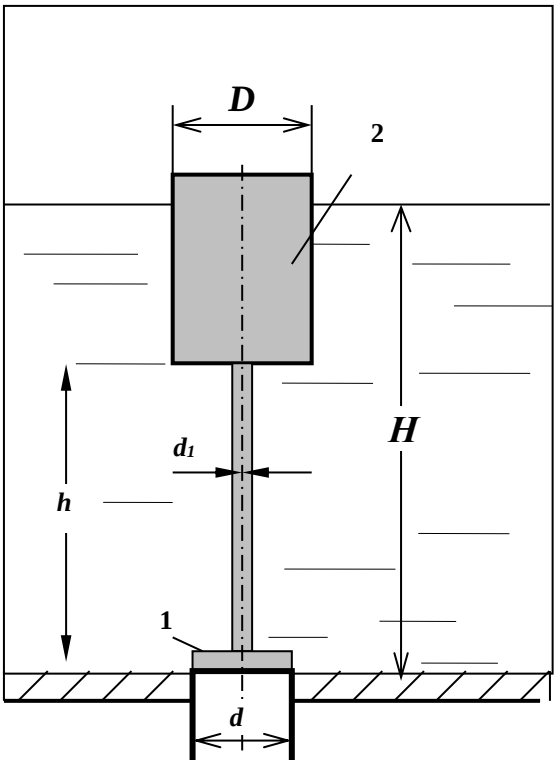

№22

1.Абсолютное давление в измеряемой области равно $p_{абс}$ =158 кПа. Каким прибором следует пользоваться для измерения давления, рассчитать показание прибора в ***ат***.

2.Показание манометра на глубине ***h*** =2,5 м закрытого резервуара, заполненного бензином, равно $p_{ман}$= 0,21 ат. Определить, каким будет показание манометра на той же глубине, если резервуар будет заполнен водой. Плотность бензина равна $\rho_{мас}$= 700 кг/м^3.

3.Записать дифференциальные уравнения равновесия жидкости; пояснить параметры, входящие в уравнения.

4.Сформулировать закон Архимеда.

5.Какие коэффициенты характеризуют свойство жидкости ***сжимаемость***?

Задача

Определить отношение ***D*** / ***d,*** а также значение диаметра поршня ***D***, если давление в полости скалки ***p*** = 25 ати, ее диаметр ***d*** =10 см, ***H*** = 1 м.

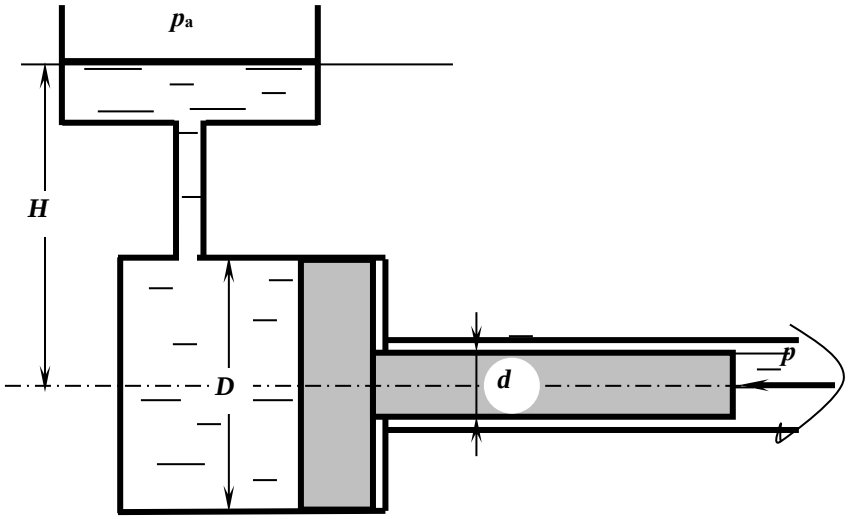

№23

1.Что такое модель жидкой среды? Основные модели, применяемые при изучении гидромеханики.

2.Перевести давление, равное 12 м вод.ст., в ***бары***.

3.Дать понятие абсолютного давления. Записать величину абсолютного давления в измеряемой области, если показание манометра в этой области равно $\boldsymbol{p}_{ман}$= 2,8 ат.

4.Вакуумметрическое давление на поверхности воды в закрытом резервуаре равно $\boldsymbol{p}_{вак}$= 54000 Па. На какой глубине величина давления будет равна атмосферному?

5.Как расположена точка приложения силы весового давления жидкости, действующей на плоскую фигуру любой формы, по отношению к центру тяжести?

Задача

Труба диаметром d = 100 мм, выходящая из резервуара, заполненного бензином, перекрыта крышкой, вращающейся вокруг шарнира A. Определить усилие N, удерживающее крышку в закрытом положении, если H = 1,2 м; плотность бензина $\rho_б$ = 750 кг/м^3, показание прибора соответствует $p_{вак}$= 0,1ат. Как изменится показание прибора, если усилие N составит 350 кН?

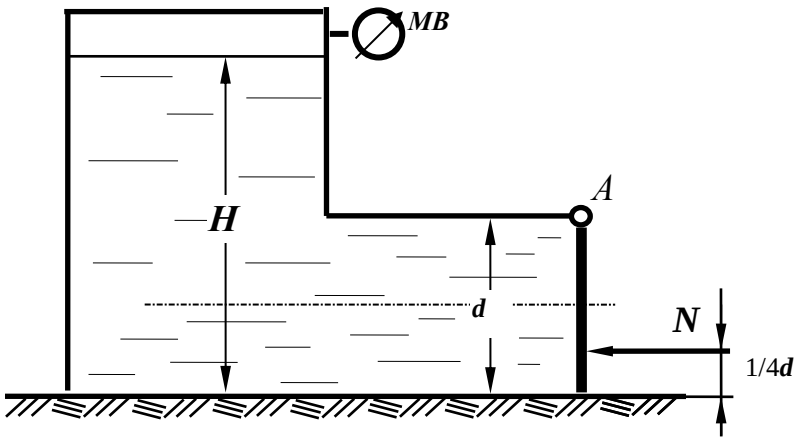

№24

1.Какое свойство жидкости проявляется только при ее движении? К появлению каких напряжений оно приводит?

2.Как определяется сила давления на плоскость? Что такое центр давления? От чего зависит его положение для плоской стенки?

3.В закрытом резервуаре, заполненном спиртом, показание манометра на определенной глубине составляет $p_{ман}$= 0,16 ат. Определить какой будет пьезометрическая высота (напор) на уровне установки манометра. Плотность спирта принять $\rho_{сп}$ = 800 кг/м^3.

4.Эпюры гидростатического давления, примеры построения.

5.Как связаны коэффициент объемного сжатия и модуль упругости жидкости? Каковы их размерности?

Задача

Закрытый резервуар заполнен дизельным топливом с плотностью ρ = 846 кг/м^3. В вертикальной стенке резервуара имеется прямоугольное отверстие, закрытое полуцилиндрической крышкой. Она может поворачиваться вокруг горизонтальной оси ***A***. Определить минимальное показание манометра, установленного в верхней части резервуара, при котором крышка остается закрытой, при следующих данных: сила тяжести крышки ***G*** =1200 Н, усилие ***N*** =5кН, ***d*** = 0,2 м; ***h*** = 1 м; ***b*** =1,2 м.

Размер ***b*** перпендикулярен плоскости чертежа.

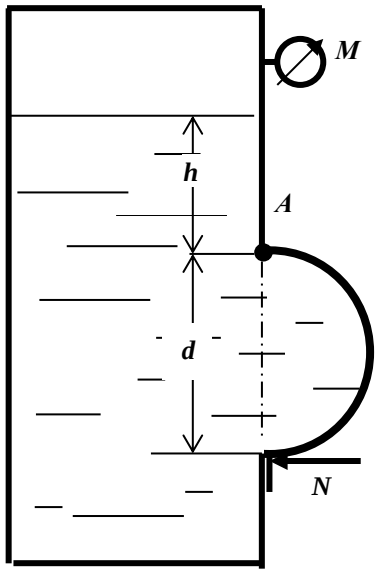

№25

1. Какое свойство жидкости проявляется только при ее движении? К появлению каких напряжений оно приводит? От чего зависят эти напряжения?

2. В закрытом резервуаре, заполненном маслом, показание манометра на определенной глубине составляет $p_{ман}$= 0,06 ат. Определить какой будет пьезометрическая высота на уровне установки манометра. Плотность масла составляет $\rho_м$ = 800 кг/м^3.

3. Сопоставить формулы силы давления жидкости на плоскую стенку и горизонтальной составляющей силы давления на криволинейную поверхность. В чем их аналогия и различия?

4. В закрытом резервуаре со спиртом на некоторой глубине показание манометра составляет 0,08 ат. На каком расстоянии от этого места может находиться манометр , показания которого будут равны 0. Чему равно абсолютное давление на этом уровне?

5. Пояснить закон Архимеда с точки зрения определения силы давления на криволинейную поверхность.

Задача

Вертикальная цилиндрическая цистерна с полусферической крышкой до самого верха заполнена жидкостью с плотностью ρ = 900 кг/м^3, находящейся под давлением $p_м$ =19,2 кПа. Определить силу, растягивающую болты ***A***, и горизонтальную силу, разрывающую цистерну по сечению 1-1, при следующих данных: ***r*** = 1 м; ***h*** = 4 м.

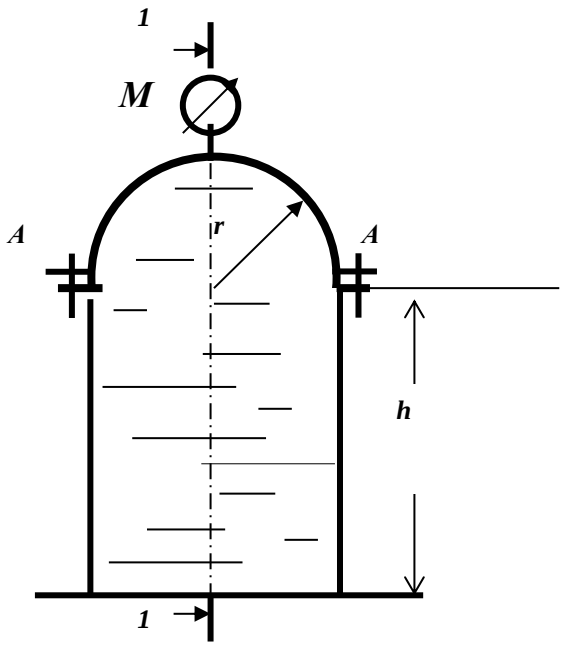

№26

1. Как связаны коэффициент объемного сжатия и модуль упругости жижкости? Каковы их размерности?

2.В закрытом резервуаре, заполненном спиртом (ρ□= 800 кг/м^3) , показание манометра на некоторой глубине составляет $p_{ман}$= 0,07 ат. Определить показание манометра на этой же глубине, если резервуар будет заполнен водой.

3. Что такое поверхность равного давления? Каковы ее свойства? Что представляет собой поверхность равного давления в случае равновесия жидкости под действием одной силы тяжести?

4. Вакуумметрическое давление на поверхности жидкости равно $p_{вак}$= 50 кПа. На какой глубине в воде показание манометра составит 0,2 ат?

5. Назвать основные свойства жидкости. Какие из них совпадают с физическими свойствами твердых тел или газов?

Задача

Подъем заслонки в трубе диаметром D = 400 мм осуществляется гидроцилиндром с диаметром поршня D_1 = 200 мм. Масса заслонки с поршнем и штоком составляет 70 кг. Жесткость пружины равна k = 8 Н/мм, Принять коэффициент трения заслонки в направляющих f = 0,1. Определить давление нагнетания $p_н$, необходимое для подъема заслонки при давлениях p_1 =0,2 МПа и p_2 =20кПа.

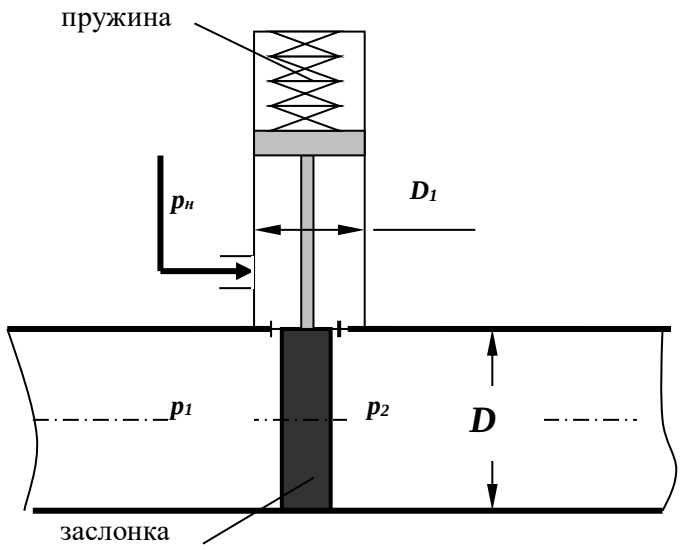

Контрольная работа № 2 (Гидродинамика)

№1

1. Какое движение жидкости называется установившимся?

2. Определить диаметр трубы для пропуска воды с расходом $\boldsymbol{Q}$ = 2,0 л/с при скорости $\boldsymbol{V}$= 1,0 м/с.

3. Рассчитать коэффициент сопротивления вентиля $\zeta_{\text{вент}}$, если потери напора в нем составляют $\boldsymbol{h}_{\text{вент}}$= 0,25 м при скорости $\boldsymbol{V}$= 0,5 м/с.

4. Записать уравнение Бернулли для целого потока реальной жидкости, представить диаграмму уравнения.

5. Определить режим движения жидкости в трубе $\boldsymbol{d}$ = 100 мм, шероховатостью Δ = 0,05 мм при скорости движения $\boldsymbol{V}$ = 0,21 м/с. Коэффициент кинематической вязкости жидкости $\boldsymbol{\nu}$ = 0,7x10^{-6} м^2/с. Для турбулентного режима проверить область сопротивления.

Задача

Определить расход воды, подводимый к системе параллельно соединенных труб, если действующий напор $\boldsymbol{H}$=10 м. Трубы стальные, новые. Местными потерями пренебречь.

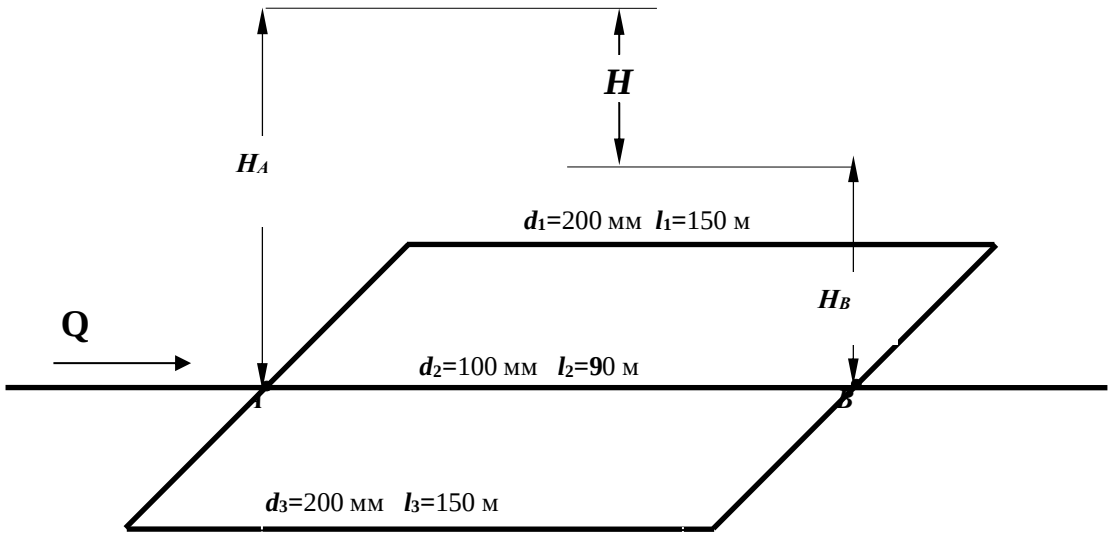

№2

1.Какое движение жидкости называется равномерным?

2.Определить скорость движения воды в трубе диаметром d_1 = 50 мм, если при постоянном расходе скорость в трубе d_2= 100 мм равна V_2 = 1,0 м/с.

3.Геометрический смысл уравнения Бернулли для идеальной жидкости. Диаграмма уравнения.

4.Определить потери напора в пробковом кране $h_{кр}$, если коэффициент сопротивления крана $\zeta_{кр}$= 17,0, а скорость движения воды V = 1,2 м/с.

5.Определить потери напора при подаче воды по трубопроводу d=200 мм и длиной l=1500 м при скорости потока V=13,1 см/с и температуре 10^0С (ν=0,0131 см^2/с). Трубы стальные, новые (Δ=0,05мм).

Задача

Определить максимально возможную высоту наполнения верхнего резервуара Z из нижней емкости при расходе воды Q = 8 л/с по двум коротким трубам d_1= 100 мм, l_1= 40 м, d_2 = 150 м, l_2 = 60 м при показании манометра $p_м$ = 50 кПа; ν = 0,01 Ст; Δ = 0,1 мм; пробковый кран закрыт на 30°.

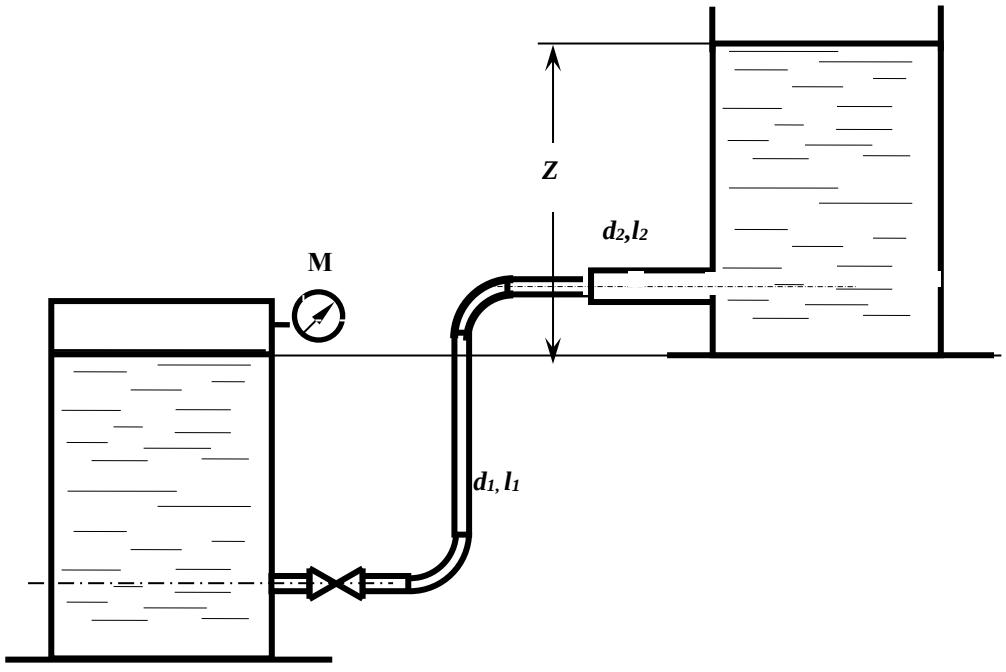

№3

1.Какой трубопровод называется коротким?

2.Рассчитать расход воды в трубе d = 100 мм при скорости V =1,27 м/с.

3.Как экспериментально определяется скоростной напор и рассчитывается скорость в точке потока? Нарисовать схему прибора.

4.Какие гидравлические сопротивления называются местными? Привести расчетную формулу определения потерь напора в местных сопротивлениях.

5.Определить режим движения жидкости в трубе d = 100 мм и шероховатостью Δ = 0,05 мм при пропускной способности Q = 1,6 л/с, если коэффициент кинематической вязкости $\nu = 0{,}7 \times 10^{-6}$ м^2/с. Для случая турбулентного режима движения установить область сопротивления.

Задача

Из напорного бака ***A*** идет магистральный трубопровод длиной ***l*** =800 м.

В т.***B*** магистраль разделяется на две нитки: одна идет к пункту ***C***, где расходуется $\boldsymbol{Q_C}$ =11 л/с, другая -к пункту ***D***, где потребляется $\boldsymbol{Q_D}$ =95 л/с. Определить диаметры каждого участка и отметку уровня воды в баке, при условии, что $\boldsymbol{V} \leq$ 1,2 м/с.

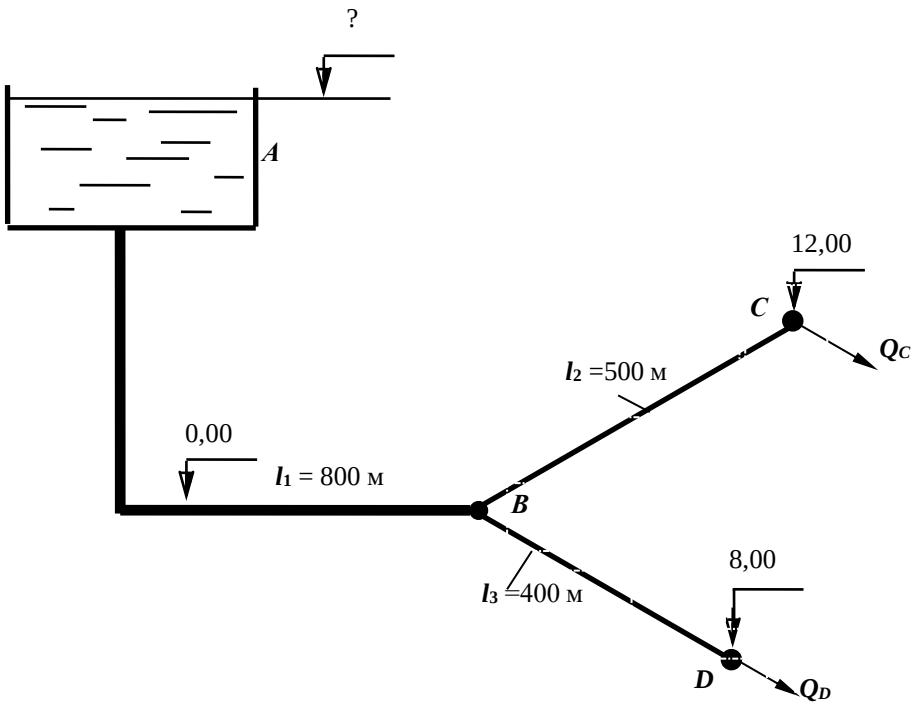

№4

1.От чего зависит величина коэффициента гидравлического трения в квадратичной области сопротивления турбулентного режима?

2. Рассчитать диаметр трубопровода для пропуска расхода Q =2 л/с при скорости V =1,0 м/с.

3.Каким прибором определяется полный напор в точке потока жидкости? Начертить схему прибора.

4.Какие внешние факторы вызывают потери напора по длине? Записать расчетные зависимости для определения этих потерь.

5.Определить режим движения жидкости в трубе диаметром $\boldsymbol{d}$ = 50 мм при расходе **Q** = 1,2 л/с, если коэффициент кинематической вязкости жидкости равен $\boldsymbol{\nu} = 0{,}3 \times 10^{-4}$ м^2/с.

Задача

В трубопроводе диаметром $\boldsymbol{D}$ = 100 мм длиной $\boldsymbol{l}$ = 100 м установлен расходомер Вентури с модулем $\boldsymbol{d^2/D^2} = 0{,}3$.Определить расход воды $\boldsymbol{Q}$ по перепаду уровней жидкости в дифманометре $\boldsymbol{h}$ = 0,5 м. Определить избыточное давление на поверхности жидкости в баке, под действием которого происходит движение при следующих данных: $\boldsymbol{Z_1}$ = 2 м, $\boldsymbol{Z_2}$ = 5 м, коэффициенты сопротивления вентиля принять $\zeta_{вен}$= 7,0; трубы Вентури $\zeta_{Вент}$= 0,5; остальные коэффициенты местных сопротивлений по таблице. Труба водопроводная нормальная (коэффициет Дарси при турбулентном режиме можно определить по таблице).

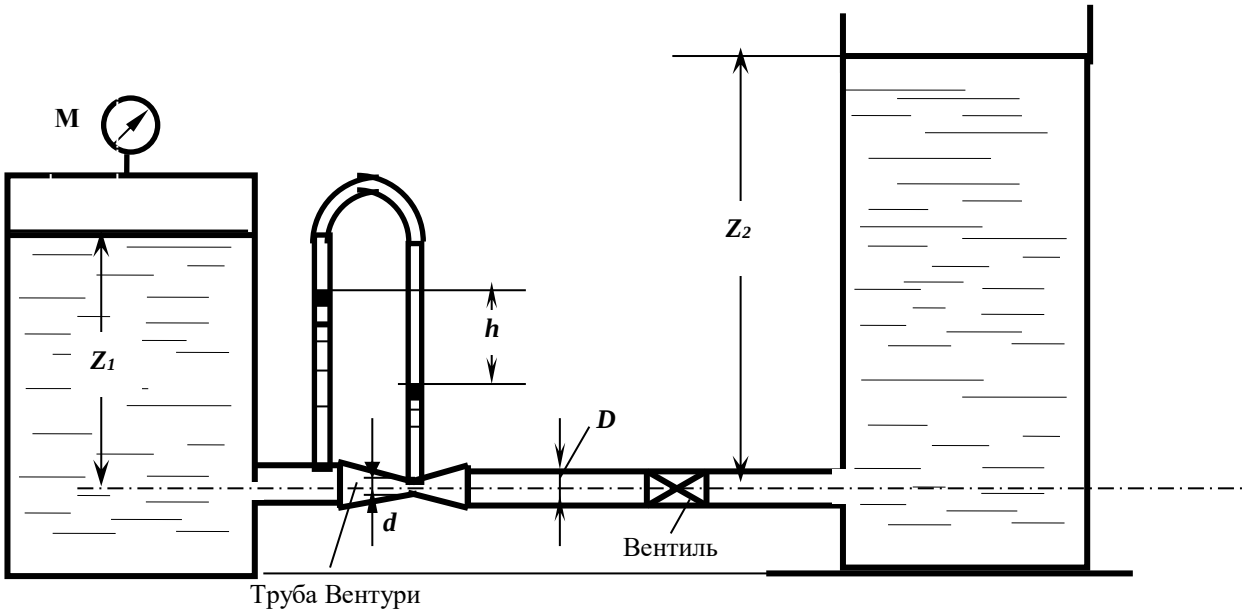

№5

1.Какой трубопровод называется простым?

2.Рассчитать гидравлический радиус потока жидкости в круглой трубе диаметром d = 100 мм и в трубе квадратного сечения со стороной a = 200 мм.

3.Представить уравнение Бернулли для элементарной струйки реальной жидкости, начертить диаграмму уравнения. Дать пояснение всех параметров, входящих в уравнение.

4.Как изменятся потери напора по длине при постоянном расходе, если диаметр трубопровода уменьшится в 2 раза? Показать расчетом.

5.Определить, при каком значении коэффициента кинематической вязкости ν возможен ламинарный режим в трубе d = 50 мм при скорости движения V =1,2 м/с.

Задача

Определить расходы воды у потребителей в системе трех последовательно соединенных труб: d_1 = 200 мм, l_1 = 600 м, d_2 = 150 мм, l_2 = 300 м, d_3 = 100 мм, l_3 = 200 м, если показания манометра в начале системы $p_м$ = 3,0 ат и остаточный напор у потребителя должен быть не менее 10 м. Местные потери принять равными 5% от потерь по длине. Построить пьезометрическую линию.

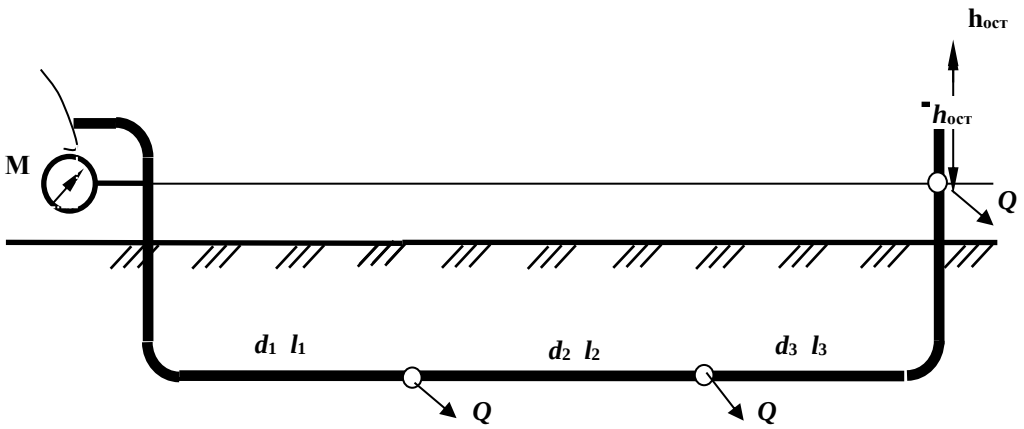

№6

1.Дать определение ламинарного режима.

2.Определить, при какой скорости воды в трубе диаметром ***d*** = 100 мм будет обеспечен расход **Q** = 2 ,0 л/с.

3. Записать уравнение Бернулли для элементарной струйки реальной жидкости, построить диаграмму уравнения, пояснить параметры, входящие в уравнение.

4.Рассчитать потери напора по длине в трубе диаметром ***d*** = 100 мм длиной ***L*** = 10 м при расходе ***Q*** = 8,2 л/с и коэффициенте гидравлического трения λ = 0,04.

5.Определить режим движения воды в трубе диаметром d = 100 мм при скорости V =1,2 м/с, если кинематический коэффициент вязкости $\nu = 10^{-6}$ м^2/с, шероховатость внутренней поверхности трубы Δ=0,5мм. При турбулентном режиме установить область сопротивления.

Задача

Рассчитать тупиковую водопроводную систему, снабжающую водой шахты ***A*** и ***B***, а также определить высоту водонапорной башни ***H*** (действующий напор), если остаточный напор у потребителя должен быть не менее 10 м , расходы шахт составляют Q_A = 40 л/с; Q_B = 60 л/с, эксплуатационная скорость в трубах $V_{экс}$ =1,5 м/с; длины участков: l_1 = 1000 м, l_2 = 1200 м, l_3 = 900 м. Местные потери принять равными 10% от потерь по длине. Построить пьезометрическую линию. Чертеж представлен в плане

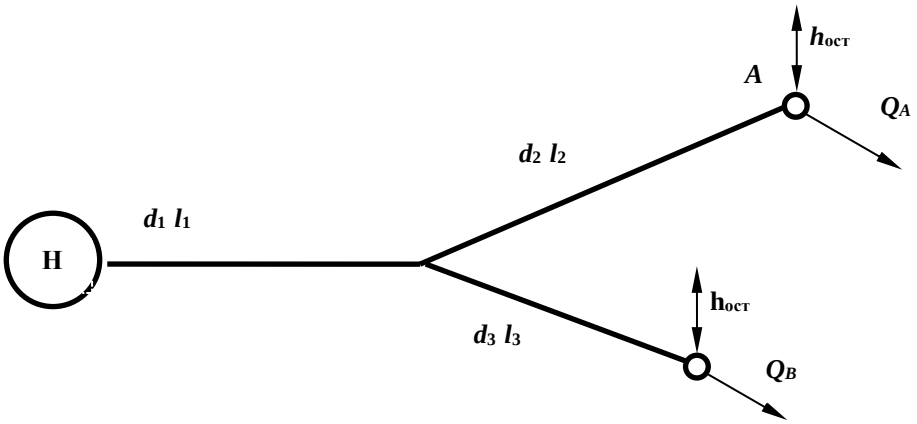

№7

1.Охарактеризовать турбулентный режим движения.

2.Определить пропускную способность (расход) для трубы диаметром d = 100 мм при скорости движения потока воды V =1,27 м/с.

3.Записать уравнение Бернулли для потока вязкой жидкости, построить диаграмму уравнения. Пояснить параметры, входящие в уравнение.

4.Рассчитать коэффициент гидравлического трения λ для водопроводной трубы d = *100* мм, длиной L = 40 м, если потери напора по длине h_l = 1,5 м при расходе Q = 9 ,5 л/с.

5.Определить режим движения воды в трубе диаметром d = 50 мм с шероховатостью Δ= 1,0 мм при скорости V =1,2 м/с, если кинематический коэффициент вязкости $\nu = 10^{-6}$ м^2/с. Для турбулентного режима установить область сопротивления.

Задача

Расход Q = 20 л/с поступает из напорного бака A в резервуар B по системе последовательно соединенных труб (размеры – на схеме). Определить H при следующих показаниях приборов: $p_{ман}$=0,5 ат, $p_{вак}$= 0,2 ат. Трубы водопроводные нормальные. Местные потери составляют 10% потерь по длине. Построить пьезометрическую линию.

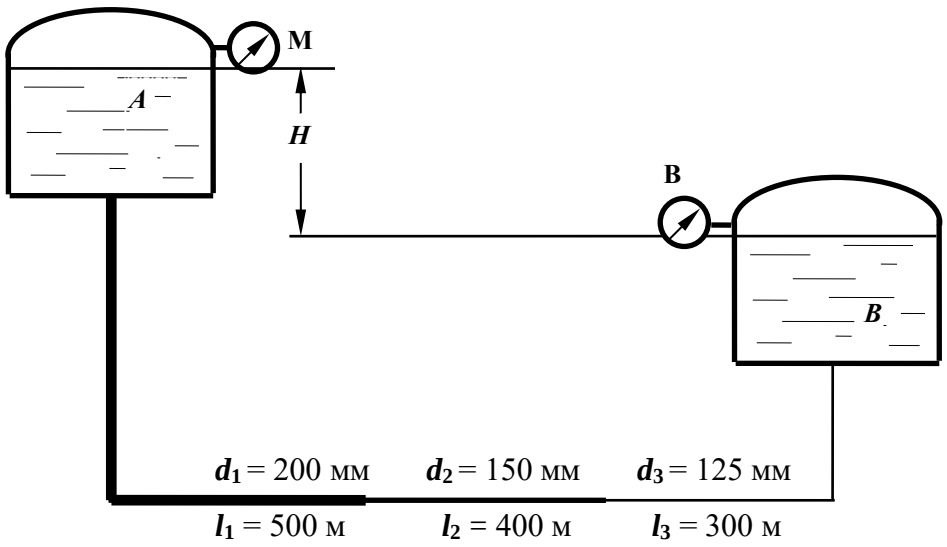

№8

1.Что такое критическая скорость и как ее определить для трубопровода?

2.Определить пропускную способность (расход) для трубы диаметром d = 100 мм, при скорости движения потока воды V =2,0 м/с; какой режим движения в трубе при этой скорости?

3.Построить диаграмму уравнения Бернулли для элементарной струйки реальной жидкости; пояснить геометрический смысл уравнения.

4.Как изменятся потери напора по длине, если расход жидкости увеличится в 2 раза, показать расчетом.

5.Определить, при какой скорости возможен ламинарный режим для потока жидкости в трубе диаметром d = 50 мм, если коэффициент кинематической вязкости жидкости равен $\nu = 0{,}3 \times 10^{-4}$ м^2/с.

Задача

Из водонапорного бака A в пункты B и C подаются одинаковые расходы воды $Q_B = Q_c = Q$. Определить величину Q расхода у потребителей, если напор H =15 м, трубы водопроводные, нормальные, соединены последовательно: d_1 = 100 мм, l_1 = 500 м, d_2 = 75 мм, l_2 = 300 м. Местные потери принять равными 5% от потерь по длине.

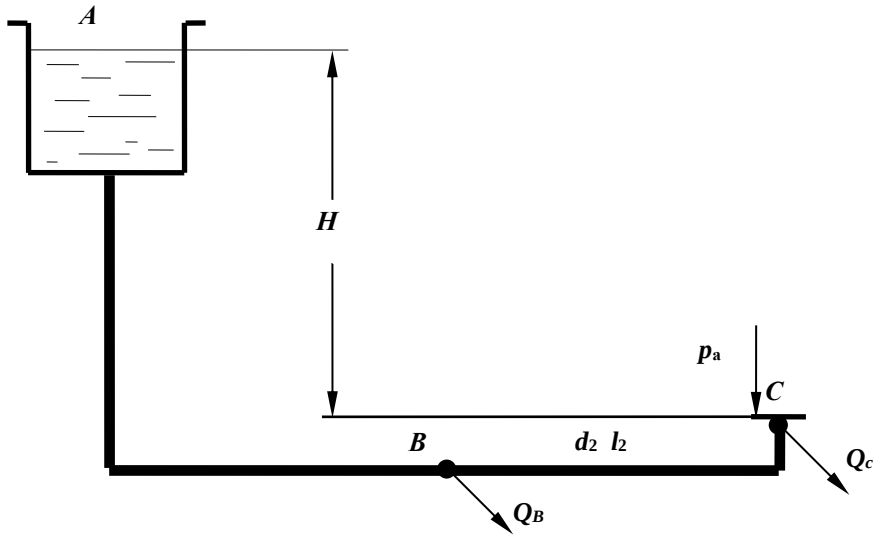

№9

1.Записать уравнение неразрывности потока.

2.Дать понятие гидростатического напора в сечении потока. Как он определяется экспериментально?

3.Рассчитать при каком значении коэффициента сопротивления пробкового крана $\zeta_{кр}$ будет обеспечен расход **Q** = 1 л/с в трубе диаметром ***d*** = 50 мм, если величина потерь напора в кране составляет $h_{кр}$= 25 см.

4.Определить потери напора по длине в трубе длиной ***L*** = 20 м диаметром ***d*** = 50 мм с абсолютной шероховатостью **Δ**= 0,5 мм при расходе **Q** = 2,5 л/с, если коэффициент кинематической вязкости воды $\nu = 10^{-6}$ м^2/с.

5.Рассчитать гидравлический радиус потока жидкости в круглой трубе диаметром ***d*** = 200 мм и в трубе квадратного сечения со стороной ***a*** = 100 мм.

Задача

Определить манометрическое давление, которое должен создавать насос, чтобы подать воду в количестве ***Q*** = 5 л/с в водонапорный бак на высоту ***H*** = 12 м по трубопроводу длиной ***l*** = 50 м с высотой выступов шероховатости внутренней поверхности трубы $\Delta_э$ = 1мм; при температуре воды ***t*** = 15^{0}С (ν = 0,011463 см^2/с). Диаметр трубы ***d***=150 мм, коэффициент сопротивления колен $\zeta_{кол}$ = 0,29.

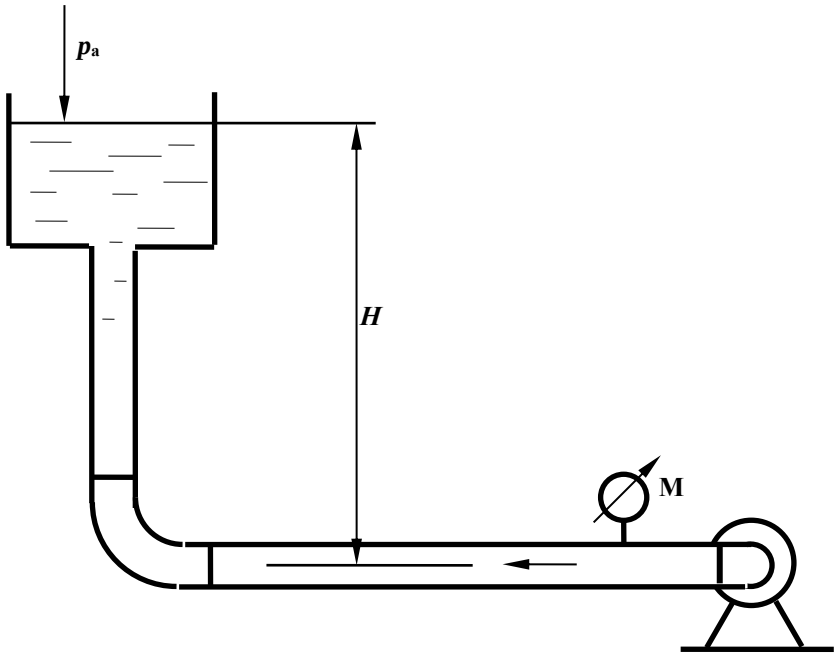

№10

1.Определение потерь напора по длине с помощью обобщенных параметров.

2. Рассчитать диаметр трубопровода для пропуска расхода **Q** =4 л/с при скорости ***V*** =1,6 м/с.

3.Записать уравнение Бернулли для потока вязкой жидкости, построить диаграмму уравнения. Пояснить параметры, входящие в уравнение, исходя из геометрической интерпретации уравнения.

4.Определить потери напора в пробковом кране $h_{кр}$, если коэффициент сопротивления крана $\zeta_{кр}$= 27,0, а скорость движения воды ***V*** = 2,1 м/с.

5.Определить режим движения жидкости в трубе диаметром ***d*** = 100 мм с абсолютной шероховатостью **Δ**= 0,05 мм при скорости ***V*** =0,21 м/с, если коэффициент кинематической вязкости жидкости $\nu = 0{,}7 \times 10^{-6}$ м^2/с.

Задача

Определить расстояние ***H*** от уровня жидкости в маслобаке, если давление на входе в шестеренный насос системы смазки, подающий расход ***Q*** = 1 л/с машинного масла $p_{вак}$=0,1 ат; $\rho_м$ = 900 кг/м^3, $\nu = 38 \cdot 10^{-6}$ м^2/с, ***d*** = 35 мм, ***l*** = 5 м, , $\zeta_{кр}$ = 4, $\zeta_{кол}$ = 0,3.

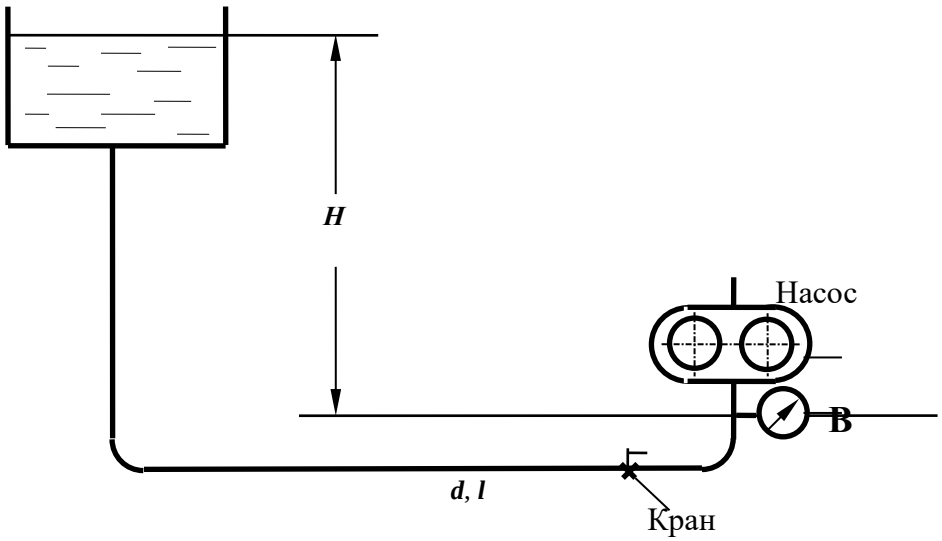

№11

1.Дать определение понятия «***гидравлически гладкие стенки***».

2.Определить разность показаний трубки Пито и пьезометра, если скорость в точке установки прибора равна $\boldsymbol{u}$ =0,21 м/с. Начертить схему установки приборов.

3.Как преобразуется уравнение Бернулли при переходе от элементарной струйки идеальной жидкости к элементарной струйке реальной вязкой жидкости; привести формулы, пояснить параметры.

4.Определить разность показаний пьезометров, установленных до и после пробкового крана, если скорость движения воды в трубопроводе равна $\boldsymbol{V}$ =0,8 м/с, а коэффициент сопротивления пробкового крана равен $\zeta_{кр}$= 7,0.

5.Определить, каким должно быть давление в начале трубы для транспортирования воды, если длина участка составляет $\boldsymbol{L}$ = 150 м, диаметр $\boldsymbol{d}$ = 100 мм с абсолютной шероховатостью Δ= 0,5 мм, показание манометра в конце участка $\boldsymbol{p}$ = 0,7 ат, пропускная способность трубы равна $\boldsymbol{Q}$ = 6,3 л/с, кинематической коэффициент вязкости жидкости ν = 10^{-6} м^2/с.

Задача

Определить разность показаний пьезометров $\Delta\boldsymbol{h}$, установленных на водомере Вентури с диаметрами $\boldsymbol{d_1}$ = 100 мм, $\boldsymbol{d_2}$ = 50 мм, если расход воды равен $\boldsymbol{Q}$ = 3 л/с.

Потерями напора в водомере пренебречь, коэффициент Кориолиса α принять равным 1.

Найти также $\Delta\boldsymbol{h}_1$ для случая учета сопротивления трубы Вентури , если принять $\zeta_{\text{Вентури}}$= 0,5.

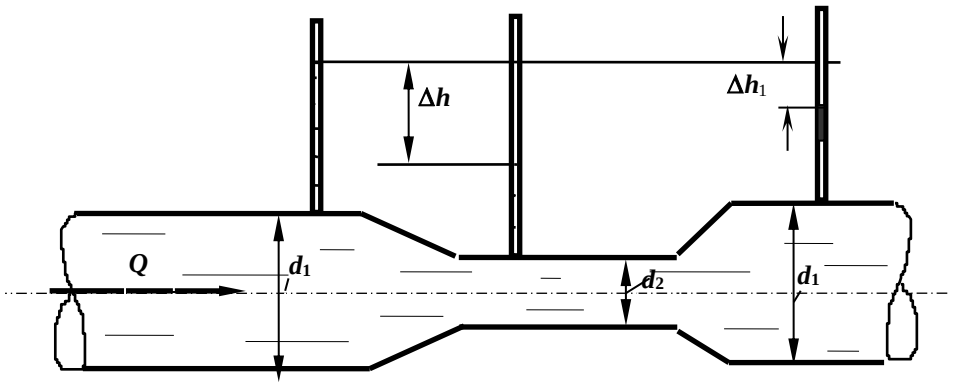

№12

1.Каким должен быть коэффициент сопротивления вентиля, чтобы при пропускной способности трубопровода Q = 2,5 л/с потери напора в вентиле составили $h_{вент}$= 32 см. Диаметр трубопровода равен d = 50 мм.

2.Определить скорость по оси потока жидкости в горизонтальной трубе, если показание трубки Пито, установленной по оси потока равно 100 мм, а показание пьезометра – 50 мм. Начертить схему установки приборов.

3.Записать уравнение Бернулли для потока реальной жидкости, начертить диаграмму уравнения.

4.Разность показаний пьезометров, установленных на расстоянии L = 5 м в горизонтальной водопроводной трубе диаметром d = 50 мм, равна 30 см. Определить коэффициент гидравлического трения (λ), если расход воды составляет Q = 2,5 л/с.

5.Что такое квадратичная область сопротивления?

Задача

Определить, какой должна быть разность уровней трансформаторного масла в резервуаре и отстойнике, чтобы по трубе диаметром d = 50 мм и длиной l = 25 м проходил расход Q = 3,0 л/с. На трубе установлен пробковый кран с углом открытия α = 20°. Кинематический коэффициент вязкости масла

$\nu = 0{,}38 \cdot 10^{-4}$ м^2/с.

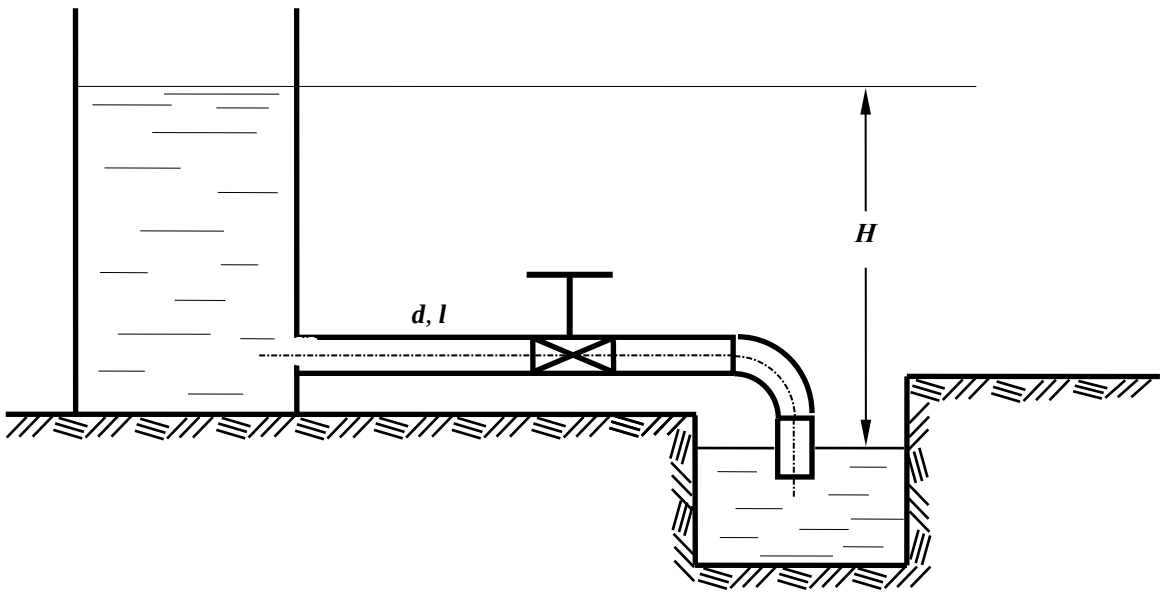

№13

1.Пояснить, какие параметры составляют гидравлическую характеристику сечения потока. Дать определения.

2.В горизонтальной трубе с плавным сужением скорость в первом сечении равна V =0,5 м/с, пьезометрический напор – $p_1/\rho g$ = 0,8 м. Рассчитать пьезометрический напор во втором сечении, если диаметр трубы уменьшится в два раза.

3.Как преобразуется уравнение Бернулли при переходе от элементарной струйки идеальной жидкости к элементарной струйке реальной жидкости. Записать уравнения.

4. Рассчитать критическую скорость для потока бензина в трубе диаметром d = 50 мм, если кинематический коэффициент вязкости бензина равен $\nu = 0{,}7 \times 10^{-6}$ м^2/с.

5.Определить давление в начале водопроводной стальной трубы длиной L =200 м, диаметром d = 100 мм с абсолютной шероховатостью Δ= 0,5 мм, если показание манометра в конце участка p = 0,9 ат, пропускная способность трубы равна Q = 5,3 л/с, кинематической коэффициент вязкости жидкости $\nu = 10^{-6}$ м^2/с.

Задача

В бассейн A из напорного бака через три параллельно соединенных трубопровода поступает расход Q = 50 л/с. Определить необходимый напор H и расход в каждом трубопроводе, трубы водопроводные, нормальные; область сопротивления - квадратичная. Местные потери напора принять равными 10% от потерь по длине. Размеры труб: d_1=150 мм; l_2=450м d_2 =100 мм; l_2=400м; d_3=200мм; l_3=420м.

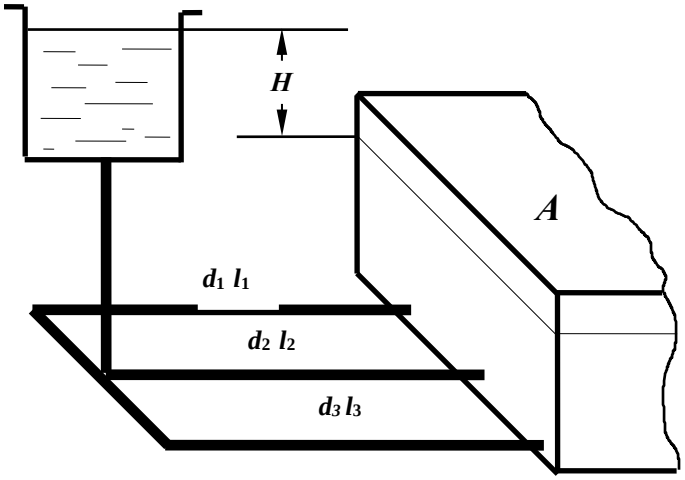

№14

1.Записать дифференциальные уравнения движения жидкости (уравнения Эйлера).

2.Рассчитать скоростной напор потока воды в трубе диаметром d = 100 мм, если при таком же расходе скоростной напор в трубе диаметром d = 50 мм равен 0,2 м.

3.Записать уравнение Бернулли для элементарной струйки вязкой жидкости. Дать пояснения параметров, входящих в уравнение, учитывая его геометрическую интерпретацию. Построить диаграмму уравнения.

4.При какой скорости потока воды произойдет переход от ламинарного режима к турбулентному в стеклянной трубе диаметром d = 30 мм, если кинематический коэффициент вязкости равен $\nu = 10^{-6}$ м^2/с.

5.Определить потери напора при подаче воды по трубопроводу диаметром d = 50 мм и длиной l=150 м при скорости потока V=1,3 м/с и температуре 10^0С (ν=0,0131 см^2/с). Трубы стальные, новые (Δ=0,05мм).

Задача

Определить длину трубопровода диаметром d = 100 мм (Δ = 0,5 мм), с помощью которого бензин ($\rho_б$ = 700 кг/м^3 и ν = 3,0·10^{-6}м^2/с) может быть поднят на высоту H = 12 м при пропускной способности Q = 6 л/с, если показания манометра, установленного после насоса, $p_м$ = 1,2 ат. Истечение бензина происходит в атмосферу. Сумму коэффициентов местных сопротивлений принять равной $\sum\zeta$ = 6,0.

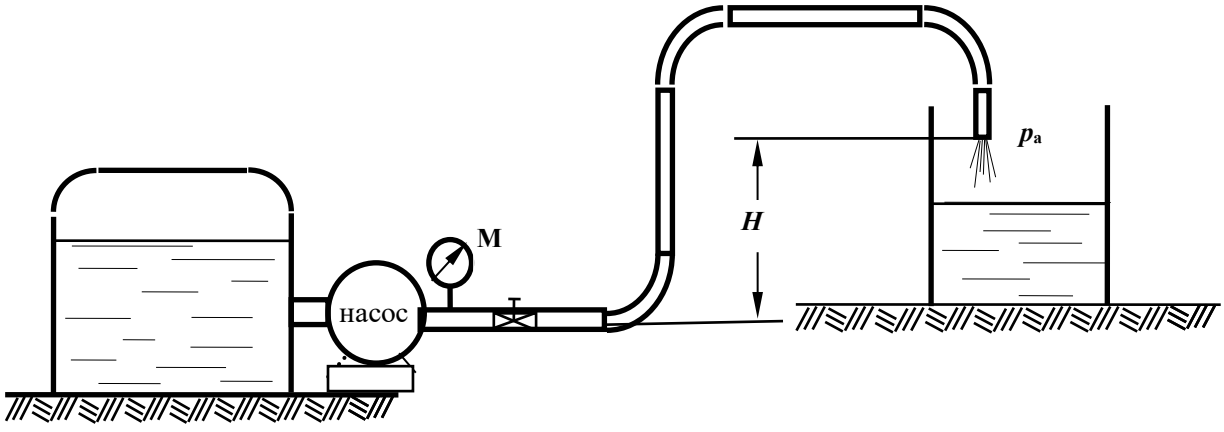

№15

1.Пояснить понятие ***коэффициент расхода трубопровода.***

2. Определить сторону ***a*** квадратного сечения трубопровода пропускной способностью ***Q*** = 2,5 л/с при скорости движения жидкости ***V*** = 1,0 м/с.

3.Как преобразуется уравнение Бернулли при переходе от элементарной струйки реальной жидкости к целому потоку? Записать уравнения.

4.Определить при какой скорости движения воды в водопроводной трубе диаметром ***d*** = 50 мм и длиной ***L*** = 40 м потери напора по длине составят h_l = 30 см. Коэффициент гидравлического трения λ = 0,03.

5. Определить давление в конце водопроводной трубы длиной ***L*** = 150 м, диаметром ***d*** = 100 мм (Δ= 1,0 мм), если показание манометра в начале трубы ***p*** = 0,87 ат, расход составляет ***Q*** = 6,3 л/с ($\nu = 10^{-6}$ м^2/с).

Задача

Определить какой объем воды (***W***) наполнится в бассейне за 30 мин. через нормальную водопроводную трубу длиной ***l*** = 50 м и диаметром ***d*** = 100 мм, присоединенную к магистральному трубопроводу с избыточным давлением $p_м$ = 100 кПа, если на трубе установлен пробковый кран с углом закрытия $\alpha = 30^o$ и одно колено.

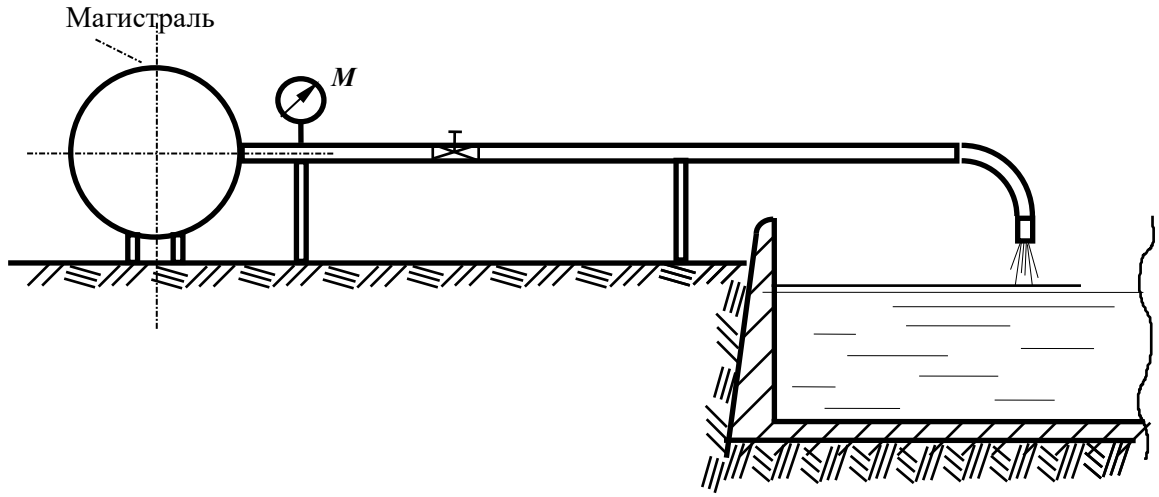

№16

1. Назвать области сопротивления турбулентного режима, пояснить как их определить при расчете.

2. Определить показание пьезометра, установленного в сечении трубы, если показание трубки Пито в центре этого сечения равно 150 мм. Скорость по оси потока принять равной $\boldsymbol{u}$ =1,0 м/с.

3. Чем отличается уравнение Бернулли для элементарной струйки идеальной жидкости от уравнения для элементарной струйки реальной жидкости? Начертить диаграммы для каждого случая.

4. Рассчитать критическую скорость для потока нефти в трубе диаметром $\boldsymbol{d}$ =150 мм, если коэффициент кинематической вязкости нефти равен $\boldsymbol{\nu} = 1{,}4 \times 10^{-4}$ м^2/с.

5. Определить давление в конце водопроводной трубы длиной $\boldsymbol{L}$ = 150м, диаметром $\boldsymbol{d}$ = 100 мм ($\boldsymbol{\Delta}$= 1,0 мм), если показание манометра в начале трубы $\boldsymbol{p}$ = 0,87 ат, расход составляет **Q =** 6,3 л/с ($\boldsymbol{\nu} = 10^{-6}$ м^2/с).

Задача

Определить разность показаний пьезометров, выведенных на расстоянии $\boldsymbol{l}$ = 20 м на стальной трубе диаметром $\boldsymbol{d}$ = 50 мм с эквивалентной шероховатостью $\boldsymbol{\Delta_э}$ = 0,5 мм, если за 30 сек. в мерную емкость набирается 50 литров воды. Кинематический коэффициент вязкости воды равен $\boldsymbol{\nu} = 0{,}0115 \cdot 10^{-4}$ м^2/с.

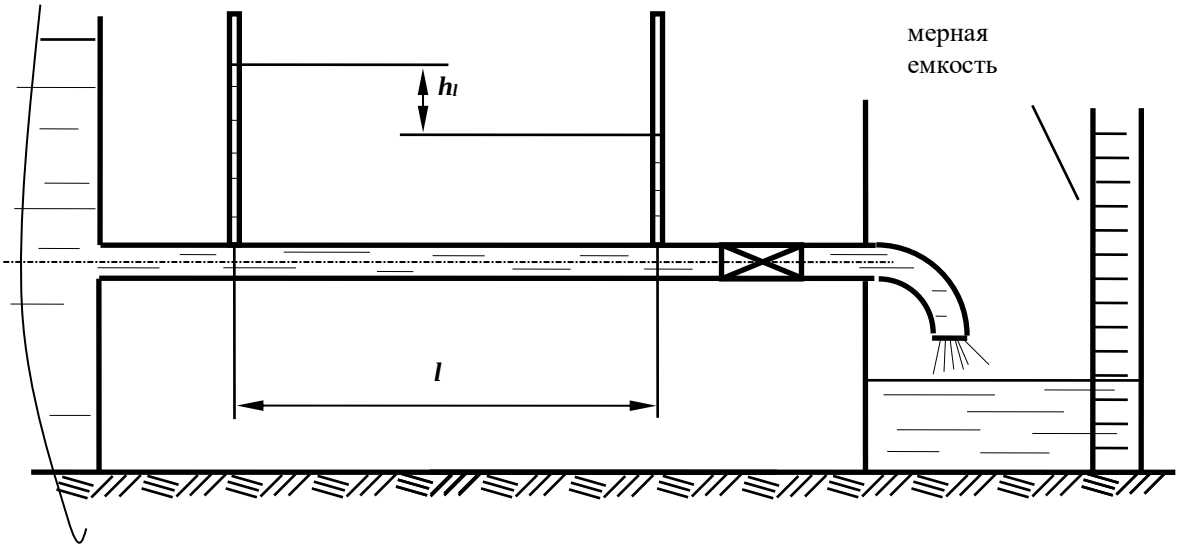

№17

1.Записать уравнение Бернулли для потока реальной жидкости, начертить диаграмму уравнения для трех сечений трубы переменного сечения.

2.Как изменятся потери напора по длине при постоянном расходе, если диаметр трубопровода увеличить в 2 раза? Показать расчетом.

3.Рассчитать скорость по оси потока, если разность показаний трубки Пито, установленной в центре сечения, и пьзометра в этом же сечении равно 10 см. Нарисовать схему установки приборов.

4.Какой должна быть скорость протекания воды через пробковый кран с коэффициентом сопротивления $\zeta_{кр}$= 6, чтобы потери напора в кране составили $h_{кр}$ = 30 см.

5.Определить разность показаний пьезометров, установленных на горизонтальной стальной трубе d = 50 мм на расстоянии L = 25 м при расходе **Q =** 1,7 л/с ($\Delta_э$ = 0,5 мм), кинематический коэффициент вязкости воды равен $\nu = 0{,}0115 \cdot 10^{-4}$ м^2/с.

Задача

На трубопроводе установлен расходомер Вентури. Определить расход воды, протекающей по трубопроводу, если h = 20 см; d_1 = 100 мм; d_2 = 50 мм. Потерями напора между первым и вторым сечениями пренебречь. Учитывая потери напора между первым и третьим сечениями, найти коэффициент местного сопротивления трубы Вентури, если h_1 = 15 см.

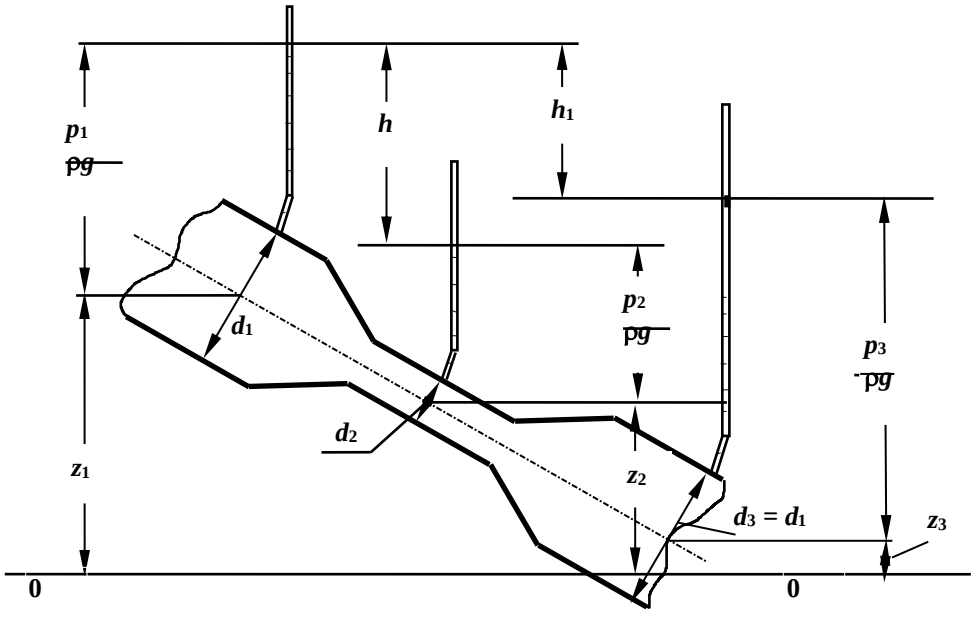

№18

1. Определить диаметр трубопровода при течении воды с критической скоростью при расходе **Q =** 1,8 л/с; кинематический коэффициент вязкости воды равен $\nu = 0{,}0115 \cdot 10^{-4}$ м^2/с.

2.При движении воздуха в вентиляционной трубе квадратного сечения со стороной a = 400 мм расход составляет **Q =** 2,4 л/с. Определить скорость движения воздуха в трубе.

3.Записать уравнение Бернулли для потока реальной жидкости, начертить диаграмму уравнения, пояснить энергетический смысл членов уравнения.

4.Показание первого пьезометра, установленного по ходу движения масла в трубе диаметром d = 50 мм, равно h_1= 1,5 м. Определить показание второго пьезометра h_2 на расстоянии L = 20 м, если расход составляет **Q =** 2,0 л/с.
Кинематический коэффициент вязкости масла принять $\nu = 0{,}3 \cdot 10^{-4}$ м^2/с.

5.В горизонтальной трубе с плавным сужением скорость в первом сечении равна V =0,8 м/с, пьезометрический напор – $p_1/\rho g$ = 0,8 м. Рассчитать пьезометрический напор во втором сечении, если диаметр трубы уменьшится в два раза.

Задача

Определить показание манометра, установленного на трубе диаметром d = 150 мм длиной L = 20 м, подающей в закрытый бак с вакуумметрическим давлением на поверхности жидкости $p_{вак}$ = 0,1 ат масло трансформаторное (ρ = 880кг/м^3, $\nu = 28 \cdot 10^{-6}$ м^2/с) при расходе Q = 5,0 л/с на высоту H = 12 м. Труба стальная новая, коэффициент сопротивления задвижки $\zeta_{задв}$= 6.

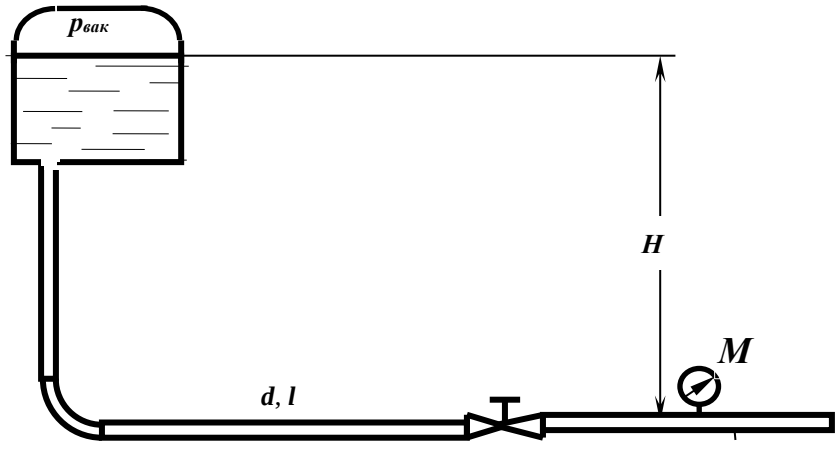

№19

1.Дать определение понятия ***гидравлический радиус.***

2.Определить диаметр трубы для пропуска воды с расходом $\boldsymbol{Q}$ = 2,4 л/с при скорости $\boldsymbol{V}$ = 1,1 м/с.

3.Записать уравнение Бернулли для элементарной струйки вязкой жидкости, построить диаграмму уравнения. Пояснить параметры, входящие в уравнение, исходя из геометрической интерпретации уравнения.

4.Определить разность показаний пьезометров, установленных на горизонтальной трубе $\boldsymbol{d}$ = 50 мм на расстоянии $\boldsymbol{L}$ = 5 м при расходе $\boldsymbol{Q}$ = 3,14 л/с; коэффициент Дарси принять равным 0,04.

5.Определить режим движения воды и нефти в трубе диаметром $\boldsymbol{d}$ = 10 см при скорости движения $\boldsymbol{V}$ = 25 см/с. Кинематический коэффициент вязкости воды $\nu_в$= 0,01 см^2/с; нефти - $\nu_н$ = 0,5 см^2/с.

Задача

Определить расход воды, вытекающей из бака через трубу длиной $\boldsymbol{l}$ = 10 м и диаметром $\boldsymbol{d}$ = 50 мм под напором $\boldsymbol{H}$ = 4 м. Коэффициент сопротивления крана принять равным $\zeta_{кр}$= 6. Труба стальная новая. Учесть все местные сопротивления

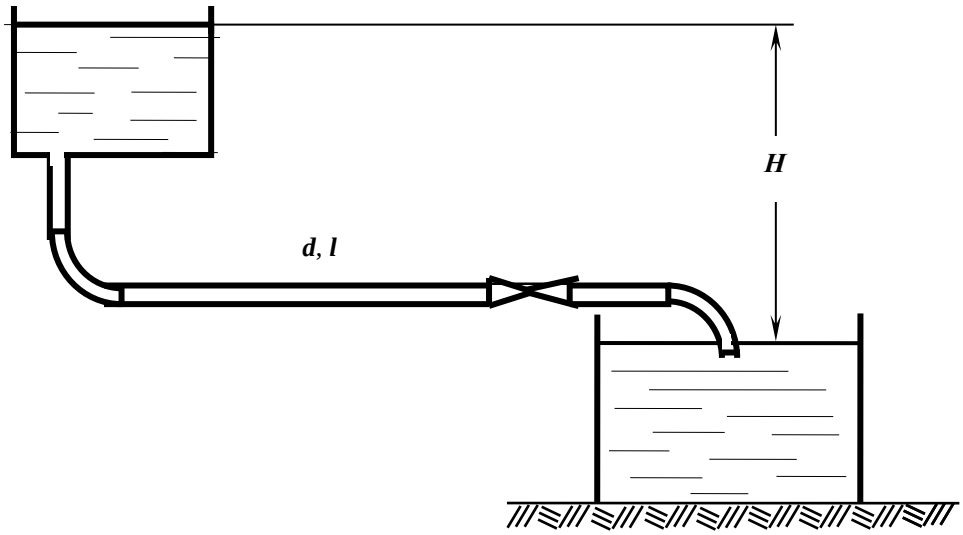

№20

1.Дать определение ламинарного и турбулентного режима.

2.Определить критическую скорость движения воды по трубам диаметрами d = 10 см и 0,1 см. Кинематический коэффициент вязкости воды $\nu_в$= 0,01 см^2/с.

3.Каков геометрический и энергетический смысл каждого члена уравнения Бернулли в отдельности и всего уравнения в целом?

4.Как изменятся потери напора по длине, если расход жидкости уменьшится в 2 раза, показать расчетом.

5.Определить потери напора по длине в трубе длиной L = 20 м диаметром d = 50 мм с абсолютной шероховатостью Δ= 0,5 мм при расходе Q = 2,5 л/с, если кинематический коэффициент вязкости воды ν = 10^{-6} м^2/с.

Задача

Жидкость плотностью ρ = 700 кг/м^3 с кинематическим коэффициентом вязкости ν =3х10^{-6} м^2/с подается из бака по трубе длиной l = 10 м и диаметром d = 50 мм под напором H = 1 м. Определить расход, если показание вакуумметра $p_{вак}$= 5 кПа. Коэффициент сопротивления задвижки $\zeta_{задв}$ = 5,5, шероховатость трубы Δ= 0,2 мм.

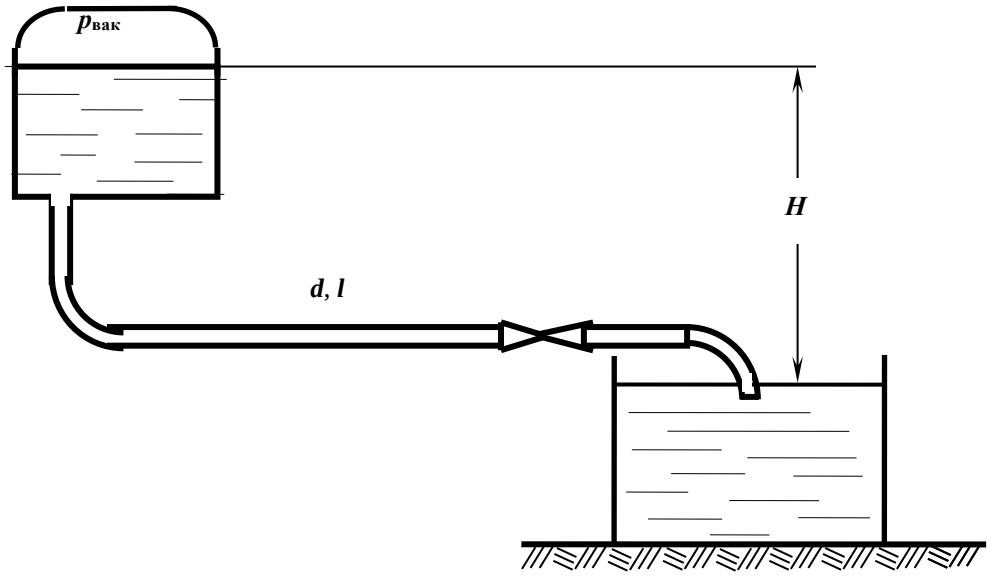

№21

1.По каким признакам движение делится на установившееся и неустановившееся?

2.Чему равен гидравлический радиус в прямоугольном лотке шириной b = 1 м и глубиной наполнения h = 0,5 м?

3.Записать уравнение Бернулли для потока реальной жидкости, начертить диаграмму уравнения, пояснить энергетический смысл членов уравнения

4.Сравнить потери напора по длине в стальной трубе круглого и квадратного сечения при равных длине, площади живого сечения и скоростях движения воды и эквивалентной шероховатости: l =100 м, ω = 0,03 м^2, V =1,0 м/с, Δ = 0,2 мм.

5.Определить расход воды в трубе диаметром d_1 = 250 мм, имеющей плавное сужение до диаметра d_2 =125 мм, если показание пьезометров: до сужения h_1 = 50 см, в сужении h_2 = 30 см.

Задача

Насос, перекачивающий жидкость с плотностью ρ = 900 кг/м^3 и вязкостью ν = 0,5х10^{-4}м^2/с, в количестве Q = 40 л/с, создает во всасывающей линии вакуум $p_{вак}$= 350 мм рт.ст., не вызывая разрыва сплошности потока. Диаметр трубопровода равен d = 200 мм. Найти высоту установки насоса $H_н$, при атмосферном давлении 750 мм рт.ст. и коэффициенте сопротивления задвижки $\zeta_{задв}$= 2.

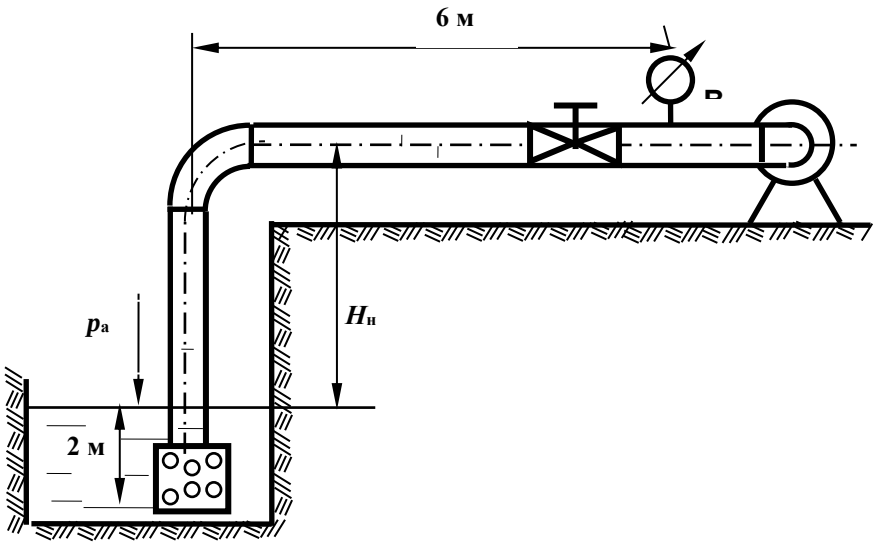

№22

1.Что такое трубка тока и элементарная струйка? Каковы их свойства?

2.Как зависит средняя скорость от площади живого сечения? Что будет со средней скоростью, если площадь живого сечения увеличивается? уменьшается? остается постоянной(

3.Как преобразуется уравнение Бернулли при переходе от элементарной струйки идеальной жидкости к элементарной струйке вязкой жидкости? Как изменится диаграмма уравнения?

4.По трубопроводу диаметром d = 150 мм перекачивается мазут с плотностью ρ = 900 кг/м^3.Определить объемный расход Q и среднюю скоростьV, если весовой расход составляет G =500 Н/час.

5.Определить, при какой скорости возможен ламинарный режим для потока жидкости в трубе диаметром d = 150 мм, если коэффициент кинематической вязкости жидкости равен $\nu = 0{,}3 \times 10^{-4}$ м^2/с.

Задача

Определить, на каком расстоянии от водонапорного бака установлен манометр, показания которого $p_м$ =48 кПа, если длина трубопровода l = 1000 м, диаметр d = 100 мм, H = 10 м, $\Delta_э$= 0,2 мм; принять режим турбулентный, область сопротивления квадратичная.

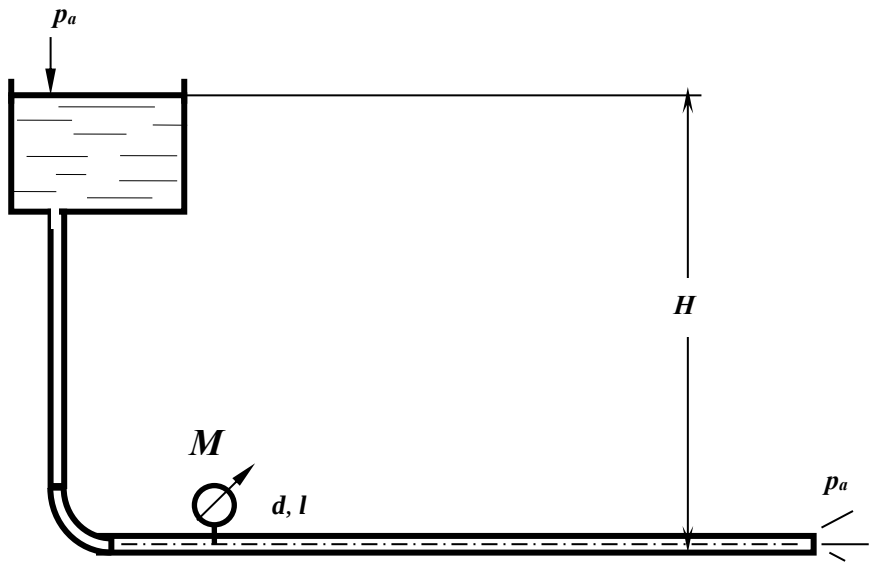

№23

1.Проанализировать и объяснить возможное положение напорной и пьезометрической линии потока вязкой жидкости. Может ли каждая из них быть горизонтальной, иметь уклон в сторону движения или против него? В каких случаях?

2.Чему равен смоченный периметр в безнапорной трубе диаметром d = 1 м и глубиной наполнения h = 0,5 м?

3.В каком смысле следует понимать определение ***потери энергии,*** учитывая, что уравнение Бернулли – закон сохранения энергии при движении жидкости? Может ли потерянная энергия снова перейти в механическую энергию движущегося потока?

4.Чему равна скорость V_1 в напорном трубопроводе, если в сечении 1-1 внутренний диаметр трубы равен d_1 =10 см, а в сечении 2-2 диаметр d_2 = 5см и скорость V_2=1 м/с?

5. Определить давление в конце водопроводной трубы длиной L = 100м, диаметром d = 100 мм (Δ= 1,0 мм), если показание манометра в начале трубы p = 0,96 ат, расход составляет Q = 4,2 л/с ($\nu = 10^{-6}$ м^2/с).

Задача

Насос подает дизельное топливо из нижнего бака в верхний. Определить напор, создаваемый насосом, и его полезную мощность, если плотность жидкости $\rho_б$ = 800 кг/м^3 и кинематическая вязкость $\nu = 3{,}0\cdot10^{-6}$м^2/с**.** Геометрические параметры всасывающего трубопровода: $d_{вс}$ = 125 мм, длина $l_{вс}$= 10 м; нагнетательного трубопровода - $d_н$ = 100 мм, $l_н$= 800 м, эквивалентная шероховатость Δ = 0,5 мм. Высота подъема топлива H = 20 м при подаче Q = 16 л/с, показания манометра, установленного после насоса, $p_м$ = 1,2 ат. Эквивалентную длину в линии нагнетания принять равной 20 м. В линии всасывания учесть потери напора в фильтре ($\zeta_ф$=17) и в полностью открытом вентиле.

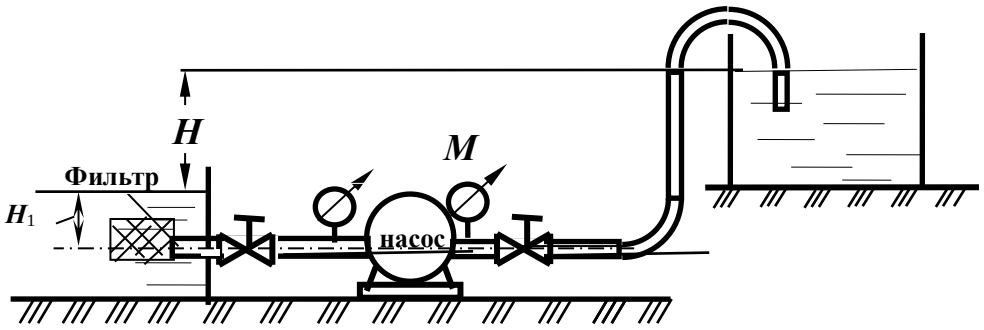

№24

1.Что такое гидравлический уклон? Может ли он быть положительным? отрицательным?

2.Какую размерность имеет число Рейнольдса? Чему равно критическое число Рейнольдса? Как найти критическую скорость?

3.Как изменится расход воды в новой стальной трубе диаметром d = 100 мм и длиной L = 100 м, если потери напора составляют 0,5 м, а температура воды изменилась от 5° до 20°С?

4.Построить диаграмму уравнения Бернулли для элементарной струйки реальной жидкости; пояснить энергетический смысл уравнения.

5.Определить расходы воды в квадратной и круглой трубе при площади живого сечения ω = 0,002 м^2, Δ = 0,2 мм, если потери напора в этих трубах одинаковы и равны 0,2 м, а длина каждой трубы: l =100 м.

Задача

Насос подает дизельное топливо из нижнего бака в верхний. Определить тип прибора, установленного перед входом в насос при H_1= 3 м, если плотность жидкости $\rho_б$ = 800 кг/м^3 и кинематическая вязкость ν = 3,0·10^{-6}м^2/с; расход Q = 16 л/с; геометрические параметры всасывающего трубопровода: $d_{вс}$ = 125 мм, длина $l_{вс}$= 10 м; учесть потери напора в фильтре ($\zeta_ф$=17) и в полностью открытом вентиле.

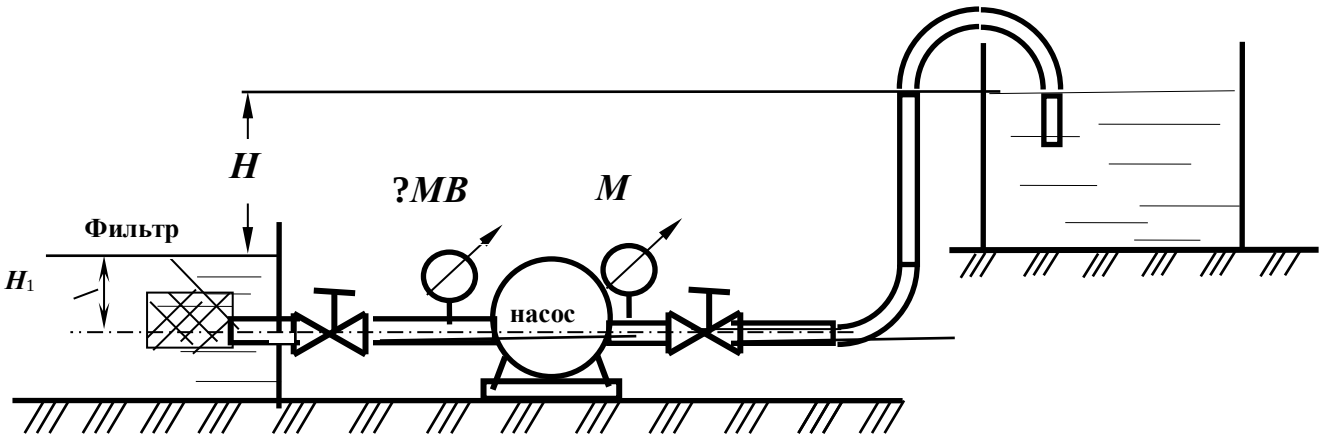

№25

1.Что такое ***местные*** потери напора и потери напора ***по длине*** потока? Какова природа и физическая сущность этих явлений?

2.Под каким давлением находится напорный поток вязкой жидкости, если пьезометрическая линия проходит ниже, выше или совпадает с продольной осью потока?

3.Определить давление в начале трубопровода диаметром d = 150 мм и длиной L = 10 км, при подаче жидкости с плотностью ρ = 880 кг/м^3 и вязкостью ν = 1,09 Ст при весовом расходе **G** =12000 Н/сутки. Конечная точка трубопровода лежит выше начальной на 100 м, а давление в конце трубопровода p_2 =1,5 ати.

4.Определить режим движения воды и нефти в трубе диаметром d = 10 см при расходе равном 250 см^3/с. Кинематический коэффициент вязкости воды $\nu_в$= 0,01 см^2/с; нефти – $\nu_н$ = 0,5 см^2/с.

5.Что такое зона квадратичного сопротивления турбулентного режима? Как она определяется при расчете?

Задача

Чему равен напор H, необходимый для обеспечения расхода воды Q = 20 л/с трубопроводе диаметром d = 100 мм и с длинами l_1 = 10 м, l_2 = 4 м, l_3 = 40 м при показании манометра $p_{ман}$=0,1 ат, труба старая, сильно загрязненная, вентиль полностью открытый. Учесть все местные сопротивления.

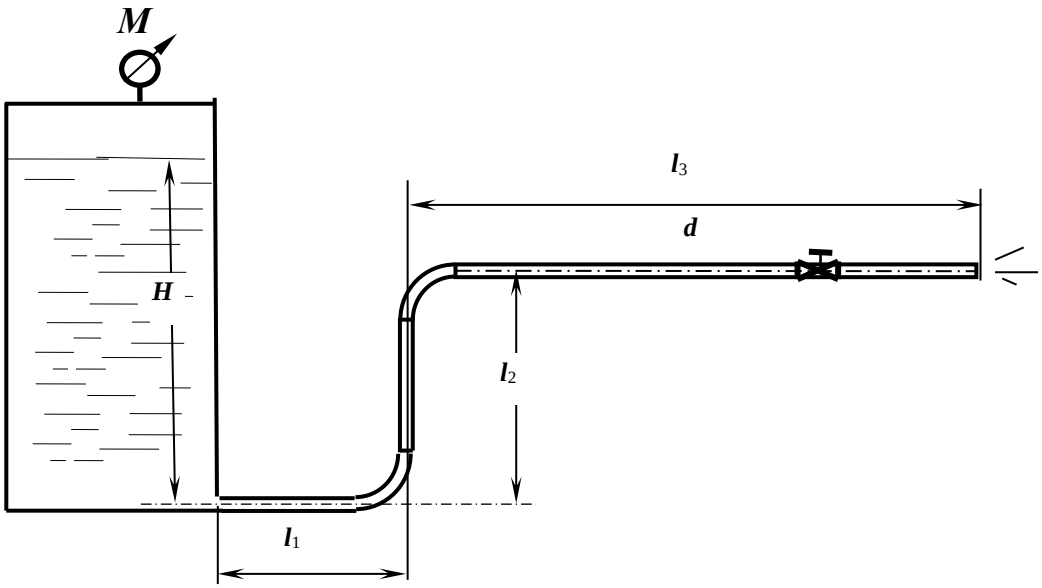

№26

1.Какое движение жидкости называется равномерным?

2.Определить разность показаний трубки Пито и пьезометра, если скорость в точке установки прибора равна $\boldsymbol{u}$ =1,21 м/с. Начертить схему установки приборов.

3.Представить уравнение Бернулли для элементарной струйки реальной жидкости, начертить диаграмму уравнения.

4.Определить потери напора по длине в трубе длиной $\boldsymbol{L}$ = 200 м диаметром $\boldsymbol{d}$ = 50 мм с абсолютной шероховатостью Δ= 0,01 мм при расходе $\boldsymbol{Q}$ = 2,5 л/с, если коэффициент кинематической вязкости воды $\nu = 10^{-6}$ м^2/с.

5.Определить, при какой скорости возможен ламинарный режим для потока жидкости в трубе диаметром $\boldsymbol{d}$ =150 мм, если коэффициент кинематической вязкости жидкости равен $\nu = 0{,}3\text{x}10^{-4}$ м^2/с.

Задача

Вода ($\nu = 10^{-6}$м^2/с) из озера по самотечному трубопроводу ($\boldsymbol{d}$ = 200 мм, $\boldsymbol{l}$ = 50 м) поступает в береговой колодец, откуда насосом подается в промысловый водопровод. Подача насоса $\boldsymbol{Q}$ = 60 л/с, его всасывающая линия ($\boldsymbol{d}_1$ = 150 мм, $\boldsymbol{l}_1$ = 15 м) имеет сетку с обратным клапаном, колено и вентиль. Все трубы сварные, умеренно заржавевшие, $\boldsymbol{H}$ = 3 м. Определить вакуум в трубе перед насосом.

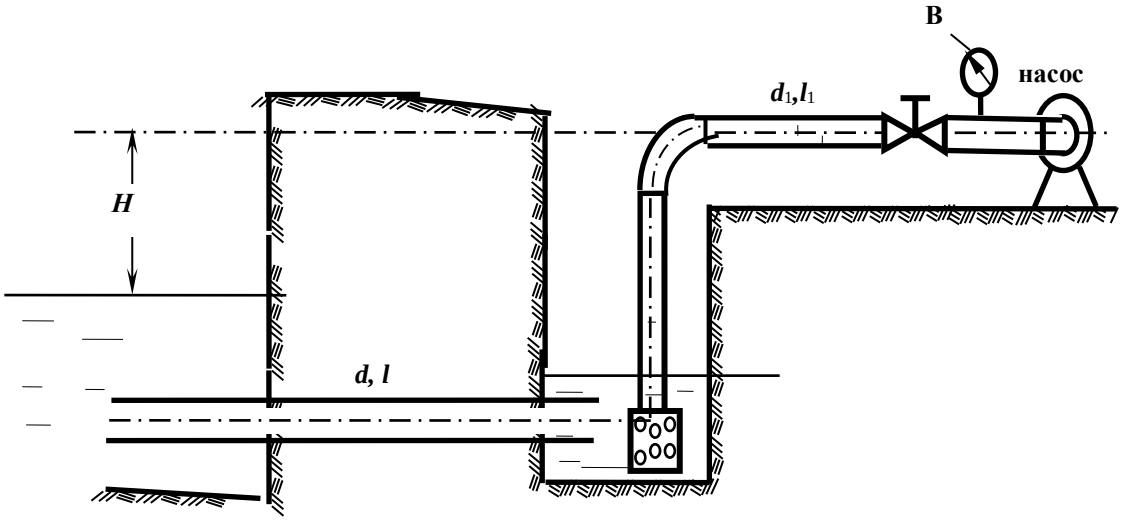

МИНОБРНАУКИ РОССИИ

ФГБОУ ВО «Уральский государственный горный университет»

УТВЕРЖДАЮ
Проректор по учебно-
методическому комплексу

_____С.А.Упоров

РУКОВОДСТВО ПО ВЫПОЛНЕНИЮ ПРАКТИЧЕСКИХ РАБОТ

ОТКРЫТАЯ ГЕОТЕХНОЛОГИЯ

«Технологические расчеты параметров и процессов открытых горных работ»

Специальность

21.05.04 Горное дело

форма обучения: очная, заочная

квалификация выпускника: **Горный инженер (специалист)**

Автор: Костин А.Л., ст. преп.

Одобрена на заседании кафедры	Рассмотрена методической горно-технологического факультета (ГТФ)
Разработки месторождений открытым способом	
(название кафедры)	*(название факультета)*
Зав. кафедрой _____	Председатель _____
(подпись)	*(подпись)*
Лель Ю.И.	Колчина Н.В.
(Фамилия И.О.)	*(Фамилия И.О.)*
Протокол № 337 от 19.04.2019	Протокол № 7 от 19.04.19
(Дата)	*(Дата)*

Екатеринбург
2019

Оглавление

ПРАКТИЧЕСКАЯ РАБОТА № 1. ***Графическое изображение элементов горных работ……*** 3

Контрольные вопросы…… 13

ПРАКТИЧЕСКАЯ РАБОТА № 2. ***Определение объема капитальной траншеи……..*** 14

Контрольные вопросы…… 16

ПРАКТИЧЕСКАЯ РАБОТА № 3. ***Определение объема, размеров, производительности и срока службы карьера, запасов полезного ископаемого и коэффициента вскрыши……*** 17

Контрольные вопросы…… 22

ПРАКТИЧЕСКАЯ РАБОТА № 4. ***Расчет заряда одиночной скважины……*** 23

Контрольные вопросы…… 27

ПРАКТИЧЕСКАЯ РАБОТА № 5. ***Расчет производительности бурового станка……....*** 29

Контрольные вопросы…… 32

ПРАКТИЧЕСКАЯ РАБОТА № 6. ***Расчет производительности карьерных экскаваторов…….*** 33

Контрольные вопросы…… 36

ПРАКТИЧЕСКАЯ РАБОТА № 7. ***Определение производительности карьерных автосамосвалов…..*** 37

Контрольные вопросы…… 41

ПРАКТИЧЕСКАЯ РАБОТА № 8. ***Конструкция рабочего и нерабочего бортов карьера…….*** 42

Контрольные вопросы…… 46

ПРАКТИЧЕСКАЯ РАБОТА № 9. ***Расчет бульдозерного отвалообразования при автомобильном транспорте……*** 47

Контрольные вопросы…… 51

СПИСОК ИСПОЛЬЗОВАННЫХ И РЕКОМЕНДУЕМЫХ ЛИТЕРАТУРНЫХ ИСТОЧНИКОВ…… 51

ПРИЛОЖЕНИЕ 1 *Исходные данные к лабораторной работе № 1 "Графическое изображение элементов горных работ"*…… 52

ПРИЛОЖЕНИЕ 2 *Исходные данные к лабораторной работе № 2 «Определение объема капитальных траншей»*…… 58

ПРИЛОЖЕНИЕ 3 *Исходные данные к лабораторной работе № 3 «Определение объема, размеров, производи-тельности и срока службы карьера, запасов полезного ископаемого и коэффи-циента вскрыши»*…… 59

ПРИЛОЖЕНИЕ 4 *Исходные данные к лабораторной работе № 4 «Расчет заряда одиночной скважины»*…… 60

ПРИЛОЖЕНИЕ 5 *Значение коэффициента* $k_{разб}$ *в зависимости от крепости пород*…… 61

ПРИЛОЖЕНИЕ 6 *Значение коэффициента* $k_з$ …… 61

ПРИЛОЖЕНИЕ 7 *Исходные данные к лабораторной работе № 5 «Расчет производительности бурового станка»*…… 62

ПРИЛОЖЕНИЕ 8 *Зависимость оптимальной скорости вращения бурового става*…… 63

ПРИЛОЖЕНИЕ 9 *Значение коэффициента k в зависимости от показателя буримости горных пород*…… 63

ПРИЛОЖЕНИЕ 10 *Исходные данные для расчетов к лабораторной работе № 6 «Расчет производительности карьерных экскаваторов»*…… 64

ПРИЛОЖЕНИЕ 11 *Коэффициенты разрыхления пород в ковше экскаватора и наполнения ковша (по ЕНВ)*…… 64

ПРИЛОЖЕНИЕ 12 *Исходные данные для расчетов к лабораторной работе № 7 «Определение производитель-ности карьерных автосамосвалов»*…… 65

ПРИЛОЖЕНИЕ 13 *Техническая характеристика карьерных автосамосвалов*…… 66

ПРИЛОЖЕНИЕ 14 *Значение коэффициента технической готовности автосамосвалов*…… 66

ПРИЛОЖЕНИЕ 15 *Среднетехнические скорости движения карьерных автосамосвалов*…… 67

ПРИЛОЖЕНИЕ 16 *Исходные данные к лабораторной работе № 8 «Конструкция рабочего и нерабочего бортов карьера»*…… 68

ПРИЛОЖЕНИЕ 17 *Исходные данные к лабораторной работе № 9 «Расчет бульдозерного отвалообразования при автомобильном транспорте»*…… 69

ПРИЛОЖЕНИЕ 18 *Значение коэффициентов* $k_р^о$, $k_{зав}$ *и высоты яруса* $h_я$ …… 70

ПРИЛОЖЕНИЕ 19 *Производительность бульдозеров (по данным института Гипроруда)*…… 70

Практическая работа № 1

ГРАФИЧЕСКОЕ ИЗОБРАЖЕНИЕ ЭЛЕМЕНТОВ ГОРНЫХ РАБОТ

Цель работы – изучить и освоить графическое изображение элементов горных работ.

1.1. Задачи работы

1.1.1. Изучить масштабы, линии и условные изображения горных машин, применяемые для горных чертежей.

1.1.2. Изучить и освоить навыки графического изображения основных элементов горных работ.

1.2. Порядок выполнения работы

1.2.1. По рисункам 1.1- 1.4 ознакомиться с масштабами, линиями и условными изображениями горных машин, применяемыми для горных чертежей.

1.2.2. По учебнику [1, с. 10 - 11] и рис. 1.5 - 1.13 ознакомиться с типовыми графическими изображениями элементов горных работ.

1.1.3. В соответствии с номером варианта задания и соответствующими исходными данными в прил. 1 начертить элементы горных работ на формате А4 в масштабе, соответствующем заданным размерам.

Изображение заданных элементов горных работ вычертить в соответствии со знаниями и навыками, полученными при изучении дисциплин «Машиностроительное черчение» и «Начертательная геометрия».

Масштаб, типы линий и условные знаки
на чертежах горных работ

1. Масштаб изображений
1:5; 1:10; 1:50; 1:100; 1:200; 1:500; 1:1000; 1:2000;
1:5000; 1:10000; 1:25000; 1:50000; 1:100000

Рис. 1.1. Масштабы изображений

Линия	Начертание	Толщина линий в зависимости от масштаба чертежа (S)	Основное назначение
Основная		S=0,6 - 1,5 мм	Линии фактического и проектного контура всех горных выработок и сооружений на видах и разрезах (сечениях), верхняя бровка уступов в плане
Вспомогательная сплошная		от S/3 до S/2 0,2 - 0,8 мм	Линии размерные, выносные и штриховки, изолинии, линии границ горных пород на разрезах и сечениях, линии обрыва, нижняя бровка уступов в целике
Вспомогательная с изгибами	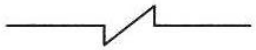	от S/3 до S/2 0,2 - 0,8 мм	Длинные линии обрыва на планах и разрезах
Вспомогательная штриховая			Линии невидимых контуров горных выработок, находящихся за плоскостью проекций
Штрихпунктирная			Осевые и центровые линии горных выработок, бровка отвалов, насыпей, навалов и уступов в разрыхленной горной массе
Разомкнутая		от S до 1,5S	Линии сечений

Рис. 1.2. Типы линий

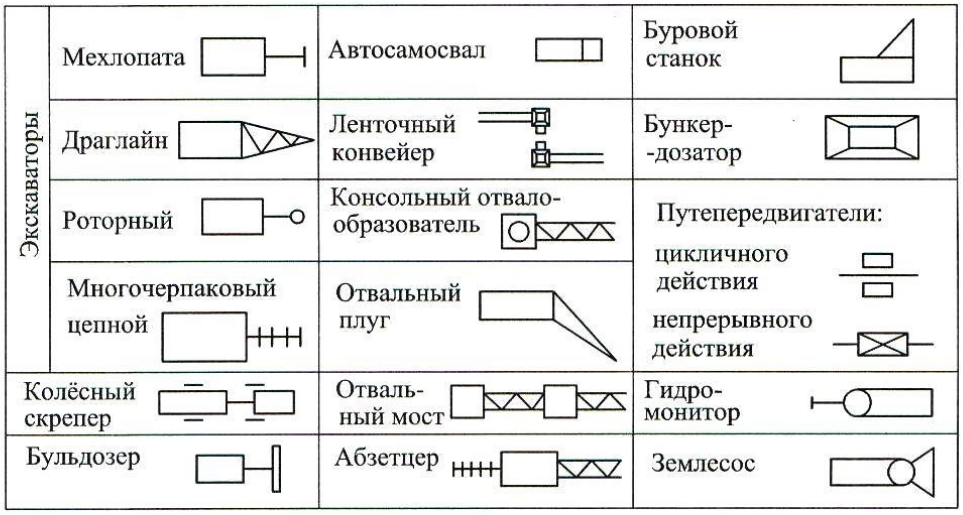

Рис. 1.3. Условные изображения горного оборудования

Наименование элемента	Обозначение элемента
Горизонтальное проложение породного уступа в целике	
Горизонтальное проложение уступа в полезном ископаемом, пройденного в целике	
Горизонтальное проложение породного уступа, пройденного по разрыхленой горной массе	
Горизонтальное проложение уступа в полезном ископаемом, пройденного по разрыхленной горной массе	
Бергштрихи проводят перпендикулярно линии горизонта	

Рис. 1.4. Условные обозначения откосов открытых горных выработок

Вскрышной уступ

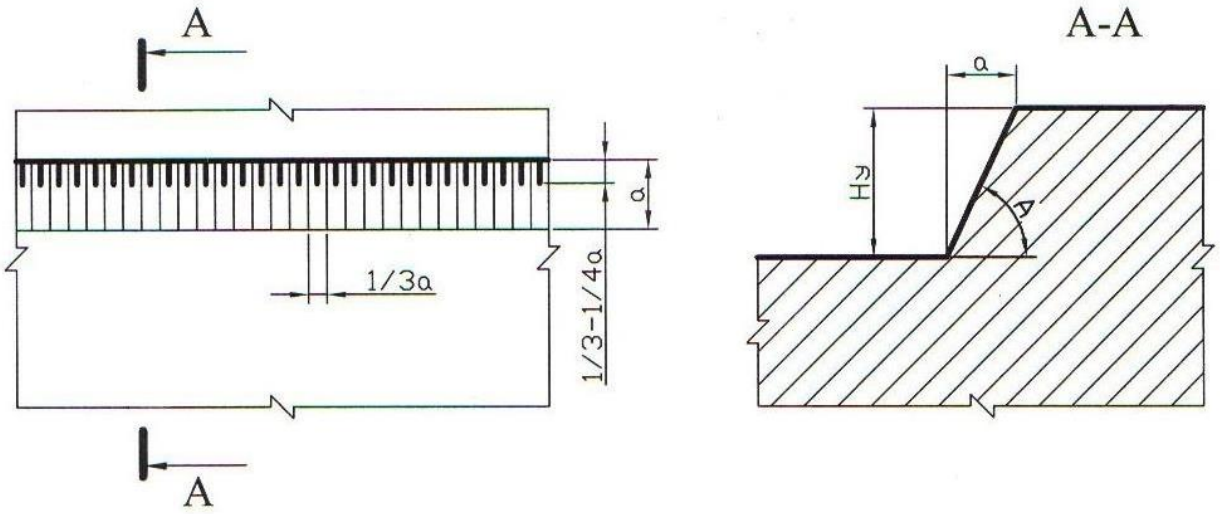

Добычной (рудный) уступ

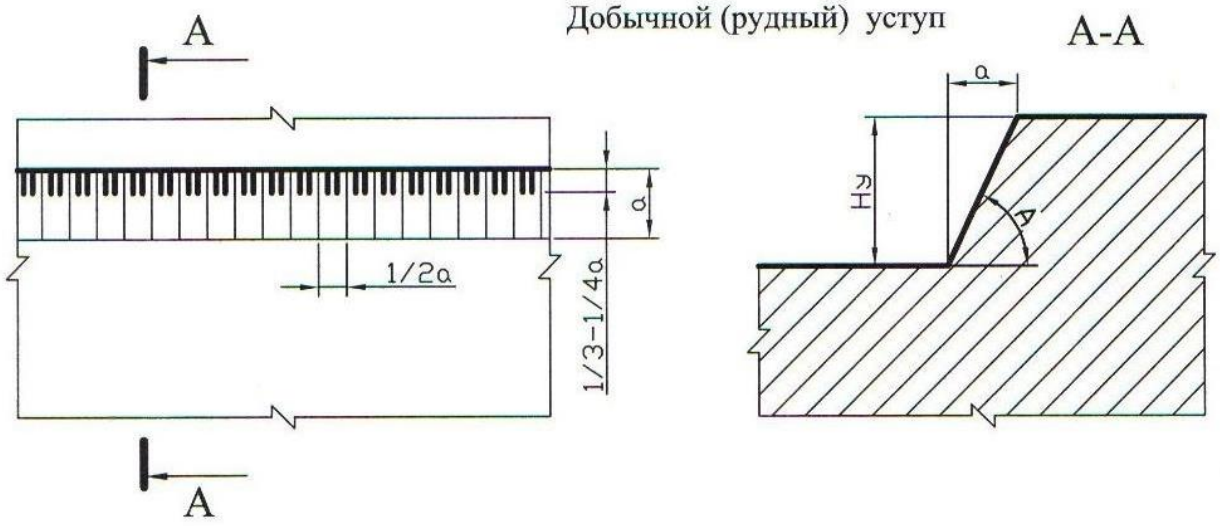

Смешанный (сложный) уступ

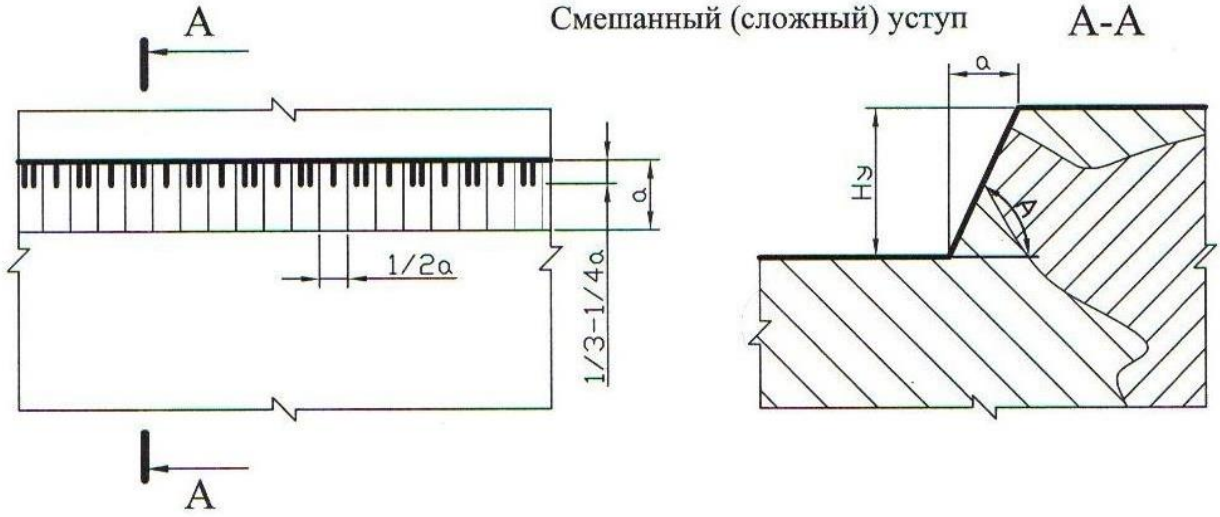

Рис. 1.5. Изображение уступов в целике

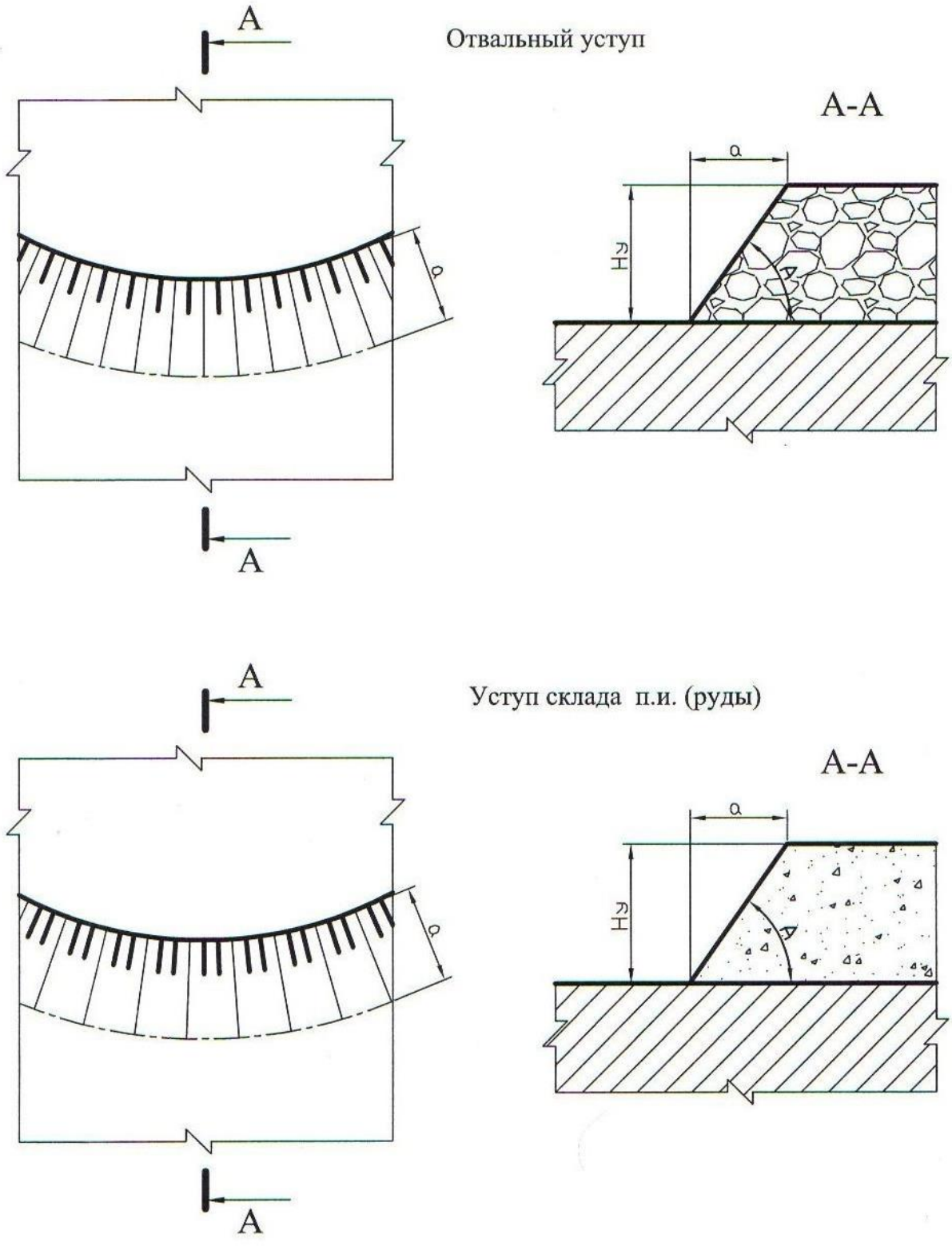

Рис. 1.6. Изображение уступов в искусственно разрыхленных горных породах

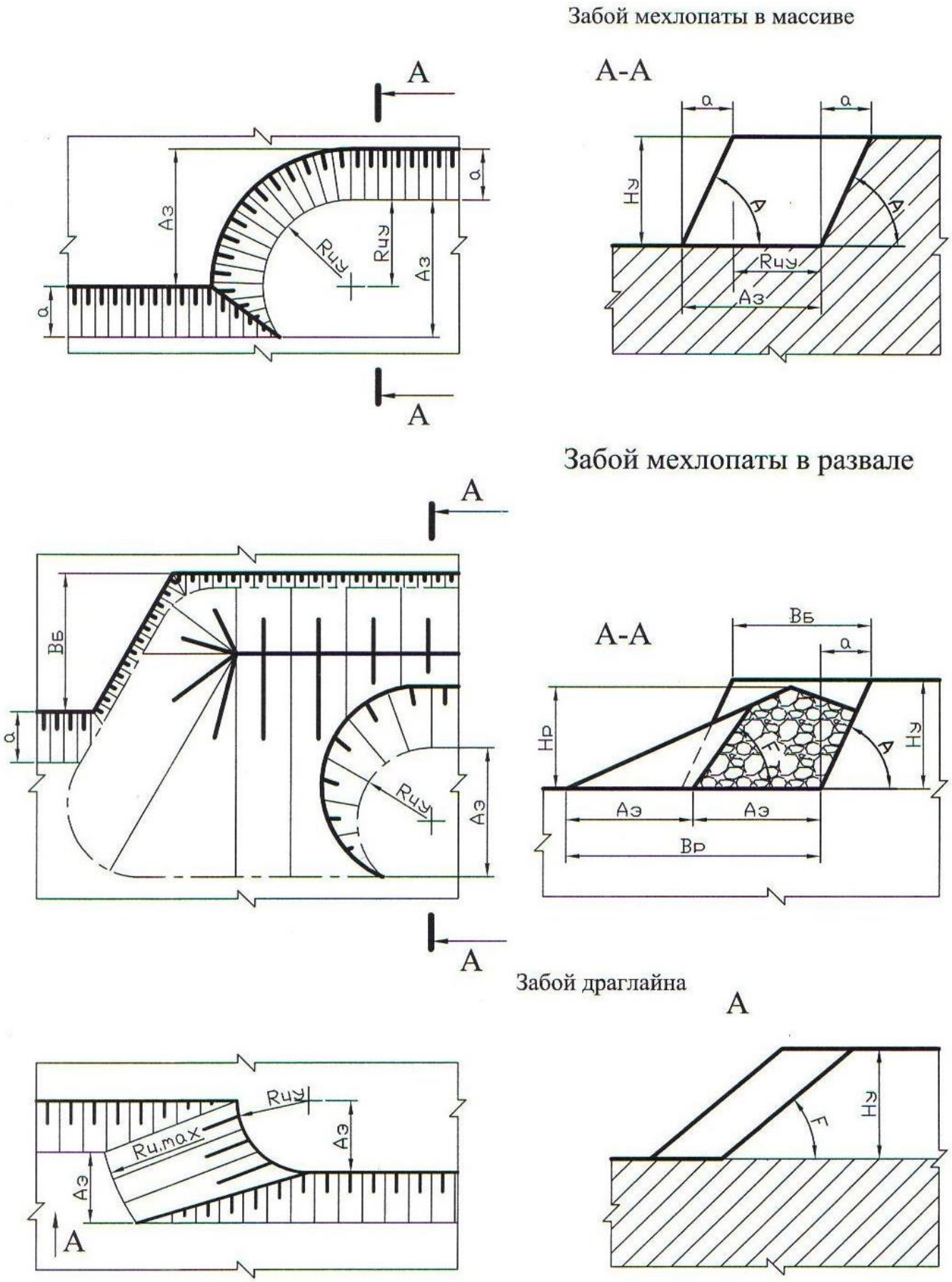

Рис. 1.7. Изображение забоев одноковшовых экскаваторов

Забой роторного экскаватора

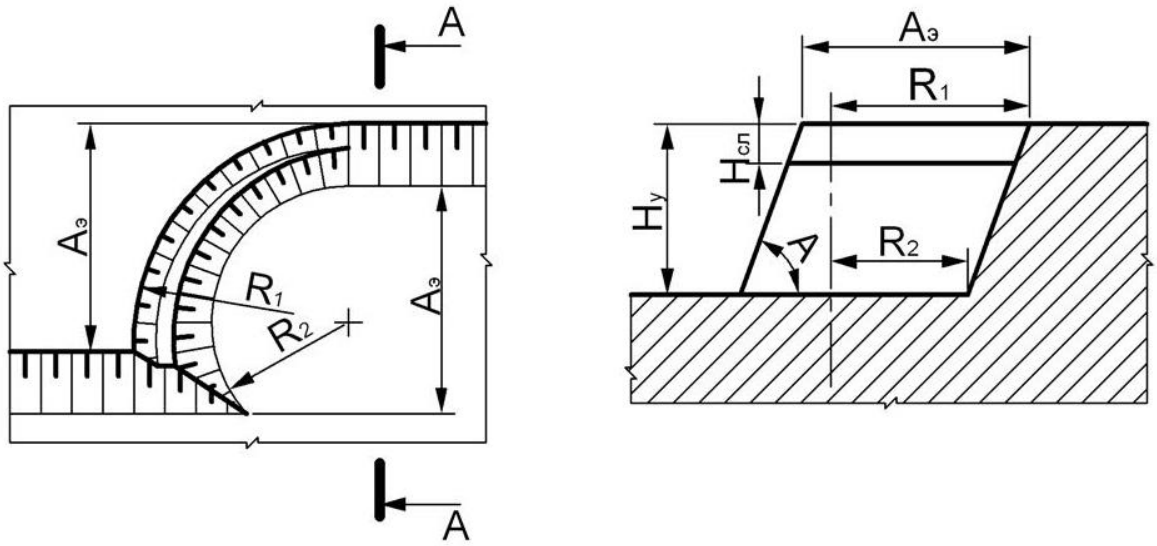

Рис. 1.8. Изображение забоя роторного экскаватора

Забой бульдозера

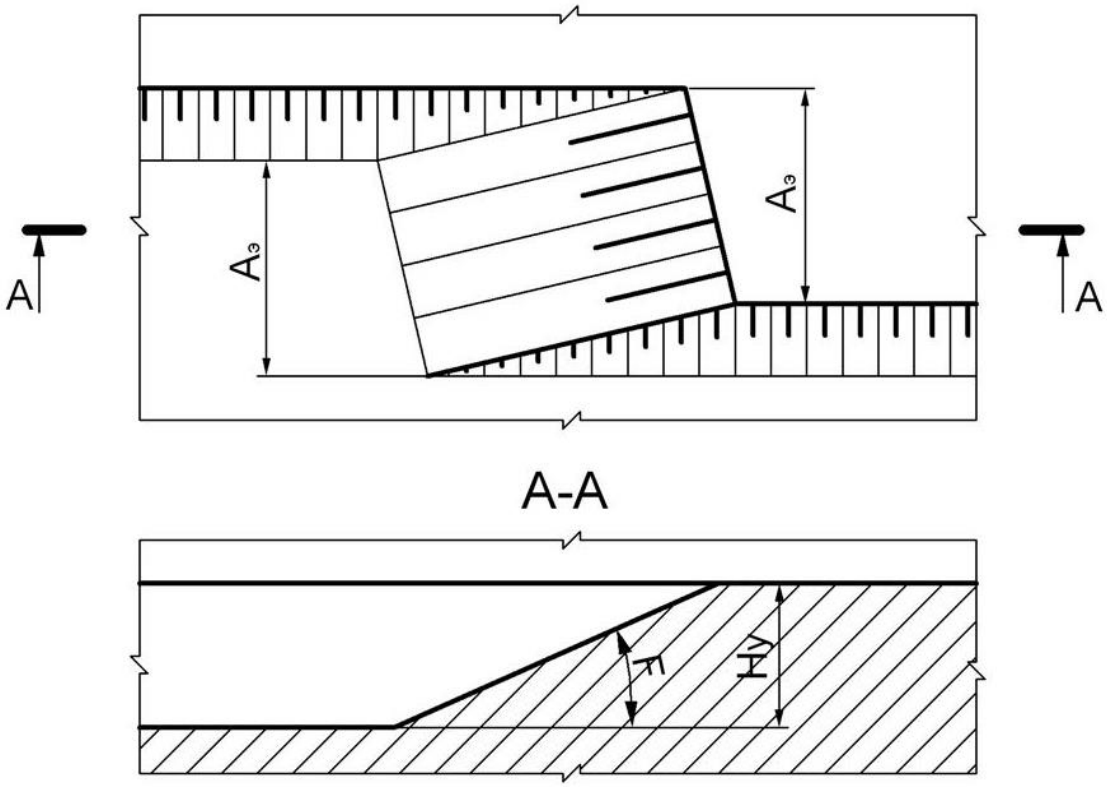

Рис. 1.9. Изображение бульдозерного забоя

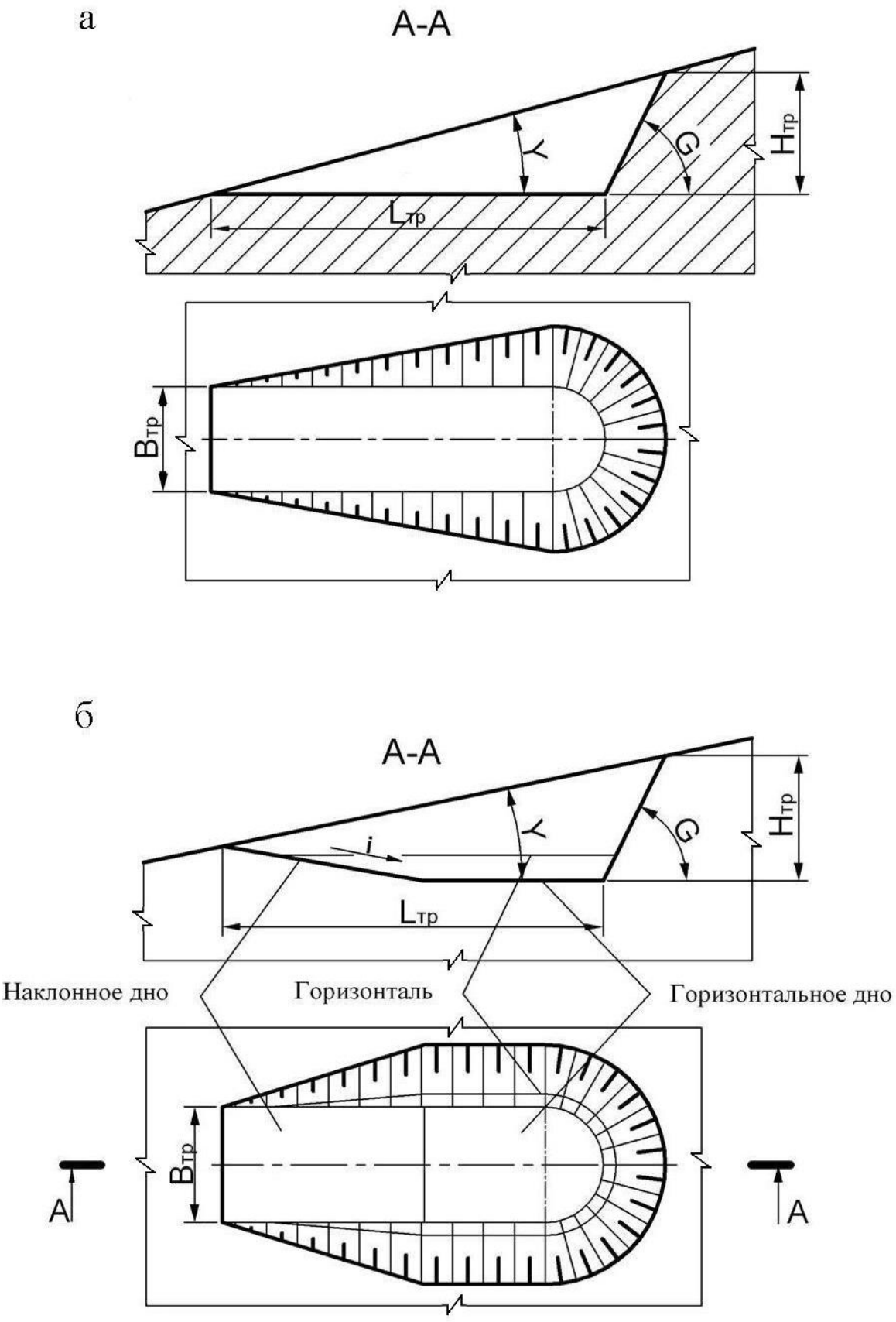

Рис. 1.10. Траншея на косогоре:
а – траншея с горизонтальным дном;
б – траншея с наклонным и горизонтальным дном

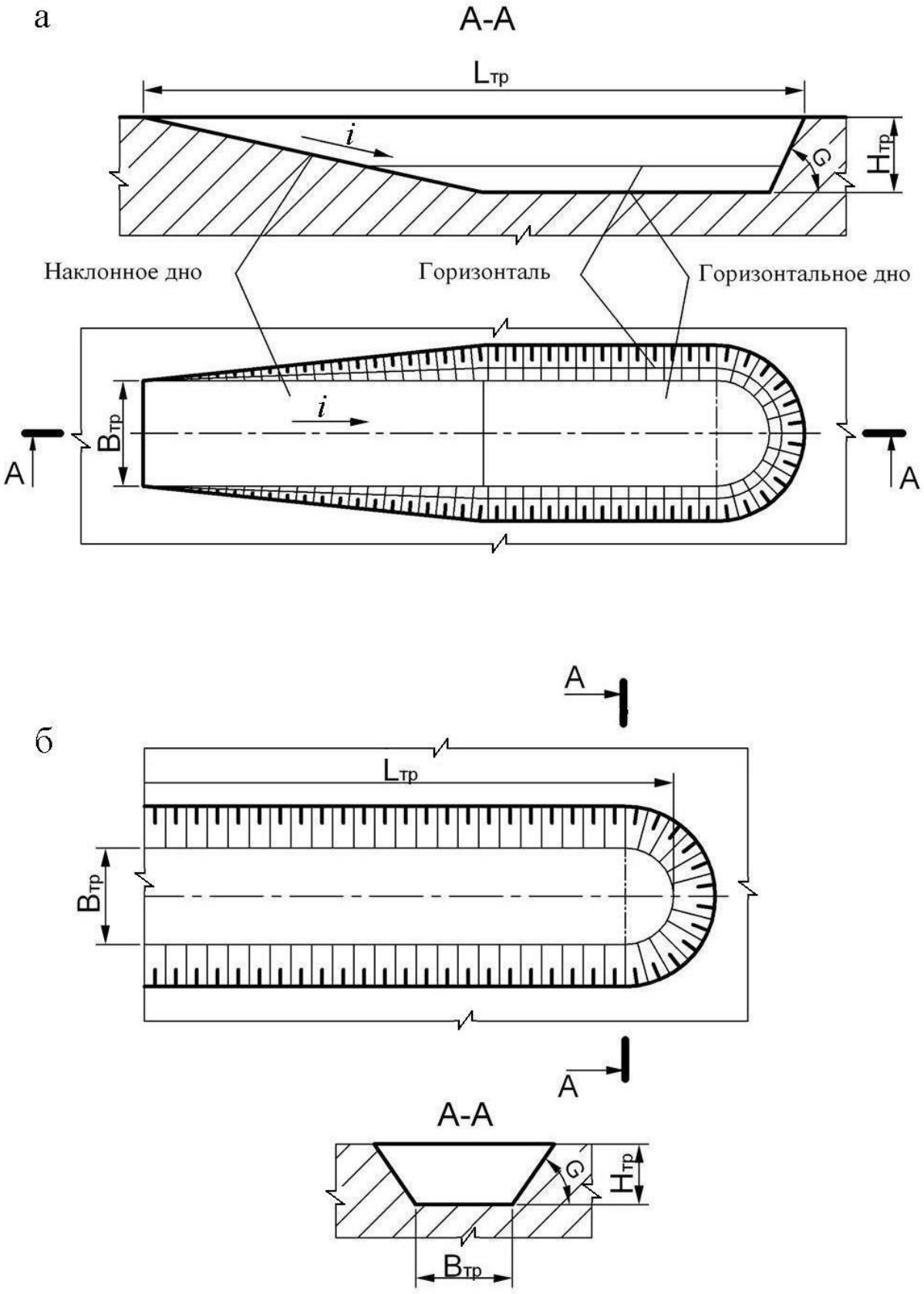

Рис. 1.11. Горизонтальные траншеи в равнинной местности:
а – траншея с горизонтальным и наклонным дном;
б – траншея с горизонтальным дном

а

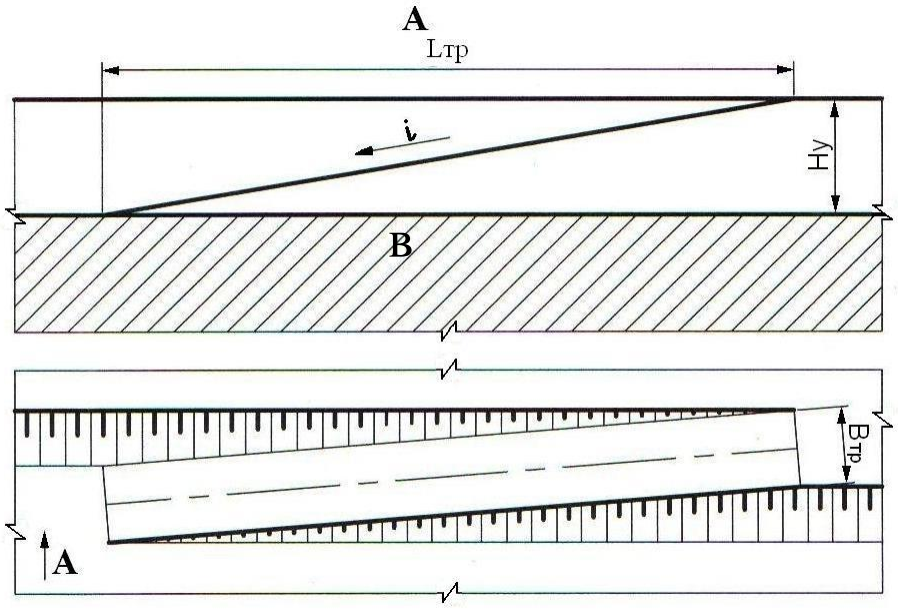

б

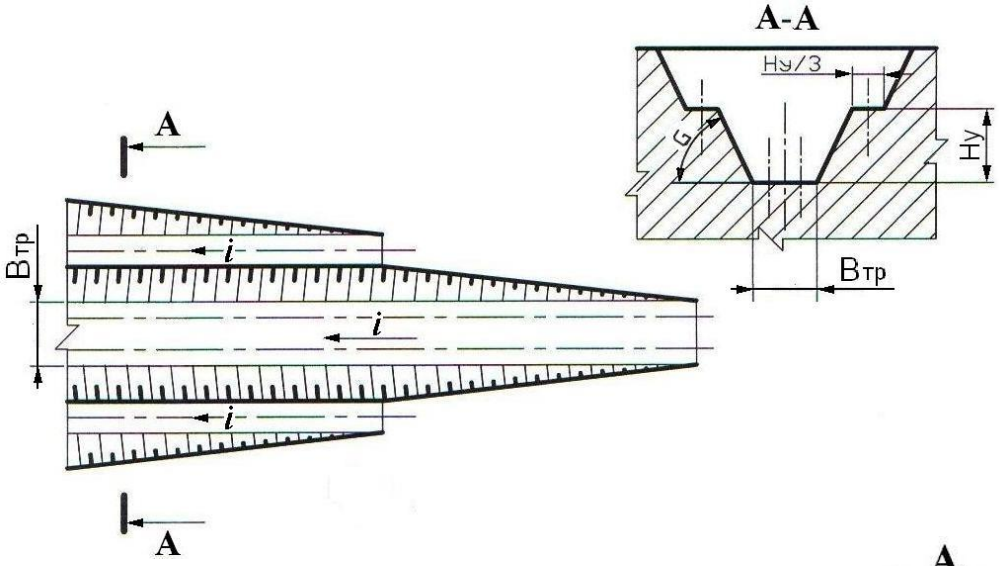

в

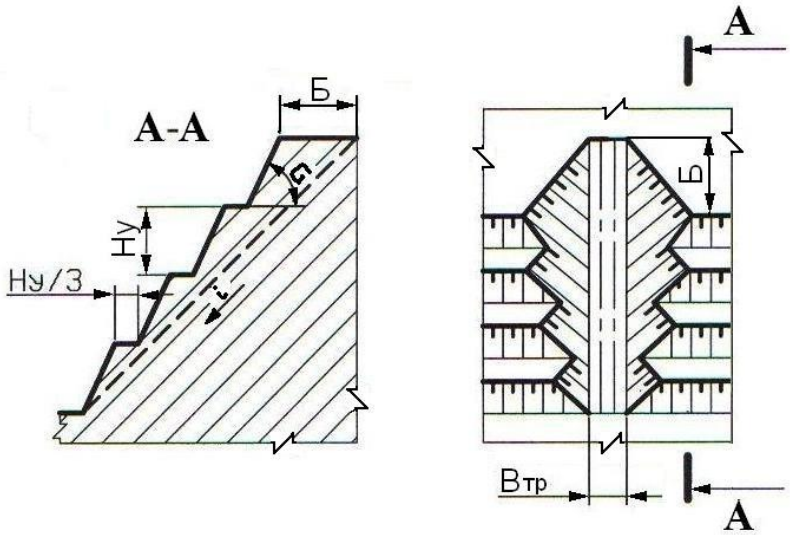

Рис. 1.12. Наклонные траншеи
а – внутренняя полутраншея (съезд); *б* – траншея групповая;
в – траншея крутонаклонная

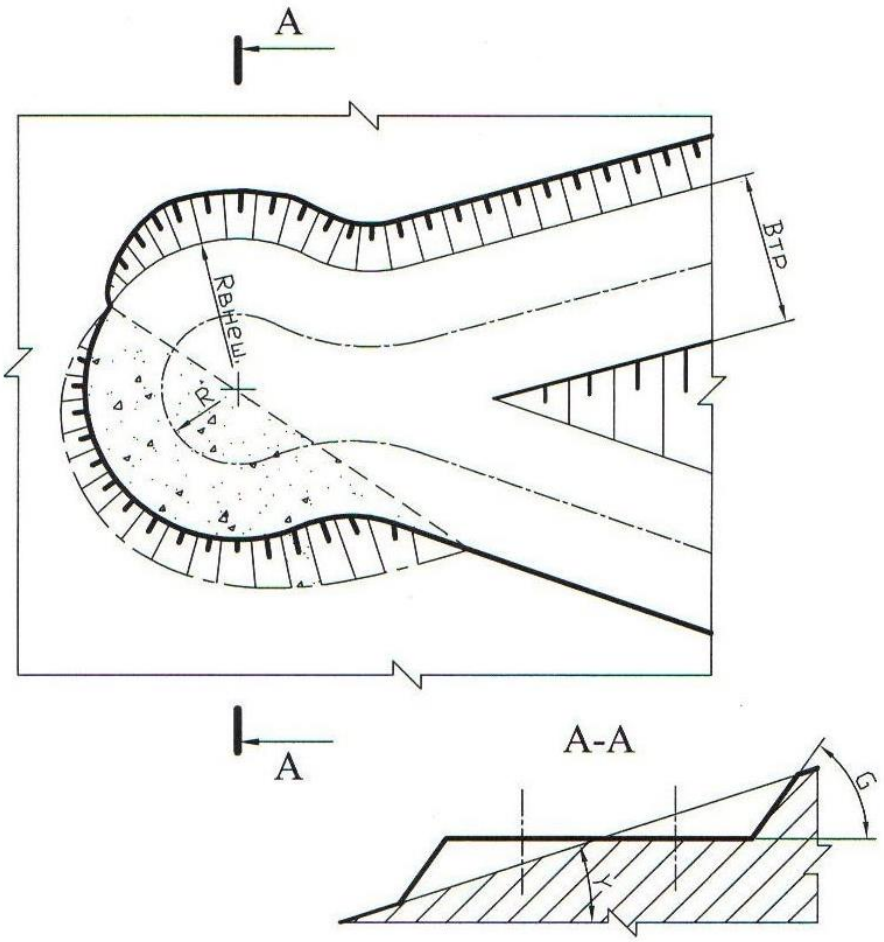

Рис. 1.13. Серпантина на косогоре

Контрольные вопросы к практической работе № 1

1. 1: 5; 2:3; 1:3; 1:20; 1:30; 1:500; 1:70000; 1:25; 1:25000 – какой из этих масштабов не применяется?
2. Во сколько раз основная линия толще вспомогательной?
3. Когда применяется штрихпунктирная линия?
4. Когда применяется основная линия?
5. Когда применяется сплошная вспомогательная линия?
6. Как должны располагаться берг-штрихи при изображении горизонтальных проложений откосов?
7. От каких параметров уступа зависит ширина горизонтального проложения?

Практическая работа № 2

ОПРЕДЕЛЕНИЕ ОБЪЕМА КАПИТАЛЬНОЙ ТРАНШЕИ

Цель работы – изучить методику определения объема капитальной траншеи.

2.1. Задачи работы

2.1.1. Ознакомиться с методикой определения объема капитальных траншей.

2.1.2. Выполнить расчет объема капитальной траншеи по исходным данным.

2.1.3. Исследовать зависимость объема капитальной траншеи от определяющих факторов.

21.4. Выполнить графическое изображение плана и элементов капитальной траншеи.

2.2. Порядок выполнения работы

2.2.1. По учебнику [1, с. 192 - 198] ознакомиться с конструкцией капитальных траншей и методикой определения их объема.

2.2.2. Ознакомиться с исходными данными в прил. 2. По данным заданного варианта выполнить расчет объема капитальной траншеи.

Объем простой капитальной траншеи можно представить как сумму объема полупризмы V_1 и объемов двух пирамид [1, рис. 10.3, с. 196].

$$V_т = V_1 + 2V_2, \qquad (2.1)$$

где $V_т$ – объем капитальной траншеи, м^3;

V_1 – объем полупризмы, м^3;

V_2 – объем пирамиды, м^3.

Объем породы в торце траншеи, заключенный в призме V_3 и двух пирамидах V_3 и V_4, незначителен и обычно в расчетах не учитывается.

Объем полупризмы V_1 (м^3) определяется

$$V_1 = \frac{b_т h_т^2}{2i}, \tag{2.2}$$

где $b_т$ – ширина основания траншеи, м;

$h_т$ – глубина траншеи, м;

i – уклон траншеи, ед.

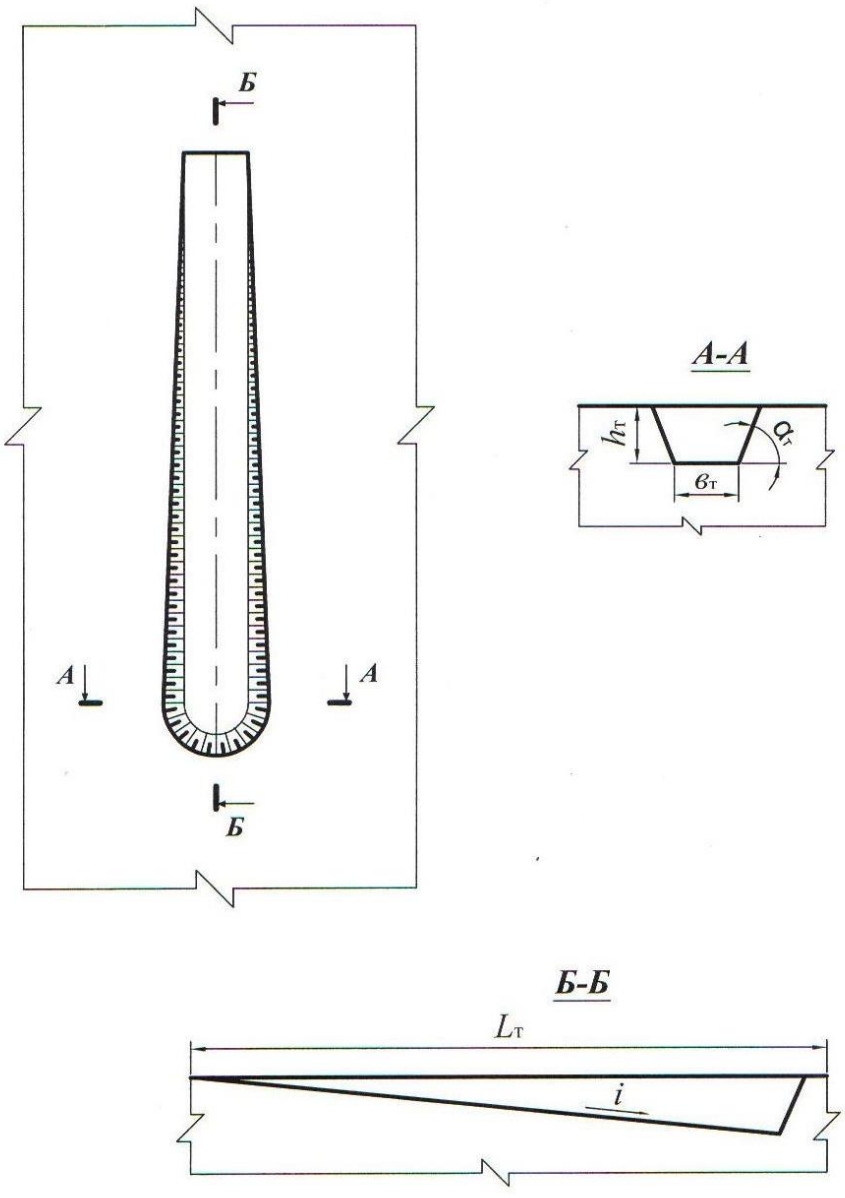

Рис. 2.1. Схема к расчету объема капитальной траншеи

Объем пирамиды V_2, (м^3) определяется

$$V_2 = \frac{h_т^3}{6i\,\mathrm{tg}\,\alpha_т}, \qquad (2.3)$$

где $\alpha_т$ – угол откоса борта траншеи, град.

После преобразования формулы (2.1) с учетом (2.2) и (2.3) объем траншеи

$$V_т = \frac{h_т^2}{i}\left(\frac{b_т}{2} + \frac{h_т}{3\mathrm{tg}\,\alpha_т}\right). \qquad (2.4)$$

2.2.3. Исследовать зависимость объема капитальной траншеи от одного из определяющих факторов ($h_т$, $b_т$, i, $\alpha_т$) согласно заданию (прил. 2). Начертить график зависимости.

2.2.4. Вычертить графическое изображение плана и элементов капитальной траншеи в выбранном масштабе (аналогично рис. 2.1 и рис. 10.3 [1, с. 196].

Форма отчетности. По результатам занятия представляется отчет, содержащий исходную информацию, расчетные формулы, все необходимые расчеты и их результаты, а также чертежи на миллиметровой бумаге.

Контрольные вопросы к практической работе № 2

1. Дайте определение траншеи.
2. Перечислите виды траншей по назначению.
3. Перечислите виды вскрывающих траншей.
4. Перечислите элементы траншеи.
5. Перечислите параметры разрезной траншеи.
6. Перечислите параметры вскрывающей траншеи
7. От каких факторов зависит ширина дна разрезной и вскрывающей траншеи? В каких пределах она изменяется?
8. Что такое уклон траншеи? От каких факторов он зависит и в каких пределах изменяется?
9. Перечислите способы проходки траншеи.
10. Какие сооружения располагаются во вскрывающей траншее?

Практическая работа № 3

ОПРЕДЕЛЕНИЕ ОБЪЕМА, РАЗМЕРОВ, ПРОИЗВОДИТЕЛЬНОСТИ И СРОКА СЛУЖБЫ КАРЬЕРА, ЗАПАСОВ ПОЛЕЗНОГО ИСКОПАЕМОГО И КОЭФФИЦИЕНТА ВСКРЫШИ

Цель работы – овладеть навыками простейших расчетов объема и размеров карьера, запасов полезного ископаемого и коэффициента вскрыши, производительности и срока службы карьера.

3.1. Задачи работы

3.1.1. Ознакомиться с методикой расчета объема и размеров карьера, запасов полезного ископаемого и среднего коэффициента вскрыши.

3.1.2. Выполнить расчет объема и размеров карьера, запасов полезного ископаемого и среднего коэффициента вскрыши по исходным данным.

3.1.3. Исследовать зависимость объема карьера от его глубины.

3.1.4. Выполнить простейшее графическое изображение плана и элементов объема карьера.

2.2. Порядок выполнения работы

3.2.1. По учебнику [1, с. 28 - 29; с. 316 - 317] ознакомиться с методикой расчета объема карьера, запасов полезного ископаемого и среднего коэффициента вскрыши.

3.2.2. Ознакомиться с исходными данными в прил. 3. По данным заданного варианта выполнить расчет объема и размеров карьера, запасов полезного ископаемого и среднего коэффициента вскрыши.

При равнинном рельефе поверхности и наклонном или крутом падении залежи объем карьера может быть определен как сумма отдельных геометрических фигур (рис. 3.1)

$$V_{\text{к}} = V_1 + V_2 + V_3, \qquad (3.1)$$

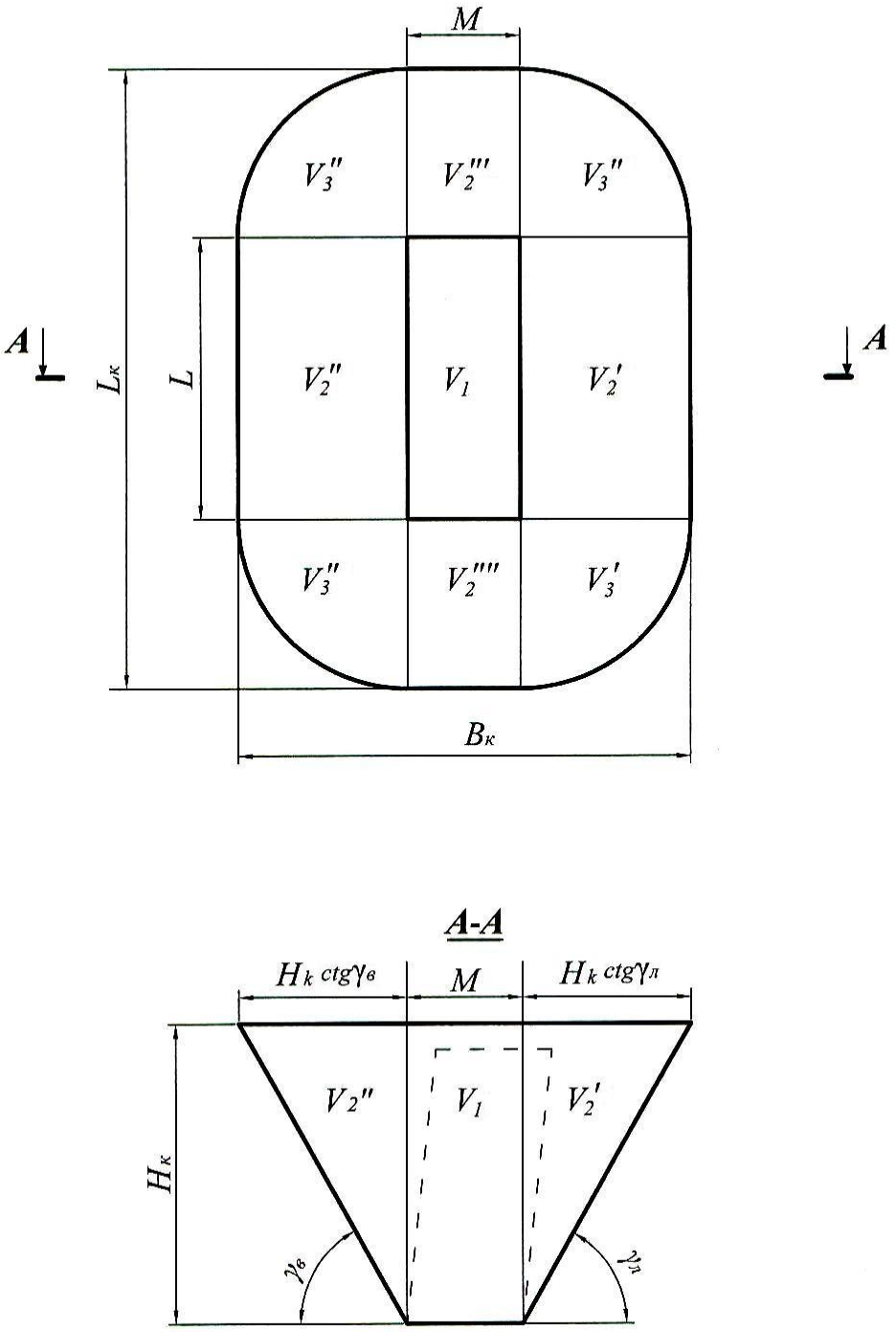

Рис. 3.1. Схема к расчету объема карьера

где $V_к$ – объем карьера, м^3;

V_1 – объем призмы с основанием $S = LM$, м^3;

S – площадь дна карьера, м^2;

L – длина залежи по простиранию, м;

M – горизонтальная мощность залежи, м.

$$V_1 = LMH_к, \tag{3.2}$$

где $H_к$ – глубина карьера, м;

V_2 – суммарный объем призм треугольного сечения, прилегающих с четырех сторон к объему V_1 (V_2' и V_2'' – вдоль длинных сторон карьера; V_2''' и V_2'''' – вдоль коротких сторон у торцов карьера), м^3;

$$V_2 = \frac{1}{2} PH^2{}_к \operatorname{ctg} \gamma_{ср}, \tag{3.3}$$

где P – периметр залежи (дна карьера), $P = 2(L + M)$ м;

V_3 – суммарный объем отдельных частей расчлененного конуса, располагающихся в угловых участках карьера (V_3', V_3'', V_3''' и V_3''''), м^3,

$$V_3 = \frac{\pi}{3} H_к^3 \operatorname{ctg}^2 \gamma_{ср}, \tag{3.4}$$

где $\gamma_{ср}$ – усредненный угол откоса нерабочих бортов карьера, град.

$$\gamma_{ср} = \frac{\gamma_в + \gamma_л}{2},$$

где $\gamma_в$ – угол откоса висячего нерабочего борта карьера, град;

$\gamma_л$ – угол откоса лежачего нерабочего борта карьера, град. (см. рис. 3.1).

Суммарный объем карьера, таким образом, определяется по формуле:

$$V_к = SH_к + \frac{1}{2} PH_к^2 \operatorname{ctg} \gamma_{ср} + \frac{\pi}{3} H_к^3 \operatorname{ctg}^2 \gamma_{ср}, \tag{3.5}$$

Длина карьера по верху ($L_к$, м)

$$L_к = L + 2H_к \operatorname{ctg} \gamma_{ср}. \tag{3.6}$$

Ширина карьера по верху ($B_к$, м)

$$B_к = M + 2H_к \operatorname{ctg} \gamma_{ср}. \tag{3.7}$$

Объем полезного ископаемого в контурах карьера ($V_{п.и}$, м^3)

$$V_{п.и} = S(H_к - h_н), \tag{3.8}$$

где $h_н$ – мощность наносов, м.

Промышленные (т. е. извлекаемые из недр) запасы полезного ископаемого в контурах карьера ($Q_{п.и}$, т)

$$Q_{п.и} = V_{п.и}\rho_{п.и}\eta_и, \tag{3.9}$$

где $\rho_{п.и}$ – объемная масса полезного ископаемого, т/м^3;

$\eta_и$ – коэффициент извлечения, учитывающий потери полезного ископаемого при разработке.

Объем породы в контурах карьера ($V_п$, м^3)

$$V_п = V_к - V_{п.и}. \tag{3.10}$$

Величина среднего коэффициента вскрыши (объем вынимаемой пустой породы, приходящийся на единицу добываемого полезного ископаемого) $k_{ср}$, м^3/т

$$k_{ср} = V_п / Q_{п.и}. \tag{3.11}$$

Производительность карьера по вскрыше ($П_в$, м^3/год) приблизительно устанавливается по среднему коэффициенту вскрыши

$$П_в = П_{п.и}\, k_{ср}\, k_н, \tag{3.12}$$

где $П_{п.и}$ – производительность карьера по полезному ископаемому, т/год (прил. 3);

$k_н$ – коэффициент неравномерности распределения вскрыши по годам ($k_н$ = 1,1÷1,3).

Производительность карьера по горной массе ($П_{г.м}$, м^3/год)

$$П_{г.м} = П_{п.и}\frac{1}{\rho_{п.и}} + П_в. \tag{3.13}$$

Суточная производительность карьера по полезному ископаемому ($П^с_{п.и}$, т/сут)

$$П^{с}_{п.и} = \frac{П_{п.и}}{T_{г}}, \qquad (3.14)$$

где $T_{г}$ – число рабочих дней карьера в год ($T_{г}$ = 350 дней).

Суточная производительность карьера по вскрыше ($П^{с}_{в}$, м^3/сут)

$$П^{с}_{в} = \frac{П_{в}}{T_{г}}. \qquad (3.15)$$

Сменная производительность карьера по добыче и вскрыше ($П^{см}_{п.и}$, т/смену; $П^{см}_{в}$, м^3/смену)

$$П^{см}_{пи} = \frac{П^{с}_{пи}}{n_{см}}, \qquad П^{см}_{в} = \frac{П^{с}_{в}}{n_{см}} \qquad (3.16)$$

где $n_{см}$ – число смен работы карьера в сутках (обычно 2-3 смены).

Срок службы карьера ($T_{сл}$, лет)

$$T_{сл} = T_{ос} + T_{э} + T_{з}, \qquad (3.17)$$

где $T_{ос}$ + $T_{з}$ – время на освоение и затухание мощности карьера по добыче (принимается 1,5 года);

$T_{э}$ – расчетный срок эксплуатации карьера, лет.

$$T_{э} = \frac{Q_{п.и}}{П_{п.и}}. \qquad (3.18)$$

3.2.3. Исследовать зависимость объема карьера от его глубины: построить график этой функции.

3.2.4. На миллиметровой бумаге вычертить карьер в выбранном масштабе в соответствии с заданными и полученными расчетными размерами (аналогично рис. 3.1).

Форма отчетности. По результатам занятия представляется отчет, содержащий исходную информацию, расчетные формулы, все необходимые расчеты и их результаты, а также чертеж карьера на миллиметровой бумаге и график зависимости $V_{к} = f(H_{к})$.

Контрольные вопросы к практической работе № 3

1. Перечислите размеры карьера. От чего они зависят?
2. Как различают производительность карьера (производительность по полезному ископаемому…)? В каких единицах она измеряется?
3. Что нужно знать для расчета годовой производительности карьера по горной массе?
4. Дайте классификацию запасов полезных ископаемых.
5. Дайте классификацию потерь полезного ископаемого.
6. Дайте определение коэффициента вскрыши. Как различаются коэффициенты вскрыши и в каких единицах они измеряются?

Практическая работа № 4

РАСЧЕТ ЗАРЯДА ОДИНОЧНОЙ СКВАЖИНЫ

Цель работы – изучить параметры и освоить принципы расчета скважинных зарядов.

4.1. Задачи работы

4.1.1. Изучить конструкции скважинных зарядов, параметры скважин, и их расположения на уступе.

4.1.2. Выполнить расчеты величины заряда одиночной скважины.

4.2. Порядок выполнения работы

4.2.1. По учебнику [1, с. 72 - 74] ознакомиться с параметрами скважин, и их расположения на уступе, конструкцией зарядов.

4.2.2. Ознакомиться с исходными данными в прил. 4. По данным заданного варианта выполнить расчет заряда одиночной скважины и параметров расположения скважин на уступе при однорядном расположении скважин.

Расчет выполняется в следующей последовательности:

4.2.2.1. По заданному диаметру шарошечного долота (прил. 4) определяется диаметр взрывных скважин ($d_{\text{с}}$, мм)

$$d_{\text{с}} = d_{\text{д}} k_{\text{разб}}, \tag{4.1}$$

где $d_{\text{д}}$ – диаметр долота, мм;

$k_{\text{разб}}$ – коэффициент разбуривания, принимаемый в зависимости от крепости пород (прил. 5).

4.2.2.2. Определяется длина перебура ($l_{\text{пер}}$, м)

$$l_{\text{пер}} = 11 d_{\text{с}}, \tag{4.2}$$

где $d_{\text{с}}$ – диаметр скважины, м.

4.2.2.3. Определяется длина скважины ($l_{\text{с}}$, м)

$$l_{\text{с}} = H_{\text{у}} + l_{\text{пер}}, \tag{4.3}$$

где $H_{\text{у}}$ – высота уступа, м.

4.2.2.4. Принимается (задается) тип взрывчатого вещества (ВВ) (прил. 4) и конструкция скважины (заряда) – сплошной вертикальный заряд (рис. 4.1).

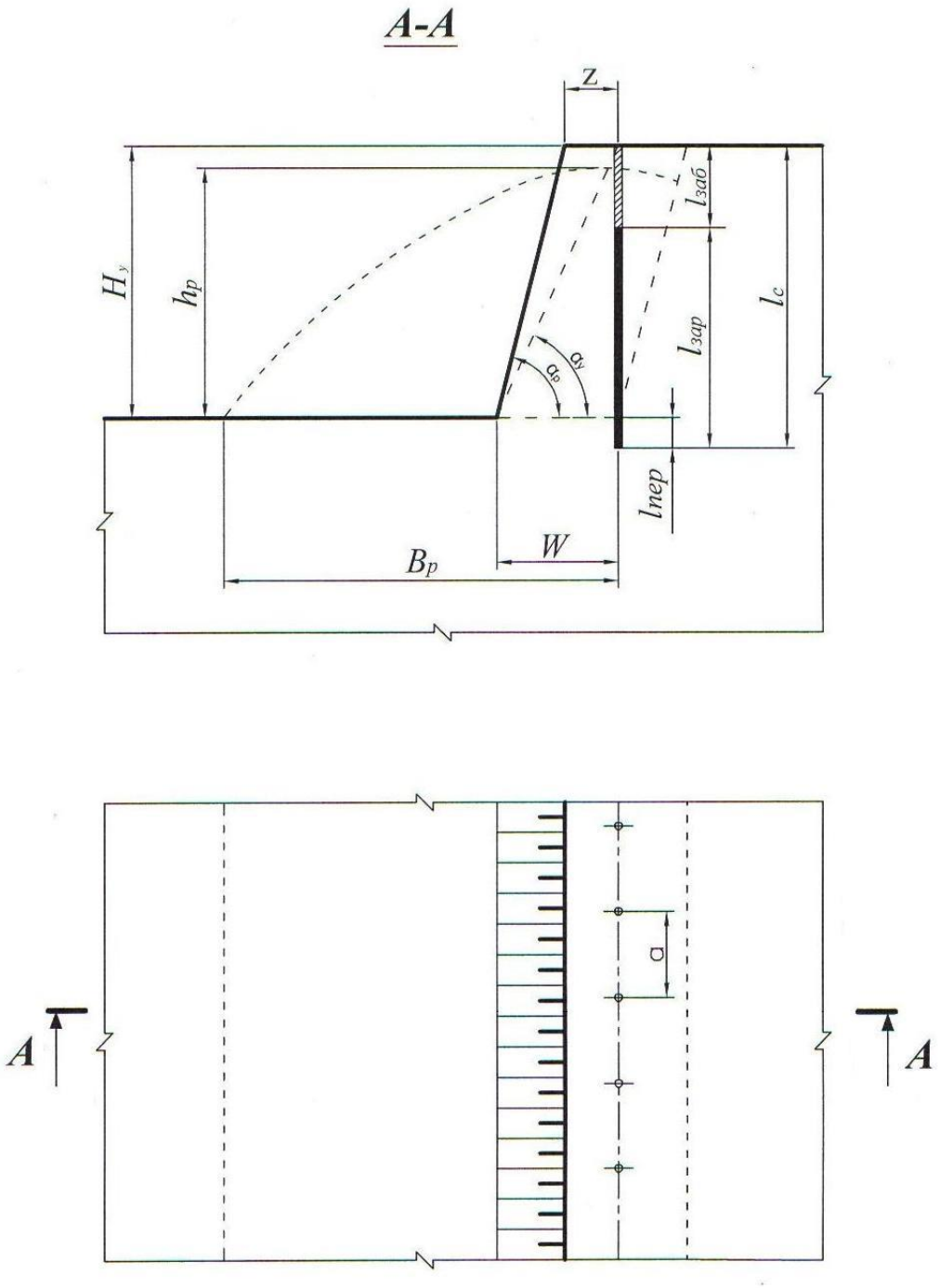

Рис. 4.1. Расположение скважин на уступе

4.2.2.5. Определяется длина забойки ($l_{заб}$, м)

$$l_{заб} = 0{,}27 l_c, \tag{4.4}$$

где l_c – длина скважины, м.

4.2.2.6. Определяется длина заряда взрывчатого вещества (ВВ) в скважине ($l_{зар}$, м)

$$l_{зар} = l_с - l_{заб}. \quad (4.5)$$

4.2.2.7. Определяется удельная вместимость скважины (p, кг/м)

$$p = 7{,}85 d_с^2 \Delta, \quad (4.6)$$

где $d_с$ – диаметр скважины, дм;

Δ – плотность заряда в скважине, кг/дм^3 (см. прил. 4).

4.2.2.8. Исходя из заданных удельного расхода эталонного ВВ (q', кг/м^3) и коэффициента, учитывающего тип ВВ ($k_{ВВ}$) (см. прил. 4), вычисляется удельный расход принятого ВВ ($q_п$, кг/м^3)

$$q_п = q' k_{ВВ}. \quad (4.7)$$

4.2.2.9. Определяется величина преодолеваемой линии сопротивления по подошве (W, м)

$$W = 0{,}9\sqrt{\frac{p}{q_п}}. \quad (4.8)$$

4.2.2.10. Выполняется проверка величины линии сопротивления по подошве по условию:

$$W \geq W_{min}, \quad (4.9)$$

$$W_{min} = H_у \operatorname{ctg} \alpha_р + Z, \quad (4.10)$$

где $\alpha_р$ – угол откоса рабочего уступа, град (прил. 4);

Z – расстояние от верхней бровки уступа до скважины первого ряда, м.

$$Z = H_у \left(\operatorname{ctg} \alpha_у - \operatorname{ctg} \alpha_р\right) \geq 2,$$

где $\alpha_у$ – угол устойчивого откоса уступа, град ($\alpha_у$ на 5-10° меньше $\alpha_р$);

$H_у \left(\operatorname{ctg} \alpha_у - \operatorname{ctg} \alpha_р\right)$ – ширина призмы возможного обрушения уступа, м.

Если $W < W_{min}$, то, по согласованию с руководителем, увеличивается диаметр скважины до ближайшего стандартного и соответственно по формуле (4.6) увеличивается величина p, по формуле (4.8) увеличивается W и снова проверка по формуле (4.9).

4.2.2.11. Выполняется проверка $l_{пер}$ по условию

$$l_{\text{пер}} \le 0{,}3W. \tag{4.11}$$

Если $l_{\text{пер}} > 0{,}3W$, то принимается $l_{\text{пер}} = 0{,}3W$ и производится перерасчет величин $l_{\text{с}}$, $l_{\text{заб}}$ и $l_{\text{зар}}$.

4.2.2.12. Определяется масса заряда в скважине ($Q_{\text{З}}$, кг)

$$Q_{\text{З}} = pl_{\text{зар}}. \tag{4.12}$$

4.2.2.13. Определяется расстояние между скважинами в ряду (a, м)

$$a = \frac{Q_{\text{З}}}{q_{\text{п}} H_{\text{у}} W}. \tag{4.13}$$

4.2.2.14. Выполняется проверка величины a по допустимому коэффициенту сближения скважин m

$$m = a/W. \tag{4.14}$$

На практике коэффициент сближения скважин составляет: $m = 0{,}8 \div 1{,}4$.

При расчетном значении m, отличающемся от рекомендуемого, необходимая величина его достигается путем изменения величины заряда в скважине $Q_{\text{З}}$ и соответствующего изменения расстояния между скважинами в ряду. При этом необходимо пересчитать длину заряда $l_{\text{зар}} = \frac{Q_{\text{з}}}{p}$ и длину забойки $l_{\text{заб}} = l_{\text{с}} - l_{\text{зар}}$.

4.2.2.15. Определяется ширина развала ($B_{\text{р}}$, м)

$$B_{\text{р}} \approx k_{\text{З}} k_{\text{в}} \sqrt{q_{\text{п}}} H_{\text{у}}, \tag{4.15}$$

где $k_{\text{в}}$ – коэффициент, характеризующий взрываемость породы (для средневзрываемых пород $k_{\text{в}} = 2{,}5 \div 3{,}0$);

$k_{\text{з}}$ – коэффициент дальности отброса породы, зависящий от принятого интервала замедления между отдельными скважинами (прил. 6);

Интервал замедления (τ, мс)

$$\tau = kW, \tag{4.16}$$

где k – коэффициент, зависящий от взрываемости пород (для средневзрываемых пород k = 3,0 ÷4,0).

4.2.2.16. Определяется высота развала ($h_р$, м)

$$h_р \approx \frac{2H_у W k_р}{B_р}, \qquad (4.17)$$

где $k_р$ – коэффициент разрыхления пород после взрыва (в развале).

При взрывании пород на дробление с однорядным расположением скважин развал имеет форму, близкую к треугольной. При этом $k_р$ = 1,4 ÷ 1,6.

4.2.2.17. Определяется выход взорванной горной массы с 1 п. м скважины ($q_{г.м}$, м^3/м)

$$q_{г.м} = \frac{H_у a W}{l_с}. \qquad (4.18)$$

4.2.3. На миллиметровой бумаге вычертить буровую заходку (план и разрез), взрывные скважины и развал породы (на разрезе) с указанием всех необходимых размеров (см. рис. 4.1).

Форма отчетности. По результатам занятия представляется отчет, содержащий исходную информацию, расчетные зависимости, необходимые расчеты и их результаты, а также чертеж буровой заходки в выбранном масштабе.

Контрольные вопросы к практической работе № 4

1. Дайте определение скважинного заряда.
2. Перечислите параметры скважинного заряда.
3. Исходя из каких условий принимается (задается) тип ВВ?
4. Что такое линия сопротивления по подошве (W)? В чем ее геометрический и физический смысл?
5. Каким условием определяется минимально допустимая линия сопротивления по подошве (W_{min})?
6. Каким параметром определяется положение первого ряда скважин?
7. Какими параметрами характеризуется сетка скважин?
8. Что такое «удельная вместимость скважины»? В каких единицах она измеряется? Выведите формулу для определения удельной вместимости скважины.

9. По какой формуле определяется выход горной массы с одного погонного метра скважины?
10. Какими факторами определяется ширина развала взорванной горной массы?
11. Каким показателем определяется отношение площади поперечного сечения развала взорванной горной массы к площади поперечного сечения буровой (взрывной) заходки? В каких пределах он изменяется?

Практическая работа № 5

РАСЧЕТ ПРОИЗВОДИТЕЛЬНОСТИ БУРОВОГО СТАНКА

Цель работы – изучить методику определения производительности буровых станков типа СБШ.

5.1. Задачи работы

5.1.1. Ознакомиться с технологией бурения взрывных скважин станками шарошечного бурения.

5.1.2. Выполнить расчет технической скорости бурения и производительности бурового станка.

5.1.3. Исследовать зависимость технической скорости бурения от показателя буримости горных пород.

5.2. Порядок выполнения работы

5.2.1. По учебнику [1, с. 49 - 50] ознакомиться с технологией, условиями и областью применения шарошечного бурения взрывных скважин на карьерах.

5.2.2. Ознакомиться с исходными данными в прил. 7. По данным заданного варианта выполнить расчет технической скорости бурения и сменной производительности бурового станка типа СБШ.

Техническая скорость бурения ($v_б$, м/ч) скважин станками СБШ определяется по формуле

$$v_б = \frac{P_o n_в^{0,8}}{П_б^{1,6} d_д}, \qquad (5.1)$$

где P_o – осевое усилие, кН;

$n_в$ – частота вращения бурового става, мин$^{-1}$;

$П_б$ – показатель буримости пород;

$d_д$ – диаметр долота (коронки), см.

Сменная производительность бурового станка ($A_{б}^{см}$, м/смену) рассчитывается по формуле

$$A_{б}^{см} = \frac{T_{см} - (T_{п.з} + T_{р})}{v_{б}^{-1} + T_{в}}, \quad (5.2)$$

где $T_{см}$ – продолжительность смены, ч/смену;

$T_{п.з}$ – затраты времени на подготовительно-заключительные операции в течение смены, ч/смену;

$T_{р}$ – затраты времени на ремонты в течение смены, ч/смену;

$T_{в}$ – затраты времени на вспомогательные операции при бурении в расчёте на 1 м скважины ч/м;

$v_{б}$ – техническая скорость бурения, м/ч.

Расчет выполняется в следующей последовательности:

5.2.2.1. По заданным величинам $\sigma_{сж}$, $\sigma_{сд}$, ρ определяется показатель буримости горных пород ($П_{б}$)

$$П_{б} = 0{,}07(\sigma_{сж} + \sigma_{сд}) + 0{,}7\rho, \quad (5.3)$$

где $\sigma_{сж}$ – предел прочности породы на сжатие, МПа;

$\sigma_{сд}$ – предел прочности породы на сдвиг, МПа;

ρ – плотность горных пород, т/м^3.

По показателю буримости ($П_{б}$) определяется класс горных пород:

I класс – легкобуримые породы ($П_{б}$ = 1÷5);

II класс – породы средней трудности бурения ($П_{б}$ = 5,1÷10);

III класс – труднобуримые породы ($П_{б}$ = 10,1÷15,0);

IV класс – весьма труднобуримые породы ($П_{б}$ = 15,1÷20,0);

V класс – исключительно труднобуримые породы ($П_{б}$ = 20,1÷25,0).

5.2.2.2. В зависимости от показателей буримости пород ($П_б$) и заданного диаметра долота ($d_д$) по графику (прил. 8) определяется частота вращения бурового става ($n_в$).

5.2.2.3. Рассчитывается осевое усилие ($P_о$, кН) по выражению

$$P_о \geq kП_б d_д, \tag{5.4}$$

где $d_д$ – диаметр долота, см;

k – коэффициент, зависящий от показателя буримости (прил. 9).

5.2.2.4. По формуле (5.1) рассчитывается техническая скорость бурения ($v_б$, м/ч).

5.2.2.5. По заданным величинам $T_{см}$, $(T_{п.з}+T_р)$, $T_в$ и полученному значению $v_б$ рассчитывается сменная производительность станка ($A_б^{см}$, м/смену).

5.2.2.6. Определяется суточная производительность бурового станка ($A_б^с$, м/смену)

$$A_б^с = A_б^{см} n_{см}, \tag{5.5}$$

где $n_{см}$ – количество рабочих смен станка в сутки, смен/сут. ($n_{см} = 2 \div 3$).

5.2.2.7. Определяется годовая производительность станка ($A_б^г$, м/год)

$$A_б^г = A_б^с n_{р.д.с}, \tag{5.6}$$

где $n_{р.д.с}$ – число рабочих дней станка в году, дней/год (с учетом вычета времени: ремонтов, перемещений с участка на участок, остановок в работе по климатическим условиям и др.). Для станков СБШ $n_{р.д.с} = 230 \div 280$ дней/год.

5.2.2.8. Рассчитывается парк буровых станков.

Списочный парк станков ($N_{б.с}$, ед.)

$$N_{б.с} = \frac{V_{г.м}}{A_б^г q_{г.м}}, \tag{5.7}$$

где $V_{г.м}$ – годовой объем обуриваемой горной массы, м^3 (принимается $V_{г.м}$ = = $П_{г.м}$ по результатам выполнения практ. работы № 3);

$q_{г.м}$ – выход взорванной горной массы с 1 п. м скважины, м^3/м (принимается по результатам выполнения практ. работы № 4).

Рабочий парк буровых станков ($N_{бр}$, ед.)

$$N_{бр} = \frac{N_{бс}}{k_{рез}}, \quad (5.8)$$

где $k_{рез}$ – коэффициент резерва буровых станков.

$$k_{рез} = \frac{T_г}{n_{р.д.с}}, \quad (5.9)$$

где $T_г$ – число рабочих дней карьера в году, дней/год ($T_г$ = 350 дней/год).

5.2.3. Исследовать зависимость технической скорости бурения ($v_б$, м/ч) от показателя буримости горных пород ($П_б$).

Для этого произвести расчет $v_б$ для пяти значений $П_б$. За базовое значение принять $П_б$, полученное при выполнении п. 5.2.2.1. Для принятия четырех оставшихся значений $П_б$ принять шаг варьирования от базового $\Delta П_б$ = 0,5÷1,5. Два принятых значения $П_б$ должны превышать базовое, а два быть меньше его. Строится график $v_б = f(П_б)$.

Форма отчетности. По результатам занятия представляется отчет, содержащий исходную информацию, расчетные формулы, все необходимые расчеты, а также график зависимости $v_б = f(П_б)$ на миллиметровой бумаге.

Контрольные вопросы к практической работе № 5

1. Перечислите основные элементы станков шарошечного бурения.
2. Как маркируются модели станков шарошечного бурения?
3. От каких свойств пород зависят показатели буримости и что характеризуют эти свойства? В каких единицах они измеряются?
4. От каких факторов зависит скорость бурения?
5. От каких факторов зависит величина требуемого осевого усилия?
6. Написать формулу часовой производительности бурового станка.
7. Как определяется списочный парк бурстанков?
8. Как определяется рабочий парк бурстанков?

Практическая работа № 6

РАСЧЕТ ПРОИЗВОДИТЕЛЬНОСТИ КАРЬЕРНЫХ ЭКСКАВАТОРОВ

Цель работы – ознакомиться с технико-экономическими показателями и освоить методику расчета производительности одноковшовых экскаваторов.

6.1. Задачи работы

6.1.1. Ознакомиться с распределением рабочего времени, производительностью и технико-экономическими показателями одноковшовых экскаваторов.

6.1.2. Выполнить расчет технической, сменной и годовой производительности экскаватора типа ЭКГ в скальных породах.

6.1.3. Исследовать зависимость технической производительности экскаватора от угла поворота на разгрузку.

6.2. Порядок выполнения работы

6.2.1. По учебнику [1, с. 103 - 108] ознакомиться с распределением рабочего времени, принципами расчета производительности и технико-экономическими показателями работы одноковшовых экскаваторов.

6.2.2. Ознакомиться с исходными данными в прил. 10. По данным заданного варианта выполнить расчет технической, сменной и годовой производительности и параметров забоя одноковшового экскаватора типа ЭКГ в скальных породах.

Расчет выполняется в следующей последовательности:

6.2.2.1. Определяется техническая производительность экскаватора ($A_т$, м^3/ч)

$$A_т = \frac{3600E}{T_ц} k_э, \qquad (6.1)$$

где E – вместимость ковша экскаватора, м^3;

$T_ц$ – продолжительность цикла экскавации, с;

$$T_ц = T_ч + T_{пов} + T_р, \qquad (6.2)$$

где $T_ч$ – длительность черпания, с;

$$T_ч = \frac{194 d_{ср}^2}{E} + \frac{E}{0{,}11E + 0{,}6}, \quad (6.3)$$

$d_{ср}$ – размер «среднего» куска в развале взорванной горной массы, м;

$$d_{ср} = (0{,}3 \div 0{,}4)\sqrt[3]{E}, \quad (6.4)$$

$T_{пов}$ – длительность поворота экскаватора для разгрузки ковша, с;

$$T_{пов} = (10 + E) + 0{,}18(\beta - 90°), \quad (6.5)$$

$T_р$ – длительность разгрузки ковша, с;

где β – средний угол поворота экскаватора для разгрузки ковша, град;

(при E = 1÷3 м^3, $T_р$ = 1,5÷2,5 с;

при E = 3÷8 м^3, $T_р$ = 2,5÷2,7 с;

при E = 12÷20 м^3, $T_р$ = 2,9÷3,5 с);

$k_э$ – коэффициент экскавации пород,

$$k_э = \frac{k_н}{k_р},$$

где $k_н$ – коэффициент наполнения ковша;

$k_р$ – коэффициент разрыхления пород в ковше экскаватора.

Значения $k_н$ и $k_р$ принимать по прил. 11 в зависимости от заданной категории пород по трудности экскавации.

6.2.2.2. Сменная производительность экскаватора ($A_{см}$, м^3/смену)

$$A_{см} = A_т \, T_{см} \, k_и \, , \quad (6.6)$$

где $T_{см}$ – продолжительность смены, ч/смену;

$k_и$ – коэффициент использования экскаватора в течение смены (прил. 10).

6.2.2.3. Суточная производительность экскаватора ($A_с$, м^3/сут)

$$A_с = A_{см} \, n_{см}, \quad (6.7)$$

где $n_{см}$ – число рабочих смен в сутках, смен/сут. ($n_{см}$ = 2÷3).

6.2.2.4. Годовая производительность экскаватора ($A_г$, м^3/год)

$$A_г = A_с\, n_г, \tag{6.8}$$

где $n_г$ – число рабочих дней экскаватора в году, дней/год (прил. 10).

6.2.2.5. Определяется парк экскаваторов. Списочный парк экскаваторов ($N_{эс}$, ед.)

$$N_{эс} = \frac{П_{г.м}}{A г}, \tag{6.9}$$

где $П_{г.м}$ – производительность карьера по горной массе, м^3/год (принимается по результатам выполнения практической работы № 3).

Рабочий парк экскаваторов ($N_{эр}$, ед.)

$$N_{эр} = \frac{N_{эс}}{k_{рез}}, \tag{6.10}$$

где $k_{рез}$ – коэффициент резерва экскаваторов

$$k_{рез} = \frac{T_г}{n_г}, \tag{6.11}$$

где $T_г$ – число рабочих дней карьера в году, дней/год ($T_г$ = 350 дней/год).

6.2.2.6. Определяется ширина экскаваторной заходки (забоя) ($A_з$, м):

при железнодорожном транспорте

$$A_з = (1{,}5 \div 1{,}7) R_{ч.у}\,; \tag{6.12}$$

при автомобильном транспорте

$$A_э = (0{,}8 \div 1{,}2) R_{ч.у}\,, \tag{6.13}$$

где $R_{ч.у}$ – радиус черпания экскаватора на уровне стояния, м [1, с. 85, табл. 10].

6.2.2.7. Определяется допустимая высота уступа (забоя) ($H_у$, м) для скальных пород

$$H_у \le 1{,}5 H_ч^{max}, \tag{6.14}$$

где $H_ч^{max}$ – максимальная высота черпания экскаватора, м [1, с. 85, табл. 10].

6.2.3. Исследовать зависимость технической производительности экскаватора от угла поворота и построить график $A_т = f(\beta)$.

Для этого производится расчет $A_т$ для пяти значений β. Область варьирования угла поворота $150^o > \beta > 90^o$. Интервал варьирования $\Delta\beta = 5 \div 10^o$.

Базовое значение β принять из прил. 10 для заданного варианта. Для принятия четырех оставшихся значений β принять шаг варьирования от базового $\Delta\beta = (5 \div 10)^o$.

Форма отчетности. По результатам занятия представляется отчет, содержащий исходную информацию, расчетные формулы и результаты расчетов, а также график зависимости $A_т = f(\beta)$ на миллиметровой бумаге.

Контрольные вопросы к практической работе № 6

1. Дайте определение производительности.
2. Вывести формулу технической производительности экскаватора.
3. Из каких элементов складывается цикл экскавации?
4. Вывести формулу максимальной ширины экскаваторной заходки.
5. Почему рациональная ширина экскаваторной заходки при железнодорожном транспорте больше, чем при автомобильном транспорте?
6. Как определяется допустимая высота уступа в сыпучих и связных породах?
7. Как определяется рабочий и списочный парк экскаваторов?

Практическая работа № 7

ОПРЕДЕЛЕНИЕ ПРОИЗВОДИТЕЛЬНОСТИ КАРЬЕРНЫХ АВТОСАМОСВАЛОВ

Цель работы – ознакомиться с методикой и освоить принципы расчета производительности карьерных автосамосвалов.

7.1. Задачи работы

7.1.1. Ознакомиться с техническими характеристиками и областью применения карьерных автосамосвалов для перевозки горной массы.

7.1.2. Выполнить расчет сменной производительности карьерного автосамосвала.

7.1.3. Исследовать зависимость сменной производительности карьерного автосамосвала от заданных параметров трассы.

7.2. Порядок выполнения работы

7.2.1. По учебнику [1, с. 145 - 151] ознакомиться с техническими характеристиками и областью применения карьерных автосамосвалов для перевозки горной массы.

7.2.2. Ознакомиться с исходными данными в прил. 12. По данным заданного варианта выполнить расчет сменной производительности автосамосвала.

Производительность автосамосвала по заданной трассе ($Q_{\text{а}}$, т/смену) рассчитывается

$$Q_{\text{а}} = N_{\text{р}} q = \frac{T_{\text{см}}}{T_{\text{ц}}^{\text{а}}} k_{\text{и}} q, \qquad (7.1)$$

где $T_{\text{см}}$ – продолжительность смены, мин./смену;

q – вес груза в кузове автосамосвала, т;

$k_{\text{и}}$ – коэффициент использования сменного времени;

$T_{\text{ц}}^{\text{а}}$ – продолжительность транспортного цикла автосамосвала, мин.;

$N_р$ – количество рейсов автосамосвала в течение смены, рейс/смену.

Продолжительность транспортного цикла ($T_ц^а$, мин.)

$$T_ц^а = t_о + t_п + t_д + t_{м.п} + t_{м.р} + t_р\,, \qquad (7.2)$$

где $t_о$ – продолжительность ожидания погрузки, мин. ($t_о \approx 0{,}5t_п$);

$t_п$ – продолжительность погрузки автосамосвала, мин.;

$t_д$ – продолжительность движения автосамосвала в грузовом и порожняковом направлениях, мин.;

$t_{м.п}$, $t_{м.р}$ – продолжительность маневровых операций соответственно при установке на погрузку и разгрузку, мин.;

$t_р$ – продолжительность разгрузки, мин.

Расчеты выполняются в следующей последовательности:

7.2.2.1. По заданной модели экскаватора (см. практическую работу № 6) подбирается модель автосамосвала прил. 13. Подбор осуществляется из условия обеспечения рационального соотношения (μ) между вместимостью кузова автосамосвала и ковша экскаватора

$$\mu = \frac{V_а}{E} = 3 \div 5, \qquad (7.3)$$

где $V_а$ – геометрическая вместимость кузова выбранного автосамосвала, м^3 (см. прил. 13);

E – вместимость ковша экскаватора, м^3.

7.2.2.2. Производится расчет времени погрузки автосамосвала ($t_п$, мин.) и веса груза в кузове (q, т)

$$t_п = \frac{T_ц^э (n_{\min\ цик} - 0{,}5)}{60}, \qquad (7.4)$$

где $T_ц^э$ – длительность цикла экскавации, с (см. практическую работу № 6);

$n_{\min\ цик}$ – количество циклов экскавации при загрузке автосамосвала.

Для определения $n_{\text{min цик}}$ рассчитывается необходимое количество ковшей для полной загрузки автосамосвала ($n_к$):

исходя из грузоподъемности автосамосвала

$$n_к = \frac{q_а k_р}{E k_н \rho}, \tag{7.5}$$

где $q_а$ – грузоподъемность автосамосвала, т;

$k_р$ – коэффициент разрыхления породы в ковше экскаватора;

$k_н$ – коэффициент наполнения ковша экскаватора;

ρ – плотность пород в целике, т/м^3 (значения $k_н$, $k_р$ и ρ принимаются по прил. 11 в зависимости от заданной категории пород);

исходя из вместимости кузова автосамосвала с «шапкой»

$$n_к = \frac{0{,}9V'_а}{E k_н}, \tag{7.6}$$

где $V'_а$ – вместимость кузова автосамосвала с «шапкой» (см. прил. 13), м^3.

Затем сравниваются значения $n_к$, вычисленные по формулам (7.5) и (7.6), выбирается меньшее ($n_к$) и округляется до ближайшего целого числа, которое принимается за $n_{\text{min цик}}$.

Вес груза рассчитывается (q, т)

$$q = \frac{E k_н}{k_р} n_{\text{min цик}} \rho. \tag{7.7}$$

Осуществляется проверка условия

$$q \le 1{,}1 q_а, \tag{7.8}$$

где $q_а$ – грузоподъемность автосамосвала, т.

7.2.2.3. Производится расчет времени движения автосамосвала в грузовом и порожняковом направлениях ($t_д$, мин.)

$$t_д = 60 \frac{2L}{v_{ср.т}}, \tag{7.9}$$

где L – расстояние транспортирования горной массы, км;

$v_{ср.т}$ – средняя техническая скорость движения автосамосвала по трассе, км/ч; $v_{ср.т}$ определяется в зависимости от заданного расстояния транспортирования (L, км) и высоты подъема горной массы ($H_п$, м) по прил. 15.

7.2.2.4. Производится расчет $T_ц^а$. При этом $t_{м.п}$, $t_{м.р}$ и $t_р$ принимаются из прил. 13 для выбранной модели автосамосвала.

7.2.2.5. По формуле 7.1 производится расчет сменной производительности автосамосвала при $k_и = 0{,}8$; $T_{см} = 8$ ч.

7.2.2.6. Производится расчет рабочего и инвентарного парка автосамосвалов.

Рабочий парк автосамосвалов ($N_{а.р}$, ед.)

$$N_{а.р} = \frac{V_{см}}{Q_а}, \tag{7.10}$$

где $V_{см}$ – сменный объем перевозок, т/смену.

$$V_{см} = k_н\left(П_{п.и}^{см} + П_в^{см}\rho\right), \tag{7.11}$$

где $k_н$ – коэффициент неравномерности выдачи горной массы из карьера ($k_н = 1{,}1$);

$П_{п.и}^{см}$ – сменная производительность карьера по полезному ископаемому, т/смену;

$П_в^{см}$ – сменная производительность карьера по вскрыше в целике, м^3/смену;

ρ – плотность вскрышных пород в целике, т/м^3.

$П_{п.и}^{см}$ и $П_в^{см}$ принимаются по результатам выполнения практической работы № 3, ρ – по прил. 11 в зависимости от заданной категории пород по трудности экскавации.

Инвентарный парк автосамосвалов ($N_{а.и}$, ед.)

$$N_{\text{а.и}} = \frac{N_{\text{а.р}}}{k_{\text{т.г}}}, \qquad (7.12)$$

где $k_{\text{т.г}}$ – коэффициент технической готовности, определяемый по прил. 14, в зависимости от суточного пробега автосамосвала.

Суточный пробег автосамосвала ($L_{\text{с}}$, км/сут)

$$L_{\text{с}} = \frac{2LQ_{\text{а}}}{q} k_{\text{о}} k_{\text{см}}, \qquad (7.13)$$

где $k_{\text{о}}$ – коэффициент, учитывающий нулевой пробег от гаража до места работы и обратно ($k_{\text{о}}$ = 1,05);

$k_{\text{см}}$ – коэффициент сменности – среднее количество полных смен отработанных автосамосвалом за сутки (принять $k_{\text{см}}$ = 2,5).

7.2.3. Исследовать зависимость сменной производительности автосамосвала от расстояния транспортирования или высоты подъема горной массы и построить график $Q_{\text{а}} = f(L)$ или $Q_{\text{а}} = f(H_{\text{п}})$.

Производится расчет для пяти значений L или $H_{\text{п}}$. Интервал варьирования расстояния транспортирования ΔL = 0,2÷0,4 км, высоты подъема горной массы $\Delta H_{\text{п}}$ = 20 м.

Форма отчетности. По результатам занятия представляется отчет, содержащий исходную информацию, расчетные формулы и результаты расчетов, а также графики зависимостей $Q_{\text{а}} = f(L)$ или $Q_{\text{а}} = f(H_{\text{п}})$.

Контрольные вопросы к практической работе № 7

1. Чем отличается процесс выемки горной массы от процесса транспортирования горной массы?
2. Вывести формулу сменной производительности автосамосвала.
3. От каких факторов зависит сменная производительность автосамосвала?
4. Из каких элементов складывается транспортный цикл?
5. Как определить количество рейсов (транспортных циклов) автосамосвала за смену?
6. От чего зависит продолжительность погрузки автосамосвала?
7. В чем различие между величиной количества циклов экскавации для загрузки автосамосвала и количества ковшей для загрузки автосамосвала?
8. От каких факторов зависит время движения автосамосвала в транспортном цикле?
9. Какое различие между рабочим и инвентарным парком автосамосвалов?
10. Как определить сменный пробег автосамосвала?

Практическая работа № 8

КОНСТРУКЦИЯ РАБОЧЕГО И НЕРАБОЧЕГО БОРТОВ КАРЬЕРА

Цель работы – изучить конструкцию рабочего и нерабочего бортов карьера, освоить методику расчета ширины рабочей площадки и угла откоса рабочих и нерабочих бортов.

8.1. Задачи работы

8.1.1. Ознакомиться с конструкцией рабочего и нерабочего бортов карьера.

8.1.2. Выполнить расчет углов откоса рабочих и нерабочих бортов.

8.1.3. Исследовать зависимость величины угла откоса рабочего борта от определяющих факторов.

8.2. Порядок выполнения работы

8.2.1. По учебнику [1, с. 23 - 27; 269 - 271] ознакомиться с конструкцией рабочего и нерабочего бортов карьера и факторами, определяющими величины углов их откосов.

8.2.2. Ознакомиться с исходными данными в прил. 16. По данным заданного варианта выполнить расчет углов откоса рабочего и нерабочего бортов.

Порядок выполнения расчетов

8.2.2.1. Определяется высота рабочего борта карьера ($H_{р.б}$, м)

$$H_{р.б} = H_у n_{р.у}, \qquad (8.1)$$

где $H_у$ – высота уступа, м;

$n_{р.у}$ – количество рабочих уступов.

8.2.2.2. Определяется ширина рабочей площадки при погрузке горной массы в автомобильный транспорт ($Ш_{р.п}$, м)

$$Ш_{р.п} = B_р + C + T + S + Z + Ш_{в.б}, \qquad (8.2)$$

где $B_р$ – ширина развала породы, м (принимается по результатам расчетов из практической работы № 4);

C – безопасный зазор между нижней бровкой развала и транспортной полосой, м (2-3 м);

T – ширина транспортной полосы (проезжей части временной автодороги при двухполосном движении), м (см. прил. 13);

S – безопасное расстояние (1,5÷2,0 м) от транспортной полосы до призмы возможного обрушения;

Z – ширина призмы возможного обрушения, м;

$Ш_{в.б}$ – ширина взрывного блока, м (при однорядном взрывании $Ш_{в.б} = W$, принимается по результатам расчетов из практической работы № 4);

$$Z = H_у (\text{ctg}\ \alpha_у - \text{ctg}\ \alpha); \quad (8.3)$$

α – угол откоса рабочего уступа, град.;

$\alpha_у$ – угол устойчивого откоса уступа, град. (см. прил. 16).

8.2.2.3. Определяется горизонтальное проложение откоса рабочего борта ($C_{р.б}$, м)

$$C_{р.б} = H_у\ \text{ctg}\ \alpha\ n_{р.у} + Ш_{р.п} (n_{р.у} - 1). \quad (8.4)$$

8.2.2.4. Определяется тангенс угла откоса рабочего борта карьера (φ)

$$\text{tg}\ \varphi = H_{р.б} / C_{р.б}. \quad (8.5)$$

8.2.2.5. Определяется величина угла откоса, град, рабочего борта φ: $\varphi = \text{arctg}\ (\text{tg}\ \varphi)$.

8.2.2.6. Определяется высота нерабочего борта карьера ($H_{н.б}$, м)

$$H_{н.б} = H_у\ n_{н.у}, \quad (8.6)$$

где $n_{н.у}$ – количество нерабочих уступов (принимается $n_{н.у} = 3$).

8.2.2.7. Определяется горизонтальное проложение откоса нерабочего борта ($C_{н.б}$, м)

$$C_{н.б} = n_{н.у} (H_у\ \text{ctg}\ \alpha_у + b_с) + (n_{н.у} - 1)\ b_б, \quad (8.7)$$

где $b_с$ – ширина съезда, м;

$b_б$ – ширина бермы безопасности, м ($b_б$ = 8÷10 м).

8.2.2.8. Определяется тангенс угла откоса нерабочего борта карьера (γ)

$$\text{tg}\,\gamma = H_{н.б} / C_{н.б}. \quad (8.8)$$

Затем сам угол откоса, град, нерабочего борта карьера (γ):

$$\gamma = \text{arctg}\,(\text{tg}\,\gamma). \quad (8.9)$$

8.2.3. На миллиметровой бумаге вычертить разрез рабочей площадки (рис. 8.1), рабочего борта (рис. 8.2), план и разрез нерабочего борта карьера с тупиковыми съездами (рис. 8.3) в выбранном масштабе.

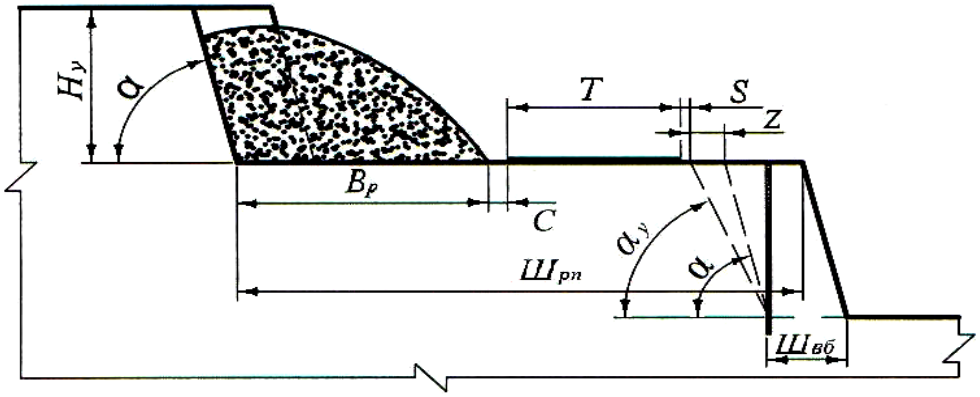

Рис. 8.1. Рабочая площадка

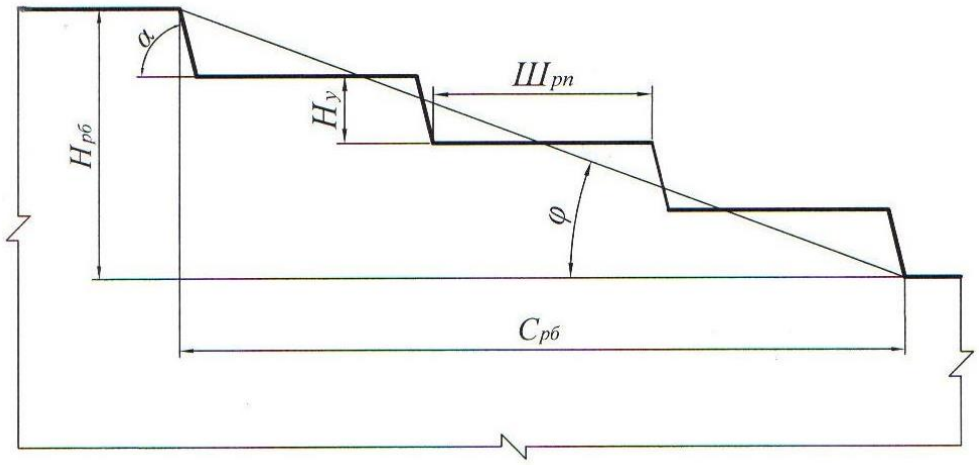

Рис. 8.2. Рабочий борт карьера

а)

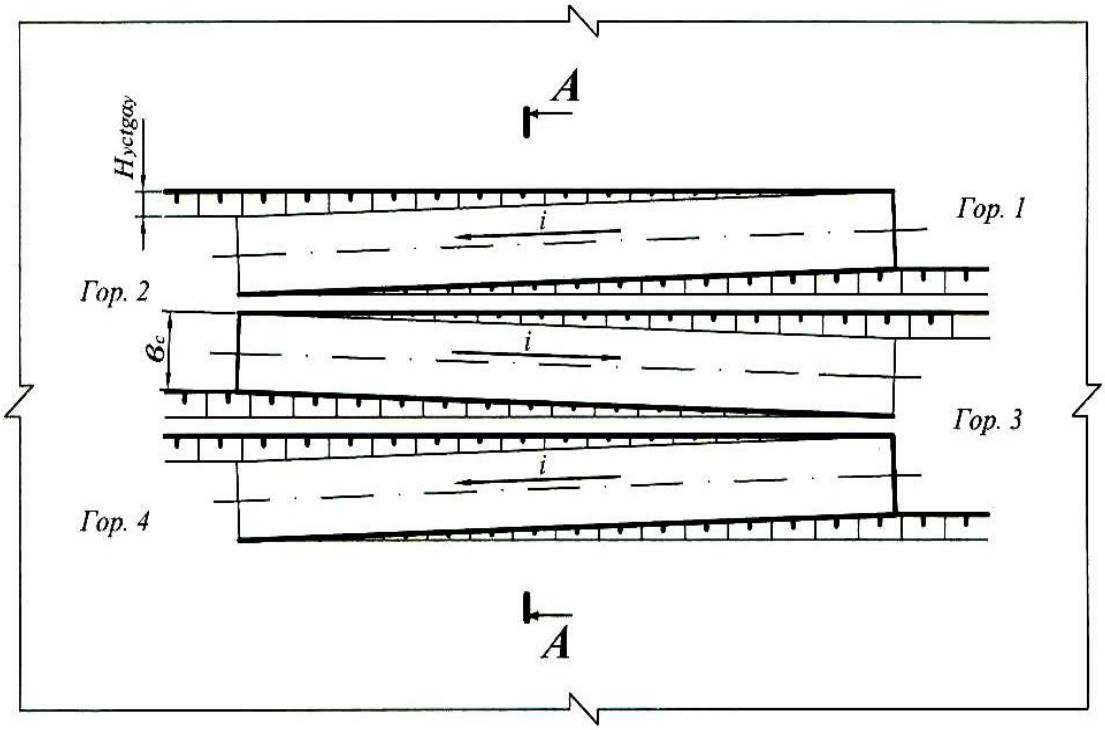

б)

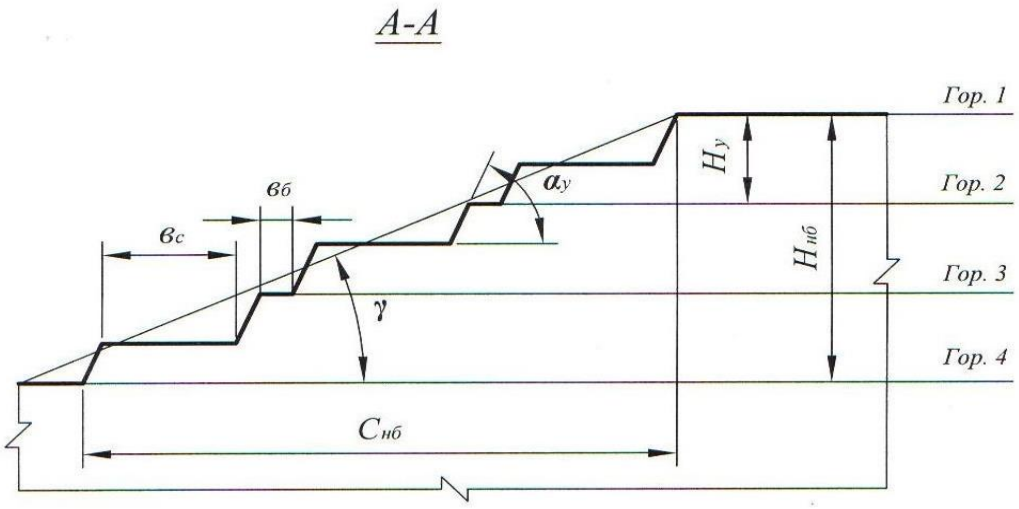

Рис. 8.3. Нерабочий борт карьера:
а – автомобильный съезд на нерабочем борту; *б* – профиль нерабочего борта

8.2.4. Исследовать зависимость угла откоса рабочего борта карьера (φ, град) от высоты уступа ($H_у$, м) или ширины рабочей площадки ($Ш_{р.п}$, м) и построить график $\varphi = f(H_у)$ или $\varphi = f(Ш_{р.п})$.

Производится расчет φ для пяти значений $H_у$ и $Ш_{р.п}$. Величина аргумента задается в пределах 10 м ≤ $H_у$ ≤ 25 м и 30 м ≤ $Ш_{р.п}$ ≤ 80 м.

Форма отчетности. По результатам занятия представляется отчет, содержащий исходную информацию, расчетные формулы и результаты расчетов, а также графики зависимостей φ = f ($H_у$) или φ = f ($Ш_{р.п}$).

Контрольные вопросы к практической работе № 8

1. Дайте определение рабочего и нерабочего борта карьера.
2. Из каких элементов состоят рабочий и нерабочий борт карьера?
3. Назовите параметры рабочего и нерабочего бортов карьера и их элементов.
4. Какими условиями определяется угол откоса нерабочего борта карьера?
5. От каких факторов зависит угол откоса рабочего борта карьера?
6. Из каких элементов состоит рабочая площадка (как определяется ширина рабочей площадки)?
7. Как определяется ширина призмы возможного обрушения уступа?
8. Как определить угол откоса борта карьера, если известны его высота и горизонтальное проложение?
9. Как определить горизонтальное проложение борта карьера (рабочего и нерабочего)?
10. Как определяется уклон внутрикарьерной траншеи?
11. В каких единицах измеряется уклон траншеи?

Практическая работа № 9

РАСЧЕТ БУЛЬДОЗЕРНОГО ОТВАЛООБРАЗОВАНИЯ ПРИ АВТОМОБИЛЬНОМ ТРАНСПОРТЕ

Цель работы – ознакомиться с методикой и освоить принципы расчета основных параметров бульдозерного отвалообразования при автомобильном транспорте.

9.1. Задачи работы

9.1.1. Изучить технологию бульдозерного отвалообразования при автомобильном транспорте.

9.1.2. Выполнить расчет основных параметров бульдозерного отвалообразования при автомобильном транспорте.

9.2. Порядок выполнения работы

9.2.1. По учебнику [1, с. 176 - 177] ознакомиться с основными параметрами отвалов и технологией бульдозерного отвалообразования при автомобильном транспорте.

9.2.2. Ознакомиться с исходными данными в прил. 17. По данным заданного варианта выполнить расчет основных параметров бульдозерного отвалообразования при автомобильном транспорте.

Порядок выполнения расчетов

9.2.2.1. Определяется требуемая площадь отвала ($S_{\text{о}}$, м^2)

$$S_{\text{о}} = \frac{W k_{\text{р}}^{\text{о}}}{n_{\text{я}} h_{\text{я}} \eta_{\text{о}}}, \qquad (9.1)$$

где W – объем пород, подлежащих размещению в отвале за срок его существования, м^3 (см. прил. 17);

$k_{\text{р}}^{\text{о}}$ – коэффициент разрыхления пород в отвале (см. прил. 18);

$h_я$ – высота яруса, м (см. прил. 18);

$n_я$ – количество ярусов;

$\eta_о$ – коэффициент использования площади отвала ($\eta_о$ принимать: для одно- и двухъярусных отвалов – 0,8÷0,7; для трехъярусных и более – 0,5).

Тип (категорию) складируемых пород принимать согласно прил. 17. Количество отвальных ярусов принимать самостоятельно (на практике отвалы формируются, как правило, из одного-трех ярусов), исходя из необходимости минимизировать площадь отвалов и максимальной общей высоты отвала не более 120-180 м. По требуемой площади отвала, определяются его размеры в плане: ширина (B, м), длина (L, м). При этом рекомендуется выдерживать соотношение $B : L = 1 : 2$, тогда: $L = \sqrt{2S_0}$.

9.2.2.2. Рассчитывается количество автосамосвалов, разгружающихся на отвале в течение часа ($N_о$, ед./ч)

$$N_о = \frac{П_в^ч k_н}{Q_п}, \qquad (9.2)$$

где $П_в^ч$ – часовая производительность карьера по вскрыше, м^3/ч;

$k_н$ – коэффициент неравномерности работы карьера по вскрыше ($k_н = 1{,}1 \div 1{,}2$);

$Q_п$ – объем вскрыши в целике в кузове автосамосвала, м^3.

$$Q_п = q/\rho, \qquad (9.3)$$

где q – вес груза в кузове автосамосвала, т (величина q принимается по результатам расчетов в практической работе № 7);

ρ – плотность пород в целике, т /м^3.

$$П_в^ч = \frac{П_в}{T_г n_{см} T_{см}},$$

где $П_в$ – годовая производительность карьера по вскрыше (см. прил. 17), м^3/год;

$T_{г}$ – число рабочих дней карьера в году, дней/год ($T_{г}$ = 350 дн./год);

$n_{см}$ – число рабочих смен в сутки, смен/сут. ($n_{см}$ = 3 смены/сут.);

$T_{см}$ – продолжительность смены, ч/смену ($T_{см}$ = 8 ч/смену).

9.2.2.3. Определяется число одновременно разгружающихся автосамосвалов на отвале ($N_{а.о}$, ед.)

$$N_{а.о} = N_{о} \frac{t_{р} + t_{м.р}}{60}, \qquad (9.4)$$

где $t_{р}$, $t_{м.р}$ – продолжительность разгрузки и маневровых операций при установке на разгрузку, мин. (см. прил. 13).

9.2.2.4. Определяется длина участка разгрузки ($L_{р}$, м)

$$L_{р} = N_{а.о}\, l_{п}, \qquad (9.5)$$

где $l_{п}$ – ширина полосы по рабочему фронту отвала, м, занимаемой одним автосамосвалом при маневрировании, для автосамосвалов грузоподъемностью:

30 – 55 т $l_{п}$ = 30÷40 м,
80 – 130 т $l_{п}$ = 50÷60 м,
180 – 240 т $l_{п}$ = 60÷70 м.

9.2.2.5. Отвальный фронт состоит из трех участков: разгрузки, планировки и резервный.

По мере заполнения участка разгрузки и выравнивания участка планировки, последний начинает выполнять функцию первого, а участок разгрузки становится участком планировки. Если участок планировки не подготовлен, то разгрузка производится на резервном участке. Таким образом, все три участка должны иметь одинаковую длину и общая длина отвального фронта ($L_{о}$, м) определится:

$$L_{о} = 3L_{р}. \qquad (9.6)$$

9.2.2.6. Определяется сменный объем бульдозерных работ по формированию отвала ($Q_{б}$, м^3/смену)

$$Q_{б} = П_{в}^{см} k_{н} k_{зав}, \quad (9.7)$$

где $П_{в}^{см}$ – сменная производительность карьера по вскрыше, м^3/смену;

$$П_{в}^{см} = П_{в}^{ч} T_{см}, \quad (9.8)$$

где $k_{зав}$ – средний коэффициент «заваленности» (см. прил. 18).

9.2.2.7. Выбирается модель бульдозера (см. прил. 19) и определяется число бульдозеров в работе ($N_б$, ед.):

$$N_б = Q_б / П_б, \quad (9.9)$$

где $П_б$ – сменная производительность бульдозера, м^3/смену (принимается по прил. 19).

9.2.2.8. Рассчитывается инвентарный парк бульдозеров ($N_{б.и}$, ед.)

$$N_{б.и} = 1{,}4\ N_б, \quad (9.10)$$

где 1,4 – ориентировочное значение коэффициента резерва бульдозеров.

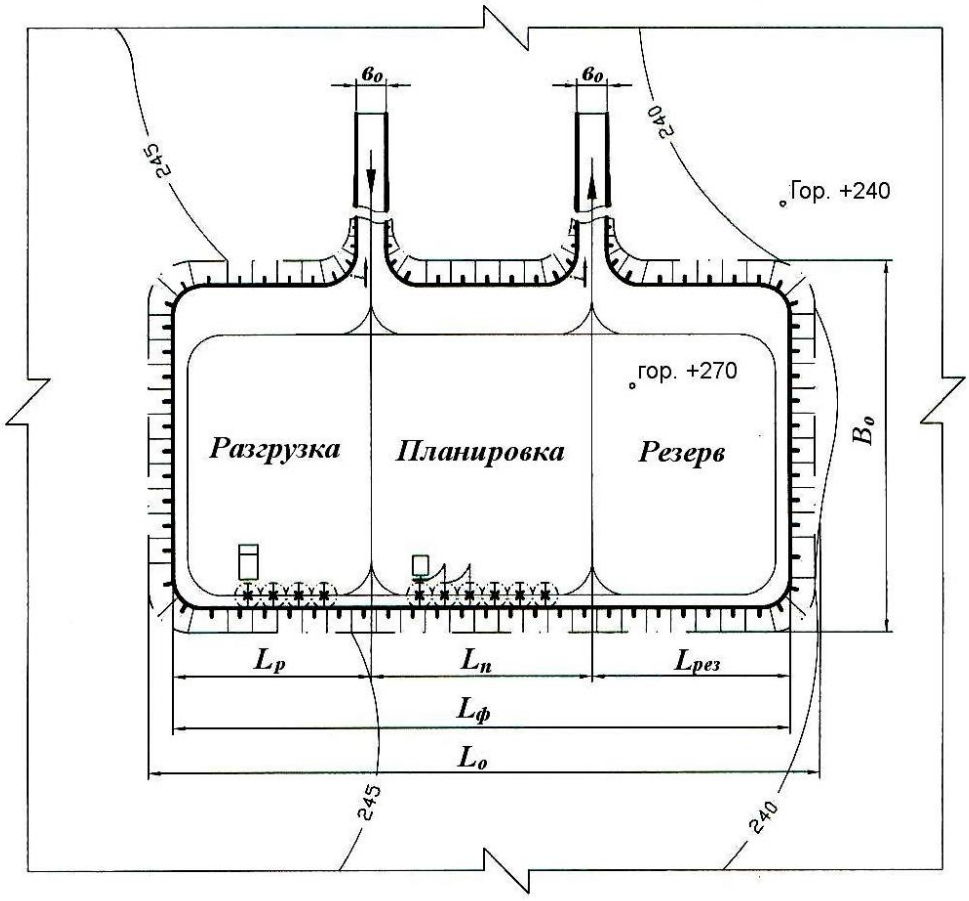

Рис. 9.1. План бульдозерного отвала

9.2.3. На миллиметровой бумаге вычертить план бульдозерного отвала с выделением рабочих участков, участков, находящихся в планировке, и резервных участков (см. рис. 9.1).

Форма отчетности. По результатам занятия представляется отчет, содержащий исходную информацию, расчетные формулы результаты расчетов, а также план бульдозерного отвала на миллиметровой бумаге.

Контрольные вопросы к практической работе № 9

1. Перечислите способы отвалообразования, применяемые при открытой разработке месторождений.
2. В чем заключается отличительный признак бульдозерного отвалообразования?
3. Перечислите достоинства и недостатки бульдозерного отвалообразования.
4. Перечислите параметры отвалов.
5. От каких факторов зависит высота яруса отвала?
6. Перечислите операции технологии бульдозерного отвалообразования.
7. Перечислите параметры технологии бульдозерного отвалообразования.
8. Из каких участков состоит фронт отвальных работ при бульдозерном отвалообразовании?
9. Как соотносятся между собой размеры участков фронта отвальных работ?
10. От каких факторов зависит длина участка разгрузки?
11. Как определить количество одновременно разгружающихся автосамосвалов на участке разгрузки?
12. Как определить объем бульдозерных работ по формированию отвала (по планировке вскрышных пород на отвале)?

СПИСОК ИСПОЛЬЗОВАННЫХ И РЕКОМЕНДУЕМЫХ ЛИТЕРАТУРНЫХ ИСТОЧНИКОВ

1. *Хохряков, В. С.* Открытая разработка месторождений полезных ископаемых /В. С. Хохряков. – 5-е изд. – М.: Недра, 1991. – 336 с.
2. *Томаков, П. И.; Наумов, И. К.* Технология, механизация и организация открытых горных работ /П. И. Томаков, И. К. Наумов: учебник для вузов. 3-е изд., перераб. и доп. – М.: Изд-во Моск. горного ин-та, 1992. – 464 с.
3. *Пахомов, Е. М..; Буянов, М. И.* Открытая разработка месторождений полезных ископаемых /Е. М. Пахомов, М. И. Буянов. – М.: Недра, 1990. – 250 с.
4. *Русский, И. И.* Технология отвальных работ и рекультивация на карьерах /И. И. Русский. – М.: Недра, 1979. – 262 с.

Приложение 1

Исходные данные к практической работе № 1 «Графическое изображение элементов горных работ»

Таблица П.1.1

Графическое изображение забоев и уступов

Номер варианта	Уступ			Забой												
	тип уступа, м	высота $H_р$, м	угол откоса, A, град	тип забоя	высота уступа, $H_у$, м	высота развала, $H_р$, м	ширина развала, $B_р$, м	ширина взрывной заходки, $B_б$, м	ширина заходки экскаватора (забоя), $A_э$, м	угол откоса, град		$R_{ч.у}$, м	$R_{ч.мах}$, м	R_1, м	R_2, м	$H_{сл}$, м
										забоя, F	уступа, A					
1	2	3	4	5	6	7	8	9	10	11	12	13	14	15	16	17
1	Вскрышной	12	70	Экскаваторный (мехлопата)	10		Без БВР	-	13	65	70	9,04				
	Склад руды	10	60	Экскаваторный (драглайн)	30		Без БВР	-	25	40	65		71,4			
2	Рудный	12	75	Экскаваторный (мехлопата)	15	16	26	17	13	70	80	13,5				
	Отвал	25	55	Экскаваторный (мехлопата)	15		Без БВР	-	20	60	65	13,5				
3	Сложный (руда и порода)	7,5	78	Экскаваторный (роторный)	10		Без БВР	-	20	60	60			15	16	2
	Отвал	30	55	бульдозерный	7		Без БВР	-	30	20	65					
4	Вскрышной	15	75	бульдозерный	5		Без БВР	-	30	10	65					
	Склад руды	12	55	Экскаваторный (драглайн)	35		Без БВР	-	25	30	60		83,0			
5	Рудный	12	80	Экскаваторный (роторный)	17		Без БВР	-	25	60	60			21	24	4
	Отвал	25	50	Экскаваторный (драглайн)	40		Без БВР	-	35	35	55		91,5			
6	Вскрышной	20	80	Бульдозерный	3		Без БВР	-	25	10	65					
	Склад руды	10	50	Экскаваторный (мехлопата)	12	15	45	30	15	50	80	12,6				

Продолжение табл. П.1.1

1	2	3	4	5	6	7	8	9	10	11	12	13	14	15	16	17
7	Сложный	7,5	70	Экскаваторный (драглайн)	40		Без БВР	-	35	30	60		94,8			
	Вскрышной	35	50	Экскаваторный (роторный)	15	15	Без БВР	-	24	55	55			21	24	
8	Рудный	15	75	Экскаваторный (мехлопата)	12		Без БВР	-	20	60	65	13,5				
	Отвал	30	55	Экскаваторный (мехлопата)	12		Без БВР	-	18	45	70	12,6				
9	Вскрышной	12	60	Экскаваторный (драглайн)	30		Без БВР	-	30	40	65		71,4			
	Склад руды	10	50	Экскаваторный (мехлопата)	15		Без БВР	-	14	55	60	14,3				
10	Рудный	12	80	Бульдозерный	5		Без БВР	-	35	10	65					
	Отвал	25	55	Экскаваторный (роторный)	17		Без БВР	-	28	60	65	14,3				
11	Вскрышной	15	65	Экскаваторный (мехлопата)	15	18	45	32	15	55	75	14,3				
	Склад руды	12	50	Экскаваторный (мехлопата)	12		Без БВР	-	16	50	80	12,6				
12	Рудный	15	80	Экскаваторный (драглайн)	40	40	Без БВР	-	30	30	60		91,5			
	Отвал	25	55	Экскаваторный (мехлопата)	15	15	Без БВР	-	20	55	65	15,2				
13	Сложный	7,5	65	Экскаваторный (мехлопата)	15	18	36	24	12	55	75	14,3				
	Склад руды	10	50	Бульдозерный	5		Без БВР	-	35	15	65					
14	Вскрышной	20	80	Экскаваторный (роторный)	16		Без БВР	-	25	60	60			18	24	8
	Склад руды	15	55	Экскаваторный (мехлопата)	12		Без БВР	-	9	45	70	12,6				
15	Рудный	20	75	Бульдозерный	10		Без БВР	-	40	18	65					
	Отвал	20	55	Экскаваторный (мехлопата)	12		Без БВР	-	13	55	65	12,6				
16	Сложный	7,5	80	Бульдозерный	10	10	Без БВР	-	40	20	60					
	Отвал	25	50	Экскаваторный (драглайн)	30		Без БВР	-	25	30	60		71,4			

Продолжение табл. П.1.1

1	2	3	4	5	6	7	8	9	10	11	12	13	14	15	16	17
17	Вскрышной	15	75	Экскаваторный (мехлопата)	12	14	36	24	18	45	70	12,6				
	Склад руды	15	55	Экскаваторный (мехлопата)	15		Без БВР	-	22	55	65	15,2				
18	Рудный	15	80	Бульдозерный	7		Без БВР	-	35	20	65					
	Отвал	25	50	Экскаваторный (роторный)	20		Без БВР	-	34	60	60			29	33	5
19	Вскрышной	20	80	Экскаваторный (драглайн)	45		Без БВР	-	25	35	60		91,5			
	Склад руды	10	60	Бульдозерный	5	5	Без БВР	-		15	60					
20	Сложный	10	70	Экскаваторный (мехлопата)	15	12	28	6	12	55	75	14,3				
	Отвал	30	50	Бульдозерный	5		Без БВР	-		17	65					
21	Рудный	12	70	экскаваторный (мехлопата)	15	15	28	8	14	55	75	14,3				
	Отвал	35	50	Экскаваторный (драглайн)	40		Без БВР	-	30	45	65		91,5			
22	Вскрышной	12	65	Экскаваторный (драглайн)	30		Без БВР	-	25	45	60		83,0			
	Склад руды	12	50	Экскаваторный (мехлопата)	10		Без БВР	-	8	55	65	9,04				
23	Рудный	15	70	экскаваторный (драглайн)	40		Без БВР	-	35	45	65		91,5			
	Отвал	25	50	Экскаваторный (роторный)	18		Без БВР	-	27	65	65			18	26	8
24	Вскрышной	20	80	Экскаваторный (мехлопата)	15	18	60	30	20	55	80	14,3				
	Склад руды	12	55	Бульдозерный	3		Без БВР	-	40	10	60					
25	Рудный	15	65	Экскаваторный (мехлопата)	10		Без БВР	-	12	55	65	9,04				
	Отвал	25	50	Экскаваторный (мехлопата)	15	12	28	6	14	50	80	14,3				
26	Сложный	12	70	Экскаваторный (драглайн)	30	30	Без БВР	-	25	45	65		71,4			
	Склад руды	10	50	Бульдозерный	5		Без БВР	-	20	20	55					

Окончание табл. П.1.1

1	2	3	4	5	6	7	8	9	10	11	12	13	14	15	16	17
27	Рудный	15	80	Бульдозерный	7		Без БВР	-	25	18	60					
	Отвал	15	55	Экскаваторный (роторный)	16		Без БВР	-	25	65	65			18	26	8
28	Вскрышной	15	75	Экскаваторный (драглайн)	40		Без БВР	-	30	45	60		83,5			
	Склад руды	10	50	Экскаваторный (мехлопата)	12	9	24	7	12	45	70	12,6				
29	Сложный	7,5	70	Экскаваторный (мехлопата)	10		Без БВР	-	12	50	60	9,04				
	Склад руды	10	50	Бульдозерный	7		Без БВР	-	30	8	55					
30	Рудный	15	80	Экскаваторный (мехлопата)	15		Без БВР	-	12	55	60	15,2				
	Отвал	40	50	Экскаваторный (мехлопата)	12	14	48	32	16	45	70	12,6				

Таблица П.1.2

Графическое изображение траншей и съездов

Номер варианта	Горизонтальная траншея								Наклонная траншея					
	тип траншеи	уклон косогора, Y, град	внешний радиус серпантины, $R_{вн}$, м	радиус поворота трассы, R, м	глубина траншеи, $H_{тр}$, м	ширина траншеи, $B_{тр}$, м	длина траншеи, $L_{тр}$, м	угол откоса борта траншеи, G, град	тип траншеи	ширина траншеи, $B_{тр}$, м	уклон траншеи, i, %	число вскрываемых уступов, ед.	высота уступа, $H_{у}$, м	угол откоса борта траншеи, G, град
1	2	3	4	5	6	7	8	9	10	11	12	13	14	15
1	На косогоре	10			20	25		65	Съезд	25	4	1	10	75
	Внутри карьера				15	25	500	70	Крутая траншея	22	32	3	10	60
2	Серпантина	40	45	30		25		75	Внешняя траншея	25	6	1	12	50
	На косогоре	15			25	30	350	60	Съезд	30	8	1	10	65
3	На косогоре	12			10	18	400	60	Внешняя траншея	18	4	1	15	60
	Серпантина	35	60	35		30		70	Крутая траншея	25	27	3	17	70
4	Серпантина	45	60	35		25		80	Внешняя групповая траншея	25	4	2	10	70
	Внутри карьера				10	35	500	80	Съезд	35	10	1	15	75

Продолжение табл. П.1.2

1	2	3	4	5	6	7	8	9	10	11	12	13	14	15
5	Серпантина	30	45	30		20		70	Съезд	20	6	1	12	50
6	На косогоре	13			20	30		60	Внешняя групповая траншея	30	4	3	10	55
	Внутри карьера				15	30	700	70	Крутая траншея	24	27	8	12	60
7	Внутри карьера				10	22	500	80	Съезд	25	10	1	15	75
	Серпантина	60	50	30		22		75	Крутая траншея	25	32	6	12	75
8	На косогоре	10			17	28		55	Внешняя траншея	30	8	1	15	75
	Серпантина	50	50	30		30		70	Съезд	30	10	1	12	65
9	На косогоре	8			12	25		60	Внешняя траншея	24	4	1	15	60
	Внутри карьера				15	22	550	65	Крутая траншея	22	32	4	12	65
10	Серпантина	30	45	30		25		75	Внешняя групповая траншея	22	4	2	10	70
	На косогоре	11			17			60	Съезд	22	4	1	20	55
11	Внутри карьера				10	30	100	75	Съезд	26	6	1	20	75
	Серпантина	50	60	35		25		75	Внешняя групповая траншея	26	6	3	12	60
12	Внутри карьера				15	22	200	65	Внешняя траншея	28	8	1	17	65
	На косогоре	12			25	30		50	Крутая траншея	24	32	6	12	50
13	Серпантина	45	50	30		28		65	Съезд	30	8	1	15	60
	На косогоре	12				28		50	Крутая траншея	24	27	5	15	55
14	Внутри карьера				12	22	700	70	Внешняя траншея	32	8	1	12	60
	Серпантина	30	50	35		30		75	Съезд	30	8	1	12	75
15	На косогоре	15			15	25		60	Съезд	30	10	1	10	75
	Серпантина	45	50	35		30		70	Крутая траншея	22	27	4	10	60
16	Внутри карьера				15	22	250	65	Внешняя траншея	22	4	1	15	65
	Серпантина	35	50	35		25		70	Съезд	24	6	1	15	70
17	Внутри карьера				12	25	300	80	Внешняя траншея	24	6	1	17	70
	На косогоре	10			17	28		75	Крутая траншея	24	32	6	12	65
18	На косогоре	15			25	30		60	Внешняя групповая траншея	25	4	2	12	65
	Серпантина	40	50	35		25		65	Съезд	22	4	1	12	80

Окончание табл. П.1.2

1	2	3	4	5	6	7	8	9	10	11	12	13	14	15
19	Серпантина	60	60	40		25		75	Съезд	28	8	1	15	75
	Внутри карьера				17	22	700	70	Внешняя тран-шея	28	8	1	20	60
20	Внутри карьера				7,5	22	450	65	Внешняя тран-шея	25	6	1	20	60
	На косогоре	12			20	30		50	Крутая траншея	24	27	8	15	55
21	На косогоре	8			12	30		55	Съезд	24	8	1	20	70
	Внутри карьера				10	28	500	75	Крутая траншея	22	27	8	10	65
22	На косогоре	8			10	25		50	Внешняя тран-шея	30	8	1	15	60
	Внутри карьера				12	25	700	80	Съезд	28	8	1	17	70
23	Серпантина	50	60	40		28		75	Съезд	30	8	1	12	70
	На косогоре	10			15	24		55	Крутая траншея	24	32	7	12	60
24	На косогоре	8			15	24		70	Внешняя тран-шея	26	8	1	15	65
	Серпантина	40	50	30		24		75	Съезд	26	10	1	12	75
25	Серпантина	60	70	40		25		65	Внешняя тран-шея	22	4	1	17	60
	Внутри карьера				10	30	300	75	Крутая траншея	22	32	4	8	55
26	Серпантина	30	60	35		25		75	Внешняя груп-повая траншея	20	4	3	10	75
	На косогоре	8			12	25		65	Съезд	22	6	1	15	80
27	На косогоре	10			12	30		75	Съезд	28	10	1	17	80
	Внутри карьера				7	30	600	65	Внешняя тран-шея	30	8	1	17	70
28	Внутри карьера				15	30	600	75	Внешняя груп-повая траншея	24	6	3	12	60
	Серпантина	30	50	30		25		80	Крутая траншея	24	27	5	12	60
29	На косогоре	12			15	25		63	Съезд		8	1	15	70
	Серпантина	50	60	35		30		75	Крутая траншея	22	32		15	55
30	На косогоре	15			25	25		58	Внешняя тран-шея	26	8	1	17	60
	Внутри карьера				20	25	500	70	Съезд	26	8	1	17	70
31	Серпантина	55	50	30		25		80	Съезд	28	8	1	15	70
	На косогоре	15			22	25		60	Крутая траншея	22	32	6	12	65
32	Внутри карьера				10	30	280	70	Внешн. траншея	24	4	1	17	65
	Серпантина	55	40	25		23		70	Съезд	26	6	1	12	70

ИСХОДНЫЕ ДАННЫЕ К ПРАКТИЧЕСКОЙ РАБОТЕ № 2
«Определение объема капитальных траншей»

Вариант	$h_т$, м	$b_т$, м	i, ед.	$\alpha_т$, град	Исследуемая зависимость
1	5	10	0,025	35	$V_т = f(b_т)$
2	6	12	0,030	40	$V_т = f(\alpha_т)$
3	8	16	0,040	41	$V_т = f(b_т)$
4	16	50	0,060	65	$V_т = f(i)$
5	15	22	0,055	25	$V_т = f(\alpha_т)$
6	35	29	0,060	50	$V_т = f(b_т)$
7	45	26	0,080	65	$V_т = f(\alpha_т)$
8	55	10	0,100	35	$V_т = f(h_т)$
9	54	18	0,110	37	$V_т = f(i)$
10	18	11	0,035	34	$V_т = f(\alpha_т)$
11	41	22	0,085	62	$V_т = f(h_т)$
12	26	17	0,036	40	$V_т = f(i)$
13	37	44	0,085	43	$V_т = f(h_т)$
14	19	23	0,040	38	$V_т = f(i)$
15	82	30	0,120	49	$V_т = f(b_т)$
16	66	38	0,066	62	$V_т = f(\alpha_т)$
17	45	34	0,040	51	$V_т = f(h_т)$
18	75	40	0,080	45	$V_т = f(h_т)$
19	67	20	0,080	37	$V_т = f(i)$
20	25	25	0,035	30	$V_т = f(b_т)$

ИСХОДНЫЕ ДАННЫЕ К ПРАКТИЧЕСКОЙ РАБОТЕ № 3
«Определение объема, размеров, производительности и срока службы карьера, запасов полезного ископаемого коэффициента вскрыши»

Вариант	L, м	M, м	$H_к$, м	$h_н$, м	$\rho_{п.и}$, т/м^3	$\gamma_{ср}$, град	$\eta_и$	$П_{п.и}$, млн т/год
1	1200	300	350	45	2,8	40	0,92	10,7
2	1500	400	460	40	2,9	39	0,93	20,9
3	1700	500	170	20	3,0	38	0,94	12,8
4	1600	450	280	30	3,1	36	0,92	16,1
5	1400	350	390	40	3,2	35	0,93	14,0
6	1300	250	200	20	3,3	34	0,94	6,1
7	1900	550	210	30	3,2	33	0,93	17,9
8	1800	180	220	40	3,1	32	0,94	5,8
9	1900	280	330	30	3,0	31	0,95	15,4
10	2000	380	240	10	2,9	40	0,96	15,1
11	2200	200	450	25	3,1	41	0,97	20,0
12	1300	100	210	40	3,4	42	0,92	2,5
13	1500	250	180	15	2,1	43	0,93	4,5
14	1900	150	250	30	2,8	44	0,94	5,7
15	1200	230	320	45	2,7	45	0,92	7,9
16	1800	210	280	20	2,5	44	0,94	9,1
17	2200	190	345	25	3,0	43	0,95	13,2
18	1900	245	360	35	1,9	40	0,92	8,7
19	2100	320	500	10	2,7	39	0,93	9,9
20	1600	195	370	12	2,5	38	0,95	9,7

ИСХОДНЫЕ ДАННЫЕ К ПРАКТИЧЕСКОЙ РАБОТЕ № 4
«Расчет заряда одиночной скважины»

Расчет проводится для станков шарошечного бурения (СБШ), пород II – IV классов по буримости и взрываемости, III – IV категорий по трещиноватости, сухих вертикальных скважин, сплошных колонковых зарядов.

Вариант	$d_д$, мм	f	$H_у$, м	$\alpha_р$, град	Тип ВВ	Δ, кг/дм^3	q', кг/м^3	$K_{ВВ}$	$\alpha_у$, град
1	214	9,7	10	65	Граммонит 79/21	0,9	0,85	1,00	55
2	190	8,0	10	70	Граммонит 79/21	0,9	0,80	1,00	55
3	243	14,0	12	65	Граммонит 79/21	0,9	0,95	1,00	55
4	320	15,9	12	70	Граммонит 79/21	0,9	1,10	1,00	55
5	243	12,0	15	70	Ифзанит Т-80	1,0	0,90	1,08	55
6	214	8,7	15	75	Ифзанит Т-80	1,0	0,80	1,08	55
7	320	14,5	18	75	Ифзанит Т-80	1,0	1,20	1,08	55
8	214	9,0	18	80	Ифзанит Т-80	1,0	0,85	1,08	55
9	190	8,5	10	75	Игданит	1,0	0,80	1,13	55
10	269	11,4	15	80	Игданит	1,0	0,90	1,13	55
11	320	16,4	20	65	Граммонит 50/50	1,0	1,20	1,01	55
12	320	15,2	10	70	Граммонит 50/50	1,0	1,20	1,01	55
13	269	11,2	15	65	Граммонит 50/50	1,0	1,15	1,01	55
14	190	8,0	20	70	Граммонит 50/50	1,0	0,75	1,01	55
15	269	10,0	12	70	Ифзанит	1,0	0,80	1,08	55
16	190	16,0	10	80	Ифзанит	1,0	1,20	1,08	55
17	320	16,4	12	65	Ифзанит	1,0	1,20	1,08	55
18	214	14,5	20	70	Граммонит 79/21	0,9	1,15	1,00	55
19	269	15,0	15	70	Граммонит 79/21	0,9	1,20	1,00	55
20	214	8,0	20	75	Граммонит 79/21	0,9	0,80	1,00	55

Приложение 5

Значение коэффициента $k_{разб}$ в зависимости от крепости пород

Крепость пород, f	2	4	6	8 - 10	12 - 14	16
$k_{разб}$	1,00	1,05	1,04	1,037 - 1,031	1,03 - 1,021	1,02

Приложение 6

Значение коэффициента $k_з$

Время замедления, τ, мс	0	10	25	50	75 и более
$k_з$	1	0,95	0,90	0,85	0,80

ИСХОДНЫЕ ДАННЫЕ К ПРАКТИЧЕСКОЙ РАБОТЕ № 5
«Расчет производительности бурового станка»

Вариант	$d_д$, мм	$\sigma_{сж}$, МПа	$\sigma_{сд}$, МПа	ρ, т/м^3	$T_{см}$, ч/смен	$T_в$, ч/м	$(T_{п.з} + T_р)$, ч/смен
1	214	97	13	3,4	8	0,03	0,5
2	190	80	9	3,0	12	0,03	0,7
3	243	140	14	3,8	8	0,04	0,6
4	320	159	16	2,7	12	0,04	0,7
5	243	120	10	2,5	8	0,05	0,5
6	214	87	10	3,9	12	0,05	0,7
7	320	145	17	3,7	8	0,03	0,6
8	214	90	10	2,7	12	0,03	0,7
9	190	95	17,5	2,8	8	0,04	0,5
10	269	113,5	8,5	2,9	12	0,04	0,7
11	320	164	8,5	3,1	8	0,05	0,6
12	320	152	9	4,0	12	0,05	0,7
13	269	112	14	3,4	8	0,03	0,5
14	190	80	8	2,3	12	0,03	0,7
15	269	100	15	2,4	8	0,04	0,6
16	190	160	10	3,2	8	0,03	0,7
17	320	164	9	2,7	12	0,04	0,6
18	214	145	16	2,3	8	0,03	0,5
19	269	150	15	3,1	12	0,04	0,7
20	214	80	12	2,5	8	0,05	0,6

Приложение 8

Зависимость оптимальной скорости вращения $n_в$ бурового става станков СБШ от $П_б$ и $d_д$

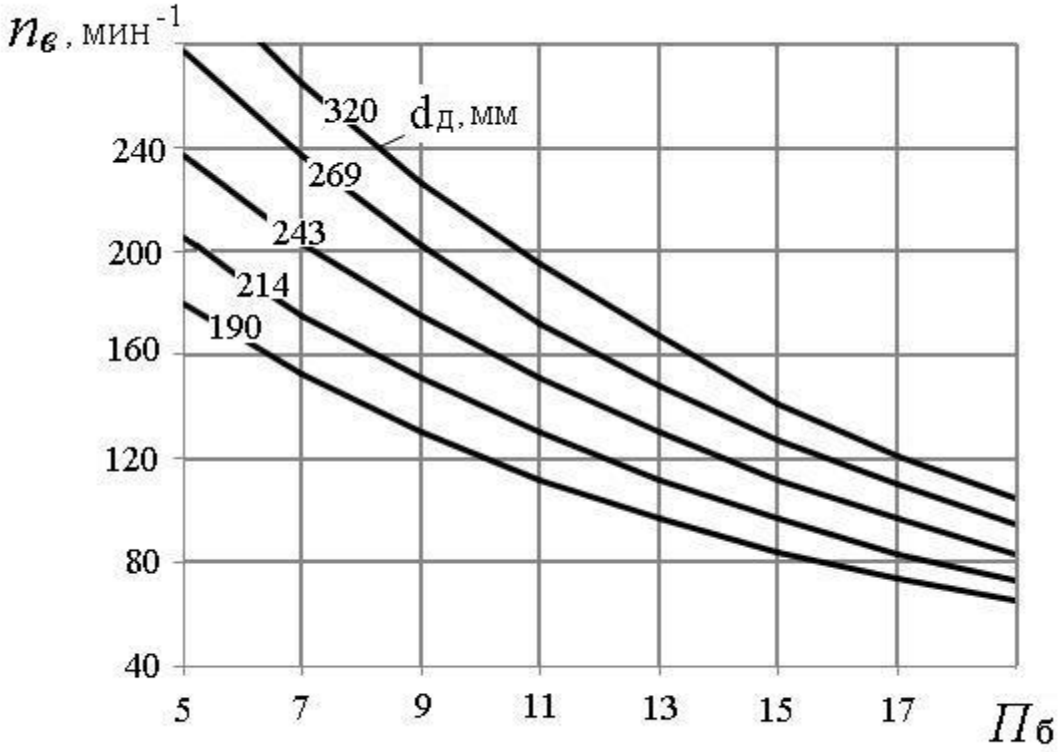

Приложение 9

Значение коэффициента k в зависимости от показателя буримости горных пород

$П_б$	≥ 8	10	12	14	16	18
k	0,700	0,725	0,750	0,775	0,800	0,825

Приложение 10

ИСХОДНЫЕ ДАННЫЕ ДЛЯ РАСЧЕТОВ К ПРАКТИЧЕСКОЙ РАБОТЕ № 6
«Расчет производительности карьерных экскаваторов»

Вариант	Модель экскаватора	Категория пород по трудности экскавации	β, град	$T_{см}$, ч/смен	$n_г$, дней/год	Вид транспорта	$k_и$
1	ЭКГ-3,2	III	90	8	260	Авто	0,75
2	ЭКГ-5А	IV	130	12	260	Ж.-д.	0,60
3	ЭКГ-8И	V	120	8	250	Авто	0,72
4	ЭКГ-6,3УС	III	100	12	250	Ж.-д.	0,63
5	ЭКГ-5А	IV	120	8	250	Авто	0,74
6	ЭКГ-8И	V	130	12	250	Ж.-д.	0,68
7	ЭКГ-6,3УС	III	120	8	250	Авто	0,75
8	ЭКГ-12,5	IV	110	12	230	Ж.-д.	0,65
9	ЭКГ-3,2	V	90	8	260	Авто	0,73
10	ЭКГ-5А	III	120	12	240	Ж.-д.	0,68
11	ЭКГ-6,3УС	IV	130	8	240	Авто	0,75
12	ЭКГ-8И	V	140	12	240	Ж.-д.	0,63
13	ЭКГ-12,5	III	150	8	250	Авто	0,73
14	ЭКГ-20	IV	90	12	230	Ж.-д.	0,64
15	ЭКГ-5А	V	120	8	240	Авто	0,74
16	ЭКГ-3,2	III	110	12	260	Ж.-д.	0,65
17	ЭКГ-5А	IV	115	8	240	Авто	0,75
18	ЭКГ-6,3УС	V	140	12	250	Ж.-д.	0,68
19	ЭКГ-8И	III	95	8	240	Авто	0,74
20	ЭКГ-12,5	IV	115	12	250	Ж.-д.	0,63

Приложение 11

Коэффициенты разрыхления пород в ковше экскаватора и наполнении ковша (по ЕНВ)

Категория пород по трудности экскавации	Плотность пород в целике ρ, т/м^3	$k_р$	$k_н$
I	1,6	1,15	1,05
II	1,8	1,25	1,05
III	2,0	1,35	0,95
IV	2,5	1,50	0,90
V	3,5	1,60	0,90

ИСХОДНЫЕ ДАННЫЕ ДЛЯ РАСЧЕТОВ К ПРАКТИЧЕСКОЙ РАБОТЕ № 7
«Определение производительности карьерных автосамосвалов»

Вариант	Категория пород (по ЕНВ)	Параметры трассы		Исследуемая зависимость
		L, км	$H_п$, м	
1	I	1,2	20	$Q_а = f(L)$
2	II	4,0	80	$Q_а = f(H_п)$
3	III	1,4	40	$Q_а = f(L)$
4	IV	3,8	20	$Q_а = f(H_п)$
5	V	1,6	60	$Q_а = f(L)$
6	I	3,6	200	$Q_а = f(H_п)$
7	II	1,8	100	$Q_а = f(L)$
8	III	3,4	120	$Q_а = f(H_п)$
9	IV	2,0	60	$Q_а = f(L)$
10	V	3,2	140	$Q_а = f(H_п)$
11	I	2,2	80	$Q_а = f(L)$
12	II	3,0	140	$Q_а = f(H_п)$
13	III	2,4	140	$Q_а = f(L)$
14	IV	2,8	60	$Q_а = f(H_п)$
15	V	2,6	160	$Q_а = f(L)$
16	I	4,0	200	$Q_а = f(H_п)$
17	II	1,0	20	$Q_а = f(L)$
18	III	1,4	60	$Q_а = f(H_п)$
19	IV	1,8	80	$Q_а = f(L)$
20	V	3,6	220	$Q_а = f(H_п)$

Приложение 13

Техническая характеристика карьерных автосамосвалов БелАЗ

Показатель	Модель автосамосвала				
	БелАЗ - 7540	БелАЗ - 7548	БелАЗ - 7549	БелАЗ - 7514	БелАЗ - 7521
Грузоподъемность, $q_а$, т……..	30,0	42,0	80,0	120,0	180,0
Собственная масса, $G_а$, т…….	21,9	29,5	67,0	95,0	163,0
Геометрическая вместимость кузова, $V_а$, м^3…….	15,0	21,0	35,0	47,0	84,0
Вместимость кузова «с шапкой», $V'_а$, м^3 ……	18,0	26,0	46,0	61,0	110,0
К. п. д. трансмиссии, $\eta_т$ ……..	0,70	0,70	0,78	0,77	0,77
Мощность двигателя, $N_д$, кВт…….	310	368,0	809	1029,0	1691
Продолжительность, мин:					
маневровых операций при установке на погрузку, $t_{м.п}$	0,50	0,59	0,64	0,70	0,87
маневровых операций при установке на разгрузку, $t_{м.р}$ …….	0,54	0,64	0,69	0,76	0,94
разгрузки, $t_р$ …….	0,67	0,78	1,00	1,17	1,51
Ширина проезжей части автодороги при двухполосном движении, T, м	10,5	11,5	14,5	16,0	19,0

Приложение 14

Значение коэффициента технической готовности автосамосвалов ($k_{т.г}$)

Грузоподъемность автосамосвала, т	Значение $k_{т.г}$ при суточном пробеге, $L_с$, км						
	50	100	150	200	250	300	350
30 – 42	0,94	0,88	0,84	0,80	0,76	0,73	0,70
80	0,93	0,86	0,81	0,76	0,72	0,69	0,64
110 – 180	0,92	0,86	0,81	0,76	0,72	0,68	0,64

Приложение 15

Среднетехнические скорости движения карьерных автосамосвалов ($v_{ср.т}$), км/ч

Расстояние, L, км	Высота подъема горной массы, $H_п$, м												
	0	20	40	60	80	100	120	140	160	180	200	220	240
1,0	22,7	21,1	18,4	16,0									
1,2	23,9	21,8	19,5	17,5	15,8								
1,4	24,1	22,0	20,0	18,3	16,7								
1,6	24,7	22,5	20,6	19,0	17,6	16,3							
1,8	25,3	23,3	21,5	19,9	18,6	17,4	16,2						
2,0	26,0	24,0	22,3	20,8	19,5	18,3	17,2						
2,2	26,7	24,8	23,1	21,7	20,4	19,2	18,1	17,2					
2,4	27,3	25,5	23,9	22,5	21,2	20,0	19,0	18,0	17,2				
2,6	27,9	26,2	24,6	23,2	22,0	20,8	19,8	18,9	17,9	17,2			
2,8	28,6	26,9	25,4	24,0	22,7	21,6	20,6	19,6	18,8	18,0			
3,0	29,2	27,5	26,1	24,7	23,5	22,4	21,3	20,4	19,5	18,7	18,0		
3,2	29,7	28,2	26,7	25,3	24,2	23,2	22,0	21,1	20,2	19,4	18,6		
3,4	30,4	28,8	27,4	26,1	24,9	23,7	22,7	21,8	20,9	20,1	19,2	18,2	
3,6	31,0	29,4	28,0	26,7	25,5	24,4	23,4	22,5	21,6	20,8	19,6	18,7	17,7
3,8	31,6	30,0	28,6	27,4	26,1	25,1	24,1	23,1	22,3	21,4	20,2	19,4	18,4
4,0	32,0	30,6	29,2	28,0	26,8	25,7	24,7	23,8	22,9	22,1	20,9	20,0	19,2

ИСХОДНЫЕ ДАННЫЕ К ПРАКТИЧЕСКОЙ РАБОТЕ № 8
«Конструкция рабочего и нерабочего бортов карьера»

Вариант	$H_у$, м	$n_{ру}$	α, град	$\alpha_у$, град	$b_с$, м	i, ед	Исследуемая зависимость φ от следующих параметров
1	10	3	65	55	16	0,08	$\varphi = f(H_у)$
2	10	4	70	55	12	0,04	$\varphi = f(Ш_{р.п})$
3	12	5	65	52	15	0,06	$\varphi = f(H_у)$
4	12	3	70	64	20	0,03	$\varphi = f(Ш_{р.п})$
5	15	4	70	60	15	0,04	$\varphi = f(H_у)$
6	15	5	75	67	18	0,06	$\varphi = f(Ш_{р.п})$
7	18	3	75	70	12	0,03	$\varphi = f(H_у)$
8	18	4	80	70	10	0,04	$\varphi = f(Ш_{р.п})$
9	10	5	75	68	15	0,06	$\varphi = f(H_у)$
10	15	3	80	69	16	0,03	$\varphi = f(Ш_{р.п})$
11	20	4	65	57	12	0,04	$\varphi = f(H_у)$
12	10	5	70	60	13	0,06	$\varphi = f(Ш_{р.п})$
13	15	3	65	57	10	0,03	$\varphi = f(H_у)$
14	20	4	70	65	15	0,04	$\varphi = f(Ш_{р.п})$
15	12	5	70	59	16	0,06	$\varphi = f(H_у)$
16	10	3	80	68	17	0,03	$\varphi = f(Ш_{р.п})$
17	12	4	65	58	18	0,04	$\varphi = f(H_у)$
18	20	5	70	60	15	0,06	$\varphi = f(Ш_{р.п})$
19	15	3	70	60	12	0,08	$\varphi = f(H_у)$
20	20	4	75	60	13	0,04	$\varphi = f(Ш_{р.п})$

ИСХОДНЫЕ ДАННЫЕ К ПРАКТИЧЕСКОЙ РАБОТЕ № 9
«Расчет бульдозерного отвалообразования при автомобильном транспорте»

Вари-ант	W, млн м^3	$П_в^г$, млн м^3/год	Характеристика складируемых пород	
			тип	ρ, т/м^3
1	160	8,0	Рыхлые	1,6
2	180	9,0	Полускальные	1,8
3	200	10,0	Полускальные	2,0
4	220	11,0	Скальные	2,5
5	120	5,0	Скальные	3,5
6	140	6,0	Рыхлые	1,6
7	185	7,5	Полускальные	1,8
8	260	12,5	Полускальные	2,0
9	170	8,5	Скальные	2,5
10	210	9,5	Скальные	3,5
11	250	13,0	Рыхлые	1,6
12	280	13,5	Полускальные	1,8
13	300	14,0	Полускальные	2,0
14	320	14,5	Скальные	2,5
15	195	9,0	Скальные	3,5
16	100	5,0	Рыхлые	1,6
17	150	7,5	Полускальные	1,8
18	200	9,4	Полускальные	2,0
19	210	8,3	Скальные	2,5
20	240	12,7	Скальные	3,5

Приложение 18

Значение коэффициентов $k_{\text{р}}^{\text{о}}$, $k_{\text{зав}}$ и высоты яруса $h_{\text{я}}$

Породы	$h_{\text{я}}$, м	Значения коэффициентов	
		$k_{\text{р}}^{\text{о}}$	$k_{\text{зав}}$
Скальные …….	30 - 60	1,12 - 1,20	0,7
Полускальные, смешанные ……..	20 - 40	1,06 - 1,12	0,8
Рыхлые, глинистые ……	15 - 20	1,05 - 1,07	0,9

Приложение 19

Производительность бульдозеров (по данным института Гипроруда)

Тип бульдозера	Сменная (за 8 ч) производительность при дальности перемещения грунта до 10 м в породах, м^3		
	рыхлые	полускальные	скальные
Д-685 на базе Т-100М	1100	950	750
ДЗ-27 на базе Т-130	1500	1300	1000
Д-575 на базе Т-180	1900	1650	1300
ДЗ-118 на базе ДЭТ-250М	2200	1850	1500
ДЗ-159УХЛ на базе Т-50.01	4740	4000	3230
D10N (фирма «Катерпиллер»)	3730	3130	2536
D11N (фирма «Катерпиллер»)	5510	4630	3750

МИНОБРНАУКИ РОССИИ

ФГБОУ ВО «Уральский государственный горный университет»

УТВЕРЖДАЮ
Проректор по учебно-
методическому комплексу

_____С.А.Упоров

РУКОВОДСТВО ПО ВЫПОЛНЕНИЮ КОНТРОЛЬНОЙ РАБОТЫ

«Технологические расчеты параметров карьера и процессов открытых горных работ»

ОТКРЫТАЯ ГЕОТЕХНОЛОГИЯ

Специальность

21.05.04 Горное дело

форма обучения: очная, заочная

квалификация выпускника: **Горный инженер (специалист)**

Автор: Костин А.Л., ст. преп.

Одобрена на заседании кафедры	Рассмотрена методической комиссией горно-технологического факультета (ГТФ)
Разработки месторождений открытым способом	
(название кафедры)	*(название факультета)*
Зав. кафедрой _____	Председатель _____
(подпись)	*(подпись)*
Лель Ю.И.	Колчина Н.В.
(Фамилия И.О.)	*(Фамилия И.О.)*
Протокол № 337 от 19.04.2019	Протокол № 7 от 19.04.19
(Дата)	*(Дата)*

Екатеринбург
2019

СОДЕРЖАНИЕ

1. РАСЧЕТ ПАРАМЕТРОВ КАРЬЕРА. 4
2. РАСЧЕТ ПАРКА БУРОВОГО СТАНКА 6
3. РАСЧЕТ ПАРКА КАРЬЕРНЫХ ЭКСКАВАТОРОВ 9
4. ОПРЕДЕЛЕНИЕ ПАРКА КАРЬЕРНЫХ АВТОСАМОСВАЛОВ....11
5. РАСЧЕТ ПАРКА БУЛЬДОЗЕРОВ ДЛЯ ОТВАЛООБРАЗОВАНИЯ 14
ПРИЛОЖЕНИЕ №1 *ИСХОДНЫЕ ДАННЫЕ* 17
ПРИЛОЖЕНИЕ №2 ЗАВИСИМОСТЬ ОПТИМАЛЬНОЙ СКОРОСТИ ВРАЩЕНИЯ NB БУРОВОГО СТАВА СТАНКОВ СБШ ОТ ПБ И DД 17
ПРИЛОЖЕНИЕ №3 ЗНАЧЕНИЕ КОЭФФИЦИЕНТА К В ЗАВИСИМОСТИ ОТ ПОКАЗАТЕЛЯ БУРИМОСТИ ГОРНЫХ ПОРОД 18
ПРИЛОЖЕНИЕ №4 КОЭФФИЦИЕНТЫ РАЗРЫХЛЕНИЯ ПОРОД В КОВШЕ ЭКСКАВАТОРА И НАПОЛНЕНИИ КОВША (ПО ЕНВ)....18
ПРИЛОЖЕНИЕ №5 ТЕХНИЧЕСКАЯ ХАРАКТЕРИСТИКА КАРЬЕРНЫХ АВТОСАМОСВАЛОВ БЕЛАЗ....18
ПРИЛОЖЕНИЕ №6 ЗНАЧЕНИЕ КОЭФФИЦИЕНТА ТЕХНИЧЕСКОЙ ГОТОВНОСТИ АВТОСАМОСВАЛОВ (КТ.Г)....19
ПРИЛОЖЕНИЕ №7 СРЕДНЕТЕХНИЧЕСКИЕ СКОРОСТИ ДВИЖЕНИЯ КАРЬЕРНЫХ АВТОСАМОСВАЛОВ (VСР.Т), КМ/Ч. 19
ПРИЛОЖЕНИЕ №8 ЗНАЧЕНИЕ КОЭФФИЦИЕНТОВ , КЗАВ И ВЫСОТЫ ЯРУСА НЯ....19
ПРИЛОЖЕНИЕ №9 ПРОИЗВОДИТЕЛЬНОСТЬ БУЛЬДОЗЕРОВ (ПО ДАННЫМ ИНСТИТУТА ГИПРОРУДА). 20

Цель работы – овладеть навыками простейших расчетов объема и размеров карьера, запасов полезного ископаемого, коэффициента вскрыши, производительности и срока службы карьера. Освоить методику расчета производительности и парка оборудования буровых станков типа СБШ, одноковшовых экскаваторов, карьерных автосамосвалов и бульдозеров для отвалообразования.

1. РАСЧЕТ ПАРАМЕТРОВ КАРЬЕРА.

Ознакомиться с исходными данными в прил. 1. По данным заданного варианта выполнить расчет объема и размеров карьера, запасов полезного ископаемого и среднего коэффициента вскрыши.

Суммарный объем карьера, определяется по формуле, ($V_к$, м^3):

$$V_к = LMH_к + (L+M)H_к^2 \operatorname{ctg}\gamma_{ср} + \frac{\pi}{3} H_к^3 \operatorname{ctg}^2 \gamma_{ср}, \qquad (1.1)$$

где L – длина залежи по простиранию, м;

M – горизонтальная мощность залежи, м;

$H_к$ – глубина карьера, м;

$\gamma_{ср}$ – угол откоса нерабочих бортов карьера, град.

Объем полезного ископаемого в контурах карьера ($V_{п.и}$, м^3)

$$V_{п.и} = ML(H_к - h_н), \qquad (1.4)$$

где $h_н$ – мощность наносов, м.

Промышленные запасы полезного ископаемого в контурах карьера ($Q_{п.и}$, т)

$$Q_{п.и} = V_{п.и}\rho_{п.и}\eta_и, \qquad (1.5)$$

где $\rho_{п.и}$ – объемная масса полезного ископаемого, т/м^3;

$\eta_и$ – коэффициент извлечения, учитывающий потери полезного ископаемого при разработке.

Объем породы в контурах карьера ($V_п$, м^3)

$$V_п = V_к - V_{п.и}. \qquad (1.6)$$

Величина среднего коэффициента вскрыши (объем вынимаемой пустой породы, приходящийся на единицу добываемого полезного ископаемого) $k_{ср}$, м^3/т

$$k_{ср} = V_п / Q_{п.и}. \qquad (1.7)$$

Производительность карьера по вскрыше ($П_в$, м^3/год) приблизительно устанавливается по среднему коэффициенту вскрыши

$$П_в = П_{п.и}\, k_{ср}\, k_н, \qquad (1.8)$$

где $П_{п.и}$ – производительность карьера по полезному ископаемому, т/год;

$k_н$ – коэффициент неравномерности распределения вскрыши по годам ($k_н$ = 1,1÷1,3).

Производительность карьера по горной массе ($П_{г.м}$, м^3/год)

$$П_{г.м} = П_{п.и} \frac{1}{\rho_{п.и}} + П_в. \qquad (1.9)$$

Суточная производительность карьера по полезному ископаемому ($П^с_{п.и}$, т/сут)

$$П^с_{п.и} = \frac{П_{п.и}}{T_г}, \qquad (1.10)$$

где $T_г$ – число рабочих дней карьера в год ($T_г$ = 350 дней).

Суточная производительность карьера по вскрыше ($П^с_в$, м^3/сут)

$$П^с_в = \frac{П_в}{T_г}. \qquad (1.11)$$

Сменная производительность карьера по добыче и вскрыше ($П^{см}_{п.и}$, т/смену; $П^{см}_в$, м^3/смену)

$$П^{см}_{пи} = \frac{П^с_{пи}}{n_{см}}, \qquad П^{см}_в = \frac{П^с_в}{n_{см}} \qquad (1.12)$$

где $n_{см}$ – число смен работы карьера в сутках (обычно 2-3 смены).

Срок службы карьера ($T_{сл}$, лет)

$$T_{сл} = \frac{Q_{п.и}}{П_{п.и}} + 1{,}5, \qquad (1.13)$$

2. РАСЧЕТ ПАРКА БУРОВОГО СТАНКА

Ознакомиться с исходными данными в приложении 1. По данным заданного варианта выполнить расчет технической скорости бурения и сменной производительности бурового станка типа СБШ.

По заданным величинам $\sigma_{сж}$, $\sigma_{сд}$, ρ определяется показатель буримости горных пород ($П_б$)

$$П_б = 0{,}07(\sigma_{сж} + \sigma_{сд}) + 0{,}7\rho, \qquad (2.1)$$

где $\sigma_{сж}$ – предел прочности породы на сжатие, МПа;

$\sigma_{сд}$ – предел прочности породы на сдвиг, МПа;

ρ – плотность горных пород, т/м^3.

В зависимости от показателей буримости пород ($П_б$) и заданного диаметра долота ($d_д$) по графику (прил. 2) определяется частота вращения бурового става ($n_в$).

Рассчитывается осевое усилие ($P_о$, кН) по выражению

$$P_о \geq kП_б d_д, \qquad (2.2)$$

где $d_д$ – диаметр долота, см;

k – коэффициент, зависящий от показателя буримости (прил. 3).

Техническая скорость бурения ($v_б$, м/ч) скважин станками СБШ определяется по формуле

$$v_б = \frac{P_о n_в^{0,8}}{П_б^{1,6} d_д}, \qquad (2.3)$$

где $d_д$ – диаметр долота (коронки), см.

Сменная производительность бурового станка ($A_б^{см}$, м/смену) рассчитывается по формуле

$$A_{б}^{см} = \frac{T_{см} - (T_{п.з} + T_{р})}{v_{б}^{-1} + T_{в}}, \quad (2.4)$$

где $T_{см}$ – продолжительность смены, ч/смену;

$T_{п.з}$ – затраты времени на подготовительно-заключительные операции в течение смены, ч/смену;

$T_{р}$ – затраты времени на ремонты в течение смены, ч/смену;

$T_{в}$ – затраты времени на вспомогательные операции при бурении в расчёте на 1 м скважины ч/м;

$v_{б}$ – техническая скорость бурения, м/ч.

Определяется суточная производительность бурового станка ($A_{б}^{с}$, м/смену)

$$A_{б}^{с} = A_{б}^{см} n_{см}, \quad (2.5)$$

где $n_{см}$ – количество рабочих смен станка в сутки, смен/сут. ($n_{см} = 2 \div 3$).

Определяется годовая производительность станка ($A_{б}^{г}$, м/год)

$$A_{б}^{г} = A_{б}^{с} n_{р.д.с}, \quad (2.6)$$

где $n_{р.д.с}$ – число рабочих дней станка в году, дней/год (с учетом вычета времени: ремонтов, перемещений с участка на участок, остановок в работе по климатическим условиям и др.). Для станков СБШ $n_{р.д.с} = 230 \div 280$ дней/год.

Списочный парк станков ($N_{б.с}$, ед.)

$$N_{б.с} = \frac{П_{г.м}}{A_{б}^{г} q_{г.м}}, \quad (2.7)$$

где $П_{г.м}$ – годовой объем обуриваемой горной массы, м^3;

$q_{г.м}$ – выход взорванной горной массы с 1 п. м скважины, м^3/м.

Рабочий парк буровых станков ($N_{бр}$, ед.)

$$N_{\text{бр}} = \frac{N_{\text{бс}}}{k_{\text{рез}}}, \tag{2.8}$$

где $k_{\text{рез}}$ – коэффициент резерва буровых станков.

$$k_{\text{рез}} = \frac{T_{\text{г}}}{n_{\text{р.д.с}}}, \tag{2.9}$$

где $T_{\text{г}}$ – число рабочих дней карьера в году, дней/год ($T_{\text{г}}$ = 350 дней/год).

3. РАСЧЕТ ПАРКА КАРЬЕРНЫХ ЭКСКАВАТОРОВ

Ознакомиться с исходными данными в приложении 1. По данным заданного варианта выполнить расчет технической, сменной и годовой производительности и параметров забоя одноковшового экскаватора типа ЭКГ в скальных породах.

Определяется техническая производительность экскаватора ($A_т$, м^3/ч)

$$A_т = \frac{3600E}{T_ц} k_э, \tag{3.1}$$

где E – вместимость ковша экскаватора, м^3;

$T_ц$ – продолжительность цикла экскавации, с;

$$T_ц = T_ч + T_{пов} + T_р, \tag{3.2}$$

где $T_ч$ – длительность черпания, с;

$$T_ч = \frac{194d_{ср}^2}{E} + \frac{E}{0{,}11E + 0{,}6}, \tag{3.3}$$

$d_{ср}$ – размер «среднего» куска в развале взорванной горной массы, м;

$$d_{ср} = (0{,}3 \div 0{,}4)\sqrt[3]{E}, \tag{3.4}$$

$T_{пов}$ – длительность поворота экскаватора для разгрузки ковша, с;

$$T_{пов} = (10 + E) + 0{,}18(\beta - 90°), \tag{3.5}$$

$T_р$ – длительность разгрузки ковша, с;

где β – средний угол поворота экскаватора для разгрузки ковша, град;

(при E = 1÷3 м^3, $T_р$ = 1,5÷2,5 с;

при E = 3÷8 м^3, $T_р$ = 2,5÷2,7 с;

при E = 12÷20 м^3, $T_р$ = 2,9÷3,5 с);

$k_э$ – коэффициент экскавации пород,

$$k_э = \frac{k_н}{k_р},$$

где $k_н$ – коэффициент наполнения ковша;

$k_р$ – коэффициент разрыхления пород в ковше экскаватора.

Значения $k_н$ и $k_р$ принимать по прил. 4 в зависимости от заданной категории пород по трудности экскавации.

Сменная производительность экскаватора ($A_{см}$, м^3/смену)

$$A_{см} = A_т \, T_{см} \, k_и \, , \tag{3.6}$$

где $T_{см}$ – продолжительность смены, ч/смену;

$k_и$ – коэффициент использования экскаватора в течение смены.

Суточная производительность экскаватора ($A_с$, м^3/сут)

$$A_с = A_{см} \, n_{см}, \tag{3.7}$$

где $n_{см}$ – число рабочих смен в сутках, смен/сут. ($n_{см} = 2 \div 3$).

Годовая производительность экскаватора ($A_г$, м^3/год)

$$A_г = A_с \, n_г, \tag{3.8}$$

где $n_г$ – число рабочих дней экскаватора в году, дней/год.

Определяется парк экскаваторов. Списочный парк экскаваторов ($N_{эс}$, ед.)

$$N_{эс} = \frac{П_{г.м}}{A г}, \tag{3.9}$$

где $П_{г.м}$ – производительность карьера по горной массе, м^3/год.

Рабочий парк экскаваторов ($N_{эр}$, ед.)

$$N_{эр} = \frac{N_{эс}}{k_{рез}}, \tag{3.10}$$

где $k_{рез}$ – коэффициент резерва экскаваторов

$$k_{рез} = \frac{T_г}{n_г}, \tag{3.11}$$

где $T_г$ – число рабочих дней карьера в году, дней/год ($T_г$ = 350 дней/год).

4. ОПРЕДЕЛЕНИЕ ПАРКА КАРЬЕРНЫХ АВТОСАМОСВАЛОВ

Ознакомиться с исходными данными в приложении 1. По данным заданного варианта выполнить расчет сменной производительности автосамосвала.

По заданной модели экскаватора подбирается модель автосамосвала приложени 5. Подбор осуществляется из условия обеспечения рационального соотношения (μ) между вместимостью кузова автосамосвала и ковша экскаватора

$$\mu = \frac{V_a}{E} = 3 \div 5, \tag{4.1}$$

где V_a – геометрическая вместимость кузова выбранного автосамосвала, м^3 (см. приложение 5);

E – вместимость ковша экскаватора, м^3.

Производится расчет времени погрузки автосамосвала ($t_п$, мин.) и веса груза в кузове (q, т)

$$t_п = \frac{T_ц^э (n_{min\ цик} - 0{,}5)}{60}, \tag{4.2}$$

где $T_ц^э$ – длительность цикла экскавации, с (см. раздел 3);

$n_{min\ цик}$ – количество циклов экскавации при загрузке автосамосвала.

Для определения $n_{min\ цик}$ рассчитывается необходимое количество ковшей для полной загрузки автосамосвала ($n_к$):

исходя из грузоподъемности автосамосвала

$$n_к = \frac{q_a k_р}{E k_н \rho}, \tag{4.3}$$

где q_a – грузоподъемность автосамосвала, т;

$k_р$ – коэффициент разрыхления породы в ковше экскаватора;

$k_н$ – коэффициент наполнения ковша экскаватора;

ρ – плотность пород в целике, т/м^3 (значения $k_н$, $k_р$ и ρ принимаются по прил. 6 в зависимости от заданной категории пород);

исходя из вместимости кузова автосамосвала с «шапкой»

$$n_{\text{к}} = \frac{0{,}9V'_{\text{а}}}{Ek_{\text{н}}}, \tag{4.4}$$

где $V'_{\text{а}}$ – вместимость кузова автосамосвала с «шапкой» (см. прил. 5), м^3.

Затем сравниваются значения $n_{\text{к}}$, вычисленные по формулам (4.3) и (4.4), выбирается меньшее ($n_{\text{к}}$) и округляется до ближайшего целого числа, которое принимается за $n_{\text{min цик}}$.

Вес груза рассчитывается (q, т)

$$q = \frac{Ek_{\text{н}}}{k_{\text{р}}} n_{\text{min цик}} \rho. \tag{4.5}$$

Осуществляется проверка условия

$$q \le 1{,}1q_{\text{а}}, \tag{4.6}$$

где $q_{\text{а}}$ – грузоподъемность автосамосвала, т.

7.2.2.3. Производится расчет времени движения автосамосвала в грузовом и порожняковом направлениях ($t_{\text{д}}$, мин.)

$$t_{\text{д}} = 60\frac{2L}{v_{\text{ср.т}}}, \tag{4.7}$$

где L – расстояние транспортирования горной массы, км;

$v_{\text{ср.т}}$ – средняя техническая скорость движения автосамосвала по трассе, км/ч;

$v_{\text{ср.т}}$ определяется в зависимости от заданного расстояния транспортирования (L, км) и высоты подъема горной массы ($H_{\text{п}}$, м) по прил. 7.

Производится расчет продолжительности транспортного цикла ($T^{\text{а}}_{\text{ц}}$, мин.):

$$T^{\text{а}}_{\text{ц}} = t_{\text{о}} + t_{\text{п}} + t_{\text{д}} + t_{\text{м.п}} + t_{\text{м.р}} + t_{\text{р}}\ , \tag{4.8}$$

где $t_{\text{о}}$ – продолжительность ожидания погрузки, мин. ($t_{\text{о}} \approx 0{,}5t_{\text{п}}$);

$t_{\text{п}}$ – продолжительность погрузки автосамосвала, мин.;

$t_{\text{д}}$ – продолжительность движения автосамосвала в грузовом и порожняковом направлениях, мин.;

$t_{м.п}$, $t_{м.р}$ – продолжительность маневровых операций соответственно при установке на погрузку и разгрузку (приложение 5), мин.;

$t_р$ – продолжительность разгрузки (приложение 5), мин.

Производится расчет сменной производительности

Производительность автосамосвала по заданной трассе ($Q_а$, т/смену) автосамосвала при $k_и$ = 0,8; $T_{см}$ = 8 ч рассчитывается по формуле:

$$Q_а = N_р q = \frac{T_{см}}{T_ц^а} k_и q, \quad (4.9)$$

где $T_{см}$ – продолжительность смены, мин./смену;

q – вес груза в кузове автосамосвала, т;

$k_и$ – коэффициент использования сменного времени;

$T_ц^а$ – продолжительность транспортного цикла автосамосвала, мин.;

$N_р$ – количество рейсов автосамосвала в течение смены, рейс/смену.

Рабочий парк автосамосвалов ($N_{а.р}$, ед.)

$$N_{а.р} = \frac{V_{см}}{Q_а}, \quad (4.10)$$

где $V_{см}$ – сменный объем перевозок, т/смену.

$$V_{см} = k_н \left(П_{п.и}^{см} + П_в^{см} \rho \right), \quad (4.11)$$

где $k_н$ – коэффициент неравномерности выдачи горной массы из карьера ($k_н$ = 1,1);

$П_{п.и}^{см}$ – сменная производительность карьера по полезному ископаемому, т/смену;

$П_в^{см}$ – сменная производительность карьера по вскрыше в целике, м^3/смену;

ρ – плотность вскрышных пород в целике, т/м^3.

Инвентарный парк автосамосвалов ($N_{а.и}$, ед.)

$$N_{а.и} = \frac{N_{а.р}}{k_{т.г}}, \quad (4.12)$$

где $k_{т.г}$ – коэффициент технической готовности, определяемый по прил. 6, в зависимости от суточного пробега автосамосвала.

Суточный пробег автосамосвала ($L_с$, км/сут)

$$L_с = \frac{2LQ_а}{q} k_о k_{см}, \quad (4.13)$$

где $k_о$ – коэффициент, учитывающий нулевой пробег от гаража до места работы и обратно ($k_о$ = 1,05);

$k_{см}$ – коэффициент сменности – среднее количество полных смен отработанных автосамосвалом за сутки (принять $k_{см}$ = 2,5).

5. РАСЧЕТ ПАРКА БУЛЬДОЗЕРОВ ДЛЯ ОТВАЛООБРАЗОВАНИЯ

Ознакомиться с исходными данными в приложении 1. По данным заданного варианта выполнить расчет основных параметров бульдозерного отвалообразования при автомобильном транспорте.

Определяется требуемая площадь отвала ($S_о$, м^2)

$$S_о = \frac{V_n k_р^о}{n_я h_я \eta_о}, \quad (5.1)$$

где V_n – объем пород, подлежащих размещению в отвале за срок его существования, м^3;

$k_р^о$ – коэффициент разрыхления пород в отвале (см. прил. 8);

$h_я$ – высота яруса, м (см. прил. 8);

$n_я$ – количество ярусов;

$\eta_о$ – коэффициент использования площади отвала ($\eta_о$ принимать: для одно- и двухъярусных отвалов – 0,8÷0,7; для трехъярусных и более – 0,5).

Количество отвальных ярусов принимать самостоятельно (на практике отвалы формируются, как правило, из одного-трех ярусов), исходя из необходимости минимизировать площадь отвалов и максимальной общей высоты отвала

не более 120-180 м. По требуемой площади отвала, определяются его размеры в плане: ширина (B, м), длина (L, м). При этом рекомендуется выдерживать соотношение $B : L = 1 : 2$, тогда: $L = \sqrt{2S_0}$.

Рассчитывается количество автосамосвалов, разгружающихся на отвале в течение часа ($N_о$, ед./ч)

$$N_{\text{о}} = \frac{П_{\text{в}}^{\text{ч}} k_{\text{н}}}{q}, \tag{5.2}$$

где $П_{\text{в}}^{\text{ч}}$ – часовая производительность карьера по вскрыше, м^3/ч;

$$П_{\text{в}}^{\text{ч}} = \frac{П_{\text{в}}^{см}}{T_{\text{см}}}, \tag{5.3}$$

$k_{\text{н}}$ – коэффициент неравномерности работы карьера по вскрыше ($k_{\text{н}} = 1{,}1 \div 1{,}2$);

Определяется сменный объем бульдозерных работ по формированию отвала ($Q_{\text{б}}$, м^3/смену)

$$Q_{\text{б}} = П_{\text{в}}^{\text{см}} k_{\text{н}} k_{\text{зав}}, \tag{5.4}$$

где $k_{\text{зав}}$ – средний коэффициент «заваленности» (см. прил. 8).

Выбирается модель бульдозера (см. прил. 9) и определяется число бульдозеров в работе ($N_{\text{б}}$, ед.):

$$N_{\text{б}} = Q_{\text{б}} / П_{\text{б}}, \tag{5.5}$$

где $П_{\text{б}}$ – сменная производительность бульдозера, м^3/смену (принимается по прил. 9).

Рассчитывается инвентарный парк бульдозеров ($N_{\text{б.и}}$, ед.)

$$N_{\text{б.и}} = 1{,}4\, N_{\text{б}}, \tag{5.6}$$

где 1,4 – ориентировочное значение коэффициента резерва бульдозеров.

СПИСОК ИСПОЛЬЗОВАННЫХ И РЕКОМЕНДУЕМЫХ ЛИТЕРАТУРНЫХ ИСТОЧНИКОВ

1. *Хохряков, В. С.* Открытая разработка месторождений полезных ископаемых /В. С. Хохряков. – 5-е изд. – М.: Недра, 1991. – 336 с.
2. *Томаков, П. И.; Наумов, И. К.* Технология, механизация и организация открытых горных работ /П. И. Томаков, И. К. Наумов: учебник для вузов. 3-е изд., перераб. и доп. – М.: Изд-во Моск. горного ин-та, 1992. – 464 с.
3. *Пахомов, Е. М..; Буянов, М. И.* Открытая разработка месторождений полезных ископаемых /Е. М. Пахомов, М. И. Буянов. – М.: Недра, 1990. – 250 с.
4. *Русский, И. И.* Технология отвальных работ и рекультивация на карьерах /И. И. Русский. – М.: Недра, 1979. – 262 с.

ПРИЛОЖЕНИЕ №1 *Исходные данные*

Вариант, ГМО	1	2	3	4	5	6	7	8	9	10	11	12	13	14	15	16	17	18	19	20
Длина залежи, м	900	1500	700	700	2100	600	1000	1400	2000	900	1200	1300	700	1300	900	2100	1200	1300	1500	2200
Мощность залежи, м	430	450	450	380	330	310	290	480	370	360	350	460	370	430	330	450	430	450	450	310
Глубина карьера, м	340	280	160	390	250	180	120	400	350	160	120	260	230	310	280	340	210	350	330	310
Средний угол откоса, градус	43	46	45	46	42	46	41	42	44	43	43	41	43	43	46	42	45	41	43	44
Мощность наносов, м	50	30	30	40	30	20	10	40	30	20	20	30	40	40	40	50	20	40	30	30
Объемная масса ПИ, т/м3	1,6	2,4	2,7	2,6	1,6	2,7	1,3	1,8	2,7	2	1,9	1,1	1,6	1,5	3,2	1,4	2,9	1,2	1,8	2,3
Коэффициент извлечения, доли ед.	0,94	0,97	0,95	0,9	0,96	0,9	0,97	0,96	0,94	0,96	0,91	0,94	0,94	0,92	0,95	0,92	0,98	0,96	0,96	0,95
Производительность по руде, млн.т/год	10,9	8,6	1,7	8,2	14,7	2	2,9	10,6	4,2	5	1,1	2,9	1	4,7	4,5	17,3	6,1	16	8,3	5,7
Предел прочности на сжатие, мпа	160	230	220	230	130	230	100	130	190	140	140	90	140	140	240	120	220	90	160	190
Предел прочности на сдвиг, мпа	16	27	25	26	13	26	9	12	21	14	14	8	14	14	28	11	25	8	16	20
Диаметр долота, мм	240	300	280	300	200	300	180	200	260	220	220	180	220	220	300	200	300	160	240	260
Время Тв, ч	0,06	0,02	0,02	0,02	0,04	0,04	0,02	0,05	0,03	0,02	0,05	0,04	0,05	0,06	0,05	0,05	0,06	0,03	0,04	0,02
Время на Тп.з+Тр, ч	0,8	0,8	0,6	0,5	0,6	0,7	0,6	0,8	0,5	0,6	0,6	0,7	0,7	0,8	0,5	0,7	0,8	0,5	0,6	0,5
Выход взорв. гор. массы, м3/м	27	27	37	33	45	31	50	69	36	36	27	83	36	47	26	24	36	80	36	25
Категория пород по трудности экскавации	3	5	5	5	3	5	2	2	4	3	3	1	3	3	5	2	5	1	3	4
Средний угол поворота экскаватора,град	110	90	130	145	130	110	85	85	80	145	115	115	140	100	90	145	125	85	145	110
Коэффициент использ-ования экскаватора, д.ед.	0,76	0,68	0,66	0,63	0,69	0,62	0,78	0,62	0,77	0,75	0,63	0,68	0,77	0,65	0,73	0,71	0,68	0,71	0,65	0,69
Расстояние транспортирования , км	3,3	2,8	1,8	3,7	2,5	2	1,5	3,8	3,3	1,8	1,5	2,6	2,4	3	2,8	3,3	2,2	3,3	3,2	3
Высота подъема горной массы, м	150	110	70	160	100	70	50	160	140	70	50	110	100	130	120	150	80	140	130	120

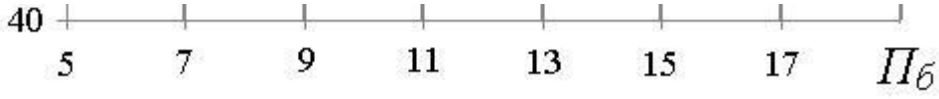

П **о**
с

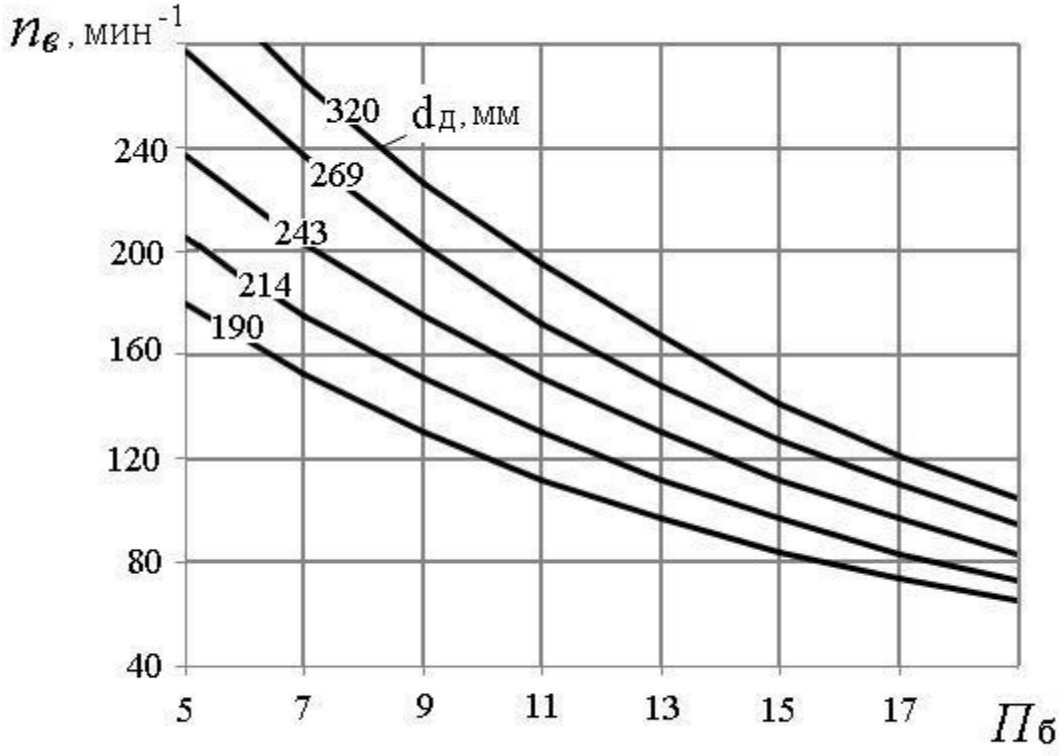

ПРИЛОЖЕНИЕ №3 Значение коэффициента k в зависимости от показателя буримости горных пород

$П_б$	≥ 8	10	12	14	16	18
k	0,700	0,725	0,750	0,775	0,800	0,825

ПРИЛОЖЕНИЕ №4 Коэффициенты разрыхления пород в ковше экскаватора и наполнении ковша (по ЕНВ)

Категория пород по трудности экскавации	Плотность пород в целике ρ, т/м^3	$k_р$	$k_н$
I	1,6	1,15	1,05
II	1,8	1,25	1,05
III	2,0	1,35	0,95
IV	2,5	1,50	0,90
V	3,5	1,60	0,90

ПРИЛОЖЕНИЕ №5 Техническая характеристика карьерных автосамосвалов БелАЗ

Показатель	Модель автосамосвала				
	БелАЗ - 7540	БелАЗ - 7548	БелАЗ - 7549	БелАЗ - 7514	БелАЗ - 7521
Грузоподъемность, $q_а$, т……..	30,0	42,0	80,0	120,0	180,0
Собственная масса, $G_а$, т…….	21,9	29,5	67,0	95,0	163,0
Геометрическая вместимость кузова, $V_а$, м^3…….	15,0	21,0	35,0	47,0	84,0
Вместимость кузова «с шапкой», $V'_а$, м^3 ……	18,0	26,0	46,0	61,0	110,0
К. п. д. трансмиссии, $\eta_т$ ……..	0,70	0,70	0,78	0,77	0,77
Мощность двигателя, $N_д$, кВт…….	310	368,0	809	1029,0	1691
Продолжительность, мин:					
маневровых операций при установке на погрузку, $t_{м.п}$	0,50	0,59	0,64	0,70	0,87
маневровых операций при установке на разгрузку, $t_{м.р}$ ……	0,54	0,64	0,69	0,76	0,94
разгрузки, $t_р$ …….	0,67	0,78	1,00	1,17	1,51
Ширина проезжей части автодороги при двухполосном движении, T, м	10,5	11,5	14,5	16,0	19,0

ПРИЛОЖЕНИЕ №6 Значение коэффициента технической готовности автосамосвалов (kт.г)

Грузоподъемность автосамосвала, т	Значение $k_{т.г}$ при суточном пробеге, $L_с$, км						
	50	100	150	200	250	300	350
30 – 42	0,94	0,88	0,84	0,80	0,76	0,73	0,70
80	0,93	0,86	0,81	0,76	0,72	0,69	0,64
110 – 180	0,92	0,86	0,81	0,76	0,72	0,68	0,64

ПРИЛОЖЕНИЕ №7 Среднетехнические скорости движения карьерных автосамосвалов (vср.т), км/ч.

Расстояние, L, км	Высота подъема горной массы, $H_п$, м												
	0	20	40	60	80	100	120	140	160	180	200	220	240
1,0	22,7	21,1	18,4	16,0									
1,2	23,9	21,8	19,5	17,5	15,8								
1,4	24,1	22,0	20,0	18,3	16,7								
1,6	24,7	22,5	20,6	19,0	17,6	16,3							
1,8	25,3	23,3	21,5	19,9	18,6	17,4	16,2						
2,0	26,0	24,0	22,3	20,8	19,5	18,3	17,2						
2,2	26,7	24,8	23,1	21,7	20,4	19,2	18,1	17,2					
2,4	27,3	25,5	23,9	22,5	21,2	20,0	19,0	18,0	17,2				
2,6	27,9	26,2	24,6	23,2	22,0	20,8	19,8	18,9	17,9	17,2			
2,8	28,6	26,9	25,4	24,0	22,7	21,6	20,6	19,6	18,8	18,0			
3,0	29,2	27,5	26,1	24,7	23,5	22,4	21,3	20,4	19,5	18,7	18,0		
3,2	29,7	28,2	26,7	25,3	24,2	23,2	22,0	21,1	20,2	19,4	18,6		
3,4	30,4	28,8	27,4	26,1	24,9	23,7	22,7	21,8	20,9	20,1	19,2	18,2	
3,6	31,0	29,4	28,0	26,7	25,5	24,4	23,4	22,5	21,6	20,8	19,6	18,7	17,7
3,8	31,6	30,0	28,6	27,4	26,1	25,1	24,1	23,1	22,3	21,4	20,2	19,4	18,4
4,0	32,0	30,6	29,2	28,0	26,8	25,7	24,7	23,8	22,9	22,1	20,9	20,0	19,2

ПРИЛОЖЕНИЕ №8 Значение коэффициентов , kзав и высоты яруса hя

Породы	$h_я$, м	Значения коэффициентов	
		$k_р^о$	$k_{зав}$
Скальные …….	30 - 60	1,12 - 1,20	0,7
Полускальные, смешанные ……...	20 - 40	1,06 - 1,12	0,8
Рыхлые, глинистые ……	15 - 20	1,05 - 1,07	0,9

ПРИЛОЖЕНИЕ №9 Производительность бульдозеров (по данным института Гипроруда).

Тип бульдозера	Сменная (за 8 ч) производительность при дальности перемещения грунта до 10 м в породах, $м^3$		
	рыхлые	полускальные	скальные
Д-685 на базе Т-100М	1100	950	750
ДЗ-27 на базе Т-130	1500	1300	1000
Д-575 на базе Т-180	1900	1650	1300
ДЗ-118 на базе ДЭТ-250М	2200	1850	1500
ДЗ-159УХЛ на базе Т-50.01	4740	4000	3230
D10N (фирма «Катерпиллер»)	3730	3130	2536
D11N (фирма «Катерпиллер»)	5510	4630	3750

МИНИСТЕРСТВО НАУКИ И ВЫСШЕГО ОБРАЗОВАНИЯ
РОССИЙСКОЙ ФЕДЕРАЦИИ

ФГБОУ ВО «Уральский государственный горный университет»

Проректор по учебно-методическому
комплексу _____С. А. Упоров

МЕТОДИЧЕСКИЕ УКАЗАНИЯ ПО ВЫПОЛНЕНИЮ КОНТРОЛЬНОЙ РАБОТЫ

ПОДЗЕМНАЯ ГЕОТЕХНОЛОГИЯ

Специальность
21.05.04 Горное дело

Автор: Кокарев К.В.

Одобрена на заседании кафедры	Рассмотрена методической комиссией
Горного дела	горно-технологического факультета
(название кафедры)	*(название факультета)*
Зав.кафедрой _____	Председатель _____
(подпись)	*(подпись)*
Валиев Н.Г.	Колчина Н.В.
(Фамилия И.О.)	*(Фамилия И.О.)*
Протокол № 7 от 17.04.2019	Протокол № 7 от 19.04.2019
(Дата)	*(Дата)*

Екатеринбург
2019

«ПОДЗЕМНАЯ ГЕОТЕХНОЛОГИЯ» Методическое пособие по выполнению контрольной работы студентами специальности 21.05.04 Горное дело / К.В. Кокарев Уральский государственный горный университет. Кафедра горного дела - Екатеринбург. Изд. УГГУ. 2019 г. - 44 с.

В методических указаниях изложены общие положения, требования и содержание контрольной работы, включающие определение запасов, годовой производительности и срока службы рудника, обоснование способа вскрытия месторождения, расчет параметров и общих показателей проведения главной откаточной выработки. Исходные данные выдаются преподавателем.

Методические указания рассмотрены на заседании кафедры горного дела (протокол №7 от 17.04.19 г) и рекомендованы для издания в УГГУ.

© Уральский государственный горный университет 2019 г.

ОГЛАВЛЕНИЕ

ВВЕДЕНИЕ	4
1. ОБЩИЕ ПОЛОЖЕНИЯ И ТРЕБОВАНИЯ К РАБОТЕ	4
2. СОСТАВ КОНТРОЛЬНОЙ РАБОТЫ	6
3. МЕТОДИЧЕСКИЕ УКАЗАНИЯ К ВЫПОЛНЕНИЮ РАЗДЕЛОВ	6
3.1. Подсчет запасов	6
3.2. Определение годовой производительности и срока существования предприятия	9
3.3. Система разработки	16
3.4. Выбор способа вскрытия	17
3.5. Выбор схемы подготовки шахтного поля	25
3.6. Расчет проходки горной выработки	28
4. СОДЕРЖАНИЕ И ОФОРМЛЕНИЕ ГРАФИЧЕСКОЙ ЧАСТИ РАБОТЫ	38
5.СОДЕРЖАНИЕ И ОФОРМЛЕНИЕ ПОЯСНИТЕЛЬНОЙ ЗАПИСКИ	44

ВВЕДЕНИЕ

Цель выполнения контрольной работы состоит в том, чтобы:

- способствовать закреплению, углублению и обобщению знаний, полученных студентом в процессе изучения курса "Подземная геотехнология".

- научить студента правильно применять приобретенные знания для комплексного решения инженерно-технических задач, связанных с подземной разработкой месторождений в конкретных горнотехнических условиях.

- способствовать закреплению навыков работы студентов с учебной и справочной литературой.

Контрольная работа выполняется по разработке месторождения применительно к условиям, содержащимся в задании.

Варианты задания представляются в виде заполненного стандартного бланка, в котором отражены горнотехнические условия разработки месторождения. В задании указывается место расположения обогатительной фабрики, приводятся сведения о рельефе поверхности, наличие на поверхности в зоне влияния горных работ охраняемых природных объектов или сооружений, даются указания о наличии участка некондиционных полезных ископаемых и т.д. В текстовой части задания приводятся сведения о величине углов сдвижения пород, крепости и устойчивости полезного ископаемого и пород, мощности ПИ, а также некоторые дополнительные данные, характеризующие индивидуальные особенности условий разработки, которые необходимо учитывать при выполнении работы.

1. ОБЩИЕ ПОЛОЖЕНИЯ И ТРЕБОВАНИЯ К РАБОТЕ

Основанием для выполнения контрольной работы является задание на проектирование, выдаваемое студенту. Работа выполняется в сроки, установленные учебным планом.

Контрольная работа состоит из чертежа и пояснительной записки к нему. В записке приводятся необходимые описания, обоснования и расчеты. Законченная работа должна быть подписана студентом и сдана руководителю на проверку.

1.1. *Оформление графической части работы*

Графическая часть выполняется на листе формата А1 (594х841 мм); а схемы, рисунки и графики прилагаемых к записке, на листах формата А4 (210х297 мм).

При размещении на листе нескольких чертежей его поле разбивается на зоны согласно ГОСТ 2.104-68.

Графика выполняется в системе автоматизированного проектирования AutoCAD.

Оформление чертежа (масштабы, толщина линий, шрифты, разрезы и т.д.) должно соответствовать требованиям ГОСТ 2.301-68-2.303-68; ГОСТ 2.104-68. Основная подпись (угловой штамп) помещаются в правом нижнем углу листа. Графы ее и спецификация заполняются в соответствии с ГОСТ 2.104-68 (3).

1.2. *Оформление пояснительной записки*

Пояснительная записка должна содержать:

- титульный лист, являющийся первым листом документа, выполняется на листе формата А4 (3);
- задание на проектирование, которое прилагается в записке после титульного листа;
- текст с расчетами, обоснованиями и схемами;
- заключение (выводы);
- список литературы.

Пояснительная записка выполняется машинописным текстом на бумаге формата А4 (210х297 мм). Оформление текста пояснительной записки производится в соответствии с действующими стандартами (3).

1.3. *Задание на проектирование*

Основанием для выполнения контрольной работы является задание на проектирование, выдаваемое студенту преподавателем.

В задании указывается:

мощность рудного тела (нормальная), угол падения, длина месторождения по простиранию, глубина залегания, толща покрывающих пород, мощность наносов, углы сдвижения пород, рекомендуемая система разработки.

Задание может быть выдано также в виде разрезов месторождения, выполненных в масштабе. В этом случае недостающие линейные и угловые размеры могут быть взяты непосредственно из чертежа.

2. СОСТАВ КОНТРОЛЬНОЙ РАБОТЫ

Графическая часть работы включает:

- схемы вскрытия и подготовки шахтного поля;
- общий вид системы разработки;
- поперечное сечение главных вскрывающих выработок и паспорт буро-взрывных работ.

Пояснительная записка должна содержать следующие разделы:

- подсчет запасов;
- определение годовой производительности и срока существования предприятия;
- корректировка годовой производительности и срока существования предприятия;
- выбор технологии, механизации и организации очистных работ и определение числа очистных забоев;
- обоснование способа вскрытия шахтного поля;
- выбор типа главной вскрывающей выработки;
- выбор места заложения вскрывающих выработок;
- обоснование схемы подготовки шахтного поля;
- расчет проведения горизонтальной горной выработки;
- список использованной литературы.

3. МЕТОДИЧЕСКИЕ УКАЗАНИЯ К ВЫПОЛНЕНИЮ РАЗДЕЛОВ

3.1. *Подсчет запасов*

Раздел начинается с подсчета геологических запасов полезного ископаемого в шахтном поле [1]. Эти запасы подсчитываются с использованием графических и цифровых данных, представленных в задании, по формуле:

$$Qg = m/\sin\alpha * L*(Hr - h_{pp}) * \gamma, \text{ т}, \quad (3.1)$$

где, Qg - геологические запасы, т;

m - нормальная мощность месторождения, м;

α - угол падения месторождения, град;

L - длина месторождения по простиранию, м;

Hr - разведанная глубина месторождения, м;

h_{pp} - мощность покрывающих пород, м;

γ - плотность руды, т/м^3.

Такой метод подсчета геологических запасов называется способом среднего арифметического, он наиболее приемлем для месторождений с выдержанными элементами залегания.

В других случаях определение объема руды, заключенного в рудном теле, можно также осуществить любым доступным способом, например, с помощью планиметра, методом сечений и т.д. с использованием графических материалов задания и содержащихся в задании дополнительных сведений о мощности рудных тел, их количеству и т.д.

При отсутствии в задании каких-либо дополнительных сведений, ограничивающих запасы, которые подлежат отработке, можно считать, что геологические запасы равны балансовым

$$Qg = Qb \qquad (3.2)$$

При наличии в задании дополнительных условий, ограничивающих подлежащие выемке запасы, вследствие их низкого качества установленным кондициям, или из-за необходимости оставления части запасов в различного рода не кондиционных участках месторождения, подсчитываются балансовые запасы:

$$Qb = Qg - Qn, \text{ т}, \quad \text{где} \qquad (3.3),$$

Qb - балансовые запасы, т;

Qn - некондиционные (забалансовые) запасы, т.

Затем подсчитываются промышленные запасы руды, т.е. запасы, подлежащие отработке:

$$Qpr = Qb - Q\ охр.\ цел., \text{ т, где} \qquad (3.4)$$

$Q\ охр.\ цел.$- запасы, оставляемые в охранном целике.

Эксплуатационные запасы рудной массы определяются с учетом потерь и разубоживания руды при добыче, которые зависят от технологии производства очистных работ. В связи с этим, расче-

ту величины эксплуатационных запасов должен предшествовать предварительный выбор системы разработки.

Выбор системы разработки необходимо произвести, руководствуясь геологическими условиями (главным образом, - условиями залегания месторождения) с учетом оговоренных в задании горнотехнических факторов.

Если в условиях, соответствующих заданию, технически возможно применение нескольких различных систем разработки, то необходимо назвать эти системы и методом логического обоснования, т.е. путем общей оценки достоинств и недостатков этих систем [3], выбрать ту из них, которая способна обеспечить в рассматриваемых условиях наиболее высокие технико-экономические показатели.

Ориентировочными значениями потерь (*П*) и засорения (разубоживания *R*) для выбранной системы можно задаться, руководствуясь данными табл.3.1.

Таблица 3.1

Ориентировочные значения потерь и засорения (разубоживания) руды при различных системах разработки

№ п/п	Наименование системы и вариантов	Потери %	Засорение %
1	2	3	4
1	Сплошные системы разработки с естественным поддержанием выработанного пространства	5 - 10	4 – 5 до 50-60 *
2	Камерно-столбовые системы разработки	15 - 25	4 – 5 до 50-60 *
3	Потолкоуступная с распорной крепью	4 - 10	2 – 5 до 50-60 *
4	Камерные системы разработки с этажной и подэтажной отбойкой	1 0-15	5-10
5	С магазинированием руды и мелкошпуровой отбойкой	3-5 до 10	3-5 до 50-60 *
6	С магазинированием руды и отбойкой глубокими скважинами	15-20	15-20
7	Система этажного обрушения	10-15	10-20
8	Система подэтажного обрушения	10-15	10-20
9	С закладкой и отбойкой руды горизонтальны-	0,5-4,0	2-3

	ми слоями		
10	С раздельной выемкой и закладкой подрываемыми вмещающими породами	0,5-4,0	10-15 до 50-60 *
11	Сплошная система с креплением и последующим обрушением кровли	2-5	4-5 до 50-60 *
12	Система слоевого обрушения	2-5	4-5

* - при отработке тонких жил

Величина эксплуатационных запасов рудной массы определяется из выражения

$$Qэ = Qpr(1- Kp) / (1-K_R), \text{ т}, \quad \text{где} \quad (3.5),$$

Kp - коэффициент эксплуатационных потерь при добыче, ($Kp = П/100$);

K_R - коэффициент разубоживания, ($K_R = R/100$).

3.2. *Определение годовой производительности и срока существования предприятия*

При наклонном или крутом залегании рудных тел годовая производительность рудника [3] по его горным возможностям может быть определена из выражения

$$A = V * Sэ\ \gamma * (1-Kp)/(1-K_R) * \gamma * K_1 * K_2 * K_3, \text{ т/год}, \quad \text{где} \quad (3.6)$$

A - годовая производительность, т/год;

V - годовое понижение горных работ, м/год;

$Sэ$ - горизонтальная эксплуатация площадь рудной залежи в шахтном поле, м ;

γ - плотность руды, т/м ;

K_p - коэффициент эксплуатационных потерь, доли ед.

K_R - коэффициент разубоживания, доли ед.;

K_1 ,K_2 ,K_3 - поправочные коэффициенты на угол падения, мощность рудного тела и применяемую систему разработки.

Величина годового понижения показывает, на сколько метров опустятся горные работы в среднем по всей горизонтальной эксплуатационной площади шахтного поля в течение одного года.

Эта величина может определяется двумя способами: первый – из таблиц, в зависимости от горизонтальной площади месторождения

и числа одновременно отрабатываемых этажей. Для месторождений цветных металлов (МЦМ) среднее годовое понижение горных работ может быть принято из таблицы 3.2 в зависимости от горизонтальной площади шахтного поля.

Таблица 3.2

Годовое понижение горных работ для месторождений цветных металлов

№ п/п	Площадь рудных тел, $S_э$, тыс. м^2	Величина годового понижения, V, м / год
1	до 4	33 - 26
2	4 - 6	30 – 23
3	6 - 12	25 – 17
4	12 - 20	22 - 13
5	более 20	15 - 9

Для месторождений черных металлов (МЧМ) среднее годовое понижение может быть принято из табл. 3.3 также в зависимости от горизонтальной площади шахтного поля.

Таблица 3.3

Годовое понижение горных работ для месторождений черных металлов

№ п/п	Горизонтальная площадь шахтного поля ($S_э$), тыс.м^2	Годовое понижение, V, м/год
1	10 - 20	30 - 25
2	20 - 50	25 - 30
3	50 - 100	20 - 15
4	100 - 200	15 - 12
5	200-400	12 - 8

Горизонтальная площадь находится из выражения

$$S_э = m / Sin\ \alpha * L, \text{ м}^2 \qquad (3.7)$$

Коэффициент эксплуатационных потерь полезного ископаемого, выраженный в долях единицы, зависит от применяемой системы разработки.

Коэффициент засорения (разубоживания) также зависит от применяемой системы разработки.

Поправочные коэффициенты в выражении (3.6) находятся из таблиц 3.4, 3.5, 3.6.

Таблица 3.4

Поправочный коэффициент на угол падения.

№ п/п	Угол падения, α	Значение K_1
1	90	1,2
2	60	1,0
3	45	0,9
4	30	0,8

Таблица 3.5

Поправочный коэффициент на мощность месторождения.

№ п/п	Мощность месторождения, м	Значение K_2
1	до 5	1,25
2	5-15	1,0
3	15-25	0,8
4	> 25	0,6

Таблица 3.6

Поправочный коэффициент K_3 к величине годового понижения горных работ в зависимости от применяемых систем разработки.

№ п/п	Система разработки	K_3
1	Камерные, камерно-столбовые, с магазинированием руды, с обрушением руды и вмещающих пород (без профилактического заиливания)	1.0
2	С обрушением и профилактическим заиливанием	0.9
3	Камерные, сплошные и столбовые с закладкой	0.85
4	Системы слоевого обрушения	0.80
5	Горизонтальные слои с закладкой	0.75

Размеры шахтного поля, средняя мощность рудных тел и объемная плотность руды принимаются в расчетах в соответствии с заданием.

Второй способ нахождения годового понижения, для сравнения можно воспользоваться данными таблицы 3.7 и 3.8. Для определения величины годового понижения горных работ по данным таблицы 3.7 устанавливается категория шахтного поля. Затем, в соответствии с размерами шахтного поля и условиями разработки, по таблицы 3.8 принимается ориентировочное значение среднегодового понижения горных работ.

Таблица 3.7

Классификация шахтных полей по их размерам и запасам содержащихся в них полезных ископаемых

№ п/п	Характеристика шахтных полей по размерам	МПИ тонкие и средней мощности с длиной поля, м	Мощные МПИ (более 15-20 м) с длиной поля, м
1	Очень большие	свыше 1500	свыше1000
2	Большие	1000-1500	600-1200
3	Средних размеров	600-1000	300-600
4	Небольшие	менее 600	менее 300

Таблица 3.8

Среднегодовое понижение горных работ в зависимости от размеров шахтного поля

№ п/п	Характеристика шахтных полей по размерам	Среднегодовое понижение V, м/год
1	Очень большие	12-20
2	Большие	15-30
3	Средних размеров	20-40
4	Небольшие	20-50

Содержащиеся в этой таблице данные характеризуют отработку месторождений, представленных рудными телами средней мощности при средних значениях угла падения. Поэтому, принимаемые из таблицы значения годового понижения горных работ также необходимо откорректировать путем введения соответствующих коэффициентов на мощность рудных тел и угол их падения.

Срок существования рудника складывается из срока ввода рудника в эксплуатацию (t_1); срока отработки месторождения с производительностью "*А*" (t_2) и срока затухания горных работ на руднике (t_3).

$$T = t_1 + t_2 + t_3 \text{ , лет} \qquad (3.8)$$

По нормам технологического проектирования t_1 -3 года.

t_2 - время работы рудника с проектной (расчетной) производительностью "*А*", лет.

$$t_2 = Qpr * (1 - Kp) / A * (1-K_R) \text{ , лет} \qquad (3.9)$$

где *Qpr* - промышленные запасы шахтного поля (1,5), т;

А - годовая производительность (3,6), т/год.

t_3 - время затухания горных работ. По нормам технологического проектирования 3-5 лет.

Для определения годовой производительности предприятия, разрабатывающего пологие или горизонтально залегающие рудные тела, можно воспользоваться выражением

$$Агод = Qэ / t_2, \text{ т/год, где} \qquad (3.10)$$

t_2 - расчетный срок существования предприятия, лет;

$$t_2 = T - t_1 - t_3, \text{ лет, где} \qquad (3.11)$$

Т - полный срок существования рудника, лет.

Полный срок существования предприятия в известной степени зависит от запасов месторождения и условий разработки. При установленных запасах и известных условиях эксплуатации полный срок службы предприятия может быть определен путем использования данных табл.3.9, составленной на основе статистической обработки фактических материалов.

Зная срок существования предприятия уже легко можно определить его годовую производительность, воспользовавшись формулой (3.10).

3.2.1. *Проверка и корректировка годовой производительности*

Для оценки достоверности принятых решений и выполненных расчетов предлагаются диаграммы, представленные на рис. 3.1 и 3.2.

Зная эксплуатационные запасы месторождения, из диаграммы можно определить минимальную и максимальную экономически целесообразную годовую производительность рудника.

Таблица 3.9

Срок существования горнодобывающих предприятий в зависимости от запасов полезного ископаемого и условий эксплуатации месторождения

Небольшая глубина и легкие условия разработки		Большая глубина и трудные условия разработки	
Запасы рудной массы, тыс.т.	Срок существ. предпр., лет	Запасы рудной массы, тыс.т.	Срок существ. предпр., лет
400-1000	8-10	600-1500	12-15
1000-2400	10-12	1500-3600	15-18
2400-7500	12-15	4000-12500	20-25
7500-20000	15-20	12500-30000	25-30
20000-25000	20-25	30000-40000	30-40

Если полученная расчетом (3.6) годовая производительность рудника
будет находится между *Amin* и *Amax,* полученных из диаграммы, то годовое понижение V выбрано верно. Если же расчетное значение годовой производительности не попадает в "вилку" *Amin - Amax*, то необходимо изменить годовое понижение (*V*).

Диаграмма на рис. 3.1 разработана для небольших глубин распространения месторождений (до 400-600 м). Диаграмма рис. 3.2 - для месторождений с глубиной более 600 м.

На диаграммах по величине эксплуатационных запасов находятся точки пересечения с линиями *Tmax, Amin* и *Tmin, Amax.*

Из точек пересечения проводятся перпендикуляры на ось абсцисс для нахождения *Amin* и *Tmax* значений производительности рудника. В случае несовпадения А из (3.6) и из диаграмм (2.2;2.3) требуется вновь определить годовое понижение горных работ.

Из (3.6) получим значение *V*.

$$V = A(1-K_R)/(Sэ(1-Kp)\,K_1\,K_2\,K_3\,),\ \text{т/год} \qquad (3.12)$$

Таким образом, необходимо несколько раз определить годовую производительность по разным методикам, включая диаграммы на рис. 3.1 или 3.2.

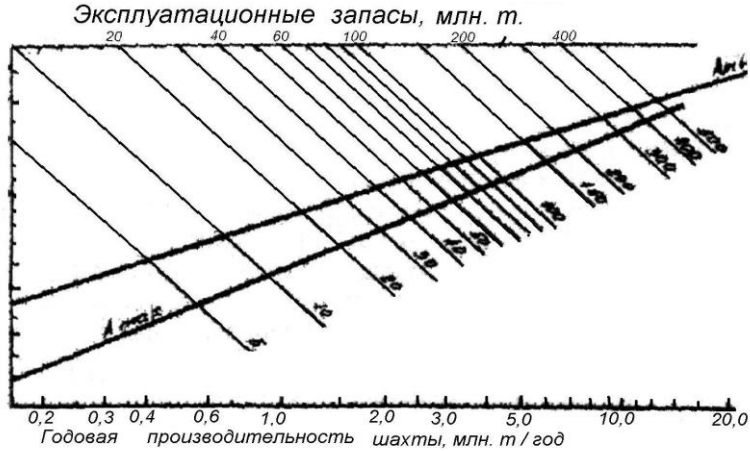

Рис. 3.1. Диаграмма для определения годовой производительности рудника (глубины до 600 м).

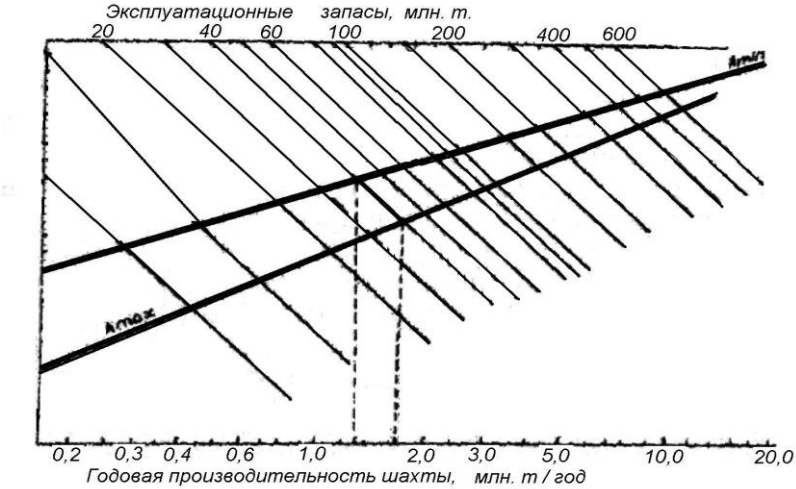

Рис. 3.2. Диаграмма для определения годовой производительности рудника (глубины более 600 м)

Возможно, определить среднюю из них, «затвердить» ее в проекте и по принятой в проекте годовой производительности найти срок отработки месторождения.

3.3. *Система разработки*

Описание системы разработки.
В учебной или справочной литературе находится класс или группа, к которым относится заданная система разработки.

Анализируются все варианты этой системы разработки. Выбирается вариант в наибольшей степени соответствующий параметрам месторождения (мощность и угол падения).

Приводится общее описание системы разработки, условия применения, выбираются основные параметры (длина блока, высота этажа, ширина междукамерных целиков, длина камеры, толщина днища, потолочины, высота подэтажей), подготовительно-нарезные работы, отбойка руды, выпуск и доставка руды, проветривание блока, мероприятия по технике безопасности, достоинства и недостатки системы, приводятся основные технико-экономические показатели по принятой системе разработки, на основании горно-технической литературы.

В виде эскиза показывается схема расположения шпуров или скважин с указанием расстояния между шпурами или скважинами, их рядами или веерами.

На основании опыта работы предприятий, описаний в учебной и специальной горнотехнической литературе, выбираются средства механизации подготовительных и очистных работ.

Дается описание основных технологических операций очистной выемки по стадиям работ - подсечка, образование отрезной щели, отработка основных запасов блока, погашение целиков, и проветривания очистных работ.

Таблица 3.10

Вертикальная высота этажа для основных систем разработки месторождений

Система разработки	Высота этажа, м
Камерно-столбовая и система разработки и	

со сплошной выемкой	
Потолкоуступная система разработки с распорным креплением	30-60
Камерные системы разработки с подэтажной и этажной отбойкой руды	50-100
С магазинированием руды	40-75
С закладкой и отбойкой руды горизонтальными слоями	30-50
Система слоевого обрушения	30-60
Система подэтажного обрушения	40-75
Система этажного принудительного обрушения	40-100

С учетом конструктивных особенностей принятого варианта системы разработки и средств механизации погрузочно-доставочных работ устанавливается возможное число действующих в блоке забоев, рассчитывается производительность блока и определяется необходимое количество действующих блоков для обеспечения расчетной производительности предприятия.

Эскизно в 2-3 проекциях вычерчивается принятый вариант системы разработки с указанием пунктов погрузки руды и направления движения воздушной струи по основным выработкам блока. Указываются размеры конструктивных основных элементов системы разработки.

3.4. *Обоснование и выбор способа вскрытия*

При выполнении этого раздела основной задачей исполнителя является выбор наиболее рационального способа вскрытия, который обеспечил бы безопасность работ, наибольшую экономичность по капитальным затратам, эксплуатационным расходам и степени использования запасов месторождения, необходимую интенсивность вскрытия месторождения, необходимого в техническом отношении удобства при эксплуатации.

Выбор наиболее рационального способа вскрытия должен производится на основе отбора вариантов вскрытия, технически приемлемых для месторождения с параметрами, установленными заданием, с учетом топографических, горнотехнических и других, отмеченных в задании условий. Выбранные два варианта вскрытия

сравниваются по технико-экономическим параметрам с использованием укрупненных экономических показателей.

Выбор способа вскрытия складывается из выбора отдельных его элементов, основными из которых являются: тип основной вскрывающей выработки, тип и количество вспомогательных вскрывающих выработок, место заложения основных и вспомогательных вскрывающих выработок по отношению к рудному телу (по линии простирания и вкрест простирания), высота этажа и тип этажных вскрывающих выработок.

С учетом геологических и горнотехнических условий выбираются основные элементы вскрытия и, таким образом, устанавливается способ вскрытия, технически приемлемый в условиях проектируемого месторождения. Если таких способов окажется несколько, то производится их технико-экономическое сравнение на основе укрупненных экономических показателей с целью выбора наиболее экономичного.

При выборе типа основной вскрывающей выработки необходимо учитывать рельеф поверхности, угол падения и склонения месторождения, свойства пород и глубину разработки. При углах падения 15-75° месторождения могут вскрываться как вертикальными, так и наклонными шахтными стволами. При углах падения до 15° длина наклонных стволов чрезмерно велика, а при углах падения более 75 длина квершлагов при вертикальных стволах незначительна, поэтому в интервалах углов падения 0-15° и 75-90° в большинстве случаев целесообразно применение вертикальных шахтных стволов. Вскрытие наклонными стволами может быть целесообразным при углах падения рудного тела в пределах от 15-20° до 50 градусов.

Влияние угла склонения месторождения по простиранию сказывается при расположении ствола на фланге месторождения. При небольшом угле склонения (до 15-30°) следует применять вертикальные стволы, а при значительном склонении (45° и более) - наклонные [1,2].

Вскрытие штольней целесообразно применять в условиях гористой местности при таком расположении рудных тел относительно поверхности, которое допускает расположение штольни ниже всего месторождения или значительной по объему его части, а также в тех случаях, когда вскрытие штольней обеспечивает зна-

чительное уменьшение длины квершлагов по сравнению со вскрытием шахтным стволом.

3.4.1. *Выбор места заложения вскрывающих выработок*

Количество и взаимное расположение главных и вспомогательных вскрывающих выработок определяется размерами шахтного поля, производственной мощностью предприятия и схемой проветривания.

Шахтное поле вскрывается обычно одним главным шахтным стволом или главной вскрывающей штольней и одной или несколькими вспомогательными вскрывающими выработками, предназначенными для вентиляции, вспомогательного подъема, в качестве запасного выхода на поверхность, а также для ускорения подготовки этажей или шахтного поля в целом [1].

Взаимное расположение главных и вспомогательных стволов определяется, прежде всего, принятой схемой проветривания. При диагональной схеме проветривания главный ствол располагают в центральной части шахтного поля, а вспомогательные стволы - на флангах, или же - главный и вспомогательный стволы располагаются на разных флангах [5].

Условия применения центральной схемы расположения главного и вспомогательного шахтных стволов предопределяются ее достоинствами, которые состоят в минимальном числе вспомогательных стволов (что особенно важно при большой глубине разработки), компактности расположения поверхностных сооружений, возможности оставления у обоих стволов общего охранного целика, если стволы заложены в висячем боку, легкости соединения главного и вспомогательного шахтных стволов, что позволяет ускорить начало очистных работ, удобстве углубки стволов. экономичности способа вскрытия. Вместе с тем центральное расположение стволов имеет и много недостатков, главнейшим из которых - сложные условия проветривания. Поэтому при больших размерах шахтного поля и сложных условиях проветривания предпочтительнее фланговое расположение вспомогательных стволов с диагональной схемой проветривания.

Центральное расположение главного и вспомогательного стволов применяется в тех случаях, когда вышеперечисленные факторы имеют первостепенное значение для обеспечения При не-

большой глубине шахт и невысокой их производительности часто оказывается целесообразным вместо вентиляционного ствола на флангах шахтного поля проходить вентиляционные шурфы, оборудованные при необходимости ходовым отделением. Эти шурфы проходят до верхнего вентиляционного штрека: с нижележащими штреками последние соединяются восстающими, проводимыми по мере подготовки новых рабочих горизонтов.

В отдельных случаях, при очень высокой производительности предприятий, специфически сложных условиях разработки или в связи с особенностями технологии производства очистных работ может возникнуть необходимость в проведении шахтных стволов специального назначения: вентиляционных, водоотливных, закладочных и т.п.

Главный и вспомогательные шахтные стволы закладывают на поверхности за границей зоны сдвижения пород. В тех случаях, когда по каким-либо причинам заложение шахтного ствола за пределами зоны сдвижения оказывается невозможным, возле шахтного ствола оставляют предохранительный целик.

Если содержащиеся в задании условия позволяют выбрать способ вскрытия с расположением шахтных стволов за пределами зоны сдвижения пород, задача исполнителя состоит в определении расположения зоны сдвижения и ее границ и установлении места возможного заложения шахтных стволов с учетом размеров бермы безопасности [1,5].

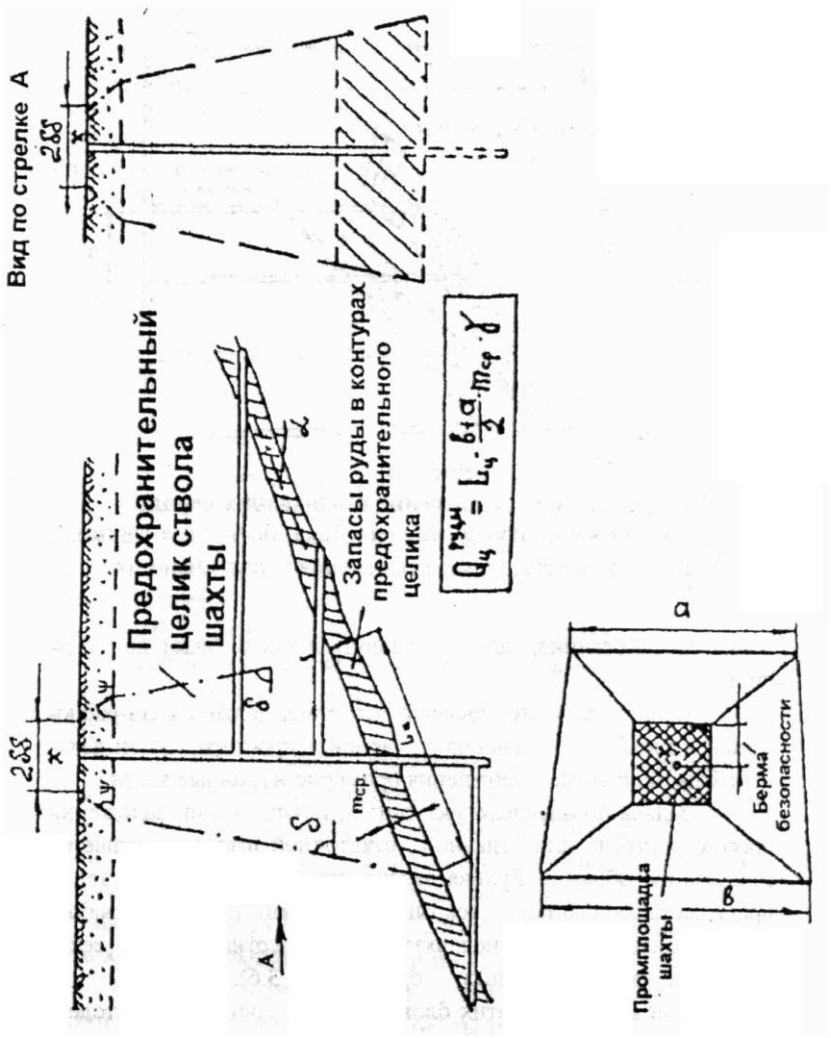

Рис. 3.4. Построение охранного целика

При необходимости оставления предохранительных целиков производится (рис. 3.4) построение этих целиков графическим методом [2,5] и подсчитываются запасы руды, попадающие в контуры целика.

Положение главного рудоподъемного ствола или главной откаточной штольни в направлении простирания необходимо определять с учетом следующих основных факторов: безопасности и удобства расположения устья вскрывающих выработок и поверхности сооружений; расходов на подземный и поверхностный транспорт руды, а также с учетом особых условий местного характера, указанных в задании.

Оптимальное расположение основной вскрывающей выработки из условия минимальной работы транспорта обеспечивается, если общая работа по транспортировке полезного ископаемого по откаточным выработкам, выраженная произведением грузов на расстояния, для всего шахтного поля будет наименьшей.

Практически это означает, что ствол должен быть расположен в плоскости, перпендикулярной к простиранию решается следующим образом. Рудная залежь или группа рудных тел в пределах шахтного поля, вскрываемых одной главной выработкой, разбивается по длине шахтного поля вертикальными сечениями на группу условных блоков.

Для каждого из этих блоков любым доступным методом ориентировочно подсчитываются содержащиеся в них промышленные запасы руды Q1, Q2, Q3, ..., Qi, ..., Qn. Общие запасы месторождения при этом составят Q. Затем, путем суммирования запасов слева направо устанавливается положение такого блока, прибавление запасов которого Qi к сумме запасов блоков левого фланга Q даст величину, большую половины общих промышленных запасов шахтного поля, место этого блока в шахтном поле и определит примерное положение вертикальной плоскости, расположение в которой главной вскрывающей выработки (ствола или штольни) обеспечит минимальную работу, а следовательно и минимальные затраты на подземный транспорт [1,2,4].

Оптимальное расположение вскрывающей выработки определится тем более точно, чем чаще расположены сечения, разделяющие шахтное поле на блоки. Решение будет достаточно точным, если расстояние между сечениями, т.е. длину блоков по простиранию принять равной 50-100 м.

Содержащиеся в задании дополнительные сведения, отражающие специфику местных условий (рельеф местности, застроенность поверхности дорогостоящими сооружениями, расположение

вблизи месторождения рек и озер, а также наличие в лежачем или висячем боках месторождения сильно
обводненных пород, карстовых пустот или плывунов) могут обусловить невозможность или техническую нецелесообразность заложения главных вскрывающей выработки в месте, оптимальном с точки зрения обеспечения минимума работы подземного транспорта. В этом случае необходимо выбрать новое место заложения ствола или главной откаточной штольни с учетом особых местных условий, считаясь однако с тем, чтобы увеличение затрат на подземный транспорт или стоимости проведения капитальных выработок было по возможности минимальным.

Описанные выше действия позволяют определить место заложения шахтного ствола или штольни, когда переработка (обогащение) добытой руды будет производится на фабрике, расположенной в непосредственной близости от промплощадки шахтного ствола, т.е. когда затраты на транспортировку руды на поверхности отсутствуют или незначительны по величине.

Однако, в целом ряде случаев добытую руду приходится транспортировать по поверхности до фабрики, промплощадка
которой расположена на значительном расстоянии от промплощадки шахты. В этом случае затраты на поверхностный транспорт могут быть весьма значительными и это обстоятельство необходимо учитывать при определении места заложения главной вскрывающей выработки.

С учетом выбранной высоты этажа определяется время на вскрытие и подготовку нового горизонта:

$$t_{в.п} = (Н_э \, S \, \gamma \, (1 - К_п)) / (А_{год} \, \omega_{в.п.} \, (1-К_R)), \quad (3.23)$$

где S - горизонтальная площадь месторождения, м;

ω - коэффициент опережения, учитывающий обеспечение условий для своевременного вскрытия и подготовки этажа при заданной производственной мощности шахты.

Значение коэффициента опережения принимают в зависимости от сложности геологических и горно-технических условий разработки. Он изменяется в пределах от 1,1-1,2 до 2,0-2,5.

Наиболее высокие значения коэффициента принимают в особо неблагоприятных условиях.

Вследствие стремления как можно быстрее приступить к эксплуатации месторождения, стволом, проводимым с поверхно-

сти, вскрывают обычно один - два верхних этажа. Вскрытие нижележащих этажей при этом осуществляется путем последовательной углубки ствола с этажа на этаж.

Однако в последние годы, всвязи с увеличением скорости проходки шахтных стволов и значительного сокращения сроков отработки этажей вследствие интенсификации горных работ, часто оказывается целесообразным проходить стволы сразу на несколько этажей или даже на всю разведочную глубину месторождения [1]. Ориентировочно можно считать нормальной проходку ствола на глубину, обеспечивающую работу рудника без углубки в течение 12-15 лет.

Стволы глубиной до 400-500 м при расположении их в достаточно устойчивых породах, целесообразно проходить сразу на всю глубину.

При вскрытии шахтных полей со значительной их длиной по простиранию и большой рудной площадью сбойку ствола с месторождением осуществляют обычно на каждом этаже и околоствольные дворы с полным комплектом выработок также проходят на каждом этаже. В тех же случаях, когда запасы руды в этажах невелики, а годовая производительность шахты значительна, проходить на каждом этаже околоствольные выработки и длинные квершлаги часто оказывается экономически невыгодным и технически трудно осуществимым из-за ограниченных сроков вскрытия и подготовки. Если при этом не представляется возможным из-за технических, геологических, горнотехнических или других причин увеличить высоту этажа, то целесообразно квершлаги с полным комплектом околоствольных выработок проходить через несколько этажей, а на промежуточных горизонтах либо вообще не проходить квершлагов, либо проходить их небольшим сечением с минимальным числом наиболее необходимых выработок в околоствольном дворе. Подъем руды при такой схеме вскрытия этажей будет осуществляться с промежуточных рабочих горизонтов через капитальные рудоспуски.

Для решения вопроса о целесообразности применения той или иной схемы вскрытия этажей в условиях, соответствующих заданию, необходимо по формуле (2.11) рассчитать время подготовки или вскрытия и подготовки нового горизонта и путем построения календарного графика вскрытия и подготовки этажа с исполь-

зованием средних значений скорости проведения и оборудования горных выработок и учетом объемов работ, соответствующих геологическим, горнотехническим условиям месторождения и мощности предприятия, установить техническую возможность выполнения этих работ в установленные сроки.

Если в результате сравнения расчетных величин окажется, что $t_0\,\omega_п < t_{вп}$, - принимается решение о применении концентрационных горизонтов (при сложной схеме подготовки этажа, больших размерах и запасах шахтного поля) или применении вскрытия групповыми квершлагами [1].

При выборе способа вскрытия может случится, что в рассматриваемых условиях технически возможно применение нескольких вариантов вскрытия, при этом трудно какому-либо из них отдать предпочтение. В этом случае выбор наиболее целесообразного из вариантов производится путем их технико-экономического сравнения, которое необходимо производить в следующем порядке. Для каждого из конкурирующих вариантов определяются величины капитальных затрат и эксплуатационных расходов, зависящих от схемы вскрытия. В общем случае это:

- капитальные затраты на проведение вскрывающих и околоствольных выработок, на устройство надшахтных и других технических сооружений на поверхности и связанное с ними оборудование;

- эксплуатационные расходы на поддержание вскрывающих выработок, подземную откатку и поверхностный транспорт, подъем, водоотлив и пр.;

- экономический ущерб от оставления руды в охранных целиках.

Экономические расчеты по сравниваемым способам или вариантам вскрытия необходимо производить на одни и те же балансовые запасы и полный срок существования предприятия.

При этом в сравнительном расчете принимают участие лишь те статьи затрат, по которым рассматриваемые варианты отличаются друг от друга.

3.5. *Выбор схемы подготовки шахтного поля*

Выбор способа подготовки месторождения состоит в определении типа, числа подготовительных выработок откаточного горизонта, а также построения схемы из взаимного расположения в увязке с контурами рудного тела [2].

Подготовка горизонтально залегающих месторождений производится главными штреками или главными и панельными штреками. Их количество и схема взаимного расположения определяется с учетом конструктивных параметров принятого варианта системы разработки, способа доставки руды, ее погрузки и транспортировки.

При сложной гипсометрии почвы подготовительные откаточные выработки необходимо располагать в подстилающих породах (полевые штреки). При выдержанном контакте рудной залежи с породами почвы панельные и главный откаточные штреки проводят по руде у контакта с подстилающими породами.

Подготовка наклонных и крутопадающих месторождений осуществляется этажными штреками или этажными штреками и ортами. При этом подготовку маломощных рудных тел целесообразно производить одним штреком, проводимым по рудному телу одновременно используя его в качестве разведочной выработки, при средней мощности рудного тела его подготовку следует производить штреком в контакте с породами лежачего бока. От этого правила отступают при весьма сложном извилистом характере контакта, наличии возле контакта зоны ослабленных неустойчивых пород. В таких условиях штреки необходимо проводить либо по руде в контурах рудного тела, либо полевыми - в породах лежачего бока.

Подготовка мощных наклонных и крутопадающих рудных тел осуществляется комбинированным способом - штреками и ортами. Вообще необходимость применения комбинированной схемы подготовки определяется условиями залегания рудного тела прежде всего - мощностью и углом падения, - и конструкцией днища выемочных блоков. Орты проводят в том случае, когда комбинация этих условий не позволяет осуществить выпуск - доставку руды к откаточному штреку [3].

В зависимости от способа выпуска, доставки и погрузки руды, свойственного выбранному варианту системы разработки, а так же в зависимости от организации работы подземного транспорта, при подготовке мощных наклонных и крутопадающих рудных тел может быть применена либо комбинированная схема подготовки с произведением откаточного штрека со стороны лежачего бока и тупиковых ортов-заездов по рудному телу, либо кольцевая схема подготовки со штреками в висячем и лежачем боках и сквозными откаточными ортами, количество которых и расстояние между которыми определяется конструктивными параметрами системы разработки с расположением доставочных выработок в днище выемочных блоков.

Для определения количества подготовительных выработок на откаточном горизонте и их взаимного расположения необходимо выбрать вариант подготовки днища выемочного блока в наиболее полной мере соответствующего геологическим и горнотехническим условиям задания, а также с учетом возможности применения высокопроизводительного погрузочно-доставочного оборудования.

Затем, руководствуясь данными горнотехнической литературы [1,3,4,7] выбрать основные конструктивные параметры принятого варианта системы разработки (размеры блока или панели, расстояние между откаточными штреками или ортами и т.д.), на основании этих данных вычертить схему расположения подготовительных выработок на откаточном горизонте в пределах шахтного поля в увязке с контурами рудных тел. Образец схемы расположения подготовительных выработок откаточного горизонта показан на рис. 3.9.

В заключительной части раздела производится расчет удельного объема подготовительных выработок откаточного горизонта в расчете на 1000 т. добычи и устанавливаются объем руды (в тыс. т.) и количество блоков, соответствующие установленным нормам обеспеченности предприятия подготовленными и готовыми к выемке запасами.

При определении количества подготовленных и готовых к выемке запасов месторождения необходимо руководствоваться данными табл. 3.19.

Расчет величины подготовительных и готовых к выемке запасов производится по формулам

$$Q_{подг} = (N_{подг} А_{год}) / 12, \text{ т} \qquad (3.38)$$

и $Q_{гот} = (N_{гот} А_{год}) / 12$, т (3.39)

где $N_{подг}$ и $N_{гот}$ - норма обеспеченности соответственно подготовленными и готовыми к выемке запасами, мес.;

Таблица 3.19

Нормы обеспеченности подготовленными и готовыми к выемке запасами руды (в месяцах).

Тип месторождения	Подготовлен. запасы	Готовые к выемке
Крутопадающие пластообразные залежи мощные и весьма мощные (от 5-10 до 90-200 м.).	24-54	4-8
Крутопадающие пластообразные залежи маломощные и мощные (от 1 до 5-6 м.)	12	6
Крутопадающие линзы мощные и весьма мощные (от 2-6 до 40-90 м.).	12-36	6-12
Крутопадающие маломощные жилы (до 2 м.).	9-16	4-8
Наклонные и пологопадающие пластообразные залежи и мощные линзы от 2-3 до 10-12 м.	8-24	6-12
Горизонтальные залегающие гнезда мощностью до 2-3 м. и на некоторых участках до 4-5 м.	6-10	3-4

Число подготовленных блоков определяется из выражения

$N_{подг.} = (N_{подг.} А_{год} (1-Кр)) / 12 V_{бл} К_{н}$, шт., (3.40)

в том числе готовых к выемке

$N_{гот} = (N_{гот} А_{год} (1-Кр)) / 12 V_{бл} К_{н}$, шт., (3.41)

где $V_{бл}$ - средний объем блока, м.

3.6. *Расчет проходки горной выработки*.

Задача этого раздела работы состоит в выполнении технического расчета проходки горизонтальной горной выработки (откаточного штрека, или квершлага) с построением графика цикличной организации работ.

Работу над разделом следует начинать с определения формы и площади поперечного сечения выработки. Форма поперечного сечения выработки, как известно, зависит от материала и конструкции крепи, которые в свою очередь зависят от крепости и устойчиво сти окружающих пород, срока службы выработки. Поэтому при выборе материала к конструкции крепи необходимо руководствоваться характеристикой пород, приведенной в задании, а также сроком службы выработки, которая с учетом последующего использования ее в качестве вентиляционной, при отработке нижнего этажа соответствует двойному сроку отработки этажа.

При наличии крепких устойчивых пород выработку можно оставить без крепления. В средних условиях, при относительно небольшом сроке службы выработки необходимо применять деревянную крепь. При недостаточной устойчивости пород, сложных условиях выработки и большом сроке службы выработки следует принимать металлическую арочную крепь, монолитную бетонную, или сборную железобетонную (рис. 3.10).

Форму поперечного сечения выработки, проведенной без крепления, следует принимать сводчатую с полуциркульным или коробовым сводом (в зависимости от ширины выработки). Для выработок с креплением форму поперечного сечения выбирают в соответствии с типом крепи, при деревянной крепи – трапециевидную, при арочной металлической - сводчатую.

При определении площади поперечного сечения выработки необходимо руководствоваться типом и габаритными размерами транспортного оборудования, величиной зазоров, регламентируемых правилами безопасности, а также допустимой скоростью движения по выработке воздушной струи.

При выборе типа и габаритных размеров транспортного оборудования можно использовать данные, представленные в табл. 3.20 и 3.21. При этом необходимо иметь в виду, что аккумуляторные электровозы в условиях рудных шахт применяются, главным образом, при малых объемах перевозок и незначительной длине откатки. Транспортные выработки при этом обычно имеют один рельсовый путь с шириной колеи 600 мм. При значительном объеме перевозок выработки обычно проводятся двухпутевыми.

Из этого правила могут стать исключением однопутевые орты-заезды и откаточные штреки, расположенные в висячем боку

рудной залежи при кольцевой схеме подготовки и одностороннем движении транспорта по этим выработкам.

После определения основных размеров поперечного сечения выработки, пользуясь графическими и аналитическими зависимостями между отдельными ее конструктивными параметрами, определяют все остальные, важные для последующих расчетов размеры поперечного сечения и конструктивных элементов выработки [3].

Таблица 3.20

Таблица для выбора подвижного состава

Производительность рудника тыс.т/год	Подвижной состав	
	Электровозы	Вагонетки
30 -300	К3-1; К5-1	ВГ-07; ВГ-1,2; УВО-0,5; УВО-0,8; УВГ-0,7
300-600	2К10-1	ВГ-2,2;ВГ-1,2; УВГ-2,2
600-1200	К5-2; 2К10-2	ВГ-1,2; ВГ-2,2
1500-3000	2К14-2; К20-2	ВГ-4,0 У
3000-5000	К28-2	ВГ-8,0

Таблица 3.21

Данные для определения габаритов подземного транспортного оборудования

Вагонетки			Электровозы		
Тип куз.,	Ширина, мм	Высота от голов рельс, мм	Тип куз.	Ширина, мм	Высота от головки рельс, мм
ВГ-0,7-600*	850	1250	4КР-600	1300	1515
ВГ-1,2-750	1000	1300	7КР1У-900	1332	1500
ВГ-2,2-750	1200	1300	10КР2-900	1348	1500

ВГ-4,0-900	1320	1550	14КР2-900	1350	1650
ВГ-8,0-900	1350	1550	К10-900	1350	1650
УВО-0,5-600	870	1200	К14-900	1350	1650
УВО-0.8-600	1000	1250	КТ28-900	1350	1650
УВО-1,0-750	1190	1250			
УВБ-2,5-900	1340	1400			

* - первая цифра - емкость вагонетки, вторая - ширина колеи.

Установленная расчетная площадь поперечного сечения выработки проверяется по скорости движения воздушной струи. Минимальная площадь, удовлетворяющая требованиям правил безопасности по максимально допустимой скорости движения воздуха определяется из выражения

$$Sсв = (Ав\ q\ Кн) / (N\ Vв\ 60),\ м^2\ , \qquad (3.42)$$

где Ав - среднегодовой объем добычи, транспортируемой по выработке, т.;

q - количество свежего воздуха, проходящего по выработке на 1 т.добычи, $м^3$ / мин.;

Кн - коэффициент неравномерности добычи;

N - число рабочих дней в году;

Vв - допустимая скорость движения воздуха, м/сек.;

Величину q для рудных шахт в обычных условиях следует принимать равной 1,0 $м^3$ /мин., коэффициент неравномерности добычи - 1,3-1,45.

Если в результате проверочного расчета по формуле (3.42) площадь поперечного сечения окажется большей, чем установленная по габаритам транспортного оборудования с учетом безопасных зазоров, то для последующих расчетов принимается большая площадь, при этом линейные размеры поперечного сечения выработки соответствующим образом корректируются.

Размеры крепи можно принимать без расчета ее по величине горного давления, руководствуясь практическими соображениями или литературными данными.

На основании результатов расчета площади поперечного сечения выработки в свету и выбранных размеров крепи определя-

ется площадь поперечного сечения выработки в свету, вчерне и в проходке

$$S_{пр} = (1{,}03 - 1{,}06)\ S_{вч},\ м^2 \qquad (3.43)$$

Вычерчивается общий вид подготовительной выработки в ее поперечном сечении (рис. 3.11).

В пояснительной записке приводятся основные паспортные данные выработки: площадь поперечного сечения в свету, вчерне и в проходке, ее габаритные размеры (ширина и высота, тип крепи, расход крепежного материала на 1 пог.м. выработки).

На основании литературных данных, а также сведений, полученных при изучении курса "Основы горного дела", выбирается основное проходческое оборудование - буровое и погрузочное. Приводится тип выбранного оборудования и его основные технические данные: для перфораторов - вес,
число ударов поршня, ударная мощность, расход воздуха, скорость бурения; для погрузочных машин - емкость ковша, ширина фронта погрузки, габаритные размеры, производительность погрузки.

Число шпуров в забое можно определить по формуле Н.М.Покровского:

$$N = (q\ S_{вп}) / \gamma,\ шт., \qquad (3.44)$$

где q - удельный расход В.В., кг/м^3 ;

γ - количество В.В. на 1 пог.м. шпура, кг.

Удельный расход В.В. можно принимать, руководствуясь следующими практическими данными: при взрывании по крепким породам с f - 10-20 q - 1,0-1,5 кг/ м^3, в породах средней крепости с f - 5-10 q - 0,5-1,0 кг/м^3, в породах мягких q = 0,2-0,4 кг/м^3.

Количество В.В. на 1 пог.м. шпура следует принимать равным 0,6-0,8 кг, или можно определить по формуле:

$$\gamma = 0{,}25\ \alpha\ \rho\ \pi\ d^2,\ кг/м^3, \quad где \qquad (3.45)$$

α - коэффициент заполнения шпуров (ориентировочно 0,7 - 0,85),

ρ - плотность ВВ, кг/м^3,

d - диаметр патронов ВВ.

Глубину шпуров можно ориентировочно определить по формуле

$$l = (0,5 - 0,8)B, \text{ м} \qquad (3.46)$$

где В - ширина выработки в проходке, м.,

или выбрать, руководствуясь данными представленными в табл. 3.22.

Таблица 3.22

Ориентировочные значения глубины шпуров при проведении горизонтальных выработок

Коэффициент крепости пород	Глубина шпуров (м) при площади поперечного сечения выработки	
	до 6,5 м	более 6,5 м
3-4	2,6-3,5	3,0-4,3
5-7	2,2-2,9	2,4-3,5
8-10	1,5-2,2	1,8-2,4
11-12	1,2-1,8	1,8-1,9
более 12	0,9-1,1	1,0-1,2

Выбирается тип вруба, глубина врубовых шпуров принимается на 15-20% большей, чем глубина рядовых шпуров. Далее производится расчет общего объема буровых работ на цикл.

На основании выбранных и определенных расчетом параметров составляется паспорт буровзрывных работ - вычерчивается в трех проекциях схема расположения шпуров в забое (рис. 3.12), а в пояснительной записке приводятся основные данные по буровзрывным работам: площадь забоя, количество шпуров, тип вруба, длина шпуров врубовых и отбойных, коэффициент использования шпуров (принимается на основании практики горных работ в соответствующих условиях), общий объем буровых работ на цикл, количество В.В. на взрыв, объем отбиваемой взрывам породы, удельный расход ВВ (фактический).

Определяется состав и последовательность выполнения основных технологических операций проходческого цикла, - бурения, уборки породы, крепления, заряжения и взрывания, проветривания. В случае, если горнотехническое условие проходки предопределя-

ют необходимость возведения временной крепи с последующей ее заменой постоянной крепью, то расчет производится только по работам, связанным с сооружением временной крепи, т.е. включенным в состав основного проходческого цикла.

Далее рассчитывается трудоемкость технологических операций основного цикла работ:

$$Тб = Qб / Нб, \text{ чел. см}, \qquad (3.47)$$

$$Ту = Qу / Ну, \text{ чел. см}, \qquad (3.48)$$

$$Тк = Qк / Нк, \text{ чел. см}, \qquad (3.49)$$

$$Тз = Qз / Нз, \text{ чел. см}, \qquad (3.50)$$

где Тб, Ту, Тк, Тз - трудоемкость работ соответственно по бурению шпуров, уборке породы, возведению крепи, заряжению шпуров, чел.-см.;

Qб, Qу, Qк, Qз - соответствующие объемы работ;

Нб, Ну, Нк, Нз - нормы выработки на соответствующие работы.

Нормы выработки на бурение шпуров переносными перфораторами принимается в расчете в соответствии с данными табл. 3.23 с учетом поправочных коэффициентов на диаметр шпуров и их глубину приведенных в табл. 3.24 и 3.25, [10]. При использовании для бурения буровых кареток норму выработки на бурение шпуров необходимо определять по технической характеристике буровых агрегатов с учетом крепости пород и чистого времени бурения 55-70% общей продолжительности работ на бурение шпуров.

Норма выработки на крепление принимается по данным табл. 3.26; на уборку породы - по данным табл. 3.27. Если при погрузке породы используется погрузочная машина, существенно отличающаяся по производительности от машин типа ППН-1с, то норму выработки на погрузку необходимо принимать исходя из ее технической производительности и чистого времени погрузки в объеме 60-70% общей продолжительности работ по погрузке породы.

Таблица 3.23

Нормы выработки на бурение шпуров переносными перфораторами, м/см

Типы перфораторов	Коэффициент крепости пород по шкале проф. М.М. Протодьяконова				
	4-6	7-9	10-14	15-18	19-20
Легкие весом до 18 кг и мощн. до 1,5 л.с.	51	38	25 55	19	17
Средние весом 18--24 кг. и мощн. 1,4-2,2 л.с.	65	48	31	25	21
Тяжелые весом более 24 кг и мощн. более 2,2-3 л.с.	73	54	36	23	26
Тяжелые весом более 24 кг и мощн. более 3 л.с.	81	62	42	33	28
Легкие весом до 30 кг и мощн. до 3 л.с.	65	47	32	27	22
Средние весом до 45 кг и мощн. более 3 л.с.	74	53	37	29	26

Таблица 3.24

Значения поправочного коэффициента к нормам выработки на бурение шпуров в зависимости от диаметра шпуров.

Диаметр шпуров, мм	32	36	80	43	46
Значения поправочного коэффициента	1,25	1,1	1,0	0,9	0,8

Таблица 3.25

Значения поправочного коэффициента к нормам выработки на бурение шпуров в зависимости от глубины шпуров

Глубина шпуров, м	1,5	2,5	4,0
Значения поправочного коэффициента	1,0	0,85	0,8

Таблица 3.26

Нормы выработки на крепление горизонтальных выработок деревянной и металлической арочной крепью, рам./см

Тип крепи	Площадь поперечного сечения выработки, $м^2$						
	до 4,0	4,0--6,0	6,1--8,0	8,1--10,0	10,1--12,0	12,1--14,0	14,1 и более
Крепление деревянной крепью всплошную вразбежку	4,4	3,92	3,46	3,8	2,7	2,6	2,6
	4,25	3,80	3,35	2,96	2,6	2,96	2,0
Вразбежку с затяжкой	3,85	3,44	3,04	2,68	2,36	2,68	1,81

Установка металлической рамы из спецпрофиля СП-18	0,455
" СП-28	0,660
Затяжка кровли и боков для СП-18 и СП-28	0,263
Установка рам СП-18 с затяжкой боков и кровли при расстоянии между рамами, м. 1,0	0,835
0,75	0,770
0,50	0,715

Норму выработки на заряжение шпуров обычным способом можно определить из расчета нормы времени 4 мин. на заряжение

рабочим одного шпура. При использовании механических зарядчиков норма выработки на заряжение устанавливается с учетом технической производительности зарядчика и чистого времени их работы - 60% от общей продолжительности заряжения.

Таблица 3.27

Норма выработки на погрузку породы погрузочными машинами (на звено рабочих в составе 2-х человек), $м^3$

Виды работы	Емкость вагонетки до 1 $м^3$	Емкость вагонетки свыше 1 $м^3$
Погрузка в вагонетку (откатка ручная до 50 м), машиной ППН-1с	12-14	13-16
Погрузка в вагонетку (откатка ручная от 50 до 100 м) машиной ППН-1с	10-12	11-14
Погрузка в вагонетку (откатка электровозом) машиной ППН-1с	14-16	15-18

При использовании погрузочно-доставочных машин типа ПД-2, ПД-3, ПД-5 и т.д., или погрузочно-транспортных типа ПТ-2, ПТ-4 и др. нормы выработки увеличиваются в 2-2,5 раза по сравнению с вышеуказанными.

Далее определяется общая трудоемкость работ основного проходческого цикла

$$Тц = Тб + Ту + Тк + Тз \qquad (3.51)$$

и на основании результатов расчета устанавливается численный состав звена проходчиков и продолжительность цикла - $t_ц$. Время цикла необходимо принимать кратным смене, или целое число циклов в смену. При этом должно выдерживаться условие

$$Тц / n\ 7 + tпр > t\ цикла \qquad (3.52)$$

где n - число рабочих в звене, занятых выполнением работ в течении смены, чел.

7 час. - продолжительность рабочей смены.

Затем рассчитывается коэффициент перевыполнения норм выработки

$$Кп.н. = (7\ Тц) / n(tц - tпр), \qquad (3.53)$$

где tпр - время проветривания (учитывается в расчете в том случае, если проветривание забоя после взрыва проводится в рабочее время, принимается равным 30 мин.. и определяются затраты времени на выполнение отдельных технологических операций

$$t_б = (7Т_б) / n_б \text{ Кп.н., час} \quad (3.54)$$

$$t_у = (7\ Т_у) / n_у \text{ Кп.н., час} \quad (3.55)$$

$$t_к = (7\ Т_к) / n_к \text{ Кп.н., час} \quad (3.56)$$

$$t_з = (7\ Т_з) / n_з \text{ Кп.н., час ,} \quad (3.57)$$

где nб, nу, nк, nз - число рабочих, занятых на выполнении соответствующих работ.

С использованием расчетных данных строится график циклической организации работ при проведении горной выработки.

В пояснительной записке приводится описание организации работ при выполнении технологических операций основного проходческого цикла, а также порядок производства вспомогательных работ (укладка рельсовых путей, подвеска вентиляционных рукавов, прокладка трубопроводов и т.д.).

3. СОДЕРЖАНИЕ И ОФОРМЛЕНИЕ ГРАФИЧЕСКОЙ ЧАСТИ РАБОТЫ

Как уже указывалось выше, графическая часть работы выполняется в карандаше на листе ватмана с размерами 594х841 мм, а также в виде эскизов и схем, помещенных в пояснительной записке. Допускается выполнение графической части курсовой работы в туши.

На основном листе размещаются схемы вскрытия и подготовки месторождения, система разработки, а также общий вид подготовительной выработки в поперечном разрезе и схема расположения шпуров в забое.

Схема вскрытия месторождения выполняется на базе графической части задания в масштабе 1:5000. Вычерчиваются три разреза - продольная проекция шахтного поля на вертикальную плоскость, разрез вкрест простирания месторождения в плоскости расположения главной вскрывающей выработки и план откаточного горизонта.

На схеме вскрытия должно быть представлено расположение главных и вспомогательных вскрывающих выработок, деление месторождения на этажи или панели и расположение главных подготовительных выработок (штреков), показаны границы зоны сдвижения, при наличии концентрационных горизонтов - расположение капитальных рудоспусков; указаны размеры предохранительных берм (берм безопасности), высотные отметки главных откаточных горизонтов и устье вскрывающих выработок, разведанная глубина, при выдержанных элементах залегания рудных тел - средний угол падения и средняя мощность, значения углов сдвижения в коренных породах и наносах.

На плане откаточного горизонта, располагаемом под продольной проекцией шахтного поля на вертикальную плоскость, показывается расположение главных и вспомогательных вскрывающих выработок со схематичным изображением околоствольных дворов, расположение подготовительных выработок откаточного горизонта в увязке с контурами рудного тела, размерами капитальных рудоспусков и отводящих вентиляционных выработок.

Вычерчиваются границы предохранительных целиков, шахтного поля и предельные границы зоны сдвижения горных пород при выходе ее на поверхность.

На схеме подготовки показывается расстояние между ортами (при комбинированной схеме подготовки) и размеры шахтного поля (при крутом или наклонном падении рудных тел - только длина шахтного поля).

На всех вышеописанных проекциях стрелками показывается направление движения воздушной вентиляционной струи. Направление движения струи свежего воздуха показывается красной стрелкой, загрязненного - синей.

В правой нижней четверти листа над штампом размещается общий вид подготовительной выработки в поперечном разрезе и схема расположения шпуров в масштабе 1:50.

На общем виде подготовительной выработки показывается крепление, устройство откаточных путей, водоотливной канавки, габариты транспортного оборудования, подвеска контактного провода и осветительных приборов, размещение вентиляционных водяных и воздушных трубопроводов, силовых и осветительных кабелей

[8]. Указываются основные размеры: ширина и высота выработки в свету и в проходке, габариты транспортного оборудования и ширина безопасных размеров между подвижными составами и подвижным составом и стенками выработки, ширина колей, высота от головки рельс до контактного провода, ширина прохода на высоте 1,8 м. от головки рельс.

На схеме расположения шпуров показываются габаритные размеры забоя, длина и углы наклона шпуров, на основной проекции тонкой штрих пунктирной линией выделяется группа врубовых шпуров, цифрами у устья шпуров показывается очередность их взрывания.

Все чертежные работы выполняются в соответствии с требованиями ГОСТов и рекомендаций, изложенных в работе [9].

В правом нижнем углу чертежа размещается штамп, размеры которого в порядок заполнения граф должны соответствовать образцу. Все подписи в штампе, а также все надписи и текстовые пояснения на чертеже и эскизах должны быть выполнены топографическим

шрифтом (*курсив*). Высота букв выбирается в соответствии со значимостью текста и должна соответствовать стандарту: 2,5; 3,0; 3,5; 4,0; 5,0; 7,0. мм.

В тексте пояснительной записки в обязательном порядке должны быть представлены: схема к определению места заложения главной вскрывающей выработки, эскиз принятого варианта системы разработки в трех проекциях с нанесением основных размеров ее конструктивных элементов, указанием направления движения вентиляционной струи в основных рабочих выработках выемочного блока и необходимыми объяснительными подписями; график цикличной организации работ при проведении подготовительной выработки, Схема расположения шпуров или скважин в очистном забое с указанием размеров длины шпуров или скважин расстояние между ними в ряду или расстояния между концами скважин в веере, а также расстояние между рядами или веерами скважин.

4. СОДЕРЖАНИЕ И ОФОРМЛЕНИЕ ПОЯСНИТЕЛЬНОЙ ЗАПИСКИ

Пояснительная записка оформляется на стандартных листах белой писчей бумаги размером 297х210 мм и включает: титульный лист (выполняется на обложке ватмана), задание на курсовую работу с графическим приложением, оглавление, расчетно-пояснительная часть с необходимыми по тексту эскизами, схемами и таблицами, список использованной литературы.

Титульный лист выполняется с применением стандартного чертежного (вертикального или наклонного) или топографического шрифта при строгом соответствии порядка размещения, содержания текста подписей и высоты букв шрифта. Допускается цветное художественное оформление шрифта в строке "пояснительная записка", а также написание текста " к курсовому проекту по Основам горного дела" цветной тушью (красной, синей, зеленой или коричневой) с измененной толщиной обводки.

Все остальные подписи и рамка титульного листа выполняются черной тушью.

Оглавление включает в себя перечень основных разделов записки с указанием номера страницы размещения раздела в тексте. Перед наименованием раздела в оглавлении и тексте записки ставится порядковый номер раздела арабскими цифрами.

Перед словом "Введение" и наименование раздела "Рекомендуемая литература" номер не ставится.

Текст расчетно-пояснительной записки размещается на странице с оставлением полей размером: слева и сверху - 25 мм, справа - 5-10 мм, снизу - 20 мм. Номер страницы проставляют на верхнем поле по средней линии листа, отступив 5 мм от среза. Нумерация страниц пояснительной записки - сквозная, начиная с оглавления и включая таблицы схемы и эскизы, выполненные на отдельных листах.

Наименование разделов в тексте пояснительной записки пишется топографическим шрифтом с высотой букв 3,5 мм тушью или чернилами. При большом объеме текста заголовка, не размещаемого в одной строке, он записывается в 2-3 симметричных строках. Наименование разделов подчеркивается одной сплошной чертой.

При большом объеме расчетов и пояснительного текста по разделу целесообразно разделить его на подразделы. В этом случае в начале подраздела посередине строки произвольным шрифтом с двойной обводкой букв записывается подзаголовок; ниже, отступив 1,5 см излагается текст подраздела. Нумеровать подчеркивать подзаголовки не следует.

Порядковый номер подразделов пишется следующим образом: сначала ставится порядковый номер раздела, затем - точка и после точки - собственно номер подраздела. Например, третий подраздел второго раздела записывается так: 2.3. Текст пояснительной записки должен быть написан сжато, четко, без общего рода рассуждений, аккуратно, без помарок и исправлений.

Расчеты представляются в виде формулы с последующей подстановкой в нее цифровых значений с указанием конечного результата расчета, т.е. без промежуточных расчетных стадий. Например:

$$q = \sum(l_{п.в.} (1 - K_R) 1000) / (S H \gamma (1 - K_п)) =$$
$$= (1200 (1 - 0,15) 1000) / 10500\ 50\ 2,6 (1 -0,1) =$$
$$= 0,83 \text{ пог.м./1000т}$$

Ниже формулы приводится расшифровка буквенных обозначений.

При заимствовании каких-либо данных литературы в тексте записки делается ссылка на использованный литературный источник. Ссылка выполняется в виде квадратных скобок с помещением в них порядкового номера литературного источника, под которым он значится в списке использованной литературы.

Ссылка на таблицы, схемы или эскизы в тексте записки производится в форме "см. рис.", "табл." или "продолжение (показано, приведено) в табл. (или на рис.)" с указанием номера соответствующей таблицы или рисунка. Рисунки и таблицы помещаются в тексте сразу же после ссылки на них; Если же это невозможно из-за недостатка места, то - в начале новой страницы. Перед таблицей с правой стороны пишется слово "Таблица" с соответствующим номером, ниже на всю ширину строки - полное наименование таблицы. При большом объеме текста названия он размещается в нескольких симметрично расположенных строках.

Графы таблицы вычерчиваются тушью, чернилами или карандашом под линейку.

Текст пояснительной записки рекомендуется излагать в следующей последовательности.

Раздел 1. Подсчет запасов: подсчет геологических запасов, построение охранных целиков и подсчет промышленных запасов, предварительный выбор системы разработки и расчет эксплуатационных запасов рудной массы.

Раздел 2. Определение годовой производительности и срока существования предприятия.

Раздел 3. Система разработки: выбор варианта системы разработки и основных ее конструктивных параметров, выбор технологической схемы и средств механизации очистных работ, определение производительности блока, числа действующих очистных забоев для обеспечения годовой производительности предприятия, расчет объема подготовительных и готовых к выемке запасов.

Раздел 4. Выбор способа вскрытия: рассмотрение технически возможных вариантов вскрытия шахтного поля и выбор конкурирующих вариантов, определение типа, количества и взаимного расположения вскрывающих выработок, выбор высоты этажа, определение места заложения главной вскрывающей выработки, технико-экономическое сравнение конкурирующих вариантов или расчетов стоимости выбранного варианта по основным статьям затрат.

Раздел 5. Выбор схемы подготовки шахтного поля: анализ варианта системы разработки и основных ее конструктивных параметров; определение типа, количества и взаимного расположения подготовительных выработок в шахтном поле, расчет удельного объема подготовительных работ на откаточном горизонте.

Раздел 6. Расчет проходки горной выработки: определение формы и размеров поперечного сечения выработки, типа и размеров крепи, выбор типа проходческого оборудования, расчет параметров буровзрывных работ, определение трудоемкости и времени выполнения основных технологических операций, продолжительности цикла и численного состава бригады проходчиков, построение графика цикличной организации работ.

Основные технико-экономические показатели.

В заключительной части пояснительной записки приводится список использованной литературы. Отступив 2-3 см от заключительного абзаца основной расчетно-пояснительной части записки

слева пишут слово "Литература" и ниже в последовательности и с нумерацией, соответствующей очередности ссылок в тексте, приводится перечень литературных источников. По каждому из них записывается: автор, инициалы автора, наименование работы, издательство, место и год издания.

Переписанный начисто материал вместе с заданием вкладывается в обложку с титульным листом и скрепляется металлическими скрепками в трех местах на расстоянии 10 мм от левого края титульного листа. На титульном листе рядом с фамилией исполнителя ставится его подпись и дата сдачи курсового проекта руководителю.

РЕКОМЕНДУЕМАЯ ЛИТЕРАТУРА.

1. М.И. Агошков, С.С. Борисов, В.А. Боярский. Разработка рудных и нерудных месторождений. - М.: Недра, 1983.
2. Справочник по горнорудному делу (Под редакцией В.А.Гребенюка и др.) - М.: Недра, 1983.
3. Справочник по горнорудному делу. ГНТИ литературы по горному делу, том 2, М., 1961.
4. Г.Н. Попов. Технология и комплексная механизация разработки рудных месторождений, Недра, 1970.
5. С.С.Борисов. Горное дело. Недра,1987.
6. Н.И.Мельников. Проведение и крепление горных выработок. М.: 1969.
7. Г.Г. Ломоносов и др. Горно-инженерная графика. М., Недра, 1976.
8. Нормы технологического проектирования горнодобывающих предприятий с подземным способом разработки. - Санкт-Петербург: Гипроруда, 1993.
9. Горно-графическая документация

МИНОБРНАУКИ РОССИИ
ФБГОУ ВО
«Уральский государственный горный университет»

В. П. Тюлькин

ПОДЗЕМНАЯ РАЗРАБОТКА РУДНЫХ МЕСТОРОЖДЕНИЙ

Учебно-методическое пособие
по выполнению курсового проекта
по дисциплине «Основы горного дела»
для студентов специальности
21.05.04 – Горное дело

ЕКАТЕРИНБУРГ
2017

МИНОБРНАУКИ РОССИИ
ФГБОУ ВО
«Уральский государственный горный университет»

ОДОБРЕНО
Методической комиссией
горнотехнологического факультета
« _17_ » _____февраля_____ 2017 г.
Председатель комиссии
_____ В. П. Тюлькин

В. П. Тюлькин

ПОДЗЕМНАЯ РАЗРАБОТКА РУДНЫХ МЕСТОРОЖДЕНИЙ

Учебно-методическое пособие
по выполнению курсового проекта
по дисциплине «Основы горного дела»
для студентов специальности
21.05.04 «Горное дело»

Издание УГГУ Екатеринбург, 2017

УДК 622.34
Т73

Рецензент: *Осинцев В. А.*, канд. техн. наук, доцент кафедры горного дела УГГУ.

Учебно-методическое пособие рассмотрено на заседании кафедры горного дела (протокол № 9–16/17 от 16.02.2017 г.) и рекомендовано для издания в УГГУ.

Тюлькин В. П.
Т73 ПОДЗЕМНАЯ РАЗРАБОТКА РУДНЫХ МЕСТОРОЖДЕНИЙ: учебно-методическое пособие по выполнению курсового проекта по дисциплине «Основы горного дела» для студентов специальности 21.05.04 – Горное дело / Уральский гос. горный университет. Екатеринбург: Изд-во УГГУ, 2017. 77 с.

Учебно-методическое пособие составлено в соответствии с требованиями федерального государственного образовательного стандарта высшего образования к обязательному минимуму содержания и уровню подготовки специалистов по специальности 21.05.04 – Горное дело, утверждённому приказом Минобрнауки РФ от 17.10.2016 г. № 1298 и зарегистрированному в Минюсте РФ от 10.11.2016 г. № 44291.

В пособии изложено содержание курсового проекта, приведены краткие методические указания по его выполнению.

Пособие предназначено для студентов очного и заочного обучения.

© Тюлькин В. П., 2017
© Уральский государственный горный университет, 2017

ОГЛАВЛЕНИЕ

ВВЕДЕНИЕ ……..……...… 5
1. СОДЕРЖАНИЕ КУРСОВОГО ПРОЕКТА ..……... 6
1.1. Введение ..…..…….… 6
1.2. Краткая горно-геологическая характеристика месторождения 6
1.3. Подсчёт запасов руды в шахтном поле ..…..…...…….....…… 6
1.4. Режим работы, мощность и срок службы шахты ..…… 6
1.5. Подготовка шахтного поля ….……...…….…….. 7
1.6. Вскрытие шахтного поля …….. 7
1.7. Система разработки ……... 7
1.8. Технология, механизация и организация очистных работ …… 7
1.9. Объём горных работ на момент сдачи шахты в эксплуатацию …… 8
1.10. Капитальные затраты на горные работы при строительстве шахты8
1.11. Основные технико-экономические показатели курсового проекта 8
2. МЕТОДИЧЕСКИЕ УКАЗАНИЯ ПО ВЫПОЛНЕНИЮ РАЗДЕЛОВ КУРСОВОГО ПРОЕКТА …….…… 9
2.1. Введение ..…..…… 9
2.2. Краткая горно-геологическая характеристика месторождения 9
2.3. Подсчёт запасов руды в шахтном поле ..…..…...…….....…… 9
2.4. Режим работы, мощность и срок службы шахты ..……... 10
2.5. Подготовка шахтного поля ….……...…….…… 13
2.6. Вскрытие шахтного поля ……...……...……. 16
2.7. Система разработки ….…….……...……...……..…... 22
2.8. Технология, механизация и организация очистных работ …….. 30
2.9. Объём горных работ на момент сдачи шахты в эксплуатацию ….. 39
2.10. Капитальные затраты на горные работы при строительстве шахты …… 41
2.11. Основные технико-экономические показатели курсового проекта …….. 42
3. МЕТОДИЧЕСКИЕ УКАЗАНИЯ ПО ОФОРМЛЕНИЮ КУРСОВОГО ПРОЕКТА ……..…….....……..….. 45
3.1. Методические указания по оформлению графической части ……. 45
3.2. Методические указания по оформлению пояснительной записки . 45
СПИСОК ЛИТЕРАТУРЫ ...…….…….. 49
Приложение 1. РЕКОМЕНДУЕМЫЕ ПАРАМЕТРЫ СИСТЕМ РАЗРАБОТКИ ……..... 50
Приложение 2. СРЕДНЕЕ ГОДОВОЕ ПОНИЖЕНИЕ ГОРНЫХ РАБОТ И МИНИМАЛЬНЫЙ НОРМАТИВНЫЙ СРОК СУЩЕСТВОВАНИЯ РУДНИКА ….…….……..……..…… 52
Приложение 3. ПОДВИЖНОЙ СОСТАВ И РАЗМЕРЫ ГОРНОКАПИТАЛЬНЫХ И ГОРНОПОДГОТОВИТЕЛЬНЫХ ГОРНЫХ ВЫРАБОТОК ….……..……..…..….. 53

Приложение 4. ХАРАКТЕРИСТИКА ТИПОВЫХ ВЕРТИКАЛЬНЫХ СТВОЛОВ ДЛЯ РУДНЫХ ШАХТ С ГОДОВОЙ ПРОИЗВОДИТЕЛЬНОСТЬЮ 0,3… 8 МЛН Т ……..……..……...….. 54
Приложение 5. СХЕМЫ ПОПЕРЕЧНЫХ СЕЧЕНИЙ ВЕРТИКАЛЬНЫХ СТВОЛОВ ЖЕЛЕЗОРУДНЫХ ШАХТ …...……...…….. 56
Приложение 6. РЕКОМЕНДУЕМЫЕ ТИПЫ ОКОЛОСТВОЛЬНЫХ ДВОРОВ ГЛАВНЫХ РУДОПОДЬЁМНЫХО СТВОЛОВ И ИХ ОБЪЁМЫ ……..…… 61
Приложение 7. ОБЛАСТЬ ПРИМЕНЕНИЯ ПОДЗЕМНЫХ ДРОБИЛЬНЫХ КОМПЛЕКСОВ ……... 61
Приложение 8. РЕКОМЕНДУЕМЫЕ СПОСОБЫ ОТРАБОТКИ ЭЛЕМЕНТОВ БЛОКА ……..... 62
Приложение 9. ПРИМЕРНЫЕ СХЕМЫ МЕХАНИЗАЦИИ ОЧИСТНЫХ РАБОТ ……..... 64
Приложение 10. ТЕХНИЧЕСКАЯ ХАРАКТЕРИСТИКА ОСЕВЫХ ВЕНТИЛЯТОРОВ ……..…….…… 65
Приложение 11. РЕКОМЕНДУЕМОЕ БУРОВОЕ ОБОРУДОВАНИЕ …….. 65
Приложение 12. ТИПЫ ВВ, ПРИМЕНЯЕМЫЕ НА РУДНЫХ ШАХТАХ ... 66
Приложение 13. РАСХОД ГРАНУЛИТА АС-8 В ОЧИСТНЫХ ЗАБОЯХ ... 66
Приложение 14. РАСХОД ШПУРОМЕТРОВ НА 1 М^3 ГОРНОЙ МАССЫ В ПРОХОДЧЕСКИХ ЗАБОЯХ ……...……..... 68
Приложение 15. РАСХОД ШПУРОМЕТРОВ НА 1 М^3 ГОРНОЙ МАССЫ В ОЧИСТНЫХ ЗАБОЯХ …… 68
Приложение 16. УДЕЛЬНЫЙ РАСХОД ГРАНУЛИТА АС-8 …….……... 70
Приложение 17. СРЕДНЯЯ ПЛОТНОСТЬ ЗАРЯДОВ ВВ В СКВАЖИНАХ ПРИ ИХ МЕХАНИЗИРОВАННОМ ЗАРЯЖАНИИ ....…….…….. 71
Приложение 18. РАСХОД ВВ НА 1 М СКВАЖИНЫ ……...…….……. 71
Приложение 19. ОТНОСИТЕЛЬНАЯ ДЛИНА ЗАРЯДА ВВ В СКВАЖИНЕ …… 71
Приложение 20. СХЕМА РАСПОЛОЖЕНИЯ ЧЕРТЕЖЕЙ НА ЛИСТЕ ФОРМАТА А1 ……..... 72
Приложение 21. ПРИМЕР ЗАПОЛНЕНИЯ УГЛОВОЙ НАДПИСИ ЧЕРТЕЖА ……...….. 73
Приложение 22. ОБРАЗЕЦ ОФОРМЛЕНИЯ ТИТУЛЬНОГО ЛИСТА …… 74
Приложение 23. ОБРАЗЕЦ ОФОРМЛЕНИЯ СТРАНИЦЫ “ВВЕДЕНИЕ” ПОЯСНИТЕЛЬНОЙ ЗАПИСКИ ……..…….. 75
Приложение 24. ОБРАЗЕЦ ОФОРМЛЕНИЯ СТРАНИЦ РАЗДЕЛОВ ПОЯСНИТЕЛЬНОЙ ЗАПИСКИ ….……....…..…… 76

ВВЕДЕНИЕ

Курсовой проект по дисциплине «Основы горного дела» выполняется в пятом семестре.

Целью курсового проекта является закрепление и углубление теоретических знаний и приобретение студентами практических навыков по их использованию при проектировании разработки рудного месторождения подземным способом, а также подготовка к изучению специальных дисциплин учебного плана и выполнению горнотехнологической части выпускной квалификационной работы инженера.

Задание на курсовой проект студент получает у руководителя курсового проектирования. Основные проектные решения должны согласовываться с руководителем в ходе выполнения курсового проекта. Законченный курсовой проект сдается в установленный срок на кафедру горного дела для проверки и защиты.

1. СОДЕРЖАНИЕ КУРСОВОГО ПРОЕКТА

1.1. Введение

Цель курсового проекта. Краткое содержание. Соответствие технических решений, принятых в курсовом проекте, основным направлениям развития горнорудной промышленности. Экономическая эффективность проекта.

1.2. Краткая горно-геологическая характеристика месторождения

Общие сведения о шахтном поле: географическое положение, пути сообщения, рельеф местности, климат, источники снабжения шахты электроэнергией, водой и материалами, потребители руды, связь шахты с другими предприятиями.

Сведения о форме и элементах залегания рудного тела: мощность, угол падения, длина по простиранию, разведанная глубина залегания, глубина до верхней отметки рудного тела. Тектонические нарушения, распределение полезного компонента в рудном теле и наличие в нём включений пустых пород.

Гидрогеологическая характеристика месторождения: водоносные горизонты, состав и качество подземных вод, возможный приток воды при вскрытии шахтного поля.

Горнотехнические условия эксплуатации месторождения: физико-механические свойства вмещающих пород и полезного ископаемого (крепость, устойчивость пород кровли и почвы, склонность к слеживанию, склонность к самовозгоранию и горным ударам, трещиноватость, объёмная масса руды и пород, коэффициент разрыхления, характер контактов рудного тела с вмещающими породами), обогащённость полезным компонентом пустых пород, ценность полезного ископаемого, углы сдвижения пород.

1.3. Подсчёт запасов руды в шахтном поле

Границы шахтного поля по простиранию и падению, его форма и размеры. Геологические, балансовые, забалансовые и промышленные запасы руды в шахтном поле. Общешахтные и эксплуатационные потери руды. Коэффициенты разубоживания и извлечения руды из шахтного поля. Количество добываемой рудной массы.

1.4. Режим работы, мощность и срок службы шахты

Число рабочих дней в году. Число рабочих смен по добыче руды в сутки. Продолжительность рабочей смены для подземных и поверхностных рабочих. Режим рабочей недели. Годовая и суточная проектные мощности

шахты. Расчётный срок службы шахты. Время развития и затухания горных работ. Полный срок службы шахты.

1.5. Подготовка шахтного поля

Выбор и обоснование способа подготовки шахтного поля. Деление шахтного поля на этажи (панели), блоки, подэтажи, слои. Порядок отработки шахтного поля (этажей, панелей, блоков, подэтажей, слоёв). Способ подготовки откаточного горизонта. Расположение восстающих в блоке. Определение высоты этажа, размеров блоков (панелей). Количество этажей (панелей) в шахтном поле и блоков в этаже (панели). Число подготовленных и готовых к выемке блоков.

1.6. Вскрытие шахтного поля

Очерёдность вскрытия шахтного поля. Выбор способа вскрытия шахтного поля и места заложения главных вскрывающих выработок. Выбор типа околоствольных дворов. Построение охранного целика под промплощадку шахты и зоны сдвижения горных пород. Транспорт по вскрывающим и подготовительным выработкам. Тип подъёмных установок. Определение площади поперечного сечения горнокапитальных и горноподготовительных горных выработок.

1.7. Система разработки

Выбор и обоснование системы разработки рудного месторождения. Сущность и основные параметры системы разработки: высота блока; коэффициенты извлечения и разубоживания руды; размеры камеры (панели), междукамерных и междуэтажных целиков; размеры днища и потолочины блока, подэтажа, слоя, уступа. Общие балансовые запасы руды в блоке и разбивка их по элементам системы разработки. Порядок проведения подготовительно-нарезных горных выработок. Схема проветривания очистных и подготовительных выработок. Выбор средств механизации производственных процессов в пределах блока (панели).

1.8. Технология, механизация и организация очистных работ

Производственные процессы очистных работ и их механизация: отбойка руды; доставка и выпуск руды; вторичное дробление руды; управления горным давлением. Стадийность работ. Количество добываемой рудной массы по стадиям работ в блоке. Расчёт буровзрывных работ. Организация очистных работ: режим рабочих суток; форма организации труда. Мероприятия, обеспечивающие безопасность очистных работ в блоке (панели). Мероприятия по профилактике эндогенных пожаров. Мероприятия

по профилактике горных ударов. Мероприятия по охране труда в блоке (панели).

1.9. Объём горных работ на момент сдачи шахты в эксплуатацию

Основные горные выработки по вскрытию и подготовке шахтного поля. Объём горных работ на момент сдачи шахты в эксплуатацию.

1.10. Капитальные затраты на горные работы при строительстве шахты

Стоимость проведения горнокапитальных и горноподготовительных горных выработок по вскрытию и подготовке шахтного поля. Капитальные затраты на горные работы в период строительства шахты.

1.11. Основные технико-экономические показатели курсового проекта

Основные сводные технико-экономические показатели, полученные при выполнении отдельных разделов курсового проекта.

2. МЕТОДИЧЕСКИЕ УКАЗАНИЯ ПО ВЫПОЛНЕНИЮ РАЗДЕЛОВ КУРСОВОГО ПРОЕКТА

2.1. Введение

Во введении кратко (на 0,5…1 с.) излагается цель и основное содержание курсового проекта, соответствие принятых проектных решений перспективным направлениям развития горнорудного производства применительно к заданным горно-геологическим условиям, экономическая эффективность принятых проектных решений.

2.2. Краткая горно-геологическая характеристика месторождения

В разделе приводится краткое (на 1…2 с.), но вместе с тем достаточно чёткое описание горно-геологических и горнотехнических условий разработки месторождения в соответствии с заданием на курсовое проектирование.

При написании раздела используются исходные данные задания на курсовое проектирование или пояснительная записка к проекту конкретной шахты.

2.3. Подсчёт запасов руды в шахтном поле

Подсчёт геологических запасов руды в шахтном поле $Z_г$ (т) рекомендуется производить по формуле

$$Z_г = S \cdot H \cdot m \cdot \gamma_р = (S \cdot (H_р - H_о) / \sin \alpha)\, m \cdot \gamma_р, \qquad (2.1)$$

где S – размер шахтного поля по простиранию, м;

H – размер шахтного поля по падению, м;

m – мощность рудного тела, м;

$\gamma_р$ – объёмная масса руды, т/м^3;

$H_р$ – разведанная глубина залежи, м;

$H_о$ – глубина залегания верхней границы залежи, м;

α – угол падения рудного тела, град.

Балансовые запасы руды в шахтном поле $Z_б$ (т) определяются по формуле

$$Z_б = Z_г - Z_{зб}, \qquad (2.2)$$

где $Z_{зб}$ – забалансовые (некондиционные) запасы руды в шахтном поле, т.

При отсутствии в задании на курсовое проектирование особых условий о наличии некондиционных запасов руды их величину следует принимать равной нулю.

Промышленные запасы руды в шахтном поле, подлежащие отработке подземным способом $Z_{пр}$ (т), определяются по формуле

$$Z_{пр} = Z_{б} - Z_{откр} - Z_{ц}, \quad (2.3)$$

где $Z_{откр}$ – балансовые запасы месторождения, отрабатываемые открытым способом, т;

$Z_{ц}$ – проектные потери руды в целиках под охраняемыми зданиями, сооружениями и т. д., т.

Метод построения охранных целиков изложен в работе [1, с. 45].

Количество добываемой рудной массы (эксплуатационные запасы рудной массы) в шахтном поле $Z_{рм}$ (т) определяется с учётом потерь и разубоживания руды при добыче, зависящих от технологии очистных и подготовительных работ в блоке или панели

$$Z_{рм} = Z_{пр} \cdot K_{изв} / (1 - r) + Z_{ц} \cdot K_{изв}^{ц} / (1 - r'), \quad (2.4)$$

где $K_{изв}$ – коэффициент извлечения руды в блоке (панели), зависящий от применяемой системы разработки (приложение 1);

r – коэффициент разубоживания руды в блоке (панели), зависящий от применяемой системы разработки (приложение 1);

$K_{изв}^{ц}$ – коэффициент извлечения руды, зависящий от применяемой системы разработки барьерных и охранных целиков (приложение 1);

r' – коэффициент разубоживания руды, зависящий от принятой системы разработки целика (приложение 1).

Расчёту количества рудной массы, выдаваемой из шахты, должен предшествовать предварительный выбор систем разработки в блоке или панели и охранных целиков (подраздел 2.7).

2.4. Режим работы, мощность и срок службы шахты

При разработке руд цветных металлов необходимо принимать следующий режим работы рудника:

- число рабочих дней в году – 305;
- число рабочих смен в сутки – 3;
- число рабочих смен в сутки по выдаче руды – 2.

При разработке руд чёрных металлов необходимо принимать следующий режим работы рудника:

- число рабочих дней в году:
  - для шахт производительностью до 500 тыс. т в год – 255;
  - для шахт производительностью свыше 500 тыс. т в год – 305;
- число рабочих смен в сутки по выдаче руды – 3.

Продолжительность рабочей недели трудящихся следует принимать:

- на подземных работах – 36 ч;
- на поверхности (кроме горячих и вредных цехов) – 40 ч;
- число рабочих дней в неделю для всех категорий трудящихся – 5 ч;
- продолжительность смены для подземных рабочих – 7 ч.

Годовая производительность рудника определяется по интенсивности отработки месторождения или по экономически целесообразному сроку его существования.

При углах падения рудных тел более 25^0 годовая производительность шахты A (т/год) определяется по интенсивности отработки месторождения по формуле

$$A = V \cdot K_1 \cdot K_2 \cdot K_3 \cdot K_4 \cdot S_г \cdot \gamma_р \cdot K_{изв} / (1 - r), \qquad (2.5)$$

где V – среднегодовое понижение горных работ по всей рудной площади (приложение 2), м;

K_1, K_2 – поправочные коэффициенты к годовому понижению горных работ, учитывающие угол падения и мощность рудного тела (табл. 2.1);

K_3 – поправочный коэффициент к величине годового понижения горных работ, принимаемый в зависимости от применяемой системы разработки равным:

- для систем камерных, камерно-столбовых, с магазинированием руды, с обрушением руды и вмещающих пород (без профилактического заиливания) – 1,0;
- систем с обрушением и профилактическим заиливанием – 0,9;
- систем камерных, сплошных и столбовых с закладкой – 0,85;
- систем слоевого обрушения – 0,8;
- систем горизонтальными слоями с закладкой – 0,75;

K_4 – поправочный коэффициент к годовому понижению горных работ, учитывающий число одновременно отрабатываемых этажей (1 этаж – 1,0; 2 этажа – 1,2…1,5; 3 и более этажей – 1,5…1,7);

$S_г$ – средняя горизонтальная площадь рудного тела или нескольких рудных тел ($S_г = m \cdot S / \sin \alpha$), м^2.

Таблица 2.1

Значения поправочных коэффициентов K_1 и K_2

Угол падения рудного тела, град.	Значение коэффициента K_1	Мощность рудного тела, м	Значение коэффициента K_2
90	1,2	До 5	1,25
60	1,0	5…15	1,00
45	0,9	15…25	0,80
30	0,8	Свыше 25	0,60

При использовании величины среднегодового понижения горных работ V по данным практики поправочные коэффициенты K_1, K_2, K_3 и K_4 не учитываются.

Для горизонтальных и пологих месторождений (до 25^0) годовая производительность рудника определяется по экономически целесообразному сроку его существования по формуле

$$A = Z_{рм} / t \,, \qquad (2.6)$$

где t – экономически целесообразный срок существования рудника (табл. 2.2).

Таблица 2.2

Экономически целесообразный срок существования рудника

Запасы рудной массы, млн т	Экономически целесообразный срок существования рудника t, лет	
	малая глубина (до 600 м) и легкие условия вскрытия и разработки	большая глубина (более 600 м) и трудные условия вскрытия и разработки
1…5	От 5…8 до 9…12	От 7…13 до 12…18
5…10	От 9…12 до 11…14	От 12…18 до 14…22
10…30	От 11…14 до 15…18	От 14…22 до 20…29
30…100	От 15…18 до 23…27	От 20…29 до 30…38
100…300	От 23…27 до 32…35	От 30…38 до 41…50
300…500	От 32…35 до 39…41	От 41…50 до 49…57

Расчётный срок службы рудника $T_р$ (лет) определяется по формуле

$$T_р = Z_{рм} / A. \qquad (2.7)$$

Полный срок службы рудника $T_п$ (лет) составляет

$$T_п = T_р + (t_р + t_з) / 2 > T_н, \qquad (2.8)$$

где $t_р$, $t_з$ – продолжительность периодов развития и затухания добычи, лет

$$t_р + t_з = 3{,}2 + 2{,}6 \cdot A_г; \qquad (2.9)$$

где $A_г$ – годовая производительность шахты, млн т.

Полученное значение полного срока службы рудника $T_п$ проверяется по нормативному сроку службы рудника $T_н$ (приложение 2, табл. П. 2.3). Если данное условие не выполняется, то необходимо уменьшить значение проектной мощности шахты A.

2.5. Подготовка шахтного поля

Данный раздел следует выполнять в следующей последовательности.

1. Выбирается способ подготовки шахтного поля. В зависимости от горно-геологических условий залегания рудных тел возможно применение этажного или панельного способов подготовки шахтного поля.

Этажный способ подготовки шахтного поля имеет наибольшее распространение и применяется при разработке наклонных и крутопадающих, а также мощных горизонтальных и пологих месторождений, когда вертикальная высота рудных тел значительно превышает вертикальную высоту этажа.

Панельный способ подготовки применяется при отработке горизонтальных и пологих рудных тел, когда вертикальная высота залежи не превышает вертикальную высоту одного этажа и имеет большие размеры по площади.

2. Выбирается способ подготовки основного (откаточного) горизонта.

Способ подготовки основного (откаточного) горизонта зависит от системы разработки, способа доставки и погрузки руды в блоке, способа транспортирования руды на откаточном горизонте, мощности и угла падения рудного тела, физико-механических свойств вмещающих пород, порядка очистной выемки в этаже.

Способы подготовки откаточных горизонтов разделяются на простые, состоящие из однотипных горноподготовительных выработок (подготовка этажными или главными штреками) и комбинированные, предусматривающие проведение разнотипных горноподготовительных выработок (этажных штреков и ортов или главных и панельных штреков). В зависимости от места расположения этажных или главных штреков относительно залежи возможна рудная, полевая и смешанная подготовка. При разработке рудных тел небольшой мощности, имеющих весьма извилистые контуры, а также мощных и весьма мощных рудных тел более предпочтительной является полевая подготовка.

Подготовка этажными штреками (одним или несколькими в зависимости от мощности залежи) возможна при любой мощности рудного тела. Преимуществом этого способа подготовки являются лучшие условия проветривания и несколько меньший объём горноподготовительных работ на откаточном горизонте по сравнению с подготовкой весьма мощных залежей этажными штреками и ортами.

Подготовка этажными штреками (одним или несколькими) и ортами (ортовая подготовка) применяется, как правило, при разработке мощных и весьма мощных рудных тел и может быть тупиковой или кольцевой. Наличие двух штреков при кольцевой ортовой подготовке обеспечивает лучшие условия для транспорта руды и проветривания основного горизонта. Подготовка этажными штреками и ортами широко применяется на рудниках

Кривбасса, Урала, Алтая и других регионов, разрабатывающих весьма мощные месторождения.

Подготовка главными штреками (одним или несколькими в зависимости от размеров и конфигурации шахтного поля) применяется при разработке горизонтальных и слабо пологих залежей.

Подготовка главными и панельными штреками применяется при разработке больших горизонтально залегающих месторождений – Липецкого и Тульского железорудного, Чиатурского и Никопольского марганцевого, Соликамского калийного и др. Некоторым преимуществом этого способа перед подготовкой только главными штреками является меньшая длина выемочных штреков и более короткий срок отработки столбов.

Подготовка одним рудным или полевым этажным штреком применяется при мощности рудных тел до 10…12 м. В более мощных рудных телах проводят несколько рудных штреков или один полевой штрек со специальными доставочными выработками – ортами скреперования или доставочными ортами. Если руда на откаточный штрек с подэтажей перепускается по рудоспускам, то одного штрека достаточно и при отработке весьма мощной залежи.

В неустойчивых породах при интенсивном проявлении горного давления обычно на значительном расстоянии от рудного тела проводят двухпутевой штрек сечением до 20 м^2, а с целью сокращения длины ортов-заездов вблизи рудного тела проводят однопутевой вспомогательный штрек. Штреки лежачего бока через 150…400 м соединяют между собой квершлагами.

При интенсивном проявлении горного давления возможно заглубление откаточного горизонта на 60…120 м ниже отрабатываемого этажа. При этом руда из блоков на откаточный горизонт поступает по системе рудоспусков.

3. В соответствии с принятой системой разработки выбирается схема расположения восстающих в очистном блоке, при этом следует использовать рекомендации [1 – 8].

4. В зависимости от принятой системы разработки (см. подраздел 2.7) определяется вертикальная высота этажа.

Значения ориентировочной вертикальной высоты этажа $h'_э$ (м) для различных систем разработки приведены в табл. 2.3 и приложении 1.

Число этажей $n_э$ в шахтном поле определяется по формуле

$$n_э = (H_р - H_0) / h'_э. \qquad (2.10)$$

После округления полученной величины $n_э$ до целого числа производится корректировка вертикальной высоты $h_э$ (м) по формуле

$$h_э = (H_р - H_0) / n_э. \qquad (2.11)$$

Балансовые запасы руды в этаже $Z_{бэ}$ (т) можно определить по формуле

$$Z_{бэ} = Z_б / n_э. \qquad (2.12)$$

Таблица 2.3

Рекомендуемая высота этажа для различных систем разработки

Система разработки	Рекомендуемая высота этажа, м			
	без промежуточного горизонта		с промежуточным горизонтом	
	от	до	от	до
Потолкоуступная и сплошная с распорной крепью	30	60	60	80
Подэтажные штреки (орты)	50	100	–	–
С магазинированием руды	40	75	60	100
Горизонтальные и наклонные слои с закладкой	20	40	40	60
Со станковой крепью и закладкой	30	50	50	80
Слоевое обрушение: – крутое падение – пологое падение	 30 20	 60 40	 – –	 – –
Подэтажное обрушение	40	75	–	–
Этажное обрушение	60	100	–	–
Комбинированные системы: – с закладкой камер – с открытыми и магазинированными – камерами	 40 50	 60 100	 – –	 – –

Срок отработки этажа $t_э$ (лет) составит

$$t_э = \frac{Z_{бэ} \cdot K_{изв}}{A\,(1 - r)}. \qquad (2.13)$$

Исходя из срока службы этажа $t_э$ и продолжительности строительства нового концентрационного горизонта (3…5 лет), определяется число этажей между концентрационными горизонтами и число концентрационных горизонтов в шахтном поле. Рекомендуемое число этажей между концентрационными горизонтами приведено в табл. 2.4.

Таблица 2.4

Рекомендуемое число этажей между концентрационными горизонтами

Балансовые запасы этажа, млн т	2	4	6	8	10
Число этажей между основными горизонтами	7…10	5…8	4…6	3…5	2…4

Число блоков в этаже $n_{бл}$ определяется по формуле

$$n_{бл} = S / S_{бл}, \quad (2.14)$$

где $S_{бл}$ – размер блока по простиранию (см. подраздел 2.7 “Система разработки”), м.

Балансовые запасы руды в блоке $Z_{ббл}$ (т) определяются по формуле

$$Z_{ббл} = Z_{бэ} / n_{бл}. \quad (2.15)$$

Число подготовленных $n_{бл.подг}$ и готовых к выемке блоков $n_{бл.гот}$ для обеспечения годовой производительности рудника определяется по формулам

$$n_{бл.подг} = (H_{подг} \cdot A \cdot (1 - r)) / (12\, Z_{ббл} \cdot K_{изв}); \quad (2.16)$$

$$n_{бл.гот} = (H_{гот} \cdot A \cdot (1 - r)) / (12\, Z_{ббл} \cdot K_{изв}), \quad (2.17)$$

где $H_{подг}$, $H_{гот}$ – норма обеспеченности рудника, соответственно, подготовленными и готовыми к выемке запасами (табл. 2.5), мес.

Таблица 2.5

Нормы обеспеченности рудника подготовленными и готовыми к выемке запасами

Тип месторождения	Норма обеспеченности рудника запасами руды, мес	
	подготовленными	готовыми к выемке
Крутопадающие пластообразные залежи (от 5…10 до 90…200 м)	24…54	4…8
Крутопадающие пластообразные залежи (от 1 до 5…6 м)	12	6
Крутопадающие линзообразные залежи (от 2…6 до 40…90 м)	12…36	6…12
Крутопадающие маломощные жилы (до 2 м)	9…16	4…8
Пологие и наклонные пластообразные залежи и мощные жилы (от 2…3 до 10…12 м)	8…24	6…12
Горизонтальные гнезда мощностью до 2…3 м и на некоторых участках до 4…5 м	6…10	3…4

2.6. Вскрытие шахтного поля

Данный раздел курсового проекта рекомендуется выполнять в следующей последовательности:

1. Определяется очерёдность вскрытия и отработки запасов месторождения.

Если срок существования шахты не превышает 20…25 лет, то выбор способа вскрытия шахтного поля производится на всю разведанную глубину месторождения.

Если срок существования шахты превышает 20…25 лет, то вскрытие месторождения целесообразно осуществлять поэтапно (очередями).

Отрабатываемые балансовые запасы первой очереди $Z_{б1}$ (т) определяются из условия работы шахты заданной проектной мощности A в течение 15…20 лет

$$Z_{б1} = A \cdot T_1 (1 - r) / K_{изв}, \qquad (2.18)$$

где T_1 – время отработки запасов первой очереди, лет.

Глубина вскрытия запасов первой очереди H_1 (м) составляет

$$H_1 = H_0 + h_1, \qquad (2.19)$$

где h_1 – расстояние от верхней отметки залежи до нижней отметки запасов первой очереди вскрытия и отработки (м) определяется по формуле

$$h_1 = Z_{б1} \cdot \sin \alpha / (m \cdot S \cdot \gamma_р). \qquad (2.20)$$

Оставшиеся запасы месторождения отрабатываются в последующие периоды, для которых принимаются соответствующие текущему времени проектные решения по вскрытию и подготовке месторождения.

Вскрытие запасов первой очереди должно производится с учётом сдвижений горных пород и поверхности, обусловленных отработкой месторождения на максимальной разведанной глубине $H_р$, указанной в задании на курсовое проектирование.

Запасы первой очереди могут отрабатываться поэтажно или концентрационными горизонтами. Поэтажная отработка, как правило, применяется при клетевом подъёме и значительном сроке службы этажа. Вскрытие с концентрационными горизонтами является весьма распространенным на рудных шахтах и прогрессивным при отработке как мощных, так и жильных месторождений.

2. Для заданных горно-геологических условий выбирается несколько технически возможных вариантов вскрытия, которые могут отличаться типом главных вскрывающих выработок, местом их расположения (центральное или фланговое), поэтажным вскрытием или концентрационными горизонтами и т. д. При выборе вариантов вскрытия шахтного поля можно использовать работы [1 – 5, 9].

К сравнению принимаются варианты, обеспечивающие вскрытие одинаковых запасов месторождения. Принятые к сравнению варианты вскрытия вычерчиваются на листах формата А4, вкладываемых в пояснительную записку, а в тексте даётся краткое описание их сущности,

достоинств и недостатков. На основании качественного сравнения достоинств и недостатков рассматриваемых вариантов выбирается наиболее целесообразный в заданных горно-геологических условиях способ вскрытия шахтного поля в целом или первой очереди вскрываемых запасов и производится его подробное описание.

При вскрытии рудных тел стволами в пределах шахтного поля необходимо предусматривать не менее двух стволов, являющихся запасными выходами на поверхность и оборудованных механическими подъёмными установками для спуска (подъёма) людей с каждого горизонта и имеющих разное направление вентиляционных струй [10].

Вскрытие месторождения или его части, расположенной под нижней вскрывающей штольней, следует производить двумя стволами, оборудованными механическими подъёмными установками. Оба ствола должны обеспечивать подъём людей с каждого горизонта на поверхность. В случае затруднения или невозможности проходки одного из стволов непосредственно на поверхность он может быть пройден до вскрывающей штольни. В труднодоступной гористой местности по согласованию с Ростехнадзором допускается проходка двух слепых стволов, пройденных на две разные штольни.

Для вскрытия горизонтальных месторождений штольнями необходимо предусматривать проходку не менее двух сближенных штолен со сбойкой их между собой через каждые 250…350 м или проходку штольни и ствола, оборудованного механической подъёмной установкой.

Вскрытие месторождений наклонными конвейерными стволами, пройденными с поверхности, следует производить лишь при глубине ведения горных работ, допускающей выдачу горной массы одним конвейерным ставом (без устройства перегрузочных пунктов) и лишь в тех случаях, когда конвейер может полностью или частично заменить электровозную откатку, скиповой подъём, а также транспорт руды от ствола до обогатительной фабрики.

Вскрытие залежей на рудниках небольшой производительности по согласованию с Ростехнадзором допускается осуществлять одним стволом и наклонным съездом для движения самоходного оборудования.

3. Для выбранного способа вскрытия шахтного поля производится построение зоны сдвижения горных пород и земной поверхности, а также охранного целика под промплощадку (если он необходим).

В целях сохранения вскрывающих горных выработок, зданий и сооружений на промплощадке шахты их следует располагать за пределами зоны сдвижения горных пород. Зона сдвижений горных пород строится с учётом углов сдвижений коренных горных пород и наносов: у нижней границы горных работ в висячем боку – β; в лежачем боку – β_1; у верхней границы горных работ – γ (при пологом и наклонном падении рудных тел); по простиранию рудного тела – δ. Углы сдвижения в наносах φ принимаются

во всех направлениях одинаковыми. Значения углов сдвижения горных пород приводятся в задании на курсовое проектирование.

В случае невозможности расположения главных вскрывающих выработок и промплощадки шахты за пределами зоны сдвижения горных пород, предохранить их от деформирования можно путём оставления под ними охранных целиков руды.

Методики построения зоны сдвижения горных пород и охранного целика под промплощадку шахты приведены в работе [1, с. 45].

Чертёж построения зоны сдвижения горных пород выполняется на листе формата А1, а охранного целика под промплощадку шахты – на листе формата А4, который вкладывается в пояснительную записку.

4. В соответствии с принятой годовой производительностью рудника выбирается рациональный вид транспорта по вскрывающим и подготовительным горным выработкам (приложение 3).

В зависимости от величины грузопотока, расстояния транспортирования, срока службы горизонта и вида транспортируемых грузов можно применять электровозный, самоходный и конвейерный транспорт.

Основным видом транспорта на откаточном горизонте в настоящее время является электровозный. Рекомендуемые параметры подвижного состава и ширина колеи рельсового пути электровозного транспорта приведены в табл. 2.6 [11].

Таблица 2.6

Рекомендуемые параметры подвижного состава электровозного транспорта

Годовая производительность рудника, млн т/год	Ширина колеи, мм	Сцепной вес локомотива, кН	Вместимость вагонетки, $м^3$	
			с глухим кузовом	опрокидной и саморазгружающейся
До 0,2	600	50…70	0,7; 1,2	0,5; 0,8
0,2…0,5	600; 750	70…100	1,2; 2,2	1,6
0,5…1,0	750	100	2,2	1,6; 2,5
1,0…3,0	750	140	4,0	–
3,0 и более	900	200…280	4,0; 8,0	–

Возможность применения конвейерного транспорта зависит от годовой производительности шахты и длины транспортирования. На железорудных шахтах его экономически целесообразно применять, когда мощность шахты более 1,5…2,0 млн т руды в год и длина транспортирования не более 1,0…1,5 км. При использовании участковых дробильных комплексов область применения конвейерного транспорта ограничивается мощностью шахты 2,5…3,0 млн т руды в год при длине транспортирования не более 0,8…1,0 км.

На промежуточных горизонтах следует использовать электровозный транспорт. Однако при мощности шахты 1…2 млн т в год и отсутствии необходимости механического дробления руды экономически выгодной

становится доставка грузов автомобильным транспортом, особенно автопоездами.

5. Выбирается тип подъёмных установок.

Тип подъёмных установок на главных рудоподъёмных стволах рекомендуется выбирать:

для рудников чёрной металлургии

а) клетевые подъёмные установки:

- при производительности рудника до 650 тыс. т/год;
- 650…800 тыс. т/год и глубине до 650 м;
- 800…1000 тыс. т/год и глубине до 400 м;
- 1000…1300 тыс. т/год и глубине до 300 м;

б) одноканатный подъём – при производительности шахты до 3 млн т/год;

в) одноканатные скиповые подъёмные установки:

- при производительности рудника 3…7 млн т/год и глубине до 900 м;
- 7…10 млн т/год и глубине до 700 м;
- 10…12 млн т/год и глубине до 500 м;

д) в остальных случаях, а также при влиянии других факторов (например, компановка поверхности, климатические условия), неблагоприятных для одноканатного подъёма, рекомендуется применять многоканатный подъём;

для рудников цветной металлургии

а) при производительности рудника до 800…1000 тыс. т/год тип подъёмной установки (клетевая или скиповая) обосновывается проектом;

б) при производительности рудника свыше 1000 тыс. т/год для выдачи руды и породы – скиповые подъёмные установки.

6. По принятому типу подъёмных сосудов [12], их параметров и годовой производительности рудника принимают размеры рудоподъёмного ствола (приложение 4). Схема размещения оборудования в стволе выбирается согласно [5] или приложения 5.

7. Согласно [2, 5] или приложения 6 выбирается тип околоствольного двора. При скиповом подъёме и применении систем с массовой отбойкой руды необходимо решить вопрос о целесообразности применения подземного дробильного комплекса. Тип дробилок принимается в зависимости от годовой производительности рудника по рудной массе (приложение 7). При этом производительность дробилок $Q_ч$ (т/ч) должна удовлетворять условию

$$Q_ч > A_ч, \qquad (2.21)$$

где $A_ч$ – производительность шахты, т/ч.

При конвейерном транспорте руды и электровозной доставке вспомогательных грузов применяют околоствольные дворы тупикового типа.

При самоходном нерельсовом транспорте применяют околоствольные дворы для самоходного транспорта [6].

При выдаче горной массы клетями тупиковые околоствольные дворы следует проектировать двусторонними (с грузовой и порожняковой ветвями) с механизированным обменом вагонеток.

Тип околоствольных дворов вспомогательных стволов определяется типом стволов, их технологическим назначением и видом вспомогательного транспорта.

Длины прямолинейных участков грузовых ветвей околоствольных дворов следует принимать:

- вспомогательных стволов – равными длине состава;
- клетевых стволов по выдаче горной массы – равными полуторной длине состава.

Полезные длины приёмных грузовых участков скиповой ветви околоствольного двора и порожнякового участка за опрокидывателем должны быть равными длине одного состава. Приёмные грузовые участки перед опрокидывателем и порожняковые за ним должны быть прямолинейными.

8. Выбирается место расположения главных и вспомогательных стволов с учётом схемы вентиляции шахты, ожидаемых смещений горных пород, условий работы подземного и поверхностного транспорта.

При центральной схеме проветривания шахты главный и вспомогательные стволы располагаются в центре шахтного поля по простиранию или вблизи центра на расстоянии не менее 30 м друг от друга.

При диагональной схеме проветривания главный ствол располагают в центре шахтного поля по простиранию, а вспомогательные стволы – на флангах. Диагональная схема расположения стволов часто применяется при заложении главного и вспомогательного стволов на разных флангах залежи.

При секционной схеме проветривания вспомогательные стволы закладывают на флангах шахтного поля и в промежутках между флангами и главным стволом в пределах каждой секции.

При центральном расположении стволов обеспечивается минимальное число вспомогательных стволов, что особенно важно при большой глубине разработки, компактность промплощадки шахты на поверхности, наличие одного охранного рудного целика. Однако резко возрастают депрессия шахты и утечки воздуха. Поэтому центральное расположение стволов применяется реже, чем диагональное.

Рудоподъёмный, породный и вентиляционный стволы располагаются на флангах при длине залежи по простиранию не более 1200 м. Центральное расположение стволов целесообразно выбирать при длине шахтного поля по простиранию от 1000…1200 м до 4 км. При большей длине месторождение следует отрабатывать несколькими шахтными полями.

Место расположения стволов, как правило, должно обеспечивать их существование до предельной глубины разработки без оставления охранных целиков.

9. Определяется площадь поперечного сечения горнокапитальных и горноподготовительных выработок.

Площадь поперечного сечения вскрывающих и подготовительных горных выработок определяется с учётом размещения в них подъёмных сосудов или транспортных средств (см. приложение 3 или [2, 13, 18]) и проверяется по вентиляции [14]. Расчёт площади поперечного сечения горных выработок рекомендуется производить в табл. 2.7. При этом расход воздуха Q (м^3/с), подаваемого в шахту, определяется по нормативам ЕПБ [14] или ориентировочно по формуле

$$Q = 80 \cdot A_г. \qquad (2.22)$$

Таблица 2.7

Расчёт площади поперечного сечения горных выработок

Наименование выработки	Транспортное оборудование, количество путей, форма поперечного сечения, материал крепи	Сечение по габаритам транспортного оборудования, м^2	Расход воздуха по выработке Q, м^3/с	Допустимая скорость движения воздуха по ПБ $V_{ПБ}$ [14], м/с	Необходимое сечение по скорости воздуха $F_в = Q/V_{ПБ}$, м^2	Принятое сечение, м^2	
						в свету	в проходке
Горнокапитальные горные выработки по вскрытию шахтного поля							
1. Откаточная штольня гор. 120 м	Электровоз КР14-900, вагонетка ВГ-2,2, 2 пути, арочная, металл	11,1	36,3	8	4,5	11,1	14,2
2. …	…	…	…	…	…	…	…
Горноподготовительные горные выработки по подготовке шахтного поля							
1. Этажный откаточный штрек гор. 120 м	…	…	…	…	…	…	…
2. …							
Служебные камеры							
1. Ремонтная мастерская	…	…	…	…	…	…	…
2. …	…	…	…	…	…	…	…

2.7. Система разработки

1. Выбор системы разработки производится на основании опыта работы шахт с аналогичными заданию условиями, качественного анализа

соответствия её основным горно-геологическим и горнотехническим условиям [1 – 12], с учётом обеспечения комплексной механизации горных работ и наиболее полного экономически целесообразного извлечения руды из недр, а также требований правил технической эксплуатации и норм технологического проектирования горнодобывающих предприятий [10, 15], определяющих область применения отдельных классов и групп систем разработки.

Системы разработки с открытым выработанным пространством рекомендуется применять при устойчивых и весьма устойчивых рудах и вмещающих породах, обеспечивающих сохранность выработанного пространства и безопасность горных работ при заданных размерах элементов систем разработки и сроках отработки участков или блоков.

● ***Сплошную систему разработки*** рекомендуется применять для отработки пологих и наклонных (до 35^0) рудных тел малой и средней (до 10 м) мощности без разделения этажа (панели) на блоки (очистные панели). Небольшие рудные тела могут отрабатываться без оставления целиков. В остальных случаях отработку следует вести с оставлением нерегулярно расположенных целиков. Целики преимущественно следует оставлять на участках с бедной рудой или с породными включениями. При отработке наклонных рудных тел очистную выемку можно производить по восстанию, падению и простиранию.

● ***Потолкоуступную систему разработки*** применяют для отработки рудных тел мощностью до 3 м, при этом маломощные (до 2 м) рудные тела можно отрабатывать без оставления междублоковых целиков с оставлением между блоками усиленной распорной крепи. Распорная крепь при этой системе разработки служит, в основном, для сооружения рабочих полков у очистных забоев.

● ***Камерно-столбовую систему разработки*** предпочтительно применять с самоходным оборудованием, как правило, для отработки бедных руд залежей мощностью до 18 м с углом падения до 35^0. Разрешается применять эту систему для отработки богатых руд при условии оставления между камерами ленточных целиков с их последующей отработкой. Опорные целики следует располагать регулярно. Выемку камер можно производить сплошным, потолкоуступным или почвоуступным забоями, а также послойно. При мощности рудного тела до 8 м следует проектировать однослойную выемку камер; при большей мощности – двух– или трёхслойную с опережением работ в верхнем слое на 15…20 м по отношению к нижележащему. При падении рудного тела под углом не более 8^0 камеры располагают по простиранию и по восстанию; при падении рудного тела более 8^0 – по простиранию или диагонально, обеспечивая подъём почвы камеры под углом не более 8^0. Отбойка руды производится шпурами или глубокими скважинами малого диаметра.

● ***Систему разработки с отбойкой руды из подэтажных штреков (ортов)*** применяют для отработки крутопадающих рудных тел любой

мощности, а также мощных рудных тел с любыми углами падения. Камерные запасы должны составлять не менее 35 % запасов блока. Высоту подэтажей следует принимать не более 20 м. При мощности залежи до 20 м камеры располагаются по простиранию, а при мощности более 20 м – вкрест простирания. При отработке пожароопасных руд отрабатываемые камеры следует закладывать инертным материалом. При отработке рудного тела последовательно расположенными камерами между ними следует оставлять временные или постоянные целики. Отбойку руды следует производить глубокими скважинами из открытых или закрытых заходок, а также из подэтажных буровых штреков (ортов). При неотработанных междукамерных целиках на смежном верхнем этаже камеры нижнего этажа должны располагаться под камерами верхнего этажа, целики – под целиками. Очистные работы в камерах следует развивать таким образом, чтобы подвигание подэтажей было в одной вертикальной плоскости или с опережением верхних подэтажей по отношению к нижним. Потолкоуступное расположение подэтажей разрешается при отбойке весьма устойчивых руд нисходящими глубокими скважинами в рудных телах малой мощности.

● ***Этажно-камерная система разработки*** применяется для отработки крутопадающих рудных тел средней мощности, а также мощных рудных тел с любыми углами падения. Выемка руды в камерах осуществляется послойной отбойкой глубокими скважинами на всю высоту этажа (камеры) без разделения на подэтажи. При разработке пожароопасных руд отрабатываемые камеры следует закладывать инертным материалом. Камерные запасы должны составлять не менее 35 % запасов блока. При отработке рудного тела последовательно расположенными камерами между ними следует оставлять временные или постоянные целики.

● ***Система разработки с доставкой руды силой взрыва*** применяется для отработки мощных и средней мощности наклонных рудных тел с выдержанными контактами по лежачему и висячему бокам. Разработку рудных тел следует производить с оставлением ленточных междукамерных целиков и с направлением отбойки руды по восстанию. Для бурения скважин, выпуска руды, доставки её к рудоспускам или сборным пунктам, для зачистки почвы камер от остатков отбитой руды, проходки подготовительно-нарезных выработок, а также для механизации вспомогательных работ следует применять преимущественно самоходное оборудование. Отбойка руды производится из буровых камер или восстающих с расположением скважин перпендикулярно к падению рудного тела. Для улучшения доставки руды взрывом необходимо концентрировать взрывчатые вещества (ВВ) в нижней части отбиваемого слоя. Нижние скважины следует располагать у контакта рудного тела с лежачим боком. Отбойку последующего слоя допускается производить только после полного выпуска ранее отбитой руды. Погрузочно-доставочное оборудование должно быть обеспечено отбитой рудой не менее чем на две смены работы.

При разработке пожароопасных руд отработанные камеры должны быть заложены инертным материалом. Объём рудоприемных выработок (воронок или траншей) должен быть не менее объёма отбиваемого слоя в разрыхленном состоянии. Для увеличения извлечения отбитой руды следует проводить дополнительные выпускные выработки, применять гидросмыв или механические способы зачистки лежачего бока рудного тела.

Системы разработки с магазинированием руды применяются для отработки рудных тел любой мощности с углами падения (не менее 50^0), обеспечивающими выпуск замагазинированной руды самотёком, а также мощных рудных тел с любыми углами падения. Руда должна быть устойчивой, не склонной к окислению и слеживанию. Вмещающие породы должны быть не ниже средней устойчивости. Разработка пожароопасных рудных тел разрешается при интенсивной выемке, исключающей возможность самовозгорания замагазинированной руды, а также при условии полной закладки камер инертными материалами до начала выемки потолочин и целиков.

● ***Систему с магазинированием блоками*** можно применять для отработки крутопадающих рудных тел любой мощности, но при ширине очистного пространства не менее 1,0 м, и мощных рудных тел с любыми углами падения.

При отработке тонких и маломощных рудных тел разрешается выемка блоками без оставления междукамерных целиков.

При отработке тонких и маломощных крутопадающих рудных тел, залегающих в трещиноватых и склонных к вывалам породах, блок по длине следует разбивать восстающими на короткие участки, каждый из которых отрабатывать самостоятельно сплошным забоем по восстанию с опережением в смежных участках в пределах 4…6 м.

При отработке маломощных крутопадающих рудных тел при средней устойчивости руды и устойчивых вмещающих породах выемка руды производится послойно шпурами или скважинами, пробуренными из восстающих. Отбойка руды глубокими скважинами применяется при отработке рудных тел с выдержанным залеганием и мощностью.

При отработке тонких рудных тел рекомендуется производить раздельную выемку или сортировку отбитой руды, а для выдачи породы сооружать в замагазинированной руде породоспуски.

Выемка руды производится потолкоуступно или послойно. При этом должен быть обеспечен свободный проход людей по всей длине блока (камеры), а бурение шпуров осуществляется с трапов длиной не менее 3,5 м.

По мере отбойки руды должен производиться её частичный выпуск из магазина в количестве, обеспечивающем свободный проход людей и размещение применяемого оборудования. Окончательный выпуск замагазинированной руды необходимо производить после полной отбойки камерных запасов. Запрещается входить в выработанное пространство в период окончательного выпуска руды и после ее выпуска.

● ***Система с магазинированием и отбойкой руды глубокими скважинами*** применяется для отработки крутопадающих рудных тел мощностью более 3 м и мощных рудных тел с любыми углами падения при устойчивых рудах и вмещающих породах. Рудное тело должно быть с выдержанным залеганием и мощностью. Отбойка руды производится параллельными или веерными скважинами. Скважины бурятся из специальных буровых камер (ортов), пройденных из восстающих, или непосредственно из восстающих. Расстояние между буровыми восстающими составляет 14…16 м, а при выдержанной мощности залежи по простиранию и восстанию – до 20 м. Ширина междукамерных целиков принимается равной 6…10 м; при мощности залежи менее 3 м междукамерные целики можно не оставлять, их роль при этом выполняют закрепленные сплошной венцовой крепью блоковые восстающие. Выпуск руды разрешается производить непрерывно и параллельно с её отбойкой.

Системы разработки с закладкой выработанного пространства можно применять при отработке рудных тел любой мощности с любыми углами падения. Руда должна быть от средней устойчивости до устойчивой, не склонной к обрушениям, вмещаюшие породы средней устойчивости, требующие искусственного их поддержания. Область применения систем с закладкой может быть расширена при разработке ценных или пожароопасных руд, необходимости сохранения земной поверхности, в случае высокого горного давления и опасности горных ударов. При отработке тонких рудных тел рекомендуется производить раздельную выемку руды и породы, при этом подрываемая порода оставляется в выработанном пространстве в качестве закладочного материала.

● ***Система разработки горизонтальными слоями с закладкой*** применяется для разработки крутопадающих рудных тел мощностью до 3 м с устойчивыми рудами, а также при отработке рудных тел большой мощности и полевой подготовке. Выемку можно вести блоками (камерами) без оставления междукамерных (междублоковых) и междуэтажных целиков. Выемка руды в камере (блоке) осуществляется горизонтальными слоями в восходящем или нисходящем порядке. При неустойчивых рудах выемка должна производиться в нисходящем порядке с обязательным применением твердеющей закладки. Закладочный материал в блок (камеру) целесообразно подавать с вентиляционного горизонта по закладочному восстающему, расположенному, как правило, в середине блока (камеры). Закладочный материал в слое следует размещать с использованием механизмов (скреперных лебедок, самоходного оборудования и др.) или самотеком (при гидравлической и твердеющей закладке). При отработке маломощных рудных тел допускается закладывать выработанное пространство породой, добываемой из выработок, специально проводимых для этих целей в висячем или лежачем боку. При разработке маломощных рудных тел с устойчивыми рудами и вмещающими породами допускается частичное магазинирование руды.

В случае применения сухой или гидравлической закладки на её поверхности следует укладывать настил или слой бетона, исключающий возможность попадания отбитой руды в закладочный массив и закладочного материала в руду при отбойке и доставке руды к рудоспуску. При выемке последнего слоя в блоке настил, на котором находится закладочный материал вышележащего отработанного блока, должен подхватываться крепью, чтобы закладочный материал не прорывался в рабочее пространство.

● ***Сплошную и столбовую системы разработки с однослойной выемкой и закладкой*** применяют для отработки пологих и наклонных (до 35^0) рудных тел мощностью менее 3 м при рудах любой устойчивости, залегающих в устойчивых породах.

При сплошной системе панель или этаж отрабатывается на всю её ширину (высоту этажа); при столбовой – её следует разделять на столбы (этаж – на подэтажи). Выемка руды производится заходками по восстанию или лавами по простиранию. Ширина заходки или лавы выбирается в зависимости от устойчивости пород, а также применяемого оборудования.

● ***Систему разработки с камерной выемкой и закладкой выработанного пространства*** рекомендуется применять для сплошной отработки рудных тел средней и выше средней мощности с любыми углами падения при рудах и вмещающих породах, обеспечивающих устойчивость камер в период очистной выемки руды и закладки выработанного пространства. Систему целесообразно применять при разработке пожароопасных и ценных руд, а также при необходимости сохранения земной поверхности. Блок или панель отрабатывается несколькими камерами в определенной последовательности, обеспечивающей полноту выемки руды и сохранность налегающих пород.

В зависимости от устойчивости руды и вмещающих пород очистную выемку в камерах производят одной из систем с открытым выработанным пространством или с магазинированием руды.

При применении твердеющей закладки отбойку руды рекомендуется производить глубокими скважинами уменьшенного диаметра, при этом допускается выемка камер без оставления междуэтажных или междупанельных целиков.

Системы разработки с креплением выработанного пространства в настоящее время применяются редко. При этом крепь может использоваться в сочетании с рудными или породными целиками, частичным магазинированием или закладкой. При необходимости сохранения земной поверхности системы с креплением должны применяться с закладкой выработанного пространства.

Системы разработки с обрушением используются, когда допускается обрушение земной поверхности. При разработке пожароопасных руд следует предусматривать профилактическое заиливание зоны обрушения.

● ***Системы разработки слоевого обрушения*** применяются при отработке крутопадающих залежей мощностью более 3 м, а также

мощностью более 5 м с любыми углами падения с неустойчивыми и средней устойчивости ценных рудах, залегающими в неустойчивых и средней устойчивости легкообрушающихся вмещающих породах. Системы можно использовать при крепких и устойчивых вмещающих породах с предохранительной подушкой из обрушенных пород или с принудительной посадкой налегающих пород.

Ведение очистных работ допускается при наличии деревянного мата, гибкого, железобетонного или щитового перекрытия. При разработке мощных рудных тел выемку руды можно производить несколькими заходками или лавами. Длина заходок должна быть не более 30 м. Отработку блока допускается производить несколькими слоями при условии отставания работ в нижележащем слое не менее 10 м. После окончания выемки заходки или лавы на почве укладывается деревянный настил, гибкое, железобетонное или щитовое перекрытие. Запрещается оставлять в слое неотработанные целики руды.

● ***Систему подэтажного обрушения*** можно применять для отработки крутопадающих рудных тел мощностью более 3 м, а также при мощности более 7 м с любыми углами падения при неустойчивых и средней устойчивости бедных рудах, залегающих в неустойчивых и средней устойчивости легкообрушающихся вмещающих породах. Систему допускается применять в устойчивых и крепких рудах и вмещающих породах при условии создания искусственной подушки из обрушенных пород. Отработку подэтажа (заходки) можно производить в две стадии с предварительной выемкой компенсационных камер или в одну стадию с отбойкой руды в зажиме. При использовании скважин отбойку руды производят послойно, а выпуск – через торец или через рудоприёмные и выпускные выработки. При отработке неустойчивых и трещиноватых руд предпочтение следует отдавать вариантам с одностадийной выемкой. Отработку блока допускается производить несколькими подэтажами при условии отставания работ в нижележащем подэтаже не менее 10 м. Запрещается оставлять в подэтаже неотработанные целики руды.

● ***Система этажного обрушения*** применяется при разработке крутопадающих рудных тел мощностью более 10 м и мощных рудных тел с любыми углами падения при бедных рудах, не склонных к слёживанию, залегающих в устойчивых и средней устойчивости породах, обрушающихся крупными кусками. Система применяется с естественным и принудительным обрушением руды. При естественном обрушении руда должна легко обрушаться небольшими кусками при её подсечке; при принудительном обрушении руда может быть любой крепости и устойчивости. Отработку блока можно производить в две стадии с предварительной выемкой компенсационных камер или в одну стадию с отбойкой руды в зажиме. При отработке неустойчивых и трещиноватых руд предпочтение следует отдавать вариантам с одностадийной выемкой. При двухстадийной выемке объём

компенсационных камер принимается с учётом разрыхления руды при отбойке.

При системах с принудительным этажным обрушением отбойку руды осуществляют глубокими скважинами. При одностадийной выемке, а также выемке компенсационных камер отбойку руды можно осуществлять послойно или секционно (несколькими слоями). Обрушение целиков и потолочин на компенсационные камеры целесообразно производить, как правило, в один приём. При массовых взрывах применяется короткозамедленное взрывание.

● ***Столбовые системы с обрушением налегающих пород*** применяются для отработки рудных тел мощностью до 3,5 м с углами падения до 35^0 при неустойчивых и средней устойчивости рудах и налегающих породах, а также при мощности рудных тел до 7 м с теми же углами падения при средней устойчивости руд и налегающих пород. Панель (этаж) отрабатывается длинными или короткими столбами с подвиганием очистного забоя по простиранию, восстанию, падению или диагонально. Столбы вынимаются заходками или лавами с отбойкой руды шпурами или скважинами уменьшенного диаметра, которые используются при отработке залежей крепких руд мощностью до 7 м.

Выбор технически приемлемой системы разработки рекомендуется производить в табл. 2.8.

Для выбранной системы разработки даётся подробное её описание, обосновываются основные параметры: высота блока (этажа), длина и ширина выемочного блока (панели), приводятся показатели извлечения и разубоживания руды (см. приложение 1 или [2 – 4, 6]), размеры камеры, междукамерных, междублоковых и междуэтажных целиков, высота днища и потолочины блока, высота подэтажа, отрабатываемого слоя, уступа и т. д., определяются балансовые запасы руды в блоке (панели) и производится их разбивка по элементам системы разработки (табл. 2.9).

2. Выбирается схема подготовки и нарезки блока (панели). Выбор схемы подготовки и нарезки блока (панели) рекомендуется производить в следующей последовательности:

● выбирается способ отработки каждого элемента блока (приложение 8);

● в зависимости от принятого способа отработки элемента блока выбирается механизация основных производственных процессов: типы и марки машин, механизмов или комплекса машин (приложение 9) [2, 4, 6, 12]; следует стремиться к однотипности оборудования для всех элементов блока;

● в соответствии с принятой системой разработки и способом подготовки этажа устанавливается последовательность проведения подготовительных и нарезных горных выработок в блоке или панели, их протяжённость, объём и извлекаемые балансовые запасы руды при их проведении (табл. 2.10); размеры поперечного сечения горных выработок

Таблица 2.8

Выбор системы разработки
(условия: руда – устойчивая; вмещающие породы – неустойчивые; мощность рудного тела – 10 м; угол падения – 60^0; руда высокой ценности; имеется необходимость охраны земной поверхности от сдвижений)

Влияющие факторы	Возможные варианты систем разработки		
	с естественным поддержанием очистного пространства (I класс)	с обрушением руды и вмещающих пород (II класс)	с искусственным поддержанием очистного пространства (III класс)
Постоянные:			
1. Устойчивость руды (устойчивая)	а) сплошная; б) камерно-столбовая; в) этажно-камерная; г) с подэтажной отбойкой; д) потолкоуступная с распорной крепью	а) этажное принудительное обрушение с компенсационными камерами; б) этажное принудительное обрушение со сплошной выемкой руды; в) подэтажное принудительное обрушение с донным выпуском руды; г) подэтажное принудительное обрушение с торцовым выпуском руды	а) однослойная выемка с закладкой; б) горизонтальные слои с закладкой; в) наклонные слои с закладкой; г) система разработки тонких жил с раздельной выемкой; д) нисходящая слоевая выемка с твердеющей закладкой; е) однослойная выемка с обрушением кровли; ж) слоевое обрушение
2. Устойчивость вмещающих пород (неустойчивые)	–	а, б, в, г	а, б, в, г, д, е, ж
3. Мощность залежи (10 м)	–	а, б, в	д, ж
4. Угол падения (60^0)	–	а, б, в	д, ж
Переменные:			
1. Ценность руды (высокая)	–	–	д
2. Необходимость охраны земной поверхности от сдвижений (имеется)	–	–	д

принимаются с учётом размещения в них оборудования [2, 6, 16] и обеспечения зазоров, регламентированных правилами безопасности [14];

● определяются балансовые запасы руды в блоке или панели, подлежащие очистной выемке, с разбивкой их по элементам блока или панели (табл. 2.11);

● определяется количество добываемой рудной массы из блока или панели в целом и по элементам блока (панели) (табл. 2.12); количественные показатели потерь и разубоживания руды принимаются в зависимости от выбранной системы разработки элемента блока (см. приложение 1);

● на листе формата А1 в масштабе вычерчивается система разработки в трёх проекциях: разрез по простиранию (проекция на вертикальную плоскость) в нормальной стадии очистных работ; разрез вкрест простирания; разрез по откаточному горизонту в пределах блока; другие необходимые разрезы согласовываются с руководителем курсового проектирования.

3. Проветривание блока или панели.

Проветривание очистных и подготовительно-нарезных выработок может осуществлятся как за счёт общешахтной депрессии, так и вентиляторами местного проветривания.

В проекте необходимо выбрать вентиляторы местного проветривания (приложение 10) и места их расположения. Схема проветривания блока или панели показывается на чертеже системы разработки в нормальной стадии развития горных работ. Схему движения воздуха показывают цветными стрелками (свежую струю – красным цветом; исходящую – синим).

2.8. Технология, механизация и организация очистных работ

Выполнение данного раздела осуществляется в следующей последовательности.

Намечается стадийность очистных работ в каждом элементе блока (например: образование отрезной щели, подсечка камерных запасов, создание рудовыпускных выработок в днище блока – воронок или траншей и т. п.). Определяются объёмы работ в каждой стадии отработки элемента блока.

В соответствии с намеченными способами отработки элементов блока и стадийностью очистных работ устанавливается перечень производственных процессов (бурение, заряжание и взрывание, погрузка и доставка руды, закладка и т. д.).

Обосновывается рациональный способ отбойки руды (шпуровой, штанговыми шпурами, веерными или параллельными скважинами и т. д.) для каждого элемента блока (табл. 2.13).

Выбирается диаметр шпуров или скважин и буровое оборудование (приложение 11).

С учётом расположения подготовительно-нарезных горных выработок намечается схема расположения шпуров или скважин [11, 17].

Таблица 2.9

Балансовые запасы руды по элементам блока или панели

Элементы блока (панели)	Параметры элементов блока (панели)				Объёмная масса руды, т/м^3	Балансовые запасы руды	
	длина, м	ширина, м	высота, м	объём, м^3		т	%
1. Камерные запасы	45	15	20	13500	…	…	…
2. Междукамерный целик	15	15	40	9000	…	…	…
3. Днище	60	15	14	12600	…	…	…
4. Потолочина	45	15	5	3375	…	…	…
5. …	…	…	…	…	…	…	…
Всего:				…		…	100

Таблица 2.10

Объём подготовительных и нарезных выработок в блоке или панели и извлекаемые из них балансовые запасы руды

Наименование выработки	Число выработок	Размеры поперечного сечения			Длина выработки, м			Объём выработки, м^3		Объёмная масса руды, т/м^3	Извлекаемые балансовые запасы руды, т
		ширина, м	высота, м	сечение, м^2	по руде	по породе	суммарная	по руде	по породе		
Подготовительные выработки											
1. Орт-заезд	1	3,0	3,0	9,0	15	30	45	135	270	3,6	486
2. Полевой восстающий	1	3,0x1,5	–	4,5	–	60	60	–	270	–	–
3. …	…	…	…	…	…	…	…	…	…	…	…
Итого:	–	–	–	–	…	…	…	…	…	–	…
Нарезные выработки											
1. Штрек подсечки	1	2,5	3,0	7,5	50	–	50	375	–	3,6	1290
2. …	…	…	…	…	…	…	…	…	…	…	…
Итого:	–	–	–	–	…	…	…	…	…	–	…
Всего:	–	–	–	–	…	…	…	…	…	–	…

Таблица 2.11

Балансовые запасы блока (или панели), подлежащие очистной выемке

Элемент блока (панели)	Объём элемента блока (панели) V', м^3	Подготовительно-нарезные выработки, проводимые в элементе блока (панели) по руде									суммарный объём V'', м^3	Объём элемента блока (панели), подлежащего очистной выемке $V' - V''$, м^3	Объёмная масса руды, т/м^3	Балансовые запасы, подлежащие очистной выемке, т
		орт-заезд			восстающий			…						
		длина, м	сечение, м^2	объём, м^3	длина, м	сечение, м^2	объём, м^3	длина, м	сечение, м^2	объём, м^3				
Камерные запасы	27000	…	…	…	…	…	…	…	…	…	…	…	…	…
Междукамерный целик	9000	–	–	–	…	…	…	…	…	…	…	...	…	…
Днище	12600	–	–	–	–	–	–	…	…	…	…	…	…	…
Потолочина	5400	–	–	–	…	…	…	…	…	…	…	…	…	…
Всего:	54000	–	–	…	–	–	…	–	–	…	…	…	…	…

В зависимости от горно-геологических условий и способа буровых работ принимается тип взрывчатого вещества (приложение 12), способ заряжания шпуров или скважин и тип оборудования для их заряжания [1, 4, 11], способ взрывания зарядов ВВ.

При шпуровой отбойке руды определяются следующие параметры буровзрывных работ.

Расход ВВ на одно взрывание $Q_ш$ (кг) для камерных запасов блока

$$Q_ш = V_{вр} \cdot q_ш, \tag{2.23}$$

где $V_{вр}$ – объём взрываемой руды за цикл, м^3;

$q_ш$ – удельный расход ВВ при шпуровой отбойке, кг/м^3 (приложение 13).

Линия наименьшего сопротивления (л. н. с.) $W_ш$ (м) [11, 17]

$$W_ш = d_ш \sqrt{\frac{0{,}785 \cdot \Delta \cdot k_{зш}}{m_ш \cdot q_ш}}, \tag{2.24}$$

где $d_ш$ – диаметр шпура, м;

Δ – плотность ВВ, кг/м^3;

$k_{зш}$ – коэффициент заполнения шпура ($k_{зш}$ = 0,6…0,72);

$m_ш$ – коэффициент сближения зарядов (принимается равным: при электрическом взрывании – 1,0…1,5, при огневом – 1,2…1,5).

Таблица 2.12

Количество добываемой рудной массы по элементам блока (или панели)

Элемент блока (панели)	Балансовые запасы $Z_б$, т	Коэффициент потерь $K_п$	Коэффициент извлечения $K_{изв} = 1 - K_п$	Потери руды $Z_п = Z_б \cdot K_п$, т	Извлеченные запасы руды $Z_б \cdot K_{изв}$, т	Коэффициент разубоживания r	Количество добываемой рудной массы из блока (панели) $D = Z_б \cdot K_{изв} / (1 - r)$, т	Количество пустой породы, примешанной к руде $B = D \cdot r$, т	Доля стадии в количестве добытой рудной массы из блока (панели), %
Камерные запасы	…	…	…	…	…	…	…	…	…
Междукамерный целик	…	…	…	…	…	…	…	…	…
Днище	…	…	…	…	…	…	…	…	…
Потолочина	…	…	…	…	…	…	…	…	…
Итого:	…	Средн.	Средн.	…	…	Средн.	…	…	…
Подготовительно-нарезные выработки	…	…	…	…	…	…	…	…	…
Всего по блоку:	…	Средн.	Средн.	…	…	Средн.	…	…	100

Примечание. Средние значения коэффициентов потерь и разубоживания руды определяются по формулам:

$$K_{пср} = \frac{\sum Z_{пi}}{\sum Z_{бi}}; \qquad r_{ср} = \frac{\sum B_i}{\sum D_i},$$

где $K_{пср}$, $r_{ср}$ – средние значения коэффициентов потерь и разубоживания руды;

$Z_{пi}$, B_i – потери руды и количество примешанной к руде породы по элементам блока (панели), т;

$Z_{бi}$, D_i – балансовые запасы руды и количество добываемой рудной массы по элементам блока (панели), т.

Расстояние между шпурами в ряду $a_ш$ (м)

$$a_ш = m_ш \cdot W_ш \,. \qquad (2.25)$$

Ёмкость шпура $E_ш$ (кг)

$$E_ш = \frac{\pi \cdot d_ш^{\,2}}{4} L_ш \cdot \delta_ш \cdot k_{зш}, \qquad (2.26)$$

где $L_ш$ – средняя глубина шпура, м;

$\delta_ш$ – плотность заряжания шпура (принимается равной 850…950), кг/м^3.

Таблица 2.13

Рекомендуемые способы отбойки руды

Система разработки	Рекомендуемый способ отбойки руды
Этажно-камерная, этажного и подэтажного принудительного обрушения, отработка междукамерных и междублоковых целиков, обрушение потолочины	Скважинами и камерными зарядами
Сплошная, камерно-столбовая, горизонтальными слоями с закладкой	Шпуровыми зарядами с применением самоходного оборудования
С магазинированием руд, потолкоуступная, горизонтальными слоями с закладкой, слоевое обрушение, система с креплением и закладкой	Шпуровыми зарядами

Число шпуров в забое N

$$N_ш = Q_{вв} / E_ш. \quad (2.27)$$

Суммарная длина шпуров на одно взрывание $\Sigma L_ш$ (м)

$$\Sigma L_ш = N_ш \cdot L_ш. \quad (2.28)$$

Выход руды на 1 м шпура П (м^3/м)

$$П = V_{вр} / \Sigma L_ш. \quad (2.29)$$

Объём буровых работ для выемки камерных запасов блока α_1 (м)

$$\alpha_1 = V_1 / П, \quad (2.30)$$

где V_1 – объём камерных запасов блока, подлежащих очистной выемке (см. табл. 2.11), м^3.

Выход рудной массы камерных запасов на 1 м шпура $П_{р1}$ (т/м)

$$П_{р1} = D_1 / \alpha_1, \quad (2.31)$$

где D_1 – количество добываемой рудной массы камерных запасов блока (см. табл. 2.12), т.

Объём буровых работ для образования выработок выпуска в днище блока α_2 (м)

$$\alpha_2 = V_2 \cdot L_2, \quad (2.32)$$

где V_2 – объём выработок выпуска в днище блока, м^3;

L_2 – расход шпурометров на 1 м^3 горной массы в забоях с одной обнажённой плоскостью (приложение 14), м.

Объём буровых работ для подсечки блока и отработки целиков мелкошпуровым методом отбойки α_3 (м)

$$\alpha_3 = V_3 \cdot L_3, \tag{2.33}$$

где V_3 – объём работ по подсечке и отработке целиков, м^3;

L_3 – расход шпурометров на 1 м^3 горной массы в забоях с двумя обнажёнными плоскостями (приложение 15), м.

Объём буровых работ по i-му элементу блока α_i (м)

$$\alpha_i = V_i \cdot L_i, \tag{2.34}$$

где V_i – объём i-го элемента блока, подлежащего очистной выемке, м^3;

L_i – расход шпурометров на 1 м^3 горной массы в забоях (приложения 14 или 15), м.

Суммарный объём мелкошпурового бурения по блоку $\Sigma L_{бш}$ (м)

$$\Sigma L_{бш} = \alpha_1 + \alpha_2 + \alpha_3 + \ldots + \alpha_i. \tag{2.35}$$

Выход рудной массы на 1 м шпура по блоку $П_{рш}$ (т/м)

$$П_{рш} = D / \Sigma L_{бш}. \tag{2.36}$$

При отбойке руды скважинами и штанговыми шпурами определяются следующие параметры буровзрывных работ.

Расход ВВ на одно взрывание для камерных запасов блока $Q_с$ (кг)

$$Q_с = V_{вр} \cdot q_с, \tag{2.37}$$

где $q_с$ – удельный расход ВВ при отбойке руды скважинами или штанговыми шпурами, кг/м^3 (приложение 16).

Линия наименьшего сопротивления (л. н. с.) при отбойке камерных запасов скважинами или штанговыми шпурами $W_с$ (м) [11, 17]

$$W_с = d_с \sqrt{\frac{0{,}785 \cdot \Delta \cdot k_{зс}}{m_с \cdot q_с}}, \tag{2.38}$$

где $d_с$ – диаметр скважины (штангового шпура), м;

$k_{зс}$ – коэффициент заполнения скважины (штангового шпура)

(принимается равным: для параллельных скважин – 0,7…0,95; для веерных скважин - 0,6…0,7; для пучков – 0,8…0,9);

m_c – коэффициент сближения зарядов (принимается равным 0,5…1,2);

q_c – удельный расход ВВ при скважинной отбойке (приложение 16), кг/м^3.

Расстояние между параллельными скважинами в ряду a_c (м)

$$a_c = m_c \cdot W_c, \tag{2.39}$$

Ёмкость скважины E_c (кг)

$$E_c = \frac{\pi \cdot d_c^2}{4} L_c \cdot \delta_c \cdot k_{зс}, \tag{2.40}$$

где L_c – средняя длина скважины в ряду, м;

δ_c – плотность заряжания скважины (приложение 17), кг/м^3.

Число скважин в ряду N_c

$$N_c = Q_c / E_c. \tag{2.41}$$

Суммарная длина скважин на одно взрывание ΣL_c (м)

$$\Sigma L_c = N_c \cdot L_c. \tag{2.42}$$

Выход руды на 1 м скважины $П_c$ (м^3/м)

$$П_c = V_{вр} / \Sigma L_c. \tag{2.43}$$

Объём буровых работ для выемки камерных запасов блока α_1 (м)

$$\alpha_1 = V_1 / П_c, \tag{2.44}$$

где V_1 – объём камерных запасов блока, подлежащих очистной выемке (см. табл. 2.11), м^3.

Выход рудной массы камерных запасов на 1 м скважины $П_{рс1}$ (т/м)

$$П_{рс1} = D_1 / \alpha_1. \tag{2.45}$$

Максимальное расстояние по нормали между концом скважины и соседней скважиной в веере следует принимать равным 1,5…1,7W, а минимальное расстояние между заряженными частями скважин вблизи контура буровой выработки равным 0,5…0,7W [11, 17]. Число скважин на слой в веере, общая их длина и длина заряжаемой части скважин

устанавливается графически. Расчёт величины заряда ВВ в каждой скважине веера рекомендуется производить в табл. 2.14. Схема размещения зарядов ВВ в веерных и параллельных скважинах приводится в пояснительной записке или на чертеже формата А1.

Таблица 2.14

Расчёт зарядов ВВ в скважинах веера

Номер скважины в веере	Длина скважины L_{ci}, м	Длина заряда ВВ в скважине $L_{зi}$, м	Величина заряда ВВ в скважине Q_{ci}, кг
1	5	3	25,98
2	10	6	51,96
…	…	…	…
…	…	…	…
Итого:	$\Sigma L_c = 215$	–	$\Sigma Q_{ci} = 725{,}20$

Расход ВВ на 1 м скважины при определении величины заряда ВВ в скважине Q_{ci} в табл. 2.14 приведен в приложении 18.

Фактический удельный расход ВВ $q_{сф}$ (кг/м^3) определяется по формуле

$$q_{сф} = \Sigma Q_{ci} / V_{вр}. \qquad (2.46)$$

Исходя из фактического дельного расхода ВВ $q_{сф}$, по табл. П.16.1 приложения 16 определяется размер кондиционного куска руды и выход негабарита.

Расход ВВ на вторичное дробление руды в блоке $Q_{вд}$ (кг)

$$Q_{вд} = (\Sigma V_{очi} \cdot n_{нг} / 100)\, q_{вд}, \qquad (2.47)$$

где $\Sigma V_{очi}$ – суммарный объём всех элементов блока, подлежащих очистной выемке (см. табл. 2.11), м^3;

$q_{вд}$ – удельный расход ВВ на вторичное дробление руды (приложение 16, табл. П.16.2);

$n_{нг}$ – выход негабарита, %.

Объём буровых работ при скважинной отбойке междукамерных (междублоковых) целиков, потолочин и днищ блоков $L_э$ (м)

$$L_э = (q_c \cdot \Sigma V_{цi}) / (L' \cdot K_{зг}), \qquad (2.48)$$

где $\Sigma V_{цi}$ – суммарный объём междукамерных и междублоковых целиков, потолочин и днищ блока (см. табл. 2.11), м^3;

L' – расход гранулированных ВВ на 1 м скважины (приложение 18), кг;

$K_{зг}$ – относительная длина заряда в зависимости от средней глубины скважины (приложение 19).

6. Выбирается способ выпуска и доставки (уборки) руды (см. приложение 9), типы и марки оборудования [1, 6, 11, 16].

7. В случае применения систем разработки с креплением выбирается вид крепи и разрабатывается паспорт крепления очистного забоя.

8. При системах с закладкой выработанного пространства определяется расход закладочного материала на 1 м^3 и 1 т извлекаемых запасов руды [4, 7, 8, 18].

9. Принимается организация очистных работ. Основной формой организации труда в блоке или панели являются суточные, или сменные комплексные бригады, выполняющие все основные и вспомогательные процессы и операции. В подавляющем большинстве случаев, особенно при применении самоходного оборудования, наиболее целесообразными являются суточные комплексные бригады.

2.9. Объём горных работ на момент сдачи шахты в эксплуатацию

В данном разделе производится определение объёма горных выработок на момент сдачи шахты в эксплуатацию.

Горные выработок, проводимые в период строительства шахты, следует объединять в следующие группы:

- горнокапитальные выработки по вскрытию шахтного поля;
- горноподготовительные выработки по подготовке шахтного поля;
- служебные камеры.

Расчёт объёмов горнокапитальных и горноподготовительных работ рекомендуется сводить в табл. 2.15. Площадь поперечного сечения горных выработок при заполнении столбца 2 берётся из табл. 2.7.

Объём околоствольных дворов и камер в проходке $V_д$ (тыс. м^3) определяется по формулам:

– для железорудных месторождений при электровозном транспорте

$$V_д = 4 + 7{,}6 \cdot A_д, \qquad (2.49)$$

– для бокситовых месторождений

$$V_д = 3{,}27 + 13{,}38 \cdot A_д, \qquad (2.50)$$

где $A_д$ – пропускная способность околоствольного двора (принимается равной проектной мощности шахты), млн т/год.

Объём околоствольных дворов у фланговых вспомогательных стволов $V_{дв}$ (м^3) можно определить по формуле

$$V_{дв} = 1 + 0{,}2 \cdot A_д\,. \qquad (2.51)$$

Таблица 2.15

Объём горнокапитальных и горноподготовительных работ при строительстве шахты

Наименование горной выработки	Площадь поперечного сечения выработки в проходке, м^2	Объём горных работ на момент сдачи шахты в эксплуатацию	
		м	м^3
Горнокапитальные горные выработки по вскрытию шахтного поля			
1. Скиповой ствол	…	…	…
2. Клетевой ствол	…	…	…
3. Фланговый ствол № 1	…	…	…
4. Фланговый ствол № 2	…	…	…
5. Околоствольный двор гор. 120 м	…	…	…
6. Этажный откаточный квершлаг гор. 120 м	…	…	…
7. …	…	…	…
Итого:			….
Горноподготовительные горные выработки по подготовке шахтного поля			
1. Этажный откаточный штрек гор. 120 м	…	…	…
2. …	…	…	…
Итого:			…
Служебные камеры			
1. Лебёдочная			…
2. Участковой дробилки			…
3. …			…
Итого:			…
Всего:			…

Объём околоствольных дворов у главных и фланговых стволов на вентиляционном горизонте следует принимать равным объёму околоствольных дворов у фланговых стволов на откаточном горизонте.

При подземном дроблении руды приведенные выше объёмы околоствольных дворов увеличиваются на величину объёма камер дробильного комплекса $V_{дк}$ (м^3), определяемых по формулам:

– для щековых дробилок

$$V_{дк} = 4 \cdot B_д - 1400; \qquad (2.52)$$

– для конусных дробилок

$$V_{дк} = 8 \cdot B_д - 2400, \qquad (2.53)$$

где $B_д$ – ширина приёмного отверстия дробилки, мм.

Общий объём околоствольных выработок $V_д$ (тыс. м^3) для железорудных шахт Урала может быть определён из выражений:

при электровозном транспорте и сооружении дробильных комплексов в околоствольном дворе

$$V_д = 13{,}65 \cdot A_д - 2{,}62; \quad (2.54)$$

– при электровозном транспорте и участковых дробилках

$$V_д = 13{,}65 \cdot A_д - 0{,}04 \cdot B_д - 1{,}12; \quad (2.55)$$

– при конвейерном транспорте

$$V_д = 9{,}85 \cdot A_д - 0{,}004 \cdot B_д + 3{,}09. \quad (2.56)$$

В случае, когда необходимо определить объём только камерных выработок $V_к$ (тыс. м^3) его определяют по следующим формулам:

– при электровозном транспорте и сооружении дробильных комплексов в околоствольном дворе

$$V_к = 3{,}937 \cdot A_д - 2{,}48; \quad (2.57)$$

– при электровозном транспорте и участковых дробильных комплексах

$$V_к = (3{,}937 \cdot A_д - 2{,}48) + n_д\,[(0{,}00535 \cdot B_д - 1{,}7) + 0{,}8]; \quad (2.58)$$

– при конвейерном транспорте

$$V_к = 3 \cdot A_д - 1{,}73 + 0{,}87 \cdot L_{кв} + n_д\,(0{,}00535 \cdot B_д - 1{,}7), \quad (2.59)$$

где $L_{кв}$ – длина этажного откаточного квершлага, км;

$n_д$ – число участковых дробильных комплексов.

2.10. Капитальные затраты на горные работы при строительстве шахты

Капитальные затраты на горнокапитальные и горноподготовительные работы при строительстве шахты устанавливаются по сметам на горнопроходческие работы.

Ориентировочно стоимость проведения 1 м^3 горной выработки в курсовом проекте можно принимать по укрупнённым показателям (в ценах 1985 г.), приведенным в табл. 2.16.

Таблица 2.16

Укрупненные показатели стоимости проведения горных выработок

Наименование выработки	Площадь поперечного сечения выработки, м^2	Вид крепи	Стоимость проведения выработки (руб/м^3) при коэффициенте крепости пород по М. М. Протодъяконову		
			7 … 10	11 … 15	16 … 20
1	2	3	4	5	6
1. Шахтный ствол	9…13	Деревянная	75	85	105
		Бетонная	100	105	140
	14…17	Деревянная	65	75	95
		Бетонная	90	100	130
	18…22	Деревянная	55	65	80
		Бетонная	75	90	110
	23…33	Тоже	65	75	90
	34…40	– " –	55	65	80
2. Откаточные двухпутевые	7…10	Деревянная	40	50	90
		Штанговая	25	35	60
		Бетонная	60	75	115
3. Откаточные однопутевые	–	Без крепи	25	35	60
		Деревянная	30	40	70
		Штанговая	25	35	60
		Бетонная	70	90	140
4. Камеры подъёмных машин, насосные, электроподстанции, другие камеры технического назначения	–	Железобетонная	85	115	170
5. Водосборники	5	Без крепи	40	60	110
	6…8	Бетонная	100	125	100
6. Транспортные выработки околоствольного двора (грузовые и порожняковые ветви)	-	То же	60	75	110

Расчёт капитальных затрат на горные работы производится в табл. 2.17. Объём горнокапитальных и горноподготовительных работ при заполнении табл. 2.17 берётся из табл. 2.15.

2.11. Основные технико-экономические показатели курсового проекта

Основные технико-экономические показатели, полученные при выполнении курсового проекта, сводятся в табл. 2.18.

Таблица 2.17

Капитальные затраты на горные работы

Наименование горных выработок	Площадь поперечного сечения выработки в проходке, $м^2$	Стоимость 1 $м^3$ готовой выработки, руб.	Стоимость 1 м готовой выработки, руб.	Объём горнокапитальных и горноподготовительных работ на момент сдачи шахты в эксплуатацию		Общая стоимость выработки, тыс. руб.
				м	$м^3$	
Горнокапитальные горные выработки по вскрытию шахтного поля						
1. Скиповой ствол	…	…	…	…	…	…
2. Клетевой ствол	…	…	…	…	…	…
3. Фланговый ствол № 1	…	…	…	…	…	…
4. Фланговый ствол № 2	…	…	…	…	…	…
5. Околоствольный двор гор. 120 м	…	…	…	…	…	…
6. Этажный откаточный квершлаг гор. 120 м	…	…	…	…	…	…
7. Этажный вентиляционный квершлаг гор. 60 м	…	…	…	…	…	…
8. …	…	…	…	…	…	…
Итого:	–	–	–	–	–	…
Горноподготовительные горные выработки по подготовке шахтного поля						
1. Этажный откаточный штрек гор. 120м	…	…	…	…	…	…
2. …	…	…	…	…	…	…
Итого:	–	–	–	-	–	…
Служебные камеры						
1. Лебёдочная	–	…	–	–	…	…
2. …	–	…	–	–	…	…
Итого:	–	–	–	–	–	…
Всего (по позициям I, II, III):						…
Неучтённые горные работы (10…15 % от “ Всего ”)						…
Всего стоимость горнокапитальных и горноподготовительных работ						…
Коэффициент инфляции (80…100)						…
Стоимость горнокапитальных и горноподготовительных работ с учётом коэффициента инфляции						…

Таблица 2.18

Основные технико-экономические показатели шахты

Наименование показателей	Значение показателя
1. Проектная мощность шахты: – годовая, тыс. т – суточная, т 2. Режим работы шахты: – число рабочих дней в году – число смен по добыче в сутки – продолжительность смены, ч: *на подземных работах* *на поверхности* 3. Балансовые запасы руды, тыс. т: – в шахтном поле – в блоке или панели 4. Количество добываемой рудной массы, тыс. т: – в шахтном поле – в блоке или панели 5. Полный срок службы шахты, лет 6. Система разработки 7. Способ отбойки руды 8. Способ доставки руды 9. Способ подготовки шахтного поля 10. Способ подготовки откаточного горизонта 11. Число этажей 12. Число блоков в этаже (панелей на горизонте) на момент сдачи шахты в эксплуатацию, в т. ч.: – подготовленных – готовых к выемке 13. Способ вскрытия шахтного поля 14. Число основных (подъёмных) горизонтов 15. Годовое понижение горных работ, м 16. Среднее разубоживание по блоку, % 17. Средние потери по блоку, %	

3. МЕТОДИЧЕСКИЕ УКАЗАНИЯ ПО ОФОРМЛЕНИЮ КУРСОВОГО ПРОЕКТА

3.1. Методические указания по оформлению графической части

Графическая часть курсового проекта выполняется на одном листе ватмана формата А1 (840 х 594 мм), на котором изображаются следующие чертежи:

1) принятый способ вскрытия шахтного поля в трёх проекциях в масштабе 1:500 (1:1000, 1:2000, 1:5000):

а) разрез по простиранию – проекция на вертикальную плоскость;

б) разрез вкрест простирания;

в) разрез по основному откаточному горизонту (вид сверху);

2) поперечное сечение главного ствола (штольни) в масштабе 1:50 (1:100);

3) система разработки в трёх проекциях в масштабе 1:100 (1:500):

а) разрез по простиранию в нормальной стадии очистных работ;

б) разрез вкрест простирания;

в) разрез по основному откаточному горизонту (в пределах блока).

Чертежи выполняются в соответствии с ГОСТ 2.850-75 и др. [19] в карадаше или, по желанию студента, в туши или на компьютере. Остальные чертежи выполняются на отдельных листах бумаги размером 210х297 мм и прилагаются в соответствующие разделы пояснительной записки.

Подписи на чертежах следует наносить в соответствии с ГОСТ 2.316.68 с учётом требований ГОСТ 2.851-75. Надписи должны быть выполнены шрифтом по ГОСТ 2.304-81. Названия изображаемых объектов следует указывать полностью.

Рекомендуемая схема расположения отдельных чертежей на листе формата А1 приведена в приложение 20, а размеры и содержание основной надписи чертежа – в приложении 21.

3.2. Методические указания по оформлению пояснительной записки

Пояснительная записка выполняется на бумаге формата А4 (210х297). Текст записки выполняется рукописным способом на одной стороне листа чернилами или пастой черного, синего или фиолетового цветов. С целью закрепления навыков работы на ЭВМ допускается набор текста пояснительной записки на компьютере при условии выполнения данной работы самостоятельно. Цифры и буквы необходимо писать чётко, строки должны быть прямолинейными. Интервалы между строками должны составлять 1,5 высоты строчных букв, а высота буквы – не менее 2,3 мм. Записка должна быть написана только одним из вышеперечисленных цветов. Подчёркивание слов не допускается.

Пояснительная записка должна иметь титульный лист, задание на курсовой проект, содержание, введение, основную часть, список использованных источников и приложения.

Титульный лист является первой страницей записки (номер страницы на ней не проставляется) и оформляется по прилагаемому образцу (приложение 22).

Во введении (приложение 23) указывается цель и задачи курсового проекта, излагаются основные результаты работы. Поэтому введение обычно пишется после проведения всех расчётов и принятия проектных решений по всем вопросам разработки месторождения в заданных горно-геологических условиях.

В основной части записки излагаются основные сведения о проектируемой шахте, которые сопровождаются расчётами, таблицами и иллюстрациями, наиболее полно отражающими сущность проектируемого объекта. Содержание основной части пояснительной записки делится на разделы, подразделы и пункты. Разделам присваиваются номера, обозначаемые арабскими цифрами с точкой (приложение 24).

Нумерация подразделов производится в пределах каждого раздела. Номера подразделов состоят из номеров раздела и подраздела, разделённых точкой. В конце номера подраздела ставится точка.

Наименования разделов записывают в виде заголовков прописными буквами в центре строки. Наименования подразделов записываются в виде заголовков строчными буквами (кроме первой прописной) с абзаца.

Переносы слов в заголовках не допускаются. Точка в конце заголовков не ставится. Если заголовки состоят из двух предложений, их разделяют точкой.

Расстояние между заголовками и текстом при рукописном выполнении записки должен быть 15 мм, при выполнении записки машинописным способом – 3…4 интервала. Расстояние между заголовками раздела и подраздела – 2 интервала.

Каждый раздел пояснительной записки, а также другие структурные части записки (“СОДЕРЖАНИЕ”, “ВВЕДЕНИЕ”, “СПИСОК ИСПОЛЬЗОВАННЫХ ИСТОЧНИКОВ”) следует начинать с новой страницы. Весь текст пояснительной записки, независимо от способа деления его на отдельные части, разбивают примерно на равные абзацы, содержащие близкие по смыслу, жёстко связанные между собой положения.

Записка должна быть написана ясно, чётко и кратко, простым и выразительным языком. Фразы должны быть точными и законченными. Следует избегать громоздких предложений.

В пояснительной записке следует применять термины, обозначения и определения, установленные соответствующими стандартами, а при их отсутствии – общепринятые в научно-технической литературе.

Числовые значения величин в тексте указываются с необходимой степенью точности, при этом числа с размерностью следует писать цифрами, а без размерности – словами.

Формулы, входящие в текст записки, не должны нарушать грамматической структуры предложения, поэтому знаки препинания между ними расставляются в соответствии с правилами пунктуации.

Формулы записываются в середине строки, а связывающие их слова – в начале строки.

Значения символов и числовых коэффициентов, входящих в формулу, следует приводить непосредственно под формулой. При этом значение каждого символа нужно давать с новой строки в той последовательности, в которой они приведены в формуле. Первая строка расшифровки должна начинаться со слова “где” без двоеточия после него.

Все формулы, если их в записке более одной, нумеруются арабскими цифрами в пределах раздела. Номер формулы состоит из номера раздела и порядкового номера формулы в разделе, разделённых точкой. Номер указывается с правой стороны листа на уровне формулы в крайнем правом положении в круглых скобках, например: “(5.3)”.

Текст пояснительной записки для большей ясности и краткости изложения материала следует сопровождать иллюстрациями. Иллюстрации могут быть расположены как по тексту, так и в приложении.

Все иллюстрации, если их в записке более одной, нумеруют в пределах раздела арабскими цифрами. Номер иллюстрации состоит из номера раздела и порядкового номера иллюстрации, разделённых точкой. Ссылки на иллюстрации делаются по следующей форме: “(рис. 6.2)” или “… на рис. 6.2”. Ссылки на ранее упомянутые иллюстрации делают с сокращенным словом “смотри”, например: “(см. рис. 3.2)”.

Иллюстрации при необходимости могут иметь наименование и поясняющие данные (подрисуночный текст).

Цифровой материал пояснительной записки, как правило, оформляется в виде таблиц.

Все таблицы, если их в записке более одной, нумеруют в пределах раздела арабскими цифрами. Над правым верхним углом таблицы выше заголовка помещается надпись “Таблица ” с указанием номера таблицы, например: “Таблица 2.1”.

Если в записке только одна таблица, то номер ей не присваивают и над ней слово “Таблица” не пишут.

На все таблицы должны быть ссылки в тексте, при этом слово “Таблица” в тексте пишется полностью, если таблица не имеет номера, и сокращенно, если имеет номер, например: “… в табл. 1.3” или “(табл. 1.3)”. Ссылки на ранее упомянутые таблицы делают с сокращённым словом “смотри”, например: “(см. табл. 3.2)”.

Допускается нумерация иллюстраций, формул и таблиц в пределах всей пояснительной записки.

Иллюстрационный материал, таблицы или текст вспомогательного характера целесообразно оформлять в виде приложений.

Приложение оформляется как продолжение пояснительной записки на последующих её страницах. Каждое приложение должно начинаться с новой страницы с указанием в правом верхнем углу первого листа слова “Приложение” строчными буквами. В технически обоснованных случаях приложение может иметь заголовок, который записывают в центре строки прописными буквами.

Если в записке более одного приложения, их нумеруют арабскими цифрами (без знака №, например, Приложение 2).

На все приложения должны быть ссылки в тексте. Все приложения должны быть перечислены в содержании (оглавлении).

Содержание пояснительной записки помещают после задания на курсовой проект.

Список использованных источников помещают в конце пояснительной записки с новой страницы.

СПИСОК ЛИТЕРАТУРЫ

1. *Агошков М. И., Борисов С. С., Боярский В. А.* Разработка рудных и нерудных месторождений. М.: Недра, 1983. 423 с.

2. *Агошков М. И., Малахов Г. М.* Подземная разработка рудных месторождений. М.: Недра, 1966, 663 с.

3. *Слепцов М. Н., Азимов Р. Ш., Мосинец В Н.* Подземная разработка месторождений цветных металлов. М.: Недра, 1986. 206 с.

4. *Именитов В. Р.* Процессы подземных горных работ при разработке рудных месторождений. М.: Недра, 1984. 503 с.

5. *Попов Г. Н.* Технология и комплексная механизация разработки рудных месторождений. М.: Недра, 1970. 455 с.

6. *Скорняков Ю. Г.* Системы разработки и комплексы самоходных машин при подземной добыче руд. М.: Недра, 1978. 232 с.

7. *Миняев Б. К.* Разработка медноколчеданных месторождений. М.: Недра. 1980. 232 с.

8. *Чирков Ю. И., Черненко А. Р.* Подземная разработка мощных железорудных месторождений. М.: Недра, 1985. 239 с.

9. *Справочник по горнорудному делу* / под ред. В. А. Гребенюка, Я. О. Пыжьянова, И. Е. Ерофеева. М.: Недра, 1983. 816 с.

10. *ВНТП 13–2–93.* Нормы технологического проектирования горнодобывающих предприятий металлургии с подземным способом разработки. Л.: Гипроруда, 1999, 197 с.

11. *Баранов А. О.* Расчёт параметров технологических процессов подземной добычи руд. М.: Недра, 1985. 224 с.

12. *Справочник механика рудной шахты* / под ред. А. С. Донченко. М.: Недра, 1978. 583 с.

13. *ГОСТ 21152.–7.5.* Сечение основных горных выработок. М.: Недра, 1976. 83 с.

14. *Федеральные нормы и правила в области промышленной безопасности «Правила безопасности при ведении горных работ и переработке твёрдых полезных ископаемых»*. Утверждены приказом Ростехнадзора от 11.12.2013 г. № 599. Екатеринбург: Изд-во «Урал Юр Издат», 2014. 212 с.

15. *Правила технической эксплуатации рудников, приисков и шахт, разрабатывающих месторождения цветных, редких и драгоценных металлов*. М.: Недра. 1980, 109 с.

11. *Баранов А. О.* Расчёт параметров технологических процессов подземной добычи руд. М.: Недра, 1985. 224 с.

16. *Славиковский О. В., Осинцев В. А.* Погрузочно-транспортный комплекс рудника: учебное пособие. Екатеринбург: Изд-во УГГГА, 1996. 112 с.

17. *Стряпунин В. В.* Отбойка руды: учебное пособие. Екатеринбург: Изд-во УГГГА, 2001. 122 с.

18. *Панин И. М., Ковалев И. А.* Задачник по подземной разработке рудных месторождений. М.: Недра, 1984. 181 с.

19. *ГОСТ 2.850-75 и др*. Горная графическая документация: сборник. М.: Изд-во стандартов, 1983. 199 с.

20. *Пучков Л .А., Жежелевский Ю. А.* Подземная разработка месторождений полезных ископаемых. Т. 1: учебник для вузов. М.: Изд-во «Горная книга», 2009. 562 с.

21. *Ломоносов Г. Г.* Производственные процессы подземной разработки рудных месторождений: учебник для вузов. 2-е изд. М.: Изд-во «Горная книга», 2013. 517 с.

Приложение 1

РЕКОМЕНДУЕМЫЕ ПАРАМЕТРЫ СИСТЕМ РАЗРАБОТКИ

Система разработки	Мощность рудного тела, м	Длина блока по простира-нию, м	Высота блока (этажа), м	Потери, %	Разубо-жива-ние, %
I. Системы разработки с открытым выработанным пространством					
1. Система разработки с выемкой руды потолкоуступным забоем и распорной крепью	0,6…3,0	30…50	30…50	5…6	10…15
2. Камерная система разработки с подэтажной отбойкой руды из штреков	2…20	60…80	50…80	5…7	5…10
3. Камерная система разработки с подэтажной отбойкой руды из ортов	20…60	20…30	50…80	5…7	5…10
4. Этажно-камерная система разработки	5…40	60…80	50…80	5…8	10…15
5. Система разработки со сплошной выемкой руды	1,5…10	Ширина панели	-	10…20	5…15
6. Камерно-столбовая система разработки	1,5…18	30…150, ширина панели	-	10…25	10…15
II. Системы разработки с магазинированием руды					
1. Система разработки с магазинированием руды блоками по простиранию без оставления целиков	1,5…3	50…60	50…60	3…4	10…15
2. Система разработки с магазинированием руды блоками по простиранию с оставлением целиков	3…6	60…80	50…60	5…7	5…10
III. Системы разработки с закладкой					
1. Система разработки горизонтальными слоями с закладкой	1,2…6	30…60	50	3…8	5…10
2. Система разработки горизонтальными слоями с раздельной выемкой руды и вмещающих пород	0,05…0,4	30…50	50	5…10	15…20
3. Система разработки наклон-ными слоями с закладкой	0,8…6	30…35	30…45	2…6	2…10
IV. Системы разработки с креплением очистного пространства					
1. Столбовая система разработки калийных руд с применением механизированной крепи и обрушением	1,6…3,8	80…280, (длина лавы)	1200…1500, (длина столба)	20…40	3…20

Окончание табл. прил. 1

Система разработки	Мощность рудного тела, м	Длина блока по простира-нию, м	Высота блока (этажа), м	Потери, %	Разубо-живание, %
V. Системы разработки с обрушением					
1. Система слоевого обрушения с выемкой руды заходками	3…12	20…30	50…60	3…5	3…8
2. Система слоевого обрушения с выемкой руды забоем-лавой	9…16	20…30	50…60	3…5	5…3
3. Система слоевого обрушения со щитовым перекрытием	3…5	16…20	20…30	4…6	5…7
4. Однослойная выемка с выемкой руды столбами	1,5…3	15…25, ширина панели	-	10…15	2…6
5. Система подэтажного обрушения:					
а) вариант «закрытый веер»	7…50	40…60	70…80	6…10	15…18
б) вариант с отбойкой руды в зажатой среде	20 и более	50…60	70…80	7…14	15…20
в) подэтажное самообрушение	25 и более	50…60	70…80	10…15	15…18
6. Система этажного самообрушения	25 и более	50…60	70…80	10…15	15…20
7. Система этажного принудительного обрушения:					
а) принудительное обрушение с отбойкой руды на камеры компенсации	10…15 и более	50…60 и более	70…80	7...21	6…15
б) принудительное блоковое обрушение с отбойкой руды в зажатой среде	10…15 и более	50…100	70…80	7…19	15…25
VI. Комбинированные системы разработки					
1. Система разработки с креплением и закладкой	4…12	30…60	30…50	3…5	3…5

Приложение 2

СРЕДНЕЕ ГОДОВОЕ ПОНИЖЕНИЕ ГОРНЫХ РАБОТ И МИНИМАЛЬНЫЙ НОРМАТИВНЫЙ СРОК СУЩЕСТВОВАНИЯ РУДНИКА

Таблица П.2.1

Среднее годовое понижение горных работ для рудников цветной металлургии

Длина рудного тела по простиранию, м	Среднее годовое понижение горных работ (м) при числе одновременно отрабатываемых этажей		
	1	2	3
До 500	15…25	25…35	30…50
500…1000	15…25	20…30	25…35
1000…1500	12…18	15…20	–
Более 1500	10…15	12…18	–

Примечание. При разработке колчеданных месторождений, требующих в целях предупреждения возникновения эндогенных пожаров проведения профилактических мероприятий, к указанной величине годового понижения горных работ вводится правочный коэффициент 0,85…0,90.

Таблица П.2.2

Среднее годовое понижение горных работ для рудников чёрной металлургии

Горизонтальная эксплуатационная площадь рудных тел, тыс. м^2	Годовое понижение горных работ, м
10…20	30…25
20…50	25…20
50…100	20…15
100…200	15…12
200…400	12…18

Таблица П.2.3

Минимальный срок существования рудника (без обогатительной фабрики) с учётом развития и затухания

Годовая проектная мощность рудника, млн т	0,1…0,5	0,5…1,0	1,0…3,0	3,0…5,0	5,0…6,0	7,0…10,0	10,0…15,0
Минимальный срок существования рудника, лет	10…20	20…25	25…30	30…35	35…40	40…45	45…50

Примечание. Если рудник входит в состав ГОКа или другой производственной единицы, включающей в себя обогатительную фабрику, табличное значение срока его существования следует увеличить на 20…30 %.

Приложение 3

РЕКОМЕНДУЕМЫЕ ТИПЫ ОКОЛОСТВОЛЬНЫХ ДВОРОВ ГЛАВНЫХ РУДОПОДЪЁМНЫХ СТВОЛОВ И ИХ ОБЪЁМЫ

Годовая производитель-ность рудника, млн т	Число стволов, обслуживаемых околоствольным двором	Тип подъёма	Тип околоствольного двора	Объём околоствольного двора (без камер и бункеров), $м^3$
0,10…0,15	1	Клетевой (1 – 2 клети)	Тупиковый односторонний	500…600
0,15…0,30	1	Клетевой (2 клети)	Тупиковый двухсторонний, кольцевой	1200…1400
0,30…0,40	1	Скипо-клетевой	Тупиковый двухсторонний, кольцевой	1400…1600
0,40…1,00	1	Скиповой (2 скипа) и клетевой или скипо-клетевой	Тупиковый двухсторонний, кольцевой	1500…2500 и более
1,00…2,00	1	Скиповой и клетевой	Кольцевой	4000…6000
2,00 и более	2	То же	То же	8000 и более

Приложение 4

ОБЛАСТЬ ПРИМЕНЕНИЯ ПОДЗЕМНЫХ ДРОБИЛЬНЫХ КОМПЛЕКСОВ

Годовая производительность рудника, млн т	Тип дробилки и параметры приёмного отверстия, мм	Расчётный объём дробильного комплекса, тыс. $м^3$
1,0…1,4	Щековая, 900х1200 (ЩКД-7)	2,46
1,5…2,0	Щековая, 1200-1500 (ЩКД-8)	6,30
1,6…2,0	Конусная, 900 (ККД 900/160)	4,14
2,2…2,7	Конусная,1200 (ККД 1200/150)	5,51
5,0	Конусная, 1200 (две дробилки ККД 1200/180)	11,02

Приложение 5

РЕКОМЕНДУЕМЫЕ СПОСОБЫ ОТРАБОТКИ ЭЛЕМЕНТОВ БЛОКА

<table>
<tr><td rowspan="2">Система разработки</td><td colspan="4">Элементы блока</td></tr>
<tr><td>камера</td><td>междукамерный целик</td><td>потолочина</td><td>днище</td></tr>
<tr><td>Камерно-столбовая</td><td>Открыта</td><td>Не отрабаты-вается</td><td>–</td><td>–</td></tr>
<tr><td rowspan="3">Этажно-камерная</td><td>Открыта</td><td colspan="3">Массовое обрушение</td></tr>
<tr><td>Заполнена сухой закладкой или переизмельчён-ными породами</td><td colspan="3">Подэтажное обрушение</td></tr>
<tr><td>Заполнена твердеющей закладкой</td><td>Этажно-камерная</td><td>–</td><td>–</td></tr>
<tr><td rowspan="2">С подэтажной отбойкой</td><td>Открыта</td><td colspan="3">Массовое обрушение</td></tr>
<tr><td>Заполнена сухой закладкой или переизмельчён-ными породами</td><td colspan="3">Подэтажное обрушение</td></tr>
<tr><td rowspan="2">С отбойкой из магазина</td><td>Магазин заполнен рудой (отбойка в зажиме по мере выпуска магазина)</td><td>Подэтажное обрушение</td><td colspan="2">Массовое обрушение</td></tr>
<tr><td>Магазин выпущен</td><td colspan="3">Массовое обрушение</td></tr>
<tr><td>Потолкоуступная с распорной крепью</td><td>Открыта</td><td>Массовое обрушение</td><td>–</td><td>–</td></tr>
<tr><td>Этажное принудительное обрушение с компенсационными камерами</td><td>Компенсацион-ная камера открыта</td><td colspan="3">Массовое обрушение</td></tr>
<tr><td>Этажное принудительное обрушение со сплошной выемкой</td><td colspan="4">Послойная отбойка в зажатой среде</td></tr>
<tr><td>Этажное самообрушение</td><td colspan="4">Самообрушение массива блока</td></tr>
<tr><td>Подэтажное принудительное обрушение с донным выпуском</td><td colspan="4">Массовое обрушение секции</td></tr>
</table>

Окончание табл. прил. 5

<table>
<tr><td rowspan="2">Система разработки</td><td colspan="4">Элементы блока</td></tr>
<tr><td>камера</td><td>междукамерный целик</td><td>потолочина</td><td>днище</td></tr>
<tr><td>Подэтажное принудительное обрушение с торцовым выпуском</td><td colspan="4">Послойная отбойка в зажатой среде</td></tr>
<tr><td>Подэтажное самообрушение</td><td colspan="4">Самообрушение массива секции</td></tr>
<tr><td>Горизонтальные слои с закладкой[1]</td><td>Камера заполнена закладкой</td><td colspan="3">Подэтажное обрушение</td></tr>
<tr><td>Наклонные слои с закладкой[2]</td><td>Камера заполнена закладкой</td><td colspan="3">Система с креплением и закладкой</td></tr>
<tr><td>Нисходящая слоевая выемка с твердеющей закладкой</td><td colspan="4">Блок отрабатывается без разделения на элементы</td></tr>
<tr><td>Слоевое обрушение</td><td colspan="4">Одностадийная система разработки без разделения блока на элементы</td></tr>
</table>

Примечание: 1 - Возможно обрушение вмещающих пород.
2 - Вмещающие породы не обрушаются.

Приложение 6

ПРИМЕРНЫЕ СХЕМЫ МЕХАНИЗАЦИИ ОЧИСТНЫХ РАБОТ

Система разработки	Процессы				
	бурение шпуров или скважин	заряжание шпуров или скважин	погрузка	доставка	оборка и крепление кровли или боков
Камерно-столбовая	СБК	МЗШ	ПМ+Б	СВ АС	СТК
	ПР		Э	АС ПДМ(+АС) СК	ПР
Этажно-камерная	БС	МЗС	ПМ	СВ	–
			ПДМ		
			СК		
			ВДПУ	РТ	
С подэтажной отбойкой	БС	МЗС	ПМ	СВ	–
			ПДМ		
			ВДПУ	РТ	
С маганизированием руды	ПР ТП	МЗШ	ВДПУ	РТ	ПР
			ПМ	СВ РТ	
			ВЛ	РТ	
			СК		
Этажное принудительное обрушение с компенсационными камерами	БС СБК	МЗС	ПМ	СВ АС	–
			ПДМ		
Этажное принудительное обрушение со сплошной выемкой	БС СБК	МЗС	ПМ	СВ АС	–
			ПДМ		
Подэтажное обрушение с донным выпуском	СБК БС	МЗС	СК		–
			ВДПУ	К	
Подэтажное обрушение с торцовым выпуском	СБК БС	МЗС	ПМ	СВ	–
			ПДМ		
Горизонтальные слои с закладкой	ПР ТП СБК	МЗС	СК		ПР
			ПДМ		
Слоевое обрушение	ПР СБК Навесное буровое оборудование	МЗШ	СК		–
			ПДМ		

Примечание. Расшифровка индексов:

СБК – самоходная буровая каретка
БС – станок для бурения глубоких скважин
ПР – ручной или колонковой перфоратор
ТП – телескопический перфоратор
МЗШ – машина для зарядки шпуров
МЗС – машина для зарядки скважин
СТК – самоходная телескопическая каретка
ПДМ – погрузочно-доставочная машина
ВДПУ– вибрационно-доставочная погрузочная установка
ПМ – погрузочная машина
Э – экскаватор подземный
Б – бульдозер подземный
АС – автосамосвал подземный
РТ – рельсовый транспорт
СВ – самоходный вагон
ВЛ – вибролюк
К – конвейер
СК – скреперная установка

Приложение 7

ТЕХНИЧЕСКАЯ ХАРАКТЕРИСТИКА ОСЕВЫХ ВЕНТИЛЯТОРОВ МЕСТНОГО ПРОВЕТРИВАНИЯ

Тип вентилятора	Сечение проветриваемых выработок, $м^2$, не более	Длина проветривания, м, не более		Производительность в рабочей зоне, $м^3$/мин.	Масса, кг
		при работе одного вентилятора	при последовательной работе двух вентиляторов		
С электрическим приводом					
ВМ-3М	6,0	400	600	42…100	45
ВМ-4	7,2	400	700	50…155	107
СВМ-4М	8,0	400	700	65…130	108
СВМ-5М	10,0	400	700	110…230	175
ВМ-5	10,0	350	500	90…270	250
Проходка 500-2М	10,0	500	800	145… 225	265
СВМ-6М	16,0	600	1000	190…420	265
ВМ-6М	16,0	600	900	140…480	350
ВМ-8М	20,0	1000	1600	240…780	650
ВМ-12М	24,0	1000	1600	600…1920	2000
С пневматическим приводом					
ВМП-3М	2,0	150	250	25…100	35
ВМП-3М	4,0	250	450	45…160	50
ВМП-5М	6,0	400	600	80…280	75
ВМП-6М	16,0	600	1000	120…480	220

Приложение 8

РЕКОМЕНДУЕМОЕ БУРОВОЕ ОБОРУДОВАНИЕ

Вид буровых работ	Буровое оборудование при системе разработке				
	этажно-камерная с отбойкой нисходящими скважинами	блоковое принудительное обрушение с отбойкой вертикальными веерными скважинами		с подэтажной отбойкой и торцовым выпуском руды	
		машинная погрузка	торцовой выпуск	высота подэтажа до 15 м	высота подэтажа более 15 м
Образование воронок и траншей	СБУ–70 НКР–100м	ПБУ–80 СБУ–70 НКР–100м БШ–145	–	–	–
Образование отрезных щелей	НКР–100м ЛПС–3	НКР–100м ЛПС–3	СБУ–70 ПБУ–80	СБУ–70 ПБУ–80 НКР–100м	СБУ–70 ПБУ–80 НКР–100м
Обработка основных запасов блока	ЛРС–3 НКР–100м БШ–145	ЛПС–3 НКР–100м БШ–145	ЛПС–3 НКР–100м БШ–145	СБР–70 ПБУ–80	ПБУ–70 ПБУ–80 НКР–100м
Погашение целиков и потолочины	НКР–100м ЛПС–3	НКР–100м БШ–145 ЛПС–3	–	–	–

Приложение 9

ТИПЫ ВВ, ПРИМЕНЯЕМЫЕ НА РУДНЫХ ШАХТАХ

Породы крепкие и весьма крепкие	Породы средней крепости	Породы ниже средней крепости
Для шпуровых зарядов в проходческих забоях		
Гранулит АС-8 Гранулит АС-4 Граммонал А-8 Динафталит Зерногранулит 79/21 Детонит М Аммонит № 5-ЖВ Аммонал скальный № 3 Аммонит скальный № 1	Гранулит АС-8 Гранулит АС-4 Граммонал А-8 Динафталит Зерногранулит 79/21 Аммонал водоустойчивый Аммонит № 5-ЖВ Аммонал скальный № 3 Акванит 16	Гранулит АС-8 Гранулит АС-4 Гранулит М Динафталит Зерногранулит 79/21 Аммонал водоустойчивый
Для скважинных зарядов		
Граммонал А-8 Гранулит АС-8 Гранулит АС-4 Зерногранулит 79/21	Граммонал А-8 Гранулит АС-8 Гранулит АС-4 Зерногранулит 79/21	Граммонал А-8 Гранулит АС-8 Гранулит АС-4 Зерногранулит 79/21
Для шпуровых зарядов в очистных забоях		
Гранулит АС-8 Скальный аммонит № 2 Скальный аммонит № 1 Аммонал водоустойчивый Граммонал А-8 Детонит М	Гранулит АС-8 Гранулит АС-4 Акванит 16 Аммонал водоустойчивый Граммонал А-8	Гранулит АС-8 Гранулит АС-4 Игданит рудничного приготовления Аммонал водоустойчивый

Примечание. Граммонал А-8 применять в обводнённых породах всех категорий крепости. При наличии напорных вод вместо гранулированных ВВ предусматривать пластичные ВВ типа акванитов.

Приложение 10

РАСХОД ГРАНУЛИТА АС-8 В ОЧИСТНЫХ ЗАБОЯХ

Таблица П.10.1

Расход гранулита АС-8 в очистных забоях с двумя обнаженными плоскостями при выемочной мощности 3,5 м на рудниках чёрной металлургии

Коэффициент крепости руды по шкале проф. М. М. Протодьяконова	Расход ВВ на 1 м^3, кг
23…19	1,78
18…15	1,42
14…13	1,07
12…11	0,89
10…9	0,80
8…7	0,70
6…4	0,53
Менее 4	0,45

Примечания: 1. При определении расхода других ВВ вводить поправочные коэффициенты: для граммонала А–8, скального аммонита № 1 и скального аммонал № 3 – 0,90; для детонита М – 0,92; для водоустойчивого аммонита – 1,02; для гранулита АС–4 – 1,10; для акванита 16 – 1,20; для гранулита М – 1,27.

2. В очистных забоях с другой выемочной мощностью расход ВВ определяют с поправочными коэффициентами 0,85 и 0,8 при выемочной мощности 3,6…5,0 и свыше 5,0 м.

Таблица П.10.2

Расход гранулита АС-8 в очистных забоях с двумя обнажёнными плоскостями при выемочной мощности 1 м на рудниках цветной металлургии

Коэффициент крепости руды по шкале проф. М. М. Протодьяконова	Расход ВВ на 1 м^3 горной массы в плотном теле, кг
19…20	2,5
15…20	2,3
10…14	2,0
7…9	1,69
4…6	1,4
2…3	0,8

Примечания: 1. При определении расхода других типов ВВ вводить поправочные коэффициенты: для гранулита АС-4 – 1,089; для гранулита М и игданита – 1,26; для скального аммонала № 3, скального аммонита № 1, детонита М и граммонала А–8 – 0,9.

2. В очистных забоях с другой выемочной мощностью расход ВВ определять с поправочными коэффициентами, приведенными в табл. П.10.3.

Таблица П.10.3

Поправочные коэффициенты

Выемочная мощность, м	Значение поправочных коэффициентов	
	для горизонтальных шпуров	для вертикальных шпуров
до 1,0	1,1	1,15
1,0…1,5	1,0	1,0
1,5…2,0	0,9	0,92
2,0…2,5	0,8	0,87
Свыше 2,5	0,7	0,80

Приложение 11

РАСХОД ШПУРОМЕТРОВ НА 1 М³ ГОРНОЙ МАССЫ В ПРОХОДЧЕСКИХ ЗАБОЯХ

Коэффициент крепости руды по шкале проф. М. М. Протодьяконова	Расход шпурометров на 1 м³ горной массы в массиве (м) в проходческих забоях с одной обнажённой плоскостью при диаметре шпура 40 мм и использовании гранулита АС-8 при сечении выработки (м²)						
	менее 4	4…6	6…8	8…10	10…12	12…16	16…20
2…3	5,3	3,8	3,3	2,8	2,4	2,3	2,0
4…6	5,6	4,2	3,6	3,2	2,9	2,8	2,6
7…9	6,6	4,9	4,6	4,0	3,8	3,5	3,2
10…12	6,9	6,1	5,7	5,1	4,5	4,2	3,9
13…15	7,6	6,7	5,8	5,3	4,8	4,5	4,2
16…18	8,4	6,8	6,0	5,4	5,0	4,6	4,4
19…20	8,5	7,0	6,1	5,5	5,1	4,7	4,5

Примечание. Для других ВВ применять коэффициенты, указанные в табл. П.10.1.

Приложение 12

РАСХОД ШПУРОМЕТРОВ НА 1 М³ ГОРНОЙ МАССЫ В ОЧИСТНЫХ ЗАБОЯХ

Таблица П.12.1

Расход шпурометров на 1 м³ горной массы в очистных забоях с двумя обнажёнными плоскостями при выемочной мощности 3,5 м на рудниках чёрной металлургии

Коэффициент крепости руды по шкале проф. М. М. Протодьяконова	Расход шпурометров на 1 м³ горной массы в массиве (м) при диаметре шпуров (мм)				
	32	36	40	43	46
22…19	3,2	2,8	2,5	2,2	2,0
18…15	2,6	2,2	2,0	1,8	1,6
13…14	2,1	1,8	1,6	1,4	1,2
11…12	1,8	1,4	1,3	1,2	1,0
9…10	1,4	1,2	1,1	0,9	0,8
7…9	1,1	0,9	0,8	0,7	0,6
4…6	0,9	0,7	0,6	0,5	0,4
Менее 4	0,8	0,5	0,5	0,4	0,3

Примечания: 1. В забоях с другими размерами выемочного пространства расход шпурометров определять с учётом коэффициентов, приведенных в табл. П.10.1.
2. При применении других ВВ применять поправочные коэффициенты, приведенные в табл. П.10.1.
3. Расход шпурометров на 1 м³ горной массы при трёх обнажённых плоскостях определять с учётом поправочного коэффициента 0,65.

Таблица П.12.2

Расход шпурометров на 1 м ^{3} горной массы в очистных забоях с двумя обнажёнными плоскостями при выемочной мощности 1 м на рудниках цветной металлургии

Коэффициент крепости руды по шкале проф. М. М. Протодьяконова	Расход шпурометров на 1 м ^{3} горной массы в массиве (м) при диаметре шпуров (мм)			
	32	36	40	46
19…20	4,0	3,2	2,7	1,4
15…18	3,6	2,9	2,4	1,8
14…16	3,0	2,5	2,0	1,5
7…9	2,5	2,0	1,7	1,2
4…6	2,1	1,7	1,4	1,0
2…3	2,0	1,6	1,3	1,0

Примечания: 1. В очистных забоях с другой выемочной мощностью расход шпурометров определять с поправочными коэффициентами, приведенными в табл. П.10.1.

2. При трёх обнажённых плоскостях и применении других типов ВВ применять поправочные коэффициенты, указанные в примечании к табл. П.10.1.

3. Расход ВВ при трёх обнажённых плоскостях определять с поправочным коэффициентом 0,65.

Приложение 13

УДЕЛЬНЫЙ РАСХОД ГРАНУЛИТА АС-8

Таблица П.13.1

Удельный расход гранулита АС-8 в очистных забоях [10]

Размер кондиционного куска, мм	Выход негабарита, %	Удельный расход ВВ в очистных забоях (кг/м^3) при коэффициенте крепости руды по шкале проф. М. М. Протодъяконова					
		4…6	6…8	8…10	10…12	12…16	16…18
400	2	1,98	2,23	2,46	2,65	2,93	3,15
	4	1,56	1,74	1,90	2,04	2,23	2,51
	6	1,38	1,53	1,66	1,77	1,92	2,15
	8	1,27	1,40	1,50	1,61	1,74	1,94
	10	1,20	1,31	1,41	1,50	1,62	1,79
	12	1,14	1,25	1,34	1,42	1,53	1,68
600	2	1,74	1,95	2,15	2,31	2,54	2,73
	4	1,40	1,55	1,68	1,80	1,95	2,10
	6	1,25	1,37	1,48	1,57	1,70	1,82
	8	1,15	1,26	1,35	1,44	1,55	1,65
	10	1,09	1,19	1,27	1,35	1,45	1,53
	12	1,05	1,13	1,21	1,28	1,37	1,45
800	2	1,61	1,80	1,96	2,11	2,31	2,49
	4	1,30	1,44	1,55	1,66	1,80	1,92
	6	1,17	1,28	1,37	1,46	1,57	1,67
	8	1,09	1,18	1,26	1,34	1,44	1,52
	10	1,03	1,12	1,19	1,26	1,35	1,42
	12	0,99	1,07	1,14	1,20	1,28	1,35
1000	2	1,51	1,69	1,84	1,97	2,15	2,31
	4	1,24	1,36	1,47	1,56	1,69	1,80
	6	1,08	1,22	1,30	1,38	1,48	1,58
	8	1,04	1,13	1,20	1,27	1,36	1,44
	10	0,99	1,07	1,14	1,19	1,28	1,35
	12	0,95	1,02	1,10	1,14	1,22	1,28
1200	2	1,45	1,61	1,75	1,88	2,08	2,20
	4	1,19	1,31	1,41	1,49	1,61	1,72
	6	1,08	1,17	1,25	1,32	1,42	1,50
	8	1,00	1,09	1,16	1,22	1,31	1,38
	10	0,96	1,04	1,10	1,15	1,23	1,29
	12	0,93	0,99	1,05	1,10	1,17	1,23

Примечания: 1. При использовании других типов ВВ следует вводить поправочный коэффициент, равный отношению работоспособности гранулита АС-8 к работоспособности применяемого ВВ: для гранулита А-4 – 1,05; для детонита-М, скального аммонита № 1, скального аммонала № 3 – 0,9; для нафталита – 1,25 и т. п.

2. Для действующих предприятий с учётом их опыта работы и горнотехнических условий, удельный расход ВВ может быть уточнён.

Таблица П.13.2

Удельный расход гранулита АС-8 на вторичное дробление [10

Выход негабарита, %	Удельный расход ВВ на вторичное дробление (кг/м^3) при коэффициенте крепости руды по шкале проф. М. М. Протодъяконова						
	2…6	6…8	8…10	10…12	12…16	16…18	18…20
1	0,090	0,095	0,100	0,105	0,110	0,115	0,120
3	0,130	0,134	0,138	0,142	0,146	0,149	0,150
5	0,170	0,175	0,180	0,185	0,190	0,195	0,200
7	0,300	0,320	0,330	0,360	0,370	0,390	0,400
9	0,360	0,370	0,390	0,410	0,440	0,460	0,480
11	0,420	0,440	0,460	0,480	0,510	0,540	0,560

Примечание. При использовании других типов ВВ следует вводить поправочный коэффициент, равный отношению работоспособности гранулита АС-8 к работоспособности применяемого ВВ: для гранулита А-4 – 1,05; для детонита-М, скального аммонита № 1, скального аммонала № 3 – 0,9; для нафталита – 1,25 и т. п.

Приложение 14

СРЕДНЯЯ ПЛОТНОСТЬ ЗАРЯДОВ ВВ В СКВАЖИНАХ ПРИ ИХ МЕХАНИЗИРОВАННОМ ЗАРЯЖАНИИ

Типы ВВ	Средняя плотность ВВ в заряде, г/см^3
Гранулит АС-8	1,1…1,2
Гранулит АС-4	1,1…1,2
Граммонал А-8	1,0
Зерногранулит 79/21	1,0…1,1
Игданит	1,5
Водоустойчивый аммонал	0,9

Приложение 15

РАСХОД ВВ НА 1 М СКВАЖИНЫ [10]

Диаметр скважины, мм	Расход ВВ на 1 м длины скважины, кг				
	гранулированного при плотности заряжания, г/см^3				патронированного
	1,0	1,1	1,2	1,3	
55	2,38	2,62	2,85	3,09	2,3
65	3,32	3,65	3,98	4,31	3,2
75	4,42	4,86	5,30	5,74	4,0
85	5,67	6,24	6,81	7,37	4,5
105	8,66	9,52	10,39	11,25	6,5
150	17,66	19,43	21,19	22,96	12,5

Приложение 16

ОТНОСИТЕЛЬНАЯ ДЛИНА ЗАРЯДА ВВ В СКВАЖИНЕ [10]

Глубина скважины, м	Относительная длина заряда ВВ от глубины скважины, принимаемой за единицу
5	0,7
10	0,8
30 и более	0,9

Приложение 20

СХЕМА РАСПОЛОЖЕНИЯ ЧЕРТЕЖЕЙ НА ЛИСТЕ ФОРМАТА А1

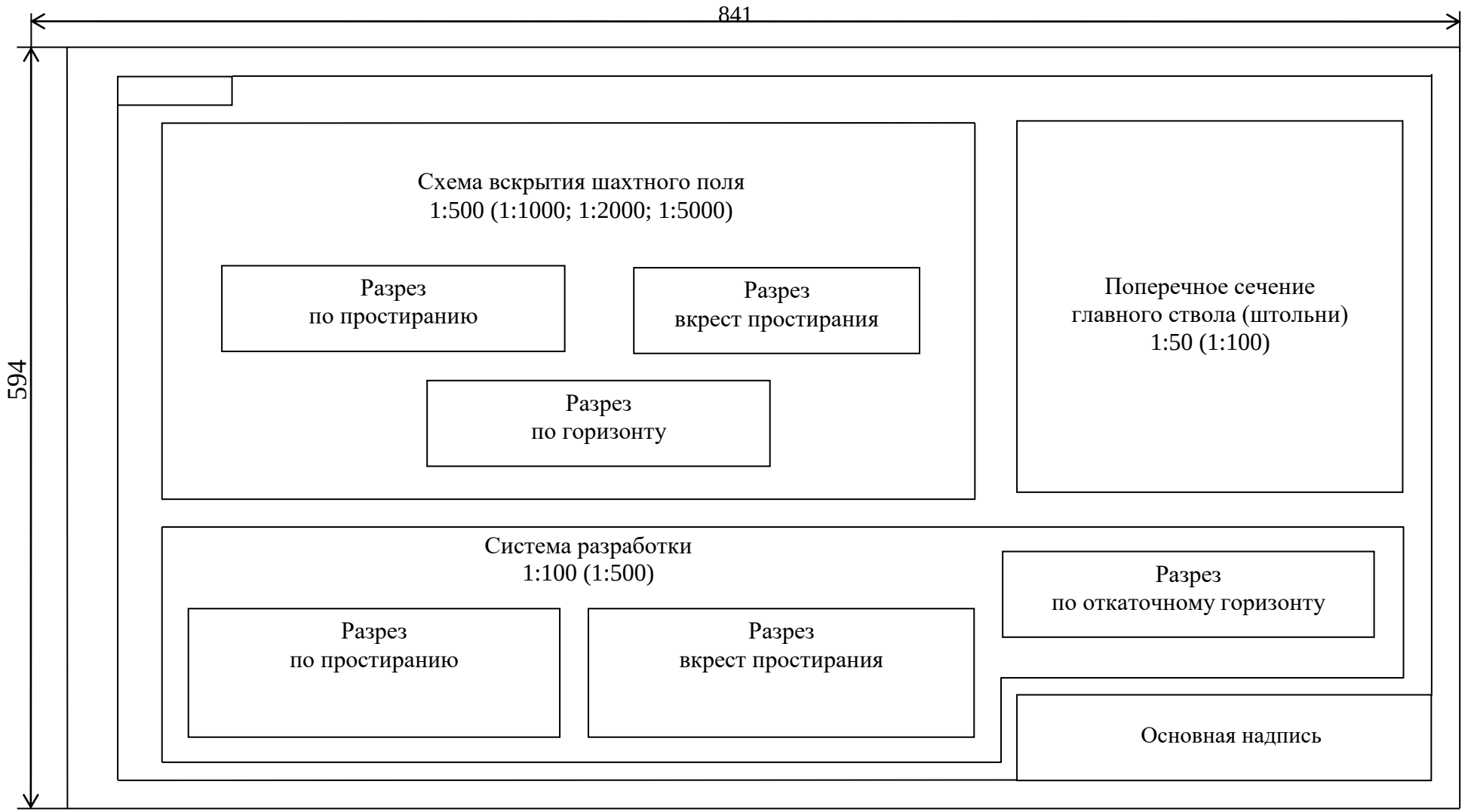

Приложение 21

ПРИМЕР ЗАПОЛНЕНИЯ УГЛОВОЙ НАДПИСИ ЧЕРТЕЖА



Приложение 22

ОБРАЗЕЦ ОФОРМЛЕНИЯ ТИТУЛЬНОГО ЛИСТА

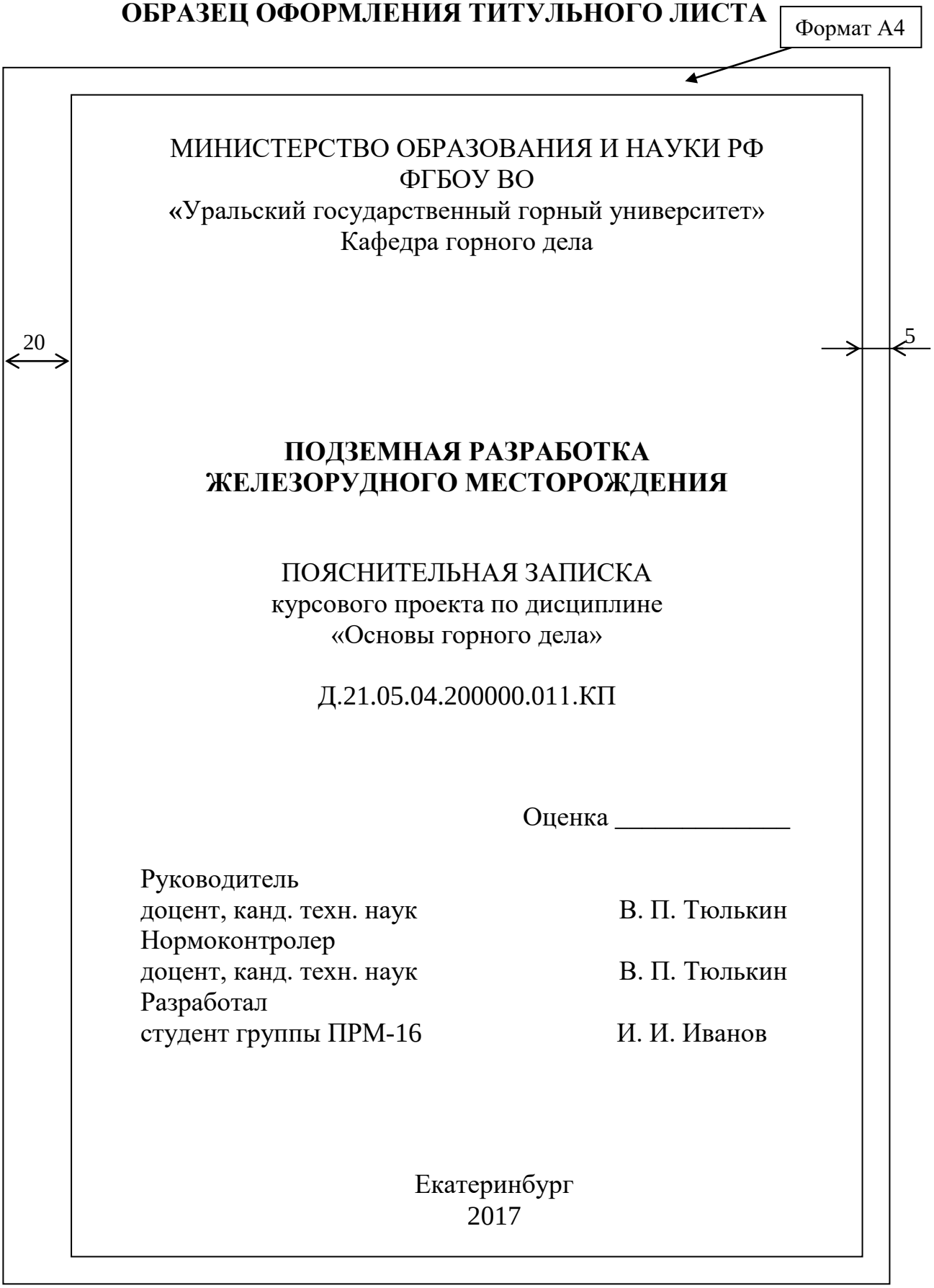

МИНИСТЕРСТВО ОБРАЗОВАНИЯ И НАУКИ РФ
ФГБОУ ВО
«Уральский государственный горный университет»
Кафедра горного дела

ПОДЗЕМНАЯ РАЗРАБОТКА ЖЕЛЕЗОРУДНОГО МЕСТОРОЖДЕНИЯ

ПОЯСНИТЕЛЬНАЯ ЗАПИСКА
курсового проекта по дисциплине
«Основы горного дела»

Д.21.05.04.200000.011.КП

Оценка _____

Руководитель
доцент, канд. техн. наук В. П. Тюлькин
Нормоконтролер
доцент, канд. техн. наук В. П. Тюлькин
Разработал
студент группы ПРМ-16 И. И. Иванов

Екатеринбург
2017

Приложение 23

ОБРАЗЕЦ ОФОРМЛЕНИЯ СТРАНИЦЫ “ВВЕДЕНИЕ” ПОЯСНИТЕЛЬНОЙ ЗАПИСКИ

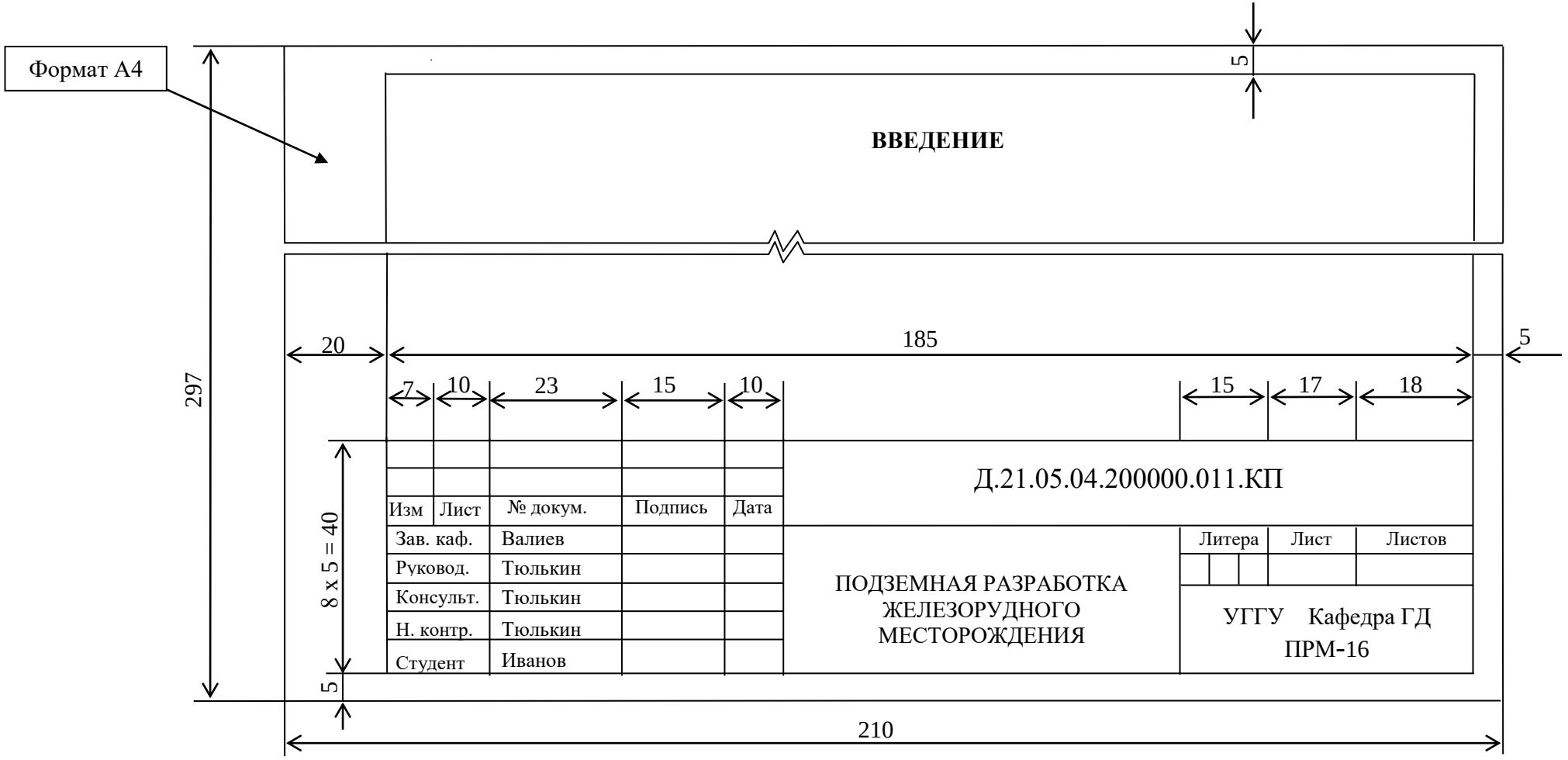

Приложение 24

ОБРАЗЕЦ ОФОРМЛЕНИЯ СТРАНИЦ РАЗДЕЛОВ ПОЯСНИТЕЛЬНОЙ ЗАПИСКИ



Учебное издание

Виталий Павлович Тюлькин

ПОДЗЕМНАЯ РАЗРАБОТКА РУДНЫХ МЕСТОРОЖДЕНИЙ

Учебно-методическое пособие
по выполнению курсового проекта
по дисциплине «Основы горного дела»
для студентов специальности
21.05.04 – Горное дело

Редактор *В. В. Баклаева*
Компьютерная верстка *автора*

Подписано в печать
Бумага писчая. Формат бумаги 60х84 1/16.
Гарнитура Times New Roman. Печать на ризографе.
Печ. л. 4,8. Уч.-изд. л. 4,49. Тираж 150 экз. Заказ №

Издательство УГГУ
620144, г. Екатеринбург, ул. Куйбышева, 30
ФГБОУ ВО «Уральский государственный горный университет»
Отпечатано с оригинал-макета
в лаборатории множительной техники УГГУ

Министерство науки и высшего образования
Российской Федерации

Федеральное государственное бюджетное образовательное учреждение высшего образования
«Уральский государственный горный университет»

А. М. Вандышев, В. В. Потапов

ОСНОВЫ ГОРНОГО ДЕЛА. ПОДЗЕМНАЯ ГЕОТЕХНОЛОГИЯ

Учебно-методическое пособие

по выполнению практических работ по дисциплине
«Основы горного дела»
для студентов специальности 21.05.04 Горное дело специализации
«Технологическая безопасность и горноспасательное дело»

Екатеринбург
2019

Министерство науки и высшего образования Российской Федерации

Федеральное государственное бюджетное образовательное учреждение высшего образования
«Уральский государственный горный университет»

Одобрено
Методической комиссией
горно-технологического факультета
« 19 » апреля 2019 г.
Председатель комиссии

_____ Колчина Н. В.
(подпись)

А. М. Вандышев, В. В. Потапов

ОСНОВЫ ГОРНОГО ДЕЛА. ПОДЗЕМНАЯ ГЕОТЕХНОЛОГИЯ

Учебно-методическое пособие

по выполнению практических работ по дисциплине
«Основы горного дела»
для студентов специальности 21.05.04 Горное дело специализации
«Технологическая безопасность и горноспасательное дело»

Издание УГГУ Екатеринбург, 2019

УДК 622.34
В 17

Рецензент: Беркович В. Х., канд. техн. наук, доцент кафедры ГД
(ФГБОУ ВО «Уральский государственный горный университет»)

Учебно-методическое пособие рассмотрено на заседании кафедры горного дела 17 апреля 2019 (протокол № 7-17.04.2019) и рекомендовано для издания в УГГУ.

Вандышев А. М. , Потапов В. В.

В 17 ОСНОВЫ ГОРНОГО ДЕЛА. ПОДЗЕМНАЯ ГЕОТЕХНОЛОГИЯ.

Учебно-методическое пособие по выполнению практических работ по дисциплине «Основы горного дела» для студентов специальности 21.05.04 Горное дело специализации «Технологическая безопасность и горноспасательное дело»

Изложены теоретические основы, методические указания и задания по практическим работам. Приведены примеры выполнения работ.
Учебное пособие составлено в соответствии с требованиями Федерального государственного образовательного стандарта высшего образования по специальности 21.05.04 Горное дело специализации «Технологическая безопасность и горноспасательное дело»

© Уральский государственный
горный университет, 2019
© Вандышев А. М., 2019
Потапов В. В., 2019

1. ИЗУЧЕНИЕ ФОРМ И ЭЛЕМЕНТОВ ЗАЛЕГАНИЯ ПОЛЕЗНЫХ ИСКОПАЕМЫХ

Цель работы. Закрепление и углубление знаний студентов по условиям и элементам залегания угольных пластов, а также привитие студентам навыков по определению основных параметров залегания полезных ископаемых.

Теоретические основы выполнения работы.

По форме залегания месторождения твердых полезных ископаемых подразделяются на правильные и неправильные.

К правильным месторождениям относятся пласты (рис. 1.1, *а*) и пластообразные залежи.

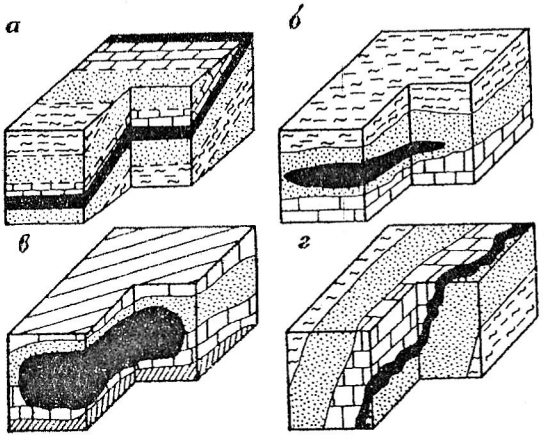

Рис .1.1. Форма залегания полезных ископаемых в недрах:
а – пласт; *б* – линза; *в* – гнездо; *г* – жила

Пластом называется плитообразная залежь, имеющая значительное распространение в земной коре и ограниченная двумя более или менее параллельными плоскостями. Весьма тонкие пласты, не разрабатываемые вследствие малой мощности (до 0,4 м), называются прослойками. Плоскости соприкосновения пластов отдельных пород называются плоскостями напластования.

Породы, залегающие над пластом полезного ископаемого, называются кровлей или висячим боком, залегающие ниже пласта, – почвой или лежачим боком.

Пласты могут иметь однородное (простое) и сложное строение (рис. 1.2). Тонкие слои пустой породы, заключенные в пласте, называются прослойками.

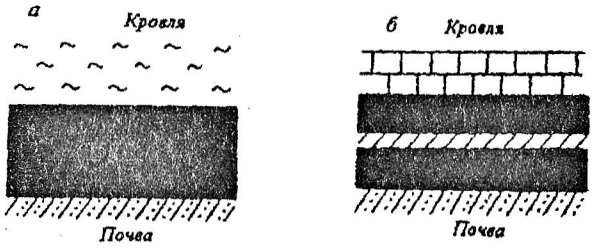

Рис. 1.2. Строение пластов:
а – простое; *б* - сложное

Правильную форму залегания обычно имеют месторождения полезных ископаемых осадочного происхождения (уголь, горючие сланцы, различные соли, гипс, марганцевые руды и т. п.).

Часть пласта, выходящая на земную поверхность или находящаяся неглубоко от нее под наносами, называется выходом пласта под наносы. Пласты угля залегают согласно, если они в земной коре расположены параллельно друг другу. Несколько согласно залегающих пластов составляют свиту.

К неправильным месторождениям относятся линзы (рис. 1.1, *б*), гнезда (рис. 1.1, *в*), жилы (рис. 1.1, *г*). Неправильную форму залегания имеют, как правило, рудные месторождения.

Жилой называется заполненная минеральным веществом трещина в земной коре. Жилы бывают простые и сложные. Ответвления от жил называют апофизами.

Такие формы залегания, как линзы, гнезда, штоки, представляют собой полости в земной коре, заполненные минеральным веществом. Они отличаются друг от друга формой и размерами. Такую форму залегания имеют месторождения железных, медных, полиметаллических и других руд.

Пласты горных пород в период образования залегали более или менее горизонтально, но под действием тектонических (горообразовательных) процессов, протекавших в земной коре, первоначальное залегание пород нарушалось в той или иной степени. В некоторых районах пласты оказались собранными в складки. Они могут занимать любое положение в земной коре.

Нарушения нормального залегания пластов называются дислокациями. Дислокации без разрыва сплошности называются пликативными, с разрывом сплошности – дизъюнктивными.

К пликативным нарушениям относятся утолщения и утонения пластов, а также складчатость (рис. 1.3).

В разрезе складки в горизонтальной плоскости в центре расположено **ядро**, а вокруг – боковые части или **крылья** складки. Если в ядре залегают более молодые породы, чем в крыльях, то складку называют синклинальной или сокращенно **синклиналью** (см. рис. 1.3, *а*).

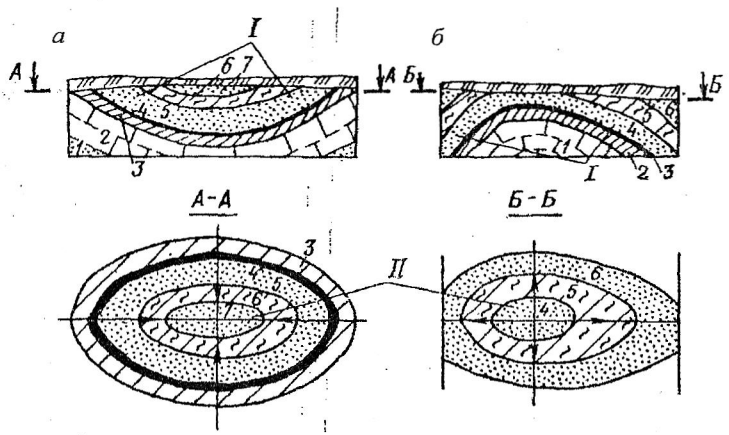

Рис. 1.3. Синклинальная (*а*) и антиклинальная (*б*) складки угольного пласта и вмещающих пород (стрелками на плане показано падение крыльев складок):
I - крылья складки; *II* - ядро складки; *1 - 7* – номера слоев горных пород в порядке убывания их геологического возраста

Если ядро складки сформировано более древними породами, чем крылья, то такую складку называют антиклинальной или **антиклиналью** (рис. 1.3, *б*). В синклинальной складке падение направлено к ядру, в антиклинальной – от ядра к ее краевым частям.

К дизъюнктивным (разрывным) нарушениям относят сброс, взброс, надвиг, сдвиг, грабен, горст. Для дизъюнктивного нарушения характерно наличие поверхности внутри горного массива, по которой произошли разрыв и последующие перемещения блоков сместителя. Породы, залегающие над сместителем, называют его висячим крылом, под сместителем - лежачим крылом. Угол между плоскостью сместителя и горизонтальной плоскостью называют углом падения сместителя.

Сброс образуется в том случае, если породы висячего крыла в результате тектонических движений оказываются опущенными по отношению к породам лежачего крыла (рис. 1.4, *а*).

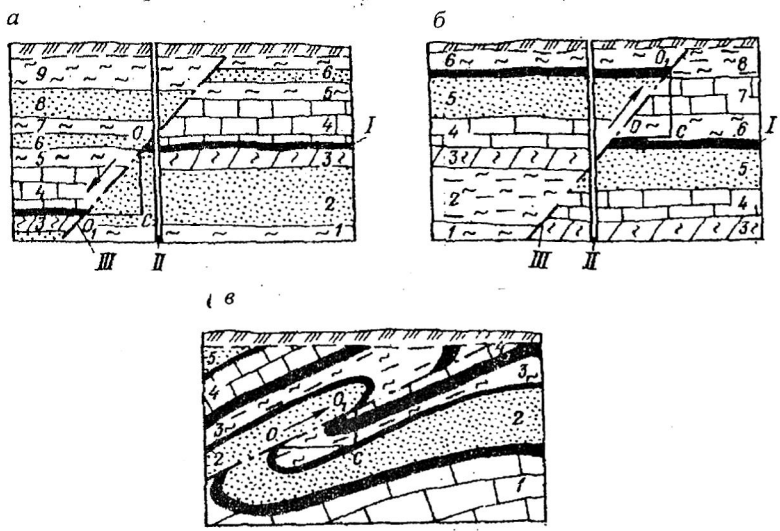

Рис.1.4. Сброс (*а*), взброс (*б*) и надвиг (*в*) пород:
1 - 9 - номера слоев горных пород в порядке убывания их геологического возраста; *I* – угольный пласт; *II* – разведочная скважина; *III* – след плоскости смещения

Взброс – такое разрывное нарушение залегания пласта, когда породы висячего крыла смещены вверх над породами лежачего крыла (рис. 1.4, *б*). Плоскость смещения при взбросе называют взбрасывателем. Для безошибочного распознавания типа нарушения следует пронумеровать слои пород и пласты в порядке убывания их геологического возраста и через плоскость смещения мысленно провести вертикальную скважину. При сбросе по линии скважины наблюдается пропуск слоев или пластов, при взбросе – их повторение.

Надвиг – взброс, у которого плоскость взбрасывателя наклонена на угол до 45° при значительном горизонтальном смещении взброшенного крыла (рис. 1.4, *в*). Сдвиг – разрыв с перемещением (раздвижкой) крыльев в горизонтальном направлении. Грабен и горст представляют собой блокообразное опускание и поднятие горных пород. Каждый из них имеет два разрыва и три крыла.

Перемещение какой-либо точки горных пород от начального ее положения по горизонтали (отрезок A_1M) называют горизонтальной, по вертикали (отрезок AM) – вертикальной амплитудой нарушения. На рис. 1.5 показаны элементы разрывных нарушений: простирание, характеризуемое азимутом линии простирания, и падение, характеризуемое углом падения, азимутом линии падения и амплитудой.

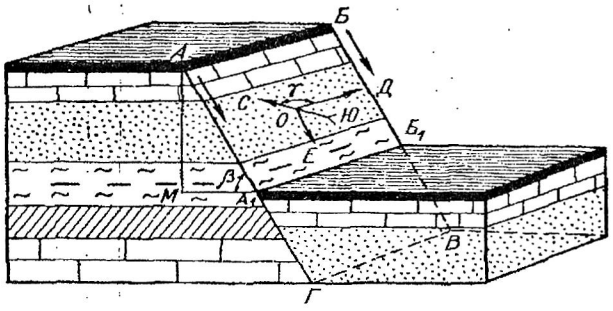

Рис.1.5. Элементы залегания геологического нарушения пласта типа сброса:
АБВГ – плоскость сместителя; *ОД* и *ОЕ* – соответственно простирание и падение сбрасывателя; *АМ* и MA_1 - соответственно вертикальная и горизонтальная амплитуды нарушения; γ - азимут линии простирания; β – угол падения сбрасывания

Для правильного выбора способа, технологии и средств механизации ведения горных работ важно возможно точнее знать не только форму, простирание, падение и мощность угольных пластов, но и тип, число и элементы залегания геологических нарушений.

Положение пластов в земной коре определяется элементами их залегания. К ним относятся простирание, угол падения и мощность.

Положение пласта в пространстве определяется линией простирания – линией пересечения пласта с любой горизонтальной плоскостью (рис. 1.6). Направление линии простирания в пространстве принято называть простиранием пласта. Так как линия простирания всегда лежит в горизонтальной плоскости, то на плане ее длина изображается без искажений.

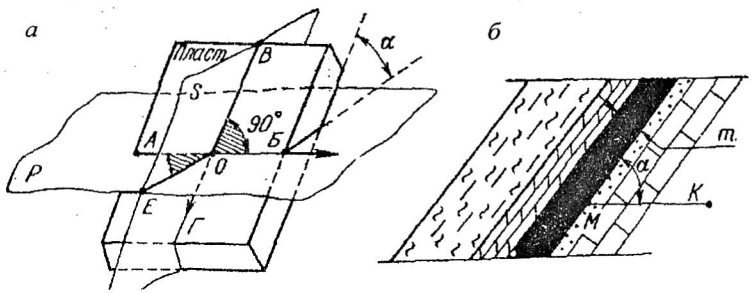

Рис. 1.6. Элементы залегания угольного пласта:
а – общий вид; *б* – вертикальный разрез, проведенный перпендикулярно к линии простирания; *Р* – горизонтальная плоскость; *S* - вертикальная плоскость; *ЕО, МК* – линии вкрест простирания; *α* – угол падения; *m* – мощность пласта; $\angle AOE = 90°$

Направление простирания пласта определяется углом, который составляет линия простирания с меридианом.

Линия, лежащая в плоскости пласта перпендикулярно линии простирания, называется линией падения, а само направление этой линии – падением пласта.

Угол, который составляет линия падения пласта с горизонтальной плоскостью, называется углом падения пласта.

В зависимости от формы залегания и способа разработки полезных ископаемых их делят на горизонтальные, пологие, крутонаклонные и крутые (табл. 1.1).

Таблица 1.2

Классификация залежей полезных ископаемых по мощности

Тип пласта (залежи) по мощности	Мощность, м			
	угольных пластов			рудных месторождений
	при подземной разработке	при открытой разработке		
		горизонтальные и пологие	наклонные и крутые	
Весьма тонкий	до 0,7	-	-	до 0,6
Весьма малой мощности	-	до 3-5	до 15-25	-
Тонкий	0,71-1,2	-	-	0,6-2
Малой мощности	-	6-20	25-75	-
Средней мощности	1,21-3,5	20-40	75-100	2-5
Мощный	> 3,5	-	-	5-20
Весьма мощный	-	-	-	>20
Большой мощности	-	> 40	>100	-

Содержание и порядок выполнения работы

Первоначально студенты должны ознакомиться с теоретическими основами работы. Затем по планам горных работ они знакомятся с правилами нанесения элементов залегания пластов, изучают их структурные колонки, устанавливают наличие и вид геологических нарушений

При работе с планами и схемами горных работ студенты осуществляют зарисовку структурных колонок пластов, геологических нарушений (по указанию преподавателя) с основными элементами их залегания.

Далее следует ознакомиться с примерами и выполнить соответствующие расчеты для заданных преподавателем условий.

Пример 1. *Мощность угольного пласта* $m = 2,5$ *м, угол падения* $\alpha = 20°$. *Определить горизонтальную* $m_г$ *и вертикальную* $m_в$ *мощности пласта.*

Решение.

$$m_г = \frac{2,5}{\sin 20°} = \frac{2,5}{0,342} = 7,2 \text{ м};$$

$$m_в = \frac{2,5}{\cos 20°} = \frac{2,5}{0,946} = 2,6 \text{ м}.$$

Пример 2. *Из данных геологоразведочных работ известны значения вертикальной мощности* $m_в$ *= 3,0 м и угла падения пласта* α=25 °. *Определить истинную* m *и горизонтальную* $m_г$ *мощности пласта*

Решение.

$$m = 3,0 \cdot \cos 25° = 3,0 \cdot \cos 25° = 3,0 \cdot 0,914 = 2,75 \text{ м};,$$

$$m_г = \frac{2,75}{\sin 25°} = \frac{2,75}{0,42} = 6,5 \text{ м}$$

Контрольные вопросы

1. Что такое угольный пласт?
2. Что называется простиранием пласта?
3. Что называется углом падения пласта?
4. Приведите классификацию угольных пластов по углу падения.
5. Приведите классификацию угольных пластов по мощности.
6. Какие угольные пласты относятся к угольным пластам сложного строения?
7. Что называется истинной мощностью пласта?
8. Чем принципиально различаются группы пликативных и дизъюнктивных нарушений?
9. Чем отличается синклиналь от антиклинали?
10. Чем отличается сброс от взброса?

Рекомендуемая литература

1. Основы горного дела: учебник для вузов / В. П. Егоров [и др.] – М.: Изд-во МГУ, 2000. – 408 с.

2. ИЗУЧЕНИЕ ФОРМ И ЭЛЕМЕНТОВ ШАХТНЫХ ПОЛЕЙ

Цель работы. Закрепление знаний о формах и элементах шахтных полей на примерах реально существующих шахт, а также приобретение навыков по определению размеров шахтного поля по простиранию и падению и построения по разведочным линиям геологических разрезов вкрест простирания пластов.

Теоретические основы выполнения работы. Промышленное предприятие, предназначенное для разработки или разведки месторождений полезных ископаемых, называют **горным предприятием**. Горное предприятие, осуществляющее добычу угля подземным способом, называют **шахтой**. Месторождение или его часть, отводимая для разработки одной шахте, называется **шахтным полем**.

Шахтное поле имеет границы по восстанию, падению и простиранию (рис. 2.1).

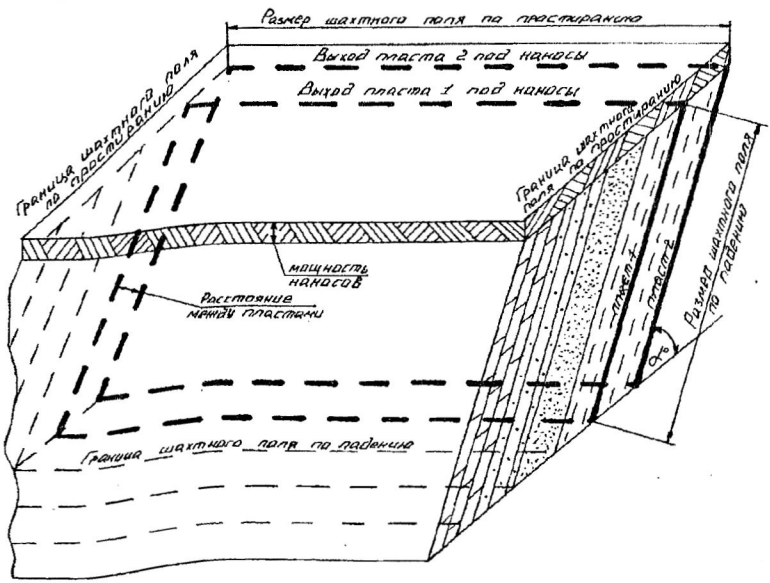

Рис. 2.1. Элементы шахтного поля

Границы шахтного поля могут быть фиксированными и условными. Форма шахтных полей может быть различной. Если все месторождение разрабатывают только одной шахтой, то его форма предопределяет конфигурацию шахтного поля, а границы месторождения и шахтного поля совпадают. Если же месторождение делят на несколько шахтных полей, то при выдержанных элементах залегания пластов шахтному полю по возможности придают форму прямоугольника, вытянутого по простиранию.

При невыдержанных элементах залегания пластов и в случае, если в пределах месторождения имеются крупные геологические нарушения, а также охранные целики под зданиями и сооружениями и водоемами, шахтные поля могут иметь самую разнообразную конфигурацию (рис. 2.2). Их границы в данном случае являются фиксированными.

Параметрами шахтного поля являются размеры по простиранию и падению. Размером по простиранию (S) называется наибольшее расстояние между боковыми границами шахтного поля.

Размером по падению (H) называется наибольшее расстояние между верхней и нижней границами шахтного поля в плоскости пласта.

Размеры полей угольных шахт колеблются в широких пределах. На пологих пластах они составляют 3 - 10 км по простиранию и до 2 - 3 км по падению, при наличии в шахтном поле мощных крутых пластов – 3 - 4 км по простиранию и до 0,7 - 1,5 км по падению.

Шахтное поле со всеми расположенными в их пределах выработками изображают на специальных (маркшейдерских) планах:
при пологом, наклонном и крутонаклонном залегании пластов в виде проекции на горизонтальную плоскость, при крутом падении – на вертикальную плоскость (рис. 2.3). Возможна проекция и на плоскость, параллельную пласту. Пласты угля вычерчивают с соблюдением их истинного угла падения.

На маркшейдерские планы обычно наносят и изогипсы пласта (рис. 2.4). Изогипсы представляют собой линии пересечения почвы (или кровли) пласта с мысленно проводимыми на одинаковом расстоянии одна от другой горизонтальными плоскостями. изогипсы проводят через 10, 50 и даже 100 м в зависимости от угла падения и

принятого масштаба. Каждая изогипса имеет свою относительную отметку.

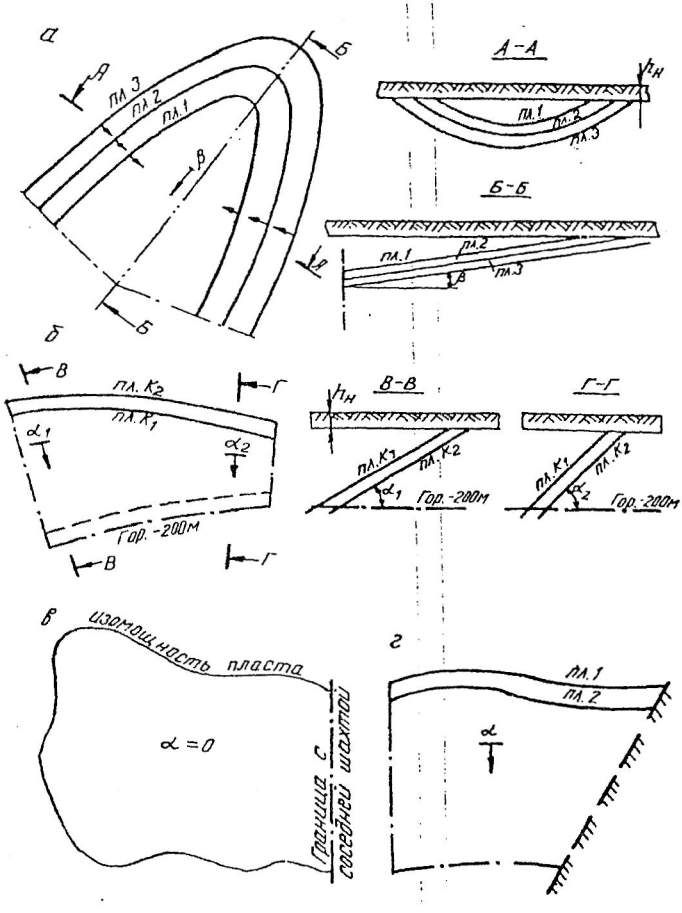

Рис. 2.2. Формы шахтных полей:
при синклинальной складке с наклонной осью (*а*); с переменным простиранием и углом падения пласта (*б*); при горизонтальном залегании пласта (*в*); при разрывных тектонических нарушениях (*г*)

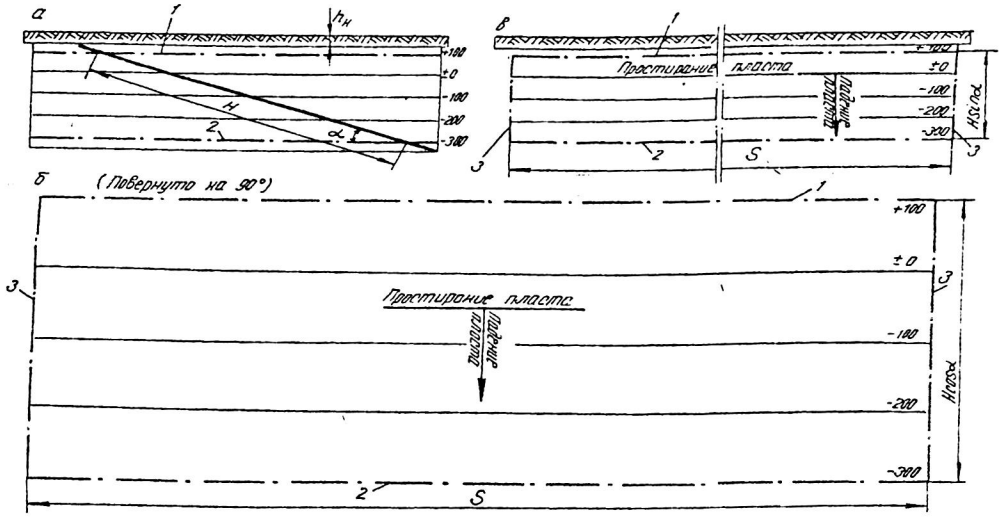

Рис. 2.3. Разрез по падению (*а*), горизонтальная (*б*) и вертикальная (*в*) проекции шахтного поля

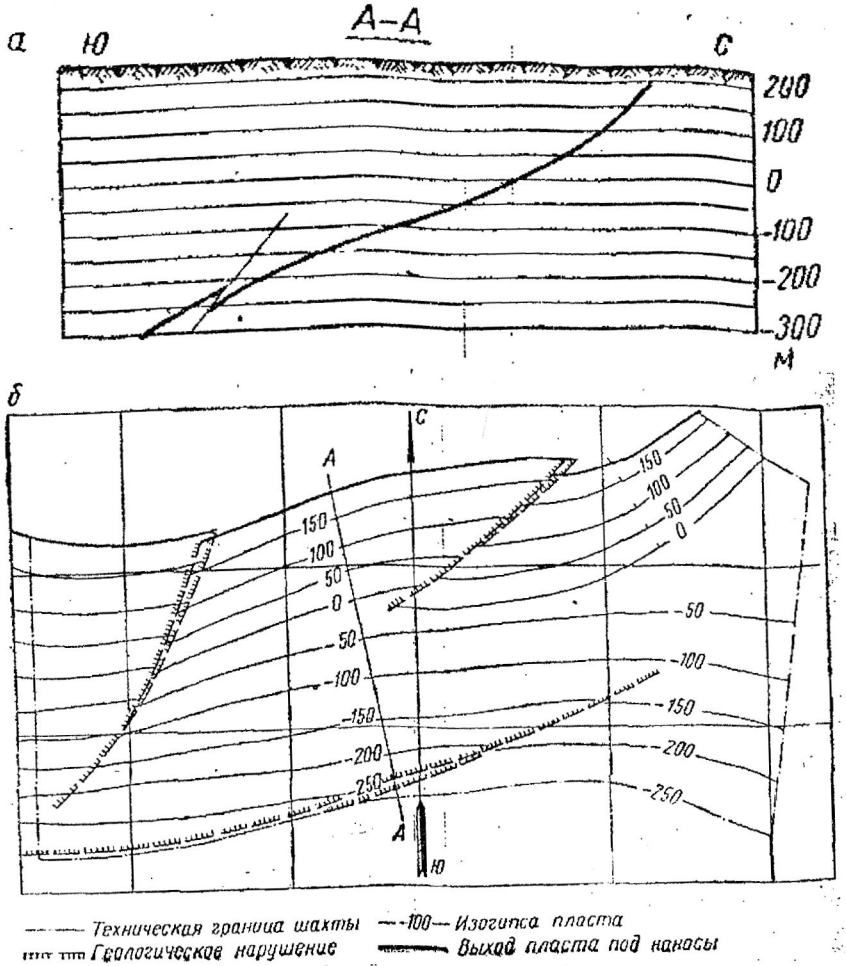

Рис. 2.4. Вертикальный разрез вкрест простирания (*а*) и гипсометрический план пласта (*б*)

Изогипсы почвы пласта предопределяют направление штреков по пласту. По изогипсам обычно проводят и нижнюю, и верхнюю границы шахтного поля.

Содержание и порядок выполнения работы

Сначала студенты должны ознакомиться с теоретическими основами выполнения работы и тщательно разобрать приведенный пример.

Каждому студенту выдается план горных работ шахты. По определенным планам горных работ студенты изучают характер изменения изогипс почвы пласта.

Рассчитывается кратчайшее расстояние между изогипсами (м) по формуле

$$l = h \ \operatorname{ctg} \alpha. \qquad (2.1)$$

Изучаются границы шахтного поля по простиранию, падению и восстанию, обращается внимание на обоснованность выбора технических границ шахты.

Вычерчивается в масштабе 1: 5000 или 1: 10000 план шахтного поля, на котором должны быть изображены границы шахтного поля по пласту, выход пласта под наносы, изогипсы почвы пласта, зарегистрированные геологические нарушения, разведочные скважины и выработки. Рассчитываются размеры шахтного поля по падению:

$$H = \frac{H_{\text{п}}}{\cos \alpha}, \qquad (2.2)$$

где $H_{\text{п}}$ - размер проекции шахтного поля по падению;

α - угол падения пласта, град.

При правильной форме шахтного поля приближенно рассчитывается его площадь, м^2:

$$F = SH. \qquad (2.3)$$

Строится геологический разрез по разведочной линии вкрест простирания в масштабе 1 : 1000 или 1 : 2000.

Пример. 1. *Шахта «Центральная». Пласты I, II, III.*

2. Вычерчиваем в масштабе 1 : 5000 или 1 : 10000 топографический план поверхности с выходами пластов под наносы (рис. 2.5) и наносим на нем границы шахтного поля.

3. Границами шахтного поля шахты «Центральная» являются:

а

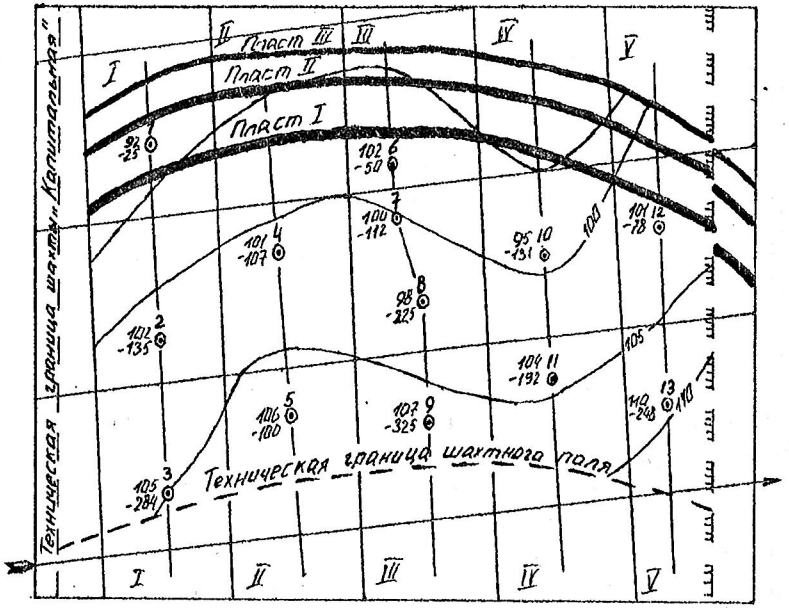

б

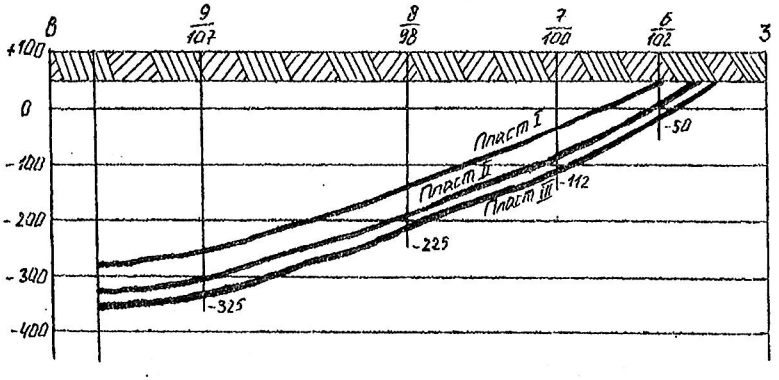

Рис. 2.5. Топографический план шахтного поля (*а*) и разрез по разведочной линии III – III (*б*)

по восстанию – выход пластов под наносы;

по падению – отметка горизонта -300 м;

по простиранию: на южном крыле – условная техническая граница поля шахты «Капитальная»; на северном крыле – геологическое нарушение с амплитудой 20 - 25 м.

На основе представленного на рис. 2.5. топографического плана поверхности с выходами пластов под наносы строим геологический разрез по разведочной линии *III - III*.

Средний размер шахтного поля по простиранию равен 4300 м, по падению - 2100 м.

Ориентировочная площадь шахтного поля шахты «Центральная»

$$F = SH = 4300 \cdot 2100 = 90300 \text{ м}^2.$$

Контрольные вопросы

1. Что называют шахтным полем?
2. Какие бывают шахтные поля по форме границ?
3. Как принимаются границы шахтного поля по простиранию, падению и восстанию?
4. Назовите наиболее распространенные размеры шахтного поля по простиранию и падению?
5. Почему размеры шахтного поля по простиранию больше размеров по падению?
6. Почему верхнюю и нижнюю границы шахтного поля принимают по изогипсе пласта?

3. ОПРЕДЕЛЕНИЕ ЗАПАСОВ И ПОТЕРЬ УГЛЯ В ШАХТНОМ ПОЛЕ

Цель работы. Приобретение навыков укрупненного определения балансовых и промышленных запасов, обоснования величины потерь угля в шахтном поле.

Теоретические основы выполнения работы.

Часть угольного месторождения, отведенную для разработки одной шахте, называют **шахтным** полем.

Запасы угля в шахтном поле – масса угля в недрах, заключенного в пределах шахтного поля. По народнохозяйственному значению запасы угля делят на геологические, балансовые, забалансовые и промышленные. **Геологическими** ($Z_{геол}$) называют общие запасы угля в шахтном поле. **Балансовыми** ($Z_{бал}$) считают такие запасы, разработка которых экономически целесообразна при существующем уровне техники и технологии. Забалансовыми ($Z_{заб.}$) называют такие запасы угля, разработка которых в настоящее время вследствие некондиционности мощности пластов, высокого содержания пустой породы, наличия многих геологических нарушений или обводненности экономически нецелесообразна. Эти запасы в будущем с совершенствованием техники и технологии добычи и обогащения угля могут быть полностью или частично вовлечены в разработку. Таким образом,

$$Z_{геол} = Z_{бал} + Z_{заб}. \quad (3.1)$$

Балансовые запасы подразделяются на промышленные ($Z_{пр.}$) и потери ($Z_{п.}$):

$$Z_{бал} = Z_{пр} + Z_{п}\,. \quad (3.2)$$

Промышленные запасы – часть балансовых запасов, подлежащая извлечению и выдаче на поверхность. Отношение промышленных запасов к балансовым называют коэффициентом извлечения (C):

$$C = \frac{Z_{пр}}{Z_{бал}}. \quad (3.3)$$

Величина коэффициента извлечения зависит от горно – геологических условий и колеблется в широких пределах. При ориентировочных расчетах рекомендуется этот коэффициент принимать равным:

для тонких пластов – 0,90 – 0,92;
для пластов средней мощности – 0,85 - 0,88;
для мощных пологих пластов – 0,82 - 0,85;
для мощных крутых пластов – 0,75 - 0,80.

В зависимости от условий залегания пластов применяют различные методы подсчета балансовых запасов /1, 2/. При выдержанных элементах залегания (мощность, угол падения) подсчет запасов ($Z_{бал}$) рекомендуется производить методом среднеарифметического по формуле

$$Z_{бал} = SH \sum_{i=1}^{n} m_i \gamma_i , \quad (3.4)$$

где S – размер шахтного поля по простиранию, м;
H - размер шахтного поля по падению, м;
n - число рабочих пластов в шахтном поле;
m_i - мощность i-го рабочего пласта, м;
γ_i - объемная масса угля i-го пласта, т/м^3, γ_i = 1,30 – 1,45 т/м^3.

Для определения промышленных запасов необходимо установить величину потерь по каждому из пластов по их источникам: общешахтные (в охранных и барьерных целиках), эксплуатационные и связанные с геологическими нарушениями.

Промышленные запасы определяются по формуле

$$Z_{пр} = Z_{бал} - Z_{п} , \quad (3.5)$$

где $Z_{п}$ - суммарные потери угля, т.

Потери определяются на основании расчетов частных видов потерь: общешахтных ($Z_{об.}$), эксплуатационных ($Z_{эксп.}$) и вблизи геологических разрушений ($Z_{г.н.}$), т. е.

$$Z_{п} = Z_{об} + Z_{эксп} + Z_{г.н.}. \quad (3.6)$$

Общешахтные потери слагаются из потерь угля в барьерных (Z_1) и охранных (Z_2) целиках:

$$Z_{об} = Z_1 + Z_2. \quad (3.7)$$

Барьерные целики, как правило, оставляют у границ шахтного поля по простиранию, чтобы исключить возможность вскрытия старых затопленных горных выработок соседних шахт. Ширина барьерных целиков (l) условно принимается равной 50 м.

Потери в барьерных целиках (Z_1, т) определяются по формуле

$$2l\sum_{i=1}^{n} m_i\gamma_i H. \quad (3.8)$$

Охранные целики оставляют для предотвращения разрушений зданий и сооружений технологического комплекса на поверхности, а также природных объектов. Методика построения охранных целиков и подсчета потерь угля в них приведена в Приложении 1. Потери угля в охранных целиках (Z_2, т) условно составляют при пологих пластах 1 - 2 %, при крутых - 2 - 4 % от балансовых запасов:

$$Z_2 = (0{,}01 \ldots 0{,}04)Z_{бал.}. \quad (3.9)$$

Потери в целиках вблизи геологических нарушений ($Z_{г.н.}$) определяются характером и числом нарушений. Их величина в среднем составляет 1 - 1,5 % от балансовых запасов:

$$Z_{г.н.} = (0{,}010 \ldots 0{,}015)Z_{бал.}. \quad (3.10)$$

Эксплуатационные потери ($Z_{эксп}$, т) включают потери по площади – в целиках у горных выработок, по мощности – в пачках угля

в кровле, почве или между слоями пласта, а также потери угля в забоях и при транспортировании.

Эксплуатационные потери угля

$$Z_{эксп} = (Z_{бал} - Z_{об} - Z_{г.н.})\, K_{э.п.}\,, \qquad (3.11)$$

где $K_{э.п.}$ - коэффициент эксплуатационных потерь; принимается для тонких пластов – 0,08; средней мощности – 0,12; мощных пологих – 0,15; мощных крутых – 0,20.

Общий коэффициент извлечения запасов в шахтном поле ($C_{извл.}$)

$$C_{извл} = \frac{Z_{пр}}{Z_{бал}}\,. \qquad (3.12)$$

Пример. *Подсчитать промышленные запасы шахтного поля для следующих условий: размер шахтного поля по простиранию $S = 5250$ м, по падению – $H = 1800$ м; количество пластов 3, их мощность: $m_1 = 2{,}4$ м, $m_2 = 2{,}0$ м, $m_3 = 3{,}1$ м; средняя плотность угля $\gamma = 1{,}4$ т/м^3; коэффициент эксплуатационных потерь $K_{эп} = 0{,}15$; коэффициент потерь в охранных целиках $K_ц = 0{,}01$; ширина барьерных целиков на границах шахтного поля по простиранию $l = 50$ м.*

Решение.

1. Определяем балансовые запасы в шахтном поле:

$$Z_б = SH\sum_{i=1}^{n} m_i\gamma_i = 5250 \cdot 1800 \cdot (2{,}4 + 2{,}0 + 3{,}1) \cdot 1{,}4 = 99225000 \text{ т}.$$

2. Подсчитываем потери угля в шахтном поле:

в барьерных целиках

$$Z_1 = 2lH\sum_{i=1}^{n} m_i\gamma_i = 2 \cdot 50 \cdot 1800 \cdot (2{,}4 + 2{,}0 + 3{,}1) \cdot 1{,}4 = 1890000 \text{ т};$$

в охранных целиках

$$Z_2 = K_ц Z_{бал} = 0{,}01 \cdot 99225000 = 992250 \text{ т};$$

эксплуатационные

$$Z_{\text{эксп}} = (Z_{\text{бал}} - Z_1 - Z_2)K_{\text{эп}} = (99225000 - 1890000 - 992250) \cdot 0{,}15 =$$

$$= 14451413 \text{ т};$$

суммарные

$$Z_{\text{п}} = Z_1 + Z_2 + Z_{\text{эксп}} = 1890000 + 992250 + 14451413 = 17333663 \text{ т}.$$

3. Определяем промышленные запасы угля в шахтном поле:

$$Z_{\text{пр}} = Z_{\text{б}} - Z_{\text{п}} = 99225000 - 17333663 = 81891337 \text{ т}.$$

4. Рассчитываем коэффициент извлечения запасов угля из недр:

$$C_{\text{извл}} = \frac{Z_{\text{пр}}}{Z_{\text{бал}}} = \frac{81891337}{992250000} = 0{,}83\,.$$

Графическая интерпретация потерь угля в шахтном поле показана на рис. 3.1.

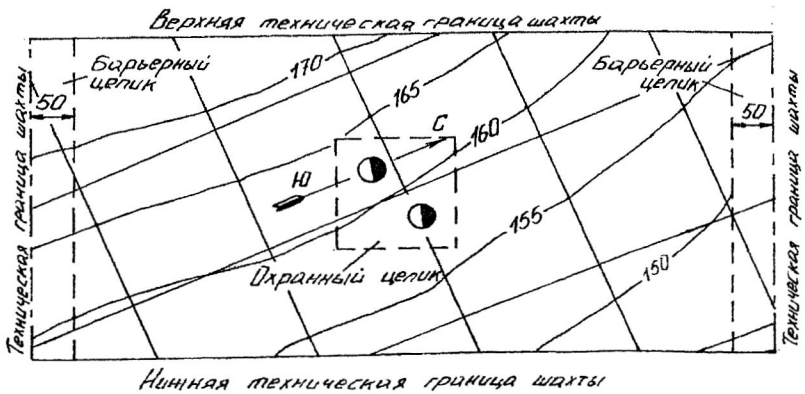

Рис. 3.1. Графическая интерпретация потерь угля в шахтном поле

Порядок выполнения работы

После ознакомления с теоретическими основами выполнения работы студенты получают вариант задания, отражающий горно-геологические и горнотехнические условия шахтного поля (табл. 3.1).

Таблица 3.1

Исходные данные для выполнения работы

Номер варианта	Размеры шахтного поля, м		Вынимаемая мощность пластов, м				Плотность угля γ, т/м^3	Коэф. экспл. потерь $K_{эксп}$	Коэф. потерь в целиках $K_ц$
	S	H	m_1	m_2	m_3	m_4			
1	6100	1950	1,80	1,75	1,45	1,65	1,30	0,15	0,01
2	3800	1100	1,75	1,15	1,65	1,55	1,34	0,14	0,02
3	4300	3850	1,95	1,25	2,00	1,75	1,40	0,10	0,03
4	4900	1950	2,10	1,35	2,05	1,25	1,32	0,12	0,01
5	5300	2550	1,25	1,45	1,95	1,45	1,30	0,15	0,04
6	5150	2450	1,35	1,95	1,85	1,50	1,35	0,16	0,03
7	4000	1350	1,45	1,35	1,75	1,60	1,40	0,09	0,02
8	5050	1500	1,75	1,85	1,65	1,70	1,31	0,10	0,01
9	4250	1400	1,65	1,45	1,55	1,95	1,36	0,12	0,04
10	5250	2350	1,85	1,55	1,75	1,90	1,41	0,14	0,03
11	5100	3250	2,10	1,85	2,00	1,40	1,37	0,11	0,02
12	3150	1200	2,25	1,75	1,15	1,50	1,31	0,10	0,01
13	4700	1850	2,05	1,45	1,35	1,60	1,33	0,12	0,04
14	4650	2300	1,15	1,55	1,95	1,80	1,35	0,15	0,03
15	5050	2200	1,35	1,65	1,70	1,70	1,36	0,14	0,02
16	4200	4350	1,85	1,55	1,40	2,00	1,38	0,10	0,01
17	5200	1800	1,65	1,50	1,55	2,10	1,40	0,12	0,04
18	5000	3150	1,70	1,45	1,85	2,15	1,42	0,13	0,03
19	5650	1550	1,60	1,50	1,65	2,05	1,35	0,09	0.01
20	4950	2650	1,35	1,80	1,55	1,90	1,35	0,10	0,02
21	4050	4450	1,45	1,95	1,85	1,85	1,30	0,13	0,04
22	5550	1750	1,85	1,70	1,60	1,90	1,40	0,14	0,03
23	3950	1450	1,95	1,50	1,40	2,05	1,33	0,10	0,01
24	5350	4950	1,35	1,40	1,95	2,10	1,30	0,11	0,04
25	5500	2050	1,45	1,60	1,75	2,05	1,40	0,13	0,03

По заданным условиям осуществляется расчет балансовых и промышленных запасов шахтного поля, а также коэффициента извлечения угля из шахтного поля.

Приводится графическая интерпретация шахтного поля с нанесением границ возможных потерь угля.

Контрольные вопросы

1. Что называется шахтным полем?
2. Какие запасы в шахтном поле называются балансовыми?
3. Какие запасы угля называются промышленными?
4. Какие виды потерь угля в шахтном поле Вы знаете?
5. Что называется коэффициентом извлечения запасов угля в шахтном поле?

Рекомендуемая литература

1. Основы горного дела: учебник для вузов / П. В. Егоров [и др.]. – М.: Изд-во Моск. гос. горного ун-та, 2000. – 408 с.

2. Подземная разработка пластовых месторождений. Теоретические и методические основы проведения практических занятий: учебное пособие. – 2-е изд. перераб. и доп. / О. В. Михеев [и др.]; под ред. Л. А. Пучкова. – М.: Изд-во Моск. гос. горного ун-та, 200[illegible] – 487 с.

4. ОПРЕДЕЛЕНИЕ ПРОИЗВОДСТВЕННОЙ МОЩНОСТИ И СРОКА СЛУЖБЫ ШАХТЫ

Цель работы. Приобретение навыков по определению мощности шахты и срока ее службы по укрупненным значениям исходных данных.

Теоретические основы выполнения работы. Мощность шахты является важнейшим производственным параметром, определение которого требует обязательного учета конкретных горно-геологических и горнотехнических характеристик.

Производственной мощностью шахты (A, т) называют количество полезного ископаемого, добываемого в единицу времени (сутки, год). Ее величину определяют такие горно-геологические характеристики, как: количество, мощность и угол падения пластов, свойства вмещающих пород, газоносность месторождения, величина запасов угля, степень нарушенности пластов и другие факторы. В значительной степени величина производственной мощности зависит и от организационно-технических факторов: режима работы очистных забоев и нагрузки на них, производительности транспорта, подъема и др.

Срок службы шахты (T, год) равен периоду, в течение которого отрабатываются промышленные запасы угля в пределах шахтного поля.

В учебных целях на первом этапе изучения дисциплины с учетом уровня и объема имеющихся знаний показатели A и T можно определять по упрощенной методике. Между промышленными запасами $Z_{\text{пр}}$, годовой мощностью шахты $A_{\text{г}}$ и расчетным сроком ее службы $T_{\text{р}}$ существует следующая взаимосвязь:

$$Z_{\text{пр}} = A_{\text{г}} T_{\text{р}} . \qquad (4.1)$$

При правильной конфигурации шахтного поля и выдержанных элементах залегания пластов промышленные запасы угля определяются по формуле

$$Z_{\text{пр}} = SH \sum PC_{\text{о}} . \qquad (4.2)$$

где S - размер шахтного поля по простиранию, м;

H - размер шахтного поля по падению, м;

$\sum P$ - суммарная производительность рабочих пластов в шахтном поле, т/м^2;

C_o - общий коэффициент извлечения угля в шахтном поле.

Суммарная производительность пластов в шахтном поле

$$\sum P = m_1 \gamma_1 + m_2 \gamma_2 + \cdots + m_n \gamma_n, \qquad (4.3)$$

где m_i - мощность рабочих пластов в шахтном поле, м;

γ_i - плотность угля соответствующих пластов, т/м^3.

Отсюда значение $A_г$ можно определить по формуле

$$A_г = \frac{Z_{пр}}{T_р}. \qquad (4.4)$$

Полученное значение $A_г$ следует привести в соответствие с параметрическим рядом мощностей шахт: 0,9; 1,2; 1,5; 1,8: 2,1; 2,4; 3,0; 4,5; 6,0 млн т в год. При этом расчетный срок службы шахты мощностью более 1,8 млн т в год рекомендуется принимать не менее 50 - 60 лет.

Полный срок службы шахты $T_п$ будет больше расчетного за счет времени освоения проектной мощности и ее затухания к концу отработки запасов:

$$T_п = T_р + (t_р + t_з)/2, \qquad (4.5)$$

где $t_р$ - срок освоения проектной мощности шахты, $t_р = 2 - 3$ года;

$t_з$ - срок затухания добычи, $t_з = 2 - 3$ года.

Между годовой $A_г$ и суточной $A_с$ мощностью шахты существует следующая зависимость:

$$A_г = 300 A_с, \qquad (4.6)$$

где 300 - число рабочих дней шахты в году.

Более объективный и надежный аналитический метод расчета мощности шахты с учетом геологических и организационно-технических возможностей предложен проф. А. С. Малкиным:

$$A_{ш.г.} = K_н(K_{пл} + K_{н.о.з})\sqrt{Z_{пр}\frac{\sum m'}{\sum m}K_{гл.}}, \qquad (4.7)$$

где $K_н$ - коэффициент надежности технологической схемы шахты; при шахте блочного типа $K_н$ = 0,85-0,95.

Для индивидуальной шахты при вскрытии вертикальными стволами и панельной подготовке $K_н$ = 0,80 - 0,85; при этажной подготовке $K_н$ = 0,70 - 0,80. При вскрытии шахтного поля наклонными стволами $K_н$ = 0,80;

$\sum m$ - суммарная мощность всех пластов в шахтном поле, м;

$K_{пл}$ - коэффициент, учитывающий общее количество пластов в шахтном поле $n_{пл}$ и количество пластов, принятых к одновременной разработке $n'_{пл}$, определяется по формуле

$$K_{пл} = \frac{n'_{пл} + \sqrt{n_{пл} - n'_{пл}}}{\sqrt{n_{пл}}}; \qquad (4.8)$$

$K_{н.о.з}$ - коэффициент, учитывающий уровень нагрузки на очистной забой, определяется по формуле

$$K_{н.о.з.} = \sqrt{\Psi A_{о.з.м.}\frac{m_{ср}}{m'_{ср}}}; \qquad (4.9)$$

Ψ - коэффициент, учитывающий условия бассейна (месторождения, шахтного поля):

$$\Psi = \frac{K_{у.кр}K_{кр.п}}{1 + K_{наруш.} + K_{газ}}, \qquad (4.10)$$

где $K_{у.кр}$ - коэффициент, учитывающий устойчивость кровли пластов; для неустойчивых кровель $K_{у.кр}$ = 0,06; средней устойчивости $K_{у.кр}$ = 0,08 и устойчивых $K_{у.кр}$ = 0,10;

$K_{кр.п}$ - коэффициент, учитывающий крепость пород почвы; при $f = 3-4$ $K_{кр.п}$ = 0,01; при $f = 5-6$ $K_{кр.п}$ = 0,015; при $f \geq 7$ $K_{кр.п}$ = 0,02;

$K_{наруш.}$ - коэффициент, учитывающий геологическую нарушенность шахтного поля, $K_{наруш.}$ = 0 ... 0,03;

$K_{газ}$ - коэффициент, учитывающий влияние газового фактора, $K_{газ} = 0 \div 1$.

$A_{о.з.м}$ - месячная нагрузка на очистной забой, т :

$$A_{о.з.м.} = l m_{ср} V_{сут} \gamma C N , \qquad (4.11)$$

где l – длина лавы, м;

$m_{ср}$ – средняя мощность пластов в шахтном поле, м;

$V_{сут}$ – суточное подвигание очистного забоя, м;

γ - средняя плотность угля, т/м^3;

C – коэффициент извлечения угля по системе разработки, $C = 0{,}95 \div 0{,}97$;

N – число рабочих дней в месяце, $N = 25$;

$m'_{ср}$ – средняя мощность одновременно разрабатываемых пластов, м:

$$m'_{ср} = \frac{\sum m'}{n'_{пл}} , \qquad (4.12)$$

где $\sum m'$ - суммарная мощность одновременно разрабатываемых пластов, м;

$K_{гл}$ - коэффициент, учитывающий глубину залегания пластов:

$$K_{гл} = 1 + \frac{H_{в.гр}}{H_{н.гр}} , \qquad (4.13)$$

где $H_{в.гр}$ и $H_{н.гр}$ - вертикальная глубина соответственно верхней и нижней технических границ шахтного поля, м.

Пример. *Количество пластов в шахтном поле* $n_{пл.} = 3$; *мощность пластов* $m_1 = 1{,}2$ *м;* $m_2 = 1{,}6$ *м;* $m_3 = 0{,}8$ *м; угол падения пластов* $\alpha = 15°$; *промышленные запасы шахтного поля* $Z_{пр.} = 80000$ *тыс. т; глубина нижней границы* $H_{н.гр.} = 600$ *м; плотность угля* $\gamma = 1{,}4$ *т/м*^{3}; *породы кровли средней устойчивости; крепость пород почвы* $f = 6$; *коэффициент нарушенности шахтного поля* $K_{наруш..} = 0{,}02$; *коэффициент влияния газового фактора* $K_{газ} = 0{,}5$; *коэффициент надежности технологической схемы* $K_н = 0{,}8$; *длина лавы* $l = 200$ *м; суточное подвигание очистного забоя* $V_{сут} = 3{,}15$ *м.*

Определить мощность и срок службы шахты.

Решение. К одновременной разработке принимается два пласта. Средняя мощность одновременно разрабатываемых пластов

$$m'_{ср} = \frac{1,2 + 1,6}{2} = 1,4 \text{ м}.$$

Средняя мощность угольных пластов в шахтном поле

$$m_{ср} = \frac{1,2 + 1,6 + 0,8}{3} = 1,2 \text{ м}.$$

Коэффициент, учитывающий влияние общего числа угольных пластов в шахтном поле и принятых к одновременной разработке:

$$K_{пл} = \frac{2 + \sqrt{3 - 2}}{\sqrt{3}} = 1,73.$$

Месячная нагрузка на очистной забой

$$A_{о.з.м.} = 200 \cdot 1,4 \cdot 3,15 \cdot 1,4 \cdot 0,90 \cdot 25 = 27783 \text{ т}.$$

Коэффициент, учитывающий условия работы очистных забоев:

$$\Psi = \frac{0,08 + 0,015}{1 + 0,02 + 0,5} = 0,0008.$$

Коэффициент, учитывающий влияние нагрузки на очистной забой:

$$K_{н.о.з.} = \sqrt{\frac{0,0008 \cdot 27783 \cdot 1,2}{1,4}} = 4,2.$$

Определяется коэффициент, учитывающий влияние глубины разработки на производственную мощность шахты:

$$K_{гл} = 1 + \frac{400}{600} = 1,668.$$

Коэффициент надежности технологической схемы шахты в соответствии с заданием принят $K_н = 0,8$. Тогда проектная мощность шахты

$$A_{ш.г.} = 0,8(1,73 + 4,2)\sqrt{80000 \cdot \frac{2,8}{3,6}} \cdot 1,668 = 1518 \text{ тыс. т/год.}$$

С учетом параметрического ряда мощностей шахт принимаем типовую производственную мощность $A = 1500$ тыс. т/год = = 1,5 млн т/год.

Полный срок службы шахты T с учетом периода освоения и затухания

$$T = \frac{80000}{1500} + \frac{1}{2} \cdot 6 = 56 \text{ лет.}$$

Порядок выполнения работы

После ознакомления с теоретическими основами выполнения работы и разбора приведенного примера студенты осуществляют расчет для заданных условий (см. табл. 3.1.) мощности шахты по методике проф. А. С. Малкина и срока ее службы с кратким обоснованием принятых технических решений.

Контрольные вопросы

1. Дайте определение производственной мощности шахты.
2. Как влияют на мощность шахты основные горно-геологи-Ч0еские факторы?
3. Как сказывается на мощности шахты влияние таких факторов, как нагрузка на очистной забой, количество одновременно отрабатываемых пластов, производительность транспорта и подъема?
4. Поясните сущность аналитического метода расчета мощности шахты.

Рекомендуемая литература

1. Проектирование шахт / А. С. Малкин и [др.] - М.: Изд-во Академии горных наук, 2000. – 375 с.

5. ПОДЗЕМНЫЕ ГОРНЫЕ ВЫРАБОТКИ, ИХ КЛАССИФИКАЦИЯ И НАЗНАЧЕНИЕ

Цель работы. Закрепление и углубление знаний студентов по горным выработкам, привитие навыков работы с геолого-маркшейдерской документацией.

Теоретические основы выполнения работы. Сооружение в недрах земли или на ее поверхности, созданное в результате ведения горных работ и представляющее собой полость в массиве, называется горной выработкой. Горные выработки, проведенные в недрах земли, независимо от того, имеют они выход на поверхность или нет, называютнся подземными, а проведенные на поверхности земли – открытыми.

В зависимости от народнохозяйственного значения различают выработки разведочные, используемые для поиска и разведки месторождений полезных ископаемых, и эксплуатационные, используемые для эксплуатации месторождений.

Разработка месторождений полезного ископаемого складывается из трех этапов: вскрытие, подготовка и очистная выемка. В связи с этим эксплуатационные горные выработки подразделяются на вскрывающие (капитальные), подготовительные и очистные.

К **вскрывающим** относятся выработки, по которым осуществляется доступ к месторождению или его части (стволы, штольни, главные квершлаги).

Подготовительные выработки проводят от вскрывающих. Они служат для подготовки отдельных частей шахтного поля к очистной выемке.

Очистными называют выработки, служащие для непосредственной выемки полезного ископаемого.

По положению в земной коре подземные выработки могут быть вертикальными, наклонными и горизонтальными. Расположение горных выработок в пространстве, их названия и назначение рассмотрим на рис. 5.1 – 5.5.

Вертикальные горные выработки. К ним относят ствол, шурф, гезенк, слепой ствол, скважину (см. рис. 5.1).

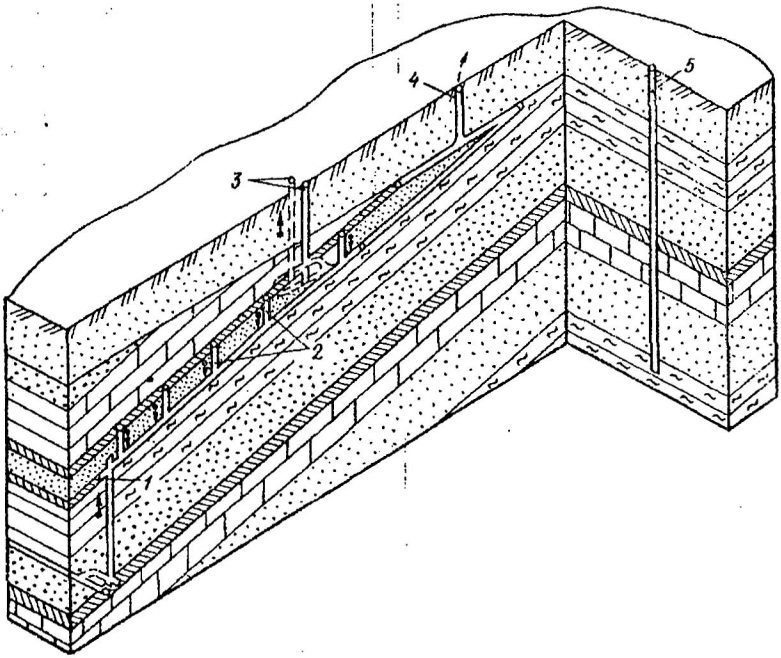

Рис. 5.1. Вертикальные горные выработки:
1 – слепой ствол; *2* – гезенки; *3* – стволы; *4* – шурф;
5 - скважина

Ствол – выработка, имеющая непосредственный выход на земную поверхность и предназначенная для обслуживания подземных работ. Если ствол сооружается для разведки месторождения, то его называют разведочным, если для строительства и эксплуатации шахты – шахтным. В зависимости от назначения стволы бывают главными, вспомогательными и вентиляционными. Главный ствол служит для подъема полезного ископаемого на поверхность и других целей, вспомогательный – для спуска и подъема людей, материалов, оборудования, выдачи породы, подвода электроэнергии, сжатого воздуха и воды, вентиляционный – для подачи в шахту свежего или отвода из шахты загрязненного воздуха. При подаче по вентиляционному стволу свежего воздуха его называют воздухоподающим. Ствол обычно оборудуют механизированным подъемом.

Шурф – выработка небольшой площади поперечного сечения и небольшой глубины, имеющая непосредственный выход на земную поверхность и предназначенная для вентиляции и других вспомогательных целей. Шурфы используют так же, как запасные выходы из шахты. Отличительной особенностью шахтного шурфа является отсутствие подъема полезного ископаемого и породы.

Гезенк – выработка, не имеющая непосредственного выхода на земную поверхность и служащая для спуска угля из вышележащих выработок в нижележащие под действием собственного веса, передвижения людей, вентиляции, подвода электроэнергии и др.

Слепой ствол – выработка, не имеющая выхода на земную поверхность и предназначенная для подъема угля, вентиляции, спуска-подъема людей, оборудования, подвода электроэнергии, воды и др. Слепые стволы служат для вскрытия отдельных частей месторождения из подземных горных выработок.

Скважина – вертикальная выработка, пройденная путем выбуривания горных пород, обычно диаметром до 2 м. Скважины бывают вентиляционными, лесоспускными, доставочными и др. Такие скважины бурят как с поверхности, так и из горных выработок. Следует иметь в виду, что скважины могут иметь любой угол наклона к горизонту.

Наклонные выработки включают наклонный ствол, бремсберг, уклон, ходок, скат, восстающий, печь (рис. 5.2).

Наклонный ствол – выработка, имеющая непосредственный выход на земную поверхность и предназначенная для подъема полезного ископаемого на поверхность, вентиляции шахты, водоотлива, подвода электро- и пневмоэнергии, доставки оборудования, передвижения людей. Наклонные стволы проводят как по полезному ископаемому, так и по пустым породам.

Бремсберг – выработка, не имеющая непосредственного выхода на земную поверхность, пройденная по восстанию или падению пласта и служащая для транспортировки полезного ископаемого сверху вниз, вентиляции, подвода электроэнергии, воды, передвижения людей и доставки оборудования. Бремсберги проводят по пласту и реже по породе.

а

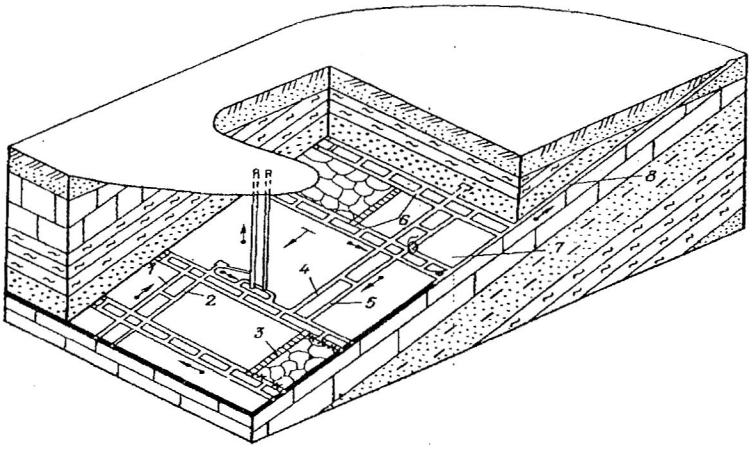

б

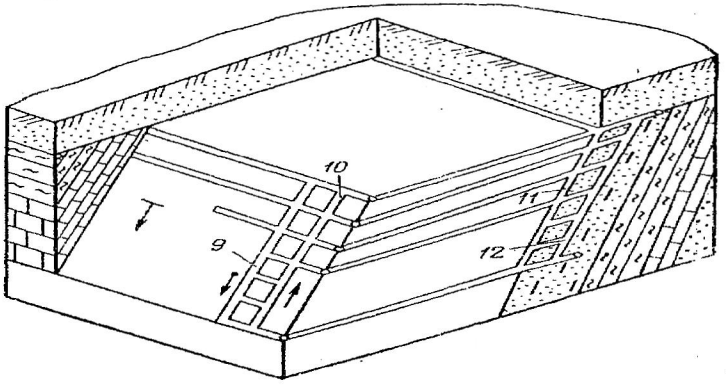

Рис. 5.2. Наклонные горные выработки на пологих (*а*) и крутых (*б*) пластах:

1 – уклон; *2* – ходок при уклоне; *3* – очистной забой (не относится к наклонным выработкам); *4* – ходок при бремсберге; *5* - бремсберг; *6* – сбоечные печи (сбойки); *7* – угольный пласт; *8* – наклонный ствол; *9* – углеспускная печь; *10* – воздухоподающая печь; *11* – пластовый скат; *12* – полевой скат

Уклон – выработка, не имеющая непосредственного выхода на земную поверхность, пройденная по восстанию или падению пласта и служащая для транспортировки полезного ископаемого снизу вверх, вентиляции, подвода электроэнергии, воды, передвижения людей и доставки оборудования. Уклон проводят по пласту и реже по породе.

Ходок – выработка, не имеющая непосредственного выхода на земную поверхность, пройденная, как правило, параллельно бремсбергу (уклону) на расстоянии от него 20-40 м и служащая для передвижения людей, доставки материалов и оборудования, вентиляции и других целей.

Скат – выработка, не имеющая непосредственного выхода на земную поверхность, расположенная по падению пласта и служащая для спуска полезного ископаемого сверху вниз под действием собственного веса. Скат сооружают в том случае, если угол его наклона достаточен для движения угля или породы вниз самотеком (30-35° и более). Скат может быть пластовым и полевым.

Восстающий – выработка, пройденная по рудному телу или вмещающим породам и предназначенная для подготовки отдельных участков (блоков) полезного ископаемого, проветривания, спуска закладочного материала, передвижения людей и других целей. Восстающий в ряде случаев проводят вертикально.

Рудоспуск – выработка, не имеющая непосредственного выхода на земную поверхность и предназначенная для спуска руды под действием собственного веса. Рудоспуск служит для тех же целей, что и скат. Часто он проводится вертикально.

Печь – выработка, не имеющая непосредственного выхода на земную поверхность, проводимая по пласту без присечки породы и предназначенная для монтажа очистного оборудования, проветривания, передвижения людей и грузов, подвода электро - и пневмоэнергии. Печь, предназначенная только для монтажа очистного оборудования, называется **разрезной**.

К горизонтальным выработкам относят штольню, квершлаг, штрек, орт, просек (рис. 5.3).

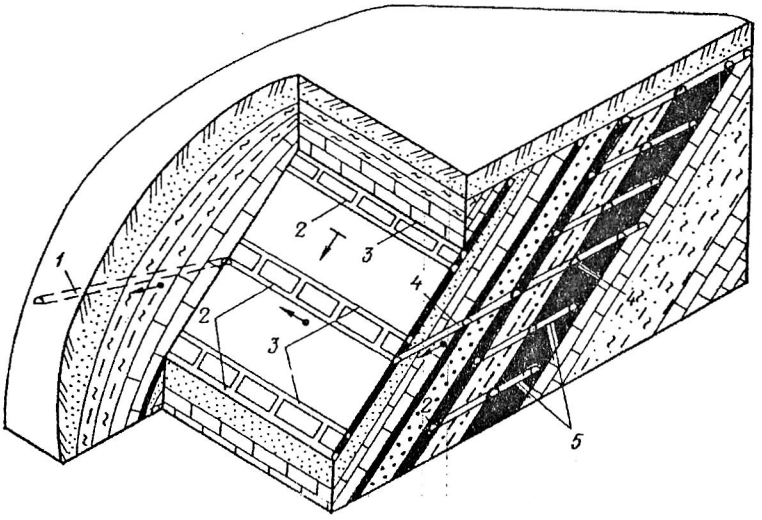

Рис. 5.3. Горизонтальные горные выработки:
1 – штольня; *2* – штреки; *3* – просеки; *4* – квершлаг; *5* - орты

Штольней называется горная выработка, проведенная к месторождению с поверхности горизонтально или с незначительным наклоном, имеющая непосредственный выход и предназначенная для обслуживания подземных горных работ. Штольни проводят как в крест, так и по простиранию пород при гористом рельефе местности.

В зависимости от назначения различают штольни разведочные и эксплуатационные (для разработки месторождения), а также откаточные, вентиляционные и водоотливные.

Квершлаг – горизонтальная (реже наклонная) горная выработка, не имеющая непосредственного выхода на поверхность, проведенная по вмещающим породам вкрест простирания месторождения и используемая для транспорта, вентиляции, передвижения людей, водоотлива, для прокладки электрических кабелей и линий связи.

Штрек – горизонтальная (с углом наклона не более 0 – 3°) подземная горная выработка, проведенная по простиранию залегающего месторождения или в любом направлении при горизон-

тальном его залегании. Штрек может быть пройден по полезному ископаемому (с подрывкой или без подрывки боковых пород) или по породам (полевой). Штрек выполняет в основном те же функции, что и квершлаг.

Орт – горизонтальная (с углом наклона не более 0-3°) выработка, не имеющая непосредственного выхода на поверхность и проведения в крест простирания месторождения (при крутом и наклонном падении). Орт обычно служит для соединения выработок, пройденных у висячего и лежачего боков мощного пласта (залежи).

Просеком называется подземная горная выработка, проводимая обычно в толще полезного ископаемого по простиранию пласта или залежи и предназначенная для проветривания, передвижения людей и транспортирования грузов. Просек обычно проводится параллельно штреку и соединяется с ним с помощью печей. Просек необходим для обеспечения нормальных условий проведения штрека, а также для соединения очистной выработки с примыкающими к ней выемочными выработками.

Камеры и очистные выработки

Камерами называются горные выработки, имеющие небольшую длину по сравнению с размерами поперечного сечения. Они предназначаются для размещения в них различных машин, оборудования, хранения материалов и других целей. Камеры в основном располагаются около шахтных стволов.

Совокупность камер и выработок, примыкающих к шахтным стволам и предназначенных для обслуживания подземного хозяйства, называют **околоствольным двором**. В околоствольном дворе располагаются следующие камеры: электроподстанция, насосная, электровозное депо, камера ожидания и др.

Выработки, образующиеся в результате выемки пласта или залежи, где осуществляется добыча полезного ископаемого, называются **очистными**. Обязательный признак очистной выработки – очистной забой, который может быть длинным и коротким.

К первому относится лава – протяженная (до 250 и более м) очистная выработка линейной или уступной формы, одна стенка которой образована угольным массивом, другая – крепью, установленной на границе с выработанным пространством или закладочным массивом, а кровлей и почвой служат вмещающие породы или

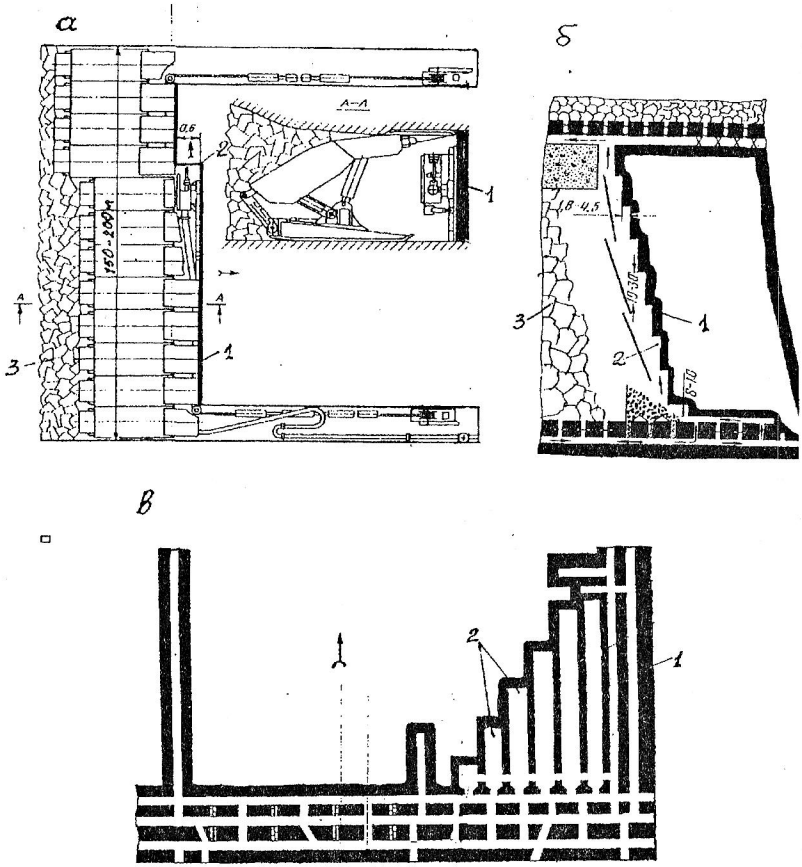

Рис. 5.4. Протяженный линейный (*а*), протяженный уступный (*б*) и короткие камерные (*в*) забои:
1 – угольный пласт; *2* – забои; *3* – выработанное пространство

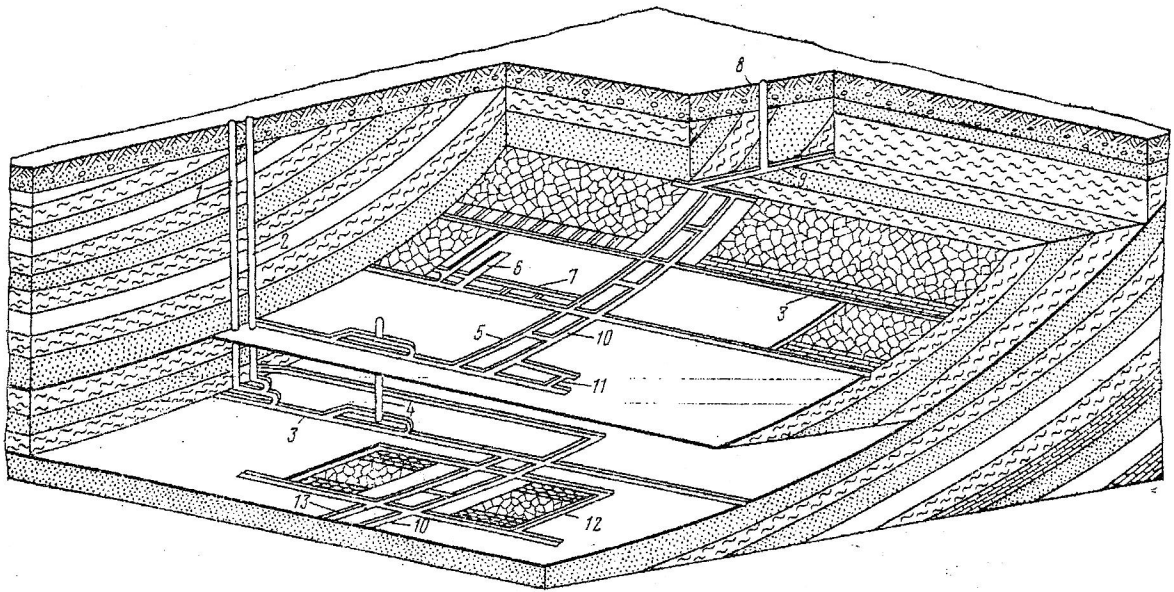

Рис. 5.5. Расположение горных выработок:

1, 2 - вертикальные стволы, соответственно главный и вспомогательный; *3* – штрек; *4* – гезенк; *5* – бремсберг; *6* – очистная камера; *7* – просек, *8* – шурф; *9* – квершлаг; *10* – ходок; *11* – печь; *12* – лава; *13* - уклон

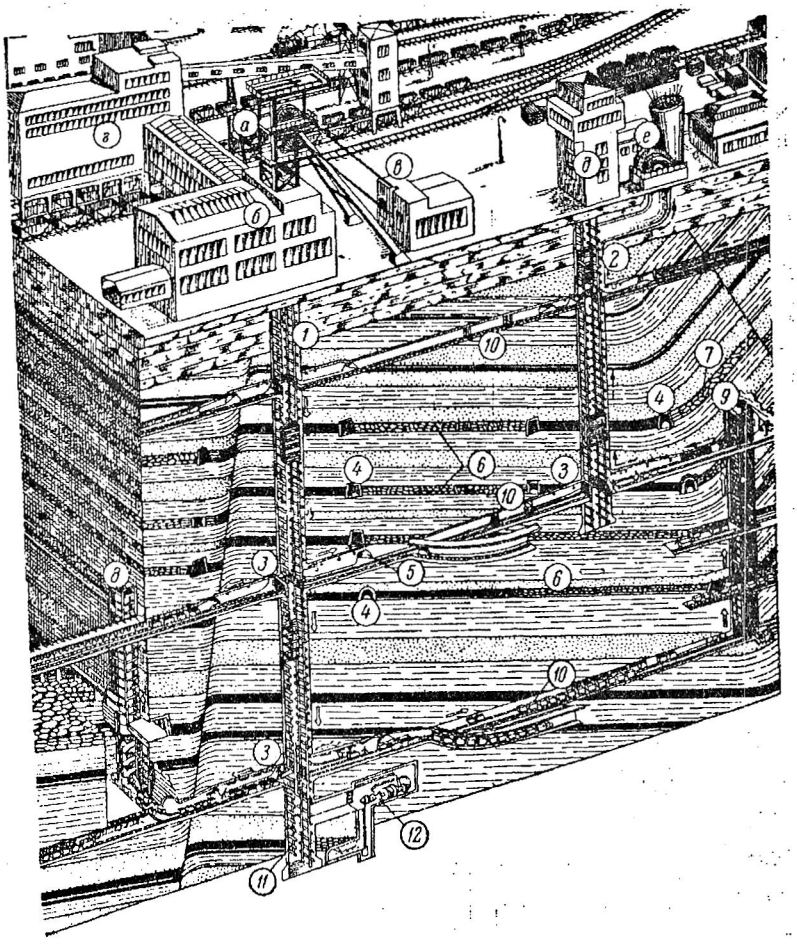

Рис. 5.6. Взаимное расположение подземных выработок и поверхностных сооружений:

а – шахтный копер главного ствола; *б* – надшахтное здание; *в* – здание подземной машины; *г* – обогатительная фабрика; *д* – башенный копер вспомогательного ствола; *е* – вентилятор главного проветривания; *1* – главный подъемный вертикальный ствол; *2* – вертикальный вспомогательный ствол; *3* – сопряжение вертикального ствола с выработками околоствольного двора; *4*– пластовый штрек; *5* – полевой штрек; *6, 7* - выработанное пространство; *8* – гезенк; *9* – слепой ствол; *10* – квершлаг; *11* – зумпф; *12* – насосная камера

пачки угля (рис. 5.4, *а*). Длина протяженных выработок во много раз больше их размеров по ширине и высоте. К коротким очистным забоям относят **очистную камеру** – выработку с забоем небольшой (до 16 м) протяженности, ограниченную по бокам массивом полезного ископаемого или целиками угля (рис. 5.4, *в*).

Пример общей схемы расположения горных выработок в шахтном поле приведен на рис. 5.5. и 5.6.

Содержание и порядок выполнения работы

После ознакомления с теоретическими основами выполнения работы (классификация, терминология и функциональная характеристика горных выработок) студенты изучают выработки по предложенным планам горных работ. Затем по заданию преподавателя описывают выработки на определенном участке шахтного поля, графически показывает залегание угольных пластов на вертикальном разрезе (вкрест простирания пласта) с указанием мощности и угла падения пластов и горных выработок, пройденных при этом.

Вопросы для самоконтроля

1. Перечислите вертикальные горные выработки.
2. Дайте определение вертикальному стволу.
3. Перечислите горизонтальные горные выработки.
4. В чем отличие квершлага от штрека?
5. Какие горные выработки относятся к наклонным?
6. Чем отличается бремсберг от уклона?
7. Назовите принципиальное отличие лавы от очистной камеры.

Рекомендуемая литература

1. Основы горного дела: учебник для вузов / П. В.Егоров [и др.].- М.: Изд-во Моск. гос. горного ун-та, 2000.- 408 с.

6. ВЫБОР ФОРМЫ И ОПРЕДЕЛЕНИЕ РАЗМЕРОВ ПОПЕРЕЧНОГО СЕЧЕНИЯ ГОРНЫХ ВЫРАБОТОК

Цель работы. Изучение форм поперечного сечения горных выработок и методики определения их размеров в различных горно-геологических и горнотехнических условиях.

Теоретические основы выполнения работы. При подземной разработке полезных ископаемых применяются следующие формы поперечного сечения горных выработок: прямоугольная (рис. 6.1), трапециевидная (рис. 6.1, *б*), арочная (рис. 6.1, *в, г*), сводчатая (рис. 6.1. *д, е*), подковообразная с обратным сводом (рис. 6.1, *ж*), а также полигональная и др.

Наибольшее распространение получили трапециевидная и арочная формы поперечного сечения горных выработок. Первая обеспечивает лучшее использование площади поперечного сечения, вторая – большую устойчивость при возведении в слабых породах.

Выбор формы поперечного сечения горных выработок зависит от величины и направления горного давления, назначения и размеров выработки, типа и конструкции применяемой крепи.

Крепь – это строительная конструкция, возводимая в подземных горных выработках для сохранения их заданных размеров и формы, защиты от обрушений и чрезмерных смещений окружающих пород.

Тип, размеры и материал крепи должны соответствовать горно-геологическим условиям и сроку службы выработки.

Деревянную крепь рационально применять в выработках трапециевидной формы поперечного сечения при умеренном горном давлении со сроком службы до 2-3 лет.

Наиболее широко для крепления горных выработок применяют металлическую крепь. Преимущественно выработки крепят арочной податливой трехзвенной (АП-3) или пятизвенной (АП-5) крепями из спецпрофиля СВП.

Монолитную бетонную (железобетонную) крепь применяют при проведении капитальных горных выработок с большим сроком службы – выработки околоствольных дворов, капитальные квершлаги, штреки, бремсберги и уклоны, проводимые по слабым породам.

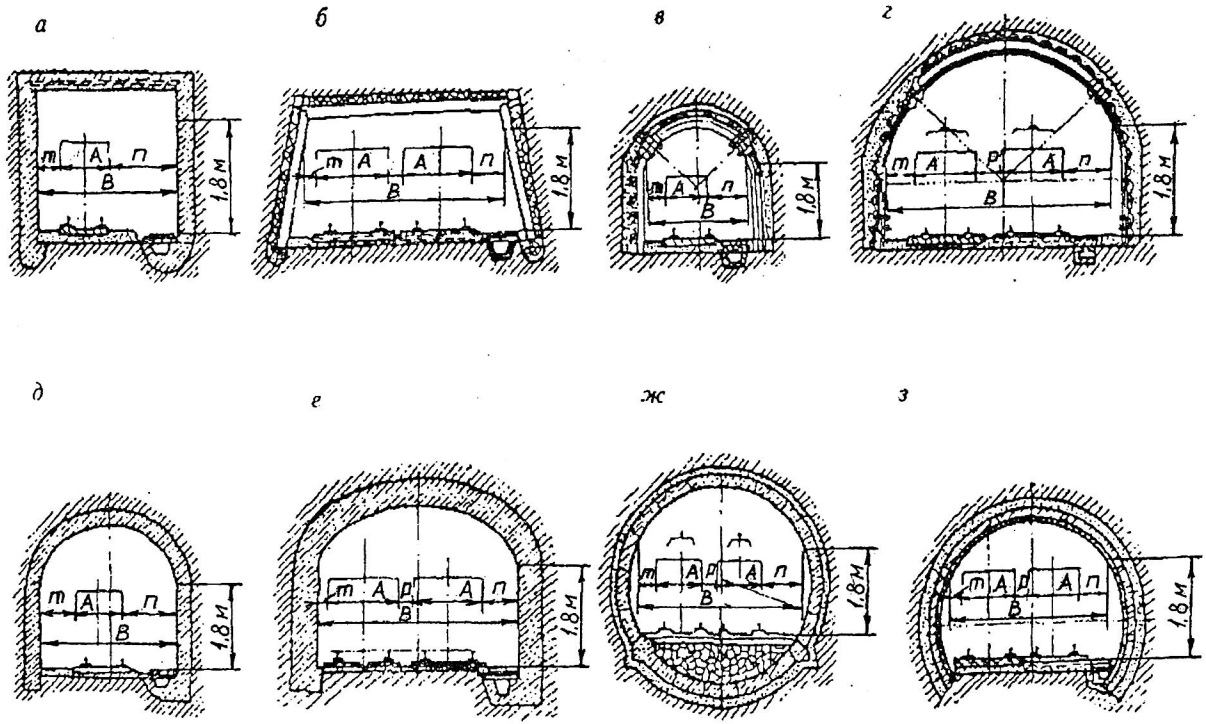

Рис. 6.1. Формы поперечного сечения горных выработок

Анкерная крепь представляет собой стержни (анкеры), закрепляемые различными способами в шпурах, пробуренных в определенном порядке в породах кровли и боков выработки. Она обеспечивает возможность использования несущей способности породного массива, снижения материалоемкости применяемых в сочетании с ней крепей и может использоваться:

в качестве самостоятельной в квершлагах, полевых штреках, бремсбергах, уклонах и ходках, в выемочных штреках, вентиляционных сбойках и др.

в комбинации с набрызгбетоном в подготовительных выработках, проводимых в трещиноватых породах;

в качестве временной в камерах и нишах, на сопряжениях горных выработок, с последующим креплением их подпорной крепью;

как средство борьбы с пучением пород почвы – в необводненных породах капитальных и подготовительных выработках. Коэффициент крепости пород по шкале проф. М. М. Протодьяконова f должен быть не ниже 4.

Набрызгбетон применяется для крепления горных выработок, проведенных в крепких устойчивых породах с $f \geq 9$, в сочетании с анкерной крепью – может применяться для пород с $f = 6 - 9$.

Крепь из железобетонных тюбингов применяют в капитальных горных выработках, расположенных вне зоны влияния очистных работ.

Площадь поперечного сечения подготовительных выработок рассчитывается исходя из условий нормальной работы средств транспорта (электровозы, вагонетки, конвейеры и др.), числа рельсовых путей, наличия зазоров, предусмотренных ПБ, и подачи к очистному забою с допустимыми скоростями необходимого количества воздуха.

В выработке различают площадь сечения *в свету* (площадь по внутреннему контуру крепи и почве выработки), *вчерне* (площадь по наружному контуру крепи, включая затяжку, и почве выработки), в проходке (площадь по контуру пород, которую принимают на 3 – 5 % больше площади вчерне), а также размеры выработок до осадки и после осадки крепи.

Тип крепи подготовительных выработок выбирается с учетом запаса сечения на осадку:

- при вертикальных смещениях пород до 300 мм применяется арочная податливая трехзвенная крепь АП3;

- при вертикальных смещениях пород от 300 до 1000 мм применяется арочная податливая пятизвенная крепь АП5 ;

- при вертикальных смещениях пород до 1000 мм и горизонтальных до 500 мм рекомендуется податливая крепь типа МПК.

В целях унификации рекомендуются семь типовых сечений выработок с арочной трехзвенной крепью АП3, три сечения с арочной пятизвенной крепью АП5 и два сечения с металлической крепью из прямолинейных элементов МПК (табл. 6.1).

Таблица 6.1

Типовые площади сечения подготовительных выработок

Тип крепи	Площадь сечения в свету, м^2			Размер выработки до осадки, м	
	после осадки	до осадки	в проходке	высота H	ширина B
АП3	5,2	6,4	8,2	2,79	2,46
АП3	6	7,3	9,3	2,87	2,78
АП3	7,1	8,5	10,8	3,13	3,07
АП3	8,9	10,1	12,9	3,26	3,69
АП3	11,2	12,8	15,9	3,58	4,25
АП3	12,	14,5	17,8	3,69	4,7
АП3	16,4	17,2	20,8	4,11	5,11
АП5	7,1	10,3	12.1	3,52	3,55
АП5	8,9	12,5	15,1	3,64	4,16
АП5	11,2	15,2	18,3	3,95	4,72
МПК	7	7,5	10,5	2,55	2,96
МПК	8,4	9,2	10,9	2,55	3,43

Размеры поперечного сечения выработки в свету определяются графическим путем. При определении размеров поперечного сечения горных выработок необходимо, в первую очередь, иметь данные о размерах вагонеток, скипов (для наклонных выработок), электровозов (приложение 2) и самоходного оборудования, а также выполнять требования Правил безопасности (ПБ) по зазорам.

Все выработки, по которым производится транспортирование грузов, должны иметь зазоры между крепью или размещенным в выработках оборудованием и наиболее выступающей кромкой габарита подвижного состава не менее 700 мм со стороны прохода лю-

дей, а с другой стороны – не менее 250 мм при рамных конструкциях крепи, и 200 мм при сплошных видах крепи. Указанные зазоры должны быть выдержаны на высоте выработки не менее 1800 мм.

Зазор между встречными электровозами (вагонетками) в двухпутных выработках по наиболее выступающей кромке габарита электровоза (вагонетки) должен быть не менее 200 мм.

Во всех выработках, оборудованных конвейерной доставкой, ширина прохода должна быть с одной стороны от конвейера не менее 700 мм, а с другой – не менее 400 мм. Расстояние от верхней выступающей части конвейера до верхняка должно быть не менее 500 мм.

В горизонтальных выработках, оборудованных конвейерами и рельсовым транспортом, а также в горизонтальных и наклонных выработках, оборудованных конвейерным и монорельсовым транспортом, зазор между конвейером и крепью должен быть не менее 400 мм, между конвейером и подвижным составом – не менее 400 мм, между подвижным составом и крепью – не менее 700 мм.

При применении самоходного оборудования зазоры между габаритом подвижного состава и крепью выработки со стороны свободного прохода для людей должны быть не менее 1,2 м, а с противоположной стороны – 0,5 м.

Высота подвески контактного провода должна быть не ниже 2 м от головок рельсов, а при механической доставке людей по выработке или при наличии отдельных выработок либо отделения для передвижения людей – на высоте не менее 1,8 м. В местах подвески расстояние контактного провода от верхняка крепи должно быть не менее 0,2 м.

Установленные ПБ зазоры должны выдерживаться в течение всего срока службы выработки. В связи с этим выработки, подверженные влиянию очистных работ и закрепляемые податливыми крепями, должны иметь первоначальные размеры на 10 – 20 % больше, чем это требуется в соответствии с вышеприведенными условиями.

С учетом изложенного первоначально определяется необходимая ширина выработки (B, м) по формулам:

однопутной $$B = m + A + n; \qquad (6.1)$$

двухпутной $B = m + 2A + p + n;$ (6.2)

конвейерной $B = a' + A + n,$ (6.3)

где m - зазор между подвижным составом и крепью (с неходовой стороны a = 0,25 м);

a' - зазор между конвейером и крепью, a' = 0,4 м;

p - зазор между подвижными составами, p = 0,2 м;

n - ширина прохода для людей, n = 0,7 м;

A - габариты подвижного состава или конвейера, м (см. приложение 2).

По полученной ширине из табл. 6.1 принимается ближайшее типовое сечение и тип крепи. Примеры сечений горных выработок приведены в приложении 3. Далее площадь поперечного сечения выработки в свету проверяют на скорость движения вентиляционной струи:

$$V_{\max} = \frac{Q}{S_{св}} \geq V_{min}, \quad (6.4)$$

где $V_{\max}$ - максимально допустимая скорость движения воздушной струи для главных шахтных стволов 12 м^3/с; для откаточных штреков, квершлагов, бремсбергов, уклонов – 8 м/с; для остальных выработок – 6 м/с;

Q – количество воздуха, проходящего по данной выработке, м^3/с;

$S_{св}$ - площадь поперечного сечения выработки в свету, м^2;

$V_{\min}$ - минимальная скорость движения воздуха, $V_{\min}$ = 0,25 м/с.

Если неизвестна величина Q, то $S_{св}$ можно определять по формуле

$$S_{св} = 0{,}00154\frac{A_{оз}qK}{V_д}, \quad (6.5)$$

где $A_{оз}$ - нагрузка на очистной забой, т/сут;

q - относительная газообильность лавы, м^3/т;

K - коэффициент запаса, принимается K = 1,5;

$V_д$ - предельно допустимая скорость движения воздуха по выработке, м/с.

Принимается большее из двух сечений, определенных по габаритам средств транспорта и по фактору проветривания.

Плотность установки крепи в подготовительной выработке зависит от прочности вмещающих пород: при коэффициенте сти, по М. М. Протодьяконову, $f \leq 3$ плотность принимается равной 1,1 - - 1,5 рам/м; при f = 4 – 6 - 0,8 – 1,1 рам/м; при f > 6 - 0,8 – 1 рам/м.

При проведении подготовительной выработки по пласту угля забой располагают в сечении штрека так, чтобы пласт занимал как можно большую площадь сечения и была обеспечена наиболее простая перегрузка угля с конвейера лавы на штрек. В этой связи целесообразна подрывка почвы пласта.

Пример. *Определить поперечное сечение откаточного штрека, пройденного смешанным забоем по пласту мощностью 1,6 м с углом залегания 9° и коэффициентом крепости f = 1,4. Почва и кровля пласта представлены мелкозернистым алевролитом (f = 4–5, плотность γ = 2,2 т/м^3). Откатка грузов по выработке производится аккумуляторным электровозом АМ - 8Д в вагонетках УВГ - 3,3. Выработка двухпутная, ширина колеи 900 мм.Количество воздуха, преходящего по выработке Q = 50 м^3/с.*

Решение. Учитывая физико-механические свойства горных пород, окружающих откаточный штрек, и нахождение его в зоне влияния очистных работ, принимаем арочную податливую крепь.

Следовательно, форма поперечного сечения штрека будет сводчатая.

Для удобства погрузки угля с конвейера лавы в вагонетки на штреке принимаем подрывку почвы пласта. Пласт в сечении штрека располагаем так, чтобы высота подрывки кровли была минимальной, иначе это затруднит управление горным давлением на сопряжении лавы с откаточным штреком (рис. 6.2).

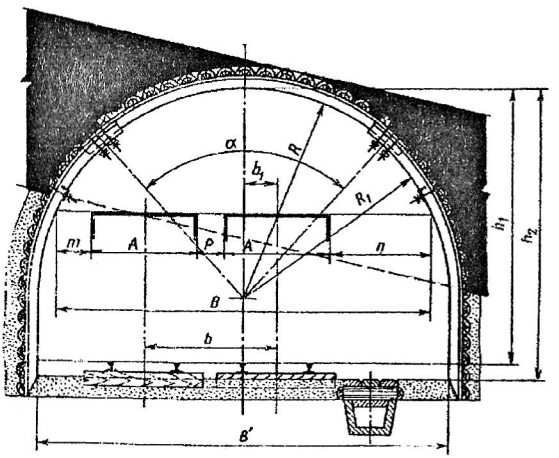

Рис. 6.2. Схема к определению поперечного сечения

Минимальная ширина штрека в свету на уровне подвижного состава определяется по формуле (6.2)

$$B = 0{,}25 + 2 \cdot 1{,}35 + 0{,}2 + 0{,}7 = 3{,}85 \text{ м.}$$

По полученному размеру B = 3,85 м принимаем типовое сечение согласно табл. 6.1. Применяем трехзвенную податливую крепь. Плотность установки крепи – одна рама на 1 м выработки. По типовым сечениям выбираем площадь сечения штрека, закрепленного арочной трехзвенной крепью.

Площадь сечения откаточного штрека: в проходке S_1 = 15,9 м^2, в свету до осадки S_2 = 12,8 м^2, после осадки S_3 = 11,2 м^2.

Минимальное сечение выработки по фактору проветривания определяется по формуле (6.4)

$$S_{\text{св}} = \frac{50}{8} = 6{,}25 \text{ м}^2.$$

Принимается большее из двух сечений – сечение, определенное по габаритам средств транспорта, т. е. $S_{св} = 11{,}2$ м^2.

Коэффициент присечки боковых пород при этом

$$K_{п} = \frac{15{,}9 - 6{,}4}{15{,}9} 100\ \% = 60\ \%.$$

Порядок выполнения работы

1. После ознакомления с теоретическими основами выполнения работы в лабораторных условиях осуществляется изучение паспортов проведения и крепления горных выработок на шахтах.

2. По заданным горно-геологическим и горнотехническим условиям (табл. 6.2) обосновываются формы и размеры проводимой выработки.

Таблица 6.2

Исходные данные для выполнения работы

Показатель	Вариант				
	1	2	3	4	5
1	2	3	4	5	6
Тип выработки	бремс-берг	уклон	откат. штрек	бремс-берг	откат. штрек
Мощность пласта, м	1,5	1,2	2,0	1,4	1,8
Угол падения пласта, град	15	10	25	18	20
Коэффициент крепости пород: кровли	2,5	3,0	1,8	4,0	4,2
почвы	3,2	2,7	2,5	4,8	5,1
Нагрузка на лаву, т/сут	600	500	1400	1100	1300
Относительная газообильность, м^3/т	15	17	6	20	25
Показатель	Вариант				
	6	7	8	9	10
Тип выработки	уклон	конв. штрек	вент. штрек	откат. штрек	Уклон
Мощность пласта, м	1,7	1,6	1,4	1,9	2,0
Угол падения пласта, град	12	30	22	15	6
Коэффициент крепости пород: кровли	3,5	3,1	4,8	6,0	5,0
почвы	2,9	3,4	4,3	5,2	6,2
Нагрузка на лаву, т/сут	1200	700	800	1700	2000
Относительная газообильность, м^3/т	10	8	15	12	8

Продолжение табл. 6.2

1	2	3	4	5	6
Показатель	Вариант				
	11	12	13	14	15
Тип выработки	уклон	откат. штрек	вент. штрек	конв. штрек	Уклон
Мощность пласта, м	1,7	1,0	2,3	1,4	1,8
Угол падения пласта, град	5	25	11	22	10
Коэффициент крепости пород: кровли	3,0	2,1	4,3	3,5	4,0
почвы	3,5	2,9	3,6	4,0	3,8
Нагрузка на лаву, т/сут	920	600	2200	7500	2000
Относительная газообильность, $м^3/т$	12	14	6	13	8
Показатель	Вариант				
	16	17	18	19	20
Тип выработки	откат. штрек	бремс-берг	откат. штрек	бремс-берг	бремс-берг
Мощность пласта, м	1,7	1,6	1,4	1,5	1,8
Угол падения пласта, град	18	12	15	12	8
Коэффициент крепости пород: кровли	4,3	3,5	5,0	3,7	3,0
почвы	3,7	3,8	4,0	2,4	3,2
Нагрузка на лаву, т/сут	1300	900	1000	800	1400
Относительная газообильность, $м^3/т$	12	14	5	15	10

3. Обосновываются площадь поперечного сечения выработки, тип крепи и шаг ее установки.

4. Выбирается схема расположения забоя выработки по углю и устанавливается коэффициент присечки пород.

Контрольные вопросы

1. Какие основные факторы определяют форму и размеры поперечного сечения подготовительных выработок?

2. Что такое крепь?

3. Поясните основные принципы выбора типа крепи подготовительных выработок.

4. Какие функции может выполнять анкерная крепь?

Рекомендуемая литература

1. Шахтное и подземное строительство, проведение горизонтальных и наклонных выработок: учебное пособие / под общ. ред. М. В. Корнилкова. – Екатеринбург:. Изд-во УГГГА, 2002. - 188 с.

2. Подземная разработка пластовых месторождений. Теоретические и методические основы проведения практических занятий: учебное пособие / О. В. Михеев [и др.]; под общ. ред. Л. А. Пучкова.- М.: Изд-во Моск. гос. горного ун-та, 2001. - 487 с.

7. ВЫБОР МЕСТА ЗАЛОЖЕНИЯ СТВОЛОВ

Цель работы. Приобретение навыков по выбору места заложения главного и вспомогательного стволов при различных горно-геологических и горнотехнических условиях разработки шахтного поля.

Теоретические основы выполнения работы. Выбор места заложения стволов определяется многими горно-геологическими и горнотехническими факторами.

К основным горно-геологическим факторам следует отнести следующие: мощность и угол падения пластов; количество рабочих пластов в шахтном поле; размеры шахтного поля по простиранию и падению; расстояние между отрабатываемыми пластами; газообильность и водообильность углепородного массива; физико-механические свойства вмещающих пород; нарушенность месторождения и рельеф поверхности.

Горнотехнические факторы, определяющие выбор места заложения стволов, могут быть следующие: безопасность ведения горных работ; суточная мощность шахты и средняя нагрузка на очистной забой; количество подготовительных и очистных забоев; запасы шахтного поля и др.

На выбор места заложения стволов определенное влияние оказывают и социально-экономические факторы: учет требований охраны окружающей среды; отвод и очищение технических вод, удаление отходов производства; наличие подъездных путей, электроснабжения, водоснабжения и развитие инфраструктуры. Место заложения главного ствола определяется экономическими расчетами после учета вышеперечисленных факторов. При этом необходимо обеспечить минимальные первоначальные капитальные затраты и эксплуатационные расходы. Однако поиск оптимума комплекса горно-геологических, горнотехнических и социально-экономических аспектов, характерных для каждой конкретной ситуации, остается до сих пор не решенным.

При близкой к прямоугольной конфигурации шахтного поля и выдержанной мощности пластов оптимальное место заложения главного ствола по простиранию будет в середине шахтного поля.

Это определяется эксплуатационными затратами на транспортирование полезного ископаемого, оборудования и материалов.

Центральное расположение главного ствола обеспечивает концентрацию ведения горных работ, улучшение технико-экономических показателей добычи полезного ископаемого.

Выбор места заложения главного ствола вкрест простирания пластов рекомендуется производить по методике акад. Л. Д. Шевякова, согласно которой оптимальный пункт заложения главного ствола находится в пункте сосредоточения грузов на главном квершлаге, к которому по каждому направлению к стволу (справа и слева) свозится сумма грузов, меньшая полусуммы всех грузов, т. е. выполняется следующее условие:

$$\Sigma Z_{\text{лев}} < Z/2;$$
$$\Sigma Z_{\text{пр}} < Z/2, \qquad (7.1)$$

где Z - сумма всех грузов, транспортируемых к стволу, т.

Оптимальная точка своза грузов совпадает с точкой приложения такого груза, при котором сумма всех грузов делится пополам.

Если вскрытие шахтного поля производится не одним, а несколькими квершлагами, расположенными на разных горизонтах, то определение места заложения главного ствола, обеспечивающего минимальные транспортные расходы по всем квершлагам, производится следующим образом. Внизу чертежа схемы вскрытия, выполненной в масштабе, проводят горизонтальную линию АБ и проецируют на нее все пункты сосредоточения грузов на транспортных квершлагах. Проекции пунктов на прямую нумеруют слева направо. В точке проекций переносятся соответствующие грузы и находят оптимальный пункт, в котором выполняются неравенства (7.1). При равных размерах шахтного поля и этажа по простиранию и падению и одинаковой плотности угля всех пластов свиты данные, выражающие запасы угля, подлежащие транспортированию, можно заменить пропорциональными им мощностями пластов.

Пример1. *Выбрать место заложения главного ствола в крест простирания шахтного поля, оптимальное по фактору подземного транспорта, при следующих условиях: число разрабатываемых пластов – 4; мощности пластов:* $m_1 = 1{,}0$ *м,* $m_2 = 0{,}9$ *м,* $m_3 =$

= 0,7м, m_4 = 0,8 м; угол падения пластов – 60°; расстояние между пластами: a_1 = 60 м, a_2 = 45 м, a_3 = 50 м; размер шахтного поля по падению - H = 500 м; количество транспортных горизонтов –3.

Решение. В масштабе вычерчиваем схему вскрытия шахтного поля (рис. 7.1), проводим параллельно квершлагам линию АБ, на которую проецируем все точки пересечения транспортных квершлагов с пластами. В полученных точках сосредоточены соответствующие грузы. Так как размеры шахтного поля, этажей и плотность угля одинаковы для всех пластов, то заменяем грузы (промышленные запасы угля в этаже по каждому пласту) пропорциональными им величинами – мощностями пластов. Затем на транспортном пути 1…12 отыскиваем графическим способом оптимальное место заложения главного ствола. Из рисунка видно, что полусумма грузов располагается между пунктами 5 и 6. Следовательно, место заложения ствола может находиться в любой точке этого участка.

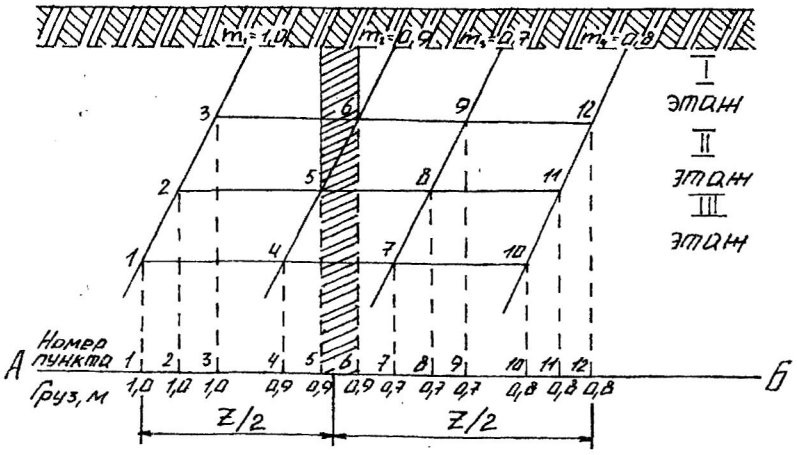

Рис. 7.1. К определению места заложения главного ствола

Пример 2. *Выбрать место заложения ствола шахты в направлении простирания пласта, обеспечивающее минимальную работу подземного транспорта угля при следующих условиях: разра-*

батывается пласт угля с переменным углом падения и невыдержанной мощностью; способ подготовки шахтного поля – этажный; этажи делятся на выемочные поля разной длины из-за невыдержанных элементов залегания пластов.

Решение. Грузы (запасы выемочных полей), подлежащие транспортировке по этажным штрекам, показываются на плане шахтного поля (рис. 7.2). Пункты сосредоточения грузов (точки пересечения участковых бремсбергов с этажными штреками) для удобства нумеруются.

На горизонтальную линию АБ проецируем все точки пересечения этажных штреков с участковыми бремсбергами. В этих точках сосредотачиваются величины соответствующих грузов. Затем на транспортном пути 1...12 отыскиваем графическим способом оптимальный пункт своза грузов. В данном случае он находится между пунктами 11 и 3.

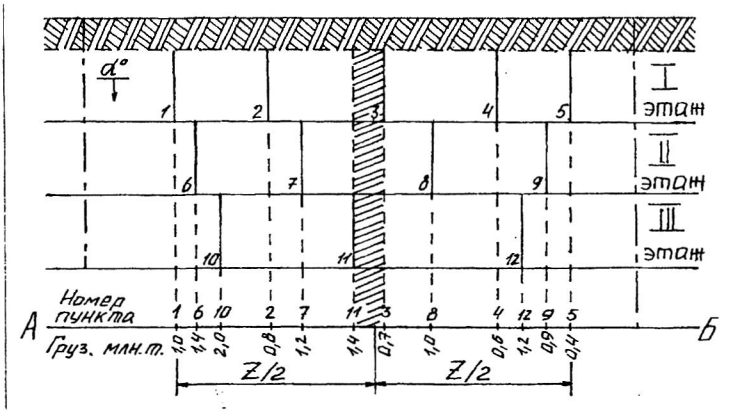

Рис. 7.2. К определению места заложения ствола в направлении простирания пласта

Порядок выполнения работы. После ознакомления с теоретическими основами выполнения работы студенты в лабораторных условиях изучают место заложения главного ствола с использованием планов горных работ, макетов и планшетов.

На основании исходных данных (табл. 7.1) студенты вычерчи-

Таблица 7.1

Исходные данные для выполнения работы

Номер варианта	Размеры шахтного поля, м		Мощность угольных пластов, м				Расстояние между пластами, м			Угол падения пластов, α, град
	S	H	m_1	m_2	m_3	m_4	a_1	a_2	a_3	
1	5000	2380	2,5	4,5	3,8	-	15	32	-	27
2	5500	1800	1,8	2,4	2,8	-	40	60	-	35
3	4720	2100	3,9	2,1	-	-	70	-	-	30
4	4800	1900	4,5	2,5	1,8	3,2	20	15	60	38
5	5800	2300	2,0	3,1	1,5	5,0	40	35	80	30
6	4650	1600	1,2	1,8	2,1	1,5	25	15	40	45
7	3800	1200	4,2	2,9	3,5	-	60	40	-	60
8	5100	1700	1,3	2,0	1,8	1,5	30	50	20	32
9	4250	1400	2,7	1,8	3,6	-	80	30	-	28
10	6000	7000	2,0	3,1	1,6	2,2	10	60	20	35
11	3950	1350	1,5	1,8	2,5	1,2	20	70	30	40
12	7200	3000	3,1	3,3	1,7	2,0	45	20	60	22
13	4660	1380	1,6	2,4	4,1	-	70	30	-	34
14	3820	1160	2,8	1,7	1,5	-	25	40	-	55
15	6500	2800	1,4	3,6	4,2	5,0	18	35	50	36
16	4280	1120	3,1	1,5	2,6	2,8	40	25	70	42
17	5400	1460	1,9	2,7	1,4	2,3	20	38	55	50
18	7000	4000	2,0	1,5	2,2	3,3	40	20	15	28
19	5060	1700	1,4	1,7	2,0	-	30	40	-	25
20	6000	3100	1,5	3,0	2,5	2,0	25	18	30	27
21	3720	1330	1,3	1,8	1,9	2,5	12	30	38	37
22	4740	158	2,2	1,4	2,7	-	2	42	-	30

вают схему выбора места заложения ствола вкрест простирания и на плане шахтного поля. При этом производятся необходимые расчеты.

Контрольные вопросы

1. Назовите основные горно-геологические факторы, влияющие на выбор места заложения главного ствола.
2. Каковы достоинства и недостатки центрального расположения главного ствола в шахтном поле?
3. В чем заключается сущность методики акад. Л. Д. Шевякова по выбору места заложения главного ствола?
4. При каких условиях величины транспортируемых грузов можно заменить мощностями разрабатываемых пластов?

Рекомендуемая литература

1. Примеры и задачи по технологии горного производства / Ю. К. Нурмухамедов. - М.: Недра, 1973.- 296 с.
2. Технология подземной разработки пластовых месторождений полезных ископаемых.- 2-е изд., перераб. и доп. / А. С. Бурчаков, Н. К. Гринько, А. Б. Ковальчук.- М.: Недра. – 536 с.

8. СПОСОБЫ ДЕЛЕНИЯ ШАХТНОГО ПОЛЯ НА ЧАСТИ И ПОРЯДОК ЕГО ОТРАБОТКИ

Цель работы. Изучение способов деления шахтного поля на части, порядка и направления отработки шахтного поля в пространстве и времени в зависимости от горно-геологических и горнотехнических условий.

Теоретические основы выполнения работы. Шахтное поле угольной шахты не может разрабатываться одновременно по всей площади из-за его больших размеров. Для обеспечения системной и безопасной отработки шахтного поля его делят на части, удобные для разработки, – выемочные ступени (выемочные горизонты), крылья, блоки, этажи, панели, выемочные столбы и полосы. Параметры этих частей шахтного поля должны соответствовать условиям эффективного использования существующей и прогнозируемой горной техники и технологии.

Разделение шахтного поля на части зависит от ряда горно-геологических и горнотехнических факторов, основными из которых являются угол падения пластов, газообильность месторождения, технология и механизация очистных работ.

Горизонт (ступень) – часть шахтного поля, одной из границ которого по падению является главный транспортный штрек, а другой – верхняя или нижняя граница шахтного поля. Боковыми границами горизонта служат границы шахтного поля по простиранию.

Транспортным горизонтом называют совокупность вскрывающих, подготовительных выработок и выработок околоствольного двора, расположенных на одном уровне и служащих для транспортирования угля к стволу.

Часть шахтного поля, ограниченная по падению и восстанию смежными транспортными горизонтами или транспортным горизонтом и границей шахтного поля, а по простиранию границами шахтного поля, называют **выемочной ступенью** (выемочным горизонтом).

Наклонная высота выемочной ступени изменяется в широких пределах: от 100 - 150 м при крутом падении пластов до 1500 – 2000 м и более - при пологом.

При одногоризонтном вскрытии пологих пластов (с одним

транспортным горизонтом) шахтное поле обычно делят по падению на две части – бремсберговую ($H_{бр}$) и уклонную ($H_{у}$) независимо от способа подготовки (рис. 8.1).

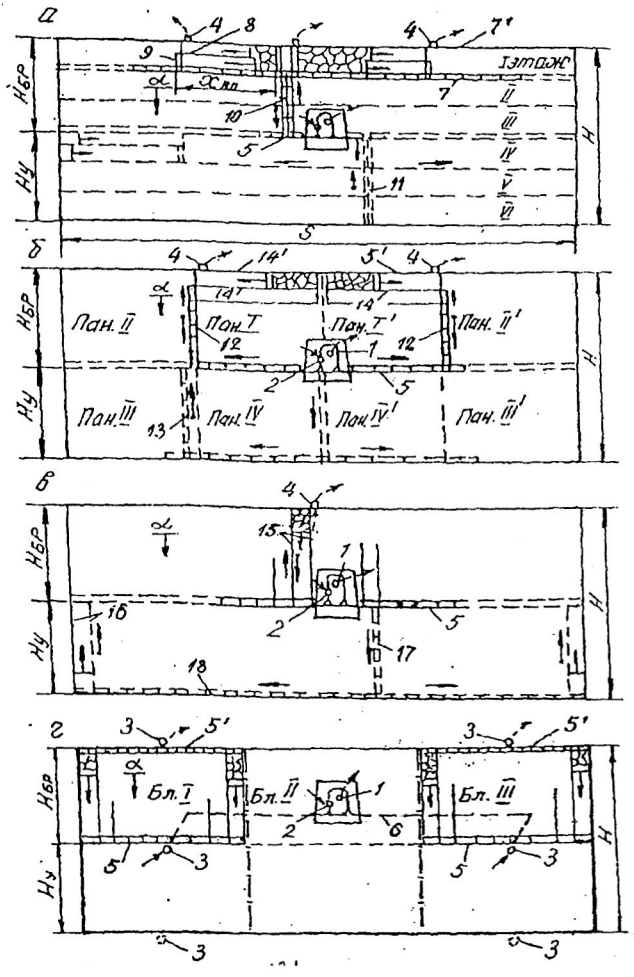

Рис. 8.1. Деление шахтного поля:
на этажи *(а)*; на панели *(б)*; на выемочные ступени, отрабатываемые длинными столбами по падению и восстанию *(в)*; на блоки *(г)*

По простиранию шахтное поле делится на **крылья.** Под крылом понимается часть шахтного поля, расположенная по одну сторону от главной вскрывающей выработки. Как правило, шахты отрабатывают двухкрылые шахтные поля. Крылья обычно обозначают частями света (западное, восточное и др.).

Блок – часть шахтного поля, характеризующаяся независимым проветриванием. Для этого проводятся блоковые воздухоподающие и воздухоотводящие стволы *3* (см. рис. 8.1, 8.2). Уголь из всех блоков по магистральному полевому штреку *6* доставляется к главному стволу *1*, располагаемому в центральном блоке. Размер блоков по простиранию обычно колеблется в пределах 3,0 – 4,5 км.

Границами блока по простиранию являются границы соседних блоков, а также одной из границ крайних блоков служат границы шахтного поля. Границами блоков по падению и восстанию являются границы шахтного поля.

К разделению шахтного поля на блоки прибегают при большой производственной мощности шахты, больших размерах шахтного поля, высокой газообильности месторождения.

При крутом, крутонаклонном, наклонном и, реже, пологом падении шахтное поле разделяется на этажи. **Этажом** называется часть шахтного поля, ограниченная по падению этажным откаточным штреком *7*, по восстанию этажным вентиляционным штреком *7'*, по простиранию – границами шахтного поля (см. рис. 8.1, *а*). При пологом падении в пределах выемочной ступени обычно располагается несколько этажей, соединяемых с транспортным горизонтом капитальными бремсбергами *10* и капитальными уклонами *11*.

При наклонном и пологом падении этаж, как правило, разделяется промежуточными штреками *8* на 2 - 3 подэтажа. Часть этажа по простиранию, заключенная между участковыми бремсбергами *9*, скатами и уклонами, а также между промежуточными квершлагами, называется **выемочным полем** ($x_{вп}$ на рис. 8.1, *а*). Длина выемочного поля по простиранию на пологих пластах принимается в пределах 1000 - 2000 м, на крутых – 300 - 600 м.

При углах падения до 18 – 25 ° выемочная ступень по простиранию может быть разделена на панели (см. рис. 8.1, *б*). **Панелью** называется часть шахтного поля, ограниченная по восстанию и па-

дению главными штреками (откаточным *5* и вентиляционным *5'*) либо с одной стороны границей шахтного поля, а по простиранию - границами соседних панелей или границей соседней панели с одной стороны и границей шахтного поля - с другой. Панели могут быть бремсберговыми и уклонными (см. рис. 8.1, *б*). Как и выемочные поля, они могут быть односторонними и двусторонними. Размеры панелей по простиранию находятся в пределах 1200 - 3500 м, а по падению – 1000 - 1200 м. По падению панели делятся на ярусы. **Ярус** – одновременно отрабатываемая часть панели, ограниченная по падению конвейерным *14*, по восстанию вентиляционным *14* ярусными штреками. В ярусе обычно располагается один забой очистной. Возможно деление яруса на подъярусы.

При углах падения пластов до 10° пласт в пределах горизонта делят по простиранию месторождения на выемочные столбы, вытянутые по восстанию или падению от верхней границы горизонта до нижней. Такой способ подготовки называют **погоризонтным** (см. рис. 8.1, *в*). Выемочные ступени делятся конвейерными и вентиляционными бремсбергами *15* или уклонами *16* на столбы шириной 150 - 250 м, отрабатываемые по падению или восстанию.

Порядок отработки различных частей шахтного поля показан на рис. 8.2.

Порядок отработки шахтного поля – это определенная очередность выемки в пространстве и времени, увязанная со схемами вскрытия и подготовки шахтного поля и его участков.

Этажи (ярусы), как правило, отрабатывают в нисходящем порядке, а по простиранию можно отрабатывать в прямом или обратном порядке.

Порядок отработки свиты пластов устанавливается с учетом принятой производительности шахты и требований безопасности ведения работ.

При выборе порядка отработки частей шахтного поля следует учитывает достоинства и недостатки вариантов. При прямом порядке отработки сокращается срок строительства и обеспечивается быстрое начало эксплуатационных работ, не требуется больших разовых капиталовложений. Однако при этом увеличиваются утечки воздуха, возрастают пожарная опасность и затраты на противопожарную профилактику, значительно увеличиваются расходы на

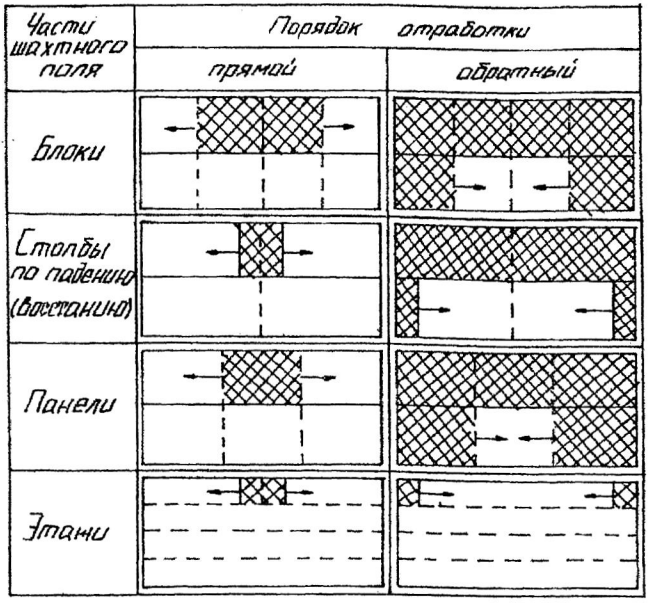

Рис. 8.2. Порядок отработки шахтного поля

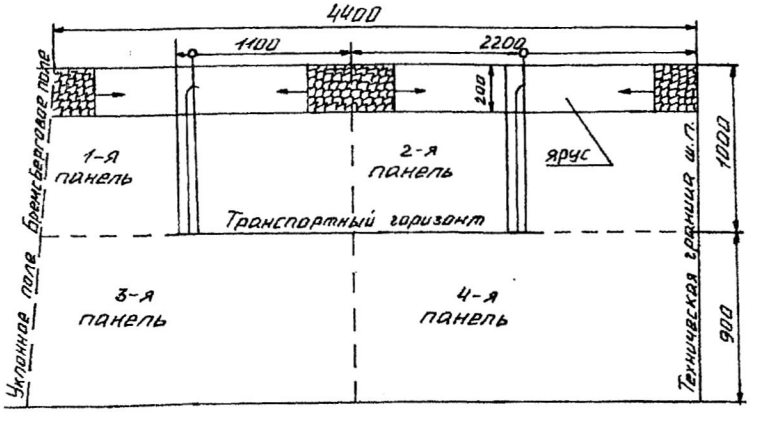

Рис. 8.3. Графическая интерпретация примера

поддержание транспортных и вентиляционных выработок, затрудняется борьба с пожарами.

Пример. *Разделить шахтное поле с размерами по простиранию 4,5 км и по падению 1,9 км на части. Обосновать возможные способы деления шахтного поля на части и вычертить их схемы для следующих условий: мощность пласта 2 м, угол падения 16°. Шахтное поле на западе ограничено дизъюнктивным нарушением амплитудой H=30 м, а на востоке – технической границей с шахтой «Центральная».*

Решение. С учетом заданных условий принимается панельный способ подготовки шахтного поля. По падению шахтное поле делится на бремсберговую ($h_б$ =1000 м) и уклонную ($h_у$ =900 м) части. Панели двусторонние с размерами по простиранию 2200 м. Панель делится на ярусы. Графическая интерпретация примера представлена на рис. 8.3.

Порядок выполнения работы

Первоначально необходимо ознакомиться с теоретическими основами выполнения работы. Затем по планам горных работ определить, на какие части разделено шахтное поле, установить их размеры и порядок отработки.

Далее по заданным условиям (табл. 8.1) осуществляется деление шахтного поля на части и обосновывается порядок их отработки. Принятые решения отображаются графически. При этом графическая часть выполняется в масштабе.

Таблица 8. 1

Исходные данные для выполнения работ

Номер варианта	Размер шахтного поля		Число пластов в шахтном поле	Мощность пластов, м	Угол падения, град	Категория шахты по метану
	по простиранию	по падению				
1	5500	2400	3	1,8; 2,4; 2,8	8	III
2	9000	3000	2	2,9; 3,5	15	Сверхкат.
3	4500	2100	2	2,7; 3,2	27	II
4	6000	2600	1	2,3	18	I
5	4000	1800	2	1,9; 2,6	12	III
6	8000	3000	1	3,1	10	Сверхкат.
7	7000	2700	2	1,8; 2,9	20	III
8	5000	1700	3	2,0; 2,2; 2,0	35	Сверхкат.
9	6350	1950	2	1,7; 3,0	22	II
10	4050	1550	3	3,1; 2,4; 1,8	30	I
11	5200	1800	2	2,5; 3,1	24	II
12	3450	1200	3	1,5; 2,0; 2,5	40	Сверхкат.
13	4250	1400	2	2,4; 3,0	50	II
14	6100	1950	1	3,6	6	I
15	3800	1100	3	1,5; 1,9; 2,6	45	II
16	4000	1420	2	3,2; 2,8	60	III
17	4650	1600	1	4,2	32	III
18	12000	2400	3	1,4; 2,1; 1,8	3	Сверхкат.
19	10000	1200	3	2,9; 3,8; 4,5	15	III
20	5400	2050	2	3,2; 4,3	26	II
21	6300	1980	3	1,9; 2,6; 1,7	18	III
22	7200	2400	2	4,0; 3,7	8	I
23	4630	1420	2	2,6; 3,2	45	II
24	10800	2500	3	3,0; 4,1; 2,5	32	Сверхкат.
25	5800	2100	2	2,2; 2,8	30	II

Контрольные вопросы

1. Что понимается под термином «шахтное поле»?
2. Перечислите основные горно-геологические и горнотехнические факторы, влияющие на способы деления шахтного поля.
3. На какие основные части делится шахтное поле по падению и простиранию?
4. В чем заключается сущность этажного, панельного и погоризонтного способов подготовки шахтного поля?
5. Назовите области применения этажного, панельного и погоризонтного способов подготовки.
6. Порядок отработки шахтного поля при этажном, панельном и погоризонтном способах подготовки.

Рекомендуемая литература

1. Подземная разработка месторождений полезных ископаемых. Подземная разработка пластовых месторождений: учебник для вузов / В. Н. Корнилков.- Екатеринбург: Изд-во Урал. гос. горного ун-та, 2005. – 494 с.
2. Технология подземной разработки месторождений полезных ископаемых / А. С. Бурчаков [и др.] – М.: Недра, 1983. – 487 с.

9. ИЗУЧЕНИЕ ФАКТОРОВ И КЛАССИФИКАЦИОННЫХ ПРИЗНАКОВ, ОПРЕДЕЛЯЮЩИХ ВЫБОР СИСТЕМ РАЗРАБОТКИ УГОЛЬНЫХ ПЛАСТОВ

Цель работы. Закрепление и углубление знаний студентов, привитие навыков по определению классификационных признаков систем разработки угольных пластов по планам горных работ.

Теоретические основы выполнения работы

Под **системой разработки** пластовых месторождений понимается порядок проведения подготовительных и очистных работ в пределах выемочного поля, увязанный в пространстве и времени.

Условия залегания угольных месторождений весьма разнообразны, и поэтому выбор системы разработки зависит от многих геологических, технических и организационных факторов, определяющих эти условия. Основными факторами, влияющими на выбор системы разработки угольных пластов, являются: форма залегания пластов в недрах; их мощность и угол падения; строение пластов; свойства угля и вмещающих пород; газоносность и водоносность месторождения; склонность пластов к самовозгоранию; склонность пластов к горным ударам и внезапным выбросам; расстояние между смежными пластами угля; глубина разработки; способы и средства механизации производственных процессов в очистных и подготовительных выработках и др.

Рассмотрим основные из них.

Форма месторождений бывает правильная и неправильная (см. работу № 2). Пластовые месторождения характеризуются тем, что элементы их залегания сохраняются на значительных площадях. Однако довольно часто наблюдаются изменения мощности и угла падения пласта, нарушения его сплошности и др. Поэтому при выборе систем разработки следует предусматривать систему разработки, пригодную для диапазона колебаний элементов залегания пласта или, при необходимости, предусматривать возможность перехода от одной системы к другой.

Мощность пласта определяет способ выемки угля, интенсивность сдвижений вмещающих пород, способ управления горным давлением, а также способ проведения и поддержания подготовительных выработок.

Мощность пласта, как правило, выполняет роль классифицирующего признака систем разработки угольных пластов.

Угол падения пласта также является важным фактором при выборе систем разработки, а в некоторых классификациях - классификационным признаком. Он оказывает влияние на способ доставки угля вдоль очистного забоя, выбор средств механизации очистной выемки, форму и размер очистного забоя, способ управления горным давлением.

Свойства боковых пород оказывают существенное влияние на выбор способа охраны подготовительных выработок, способа управления горным давлением и крепления очистного забоя, средств механизации очистной выемки.

Основными характеристиками вмещающих угольный пласт пород являются их обрушаемость и устойчивость. При неустойчивых породах возникает необходимость использования механизированных крепей с максимальным коэффициентом перекрытия кровли, упрочнение пород кровли или оставление подкровельной пачки угля. На пластах с труднообрушающимися кровлями следует ориентироваться на очистные механизированные комплексы с высоким удельным сопротивлением, а также на проведение специальных мероприятий по разупрочнению пород кровли.

Устойчивость боковых пород предопределяет и расположение подготовительных выработок по пласту или пустым породам.

Газоносность пласта и вмещающих пород. При разработке угольных месторождений из пластов и вмещающих пород выделяются природные газы. При выборе системы разработки и их элементов наибольшее значение с точки зрения проветривания имеют метан (CH_4) и диоксид углерода (CO_2). Наибольшую опасность представляет метановоздушная смесь с содержанием метана 4,5 – 16 %, при котором она становится взрывчатой. На газовых шахтах предпочтительнее прямоточная и обособленная схема проветривания лав.

Водоносность. При высокой водообильности наблюдается вдавливание элементов крепей в породы почвы и интенсивно развивается пучение. Это должно учитываться при выборе вида крепей выработок и способов их охраны. Влияние этого фактора заключается и в том, что работа в обводненных забоях оказывает вредное

воздействие на здоровье рабочих, при этом увеличивается травматизм и снижается производительность труда. Поэтому при разработке обводненных месторождений необходимо применять также системы разработки, при которых либо данное месторождение дренируется, либо полностью исключается поступление воды в призабойное пространство очистного забоя.

Количество воды($м^3$), которое выдается из шахты, водоотливными установками на 1 т добычи полезного ископаемого в течение года называют коэффициентом водообильности шахты. Значение его изменяется в широком диапазоне от 0,1 до 35 $м^3$/т и более. В учебных целях по коэффициенту водообильности шахты разделяют на три группы: 1 – незначительная обводненность -$W \leq 1$ $м^3$/ т; 2 – средняя $W = 1{,}0 - 4{,}5$ $м^3$/ т; 3 - высокая - $W > 4{,}5$ $м^3$/ т.

Склонность угля к самовозгоранию проявляется тем чаще, чем мощнее пласт. Эндогенные пожары обычно возникают в местах геологических нарушений и разрушенных целиках угля. Наиболее пожаробезопасны системы разработки с минимальными потерями угля.

Глубина разработки вносит существенные изменения в разработку месторождений. С глубиной возрастает напряженное состояние горных пород, увеличивается давление на крепь горных выработок, возрастает вероятность возникновения горных ударов и внезапных выбросов газа, угля и породы. Общими рекомендациями при этом являются: опережающая отработка защитных пластов, минимальный объем подготовительных выработок, проведение выработок без оставления целиков угля и повторное их использование и др.

Способы механизации очистных и подготовительных работ весьма тесно связаны с системами разработки. Внедрение в практику горных работ новых средств комплексной механизации очистных работ вызвало необходимость в изменении элементов системы разработки и способов управления горным давлением.

Разнообразие горно-геологических условий залегания угольных пластов и технических средств их выемки предопределяет и многообразие вариантов и разновидностей систем разработки, которые характеризуются различными признаками.

В качестве основного классификационного признака в большинстве классификаций систем разработки принят признак разделе-

ния пласта по мощности на слои (табл. 9.1). В соответствии с этим признаком системы разработки разделяют на два вида – без разделения на слои (с выемкой на полную мощность) и с разделением на слои.

Первый дополнительный признак – длина очистного забоя. По этому признаку системы разработки разделяют на две группы: с длинными очистными забоями и с короткими забоями. Это разделение основывается не только на геометрическом признаке и на больших технологических различиях (виды механизации и организации очистных работ).

Второй признак – порядок проведения подготовительных выработок в выемочном поле по отношению к перемещающейся поверхности очистного забоя. Различают столбовую, сплошную и комбинированную системы разработки.

Для ***столбовых*** систем разработки характерным является то, что подготовительные выработки в выемочном поле по отношению к перемещающейся поверхности очистного забоя проводятся до начала очистной выемки.

Для ***сплошных*** систем разработки характерно одновременно-последовательное проведение подготовительных выработок в выемочном поле по отношению к перемещающейся поверхности очистного забоя, часть из них проводится до начала очистной выемки или одновременно с ней.

При ***комбинированной*** системе разработки можно применять одновременно или последовательно столбовую и сплошную системы разработки.

Третий признак – направление перемещения в пространстве очистного забоя в выемочном поле по отношению к элементам залегания пласта. Различают системы разработки с подвиганием очистных забоев по простиранию, падению, восстанию или диагонально.

Таблица 9.1

Классификационные признаки систем разработки

Классификационные признаки			
Разделение пласта по мощности на слои	Длина очистного забоя	Порядок проведения подготовительных выработок в выемочном поле по отношению к подвижной плоскости очистного забоя	Направление перемещения в пространстве очистного забоя в выемочном поле по отношению к элементам залегания пласта
Без разделения на слои	С длинными забоями	Одновременный (сплошная)	По простиранию По падению По восстанию По диагонали
		Последовательный (столбовая)	По простиранию По падению По восстанию По диагонали
		Одновременно-последовательный (комбинированная)	По простиранию По падению По восстанию По диагонали
	С короткими забоями	Одновременный (камерная)	По простиранию По падению По восстанию По диагонали
		Последовательный (короткими столбами)	По простиранию По падению По восстанию По диагонали
		Одновременно-последовательный (камерно-столбовая)	По простиранию По падению По восстанию По диагонали
С разделением на слои: наклонные	С длинными забоями	Последовательный (столбовая)	По простиранию По падению По восстанию По диагонали
	С короткими забоями		По простиранию
Горизонтальные: поперечно-наклонные	С короткими забоями		По простиранию

Варианты систем разработки могут также отличаться: схемами проветривания в пределах выемочного участка (возвратноточная, прямоточная); способами охраны подготовительных выработок (целиками, без целиков); способами управления горным давлением (с обрушением, с закладкой); способами выемки угля в очистном забое и др. При слоевых системах разработки возможны варианты порядка отработки слоев – нисходящий, восходящий и комбинированный.

Отличительные признаки наиболее широко применяемых систем разработки угольных пластов с выемкой на полную мощность представлены на рис. 9.1.

Применяемые системы разработки в конкретных горно-геологических условиях и их конструктивные особенности находят отражение на планах горных работ – основном документе шахты. На план наносятся все горные выработки (обычно в масштабе 1 : 2000, 1 : 5000 и реже 1 : 10000); отмечаются последовательность и сроки их проведения, а для очистных работ – величина месячного подвигания линии очистного забоя; старые очистные работы отмечаются по годовому подвиганию очистного забоя; указываются тип механизации выемки и способ управления кровлей.

Порядок выполнения работы

После ознакомления с теоретическими основами выполнения работы, а также с примером выполнения работы студент получает план горных работ одной из действующих шахт. По полученному плану горных работ необходимо:

- определить и занести в таблицу (табл. 9.2) горно-геологические и горнотехнические параметры действующих выемочных участков;
- определить на основании отличительных признаков класс системы разработки;
- установить направление движения струи воздуха и транспорта угля на выемочном участке.

Признаки системы		Классификационные признаки		
		Вид системы разработки		
		Сплошная	Столбовая	Комбинированная
		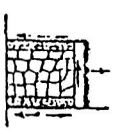	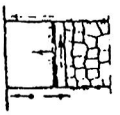	
Основные	Порядок ведения очистных и подготовительных работ в выемочном поле	Одновременный	Разновременный	Комбинированный
Дополнительные	Условия поддержания участковых выработок	В выработанном пространстве или на границе с ним	В массиве угля или зоне установившегося горного давления	В массиве и выработанном пространстве
	Направление движения очистных забоев и транспорта угля	Противоположное	Совпадает	Совпадает или не совпадает
	Направление движения очистных забоев и исходящей струи воздуха	Противоположное 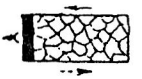	Совпадает 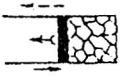	Совпадает  Не совпадает 

Рис. 9.1. Отличительные признаки систем разработки.

Направление движения:

очистного забоя; свежей струи воздуха;

транспорта угля; исходящей струи воздуха

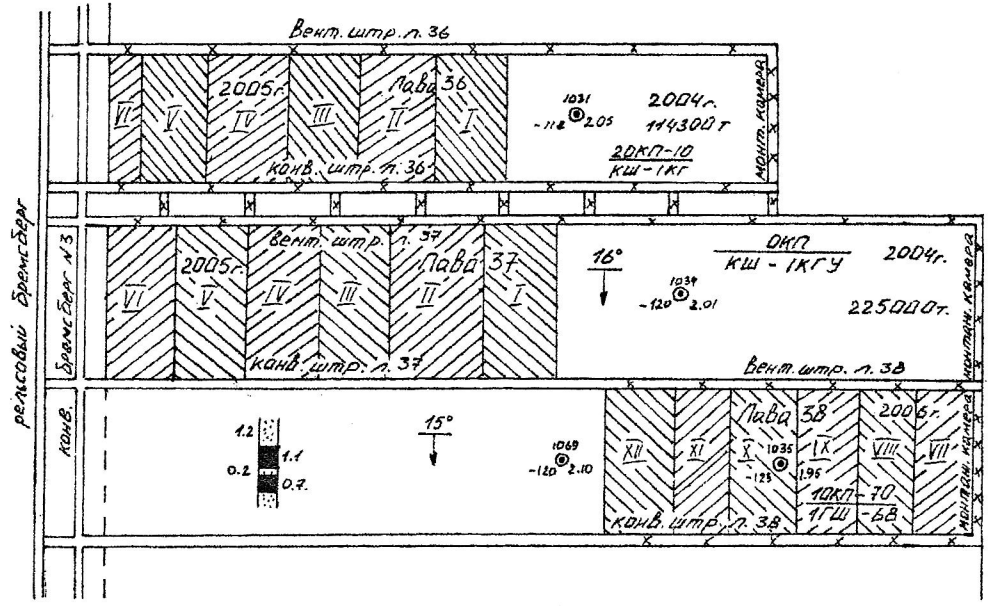

Рис. 9.2. Выкопировка из плана горных работ пласта «Ж»
шахты «Капитальная» (масштаб 1: 5000)

Таблица 9. 2

Характеристика действующих выемочных участков

Выемочной участок	Система разработки	Мощность пласта, м	Угол падения, град	Вмещающие породы		Длина лавы, м	Запасы выемочного участка, тыс. т	Способ охраны выработки
				кровля	почва			
Лава 36	Длинные столбы по простиранию	2,05	16	Алевролит, песчаник	Аргиллит	150	300,0	Целик-массив
Лава 37	То же	2,00	16	То же	То же	175	460,7	То же
Лава 38	- « -	2,10	15	- « -	- « -	160	421,1	Без целика с повторным использованием

Пример. По плану горных работ (рис. 9.2) устанавливаем следующее:

1) шахта «Капитальная» ОАО «Челябинская угольная компания», пласт «Ж», лава 38;

2) мощность пласта $m = 2{,}1$ м; угол падения $\alpha = 16°$; непосредственная кровля – алевролит мощностью 4 – 8 м; основная кровля – песчаник мощностью 6 – 8 м, почва – аргиллит; глубина ведения работ 250 м; шахта III категории по газу; глубина ведения работ 250 м; шахта III категории по газу;

3) очистной забой – лава длиной 160 м;

4) лава обслуживается конвейерным и вентиляционным штреками;

5) вентиляционным штреком лавы 38 является сохраненный для повторного использования конвейерный штрек лавы 37;

6) очистные и подготовительные работы разделены в пространстве и времени;

7) направление движения исходящей струи воздуха и транспортирования угля совпадает с направлением подвигания лавы.

Данная система разработки имеет классификационные признаки столбовой системы разработки. Полное название системы – «Столбовая система разработки с выемкой одинарными лавами по простиранию».

Контрольные вопросы

1. Назовите основные факторы, влияющие на выбор системы разработки.
2. Как влияет на выбор системы разработки мощность пласта?
3. Как влияет на выбор системы разработки и ее параметры угол падения пласта?
4. Назовите основные признаки классификации систем разработки пластовых месторождений.
5. Назовите главные отличия столбовых систем разработки от сплошных.

ПРИЛОЖЕНИЯ

Приложение 1

Таблица П.1.1

Углы сдвижения пород и ширина предохранительной бермы для основных бассейнов и месторождений

Бассейны или месторождения	Углы падения пластов α, град	Углы сдвижения пород, град				Ширина берм для объектов охраны, м
		в коренных породах			в наносах	
		β	γ	δ	φ	
Донецкий и Печорский	0…5	85	85	85	60	10
	6…44	90	85	85	60	
	45…65	90	85	85	60	
	66…69	40	90	85	60	
	70…85	30	85	85	60	
Челябинский	0…10	65	65	65	50	10
	11…60	70 – 0	70	65	50	
	61…65	40	75	65	50	
	66 и более	40	75	65	50	
Воркутинское	0…65	80	80	80	55, в обводненных 45	10
Карагандинский	0…70	70-0,6	70	70	45	10
	70…80	30		70	45	
Подмосковный	0…10	-	-	55	-	5
Кузнецкий	0	80	80	80	55	10
	10…50	82- 0	80	80	55	
	51..55	31	80	75	55	
	56…90	30	80	75	55	

Примечание. В Челябинском бассейне углы сдвижения пород β, γ, и δ в подработанной ранее толще пород принимаются на 10° меньше, чем углы, определенные по табл. П.3.1.

При разработке угольных пластов с углами падения более 65° угол сдвижения β_1 в породах лежачего бока изменяется от 55 до 40° обратно пропорционально изменению углов падения от 65 до 90°, т. е. при возрастании угла падения на каждые 5° угол сдвижения уменьшается на 3°.

В Донецком бассейне при наличии в толще меловых и третичных отложений углы сдвижения $\beta = \gamma = \delta = 70°$.

В Печорском бассейне при наличии в наносах плывунов угол сдвижения φ принимается равным 45°.

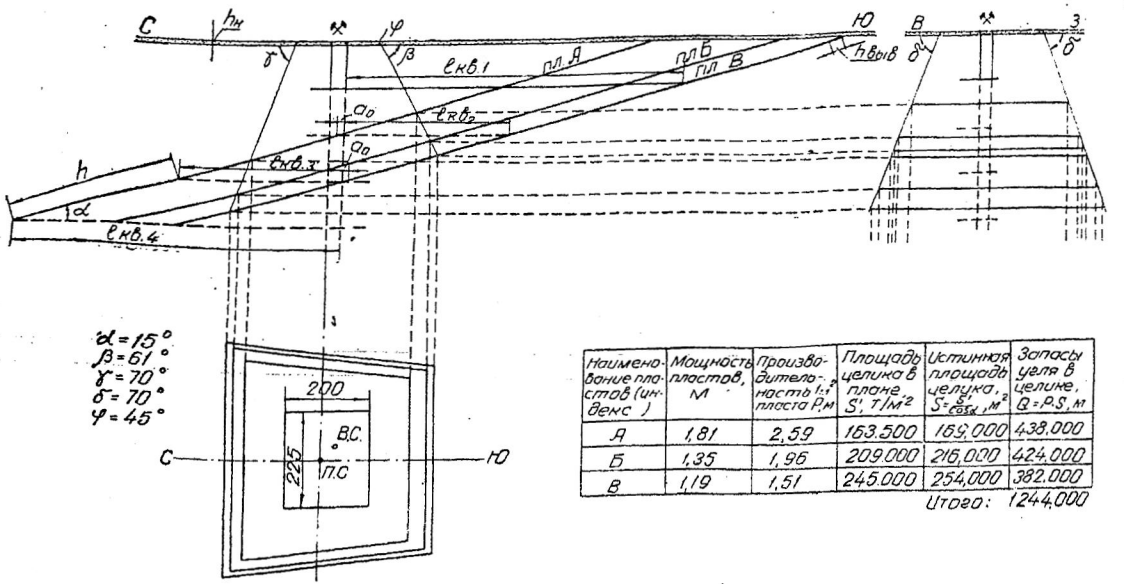

Наименование пластов (индекс)	Мощность пластов, м	Производительность 1 м² пласта P, м	Площадь целика в плане, S', т/м²	Истинная площадь целика, $S = \frac{S'}{\cos\alpha}$, м²	Запасы угля в целике, Q = P·S, м
А	1,81	2,59	163.500	169,000	438.000
Б	1,35	1,96	209.000	216,000	424.000
В	1,19	1,51	245.000	254,000	382.000
				Итого:	1244.000

Рис. П. 1.1. Построение предохранительных целиков под промплощадку

Приложение 2

Таблица П.2.1

Габаритные размеры подвижного состава

Параметры	Шахтные вагонетки								
	ВГ-0,7	ВГ-1,2	ВГ-2,0	ВГ- 2,2	ВГ-3,3	ВГ-4,5А	ВГ-9А	ВГ-10А	УВГ-1,3
Вместимость кузова, $м^3$	0,7	1,2	2,0	2,2	3,3	4,5	9	10	1,3
Основные размеры, мм									
Длина	1250	1850	3070	2950	3450	4100	8000	7300	1500
Ширина	850	1000	1250	1200	1240	1350	1350	1800	850
Высота	1220	1300	1200	1300	1300	1550	1550	1600	1300
Колея, мм	600	600, 750	750, 900	600, 750	900	750, 900	750, 900	750, 900	600, 750
	Аккумуляторные электровозы								
Тип электровоза	4,5 АРП-2М	5АРВ-2М	АРИ-7	АРВ-7	АМВД	2АМ-8Д	АРИ-10	АРИ-14	АРП-28
Длина по буферам, мм	3300	3480	4200	4200	4550	9470	5500	5865	10870
Ширина, мм,при размере колеи 600 мм	1000	1000	1050	1050	1045	1045	1060	-	-
Ширина, мм,при размере колеи 900 мм	1300	1300	1350	1350	1315	1345	-	1350	1350
Высота, мм	1310	1450	1500	1500	1415	1415	1650	1650	1650
Исполнение электрооборудования	РВ	РВ	РВ	РВ	РВ	РВ	РВ	РВ	РВ

Окончание табл. П.2.1

Контактные электровозы						
Тип электровоза	3КР-600	4КР-1	К-10	К-14	КТ-14	КТ-28
Длина по буферам, мм	2900	3120	5200	5440	5440	12300
Ширина, мм, по выступающим частям при колее 600 мм	960	1000	1350	1350	1350	1350
Ширина по выступающим частям при колее 750 и 900 мм	-	1300	1650	1650	1650	1650
Высота, мм	1400	1515	1650	1650	1650	1650
Шахтные конвейеры с шириной ленты 800 мм						
Тип конвейера	КЛ 150Д, КЛ-150У	1Л80	1ЛТ-80	2П80	2ЛБ80	1ПБ80
Максимальная ширина, мм	1080	1108	1108	1108	1108	1108

а

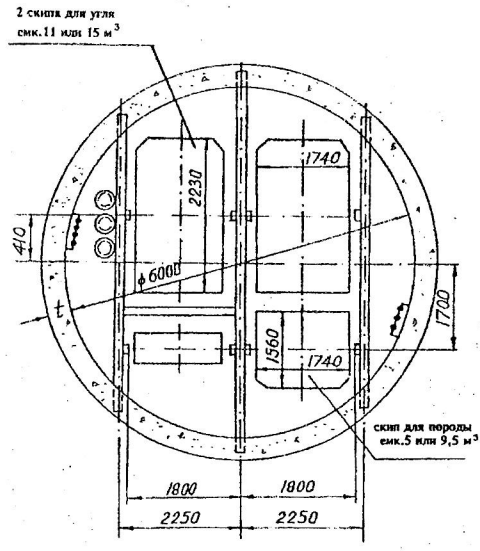

б

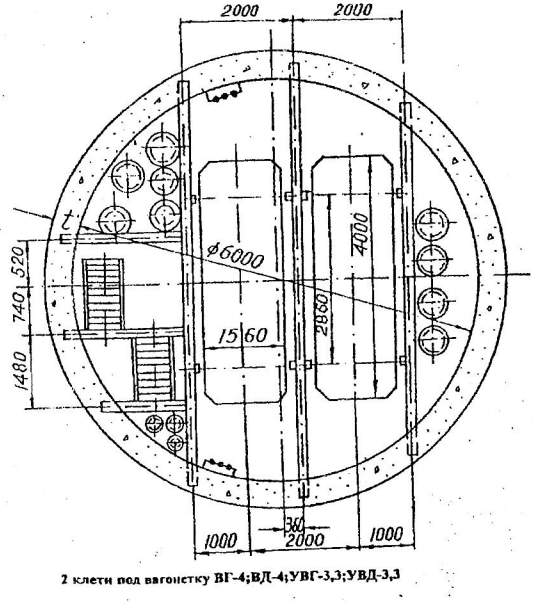

Рис. П. 3.1. Сечение скипового *(а)* и клетевого *(б)* стволов

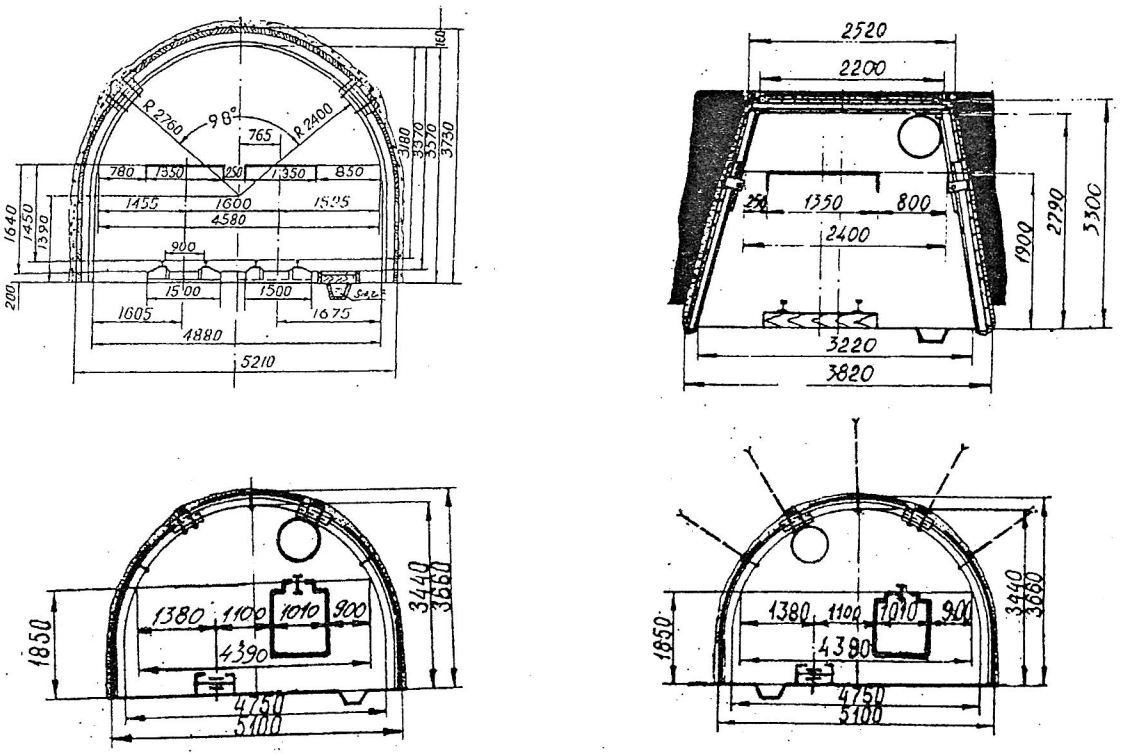

Рис. П. 3.2. Сечение квершлага *(а)*, вентиляционного штрека *(б)* и бремсберга *(в, г)*

ЗАКЛЮЧЕНИЕ

Горно-геологические условия залегания угольных месторождений весьма разнообразны. Это приводит и к различным техническим решениям на различных стадиях их разработки.

На этапе изучения дисциплины «Основы горного дела» при многовариантности решения вопросов во всех звеньях технологической цепи угольной шахты следует освоить основные ее элементы. При этом наибольший эффект в освоении материала достигается в результате прорисовывания чертежей схем графиков и проведения соответствующих расчетов после изучения теоретических вопросов.

Учебное издание

Александр Михайлович Вандышев

Владимир Валентинович Потапов

ОСНОВЫ ГОРНОГО ДЕЛА. ПОДЗЕМНАЯ ГЕОТЕХНОЛОГИЯ

Учебно-методическое пособие
по выполнению практических работ по дисциплине
«Основы горного дела» для студентов
специальности 21.05.04 Горное дело специализации
«Технологическая безопасность и горноспасательное дело»

Редактор Устьянцева Л.В.
Компьютерная верстка Реснянской И.В.

Подписано в печать 2019 г.
Бумага писчая. Формат 60x84 $^{1}/_{16}$
Гарнитура Times New Roman Печать на ризографе.
Печ. л. Уч.-изд.л. Тираж 100 экз. Заказ №

Издательство УГГУ
620144, г. Екатеринбург, ул. Куйбышева, 30
Уральский государственный горный университет
Отпечатано с оригинал-макета
в лаборатории множительной техники УГГУ

МИНИСТЕРСТВО НАУКИ И ВЫСШЕГО ОБРАЗОВАНИЯ
РОССИЙСКОЙ ФЕДЕРАЦИИ

ФГБОУ ВО «Уральский государственный горный университет»

УТВЕРЖДАЮ
Проректор по учебно-методическому
комплексу _____ С. А. Упоров

МЕТОДИЧЕСКИЕ УКАЗАНИЯ ПО ОРГАНИЗАЦИИ САМОСТОЯТЕЛЬНОЙ РАБОТЫ

ПОДЗЕМНАЯ ГЕОТЕХНОЛОГИЯ

Специальность
21.05.04 Горное дело

Автор: Кокарев К.В.

Одобрена на заседании кафедры
Горного дела
(название кафедры)
Зав.кафедрой _____
(подпись)
Валиев Н.Г.
(Фамилия И.О.)
Протокол № 7 от 17.04.2019
(Дата)

Рассмотрена методической комиссией
горно-технологического факультета
(название факультета)
Председатель _____
(подпись)
Колчина Н.В.
(Фамилия И.О.)
Протокол № 7 от 19.04.2019
(Дата)

Екатеринбург
2019

Печатается по решению учебно-методической комиссии
Горно-технологического факультета

Методические рекомендации по организации самостоятельной работы студентов по дисциплине «Подземная геотехнология»

Методическое пособие предназначено для студентов, обучающихся по специальности 21.05.04 Горное дело как руководство для организации самостоятельной работы при выполнении практических работ, подготовки и написании рефератов, по изучению теоретических основ дисциплин, аудиторной и внеаудиторной самостоятельной работы, написании курсовых работ (проектов).

Составлено в соответствие с требованиями Федерального государственного образовательного стандарта по специальности 21.05.04 Горное дело.

Введение

Самостоятельная работа студентов является одной из основных форм внеаудиторной работы при реализации учебных планов и программ.

Самостоятельная работа – это познавательная учебная деятельность, когда последовательность мышления ученика, его умственных и практических операций и действий зависит и определяется самим студентом.

Студент в процессе обучения должен не только освоить учебную программу, но и приобрести навыки самостоятельной работы. Студенту предоставляется возможность работать во время учебы более самостоятельно, чем учащимся в средней школе. Студент должен уметь планировать и выполнять свою работу.

Целью самостоятельной работы студентов является овладение фундаментальными знаниями, профессиональными умениями и навыками деятельности по профилю, опытом творческой, исследовательской деятельности.

Самостоятельная работа студентов способствует развитию самостоятельности, ответственности и организованности, творческого подхода к решению проблем учебного и профессионального уровня.

Этапы самостоятельной работы:

- осознание учебной задачи, которая решается с помощью данной самостоятельной работы;
- ознакомление с инструкцией о её выполнении;
- осуществление процесса выполнения работы;
- самоанализ, самоконтроль;
- проверка работ студента, выделение и разбор типичных преимуществ и ошибок.

Самостоятельная работа студентов является обязательным компонентом учебного процесса для каждого студента и определяется учебным планом. При определении содержания самостоятельной работы студентов следует учитывать их уровень самостоятельности и требования к уровню самостоятельности выпускников для того, чтобы за период обучения искомый уровень был достигнут. Так, удельный вес самостоятельной работы на очном отделении составляет до 50% от количества аудиторных часов, отведённых на изучение дисциплины, на заочном отделении количество часов, отведенных на освоение дисциплины, увеличивается до 90%.

Формы самостоятельной работы студентов определяются при разработке рабочих программ и учебных методических комплексов дисциплин содержанием учебной дисциплины.

видами заданий для самостоятельной работы являются:

- *для овладения знаниями*: чтение текста (учебника, первоисточника, дополнительной литературы), составление плана текста, графическое изображение структуры текста, конспектирование текста, выписки из текста, работа со словарями и справочниками, ознакомление с нормативными документами, учебно-исследовательская работа, использование аудио- и видеозаписей, компьютерной техники и Интернета и др.
- *для закрепления и систематизации знаний*: работа с конспектом лекции, обработка текста, повторная работа над учебным материалом (учебника, первоисточника, дополнительной литературы, аудио и видеозаписей, составление

плана, составление таблиц для систематизации учебного материала, ответ на контрольные вопросы, заполнение рабочей тетради, аналитическая обработка текста (аннотирование, рецензирование, реферирование, конспект-анализ и др), завершение аудиторных практических работ и оформление отчётов по ним, подготовка мультимедиа сообщений/докладов к выступлению на семинаре (конференции), материалов-презентаций, подготовка реферата, составление библиографии, тематических кроссвордов, тестирование и др.

- *для формирования умений*: решение задач и упражнений по образцу, решение вариативных задач, выполнение чертежей, схем, выполнение расчетов (графических работ), решение ситуационных (профессиональных) задач, подготовка к деловым играм, проектирование и моделирование разных видов и компонентов профессиональной деятельности, опытно экспериментальная работа, рефлексивный анализ профессиональных умений с использованием аудио- и видеотехники и др.

Самостоятельная работа может осуществляться индивидуально или группами студентов в зависимости от цели, объема, конкретной тематики самостоятельной работы, уровня сложности, уровня умений студентов.

Контроль результатов самостоятельной работы студентов может осуществляться в пределах времени, отведенного на обязательные учебные занятия по дисциплине и внеаудиторную самостоятельную работу студентов по дисциплине, может проходить в письменной, устной или смешанной форме.

1. Методические рекомендации

Приступая к изучению дисциплины, обучающемуся необходимо внимательно ознакомиться с тематическим планом занятий, списком рекомендованной литературы. Следует уяснить последовательность выполнения индивидуальных учебных заданий. Самостоятельная работа обучающегося предполагает работу с научной и учебной литературой, умение создавать тексты. Уровень и глубина усвоения дисциплины зависят от активной и систематической работы на лекциях, изучения рекомендованной литературы, выполнения контрольных письменных заданий.

При изучении дисциплины обучающиеся выполняют следующие задания:

- изучают рекомендованную научно-практическую и учебную литературу;
- выполняют задания, предусмотренные для самостоятельной работы.

Основными видами аудиторной работы обучающихся являются лекции и практические / семинарские занятия.

1.1. Методические рекомендации по организации работы обучающихся во время проведения лекционных занятий

В ходе лекций преподаватель излагает и разъясняет основные, наиболее сложные понятия темы, а также связанные с ней теоретические и практические проблемы, дает рекомендации на семинарское занятие и указания на самостоятельную работу.

Знакомство с дисциплиной происходит уже на первой лекции, где от

обучающегося требуется не просто внимание, но и самостоятельное оформление конспекта. При работе с конспектом лекций необходимо учитывать тот фактор, что одни лекции дают ответы на конкретные вопросы темы, другие – лишь выявляют взаимосвязи между явлениями, помогая обучающемуся понять глубинные процессы развития изучаемого предмета как в истории, так и в настоящее время.

Конспектирование лекций – сложный вид вузовской аудиторной работы, предполагающий интенсивную умственную деятельность обучающегося. Конспект является полезным тогда, когда записано самое существенное и сделано это самим обучающимся. Не надо стремиться записать дословно всю лекцию. Такое «конспектирование» приносит больше вреда, чем пользы. Целесообразно вначале понять основную мысль, излагаемую лектором, а затем записать ее. Желательно запись осуществлять на одной странице листа или оставляя поля, на которых позднее, при самостоятельной работе с конспектом, можно сделать дополнительные записи, отметить непонятные места.

Конспект лекции лучше подразделять на пункты, соблюдая красную строку. Этому в большой степени будут способствовать вопросы плана лекции, предложенные преподавателям. Следует обращать внимание на акценты, выводы, которые делает лектор, отмечая наиболее важные моменты в лекционном материале замечаниями «важно», «хорошо запомнить» и т.п. Можно делать это и с помощью разноцветных маркеров или ручек, подчеркивая термины и определения.

Целесообразно разработать собственную систему сокращений, аббревиатур и символов. Однако при дальнейшей работе с конспектом символы лучше заменить обычными словами для быстрого зрительного восприятия текста.

Работая над конспектом лекций, всегда необходимо использовать не только учебник, но и ту литературу, которую дополнительно рекомендовал лектор. Именно такая серьезная, кропотливая работа с лекционным материалом позволит глубоко овладеть теоретическим материалом.

1.2. Методические рекомендации по подготовке к практическим занятиям (семинарам)

Подготовку к каждому практическому занятию обучающийся должен начать с ознакомления с планом практического занятия, который отражает содержание предложенной темы. Тщательное продумывание и изучение вопросов плана основывается на проработке текущего материала лекции, а затем изучения обязательной и дополнительной литературы, рекомендованной к данной теме. Все новые понятия по изучаемой теме необходимо выучить наизусть и внести в глоссарий, который целесообразно вести с самого начала изучения курса.

Результат такой работы должен проявиться в способности обучающегося свободно ответить на теоретические вопросы практикума, его выступлении и участии в коллективном обсуждении вопросов изучаемой темы, правильном выполнении практических заданий и контрольных работ.

В процессе подготовки к практическим занятиям, обучающимся необходимо обратить особое внимание на самостоятельное изучение

рекомендованной литературы. При всей полноте конспектирования лекции в ней невозможно изложить весь материал из-за лимита аудиторных часов. Поэтому самостоятельная работа с учебниками, учебными пособиями, научной, справочной литературой, материалами периодических изданий и Интернета является наиболее эффективным методом получения дополнительных знаний, позволяет значительно активизировать процесс овладения информацией, способствует более глубокому усвоению изучаемого материала, формирует у обучающихся свое отношение к конкретной проблеме.

Семинарские занятия завершают изучение наиболее важных тем учебной дисциплины. Они служат для закрепления изученного материала, развития умений и навыков подготовки докладов, сообщений, приобретения опыта устных публичных выступлений, ведения дискуссии, аргументации и защиты выдвигаемых положений, а также для контроля преподавателем степени подготовленности обучающихся по изучаемой дисциплине.

Семинар предполагает свободный обмен мнениями по избранной тематике. Он начинается со вступительного слова преподавателя, формулирующего цель занятия и характеризующего его основную проблематику. Затем, как правило, заслушиваются сообщения обучающихся. Обсуждение сообщения совмещается с рассмотрением намеченных вопросов. Сообщения, предполагающие анализ публикаций по отдельным вопросам семинара, заслушиваются обычно в середине занятия. Поощряется выдвижение и обсуждение альтернативных мнений. В заключительном слове преподаватель подводит итоги обсуждения и объявляет оценки выступавшим обучающимся. В целях контроля подготовленности обучающихся и привития им навыков краткого письменного изложения своих мыслей преподаватель в ходе семинарских занятий может осуществлять текущий контроль знаний в виде тестовых заданий.

При подготовке к семинару обучающиеся имеют возможность воспользоваться консультациями преподавателя. Кроме указанных тем обучающиеся вправе, по согласованию с преподавателем, избирать и другие интересующие их темы.

1.3. Методические рекомендации по работе с литературой

Работу с литературой целесообразно начать с изучения общих работ по теме, а также учебников и учебных пособий. Далее рекомендуется перейти к анализу монографий и статей, рассматривающих отдельные аспекты проблем, изучаемых в рамках курса, а также официальных материалов и неопубликованных документов (научно-исследовательские работы, диссертации), в которых могут содержаться основные вопросы изучаемой проблемы.

Работу с источниками надо начинать с ознакомительного чтения, т.е. просмотреть текст, выделяя его структурные единицы. При ознакомительном чтении закладками отмечаются те страницы, которые требуют более внимательного изучения.

В зависимости от результатов ознакомительного чтения выбирается дальнейший способ работы с источником. Если для разрешения поставленной задачи требуется изучение некоторых фрагментов текста, то используется метод

выборочного чтения. Если в книге нет подробного оглавления, следует обратить внимание ученика на предметные и именные указатели.

Избранные фрагменты или весь текст (если он целиком имеет отношение к теме) требуют вдумчивого, неторопливого чтения с «мысленной проработкой» материала. Такое чтение предполагает выделение: 1) главного в тексте; 2) основных аргументов; 3) выводов. Особое внимание следует обратить на то, вытекает тезис из аргументов или нет.

Необходимо также проанализировать, какие из утверждений автора носят проблематичный, гипотетический характер и уловить скрытые вопросы.

Понятно, что умение таким образом работать с текстом приходит далеко не сразу. Наилучший способ научиться выделять главное в тексте, улавливать проблематичный характер утверждений, давать оценку авторской позиции – это сравнительное чтение, в ходе которого обучающийся знакомится с различными мнениями по одному и тому же вопросу, сравнивает весомость и доказательность аргументов сторон и делает вывод о наибольшей убедительности той или иной позиции.

Если в литературе встречаются разные точки зрения по тому или иному вопросу из-за сложности прошедших событий и правовых явлений, нельзя их отвергать, не разобравшись. При наличии расхождений между авторами необходимо найти рациональное зерно у каждого из них, что позволит глубже усвоить предмет изучения и более критично оценивать изучаемые вопросы. Знакомясь с особыми позициями авторов, нужно определять их схожие суждения, аргументы, выводы, а затем сравнивать их между собой и применять из них ту, которая более убедительна.

Следующим этапом работы с литературными источниками является создание конспектов, фиксирующих основные тезисы и аргументы. Можно делать записи на отдельных листах, которые потом легко систематизировать по отдельным темам изучаемого курса. Другой способ – это ведение тематических тетрадей-конспектов по одной какой-либо теме. Большие специальные работы монографического характера целесообразно конспектировать в отдельных тетрадях. Здесь важно вспомнить, что конспекты пишутся на одной стороне листа, с полями и достаточным для исправления и ремарок межстрочным расстоянием (эти правила соблюдаются для удобства редактирования). Если в конспектах приводятся цитаты, то непременно должно быть дано указание на источник (автор, название, выходные данные, № страницы). Впоследствии эта информации может быть использована при написании текста реферата или другого задания.

Таким образом, при работе с источниками и литературой важно уметь:

– сопоставлять, сравнивать, классифицировать, группировать, систематизировать информацию в соответствии с определенной учебной задачей;

– обобщать полученную информацию, оценивать прослушанное и прочитанное;

– фиксировать основное содержание сообщений; формулировать, устно и письменно, основную идею сообщения; составлять план, формулировать тезисы;

– готовить и презентовать развернутые сообщения типа доклада;

– работать в разных режимах (индивидуально, в паре, в группе), взаимодействуя друг с другом;

– пользоваться реферативными и справочными материалами;

– контролировать свои действия и действия своих товарищей, объективно оценивать свои действия;

– обращаться за помощью, дополнительными разъяснениями к преподавателю, другим обучающимся.

– пользоваться лингвистической или контекстуальной догадкой, словарями различного характера, различного рода подсказками, опорами в тексте (ключевые слова, структура текста, предваряющая информация и др.);

– использовать при говорении и письме перифраз, синонимичные средства, слова-описания общих понятий, разъяснения, примеры, толкования, «словотворчество»;

– повторять или перефразировать реплику собеседника в подтверждении понимания его высказывания или вопроса;

– обратиться за помощью к собеседнику (уточнить вопрос, переспросить и др.);

– использовать мимику, жесты (вообще и в тех случаях, когда языковых средств не хватает для выражения тех или иных коммуникативных намерений).

1.4. Методические рекомендации по подготовке к сдаче зачета

Подготовка к зачету способствует закреплению, углублению и обобщению знаний, получаемых, в процессе обучения, а также применению их к решению практических задач. Готовясь к зачету, обучающийся ликвидирует имеющиеся пробелы в знаниях, углубляет, систематизирует и упорядочивает свои знания. На зачете обучающийся демонстрирует то, что он приобрел в процессе изучения дисциплины.

Подготовка к зачету включает в себя самостоятельную и аудиторную работу обучающегося в течение всего периода изучения дисциплины и непосредственную подготовку в дни, предшествующие зачету по разделам и темам дисциплины.

При подготовке к зачету обучающимся целесообразно использовать не только материалы лекций, а и рекомендованные преподавателем правовые акты, основную и дополнительную литературу.

При подготовке к промежуточной аттестации целесообразно:

– внимательно изучить перечень вопросов и определить, в каких источниках находятся сведения, необходимые для ответа на них;

– внимательно прочитать рекомендованную литературу;

– составить краткие конспекты ответов (планы ответов).

1.1. Методические рекомендации по подготовке к сдаче экзамена

Подготовка к экзамену способствует закреплению, углублению и обобщению знаний, получаемых, в процессе обучения, а также применению их к решению практических задач. Готовясь к экзамену, обучающийся ликвидирует

имеющиеся пробелы в знаниях, углубляет, систематизирует и упорядочивает свои знания. На экзамене обучающийся демонстрирует то, что он приобрел в процессе изучения дисциплины.

Подготовка к экзамену включает в себя самостоятельную и аудиторную работу обучающегося в течение всего периода изучения дисциплины и непосредственную подготовку в дни, предшествующие экзамену по разделам и темам дисциплины.

При подготовке к экзамену обучающимся целесообразно использовать не только материалы лекций, а и рекомендованные основную и дополнительную литературу.

При подготовке к промежуточной аттестации целесообразно:

– внимательно изучить перечень вопросов и определить, в каких источниках находятся сведения, необходимые для ответа на них;

– внимательно прочитать рекомендованную литературу;

– составить краткие конспекты ответов (планы ответов).

1.5. Методические рекомендации по подготовке доклада

Написание доклада является:

– одной из форм обучения, направленной на организацию и повышение уровня самостоятельной работы обучающихся;

– одной из форм научной работы обучающихся, целью которой является расширение их научного кругозора, ознакомление с методологией научного поиска.

Доклад, как форма обучения - это краткий обзор доступных публикаций по заданной теме.

Темы докладов определяются преподавателем и содержатся в программе курса.

Преподаватель рекомендует литературу, которая может быть использована для написания доклада.

Целью написания докладов является:

– привитие обучающимся навыков библиографического поиска необходимой литературы (на бумажных носителях, в электронном виде);

– привитие обучающимся навыков компактного изложения мнения авторов и своего суждения по выбранному вопросу в письменной форме, научно грамотным языком и в хорошем стиле;

– приобретение обучающимися навыка грамотного оформления ссылок на используемые источники, правильного цитирования авторского текста; – с максимальной полнотой использовать литературу по выбранной теме (как рекомендуемую, так и самостоятельно подобранную) для правильного понимания авторской позиции;

Алгоритм создания доклада:

1 этап – определение темы доклада

2 этап – определение цели доклада

3 этап − подробное раскрытие информации

4 этап − формулирование основных тезисов и выводов.

Требования к содержанию доклада:

– -материал, использованный в докладе, должен относиться строго к выбранной теме;

– -необходимо изложить основные аспекты проблемы не только грамотно, но и в соответствии с той или иной логикой (хронологической, тематической, событийной и др.)

– -при изложении следует сгруппировать идеи разных авторов по общности точек зрения или по научным школам;

Объем работы должен быть, как правило, не менее 5-10 страниц. Работа должна выполняться через одинарный интервал 14 шрифтом, размеры оставляемых полей: левое - 25 мм, правое -15 мм, нижнее -20 мм, верхнее -20 мм. Страницы должны быть пронумерованы.

Требования к выступлениям студентов

Одним из условий, обеспечивающих успех семинарских занятий, является совокупность определенных конкретных требований к выступлениям, докладам, рефератам студентов. Эти требования должны быть достаточно четкими и в то же время не настолько регламентированными, чтобы сковывать творческую мысль, насаждать схематизм.

Перечень требований к любому выступлению студента примерно таков:

- связь выступления с предшествующей темой или вопросом;
- раскрытие сущности проблемы;
- методологическое значение для научной, профессиональной и практической деятельности.

Важнейшие требования к выступлениям студентов – самостоятельность в подборе фактического материала и аналитическом отношении к нему, умение рассматривать примеры и факты во взаимосвязи и взаимообусловленности, отбирать наиболее существенные из них.

Приводимые участником семинара примеры и факты должны быть существенными, по возможности перекликаться с профилем обучения. Примеры из области наук, близких к будущей специальности студента, из сферы познания, обучения поощряются руководителем семинара. Выступление студента должно соответствовать требованиям логики. Четкое вычленение излагаемой проблемы, ее точная формулировка, неукоснительная последовательность аргументации именно данной проблемы, без неоправданных отступлений от нее в процессе обоснования, безусловная доказательность, непротиворечивость и полнота аргументации, правильное и содержательное использование понятий и терминов.

Обсуждение докладов и выступлений

Порядок ведения семинара может быть самым разнообразным, в зависимости от его формы и тех целей, которые перед ним ставятся.

Обычно имеет место следующая последовательность:

а) выступление (доклад) по основному вопросу;

б) вопросы к выступающему;

в) обсуждение содержания доклада, его теоретических и методических достоинств и недостатков, дополнения и замечания по нему;
г) заключительное слово докладчика;
д) заключение преподавателя.

Разумеется, это лишь общая схема, которая может включать в себя развертывание дискуссии по возникшему вопросу и другие элементы.

При реферативно-докладной форме семинара первыми получают слово ранее намеченные докладчики, а при развернутой беседе - желающие выступить. Принцип добровольности выступления сочетается с вызовом студентов. Остальным желающим выступить по основному вопросу, чтобы не погасить у них интереса к семинару, можно посоветовать быть готовыми для анализа выступлений товарищей по группе, для дополнений и замечаний.

Желательно, чтобы студент излагал материал свободно.

Преподавателю, по возможности не следует прерывать выступление студента своими замечаниями и комментариями. Допустима тактичная поправка неправильно произнесенного слова, ошибочного ударения и т. п. Если далее выступающий допустил ошибки, гораздо лучше, если не сам преподаватель, а другие участники семинара первыми сделают ему соответствующее замечание.

Обстановка в аудитории во время выступления докладчика находится постоянно в сфере внимания руководителя семинара. Добиваясь внимательного и аналитического отношения студентов к выступлениям товарищей, руководитель семинара заранее ставит их в известность, что содержательный анализ выступления, доклада или реферата он оценивает так же высоко, как и выступление с хорошим докладом.

Вопросы к докладчику задают прежде всего студенты, а не преподаватель, в чем их следует поощрять. Необходимо требовать, чтобы вопросы, задаваемые студентам, были существенны, связаны с темой, точно сформулированы. Вопросам преподавателя обычно присущи следующее требования:

- ясность и четкость формулировок, определенность границ, весомость смысловой нагрузки;

- уместность постановки вопроса в данный момент, острота его звучания в сложившейся ситуации, пробуждающая живой интерес студенческой аудитории;

- вопросы должны быть посильными для студентов.

По своему характеру вопросы бывают уточняющими, наводящими, встречными; другая категория вопросов, например, казусных, может содержать предпосылки различных суждений, быть примером или положением, включающим кажущееся или действительное противоречие.

Уточняющие вопросы имеют своей целью заставить студента яснее высказать мысль, четко и определенно сформулировать ее, чтобы установить, оговорился ли он или имеет место неверное толкование проблемы. Ответ позволяет преподавателю принять правильное решение: исправленная оговорка снимает вопрос, ошибочное мнение выносится на обсуждение участников семинара, но без подчеркивания его ошибочности.

Наводящие или направляющие вопросы имеют своей задачей ввести полемику в нужное русло, помешать нежелательным отклонениям от сути

проблемы. Важно, чтобы такие вопросы приоткрывали новые сферы приложения высказанных положений, расширяли мыслительный горизонт студентов. Наводящие вопросы на вузовском семинаре являются редкостью и ставятся лишь в исключительных случаях.

Встречные вопросы содержат требования дополнительной аргументации, а также формально-логического анализа выступления или его отдельных положений. Цель таких вопросов — формирование у студентов умения всесторонне и глубоко обосновывать выдвигаемые положения, способности обнаруживать логические ошибки, обусловившие неубедительность или сомнительность вывода.

Казусные вопросы предлагаются студенту или всей группе в тех случаях, когда в выступлении, докладе проблема освещена в общем-то верно, но слишком схематично, все кажется ясным и простым (хотя подлинная глубина проблемы не раскрыта) и в аудитории образуется «вакуум интересов». Возникает необходимость показать, что в изложенной проблеме не все так просто, как это может показаться. По возможности, опираясь на знания, уже известные студентам, преподаватель найдет более сложный аспект проблемы и вынесет его на обсуждение в виде вопроса. Цель таких вопросов в том, чтобы сложное, противоречивое явление реальной действительности, содержащее в себе предпосылки для различных суждений, было осмыслено студентами в свете обсужденной теоретической проблемы, чтобы студент научился мыслить шире и глубже.

Вопрос может быть поставлен в чисто теоретическом плане, но могут быть упомянуты и конкретные случаи, события, по возможности близкие или хорошо известные участникам семинара, и предоставлена возможность самим комментировать их в плане теоретической проблемы, обсуждаемой на семинаре.

Вопросы, преследующие создание «ситуации затруднений», обычно представляют собой две-три противоречащих друг другу формулировки, из которых необходимо обнаружить и обосновать истинную, или же берется высказывание какого-либо автора (без указания его фамилии) для анализа. В основном характер таких вопросов совпадает с постановкой задач на самостоятельность мышления.

1.6. Методические рекомендации по составлению глоссария

1. Внимательно прочитайте и ознакомьтесь с текстом. Вы встретите в нем много различных терминов, которые имеются по данной теме.

2. После того, как вы определили наиболее часто встречающиеся термины, вы должны составить из них список. Слова в этом списке должны быть расположены в строго алфавитном порядке, так как глоссарий представляет собой не что иное, как словарь специализированных терминов.

3. После этого начинается работа по составлению статей глоссария. Статья глоссария - это определение термина. Она состоит из двух частей: 1. точная формулировка термина в именительном падеже; 2. содержательная часть, объемно раскрывающая смысл данного термина.

При составлении глоссария важно придерживаться следующих правил:

- стремитесь к максимальной точности и достоверности информации;
- старайтесь указывать корректные научные термины и избегать всякого рода жаргонизмов. В случае употребления такового, давайте ему краткое и понятное пояснение;
- излагая несколько точек зрения в статье по поводу спорного вопроса, не принимайте ни одну из указанных позиций. Глоссарий - это всего лишь констатация имеющихся фактов;
- также не забывайте приводить в пример контекст, в котором может употреблять данный термин;
- при желании в глоссарий можно включить не только отельные слова и термины, но и целые фразы.

1.7. Методические рекомендации по организации самостоятельной работы для освоения дисциплины

Самостоятельная работа является одним из видов учебных занятий, она в значительной мере определяет успех обучения в университете. Самостоятельная работа способствует приобретению глубоких и прочных знаний по изучаемым дисциплинам, вырабатывает умение ориентироваться в огромном потоке информации и дает навыки работы с учебной и научной литературой. Самостоятельная работа приучает делать обобщения и выводы, вырабатывает умение логично излагать изучаемый материал, формирует творческий подход, способствует использованию полученных знаний для разнообразных практических задач, развивает самостоятельность в принятии решений. Необходимо помнить, что начинать самостоятельные занятия следует с начала семестра и проводить их регулярно. Очень важно приложить максимум усилий, чтобы заставить себя работать с полной отдачей. Необходимо помнить, что время учебы крайне ограничено, его нельзя растрачивать понапрасну. Следует осознать, что, если не использовать для занятий всего лишь один вечер в неделю, то за год их наберется не менее 40, т.е. полтора учебных месяца окажутся потерянными. Успеху в самостоятельной работе способствует соблюдение некоторых правил. Прежде всего, следует приучить себя начинать работу немедленно, как только сели за стол. Надо работать сосредоточенно и все доводить до конца. Необходимо определить реальный объем работы и продумать последовательный план ее выполнения. Работать следует не спеша, но аккуратно, точно. Излишняя поспешность влияет на качество самостоятельной работы.

Необходимо самостоятельно планировать свое рабочее время, исходя из своих возможностей и приоритетов. Это создает более спокойную обстановку, что в итоге положительно сказывается на усвоении материала. Важно полнее осознать цели своей работы, уяснить, что является главным на данном этапе, какую последовательность работы выбрать, чтобы выполнить ее лучше и с наименьшими затратами времени и энергии. Продуктивность работы зависит от правильного чередования труда и отдыха. Поэтому каждые час или два следует делать перерыв на 10-15 минут. Выходные дни лучше посвятить активному отдыху, занятиям спортом, прогулками на свежем воздухе и т.д. Даже переключение с одного вида умственной работы на другой может служить активным отдыхом.

В процессе обучения важнейшую роль играет самостоятельная работа с литературой. Без навыка правильного использования источников будет чрезвычайно трудно изучать программный материал, и много времени будет потрачено нерационально. Работа с книгой складывается из умения подобрать необходимые книги, разобраться в них, законспектировать, выбрать главное, усвоить и применить на практике.

Работу с книгой следует начать с беглого ознакомления, чтобы решить, есть ли там материал, необходимый для самостоятельной работы. В первую очередь, ознакомиться с титульной страницей, на которой указаны автор, название и год издания. На обороте титульной страницы обычно помещена аннотация, в которой дается сжатая характеристика книги с указанием, для какого круга читателей она предназначена. Особое внимание следует обратить на оглавление, так как оно раскрывает содержание книги. Предисловие позволит узнать, с какой целью книга написана, каким вопросам посвящена. В заключение книги подводятся итоги, делаются выводы. Чтение книги может быть сплошным и выборочным (чтение отдельных глав или разделов). Чтение должно быть вдумчивым, внимательным, при чтении не следует торопиться. При чтении могут встретиться непонятные слова, термины и определения. В этих случаях следует обратиться к справочнику или соответствующему словарю. Не следует при чтении пропускать сноски и примечания, т.к. в них разъясняются отдельные места, дополняются сжато изложенные в тексте положения. При чтении необходимо выделить основную мысль, представить прочитанное как единое целое. Это легче сделать, если при чтении каждого параграфа (раздела) самому себе ответить на вопросы, о чем говорится в данной части текста, чем сказанное подтверждается или поясняется.

Заключительным этапом изучения книги, статьи является запись, конспектирование прочитанного. Конспект - это сжатое логически связанное изложение прочитанного. В конспекте помещаются не только главные положения книги, но и аргументы (цифры, примеры, таблицы и т.д.). Конспект позволяет быстро восстановить в памяти содержание прочитанной книги. Кроме того, процесс конспектирования организует мысль, побуждает читающего к обдумыванию, к активному мышлению, улучшает качество усвоения и запоминания. Запись способствует выработке ясно, четко и лаконично формулировать и излагать мысль. Запись следует вести сжато и обязательно своими словами. Помимо сказанного следует иметь в виду, что научиться извлекать из книги все полезное, овладеть рациональными методами чтения и конспектирования можно только на основании практического опыта регулярной работы с книгой.

Приступая к изучению дисциплины, обучающемуся необходимо внимательно ознакомиться с тематическим планом занятий, списком рекомендованной литературы. Следует уяснить последовательность выполнения индивидуальных учебных заданий. Самостоятельная работа обучающегося предполагает работу с научной и учебной литературой, умение создавать тексты. Уровень и глубина усвоения дисциплины зависят от активной и систематической работы на лекциях, изучения рекомендованной литературы, выполнения контрольных письменных заданий.

1.8. Методические рекомендации по созданию презентации

Алгоритм создания презентации:

1 этап – определение цели презентации

2 этап – подробное раскрытие информации,

3 этап − основные тезисы, выводы.

Следует использовать 10-15 слайдов. При этом:

- первый слайд – титульный. Предназначен для размещения названия презентации, имени докладчика и его контактной информации;

- на втором слайде необходимо разместить содержание презентации, а также краткое описание основных вопросов;

- оставшиеся слайды имеют информативный характер.

Обычно подача информации осуществляется по плану: тезис – аргументация – вывод.

Роль студента:

• изучить материалы темы, выделяя главное и второстепенное;
• установить логическую связь между элементами темы;
• представить характеристику элементов в краткой форме;
• выбрать опорные сигналы для акцентирования главной информации и отобразить в структуре работы;
• оформить работу и предоставить к установленному сроку.

Требования к оформлению и представлению презентации:

1. Читабельность (видимость из самых дальних уголков помещения и с различных устройств), текст должен быть набран 24-30-ым шрифтом.

2. Тщательно структурированная информация.

3. Наличие коротких и лаконичных заголовков, маркированных и нумерованных списков.

4. Каждому положению (идее) надо отвести отдельный абзац.

5. Главную идею надо выложить в первой строке абзаца.

6. Использовать табличные формы представления информации (диаграммы, схемы) для иллюстрации важнейших фактов, что даст возможность подать материал компактно и наглядно.

7. Графика должна органично дополнять текст.

8. Выступление с презентацией длится не более 10 минут;

Не рекомендуется:

- перегружать слайд текстовой информацией;
- использовать блоки сплошного текста;
- в нумерованных и маркированных списках использовать уровень вложения глубже двух;
- использовать переносы слов;
- использовать наклонное и вертикальное расположение подписей и текстовых блоков;
- текст слайда не должен повторять текст, который преподаватель произносит вслух (зрители прочитают его быстрее, чем расскажет преподаватель, и потеряют

интерес к его словам).

Рекомендуется:

- сжатость и краткость изложения, максимальная информативность текста: короткие тезисы, даты, имена, термины — главные моменты опорного конспекта;
- использование коротких слов и предложений, минимум предлогов, наречий, прилагательных;
- использование нумерованных и маркированных списков вместо сплошного текста;
- использование табличного (матричного) формата предъявления материала, который позволяет представить материал в компактной форме и наглядно показать связи между различными понятиями;
- выполнение общих правил оформления текста;
- тщательное выравнивание текста, буквиц, маркеров списков;
- горизонтальное расположение текстовой информации, в т.ч. и в таблицах;
- каждому положению, идее должен быть отведен отдельный абзац текста;
- основную идею абзаца располагать в самом начале — в первой строке абзаца (это связано с тем, что лучше всего запоминаются первая и последняя мысли абзаца);
- идеально, если на слайде только заголовок, изображение (фотография, рисунок, диаграмма, схема, таблица и т.п.) и подпись к ней.

1.9. Методические рекомендации по выполнению рефератов

Реферат предусматривает углубленное изучение дисциплины, способствует развитию навыков самостоятельной работы с литературными источниками.

Реферат – краткое изложение в письменном виде содержания научного труда по предоставленной теме. Это самостоятельная научно-исследовательская работа, где студент раскрывает суть исследуемой проблемы с элементами анализа по теме реферата. Приводит различные точки зрения, а также собственные взгляды на проблемы темы реферата. Содержание реферата должно быть логичным, изложение материала носить проблемно-тематический характер.

Требования к оформлению реферата:

Объем реферата может колебаться в пределах 15-20 печатных страниц. Основные разделы: оглавление (план), введение, основное содержание, заключение, список литературы.

Текст реферата должен содержать следующие разделы:

- титульный лист с указанием: названия ВУЗа, кафедры, темы реферата, ФИО автора и ФИО преподавателя – куратора.
- введение, актуальность темы.
- основной раздел.
- заключение (анализ результатов литературного поиска); выводы.
- библиографическое описание, в том числе и интернет-источников, оформленное по ГОСТ 7.1 – 2003; 7.80 – 2000.
- список литературных источников должен иметь не менее 10 библиографических названий, включая сетевые ресурсы.

Текстовая часть реферата оформляется на листе следующего формата:
- отступ сверху – 2 см; отступ слева – 3 см; отступ справа – 1,5 см; отступ снизу – 2,5 см;
- шрифт текста: Times New Roman, высота шрифта – 14, пробел – 1,5;
- нумерация страниц – снизу листа. На первой странице номер не ставится.

Реферат должен быть выполнен грамотно с соблюдением культуры изложения. Обязательно должны иметься ссылки на используемую литературу, включая периодическую литературу за последние 5 лет).

Критерии оценки реферата:

- актуальность темы исследования;
- соответствие содержания теме;
- глубина проработки материала;
- правильность и полнота разработки поставленных вопросов;
- значимость выводов для дальнейшей практической деятельности;
- правильность и полнота использования литературы;
- соответствие оформления реферата стандарту;
- качество сообщения и ответов на вопросы при защите реферата.

1.10 Методические указания к выполнению контрольной работы

Контрольная работа является одной из составляющих учебной деятельности студента по овладению знаниями в области подземной разработки месторождений. К ее выполнению необходимо приступить только после изучения тем дисциплины.

Целью контрольной работы является определения качества усвоения лекционного материала и части дисциплины, предназначенной для самостоятельного изучения.

Задачи, стоящие перед студентом при подготовке и написании контрольной работы:

1. закрепление полученных ранее теоретических знаний;
2. выработка навыков самостоятельной работы;
3. выяснение подготовленности студента к будущей практической работе.

Контрольные выполняются студентами самостоятельно. Тема контрольной работы известна и проводится она по сравнительно недавно изученному материалу.

Преподаватель готовит задания либо по вариантам, либо индивидуально для каждого студента. По содержанию работа может включать теоретический материал, задачи, тесты, расчеты и т.п. выполнению контрольной работы предшествует инструктаж преподавателя.

Ключевым требованием при подготовке контрольной работы выступает творческий подход, умение обрабатывать и анализировать информацию, делать самостоятельные выводы, обосновывать целесообразность и эффективность предлагаемых рекомендаций и решений, чётко и логично излагать свои мысли. Подготовку контрольной работы следует начинать с повторения

соответствующего раздела учебника, учебных пособий по данной теме и конспектов лекций.

МИНИСТЕРСТВО НАУКИ И ВЫСШЕГО ОБРАЗОВАНИЯ РОССИЙСКОЙ ФЕДЕРАЦИИ

ФГБОУ ВО «УРАЛЬСКИЙ ГОСУДАРСТВЕННЫЙ ГОРНЫЙ УНИВЕРСИТЕТ»

Кафедра шахтного строительства

УТВЕРЖДАЮ

Проректор по УМК

_____С.А.Упоров

Е. В. Канков

СТРОИТЕЛЬНАЯ ГЕОТЕХНОЛОГИИ

Учебно – методическое пособие

для выполнения практических и контрольных работ

студентами специальности 21.05.04 «Горное дело»

Екатеринбург

2019

СОДЕРЖАНИЕ

1. Выбор типа крепи и определение её прочных размеров…….3

1.1 Общие положения…….3

1.2 Выбор формы и определение размеров поперечного сечения горных выработок…….4

2. Организация горнопроходческих работ……..11

2.1. Общие положения……..11

2.2. Определение объёмов работ……..12

2.3. Проектирование цикличной организации работ…….13

Приложение 1: Нормы времени основных технологических процессов…….18

Исходные данные……..20

Список литературы……23

1. ВЫБОР ТИПА КРЕПИ И ОПРЕДЕЛЕНИЕ ЕЁ ПРОЧНЫХ РАЗМЕРОВ

1.1. Общие положения

Крепь горных выработок является несущей конструкцией, возводимой для предотвращения обрушения окружающих выработку пород и сохранения проектных размеров выработки на период её эксплуатации.

Тип, размеры и материал крепи должны соответствовать горно-геологическим условиям и сроку службы выработки. Стоимость сооружения и ремонта крепи за весь период её службы должны быть минимальными.

Деревянную крепь рационально применять при установившемся умеренном горном давлении в выработках со сроком службы 2-3 года, а при пропитке крепи антисептиками – до 5-6 лет. Несущая способность деревянной крепи составляет 0,03 – 0,05 МПа.

Металлическая крепь широко используется для крепления капитальных и подготовительных горных выработок вследствие её высокой несущей способности, долговечности, огнестойкости и возможности повторного использования. Она применяется при сроке службы выработки от 3 до 25 лет. Выработки обычно крепят арочной податливой трёхзвенной (КПМ-А3) или пятизвенной (КПМ-А5) крепями из спецпрофиля СВП.

Монолитную бетонную (железобетонную) крепь применяют при проведении капитальных горных выработок с большим сроком службы, находящихся вне зоны активного опорного давления в породах с коэффициентом крепости по шкале проф. М. М. Протодьяконова f = 1÷9. В основном, монолитную бетонную крепь применяют для крепления выработок околоствольных дворов, квершлагов, штреков, капитальных бремсбергов и уклонов, проводимых по слабым породам.

Анкерная крепь – это пространственная система стержней (анкеров), закреплённых в породном массиве, вмещающем выработку. Обеспечивает возможность использования несущей способности породного массива, снижения материалоёмкости применяемых в сочетании с ней крепей и может использоваться:

– в качестве самостоятельной в квершлагах, полевых штреках, бремсбергах, уклонах и ходках, в выёмочных штреках, вентиляционных сбойках и разного рода нарезных выработках;

– в комбинации с набрызгбетоном в подготовительных выработках, пройденных в трещиноватых породах;

– в качестве временной в сопряжениях горных выработок, камерах и нишах, с последующим креплением их подпорной крепью;

– как средство борьбы с пучением почвы – в необводненных породах капитальных и подготовительных выработок, находящихся вне зоны влияния очистных работ.

К породам, в которых целесообразно использовать анкерные крепи, относятся глинистые сланцы, аргиллиты, алевролиты, песчаники, известняки и

другие скальные породы, коэффициент крепости которых по шкале проф. М. М. Протодьяконова не ниже 4.

Набрызгбетон применяется для крепления горных выработок, проведённых в крепких устойчивых породах с $f \geq 9$, в сочетании с анкерной крепью - может применяться для пород с $f = 6 \div 9$.

Крепь из железобетонных тюбингов применяют в капитальных горных выработках, расположенных вне зоны влияния очистных работ, при нагрузке на крепь до 150 – 200 кПа. Основное преимущество данного вида крепи – высокая степень надёжности. Крепь способна воспринимать нагрузку сразу после её установки.

1.2. Выбор формы и определение размеров поперечного сечения горных выработок

Выбор формы поперечного сечения горных выработок производится в зависимости от материала, конструкции крепи, величины и направления горного давления, физико-механических свойств горных пород, пересекаемых выработкой, назначения и срока службы выработки.

Основные формы поперечного сечения горизонтальных и наклонных выработок приведены на рис. 1.1.

Трапециевидная **(а)** – при рамной крепи (деревянной, металлической, железобетонной) и при небольшом боковом давлении.

Арочная **(б, в)** – при креплении выработок арочной металлической или железобетонной крепью для большого давления со стороны свода и небольшого бокового.

Сводчатая (вертикальные стены и коробовый свод) **(г)** – при креплении выработок монолитной бетонной или железобетонной крепью, набрызгбетонной, анкерной, комбинированной (анкерная и набрызгбетон; анкерная, металлическая сетка и набрызгбетон) для восприятия большого давления со стороны кровли или без крепления в устойчивых крепких породах.

Подковообразная **(д)** – при креплении выработок монолитной бетонной, железобетонной, каменной, металлической крепью для восприятия значительного давления со стороны кровли и боков.

Шатровая **(е)** – при креплении выработок монолитной бетонной или железобетонной крепью, анкерной крепью, комбинированной (анкерная крепь и набрызгбетон; анкерная крепь, металлическая сетка и набрызгбетон), при проведении выработок в удароопасных породах.

Круглая **(ж)** – при замкнутой кольцевой крепи для восприятия всестороннего давления в слабых и неустойчивых породах.

Эллипсовидная **(з)** – при креплении выработок монолитной бетонной или железобетонной крепью, каменной, металлической, анкерной и набрызгбетонной в условиях, когда горизонтальные напряжения в 1,5–2,0 раза превышают вертикальные, а также при проведении выработок в удароопасных породах.

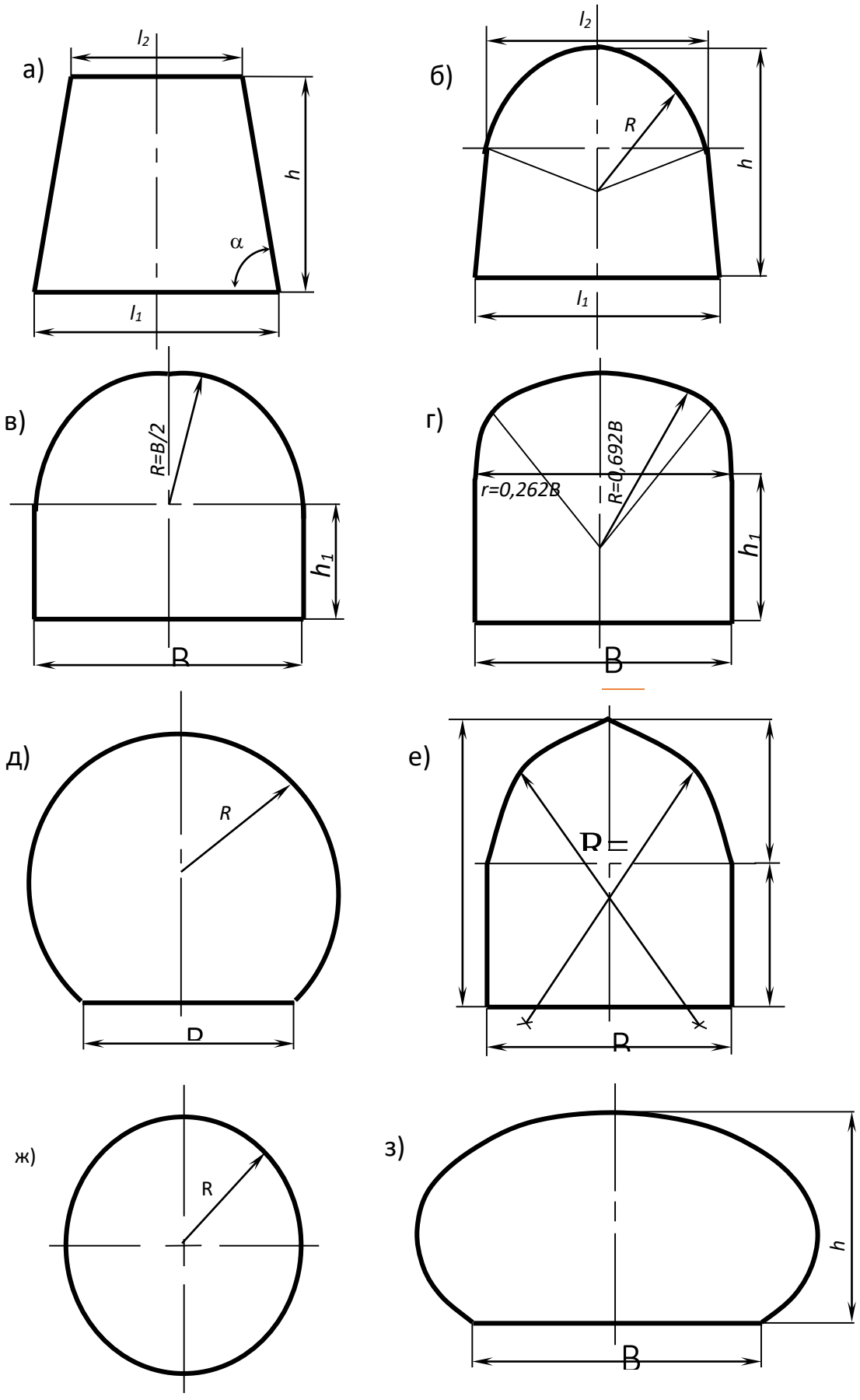

Рис. 1.1. Формы поперечного сечения выработок:

а – трапециевидная; *б, в* – арочная; *г* – сводчатая; *д* – подковообразная;

е – шатровая; *ж* – круглая; *з* - эллипсовидная

Размеры поперечного сечения горизонтальных и наклонных выработок зависят от назначения выработки, габаритных размеров транспортных средств, количества рельсовых путей, безопасных зазоров, назначаемых по требованиям Правил безопасности, и количества воздуха, проходящего по данной выработке.

Размеры поперечного сечения выработки в свету определяются графическим путем. При определении размеров поперечного сечения горных выработок необходимо, в первую очередь, иметь данные о размерах вагонеток, скипов (для наклонных выработок), электровозов (табл. 1.1) и самоходного оборудования, а также выполнять требования Правил безопасности.

Все выработки, по которым производится транспортирование грузов, должны иметь зазоры между крепью или размещёнными в выработках оборудованием и трубопроводами и наиболее выступающей кромкой габарита подвижного состава, не менее 700 мм со стороны прохода людей, а с другой стороны – не менее 250 мм при рамных конструкциях крепи, и 200 мм при сплошных видах крепи. Указанная ширина прохода для людей должна быть выдержана по высоте выработки – не менее 1800 мм от подошвы или тротуара (трапа).

Зазор между встречными электровозами (вагонетками) в двухпутных выработках по наиболее выступающей кромке габарита электровоза (вагонетки) должен быть не менее 200 мм.

Во всех выработках, оборудованных конвейерной доставкой, ширина прохода должна быть с одной стороны от конвейера – не менее 700 мм, а с другой – не менее 400 мм. Расстояние от верхней выступающей части конвейера до верхняка должно быть не менее 500 мм.

В горизонтальных выработках, оборудованных конвейерами и рельсовым транспортом, а также в горизонтальных и наклонных выработках, оборудованных конвейерным и монорельсовым транспортом, зазор между конвейером и крепью должен быть не менее 400 мм, между конвейером и подвижным составом – не менее 400 мм, между подвижным составом и крепью – не менее 700 мм.

При применении самоходного оборудования зазоры между габаритом подвижного состава и крепью выработки со стороны свободного прохода для людей должно быть не менее 1,2 м, а со стороны противоположной свободному проходу – 0,5 м. При устройстве пешеходной дорожки высотой 0,3 м и шириной 0,8 м или при устройстве ниш через 25 м зазор со стороны свободного прохода для людей может быть уменьшен до 1,0 м. Ниши должны устраиваться высотой 1,8 м, шириной 1,2 м, глубиной 0,7 м. Параметры (габаритные размеры) самоходного погрузочно-доставочного оборудования приведены в табл. 1.1.

В наклонных выработках, оборудованных конвейерами и рельсовым транспортом, зазоры между крепью и конвейером, в зависимости от вида крепи, должны быть 700 мм; между конвейером и подвижным составом – 400 мм; и между подвижным составом и крепью – 200-250 мм. Указанные выше боковые зазоры и проходы должны соблюдаться на высоте не менее 1800 мм.

Габаритные размеры подвижного состава

Таблица 1.1

Параметры	Шахтные вагонетки											
	ВГ-0,7	ВГ-1,2	ВГ-1,6	ВГ-2,0	ВГ-2,2	ВГ-2,5	ВГ-3,3	ВГ-4,5А	ВГ-5,6	ВГ-9А	ВГ-10А	УВГ-1,3
Вместимость кузова, $м^3$	0,7	1,2	1,6	2,0	2,2	2,5	3,3	4,5	5,6	9	10	1,3
Основные параметры, мм												
Длина	1250	1850	2700	3070	2950	2760	3450	4100	4200	8000	7300	1500
Ширина	850	1000	850	1250	1200	1240	1240	1350	1350	1350	1800	850
Высота	1220	1300	1200	1200	1300	1300	1300	1550	1550	1550	1600	1300
Колея, мм	600	600,750	600	750,900	600,750	900	900	750,900	900	750,900	750,900	600,750
Аккумуляторные электровозы												
Тип электровоза	4,5АРП-2М	5АРВ-2М	АРИ-7	АРВ-7	АМ8Д	2АМ8Д	АРИ-10	АРИ-14	АРП-28			
Длина по буферам, мм	3300	3480	4200	4200	4550	9470	5500	5865	10870			
Ширина (мм) при размере колеи 600 мм	1000	1000	1050	1050	1045	1045	1060	-	-			
Ширина (мм) при размере колеи 900 мм	1300	1300	1350	1350	1315	1345	-	1350	1350			
Высота, мм	1310	1450	1500	1500	1415	1415	1650	1650	1650			
Исполнение электрооборудования	РВ	РВ	РВ	РВ	РВ	РВ	РВ	РВ	РВ			
Контактные электровозы												
Тип электровоза	3КР-600	4КР-1	К-10	К-14	КТ-14	КТ-28						
Длина по буферам, мм	2900	3120	5200	5440	5440	12300						
Ширина (мм) по выступающим частям при колее: 600 мм	960	1000	1350	1350	1350	1350						
Ширина (мм) по выступающим частям при колее: 750 и 900 мм	-	1300	1650	1650	1650	1650						
Высота, мм	1400	1515	1650	1650	1650	1650						

Продолжение табл.1.1

Шахтные конвейеры с шириной ленты 800 мм												
Тип конвейера	КЛ 150Д; КЛ 150У	1Л80	1ЛТ80	2П80	2ЛБ80	1ПБ80						
Максимальная ширина, мм	1080	1108	1108	1108	1108	1108						
Подземные автосамосвалы												
	MT2010	MT431B	MT436B	MT436LP	MT42	MT5020	MT6020					
Габариты выработки ширина, высота	4,0 x 5,0	5,0 x 4,5	5,0 x 4,5	5,0 x 3,0	5,0 x 4,5	5,0 x 5,0	5,0 x 5,0					
Грузоподъёмность, кг	20000	28000	33000	33000	42000	50000	60000					
Ёмкость кузова, $м^3$	6,7 - 11	11,5 – 17,5	13,5 – 18,5	13,5 – 18,5	17,5 - 21	21 – 28	25 – 33,5					
Рабочая масса, кг	21000	28000	31000	31000	35000	43000	45000					
Ширина по кузову, мм	2400	2800	3050	3355	3050	3200	3440					
Высота по кабине, мм	2530	2650	2700	2300	2700	2830	2830					
Радиус поворота, макс., мм	7250	8540	7540	8540	8890	9320	9330					

Высота выработки складывается из высоты верхнего строения пути, высоты подвески контактного провода и зазора между контактным проводом и крепью. Рельсовый путь состоит из нижнего и верхнего строения. Нижнее строение - подошва выработки. Высота верхнего строения пути складывается из высоты рельсов, толщины шпал и балластного слоя под ними. Тип рельса зависит от сцепного веса электровоза. Во вспомогательных выработках применяют рельсы типов Р18 и Р24, на главных откаточных выработках – Р33 и Р38. Техническая характеристика рудничных рельсов приведена в табл. 1.2.

Таблица 1.2

Техническая характеристика рудничных рельсов

Тип рельса	Основные размеры рельсов, мм				Теоретическая масса 1 м, кг	Площадь поперечного сечения, $см^2$	Момент инерции, $см^2$
	высота	ширина		толщина шейки			
		подошвы	головки				
Р18	90	80	40	10,0	18,8	23,07	240
Р24	107	92	51	10,5	24,14	32,70	468
Р33	128	110	60	12,0	33,48	42,76	967,98
Р38	135	114	68	13,0	38,40	49,06	1222,54

Шпалы применяют деревянные и железобетонные. Их укладывают на расстоянии 700 мм друг от друга на балласте из гравия или щебня. Толщина балласта составляет 200 мм при рельсах типа Р33 и 190 мм - при Р24; шпалы укладывают в балласт на 2/3 высоты. В выработках с углом наклона более 10^0 шпалы укладываются в поперечные канавки на 2/3 высоты.

На 1 км одноколейного пути требуется около 350-400 $м^3$ балласта.

При ширине колеи 600 мм укладывают шпалы длиной 1200-1300 мм, при ширине колеи 900 мм – длиной 1500-1700 мм. Толщина деревянных шпал составляет 120-140 мм, железобетонных – 130 мм; ширина верхней постели - 100-140 мм, нижней – 190-230 мм.

Высота верхнего строения пути увеличивается от 320 мм при рельсах Р18 до 400 мм при рельсах Р38.

Высота подвески контактного провода должна быть не ниже 2 м от головок рельсов, а при механической доставке людей по выработке или при наличии отдельных выработок, либо отделения для передвижения людей – на высоте не менее 1,8 м. В местах подвески расстояние контактного провода от верхняка крепи должно быть не менее 0,2 м.

Установленные Правилами безопасности зазоры должны выдерживаться в течение всего срока службы выработки. В связи с этим выработки, подверженные влиянию очистных работ и закрепляемые податливыми крепями, должны иметь первоначальные размеры на 10-20 % больше, чем это требуется в соответствии с вышеприведенными условиями.

Размеры поперечного сечения выработки в свету в зависимости от ее формы могут быть определены по формулам, приведенным в табл.1.3.

Таблица 1.3

Формулы к определению поперечного сечения выработки

Форма поперечного сечения выработки	Площадь поперечного сечения в свету	Периметр выработки в свету
Трапециевидная (см. рис.1.1, а)	$[(l_1+l_2)/2]h$	$l_1+l_2+(2h/\cos\alpha)$
Арочная (см. рис.1.1, б)	$[(l_1+l_2)/2]h+1{,}23R^2$	$l_2+2{,}03h+2{,}79R$
Арочная (см. рис.1.1, в)	$B\,(h_1 + 0{,}39B)$	$2h_1 + 2{,}57\,B$
Сводчатая с коробовым сводом (см. рис.1.1, г)	$B\,(h_1 + 0{,}26B)$	$2h_1 + 2{,}33\,B$
Шатровая (см. рис.1.1, е)	$BH_{ст} + 0{,}35\,B^2$	$2H_{ст} + 1{,}45\,B$

Примечание: h - высота от уровня балласта до верхняка (кровли выработки);
l_1, l_2, α, R, h_1, B, $H_{ст}$ (см. рис.1.1).

Полученную площадь поперечного сечения выработки в свету проверяют на скорость движения вентиляционной струи

$$V_{max} = \frac{Q}{S_{св}} \geq V_{min}, \qquad (1.1)$$

где V_{max} – максимально допустимая скорость движения воздушной струи, для откаточных квершлагов и штреков, бремсбергов, уклонов – 8 м/с; 6 м/с – для остальных выработок;

Q – количество воздуха, проходящего по данной выработке, м^3/с;

$S_{св}$ – площадь поперечного сечения выработки в свету, м^2;

V_{min} – минимальная скорость движения воздуха – 0,25 м/с.

2. ОРГАНИЗАЦИЯ ГОРНОПРОХОДЧЕСКИХ РАБОТ

2.1. Общие положения

Цикличная организация горнопроходческих работ предусматривает выполнение рабочих процессов, входящих в проходческий цикл, в определенной технологической последовательности, на установленную величину подвигания забоя и в заданные сроки.

При проведении горных выработок все рабочие процессы делятся на основные и вспомогательные. К основным рабочим процессам относятся те, в результате которых получается готовая выработка.

К вспомогательным относятся процессы, обеспечивающие нормальное выполнение основных процессов.

Характер и число основных процессов зависит от принятого способа проходки, который определяется физико-механическими свойствами пересекаемых пород. При проведении выработки по крепким породам к основным проходческим процессам относят: бурение и взрывание шпуров, погрузку породы, возведение крепи. К вспомогательным относят: транспортирование породы, доставку и разгрузку крепёжных материалов, удлинение труб вентиляции, сжатого воздуха и воды, наращивание кабелей, настилку рельсового пути, переноску маневровых транспортных приспособлений и т.д.

В зависимости от принятой организации работ основные проходческие процессы выполняются последовательно или частично параллельно.

Совокупность основных и вспомогательных процессов, необходимых для подвигания забоя на определённую величину, составляет проходческий цикл.

Время, в течение которого выполняются все необходимые процессы, называется продолжительностью цикла.

Проектирование цикличной организации работ при проходке горных выработок с возведением временной крепи включает три стадии:

1) проектирование цикличной организации работ по выемке породы в забое выработки и возведению временной крепи;

2) проектирование цикличной организации работ по возведению постоянной крепи;

3) увязка между собой организации работ по выемке породы и возведению постоянной крепи, разработка совмещённых суточных и месячных графиков, а также графика проходки выработки на полную ее длину.

Расчёту и составлению графика цикличной организации работ предшествует выбор целесообразного способа проведения выработки и средств механизации, установление сечения выработки, паспорта буровзрывных работ и паспорта крепления.

2.2. Определение объёмов работ

Определяют объём работ на один цикл по каждому рабочему процессу.
Объём уборки породы вычисляется по формуле:

$$V_{уб} = l_{ух} \cdot S_{чр} \cdot k_р, \quad (2.1)$$

где $S_{чр}$ – площадь сечения выработки вчерне;
$k_р$ – коэффициент разрыхления породы.
Объём бурения шпуров вычисляется по формуле:

$$V_{бур} = n \cdot l_ш, \quad (2.2)$$

где n – количество шпуров;
$l_ш$ – длина шпуров.
Объём крепления определяется по формуле:
– для набрызгбетонной крепи:

$$V_{н/б} = (P - B) \cdot l_{ух}, \quad (2.3)$$

где P – периметр выработки;
B – ширина выработки;
– для анкерной крепи:

$$V_{анк} = n_р \cdot (l_{ух} / l_ш), \quad (2.4)$$

где $n_р$ – количество рядов анкеров, принимается по построению с учётом шага;
– для монолитной бетонной крепи:

$$V_{бет} = (P - B) \cdot l_{ух} \cdot t, \quad (2.5)$$

где t – толщина монолитной бетонной крепи.
– для металлической рамной крепи:

$$V_{рам} = l_{ух} / l_ш, \quad (2.6)$$

Соотношение $l_{ух} / l_ш$ округляется в большую сторону.

2.3. Проектирование цикличной организации работ

Расчёт организации проходческого цикла ведется следующим образом. Исходя из скорости проходки, определяют максимально допустимую продолжительность цикла:

$$T_ц = t_c \cdot a \cdot n_c \cdot l_{ух} / V_{мес}, \quad (2.7)$$

где $T_ц$ – максимально допустимая продолжительность цикла;

t_c – продолжительность рабочей смены;

a – количество рабочих дней в данном месяце;

n_c – число рабочих смен в сутки;

$l_{ух}$ – подвигание забоя на один цикл, м. Принимается равным глубине шпуров с учётом К.И.Ш. (f = 2÷6 К.И.Ш. = 0,85; f = 6÷12 К.И.Ш. = 0,9; f =12÷20 К.И.Ш. = 0,9);

$V_{мес}$ – заданная месячная скорость проходки, м (не менее нормативной – СНиП 3.02.03-84, табл. 2.1).

Таблица 2.1

Технические скорости проходки горных выработок (СНиП 3.02.03.84)

Вид горных выработок и работ	Скорость выполнения работ, м/мес
Стволы: наклонные	50
Околоствольные дворы и камеры (на один забой) и сопряжения выработок (на одно сопряжение) *	400*
Квершлаги и штреки полевые	70
Штреки по полезному ископаемому и с подрывкой породы	110
Наклонные выработки, проводимые снизу вверх по полезному ископаемому с подрывкой породы	95
То же полевые	70
Наклонные выработки, проводимые сверху вниз по полезному ископаемому с подрывкой породы	80
То же полевые	60
Капитальные рудоспуски и восстающие	45
* - $м^3$ / мес	

Примечания: 1. При проведении горизонтальных и наклонных горных выработок проходческими комбайнами нормативную скорость следует увеличивать на 50%, а в случае проходки выработок буровзрывным способом без возведения крепи - на 30%.

2. В зависимости от горно-геологических условий, места и назначения, форм и размеров выработок, типа крепи допускается уменьшение нормативной скорости:

- при проведении участков выработок, где прогнозируется суфлярное выделение метана (водорода), горные удары, выбросы породы, угля и газа, прорывы воды и плывунов - на 30%;
- при проведении выработок с обратным сводом, а также выработок с действующего горизонта - на 20%;
- при сильном капеже непрерывными струями в горизонтальных и наклонных выработках - на 15%;
- при возведении монолитной бетонной и железобетонной крепи в горизонтальных и наклонных выработках - на 10%.

3. В условиях, когда может быть принято несколько понижающих коэффициентов, принимается только один из них, наиболее соответствующий конкретным условиям.

Определив максимально допустимую продолжительность цикла, необходимо принять длительность цикла в проектируемом графике, равную или меньшую максимально допустимой и кратную продолжительности одной или нескольких смен.

По выбранной продолжительности цикла t_1 определяют количество циклов в сутки n_c.

По каждому рабочему процессу (бурение шпуров, уборка породы, возведение постоянной крепи), входящему в цикл, определяют трудоёмкость путем умножения объёма работ на принятую норму времени:

$$q = V \cdot H_{вр}\,, \tag{2.8}$$

где $H_{вр}$ – норма времени на каждый рабочий процесс, принимается по действующему сборнику Единых норм и расценок (Приложение 1).

V – объём работ по каждому рабочему процессу.

Определяют суммарную трудоёмкость на один цикл, равную сумме трудоёмкостей по отдельным рабочим процессам:

$$\sum_{i=1}^{n} q_i = q_1 + q_2 + ... + q_n\,. \tag{2.9}$$

Исходя из суммарной трудоёмкости на один цикл и продолжительности цикла (в сменах), определяют число рабочих в смену делением суммарной трудоёмкости на продолжительность цикла в сменах (делают округление в меньшую сторону) по формуле:

$$n = \frac{\sum_{i=1}^{n} q_i}{t_1}\,, \tag{2.11}$$

где n – число рабочих в смену;

$\sum_{i=1}^{n} q_i$ – суммарная трудоёмкость на один цикл, чел. см.;

t_1 – продолжительность цикла, смен.

Определяют процент выполнения нормы выработки или нормы времени делением суммарной трудоёмкости на принятое количество рабочих на один цикл:

$$K = \left(\frac{\sum_{i=1}^{n} q_i}{n_1} \right) \cdot 100\%\,, \tag{2.12}$$

где К – процент выполнения нормы ($100 < K < 125\%$).

Если К<100%, необходимо несколько увеличить принятую ранее глубину шпуров, тогда увеличится и объём бурения и объёмы уборки породы и крепления, а значит, и суммарная трудоёмкость $\sum_{i=1}^{n} q_i$.

Принятое число рабочих на цикл:

$$n_1 = n \cdot t_1 \qquad (2.13)$$

Определяют продолжительность выполнения отдельных рабочих процессов по формуле:

$$t = (q \cdot t_c) / (n_2 \cdot K_1), \qquad (2.14)$$

где t – продолжительность выполнения данного рабочего процесса, ч.;

q – трудоёмкость данного рабочего процесса, чел. см.;

t_c – продолжительность смены, ч.;

n_2 – количество рабочих, занятых выполнением данного рабочего процесса. При последовательном выполнении рабочих процессов $n_2 = n$;

K_1 – коэффициент выполнения нормы, $K_1 = 0{,}01К$.

Таким способом определяют продолжительность отдельных рабочих процессов в том случае, когда они выполняются последовательно.

При параллельном выполнении рабочих процессов расчёт ведут следующим образом. Определяют время выполнения каждого рабочего процесса, причем возможны два случая: а) когда время одного и другого параллельно выполняемых процессов полностью совпадает; б) когда время выполнения отдельных процессов различно. В последнем случае рабочий или группа рабочих, закончив выполнение одного процесса, приступают к выполнению другого, который еще не начинался в данном цикле, или присоединяются к рабочим, продолжающим выполнять процесс, параллельный с законченным.

Для определения продолжительности параллельно выполняемого процесса расчёт ведут следующим образом.

Выражают трудоёмкость процесса q_1, имеющего большую продолжительность в человеко-часах. Если продолжительность другого параллельно выполняемого процесса обозначить t_2, количество рабочих, занятых выполнением данного процесса – n_3 и количество рабочих, выполняющих более продолжительный процесс – n_4, то за время, затраченное на выполнение рабочего процесса, имеющего продолжительность t_2 ч., количество рабочих n_4 выполнят работу по параллельному процессу по трудоёмкости равную:

$$q_2 = t_2 \cdot n_4 \cdot K_1 , \qquad (2.15)$$

где K_1 – коэффициент выполнения нормы.

Следовательно, после того, как n_3 рабочих заканчивают процесс, имеющий меньшую продолжительность t_2 и присоединяются к n_4 рабочим, выполняющим более продолжительный процесс, им еще предстоит выполнить работу по более продолжительному процессу, по трудоёмкости равную q_3 чел.- час.

$$q_3 = q_1 - q_2. \quad (2.16)$$

Эту работу все рабочие, т.е. $(n_3 + n_4)$, выполнят за время

$$t_3 = q_3 / ((n_3 + n_4) \cdot K_1) . \quad (2.17)$$

Определяют фактическую продолжительность цикла

$$T'_1 = t_1 + t_2 + ... + t_n, \quad (2.18)$$

где t_1, t_2, t_n – продолжительность выполнения отдельных рабочих процессов.

Определяют время вспомогательных процессов (заряжание, проветривание):

$$T_в = t_3 + t_п, \quad (2.19)$$

где t_3 – время заряжания шпуров;

$t_п$ – время проветривания забоя выработки (не более 30 мин)

Время на заряжание может быть определено по формуле:

$$t_3 = (N \cdot t_ш) / n_{зр}, \quad (2.20)$$

где N – количество шпуров в забое, шт;

$t_ш$ – время на заряжание одного шпура, ч. (обычно принимается от 2,5 до 5 мин.);

$n_{зр}$ – число рабочих, занятых на заряжании шпуров.

Так как время вспомогательных процессов учтено в нормах выработки или времени, удельный вес основных рабочих процессов определяют по формуле:

$$K_2 = [(T'_1 - T_в) / T'_1] \cdot 100\%, \quad (2.21)$$

где K_2 – удельный вес основных рабочих процессов, %;

$T_в$ – продолжительность вспомогательных процессов, ч.;

T'_1 – фактическая продолжительность цикла, ч.

Определяют чистое время выполнения отдельных рабочих процессов из выражения:

$$t' = (t \cdot K_2) / 100. \quad (2.22)$$

Проверяют продолжительность цикла:

$$T''_1 = t_1 + t_2 + ... + t_n + t_3. \quad (2.23)$$

$$T''_1 = T'_1. \quad (2.24)$$

По полученным данным строят график цикличной организации работ.

В процессе проектирования цикличной организации работ достигнутая месячная скорость строительства горной выработки может превысить нормативную.

Приложение 1 Нормы времени основных технологических процессов

Нормы времени на бурение шпуров

Тип установки	Диаметр патронов ВВ, мм	Категория пород					
		внекатегорная	I	II	III	IV	V
Механизированное бурение (на 10 м шпура)							
БУ-1	32–36	2,3	1,9	1,6	1,3	1,1	0,88
СБУ-2 БУР-2	32–36	2,1	1,7	1,4	1,1	1	0,78
КБМ-3	32–36	-	-	1,2	1	0,88	0,69
БУЭ-1	32–36	1,2	1	0,83	0,67	0,55	0,5
Ручное бурение (на 1 м шпура)							
ПР-54В	45	-	0,29	0,2	0,16	0,14	-
ПП36В	32–36	-	0,42	0,28	0,23	0,2	0,17
	45	-	0,58	0,4	0,29	0,25	0,23
ПП63В	32–36	0,73	0,45	0,3	0,25	0,22	0,18
	45	0,98	0,63	0,43	0,31	0,26	0,24

Нормы времени и расценки на уборку 1 $м^3$ породы

Тип машины	Категория пород		
	внекатегорная и I	II-III	IV-VI
1 ППН-5	0,72	0,66	0,59
2 ПНБ-2	0,48	0,43	0,39
1 ПНБ-2	0,51	0,47	0,42
ПНБ-3К	0,29	0,26	0,24
При конвейерной погрузке			
2ПНБ-2	0,32	0,27	0,23
1ПНБ-2	0,36	0,31	0,25

Возведение набрызгбетонной крепи

Наименование работ	Толщина слоя, мм	Поверхности горной выработки	
		Стена	Кровля
Торкретирование поверхностей горных выработок цемент-пушкой типа Ц-630А	20	0,076	0,09
	25	0,09	0,12
	30	0,12	0,14

Возведение анкерной крепи

Крепь	Способ бурения шпуров	Установка штанги				
		В кровлю			В почву	
		Категория пород			Категория пород	
		II	III	IV	III	IV
Стальная штанговая	Перфораторами ПР-30Л, ПР-30К	-	0,59	0,5	0,2	0,18
	Телескопными перфораторами	0,66	0,49	0,38	-	-
Железобетонная штанговая	То же	0,82	0,63	0,48	-	-

Возведение монолитной бетонной крепи

Наименование работ	Толщина крепи, мм					
	До 200		200–300		Свыше 300	
	без подмостей	с подмостей	без подмостей	с подмостей	без подмостей	с подмостей
Ручная укладка бетонной смеси за опалубку						
Укладка бетонной смеси: –в стены	2,6	2,9	2,3	2,4	2	2,1
–в своды	-	4,9	-	3,8	-	-
Механизированная укладка (в стены)						
Укладка бетонной смеси за опалубку	1,6		1,4		1,2	

Возведение рамной крепи

Сечение выработок в проходке, $м^2$	Деревянные затяжки			Железобетонные затяжки		
	Категория пород					
	внекатегорная, I и II	III-IV	V-VII (кроме плывуна)	внекатегорная, I и II	III-IV	V-VII (кроме плывуна)
до 6,5	2,4	2	1,7	2,6	2,3	1,9
6,51-8	2,7	2,4	1,9	3,1	2,6	2,2
8,01-10	3,1	2,7	2,2	3,6	3,1	2,5
10,01-12	3,7	3,3	2,8	4,2	3,6	3,1
12,01-14	4,7	4	3,6	5,2	4,4	3,9
14,01-16	6,7	5,1	4,3	6,4	5,8	4,6
Св. 16	8,9	6,7	5,6	10	7,6	6,7

№ варианта	Наименование пород	Коэфф. крепости пород, мощность пласта, м	Категория удароопасности	Кол-во воздуха, $м^3/с$	Оборудование, размер колеи	Кол-во шпуров за цикл, длина шпура	Крепь	
							Вид	Параметры
1	Граниты	14-16	+	75	2 пути ВГ-1,6, 600	65 3,0	Анкерная Набрызгбетонная	L=3 м; Шаг 0,7 м Т=6 см
2	Лиственити	12-14	+	40	1 путь ВГ-2,5, 900	53 2,5	Анкерная Набрызгбетонная	L=2,8 м; Шаг 0,5 м Т=5 см
3	Известняки	2-5	-	35	1 путь ВГ-10А, 750	30 2,0	Бетонная	Т=250 мм
4	Аргиллиты	4-6	-	40	2 пути УВГ-1,3, 600	32 2,5	Рамная	СВП 33 Шаг 1 м
5	Суглинки	1-3	-	50	1 путь ВГ-5,6, 900	25 2,0	Бетонная	Т=400 мм
6	Скарны	12-14	+	40	1 путь ВГ-9А, 750	71 3,5	Анкерная Набрызгбетонная	L=3,2 м; Шаг 0,7 м Т=7 см
7	Лиственити	14-16	+	50	1 путь ВГ-2,5, 900	70 4,0	Анкерная Набрызгбетонная	L=3 м; Шаг 0,6 м Т=6 см
8	Известняки	4-6	-	45	2 пути ВГ-4,5А, 750	26 3,0	Рамная	СВП 27 Шаг 0,8 м
9	Граниты	12-14	+	35	2 пути ВГ-3,3, 900	62 3,5	Анкерная Набрызгбетонная	L=2,8 м; Шаг 0,7 м Т=5 см
10	Доломиты	5-7	-	20	1 путь ВГ-5,6, 900	40 3,0	Бетонная	Т=300 мм
11	Порфириты	7-9	+	50	2 пути ВГ-4,5А, 900	45 3,5	Бетонная	Т=250 мм
12	Песчаники	6-8	-	40	2 пути ВГ-2,5, 750	47	Рамная	СВП 22

						2,5		Шаг 1,2 м
13	Известняки	4-6	+	20	1 путь ВГ-0,7, 600	30 2,0	Бетонная	Т=350 мм
14	Лиственити	12-14	-	20	1 путь ВГ-1,2, 750	64 3,0	Анкерная Набрызгбетонная	L=3,2 м; Шаг 0,7 м Т=5 см
15	Известняки	4-6	-	25	1 путь ВГ-1,2, 600	29 2,5	Бетонная	Т=400 мм
16	Диабазы	17-18	+	30	1 путь ВГ-2,0, 900	75 4,0	Анкерная Набрызгбетонная	L=2,5 м; Шаг 0,8 м Т=7 см
17	Граниты	14-16	+	40	2 пути ВГ-1,2, 750	69 3,0	Анкерная Набрызгбетонная	L=3 м; Шаг 0,5 м Т=6 см
18	Аргиллиты	4-6	+	50	2 пути ВГ-2,5, 900	34 2,0	Рамная	СВП 27 Шаг 1 м
19	Известняки	2-5	-	45	2 пути ВГ-4,5А, 750	30 2,5	Бетонная	Т=400 мм
20	Суглинки	1-3	+	30	1 путь ВГ-2,0, 900	22 2,5	Бетонная	Т=450 мм
21	Скарны	12-14	-	35	1 путь ВГ-2,2, 600	45 4,0	Анкерная Набрызгбетонная	L=3 м; Шаг 0,7 м Т=5 см
22	Лиственити	14-16	+	20	1 путь ВГ-0,7, 600	55 3,5	Анкерная Набрызгбетонная	L=2,8 м; Шаг 0,6 м Т=6 см
23	Граниты	12-14	-	45	2 пути ВГ-9А, 750	63 3,0	Анкерная Набрызгбетонная	L=3,2 м; Шаг 0,5 м Т=7 см
24	Песчаники	6-8	+	60	2 пути ВГ-10А, 900	36 2,5	Рамная	СВП 33 Шаг 0,7 м
25	Порфириты	7-9	-	30	1 путь ВГ-3,3, 900	42 2,0	Рамная	СВП 22 Шаг 1 м
26	Доломиты	5-7	+	60	2 пути ВГ-2,2, 750	32 3,0	Бетонная	Т=250 мм

27	Известняки	4-6	+	50	2 путь УВГ-1,3, 750	27 2,5	Бетонная	Т=300 мм
28	Диабазы	17-18	+	25	1 путь ВГ-1,2, 600	79 4,0	Анкерная Набрызгбетонная	L=3,2 м; Шаг 0,5 м Т=6 см
29	Известняки	4-6	-	40	2 пути ВГ-1,6, 600	23 2,0	Бетонная	Т=250 мм
30	Граниты	14-16	-	45	1 путь ВГ-5,6, 900	64 3,5	Анкерная Набрызгбетонная	L=3 м; Шаг 0,7 м Т=7 см
31	Лиственити	12-14	+	35	2 пути ВГ-1,6, 600	55 3,0	Анкерная Набрызгбетонная	L=2,8 м; Шаг 0,6 м Т=6 см
32	Скарны	12-14	+	50	2 пути ВГ-2,5, 900	53 4,0	Анкерная Набрызгбетонная	L=2,6 м; Шаг 0,5 м Т=5 см
33	Суглинки	1-3	-	25	1 путь ВГ-2,0, 750	20 2,5	Бетонная	Т=450 мм
34	Аргиллиты	4-6	+	50	2 пути ВГ-10А, 900	27 2,0	Бетонная	Т=300 мм
35	Известняки	2-5	-	60	2 пути ВГ-9А, 750	25 2,0	Бетонная	Т=350 мм
36	Лиственити	12-14	+	35	1 путь ВГ-2,2, 600	60 3,5	Рамная	СВП 27 Шаг 0,8 м
37	Граниты	12-14	+	60	2 пути ВГ-3,3, 900	70 3,0	Анкерная Набрызгбетонная	L=3 м; Шаг 0,6 м Т=5 см
38	Доломиты	5-7	+	70	2 пути ВГ-4,5А, 900	32 2,5	Бетонная	Т=250 мм
39	Порфириты	7-9	-	50	2 пути ВГ-2,2, 600	48 3,0	Рамная	СВП 33 Шаг 1,3 м
40	Известняки	4-6	-	25	1 путь ВГ-0,7, 600	25 2,5	Бетонная	Т=300 мм

Примечания: L – длина анкера; Т – толщина набрызгбетонной или бетонной крепи

СПИСОК ЛИТЕРАТУРЫ

1. Шахтное и подземное строительство. Проведение горизонтальных и наклонных выработок: Учебное пособие / М. В. Корнилков, В. Е. Боликов, Ю. Н. Осколков, Б. Д. Половов, О. Г. Латышев, Ю. К. Краев, А. Г. Петрушин, Д. А. Черев, М. Н. Волков. Под общ. ред. М. В. Корнилкова. – Екатеринбург: Изд-во УГГГА, 2002. – 188 с.
2. Шахтное и подземное строительство: Учебник для ВУЗов – Ш11 2-е изд., перераб. и доп.: в 2 т. / Б. А. Картозия, Б. И. Федунец, М. Н. Шуплик и др. – М.: Изд-во Академии горных наук, 2001. – Т.I. – 607 с.
3. Б.Д. Половов «Основы горного дела» часть 2: Учебное пособие. Екатеринбург: Изд-во УГГУ, 2005. 212 с.
4. ЕНиР №36 «Горнопроходческие работы»

Минобрнауки Российской Федерации

Федеральное государственное бюджетное образовательное учреждение
высшего образования
«Уральский государственный горный университет»



Канков Е.В.

СТРОИТЕЛЬНАЯ ГЕОТЕХНОЛОГИЯ

Учебно-методическое пособие к самостоятельной работе по дисциплине для студентов специальности 21.05.04 «Горное дело»

Екатеринбург –2019

УРАЛЬСКИЙ ГОСУДАРСТВЕННЫЙ ГОРНЫЙ УНИВЕСИТЕТ

Кафедра шахтного строительства



УТВЕРЖДАЮ:
проректор по УМК

_____доц. С. А. Упоров

«__»_____2019 г.

СТРОИТЕЛЬНАЯ ГЕОТЕХНОЛОГИЯ

Учебно-методическое пособие к самостоятельной работе по дисциплине для студентов специальности 21.05.04 «Горное дело»

Екатеринбург - 2019

*Строительная геотехнология:*Учебно-методическое пособие к самостоятельной работе по дисциплине для студентов специальности 21.05.04 «Горное дело» / Е.В. Канков; Уральский государственный горный университет, кафедра шахтного строительства. - Екатеринбург: 2019. – 15 с.

Материал пособия охватывает все раздела дисциплины в соответствии с учебником [1].

Пособие предназначено для организации самостоятельной работы студентов всех специальностей направления подготовки «Горное дело» по курсу «Строительная геотехнология».

Учебно-методическое пособие рассмотрено и одобрено на заседании кафедры шахтного строительства «___»_____2019 г., протокол №_____

© Канков Е.В.
© Уральский государственный горный университет, 2019

ОГЛАВЛЕНИЕ

Введение 5
1. Методические указания к организации самостоятельной работы студента 6
2. Содержание курса. Контрольные вопросы и упражнения 7
3. Контрольные работы 11
3.1. Контрольная работа №1. Определение размеров и выбор формы горной выработки 11
3.2. Контрольная работа №2. Определение объемов горнопроходческих (горностроительных) работ 12
3.3.Контрольная работа №3. Определение продолжительности выполнениясновных горно-проходческих операций и составление графика цикличной организации работ 13
Рекомендуемая литература 14

Введение

Самостоятельная работа студента является важнейшей составной частью образовательной программы подготовки дипломированного специалиста. В соответствии с Государственным образовательным стандартом высшего профессионального образования объем учебной нагрузки студента составляет 180 часов или 5 зачетных единиц. Из них отводится на самостоятельную работу студентов: очной формы - 89 часов, заочной – 155 часов.

По курсу «Строительная геотехнология» обязательная самостоятельная работа студента осуществляется в следующих направлениях – освоение материалов по отдельным темам, входящим в Рабочую учебную программу дисциплины; подготовка и решение тестовых заданий; подготовка и защита контрольных работ. Данное учебно-методическое пособие предназначено для организации второй части самостоятельной работы студентов – освоения отдельных тем дисциплины и выполнение контрольных работ. Контрольные вопросы и упражнения предназначены для подготовки студентов очной и заочной форм обучения.

1. МЕТОДИЧЕСКИЕ УКАЗАНИЯ К ОРГАНИЗАЦИИ САМОСТОЯТЕЛЬНОЙ РАБОТЫ СТУДЕНТА

В последующем разделе пособия приведена развернутая программа дисциплины «*Строительная геотехнология*». Она содержит названия 6 основных тем с указанием основных вопросов и разделов каждой темы. Каждая тема является основой вопросов в экзаменационном билете. При чтении лекций по курсу преподаватель указывает те темы дисциплины, которые выносятся на самостоятельную проработку студентами. Причем в экзаменационный билет может включаться один из вопросов по такой теме. Основной объем информации по каждой теме содержится в учебнике по курсу [1]. Для углубленного освоения темы рекомендуется дополнительная литература. Для самоконтроля и приобретения навыков решения задач по отдельным разделам дисциплины на кафедре шахтного строительства имеется тестовая обучающая программа и мультимедийные средства обучения [3]. Эта программа заложена в каждый компьютер дисплейного класса и может быть скопирована студентом для использования на домашнем компьютере.

При освоении указанных ниже тем рекомендуется следующий порядок самостоятельной работы студента.

1. Ознакомьтесь со структурой темы.

2. По учебнику [1] освойте каждый структурный элемент темы. Во всех темах указаны разделы и страницы учебника, содержащие данный материал.

3. При необходимости используйте указанную дополнительную литературу. Консультацию по использованию дополнительной литературы Вы можете получить у преподавателя.

4. Ответьте на контрольные вопросы и выполните рекомендованные упражнения. При затруднениях в ответах на вопросы вернитесь к изучению рекомендованной литературы.

5. Законспектируйте материал. При этом конспект может быть написан в виде ответов на контрольные вопросы и упражнения.

6. Решите указанные задачи. Условия задач приведены в последнем разделе данного учебного пособия. При затруднении обратитесь за консультацией к преподавателю.

7. Для самоконтроля используйте тестовую обучающую программу

При самостоятельной работе над указанными темами рекомендуется вести записи в конспектах, формируемых на лекционных занятиях по курсу, и в том порядке, в котором данные темы следуют по учебной программе.

2. СОДЕРЖАНИЕ КУРСА. КОНТРОЛЬНЫЕ ВОПРОСЫ И УПРАЖНЕНИЯ

Тема №1.Обобщенная классификация комплексов горных выработок и подземных сооружений.

Определения понятий «горная выработка», «комплекс горных выработок», «строительная геотехнология». Классификация комплексов горных выработок.(§ 9, С. 153-154).

Дополнительная литература: [2, 4].

Контрольные вопросы и упражнения:

1. Что понимается под комплексом горных выработок?
2. Что изучает научная дисциплина «строительная геотехнология»?
3. По каким признакам классифицируются горные комплексы, не связанные с добычей полезных ископаемых?

Тема №2. Городские подземные комплексы

Общие сведения о видах городских подземных комплексах (метрополитены, коллекторные сети и т.д.). Состав и структура городских подземных комплексов, нормативные требования, предъявляемые к ним.(§ 10, С. 154-265).

Дополнительная литература: [2, 4].

Контрольные вопросы и упражнения:

1. На какие группы делятся городские подземные?
2. Дайте определение тоннелю и развязке.
3. Перечислите основные элементы тоннеля.
4. По каким признакам классифицируются городские транспортные тоннели?
5. Какие существуют виды трассировок тоннелей?
6. Какие факторы формируют приток воды в городские подземные комплексы?
7. Перечислите способы гидроизоляциигородских подземных комплексов?
8. Что понимается под вскрытием тоннелей? Какие существуют схемы вскрытия тоннелей?
9. Дайте определение «подземный гараж», «подземная парковка».
10. По каким признакам классифицируются подземные гаражи и автостоянки?
11. Какие требования предъявляют к системе вентиляции подземных гаражей и автостоянок?
12. Каким образом производится определение ширины пешеходных тоннелей и подуличных переходов?
13. Назовите способы перемещения пешеходов в подуличных переходах.
14. Дайте определение «коллектор» и «коллекторная сеть».
15. Назовите основные типы коллекторов.
16. Назовите системы канализации и способы транспортировки стоков.

17. Что называется метрополитеном? Назовите виды и основные характеристики метрополитена.

18. Перечислите состав метрополитена.

19. По каким параметрам определяются размеры станций метрополитена?

20. По каким признакам классифицируются станций метрополитена?

21. Опишите внутренние конструкции станций метрополитена.

22. По каким признакам разделяются тоннели метрополитена?

23. Опишите эскалаторные и лифтовые комплексы станций метрополитена. Какие из них по вашему мнению наиболее предпочтительней?

24. Какие вспомогательные службы обеспечивают безопасную эксплуатацию метрополитена?

25. Перечислите приоритетные направления комплексного использования городского подземного пространства.

26. Назовите группы городских подземных сооружений промышленного назначения.

Тема №3.Магистральные внегородские тоннели

Общие сведения о видах магистральных внегородских тоннелях. Классификация магистральные внегородские тоннели, нормативные требования, предъявляемые к ним.(§ 11, С. 265-274).

Дополнительная литература: [2, 4].

Контрольные вопросы и упражнения:

1. Каково назначение магистральных внегородских тоннелей?

2. Для каких видов транспорта строят магистральные внегородские тоннели?

3. Перечислите основные отличия магистральных внегородских тоннелей от городских.

4. По каким норма проектируют железнодорожные тоннели?

5. Какие тоннели называются подводными? Какими способами может вестись их строительство?

Тема №4.Подземные энергетические комплексы

Общие сведения о видах подземных энергетических комплексах.(§ 12, С. 274-281).

Дополнительная литература: [2, 4].

Контрольные вопросы и упражнения:

1. Какие существуют виды подземных энергетических комплексов?

2. Что является причиной подземного размещения энергетических комплексов?

3. Расшифруйте аббревиатуры ГАЭС, ВГАЭС и назовите назначение.

4. Назовите назначение и классификацию гидротехнических тоннелей?

Тема №5.Подземные склады и хранилища, заводы и оборонительные сооружения

Общие сведения о подземных складах и хранилищах, заводах и оборонительных сооружениях. Состав, структура и компоновочные решения.(§ 13, С. 282-289).

Дополнительная литература:[2, 4].

Контрольные вопросы и упражнения:

1. Где могут быть размещены подземные склады и хранилища?
2. Какие условия необходимы для размещения отходов атомных электростанций?
3. Перечислите типы хранилищ для хранения нефти, нефтепродуктов и сжиженных газов.
4. Какие элементы должны входить в состав подземных заводов?
5. Перечислите направления использования подземного пространства в оборонительных целях.

Тема №6.Способы строительства горнотехнических объектов

Общие сведения о способах строительства горнотехнических объектов. Технологические схемы проведения и строительства подземных вертикальных, горизонтальных и наклонных выработок. Специальные способы строительства горных выработок. Основные и вспомогательные горнопроходческие процессы и операции. Горнопроходческие машины и оборудование. Общие сведения об организации горнопроходческих работ. (§ 20, 21, С. 409-516).

Дополнительная литература:[2-5].

Контрольные вопросы и упражнения:

1. Что называется способом строительства?
2. По каким признакам разделяются способы строительства горнотехнических объектов?
3. Что такое ПОС? Что в нем рассматривается?
4. Кто разрабатывает ПОС? Как определяется объем и состав ПОС?
5. Что такое ППР?Кто разрабатывает ППР?
6. Что называется циклом?
7. Что такое «уходка»? Каким образом она определяется?
8. Назовите основные способы разрушения горных пород.
9. Опишите схемы проветривания забоев при строительстве горных выработок.
10. Какие лесные материалы применяют для крепления горных выработок?
11. Что такое бетон, как он готовится, какие марки бетона существуют?
12. В каком виде для крепления применяется металл и сборный железобетон?
13. Какие существуют способы и схемы проходки вертикальных шахтных стволов?

14. Назовите основные операции проходческого цикла и опишите, как они осуществляются.

15. Какие виды крепи вертикальных шахтных стволов существуют и как ее возводят?

16. Что такое армировка ствола?

17. Назовите специальные способы проходки вертикальных шахтных стволов и условия, в которых они применяются.

18. Опишите способ применения забивной крепи.

19. Что такое опускная крепь?

20. Как осуществляется проходка вертикальных шахтных стволов с замораживанием пород?

21. Что такое тампонирование горных пород?

22. Как производится понижение уровня грунтовых вод при специальных способах проведения стволов?

23. Что такое углубка действующих вертикальных шахтных стволов?

24. Опишите способы углубки стволов сверху вниз.

25. Опишите способы углубки стволов снизу вверх.

26. Как определяются форма и размеры поперечного сечения квершлагов?

27. Из каких операций состоит проходческий цикл при проходке квершлагов?

28. Как производится уборка взорванной породы и какие погрузочные машины при этом используются?

29. Опишите основные виды деревянной, металлической и каменной крепей горизонтальных выработок.

30. Опишите способы проходки штреков по тонким пластам узким и широким забоем.

31. Опишите способы проходки восстающих выработок.

3. КОНТРОЛЬНЫЕ РАБОТЫ

Порядок выполнения и оформления контрольной работы

1. Производят все указанные в задании вычисления.

2. В соответствии с заданием определяют параметры горной выработки.

3. Оформляют и защищают контрольную работу.

Контрольная работа должна состоять из титульного листа с указанием ее названия, автора и руководителя; краткой теории вопроса; сводки результатов и выводов.

При выполнении графических построений и расчетов на компьютере приводятся их распечатки.

Все расчеты оформляются в виде формул в общем виде, их числовое выражение и полученный результат с указанием размерности.

Контрольная работа №1

ОПРЕДЕЛЕНИЕ РАЗМЕРОВ И ВЫБОР ФОРМЫ ГОРНОЙ ВЫРАБОТКИ

Цель работы – овладение методикой выбора формы и размеров горной выработки с учетом горно-геологический и горно-технологических факторов.

Определяемые в работе, размеры выработок определяются в соответствии существующим нормативным требованиями к проектированию подземных горных выработок.

Теоретическая основа дается в учебнике§1.1, 1.2 [5].

Методика работ

1. По исходным данным определяем основные параметры проектируемой горной выработки (удароопасность массива горных пород, срок службы горной выработки). По данным параметрам выбираем наиболее подходящую форму горной выработки.

2. По габаритам заданного оборудования и в соответствии с существующими требованиями к технологическим зазорам (основные требования приведены в §1.2 [5]) определяем минимальные размеры ваработки и определяем площадь выработки «в свету».

3. По формуле 1.1 [5] производим проверку полученной площадь выработки «в свету» на скорость движения воздуха. При не выполнении условия прозводим изменении принятых размеров.

Задание:

1. Определить минимальные размеры горизонтальной горной выработки, обеспечивающие размещение заданного подземного транспорта, а также движение требуемого количества воздуха по данной горной выработке.

Контрольная работа №2

ОПРЕДЕЛЕНИЕ ОБЪЕМОВ ГОРНОПРОХОДЧЕСКИХ (ГОРНОСТРОИТЕЛЬНЫХ) РАБОТ

Цель работы – овладение методикой определения объёмов работ,выполняемых при строительстве горных выработок буро-взрывным способом.

При определении объёмов работ необходимо правильно выбирать значения различных коэффициентов (К.И.Ш., К.И.С., коэффициент разрыхления), зависящие от физико-механических свойств горных пород.

Теоретическая основа

§13[5].

Методика эксперимента

1. Определить состав горно-проходческих работ выполняемых в цикле. При выборе необходимо учитывать технологию и время выполнения отдельных операций.

2. В зависимости от принятого состава работ выбрать методику определения объемов работ, которая зависит от вида работы и способа учёта их производительности (единицы измерения).

3. Произвести подсчет объёмов выполняемых работ.

Задание:

1. Определить необходимый состав горно-проходческих работ, необходимых для продвигания забоя горной выработки.

2. Определить численное значение объемов горно-проходческих работ.

Контрольная работа №3

ОПРЕДЕЛЕНИЕ ПРОДОЛЖИТЕЛЬНОСТИ ВЫПОЛНЕНИЯ ОСНОВНЫХ ГОРНО-ПРОХОДЧЕСКИХ ОПЕРАЦИЙ И СОСТАВЛЕНИЕ ГРАФИКА ЦИКЛИЧНОЙ ОРГАНИЗАЦИИ РАБОТ

Цель работы – определить трудоемкость и продолжительность отдельных горно-проходческих операций и всего цикла в целом, необходимого численного состава звена для выполнения данных операций. На основании полученных данных произвести построение графика цикличной организации работ.

Определение трудоёмкости горно-проходческих операций производится в соответствии с действующими нормами времени.

Теоретическая основа

§13 [5].

Методика эксперимента

1. Определяем максимально допустимую продолжительность цикла и принимаем продолжительность рассчитываемого цикла, которое не должно превышать максимально допустимое.

2. Определяем трудоемкость всех отдельных горно-проходческих операций, входящих в состав цикла, и суммарную трудоемкость цикла.

3. Рассчитываем требуемый численный состав звена, исходя из рассчитанной трудоемкости цикла и принятой его продолжительности.

4. Производим определение коэффициента переработки рабочих и определяем расчетное время выполнения каждой операции цикла.

5. Определяем продолжительность вспомогательных операций цикла и производим определение чистого времени выполнения каждой операции цикла.

6. Производим построение графика выполнения работ горно-проходческого цикла.

Задание:

1. Определить трудоемкость отдельных горно-проходческих операций и суммарную трудоемкость цикла.

2. Определить численный состав звена и продолжительность горно-проходческих операций цикла.

3. Построить циклограмму горно-проходческих работ.

Рекомендуемая литература

1. Половов Б.Д., Химич А.А., Валиев Н.Г. Основы горного дела: общие сведения и понятия горного дела. Подземная, открытая и строительная геотехнологии: учебник для вузов / Б. Д. Половов, А. А. Химич, Н. Г. Валиев; ФГБОУ ВПО «Урал. гос. горный ун-т». Екатеринбург: Изд-во УГГУ, 2012. 789 с.

2. Основы горного дела : учебное пособие / Б. Д. Половов ; Уральский государственный горный университет. - Екатеринбург : УГГУ. Ч. 2. - Екатеринбург : УГГУ, 2005. - 212 с.

3. Килячков А.П. Технология горного производства. – М.: Недра, 1992. – 414 с.

4. Покровский Н.М. Комплексы подземных горных выработок и сооружений. -М.: Недра, 1987. - 247 с.

5. Шахтное и подземное строительство. Проведение горизонтальных и наклонных выработок: Учебное пособие / М.В. Корнилков, В.Е. Боликов, Ю.Н. Осколков, Б.Д. Половов, О.Г. Латышев, Ю.К. Краев, А.Г. Петрушин, Д.А. Черев, М.Н. Волков. Под общ. ред. М.В. Корнилкова.- Екатеринбург: Изд-во УГГГА, 2002. – 188 с.

Строительная геотехнология:Учебно-методическое пособие к самостоятельной работе по дисциплине для студентов специальности 21.05.04 «Горное дело» / Е.В. Канков; Уральский государственный горный университет. - Екатеринбург: 2019. – 15 с.

Авторы:

Канков Евгений Владимирович

Корректура кафедры шахтного строительства

Подписано к печати

Формат бумаги 60х84 1/16

Печ. л.

Тираж 100 экз. Заказ №

Цена С

Лаборатория множительной техники УГГГА

620144, Екатеринбург, Куйбышева, 30

МИНОБРНАУКИ РОССИЙСКОЙ ФЕДЕРАЦИИ

ФГБОУ ВО «Уральский государственный горный университет»

УТВЕРЖДАЮ
Проректор УГГУ
по учебно-методическому комплексу

_____С. А. Упоров

МЕТОДИЧЕСКИЕ УКАЗАНИЯ ПО ОРГАНИЗАЦИИ САМОСТОЯТЕЛЬНОЙ РАБОТЫ СТУДЕНТОВ

Б1.Б.1.22 ОБОГАЩЕНИЕ ПОЛЕЗНЫХ ИСКОПАЕМЫХ

Специальность
21.05.04 Горное дело

Специализация № 12
Технологическая безопасность и горноспасательное дело

форма обучения: очная, заочная

Автор: Пелевин А. Е., проф., д.т.н.

Одобрена на заседании кафедры	Рассмотрена методической комиссией факультета
Обогащения полезных ископаемых	горно-механического
(название кафедры)	*(название факультета)*
Зав. кафедрой _____	Председатель _____
(подпись)	*(подпись)*
Козин В. З.	Барановский В. П.
(Фамилия И.О.)	*(Фамилия И.О.)*
Протокол № 7 от 17.04.2019	Протокол № 7 от 19.04.2019
(Дата)	*(Дата)*

Екатеринбург
2019

СОДЕРЖАНИЕ

ВВЕДЕНИЕ 3
ВИДЫ САМОСТОЯТЕЛЬНОЙ РАБОТЫ СТУДЕНТА 4
МЕТОДИЧЕСКИЕ РЕКОМЕНДАЦИИ ПО ПОДГОТОВКЕ КО ВСЕМ ВИДАМ ТЕКУЩЕГО КОНТРОЛЯ 4
Повторение материала лекций и самостоятельное изучение курса 4
Подготовка к практическим занятиям и лабораторным работам 5
Подготовка и написание контрольной работы 6
Подготовка к выполнению и написанию курсовой работы (проекта) 7
МЕТОДИЧЕСКИЕ РЕКОМЕНДАЦИИ ПО ПОДГОТОВКЕ К ПРОМЕЖУТОЧНОЙ АТТЕСТАЦИИ 8
Подготовка к зачёту 8
Подготовка к экзамену 8

ВВЕДЕНИЕ

Самостоятельная работа студентов – это разнообразные виды деятельности студентов, осуществляемые под руководством, но без непосредственного участия преподавателя в аудиторное и/или внеаудиторное время.

Это особая форма обучения по заданиям преподавателя, выполнение которых требует активной мыслительной, поисково-исследовательской и аналитической деятельности.

Методологическую основу самостоятельной работы студентов составляет деятельностный подход, когда цели обучения ориентированы на формирование умений решать типовые и нетиповые задачи, то есть на реальные ситуации, где студентам надо проявить знание конкретной дисциплины, использовать внутрипредметные и межпредметные связи.

Цель самостоятельной работы – закрепление знаний, полученных на аудиторных занятиях, формирование способности принимать на себя ответственность, решать проблему, находить конструктивные выходы из сложных ситуаций, развивать творческие способности, приобретение навыка организовывать своё время

Кроме того самостоятельная работа направлена на обучение студента осмысленно и самостоятельно работать сначала с учебным материалом, затем с научной информацией, заложить основы самоорганизации и самовоспитания с тем, чтобы привить умение в дальнейшем непрерывно повышать свой профессиональный уровень.

Самостоятельная работа реализует следующие задачи:

- систематизация и закрепление полученных теоретических знаний и практических умений студентов;
- углубление и расширение теоретических знаний;
- формирование умений использовать нормативную, правовую, справочную документацию и специальную литературу;
- развитие познавательных способностей и активности студентов: творческой инициативы, самостоятельности, ответственности и организованности;
- формирование самостоятельности мышления, способностей к саморазвитию, самосовершенствованию и самореализации;
- формирование практических (общеучебных и профессиональных) умений и навыков;
- развитие исследовательских умений;
- получение навыков эффективной самостоятельной профессиональной (практической и научно-теоретической) деятельности.

В учебном процессе выделяют два вида самостоятельной работы:

- аудиторная;
- внеаудиторная.

Аудиторная самостоятельная работа по дисциплине выполняется на учебных занятиях под непосредственным руководством преподавателя и по его заданию.

Внеаудиторная самостоятельная работа – планируемая учебная, учебно-исследовательская, научно-исследовательская работа студентов, выполняемая во внеаудиторное время по заданию и при методическом руководстве преподавателя, но без его непосредственного участия.

Самостоятельная работа, не предусмотренная образовательной программой, учебным планом и учебно-методическими материалами, раскрывающими и конкретизирующими их содержание, осуществляется студентами инициативно, с целью реализации собственных учебных и научных интересов.

Для более эффективного выполнения самостоятельной работы по дисциплине преподаватель рекомендует студентам источники и учебно-методические пособия для работы, характеризует наиболее рациональную методику самостоятельной работы, демонстрирует ранее выполненные студентами работы и т. п.

ВИДЫ САМОСТОЯТЕЛЬНОЙ РАБОТЫ СТУДЕНТА

Основные формы организации самостоятельной работы студентов определяются следующими параметрами:

- содержание учебной дисциплины;
- уровень образования и степень подготовленности студентов;
- необходимость упорядочения нагрузки студентов при самостоятельной работе.

В соответствии с реализацией рабочей программы дисциплины в рамках самостоятельной работы студенту необходимо выполнить следующие виды работ:

для подготовки ко всем видам текущего контроля:

- повторение материала лекций;
- самостоятельное изучение курса;
- подготовка к практическим занятиям и лабораторным работам;
- подготовка к контрольной работе, написание контрольной работы;
- выполнение и написание курсовой работы (проекта);

для подготовки ко всем видам промежуточной аттестации:

- подготовка к зачёту;
- подготовка к экзамену.

Особенностью организации самостоятельной работы студентов является необходимость не только подготовиться к сдаче зачета /экзамена, но и собрать, обобщить, систематизировать, проанализировать информацию по темам дисциплины.

Технология организации самостоятельной работы студентов включает использование информационных и материально-технических ресурсов образовательного учреждения.

Самостоятельная работа может осуществляться индивидуально или группами студентов как online, так и на занятиях в зависимости от цели, объема, конкретной тематики самостоятельной работы, уровня сложности, уровня умений студентов.

В качестве форм и методов контроля внеаудиторной самостоятельной работы студентов могут быть использованы обмен информационными файлами, семинарские занятия, тестирование, опрос, доклад, реферат, самоотчеты, контрольные работы, защита контрольных и курсовых работ (проектов), защита зачётных работ в виде доклада с презентацией и др.

Текущий контроль результатов внеаудиторной самостоятельной работы студентов осуществляется в пределах времени, отведенного на обязательные учебные занятия по дисциплине.

Промежуточный контроль результатов внеаудиторной самостоятельной работы студентов осуществляется в пределах времени, отведенного для сдачи экзамена / зачёта.

В методических указаниях по каждому виду контроля представлены материалы для самостоятельной работы и рекомендации по организации отдельных её видов.

МЕТОДИЧЕСКИЕ РЕКОМЕНДАЦИИ ПО ПОДГОТОВКЕ КО ВСЕМ ВИДАМ ТЕКУЩЕГО КОНТРОЛЯ

Повторение материала лекций и самостоятельное изучение курса

Лекционный материал по дисциплине излагается в виде устных лекций преподавателя во время аудиторных занятий. Самостоятельная работа студента во время лекционных аудиторных занятий заключается в ведении записей (конспекта лекций).

Конспект лекций, выполняемый во время аудиторных занятий, дополняется студентом при самостоятельном внеаудиторном изучении некоторых тем курса. Самостоятельное изучение тем курса осуществляется на основе списка основной и дополнительной литературы к дисциплине.

Перечень основной и дополнительной учебной литературы, необходимой для освоения дисциплины приведён в рабочей программе дисциплины.

Рекомендуемые задания для самостоятельной внеаудиторной работы студента, направленные на повторение материала лекций и самостоятельное изучение тем курса:

для овладения знаниями:

- конспектирование текста;
- чтение основной и дополнительной литературы;
- составление плана текста;
- работа со словарями, справочниками и нормативными документами;
- просмотр обучающих видеозаписей.

для закрепления и систематизации знаний:

- работа с конспектом лекций;
- повторная работа над учебным материалом;
- составление таблиц для систематизации учебного материала;
- изучение нормативных материалов;
- составление плана и тезисов ответа на вопросы для самопроверки;
- ответы на вопросы для самопроверки;
- составление библиографических списков по изучаемым темам.

для формирования навыков и умений:

- выполнение рисунков, схем, эскизов оборудования;
- рефлексивный анализ профессиональных умений.

Тематический план изучения дисциплины и содержание учебной дисциплины приведены в рабочей программе дисциплины.

Вопросы для самопроверки приведены учебной литературе по дисциплине или могут быть предложены преподавателем на лекционных аудиторных занятиях после изучения каждой темы.

Подготовка к практическим занятиям и лабораторным работам

Практические занятия по дисциплине выступают средством формирования у студентов системы интегрированных умений и навыков, необходимых для освоения профессиональных компетенций, а также умений определять, разрабатывать и применять оптимальные методы решения профессиональных задач.

На практических занятиях происходит закрепление теоретических знаний, полученных в ходе лекций, осваиваются методики и алгоритмы решения типовых задач по образцу и вариантных задач, разбираются примеры применения теоретических знаний для практического использования, выполняются доклады с презентацией по определенным учебно-практическим, учебно-исследовательским или научным темам с последующим их обсуждением.

Рекомендуемые задания для самостоятельной внеаудиторной работы студента, направленные на подготовку к практическим занятиям:

для овладения знаниями:

- чтение основной и дополнительной литературы;
- работа со словарями, справочниками и нормативными документами;
- просмотр обучающих видеозаписей.

для закрепления и систематизации знаний:

- работа с конспектом лекций;
- ответы на вопросы для самопроверки;
- подготовка публичных выступлений;
- составление библиографических списков по изучаемым темам.

для формирования навыков и умений:

- решение задач по образцу и вариативных задач;
- выполнение рисунков, схем, эскизов оборудования;

– рефлексивный анализ профессиональных умений.

Тематический план изучения дисциплины и содержание учебной дисциплины приведены в рабочей программе дисциплины.

Лабораторные занятия по дисциплине выступают средством формирования у студентов навыков работы с использованием лабораторного оборудования, планирования и выполнения экспериментов, оформления отчётной документации по выполнению лабораторных работ.

Рекомендуемые задания для самостоятельной внеаудиторной работы студента, направленные на подготовку к лабораторным занятиям:

для овладения знаниями:

– изучение методик работы с использованием различных видов и типов лабораторного оборудования;
– изучение правил безопасной эксплуатации лабораторного оборудования;
– работа со словарями, справочниками и нормативными документами.

для закрепления и систематизации знаний:

– составление плана проведения эксперимента;
– составление отчётной документации по результатам экспериментирования;
– аналитическая обработка результатов экспериментов.

для формирования навыков и умений:

– выполнение рисунков, схем, эскизов оборудования;
– оформление отчётной документации по выполнению лабораторных работ.

Подготовка и написание контрольной работы

Контрольная работа – индивидуальная деятельность обучающегося по концентрированному выражению накопленного знания, обеспечивает возможность одновременной работы всем обучающимся за фиксированное время по однотипным заданиям, что позволяет преподавателю оценить всех обучающихся. Контрольная работа является средством проверки умений применять полученные знания для решения задач определенного типа по теме или разделу.

Рекомендуемые задания для самостоятельной внеаудиторной работы студента, направленные на подготовку к контрольной работе:

для овладения знаниями:

– чтение основной и дополнительной литературы;
– работа со словарями, справочниками и нормативными документами.

для закрепления и систематизации знаний:

– работа с конспектом лекций;
– ответы на вопросы для самопроверки.

для формирования навыков и умений:

– решение задач по образцу и вариативных задач;
– выполнение рисунков, схем, эскизов оборудования;
– оформление отчётной документации по выполнению контрольной работы.

Контрольная работа может быть выполнена в виде доклада с презентацией.

Доклад с презентацией – это публичное выступление по представлению полученных результатов знаний по определенной учебно-практической, учебно-исследовательской или научной теме.

При подготовке доклада с презентацией обучающийся должен продемонстрировать умение самостоятельного изучения отдельных вопросов, структурирования основных положений рассматриваемых проблем, публичного выступления, позиционирования себя перед коллективом, навыки работы с библиографическими источниками и оформления научных текстов.

В ходе подготовки к докладу с презентацией обучающемуся необходимо:

- выбрать тему и определить цель выступления;
- осуществить сбор материала к выступлению;
- организовать работу с источниками;
- -во время изучения источников следует записывать вопросы, возникающие по мере ознакомления, ключевые слова, мысли, суждения; представлять наглядные примеры из практики;
- сформулировать возможные вопросы по теме доклада, подготовить тезисы ответов на них;
- обработать материал и представить его в виде законченного доклада и презентации.

При выполнении контрольной работы в виде доклада с презентацией самостоятельная работа студента включает в себя:

для овладения знаниями:

- чтение основное и дополнительной литературы по заданной теме доклада;
- составление плана доклада;
- работа со словарями, справочниками и нормативными документами;
- просмотр обучающих видеозаписей по теме доклада

для закрепления и систематизации знаний:

- составление плана и тезисов презентации по теме доклада;
- составление презентации;
- составление библиографического списка по теме доклада;
- подготовка к публичному выступлению;
- составление возможных вопросов по теме доклада и ответов на них.

для формирования навыков и умений:

- публичное выступление;
- выполнение рисунков, схем, эскизов оборудования;
- рефлексивный анализ профессиональных умений.

Варианты контрольных работ и темы докладов приведены в комплекте оценочных средств дисциплины.

Подготовка к выполнению и написанию курсовой работы (проекта)

Курсовая работа (проект) – форма контроля для демонстрации обучающимся умений работать с объектами изучения, критическими источниками, справочной и энциклопедической литературой, логично и грамотно излагать собственные умозаключения и выводы, обосновывать и строить априорную модель изучаемого объекта или процесса, создавать содержательную презентацию выполненной работы.

При выполнении и защите курсовой работы (проекта) оценивается умение самостоятельной работы с объектами изучения, справочной литературой, логично и грамотно излагать собственные умозаключения и выводы, обосновывать выбранную технологическую схему и принятый тип и количество оборудования, создавать содержательную презентацию выполненной работы (пояснительную записку и графический материал).

Рекомендуемые задания для самостоятельной внеаудиторной работы студента, направленные на подготовку к курсовой работе (проекту):

для овладения знаниями:

- чтение основной и дополнительной литературы;
- работа со словарями, справочниками и нормативными документами;
- составление плана выполнения курсовой работы (проекта);
- составление списка использованных источников.

для закрепления и систематизации знаний:

- работа учебно-методическими материалами по выполнению курсовой работы (проекта);
- изучение основных методик расчёта технологических схем, выбора и расчёта оборудования;
- подготовка тезисов ответов на вопросы по тематике курсовой работы (проекта).

для формирования навыков и умений:

- решение задач по образцу и вариативных задач;
- выполнение рисунков, схем, компоновочных чертежей;
- оформление текстовой и графической документации.

Тематика курсовых работ (проектов) приведены в комплекте оценочных средств дисциплины.

МЕТОДИЧЕСКИЕ РЕКОМЕНДАЦИИ ПО ПОДГОТОВКЕ К ПРОМЕЖУТОЧНОЙ АТТЕСТАЦИИ

Подготовка к зачёту

Зачёт по дисциплине может быть проведён в виде теста или включать в себя защиту контрольной работы (доклад с презентацией).

Тест – это система стандартизированных заданий, позволяющая автоматизировать процедуру измерения уровня знаний и умений обучающегося.

При самостоятельной подготовке к зачёту, проводимому в виде теста, студенту необходимо:

- проработать информационный материал (конспект лекций, учебное пособие, учебник) по дисциплине; проконсультироваться с преподавателем по вопросу выбора дополнительной учебной литературы;
- выяснить условия проведения теста: количество вопросов в тесте, продолжительность выполнения теста, систему оценки результатов и т. д.;
- приступая к работе с тестом, нужно внимательно и до конца прочитать вопрос и предлагаемые варианты ответов, выбрать правильные (их может быть несколько), на отдельном листке ответов вписать цифру вопроса и буквы, соответствующие правильным ответам.

В процессе выполнения теста рекомендуется применять несколько подходов в решении заданий. Такая стратегия позволяет максимально гибко оперировать методами решения, находя каждый раз оптимальный вариант. Не нужно тратить слишком много времени на трудный вопрос, а сразу переходить к другим тестовым заданиям, к трудному вопросу можно обратиться в конце. Необходимо оставить время для проверки ответов, чтобы избежать механических ошибок.

Зачёт также может проходить в виде защиты контрольной работы (доклад с презентацией). Методические рекомендации по подготовке и выполнению доклада с презентацией приведены в п. «Подготовка и написание контрольной работы».

Подготовка к экзамену

Промежуточная аттестация по итогам освоения дисциплины проводится в форме экзамена.

Билет на экзамен включает в себя теоретические вопросы и практико-ориентированные задания.

Теоретический вопрос – индивидуальная деятельность обучающегося по концентрированному выражению накопленного знания, обеспечивает возможность

одновременной работы всем обучающимся за фиксированное время по однотипным заданиям, что позволяет преподавателю оценить всех обучающихся.

Практико-ориентированное задание – средство проверки умений применять полученные знания для решения задач определенного типа по определенной теме.

При самостоятельной подготовке к экзамену студенту необходимо:

- получить перечень теоретических вопросов к экзамену;
- проработать пройденный материал (конспект лекций, учебное пособие, учебник) по дисциплине, при необходимости изучить дополнительные источники;
- составить планы и тезисы ответов на вопросы;
- проработать все типы практико-ориентированных заданий;
- составить алгоритм решения основных типов задач;
- выяснить условия проведения экзамена: количество теоретических вопросов и практико-ориентированных заданий в экзаменационном билете, продолжительность и форму проведения экзамена (устный или письменный), систему оценки результатов и т. д.;
- приступая к работе с экзаменационным билетом, нужно внимательно прочитать теоретические вопросы и условия практико-ориентированного задания;
- при условии проведения устного экзамена составить план и тезисы ответов на теоретические вопросы, кратко изложить ход решения практико-ориентированного задания;
- при условии проведения письменного экзамена дать полные письменные ответы на теоретические вопросы; изложить ход решения практико-ориентированного задания с численным расчётом искомых величин.

МИНОБРНАУКИ РОССИИ

ФГБОУ ВО «Уральский государственный горный университет»

УТВЕРЖДАЮ
Проректор по учебно-методическому комплексу _____ С.А. Упоров

МЕТОДИЧЕСКИЕ МАТЕРИАЛЫ ДЛЯ САМОСТОЯТЕЛЬНОЙ РАБОТЫ СТУДЕНТОВ

по дисциплине:

БЕЗОПАСНОСТЬ ВЕДЕНИЯ ГОРНЫХ РАБОТ И ГОРНОСПАСАТЕЛЬНОЕ ДЕЛО

Специальность
21.05.04 Горное дело

все специализации

Автор:[Мухачева Л.В. старший преподаватель, Батанин Ф.К. ассистент]

Одобрены на заседании кафедры

Безопасности горного производства
(название кафедры)

Зав.кафедрой _____
(подпись)

Елохин В.А.
(Фамилия И.О.)

Протокол № 8 от 17.04.2019
(Дата)

Рассмотрены методической комиссией

Горно-технологического факультета
(название факультета)

Председатель _____
(подпись)

Колчина Н.В.
(Фамилия И.О.)

Протокол № 7 от 19.04.2019
(Дата)

Екатеринбург
2019

Оглавление

Тема 1. Становление горноспасательного дела в России 3
Тема 2. Организация и ведение горноспасательных работ..... 25
Тема 3. Тактика ВГСЧ при ликвидации аварий в шахтах 40
Тема 4. Тушение подземных пожаров. 45
Тема 5. Средства индивидуальной защиты горноспасателей. 73
Тема 6. Оживляющая аппаратура на вооружении ВГСЧ..... 168
Тема 7. Аппараты горноспасательной связи 179
Контрольные вопросы 200

Тема 1. Становление горноспасательного дела в России

Возникновение горноспасательного дела в России относится к 1870-1880 годам. С этого времени на угольных шахтах Донбасса начинают создаваться первые добровольные спасательные дружины из наиболее опытных и физически выносливых шахтеров.

Создавали дружины и руководили ими горные инженеры-энтузиасты, работавшие на шахтах. Необходимость создания таких дружин обуславливалась все возрастающим количеством аварий и катастроф, происходящих на шахтах.

Первые вспышки рудничного газа в Донбассе произошли в 1878 году, а затем в начале 1880 года – на Егоринских копях Урала.

В 1888 году Д.И.Менделеев сделал первый анализ газа суфляра из шахты «Капитальная» (Макеевка). В 1890 году профессором Н.Д. Коцовским и академиком Н.С. Курнаковым, обследовавшими шахты Донбасса, было установлено наличие значительное выделение газа, неудовлетворительное проветривание шахт и предложено в качестве меры борьбы с метаном его выжигание.

Несмотря на то, что через полгода после этого обследования, 4 января 1891 года произошел первый крупный взрыв на шахте № 14 Рыковских копий (г.Донецк), в результате которого погибло 55 шахтеров, серьезного внимания на борьбу с рудничным газом обращено не было.

В 1898 году 3 января на шахте «Иван» (Макеевка) произошел взрыв газа, при котором погибло 74 шахтера.

В 1899 году профессор Петербургского горного института И.А. Тимме опубликовал статью «Спасательные артели при каменноугольных рудниках», в которой указывал на несовершенство правил ведения горных работ, и неудовлетворительную организацию работ в области техники безопасности. И.А. Тимме детально изучил состояние техники безопасности и пришел к выводу, что при взрывах гремучего газа или угольной пыли большинство пострадавших умирает вследствие несвоевременного оказания помощи, из-за отсутствия специальных спасательных приборов, позволяющих вести работы в непригодной для дыхания атмосфере.

И.А. Тимме в своих статьях требовал создания на шахтах горноспасательных команд, которые должны проходить специальное обучение и снабжаться необходимыми дыхательными аппаратами.

В начале XX века в русской технической литературе публикуется восемь статей профессора А.А Скочинского, посвященных анализу взрывов гремучего газа и мерам по их предупреждению, пропаганде идей создания горноспасательной службы.

Горным инженером И.О. Кржижановским публикуется две статьи по подземным пожарам: в 1896 году «О подземных пожарах» и в 1903 году «Краткий очерк рудничных пожаров вместе с изложением рациональных систем рудничной противопожарной обороны».

В 1907 году появилась книга профессора А.М. Терпигорева «Рудничные пожары и борьба с ними» – учебник по горноспасательному

делу для студентов Екатеринославского высшего горного училища.

Профессор Б.И. Бокий в 1907 году выступил с докладом собранию Алмазной районной комиссии Совета съезда по вопросу об устройстве и оборудовании спасательных станций.

Впервые вопрос об организации горноспасательной службы в России под давлением общественности был рассмотрен на XXVII съезде горнопромышленников Юга России в 1902 году. Постановлением этого съезда была установлена необходимость организации нескольких спасательных станций на наиболее опасных рудниках Донбасса. Съезд избрал комиссию, которой было поручено собрать данные о борьбе с авариями и об устройстве зарубежных горноспасательных станций. Возглавил комиссию инженер Фрезе, который в течение нескольких лет «изучал» и «собирал» материалы, по каждому поводу тормозя решение этого важного вопроса.

Только в 1907 году XXXII съезд горнопромышленников Юга России принял решение об организации вначале одной спасательной станции на средства съезда и об открытии в дальнейшем семи горноспасательных станций на наиболее опасных шахтах.

Крупные катастрофы на шахтах, одной из которых был взрыв газа на шахте №4 бис в Юзовке в 1907 году, который унес жизнь 273 шахтеров, подтолкнули шахтовладельцев к созданию в 1907 году трех первых спасательных станций: в Макеевке (Донбасс), Кизеле (Урал) и Анжеро-Судженске (Кузбасс).

Первая в России горноспасательная станция начала функционировать с ноября 1907 года в Макеевке. В небольшом здании было размещено наблюдательное помещение, конторка, русская печь и котел для подогрева воды. К станции были подведены железнодорожные пути и телефон. Учебный штрек был устроен в отвале пустой породы шахты «Капитальная». Штат станции состоял из начальника станции – горного инженера, заместителя начальника – штейгера, команды из десяти человек и нескольких разнорабочих.

В первые годы существования Макеевская спасательная станция имела восемь респираторов, два аппарата для производства искусственного дыхания, три транспортных баллона для кислорода и один дожимающий кислородный насос.

Для выезда спасательной дружины на шахты в случае аварии имелись четыре лошади и фургон. Все имеющееся горноспасательное оборудование было иностранным. В России такое оборудование не производилось.

Первым начальником Центральной Макеевской горноспасательной станции был горный инженер Иосиф Иосифович Федорович.

Несмотря на то, что в старой России спасательное оборудование не изготовлялось, русская техническая мысль в области конструирования его не отставала от иностранной, но в ряде вопросов значительно ее опережала.

Горный инженер Д.Г. Левицкий, бывший в течение ряда лет заведующим Макеевской спасательной станцией, еще в 1911 году

сконструировал и изготовил новый по идее респиратор, назвав его «Макеевка», отличавшийся от заграничных резервуарных аппаратов физической регенерацией используемого воздуха. Под влиянием критической статьи Д.Г. Левицкого, опубликованной им в одном английском журнале, германская фирма «Дрегер», специализировавшаяся на горноспасательном оборудовании, переконструировала свой аппарат с учетом замечаний Д.Г. Левицкого.

Для борьбы с огнем русским химиком А.В. Лораном еще в 1904 году впервые был предложен пенообразующий состав. Пена при этом была получена химическим путем в результате взаимодействия кислотного и щелочного растворов в присутствии вяжущего вещества (локрицы), способствующего образованию упругих стенок пузырьков пены. Химическая пена, получаемая с помощью огнетушителей, для тушения очагов пожаров применяется во всем мире до настоящего времени.

Первый противогаз для защиты органов дыхания от ядовитых газов, основанный на адсорбции этих газов, был предложен русским ученым Н.Д.Зелинским. Он стал прототипом для создания самоспасателей для горнорабочих.

Противогаз был создан в 1915 году после того, как на русско-германском фронте в мае 1915 года немцы внезапно произвели газовую атаку против русских войск.

Это изобретение поразило ученых всего мира простотой решения поставленной задачи.

С 1910 года в Макеевской центральной спасательной станции под руководством Дмитрия Гавриловича Левицкого и Николая Николаевича Черницына было положено начало изучения рудничного газа и угольной пыли.

О рудничном газе как о «горючих парах», выделяющихся из рудников Цвикоу (Саксония), впервые упоминается в 1545 году в сочинениях Георгия Агриколы. Сто лет спустя, в 1686 году, английский писатель Роберт Пиот в сочинении «Естественная история Стаффордшира» уже совершенно определенно указывает в числе семи, как он выражается, родов рудничного воздуха гремучий газ.

В начале двадцатого столетия в России мало было известно о свойствах угольной пыли. Работами Д.Г.Левицкого и Н.Н.Черницына, проведенными в 1914-1915 годах, были признаны опасными по взрываемости угольной пыли 24 пласта на шахтах Донбасса.

Н.Н.Черницын, руководивший Макеевской спасательной станцией после Д.Г.Левицкого, был крупным теоретиком и автором исследований в области изучения взрывчатых свойств рудничного газа и угольной пыли. Помимо исследовательских работ Н.Н.Черницын глубоко изучал горноспасательное дело.

В 1914 году печатается его работа «Спасательное дело на рудниках», в которой наряду с описанием и критической оценкой применявшихся в то время аппаратов для горноспасателей опубликован ряд теоретических и

практических соображений по этому вопросу.

Работы, проводимые инженерно-техническим составом станции по безопасности работ на шахтах, определили и ее дальнейшее направление. В 1927

году на ее базе был создан Макеевский научно-исследовательский институт по безопасности работ в горной промышленности (МакНИИ).

В начал девятнадцатого столетия было известно, что гремучий газ взрывается от открытого пламени и что после взрыва в рудничном воздухе некоторое время его не наблюдается. Поэтому меры борьбы с ним сводились к его выжиганию.

«Выжигальщик» надевал кожух и факелом из пакли, навернутой на палку и смоченной в мазуте, поджигал метан, скапливающийся обычно в тупиковом забое. Единственной защитой при этом у «выжигальщика» от возможного взрыва был кожух.

По существовавшим тогда Правилам безопасности надзор шахты должен был привлекаться к ответственности за допущение на работу шахтеров без предварительного выжигания газа в забоях. Такая борьба с газом проводилась обычно между сменами, когда в забоях не было шахтеров.

В 1824 году, спустя сто лет после первого крупного взрыва гремучего газа на шахте возле Ньюкестля, английский инженер Дэви предложил предохранительную лампу для освещения мест работы шахтеров, с помощью которой можно было определять наличие гремучего газа в атмосфере горных выработок.

Впоследствии предохранительная шахтерская лампа была несколько усовершенствована немецким инженером Вольфом и широко применялась в России. Лампа Вольфа послужила прототипом предохранительной бензиновой лампы «Свет шахтера», применявшейся у нас в стране для замера концентраций метана вплоть до 60-х годов XX века.

В 1908 году в Донбассе организуется Мариупольская станция, в 1909 году – Голубовская и Орлово-Еленевская, в 1910 году – Щербиновская, в 1911 – Грушевская и Боково-Хрустальная, в 1912 – Берестовская.

К этому времени во всем Донбассе было 49 спасательных дружин, имеющих 395 респираторов различных систем. При этом число обученных спасательному делу шахтеров- добровольцев было 600 человек.

В 1914 году в Донбассе были организованы Рыковская , Веровская и Екатерининская спасательные станции, а в 1915 году – Чистяковская и Кардовская.

Спасательное дело на шахтах европейских стран было организовано раньше, чем в России. К тому же за рубежом производилось довольно разнообразное горноспасательное оборудование. Однако сама постановка горноспасательного дела была не на много лучше, чем в России. Так, на Международном конгрессе по горноспасательному делу в Вене в 1913 году в одном из докладов, охватывающем данные нескольких европейских стран, были приведены данные: погибло спасателей во время спасательных работ 67 человек, при этом спасено горнорабочих 28 человек.

Одиночки - энтузиасты горноспасательного дела и техники безопасности в России, как И.И. Федорович, Д.Г. Левицкий, Н.Н. Черницын и другие не могли добиться решительного улучшения в этой области.

Именно в результате плохой постановки горноспасательного дела в марте 1917 года при спасательных работах в шахте №1 «Горловка» погиб весь командный состав центральной Макеевской спасательной станции во главе с ее начальником Н.Н. Черницыным.

Примерно так же, как и в Донбассе, развивалось горноспасательное дело и на востоке страны.

Как уже говорилось, первая спасательная станция на востоке России была открыта в1907 году на Анжерских «казенных» копях. Основателем и первым начальником был по совместительству штейгер шахты № 14 Ушаков Анисим Афанасьевич.

В основном спасательная станция состояла из совместителей, именовавшихся «вспомогателями» т.е. работников, которые в свободное, но заранее определенное время, являлись для несения дежурства и учебы в служебное здание спасстанции. Штатным был один инструктор, который и проводил обучение спасателей. На оснащении станции были иностранные респираторы образца 1904-1909 годов и шланговые «Вестфалия». Транспортом станция не располагала, точнее, при станции был фургон с оборудованием с перестановкой на летний и зимний хода в зависимости от времени года, а в случае аварии пожарная команда высылала лошадей, их впрягали в имеющийся фургон и выезжали к месту аварии.

Сбор вспомогателей на аварию осуществлялся сиреной, имеющей зловеще-раздирающие гудки, которые при включении наводили ужас на людей и животных. Как ни странно такой сбор на аварию производился вплоть до 1930 года.

К 1925 году штат станции был доведен до 18 человек с транспортом из 6 лошадей. Начальником горноспасательной станции был назначен Дубинин, а в дальнейшем Безуглый. С этого времени Анжерская горноспасстанция стала носить название «Сибирская Горноспасательная станция», объединяя руководство и организацию горноспасательного дела Кузбасса, Восточной части Сибири и Дальнего Востока.

Началом организации государственной горноспасательной службы России считается 1922 год, когда 6 июля Всероссийским Центральным Исполнительным Комитетом и Советом Народных Комиссаров было принято постановление «О горноспасательном и испытательном деле в РСФСР».

Этим постановлением было положено начало организации профессиональной горноспасательной службы, построенной на принципах централизованного управления.

В 1923 году организуется горноспасательная станция на Щегловском руднике (г.Кемерово), а в 1924 году – в Кольчугине (г. Ленинск-Кузнецкий).

В 1924 году в стране действовало 33 горноспасательных станции, из них: в Донбассе – 22, на Урале – 4, в Кузбассе – 3, в Средней Азии – 2, на Дальнем Востоке – 1 и в Криворожском бассейне – 1.

Эти станции организовывались не только на угольных шахтах, но и на рудниках по добыче железных и полиметаллических руд.

Горноспасательные станции в это время создавались четырех типов: центральные, районные, групповые и рудничные.

18 июня 1927 года организуется профессиональная горноспасательная команда на Прокопьевском руднике.

В 1928 году Правительство принимает решение о создании в Сибирском крае Центральной горноспасательной станции (ЦГСС) в г. Ленинске-Кузнецком – географическом центре будущего индустриального Кузбасса.

Для строительства ЦГСС была отведена большая площадка на северной окраине города, где располагался зеленый пустырь.

Консультацию проекта ЦГСС осуществлял Б.Ф.Гриндлер, прибывший из Донбасса. Горный инженер Болеслав Фридрихович Гриндлер был грамотным по тому времени специалистом горноспасательного дела. Под его руководством в 1932 году было начато строительство новой ЦГСС в г.Ленинске-Кузнецком. Он имел ценный опыт организации оперативных работ при ликвидации аварий. Большое внимание Б.Ф. Гриндлер уделял организации горноспасательной науки. Опубликованные его работы использовались для повышения уровня знаний горноспасателей и работников шахт и рудников. Несмотря на большую загруженность в своем непосредственном деле, в 1932-1934 годах Б.Ф.Гриндлер создает в г. Ленинске-Кузнецком опытную станцию подземной газификации угля на пласте «Журинском». Опыты, проведенные в Кузбассе по подземной газификации угля, были весьма впечатляющими.

Наряду с этим Б.Ф. Гриндлер был крупным организатором-хозяйственником. В 1934 году была сдана в эксплуатацию Сибирская ЦГСС, которая по своим масштабам и техническим возможностям была одной из лучших в России и за рубежом.

Учитывая характер работы горноспасательных команд в непригодной для дыхания атмосфере, особенности профессиональной подготовки спасателей и неукоснительной исполнительности при выполнении приказов, Совет Труда и Обороны, по инициативе секретариата Всесоюзного Центрального Совета Профессиональных Союзов, постановил «…перевести на военизированное положение все горноспасательные станции Союза по типу военизированной охраны промышленных предприятий», а постановлением Совнаркома СССР от 7 января 1934 года № 25 на горноспасателей и членов их семей был распространен порядок государственного обеспечения и льгот, установленный для военизированной охраны.

Центральные станции стали называться инспекциями. Районные горноспасательные станции были реорганизованы в отряды, а групповые и рудничные – в номерные горноспасательные взвода, респираторные команды – в отделения.

Так, в Кузбассе возникли Кемеровский, Анжерский, Прокопьевский и

Особый Ленинский отряды.

Личному составу спасательных станций была определена военная форменная одежда, которой он обеспечивался бесплатно.

Старшему командному составу было выдано личное оружие.

Кроме этого, личному составу вменялось в обязанность изучать и уметь пользоваться стрелковым оружием.

С января 1934 года ЦГСС в г. Ленинске-Кузнецком стала называться Инспекцией ВГСЧ Сибири и Дальнего Востока.

В 1934 году организуется Араличевский горноспасательный взвод (г. Новокузнецк).

Военизация личного состава ВГСЧ и реорганизация горноспасательных станций, укомплектование штатов молодыми инженерами дали возможность устранить отставание горноспасательного дела от темпов развития угольной промышленности.

Особый Ленинский отряд к этому времени помимо конного выезда имел оперативные автомобили ГАЗ-АА, два железнодорожных пассажирских вагона, один почтовый вагон с горноспасательной аппаратурой, один товарный с противопожарным оборудованием и две автодрезины. Железнодорожный состав вагонов предназначался для выезда горноспасателей на помощь при крупных авариях другим отрядам Сибири и Дальнего Востока.

Для подготовки младшего и среднего командного состава при Особом Ленинском отряде были организованы два учебных взвода, личный состав которых, помимо учебы, принимал участие в ликвидации аварий на шахтах.

Первыми командирами этих взводов были Николай Ермолаевич Кивлев и пришедший в ВГСЧ в 1934 году молодой горный инженер Алексей Никифорович Белопол, впоследствии ставший начальником ВГСЧ Кузбасса.

Большая роль в создании новой структуры управления горноспасательными станциями принадлежит горному инженеру Евсею Ефимовичу Шубу, который в течение многих лет, начиная с 1934 года, плодотворно трудился в должности в должности начальника горноспасательного отдела УПВО и ВСЧ Наркомтяжпрома СССР.

С военизацией в ВГСЧ вводится «Дисциплинарный устав», «Устав внутренней службы ВГСЧ», Положение о вещевом довольствии личного состава ВГСЧ», «Инструкция по организации и ведению горноспасательных работ» и другие документы, регламентирующие деятельность ВГСЧ. Организуется регулярный выпуск «Сборника трудов и материалов по горноспасательному делу», в котором сотрудничают видные деятели горноспасательного дела: Б.Ф. Гриндлер, С.К. Трапезников, Б.Н. Левенец, Е.Е. Шуб и другие.

Большое внимание в это время уделялось горноспасательному делу академиком Александром Александровичем Скочинским.

Задача Инспекции ВГСЧ Сибири и Дальнего Востока состояла в том, чтобы создать на Востоке страны горноспасательные подразделения, способные оказать практическую помощь горноспасательным станциям,

готовить кадры младшего и среднего комсостава, содействовать оснащению подразделений новой горноспасательной, поставить горноспасательное дело на научную основу.

В 1932 году при районных спасательных станциях городов Анжеро-Судженска, Прокопьевска и Ленинска-Кузнецкого были организованы специальные лаборатории. Тематикой этих лабораторий предусматривалось изучение явлений окисляемости углей и определение степени самовозгораемости мощных пластов Кузбасса. Работы этих лабораторий координировались работниками химической части, которая была организована при ЦГСС.

В 1933 году при районных горноспасательных станциях Сибири и Даль-

него Востока были организованы специальные психотехнические, физиологические и эргометрические лаборатории, которые проверяли состояние здоровья поступающих в ВГСЧ и в последствии постоянно следили за ним. Руководил научно-исследовательской работой Б.Ф.Гриндлер.

В 1934 году все лаборатории, в том числе и специальные, объединяются в научно-исследовательский отдел при инспекции Сибири и Дальнего Востока. Руководителем научно - исследовательского отдела был назначен доцент Московского горного института Б.Н.Левенец.

В научно-исследовательском отделе были организованы так же горноспасательная лаборатория, чертежно-конструкторское бюро, музей и библиотека.

В 1935 году научно-исследовательский отдел был переименован в научно-исследовательскую лабораторию. Основным направлением в тематике НИЛ продолжала оставаться разработка способов определения самовозгорания угля.

Научно-исследовательские отделы были созданы также при Инспекциях ВГСЧ Донбасса, Урала, Башкирии и Караганды, впоследствии они были переименованы в научно-исследовательские лаборатории (НИЛ ВГСЧ).

Основной тематикой исследований этих отделов и лабораторий была разработка технических требований к респираторам многочасового действия, исследования тепловых импульсов, возникающих в шахтах, и воздействие их на горючие материалы (НИЛ ВГСЧ Донбасса); разработка методов и средств борьбы с эндогенными пожарами в условиях шахт Кузбасса, Караганды и Урала (НИЛы ВГСЧ Кузбасса и ВГСЧ Урала); разработка требований к газоаналитической аппаратуре, исследование особенностей труда горноспасателей (НИЛ ВГСЧ Кузбасса). Работа проводилась и по определению поглотительных свойств известковых поглотителей углекислого газа (НИЛ ВГСЧ Донбасса).

В этот период НИЛами были разработаны тактико-технические требования на ряд газоаналитических приборов, на фильтрующие самоспасатели для рабочих шахт и рудников, осуществлены исследования различных сорбентов для дыхательных аппаратов, начаты разработки по

созданию изолирующих самоспасателей на химически связанном кислороде.

Для совершенствования горноспасательного дела требовались учебные пособия по всем вопросам и в первую очередь по тактике борьбы с авариями. Имевшийся небольшой опыт по этому вопросу также нигде не был зафиксирован.

Первыми учебными пособиями по тактике ВГСЧ были «Боевой устав ВГСЧ», написанный коллективом авторов, написанная Г.Г. Соболевым и Я.М. Мещеряковым книга «Тактика ВГСЧ при ведении горноспасательных работ в шахтах» (1958 г.) и написанная книга Г.Г. Соболевым «Организация горноспасательных работ в шахтах» (1952 г.).

Нерешенной проблемой оставалось обеспечение ВГСЧ горноспасательной аппаратурой и оборудованием, т.к. ВГСЧ были оснащены в основном аппаратурой фирмы «Дрегерверк-АГ» моделей 1924 года.

С 1931 года было положено начало производству отечественных кислородных респираторов (РКР-1 и КИП-3), разработанных группой конструкторов под руководством А.И.Гармаша.

В 1948 году конструкторами Александром Родионовичем Ковшовым и Николаем Николаевичем Кузьменко были созданы новые отечественные респираторы РКК-2 (четырехчасового действия) и РКК-1 (двухчасового действия). Это были самые легкие аппараты данного типа в мировой практике. Эти респираторы выпускались серийно почти 20 лет и ими были оснащены все ВГСЧ угольной промышленности страны.

Созданные впоследствии респираторы «Донбасс-2», «Луганск-2» и «Кузбасс-4» были сняты с оснащения как не отвечающие предъявленным к ним требованиям.

К началу шестидесятых годов к серийному выпуску был допущен респиратор Р-12, а позднее Р-12м, Р-30, Р-34 и Р-35. Таким образом, горноспасатели получили отечественные самые легкие и наиболее совершенные в мире респираторы.

В 1968 году на базе научно-исследовательских лабораторий ВГСЧ Донбасса и ВГСЧ Кузбасса в г. Донецке был создан Всесоюзный научно-исследовательский институт горноспасательного дела (ВНИИГД) и после развала СССР в 1991 году создается Российский научно-исследовательский институт горноспасательного дела (РосНИИГД).

В предвоенные годы по мере образования отраслевых наркоматов (позднее министерств) в составе каждого из них создавалось управление ВГСЧ. При совнархозах горноспасательные части были разрознены и управлялись децентрализовано, территориально. Во всех угольных бассейнах создаются горноспасательные отряды, руководство которыми осуществляют 4 региональных штаба: ВГСЧ Донбасса, ВГСЧ Урала, Башкирии и Карагандинского бассейна, ВГСЧ Сибири и Дальнего Востока, ВГСЧ Средней Азии и ВГСЧ Закавказья.

При ВГСЧ Донбасса и ВГСЧ Кузбасса создаются механические мастерские по ремонту и выпуску горноспасательной технике, реорганизованные в дальнейшем в заводы соответствующего профиля.

С 1943 года горноспасательную службу в угольной промышленности возглавил видный специалист горноспасательного дела Георгий Георгиевич Соболев. Почти 40 лет он бессменно руководил Управлением горноспасательной отраслью. Под его непосредственным руководством разрабатывались научные основы горноспасательного дела, создавались аппаратура и оборудование для ведения горноспасательных работ, совершенствовались методы и средства предупреждения и ликвидации аварий.

В 1965 году горноспасательные части перешли в отраслевое управление: в составе министерства угольной промышленности СССР было создано Управление ВГСЧ, в 1974 году переименованное во Всесоюзное Управление ВГСЧ.

В 1988 году ВУ ВГСЧ было расформировано и прямое централизованное руководство горноспасательными частями было заменено на нормативно-методическое.

В 1991 году создается Центральный штаб ВГСЧ угольной промышленности Минтопэнерго РФ, который руководит всеми направлениями деятельности горноспасательных частей. Структура, статус и функциональные обязанности

ВГСЧ определены постановлением Правительства РФ от 25 июня 1992

года № 432.

С 1997 года ликвидируются штабы ВГСЧ областей и бассейнов, происходит реструктуризация ВГСЧ, сокращение части взводов и укрупнение горноспасательных отрядов, которые стали называться отдельными.

С этого времени в угольной промышленности функционируют девять горноспасательных отрядов: отряд быстрого реагирования г. Новомосковск, ОВГСО Печорского бассейна, ОВГСО Ростовской области, ОВГСО Урала, Кемеровский ОВГСО, Прокопьевский ОВГСО, Новокузнецкий ОВГСО, ОВГСО Дальнего Востока и Сахалинский ОВГСО.

В 2002 году Центральный штаб ВГСЧ стал именоваться Федеральным Государственным Унитарным Предприятием.

В свое время Всесоюзным Управлением руководили Георгий Георгиевич Соболев и Михаил Николаевич Судиловский. В настоящее время горноспасательную службу угольной промышленности России возглавляет Владимир Алексеевич Горбатов.

Начальниками ВГСЧ Кузбасса были: Гаврилов, Мокрушин, Н.Ф. Чухонцев, И.М. Олейников, А.Н. Белопол, А.К. Кремнев, Л.В. Кухаренко.

Кроме Донбасса и Кузбасса, горноспасательная служба в других регионах России также постепенно зарождалась и развивалась.

Горноспасательная служба Подмосковного угольного бассейна началась в 1930 году, когда была открыта первая Бобриковская районная горноспасательная станция в г. Донском.

На Дону первая центральная спасательная станция Грушевская начала

работать с ноября 1911 года.

Первая горноспасательная команда в Воркуте была создана в мае 1937 года, что положило начало горноспасательной службе Печорского угольного бассейна.

Горноспасательная служба Урала началась с создания в 1911 году первой групповой горноспасательной станции на Кизеловских шахтах.

Организация горноспасательной службы на Дальнем Востоке связана с созданием в 1913 году первой спасательной артели на шахте № 2 Сучанских каменноугольных копей.

В феврале 1932 года на севере о. Сахалин был организован первый горноспасательный пункт на шахте «Октябрьская», положивший начало горноспасательной службе Сахалина.

Такова коротенько история организации и развития горноспасательного дела в России.

Организация горноспасательной службы.

В соответствии с законами Российской Федерации «О недрах» от 03.03.95 г. № 27-Ф36, «Об аварийно-спасательных службах и статусе спасателей» от 22.08.95 г. № 151-Ф3, постановлением Правительства Российской Федерации

«О военизированных горноспасательных частях угольной промышленности Министерства топлива и энергетики Российской Федерации» от 25.06.92 г. № 432 и «Правилами безопасности в угольных шахтах», военизированные горноспасательные части угольной промышленности являются государственными специализированными организациями, призванными осуществлять горноспасательное обслуживание подземных горных работ.

Главными задачами ВГСЧ являются:

выполнение экстренных и неотложных мер по спасению и эвакуации застигнутых аварией людей и оказание травмированным медицинской помощи;

локализация и ликвидация аварий, в том числе тушение подземных пожаров и ликвидация последствий взрывов метана и угольной пыли, внезапных выбросов угля и газа, загазирований, обрушений и затоплений (водой, глинистой пульпой и др.) горных выработок;

осуществление на обслуживаемых объектах профилактического контроля за готовностью шахт к ликвидации аварий и выполнение технических работ (разгазирование горных выработок и др.) неаварийного характера, требующих защиты органов дыхания и применения специального снаряжения;

участие в работах, вытекающих из задач системы предупреждения и действий в чрезвычайных ситуациях.

В соответствии с возложенными задачами ВГСЧ дополнительно осуществляют:

научно-исследовательские и проектно-конструкторские работы по

проблемам горноспасательного дела и противоаварийной защиты шахт;

производство, ремонт и техническое обслуживание изолирующих дыхательных аппаратов, контрольных приборов, средств аварийной связи и борьбы с подземными пожарами, а также другие виды специального оборудования;

Развитие социальной сферы для личного состава.

Военизированные горноспасательные части угольной промышленности Министерства энергетики РФ возглавляет ФГУП «ЦШ ВГСЧ», в структуру которой входят оперативные подразделения: отдельные военизированные горноспасательные отряды (ОВГСО), отдельные военизированные горноспасательные взводы (ОВГСВ), военизированные горноспасательные взводы (ВГСВ), пункты (ВГСП), а также службы обеспечения: реанимационно-противошоковые группы (РПГ), газоаналитические лаборатории (ГАЛ), группы воздушно-депрессионных съемок (ДГС), цеха и мастерские по производству и ремонту горноспасательного оснащения, заводы, Российский научно-исследовательский институт горноспасательного дела и др.

Отдельный военизированный горноспасательный отряд состоит из трех и более взводов и обеспечивает выполнение на обслуживаемых объектах всего комплекса горноспасательных, профилактических и других инженерно-технических работ. ОВГСО способен самостоятельно ликвидировать сложную

или длительно действующую аварию в шахте, требующую применения мощных средств и многосменной работы горноспасательных отделений.

Горноспасательный отряд может иметь в своем составе реанимационно-противошоковые группы, газоаналитические лаборатории, механические мастерские, учебные взводы, службу воздушно-депрессионных съемок, водолазную службу и другие инженерные подразделения.

Военизированный горноспасательный взвод создается для обслуживания нескольких шахт и дислоцируется от каждой на расстоянии не далее 20 км, если они отнесены к первой степени по аварийной опасности; не далее 40 км, если они отнесены ко второй степени опасности и не далее 60 км, если они третьей степени аварийной опасности.

Взвод является оперативным подразделением ВГСЧ, способным выполнять горноспасательные работы в пределах лавы, тупикового забоя и других объектов. В его состав могут входить РПГ и ГАЛ.

В случае аварии на обслуживаемом объекте взвод обеспечивает немедленный выезд не менее двух отделений, а также вызов дополнительного количества отделений, РПГ, ГАЛ, ДГС из других взводов и отрядов, для чего взвод должен состоять не менее чем из пяти горноспасательных отделений.

Наиболее крупный, имеющий мощное техническое оснащение, горноспасательный взвод называется оперативным, остальным взводам отряда присваивается порядковый номер.

В том случае, если взвод находится на значительном расстоянии от ОВГСО и обслуживает шахты обособленного района, он может называться отдельным горноспасательным взводом и наделяться необходимыми правами юридического лица.

Военизированный горноспасательный пункт создается для обслуживания одного удаленно расположенного предприятия, состоит из двух-трех отделений, выполняет горноспасательные работы в первоначальный период совместно с членами вспомогательной горноспасательной службы обслуживаемого объекта и обеспечивает выезд одного отделения.

Горноспасательное отделение является первичной оперативной единицей ВГСЧ, способной оказать помощь пострадавшему и выполнить отдельное задание по ликвидации аварии, а в ряде случаев и ликвидировать ее. Для выполнения этих функций отделение должно состоять не менее чем из шести человек (четыре респираторщика, командир отделения и шофер оперативного автобуса). В непригодную для дыхания атмосферу отделение должно направляться в составе не менее пяти человек.

Горноспасательный пункт, взвод и отряд должны иметь прямую телефонную и радиосвязь с диспетчером обслуживаемого предприятия для беспрепятственного вызова по сигналу «Тревога». Взводы должны иметь устройства немедленного оповещения личного состава по сигналу «Тревога», а также надежную телефонную или радиосвязь с горноспасательным отрядом и между собой для оповещения о возникшей аварии и вызова дополнительных отделений.

Структура оперативных подразделений ВГСЧ для обслуживания конкретной группы шахт, количество оперативных отделений и служб в каждом подразделении, их размещение определяется дислокацией ВГСЧ.

Дислокация ВГСЧ – это наиболее целесообразное и экономически оправданное размещение подразделений ВГСЧ в угольном районе, бассейне или в масштабе отрасли промышленности. Дислокация разрабатывается командиром ОВГСО совместно с руководством угольных компаний (самостоятельных предприятий) и территориальных органов горнотехнического надзора на срок не более трех лет, согласовывается с руководством ФУГП «Центральный штаб ВГСЧ» и утверждается Минэнерго России и Госгортехнадзором России.

Дислокация ОВГСО определяется в зависимости от взрыво - пожароопасности обслуживаемых шахт, специфики и трудоемкости ликвидации возможных аварий, а также с учетом количества шахт в районе, их производственной мощности, горнотехнических условий и удаленности от действующих в данном регионе подразделений ВГСЧ.

Порядок выезда на аварию горноспасательных подразделений ОВГСО, перечень специального оснащения по роду аварии определяется диспозицией выездов ОВГСО.

Диспозиция выездов ОВГСО – это заранее разработанный план взаимопомощи подразделений отряда при возникновении аварии на

обслуживаемых объектах. Диспозиция разрабатывается в ОВГСО и утверждается его командиром. Она предусматривает порядок и количество выезжающих на ликвидацию различного рода аварий оперативных отделений, вспомогательных служб и специальных технических средств борьбы с авариями со всех взводов отряда.

Выезд подразделений ВГСЧ на ликвидацию аварий на объектах, обслуживаемых различными ОВГСО, определяется межотрядной диспозицией, утверждаемой руководством ФГУП «Центральный штаб ВГСЧ».

Для ликвидации аварий подразделение ВГСЧ (отряд, взвод) должно иметь следующее табельное оснащение:

- аппараты защиты органов дыхания (респираторы) для выполнения работ в непригодной для дыхания атмосфере;
- приборы искусственной вентиляции легких и средства для оказания первой медицинской помощи пострадавшим и эвакуации их на поверхность;
- приборы для экспресс-определения состава шахтного воздуха и других параметров аварийной ситуации;
- средства связи и сигнализации для управления работами на аварийном участке, в том числе и в непригодной для дыхания атмосфере;
- оборудование и технические средства для ликвидации аварий в обслуживаемом регионе;
- транспортные средства для выезда отделений и командного состава ВГСЧ и доставки их табельного оснащения на объект аварии.

Табельное оснащение и приборы ВГСЧ должны находиться в состоянии постоянной готовности к применению в условиях обслуживаемых предприятий и систематически модернизироваться и обновляться.

Личный состав горноспасательных частей военизирован.

Военизация обуславливает:

- единоначалие при проведении операций по спасению людей и ликвидации аварий и обеспечении профессиональной готовности к выполнению этих операций;
- допустимость риска в ходе спасения людей;
- воинскую дисциплину и ответственность за исполнение служебного долга;
- привлечение на дежурство или аварийные работы в выходные дни;
- ношение форменной одежды при исполнении должностных обязанностей.

Прием на службу работников ВГСЧ осуществляется по срочному трудовому договору (контракту). Договор заключается сроком на два года, а в районах Крайнего Севера – на три года.

Личный состав ВГСЧ комплектуется из числа квалифицированных рабочих и специалистов обслуживаемых объектов.

Должности респираторщиков укомплектовываются из числа горнорабочих очистного забоя, проходчиков, машинистов горных выемочных машин, горнорабочих по ремонту горных выработок, взрывников

(подземных), достигших 20-летнего возраста, имеющих подземный стаж работы не менее одного года и пригодных по состоянию здоровья, физическим и психофизиологическим возможностям к работе в газозащитном дыхательном аппарате.

Допускается прием на должности респираторщика выпускников горных училищ и техникумов, достигших 20-летнего возраста.

Должности младшего командного состава, связанные с необходимостью работать в газозащитных аппаратах, комплектуются горными техниками или окончившими специальные учебные заведения ВГСЧ, а также опытными респираторщиками, имеющими стаж оперативной работы в ВГСЧ не менее двух лет.

Должности командно-начальствующего состава и специалистов средней группы, связанные с работой в газозащитных аппаратах, комплектуются, как правило, горными инженерами или техниками. Назначаемые на должность помощника командира взвода по оперативной или медицинской работе должны иметь высшее или среднее специальное техническое или медицинское образование и стаж оперативной работы в ВГСЧ не менее одного года.

Реанимационно-противошоковые группы ВГСЧ комплектуются врачами, имеющими специальности анастезиолога-реаниматолога, хирурга-травмато-лога, терапевта, со стажем работы по специальности не менее двух лет и прошедшими специальную подготовку при ВГСЧ для работы в подземных условиях с использованием газозащитных аппаратах.

Должности оперативного командного состава старшей и высшей группы комплектуются, как правило, из горных инженеров, прослуживших в ВГСЧ не менее двух лет.

Предельный возраст службы на должности респираторщика, командира от-

деления, командира взвода или отряда и их помощников, обязанных работать в загазированной атмосфере в дыхательных аппаратах, не может превышать 50 лет. Комплектование этой категории работников производится специалистами, имеющими возраст не более 40 лет.

Под несением службы в ВГСЧ понимается такой порядок (регламент) исполнения военизированным составом своих трудовых функций, который обеспечивает оперативность выезда на аварию и эффективность горноспасательных работ в шахте.

Несение службы в подразделении в межаварийный период определяется графиком несения службы и специальной подготовки, диспозицией выездов подразделения на аварии, расписанием занятий и специальной подготовки, текущими планами работ и другими нормативно-распорядительными документами.

График несения службы и специальной подготовки личного состава составляется для обеспечения готовности подразделения и предусматривает очередность дежурства лиц рядового и командного состава в режиме постоянной готовности к выезду, продолжительность и порядок

использования их рабочего времени и времени отдыха.

График несения службы разрабатывается с учетом количества отделений в подразделении, расположения и аварийной опасности обслуживаемых объектов и должен обеспечивать выезд требуемого количества отделений на объект аварии в установленное нормативное время.

График несения службы специальной подготовки личного состава утверждается руководством ФУГП «Центральный штаб военизированных горноспасательных частей».

Для взвода из пяти (десяти) отделений график несения службы предусматривает следующий режим работы: дежурный, резервный, свободный, выходной, выходной.

Военизированный состав, осуществляющий свою деятельность в режиме круглосуточной готовности к выезду, приступает к исполнению своих обязанностей с приема дежурства в подразделении. При этом устанавливается готовность заступающего на дежурство личного состава к выезду по сигналу «тревога», наличие и исправность аварийной связи с обслуживаемыми объектами, технического оснащения и оперативного автотранспорта, чистота и порядок в помещениях и на территории подразделения, исправность аварийной сигнализации и оповещения.

Для совершенствования профессионального мастерства и натренированности разрабатывается расписание занятий по специальной подготовке.

Расписание занятий устанавливает: количество лиц рядового и командного состава, привлекаемых для ведения занятий, тренировок и учебных работ; время, место и тему занятий и тренировок; лиц, ответственных за проведение занятий и работ. В расписании занятий предусматривается упражнения в газозащитных аппаратах в обслуживаемых и учебных шахтах, тепловые и физические тренировки, тактические занятия, практическое изучение оснащения, новостей горноспасательного и горного дела, изучение планов ликвидации аварий

и горных выработок обслуживаемых объектов, проверка горноспасательного оснащения.

Обязанностью каждого работника ВГСЧ является поддержание высокого уровня своей квалификации и специальных знаний, профессиональной, физической и тепловой натренированности, готовности максимально использовать свое мастерство в аварийной обстановке.

На период ликвидации аварии, при необходимости, в подразделении вводится особый режим работы и отдыха, определяемый приказом командира ОВГСО, исходя из имеющихся сил и средств.

Вспомогательная горноспасательнаяслужба на шахтах.

В соответствии с Федеральным законом РФ «Об аварийно-спасательных службах и статусе спасателей» № 153-ФЗ и «Правилами безопасности в угольных шахтах» на действующих, строящихся, реконструируемых и погашаемых предприятиях угольной промышленности

должна быть организована и функционировать вспомогательная горноспасательная служба (ВГС).

Вспомогательная горноспасательная служба создается для выполнения работ по спасению людей и локализации аварий в начальный период их возникновения, оказания содействия ВГСЧ.

ВГС состоит на балансе шахты и является нештатным аварийно - спасательным формированием, включаемым в дислокацию ВГСЧ.

Главными задачами ВГС являются:

- спасение людей, застигнутых аварией в шахте, оказание первой медицинской помощи пострадавшим и их эвакуация с аварийного участка;
- ликвидация пожаров и других подземных аварий в начале их возникновения;
- участие совместно с ВГСЧ в работе по ликвидации подземных аварий и их последствий, а также в технических работах, требующих применения респираторов;
- повышение противоаварийной подготовленности шахт.

ВГС осуществляет следующие функции:

- обеспечивает ежесменное присутствие на рабочих местах в шахте установленного числа членов ВГС и привлечение их к выполнению аварийно – спасательных работ;
- осуществляет сбор и привлечение к горноспасательным работам членов ВГС в их свободное от работы время;
- обеспечивает наличие подземных пунктов ВГС с комплектом оснащения, постоянно готовым к применению в аварийных условиях;
- осуществляет подбор и подготовку членов ВГС к выполнению возложенных на них задач;
- обеспечивает дежурство членов ВГС при ведении огневых работ в подземных выработках и надшахтных зданиях;
- выполняет работы по профилактике аварий и улучшению подготовленности шахт к их ликвидации и спасению людей с требованиями «Правил безопасности в угольных шахтах».

Работу ВГС возглавляет первый руководитель угольного предприятия (начальник ВГС). ВГС включает в себя участковые горноспасательные команды (УГК), которые организуются на эксплуатационных и подготовительных участках, участках конвейерного и электровозного транспорта, вентиляции и дегазации, в энергомеханической службе и др. Руководство УГК осуществляется начальниками участков (начальники УГК).

Численность и расстановка членов ВГС определяется из расчета наличия двух членов ВГС в смену в очистном забое, одного члена ВГС – в подготовительном забое (протяженностью 500 м и более) и на участках конвейерного транспорта. Расстановка членов ВГС

должна обеспечивать прибытие к месту аварии со стороны свежей струи воздуха не менее двух человек с респираторами и другим оснащением не более чем через 30 минут с момента получения задания.

Для осуществления повседневной деятельности ВГС приказом по

шахте назначается старшее должностное лицо (подземной группы) с высшим или средним техническим горным образованием, имеющее стаж работы в подземных условиях не менее двух лет, пригодное к работе в изолирующем респираторе, имеющее опыт оперативной работы в ВГСЧ или прошедшее специальную подготовку в региональном учебном центре ВГСЧ по программе специалиста в должности командира взвода.

Для организации и проведения плановых проверок, ремонта и технического обслуживания горноспасательной аппаратуры и оборудования, используемого членами ВГС на авариях и тренировках, участия в процессе переподготовки членов ВГС на шахте вводится должность механика ВГС. На эту должность назначается специалист со среднетехническим горным образованием, пригодный к работе в изолирующем респираторе, имеющий опыт оперативной работы в ВГСЧ или прошедший специальную подготовку в учебном центре ВГСЧ.

Для проверки и ремонта горноспасательного оснащения, обеспечения исправного их содержания, замены респираторов в подземных пунктах ВГС на шахте вводится должность подземный слесарь ВГС.

Комплектование ВГС осуществляется на добровольной (контрактной) основе из числа квалифицированных горнорабочих ведущих горных специальностей (ГРОЗ, проходчик, машинист горно-выемочных машин, электрослесарь и др.) и инженерно-технических работников в возрасте от 21 до 50 лет, имеющих подземный стаж работы не менее 2 лет, пригодных по состоянию здоровья к работе в газозащитных респираторах и обученных горноспасательному делу.

На членов ВГС и их семьи распространяются все виды и нормы социальной защиты и льготы, предусмотренные Федеральным Законом «Об аварийно спасательных службах и статусе спасателей», а также все льготы и компенсационные выплаты, предусмотренные для работников ВГСЧ.

Вся деятельность ВГС регламентируется «Положением о вспомогательной горноспасательной службе на предприятиях по добыче угля».

Оперативные действия ВГС при возникновении аварий в шахте должны быть предусмотрены планом ликвидации аварий и до прибытия ВГСЧ должны быть направлены на спасение людей и ликвидацию аварии в начальный период ее возникновения.

Горный диспетчер шахты, получив сообщение об аварии, обязан выдать по телефону предусмотренные в плане ликвидации аварий задания членам ВГС аварийного и смежных с ним участков и способствовать их эффективным действиям в зоне аварии до прибытия ВГСЧ.

Руководство действиями членов ВГС в зоне аварии до прибытия ВГСЧ осуществляет сменный инженерно-технический работник участка или шахты. При отсутствии инженерно-технического работника члены ВГС участка, на котором произошла авария, в начальный период должны действовать самостоятельно, направляя свои усилия на спасение людей и ликвидацию аварии.

Если члены ВГС в момент возникновения пожара, взрыва, внезапного выброса угля или газа оказались за очагом, они обязаны:

включиться в респиратор или самоспасатель и выводить людей из аварийного участка по маршруту, предусмотренному планом ликвидации аварий шахты;

в случае обнаружения людей, потерявших сознание, принять меры по включению их в самоспасатели, выносу пострадавших на свежую струю воздуха и оказанию им первой помощи;

сообщить горному диспетчеру шахты об аварии, местонахождении рабочих участка и действовать по его указанию или указанию ответственного руководителя работ по ликвидации аварии.

Члены ВГС аварийного участка, находящиеся на свежей струе до очага пожара, взрыва, внезапного выброса, обязаны:

- лично или через посыльного сообщить об аварии горному диспетчеру;
- при пожаре немедленно приступить к его тушению первичными средствами и водой, привлекая к этому находящихся поблизости горняков;
- при пожаре в тупиковой выработке – включиться в респираторы, организовать вывод людей на свежую струю воздуха, обеспечить нормальную работу вентилятора местного проветривания и тушить пожар имеющимися средствами;
- при взрыве – включиться в респираторы или изолирующий самоспасатель и следовать к месту аварии для вывода пострадавших на свежую струю воздуха и ликвидации возможных очагов горения;
- при внезапном выбросе угля и газа – включиться в респиратор или изолирующий самоспасатель, оказать необходимую помощь постра-вшим, используя для этого пункты группового хранения самоспасателей и резервные изолирующие самоспасатели.

Члены ВГС смежных с аварийным участков согласно плану ликвидацииаварий направляются ответственным руководителем по ликвидации аварии кратчайшим путем по свежей струе воздуха для оказания помощи членам ВГС аварийного участка.

По прибытию к месту работы отделений ВГСЧ члены ВГС информируют старшего командира об обстановке и состоянии работ и поступают в его распоряжение. В ходе дальнейшей ликвидации аварии члены ВГС могут привлекаться в составе отделений ВГСЧ для выполнения работ в загазированной среде по доставке аварийных материалов, управлению механизмами, монтажу и демонтажу оборудования, возведения изоляционных сооружений, отбору проб возду- ха и др. При этом численный состав ВГС не должен превышать двух человек на отделение ВГСЧ.

Оперативные действия ВГС организуются в соответствии с «Планом ликвидации аварий», «Уставом ВГСЧ по организации и ведению горноспасательных работ на предприятиях угольной и сланцевой промышленности», «Правилами безопасности в угольных шахтах» и «Положением о ВГС на предприятиях по добыче угля».

Техническим оснащением ВГС укомплектовывается согласно «Табелю

технического оснащения ВГС шахты», который разрабатывается применительно к специфике местных условий в соответствии с «Типовым табелем» (см. приложение) и утверждается первым руководителем шахты.

В поверхностном помещении ВГС размещается дыхательная и оживляющая аппаратура, горноспасательное оборудование, приборы контроля, необходимые для проверки, перезарядки и технического обслуживания дыхательных аппаратов, выполнения горноспасательных работ членами ВГС.

На подземных пунктах ВГС респираторы содержатся в контейнерах, окрашенных в красный цвет с отличительным знаком ВГС и опломбированных в присутствии начальника участка. Подземные пункты ВГС должны быть освещены и оборудованы телефонным аппаратом.

Места расположения подземных пунктов определяются первым техническим руководителем шахты с командиром ВГСЧ при составлении плана ликвидации аварий и устанавливаются:

в очистных забоях:

а) пологих и наклонных – по одному на забой в начале воздухоподающей выработки лавы;

б) крутого падения – по одному на забой у передовой воздухоподающей печи на откаточном штреке.

в подготовительных выработках:

а) протяженностью от 200 до 500 метров – по одному вблизи забоя;

б) в подготовительных выработках протяженностью более 500 метров – по два (один – вблизи от ее устья, в прилегающей к ней выработке, со стороны свежей струи воздуха, другой – у забоя).

в конвейерных выработках:по одному в начале движения воздушной струи.

Для шахт, удаленных от подразделений ВГСЧ более 15 км, а также находящихся в сложных климатических условиях, кроме указанных подземных пунктов ВГС, создаются центральные подземные пункты ВГС.

ВГС должна размещаться в специально оборудованных служебных помещениях, которые должны обеспечивать возможность:

- проведения учебных занятий с членами ВГС;
- проведение проверок и ремонта кислородно-дыхательной аппаратуры и оборудования;
- хранения рабочих и запасных респираторов, запчастей к ним и другого минимального оснащения ВГСЧ;
- мойки, сушки и переоснащения респираторов;
- проведения практических занятий по приемам тушения горящей крепи, конвейерных лент, электрооборудования, угля, масел и других горючих материалов, имеющихся в шахте, различными средствами пожаротушения (водой, пенными и порошковыми огнетушителями и т.д.);
- проведения упражнений в дыхательных аппаратах и обучения приемам и действиям по спасению людей в задымленной атмосфере;
- выполнения физических и тепловых тренировок для повышения

физической выносливости и тепловой устойчивости членов ВГС.

Принятые в члены ВГС рабочие и ИТР должны пройти первичную подготовку по 32-х часовой программе обучения, с последующей сдачей экзаменов.Для поддержания боеготовности члены ВГС должны один раз в полугодие проходить переподготовку по программе повторного обучения, включающую 2-х часовую тренировку в респираторе и 6 часов теоретических и практических занятий по горноспасательному делу.

Типовой табель
технического оснащения ВГС

№	Наименование оснащения	Количество		
		на подземном пункте	на центр.подз. пункте	на поверхности
1	Респираторы, шт. 4-х часового действия 2-х часового действия	 - 2	 5 -	 10 10
2	Аппараты ИВЛ, шт.	-	-	1
3	Носилки медициские,шт.	1	1	-
4	Индпакет, шт.	4	4	-
5	Шины медицинские,ком.	1	2	-
6	Настойка йода, мл	10	10	-
7	Жгут эластичный, шт.	1	2	-
8	Рукава пожарные 66 мм,м	40	100	100
9	Ствол пожарный, шт.	1	2	5
10	Разветвление РТ-70, шт.	-	1	1
11	Рукавные головки, компл.	-	2	2
12	Огнетушители порошк.шт.	2	5	5
13	Пики пожарные, компл.	-	1	3
14	Сумка ком. отделения,ком.	-	1	1
15	Горный инструмент,комп.	-	1	2
16	Спецодежда шахт. компл.	-	-	10-20
17	Компрессор кислородн.шт.	-	-	1
18	Весы ВНЦ компл.	-	-	1
19	Индикатор ИР, шт.	-	-	1
20	Транспортные баллоны с кислородом, шт.	-	-	6
21	Контрольный прибор типа УКП, шт.	-	-	1
22	ХПИ, кг.	-	-	160

23	Наглядные пособия, учебники, плакаты и стенды для обучения чл. ВГС, ком.	-	-	1

Тема 2. Организация и ведение горноспасательных работ

Сбор и выезд по сигналу «Тревога».

Получив первое сообщение об аварии, горный диспетчер шахты немедленно вводит в действие план ликвидации аварий и вызывает на шахту подразделения ВГСЧ.

Дежурный у телефона подразделения ВГСЧ, получив сообщение от горного диспетчера об аварии, немедленно включает сигнал «Тревога» и другие средства быстрого оповещения личного состава и заполняет под копирку путевку на выезд. Один экземпляр путевки вручается командиру дежурного отделения, а другой – остается у дежурного. Респираторщики, командиры и водители дежурных, резервных и свободных смен в отведенное нормативом время направляются в оперативный гараж, садятся в оперативные автобусы и по команде старшего командира выезжают на шахту.

Отделение, выезжающее первым, должно иметь путевку на выезд, план ликвидации аварии соответствующей шахты и комплект высокочастотной (радио) связи.

Введение в действие диспозиции выездов, а также порядок передачи в другие подразделения, штаб отряда и Центральный Штаб ВГСЧ информации о выезде отделений на аварию определяется командиром ОВГСО.

При движении отделений на аварийный объект старший командир обязан поддерживать непрерывную связь с дежурным ВГСЧ, а при вынужденных остановках в пути обязан сообщить о случившемся и принять необходимые меры для прибытия на аварийный объект.

Прибыв на объект аварии, старший командир и командиры отделений направляются на командный пункт по ликвидации аварии (КП) за получением задания, а личный состав прибывших отделений подготавливает необходимое по роду аварии оснащение к спуску в шахту. Командир отделения, прибывший на шахту первым, оставляет на КП командный аппарат высокочастотной (радио) связи.

На КП ответственный руководитель ликвидации аварии (горный диспетчер или главный инженер шахты) объясняет командирам аварийную обстановку на момент их прибытия и ставит перед ВГСЧ основную задачу (в письменной форме). В соответствии с этой задачей старший из прибывших командиров ВГСЧ становится руководителем горноспасательных работ и выдает задания командирам отделений на спуск в шахту, после чего принимает меры по обеспечению связи с ушедшими в шахту отделениями.

Отделениям ВГСЧ на КП кроме письменного задания выдаются микросхемы горных выработок шахты.

Командир отделения, получив задание на КП, разъясняет респираторщикам аварийную обстановку и содержание оперативного задания, определяет порядок следования к месту аварии и действия в шахте, дает команду взять дополнительное оснащение, необходимое для выполнения задания, и немедленно приступает к его исполнению.

Для быстрого сосредоточения подразделений ВГСЧ на объекте аварии и оперативного управления горноспасательными работами должны быть организованы следующие виды связи и оповещения:

- диспетчера шахты с дежурным у телефона подразделения ВГСЧ, обслуживающего данную шахту;
- между подразделениями ВГСЧ, вызываемыми на шахту по диспозиции выездов;
- ответственного руководителя ликвидации аварии с местами ведения горноспасательных работ и основными службами шахты;
- руководителя горноспасательных работ с отделениями в шахте, подземными и наземными базами, газоаналитической лабораторией и пунктами медицинского обеспечения, с подразделениями ВГСЧ, обслуживающими шахты данного района;
- отделений ВГСЧ, работающих в загазированной среде, с подземными базами и руководителем горноспасательных работ;
- между респираторщиками отделения во время работы в загазированной атмосфере, спуска и подъема транспортными средствами по вертикальным и наклонным выработкам;
- между отдельными местами работ пи одновременном закрытии проемов в изолирующих перемычках, запуске генератора инертных газов и других работах, требующих согласованных действий.

Для вызова ВГСЧ на аварию шахта обязана обеспечить с обслуживающим ее подразделением ВГСЧ прямую телефонную или радио связь.

Оперативные автобусы отделения, спецавтотранспорт для доставки аварийных материалов и оборудования, а также автомобили для выезда комсостава и специалистов ВГСЧ должны быть оборудованы радиосвязью с дежурным у телефона подразделения.

Каждое отделение ВГСЧ должно иметь переносные средства связи, позволяющие передавать на подземную базу или КП информацию об аварийной обстановке и ходе работ.

На протяжении всего времени, пока ведутся работы по ликвидации аварии, должна действовать постоянная проводная и беспроводная связь между КП и работающими в шахте отделениями. Ее организует и обеспечивает исправность действия ответственный руководитель ликвидации аварии. Связь с подземной базой и отделениями ВГСЧ, ведущими работы в загазированной среде, организует руководитель горноспасательных работ.

Связь при ликвидации аварии организуется сверху вниз – от руководителя горноспасательных работ к работающим отделениям. Средствами связи являются: световая и звуковая сигнализация, шахтные телефоны, горноспасательная проводная и высокочастотная связь, радиосвязь и др.

В непригодной для дыхания атмосфере звуковая сигнализация осуществляется по следующему коду:

- один сигнал – «Стоп» (в движении) или «Прекрати работу»;

- два сигнала – «Назад»;
- три сигнала – «Вперед» или «Продолжай работу»;
- четыре сигнала – «Уходи от опасности»;
- пять сигналов – «Помоги в работе»;
- многократные сигналы – «Плохо себя чувствую», «Несчастье, помогите».

При механическом спуске и подъеме по вертикальным и наклонным выработкам применяются следующие сигналы:

- один сигнал – «Стоп»;
- два сигнала – «Вверх»;
- три сигнала – «Вниз».

Если проложенная линия связи нарушилась, то обнаруживший это командир или респираторщик обязан наладить ее своими силами, не ожидая распоряжения руководителя горноспасательных работ.

Отменять дежурство у средств связи и переносить средства связи на новое место допускается с разрешения руководителя горноспасательных работ.

Организация аварийно-спасательных работ.

Ответственным руководителем работ по ликвидации аварии является главный инженер шахты или лицо его замещающее. До прибытия ответственного руководителя его функции выполняет горный диспетчер шахты.

В первоначальный момент ликвидации аварии руководителем горноспасательных работ является командир обслуживающего шахту взвода или его помощник по оперативно-технической работе. Прибывший на шахту командир горноспасательного отряда или его заместитель (помощник) по оперативно-технической работе после ознакомления с аварийной обстановкой и оценки осуществляемых мер принимает решение о руководстве горноспасательными работами (берет руководство на себя или оставляет руководить командира взвода).

Если в ликвидации аварии участвуют два горноспасательных взвода и более, а также отделения одного взвода, когда ведутся работы по спасению людей, руководство горноспасательными работами обязан принять командир ОВГСО или его заместитель (помощник) по оперативно-технической работе.

При ведении аварийно-спасательных работ должен быть организован командный пункт в соответствии с «Положением об организации и деятельности командного пункта при ликвидации аварий на предприятиях угольной промышленности Российской Федерации».

Командный пункт (КП) является органом оперативного управления службами шахты, подразделениями ВГСЧ и другими организациями, которые принимают участие в спасении людей и ликвидации аварии.

КП возглавляет ответственный руководитель ликвидации аварии. В состав КП в обязательном порядке входят руководитель горноспасательных работ и специалисты, осуществляющие ведение оперативной документации и

поддержание связи с местами выполнения горноспасательных работ. В состав КП могут входить также посыльные (курьеры) и машинистка.

КП размещается в кабинете главного инженера шахты или другом помещении АБК шахты. До прибытия на шахту главного инженера или лица его замещающего КП размещается на рабочем месте горного диспетчера шахты.

Запрещается нахождение на КП лиц, не связанных с ликвидацией аварии.

Основная задача КП заключается в организации работ по спасению застигнутых аварией людей, ликвидации аварии и ее последствий и в руководстве этими работами.

Для выполнения этих задач КП выполняет следующие функции:

- определяет количество и местонахождения аварией людей, организует их спасение и оказание им первой медицинской помощи;
- организует работы по ликвидации аварии и ее последствий, разведку и сбор информации о развитии аварии;
- разрабатывает оперативные планы спасения людей и ликвидации аварии;
- организует горноспасательные работы в шахте в соответствии с оперативными планами и контролирует выполнение оперативных заданий;
- организует постоянный контроль за развитием аварии в шахте, состоянием горных выработок, газовым и температурным режимом на аварийном и угрожаемых участках шахты;
- анализирует сведения о развитии аварии и эффективности применяемых мер и на этой основе принимает решение о дальнейшем ведении горноспасательных работ;
- создает безопасные условия ведения аварийно-спасательных работ;
- организует бесперебойное функционирование вспомогательных служб по ликвидации аварии;
- разрабатывает безопасный режим работы отдельных участков и шахты в целом на период ведения горноспасательных работ.

При организации аварийно-спасательных работ КП создаются следующие специальные службы:

- служба связи, которая должна обеспечить оперативное управление с КП аварийно-спасательными работами и наличие телефонной связи со всеми службами шахты и ВГСЧ;
- группа воздушно-депрессионной съемки должна обеспечивать анализ устойчивости принятого режима проветривания аварийного участка и разработку соответствующих мер, предотвращающих самопроизвольное опрокидывание вентиляционной струи;
- аварийная газоаналитическая лаборатория осуществляет оперативный контроль за состоянием шахтного воздуха и ведение графика изменений состава шахтного воздуха и его температуры;
- наземная база обеспечивает концентрацию резерва горношахтного и горноспасательного оборудования и специальных материалов, необходимых

для ликвидации аварии;

- подземная база, на которой размещаются резервные отделения ВГСЧ, технические средства, оборудование и материалы, а также средства связи с отделениями, ведущими работы в загазированной среде, и КП;
- медицинская служба обеспечивает оказание врачебной помощи людям, пострадавшим в результате аварии или в ходе ведения аварийно-спасательных работ;
- служба главного механика организует аварийное водоснабжение пожарного участка, осуществляет изготовление различных приспособлений и технических устройств для выполнения аварийных работ;
- служба инженерного обеспечения организации горноспасательных работ разрабатывает графики работ отделений и командиров ВГСЧ, планирует объем горноспасательных работ, производит необходимые инженерные расчеты и т.д.

Во время ликвидации аварии на КП ведется следующая документация:

- оперативный журнал по ликвидации аварии шахты и ВГСЧ;
- оперативные планы ликвидации аварии;
- журнал учета работы отделений ВГСЧ по ликвидации аварии;
- графики дежурства ИТР шахты;
- суточные графики работы подразделений и комсостава ВГСЧ;
- таблицы, графики и другие документы по ликвидации аварии.

В первоначальный момент возникновения аварии аварийно-спасательные работы руководителем ликвидации аварии организуются по плану ликвидации аварий, одновременно уточняется количество не выехавших из шахты людей, их состояние и места нахождения, режим проветривания, зоны загазирования и обстановка на аварийном участке.

Решения ответственного руководителя ликвидации аварии и руководителя горноспасательных работ, направленные на спасение людей и ликвидацию аварии, являются обязательными для всех лиц и организаций, участвующих в ликвидации аварии.

В случае разногласия между ответственным руководителем ликвидации аварии и руководителем горноспасательных работ обязательным к выполнению является решение первого, если оно не противоречит требованиям Устава. В противном случае оно не выполняется, и особое мнение руководителя горноспасательных работ записывается в оперативном журнале.

Если мероприятия плана и не дали положительных результатов или в ходе их реализации становится ясно, что принимаемых мер недостаточно, а также в случае изменения аварийной обстановки, ответственный руководитель ликвидации аварии и руководитель горноспасательными работами обязаны обеспечить разработку оперативного плана ликвидации аварии. После реализации его мероприятий или при новом изменении обстановки в ходе его выполнения составляется второй оперативный план и т.д. до окончания аварийно-спасательных работ.

В оперативных планах предусматриваются способы, средства и силы

ВГСЧ и шахты, необходимые для дальнейшей борьбы с аварией, а также аварийная обстановка и прогноз развития аварии, дата и время принятия оперативного плана, меры безопасности, исполнители и сроки выполнения предусматриваемых работ.

Оперативный план подписывается ответственным руководителем ликвидации аварии и руководителем горноспасательных работ и утверждению не подлежит.

Горноспасательные работы по тушению пожаров и ликвидации последствий взрывов в выработках, в которых содержание в поступающих и исходящих вентиляционных струях, слоевых и местных скоплениях метана составляет 2% и более, не допускаются.

Если в горной выработке обнаружена опасная концентрация сернистого газа (0,5%) или токсических веществ, высокая температура (40ºС и более) или имеются иные осложнения, представляющие угрозу жизни и здоровью работающих, горноспасательные работы в этой выработке, не связанные со спасением людей, допускаются только после осуществления необходимых мер безопасности и жизнеобеспечения.

Командир ВГСЧ, выдавая задания и распоряжения отделениям и исполнителям, имеет право допускать риск и отступления от Устава ВГСЧ лишь в том случае, когда проводимое мероприятие осуществляется исключительно в целях спасения людей.

Для согласования взаимодействия личного состава отделения при ведении горноспасательных работ каждому респираторщику присваивается порядковый номер (1,2,3 и 4) и определяются его обязанности при подготовке к спуску в шахту, движении по маршруту и действиям в загазированной атмосфере.

В зависимости от вида аварии и содержания задания отделение берет с собой оснащение согласно «Табелю минимального оснащения ОВГСО».

Передвижение отделения по горным выработкам производится в следующем порядке:

- при следовании на аварию ведущим является командир отделения или старший командир, возглавляющий отделение;
- при возвращении с места работы возглавляющий его командир следует последним.

При следовании к месту работ старший командир обязан систематически информировать КП об обстановке по маршруту движения и о своем местонахождении. При следовании в задымленной атмосфере по маршруту со сложной сетью выработок необходимо оставлять в местах их разветвления условные знаки, указывающие направление движения отделения.

При выполнении горноспасательных или технических работ запрещается спуск в шахту респираторщиков и командиров без респираторов.

В выработках со свежим воздухом снимать респиратор допускается с разрешения руководителя горноспасательных работ. При этом респиратор

должен находиться на месте работ, рядом с исполнителем не далее 10 м.

При авариях, сопровождающихся загазированием горных выработок, первое отделение должно следовать кратчайшим путем в выработки с исходящей с аварийного участка струей воздуха навстречу выходящим людям для оказания им помощи, а второе – по выработкам с поступающей струей воздуха для ликвидации аварии.

Место включения отделения в респираторы (перед зоной загазирования) устанавливает руководитель горноспасательных работ. При отсутствии достаточной информации о границах зоны загазирования и состоянии проветривания выработок аварийного участка место включения в респираторы определяет старший командир по результатам экспресс-анализа состава шахтной атмосферы на месте.

Перед включением в респираторы производится их беглая проверка. На месте включения в респираторы оставляется световой сигнал (жетон, лампа с красным светом и др.). При заходе в загазированную атмосферу отделением определяется состав шахтной атмосферы и температура. На видном месте записываются: номер отделения и фамилия командира, дата и время ухода в загазированную среду, содержание замеренных газов и температура воздуха.

Отделению, выполняющему работы в загазированной атмосфере, выставляется резервное отделение. Оно размещается в выработке со свежей струей воздуха непосредственно у загазированной зоны (на подземной базе).

Командир резервного отделения по прибытии на подземную базу обязан немедленно организовать:

- непрерывную связь подземной базы с работающим отделением и передачу информации на КП об обстановке в загазированной атмосфере и о действиях отделения;
- контроль за изменением температуры и состава исходящей из аварийной выработки воздуха;
- готовность личного состава резервного отделения к экстренному уходу в загазированную атмосферу на помощь работающим;
- определение состава атмосферы на подземной базе.

Если по истечении срока, рассчитанного для выполнения работы в загазированной атмосфере или в зоне высокой температуры, работающее отделение не возвратилось на подземную базу либо по неизвестной причине прекратилась с ним связь, резервное отделение обязано направиться в загазированные выработки навстречу работающему отделению, доложив об обстановке на КП.

Если место работы в загазированной атмосфере находится вблизи выработки со свежей струей воздуха (время выхода 2-3 минуты, а при наличии задымленности не далее 5-10 м от свежей струи) и выполнение работ отделением в полном составе невозможно или нецелесообразно, допускается направление в загазированную атмосферу группы из 2-3 человек. Остальной состав отделения находится в резерве, поддерживая с работающими непрерывную связь. При этом группа исполнителей должна иметь при себе аппарат связи и вспомогательный респиратор.

При работах в загазированных выработках производится следующий упрощенный расчет кислорода:

- в баллоне респиратора резервируется на непредвиденные случайности 50 ат кислорода;
- рабочий запас кислорода в баллоне респиратора (150 ат) расходуется следующим образом:
- при движении по горизонтальным и наклонным (до 10 градусов) выработкам, а также вверх по наклонным (более 10º), крутым и вертикальным выработкам – половину рабочего запаса кислорода на движение вперед и половину – на возвращение;
- при движении вниз по наклонным (более 10º), крутым и вертикальным выработкам – одну треть на движение вперед и две трети – на возвращение.

Если отделение направляется в загазированные выработки для спасения людей, в баллоне респиратора оставляется резерв 20 ат.

Время прекращения работы или движения по маршруту объявляет командир отделения по манометру респираторщика, у которого расход кислорода максимален.

Если на пути следования отделения в загазированной атмосфере встретился непроходимый завал, оно должно определить состав рудничной атмосферы у завала и температуру воздуха, отобрать пробу воздуха, доложить обстановку на подземную базу или руководителю горноспасательных работ и возвратиться на базу.

Если в загазированной атмосфере кто-либо из личного состава потерял сознание или почувствовал себя плохо, отделение должно оказать ему помощь (переключить во вспомогательный респиратор и др.), отобрать пробу воздуха, сообщить о случившемся на подземную базу и немедленно в полном составе эвакуировать пострадавшего на базу или в ближайшую выработку со свежей струей воздуха.

Отделение должно возвратиться на базу в полном составе и в том случае, в респираторе одного из респираторщиков обнаружена неисправность. При этом респираторщик должен быть переключен во вспомогательный респиратор.

Если самостоятельно не могут выходить два респираторщика и более, о случившемся немедленно сообщается на подземную базу (резервному отделению) и пострадавшие эвакуируются на свежую струю. Если эвакуировать одновременно обоих пострадавших невозможно, отделение должно оставаться возле пострадавших и оказывать им помощь до прихода резервного отделения.

Если запас кислорода у оставшихся респираторщиков не позволяет ждать резервное отделение или последнее отсутствует, они должны эвакуировать на свежую струю в первую очередь пострадавшего с признаками жизни.

При выполнении работ в загазированной атмосфере на значительном удалении от свежей струи (500 м и более), а также в тупиковых выработках длиной более 500 м все работающие должны обеспечиваться запасными

баллонами с кислородом, регенеративными патронами с ХПИ или химически связанным кислородом (при применении респираторов такого типа). По пути движения к месту работы в выработках с загазированной атмосферой необходимо развешивать на видных местах вспомогательные респираторы. Замена баллонов и патронов в респираторе на запасные осуществляется в пригодной для дыхания атмосфере (в горноспасательной бокс-базе).

После выполнения задания в загазированной атмосфере отделение должно возвратиться на подземную базу в полном составе по ранее пройденному маршруту (если маршрут возвращения не был определен при выдаче оперативного задания). Исключением могут быть случаи, когда этот путь прегражден завалом, пожаром, высокой температурой и т.д., когда иной маршрут возвращения был определен при выдаче задания или изменен руководителем горноспасательных работ в ходе выполнения задания.

Отправка отделений ВГСЧ с шахты в свои подразделения после завершения горноспасательных работ производится по письменному разрешению ответственного руководителя ликвидации аварии.

По прибытии в подразделение респираторщики и командиры немедленно приводят в готовность к выезду по «Тревоге» респираторы и оснащение, а водители – оперативные автомобили.

Разведка и спасение людей.

Разведка горных выработок аварийного участка производится для обнаружения и спасения застигнутых аварией людей и может быть организована для выяснения обстановки, состояния выработок и их проветривания, выбора места возведения перемычек и т.п.

Личный состав отделения, идущего в разведку, должен знать основную задачу разведки и порядок ее выполнения, а также:

место возникновения и вид аварии, возможные направления ее распространения;

установленный вентиляционный режим, газовую обстановку на аварийном участке и ее прогноз;

количество застигнутых аварией людей и вероятные места их нахождения, места расположения подземной базы и резервных отделений.

В разведку могут посылаться как одно из первых прибывших отделений, так и последующие отделения в любое время ведения горноспасательных работ, если этого требует обстановка. Целесообразно посылать в разведку отделения, хорошо знающие шахту.

Разведка в целях поиска испасения людей

При разведке задымленных выработок отделение должно располагаться диагонально к оси выработки, соединившись канатиками (соединительными шнурами), чтобы не пропустить пострадавшего. Командир отделения должен идти впереди, обстукивая щупом кровлю выработки и пространство вокруг себя и по той стороне выработки, где могут встретиться печи, скаты и другие наклонные и вертикальные выработки. При

этом должна осуществляться связь между отделением, направленным в разведку, и КП.

Отделение, обнаружившее пострадавшего в загазированной среде, обязано оказать ему первую медицинскую помощь, включить в самоспасатель или респиратор и эвакуировать в выработку со свежей струей воздуха. На месте обнаружения пострадавшего отбирается проба воздуха, определяется его состав газоопределителями и оставляется опознавательный жетон. Дубликат жетона прикрепляется на кисть пострадавшего.

Эвакуация людей из загазированной атмосферы производится кратчайшим путем на свежую струю. В первую очередь из загазированных выработок эвакуируются пострадавшие с признаками жизни и передаются медицинскому персоналу.

Отделение, вынесшее пострадавшего из загазированной выработки на свежую струю воздуха, оказывает ему первую медицинскую помощь или передает его резервному отделению и докладывает на КП о результатах разведки. После этого оно обязано продолжить выполнение задания.

При спасении людей, застигнутых внезапным выбросом угля и газа, необходимо:

- установить местонахождение и количество застигнутых аварией людей, их состояние;
- организовать интенсивную подачу им свежего воздуха, в том числе по пневмопроводам и т.п.;
- определить способ подхода к ним и немедленно приступить к выполнению работ по быстрейшему достижению их местонахождения и оказанию им первой помощи.

При спасении людей, застигнутых обрушением пород, прорывом глинистой пульпы и плывунов, затоплением выработок, кроме вышеуказанного следует поддерживать с застигнутыми аварией людьми постоянную связь перестукиванием или другим способом и по имеющимся трубопроводам, скважинам или по старым выработкам обеспечить их средствами защиты, питанием, теплой одеждой и др.

При движении отделения по разрушенным и заваленным выработкам необходимо использовать все возможные способы для быстрейшего подхода к людям. Во время движения респираторщики отделения должны рассредоточиться на расстояние 3-5 метров друг от друга, а в опасных местах возводить временную крепь.

При обнаружении пострадавшего, пораженного электрическим током, необходимо, прежде всего, прекратить действие тока на него, после чего оказать первую медицинскую помощь.

Разведка для выяснения обстановки

Разведка и обследование выработок аварийного участка для выяснения обстановки, выбора места возведения изолирующих перемычек и т.п. организуется в целях определения более эффективных или безопасных мер по ликвидации аварии. Разведка организуется руководителем

горноспасательных работ в соответствии с оперативным планом ликвидации аварии и не предусматривает спасательных работ.

Организуя разведку для выяснения обстановки, руководитель горноспасательных работ обязан выполнить ориентировочный расчет расстояния, которое может преодолеть отделение при обследовании выработок, и определить давление кислорода, при котором отделение должно возвратиться на подземную базу.

Кроме того, руководитель горноспасательных работ обязан:

- ставить перед исполнителями разведки выполнимые задачи, обеспечить их всем необходимым для выполнения заданий и соблюдения мер безопасности личного состава;
- подробно информировать исполнителей о предполагаемой обстановке в зоне аварии на момент исполнения разведки, о возможных опасностях и ориентирах по маршруту движения;
- обеспечить надежную связь КП и подземной базы с отделением, находящимся в разведке;
- быть готовым оказать экстренную помощь отделению в разведке.

Проведение разведки для выяснения обстановки без резервного отделения на подземной базе запрещается.

Командир, возглавляющий отделение в разведке для выяснения обстановки обязан:

- подробно изучить с личным составом отделения маршрут движения и его особенности, наметить и уточнить ориентиры движения и возвращения на базу;
- распределить среди личного состава отделения обязанности по выполнению задач разведки и определить места выполнения замеров и съемок согласно заданию;
- вести учет расхода кислорода по маршруту движения, а при необходимости и времени пребывания в зонах с высокой температурой;
- пределить меры безопасности в ходе разведки и обследования выработок и порядок возвращения на базу.

Разведку выработок большой протяженности в условиях высокой температуры следует осуществлять несколькими отделениями, последовательно направляя их «волнами» друг за другом через определенные отрезки времени в соответствии с «Руководством по ведению работ в зонах высокой температуры».

При разведке выработок в условиях плохой видимости командиры и респираторщики в отделении должны быть связаны между собой соединительными шнурами.

Командир отделения и замыкающий должны быть включены в респираторы с масками, оборудованными переговорными устройствами.

По маршруту движения отделение должно прокладывать линию связи с подземной базой (при отсутствии высокочастотной или радио связи).

На период выполнения разведки выработки, по которой идет исходящая с очага пожара струя воздуха, запрещается подача воды на этот

очаг со стороны поступающей струи или тушение его другим способом, могущим ухудшить условия разведки.

При выполнении любой разведки запрещается изменять вентиляционный режим (кроме случаев, предусмотренных оперативным планом). В случае непредвиденного изменения вентиляционного режима разведка должна быть прекращена и до выяснения обстановки отделения должны быть выведены в выработки со свежей струей воздуха на безопасные расстояния.

Ведение горноспасательных работ в условиях высоких и низких температур.

При высокой влажности (более 80%) и температуре воздуха в горных выработках шахты от 27 до 40ºС продолжительность непрерывного пребывания или работы в респираторах в этих условиях (без специальных теплозащитных костюмов) ограничивается и не должна превышать следующих значений:

Температура воздуха в выработке, ºС	При работе (пребывании) на одном месте, мин	При движении по выработке
27	210	158
28	180	135
29	150	113
30	120	90
31	90	68
32	60	45
33	50	38
34	40	30
35	34	26
36	30	23
37	26	20
38	22	17
39	20	15
40	18	14

Выполнение работ в респираторах, не связанных со спасением людей, при температуре воздуха в горных выработках выше 40°С запрещается.

Для оказания помощи людям или выполнения неотложных мер, направленных на их спасение, допускается посылка отделений в загазированные выработки с высокой влажностью и температурой воздуха от 40 до 50°С, при этом продолжительность пребывания отделений в зоне высоких температур без специальныхтеплозащитных костюмов не должна превышать 10 минут.

Во всех случаях ведения работ в зоне высоких температур и влажности должны осуществляться меры по их снижению и созданию более комфортных условий средствами вентиляции или охлаждения (до 28-30°С), а исполнители этих работ должны быть обеспечены индивидуальными или

групповыми теплозащитными средствами (костюмы, куртки, бокс-базы и др.).

К работе в условиях высокой температуры воздуха допускаются респираторщики и командиры, прошедшие тепловую адаптацию и выдержавшие проверку на тепловую устойчивость. Перед спуском в шахту горноспасатели, направляемые в зону высокой температуры, должны быть осмотрены медицинским работником ВГСЧ.

На период работы в зоне высоких температур на подземной базе должен находиться работник медицинской службы ВГСЧ, который перед уходом отделения в зону высокой температуры и по возвращении его обязан осмотреть личный состав отделения и оценить состояние здоровья каждого.

Для работающих в зоне высоких температур на подземной базе должна быть газированная питьевая вода, витаминизированные напитки, сменная теплая одежда, одеяла и т.п.

При входе в выработку, в которой ожидается высокая температура воздуха, отделение замеряет температуру воздуха, содержание метана и окиси углерода, а командир отделения определяет допустимое время на движение вперед. В дальнейшем повторные замеры и корректировка допустимого времени движения вперед проводятся через каждые 5 минут и результат передается на подземную базу или КП.

Время на движение отделения вперед в зависимости от температуры воздуха и угла наклона выработки не должно превышать:

- половины допустимого времени движения в условиях высокой температуры воздуха, указанного в таблице Устава ВГСЧ, - при следовании по горизонтальным и пологим выработкам, а также вверх по пологим (более 10 градусов), наклонным, крутым и вертикальным выработкам;
- одной трети допустимого времени движения в условиях высокой температуры воздуха - при движении вниз по пологим (более 10 градусов), наклонным, крутым и вертикальным выработкам.

В тех случаях, когда отделение движется по выработкам с нарастающей температурой против исходящей струи воздуха и возвращение его на базу предусмотрено тем же маршрутом, время его фактического пребывания в зоне высокой температуры исчисляется с момента входа отделения в загазированную выработку независимо от того, была ли в ней при входе отделения высокая температура или нет.

Для определения допустимого времени движения вперед в случае нарастания температуры воздуха в пути следования необходимо из табличного времени на движение, соответствующего максимальной температуре, замеренной по пути следования, вычесть фактическое время, прошедшее с момента входа отделения в загазированную выработку, и расчетное время на возвращение назад. Допустимое время движение вперед будет равно полученной разности, деленной на 2 - при следовании по горизонтальным, пологим (до 10 град) и вверх по наклонным, крутым и вертикальным выработкам, или деленной на 3 - при следовании вниз по выработкам с углом наклона более 10 град.

Пример: отделение движется по горизонтальной выработке в загазированной среде в течение 20 минут. Максимальная температура воздуха, замеренная при этом 30°С. Определить допустимое время движения вперед для этих условий.

Решение: для 30°С табличное время на движение равно 90 минутам. Допустимое время на движение вперед будет равно табличному времени на движение при 30°С (90 мин) минус время фактического движения в загазированной среде (20 мин) и время на возвращение назад (для движения по горизонтальным выработкам такое же, как и на движение вперед, т.е. 20 мин). 90мин-20мин-20мин=50мин. Полученную разность делим на 2 и определяем допустимое время на движение вперед: 50мин:2=25 мин.

Пример: отделение движется по вертикальной выработке вниз в загазированной среде в течение 20 минут. Максимальная температура воздуха, замеренная при этом 30°С. Определить допустимое время движения вперед для этих условий.

Решение: табличное время на движение для 30°С равно 90 минутам. Допустимое время на движение вперед будет равно табличному времени на движение при 30°С (90 мин) минус время фактического движения в загазированной среде (20 мин) и время на возвращение назад (для движения по вертикальным выработкам оно в два раза больше, чем время движения вниз, т.е. равно 40 минутам). 90мин-20мин-40мин=30мин. Полученную разность делим на 3 и определяем допустимое время на движение вперед: 30мин: 3=10мин.

Отделение должно прекратить выполнение задания и немедленно возвратиться из зоны высокой температуры на базу, если:

- температура окружающего воздуха нарастает на 3°С и более за 5 мин;
- истекло допустимое время пребывания или движения вперед.

В зоне высокой температуры необходимо принимать все возможные меры для предотвращения перегревания респираторщиков:

- применять противотепловые средства индивидуальной защиты и респираторы с холодильным устройством;
- пользоваться легкой хлопчатобумажной одеждой (вместо брезентовой);
- применять бокс-базы для организации отдыха респираторщиков и переснаряжения аппаратуры, искусственное охлаждение воздуха с помощью аэраторов или передвижных кондиционеров;
- использовать по возможности нижние части выработок, а также воду, пакеты с охлаждающей смесью или брикеты льда для охлаждения воздуховодной системы респиратора и отдельных частей тела;
- пользоваться подземным транспортом для перевозки отделений и доставки оборудования к месту аварии.

Запрещается ведение работ в выработках с высокой температурой воздуха без резервного отделения и непрерывной связи с подземной базой или КП, за исключением случаев, когда работы связаны со спасением людей.

Отделению после нахождения в зоне высокой температуры в течение допустимого времени пребывания перед повторной работой в зоне высокой

температуры один раз в течение рабочей смены предоставляется отдых продолжительностью не менее 2 часов. Отступление допускается в случае, если это необходимо для спасения людей или когда самочувствие личного состава позволяет продолжать работу.

Отдых организуется в выработке со свежей струей воздуха и температурой не выше 26°С или бокс-базе. К повторной работе не допускаются лица, у которых за время отдыха пульс, температура и дыхание не восстановились до нормы.

После работы в зоне высоких температур необходимо принимать теплый душ в течение 15 минут.

В условиях ***отрицательных температур*** допустимое время непрерывногопребывания и передвижения в респираторах должно быть следующим:

Температура воздуха в выработках, ºС	пребывание в выработке, мин	при движении по выработке, мин	
		горизонтально и вверх по наклонным	вниз по наклонным
от 0 до –5	230	100	75
от –5 до –10	180	75	55
от –10 до –15	150	65	45
от –15 до -20	120	50	35

Для безотказной работы газозащитных респираторов и аппаратов искусственной вентиляции легких в условиях отрицательной температуры их необходимо транспортировать в обогреваемых автомашинах, просушивать воздуховодную систему после каждой аппарато-смены, наполнять баллоны осушенным кислородом.

Включаться в респиратор следует в помещении с положительной температурой после отогрева респиратора. Если включение в респиратор производится при отрицательной температуре, заходить в загазированную атмосферу следует не ранее чем через 10 мин после включения.

Запрещается повторное включение в респиратор при выключении из него на время более 15 мин - при температуре от 0 до -5°С и 5 мин – при температуре ниже -5°С. При выключении на более длительное время респиратор должен быть внесен в теплое помещение, просушен и перезаряжен.

Тема 3. Тактика ВГСЧ при ликвидации аварий в шахтах

Виды аварий в шахтах.

Авария в шахте – это ситуация, возникшая внезапно, неожиданно и влекущая за собой не только нарушение нормальной работы предприятия и материальный ущерб, но и угрожающая здоровью и жизни людей, работающих в это время в шахте.

Авария в шахте, получившая широкое распространение и явившаяся причиной массовой гибели людей, называется катастрофой.

Наиболее опасными подземными авариями являются:

- взрывы метанопылевоздушных смесей;
- подземные пожары;
- внезапные выбросы угля, газа и породы;
- загазирования выработок вредными для людей газами;
- прорывы в горные выработки, где работают люди, воды, скоплений заиловки и глины;
- обрушения горных выработок.

Взрывы газа и угольной пыли являются наиболее сложными и опасными шахтными авариями. При этом основными поражающими факторами для людей являются: ядовитые продукты взрыва и бескислородная среда в исходящей струе воздуха, ударная волна и высокая температура атмосферы. Ведение работ по ликвидации последствий взрывов осложняются дополнительными опасностями для людей: нарушением или полным прекращением проветривания, возможными пожарами, повторными взрывами, завалами горных выработок.

К взрывчатым газам, которые могут появляться в шахтной атмосфере, относятся: метан, водород, окись углерода и сероводород. Сероводород взрывается при содержании в воздухе 6%, окись углерода - от 12,5 до 75%, водород - от 4 до 74%, но эти газы во взрывоопасных концентрациях встречаются в шахте редко. Самыми распространенными в шахтах являются взрывы метана и угольной пыли.

Возникновение взрыва метана возможно при его скоплении в воздухе от 5 до 16% и наличии источника тепла, который может взорвать метан (температура воспламенения метана 650-750ºС).

Угольная пыль воспламеняется при температуре 700-800ºС. Нижний предел запыленности выработки, при котором может произойти взрыв взвешенной угольной пыли, составляет 10-50 г/м³, а верхний предел взрываемости 2000-3000 г/м³. Установлено, что присутствие в воздухе угольной пыли снижает нижний предел взрываемости метана, а метан, в свою очередь, снижает нижний предел взрываемости угольной пыли.

Взрывы метана в горных выработках могут иметь место при недостаточном проветривании, что приводит к повышенному содержанию метана в рудничномвоздухе. Взрывы угольной пыли могут происходить и при нормальном проветривании выработок, но при значительном скоплении пыли в выработках во взвешенном состоянии. Причинами, приводящими к

взрыву газов и угольной пыли, являются: нарушение правил ведения взрывных работ, нарушение правил эксплуатации электрооборудования, искрообразование при замыкании батарей аккумуляторных ламп, искрообразование при работе различных механизмов, курение, открытый огонь в шахте.

Взрывы газа могут происходить при возникновении подземных пожаров, при этом предпосылками или признаками взрыва (образования ударной волны) бывают: внезапное резкое изменение направления вентиляционной струи, внезапная остановка движения воздуха, «давление» на уши, отдаленный звук (гул), вибрация в выработке.

Подземные пожары являются наиболее распространенными и сложными видами аварий в шахтах. Подземными называются пожары, возникающие в горных выработках шахт. К подземным относятся и пожары, которые возникают на поверхностных комплексах и при этом продукты горения могут поступать в горные выработки шахты.

Наиболее опасными являются пожары в действующих выработках шахт, т.к. они характеризуются быстрой активизацией и угрозой массового отравления людей продуктами горения.

Для людей, ведущих борьбу с пожаром, особенно развитым, появляются дополнительные осложняющие факторы и опасности, основными из которых являются: задымленность атмосферы, высокая температура воздуха в районе очага пожара и на исходящей струе, возможные завалы выработок в связи с выгоранием или деформацией крепи, скопление взрывчатых газов до опасных концентраций и их взрывы при пожарах в газовых шахтах, выбросы пара при тушении больших раскаленных масс водой и образование взрывчатых концентраций газов (водорода) при разложении воды, вероятность опрокидывания вентиляционной струи под действием тепловой депрессии при пожарах в наклонных и вертикальных выработках.

Пожары в горных выработках по источнику воспламенения бывают двух видов: возникающие от различных внешних причин (экзогенные) и от самовозгорания угля (эндогенные).

К внешним причинам, вызывающим экзогенные пожары относятся:

короткие замыкания электрокабелей и неисправности электрооборудования;

- взрывные работы в шахтах;
- сварочные и автогенные работы;
- курение и открытый огонь в шахтах;
- чрезмерное механическое трение в механизмах и машинах;
- воспламенение горючих жидкостей при нагревании.

Эндогенные пожары происходят от самовозгорания угля, которое зависит от склонности угля к самонагреванию, а также от горно-геологических и горнотехнических условий разрабатываемых месторождений. Самовозгорание появляется от постоянного окисления разрыхленного и раздавленного в целиках угля. Процесс окисления

происходит с выделением тепла. Если условия выемки угля, склонного к самонагреванию, не обеспечивают отвод тепла, образующегося в угле, и 50-70% его остается в нем, а температура достигает 300-350ºС, то самонагревание переходит в самовозгорание.

Экзогенные пожары легко обнаруживаются по следующим признакам: резкий запах гари в рудничном воздухе, появление в выработках дыма, увеличение температуры воздуха, характерный треск горящего дерева и угля и открытый огонь в выработке.

Явными признаками эндогенного пожара являются: появление тумана и отпотевания на крепи горных выработок; выделение пара на поверхности земли из трещин, стволов и шурфов (особенно в зимнее время); появление запахов нефтяных продуктов, которые впоследствии сменяются удушливо-тяжелым запахом горящей смолы и дегтя; увеличение температуры воздуха, угля и боковых пород в районе очага пожара; появление дыма и огня в очаге пожара.

Внезапные выбросы угля, газа и породы – весьма сложные и опасные шахтные аварии, происходящие внезапно, при которых в нормальных производственных условиях из разрабатываемого пласта с большой силой выбрасывается масса измельченного угля и газа, а иногда и боковых пород.

При этих авариях происходят завалы горных выработок, загазирования сети выработок по всей исходящей струе, возможны взрывы газа, самовозгорание выброшенного угля, нарушение проветривания аварийных участков.

Масштабы выбросов бывают огромными и достигают сотен и тысяч тонн измельченного угля и породы и сотен тысяч кубических метров газа.

Предупредительными признаками внезапного выброса угля и газа являются: выдавливание угля из забоя, удары и треск различной силы и частоты в массиве, отскакивание кусочков угля и шелушение забоя, снижение прочности угля, усиленное давление на крепь, резкое увеличение газовыделения в выработку, зажатие буровых инструментов при бурении, выбросы штыба и газа из шпуров и скважин.

Сам внезапный выброс сопровождается звуковым эффектом, отбросом угля на значительное расстояние и тонким его измельчением, выделением метана в большом количестве и образованием характерной полости в пласте в месте выброса.

Загазирование выработок вредными для здоровья и жизни людей газами может быть опасным, если оно происходит быстро и люди не успевают покинуть эти выработки и выйти на свежую струю воздуха. Загазирование выработок может происходить разными газами, в том числе углекислотой, метаном, окисью углерода, сернистым газом, сероводородом и др.

Углекислый газ обычно может проникать в горные выработки из старых, заполненных этим газом выработок или из изолированных пожарных участков. При всех условиях появление углекислого газа в местах работы людей опасно, так как, вытесняя кислород, он делает рудничную атмосферу

непригодной для дыхания.

Окись углерода, сернистый газ и сероводород могут поступать в действующие выработки из пожарного участка.

Загазирование действующих выработок может произойти и в результате нарушения проветривания отдельных участков, горизонтов и шахты в целом при остановке вентилятора, в результате завалов в горных выработках, затопления их водой.

Загазирование выработок вредными газами можно определить путем их замера различными газоопределителями.

Внешние признаки загазирования выработок различными вредными газами определяются их физическими свойствами. Так, загазование атмосферы углекислым газом ощущается по слабокислому вкусу и запаху, учащением дыхания и появлением одышки. Присутствие сероводорода определяется характерным запахом тухлых яиц. Сернистый газ характерен запахом горящей серы и сильным раздражением слизистых оболочек, особенно глаз. Окислы азота наполняют атмосферу чесночным запахом и окрашивают в краснобурый цвет (лисий хвост). Загазование атмосферы аммиаком характерно запахом нашатыря, а хлор имеет зеленовато-желтый цвет и резкий запах.

Затопление выработок водой может произойти в шахтах, имеющих большой приток воды, при остановке насосов главного водоотлива. Но аварии от внезапных прорывов воды, скопившейся в выработках верхних отработанных горизонтов шахт или в естественных резервуарах на поверхности, являются опасными для людей, работающих в нижних горизонтах и наклонных тупиковых выработках. При этом кроме угрозы затопления, возникает еще недостаток воздуха и создается опасность затопления запасных выходов из шахты. Угрожающий приток воды с поверхности (при таянии снега, сильных дождях и т.д.) может поступать в горные выработки через устья стволов, шурфов, буровых скважин, по трещинам и провалам. Необходимо иметь в виду, что большинство прорывов воды из старых выработок сопровождается выделением взрывчатых и ядовитых газов (метана, углекислого газа, сероводорода и др.), а также обвалами пород в выработках.

Признаками приближения к затопленным выработкам являются: потение забоя, усиление капежа и горного давления, потрескивание, появление струек воды, внезапное появление воды в сухом забое или усиленный ее приток в мокром забое.

Прорывы в горные выработки заиловки и глин могут явиться причиной несчастных случаев с людьми и выхода из строя на продолжительное время горных выработок и выемочных участков. Работы по ликвидации последствий этих аварий очень трудоемки и длительны по времени.

Обрушения горных выработок являются довольно распространенной причиной травматизма людей. Завалы, а также горные удары характеризуются быстрым обрушением больших объемов горной массы, в результате чего горная выработка выходит из строя, а под обрушением или за

ним могут оказаться люди. При этом для людей, оказавшихся застигнутыми обрушением, а также ведущих спасательные работы, появляются дополнительные опасности: повторные завалы и обрушения, загазирования выработок в результате нарушения или полного прекращения проветривания, пожары от короткого замыкания в электрокабелях при их нарушении, внезапные выбросы угля и газа на выбросоопасных пластах. Обрушения обычно носят локальный характер, однако, эти аварии на крутых пластах наиболее опасны, а ведение спасательных работ при этом связазано с большими трудностями.

Обычно обрушению кровли предшествуют предупредительные признаки: обсыпание мелких кусочков породы с кровли – «капание», усиление давления на крепь, треск крепи и т.д.

Горные удары все чаще появляются с увеличением глубины разработки месторождений и ростом горного давления.

Горный удар – быстропротекающее разрушение предельно напряженной части массива угля (породы), прилегающей к горной выработке, возникающее вследствие мгновенного превращения в кинетическую энергию накопленной в массиве потенциальной энергии упругого сжатия его в очаге горного удара и упругих деформаций вмещающих пород.

Признаками возможного проявления горного удара являются: «стреляние» угля и породы, треск, толчки, проявляющиеся в основном во время разрушения массива при работе комбайнов, бурении и т.д. Горный удар сопровождается сильным звуковым эффектом, сотрясением, воздушной волной, выбросом угля, разрушением крепи и образованием пыли.

Тема4. Тушение подземных пожаров.

По аварийной опасностишахты подразделяются на три степени:

первая - шахты, опасные по внезапным выбросам угля и газа и горным ударам, а также сверхкатегорные по метану, разрабатывающие склонные к самовозгоранию пласты угля;

вторая - шахты, сверхкатегорные по метану, разрабатывающие не склонные к самовозгоранию пласты угля; все шахты III категории по метану; шахты II и I категории по метану, разрабатывающие пласты угля, склонные к самовозгоранию;

третья - шахты II и I категории по метану, разрабатывающие пласты угля, не склонные к самовозгоранию, и все шахты, не опасные по газу метану, или опасные только по взрывчатости угольной пыли.

Наиболее распространенным видом аварии в шахтах являются пожары.

Пожары, возникающие непосредственно в горных выработках (подземных и открытых) и в массиве полезного ископаемого, называются рудничными или подземными пожарами. К ним относятся также пожары, происходящие на поверхности, когда продукты горения и огонь могут распространиться в шахту. Подземные пожары по источнику воспламенения горючего материала делятся на два вида: экзогенные и эндогенные.

Экзогенными называются пожары, возникшие от внешних источников тепла (открытого огня, короткого замыкания в электрокабелях, нарушения правил ведения огневых работ, трения и др.).

Эндогенными называются пожары от самовозгорания угля, возникающие врезультате окислительных процессов, происходящих в полезном ископаемомпри определенных условиях.

Основными причинами возникновения экзогенных пожаров являются: нарушение правил эксплуатации электрооборудования, ведения электрогазосварочных и взрывных работ, неосторожное обращение с огнем, наличие в машинах и механизмах трущихся частей, нарушение правил эксплуатации ленточных конвейеров.

Эндогенная пожароопасность выемочных участков характеризуется степенью склонности угля к самовозгоранию. Самовозгорание происходит при аккумулировании не менее 60-70% теплоты, выделяющейся при окислении угля.

Самовозгорание - это воспламенение горючего материала, происходящее в результате непрерывно развивающихся окислительных реакций в самом веществе. Самовозгоранию всегда предшествует более или менее длительный процесс низкотемпературного окисления и самонагревания, являющегося процессом естественного повышения температуры в результате окисления угля. Скорость самонагревания определяется химической активностью угля, условиями притока воздуха и возможностью отдачи тепла в окружающую среду.

Несвоевременная и некачественная изоляция отработанных и погашенных выработок (особенно в сложных горно-геологических условиях), большие эксплуатационные потери угля, несвоевременное и

некачественное профилактическое заиливание отработанных участков, нарушение порядка отработки пластов угля, склонного к самовозгоранию, медленное внедрение закладки выработанного пространства и другие факторы усиливают эндогенную пожароопасность шахт.

Подземные пожары, особенно экзогенные, возникающие внезапно, представляют большую опасность для жизни людей, занятых на участках, на которые могут проникать продукты горения и вызывать отравления.

Для людей, ведущих борьбу с пожаром, особенно развитым, появляются дополнительные осложняющие факторы и опасности, основными из которых являются: задымленность атмосферы, высокая температура воздуха в районе очага пожара и на исходящей струе воздуха, возможные завалы выработок в связи с выгоранием или деформацией крепи, скопление взрывчатых газов до опасных концентраций и их взрывы при пожарах в газовых шахтах, выбросы пара при тушении больших раскаленных масс водой и образование взрывчатых концентраций газов (водорода) при разложении воды, вероятность опрокидывания вентиляционной струи под действием тепловой депрессии при пожарах в наклонных и вертикальных выработках.

Степеньразвития экзогенного пожара качественно может быть охарактеризована тремя стадиями:

I - разгорание: характеризуется увеличением массы сгорающего в единицу времени материала и расхода кислорода воздуха на горение;

II - развившийся пожар: практически полностью расходуется кислород на горение и при постоянном расходе воздуха сгорает постоянная масса горючего материала;

III - затухание: нарастание в продуктах горения концентрации кислорода и снижение концентраций углеродосодержащих газов.

Для выбора эффективных средств и способов тушения подземных пожаров в конкретных условиях необходимо знать основные его параметры:

- среднюю скорость перемещения очага горения по выработке;
- максимальную и среднюю температуру пожарных газов в очаге горения и на заданном удалении от него;
- длину зоны горящей крепи в выработке;
- площадь горящей поверхности;
- расход материала на горение;
- длину зоны действия конвективных потоков навстречу вентиляционному потоку;
- дальность (радиус) эффективного применения (действия) пожаротушащих средств;
- площадь тушения;
- скорость и продолжительность тушения.

Для эффективного тушения подземного пожара необходимо, чтобы параметры тушения планируемых к применению технических средств соответствовали параметрам развития пожара или превышали их. При этом необходимо учитывать:

- возможность доставки средств к месту применения исходя из его габаритов, конструктивных особенностей и состояния горных выработок (угол наклона, ширина и высота, вид транспортных средств);
- возможность обеспечения пожаротушащего средства источниками энергии и огнетушащими веществами (вода, порошок, пенообразователь и др.);
- возможность применения технического средства исходя из газовой обстановки на аварийном участке, температуры, влажности и задымленности в месте установки средства и др.;
- время доставки технического средства к месту применения, его монтажа и подготовки к работе.

Подземный пожар независимо от причин его возникновения и вида горючего материала (уголь, древесина, конвейерная лента, трансформаторное масло и др.) сопровождается сложными физико-химическими процессами, приводящими к существенному изменению состава рудничной атмосферы.

Постоянной и обязательной составляющей пожарных газов является окись углерода. С ее появлением в исходящей струе пожарного участка непременно наблюдается уменьшение объемных долей кислорода, увеличение содержания углекислого газа, метана, водяного пара. В дальнейшем появляются водород и гомологи метана.

На всех стадиях тушения пожара для ограничения его активности и снижения скорости распространения по горным выработкам необходимо осуществлять меры по его локализации:

- сокращение расхода воздуха, поступающего к очагу горения;
- установка водяных завес и создание преград на пути распространения пожара (установка временных перемычек, закрытие противопожарных дверей и др.);
- местное реверсирование вентиляционной струи;
- удаление горючего материала из зоны горения или на пути распространения
- пожара;
- сочетание вышеперечисленных способов локализации.

С момента возникновения пожара, независимо от его размеров и характера развития, ответственный руководитель ликвидации аварии и руководитель горноспасательных работ обязаны принять меры по бесперебойной подаче воды на пожарный участок и сосредоточению в шахте мощных средств пожаротушения и аварийных материалов.

В зависимости от места возникновения пожара предусматривается следующий порядок посылки отделенийна выполнение оперативных заданий:

- при пожарах в стволах, по которым подается в шахту свежий воздух, и надшахтных зданиях первое отделение ВГСЧ направляется для тушения пожара и перекрытия стволов, а второе - для вывода людей из околоствольных выработок этих стволов и последующего тушения первичными средствами пожаротушения возникших очагов в

околоствольном дворе;

- при пожарах в околоствольных дворах стволов, подающих в шахту воздух, а также в главных выработках, расположенных в начале вентиляционной струи (главные квершлаги, коренные штреки и т.п.), первое отделение направляется на тушение пожара, а второе - для вывода людей из наиболее опасных мест;
- при пожарах в участковых штреках, квершлагах и камерах, а также в лавах, вентиляционных ходках и сбойках, когда загазированию подвергается один участок, первое отделение направляется кратчайшим путем по свежей струе в выработки с исходящей с участка струей воздуха для вывода людей, а второе - по поступающей струе для тушения пожара;
- при пожарах в вертикальных стволах и шурфах с исходящей струей воздуха и их надшахтных зданиях первое отделение направляется на тушение пожара и вывод людей из надшахтного здания, второе - в околоствольный двор для предотвращения распространения пожара в горные выработки шахты;
- при пожарах в наклонных стволах, вентиляционных сбойках, имеющих выход на поверхность, и в околоствольных дворах с исходящей струей воздуха первое отделение направляется в шахту для спасения людей, второе - на тушение пожара.

Последующие отделения направляются в места, где их действия наиболее необходимы.

Вентиляционные режимы при тушении подземных пожаров

При тушении пожара в шахте должен быть установлен режим вентиляции, снижающий активность пожара и создающий условия для его тушения, а также предотвращающий скопление горючих газов до взрывоопасных концентраций и распространение газообразных продуктов горения в места нахождения людей.

При тушении пожаров в шахтах применяются следующие вентиляционныережимы:

- прекращение проветривания горящих выработок пожарного участка;
- сохранение режима проветривания выработок пожарного участка, существовавшего до возникновения пожара;
- увеличение или уменьшение расхода воздуха, поступающего к очагу пожара, при сохранении существовавшего направления вентиляционной струи;
- реверсирование (опрокидывание) вентиляционной струи с сохранением, увеличением или уменьшением расхода воздуха, поступавшего по выработкам до возникновения пожара;
- закорачивание вентиляционной струи в нормальном или реверсивном режиме проветривания.

Выбор вентиляционного режима определяется степенью опасности шахты по газу метану и взрывчатости угольной пыли и возможностями ее вентиляционной сети. При этом следует также учитывать фактические

условия аварийной обстановки, место возникновения пожара и скорость его распространения, величину и направление естественной и тепловой депрессии.

Принятый вентиляционный режим должен быть устойчивым и управляемым.

Для спасения людей при пожарах в надшахтных зданиях воздухоподающих стволов, в стволах со свежей струей воздуха, околоствольных дворах и примыкающих к ним главных воздухоподающих выработках наиболее эффективным является реверсирование вентиляционной струи в масштабе всей шахты.

При пожарах и взрывах в пределах выемочных полей (панелей) и в выработках с исходящими струями (вентиляционные выработки горизонта, крыла или шахты в целом, шурфы, вентиляционные сбойки, воздуховыдающие стволы и их надшахтные здания) сохраняется существующее направление вентиляционной струи с неизменяемым, уменьшенным или увеличенным расходом воздуха.

В ходе тушения подземного пожара особенно в газовых шахтах должен осуществляться непрерывный контроль за содержанием горючих газов, кислорода и других параметров пожара. Если содержание метана у места тушения пожара достигает 2%,все люди, в том числе и горноспасатели, должны быть выведены из опасной зоны, а для тушения пожара должен быть применен способ, обеспечивающий безопасность работ.

Способы тушения подземных пожаров

Тушение пожаров в шахтах может осуществляться следующими способами:

- активным способом, т.е. непосредственным воздействием на очаг огнегасительными средствами или дистанционная подача в зону горения воды, пены и других огнегасительных веществ по трубопроводам, скважинам или по подводящим выработкам;
- изоляцией пожарного участка от действующих выработок перемычками, "рубашками" и другими изоляционными сооружениями с целью прекращения
- доступа воздуха к очагу пожара;
- комбинированным способом - временной изоляцией пожарного участка
- перемычками (глухими или со шлюзами) для локализации горения с последующим вскрытием перемычек и окончательным тушением пожара активным способом.

При выборе того или иного способа ликвидации пожара учитываются характер пожара, место его возникновения, размеры, стадия его развития и наличие необходимых сил и средств пожаротушения, время, необходимое для тушения пожара, и возможные экономические затраты.

Большинство экзогенных пожаров тушат активным способом, но иногда осложненные экзогенные пожары изолируются. Этот способ применяют при развившихся пожарах в тех случаях, когда нет достаточно

средств для активной борьбы или она опасна для людей, работающих по ликвидации пожара (наличие метана 2% и т.д.), а также в условиях, когда применять активные способы неэкономично. Эндогенные пожары чаще ликвидируют способом изоляции или комбинированным.

Ответственный руководитель ликвидации аварии и руководитель горноспасательных работ, отправив первые отделения ВГСЧ в шахту при пожаре по плану ликвидации аварий, обязаны выполнить следующее:

- оценить режим проветривания и по возможности направить продукты горения, минуя скопления людей;
- установить все возможные подходы к очагам горения по действующим и отработанным выработкам, скважинам, провалам и др.;
- выбрать способ тушения очагов горения и рассчитать параметры проветривания пожарного участка;
- определить объемы и места размещения сил и средств для локализации и тушения пожара.

Тушение пожаров активным способом

Активный способ тушения подземных пожаров предполагает применение различных огнегасительных средств, которые в зависимости от физико-химических свойств и особенностей применения делятся на жидкие (вода, пена), газообразные (углекислый газ, азот, парогазовая смесь), сыпучие (огнегасительные порошки, инертная пыль, песок) и флегматизаторы (бромэтиловая смесь).

Вода является основным и наиболее распространенным огнегасительным средством. Она обладает рядом достоинств:

- поданная под напором струя воды механически сбивает пламя с горящих предметов, и, покрывая их поверхность, охлаждает эти предметы до температуры ниже той, которая необходима для поддержания горения;
- смачивая смежные с горящей поверхностью участки и предметы, вода предотвращает распространение пламени и их воспламенение;
- образующийся при попадании воды на горящую поверхность пар (1700 л из 1 л воды) изолирует ее на некоторое время от кислорода воздуха и снижает активность горения;
- легко транспортируется в больших количествах в любую выработку шахты.

Для тушения подземных пожаров вода может подаваться в виде компактной струи и в распыленном состоянии.

Если к очагу пожара имеется свободный доступ, вода применяется в виде компактной струи, при этом:

- возможно подавать большую массу воды на ограниченный участок горящей площади;
- возможно маневрировать струей за счет перемещения ее на различные участки очага пожара;
- используя дальность полета компактной струи, можно тушить пожар, находясь от него на определенном расстоянии, или "перерезать"

распространившийся по выработке пожар на малые участки.

Зачастую используется вода в распыленном состоянии.

В зоне пожара из-за наличия высокой температуры распыленная вода, превращаясь в пар, поглощает значительно больше тепла, чем вода компактной струи. Величина поглощения тепла тем больше, чем мельче распылена вода.

Но вода имеет и ряд недостатков:

- при попадании внутрь очага пожара в количестве, не достаточном для полного его тушения, вода под воздействием высокой температуры разлагается на водород и кислород, образуя взрывчатую смесь, а большое парообразование опасно для людей, тушащих пожар;
- вода является проводником электричества, поэтому прежде чем тушить горящее электрооборудование необходимо снять с него напряжение;
- водой нельзя тушить горящее масло и другие легковоспламеняющиеся жидкости, так как они, будучи легче воды, разбрызгиваясь, увеличивают площадь горения и усиливают пожар;
- образующийся при тушении пожара водой водяной пар способствует отслаиванию боковых пород и обрушению их;
- вода малоэффективна при тушении загораний метана.

Химическая и воздушно-механическая пены широко применяются при активном тушении подземных пожаров.

Химическая пена-это продукт взаимодействия кислоты и водно-щелочного состава. Так как пенные огнетушители в шахтах и ВГСЧ отсутствуют, химическая пена практически для тушения пожаров не применяется.

Воздушно-механическая пена, подаваемая в больших количествах, может быть успешно применена для тушения пожаров в труднодоступных местах (в куполах обрушений, за бетонной крепью и т.д.), а также в вертикальных и наклонных выработках.

Преимуществом пенных средств является то, что пена, попадая на горящие предметы, помимо охлаждения, покрывает их и изолирует от доступа кислорода, прерывая горение.

Воздушно-механическая пена, кроме того:

- имеет более высокий коэффициент полезного использования воды (из единицы объема воды получается до 500 объемов и более пены);
- за счет общешахтной депрессии может перемещаться по горным выработкам на значительные расстояния, сохраняя структуру и объем;
- перемещаясь, способна проникать в свободные объемы выработок и заполнять их;
- имея небольшую среднюю плотность, она не разбрызгивает горящую жидкость, а покрывает ее и тушит;
- эффективна при тушении горящих трудносмачиваемых материалов.

Воздушно-механическая пена представляет собой подвижную массу, состоящую из наполненных воздухом пузырьков, оболочкой которых является водный раствор пенообразователя. Получается воздушно-

механическая пена в различного рода пеногенераторах. Пенообразователи относятся к группе поверхностно-активных веществ, добавки которых в воду (0,5-6%) снижают поверхностное натяжение и повышают смачивающую способность, обеспечивают процесс пеногенерации и устойчивости пены.

Основные физико-химические свойства пенообразователей следующие:

Показатели	ПО-1	ПО-3А	«Сампо»	«Поток»	ПФ-2 «Кубок-салим»	РФ-3 «Фторам»
плотность, кг/м³	1100	1040	1060	1050	1120	1120
массовая доля ПАВ	45%	26%	19,5%	20%	20%	20%
кратность пены 2% раствора	6	6	6	7	7	7
устойчивость пены кратность пены,	270с	300с	720с	420с	480с	540с
получаемой генератором	70	70	70	70	70	70
концентрация в растворе, %	6	5	5	5	5	5

Эффективность действия воздушно-механической пены зависит от ее кратности и устойчивости. Различают пену низкой (до 50), средней (50-300) и высокой (свыше 300) кратности. Максимально допустимая ее кратность для тушения подземных пожаров равна 1000, что соответствует содержанию 0,001 кубических метров жидкости в 1 кубическом метре пены.

Для тушения подземных пожаров применяется пена устойчивостью до 2 часов.

Наибольший эффект локализации и тушения пожаров достигается при комбинированном применении пены с огнетушащим порошком и инертными газами (газомеханическая пена). При этом порошковое облако прекращает пламенное горение, а пена более эффективно охлаждает горящие материалы и боковые породы. Инертная пена содержит в пузырьке инертный газ, который после разрушения пены локализующе воздействует на очаг пожара, снижая концентрацию кислорода в зоне горения.

Пену средней кратности целесообразно применять для тушения пожаров в куполах выработок, электромашинных камерах и тупиковых забоях незначительного объема; пену высокой кратности - для быстрейшего заполнения вертикальных, крутых и наклонных выработок большого объема и локализации пожара в горизонтальных выработках протяженностью 1000-1500 м.

Пена даже высокой кратности (500 и более) электропроводна, поэтому тушить пеной горящее электрооборудование под напряжением запрещается.

Во всех случаях применения воздушно-механической пены особое внимание должно уделяться проветриванию аварийного участка и шахты, в связи с тем, что заполнение выработок пеной приводит к уменьшению расхода воздуха и даже полному прекращению проветривания.

Инертные газы (азот и углекислый газ) будучи поданными в выработанное пространство снижают содержание кислорода в атмосфере пожарного участка. Эти газы, проникая в недоступные места, трещины, вытесняют кислород и создают инертную среду. Однако из-за низкой производительности существующих средств выпуска инертных газов и сложности доставки их к очагу горения они пока не нашли широкого применения для активного тушения подземных пожаров.

Парогазовая смесь - это смесь водяного пара и продуктов сгорания керосина, состоящая из азота (51,8%), водяного пара (40%),углекислого газа (7,0%) и кислорода (1%). Такая парогазовая смесь получается при работе генератора инертных газов. Пожаротушащий эффект парогазовой смеси заключается в том, что в очаге пожара создается бескислородная среда, в которой прекращается горение, а продолжительная подача этой смеси, имеющей температуру 80-100°С обеспечивает охлаждение горящих предметов и материалов до температуры, меньшей чем температура воспламенения. Парогазовой смесью можно потушить любого рода экзогенные пожары в выработках, проветриваемых за счет общешахтной депрессии. Применение этой смеси для активного тушения эндогенных пожаров нецелесообразно, так как самовозгорающийся уголь тлеет при концентрации кислорода 2%.

Огнегасительные порошки, как правило, состоят из неорганических солей сульфатов и фосфатов аммония и годрофобизирующих (отталкивающих воду) добавок. На основе ингибирования (замедления) активных центров пламени поверхностью частиц порошка и продуктами его разложения порошки прекращают цепную реакцию горения. Эффект ингибирования усиливается также за счет поглощения теплоты на испарение частичек порошка. Кроме того, частички порошка, попадая в пламя и на горящую поверхность, под действием высокой температуры расплавляются и, спекаясь, образуют твердое стекловидное покрытие (полифосфатную пленку), которое препятствует доступу кислорода к очагам горения. Таким образом, попадая на горящую поверхность, порошок действует одновременно как средство замедления реакции горения (ингибитор), средство изоляции очага горения и средство охлаждения.

Частички порошка, находящиеся во взвешенном состоянии в рудничной атмосфере, могут образовывать воздушно-порошковое облако с содержанием порошка 70-150 г на кубический метр, при котором невозможно пламенное горение. Кроме того, выходящая из огнетушителя струя порошка может механически сбивать пламя с горящих объектов.

Огнегасительные порошки П-1А, П-2АП, П-3АТ предназначены для тушения легковоспламеняющихся горючих жидкостей, древесины, угля, резинотехнических, полимерных изделий и электрооборудования под напряжением. Порошок П-1А используется для снаряжения герметичных емкостей порошковой техники, порошки П-2АП и П-3АТ - при дистанционном тушении подземных пожаров в горизонтальных и наклонных

выработках шахт путем подачи их по трубопроводам или в спутный вентиляционный поток с помощью устройств типа "Вихрь".

Основные технические характеристики порошков:

Показатели	П-1А	П-2АП	П-3АТ
массовая доля компонента, %			
аммофоса	99,0-99,5	91,0-93,5	96,5-97,0
аэросила	0,5-1,0	1,5-2,0	3,0-3,5
пирофиллит	-	5-7	-
содержание влаги, %	0,5	0,5	0,5
текучесть, с	20	10	5
размер частиц, мкм	80-90	40-50	10-15

Инертные сыпучие материалы (песок, инертная пыль, сухая известь) считаются подручными вспомогательными средствами и применяются для тушения небольших очагов в начальный период их возникновения, а также при горении находящегося под напряжением электрооборудования. При тушении сыпучие инертные материалы изолируют очаг пожара от воздуха (а горящие жидкости впитываются сыпучими материалами) и тем самым прекращают процесс горения. Использовать сыпучие материалы необходимо лопатой или совком, посыпая горящие поверхности так, чтобы вся площадь горения была покрыта материалом и через него не прорывался огонь.

Флегматизаторы - это средства объемного пожаротушения, основанного на вытеснении или разбавлении воздуха, а также введении в горящую среду тормозящих (ингибирующих) веществ, прекращающих процесс горения. В качестве флегматизаторов в ВГСЧ в основном применяются вещества на основе хладонов. Наибольшее распространение получил состав БФ-2,состоящий из бромистого этила (73%) и хладона 114В2, называемого тетрофтордибромэтаном (27%). Пожаротушащее действие этого состава заключаются в том, что благодаря низкой температуре кипения (+38,46°С) он испаряется и, достигая в атмосфере вокруг очага пожара концентрации 4,6%, прерывает реакцию горения. Вследствие того, что огнегасительный состав практически не снижает температуру в зоне горения, его действие эффективно в закрытом, слабо проветриваемом объеме (камеры, тупиковые выработки и др.) Данные составы используются в огнетушителях ОГС-5, ОГСФ-5, ОХГШ-2, которые целесообразно применять для тушения:

- горящего метана в доступных местах в начальный момент его загорания в шахте;
- горящего масла и других легковоспламеняющихся жидкостей;
- горящей изоляции электрооборудования, в том числе под напряжением.

Способность различных огнегасительных средств тушить горящие материалы следующая:

Огнегасительное средство	Электро оборуд.	Минер. масла	Уголь	Дерево	Резина	Метан
песок или инертная пыль						
все виды пен						
вода						
инертные газы						
огнегасительные порошки						
хладоны и их составы						

	- гасят		- частично гасят		- не гасят

Тушение пожаров в тупиковыхгорных выработках

Процессы развития и тушения пожаров в тупиковых выработках имеют ряд отличительных особенностей:

- ограниченность подступов к очагу и ведение работ только со стороны исходящей струи воздуха в условиях высокой температуры и задымленности воздуха;
- высокая опасность нарушения проветривания и возможность накопления горючих газов до взрывоопасной концентрации при остановке ВМП или повреждении вентиляционного трубопровода;
- малые скорости вентиляционного потока, приводящие к образованию слоевых скоплений метана в газообильных выработках и способствующие высокой степени задымленности и резкому перепаду температуры воздуха по длине и высоте выработки;
- неидентичность состава атмосферы в исходящей из тупиковой выработки струе воздуха составу атмосферы у места горения.

При возникновении пожара в метанообильной тупиковой выработке в нее кратчайшим путем по свежей струе направляются два отделения ВГСЧ: первое - на вывод людей, второе - на тушение пожара.

В шахтах, опасных по газу и пыли, действия отделений ВГСЧ по разведке очага горения и его тушению в тупиковой выработке должны осуществляться с учетом газовой обстановки в ее забое.

Если на момент прибытия отделения к тупиковой выработке, в которой возник пожар, она проветривается, отделение обязано разведать выработку и тушить пожар в ней.

В том случае, если выработка не проветривается и имеется достоверная информация о том, что содержание горючих газов в выработке не достигло нижнего предела взрываемости, отделение по команде руководителя горноспасательных работ обязано включить вентилятор, проветривающий эту выработку, осуществить ее разведку и приступить к тушению пожара. Если же информация о составе атмосферы в тупиковой выработке отсутствует и в ней нет пострадавших, направление отделения для разведки очага пожара и его тушения не допускается.

Последующие действия определяются временем накопления в тупиковой выработке метана и других горючих газов до взрывоопасной концентрации.

Если имеется резерв времени, то производится: установка водяной за весы как можно ближе к очагу, обработка выработки огнетушащим порошком, прокладка специальных шлангов или приспособление имеющихся в выработке трубопроводов для дистанционного отбора проб воздуха, подачи инертных газов и огнетушащих веществ, сооружение в устье выработки быстровозводимой изоляционной перемычки и т.д.

В случае если время образования взрывоопасной концентрации горючих газов не позволяет вести горноспасательные работы, то планируется с безопасного расстояния производить инертизацию атмосферы в тупиковой выработке азотом, парогазовой смесью, углекислым газом, хладоном и осуществлять дистанционное тушение пожара водой, порошком или пеной. В тупиковых выработках, проводимых сверху - вниз, предусматривается затопление очагов водой.

Для непосредственного тушения пожара в тупиковой выработке используются ручные и передвижные порошковые огнетушители, средства водяного пожаротушения (пожарные рукава, стволы, пики, водоразбрызгиватели).

Для дистанционного тушения пожаров применяются порошково-пенная установка ППУ, устройство "Вихрь", установка порошкового пожаротушения УПШ-1000, порошковый огнетушитель ОПШ-100, а также различные пеногенераторные установки и генераторы инертного газа.

Не допускается непосредственное тушение пожара или другие работы в тупиковой выработке шахты, опасной по газу метану, если произошло нарушение ее проветривания (остановился вентилятор, перегорели вентиляционные трубы и др.) или концентрация метана достигла 2% и продолжает нарастать.

Тушение пожара непосредственным воздействием на очаг в восстающих выработках с углом наклона до 20° следует производить под прикрытием барьеров, а с углом наклона более 20°- запрещается.

Запрещается тушение пожара со стороны забоя тупиковой выработки независимо от угла ее наклона.

В длинных тупиковых выработках (500 м и более) горноспасательные работы по тушению пожаров ведутся с применением индивидуальных и групповых противотепловых средств. При этом должна быть обеспечена

непрерывная связь каждого отделения с подземной базой или КП; по пути следования отделений через каждые 100-200 м загазированной выработки должны размещаться вспомогательные респираторы.

Если горноспасатели вынуждены покинуть забой из-за резкого осложнения обстановки, они должны перед уходом оставить открытыми концевой пожарный кран или установить и подсоединить к нему водоразбрызгиватель.

Тушение пожара в выработках водой осуществляется компактной струей. Начинать тушение нужно с наиболее удаленной рамы, которую достанет активная часть струи. По мере тушения струя воды переносится на ближе расположенную раму крепи. После ликвидации пожара на этом участке выработки необходимо проверить состояние крепи и при необходимости усилить ее. После этого продвинуться вперед и начать тушение следующего участка.

Тушение горящей деревянной крепи порошковыми огнетушителями следует начинать с нижней части последней рамы или рамы, отстоящей от места нахождения респираторщика на длину полета порошкового факела, затем движением вверх по периметру надо сбить пламенное горение, после чего в такой же последовательности тушить близко расположенные крепежные рамы.

Тушение пожаров в наклонных горных выработках

В выработках с восходящим проветриванием по мере развития пожара образуется высокая температура выше очага пожара, а при нисходящем проветривании возникает угроза опрокидывания вентиляционной струи под действием тепловой депрессии. При угле наклона выработки более 30° падающие горящие предметы создают опасность травмирования людей, работающих ниже очага пожара. Большая скорость вентиляционной струи в наклонных выработках способствует быстрому развитию пожаров и распространению огня как вверх, так и в смежные выработки промежуточных горизонтов (сбойки, просеки, печи и ходки). При возникновении пожаров в уклонах, бремсбергах и других наклонных выработках создается угроза заполнения продуктами горения значительной сети горных выработок и отравления работающих в них людей.

Вентиляционный режим при пожарах в наклонных выработках должен, прежде всего, обеспечить безопасный выход людей с аварийного и угрожаемых участков, а также исключить возможность самопроизвольного опрокидывания вентиляционной струи. Для этого производят реверсирование или закорачивание вентиляционной струи через расположенные выше или ниже очага выработки, а также обеспечивают устойчивость проветривания за счет увеличения подачи воздуха в наклонную выработку. "Нулевой" режим проветривания в этих условиях не допускается.

В выработках с восходящим проветриванием при пожарах обычно сохраняют существующее направление вентиляционной струи и уменьшают подачу воздуха установкой перемычки или закрытием противопожарных дверей ниже очага пожара.

При пожаре в наклонной выработке с нисходящим проветриванием должны быть приняты меры по предотвращению самопроизвольного опрокидывания вентиляционной струи под действием тепловой депрессии путем увеличения сопротивления параллельных вентиляционных ветвей, повышения депрессии и производительности вентилятора главного проветривания. Если воздух движется вниз по двум параллельным наклонным выработкам и между ними имеются сбойки, то в последних, в целях повышения устойчивости проветривания, должны быть возведены перемычки.

Если расчетным путем установлено, что опрокидывание вентиляционной струи предотвратить невозможно, необходимо в планах ликвидации аварий предусматривать для этого случая местное или общешахтное реверсирование вентиляционной струи в аварийной выработке.

Если угроза опрокидывания вентиляционной струи возникает в ходе тушения пожара, люди, работающие по его ликвидации, отводятся в безопасное место и принимаются меры по установлению устойчивого проветривания.

Тушение пожара в наклонной выработке с углом наклона более 20° независимо от направления движения воздушной струи осуществляется путем дистанционного воздействия на очаг пожара огнетушащими веществами (пена, инертные газы, порошки, разбрызгиваемая вода). При этом следует выбирать кратчайшие пути подхода к очагу пожара (из параллельных выработок, сбоек и т.п.).

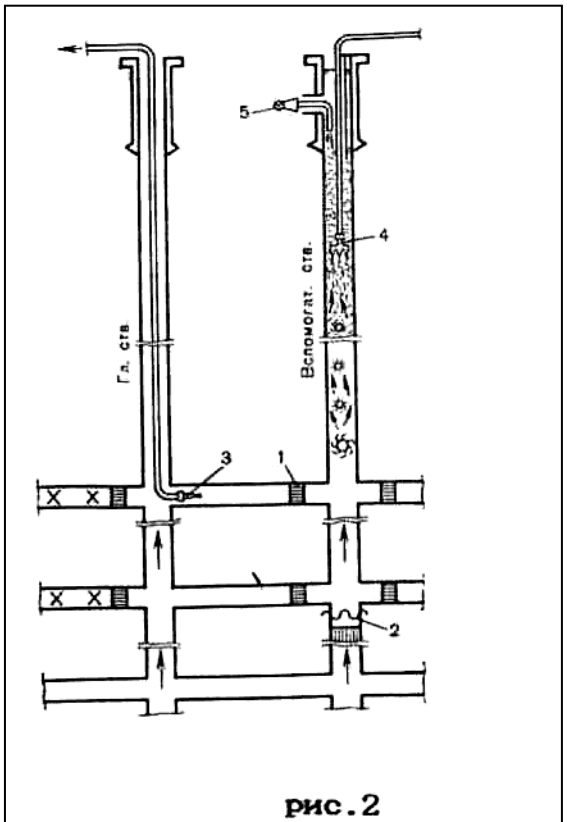

рис.2

Сема тушения пожара в наклонном стволе пеной: 1-перемычка для преграждения распространения пены; 2-брезентовая перемычка; 3-пожарный ствол; 4-водора-збрызгиватель; 5-пеногенератор

Тушение пожара в наклонной выработке непосредственным воздействием на очаг горения сверху допускается только при отсутствии опасности опрокидывания вентиляционной струи под действием тепловой депрессии.

При направлении отделения сверху в наклонную выработку запрещается закрывать противопожарные двери в аварийной выработке.

Тушение пожара в наклонной выработке непосредственным воздействием на очаг горения снизу допустимо при условии, если выработка проветривается снизу-вверх и отсутствует опасность травмирования горноспасателей в результате падения горящих предметов, обрушившихся пород и др. или принятия мер по его предотвращению.

При наличии в наклонной выработке канатной откатки принимаются меры по фиксации подъемных сосудов на верхней и нижней приемных площадках.

Тактика тушения пожаров в наклонных выработках определяется главным образом характером развития пожара и углом наклона выработки.

Наиболее эффективным и безопасным способом тушения пожаров в наклонных выработках следует считать заполнение их воздушно-механической пеной, подаваемой сверху-вниз независимо от направления вентиляционной струи. Пример такого метода тушения изображен на рисунке 2. При значительной скорости восходящего потока воздуха необходимо снизить ее до 2-3 м/с закорачиванием струи или возведением временных перемычек, которые позволяют не только сократить расход воздуха, но также исключить утечку пены вниз по уклону или в выработки промежуточных горизонтов.

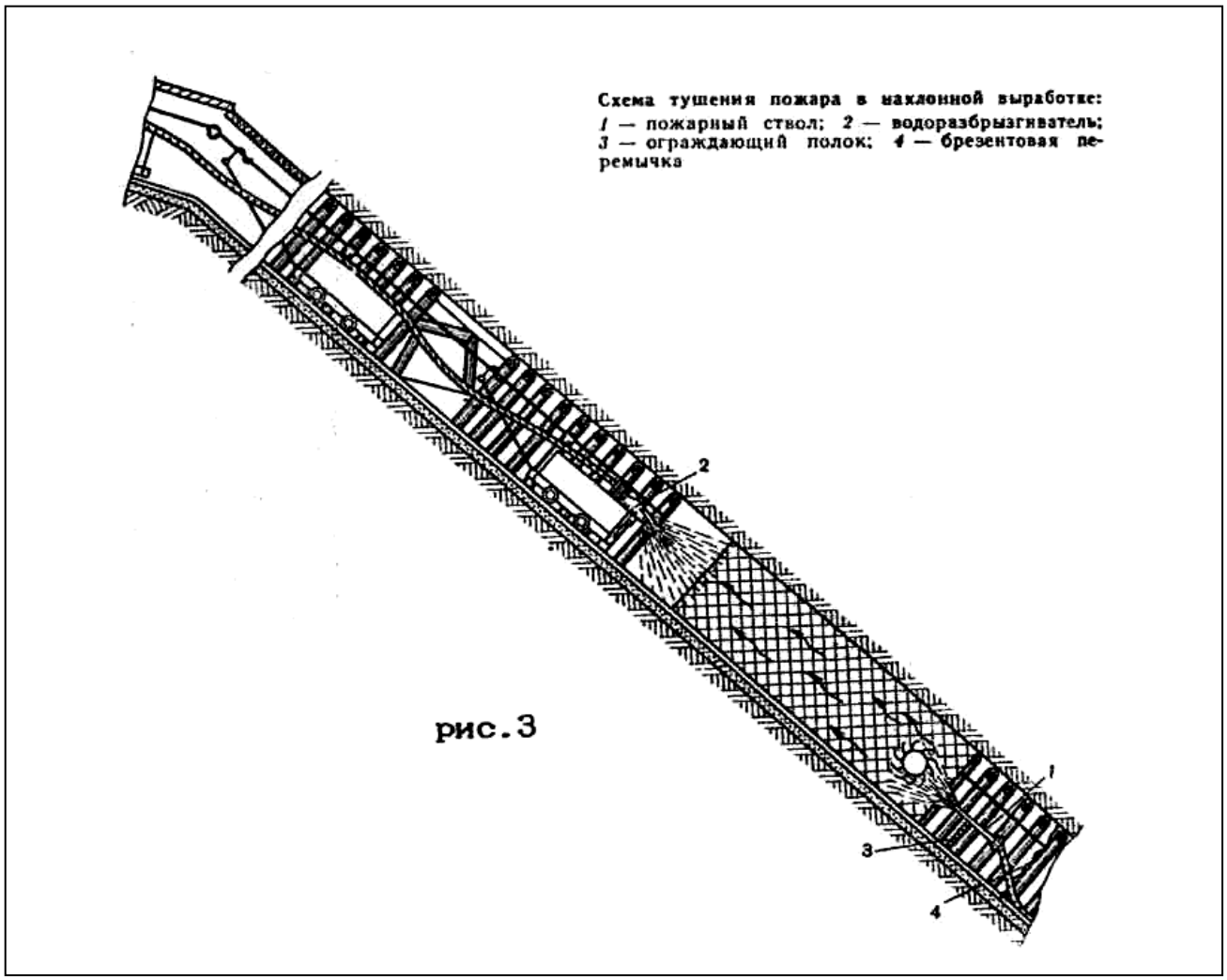

рис.3

Тушение пожаров в наклонных выработках часто осуществляется по схеме, изображенной на рисунке 3, при этом учитывается возможность сочетания дистанционного способа тушения или распространения пожара водой с непосредственным воздействием на очаг огнегасительными средствами.

Если пожар принял угрожающие размеры, а применяемые огнегасительные средства не оказывают эффективного воздействия, следует

принять меры поизоляции наклонной выработки или всего аварийного участка.

Тушение пожаров на ленточных конвейерах

При горении конвейерной ленты в первую очередь принимаются меры посокращению количества воздуха до минимально возможного по газовому фактору.

Независимо от размеров и характера пожара принимаются меры по локализации пожара (установка водяных завес, уборка горючих элементов крепи, разрыв ленты и т.п.) и доставке к месту пожара и введению в действие мощных средств пожаротушения (генераторы инертных газов, порошковые установки При тушении и локализации пожара в наклонной конвейерной выработке принимаются меры по предотвращению травмирования людей и распространения пожара вследствие обрыва и скатывания конвейерной ленты вниз.

С момента возникновения пожара в конвейерной выработке ответственный руководитель ликвидации аварии обязан принять меры по увеличению подачи воды к местам тушения очагов в целях компенсации ее расхода на работу установок автоматического пожаротушения.

Тушение пожаров в горизонтальныхвыработках и камерах

Пожары в горизонтальных выработках имеют свои особенности:

- при пожарах в штреках, квершлагах и других горизонтальных выработках прямое тушение очагов огнегасительными средствами, как правило, возможно лишь со стороны свежей струи воздуха;
- в случае выгорания в выработке крепи и наличия неустойчивых пород кровли могут происходить завалы, затрудняющие тушение пожара, и нарушение нормальных режимов проветривания аварийного участка, что приводит к накоплению горючих газов в пожарном участке до опасных концентраций;
- значительная протяженность штреков и большие скорости вентиляционного потока исключают возможность прямого тушения очагов пожара со стороны исходящей струи, если эти очаги находятся на больших расстояниях (сотни метров) от пересечения штреков с выработками, по которым идет свежий воздух;
- при пожаре в откаточном или вентиляционном штреках создается угроза распространения огня в лаву, а также в выработанное пространство через печи, скаты, гезенки;
- в случае возникновения пожара на вентиляционном штреке активное его тушение со стороны свежей струи воздуха затрудняется из-за сложности доставки пожаротушащих средств через лаву, а со стороны исходящей струи – из- за высокой температуры и сильной задымленности.

При тушении пожаров в штреках, квершлагах и других горизонтальных выработках, расположенных на общей поступающей вентиляционной струе крыла или шахты, а также в выработках добычных участков установленный

вентиляционный режим должен способствовать затуханию пожара и позволять эффективно вести работы по локализации пожара с обеих сторон. Чтобы подойти к очагу пожара со стороны исходящей струи для его локализации водяной завесой или возведения изолирующей перемычки, применяют местное реверсирование вентиляционной струи на участке. После выполнения работ на исходящей из пожара струе восстанавливается нормальное проветривание.

Тушение пожаров в горизонтальных выработках осуществляется со стороны поступающей струи путем непосредственного или дистанционного воздействия на очаг огнегасительными средствами. Для предотвращения распространения огня по выработкам на его пути необходимо устанавливать водяные завесы, сооружать огнепреградительные перемычки или по возможности создавать противопожарные разрывы, а также маневрировать вентиляционной струей.

Когда потушить пожар в горизонтальной выработке со стороны свежей струи воздуха невозможно, тушение необходимо производить с противоположной стороны, предварительно реверсировав вентиляционную струю.

Реверсирование вентиляционной струи должно осуществляться после вывода людей и принятия мер по предупреждению распространения пожара в выработке, по которой после реверсирования будут выходить продукты горения.

При пожаре в выработках околоствольного двора с поступающей в шахту струей воздуха необходимо произвести реверсирование или закорачивание вентиляционной струи, чтобы не допустить распространения продуктов горения на рабочие участки. При пожаре в выработках околоствольного двора на исходящей струе воздуха сохраняется нормальное направление вентиляционной струи с уменьшением расхода воздуха, поступающего к очагу пожара.

Пожары могут распространяться не только по выработке, в которых они возникли, но и проникать в погашенные выработки, в закрепное пространство и другие труднодоступные места. Для предотвращения этого устанавливаются водяные завесы и принимаются другие меры.

При пожарах в выработках и камерах околоствольного двора во избежание распространения огня по шахте необходимо закрыть противопожарные двери околоствольного двора. Однако если закрытие дверей приведет к нарушению вентиляционного режима, установленного планом ликвидации аварий, закрывать их категорически запрещается.

При отсутствии возможности непосредственного тушения пожара его тушат дистанционно порошково-пенными и другими средствами, используя для этого передвижные огнетушители УП-250,УП-500 и установки "Вихрь", ППУ и др.

Применение установки "Вихрь" в выработках, проветриваемых за счет общешахтной депрессии, наиболее эффективно при расходе воздуха в них до 600 метров кубических в минуту и скорости вентиляционной струи от 1,5 до

2 м/с. Расход порошка должен быть не менее 2,5 кг/с. Эффективность действия установки "Вихрь" при подаче огнетушащего порошка П-2АП в спутный вентиляционный поток зависит от сечения выработки и скорости проходящего по ней воздуха и не превышает 50-60 м.

Тактика тушения пожара при использовании установки ППУ следующая. Первоначально огнетушащим порошком дистанционно гасится пламя, затем тушение оставшихся очагов и охлаждение выработки производится воздушно-механической пеной. При этом тонкодисперсный порошок подают в течение 15-20 минут с расходом не менее 4-5 кг/с, а воздушно-механическую пену - до окончания охлаждения выработки (расход пены 8-10 кубов в сек.).

При тушении пожара, распространившегося в закрепное пространство, в обрушенные породы и другие труднодоступные места, следует использовать пеногенераторы эжекционные типа ПЭК, устройство УЛЭП-2 или устройство УИП.

При тушении пожаров в ***камерах***в зависимости от их назначения руководитель горноспасательных работ и командиры исполнители заданий обязаны предусмотреть проведение следующих мероприятий:

- со складов взрывчатых материалов вынести ВМ, в первую очередь детонаторы. Если это сделать невозможно по каким-либо причинам, то необходимо закрыть противопожарные двери склада и удалиться в безопасное место;
- в лебедочных камерах для предупреждения обрыва канатов в уклонах и бремсбергах от нагрева закрепить грузовую и порожняковую ветви ниже очага пожара;
- в депо аккумуляторных электровозов для предупреждения взрыва водорода прекратить зарядку аккумуляторов, усилить вентиляцию или изменить ее направление и своевременно удалить батареи из камеры.

При тушении ВВ следует применять распыленную воду, пенные и углекислотные огнетушители. Применение песка и кошмы запрещается.

ушить горящие элементы электровозных батарей необходимо в защитных очках на случай разбрызгивания электролита. Тушение батареи производится огнетушащими порошками, песком, инертной пылью.

Горящие жидкости тушат огнетушащим порошком, пеной, песком, инертной пылью или распыленной водой.

Тушение горящих кабелей, электродвигателей, пускателей и другого электрооборудования осуществляется после отключения электроэнергии. Тушение оборудования, находящегося под напряжением, допускается только огнетушащими порошками, песком или инертными газами.

Тушение пожаров в надшахтных зданияхи вертикальных выработках

К наиболее значительным осложнениям могут привести пожары ***в надшахтных зданиях*** воздухоподающих стволов, так как продукты горения в таких случаях с поступающей в шахту вентиляционной струей разносятся по выработкам, угрожая людям отравлением.

Первоочередными мероприятиями при возникновении пожара в надшахтном здании воздухоподающего ствола являются: реверсирование вентиляционной струи по всей шахте, перекрытие устья ствола противопожарными лядами для предупреждения распространения в шахту огня и продуктов горения, а также быстрое сосредоточение и ввод в действие сил и средств для ликвидации пожара. Если по ходу тушения требуется его локализация, то необходимо удалить из помещения все горючие материалы, а также закрыть и уплотнить все имеющиеся двери и окна в горящем помещении, чтобы предотвратить поступление воздуха к очагу пожара.

Тушение пожара в отдельных изолированных помещениях при отсутствии безопасного подхода может быть произведено эффективно с помощью воздушно-механической пены средней кратности, подаваемой пеногенераторами. Для предупреждения образования пылевоздушных взрывчатых смесей нельзя открывать на длительное время двери и окна, а также подавать компактные струи воды из пожарных стволов в места скопления пыли. При тушении пожара в сильно запыленном помещении необходимо смыть и увлажнить осевшую пыль распыленной струей воды.

При пожаре в ***здании вентиляторной установки*** возникает угроза выхода из строя вентилятора, что может привести к изменению режима проветривания шахты. Кроме того, появляется возможность проникновения продуктов горения в шахту при нормальной работе других вентиляторов. При пожаре в вентиляционных каналах возможно распространение огня в смежные горные выработки (стволы, шурфы, вентиляционные сбойки и др.).

Первоочередными мероприятиями по спасению находящихся в шахте людей и локализации пожара в этих условиях являются перевод на реверсивную работу других вентиляторов, закрытие шибера, изолирующего вентиляционный канал от здания вентилятора, перекрытие ляд или противопожарных дверей в устье стволов и шурфов и быстрейшее тушение пожара.

Запрещаются остановка аварийного вентилятора и вскрытие вентиляционного канала, шейки ствола или шурфа до установления устойчивого вентиляционного режима,исключающего попадание продуктов горения в шахту. Необходимо принять меры по предупреждению распространения огня в смежные выработки. Для тушения пожара применяются вода, пенные и порошковые огнетушители и установки, воздушно-механическая пена средней кратности и др.

В процессе тушения пожара принимаются меры по защите электродвигателя вентилятора, контрольной, измерительной и пусковой аппаратуры и оборудования. В вентиляционном канале для локализации пожара со стороны ствола, шурфа или сбойки устанавливают водоразбрызгиватели, удаляют горящие материалы и возводят временные и постоянные изоляционные и противопожарные перемычки. Подачу воздушно-механической пены производят при остановленном вентиляторе через устье канала вентилятора с предварительным перекрытием канала со

стороны шурфа, ствола или вентиляционной сбойки брезентовой или дощатой перемычкой.

При пожарах в ***вертикальных стволах*** с поступающей вентиляционной струей первоочередным и важным мероприятием, обеспечивающим спасение находящихся в шахте людей, является быстрейшее реверсирование вентиляционной струи, а при невозможности реверсирования - закрытие пожарных ляд в устье ствола, пожарных и вентиляционных дверей в околоствольном дворе, остановка вентилятора или закорачивание вентиляц следует учитывать направле образующуюся при пожаре. I воздуха направление вентиля

Независимо от направ очагов пожаров в вертикалы или из выработок вышележа струю воды или воздушно- околоствольных выработках принимают меры по тушени

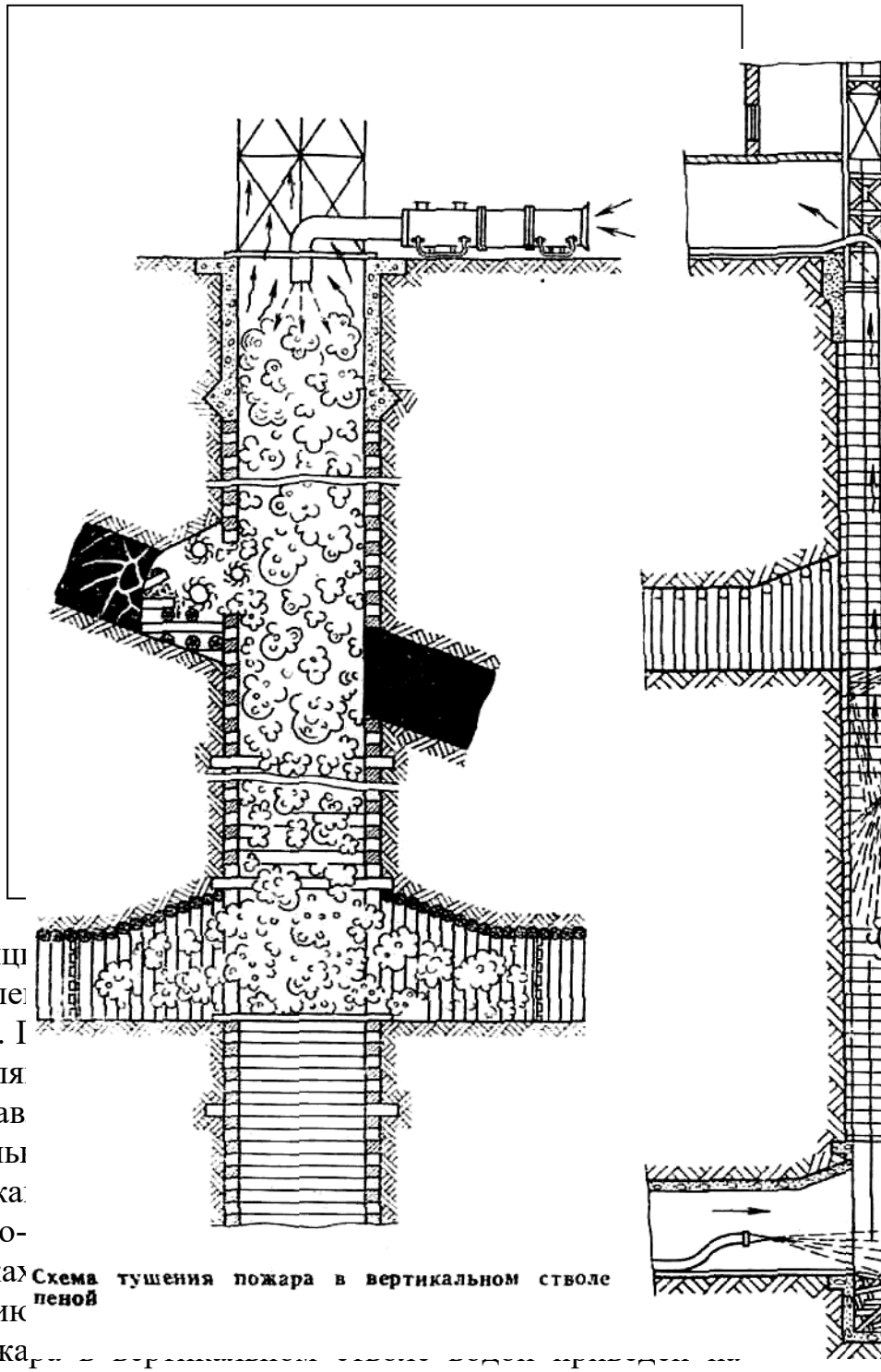

Схема тушения пожара в вертикальном стволе пеной

Пример тушения пожа рисунке 5.

Наиболее простым, безопасным и эффективным средством дистанционного тушения пожаров в вертикальных выработках является воздушно-механическая пена, помощью которой можно быстро заполнить объем ствола (рис.4). Свободно проникая за крепь, в трещины и щели, пена хорошо смачивает и охлаждает горящую крепь и раскаленные боковые породы. Пену в ствол следует подавать высокопроизводительными установками с максимальной интенсивностью для быстрейшего заполнения объема горящей части ствола. После этого поддерживается столб пены в течение 5-6 часов до полного исчезновения признаков горения.

В вертикальных и крутых выработках при пожарах за счет тепловой депрессии обычно устанавливается восходящий поток пожарных газов. При его скорости более 2 м/с пена высокой кратности не может перемещаться вниз под действием собственной массы, поэтому перед подачей необходимо снизить скорость восходящего потока до 1,0-1,5 м/с путем перекрытия выработки полком или временной перемычкой. Пена средней кратности, имеющая большую плотность, может перемещаться под действием собственной массы сверху вниз при скорости восходящего потока воздуха 2-2,5 м/с. Если горящая выработка заполнена пеной, но ее разрушение происходит медленно, снижается пожаротушащий и охлаждающий эффект. В этом случае следует уменьшить содержание пенообразователя в водном растворе до 1,5-3%, чтобы снизилась устойчивость пены. Быстрое разрушение пены ускорит охлаждение очага пожара и стенок выработки.

Посылка отделений ВГСЧ в вертикальные выработки для тушения пожаров запрещается, за исключением случаев, когда есть полная уверенность в безопасности этих работ для исполнителей.

При пожаре в надшахтном здании ствола, находящегося в проходке, когда подходы к застигнутым аварией людям отрезаны пожаром, все силы ВГСЧ и пожарной команды должны быть направлены на тушение пожара для быстрейшего проникновения к людям.

При пожарах в надшахтных зданиях, стволах и других вертикальных выработках должны быть осуществлены меры, предотвращающие обрыв канатов и подъемных сосудов.

При пожарах в копрах башенного типа первое отделение направляется в помещение копра для вывода людей, а второе - на тушение пожара.

Тушение пожаров воколоствольных выработках

Пожары в околоствольных выработках с деятельной вентиляционной струей отличаются быстрым развитием. В результате возникает угроза распространения зоны горения к стволу, складу взрывчатых материалов, электроподстанциям, насосным и другим машинным камерам, выход из строя которых может привести к осложнению аварии. Кроме того, создается угроза распространения продуктов горения по всем выработкам шахты и отравления ими людей. Вместе с тем имеющаяся в околоствольных дворах разветвленная сеть выработок обеспечивает возможность подхода к очагу пожара с нескольких сторон, а наличие достаточного запаса воды в пожарных трубопроводах и водосборниках позволяет эффективно тушить пожар.

Первоочередным мероприятием при пожаре в околоствольных выработках с входящей вентиляционной струей, направленным на спасение находящихся в шахте людей, является реверсирование вентиляционной струи. Остановку главного вентилятора можно допускать только при устойчивом совпадении естественной тяги воздуха с исходящей струей.

При пожарах в околоствольных выработках с исходящей струей воздуха, как правило, сохраняется ее нормальное направление с уменьшением подачи воздуха.

Тушат пожар в этих выработках активным способом, охлаждая очаги пожара водой со стороны поступающей струи воздуха с одновременной установкой водяных завес на всех путях возможного распространения огня. Первоочередные усилия направляются на защиту основных объектов (ствола, электроподстанции, насосной, склада ВМ и др.), а также на предупреждение проникновения огня за бетонную крепь.

Если пожар проник за бетонную крепь, то в ней пробивают отверстия, через которые при помощи поворотных пожарных стволов и водоструйных пик подают в закрепное пространство воду или воздушно-механическую пену под давлением и тушат пожар. Следует иметь в виду, что вскрытие бетонной крепи, особенно в нескольких местах, способствует поступлению воздуха к очагам, что содействует активизации горения.

Тушение пожаров в лавах

При пожарах в лавах имеются следующие особенности:

- в лавах на пластах с углом падения более 30° подход к очагу пожара снизу, как правило, невозможен из-за угрозы травмирования людей падающими горящими предметами и обрушившейся породой;
- тушение пожаров в лавах на тонких пластах мощностью менее 0,6 м трудно осуществимо, а иногда и невозможно ввиду отсутствия необходимого подхода
- к очагу в респираторах;
- в лавах с высокой газообильностью в случае нарушения проветривания возможны вспышки и взрывы метано-воздушной смеси, что значительно осложняет ход ведения горноспасательных работ;
- выгорание крепи в лаве при наличии слабых пород кровли приводит к обрушению, что затрудняет тушение пожара и содействует его распространению в выработанном пространстве.

При тушении пожаров в лавах применяется, как правило, нормальный вентиляционный режим. Тушение пожара в лавах с углом падения до 30° обычно производится снизу вверх, воздействием на очаги огнегасящим порошком из установки "Вихрь" и компактными струями воды из пожарных стволов. Одновременно с этим для предотвращения выхода огня на вентиляционный штрек на сопряжении его с лавой или вблизи нее (5-15 м) устанавливают водяную завесу.

Если угол падения пласта более 30° тушение возникшего в лаве пожара следует производить со стороны вентиляционного штрека с применением пожаротушащих средств дистанционного воздействия (воздушно-механическая пена средней кратности и др.) Вода при этом может подаваться через устанавливаемые вверху лавы водоразбрызгиватели.

В случае если пожар осложнился завалом без нарушения режима проветривания аварийного участка, следует приступить к проведению обходных выработок по целику или обрушенным породам для окружения очага пожара и предупреждения его распространения в выработанное пространство. При наличии в лаве взрывоопасной угольной пыли перед

началом тушения развившегося пожара необходимо обеспечить тщательную обработку огнегасящим порошком лавы и прилегающих выработок.

Во всех случаях тушения пожаров активным способом для предотвращения ожогов и теплового травмирования респираторщиков в результате парообразования запрещается:

- подача воды в очаг, когда на исходящей из очага пожара струе воздуха выполняется разведка или другие работы;
- подача водяной струи в центр очага горения при непосредственном тушении пожаров в тупиковых забоях, камерах и других слабо проветриваемых выработках.

Допускается подача воды в очаг пожара из водоразбрызгивателей, стволов или пожарных пик, установленных стационарно при условии отсутствия людей вблизи очага и на исходящей струе воздуха.

Для предотвращения обильного парообразования и возможного при этом взрыва водорода струю воды следует направлять не в центр очага, а по периферии для постепенного снижения температуры очага пожара.

Выемка пожарных очагов

К выемке пожарных очагов обычно прибегают при тушении подземных пожаров, возникающих от самовозгорания угля в выработанном пространстве, в надштрековых целиках угля и в других труднодоступных местах на тонких пологих и крутых пластах.

Такой пожар, как правило, обнаруживается по появлению продуктов горения в рудничной атмосфере горных выработок, а предполагаемое место его возникновения определяется проведением специальной газовой съемки, т.е. последовательным набором и анализом проб воздуха в наиболее характерных точках выработок по специально разработанному плану. После того как наиболее вероятная зона пожара установлена, проводят серию скважин или горных выработок, а затем такими же выработками оконтуривают зону пожара, а горящий уголь и породу охлаждают водой и выгружают в вагонетки или размещают в свободных местах.

На пластах средней мощности, когда в зоне пожара угольный пласт и боковые породы сильно нарушены, успешное тушение пожара может быть достигнуто подачей воды с помощью водоструйных пик, забиваемых в обрушенную породу. Количество забиваемых пик определяется размером очага пожара и зависит от наличия воды, подаваемой к месту пожара.

При выпуске горящие массы в шахтных вагонетках тщательно охлаждаются водой, а их выпуск по возможности регулируют так, чтобы не допустить воспламенение деревянных элементов крепи. Работающие по тушению таких пожаров должны находиться со стороны запасного выхода из выработки со свежей струей воздуха, чтобы не оказаться отрезанными при внезапном просыпании больших масс горящего угля и породы или внезапном обрушении кровли.

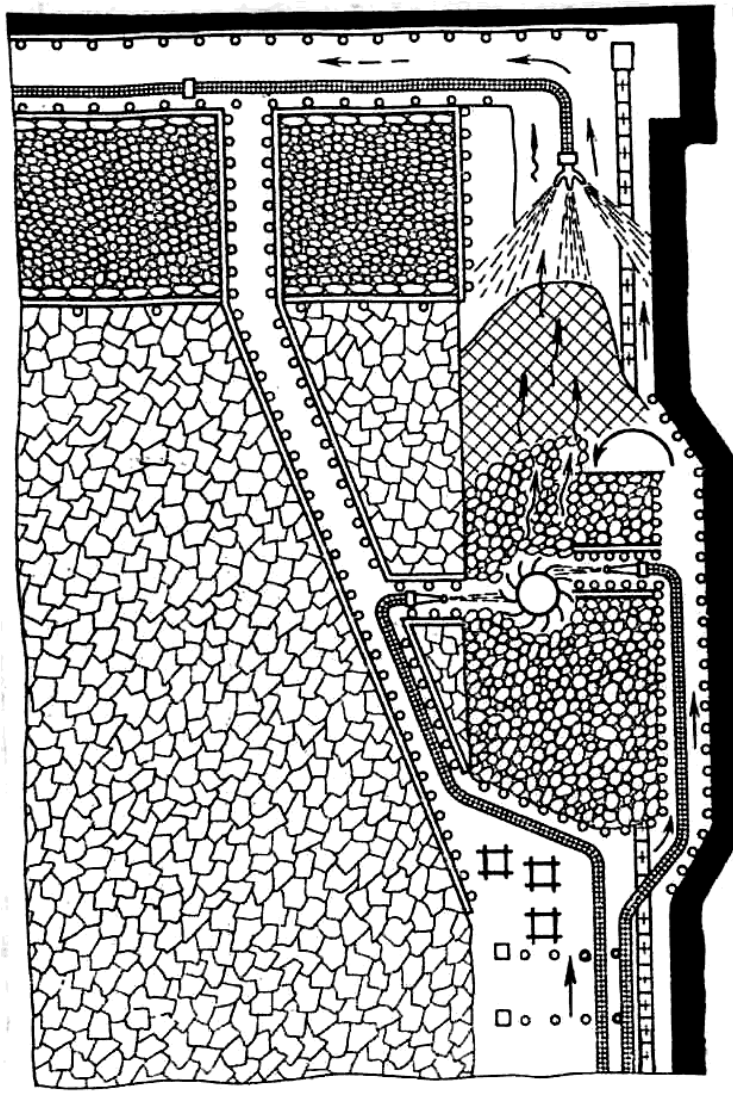

Рис.6

Нельзя заходить в тупиковую часть таких выработок без твердой уверенности в невозможности прогорания крепи сверху и внезапного обрушения пород.

На рисунке 6 приведена характерная схема тушения пожара активным способом выемки горящих масс в очистном забое пологого пласта. В этих условиях пожары обычно тушат со стороны поступающей вентиляционной струи. Чтобы огонь не распространился вверх по лаве и не вышел на вентиляционный штрек, устанавливают водяную завесу выше очага пожара или на сопряжении лавы с указанным штреком. Для этого реверсируют вентиляционную струю.

Если возникший в лаве пожар осложнился завалом, то принимают меры к предотвращению распространения горения в выработанное пространство. Для оконтуривания пожара в таких случаях от нижней границы завала через выработанное пространство на вентиляционный штрек проводят диагональную печь, а вдоль забоя лавы - присечку по углю до верхней границы завала. После этого приступают к проведению выработок по завалу по направлению к очагу пожара для его ликвидации.

При пожарах в очистных забоях обычно породу от проведения выработок не выгружают, а раскладывают в свободных местах лавы.

Во всех случаях ведения работ по активному тушению пожара возникает необходимость в прокладке рукавных линий для подачи огнетушащих веществ к очагу горения. При этом необходимо соблюдать основные ***правила прокладки рукавных линий.***

К месту пожара выкидные рукава доставляются уложенными в двойные скатки. Рукав складывается вдвое и туго скатывается, начиная с

места сгиба по направлению к гайкам. Прокладка рукавной линии осуществляется с руки и ведется обычно от насоса (источника водоснабжения) в сторону очага пожара. Порядок действия личного состава отделения при этом определен "Наставлением по тактико-технической подготовке рядового и командного состава ВГСЧ".

Если выкидная линия огибает остро выступающие предметы, под рукав следует подкладывать специальные седла для создания плавных переходов.

При наличии в выработке рельсовых путей и необходимости перехода через них рукавную линию следует прокладывать, продев один из рукавов под рельсы между шпалами. Во избежание повреждения линии ее необходимо подвешивать выше габарита подвижного состава.

При прокладке рукавной линии необходимо не допускать перекручивания или перегибов ее. За этим необходимо следить постоянно, просматривая линию во время подачи воды.

При наличии тройников их следует устанавливать как можно ближе к очагу пожара. Для прокладки главной магистрали нужно пользоваться рукавами большого диаметра и более прочными по сравнению с ответвлениями.

По возможности необходимо избегать пересечения выкидных линий, чтобы не создавать излишних трудностей при маневрировании с ними. В случае одновременного применения новых и старых рукавов первые из них располагаются непосредственно у насоса, так как они лучше выдержат первоначальное, болеевысокое давление.

При прокладке рукавной линии по крутым и вертикальным выработкам ее необходимо укреплять проволокой за полугайки к крепи.

Подавать воду в проложенную рукавную линию необходимо плавно до полного заполнения водой. Во время подачи воды линейному (обычно респираторщик N 2) постоянно следить за поступлением воды и исправностью рукавной линии и при ее повреждении устранять, используя приспособления сумки линейного.

После применения пожарные рукава должны быть вычищены и хорошо просушены.

При возникновении пожара в шахте, особенно экзогенного, в горных выработках, примыкающих к очагу пожара, нарушается тепловой режим. Значительные его нарушения происходят при пожарах в наклонной или вертикальной выработке. В этом случае появляется дополнительная тяга - ***тепловая депрессия.*** Она в зависимости от места возникновения пожара и его развития может достигнуть значительных размеров.

В связи с тем, что тепловая депрессия постоянно направлена вверх по восстанию выработки, она не всегда совпадает с депрессией вентилятора главного проветривания.

Опрокидывание воздушной струи в пожарной выработке с нисходящим проветриванием может произойти под действием тепловой депрессии, когда ее значение превысит критическое. Критической называется депрессия, создаваемая вентилятором главного проветривания в аварийной выработке в

момент прекращения поступления в нее воздуха из-за противодействия тепловой депрессии.

При пожаре в выработке с восходящим движением воздуха под действием тепловой депрессии может опрокинуться вентиляционная струя в параллельной выработке.

Опрокидывание вентиляционной струи под действием тепловой депрессии не произойдет, если критическая депрессия будет больше тепловой.

Величина тепловой депрессии рассчитывается различными способами.

Критическая депрессия для каждой наклонной выработки с нисходящим проветриванием должна определяться заблаговременно при составлении плана ликвидации аварии. Ее можно определить опытным путем или моделированием.

Сравнивая величины тепловых и критических депрессий для каждой наклонной выработки, можно сделать вывод об устойчивости проветривания или возможности опрокидывания вентиляционной струи при пожарах в этих выработках и предусмотреть в плане ликвидации аварий соответствующие меры и режимы проветривания.

Основными способами предотвращения самопроизвольного опрокидывания вентиляционной струи под действием тепловой депрессии являются увеличение сопротивления параллельных вентиляционных ветвей, повышение депрессии и производительности вентилятора главного проветривания.

Тушение пожаров способомизоляции пожарных участков

Если возникший пожар невозможно потушить активным способом путем непосредственного или дистанционного воздействия на очаг огнетушащими веществами (скорость распространения горения превышает скорость тушения имеющимися средствами) или очаг пожара недоступен и возможно взрывоопасное скопление метана и попадание его к очагам горения, пожар необходимо изолировать.

Изоляция пожарных участков, проветриваемых за счет общешахтной депрессии, заключается в сооружении перемычек во всех примыкающих к нему выработках. Способ тушения пожаров изоляцией следует считать эффективным, если в изолированном пространстве в районе горения будет достигнуто содержание кислорода воздуха, при котором прекращается горение горючих материалов (для угля 2%).

Тип и конструкция изоляционных сооружений определяются оперативным планом ликвидации аварии.

Изоляционные сооружения

Шахтные перемычки классифицируются: по сроку службы - на временные и постоянные; по материалу, из которого они изготовлены - на парусные, надувные, глинобитные, чураковые, кирпичные, бетонитовые, брусчатые, бетонные, пенопластовые и др.; по назначению - на изоляционные, пульпоупорные, водоупорные, фильтрующие,

вентиляционные, взрывоустойчивые; по конструкции – на глухие, с лазами (проемами), врубовые, безврубовые, с "рубашками", усиленные контрфорсами.

Временные перемычки (парусные, дощатые, надувные) применяют для сокращения поступления воздуха на пожарный участок с целью снижения интенсивности горения.

В качестве ***парусной*** перемычки может быть использована любая ткань или синтетическая пленка, обладающая достаточной воздухонепроницаемостью и механической прочностью. Такие перемычки имеются в арсенале ВГСЧ и берутся отделениями на ликвидацию пожаров.

Для навески парусной перемычки в выработке выбирается рама деревянной крепи, наиболее плотно прилегающая к боковым породам. В выработках, закрепленных бетоном, железобетонной или другой монолитной крепью, для возведения парусной перемычки возводится рама деревянной крепи. В выработке, закрепленной металлической крепью, парусная перемычка закрепляется с помощью деревянных клиньев, забиваемых между рамой и затяжкой.

Тема 5. Средства индивидуальной защиты горноспасателей.

Респираторы изолирующие регенеративные

Респираторы изолирующие регенеративные со сжатым кислородом предназначены для индивидуальной защиты органов дыхания человека от воздействия непригодной для дыхания атмосферы при выполнении горноспасательных и технических работ в угольных шахтах, в т. ч. опасных по газу метану и пыли, рудниках и карьерах.

Для этих целей в основном используются респираторы Р-30 4-х часового строка защитного действия, являющиеся рабочими, и респираторы Р-34 2-х часового защитного срока действия, являющиеся вспомогательными. В спасательных частях находят применение и иные модели респираторов отечественного и зарубежного производства (Р-30М, Р-30Е и др.).



*Рис 1.***Респиратор Р-30** (рабочий)



Рис.2. **Респиратор Р-34** (вспомогательный)

Респираторы Р-30 и Р-34 (рис. 1 и рис. 1) не имеют принципиальных конструктивных отличий в большинстве узлов (блок кислородораспределительный, система шланговая, клапан избыточный, капилляр с манометром, вентиль баллона и ряд других), отличия заключаются только в объеме патрона ХП-И и кислородного баллона, поэтому в настоящем разделе они рассматриваются совместно.

Респираторы Р-30 и Р-34 обеспечивают надежную изоляцию органов дыхания человека в атмосфере, содержащей в отдельности или в сочетаниях следующие газы CO – до 10 %; SO2 – до 2%; H2S – до 1 %; NO2 - до 1 %; CO2 – до 40 %; CH4 – до 100 %; O2 от 0 до 21 %; N2 – до 100 %; а также угольную (породную) пыль – до 10 г/м3. За условный эквивалент максимальной концентрации сочетания вредных газов, при которой допускается работа в респираторе, принято содержание CO, равное 10 %.

Таблица 1. Технические характеристики респираторов Р-30 и Р-34

Показатели	Значения	
	Р-30	Р-34
Гарантированное время защитного действия при работе средней тяжести, температуре окружающей среды (25±1) °С и атмосферном давлении (100±2) кПа (750±15 мм рт.ст.), ч, не менее	4	2
Давление в баллоне, МПа (кгс/см^2)	20(200)	20(200)
Запас кислорода, л, не менее	400	200
Масса поглотителя химического известкового (ХП-И), кг, не менее	2	1,6
Подача кислорода в систему респиратора, л/мин: - постоянная - легочно-автоматическая при давлении в баллоне от 20 до 2МПа (от 200 до 20 кгс/см^2), не менее	 1,4±01 70	 1,4±01 70
- аварийным клапаном (байпасом) при давлении в баллоне от 20 до 3 МПа (от 200 до 30 кгс/см^2),не менее	60-150	60-150
Вакуумметрическое давление, при котором открывается клапан легочного автомата при отсосе из системы респиратора 10 л/мин.	200±100 (20±10)	200±100 (20±10)
Избыточное давление, при котором открывается избыточный клапан, Па (мм вод.ст.)	200±100 (20±10)	200±100 (20±10)
Полезная вместимость дыхательного мешка, л, не менее	5 (4,5)	5 (4,5)
Габаритные размеры, мм:	450х375х165	460х340х140
Масса респиратора в снаряженном виде без охлаждающего элемента, лицевых частей и крышки холодильника, кг	11,6	9,0

Защитные свойства регенеративного респиратора основаны на восстановлении (регенерации) газового состава воздуха для обеспечения нормального дыхания человека.

Процесс регенерации состоит из двух фаз: очистка выдыхаемого воздуха от углекислого газа (оксида углерода) посредством химического поглотителя известкового (ХП-И) и добавления к нему недостающего кислорода из баллона респиратора. В респираторах Р-30 и Р-34 применена круговая схема циркуляции воздуха.

Схема действия респираторов Р-30 (Р-34) и их устройство представлены на рис. 3.

Респиратор Р-34 может быть укомплектован приставкой для проведения искусственной вентиляции легких пострадавшему, включенному в респиратор, в том числе и в непригодной для дыхания атмосфере.

В респираторе Р-34 может применяться шлем-маска.

Техническое обслуживание

Виды и периодичность проверки респиратора

Проверку респираторов выполняют:

- при постановке на боевой расчет;
- во время эксплуатации: после каждой его разборки для переснаряжения; после годовой ревизии;
- после ремонта или замены составных частей;
- в случаях, когда время хранения в состоянии ожидания применения превышает установленный период (более одного месяца).

Примечание: к респираторам, находящимся в ожидании применения,

относятся резервные респираторы и респираторы оперативного состава, находящегося в отпусках, командировках или отсутствующего по болезни.

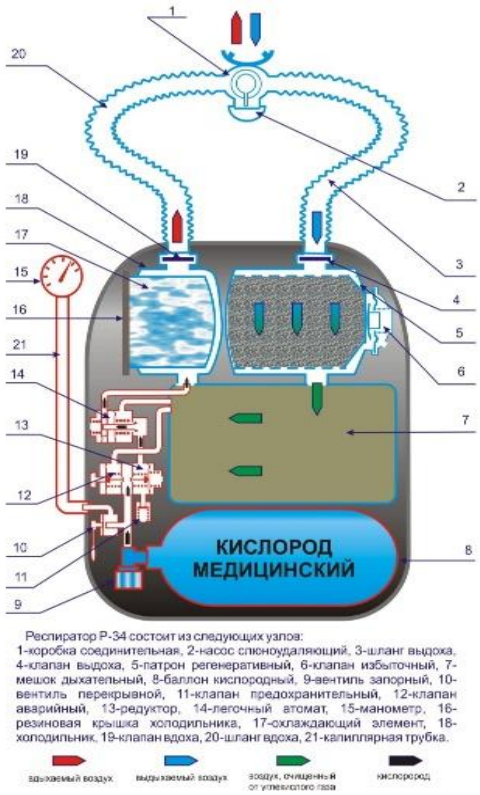

Рис. 3. **Схема респиратора Р-34**

Проверка респираторов в сборе включает:

- внешний осмотр;
- проверку с помощью контрольного прибора УКП-5 или индикаторе ИР;
- субъективную (беглую).

При внешнем осмотре проверяют целостность гофрированных шлангов, дыхательного мешка, состояние патрубков клапанных и мундштучной коробки, исправность носового зажима, головного гарнитура, противодымных очков, защитного чехла загубника. Проверяют надежность крепления баллона, холодильника, патрона, исправность замков корпуса и т. д.

При постановке на боевой расчет нового изделия проверяют его комплектность и наличие документации, а также наличие пломб, клейм и т. д.

Перед проверкой на контрольном приборе (индикаторе) необходимо провести проверку герметичности кислородоподающей системы (баллона с вентилем, кислородораспределительного блока, капилляра с манометром) с помощью тлеющего фитилька или нанесения мыльной эмульсии на места согласно руководству по эксплуатации (или погружением в чистую воду) при открытом вентиле баллона.

Основные показатели, определяющие исправность и работоспособность респиратора проверяются на соответствие нормам

технической документации с помощью контрольного прибора (индикатора).

С помощью приборов осуществляют проверку следующих эксплуатационных показателей:

- герметичность воздуховодной системы респиратора при давлении и разрежении;
- постоянная подача кислорода;
- давление, при котором открывается избыточный клапан;
- разрежение, при котором открывается легочный автомат;
- работоспособность насоса слюноотсасывателя;
- подача кислорода легочным автоматом;
- подача кислорода аварийным клапаном (байпасом);
- давление открытия предохранительного клапана.

Все виды проверок на контрольных приборах проводят в соответствии с техническим описанием и инструкцией по эксплуатации конкретного типа респиратора и прибора.

Субъективной проверке без приборов подвергается герметичность дыхательных клапанов и подача кислорода легочным автоматом и байпасом. Кроме того, проверяют герметичность кислородоподающей системы, исправность перекрывного вентиля магистрали манометра, давление кислорода в баллоне по манометру и исправность всех составных частей респиратора.

Разновидностью субъективной проверки является беглая проверка респиратора перед спуском в шахту и заходом отделения в загазованную атмосферу. При этом проверяется герметичность респиратора, работа легочного автомата, аварийного и избыточного клапанов, запас кислорода, исправность сигнального устройства, наличие вспомогательных принадлежностей.

Проверка респираторов (Р-30, Р-34) с помощью контрольного прибора УКП-5

Контрольный прибор подготавливается к проверке в соответствии с инструкцией по его эксплуатации. Затем загубник или маску респиратора присоединяют к контрольному прибору, как указано на рис. 1.5.

Для проверки герметичности системы респиратора при избыточном давлении выключают избыточный клапан с помощью приспособления, предотвращающего его срабатывание. Устанавливают в приборе рычаг КЛАПАН в положение ОТКР., маховичок КР – в положение МАНОМЕТР, а маховичок КЭ – в положение НАГНЕТ. Маховичок ПОТОК должен быть повернут в сторону МЕНЬШЕ до упора, а верхний штуцер манометра-реометра открыт. Вентиль кислородного баллона прибора открывают и, плавно вращая маховичок ПОТОК в сторону БОЛЬШЕ, создают в системе респиратора давление, равное 800 Па (80 мм вод. ст.). После этого быстро переводят рычаг КЛАПАН в положение ЗАКР. Маховичок ПОТОК поворачивают в сторону МЕНЬШЕ до упора.

Если давление в системе респиратора оказалось больше заданного, его уменьшают до необходимого значения с помощью клапана СБРОС. При

установившемся в системе респиратора давлении включают секундомер и наблюдают за уровнем жидкости в трубке манометра-реометра. Давление за одну минуту не должно снизиться больше, чем на 50 Па (5 мм вод. ст.).

Подачу кислорода редуктором и герметичность кислородоподающей системы проверяют следующим образом. Сохраняя прежнее положение органов управления на панели контрольного прибора и не снимая приспособления, предотвращающего срабатывание избыточного клапана, переводят маховичок КР прибора в положение РЕОМЕТР и открывают вентиль баллона в проверяемом респираторе (проверку подачи кислорода устройствами респиратора необходимо проводить при полностью открытом вентиле кислородного баллона).

Время, в течение которого в трубке манометра-реометра устанавливается мениск жидкости, используют для проверки герметичности всех соединений кислородоподающей системы респиратора тлеющим фитильком или мыльной пеной. При этом не должно быть утечки кислорода. После того, как мениск жидкости в измерительной трубке установится, по шкале манометра-реометра проверяют постоянную подачу. При давлении в баллоне (20 ± 1) МПа мениск должен установиться в пределах зоны, ограниченной указательными стрелками.

При проверке на срабатывание избыточного клапана, сохраняя прежнее положение органов управления на панели прибора, из респиратора удаляют приспособление, предотвращающее срабатывание избыточного клапана. Затем в приборе переводят маховичок КР в положение МАНОМЕТР, закрывают крышку респиратора и при наличии постоянной подачи кислорода редуктором по шкале манометра-реометра определяют давление, при котором открывается и работает избыточный клапан. Это давление должно быть равным (20 ± 10) Па.

При проверке на срабатывание легочного автомата переводят в приборе рычаг КЛАПАН в положение ОТКР., а маховичок КЭ – в положение ОТСОС. Вращая маховичок ПОТОК в сторону БОЛЬШЕ, создают поток воздуха 10 л/мин (определяется по расходомеру) и следят за мениском жидкости по шкале манометра-реометра. Срабатывание легочного автомата определяют при установившемся вакуумметрическом давлении (200 ± 100) Па (20 ± 10 мм вод. ст.). После снятия показаний маховичок ПОТОК поворачивают в сторону МЕНЬШЕ до упора.

Проверяют подачу кислорода легочным автоматом, для чего создают поток воздуха 70 л/мин, при этом вакуумметрическое давление (разряжение) не должно превышать 500 Па.

Для проверки герметичности системы респиратора при вакуумметрическом давлении, сохраняя прежнее положение органов управления на панели прибора, закрывают вентиль баллона в респираторе. Вращая маховичок ПОТОК прибора в сторону БОЛЬШЕ, в системе респиратора создают вакуумметрическое давление 800 Па (80 мм вод. ст.) и быстро переводят рычаг КЛАПАН в положение ЗАКР. Поворачивают маховичок ПОТОК в сторону МЕНЬШЕ до упора. Если при этом давление

оказалось больше необходимого, его уменьшают, перепуская воздух с помощью клапана СБРОС. Затем включают секундомер и по шкале манометра-реометра наблюдают за уровнем жидкости. Давление за одну минуту не должно повыситься больше чем на 50 Па (5 мм вод. ст.).

Для проверки насоса слюноотсасывателя, сохраняя вакуумметрическое давление в респираторе, нажимают 3-4 раза на грушу насоса. Если давление увеличивается, насос слюноотсасывателя исправен. По окончании проверки респиратор отсоединяют от прибора.

При проверке герметичности перекрытия капиллярной трубки открывают вентиль баллона, закрывают перекрывной вентиль магистрали манометра, затем вентиль баллона закрывают и через байпас выпускают кислород из кислородоподающей системы. Наблюдают за показанием манометра респиратора. Давление за одну минуту не должно снизиться больше, чем на 2,0 МПа. После проверки перекрывной вентиль снова открывают.

Положение органов управления при проверке респираторов приведено в табл. 2.

Таблица 2. Положение органов управления при проверке респираторов

Вид операции	Положение органов управления на панели			
	КЛАПАН	КР	КЭ	ПОТОК
Нагнетание воздуха в систему	Откр.	Манометр	Нагнет.	Больше
Отсасывание воздуха из системы	Откр.	Манометр	Отсас.	Больше
Измерение герметичности при избыточном давлении	Закр.	Манометр	Нагнет.	Меньше
Измерение герметичности при вакуумметрическом давлении	Закр.	Манометр	Отсас.	Меньше
Измерение расхода реометром	Закр.	Реометр	Нагнет.	Меньше
Измерение потока, поступающего через штуцер расходомера	Закр.	Любое	Отсас.	Меньше
Отсасывание воздуха через штуцер расходомера	Закр.	Любое	Отсас.	Больше
Нерабочее состояние	Откр.	Манометр	Любое	Меньше

Корректировка фактического расхода кислорода в зависимости от температуры и перепада давления в месте измерения проводится по тарировочному графику (таблицам) согласно инструкции по эксплуатации.

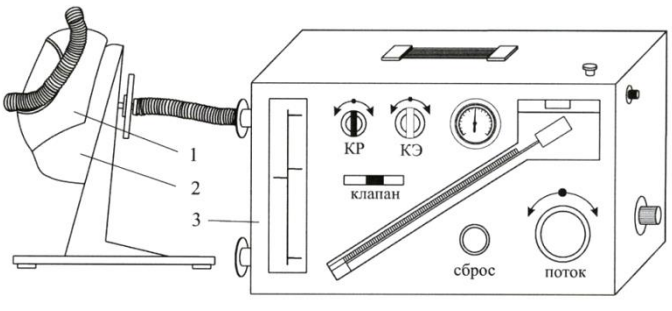

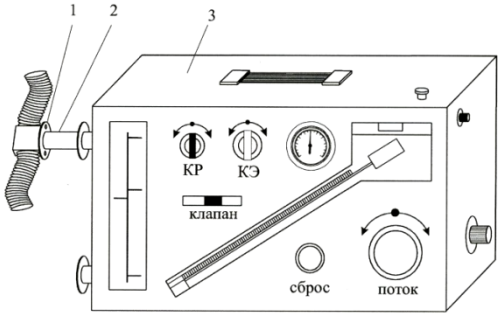

Рис. 4. Схема подсоединения респиратора с маской к УКП-5
1 – панорамная маска; 2 – приспособление ПМ;
3 – прибор УКП-5

Индикатор готовят к работе в соответствии с инструкцией по его эксплуатации. Затем загубник или маску респиратора присоединяют к индикатору, как показано на рис. 6 и рис. 7.

Для проверки герметичности системы респиратора при избыточном давлении включают избыточный клапан, устанавливают переключающий кран индикатора в положение «+», нажимают на кнопку КЛАПАН до отказа, ручным насосом создают в системе респиратора такое давление, при котором стрелка контрольного устройства выходит за конечную риску зоны «Г», и отпускают кнопку КЛАПАН. Перепуская воздух из системы респиратора с помощью кнопки КЛАПАН, доводят давление до такого значения, при котором стрелка установится на конечной риске зоны «Г». Затем включают секундомер и наблюдают за стрелкой контрольного устройства. В течение одной минуты стрелка не должна выйти за нижний предел зоны «Г».

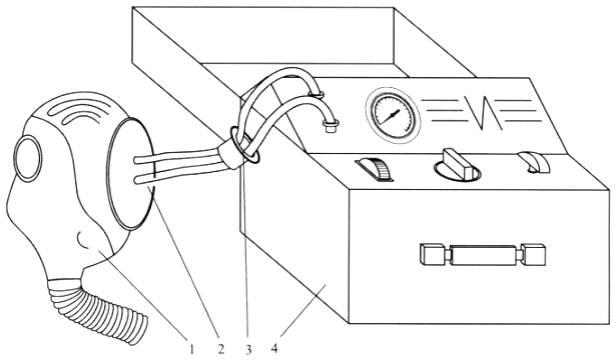

Рис. 6. Схема присоединения респиратора со шлем-маской к индикатору ИР
1 – шлем-маска; 2 – приспособление для проверки шлем-маски; 3 – фланец овальный присоединительный; 4– индикатор ИР

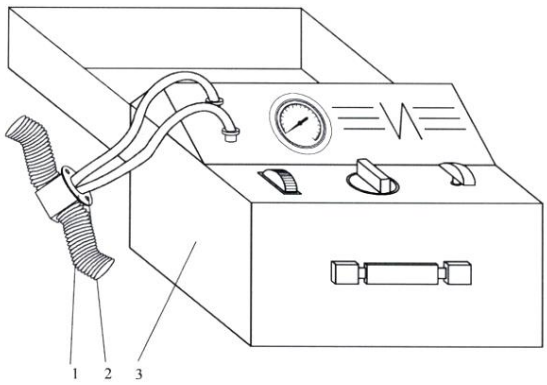

*Рис. 7.***Схема присоединения респиратора с загубником к индикатору ИР**
1 – загубник; 2 – фланец овальный присоединительный; 3 – индикатор ИР со шлем-

При проверке герметичности кислородоподающей системы и подачи кислорода редуктором, не удаляя из респиратора приспособление, предотвращающее срабатывание избыточного клапана, переключающий кран индикатора переводят в положение «Д» и открывают вентиль баллона респиратора. Герметичность всех соединений кислородоподающей системы респиратора проверяют тлеющим фитильком или мыльной пеной. Утечек кислорода не должно быть. Установившаяся стрелка контрольного устройства показывает величину постоянной подачи кислорода. При давлении в баллоне (20±1) МПа стрелка должна находиться в пределах зоны «Д».

При проверке на срабатывание избыточного клапана его освобождают от приспособления. Переключающий кран индикатора устанавливают в положение «+», закрывают крышку респиратора и, при наличии постоянной подачи кислорода, определяют давление, при котором открывается и работает избыточный клапан. Стрелка контрольного приспособления должна находиться в пределах зоны «С».

При проверке на срабатывание легочного автомата нажимают кнопку

КЛАПАН индикатора до отказа, переводят переключающий кран в положение «-» и с помощью насоса отсасывают воздух из системы респиратора, наблюдая за показанием стрелки контрольного устройства, которая должна установиться в пределах зоны «С». После проверки отпускают кнопку КЛАПАН.

Для проверки герметичности системы респиратора при вакуумметрическом давлении, переключающий кран индикатора ставят в положении «-», закрывают в респираторе вентиль баллона. Нажимают на кнопку КЛАПАН до отказа и с помощью насоса создают в системе респиратора такое вакуумметрическое давление, при котором стрелка контрольного устройства выйдет за конечную риску зоны «Г», после чего отпускают кнопку КЛАПАН. Слегка нажимая ее, доводят давление в системе респиратора до такой величины, при которой стрелка контрольного устройства устанавливается против конечной риски «Г». Включают секундомер и наблюдают за стрелкой контрольного устройства. В течение одной минуты стрелка не должна выйти за нижний предел зоны «Г».

Проверки насоса слюнособирательницы и герметичности перекрытия капиллярной трубки осуществляют аналогично проверкам с помощью прибора УКП-5.

Особенности проверок респираторов, укомплектованных панорамными и шлем-масками

Панорамными масками укомплектованы респираторы Р-30, шлем-масками укомплектованы респираторы Р-34. Данные лицевые части респираторов присоединяются к приборам при помощи приспособлений: панорамная маска – герметизирующим диском или устройством ПМ; шлем-маска – при помощи герметизирующего диска с хомутом.

Панорамную маску проверяют на исправность оголовья и разговорного устройства.

При субъективной проверке дыхательных клапанов панорамную маску прижимают к лицу, а шлем-маску выворачивают и прижимают горловиной ко рту.

Годовая ревизия респиратора

Годовая ревизия респиратора (сервисное обслуживание) производится в специализированном предприятии. Перед отправкой респиратора в специализированное предприятие он должен быть в чистом состоянии, освобожденным от ХП-И патроном и пустым кислородным баллоном.

Порядок и объем производства годовой ревизии респиратора (сервисного обслуживания) должен производится в соответствии технического регламента, включающего в себя: разборку респиратора на детали и узлы; осмотр деталей и узлов с последующей их дефектовкой; заменой изношенных деталей и узлов новыми и исправными; настройку рабочих параметров респиратора; метрологическое обеспечение. При этом не должны снижаться требования норм и допусков, установленных заводскими инструкциями по эксплуатации респиратора,в течении гарантийного срока его эксплуатации.

Для текущего ремонта и восстановленияизделийвоздуховодной системы и фурнитуры респиратора собственными силами в каждом подразделении должен быть комплект запасных частей, перечень и количество которых определяется командиром отряда.

Проверка составных частей респиратора

Проверка составных частей респираторов, а также запасных баллонов, патронов и холодильников производится при их ремонте и годовой ревизии.

Проверку массы рабочего регенеративного патрона и холодильника на соответствие нормам, указанным в инструкции, следует проводить после снаряжения их, а также раз в месяц, если аппарат не применялся.

Проверка запасных регенеративных патронов, холодильников и баллонов производится один раз в месяц. Проверяется наличие пломб на ящике для хранения, состояние и плотность набивки патронов.

Проверяется срок годности баллонов и давление в них.

Производится годовое обслуживание (ревизия) запорного вентиля баллона в подразделении ВГСЧ или в специализированном предприятии.

Проверяются условия хранения охлаждающих элементов, их готовность к применению. Элемент считается негодным, если после извлечения его из контейнера из него выльется более 50 г воды. Подробное описание порядка снаряжения холодильников приведено в руководствах (инструкциях) по эксплуатации конкретного типа респиратора.

Критерии пригодности основных деталей респиратора

Воздуховодная система

Дыхательный мешок считается годным, если он герметичен, выворотные фланцы и резиновая трубка хорошо увязаны, резина, из которой он изготовлен, не имеет признаков старения (трещин, потертостей, вздутий, кратеров от выкрошившихся твердых частиц и т.п.), допускается не более 2 заплат.

Регенеративный патрон пригоден для дальнейшей эксплуатации, если он исправен и герметичен, имеет не более трех вмятин глубиной до 3 мм размером 10-15 мм, резьба и поверхности прилегания уплотнительных колец не имеют забоин и рисок, сетки перегородок не имеют порывов и плотно приварены к рамкам.

Холодильник пригоден к дальнейшей эксплуатации, если он герметичен, имеет не более трех вмятин глубиной до 3 мм размером 10-15 мм, резьбы и поверхности прилегания уплотнительных колец и крышки не имеют рисок и забоин.

Клапан избыточный пригоден к дальнейшей эксплуатации при обязательной замене мембраны и обратного (грибкового) клапана, если клапан не имеет рисок и забоин, торец резиновой подушки цел и не имеет рисок и дефектов.

Клапаны дыхательные при годовой ревизии подлежат обязательной замене.

Дыхательные шланги пригодны к дальнейшей эксплуатации, если они герметичны (в сборе с соединительной коробкой, и мундштучным

приспособлением); прочно увязаны на патрубках вдоха и выдоха соединительной коробки; не имеют потертостей и отслоений тканевой оболочки от резиновой основы, а также признаков старения резины; резьбы гаек и поверхности прилегания уплотнительных колец не имеют забоин и рисок.

Соединительная коробка с мундштучным приспособлением пригодна к дальнейшей эксплуатации, если она герметична (в сборе с дыхательными шлангами); места прилегания резиновых колец (прокладок) не имеют забоин и рисок; ремешки для крепления оголовья не имеют трещин и порывов; винт обеспечивает надежное крепление лицевой части с соединительной коробкой; торцевая поверхность и кромка соединительного винта в месте прилегания выбрасывающего резинового клапана не имеет рисок, забоин и налипших частиц; резиновые детали не имеют признаков старения.

Шлем-маска (при наличии) пригодна к дальнейшей эксплуатации, если она герметична и резина не имеет порывов, трещин, расслоений и признаков старения; целы элементы крепления с соединительной коробкой и стекла (отсутствуют трещины, расслоения, не нарушена прозрачность).

Дыхательная маска (при наличии) пригодна к дальнейшей эксплуатации, если она герметична, резина корпуса, подмасочника и оголовья не имеет порывов, трещин, расслоений и не потеряла эластичность; целы пряжки, кнопки (в том числе места их крепления) и панорамное стекло (отсутствуют трещины, расслоения, не нарушена прозрачность).

Кислородораспределительная система

Баллон с вентилем пригоден к дальнейшей эксплуатации, если он герметичен, имеет исправный вентиль, не содержит влаги и продуктов коррозии. При открытии вентиля из штуцера баллона, установленного вертикально горловиной вниз, на белой бумаге, закрепленной на вертикальной стенке на расстоянии 10-15 мм против штуцера, не появляются следы влаги и ржавчины (давление кислорода в баллоне должно быть 15-20 МПа (150-200 кгс/см2).

Запрещается заполнять кислородом баллоны, краска и надписи на которых не соответствуют «Правилам устройства и безопасной эксплуатации сосудов, работающих под давлением», на которых отсутствуют необходимые клейма, с истекшим сроком испытания, с неисправным вентилем, с поврежденным корпусом или нарушенной окраской.

К повреждениям корпуса баллона относятся: сильная коррозия, трещины, вмятины, вздутия, раковины и риски глубиной более 0,2 мм, а также износ резьбы горловины.

Неисправностями вентиля баллона являются: износ резьбы для присоединения баллона к ножке моноблока; изгиб или поломка шточка; образование глубокой кольцевой вмятины во фторопластовой вставке клапана; не открывается клапан при вращении маховичка; утечка кислорода через клапан и сальниковую гайку; не вращается маховичек вентиля. Шток с перкой пригоден к дальнейшей эксплуатации, если его торцевая и цилиндрическая поверхности, с которыми контактирует прокладка, гладкие и

не имеют царапин и забоин; не искривлены и целы перка и ось; вращение штока с перкой в собранном вентиле происходит свободно, без заеданий.

Гайка сальника пригодна к дальнейшей эксплуатации, если ее торцевая и цилиндрическая поверхности, с которыми соответственно контактируют прокладки, гладкие и не имеют царапин и забоин; грани шестигранника не сорваны.

Прокладка Р30.03.006 (указана классификация завода – изготовителя) пригодна к дальнейшей эксплуатации, если она монолитна, размер по высоте не менее 1,5 мм, отсутствуют риски, порывы, расслоения, порезы и вкрапления металлических и др. твердых частиц.

Прокладка Р30.03.05 пригодна к дальнейшей эксплуатации, если отсутствуют порывы, порезы (в том числе от кромки гайки сальника при предыдущих ее закручиваниях), размер по высоте не менее 1,2 мм.

Клапан Р30.03.120 пригоден к дальнейшей эксплуатации, если цела резьба и не нарушена запрессовка фторопластовой вставки; глубина кольцевой канавки на торце не превышает 0,2 мм и в ней отсутствуют царапины, вырывы и вкрапление инородных частиц.

Ранец и подвесная система

Подвесная система, поясной ремень и амортизатор, плечевой амортизатор пригодны к дальнейшей эксплуатации, если отсутствуют порывы кожи и значительное коробление, обеспечено надежное крепление к дюралюминиевому щитку.

Ранец пригоден к дальнейшей эксплуатации, если он обеспечивает надежное крепление всех узлов респиратора, не имеет более четырех вмятин глубиной до 5 мм размером до 25 мм, которые не исправляются рихтовкой.

Замена запасных частей

Замена составных частей производится по результатам дефектации. Величина износа отдельных составных частей респиратора зависит от ряда причин, в том числе:

- от длительности и интенсивности эксплуатации респиратора и воздействия на него внешних факторов;

- от вида материала детали респиратора.

Наиболее подвержены быстрому износу резинотехнические и резинотканевые изделия (кольца прокладочные, уплотняющие, лепестки клапанов, мембраны) по причине естественного «старения» материала.

В процессе постоянной нагрузки наблюдается «проседание» и потеря упругости у пружин.

Все запасные части, используемые для замены, должны иметь клеймо ОТК завода-изготовителя или должны быть упакованы в полиэтиленовый пакет с документом, подтверждающим их качество. Вновь используемые запасные части должны быть того завода-изготовителя, который производит выпуск респираторов.

При годовой ревизии респиратора резиновые уплотнительные кольца (прокладки) необходимо заменить новыми. Снятые резиновые уплотнительные кольца (прокладки) - утилизировать.

Демонтаж составной части для замены или ремонта должен производиться с помощью инструментов, исключающих повреждение деталей, особенно посадочных мест под уплотнительные кольца и прокладки. Если нормальная разборка не возможна (сорвана резьба, смяты грани гаек, коррозионное и температурное схватывание деталей и т.п.) допускается разрушение или частичное повреждение составной части для достижения разборки с последующей заменой ее составной частью.

Перечень деталей, подлежащих обязательной замене при проведении годовой ревизии респираторов Р-30 и Р-34 указан в табл. 3.

Таблица 3. Перечень деталей, подлежащих обязательной замене при проведении годовой ревизии респираторов Р-30 и Р-34

Методы обнаружения и устранения наиболее характерных неисправностей респиратора

№ п/п	*Наименование*	*Обозначение*	*Норма на одну операцию*
1.	Кольцо	Р30.05.011	1
2.	Клапан	Р30.05.006	1
3.	Кольцо	Р30.05.004	1
4.	Кольцо	Р30.05.003	1
5.	Клапан	Р30.05.002	1
6.	Клапан дыхательный	Р12.00.01.000	2
7.	Клапан	Р30.03.120	1
8.	Прокладка	Р30.03.105	1
9.	Прокладка	Р30.03.106	1
10.	Фильтр	Р30.02.030	
11.	Клапан редукционный	Р30.02.060	1
12.	Седло клапана л/а	Р12.02.10.000	1
13.	Фильтр-сетка	Р12.02.00.004	1
14.	Мембрана	Р12.02.04.000	1
15.	Мембрана	Р30.02.040	1
16.	Мембрана с диском	Р12.02.11.000	1
17.	Мембрана	Р30.02.015	1
18.	Кольцо уплотнительное	Р12.02.00.038	1
19.	Фильтр редуктора	Р30.02.050	1
20.	Мембрана	Р30.02.005	3
21.	Прокладка	Р30.00.205	1
22.	Кольцо	Р30.00.203	1
23.	Кольцо прокладочное	Р12.05.00.003	2
24.	Клапан грибковый	Р30.00.504	1
25.	Мембрана	Р30.00.520	1

Обнаруженные при (полной, беглой) проверке или годовой ревизии неисправности респиратора устраняются с использованием инструмента и принадлежностей комплектов респиратора и контрольного прибора УКП-5. Неисправности, связанные с потерей герметичности респиратора при избыточном давлении, могут устраняться с последующей проверкой на индикаторе ИР.

Негерметичность респиратора при избыточном давлении

При обнаружении негерметичности респиратора, местá и причины неисправности определяются при избыточном давлении 800 Па (80 мм вод. ст.) с выключенным избыточным клапаном в следующей последовательности:

Проверяется надежность соединения респиратора с контрольным прибором, в том числе соединение овального штуцера прибора с загубником респиратора, шлем-маски или дыхательной маски с соответствующим приспособлением.

Подтягиваются незначительным усилием накидные гайки резьбовых соединений воздуховодной системы респиратора и, в случае отрицательного результата по показаниям прибора, последовательно осматриваются в указанных соединениях прокладки. Каждый раз после осмотра уплотнений очередного соединения в системе респиратора восстанавливается нормируемое избыточное давление и по показаниям прибора оценивается результат. Негерметичность устраняется путем замены прокладок в соединениях.

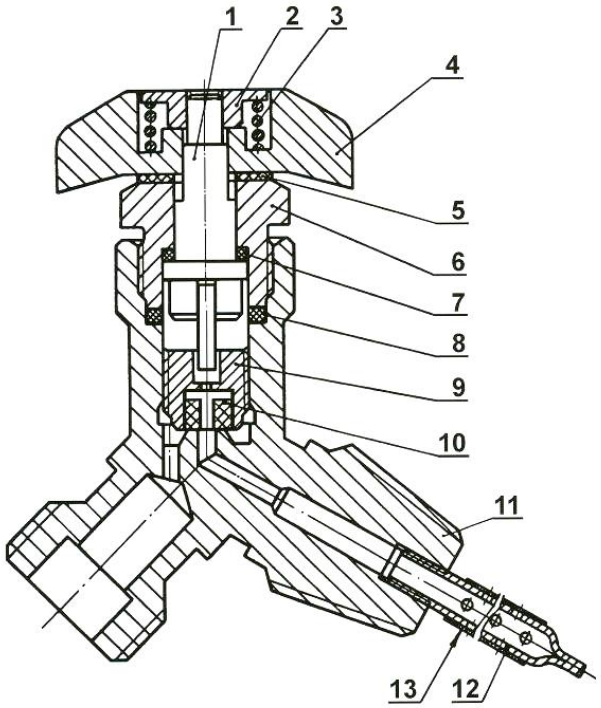

Рис. 8. Запорный вентиль баллона
1 - шток; 2- гайка; 3 – пружина; 4 – маховик; 5- прокладка; 6 – гайка сальниковая; 7, 8 – прокладки; 9 – клапан; 10 – вставка фторопластовая; 11 – корпус вентиля; 12 – фильтр; 13 - сетка

В случае неудовлетворительных результатов поиска мест негерметичности от моноблока респиратора отсоединяется дыхательный мешок и в его накидную гайку ввинчивается заглушка, воздуховодная система респиратора в сборе, присоединенная к прибору, вынимается из ранца и при нормируемом избыточном давлении погружается в ванну с водой. Место утечки выявляется по выделению пузырьков воздуха. В случае обнаружения дефектов в узлах воздуховодной системы, выполняется их ремонт или замена новыми.

В случае негерметичности соединения панорамного стекла с корпусом дыхательной маски наиболее вероятной причиной является ослабление затяжки обойм. Неисправность устраняется затяжкой винтов обоймы.

При неисправности разговорно-соединительного устройства причиной негерметичности могут быть повреждения разговорной мембраны, неправильная установка уплотнительного кольца или старение его резины, а также ослабление прижимного усилия резьбового кольца. Неисправности устраняются подтяжкой резьбового кольца, заменой разговорной мембраны или уплотнительного кольца.

Если при предыдущих проверках причины потери герметичности в воздуховодной системе респиратора не обнаружены, проверяется наличие возможной утечки через сальниковое уплотнение запорного вентиля баллона (гайка 6, прокладки 7 и 8, рис. 8). Для проверки воздуховодная система респиратора в собранном виде помещается в ранец респиратора, дыхательный мешок присоединяется к моноблоку и в респираторе (при закрытом вентиле баллона и отключенном избыточном клапане) создается нормируемое избыточное давление. Утечка может быть выявлена по образованию пузырьков воздуха при обмыливании штока (1) и гайки сальниковой (6) или при погружении респиратора в воду. В случае обнаружения утечки вентиль баллона разбирается, осматриваются детали сальникового уплотнения и, при необходимости, заменяются прокладки.

Потери герметичности в системе респиратора могут иметь место также в результате утечек в резьбовых соединениях моноблока, манометре и его капиллярной трубки. При закрытом запорном вентиле баллона клапаны редуктора, байпаса и легочного автомата (10, 31, рис. 1.10) находятся в открытом состоянии и при избыточном давлении 800 Па в воздуховодной системе респиратора допустима вероятность потери герметичности в указанных выше узлах кислородоподающей системы.

Для определения места негерметичности при открытом вентиле баллона тлеющим фитильком проверяется резьбовое соединение редуктора, байпаса, легочного автомата и манометра, а также герметичность капиллярной трубки манометра и предохранительного клапана.

При невозможности определить утечку кислорода вышеуказанным способом, вентиль баллона закрывается, моноблок и капиллярная трубка с манометром проверяются при нормируемом избыточном давлении 800 Па (80 мм вод. ст.) по выделению пузырьков воздуха при обмыливании резьбовых соединений или при погружении в воду. В случае обнаружения места утечки выясняется причина, для чего соответствующий узел разбирается, осматриваются уплотнения и при необходимости заменяются новыми.

Негерметичность респиратора при вакуумметрическом давлении

Наиболее вероятными причинами могут быть неисправности вентиля баллона в том числе:

- утечка в соединении вентиля баллона с ножкой входного штуцера кислородораспределительного блока. Для устранения потери герметичности в указанном соединении необходимо отсоединить баллон от респиратора, осмотреть прокладку (3) и при необходимости заменить;
- подпитка кислородом системы респиратора из баллона вследствие негерметичного перекрытия клапаном (9, рис. 8) сопла в корпусе вентиля. Для определения причины негерметичности баллон отсоединяется от кислородораспределительного блока и тлеющим фитильком проверяется (при закрытом запорном вентиле) наличие утечки в соединительном штуцере корпуса вентиля. Допускается определение наличия утечки по выделению пузырьков кислорода при обмыливании или погружении вентиля в воду.

При наличии утечки кислород из баллона должен быть выпущен полностью, запорный вентиль разобран и произведена замена его клапана уполномоченными специалистами;

- подсос воздуха в систему респиратора через сальниковое уплотнение вентиля баллона. Как правило, указанная неисправность выявляется при проверке респиратора избыточным давлением.

Превышение нормируемой величины постоянной подачи кислорода

Наиболее вероятными причинами отклонения являются утечки кислорода через клапанные устройства аварийного клапана, основного клапана легочного автомата или редуктора.

Снижение ниже нормируемой величины постоянной подачи кислорода редуктором

Наиболее вероятной причиной неисправности является засорение дозирующего отверстия или фильтра в канале клапана легочного автомата.

Недостаточная подача кислорода легочным автоматом

Наиболее вероятными причинами неисправности являются засорение фильтра редуктора и (или) фильтра входного штуцера, недостаточная пропускная способность клапанного устройства редуктора или пониженное давление в камере редуктора из-за усадки регулирующей пружины.

Другие типичные случаи неисправности лёгочного автомата

После сборки респиратора может возникнуть самопроизвольная непрерывная работа легочного автомата. Причиной неисправности является отсутствие прокладки или резиновая трубка не надета на трубку в дыхательном мешке. Для устранения неисправности свинчивается накидная гайка дыхательного мешка со штуцера моноблока и проверяется наличие прокладки или одевается трубка.

В случае если, как правило, после сборки моноблока, легочный автомат не срабатывает, причиной неисправности является его неправильная или некачественная сборка. В случае срабатывания легочного автомата при вакуумметрическом давлении более 300 Па (30 мм вод. ст.) или менее 100 Па (10 мм вод. ст.) основной причиной является усадка регулирующих пружин (37 и (или) 19, рис. 10). Для устранения неисправности производится регулировка легочного автомата регулирующей гайкой уполномоченными лицами.

Неисправности избыточного клапана

При открывании и работе избыточного клапана при избыточном давлении в системе респиратора менее 100 Па (10 мм вод. ст.) основными причинами является ослабление регулирующей пружины (5, рис. 1.9.) или попадание частиц ХП-И между клапаном мембраны (2) и резиновой подушкой (8) или между фасонным резиновым кольцом мембраны и донышком (9). Для устранения неисправности избыточный клапан отсоединяется от регенеративного патрона, разбирается и подвергается осмотру мембрана (2), ее клапан (в центральной части) и фасонное кольцо (по окружности) на предмет наличия прилипших частиц ХП-И. Мембрана, резиновая подушка и донышко промываются, просушиваются и после сборки

избыточного клапана проверяются пределы его срабатывания. В случае неудовлетворительных результатов проверки в избыточном клапане заменяется регулирующая пружина (5).

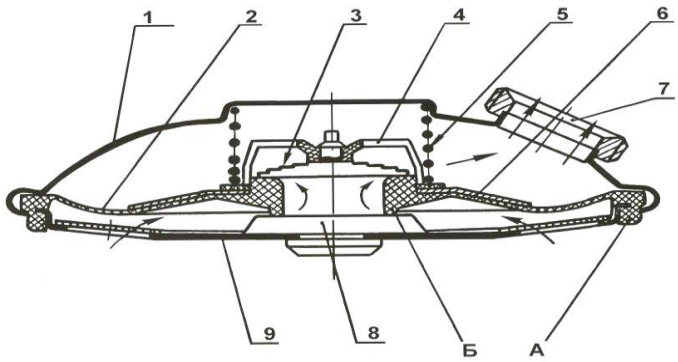

Рис.9. Клапан избыточный
1- корпус; 2- мембрана резиновая; 3- клапан обратный; 4- скоба пластмассовая; 5- пружина; 6-жесткий диск; 7- штуцер; 8- подушка резиновая; 9- донышко; А- кольцо фасонное; Б- клапан

Недостаточная подача кислорода байпасом

Основной причиной неисправности является недостаточная пропускная способность клапанного устройства байпаса. Неисправность устраняется путем замены клапанного устройства.

Неисправности перекрывного вентиля и капиллярной трубки манометра респиратора

Наиболее вероятные причины неисправностей – деформация мембран (7, рис. 10) перекрывного вентиля капиллярной трубки манометра или утечка кислорода в магистрали «капиллярная трубка-манометр».

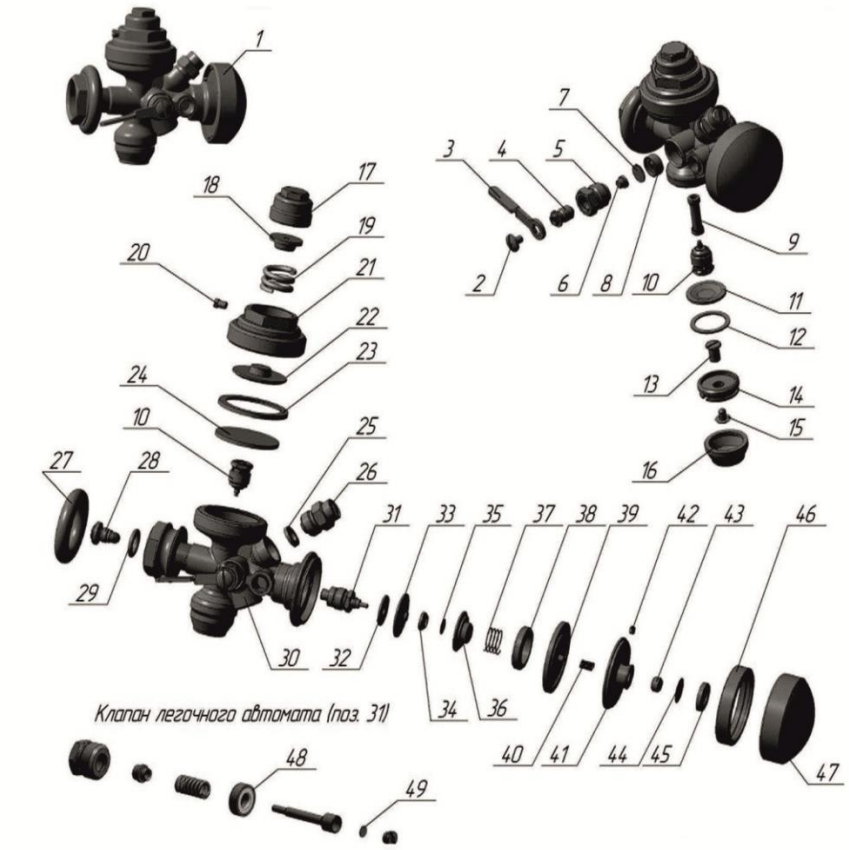

Рис. 1.10. **Блок кислородораспределительный**

1-блок кислородораспределительный; 2-винт; 3-рычаг; 4-шпиндель; 5-гайка; 6-диск; 7-мембрана; 8, 48-седло клапана; 9-фильт редуктора; 10-клапан редукционный; 11-мембрана; 12-шайба; 13-кнопка; 14-гайка; 15-винт; 16-колпак; 17-головка регулирующая; 18-диск центрирующий; 19-пружина регулирующая; 20-винт стопорный; 21-крышка редуктора; 22-диск нажимной; 23-шайба; 24-мембрана с диском; 25-прокладка; 26-клапан предохранительный; 27-кольцо; 28,49-фильтр; 29-кольцо уплотняющее; 30-корпус блока; 31-клапан легочного автомата; 32-шайба; 33-мембрана; 34-гайка; 35-фильтр-сетка; 36-сопло; 37-пружина; 38-

При наличии утечки кислорода в системе «капиллярная трубка-

манометр» давление кислорода по показаниям манометра понижается при открытом вентиле баллона и закрытом перекрывном вентиле. Место негерметичности определяется тлеющим фитильком в соединениях капиллярной трубки с моноблоком респиратора и манометром или непосредственно в манометре. Устранение неисправности достигается подтягиванием резьбовых соединений или заменой прокладок в указанных выше соединениях, а также заменой манометра или капиллярной трубки.

Лицевые части регенеративных респираторов

В регенеративных респираторах применяются три вида лицевых частей СИЗОД: мундштучное приспособление с загубником и носовым зажимом, маска и шлем-маска.



Рис.11.Маска дыхательная «Панорама-Нова» 1 – корпус; 2 – панорамное стекло; 3 – обойма; 4 – стеклоочиститель;5 – мембрана разговорная; 6 – разговорно-соединительное устройство; 7 – подмасочник;

В подразделениях ВГСЧ ФГУП «ВГСЧ» в основном используются дыхательные маски «Панорама Нова» фирмы «Дрегер » (рис. 11), а также находят применение маски отечественного производства ПМ-88М.

Маски «Панорама Нова» выпускаются трех модификаций: Panorama Nova Z, Panorama Nova ZS и Panorama Nova ZST. Они снабжены центральным резьбовым соединением с дыхательными аппаратами.

Панорама Нова Z – маска для дыхательных аппаратов с временем действия до 90 минут.

Панорама Нова ZS и ZST – маски для дыхательных аппаратов с временем действия более 90 минут.

Панорама Нова ZST с телефонным переговорным устройством позволяет поддерживать постоянную связь отделения с КП.

Панорама Нова ZS и ZST снабжены «дворником», который находится внутри маски и приводится в движение рычагом, находящемся на внешней поверхности стекла. Панорама Нова ZST оснащена телефонным устройством, обеспечивающим связь.

Маска типа «Panorama Nova» (рис. 11) состоит из резинового корпуса (1), сферического панорамного стекла (2), закрепленного в корпусе при помощи двух обойм (3). Запотевание стекла устраняется стеклоочистителем (4). Разговорная мембрана (5) уплотнена в гнезде разговорно-соединительного устройства (6) резиновым кольцом и зажимается резьбовым кольцом. В кольцевую проточку устройства (6) установлен подмасочник (7). К воздуховодной системе респиратора маска

присоединяется винтом.

При постановке маски на расчет, после применения, ремонта или замены деталей производится ее помывка теплой водой с мылом и дезинфекция (согласно установленной в подразделениях ВГСЧ технологии).

Сушка маски не должна производиться лучевым теплом (не допускается попадание прямых солнечных лучей), температура в сушильном шкафу не должна превышать + 50 ОС.

Примечание: каждый регенеративный респиратор и воздушный дыхательный аппарат может комплектоваться кислородным (воздушным) стальным или металлокомпозитным баллоном различной емкости.

Воздушные дыхательные аппараты

Аппарат воздушный дыхательный РА-94

Назначение и техническая характеристика

Аппараты воздушные изолирующие серии РА 94 Plus предназначены для индивидуальной защиты органов дыхания и зрения человека от вредного воздействия непригодной для дыхания, токсичной, обедненной кислородом и задымленной газовой среды при тушении пожаров в зданиях, сооружениях и на производственных объектах в диапазоне температур окружающей среды от –40 до +60 ОС.





Рис.12. Воздушные дыхательные ап

Таблица 4. Техническая характеристика аппарата РА-94

Показатели	Значения
Продолжительность работы аппарата зависит от емкости используемого баллона с воздухом и интенсивности дыхания пользователя, мин, не менее:	
среднее время защитного действия (без смены баллона емкостью 6,8 л –7,0 л) при расходе воздуха 30 л/мин и температуре окружающей среды 25 ОС	60
среднее время защитного действия (без смены баллона емкостью 6,8 л –7,0 л) при расходе воздуха 30 л/мин и температуре окружающей среды 40 ОС	45
среднее время защитного действия (без смены баллона емкостью 9,0 л) при расходе воздуха 30 л/мин и температуре окружающей среды 25 ОС	80
среднее время защитного действия (без смены баллона емкостью 9,0 л) при расходе воздуха 30 л/мин и температуре окружающей среды 40 ОС	60
Первичное (входное) давление редуктора, бар (МПа)	300 (30)
Вторичное (редуцированное) давление редуктора, бар (МПа)	6-9 (0,6-0,9)
Расход воздуха редуктором, л/мин, свыше:	1000
при 20 бар	500
Установка свистка, бар (МПа)	55±10 (5,5±1,0)

Свисток может быть настроен и на другое давление при запасе воздуха в баллоне выше 200 литров.	
Срабатывание предохранительного клапана, бар (МПа), свыше	13-20 (1,3-2,0)
Сопротивление дыханию при вдохе (при синусоидальном расходе 40х2,5 л/мин и давлении в баллоне выше 20 бар), мбар (мм. вод. ст.), не более.	5 (5)
Размеры аппарата без баллона (длина, ширина, высота), с несущими ремнями в свернутом положении, мм, не более:	620х320х150
Масса аппарата без баллона, кг	3,0
Масса легочного автомата, кг	0,5
Масса панорамной маски, кг	
Панорама Нова	0,55
Панорама Нова Стандарт Р	0,5
Футура	0,67

В аппарате используются панорамные маски: Панорама Нова, Футура, Панорама Нова Стандарт Р, которые работают с избыточным давлением («подпор» в подмасочном пространстве); редуктор -300 бар, стандарт 5/8″ согласно DIN 477 (устройство редуктора показано на рис. 1.13); баллоны стальные или композитные баллоны емкостью от 6,8 до 9,0 литров с рабочим давлением в баллоне 300 бар (30 МПа).

Размеры и масса аппаратов с баллонами и маской указаны в табл. 5.

Таблица 5

Материал и емкость баллона	Размеры (без вентиля)	Масса баллона без воздуха (без вентиля) / с воздухом (с вентилем)
Сталь , 7 л /300 бар	600х140 мм	9,5 кг / ср. 12,0 кг
Сталь (B-Rus 7 /300), 7л/300 бар	565х145 мм	9,5 кг / ср. 12,3 кг
Композит 6,8-9,7 л / 300 бар	520х156 мм	5,62-6,96 кг / ср. 6,4 кг

Масса снаряженного аппарата в различной комплектации указана в табл. 6

Таблица 6

РА 94 с композитным баллоном 6,8 л и маской	10,7 кг.
РА 94 с композитным баллоном 9.0 л и маской	12,1 кг
РА 94 со стальным баллоном 7.0 л. и маской	16,0 кг.

Средний срок службы дыхательного аппарата – не менее 10 лет.

Устройство и работа аппарата

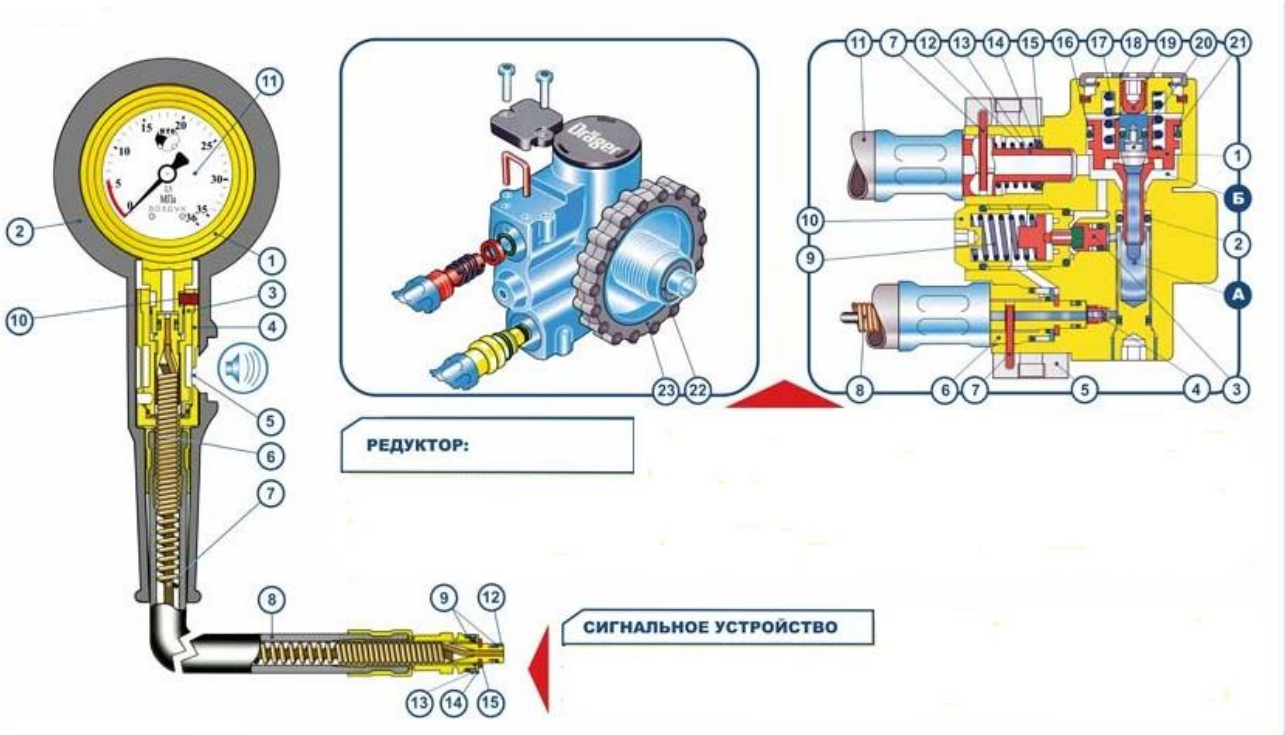

Рис.13. Редуктор воздушного аппарата и сигнальное устройство

Редуктор

1 – поршень; 2 – уплотнительное кольцо; 3 – клапан сигнального устройства; 4 – дюза; 5 – крышка; 6 – штуцер капилляра; 7 – скоба; 8 – капилляр; 9 – пружина сигнального устройства; 10 – винт регулировки сигнального устройства; 11 – шланг среднего давления; 12 – пружина предохранительного клапана; 13 – штуцер шланга среднего давления; 14 – фиксатор уплотнительного кольца; 15 – уплотнительное кольцо предохранительного клапана; 16 – уплотнительное кольцо; 17 – пружина поршня; 18 – пломба заглушка; 19 – винт регулировочный; 20 – плунжер; 21 – защитное кольцо; 22 – уплотнительное кольцо штуцера; 23 – маховик; А – полость высокого давления; Б – полость редуцированного давления

Сигнальное устройство

1 – корпус манометра; 2 – защитный кожух; 3 – корпус свистка; 4 – трубка свистка; 5 – отверстие сигнального устройства; 6 – капилляр; 7 – ось капилляра; 8 – шланг; 9 – уплотнительные кольца; 10 – винт; 11 – циферблат; 12 – штуцер; 13 – фильтр; 14 – шайба; 15 – стопорное кольцо

Панорамная маска

1– полуобойма; 2 – панорамное стекло; 3 – подмасочник; 4 – клапан вдоха; 5 – переговорная мембрана; 6 – клапанная коробка; 7 – крышка; 8 – клапан выдоха; 9 – шейный ремень; 10 – корпус; 11 – оголовье; 12 – пряжка



Рис. 14. Панорамная маска и легочный автомат

Легочный автомат

1 – крышка с байонетной защелкой; 2 – рычаг сбалансированного порщня; 3 – кнопка выключения; 4 – корпус эжектора; 5 – штуцер; 6 – кольцо; 7 – крышка резиновая; 8 – пружина; 9 – мембрана; 10 – корпус механизма сбалансированного поршня; 11 – фиксирующий винт: 12 – скоба

Подготовка к эксплуатации

Установка одного баллона:

Проверяется целостность резьбы на вентили цилиндра и на маховичке редуктора.

Проверяется правильность положения и целостности уплотнительного кольца маховичка редуктора.

Установите «спинку» горизонтально, распустите ремень крепления баллона и сдвиньте пряжку ремня фиксации двух баллонов в сторону к крепежу шлангов, образуя тем самым одну полную петлю.

Протяните баллон сквозь ремень, располагая резьбу вентиля над маховиком редуктора.

Поднимите аппарат в вертикальное положение, навинтите маховик на вентиль баллона (до упора), и, после этого, закрепите противовибрационную защелку на маховик редуктора.

Положите «спинку» горизонтально, возьмите свободный конец ремня крепления баллона, натяните его по периметру баллона, чтобы привести в действие замок Camlock, закрепите ремень на липучках.

Проверка исправности аппарата перед постановкой на расчет

Проверка на отсутствие утечки из высоконапорного шланга (проверка № 1)

Конфигурация с одним баллоном 300 бар. Нажмите на установочный рычаг легочного автомата, чтобы поднять и выключить механизм избыточного давления. При нажатии на установочный рычаг нельзя одновременно давить на центр резиновой крышки легочного автомата, кроме того, нельзя давить рычагом в фиксатор.

Откройте медленно, но до конца, вентиль баллона, нагнетая тем самым воздух в систему. В двух баллонной конфигурации достаточно открыть один баллон.

Замечание: если на легочном автомате сразу же обнаружится утечка, нажмите на центральную часть резиновой крышки, чтобы включить механизм избыточного давления, а затем нажмите на установочный рычаг с тем, чтобы его опять выключить. Повторите эти действия 2 или 3 раза, чтобы устранить утечку.

Если утечка не устраняется, то легочный автомат необходимо сдать на ремонт.

Закройте вентиль баллона и наблюдайте за показаниями манометра. Показания на манометре не должны падать быстрее, чем 10 бар в минуту.

Проверка блока предупредительного свистка.

Закройте ладонью руки входное отверстие легочного автомата, нажмите на центральную часть резиновой крышки, включая тем самым механизм избыточного давления. Осторожно поднимая руку и поддерживая небольшое падение давления, медленно выпускайте воздух из системы.

Наблюдайте за показаниями манометра. Свисток должен зазвучать при заданном значении давления.

Примечание: дыхательные аппараты поставляются с установленным значением 55 бар ± 5 бар.

Подсоединение легочного автомата к лицевой маске.

Убедитесь, что штекерный разъем лицевой маски и уплотнительное О-кольцо легочного автомата не повреждены и не загрязнены. Вставьте легочный автомат во входной разъем лицевой маски до защелкивания. Проверьте надежность крепления. Потяните легочный автомат из маски – осевое перемещение должно отсутствовать.

Проверка давления в баллоне.

Проверяется по манометру при открытом вентиле баллона.

Текущее техническое обслуживание

Проводится после каждого использования аппарата.

Снятие баллона с воздухом

Вентиль баллона должен быть закрыт, а в системе не должно быть воздуха.

Поднимите свободный конец ремня крепления баллона, открывая замок Camlock, и распустите ремень. Отстегните противовибрационную защелку (если имеется) от маховичка редуктора, и отвинтите маховичок от вентиля баллона. Отодвиньте баллон от редуктора, снимите его с аппарата.

Перезарядите баллон.

Зарядка баллона воздухом

Заполните баллоны воздухом до давления, указанного на горловине или боковой поверхности цилиндра.

Дыхательный воздух под высоким давлением в баллоне аппарата должен соответствовать требованиям международного стандарта EN 132.

Заправлять можно только баллоны: которые соответствуют

Национальным Стандартам;

на которые нанесены дата и клеймо проведения заводских испытаний; имеют не просроченные клейма о прохождении очередных контрольных испытаний соответствующими уполномоченными органами.

Визуальный осмотр

Поверьте целостность:

- несущей конструкции («спинки»);
- всех ремней, пряжек и застежек; вентилей баллонов;
- лицевой маски;
- баллона (композитные баллоны с поврежденной оплеткой не допускаются к повторному использованию, см. инструкцию по эксплуатации композитных баллонов).

Очистка, дезинфекция и сушка

Тщательно очистите, продезинфицируйте и просушите все загрязненные части после использования аппарата. Применяйте подходящие ванны для используемых моющих и дезинфицирующих растворов. Погрузите и вручную перемешайте в растворе все очищаемые компоненты.

Очистка производится моющим раствором фирмы Drager или мыльным раствором. Температура не должна превышать 30 ОС.

Дезинфекция производится специальными растворами Desi / EW80-Des или другими, например «Биодез- Оптима» (для дезинфекции в ванне). Температура не должна превышать 30 ОС.

Примечание: если легочные автоматы подвергаются регулярной мойке в растворе, то рекомендуется смазывать их уплотнительные О-кольца после каждых 100 моек и дезинфекций, и в любом случае менять их каждые три года.

С целью определения исправности и правильности функционирования (действия) узлов и механизмов аппарата производятся проверки типовые для воздушных аппаратов (приведены в следующем параграфе).

Маркировка аппарата

На спинку аппарата наносится наклейка с указанием:

- модели аппарата: PA 90 Plus (для PA 94 Plus и PA 92 Plus);
- значком органа, ответственного за европейскую сертификацию (CE 96 0088);
- значком органа ответственного за сертификацию в России;
- заводским номером аппарата (4 буквы и 4 цифры), содержащим информацию о дате выпуска.

Определение даты выпуска по заводскому номеру производится на основании следующей таблицы:

PPYM – NNNN

где PP - внутренний номер заводского подразделения;

Y - буква, определяющая год выпуска;

M – буква, определяющая месяц выпуска;

NNNN – 4-х-значный-номер аппарата (начинающийся с 0001 каждый месяц).

Основные неисправности и методы их устранения»

Таблица 6

Неисправность	Причина	Устранение
Утечка из лицевой маски - (проверка на наличие утечек в аппарате, находящемся в эксплуатационном положении)	1. Неисправно или отсутствует уплотнительное О-кольцо на штуцере легочного автомата 2. Утечки в выпускном клапане маски 3. Неисправна переговорная мембрана 4. Не затянуты головные ремни	Отрегулируйте или замените уплотнительное кольцо Прочистите, отрегулируйте или замените Замените Затяните
Неудовлетворительная слышимость	Неисправна переговорная мембрана	Замените
Утечка в шланге высокого давления	1. Проверьте плотность соединений. 2. Проверьте уплотнения на шланговых соединениях	При необходимости затяните При необходимости замените уплотнение
Сброс воздуха из предохранительного клапана	Неисправен редуктор	Верните редуктор на фирму
Утечка воздуха из легочного автомата (постоянный расход)	1. Изношены уплотнительные кольца байонетной защелки 2. Утечка из сбалансированного поршня. 3. Неправильно вставлена мембрана 4. Нажата кнопка байпаса	Замените Верните сбалансированный поршень на фирму Отрегулируйте Выключите
Неправильно срабатывает предохранительный свисток	Свисток загрязнен	Почистите и проверьте
Предупредительный свисток звучит непрерывно	1. Повреждено уплотнение высоконапорного капилляра 2. Неисправен механизм активации свистка	Замените уплотнение и проверьте Верните редуктор на фирму

Воздушные дыхательные аппараты типа АИР – 98МН, АП-98-7К, АП-2000

Назначение и технические характеристики

Аппараты дыхательные АИР-98МН, АП-98-7К, АП-2000 работают по открытой схеме дыхания (вдох из аппарата - выдох в атмосферу) и предназначены для защиты органов дыхания и зрения человека от вредного воздействия токсичной и задымленной газовой среды при тушении пожаров и аварийно-спасательных работах в зданиях, сооружениях и на производственных объектах и эвакуации пострадавшего из зоны с непригодной для дыхания атмосферой при использовании со спасательным устройством.

Таблица 7. Технические характеристики

Показатели	Значения			
	АИР-98МН		АП-98-7К	АП-2000
Количество баллонов, шт.	1	2	1	1
Вместимость баллонов, л	7,0	4,0	7,0	7,0
Рабочее давление в баллоне, МПа	29,4	29,4	29,4	29,4
Давление на выходе из редуктора, МПа	0,7	0,8	0,55-1,0	0,9
Давление срабатывания предохранительного клапана, МПа	1,2	1,4	2,2	1,8
Время защитного действия при расходе 30 л/мин, не менее, мин	60	70	60 (t=25 ОС) 45 (t=25 ОС)	60 (t=25 ОС) 45 (t=25 ОС)
Избыточное давление в подмасочном пространстве при нулевом расходе, Па	500	500	250±100	300±100
Сопротивление дыханию на выходе при вентиляции 30 л/мин, Па, не более	350	350	350	350
Габаритные размеры, мм	650x320x220	650x320x220	650x320x220	*670x290x215
Масса, кг, не более			*11-16	*13-16
Масса спасательного устройства, кг	1,0	1,0	-	-
Срок службы, лет	10	10	10	10

*- колеблются в зависимости от исполнения.

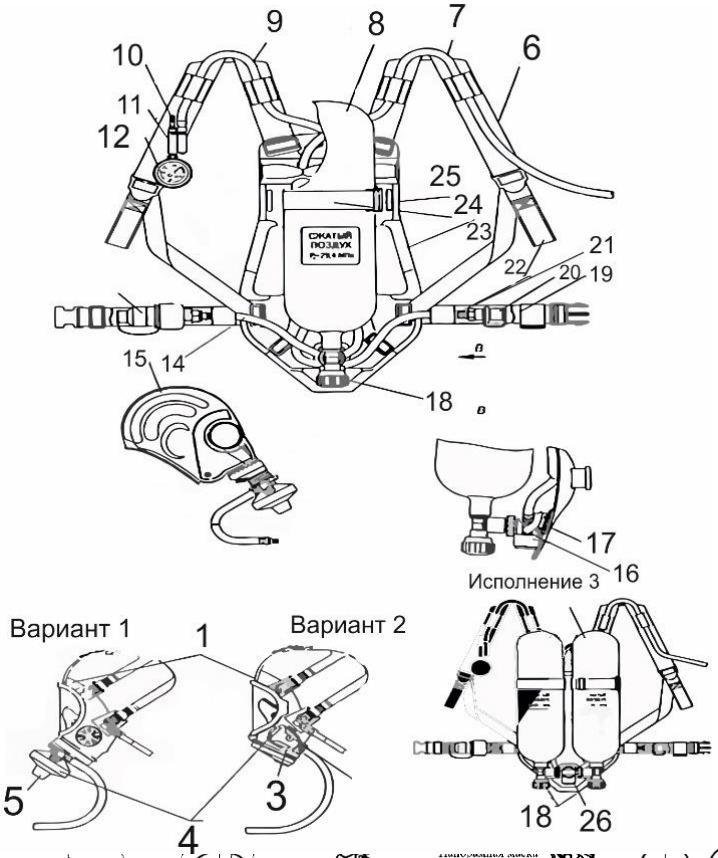

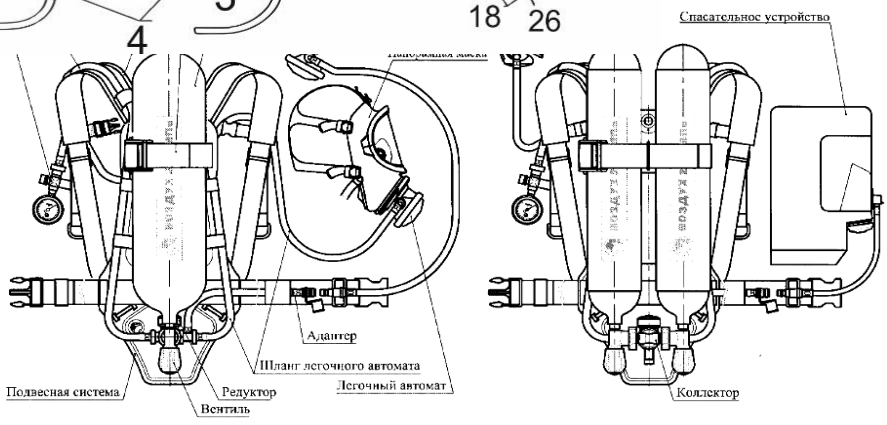

Рис. 4. Аппарат АП-2000
1 - маска; 2 - кнопка отключения легочного автомата, 3 - маховичок байпаса; 4 - легочный автомат; 5 - многофункциональная кнопка (байпаса и отключения легочного автомата); 6 - плечевой ремень; 7 – шланг;, 8 - баллон с вентилем; 9 - шланг высокого давления; 10 - свисток, 11 - корпус сигнального устройства; 12 – манометр; 13 - штекерный ниппель; 14 - шланг устройства для дозарядки; 15 - спасательное устройство; 16-редуктор; 17 – кронштейн; 18-маховичок вентиля; 19 - поясной ремень; 20 - замок подключения спасательного устройства; 21 - шланг-коротыш; 22 - концевой ремень; 23 – основание

Рис. 16. Аппарат АИР-98 в 2-х исполнениях

Техническое обслуживание

Средства измерения и принадлежности

Для контроля параметров аппарата в процессе эксплуатации применяется индикатор ИР-2 или система «Каскад».

Технические характеристики индикатора ИР-2, его описание и инструкция по применению приведены в руководстве по эксплуатации ИР-2.00.00.000РЭ и в данном Руководстве.

Для проверки давления на выходе редуктора применяется приспособление Пр-633 (рис. 17).

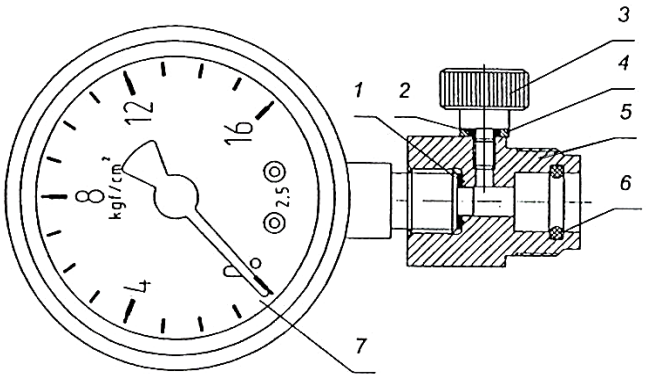

Для проверки параметров аппарата на индикаторе ИР-2 применяются приспособления из комплекта ЗИП индикатора и оборудование аппаратного зала (проверочный диск, муфта) и пробки из комплекта аппарата.

Проверки аппарата

Дыхательные аппараты на сжатом воздухе проверяются согласно Регламенту:

- перед заступлением на дежурство, перед включением;
- 1 раз в месяц и после применения;
- 1 раз в год профилактический осмотр (проводится лицом, допущенным к эксплуатации и обслуживанию аппаратов или в специализированном предприятии).

С целью определения исправности и правильности функционирования (действия) узлов и механизмов аппарата производятся:

- боевая проверка - непосредственно перед каждым включением в аппарат;
- проверка № 1 - непосредственно перед заступлением на боевое дежурство, а также перед проведением тренировочных занятий на свежем

воздухе и в непригодной для дыхания среде, если пользование аппаратом предусматривается в свободное от несения караульной службы время (боевого дежурства);

- проверка № 2 - после замены баллонов, дезинфекции, закрепления аппарата за спасателем, а также не реже одного раза в месяц, если в течение этого времени аппаратом не пользовались;
- проверка № 3 - в установленные календарные сроки, но не реже одного раза в год.

Проверка № 3 проводится на предприятии-изготовителе или в специализированной организации лицами, либо лицами, прошедшими соответствующую подготовку (если иное не оговорено инструкцией по эксплуатации изделия).

Боевая проверка, проверка № 1 и проверка № 2 проводятся пользователем аппарата.

Боевая проверка аппарата.

При боевой проверке необходимо проверить:

1) исправность маски и правильность подсоединения к ней легочного автомата;
2) герметичность аппарата на разрежение;
3) работу легочного автомата и клапана выдоха маски;
4) срабатывание сигнального устройства;
5) давление воздуха в баллоне.

Проверку исправности маски и правильности подсоединения к ней легочного автомата производят визуально. Проверяют отсутствие повреждений элементов маски и надежность соединения легочного автомата с маской, а для варианта 2 дополнительно:

пытаясь осторожно вращать легочный автомат, убеждаются, что фиксатор закрыт;

убеждаются, что маховичок байпаса находится в выключенном положении или выключают его, повернув на 90° по часовой стрелке.

Проверку герметичности аппарата на разрежение производят при закрытом вентиле баллона.

Для проверки необходимо плотно приложить маску к лицу и попытаться сделать неглубокий вдох. Если при вдохе создается большое сопротивление, не дающее сделать дальнейший вдох и не снижающееся в течение 2-3 с, аппарат считается герметичным.

Проверку исправности легочного автомата и клапана выдоха маски производят при надетой пользователем маске.

Для этого:

нажатием на кнопку до упора выключают механизм легочного автомата;

открывают вентиль баллона (одного из баллонов);

надевают маску на голову и производят ее подгонку;

после первого глубокого вдоха убеждаются, что легочный автомат включился, и в полости маски возникло избыточное давление, для чего

делают несколько вдохов и выдохов; затем, затаив дыхание, подсовывают палец под обтюратор маски и убеждаются в наличии постоянного потока воздуха из-под маски;

убирают палец из-под обтюратора и, затаив приблизительно на 10 с дыхание, прислушиваются, чтобы убедиться в отсутствии утечки воздуха по обтюратору маски.

При обнаружении утечки регулируют положение маски подтягиванием ремней, избегая их перетягивания, и повторно проверяют отсутствие утечки. После этого выключают легочный автомат нажатием на кнопку до упора и снимают маску.

Проверку срабатывания сигнального устройства проводят в следующей последовательности:

открывают и закрывают вентиль баллона и, осторожно нажимая на кнопку байпаса (вариант 1) или поворачивая маховичок байпаса (вариант 2), стравливают воздух из внутренних полостей аппарата, одновременно наблюдая за показаниями манометра;

в момент возникновения звукового сигнала отмечают показание манометра аппарата и убеждаются, что оно соответствует установленному требованию.

Проверку давления воздуха в баллоне (баллонах) производят при открытом вентиле по манометру. При проверке фиксируют показание манометра, которое должно быть не менее 25 МПа (250 кгс/см2). При необходимости аппарат дозаряжают.

Проверка № 1

При проверке № 1 необходимо проверить:

1) исправность маски;
2) исправность аппарата в целом;
3) наличие избыточного давления в подмасочном пространстве и герметичность системы высокого и редуцированного давления;
4) давление срабатывания сигнального устройства;
5) исправность устройства дополнительной подачи воздуха (байпаса);
6) давление воздуха в баллоне.

Проверку исправности маски производят визуально. Проверяют укомплектованность маски и отсутствие повреждений ее элементов. Для этого:

отсоединяют маску от легочного автомата;

выворачивают наружу подбородочную чашу;

производят осмотр стекла маски и ее корпуса, корпуса подмасочника, клапанов вдоха, клапана выдоха и переговорного устройства;

убеждаются в отсутствии повреждений панорамного стекла, разрывов мембраны переговорного устройства, проколов корпуса маски и подмасочника.

Проверку исправности аппарата в целом производят внешним осмотром. При этом:

подсоединяют легочный автомат к маске, предварительно проверив

отсутствие повреждений уплотнительного кольца, а затем - надежность соединения;

проверяют надежность крепления подвесной системы аппарата, баллона (баллонов), манометра и убеждаются в отсутствии механических повреждений узлов и деталей.

Перед проверкой наличия избыточного давления в подмасочном пространстве (с помощью индикатора ИР-2) и герметичности системы высокого и редуцированного давления выключают механизм легочного автомата, убеждаются в надежности подсоединения маховичков редуктора, вентиля (вентилей и тройника), а также в том, что маховичок байпаса находится в выключенном положении или выключают его, повернув на 90° по часовой стрелке (для варианта 2).

Для проверки:

надевают маску на проверочный диск в сборе с муфтой;

соединяют один штуцер переходника из состава индикатора ИР-2 с диском;

открывают вентиль баллона;

делают через свободный штуцер переходника один глубокий вдох и соединяют этот штуцер с индикатором ИР-2;

фиксируют положение показывающей стрелки индикатора. Результат проверки считается положительным, если показывающая стрелка индикатора находится в пределах зоны "Р";

отсоединяют штуцер переходника из состава индикатора ИР-2 от диска и заглушают его с помощью заглушки;

определяют по манометру аппарата давление воздуха;

закрывают вентиль баллона и наблюдают за показаниями манометра.

Если в течение 1 мин падение давления воздуха в системе не превышает 2 МПа (20 кгс/см2), аппарат считается герметичным.

При обнаружении негерметичности необходимо найти место утечки. Для этого при открытом вентиле (вентилях) на все места соединений наносят мыльную пену и по росту пузырей определяют место негерметичности. Обнаруженную утечку устраняют подтягиванием маховичка редуктора (и маховичков тройника при его наличии) или заменой уплотнения при закрытом вентиле баллона (вентилях баллонов) и отсутствии давления в системе аппарата.

Проверку давления срабатывания сигнального устройства производят в следующей последовательности:

открывают и закрывают вентиль баллона;

плавно нажимают на кнопку байпаса (вариант 1) или поворачивают маховичок байпаса (вариант 2), стравливают воздух из аппарата и наблюдают за показаниями манометра;

в момент возникновения звукового сигнала отмечают показание манометра аппарата и убеждаются, что оно соответствует требованию руководства.

Проверку исправности устройства дополнительной подачи воздуха

(байпаса) производят следующим образом:

открывают вентиль баллона (одного из баллонов);

плавным нажатием на кнопку или поворотом маховичка открывают дополнительную подачу воздуха и убеждаются в исправности устройства по характерному звуку подачи воздуха.

Проверку давления воздуха в баллоне (баллонах) производят по манометру при открытом вентиле баллона. При необходимости аппарат дозаряжают.

Проверка № 2

При проверке № 2 необходимо проверить:

1) исправность маски;
2) исправность аппарата в целом;
3) наличие избыточного давления в подмасочном пространстве и герметичность системы высокого и редуцированного давления;
4) давление срабатывания сигнального устройства;
5) герметичность воздуховодной системы с легочным автоматом спасательного устройства;
6) исправность легочного автомата и клапана выдоха спасательного устройства;
7) исправность устройства дополнительной подачи воздуха (байпаса);
8) давление воздуха в баллоне (баллонах). Проверки по пунктам 1-4, 7, 8 проводят в объеме и последовательности, предусмотренными настоящим руководством для проверки №1. Проверки по пунктам 5 и 6 проводят нижеследующим образом.

Проверку герметичности воздуховодной системы с легочным автоматом спасательного устройства производят с помощью индикатора ИР-2 последовательно при вакуумметрическом и избыточном давлении.

Для проверки:

отсоединяют шланг легочного автомата;

герметизируют входной штуцер легочного автомата пробкой 9В8.656 363, а клапан выдоха (только для проверки при избыточном давлении) - пробкой 9В8.656.363-01;

надевают маску спасательного устройства на проверочный диск в сборе с муфтой и соединяют его с индикатором ИР-2 с помощью переходника из состава индикатора ИР-2;

индикатором ИР-2 создают последовательно вакуумметрическое и избыточное давление, при котором стрелка показывающего контрольного устройства достигает конца зоны "Г" или отклоняется несколько дальше;

после выдержки в течение 1 мин фиксируют положение показывающей стрелки контрольного устройства.

Результат проверки считается положительным, если при вакуумметрическом и избыточном давлениях стрелка не вышла за начало зоны "Г" шкалы контрольного устройства.

В противном случае необходимо найти место утечки, для чего на места соединений наносится мыльная пена и по росту пузырей определяется место

негерметичности.

Обнаруженную негерметичность устраняют подтягиванием соответствующего соединения или заменой уплотнения.

Проверку исправности легочного автомата и клапана выдоха спасательного устройства производят с помощью индикатора ИР-2. Для проверки:

соединяют маску спасательного устройства 15 с воздуховодной системой аппарата через замок 20 (см. рис. 1.15);

надевают маску спасательного устройства на проверочный диск в сборе с муфтой и соединяют с помощью переходника из состава индикатора ИР-2 диск с муфтой с индикатором ИР-2;

открывают вентиль баллона (одного из баллонов), создают индикатором ИР-2 вакуумметрическое давление и фиксируют положение показывающей стрелки индикатора, соответствующее моменту открытия клапана легочного автомата.

Результат проверки считается положительным, если показывающая стрелка индикатора в момент открытия клапана легочного автомата находится в пределах зоны "АСВ-2".

Проверка № 3

Проверка № 3 аппарата предусматривает:

неполную разборку, осмотр, промывку, чистку, дезинфекцию и сборку аппарата;

проверку № 2 (пп. 3-8);

проверку давления на выходе редуктора (без расхода);

зарядку аппарата.

Неполную разборку аппарата производят в следующей последовательности:

отсоединяют маску 1 от легочного автомата 4;

отсоединяют легочный автомат 4 (вариант 1) от шланга 7;

открывают замок 25, отсоединяют баллон 8 от редуктора 16 (исполнения 1, 2, 4) или баллоны 8 от тройника 26 (исполнение 3);

снимают баллон (баллоны) 8 с основания 23;

отсоединяют тройник 26 от редуктора 16 (для исполнения 3);

при наличии спасательного устройства (рис.1.15) отсоединяют маску спасательного устройства 1 и шланг 4 от легочного автомата 2;

отворачивают крышку легочного автомата и вынимают мембрану (аналогичные действия выполняют для разборки легочного автомата спасательного устройства);

снимают крышку (рис. 1.15) клапанной коробки 13, вынимают пружину и клапан выдоха 8 (для варианта 1);

снимают крышку (рис. 14) клапанной коробки 6, вынимают клапан выдоха 8 (для варианта 2).

Осмотр аппарата производят в следующей последовательности:

Осматривают маску.

В легочном автомате осматривают корпус легочного автомата, кнопку

выключения, мембрану.

В легочном автомате осматривают корпус, кнопку выключения 5, фиксатор 13, маховичок байпаса 8 и уплотнительное кольцо и убеждаются в отсутствии повреждений. При обнаружении повреждений уплотнительного кольца его заменяют новым из комплекта ЗИП.

При обнаружении повреждений, препятствующих дальнейшей эксплуатации легочного автомата, производят его ремонт или заменяют новым.

Производят осмотр уплотнительного кольца А редуктора. При наличии повреждений кольца его заменяют новым из комплекта ЗИП.

Производят осмотр шлангов 7, 9, 14 и 21 (рис. 15) и убеждаются в отсутствии порезов и разрывов внешней оболочки рукавов шлангов.

При обнаружении потертостей, трещин или порезов оболочки шлангов их заменяют новыми.

Осмотр баллона с вентилем (баллонов с вентилями и тройником) производят следующим образом:

осматривают баллон в соответствии с документацией на него;

осматривают вентиль на отсутствие внешних повреждений;

осматривают уплотнительные кольца тройника. При наличии повреждений колец их заменяют новыми из комплекта ЗИП.

Осмотр спасательного устройства (при наличии) проводят в следующей последовательности.

Подвергают внешнему осмотру маску 1 спасательного устройства, клапан выдоха. Убеждаются в отсутствии разрывов, порезов, проколов в маске и плотном прилегании клапана выдоха. При необходимости маску заменяют новой.

Производят осмотр поверхности шланга 4, корпуса легочного автомата 2, кнопки байпаса 3, мембраны. Убеждаются в отсутствии порезов и проколов рукава шланга, мембраны, повреждении пластмассового корпуса легочного автомата и кнопки байпаса. При необходимости производят замену шланга или ремонт легочного автомата.

При осмотре все уплотнительные кольца снимают, промывают этиловым спиртом от старой смазки и смазывают тонким слоем новой смазки. Применяемая смазка - ВНИИ НП-282 ТУ 38 101 1261. Норма расхода на каждое кольцо:

этилового спирта - 3 г;

смазки -1 г.

Уплотнительные кольца и мембрана аппарата рассчитаны на весь срок службы и подлежат замене только при их повреждении.

Промывку, чистку и дезинфекцию аппарата проводят в соответствии руководства по эксплуатации, включая чистку, дезинфекцию мембран легочных автоматов, а также промывку и чистку клапанов выдоха.

Сборку аппарата производят в обратной последовательности.

После сборки аппарата производят проверку №2.

Проверку давления на выходе редуктора (без расхода) производят

следующим образом:

подключают спасательное устройство 15 к замку 20 (рис. 15);

отсоединяют легочный автомат 2 спасательного устройства (рис. 20) от шланга 4;

подключают приспособление Пр-633 (рис. 17) к шлангу легочного автомата спасательного устройства;

открывают вентиль баллона (одного из баллонов) и фиксируют показание контрольного манометра приспособления.

При наличии маски по варианту 1 данная проверка может производиться и без наличия спасательного устройства. Для проверки подключают приспособление Пр-633 к шлангу 7 (рис. 15), предварительно отсоединив легочный автомат 4.

Результат проверки считается положительным, если показание контрольного манометра находится в пределах 0,5 - 0,9 МПа (5 - 9 кгс/см2).

Проверку сигнального устройства производят в следующей последовательности (данная проверка производятся только в случае обнаружения негерметичности).

Сняв стопорное кольцо, вынимают ниппель шланга высокого давления из корпуса сигнального устройства. Производят осмотр резиновых уплотнительных колец.

Проверку шлангов высокого и низкого давления проводят в следующей последовательности.

Вывернув шланги из резьбовых отверстий редуктора, убеждаются в отсутствии повреждений герметизирующих колец.

Зарядку аппарата производят в соответствии с руководством по эксплуатации.

В случае обнаружения неисправности аппарата производится его ремонт лицами, прошедшими соответствующую подготовку на предприятии-изготовителе или в учебных центрах и получившими сертификат на право технического обслуживания и ремонта аппарата. Ремонт производится в соответствии с технической документацией по ремонту аппарата, которая выдается после прохождения обучения.

Маркировка аппаратов

Маркировка аппарата нанесена на табличке (заводском знаке), прикрепленной к основанию подвесной системы, и содержит условное обозначение аппарата, номер технических условий, дату выпуска, заводской номер. Там же нанесено наименование предприятия-изготовителя и его товарный знак, знак соответствия ГОСТ Р и знак соответствия нормам пожарной безопасности.

Маски дыхательных аппаратов

В состав аппарата в зависимости от комплектации могут входить два варианта масок:

- маска ПМ-2000 с легочным автоматом 9В5.893.497 - вариант 1;
- маска "Пана Сил" из неопрена или силикона с резиновым или сетчатым оголовьем с легочным автоматом 9В5.893.460 - вариант 2.

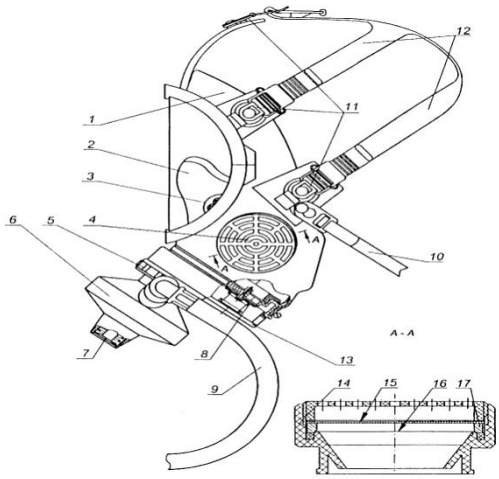

Рис.18. Маска ПМ-2000 с легочным автоматом

1 - корпус маски; 2 - подмасочник; 3 - клапаны вдоха; 4 - переговорное устройство; 5 - гайка; 6 - легочный автомат; 7 - многофункциональная кнопка; 8 - клапан выдоха; 9 - шланг легочного автомата; 10 - лямка; 11 -замок; 12 - ремни оголовья; 13 - крышка клапанной коробки; 14 - корпус;15 - сетка; 16 -

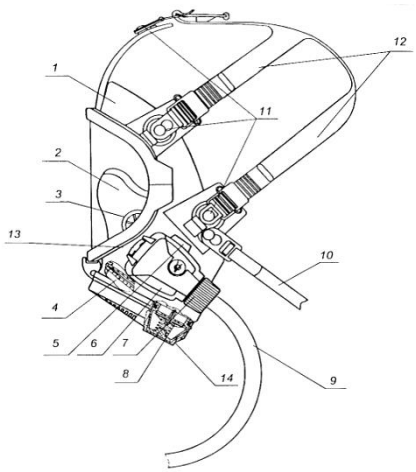

Рис 19. Маска «Пана Сил" из неопрена или силикона с резиновым или сетчатым оголовьем с легочным автоматом (вариант 2)»

1 - корпус маски; 2 - подмасочник; 3 - клапаны вдоха; 4 - переговорное устройство: 5 - кнопка отключения легочного автомата; 6 - легочный автомат; 7 - маховичок устройства дополнительной подачи (байпаса); 8 - клапан выдоха; 9 - шланг легочного автомата; 10 - лямка; 11 - замок;12 - ремни оголовья; 13 - фиксатор; 14 - крышка клапанной

Маска предназначена для изоляции органов дыхания, кожи лица и зрения человека от окружающей атмосферы, подачи воздуха от легочного автомата 6 в органы дыхания человека через клапаны вдоха 3, расположенные в подмасочнике 2, и удаления выдыхаемого воздуха через клапан выдоха 8 в окружающую среду.

В корпусе маски 1 имеется встроенное переговорное устройство 4, обеспечивающее возможность передачи речевых сообщений.

В конструкции маски предусмотрена возможность регулировки длины ремней оголовья 12.

Спасательное устройство

Спасательное устройство (рис. 20) предназначено для защиты органов дыхания и зрения пострадавшего человека при его спасении пользователем аппарата и выводе из зоны с непригодной для дыхания атмосферой. Спасательное устройство включает в себя:

носимую в сумке маску 1, представляющую собой лицевую часть ШМП-1 рост 2 ГОСТ 12.4.166;

легочный автомат 2 с кнопкой байпаса 3 и шлангом Легочный автомат крепится к маске с помощью гайки 5 с резьбой круглой 40х4.

Для подключения спасательного устройства к аппарату используется шланг-коротыш 21 (рис. 20), который предприятие - изготовитель устанавливает на аппарате при заказе спасательного устройства.

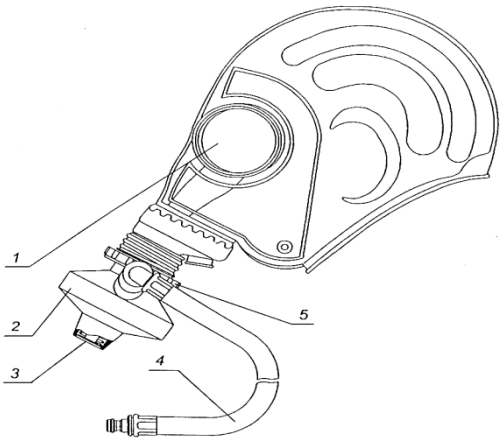

Рис. 20. Спасательное устройство
1-маска спасательного устройства; 2 - легочный автомат; 3 - кнопка байпаса; 4 - шланг; 5 - гайка.

В случае отсутствия заказа на редукторе устанавливается пробка.

Конструктивно легочный автомат спасательного устройства отличается от легочного автомата аппарата (вариант 1) отсутствием возможности создания избыточного давления и типом резьбы крепления к маске.

Маркировка масок

Маркировка маски ПМ-2000 нанесена на ее корпусе и содержит дату изготовления, товарный знак предприятия-изготовителя и его условное обозначение.

Условное обозначение того, что маска предназначена для аппаратов с избыточным давлением, нанесено в виде буквы "Р" на крышке клапанной коробки.

Маркировка маски "Пана Сил" нанесена под обтюратором на внутренней части маски и содержит дату изготовления.

На ободке маски находится наклейка, на которой указаны наименование предприятия-изготовителя и условное обозначение того, что маска предназначена для аппаратов с избыточным давлением.

Подмасочник маски ПМ-2000 также имеет маркировку, содержащую дату изготовления, условное обозначение предприятия-изготовителя и размер подмасочника "М", "С" или "Б".

Подбор и подгонка маски.

Корпус маски (вариант 1) имеет один рост и рекомендуется для использования людьми с горизонтальным (шапочным) обхватом головы 560 мм и более.

Подбор необходимого размера подмасочника производят в зависимости от значения морфологической высоты лица - расстояния от

нижней части подбородка до точки переносья, указанного в табл. 1.8.

Таблица 8.Подбор подмасочника

Морфологическая высота лица, мм	Размер подмасочника
От 100 и менее	Малый (М)
От 111 до 125	Средний (С)
От 126 и более	Большой (Б)

Маска "Пана Сил" поставляется одного типоразмера.

Подгонку маски производят следующим образом:

ослабляют ремни оголовья;

накладывают маску на лицо так, чтобы подбородок находился в подбородочной чаше маски;

натягивают ремни оголовья в следующей последовательности: щечные, височные и лобный.

При правильной подгонке пластина оголовья находится в области темени, а обтюраторы корпуса маски и подмасочника плотно прилегают к лицу. Необходимо избегать чрезмерно сильного натяжения ремней оголовья.

Шланговые дыхательные аппараты

Аппараты дыхательные шланговые предназначены для защиты органов дыхания и зрения человека от вредного воздействия непригодной для дыхания токсичной или задымленной газовой среды при проведении работ в зданиях, сооружениях и на производственных объектах различных отраслей промышленности, а также для проведения аварийно-спасательных работ.

Область применения: закрытые емкости, цистерны, колодцы, отсеки и другие изолированные помещения подобного типа.

Противогазы данного типа рекомендуются к использованию в условиях, когда применение фильтрующее-поглощающих средств индивидуальной защиты органов дыхания человека запрещено или неизвестны состав и концентрации вредных веществ в воздухе рабочей зоны.

В том случае, когда по условиям работы требуется шланг длиной более 10 м, присоединяют еще один шланг с помощью накидной гайки, которая должна быть затянута гаечным ключом до отказа. Шланг длиной более 20 м применять не рекомендуется (кроме аппаратов с принудительной подачей воздуха ПШ-40 ЭРВ, ПШ-40 РВ и других, согласно инструкции по эксплуатации), так как с увеличением длины шланга увеличивается сопротивление дыханию.

В данном разделе приводятся сведения о шланговых противогазах ПШ-1 и ПШ-2, ПШ-20РВ/ПШ-40РВ.

Шланговый противогаз ПШ-1

Рабочая часть шлангового противогаза ПШ-1 (рис. 21, рис. 22) состоит из резинотканевого рукава, к одному концу которого посредством гофрированной трубки присоединена резиновая шлем-маска, а другой конец соединен с фильтрующей коробкой, служащей для очистки вдыхаемого воздуха.

Во время работы с надетым противогазом воздух для дыхания поступает по шлем-маске путем самовсасывания. Выдох производится через

выдыхательный клапан.

Для обеспечения неподвижности фильтрующей коробки конец резинотканевого шланга закрепляется на металлическом штыре. Крепление резинотканевого шланга на человеке осуществляется с помощью спасательного пояса с плечевыми ремнями.

При выполнении работ в нефтяных баках, цистернах, колодцах других закрытых местах, а также на особо опасных работах каждого работающего должен обслуживать помощник, который остается снаружи и держит привязанную к спасательному поясу веревку, периодическим подергиванием которой осуществляется сигнализация с работающим. Сигнальная веревка должна быть прочной, так как она служит не только средством связи, но и для вытаскивания рабочего из опасной зоны при несчастном случае.

Противогаз выпускается в 3-х исполнениях:

- ПШ-1Б с воздухоподводящим шлангом длиной 10 м на барабане;
- ПШ-1С с воздухоподводящим шлангом длиной 10 м в сумке;
- ПШ-1Б-20 с воздухоподающим шлангом длиной 20м на барабане.

Шланговый противогаз ПШ-1Б

Противогаз с воздухопроводящим шлангом длиной 10 метров, смонтирован на металлическом барабане (безнапорная подача воздуха - самовсасывание).

Сопротивление постоянному потоку воздуха при объемном расходе 30 дм3 /мин (30 л/мин) на вдохе и выдохе, Па (мм вод. ст.), не более -200.

Противогаз герметичен при избыточном давлении воздуха, Па (мм вод. ст.) -1000 (100).

Прочность спасательной веревки и пояса к воздействию статической нагрузки в течение 5 мин, кг, не менее – 200.

Рабочий интервал температур, ОС - от +40 до – 40.

Масса, кг, не более – 16.

Шланговый противогаз ПШ-1С

Предназначен для защиты органов дыхания, глаз и кожи лица от любых вредных примесей в воздухе, не зависимо от их концентрации, а так же для работы в условиях недостатка кислорода в рабочей зоне. Противогаз комплектуется лицевой частью от промышленного противогаза (2 шт. разных ростов), гофрированными трубками, воздуходувными шлангами, предохранительным поясом, сигнально-спасательной веревкой. Подача воздуха осуществляется путем самовсасывания. Длина шланга - 10 м. Укладка – сумка. Масса противогаза не более10 кг. Сопротивление дыханию комплекта со шлангом длиной 10 м – не более 200 Па (20 мм вод. ст.); сопротивление дыханию одного шланга длиной 10 м – не более 80 Па (8 мм вод. ст.)

Масса комплекта со шлангом длиной 10 м без чемодана – 8 кг.

Шланговый противогаз ПШ-2 (ПШ-20) и его модификации

Шланговый противогаз ПШ-2 (ПШ-20) имеет то же назначение и принципиальное устройство, что и шланговый противогаз ПШ-1. Отличительной особенностью его является принудительная подача воздуха.

Одним из основных преимуществ шлангового противогаза ПШ-2 является отсутствие сопротивления дыханию, что обеспечивает возможность выполнить тяжелые работы в течение более длительного времени, чем при пользовании любым другим противогазом.

Противогазы шланговые ПШ-2 (ПШ-20) состоят из воздуходувки с электрическим или ручным приводом, одного или двух резиновых армированных воздухоподводящих шлангов длиной 20 или 40 метров (два шланга для одновременной работы двух человек), одного или двух комплектов лицевых частей, соединительных гофрированных трубок, амуниции из хлопчатобумажного, лавсанового или пропиленового материала, указанных на рис. 21 и рис. 22.

Амуниция состоит из поясного ремня с плечевыми лямками и сигнально-спасательной веревки (каната). Хлопчатобумажную амуницию рекомендуется использовать во взрывоопасной атмосфере, синтетическую (лавсановую или пропиленовую) – в условиях воздействия агрессивных сред (кислоты, щелочи и т.п.).

Воздуходувка может быть смонтирована в металлическом ящике или барабане. Противогазы комплектуются шлем-маской ШМП или панорамными масками МАГ, ППМ-88.

Противогаз имеет три исполнения: ПШ-2-20 - одноканальный с воздухоподводящим шлангом длиной 20 м; ПШ-2-40 - одноканальный с воздухоподводящим шлангом длиной 40 м; ПШ-2-20х2 - двухканальный с двумя воздухоподводящими шлангами длиной по 20 м каждый.

Принцип действия и техническая характеристика

Воздух, пригодный для дыхания, под лицевую часть подается из чистой зоны по шлангу с помощью установки (воздуходувки), работающей от электродвигателя или ручного привода. При работе в противогазах благодаря постоянной подаче чистого воздуха и созданию в системе избыточного давления исключается подсос загрязненного воздуха, предотвращается запотевание стекол лицевой части. Техническая характеристика противогаза шлангового ПШ-2 представлена в таблице 9.

Таблица 9

Показатели	Значения		
	ПШ-2-20	ПШ-2-40	ПШ-2-20х2
Количество воздуха, подаваемого под лицевую часть противогаза установкой подачи воздуха, дм3/мин, не менее: - от электродвигателя - от ручного привода при скорости вращения рукоятки (65±5) оборотов/мин	120 50	120 50	120 50
Количество каналов подачи воздуха, шт.	1	1	2
Количество работающих, чел.	1	1	2
Длина шланга воздухоподводящего, м	20	40	20
Прочность амуниции к действию статической нагрузки, Н, не менее	1960	1960	1960
Длина сигнально-спасательной веревки (каната), м	25±0,1	45±0,1	25±0,1
Масса противогаза, кг, не более	30	45	48

Гарантийный срок хранения противогаза, лет, не менее: - хлопчатобумажной сигнально-спасательной веревки (каната) в комплекте противогаза	3 1	3 1	3 1

Не рекомендуется работать в шланговом противогазе ПШ-2 в помещениях, где имеется опасность запутать шланг.

При пользовании шланговым противогазом ПШ-2 необходимо соблюдать следующие правила:

при работе вентилятора от электромотора редуктор должен быть отключен;

при работе от ручного привода редуктор должен быть включен.

Несоблюдение первого правила снижает производительность вентилятора, что вызывает уменьшение подачи воздуха по шлангам.

При невыполнении второго правила вентилятор вообще не будет вращаться и подавать воздух.

Противогазы шланговые ПШ-20РВ и ПШ-40РВ предназначены для защиты органов дыхания и зрения человека при выполнении работ в замкнутых объемах (емкостях, колодцах, отсеках) в атмосфере, где возможно содержание кислорода менее 18 % по объему, вредных веществ более 2000 ПДК.

Противогазы шланговые ПШ-20РВ и ПШ-40РВ представляют собой дыхательные приборы изолирующего типа, воздухонапорные, с автономным ручным вентилятором (воздуходувкой), находящимся в зоне чистого воздуха.

Воздух для дыхания подается под маску, создавая избыточное давление, что исключает подсос загрязненного воздуха. Барабан установлен на подставке, снабжен двумя складывающимися ручками для переноски. В положении хранения и транспортирования шланг наматывается на барабан, вовнутрь которого укладываются запасные элементы.

Противогазы шланговые воздухонапорные ПШ-20РВ и ПШ-40РВ рекомендуется использовать при выполнении работ малой и средней тяжести, когда чистый воздух можно забирать на расстоянии не более 20 м (для противогаза ПШ-20РВ) и на расстоянии до 40 м (для противогаза ПШ-40РВ).

Противогазы шланговые ПШ-20 ЭРВ и ПШ-40 ЭРВ представляют собой дыхательные приборы изолирующего типа, воздухонапорные, с электро-ручным вентилятором (воздуходувкой), находящимся в зоне чистого воздуха. Воздух для дыхания подается под маску, создавая избыточное давление, что исключает подсос загрязненного воздуха.

Барабан установлен на подставке, снабжен двумя складывающимися ручками для переноски. В положении хранения и транспортирования шланг наматывается на барабан, вовнутрь которого укладываются запасные элементы.

Противогазы шланговые воздухонапорные ПШ-20 ЭРВ и ПШ-40 ЭРВ рекомендуется использовать при выполнении работ малой и средней тяжести, когда чистый воздух можно забирать на расстоянии не более 20 м (для противогаза ПШ-20 ЭРВ) и на расстоянии до 40 м (для противогаза ПШ-

40 ЭРВ).

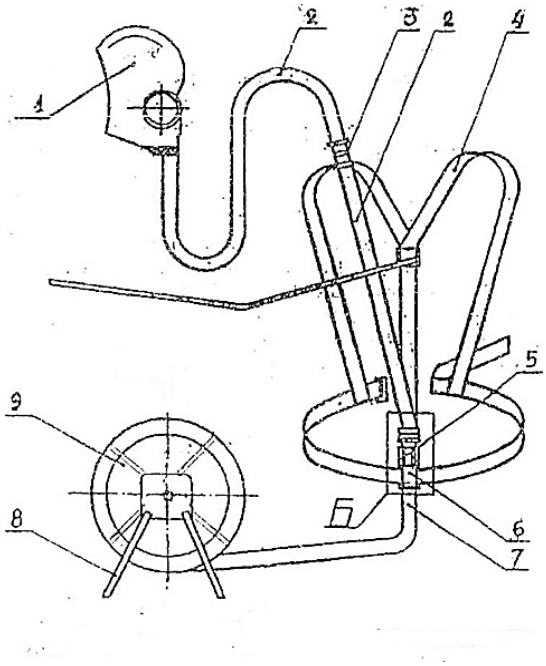

Рис. 121. Общий вид шлангового противогаза
1 - лицевая часть; 2 - гофрионаиная трубка; 3 - угольник; 4 - предохранительный пояс; 5 - гайка; 6 - скоба; 7 - воздухоподводящий шланг; 8 - подставка; 9 - барабан.



Рис. 22.Шланговый проти

Техническое обслуживание

Проверка шланговых противогазов проводится в сроки указанные в «Регламенте технического обслуживания горноспасательного оснащения ФГУП «ВГСЧ».

Техническое обслуживание противогаза включает в себя:

- разборку, очистку, сушку;
- дезинфекцию;
- контроль исправности.

Использованные шланговые противогазы разбираются, при необходимости протираются ветошью, смоченной водой или мыльным

раствором, просушиваются. Шланги и гофрированные трубки продуваются сжатым воздухом.

Лицевые части подвергаются дезинфекции. Периодическая дезинфекция проводится при постоянном использовании одним работником не реже 1 раза в неделю. Внеочередной дезинфекции подлежат лицевые части при передаче от одного пользователя другому.

Контроль исправности противогаза после использования проводится внешним осмотром.

Периодический контроль исправности противогаза заключается в проведении полной проверки и испытании предохранительного пояса на прочность.

Полная проверка шлангового противогаза включает:

Внешний осмотр: проверяется исправность шлем-маски, гофрированных трубок, резино-тканевого шланга на отсутствие проколов, надрывов.

Проверку наличия резиновых прокладочных колец в местах соединения гофрированных трубок между собой, со шлем-маской и со шлангом, исправность очковых обойм, стекол.

Герметичность шлем-маски в месте соединения ее с гофрированной трубкой проверяется следующим образом: шлем-маска надевается на голову, гофрированная трубка у места соединения ее со шлем-маской перегибается и делается три-четыре глубоких вдоха. Если дышать невозможно, то шлем-маска и место соединения ее с гофрированной трубкой герметичны. Шлем-маска должна быть подобрана по размеру и плотно прилегать к лицу, не вызывая болевых ощущений.

В том случае, когда по условиям работы требуется шланг длиной более 10 м, присоединяют еще один шланг с помощью накидной гайки, которая должна быть затянута гаечным ключом до отказа. Шланг длиной более 20 м применять не рекомендуется, так как с увеличением длины шланга увеличивается сопротивление дыханию.

Герметичность шланговой линии проверяется в соответствии с графиком проверки противогаза и в соответствии с методикой ГОСТ 12.4.166-85, учитывая требования завода-изготовителя, указанные в руководстве по эксплуатации изделия. А также при возможном нарушении герметичности соединений и комплектующих изделий после ремонта или нештатных ситуаций при эксплуатации противогаза.

Для проведения проверки герметичности шланговой линии необходимы:

- приспособление (рис. 1.23);
- секундомер 2 класса точности;
- манометр 1 класса точности (0 – 1 кгс/см2).

Перед проведением проверки приспособление проверяют на герметичность, закрывая входное отверстие герметизирующего зажима и подавая через клапан на приспособление (рис. 23) сжатый воздух до избыточного давления (0,27 ± 0,01 кгс/см2), если в течение 1 минуты

давление не меняется, приспособление герметично. Далее проверяется герметичность шланговой линии при давлении (0,135 _+0,005 кгс/см2), падение давления не допускается.

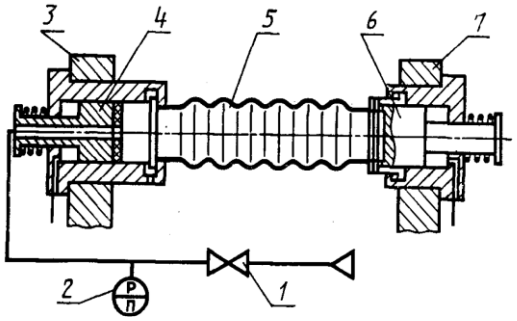

Рис. 23. Схема приспособления для испытания герметичности шланговой линии
1-клапан с педальным управлением; 2-манометр; 3, 7 - стойка; 4, 6- герметизирующий зажим; 5 - испытуемая трубка (шланг).

Предохранительный пояс с сигнально – спасательной веревкой необходимо испытывать на прочность статической нагрузкой 2000 Н (200 кгс) один раз в год или после ремонта (замены) составных частей согласно установленной методики в специализированных предприятиях (мастерских).

При работе в атмосфере, содержащей вещества 1и 2 класса опасности необходима периодическая проверка противогаза на человеке в камере с раздражающим веществом.

Контрольная аппаратура для проверки респираторов

Основными показателями, определяющими исправность и работоспособность респираторов являются герметичность воздухопроводной системы и параметры работы устройств, обеспечивающих подачу кислорода.

В горноспасательной службе для проверки регенеративных респираторов используются два типа контрольных устройств:

А) Первое из них, более простое – индикатор ИР (ИР-2, ПИК-1), при помощи которого осуществляют пять основных видов проверки: герметичности воздухопроводной системы при давлении и разрежении; величину постоянной подачи кислорода; давления, при котором открывается избыточный клапан; подача кислорода аварийным клапаном; разрежения, при котором открывается легочный автомат.

Б) Второе, более сложное и точное устройство – универсальный контрольный прибор УКП-5. Он позволяет осуществлять те же основные пять видов проверки, что и индикатор ИР, а также проверять параметры работы наиболее важных узлов респиратора. В случае возникновения сомнений по результатам проверки на индикаторе ИР, респиратор должен быть проверен на приборе УКП-5.

Индикаторы для проверки респираторов

Назначение и техническая характеристика

Индикаторы ИР, ИР-2, ПИК-1 (далее - индикатор) предназначены для проверки основных эксплуатационных параметров кислородных изолирующих регенеративных респираторов (Р-30, Р-34) в собранном виде без оценки параметров в единицах физических величин. Индикатор

позволяет проверять в респираторах: состояние герметичности воздуховодной системы при избыточном и вакуумметрическом давлениях; постоянную подачу кислорода редуктором; срабатывание легочного автомата и избыточного клапана. Кроме того, индикатор ИР-2 имеет возможность контролировать параметры противогазов типа КИП и аппаратов со сжатым воздухом типа АСВ, АИР и других указанных заводом – изготовителем. Индикаторы рассчитаны на применение при температуре окружающей среды от 5 до 50 ОС и относительной влажности от 30 до 80 %.

Проверка индикатором должна производиться при температуре окружающей среды от 5 до 50 ОС и относительной влажности от 30 до 80 %.

Устройство всех индикаторов аналогично и показано на рис. 24 на примере ИР-2.

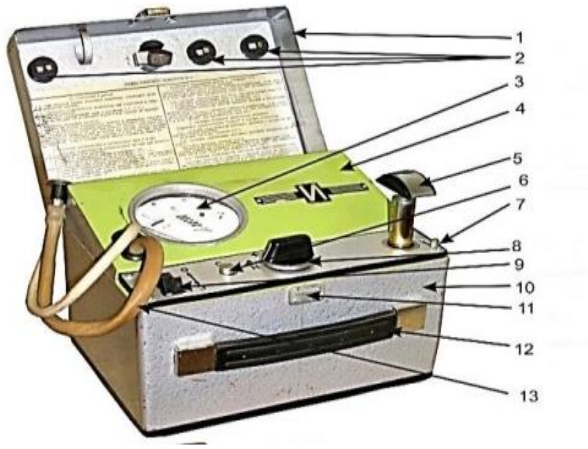

Таблица 10. Основные технические данные индикатора ИР

Показатели	Значения
Давление, при котором срабатывает избыточный клапан, контролируемое зоной «С», Па (мм вод. ст.)	От 98 до 294 (10±30)
Вакуумметрическое давление, при котором срабатывает легочный автомат, контролируемое зоной «С», Па (мм вод. ст.)	От 98 до 294 (10±30)
Давление при проверке герметичности воздуховодной системы респиратора избыточным и вакуумметрическим давлением 785 Па, контролируемое зоной «Г», Па (мм вод. ст.)	50 (5)
Постоянная подача кислорода редуктором, контролируемая зоной «Д», л/мин	От 1,3 до 1,5
Габариты, мм	250 × 200 × 180
Масса, кг	6

Техническое обслуживание

Техническое обслуживание и порядок работы с индикаторами типа ИР определены их техническим описанием и инструкцией по эксплуатации.

Перед каждым случаем применения прибор подлежит проверке внешним осмотром.

При внешнем осмотре индикатора проверяется: соответствие комплектности прибора паспортным данным и описи; наличие внешних признаков повреждения, грязи и пыли на внутренней и внешней поверхностях корпуса; исправность замка (11) и защелки прибора (7); сохранность защитного покрытия металлических частей прибора от коррозии; сохранность резиновых трубок коллектора от старения (13); подвижность и плавность хода ручки переключающего крана (8), ручки для переноски (12); целостность надписей на корпусе и крышке прибора.

1 раз в год производится техническое обслуживание, ремонт и настройка параметров прибора в специализированном предприятии или подразделении ВГСЧ.

Индикатор не занесен в Государственный реестр средств измерений Российской Федерации (ГРСИ) и не подлежит метрологической поверке.

Подготовка прибора к работе

При подготовке прибора к работе производится внешний осмотр и проверяется герметичность при избыточном (вакуумметрическом) давлении, для чего:

- устанавливается ручка переключающего крана в положение «+» или «-»;
- перекрывной клапан переводится в положение ОТКР;
- насосом создается избыточное (вакуумметрическое) давление, необходимое для установки показывающей стрелки контрольного устройства на конечную риску;
- кнопка перекрывного клапана переводится в положение ЗАКР.

Если созданное давление несколько больше необходимого, то оно приводится к заданному уровню (кратковременно нажимается кнопка перекрывного клапана). Индикатор считается герметичным, если в течение одной минуты показывающая стрелка отклонилась не более чем на одно деление шкалы.

После окончания проверки или работы на приборе он приводится в положение, соответствующее режиму ожидания в готовности к применению.

Универсальный контрольный прибор УКП-5

Назначение и техническая характеристика

Прибор предназначен для проверки параметров кислородных изолирующих респираторов по отдельным узлам и в сборе, используется при проверке аппаратов искусственной вентиляции легких (ГС-10, ГС-11), а также для настройки и проверки индикаторов типа ИР (ПИК-1).

Прибор представляет собой сочетание наклонного манометра-реометра, двухпоплавкового расходомера реометрического типа и системы автономного питания для создания воздушного потока, состоящей из двухлитрового баллона со сжатым кислородом, редуктора и эжектора. В респираторе с помощью прибора проверяется:

- герметичность воздуховодной системы при избыточном и вакуумметрическом давлениях;
- постоянная подача кислорода редуктором;

- давление, при котором срабатывает избыточный клапан;
- вакуумметрическое давление, при котором
срабатывает легочный автомат;
- вакуумметрическое давление, при котором легочный автомат обеспечивает заданную подачу кислорода;
- подача кислорода аварийным клапаном.



Рис. 25. Прибор УКП-5

Таблица 11. Основные технические и метрологические характеристики

Показатели	Значения
Диапазон измерения манометром избыточного и вакуумметрического давлений, Па (мм вод. ст.)	От 0 до 981 (100)
Цена деления шкалы манометра, Па (мм вод. ст.)	9,8 (1,0)
Основная погрешность манометра, % от верхнего предела шкалы, не более	±2,5
Порог чувствительности манометра, Па (мм вод. ст.), не более	5 (0,5)
Давление, измеряемое манометром с воздушным компенсатором, кПа (мм вод. ст.)	4,9±0,98 (500 ± 100)
Диапазон измерения реометром объемного расхода кислорода, л/мин	от 0,6 до 2,0
Основная погрешность реометра, % от верхнего предела измерения, не более	±4,0
Расход кислорода, измеряемый расходомером, л/мин: верхним поплавком нижним поплавком	 10 60; 90; 150
Погрешность расходомера, % от нормальной величины, не более	±10,0
Максимальный поток, создаваемый эжектором при сопротивлении до 2000 Па, (200 мм вод. ст.), л/мин	150
Избыточное и вакуумметрическое давления, создаваемые эжектором, кПа (мм вод. ст.), не менее	5,88 (600)
Объем кислорода в баллоне, приведенный к нормальным условиям, л	400
Габариты, мм	450×250×198
Масса, кг	12,0

Техническое обслуживание

Техническое обслуживание и порядок работы с прибором УКП-5 определены его техническим описанием и инструкцией по эксплуатации.

Перед каждым случаем применения прибор подлежит проверке

внешним осмотром.

При внешнем осмотре прибора проверяется: соответствие комплектности прибора паспортным данным и описи; наличие внешних признаков повреждения, грязи и пыли на внутренней и внешней поверхностях корпуса; исправность фиксаторов крышек прибора, позволяющих устанавливать их на корпус прибора и снимать с него без значительных усилий; сохранность защитного покрытия металлических частей прибора от коррозии; подвижность маховичков кранов (7,9, рис.25а) и редуктора (10, рис. 25б)), которые должны поворачиваться плавно, без значительных усилий, а рычаг (8) перекрывного клапана – легко переключаться и четко фиксироваться в каждом из двух положений; целостность измерительных трубок манометра-реометра (3) и расходометра (6), которые должны быть прямыми и прозрачными, без пороков, затрудняющих отсчет; сохранность и четкость отметок, букв и цифр на шкалах манометра и расходомера, а также на панели; наличие клейма о поверке на манометре и его номера в перечне о поверке с оценкой срока истечения текущего межповерочного интервала; исправность установочной головки (12) манометра-реометра, которая должна позволять устанавливать и надежно фиксировать панель с измерительной трубкой под заданным углом к горизонтальной плоскости (по уровню); давление кислорода в баллоне (15) и срок его очередного технического освидетельствования по клейму; наличие на приборе маркировочной таблички с нанесенными на ней установленными в паспорте прибора данными.

1 раз в год производится техническое обслуживание, ремонт и настройка параметров прибора в специализированном предприятии.

Прибор занесен в Государственный реестр средств измерений Российской Федерации (ГРСИ) и подлежит метрологической поверке с межповерочным интервалом один раз в год.

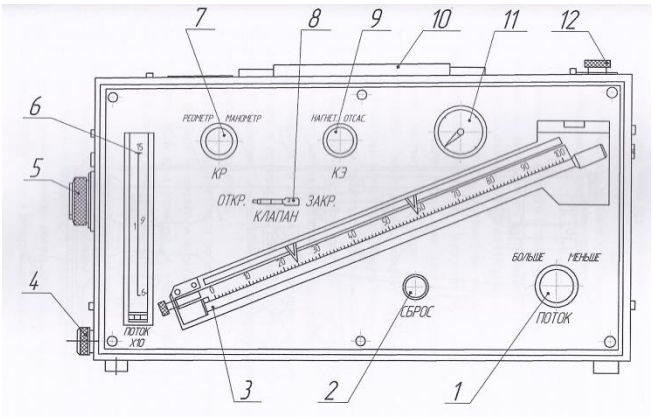

Рис. 25а. Вид прибора спереди (без крышки)
1-маховичек вентиля редуктора; 2- маховичок клапана сброса; 3- манометр-реометр; 4- штуцер расходомера; 5 - штуцер коллектора; 6 - расходомер; 7 – маховичок крана реометра; 8 - головка рычага клапана; 9- маховичок крана эжектора; 10- ручка; 11- манометр кислородный; 12- головка установочная

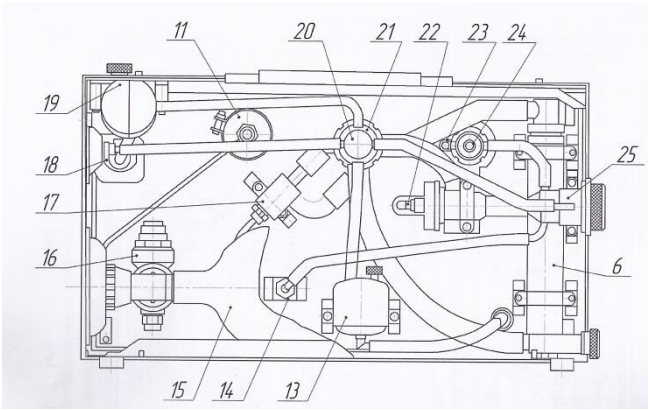

Рис. 25б. Вид прибора сзади (без крышки)
6-расходомер; 11- манометр кислородный; 13- бачок нижний; 14- клапан сброса; 15- баллон; 16- редуктор; 17- эжектор; 18- штуцер манометра-реометра; 19- бачок верхний; 20,21- кран распределительный; 22- клапан; 23- штуцер дозирующий; 24- кран реометра; 25- коллектор

Подготовка прибора к работе

Перед применением прибора проверяется герметичность систем высокого и низкого давления, работоспособность эжектора и производится установка пределов зоны допускаемого изменения значений постоянной подачи кислорода редуктором респиратора.

Для проверки герметичности системы манометра необходимо присоединить патрубок с овальным фланцем к штуцеру прибора, а выходное отверстие патрубка закрыть заглушкой. Ручка КЛАПАН устанавливается в положение ОТКР., ручка КР – в положение МАНОМЕТР, ручка КЭ – в положение НАГНЕТ. Ручки ПОТОК необходимо повернуть в сторону МЕНЬШЕ до упора, а верхний штуцер манометра открыть. Открывают вентиль баллона, плавно вращая ручку ПОТОК в сторону БОЛЬШЕ, создают в проверяемой системе давление 1000 Па (100 мм вод. ст.) и быстро переводят ручку КЛАПАН в положение ЗАКР. Если при этом давление оказалось больше необходимого, уменьшают его путем перепуска воздуха с помощью клапана сброса. Затем поворачивают ручку ПОТОК в сторону МЕНЬШЕ до упора и наблюдают за уровнем жидкости в измерительной трубке манометра. Система считается герметичной, если в течение минуты уровень жидкости в измерительной трубке не понизится.

Для проверки работоспособности эжектора прибора снимается заглушка со штуцера (13) коллектора, устанавливается рычаг (8) «КЛАПАН» в положение «ОТКР», маховичок (7) «КР» - в положение «МАНОМЕТР», маховичок (9) «КЭ» - в положение «НАГНЕТ», а маховичок (1) «ПОТОК» поворачивается в направлении «МЕНЬШЕ» до упора. Открывается вентиль баллона и вращением маховичка (1) в направлении «БОЛЬШЕ» создаются последовательно такие потоки воздуха, чтобы поплавки расходомера устанавливались поочередно против соответствующих рисок на его шкале: верхний (черный) поплавок - против риски с обозначением 1, нижний (красный) - против рисок с обозначением 6; 7; 9; 10 и 15. Проверяется устойчивое положение поплавка против каждой риски.

Затем маховичок (9) переводится в положение «ОТСАС» и прибор опробуется таким же способом при отсасывании.

Установка пределов зоны допускаемого изменения значений постоянной подачи кислорода редуктором респиратора на шкале манометра-реометра прибора производится с помощью передвижных стрелок.

Верхний и нижний пределы зоны, соответствующие крайним допустимым значениям измеряемого расхода (1,4±0,1 л/мин), определяются с учетом поправок на изменение температуры и атмосферного давления по двум номограммам, составленным для нижнего предела расхода кислорода 1,3 л/мин и для верхнего предела 1,5 л/мин. Номограммы прикреплены на внутренней стороне передней крышки прибора и являются обязательными для указанного в свидетельстве прибора. На каждой номограмме на диагональной прямой, обозначающей зону значений перепада давлений, находится точка пересечения координат действительных значений температуры (t, ОС) в помещении в момент использования прибора и атмосферного давления (Р, мм рт. ст.). По точке пересечения («Х») на

диагонали в точке «С» определяется перепад давления (h, мм вод. ст.), по величине которого на шкале манометра-реометра устанавливаются стрелки для верхнего и нижнего пределов расхода кислорода.

В подразделениях заблаговременно перед проверкой респираторов определяются (по сведениям КИЛ, службы СДС) возможные максимальные и минимальные значения барометрического давления по месту дислокации, а также температуры воздуха в проверочных помещениях. По номограмме для нижнего предела постоянной подачи кислорода определяется перепад давления при максимальной температуре и минимальном давлении, а по номограмме для верхнего предела – перепад давления при минимальной температуре и максимальном давлении

Номограммы и графике градуировки реометра прибора ежегодно обновляются специализированным предприятием, производящим техническое (сервисное) обслуживание прибора.

После окончания проверки или работы на приборе он приводится в положение, соответствующее режиму ожидания в готовности к применению:

при закрытом вентиле баллона и открытом клапане (8) поворотом маховичка (1) выпускается кислород из системы высокого давления, после чего маховичок возвращается до упора в сторону «меньше». Маховичок (7) устанавливается в положение «манометр», штуцеры (4;5 и 18) закрываются заглушками, баллон заполняется кислородом до давления (20±1) МПа и устанавливается в прибор;

проверяется комплектность прибора, приспособления и инструмент укладываются в ящик на задней крышке, устанавливаются на свои места крышки и прибор помещается на место своего постоянного хранения.

Рекомендации по использованию спирта этилового при эксплуатации универсального контрольного прибора УКП-5

Для обеспечения правильной настройки и проверки параметров изолирующих регенеративных респираторов, плотность спиртового раствора в приборе УКП-5 должна соответствовать 0,85 г/см3 при Н.У. (УКП-5. Техническое описание и инструкция по эксплуатации).

Необходимая (рабочая) плотность водно-спиртового раствора, используемого в контрольном приборе УКП-5, в зависимости от температуры окружающего воздуха указаны в табл. 12.

Таблица12

Темпе-ратура, град	Плот-ность, г/см3	Содер-жание, % об	Темпе-ратура, град	Плот-ность, г/см3	Содер-жание, % об	Темпе-ратура, град	Плот-ность, г/см3	Содер-жание, % об
10	0,858	80,2	20	0,850	83,2	30	0,841	86,2
11	0,858	80,5	21	0,849	83,5	31	0,840	86,5
12	0,857	80,8	22	0,848	83,8	32	0,840	86,8
13	0,856	81,1	23	0,847	84,1	33	0,839	87,1
14	0.855	81,4	24	0,847	84,4	34	0,838	87,4
15	0,854	81,7	25	0,846	84,7	35	0,837	87,6
16	0,853	82,0	26	0,845	85,0	36	0,836	87,9
17	0,853	82,3	27	0,844	85,3	37	0,835	88,2
18	0,852	82,6	28	0,843	85,6	38	0,834	88,5

19	0,851	82,9	29	0,842	85,9	39	0,833	88,7

Содержать во взводах в качестве резерва запас окрашенного спиртового раствора плотностью 0,85 г/см3 при Н.У. в специально герметически закрываемых сосудах и использовать его по мере расходования в приборе.

Производить периодически не реже 1 раза в 3 месяца промывку верхнего и нижнего бачков манометров и заливку их новым спиртовым раствором.

При сомнениях и подозрениях в истинной плотности спиртового раствора, находящегося в приборе, проверять плотность раствора этилового спирта весовым методом в газоаналитических (контрольно-испытательных) лабораториях ВГСЧ. Минимальная проба для взвешивания должна составлять не менее 10 мл.

Приспособления для проверки панорамных и шлем-масок

Устройство (приспособление) ПМ-3

Назначение и устройство



Рис. 1.26. Устройство ПМ-3

Приспособление ПМ-3 предназначено для проверки герметичности панорамных масок изолирующих регенеративных респираторов.

Приспособление (рис. 26а) состоит из подставки (1), к которой крепится пластина (12) со стаканом (13). В стакане расположена гильза (15). Между подставкой и пластиной защемлен задний фланец груши (2). Передний фланец груши надет на переднюю часть винта (23) и зажат между стаканами (4) и (9) гайкой (6). Проворачиванию винта (23) препятствует стопорный болт (11). Винт может перемещаться в гильзе и герметизируется кольцом (14). На задней части винта нарезана трапецеидальная резьба, на которую навинчена гайка (22) маховика (18). На заднюю часть винта надет гофрированный шланг (24).

Подсоединение приспособления к контрольному прибору УКП-5 осуществляется с помощью штуцера (25) и гайки (26). Между штуцерами (25) и (29) размещено уплотнительное кольцо (27). Гайка (22) запрессована в маховик и дополнительно крепится от проворота гуженами (30). Маховик армирован резиновым кольцом (17).

На гильзу надет шарикоподшипник (19) и прижат к стакану (13) гайкой (21). Стакан и гильза герметизируются уплотнительным кольцом (31). На шарикоподшипник надет упор (16). Между шарикоподшипником и маховиком расположено кольцо (32). Маховик и упор соединяются болтами

(20). Стакан (10) с пластиной (5) прижимается к стакану (9) гайкой (7). В грушу заливается 1,2 кг глицерина через наливное отверстие, герметизируемое винтом (33) с уплотнительным кольцом (3).

Для проверки на герметичность воздуховодной системы приспособления служит пробка (8).

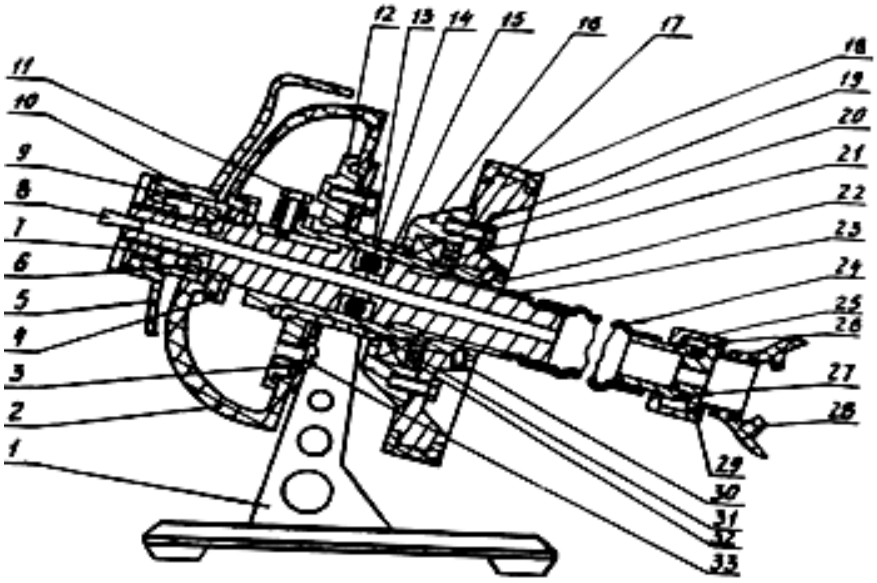

Рис. 26а. Устройство приспособления ПМ-3

Подготовка приспособления ПМ-3 к работе

Подготовка приспособления к работе включает установку пластины, соответствующей типу проверяемой маски, проверку прижимного устройства на герметичность, проверку на герметичность воздуховодной системы.

Установка пластины.

Пластина (5) выполнена съемной и в верхней части наружной поверхности имеет маркировку.

Для проверки на герметичность масок первого типоразмера (тип 13145) используются пластины с маркировкой "ПМ МЕДИ-1", масок второго типоразмера (тип 13245) - пластины с маркировкой "МЕДИ-2", масок третьего типоразмера (тип 13345)-с маркировкой "МЕДИ-3".

Необходимо установить соответствие пластины типоразмеру проверяемой маски. При несоответствии необходимо заменить пластину для чего ключом отвинтить гайку (7), снять пластину со стакана (9), на ее место установить соответствующую пластину и завинтить гайку.

Проверить симметричность установки пластины относительно продольной оси груши (2) и при необходимости ослабить гайку (7), развернуть пластину в нужную сторону и вновь затянуть гайку.

Проверка на герметичность прижимного устройства

Произвести внешний осмотр приспособления и убедиться в отсутствии течи глицерина. Вращением маховика (18) по часовой стрелке довести пластину (5) до соприкосновения с грушей, повернуть маховик еще на полтора оборота и в таком состоянии выдержать 1-1,5 мин. Если течи не

наблюдается, прижимное устройство считается герметичным.

Проверка на герметичность воздуховодной системы ПМ-3

Подсоединить штуцер (25) к прибору УКП-5, закрыть отверстие винта пробкой (8). Создать в воздуховодной системе ПМ-3 избыточное, а затем вакуумметрическое давление 80 мм вод. ст.±10 мм вод. ст. Воздуховодная система приспособления считается герметичной, если в течение одной минуты не наблюдается падения избыточного или вакуумметрического давления.

Проверка масок на герметичность

Подсоединить приспособление ПМ-3 к контрольному прибору УКП-5. Протереть влажной ветошью обтюратор маски и грушу ПМ-3. Надеть маску на пластину (5) так, чтобы обтюратор маски оказался между пластиной и грушей, а лобный ремешок внизу. Вращая маховик, зажать обтюратор маски. Загерметизировать гнездо подсоединения маски к респиратору заглушкой. Создать в подмасочном пространстве избыточное, а затем вакуумметрическое давление 80 мм вод. ст.± 10 мм вод. ст.

Проверка на герметичность системы маски с респиратором производится аналогичным способом, только взамен заглушки подсоединяется соединительная коробка со шлангами и респиратор.

Маска отдельно, а также маска совместно с респиратором считается герметичной, если в течение четвертой минуты после создания избыточного или вакуумметрического давления падение давления не превысит 5 мм вод. ст.

Стенд «Надувная тестовая голова»

Стенд «Надувная тестовая голова» фирмы «Drager» предназначен для проверок защитно-дыхательных масок. Надувная резиновая голова используется для моделирования формы головы человека так, чтобы маску можно было проверить на герметичность и определить утечку, если она имеет место.

Стенд включает в себя следующие составные части (рис. 27):

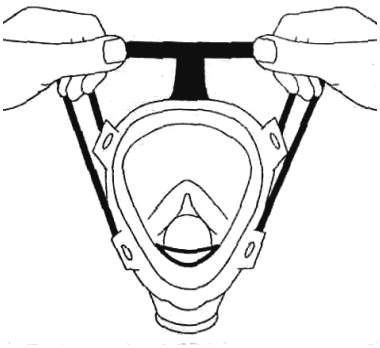

Рис. 28. Дыхательная маска

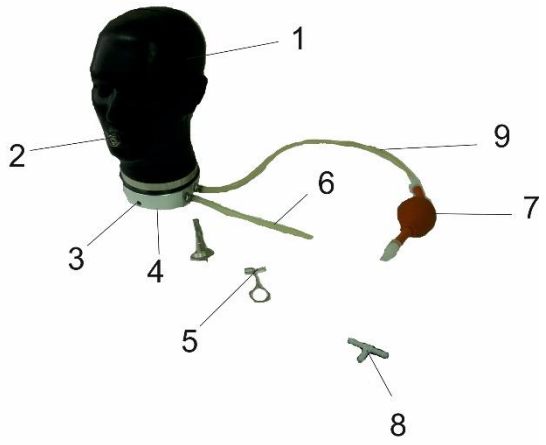

Рис. 27 Устройство стенда

1- резиновая «голова»; 2 – мундштук; 3 – отверстие для крепления

головы к основанию; 4 – металлическая подставка; 5 – зажим для трубки; 6 – трубка для надувания «головы»; 7 – насос-груша; 8 – Т-разъем; 9 – испытательная труба.

Подготовка стенда к проверке маски

Для подготовки стенда и маски к проверке необходимо:

Подключить насос-грушу (поз. 7 рис. 27) к трубке для надувания «головы» (поз. 6 рис.27). Вместо насоса-груши могут быть использованы воздушный компрессор, баллон со сжатым воздухом или трубопровод сжатого воздуха, прибор для создания избыточного давления и разряжения (типа УКП-5).

Освободить от зажима трубку для надувания «головы», умеренно раздуть «голову» и пережать трубку зажимом.

Увлажнить водой внутри рамки маски и соприкасающуюся с маской поверхность «головы».

Надеть маску на «голову», начиная с совмещения подбородка маски с подбородком «головы».

Надев маску, стянуть регулировочные ремни к перекрестью (рис.28). При необходимости поправить маску.

Равномерно стянуть ремни шеи и ремни затылка, при необходимости подтянуть теменной ремень (рис.29).

Снять зажим с трубки для надувания «головы» и дополнительно раздуть «голову», пока рамка маски плотно не приляжет по всей контактной поверхности к «голове», затем зажать нагнетательную трубку.

Проверка маски

Для проверки маски необходимо собрать схему, подобную изображенной на рис.30, используя соответствующие переходники и контрольные приборы (манометры, УКП-5, ИР и т.п.). Создать в подмасочном пространстве давление и проконтролировать его падение за определенное время. После проверки снять маску и выпустить воздух из-под маски и из «головы».

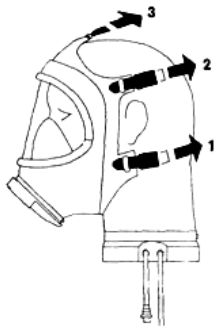

Рис. 29

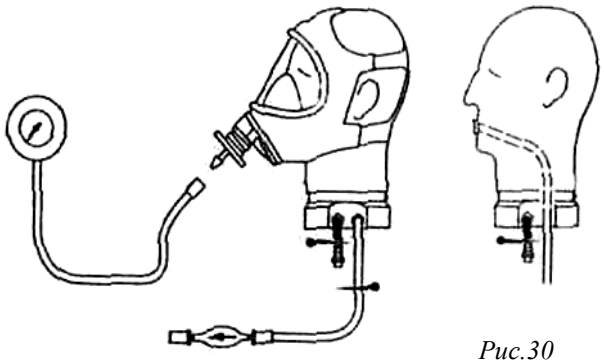

Рис.30

Хранение

Стенд должен храниться в сухом прохладном месте, защищенным от пыли и коррозии. Не допускается прямое тепловое излучение.

Техническая характеристика

Технические данные стенда указаны в табл. 13.

Таблица 13

Размеры, высота х ширина, мм:	280х190
Давление воздуха, максимум, мм вод. ст.	
в «голове»	500
в трубке	200
Масса, кг	2,5

Приборы проверки дыхательного аппарата на сжатом воздухе

Система контроля дыхательных аппаратов СКАД

Назначение и техническая характеристика

Система контроля дыхательных аппаратов СКАД-1 (далее по тексту – система) предназначена для проверки показателей дыхательных аппаратов со сжатым воздухом типа АИР-98МИ, ПТС «Профи», ПТС "Базис", ПТС "Фарватер", ПТС "Спасатель", РА-90 Plus, АП-98-7К, АП-2000, АП «Омега», АИР-300СВ и лицевых частей дыхательных аппаратов на соответствие требованиям, изложенным в руководствах по эксплуатации на дыхательные аппараты.

Система позволяет проводить следующие виды проверок:

- величины вакуумметрического давления воздуха, при котором включается легочный автомат;
- величины избыточного давления воздуха, создаваемого легочным автоматом;
- величины избыточного давления в подмасочном пространстве лицевой части при нулевом расходе воздуха;
- величины давления воздуха, при котором открывается клапан выдоха лицевой части;
- величины редуцированного давления, давления открытия предохранительного клапана и герметичности клапана редуктора;
- герметичности воздуховодной системы дыхательного аппарата;
- герметичности лицевой части при вакуумметрическом давлении;
- герметичности спасательного устройства при вакуумметрическом давлении;
- величины вакуумметрического давления воздуха, при котором открывается клапан легочного автомата спасательного устройства без избыточного давления под лицевой частью.

Система выполнена в климатическом исполнении У категории 4 по ГОСТ 15150, но для работы при температуре окружающего воздуха от 5 до 50 ОС и относительной влажности до 80%.

Таблица 14. Основные технические характеристики системы «СКАД»

Показатели		Значение
1	Диапазон измерения избыточного и вакуумметрического давления, Па	минус 1250 …+1250
2	Диапазон измерения редуцированного давления, МПа	0 … 2,0
3	Диапазон измерения времени, с	0 … 3600
4	Полезный объем насоса, дм3, не менее	0,5

5	Габаритные размеры, мм, не более контрольно-измерительного блока муляжа головы человека проверочного диска	 450x260x220 380x280x220 370x140x300
6	Масса, кг, не более контрольно-измерительного блока муляжа головы человека проверочного диска	7,0 1,8 3,5

* - муляж головы человека применяется для проверок импортных лицевых частей, а проверочный диск - для проверок лицевых частей, изготовленных в России.

Таблица 15. Состав, маркировка и назначение деталей комплекта переходников

Обозначение	Маркировка	Наименование и назначение	Тип дыхательного аппарата	Место присоединения к аппарату
СКАД15.001	1	Переходник с наружной резьбой М18х1,5 и штуцером для подключения аппарата к БРС.	АИР-98МИ ПТС «Авиа» ПТС "Профи" ПТС "Спасатель" ПТС "Фарватер"	Шланг легочного автомата
СКАД15.002	2	Переходник для подключения разъема аппарата к БРС	АП-98-7К АП-2000 АП «Омега»	Разъем
СКАД15.003 СКАД15.009	3	Переходник с наружной резьбой М45х3 и внутренней резьбой 40х4 и прокладка	Все типы	Легочный автомат без избыт. давления
СКАД15.004	4	Переходник с наружной резьбой М45х3 и штуцером для подключения муляжа (или проверочного диска)		
СКАД15.005	5	Переходник с наружной резьбой М45х3 и гнездом для подключения легочного автомата с байонетным соединением	АП-98-7К	Легочный автомат
СКАД15.006	6	Заглушка для проведения проверки герметичности системы		
СКАД15.008	8	Заглушка клапана выдоха лицевой части типа ШМП	Все типы с ШМП	Клапан выдоха
СКАД15.010	10	Переходник с наружной резьбой М45х3 и гнездом для подключения легочного автомата со штекерным соединением	ПТС "Профи" ПТС "Фарватер" ПТС	Легочный автомат

			«Базис» РА-90 Plus	
СКАД15.020	20	Переходник для подключения редуктора "Drager" к БРС	ПТС «Базис» РА-90 (94)Plus	Гнездо редуцированного давления
СКАД15.030	30	Переходник для подключения разъема аппарата к БРС	Все типы, кроме АП-98-7К АП-2000 АП «Омега»	Разъем
СКАД15.040	40	Переходник с наружной резьбой М20х1 и штуцером для подключения аппарата к БРС.	АП-98-7К АП-2000 АП «Омега»	Шланг легочного автомата

Устройство системы

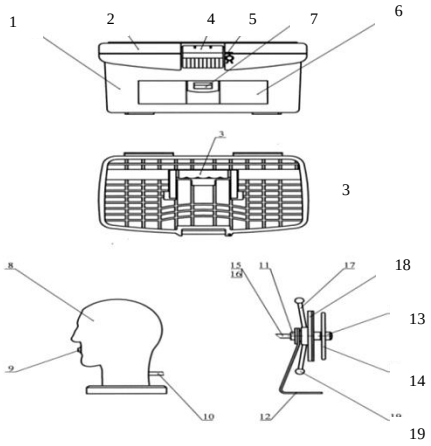



Рис.31. Система контроля дыхательных аппаратов СКАД
1 - переносной корпус; 2 – крышка; 3- ручка для переноса; 4 - замок крышки; 5 - проушина для транспортной пломбы; 6 - отсек для переходников; 7 - кнопка-фиксатор; 8 - корпус; 9 - штуцер; 10 - трубка; 11 - корпус; 12 – кронштейн; 13 - гайка; 14 - лицевой диск; 15 - соединительный ниппель; 16 – трубка; 17 – маховик; 18 - прижимной диск; 19 – рукоятка

Рис.32. Панель управления системы СКАД
1 - присоединительная муфта; 2 - уплотнительная прокладка; 3 - заглушка; 4 - кнопка сброса избыточного (или вакуумметрического) давления; 5 - рычаг переключения «избыток - вакуум»; 6 - мановакуумметр; 7 - рукоятка насоса; 8 – фиксатор; 9 - кнопка сброса редуцированного давления; 10 - быстроразъемное соединение (БРС); 11 - манометр редуцированного давления;12 – секундомер

Система (рис. 31) состоит и
противоударного корпуса 1 с крышкой 2
крышки 4, проушины для транспортной пло
и кнопки - фиксатора 7.

Муляж головы человека (или прове
крепления лицевой части при проведении пр

Муляж головы человека состоит из корпуса 8 со штуцером 9 и трубкой 10, через которые подмасочное пространство соединяется с системой.

Проверочный диск состоит из корпуса 11, установленного на кронштейне 12. На корпусе гайкой 13 закреплен лицевой диск 14 и присоединительный ниппель 15 с трубкой 16. Маховик 17 и установленный на нем прижимной диск 18 перемещаются по резьбовой части корпуса при помощи рукоятки 19.

В корпусе системы размещен контрольно-измерительный блок. Органы управления блоком, контрольно-измерительные приборы и устройства

подключения к блоку (присоединительная муфта и быстроразъемное соединение) вынесены на панель управления.

На панели управления (рис. 32) размещены присоединительная муфта 1 с уплотнительной прокладкой 2 и заглушкой 3, кнопка сброса избыточного (или вакуумметрического) давления 4, рычаг переключения «избыток - вакуум» 5, мановакуумметр 6, рукоятка насоса 7 с фиксатором 8, кнопка сброса редуцированного давления 9, быстроразъемное соединение (БРС) 10, манометр редуцированного давления 11, секундомер 12. На быстроразъемное соединение надет защитный колпак.

Принцип действия системы

Контрольно-измерительный блок системы состоит из двух автономных блоков:

- блока низкого давления;
- блока редуцированного давления.

Блок низкого давления

Источником давления в блоке служит ручной поршневой насос 1 с пружиной возврата штока насоса в рабочее (крайнее верхнее) положение.

При нажатии на рукоятку насоса воздух под давлением поступает к пневмораспределителю 2, переключение которого в одно из его положений определяет создание в блоке избыточного или вакуумметрического давления. От пневмораспределителя избыточное (вакуумметрическое) давление поступает к муфте 3, к которой присоединяется непосредственно или через переходник проверяемый узел аппарата, далее к мановакуумметру 4, предназначенному для контроля давления в блоке и пневмораспределителю 5, предназначенному для сброса давления в блоке.

Блок редуцированного давления

Редуцированное давление от воздуховодной системы дыхательного аппарата поступает в блок через быстроразъемное соединение 6. Величина редуцированного давления контролируется по манометру 7.

Сброс давления в блоке осуществляется пневмораспределителем 8 и перевести рычаг переключения 5 в положение "избыток".

Использование системы

Перед использованием системы по назначению необходимо:

- подготовить систему к работе;
- проверить герметичность системы с подключенным муляжом головы (или проверочным диском).

Подготовка системы к работе

Установить систему и муляж головы (или проверочный диск) на рабочем месте, открыть крышку корпуса.

Начальное положение стрелки мановакуумметра 6 (рис. 32) должно соответствовать положению «0». При необходимости провести корректировку начального положения стрелки при помощи регулировочного винта, для чего снять заглушку со стекла мановакуумметра и через отверстие в стекле выставить положение стрелки («вывести на ноль»).

Завести секундомер 12 и проверить его работоспособность пробным

пуском.

Привести рукоятку 7 насоса в рабочее положение, повернув фиксатор 8 по направлению стрелки, указанной на панели.

Подготовку муляжа головы для подключения к системе провести по методике, изложенной в руководстве по эксплуатации на муляж.

Проверку герметичности системы с подключенным муляжом головы (или проверочным диском) проводить последовательно избыточным и вакуумметрическим давлением.

Установить в муфту 1 (рис. 32) переходник № 4 и подсоединить к нему муляж головы (или проверочный диск). Установить на муляж головы заглушку № 6 (или заглушить отверстие в корпусе проверочного диска).

Перевести рычаг переключения 5 в положение "избыток" ("вакуум").

Рукояткой насоса 7 плавно создать в системе избыточное (вакуумметрическое) давление 1000 Па. Контроль давления по мановакуумметру 6.

Нажав на кнопку сброса 4, снизить давление в системе до 950±50 Па.

Включить секундомер 12. Выдержать систему в течение 1 мин, наблюдая за показаниями мановакуумметра.

Сбросить давление в системе, нажав на кнопку сброса 4.

Система с подключенным муляжом головы (или проверочным диском) считается герметичной, если не наблюдается изменение давления.

Внимание!

Во избежание зависания стрелки мановакуумметра не рекомендуется создавать избыточное давление более 1250 Па (вакуумметрическое - менее минус 1250 Па), для устранения зависания стрелки нажать и удерживать кнопку сброса 4 до момента начала движения стрелки.

Работа с системой

При подключении к системе дыхательных аппаратов на уплотнительные кольца нанести смазку ЦИАТИМ-221.

При установке лицевой части на муляж головы обтюратор лицевой части и муляж в месте прилегания обтюратора протереть тампоном, обильно смоченным в водопроводной воде, для удаления абразивных материалов и других посторонних частиц.

Проверки проводить на непросушенных лицевой части и муляже или нанеся на них мыльный раствор для повышения герметичности места обтюрации.

Перед установкой лицевой части на муляж головы сбросить давление в муляже до рисок 1…2 на шкале индикатора, переведя и удерживая рычаг переключения в положении «сброс». Надеть лицевую часть на муляж. Поднять давление в муляже до верхней риски зеленого сектора шкалы индикатора, и после выдержки в течение 1,5±0,5 мин сбросить давление до установки стрелки индикатора на середине зеленого сектора. Данная величина давления в муляже является оптимальной для проверки всех типов лицевых частей.

Для установки лицевой части на проверочный диск необходимо

вращением маховика 17 (левая резьба) (рис. 31) отвести прижимной диск 18 от лицевого диска 14. На диск 14 надеть лицевую часть, перекинув предварительно оголовье на лицевую сторону. Вращением маховика прижать прижимной диск к лицевому, придерживая ремни лицевой части.

Проверка дыхательных аппаратов

Проверка величины вакуумметрического давления воздуха, при котором включается легочный автомат

Установить непосредственно или через переходник (№ 5 или № 10) выключенный легочный автомат в муфту 1 (рис. 32) системы.

Открыть вентиль баллона.

Перевести рычаг переключения 5 в положение "вакуум".

Рукояткой насоса 7 медленно создать в системе вакуумметрическое давление и наблюдать за показаниями мановакуумметра 6.

Момент, когда давление начнет возрастать, считается моментом включения легочного автомата.

Закрыть вентиль баллона.

Сбросить давление в системе, нажав на кнопку сброса 4.

Отсоединить легочный автомат от системы.

Проверка величины избыточного давления воздуха, создаваемого легочным автоматом

Установить непосредственно или через переходник (№ 5 или № 10) легочный автомат в муфту 1 (рис. 1.32) системы.

Включить легочный автомат (способ включения легочного автомата – см. руководство по эксплуатации на дыхательный аппарат).

Открыть вентиль баллона.

Контролировать величину избыточного давления по мановакуумметру 6.

Закрыть вентиль баллона.

Сбросить давление в системе, нажав на кнопку сброса 4.

Отсоединить легочный автомат от системы.

Проверка величины избыточного давления в подмасочном пространстве лицевой части при нулевом

расходе воздуха и герметичности воздуховодной системы дыхательного аппарата

Установить в муфту 1 системы переходник № 4 и подсоединить к нему муляж головы (или проверочный диск). Проверить собственную герметичность системы.

Надеть лицевую часть на муляж головы (или проверочный диск).

Установить легочный автомат в гнездо клапанной коробки лицевой части. Включить легочный автомат.

Открыть вентиль баллона. Зафиксировать показания мановакуумметра 6.

Закрыть вентиль баллона.

Включить секундомер и в течение 1 мин наблюдать за показаниями манометра аппарата.

Сбросить давление в системе, нажав на кнопку сброса 4.

Воздуховодная система аппарата считается герметичной, если в течение 1 мин падение давления не превышает 2,0 МПа.

Проверка величины давления воздуха, при котором открывается клапан выдоха лицевой части

Установить в муфту 1 системы переходник № 4 и подсоединить к нему муляж головы (или проверочный диск). Проверить собственную герметичность системы.

Надеть лицевую часть на муляж головы (или проверочный диск).

Установить выключенный легочный автомат в гнездо клапанной коробки лицевой части.

Перевести рычаг переключения 5 в положение "избыток".

Рукояткой насоса 7 медленно создавать в системе избыточное давление и наблюдать за показаниями мановакуумметра 6.

Момент, когда давление в системе перестанет возрастать, считается моментом открытия клапана выдоха лицевой части.

Проверка величины редуцированного давления, давления открытия предохранительного клапана и герметичности клапана редуктора

Присоединить к быстроразъемному соединению (БРС) системы непосредственно или через переходник (№ 1, № 2, № 20, № 30 или № 40) линию редуцированного давления аппарата.

Открыть вентиль баллона.

Включить секундомер. Контролировать в течение 1 мин величину редуцированного давления по манометру системы.

Провести проверку давления открытия предохранительного клапана редуктора по методике, изложенной в руководстве по эксплуатации дыхательного аппарата. Зафиксировать по манометру системы величину давления открытия предохранительного клапана.

Закрыть вентиль баллона.

Сбросить давление в системе, нажав на кнопку сброса 9.

Клапан редуктора считается герметичным, если величина редуцированного давления не изменяется.

Проверка герметичности лицевой части при вакуумметрическом давлении

Установить в муфту 1 системы переходник № 4 и подсоединить к нему муляж головы (или проверочный диск). Проверить собственную герметичность системы.

Надеть лицевую часть на муляж головы (или проверочный диск). Установить заглушку (легочный автомат с заглушенным шлангом) в линию вдоха лицевой части.

Перевести рычаг переключения 5 в положение "вакуум".

Рукояткой насоса 7 создать в системе вакуумметрическое давление 1100 ± 100 Па. Контроль давления по мановакуумметру 6.

Включить секундомер 12. Выдержать систему в течение 2,5 ± 0,5 мин.

Нажав на кнопку сброса 4, снизить давление в системе до 980 ± 20 Па.

Выдержать систему в течение 1 мин, наблюдая за показаниями мановакуумметра.

Сбросить давление в системе, нажав на кнопку сброса 4.

Снять заглушку из линии вдоха.

Лицевая часть считается герметичной, если падение давления в ней не превысило 50 Па в минуту.

Проверка герметичности спасательного устройства при вакуумметрическом давлении

Установить в муфту 1 системы переходник № 4 и подсоединить к нему муляж головы (или проверочный диск). Проверить собственную герметичность системы.

Надеть лицевую часть спасательного устройства на муляж головы (или проверочный диск). Присоединить к лицевой части легочный автомат спасательного устройства с заглушенным шлангом.

Перевести рычаг переключения 5 в положение "вакуум".

Рукояткой насоса 7 создать в системе вакуумметрическое давление 900±20 Па. Контроль давления по мановакуумметру 6.

Включить секундомер 12. Выдержать систему в течение 2,5±0,5 мин.

Нажав на кнопку сброса 4, снизить давление в системе до 800±20 Па. Выдержать систему в течение 1 мин, наблюдая за показаниями мановакуумметра.

Сбросить давление в системе, нажав на кнопку сброса 4.

Снять заглушку с легочного автомата.

Спасательное устройство считается герметичным, если падение давления за 1 мин не превысило 100 Па.

При использовании в спасательном устройстве ШМП-1 допускается падение давления 353 Па при создании вакуумметрического давления 1177 Па. При проведении проверки в клапан выдоха установить заглушку № 8.

Проверка вакуумметрического давления воздуха, при котором открывается клапан легочного автомата спасательного устройства без избыточного давления под лицевой частью

Проверку проводить по методике, изложенной в настоящем руководстве.

Общие требования к эксплуатации системы

Система может эксплуатироваться в стационарных условиях при температуре окружающего воздуха от 5 до 50 ОС и относительной влажности от 30 до 80 %.

Перед вводом в эксплуатацию необходимо снять транспортную пломбу, проверить внешним осмотром состояние системы и соответствие комплектности перечню, указанному в паспорте на систему.

После хранения или транспортирования системы без упаковки при температуре ниже 0 ОС произвести выдержку системы в течение 2 часов при температуре от 5 до 50 ОС.

Перед каждым применением системы необходимо проверять герметичность системы с подключенным муляжом головы (или проверочным

диском) в соответствии с настоящим руководством.

Для более быстрого сброса давления в блоке низкого давления вместо кнопки сброса 4 (рис. 32) допускается использовать рычаг переключения 5, переводя его в любое из положений ("избыток" или "вакуум").

Запрещается создавать насосом давление более 1250 Па, подключать к быстроразъемному соединению источник давления более 2,0 МПа.

Проверку дыхательного аппарата проводить при постоянной температуре окружающего воздуха. Допустимая скорость изменения температуры 1 ОС в час.

Беречь систему от падений и ударов.

После завершения работы с системой необходимо:

- установить рукоятку насоса 7 в транспортное положение;
- установить заглушку 3 на муфту 1;
- установить колпак на быстроразъемное соединение 10.

Поверка мановакуумметра и манометра, применяемых в системе, должна производиться не реже одного раза в год в установленном порядке.

Периодичность последующих переосвидетельствований приборов устанавливается аналогично контрольным приборам для проверки респираторов указанных в Регламенте.

Самоспасатели на химически связанном кислороде

Общие положения

Самоспасатели шахтные изолирующие (рис. 33 и рис. 34) предназначены для защиты органов дыхания человека при подземных авариях в угольных шахтах и других горнодобывающих предприятиях, связанных с образованием непригодной для дыхания атмосферы.



Рис.33. Самоспасатель ШСС-1У

Рис. 34. Самоспасатель ШСС-1П

Самоспасатель представляет собой изолирующий дыхательный аппарат разового применения с химически связанным кислородом и маятниковой схемой дыхания.

Самоспасатель относится к изделиям исполнения У, категории 5 по ГОСТ 15150, для эксплуатации при температуре от –20 °С до +40 °С,

относительной влажности воздуха до 100 % при35 °С, атмосферном давлении до 133,5 кПа.

Корпус самоспасателя может быть выполнен из углеродистой стали, никелированной стали или пластмассы. В модификациях самоспасателей буквенный индексы «У» и «Н» обозначают марку стали, индекс «П» - пластмассовый корпус.

Самоспасатель с буквенным индексом «Н» предназначен для шахт с повышенной агрессивностью производственной среды, характеризующейся кислотными шахтными водами и водами с повышенным содержанием коррозионно-активных компонентов: хлор- и сульфат ионов соответственно более 1000 и 800 мг/л.

Самоспасатель с буквенным индексом «П» имеет упрочненный выполненный из полимерного материала корпус.

Самоспасатель рассчитан на постоянное ношение или переключение в шахте и использование в аварийных условиях при выходе на свежую вентиляционную струю воздуха.

Модификации самоспасателей

Отечественной промышленностью и за рубежом выпускается много модификаций шахтных самоспасателей, в т.ч. одночасового срока действия: ШС-1У, ШСС-1П, ШСС-1М, ШСС-Т, ШСС-ТМ и др.

Основные модификации самоспасателей одночасового срока действия представлены в таблице 16.

Таблица 16. Технические характеристики самоспасателей

Показатели	Значения						
	ШСС-Т	ШСС-ТН	ШС-ТМ	ШСС-1М	ШСС-1У	ШСС-1П	ШС-90 новинка
Время защитного действия при нагрузках, мин, не менее							
- средней тяжести (легочная вентиляция 35 дм3/мин)	60	60	60	60	60	60	90
- тяжелой (легочная вентиляция 70 дм3/мин)	-	18	20	-	-	-	30
- в покое (легочная вентиляция 10 дм3/мин)	180	260	300	300	260	180	450
Температура вдыхаемой газовой смеси, ОС, не более	55	55	45	-	-	-	50
Температурный диапазон эксплуатации, ОС	от -20 до +40	от -20 до +40	от -20 до +40	от -20 до +40	от -10 до +40	-	от -20 до +40
Сопротивление дыханию (35 дм3/мин), мм вод. ст., не более	100	100	100	-	-	-	75
Габаритные размеры, мм	111х146 х248	111х146 х248	230х180 х80	270х150	270х150	-	240х90х 120
Масса самоспасателя, кг	3,0	3,0	2,4	3,0	3,0	3,0	3,9
Гарантийный срок эксплуатации, лет	5	5,5	7,5	5	5	5	7,5
Полный срок службы, лет	-	-	-	-	-	10	-
Изготовители	1	1	1	2	3	3	2

Удельное время защитного действия, мин/кг, (35 дм3/мин)	20	20	25	20	20	20	23,07

Примечание:

1.* - самоспасатели с индикатором герметичности.

2. Обозначения изготовителей: 1- ОАО «Корпорация «РОСХИМЗАЩИТА» (бывший «ТамбовНИХИ»); 2– ООО «Гайский завод горноспасательного оборудования «ОЗОН» (г. Гай, Россия); 3 –ПАО «Донецкий завод горноспасательного оборудования», Украина.

Устройство самоспасателя

Во всех изолирующих самоспасателях на химически связанном кислороде принята маятниковая система дыхания с незначительными конструктивными отличиями. Принципиальная схема и устройство изолирующего самоспасателя на примере ШСС-1М приведены на рис. 35, ШСС–Т - на рис. 36.

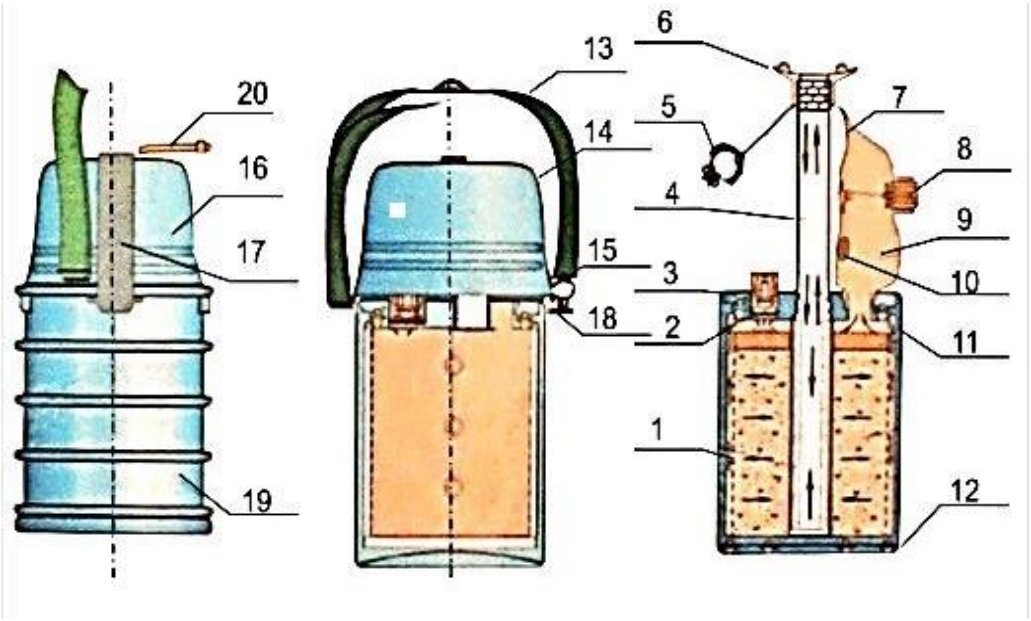

Рис.35. Устройство самоспасателя ШСС-1М

Самоспасатель ШСС-1М (рис. 35) состоит из патрона (1) с пусковым устройством (3) и пусковым брикетом (2), мешка (9) с избыточным клапаном (8) и узлом защиты брикета (кнопки 7 и пробка 10), шланга (4) с загубником (6) и зажима (5). Эти элементы вмонтированы в корпус (19) на амортизаторах (11, 12) и закреплены кольцом (18).

Узел защиты предохраняет пусковой брикет от влаги. В собранном виде пробка располагается в патрубке патрона, а кнопка – в гнезде пробки. В невскрытом виде мешок и шланг уложены упорядоченно под крышкой (16), которая посредством двух лент (14, 17) и быстровскрываемого замка с ремнем (20) прикрепляется к корпусу и герметизируется кольцом (15). Для удобства ношения корпус снабжен плечевым ремнем (13).

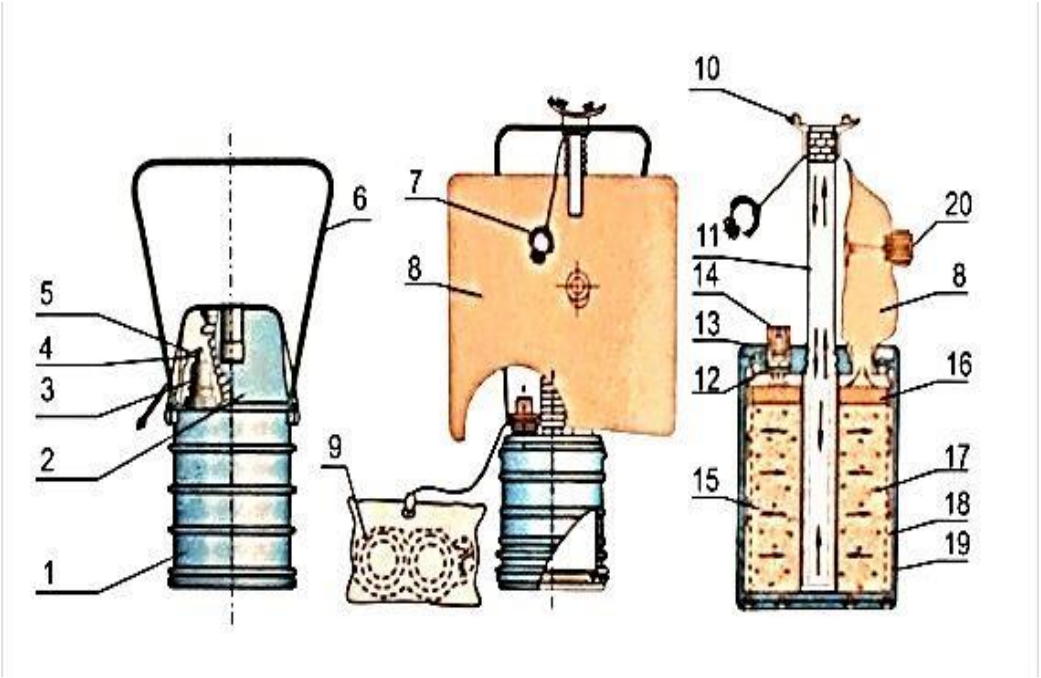

Рис.36.Устройство самоспасателя ШСС-Т

1 - корпус; 2 – крышка; 3 – пусковое устройство; 4 – колпак пускового устройства; 5 – шнур; 6 – ремень для ношения; 7 –носовой зажим; 8 – дыхательный мешок; 9 – противодымные очки; 10 – загубник; 11 – гофрированная трубка; 12 – ампула; 13 – ударник; 14 – пружина; 15 – фильтр; 16 – пусковой брикет; 17 – регенеративный продукт; 18 – обечайка сетчатая; 19 - обечайка наружная; 20 – избыточный клапан

Самоспасатель ШСС-Т (последняя модификация) имеет индикатор герметичности и допускает проверку на герметичность без прибора типа ПГС.

Самоспасатель пломбируется заводом-изготовителем: на пломбе наносится товарный знак и клеймо ОТК. Пломба должна сохраняться в течение всего срока службы самоспасателя.

Техническое обслуживание

В горноспасательных подразделениях изолирующие самоспасатели содержатся на оперативном расчете и подвергаются проверкам с периодичностью 1 раз в квартал или 1 раз в месяц (согласно ТОиИЭ на изделие) внешним осмотром и на герметичность, внешним осмотром перед спуском в шахту.

При внешнем осмотре проверяется наличие пломбы, отсутствие пробоин, вмятин на корпусе, сохранность плечевого ремня, наличие маркировочной таблицы, целостность окраски. При наличии вмятин на корпусе самоспасателей глубиной более 15 мм или пробоин самоспасатель к эксплуатации не допускается.

Проверка герметичности изолирующих самоспасателей производится на приборе ПГС или др. Проверка самоспасателей с индикатором производится согласно инструкции по эксплуатации изделия.

Для проверки самоспасатель помещают в камеру прибора плавно закрывают крышку, уровень жидкости в трубке манометра должен находится

между отметками «4800» и «5200» (4800…5200) Па. Самоспасатель считается герметичным и пригодным к эксплуатации, если в течение 15 с падение давления в камере прибора не превышает 400 Па (40 мм вод. ст.).

Забракованные или использованные самоспасатели подлежат уничтожению в соответствии с инструкцией по их эксплуатации.

Приборы проверки герметичности самоспасателей

Назначение, технические и метрологические характеристики

Приборы предназначены для проверки герметичности изолирующих самоспасателей типа ШСС, находящихся в эксплуатации на горнодобывающих предприятиях и подразделениях ВГСЧ. Для этих целей используются приборы ПГС, ПГИ, индикатор ИГС-1 (рис. 37, рис. 38).



Рис. 37. Прибор ПГС

Рис. 38. Прибор ПГИ

Таблица 17. Технические и метрологические характеристики приборов

Показатели	Значения		
	ПГС	ПГИ	ИГС-1
Рабочее давление, создаваемое в камере, кПа (мм вод. ст.)	5,0±0,2 (500±20)	5,0±0,2 (500±20)	5,0±0,2 (500±20)
Пределы измерения давления, кПа (мм вод. ст.)	3,8-5,3 (380-530)	3,8-5,3 (380-530)	0-10 (0-1000)
Относительная погрешность манометра, %	±2,5	±2,5	
Время проверки самоспасателя, с	25		15
Габаритные размеры, мм	535х400х675	535х400х675	Ø250х350
Масса, кг	8,5	8,5	5,5

Прибор ПГС

Прибор предназначен для проверки герметичности самоспасателей, габариты которых равны или меньше суммарных объемов большого и малого вкладышей.

Устройство прибора

Прибор ПГС (рис. 39) состоит из камеры в сборе и манометра (11). Камера служит для размещения в ней проверяемого самоспасателя, а

манометр – для наблюдения за изменением избыточного давления в камере.

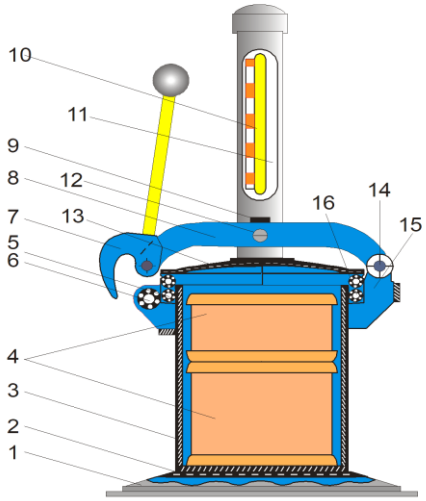

Рис. 39. Прибор для поверки самоспасателей
основание; 2 - амортизатор; 3- цилиндр; 4- вкладыши; 5 - крышка; 6- втулка; 7- эксцентрик; 8- рычаг; 9 - регулировочный винт; 10 - шкала; 11 - манометр; 12 - винт; 13- крыш- ка; 14 - ось; 15 - кронштейн; 16 - кольцо.

Камера (рис. 39) представляет собой цилиндр (3), дном которого служит коническое основание. В верхней части цилиндра находится фланец, в паз которого вставлено эластичное резиновое кольцо. На дно камеры уложен амортизатор (2). К верхней части цилиндра кронштейном (15) прикреплено запирающее устройство. При закрытой крышке камера герметизируется, и ее объем уменьшается за счет сжатия эластичного кольца, вследствие чего воздух, находящийся внутри, сжимается и в камере создается избыточное давление. Крышка соединена винтом (12) с рычагом (8), при помощи которого регулируется величина рабочего (избыточного) давления в камере.

Манометр (рис. 39) состоит из манометрической трубки, бачка и защитной трубы-кожуха с окном для шкалы (10), которая крепится к трубе винтами. Манометрическая трубка выполнена из стекла только в диапазоне измерений манометра, а остальная ее часть заменена резиновой трубкой.

Стеклянная часть (11) манометрической трубки закреплена в защитном кожухе с помощью амортизатора. Уровень воды в бачке определяется высотой сливной трубки, закрываемой колпачком. В боковую часть бачка впаяна металлическая трубка для соединения его со штуцером прибора посредством резиновой трубки. В верхней части труба- кожух заканчивается воронкой для заливки воды и закрывается крышкой (5). На внутренней стороне крышки имеются ребра, обеспечивающие зазор между ее торцом и трубой, необходимый для сообщения манометрической трубки с атмосферой. В средней части манометр прикреплен к камере с помощью кронштейна, в отверстие которого вставлена резиновая муфта. Манометр помещен в муфту и застопорен винтом. В качестве рабочей жидкости используется подкрашенная дистиллированная вода. К прибору прикладываются большой и малый вкладыши, суммарный объем которых равен объему самоспасателя.

Техническое обслуживание

Прибор ПГС подлежит проверке перед каждым применением. Прибор подлежит поверке с межповерочным интервалом 12 месяцев в специализированной организации. Прибор зарегистрирован в Государственном реестре средств измерений.

Перед применением прибор подлежит внешнему осмотру, проверке на герметичность и проверке величины рабочего давления, создаваемого в

камере прибора. Проверка должна выполнятся при температуре 20±5 °С и ее колебания время проверки не должны превышать ±2 °С; прибор должен быть выдержан в нерабочем состоянии при температуре окружающего воздуха не менее двух часов; регулировка давления должна быть плавной, без перехода за пределы проверяемого значения.

При проведении внешнего осмотра должно быть установлено соответствие прибора следующим требованиям: комплектность прибора отвечает паспортным данным; детали прибора не должны иметь пороков, ухудшающих его внешний вид и затрудняющих применение; прибор не должен иметь внешних признаков повреждения, грязи и пыли на внутренней и внешней поверхностях; металлические части прибора должны иметь защитные покрытия, устойчивые против атмосферной коррозии; трубка манометра должна быть прозрачной, без изъянов, затрудняющих отсчет; прибор должен быть снабжен маркировочной табличкой, на которую нанесены: товарный знак завода-изготовителя; знак Государственного реестра; условное обозначение прибора; класс точности прибора – 2,5; порядковый номер и год выпуска. Обнаруженные дефекты и нарушения должны быть устранены.

Прибор должен быть подготовлен к проверке: ручка должна быть ввинчена в эксцентрик; кольцо -вставлено в паз фланца, манометр - вставлен вертикально в муфту , зафиксирован винтом и присоединен резиновой трубкой к штуцеру; рабочая жидкость должна быть прозрачной и слегка подкрашенной; ручка крышки должна поворачиваться плавно, без затирания.

Проверка величины рабочего давления в камере прибора

Для проверки в камеру помещаются вкладыши и камера закрывается крышкой при помощи эксцентрикового затвора. Уровень жидкости в трубке манометра по шкале должен совпадать с контрольной отметкой «500» (или «5000»). В случае отклонения величины рабочего давления производится его регулирование с помощью регулировочного винта (9). Ослабляется стопорный винт и для повышения рабочего давления винт ввинчивается, а для снижения – вывинчивается.

Проверка герметичности прибора выполняется при помещенных в камеру вкладышах и отрегулированном рабочем давлении в ней. Камера прибора закрывается крышкой при помощи эксцентрикового затвора и в этом положении при давлении в ней 5000 Па делается выдержка прибора в течение трех минут.

Прибор считается герметичным, если по истечении трех минут показания манометра остаются постоянными еще в течение двух минут.

Ежегодная поверка.

Поверка включает выполнение работ и соблюдение условий проверки, предусмотренных инструкцией по эксплуатации и дополнительно - определение основной погрешности показаний манометра прибора. Проверка выполняется специалистом специализированной организации с выдачей свидетельства установленной формы.

Устранение возможных неисправностей прибора

При обнаружении негерметичности прибора осматриваются и протираются влажной ветошью уплотняющие поверхности резинового кольца и крышки, проверяется целостность резиновых трубок. При необходимости, кольцо и трубки заменяются. Проверяется герметичность вкладышей.

В случае, если при проверке герметичности прибора уровень рабочей жидкости в манометре не поднимается выше отметки «4400», производится пополнение ее количества в бачке прибора: снимаются крышка манометра и колпачок сливной трубки, через воронку доливается в бачок подкрашенный раствор. Раствор наливается с помощью спринцовки до появления его из сливной трубки. Затем колпачок и крышка должны быть установлены на свои места. По мере необходимости, но не реже, чем через три месяца, раствор в приборе заменяется полностью. Объем рабочей жидкости в бачке не превышает 50 мл.

Для приготовления рабочей жидкости два-три кристаллика метилоранжа растворяется (размешиванием до полного растворения) в 100 мл дистиллированной воды.

Хранение прибора

Прибор в подразделениях содержится в готовности к применению в помещении «проверочной» или ином помещении, распоряжением по подразделению закрепляется за лицом командного состава.

Результаты ежегодной проверки прибора заносятся в свидетельство установленной формы.

Прибор ПГИ

Прибор предназначен для контроля герметичности самоспасателей типа ПДУ-3, ШСС-Т, ШСС-1У и регенеративных патронов типа РП-Т внешним давлением в собранном виде в процессе их изготовления, испытаний, эксплуатации и хранения.

Устройство прибора ПГИ аналогично прибору ПГС с незначительными конструктивными изменениями.

Противотепловые средства защиты

Костюм изолирующий теплозащитный ИК-ТГЗ (комбинированный термохимический защитный костюм ИК-ТГЗ)

Назначение и основные характеристики

Предназначен для защиты горноспасателей от прямого и одновременного воздействия контактного тепла (250 ОС), конвективного тепла (70-100 ОС), лучистого тепла (10 кВт/м2), а также высококонцентрированного хлора, аммиака, окислов азота и хлористого водорода при ликвидации нештатных ситуаций в условиях их производства, хранения и транспортировки. Изделие изготовлено из специальных материалов отечественного производства, дающих возможность проводить работы в различных экстремальных условиях (климатических и производственных). ИК-ТГЗ используется вместе с дыхательным аппаратом, например, КИП-8, АСВ-2, РВЛ, Р-30 и другими. Защита человека от

указанных выше факторов – 20 мин. Масса изделия – 8,5 кг. Костюм показан на рис. 1.40.

Состав комплекта: комбинезон, перчатки, рукавицы, сапоги.

Комбинезон состоит из внешнего термоотражающего костюма и внутреннего противохимического - из многослойного материала, устойчивого к воздействию аммиака, хлора, концентрированных кислот, нефтепродуктов, органических растворителей. Воздушная прослойка между

Рис. 40. Костюм изолирующий ИК-ТГЗ

и обеспечивает термоустойчивость в течение 30 минут при температуре наружного воздуха до 450 ОС и 1 минуты - до 1000 ОС.

Рис.41. Теплоотражающие комплекты:
1 - ТОК-800; 2 - ТОК-200





Техническое обслуживание

1 раз в квартал костюм ИК-ТГЗ подвергают полному профилактическому осмотру с целью определения их пригодности к дальнейшей эксплуатации, при этом проверяется при осмотре комплектность, отсутствие повреждения материала верха костюма, целостность швов, наличие и работоспособность фурнитуры и соединительных элементов изделия, наличие и целостность стекла в иллюминаторе.

После каждого применения проводить внешний осмотр на проверку целостности и отсутствия повреждений.

Теплоотражательные и теплозащитные костюмы ТОК-200, ТОК-800

Назначение и основные характеристики

Комплект теплоотражательный для горноспасателей (далее ТОК-200) и теплозащитный комплект (далее ТК-800) (рис. 41) предназначены для защиты от повышенных тепловых воздействий (температуры окружающей среды до 200 ОС (для ТОК-200) и 800 ОС (для ТК-800), теплового излучения

плотностью до 18 кВт/м2(для ТОК-200) и до 40 кВт/м2 (для ТК-800) и других факторов окружающей среды, возникающих при тушении пожаров и проведения связанных с ними первоочередных аварийно-спасательных работ, выполняемых в непосредственной близости к открытому пламени, а также от неблагоприятных климатических воздействий отрицательных температур, ветра и осадков.

ТОК-200 и ТК-800 относятся к полутяжелому типу специальной защитной одежды от повышенных тепловых воздействий (СЗО ПТВ).

Таблица 18. Основные характеристики ТОК-200 и ТОК-800

Показатели	Значения	
	ТК-800	ТОК-200
Время защитного действия, с, не менее, при:		
- температуре окружающей среды		
до +200 ОС	960	600
до +800 ОС	120	
- тепловом потоке		
до 18 кВт/м2	960	600
до 40 кВт/м2	120	
Время контакта с открытым пламенем	Не менее 30 с	Не менее 20 с
Технические данные	Детали выполнены из металлизированной ткани, представляющей собой сочетание кремнеземной ткани с металлизированной полиэтилентерефталатной пленкой (далее МТ) В качестве изолятора использован войлок тонкошерстяной АТИМ – 9 или холостопрошивной ватин	Детали выполнены из металлизированной ткани ALPHAMARITEX артикул 3025/9680 (производство Германия) В качестве изолятора использован холостопрошивной ватин, в качестве прокладки – бязь с огнезащитной прокладкой
Условные размеры комплектов (при маркировке)	1 (рост 157-170 см, окружность груди – до 100 см) 2 (рост 170-182 см, окружность груди – 104 см) 3 (рост более 182 см, окружность груди – 108 см)	1 (рост 158-164 см, окружность груди – 96-100 см) 2 (рост 170-176 см, окружность груди – 104-108 см) 3 (рост более 182-188 см, окружность груди–112-116 см)
Масса комплекта	16-20 кг (в зависимости от размера)	8-10 кг (в зависимости от размера)
Состав комплекта	комбинезон с отсеком на спине для размещения дыхательного аппарата; капюшон с удлиненной пелериной с металлизированным панорамным термостойким стеклом; однопальные рукавицы; сапоги; - комплект принадлежностей и	куртка с отсеком на спине для размещения дыхательного аппарата; брюки; капюшон с удлиненной пелериной и металлизированным панорамным термостойким стеклом; трехпалые перчатки;

	документации	бахилы; - комплект принадлежностей и документации

Меры безопасности при использовании.

При использовании ТОК-200 и ТОК-800 запрещается:

допускать к работе лиц, не имеющих соответствующей подготовки и опыта работы по тушению пожаров, а также не изучивших конструкцию костюма;

работать в костюме, не соответствующем размеру и росту человека, а также имеющих термические и механические повреждения;

снимать детали костюма (рукавицы, капюшон или бахилы) до выхода из опасной зоны. Зона опасного воздействия тепловой радиации, в которой можно работать в костюме, устанавливается лицом, возглавляющим тушение пожара.

Количество работающих в зоне тепловых воздействий должно быть не менее трех.

При интенсивных тепловых воздействиях, а также в условиях задымления, использовать ТОК-200 и ТК-800 в комплекте со средствами защиты органов дыхания.

Технические неисправности и методы их устранения

Ремонт ТОК-200 и ТОК-800 производится при помощи материалов, входящих в ремкомплект изделия.

При повреждении деталей костюма, если это не связано с прожогами, разрыв зашить встык, прикрыть шов со всех сторон на 1-1,5 см полоской ткани и пришить через край термостойкими нитками.

При прожогах площадью не более 0,5 дм2 на поврежденные места костюма наложить заплаты, прошивая через край термостойкими нитками.

При повреждении смотрового стекла – заменить.

При повреждении фурнитуры – заменить на исправную.

При наличии дефектов, не подлежащих ремонту в условиях потребителя при помощи ремкомплекта, костюм подлежит списанию.

Устройство

Теплозащитные костюмы ТОК-200 и ТОК-800 (рис. 41) по конструкции аналогичны и отличаются наличием в комплекте ТК-800 дополнительного внутреннего теплоизоляционного слоя (теплоизолирующей подстежки). Комплект состоит из куртки однобортной с запахом на левую сторону с текстильной застежкой с защитным клапаном на кнопках, с воротником стойкой, втачными рукавами. Спинка куртки выполнена с отсеком для размещения дыхательного аппарата. На нижней части рукава – хлястик с

затяжкой. Капюшон с удлиненной пелериной, задняя часть настрочена на спинку куртки, а передняя - пристегивается при помощи двух хлястиков с полукольцами к переду куртки, с отверстием для дыхания, прикрытым клапаном. В капюшоне имеется обзорный иллюминатор, в которой вставлено панорамное стекло с теплоотражательным покрытием.

Брюки шлейками закрепляются на плечах. Бахилы с теплоизолирующим вкладышем и стелькой. В нижней части голенищ предусмотрены ремешки с полукольцами для фиксации бахил поверх обуви. Рукавицы двупалые с удлиненными крагами.

Очистка костюмов от загрязнения осуществляется с помощью тампона, смоченного в водном растворе универсального моющего средства нейтрального характера, при температуре 30 ОС.

О результатах проверки вносится запись в журнал согласно Регламента.

Техническое обслуживание

1 раз в квартал комплекты ТОК-200 и ТК-800 подвергают полному профилактическому осмотру с целью определения их пригодности к дальнейшей эксплуатации, при этом проверяется при осмотре комплектность, отсутствие повреждения материала верха костюма, целостность швов, наличие и работоспособность фурнитуры и соединительных элементов изделия, наличие и целостность стекла в иллюминаторе.

Проверяется:

наличие всех изделий, входящих в комплект ТОК-200, ТК-800;

отсутствие повреждений материала верха;

целостность швов;

наличие и работоспособность фурнитуры и соединительных элементов изделия;

наличие стекла в иллюминаторе.

После каждого применения проводить внешний осмотр на проверку целостности и отсутствия повреждений.

Костюм противотепловой ПТК-80



Назначение и основные характеристики

Костюмы ПТК-80 (рис. 42) предназначены для защиты горноспасателей при ведении горноспасательных работ при высокой температуре окружающей среды в атмосфере, непригодной для дыхания. ПТК-80 выполнен в климатическом исполнении V категории 5 по ГОСТ 15150-69, но для работы при температуре от 40 до 150 °С и влажности воздуха до 300 г/кг.

В комплекте с ПТК-80 рекомендуется применять доработанные регенеративные

респираторы Р-34.

Рис. 1.42. Костюм противотепловой ПТК-80

Костюмы ПТК-80 изготавливаются двух размеров, указанных в табл. 19, размеры обуви взяты по ГОСТ 126-79.

Устройство и комплектация костюма показаны на рисунке 43.

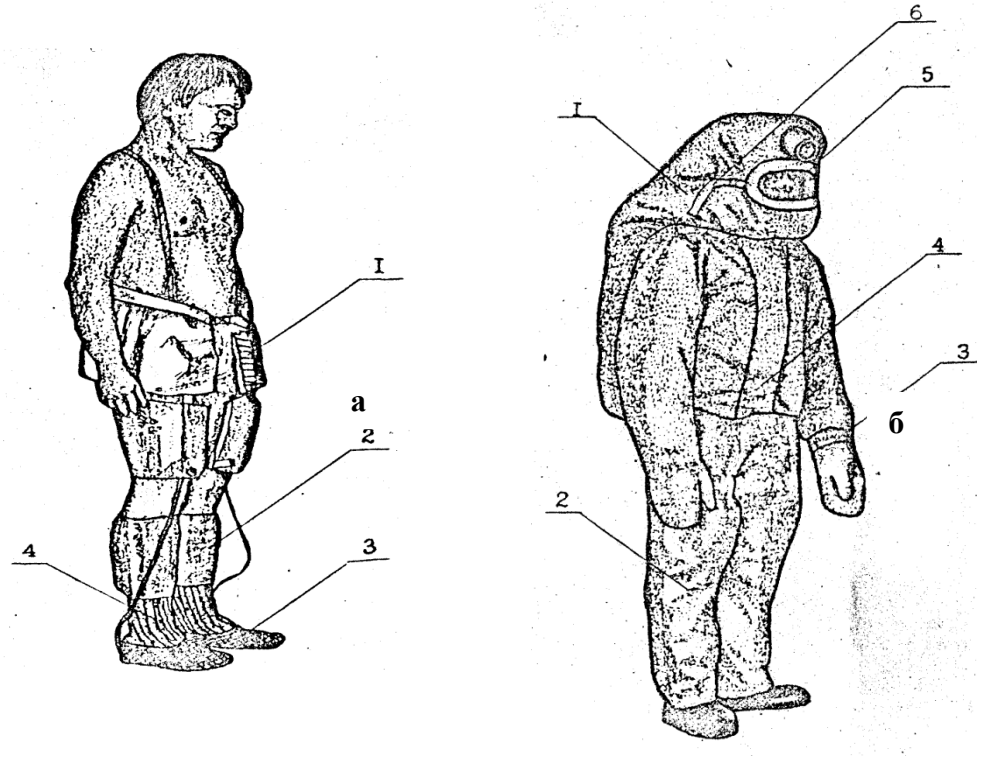

Рис. 43. Костюм ПТК-80

а. 1 – пояс охлаждающий; 2 – щитки охлаждающие; 3 – тапки;4 – носки полушерстяные

б. 1 – куртка противотепловая с капюшоном; 2 – полукомбинезон;3 – рукавицы; 4 – застежка; 5 – смотровой проем; 6 – дворник

Устройство и работа

Защитное свойство костюма направлено на изоляцию тела человека от воздействия высокой температуры окружающей среды и стабилизацию температуры тела с помощью водоледяных охлаждающих элементов.

Костюм состоит из теплоизолирующих и охлаждающих деталей. К первым относятся: куртка противотепловая с капюшоном и рукавицами (рис. 1.43), полукомбинезон защитный, брюки противотепловые, бурки теплоизолирующие, носки полушерстяные. Ко вторым - капюшон охлаждающий с нашитой на него специальной каской, куртка охлаждающая, пояс охлаждающий, щитки охлаждающие, перчатки эластичные резиновые, тапки с охлаждающими стельками. Костюм снаряжается охлаждающими элементами ОЭ-1 или ОЭ-3, ОЭ-2 и используется в комплекте с доработанным респиратором на базе Р-34 с панорамной маской, головным аккумуляторным светильником СГГ-5 и высокочастотным аппаратом связи.

Куртка с капюшоном теплоизолирующая отрезная, однобортная с пятьюметаллическими быстро расстегивающимися застежками и

специальной пряжкой на поясе, имеет клапан, прикрывающий их и фиксируемый текстильной застежкой. Куртка выполнена шестислойной, верх из прорезиненной ткани. Рукавицы выполнены заодно с рукавами и имеют проймы на запястьях. Застежка куртки позволяет тепловику расстегивать ее самостоятельно.

Смотровой проем на капюшоне штампованный из алюминиевого листа фиксируется на панорамной маске текстильной лентой с металлическими застежками.

Таблица 19. Размеры костюма и обуви

Размеры костюма, см	Размер обуви, см
170, 176-90,100	300
182,185-104,108	320

Таблица 20. Основные эксплуатационные характеристики ПТК-80

Показатели	Норма
Время противотепловой защиты, мин., не менее, при температуре окружающей среды:	
40 оС	100
50 °С	100
150 °С	25
Масса заряда водяного льда, кг, не более	7,62
Масса снаряженного ПТК-80 с респиратором светильником и аппаратом ВЧ связи, кг, не более	29
Групповой показатель долговечности: средний полный срок службы, лет, не менее	5

Таблица 21. Состав изделия костюма ПТК-80

Наименование	кол-во, шт.	Группа
Куртка противотепловая с капюшоном и рукавицами	1	Детали теплоизолирующие
Полукомбинезон защитный	1	
Брюки противотепловые	1	
Брюки теплоизолирующие	1	
Носки полушерстяные	2	
Капюшон охлаждающий с каской специальной	1	Детали охлаждающие
Куртка охлаждающая	1	
Пояс охлаждающий	1	
Щитки охлаждающие	1	
Тапки	1	
Стелька холодильная :	2	
Перчатки эластичные №10	2	
Жгут резиновый (кольцо)	2	
Элемент охлаждающий ОЭ-1	2	
Элемент охлаждающий ОЭ-2	20	
Элемент охлаждающий ОЭ-3	2	
Респиратор специальный регенеративный на базе Р-34	1	Защиты дыхания и освещения
Маска панорамная специальная	1	
Светильник аккумуляторный головной СГГ-5	1	

Элементы охлаждающие низкотемпературные ОЭ4	8	
Сумка противотепловая	1	Вспомогательные Детали
Сумка транспортная	1	
Коврик	1	
ЗИП	1	

Костюм комплектуется специальным термометром, а также вспомогательными частями: сумкой противотепловой, транспортной сумкой, низкотемпературными охлаждающими элементами ОЭ-4, трампелем для хранения деталей костюма и ковриком, используемым для надевания костюма.

С внутренней стороны по плечам в куртку вшиты металлические кнопки, для укрепления к штырям, установленным на ремнях респиратора.

Полукомбинезон защитный выполнен из прорезиненной ткани и имеет помочи. К штанинам полукомбинезона пришиты резиновые галоши.

Брюки противотепловые выполнены шестислойными. Застежка брюк - текстильная.

Бурки теплоизолирующие трехслойные со стельками из пенополиэтилена.

Капюшон охлаждающий трехслойный с нашитыми внутри решетчатыми карманами. Решетки карманов имеют внутри ребра, которые обеспечивают зазор между телом респираторщика и ОЭ. Теплоперенос осуществляется радиационным и конвективным способами. При потении теплоперенос резко увеличивается, так как пары влаги конденсируются на ОЭ, и под курткой сохраняется низкая относительная влажность. Это способствует испарению пота респираторщиков и охлаждению тела.

Каска специальная из стеклопластика с кронштейном для головного светильника пришита к охлаждающему капюшону.

Куртка охлаждающая трехслойная с 17 решетчатыми карманами (по 3 кармана в каждом рукаве) для охлаждающих элементов (размер 170, 176-96, 100). Куртка размера 182, 185-104, 108 имеет 19 карманов для ОЭ (по 3 в рукавах). Карманы на спинке и полках в верхнем ряду расположены вертикально, а на нижней части полок под углом 45°. Рукава куртки выполнены из тонкой прорезиненной ткани, низу в них вклеены жесткие манжеты, предназначенные для крепления на них резиновых перчаток.

Пояс охлаждающий с двумя подвесными панелями с 12 решетчатыми карманами в костюме размера 170, 176-96, 100 и с 16 карманами размера 182, 85-104, 108. Карманы запираются при помощи текстильной застежки, которая препятствует выпадению ОЭ. Пояс крепится на талии при помощи металлической застежки и снабжен помочами. Подвесная панель фиксируется на бедре при помощи тканевой застежки.

Щитки охлаждающие однослойные с двумя решетчатыми карманами для ОЭ и крепятся на икрах при помощи тесемок с тканевой застежкой.

Перчатки эластичные резиновые размера 10 предназначены для охлаждения пальцев и запястий рук. Перед надеванием пальцы перчаток

заполняются водой. Перчатки крепятся на жестких манжетах рукавов при помощи резинового жгута.

ПТК-80 комплектуется четырьмя видами охлаждающих элементов ОЭ:

- ОЭ-2 с двумя видами охлаждающих элементов для охлаждения стоп полиэтиленовыми плоскими ампулами ОЭ-1 и охлаждающими элементами из прорезиненной ткани ОЭ-3, имеющими горловины для их снаряжения палочками льда, извлеченными из охлаждающих элементов ОЭ-2. Это сделано в связи с тем, что в условиях аварии на шахте может по разным причинам не оказаться замороженных ОЭ-1. Для снаряжения ОЭ-3 следует использовать в первую очередь поврежденные ОЭ-2 или ОЭ-2, в которых заморожены не все секции. Снаряженные льдом ОЭ-3 закрываются заглушками, вкладываются в соответствующие карманы охлаждающего пояса и при помощи полиэтиленовых трубок присоединяются к охлаждающим стелькам;
- низкотемпературными охлаждающими элементами ОЭ-4, снаряженными 10-процентным раствором поваренной соли, предназначенные для поддержания в замороженном состоянии ОЭ-2, заложенных в карманы охлаждающих деталей костюма и уложенных в противотепловую сумку, доставляемых на подземную базу в транспортной сумке вместе с теплоизолирующими деталями костюма. В этом случае ОЭ-2 предварительно замораживаются при температуре ниже минус 10 ОС и закладываются в противотепловую сумку в количестве 8 штук, так, чтобы охлаждающие детали костюма были обложены ими со всех сторон. ОЭ-4 представляют собой плоскую полиэтиленовую ампулу, залитую 10-процентным раствором соли и закрытую резиновой пробкой. При отсутствии ОЭ-4 они могут быть заменены полиэтиленовыми флаконами или флягами вместимостью 0,5 л.

Тапочки с охлаждающими стельками выполнены из габардина или аналогичной ткани. Охлаждающие стельки выполнены в виде плоских ампул из прорезиненной ткани с металлическим штуцером, через который они подсоединяются полиэтиленовой трубкой к ОЭ-1 или ОЭ-3.

В качестве аппарата защиты дыхания применен регенеративный респиратор на базе Р-34 ТУ 12:4675547.214-88со специальными шлангами, удлинительной ножкой манометра и штырями для кнопок на плечевых ремнях.

Маска панорамная специальная с боковым патрубком на базе маски ПМ-88 или маска Панорама Нова.

Для измерения температуры окружающей среды используется термометр технический ТТП 4.1.160.66. ТУ 25.2021.003-88(или другой) с интервалом измерения 0-200 ОС и погрешностью ±2 ОС в футляре.

Сумка для охлаждающих деталей костюма выполнена из прорезиненной ткани и ватина, закрывается с помощью текстильной застежки.

Сумка транспортная выполнена из прорезиненной ткани, имеет две ручки для переноски, стягивается шнуром и закрывается сверху клапаном,

застегивающимся на три пуговицы.

Трempель комбинированный, предназначен для хранения костюма в подвешенном состоянии.

Коврик 1х1,5 из прорезиненной ткани, предназначен для подстилки при надевании костюма в шахте.

Техническое обслуживание

Стирать костюм надо вручную с применением поролоновой губки в водном растворе нейтральных моющих средств при температуре воды не выше 40 ОС, тщательно прополаскивая в теплой воде в течение пяти минут, затем дезинфицировать в 1-процентном хлорамина Б или аналогичные средства и сушить при температуре воздуха не выше 60 ОС. Все повреждения устраняются штопкой или заклеиваются латкой на резиновом клее.

При повреждении решетчатых карманов срезать поврежденные решетки и пришить запасные. Отпоровшиеся карманы пришить.

Охлаждающие элементы и контейнеры вымыть, просушить и отбраковать, пришедшие в негодность ОЭ. После замораживания СЭ, уложить их в контейнеры и поставить в морозильную камеру.

Полукомбинезон должен один раз в три месяца проверяться на герметичность и подвергается полному осмотру. Для этого следует брюки вывернуть на изнанку и залить в них не менее 30 литров воды. Течи через материю брюк или по швам не должно быть. О результатах проверки вносится запись в журнал проверки.

Наружная часть костюма в процессе эксплуатации должна окрашиваться один раз в год алюминиевой краской, изготовленной на основе дебутилметакрилатной пленки, растворенной в толуоле.

Маркировка

Маркировка ПТК-80 должна быть нанесена на табличку, которая крепится на ящике, и содержит следующие надписи:

товарный знак предприятия изготовителя;

условное обозначение изделия;

обозначение технических условий;

порядковый номер изделия;

рост и обхват груди;

месяц и год изготовления.

Комплект «Дон»

Назначение

Комплект является автономным индивидуальным защитным средством для лиц респираторного состава ВГСЧ, предназначенным для защиты человеческого организма от высоких температур и теплового излучения в подземных выработках при выполнении всех видов горноспасательных работ в диапазоне температур от + 27 ОС до + 60 ОС с максимальной влажностью воздуха. Комплект показан на рисунке 1.44.

При применении комплекта защита органов дыхания обеспечивается респиратором Р-30, холодильник которого снаряжен брикетом водяного

льда, с загубником при температуре до + 40 ОС или маской при температуре до + 60 ОС.

Технические данные и комплектность

В состав комплекта входят: теплозащитная куртка, теплосъёмный жилет, теплозащитный шлем, охлаждающие элементы (аккумуляторы холода).

За основу при разработке приняты размерные признаки типовой фигуры человека (мужчины). Комплект изготовлен следующих типоразмеров, указанных в табл. 22.

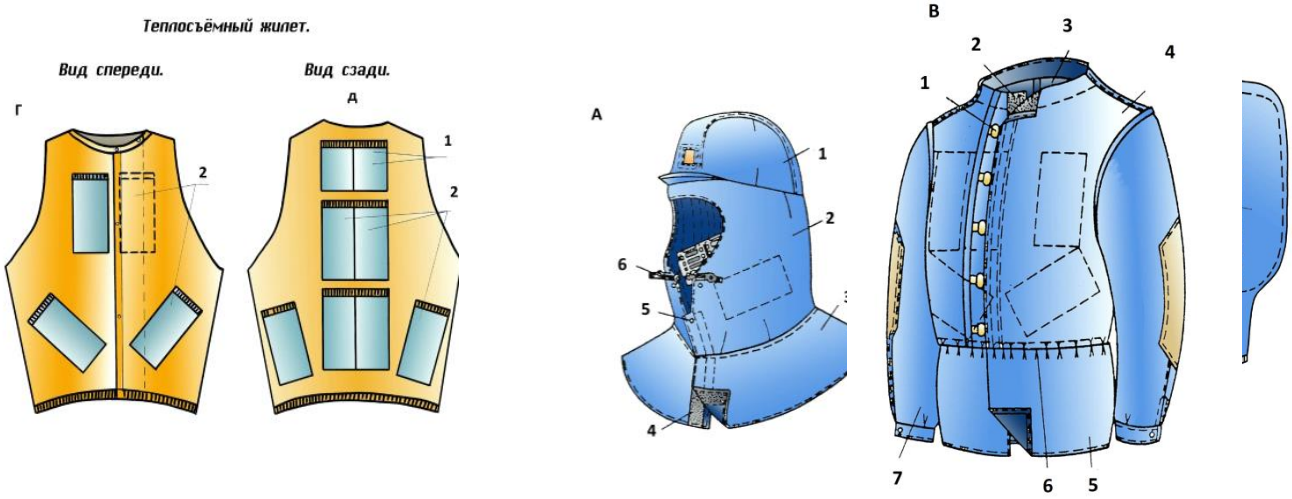

*Рис. 1.44.***Теплозащитная куртка ТК-50 и комплект «Дон»**:

А – теплозащитный шлем куртки ТК-50 и комплекта «Дон», 1- колпак; 2- оголовье; 3-пелерина; 4- застежка репейник; 5-кнопка; 6- лента.

Б- куртка «Дон» (вид сбоку), 1- застежка металлическая; 2- застежка –репейник; 3- спинка; 4- полочки; 5- притачка поясная; 6- лента.

В- куртка «Дон» общий вид, 1- разрез под дыхательные шланги; 2- застежка-репейник; 3- место респиратора под курткой; 4, 5- технологические разрезы; 6- резинка; 7- рукава

Г, Д – теплосъемный жилет ТК-50 и комплекта «Дон» 1, 2 – карманы под охлаждающие элементы.

Таблица 22. Размеры комплекта

Номер комплекта	Типовой размер	Длина окружности груди, см	Рост, см
1	96-100/170-176	94-101,9	167-179,9
2	96-100/182-188	94-101,9	180-190,9
3	104-108/170-176	102-109,9	167-179,9
4	104-108/182-188	102-109,9	180-190,9
5	112-116/170-176	110-117,9	167-179.9
6	112-116/182-188	110-117,9	180-190,9

Таблица 23. Техническая характеристика комплекта «Дон»

Показатели	Значения
Масса комплекта, кг, не более: - с охлаждающими элементами	9,0
- без охлаждающих элементов	2,5

Количество охлаждающих элементов, шт.: в том числе: шлем жилет	13 2 11
Запас холода, кДж, не менее	2000
Мощность охлаждения, К, не менее	400
Масса одного ОЭ, кг, не более	0.5
Габариты ОЭ, см	18х11,5х0,3
Запас холода в одном ОЗ при температуре -10 ОС до + 20 ОС, кДж, не менее	150

Для переноски ОЭ используются стандартные контейнеры К2, вместимостью 24 замороженных ОЭ.

Комплектность:

- теплоизоляционная куртка - 1 шт.;
- теплосъемный жилет - 1 шт.;
- теплозащитный шлем - 1 шт.;

Гарантийный срок эксплуатации теплозащитного комплекта (без охлаждающих элементов) - 2 года. Срок службы - не менее 5 лет.

Конструкция и принцип действия

Теплозащитные действия комплекта основаны на изоляции верхней половины тела и головы человека, а также респиратора от воздействия теплового излучения в условиях высокой температуры окружающей среды, с помощью куртки и шлема, снятия тепла с поверхности тела и создания в подкурточном пространстве благоприятного микроклимата за счет отдачи холода охлаждающими элементами и увеличенной степени отражения внешнего нагревающего потока температуры за счет специального внутреннего теплоизоляционного слоя материала с отражательным покрытием.

Теплоизоляционная куртка специальной объемной конструкции, удлиненная, прямого силуэта с рукавами реглан, на подкладке, с синтетическим утеплителем в качестве прокладки. Утеплитель специальной конструкции с отражательным покрытием. Куртка с центральной застежкой на пуговицы и контактную ленту Velcro. На правой полочке обтачкой обработано вертикальное отверстие, закрывающееся клапаном. для прикрепления клапана к полочке используется полоска текстильной застежки Velcro. На левой полочке расположен накладной карман-портфель с клапаном.

Спинка куртки состоит из двух частей: нижней и верхней части (кокетки) с овальным нижним краем, обеспечивающим создание под курткой объема для надевания респиратора. Справа на нижней части спинки также обработано вертикальное отверстие, закрывающееся клапаном с настроченной полоской текстильной застежки.

К низу куртки притачан пояс-кулиса. Ширина куртки понизу регулируется с помощью эластичной ленты.

Воротник-стойка состоит из трех частей: двух передних и задней, удлиненными боковыми концами заходящей на переднюю часть и закрепляющейся на ней отрезками текстильной застежки. Рукава реглан, с

притачными манжетами, состоят из трех частей. Ширина манжет регулируется с помощью эластичной ленты. В области плеча в верхних швах рукавов обработаны отверстия. Предусмотренные в куртке специальные проемы предназначены для прокладки дыхательных шлангов, контрольного манометра и обеспечения свободного доступа к кнопке "байпаса" и маховичку баллона респиратора. На рис.44 представлен внешний вид куртки.

Теплосъемный жилет прямого силуэта выполнен из основной или х\б ткани, с центральной застежкой на пуговицы и контактную ленту, низ изделия собран на эластичную ленту. Горловина и проймы жилета обработаны окантовочными бейками (окантовочной тесьмой). На полочку и спинку жилета настрочены накладные карманы для размещения ОЭ. С изнаночной стороны жилета на месте расположения карманов для ОЭ настрочены карманы для полиуретановых вкладышей для создания изолирующего слоя и предотвращения переохлаждения отдельных частей тела. Расположение карманов обеспечивает максимальный теплосъем и удобство в работе. На рис. 44 представлен внешний вид теплосъемного жилета.

Теплозащитный шлем выполнен из основной ткани на подкладке с теплозащитной прокладкой. В головке шлема, состоящей из средней и боковых деталей, обработаны отверстия (в средней части головки) для аккумуляторного светильника и пелерина, расправляемая поверх стойки ворота куртки. В стенке шлема обработано лицевое отверстие. На стенке шлема обработаны карманы для ОЗ и полиуретановых прокладок в районе основных шейных кровеносных сосудов. Шлем застегивается на текстильную застежку Velcro - липучку. На рис. 44 представлен внешний вид теплозащитного шлема.

ОЭ - аккумулятор холода АХ 15. Представляют собой герметичную ёмкость, заполненную специальным теплоёмким гелевым раствором. ОЭ позволяют сохранять охлажденное состояние длительное время. Предназначены для многократного использования, легко моются, хранятся в морозильной камере, изготовлены из экологически чистых материалов. При заморозке ОЭ надо учитывать его степень заморозки. К примеру, если в морозильной камере температура -18 ОС и поместить ОЭ на некоторое время, то он будет в жидком состоянии и будет аккумулировать холод. Один аккумулятор холода в таком состояние будет держаться в охлажденном состоянии около 14 часов.

Максимальная эффективность ОЭ рассчитана на заморозку при температуре от -21 до -25 ОС, когда в ОЭ происходит кристаллизация, что дает еще больший эффект отдачи холода, в таком состояние один ОЭ может поддерживать заморозку в течение 20 часов. Хранятся в замороженном виде, в контейнерах жесткого типа, вместимостью 40 шт. и предназначены для закладки в карманы комплекта перед уходом в зону высокой температуры.

Постановка на расчет

При постановке на расчет необходимо убедиться в качестве пошива куртки, жилета и шлема, прочности их застежек и клапанов.

Проверить качество изготовления ОЭ и поместить их в морозильную камеру с температурой от -21 до -25 ОС. После замораживания уложить их в контейнер и поместить в холодильники для хранения.

Запас замороженных ОЭ должен быть двукратным на каждый комплект, стоящий на расчете.

На наружной поверхности левого рукава куртки контрастной краской нанести различимые номер комплекта и принадлежность к подразделению, а при персональном закреплении, в районе крышки респиратора - фамилию респираторщика (командира) ВГСЧ.

Порядок содержания и техническое обслуживание

Порядок хранения комплектов и ОЭ в подразделениях и их доставка на аварийную шахту в первоначальный момент устанавливаются командиром ВГСВ с учетом местных условий. Хранить комплекты необходимо в сухом теплом помещении на вешалках. После применения комплектов, очистить их от грязи и просушить при температуре +60 ОС. Устранить повреждения. ОЭ и контейнеры помыть, просушитъ, осмотреть ОЭ и отбраковать пришедшие в негодность. После замораживания уложить ОЭ в контейнеры и поместить в морозильную камеру.

Периодичность проверки определена «Регламентом технического обслуживания горноспасательного оснащения ФГУП «ВГСЧ» и составляет 1 раз в квартал и после применения путем полного осмотра.

О результатах проверки вносится запись в журнал проверки по форме.

Куртка теплозащитная ТК-50

Назначение и техническая характеристика

Куртка предназначена для защиты горноспасателей в подземных выработках шахт при выполнении всех видов горноспасательных работ в диапазоне температур от +27 до +60 ОС с максимальной влажностью воздуха.

Куртки изготавливаются трех размеров: 49-го, 53-го и 57-го (объем груди от 94 до 101,9; от 102 до 109,9 и от 110 до 117,9 см соответственно).

Таблица 24.Техническая характеристика и комплектность куртки ТК-50

Показатели	Значения	
	Размеры 1 и 2	Размер 3
Куртка Масса, кг: с охлаждающими элементами без охлаждающих элементов Число охлаждающих элементов	 4,9 1,2 15	 5,3 1,3 17
Охлаждающий элемент (ОЭ) Масса ампулы, г Масса воды, г Габариты, мм	 50 ± 5 350 ± 5 205 × 105 × 20	
Контейнер вместимостью ОЭ, шт.: не замороженных ОЭ замороженных ОЭ	 60 54	
Масса без ОЭ, кг	3,5 ± 4,0	
Масса с ОЭ, кг	26,8 ± 2	

Габариты, мм	505 × 375 × 275

Техническое обслуживание

Куртку и контейнер с охлаждающими элементами не реже одного раза в квартал и после применения проверяют на комплектность и производят внешний осмотр.

О результатах проверки вносится запись в журнал по форме.

Специальная одежда и специальная обувь лиц, работающих в респираторе

Специальная одежда и специальная обувь предназначена для защиты кожи человека при выполнении горноспасательных работ в подземных условиях и на поверхностных объектах от повышенных и пониженных температур, воды, механического воздействия. Комплект специальной одежды и обуви включает:

Основные технические данные

Костюм (куртка и брюки) с огнезащитной пропиткой и светоотражающими элементами. Сапоги резиновые шахтерские с ударозащитным носком или проходческие (в подразделениях, обслуживающих объекты с обводненными выработками).

Рукавицы брезентовые комбинированные с двумя пальцами для защиты от механических повреждений, изготавливаемые из парусины полульняной для основания и накладок или специальные перчатки.

Костюм (куртка, брюки) с водоотталкивающей пропиткой для защиты от общих производственных загрязнений и механических воздействий из гладкошерстной костюмной (или специальной) ткани с ВО пропиткой, предназначен для выполнения работ в ЗВТ и тренировок в расположении подразделения.

Белье нательное (рубашка, кальсоны) предназначено для использования во время работы в ЗВТ, обусловленное необходимостью повышенного поглощения потовыделений и воздухо-проницаемости ткани в целях предупреждения перегревания человека при работе в этих условиях в респираторе.

Портянки суконные (специальные носки) из сукна шинельного предназначены для работы в резиновых сапогах, с целью предупреждения ревматических заболеваний. Комплект портянок включает два полотна размером 30х80 см. Допускается использование портянок из фланелевой ткани.

Каска защитная «Труд» или каска шахтерская пластмассовая коричневого (другого) цвета для респираторщиков, белого для командного состава. На каске светоотражающей краской обозначается номер оперативного расчета респираторщика в отделении (справа) и подразделения (слева). Каска предназначается для защиты головы работающего от механических повреждений, поражений электрическим током и от попадания воды в подземных условиях.

Шлем под каску – подшлемник предназначен в качестве средства защиты головы работающих от пониженных температур и используется в холодное время года при выполнении горноспасательных работ на

поверхности (на промплощадках, в котлованах, траншеях) и в транспортных тоннелях.

Средства индивидуальной защиты, приведенные в пунктах настоящего подраздела руководства, а также ремень поясной для ношения головного аккумуляторного светильника, фляга для питьевой воды и предметы личной гигиены (мыло, полотенце) содержатся в сумке-укладке.

Сумка-укладка для специальной одежды с отделениями для обуви и карманами для фляги, полотенца, мыла и нательного белья, изготавливается индивидуальным пошивом из брезента (тентовой ткани) или полульняной ткани с застежками по бокам.

На сумку-укладку по трафарету наносится надпись установленного образца.

Содержание и проверка

Специальная одежда и обувь индивидуально закрепляется за личным составом и содержится в специальных сумках-укладках на оперативных автомобилях в ячейках. Спецодежда должна быть тщательно подобрана по размеру, находиться в исправном и чистом состоянии. Обслуживание специальной одежды и специальной обуви (стирка, сушка, ремонт и т.п.) производится по мере необходимости в подразделении личным составом, которому она выдана в индивидуальное пользование. Проверка специальной одежды и специальной обуви производится командиром отделения или помощником командира взвода ежемесячно путем внешнего осмотра. При внешнем осмотре проверяется целостность, отсутствие порывов, повреждений, трещин на каске и наличие креплений на ней для головного светильника со шнуром. Результаты проверки специальной одежды и обуви не регистрируются. В случае полного износа специальной одежды и невозможности ее восстановления она подлежит списанию в установленном порядке в утиль.

Защитные костюмы

Костюм изолирующий облегченный КИО-2М (торговая марка «ЮПИТЕР»)

Назначение

Костюм изолирующий облегченный КИО-2 предназначен для защиты горноспасателей при воздействии газообразного и локального облива жидким аммиаком. Изделие, изготовленное из специального прорезиненного материала, предназначено для многоразового использования. КИО-2 необходимо применять вместе с автономной системой жизнеобеспечения (АСЖО), в качестве которой может быть КИП-8, АСВ-2, Р-30 и другие. При выполнении этих простых условий время защиты газоспасателя неограниченно, а продолжительность его работы лимитируется только типом применяемой АСЖО. Масса костюма – 4,0 кг.

Предложенный тип изделия (рис. 45) является модификацией КИО-2 в плане наличия дополнительных деталей – жилетов, с помощью которых положительно решаются вопросы не только усиления защиты горноспасателя от агрессивной среды, но и применяемой им системы жизнеобеспечения.

Комплектация костюма показана на рис. 46.

В зависимости от требования заказчика, жилет ЖЗ-1 (ТУ 6-67-005-91) обеспечит работу и защиту дыхательного аппарата типа КИП-8, АСВ-2, Р-30 и других, а жилет ЖЗ-2 (ТУ 6-67-006-91) – фильтрующего противогаза, от прямого облива жидким аммиаком, хлором, серной, азотной, соляной, фосфорной кислотами и олеумом, так и низких (до минус 50 ОС) температур. Средства защиты рук и ног съемные, но герметично соединены с изделием, масса которого с жилетом не превышает 4,5 кг.

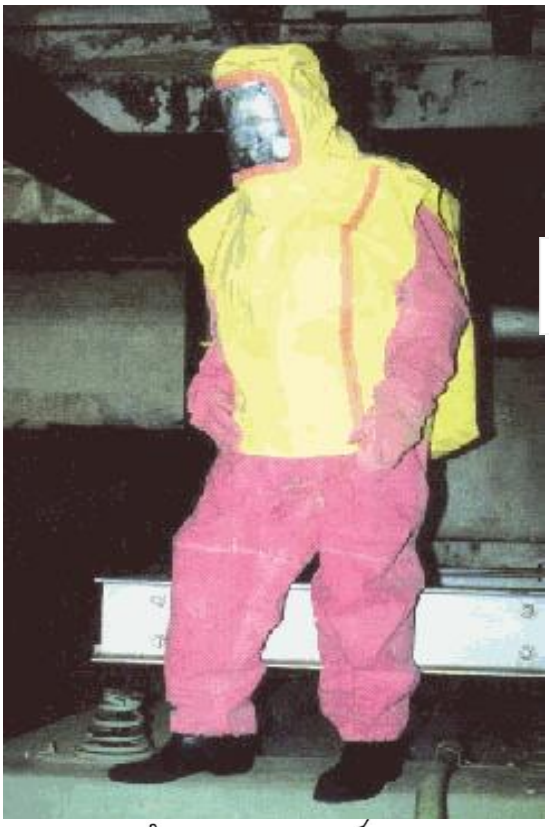

Рис. 45. Костюм изолирующий КИО - 2М. Общий вид

-4М

Назначение и техническая характеристика

Предназначен для защиты человека от воздействия газообразного хлора, аммиака, окислов азота, минеральных кислот (серной, соляной, азотной, фосфорной). В горноспасательных подразделениях костюмы используются при выполнении аварийно-спасательных работ на обслужив

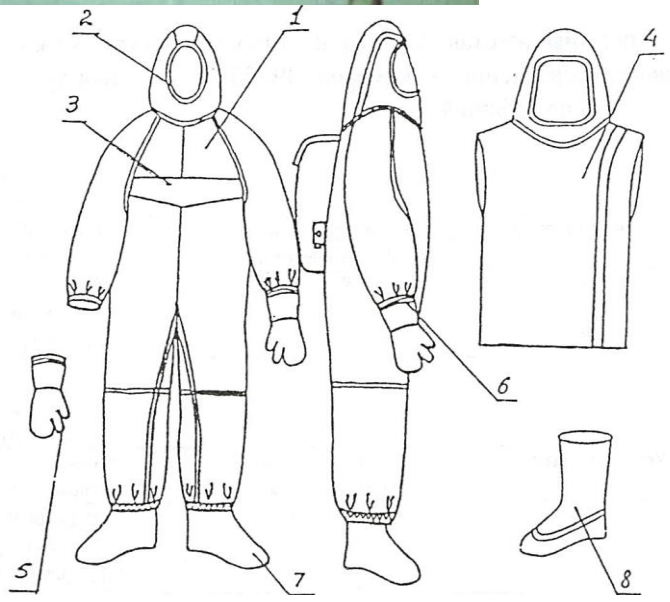

Рис. 1.46. Комплектация костюма КИО - 2М
1 – комбинезон; 2 - обтюратор; 3 - лаз; 4 – жилет защитный; 5 - перчатки; 6 - жесткие кольца; 7 -

аемых химически опасных объектах, в комплекте с респиратором Р-30 (Р-34), размещаемых в подкостюмном пространстве. Устройство костюма показано на рис. 47.

Костюм является индивидуальным средством защиты многократного использования (однократно – при воздействиях жидких хлора и аммиака) и предназначены для работы в любое время года при температурах от +40 ОС до – 35 ОС, относительной

влажности воздуха 65±10%, в том числе при условии воздействия атмосферных осадков. Костюмы носятся поверх табельной спецодежды.



Рис.47. Костюм изолирующий КИХ-4М. Общий вид

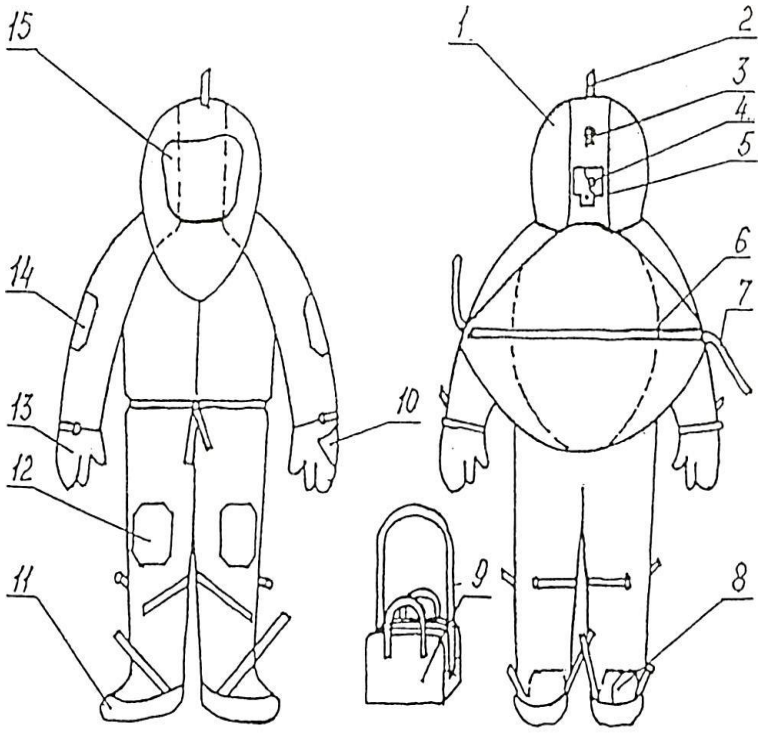

Рис. 48. Комплектация костюма изолирующий КИХ-4М
1 - капюшон; 2 - хлястик; 3 - рамкодержатель; 4 - клапан избыточный; 5 - предохранительный карман; 6 - лаз; 7- хлястик лаза; 8 - запятник; 9 - сумка; 10 - накладка; 11 - осоюзка; 12 - наколенник; 13 - рукавицы трехпалые; 14 – налокотники; 15 – стекло панорамное

Основные технические характеристики костюмов КИО-2М и КИХ-4М и приведены в табл. 25.

Таблица 25

Показатели	Значения	
	Костюм КИО-2м	Костюм КИХ-4м
Время защитного действия, мин, не менее: при воздействии жидких окислов азота и производных гидразина* при воздействии минеральных концентрированных кислот (азотная, серная, соляная)	- 40**	180 10
при воздействии высококонцентрированных газообразных хлора и аммиака при воздействии жидких хлора и аммиака	40 -	60 2
Допустимая продолжительность воздействия, мин и кратность использования костюма: жидкие окислы азота и производные гидразина минеральные кислоты газообразные хлор и аммиак жидкие хлор и аммиак	- нет данных нет данных -	1 (пятикратно) 10 (пятикратно) 60 (пятикратно) 2 (однократно)

Допустимые потери давления, Па/мин, при избыточном давлении в подкостюмном пространстве 392,4±4,0 Па	68,8±2,0	68,8±2,0
Допустимая кратность дегазации и нейтрализации костюма	нет данных	5
Комплектующие изделия: костюм, шт. перчатки трикотажные сумка жилет защитный	 1 1 1 1	 1 1 1 1
Масса костюма, кг	5	5.1
Гарантийный срок хранения, лет	5	5

* при воздействии по циклу 1:10:180 (облив в течение 1 мин., слив жидкой фазы, задержка в течение 10 мин от начала воздействия, смыв водой, выдержка в течение 180 мин. от начала воздействия, определение проницаемости и нейтрализация образца).

** серная кислота 94 %; соляная кислота 35 %; азотная кислота до 70 %, фосфорная кислота 85 %.

Костюмы изготавливаются на типовые фигуры мужчин, трех условных (усредненных) размеров: 49, 53, 57, каждый трех ростов: 1, 2, 3 согласно таблице 26.

Таблица 26. Условные размеры в сантиметрах

Условный размер	Обхват груди типовой фигуры человека	Интервал обхвата груди
49	99, 100	от 94,0 до 101,9 включительно
53	104, 108	от 102,0 до 109,9 включительно
57	112, 116	от 110,0 до 117,9 включительно
Условный размер	Рост типовой фигуры человека	Интервал роста человека
1	158, 164	от 155,0 до 166,9 включительно
2	170, 176	от 167,0 до 178,9 включительно
3	182, 188	от 179,0 до 191,9 включительно

Устройство

Костюм КИХ-4М (рис. 48) выполнен в виде комбинезона с капюшоном, рукавами, лазом, притачными союзками и трехпалыми рукавицами. Капюшон (1) на затылочной части имеет хлястик (2) с рамкодержателем (3), при помощи которых регулируют положение капюшона на голове, а так же клапан сброса избыточногодавления (4), защищенный сверху предохранительным карманом(5). Через клапан сброса избыточного давления в атмосферу выходит выдыхаемый в подкостюмное пространство воздух. В лицевой вырез капюшона вклеено панорамное стекло (15). Рукава комбинезона цельнокроенные, оканчиваются притачными трехпалыми рукавицами (13), в области локтей имеются налокотники (14), в области запястья – хлястики с рамкодержателями, аналогичными имеющимся на капюшоне. Брюки костюма оканчиваются притачными осоюзками (11), в области колен имеются наколенники (12), под коленом

сзади имеются хлястики с рамкодержателями, фиксирующие осоюзки; с изнаночной стороны в низках штанин нашиты запятники (8), оканчивающиеся текстильной застежкой и двумя хлястиками (7).

Трикотажные хлопчатобумажные перчатки служат для утепления рук при работе с криогенным хлором, аммиаком, при минусовых температурах окружающего воздуха и надеваются непосредственно на руки (10).

Для упаковки костюма, при переноске костюма к месту эксплуатации служит сумка (9), которая имеет две ручки и плечевой ремень. Разъем сумки застегивается на текстильную застежку.

На ручку сумки привязывается и к открытому срезу шва лаза костюма пришивается бирка размером 30х50 мм из любой бязи или ситца с указанием фамилии и инициалов лица, за которым закрепляется костюм.

Хранение костюмов

Подготовленные к работе костюмы должны хранится на базе технического оснащения подразделения на вешалках или распялинах.

Запрещаетсяхранить костюмы в сумках, а также влажные, неисправные и загрязненные или не прошедшие нейтрализацию (дегазацию).

Нейтрализация(дегазация) костюмов проводится личным составом подразделения после проведения работ в химически загрязненных условиях в специально отведенных для этих целей местах. Личный состав должен быть одет в спецодежду и включен в изолирующие респираторы.

Душевание водой производится при заражении костюма газообразным хлором и аммиаком – в течение 3-5 мин, при заражении жидкими СДЯВ – в течение 10-15 мин.

Костюмы, зараженные жидкими окислами азота и производными гидразина после душевания водой должны подвергаться частичной нейтрализации путем протирки костюма ветошью, смоченной растворами:

- 2-4% раствором кальцинированной соды (окислы азота);
- 1,0-1,5% водным раствором ДТСГК (производные гидразина).

Полная нейтрализация костюмов, зараженных жидкими окислами азота, проводится вымачиванием в 2% растворе кальцинированной соды в течение 3-х часов с последующей промывкой холодной водой в течение 10 мин и сушкой в течение суток (расход раствора принимается из расчета 18-25 л на один костюм). В случае попадания на костюм жидких хлора и аммиака, костюм после дегазации, душевания и просушки подлежит списанию.

Белье, надетое под костюм, подвергается гигиенической стирке.

Загрязненные костюмы чистятся при помощи ветоши, смоченной теплым раствором (t°=30-35°С) нейтральных моющих средств, ополаскиваются чистой водой и развешиваются (или раскладываются на распялины) для просушки и проветривания. Сушка и проветривание производится в сухом, хорошо вентилируемом помещении вдали от нагревательных приборов или на открытом воздухе в тени. Сушке подлежит сначала лицевая сторона костюма, а затем, внутренняя.

Техническое обслуживание

В горноспасательных подразделениях изолирующие костюмы КИО-2м,

КИХ-4 и другие подвергаются следующим видам технического обслуживания:

внешний осмотр (ЕТО) – выполняется перед и после каждого случая применения, а также перед вводом в эксплуатацию и периодически не реже одного раза в месяц путем визуальной проверки;

текущий ремонт – в случае обнаружения дефектов или неисправностей.

Костюмы типа КИО-2м, кроме указанных выше видов технического обслуживания, перед вводом в эксплуатацию после каждого случая ремонта и периодически через шесть месяцев подвергаются проверке на герметичность (ТО-1, ТО-2).

Внешний осмотр костюмов КИО-2м, КИХ-4м и других

Проверяется наличие на костюме клейма завода-изготовителя и сравнивается дата выпуска костюма с его паспортными данными и с фактическим сроком использования костюма на момент проверки. Срок хранения не должен превышать 5 лет.

Устанавливается по таблицам 25 и 26 соответствие роста и размера костюма размерам респираторщика, за которым этот костюм закреплен.

Определяется наличие и исправность составных частей комплекта костюма путем визуального осмотра.

Проверяется исправность костюма: костюм не должен иметь порывов, проколов материала и швов, отслоении, потертостей полимерного покрытия материала, отслоение проклеечной ленты и усилителей, отслоения панорамного стекла (КИХ-4м), помутнения и трещин на нем; отрывов хлястиков и рамкодержателей, предохранительного кармана, текстильной застежки; огрубления и трещин осоюзок; перекоса лепестка.

Проверка герметичности костюма КИО-2м проводится манометрическим методом по схеме (рис. 49). Для проверки лицевая часть капюшона костюма герметизируется при помощи приспособления (1), используемого для проверок шлем-масок, лаз костюма – тесьмой-молнией с подкруткой. Приспособление (1) соединяется резиновыми трубками (2) с мановакуумметром типаМВ-600 (4) и редуктором типа ДКП-1-65, имеющего два манометра (высокого и редуцированного давления). Редуктор подключается к баллону (6) вместимостью 1-2 л со сжатым воздухом при помощи трубки высокого давления (8).

При открытом вентиле баллона (6) в костюме создается избыточное давление 392,4±4,0 Па (≈40 мм вод. ст.) регистрируемое по показаниям мановакуумметра (4), затем вентиль баллона закрывается и резиновая трубка перекрывается зажимом (3).

В течение одной минуты не должно наблюдаться снижение избыточного давления более, чем на 68,8±2,0 Па (≈7 мм вод. ст.).

Для проверки герметичности костюма могут использоваться вместо мановакуумметра приборы УКП-5, однако в этом случае прибор должен использоваться только для проверок на сжатом воздухе, должны быть сделаны надписи «воздух» на корпусе и крышке прибора, баллон и манометр окрашен в черный цвет и должна быть исключена проверка на этом приборе

респираторов и иного кислородного оснащения.

О результатах проверки костюмов вносится запись в журнал согласно Регламента.

При выбраковке изолирующих костюмов составляется акт с указанием причин за подписью командира подразделения и личного состава проводившего проверку.

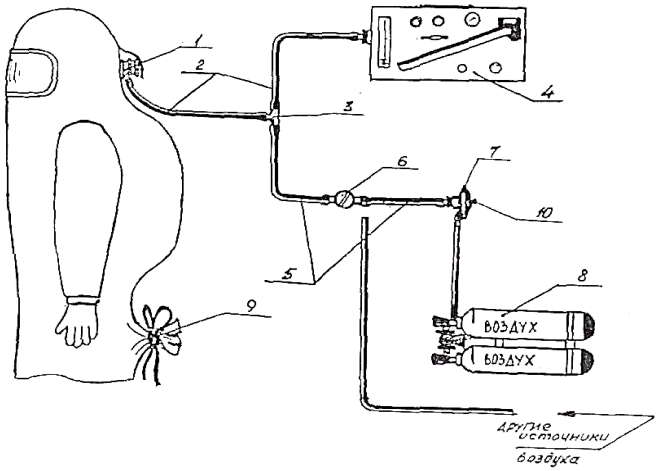

Рис. .49. Схема проверки костюма КИХ-4

I - штуцер с отводом, 2 - шланг резиновый, 3- тройник,4 - прибор УКП-5, 5 - шланг резиновый, 6 - кран, 7 - автомат легочный, 8 - аппарат дыхательный АВМ, 9 - лаз костюма, 10 - шток.

Примечание:можно использовать один прибор УКП-5 для заполнения костюма - без дыхательного аппарата.

Текущий ремонт костюмов КИО-2м и КИХ-4

Проколы, порезы, утонения (сдиры, потертости) материала костюма и рукавиц устраняются при общей площади дефекта не более 1 см2. Для ремонта используются латки из прорезиненного материала (ТСБ-30 или ТС-60), которыеподклеиваются специальным клеем в следующей последовательности:

очищается от пыли и грязи смоченной водой ветошью место повреждения с лицевой стороны, отслоившаяся лента или латка – с внутренней стороны, просушиваются и обезжириваются указанные поверхности с помощью тампона, смоченного бензином;

наносится на склеиваемые поверхности тонкий слой клея, причем, на поврежденный участок наносится клей так, чтобы промазанная площадь перекрывала площадь латки, поверхности просушиваются на воздухе 10-15 мин;

вторично наносится тонкий слой клея на латку (ленту), место ремонта, вновь просушивается на воздухе в течение 5-20 мин, накладывается латка, место склеивания прикатывается, просушивается и присыпается тальком.

Общее количество латок на костюме должно быть не более трех, а ремонт отслоения проклеечной ленты от швов допускается выполнить на общей длине не более 10 см.

Ремонт при отрыве хлястиков, рамкодержателей, текстильной застежки, предохранительного кармана выполняется вручную двойной ниткой (армированная, капроновая или пропиленовая) из состава ЗИП, с последующим проклеиванием швов проклеечной лентой. При повреждении лепестка в седловине клапана избыточного давления, потере рамок (полуколец) в костюме КИХ-4м производится их замена на новые из

комплекта ЗИП. При повреждении (потертости, огрублении) трикотажные перчатки костюмов (КИО-2м, КИХ-4м) подлежат замене, а в случае загрязнения – стирке.

Текущему ремонту не подлежат костюмы, разрушения которых превышают установленные в пунктах нормы, а также костюмы КИХ-4м, имеющие разрушения осоюзок (трещины, огрубления, порывы и т.п.), повреждение или помутнение смотрового стекла, его отслоение по месту приклеивания.

Дегазация (душевание)

Сразу после выхода из загазованной среды, перед снятием костюма, провести душевание водой в течение 3-5 мин. При отсутствии душевой установки провести дегазацию промыванием костюма из пожарного рукава с помощью находящихся в резерве спасателя или водителя, которые должны быть обеспечены защитной спецодеждой.

Применяемое оборудование и средства индивидуальной защиты: душевая установка, вода, пожарный рукав, ствол. Резиновые сапоги, перчатки, фартук, защитные очки.

Чистка костюма

После душевания провести чистку костюма раствором нейтральных моющих средств.

Применяемые средства: раствор моющего средства типа "Лотос" или "Прогресс" (5 г. на 1л воды), ветошь, перчатки резиновые.

Просушивание

После чистки костюма провести просушивание костюма на открытом воздухе в висячем положении на вешалке или специальной подставке. В случае невозможности размещения костюма на открытом воздухе, организовать его просушивание в хорошо проветриваемом помещении.

Применяемые средства: вешалка, специальная подставка.

Визуальная проверка

Визуальный контроль проводить лицевой и изнаночной сторон костюма только после его высушивания.

При этом необходимо проверить:

отсутствие проколов порывов, потертостей, отслоения полимерного покрытия материала костюма, трещин на панорамном стекле и его помутнения;

качество приклеивания швов путем их перегибания по краю на 180º;

прочность притачивания хлястиков и рамкодержателей, держателей пряжек;

исправность клапана сброса избыточного давления проверяется при снятом с капюшона костюма его корпуса и снятой крышке - определяется упругостью обоих лепестков, плотностью прилегания их к своим седлам;

целостность поверхности сапог и герметичность их определяются путем плотного соединения вверху голенищ сапог и закатывание их сверху-вниз.

Проверка герметичности костюма манометрическим методом

Костюм в расправленном виде уложить на стол.

Снять клапан сброса избыточного давления на капюшоне костюма, в отверстие от клапана вставить и закрепить штуцер с отводом (1; рис. 1.49).

Установленный на капюшоне костюма штуцер с отводом (1) посредством резиновых трубок (2) и тройника (3) подсоединить к прибору УКП-5 (4).

На панели прибора УКП-5 установить: маховичок КР - в положение МАНОМЕТР, маховичок КЭ - в положение НАГНЕТ, рычаг КЛАПАН - в положение ЗАКР, маховичок ПОТОК - в положение МЕНЬШЕ до упора, штуцер манометра-реометра в положение ОТКР.

Свободный конец тройника (3) посредством резиновых трубок (5) и запорного крана (6) соединить с легочным автоматом (7) аппарата АВМ (8).

Лаз костюма (9) загерметизировать путем завязывания его капроновым шнуром.

Открыть вентиль баллона на АВМ и запорный кран (6). Штоком (10) включить избыточное давление и довести давление в костюме до 40 мм вод. ст. (392,4±4,0 Па) Отключить подачу воздуха в костюм и на прибор и включить секундомер. По прибору (4) снять показания давления. Если снижение давления в течение 1 минуты не превысит 7 мм вод. ст. (68.8±2,0 Па), то костюм считается исправным. В случае снижения давления более, 7 мм вод. ст. (68,8±2,0 Па) в минуту - костюм подвергается повторному осмотру и устраняют выявленные дефекты (проколы, порывы). В случае невозможности обеспечения герметичности костюм бракуется.

После проверки разгерметизировать лаз костюма, извлечь штуцер с отводом из отверстия капюшона и на его место установить клапан сброса избыточного давления, навинтить крышку на корпус клапана. Результаты проверки занести в журнал .

Ремонт костюма.

При обнаружении неисправностей костюм КИХ-4М подлежит текущему ремонту, который выполняется силами ремонтных служб на месте эксплуатации в подразделении ВГСЧ.

Устраняются следующие неисправности:

- наложение заплат на проколы и порывы общей площадью до 1 см2, при этом общее количество заплат на костюме должно быть не более трех штук;
- отслоение проклеечной ленты от швов длиной до 10 см,
- подшивка хлястиков, рамкодержателей, предохранительного кармана с последующим проклеиванием швов с изнаночной стороны проклеечной лентой;
- замена лепестка клапана вдоха ЛКВ-1 в корпусе клапана сброса избыточного давления.

Во всех остальных случаях повреждений костюм списывают в установленном порядке.

Наложение заплат на проколы и порывы площадью не более 1 см2.

Очистить от грязи и пыли место ремонта ветошью, смоченной водой и просушить.

Вырезать заплату такого размера, чтобы она накладывалась на материал вокруг поврежденного места не менее 15 мм. Обезжирить поверхность заплаты и место ремонта с помощью тампона, смоченного бензином, нанести тонким слоем резиновый клей на место ремонта и внутреннюю сторону заплаты, просушить его на воздухе 10-15 мин, затем вторично нанести тонкий слой клея, просушить на воздухе в течение 5-10 мин и наложить заплату. Тщательно разгладить заплату, используя валик или какой-либо другой подходящий инструмент.

Применяемые средства: ветошь, вода, заплата соответствующего материала, бензин, кисть, клей, валик, кисточка.

Подклейка проклеечной ленты при её отслоении от швов длиной не более 10 см.

Подклейку производить после очистки и обезжиривания нанесением тонкого слоя клея на отслоившуюся часть ленты и шва с последующей просушкой в течение 5-10 мин и дальнейшим заклеиванием шва.

Применяемые средства: линейка.

Подшивка хлястиков, рамкодержателей, краев предохранительного кармана

Подшивку производят вручную с последующим подклеиванием к месту ремонта с изнаночной стороны проклеечной ленты.

Применяемые средства: игла, нитки из ЗИПа, ножницы, клей, кисть, проклеечная лента, валик.

Замена лепестка клапана вдоха ЛКВ-1.

Снять корпус клапана с капюшона костюма, снять верхнюю крышку, удалить неисправный лепесток и установить годный лепесток клапана. Установить и закрепить корпус клапана на костюме.

Через 24 часа после наложения заплатки или подклейки проклеечной ленты провести испытание костюма на герметичность и записать в журнал.

Примечание: костюм не подлежит ремонту бракуется и списывается при:

- превышении общей площади дефекта более 1 см2;
- отслоении проклеечной ленты от швов более 10 см
- необходимости наложения четвертой заплаты на костюм;
- повреждении или помутнении панорамного стекла.

Хранение костюма

Костюм хранится в складском помещении при температуре 10-30 ОС, относительной влажности воздуха 50-70 %, в условиях, обеспечивающих защиту от атмосферных осадков и воздействия прямых солнечных лучей.

Ящики с изделиями укладывают в штабеля на стеллажи крышками вверх, маркировкой в одну сторону. Расстояние от пола до нижней полки стеллажа должно быть не менее 0,2 м, от отопительных приборов до изделий - не менее 1 м, от внутренних стен до изделий - не менее 0,2 м.

При соблюдении правил хранения на складах срок сохранности костюма составляет 5 лет.

После получения костюма со склада для индивидуального пользования,

костюм хранится в специально отведенном месте, в развешенном состоянии в комплекте с сапогами в помещениях, оборудованных вытяжной вентиляцией.

Запрещается:

- хранить костюм в сумке, на полу, открытых полках;
- хранить влажный, неисправный, загрязненный костюм;
- совместное хранение костюма с горючими средствами, кислотами, растворителями;
- хранить костюм, не прошедший дегазацию.

Костюмы специальные изолирующие других типов

Возможно применение в подразделениях ВГСЧ иных костюмов химзащиты (КС «Азот», ИК-АЖ «Иней», КИ-АУ «Икар» и др.). Эксплуатация и техническое обслуживание данных костюмов определены соответствующими инструкциями по их эксплуатации и техническому обслуживанию.

Боевая одежда пожарного

Боевая одежда пожарного БОП-1

Боевая одежда первого 1 уровня защиты, в сокращении БОП-1, прекрасно защищает от воздействия на организм высоких температур, тепловых потоков и всевозможных взаимодействий с открытым пламенем при тушении пожара или проведении аварийно-спасательных мероприятий в условиях действия пожара, например, проведение разведывательных действий или спасение людей. Боевая одежда изготавливается из тканей, которые имеют чрезвычайно высокие показатели в области огнетермостойкости. Такие ткани обрабатывают специальными пропитывающими составами или огнеупорные покрытиями. Такой тип одежды в основном поставляется на оснащение частей газодымозащитников.



Рис.50. БОП-1

Все материалы, которые обладают повышенной огнестойкостью, проходят проверку на соответствие установленным показателям разрывной и других видов нагрузок. В качестве примера можно взять материал под названием терлон, или же СВМ, которые способны выдержать разрывную нагрузку превосходящую силу в 1000 Н. Кислородный индекс таких материалов, как правило, составляет приблизительно около 30 %об.

Кислородный индекс пожарозащитной одежды первого уровня равен 28 %. Такой тип одежды чрезвычайно устойчив к температурам до 300 ОС и способен в течение 7 секунд выдерживать контакт с твердыми поверхностями, температура которых составляет около 400 ОС.

Боевая одежда пожарного БОП-2

Боевая одежда пожарного 2-го уровня защиты БОП-2 изготавливается из материала под названием брезент. Существует два типа защиты второго уровня, так тип "А" предназначен для начальников и командиров групп, а вот тип "В" используется рядовым составом при тушении пожаров. Одежда способна обеспечить защиту от сильно концентрированных растворов и поверхностно-активных веществ, температур повышенного и пониженного характера, воды и пенных растворов, осадков в виде дождя и снега, а также от сильного ветра.



Рис.51. БОП-2

Как правило, боекомплект состоит из куртки ниже пояса, к которой пристегивается объемная теплоизоляционная прокладка и полукомбинезона, который также оснащен отстегивающимся теплоизоляционным материалом. По желанию костюм может быть дополнен капюшоном и противопожарными перчатками. Куртка поставляется со стойким воротником, тремя накладными кармашками. Среди них есть один, который рассчитан для расположения в нем портативной рации для переговоров с командой. Рукава куртки в дополнение оснащены усилительными накладками, которые расположены в локтевой области и на манжетах, на которых к тому же расположены трикотажные напульсники. На грудной части куртки в ее нижней части и на рукавах находятся светоотражательные фотоэлементы, которые также находятся снизу полукомбинезона. Масса всего боекомплекта должна составлять порядка 6,5 кг.

Боевая одежда пожарного БОП-3

Боевая одежда 3-го защитного уровня состоит из немного удлиненной куртки и полукомбинезона, который оснащен съемными теплосберегающими подкладками. По кромке куртки, на рукавах локтевой в области и в нижней части штанов, располагаются светоотражающие полосы. Куртка оснащена застежкой из трех карабинов. Поверх молнии застежки, нашит водозащитный клапан, который предостерегает не только от попадания внутрь куртки влаги, но и препятствует задуванию ветра. Рукава на куртке оборудованы хлястиками, которые регулируют ширину рукава в области запястья. С этой же ролью отлично справляются напульсники из основной ткани, которые стянуты эластичной лентой. Боевая одежда пожарного 3-го уровня защиты БОП-3 изготавливается из материала под названием винилискожа. Существует два типа защиты третьего уровня, так тип "А" предназначен для начальников и командиров групп, а тип "Б" используется рядовым составом при тушении пожаров. Одежда способна обеспечить защиту от сильно

концентрированных растворов и поверхностно-активных веществ, температур повышенного и пониженного характера, воды и пенных растворов.



Рис.52. БОП-3

Подобного рода боевая одежда способна защитить спасателя от воздействия температуры в 200 ОС на целых три минуты. Максимальная масса всего комплекта 6,5 кг.

Один раз в месяц и после применения производится осмотр и проверка целостности БОП.

БОП изготавливается трёх условных размеров и ростов, которые приведены в табл. 27.

Таблица 27. Размерный ряд костюмов БОП

Условный размер БОП	Обхват груди типовой фигуры человека, см.	Условный рост БОП	Рост типовой фигуры человека, см.
1	96-100	I	158-164
2	104-108	II	170-176
3	112-116	III	182-188

Тема 6.Оживляющая аппаратура на вооружении ВГСЧ

Как известно, наиболее сложным и трудным приемом оказания первой помощи является восстановление дыхания пострадавшему, находящемуся в бессознательном состоянии, когда сердце и дыхание человека находятся в стадии угасания.

Способы оживления мнимоумерших ко времени создания спасательных дружин были известны и почти все горноспасатели умели их применять в случае необходимости. Однако, производство искусственного дыхания требовало большого умения, часто длительного времени и затраты значительных физических усилий.

Стремясь механизировать процесс оживления пострадавших, в Германии были разработаны автоматические приспособления для производства искусственного дыхания. Это аппараты «Инхабад» и «Пульмотор». Такие аппараты применялись и горноспасателями России.

Механический аппарат «Инхабад» имитировал искусственное дыхание пострадавшему по способу Сильвестра с подачей кислорода в легкие пострадавшего. Более сложный аппарат фирмы Дрегер «Пульмотор» позволял производить искусственное дыхание и ингаляцию. В конце 30-х годов в научно-исследовательской лаборатории ВГСЧ Донбасса аппарат «Инхабад» был несколько усовершенствован и получил название рама ОКА (оживляющий кислородный аппарат). С

С помощью ОКА пострадавшему можно было автоматически подавать смесь кислорода с воздухом, один кислород, смесь кислорода с углекислым газом (карбоген) для лучшего стимулирования дыхания с помощью ингаляторов и механически производить искусственное дыхание по способу Сильвестра. Поэтому ОКА состоял из двух частей: слегка выгнутой доски с металлической рамой для механического производства искусственного дыхания и кислородного или кислородно-углекислотного ингалятора.

Кислородный и кислородно-углекислотный ингалятор предназначены для равномерной подачи дозированных количеств кислорода, кислорода с воздухом или углекислотой с целью восстановления нормального дыхания у пострадавшего.

Деревянная слегка выгнутая доска с металлической рамой и переключательным краном, расположенным под доской, предназначена для механического производства искусственного дыхания.

При отсутствии или порче ингалятора оживление осуществлялось применением одного аппарата для механизации процесса искусственного дыхания. Равным образом, ингалятор применялся для оживления при отсутствии аппарата для механизации искусственного дыхания.

Рама ОКА находилась на оснащении ВГСЧ до 50-х годов прошлого века.

Метод Сильвестра получил широкое распространение ввиду того, что он сравнительно проще других (Шефера, Нильсена) и требует меньших усилий.

Однако опытами было доказано, что метод Нильсена дает значительно

лучшую вентиляцию легких, чем метод Сильвестра. Это было использовано врачом научно-исследовательской лаборатории ВГСЧ Сибири И.Ф.Швайко в созданном им оживляющем аппарате для производства искусственного дыхания по методу Нильсена.

Основу аппарата составляла складная рама (доска) с откидными ножками. Внизу, под передней частью рамы, укреплялась система рычажных передач из металлических трубок, позволявшая приводить в движение рычаги с подлокотниками, закрепляемыми ремнями к локтевым суставам рук пострадавшего. Пострадавший укладывался лицом вниз, причем на уровне его рта в раме имелось круглое отверстие для выведения рвотных масс; через это же отверстие проходила и трубка ингалятора. Две подушечки трапециевидной формы, соединенные тремя пружинами, накладывались широкими краями на лопатки пострадавшего. К имевшимся по бокам этих подушек крючкам прикреплялись цепочки, соединенные с рычагами. При качательном движении рукоятки, соединенной с рычажной системой аппарата, надавливание на лопатки производилось с помощью трапециевидных подушечек, как и при ручном способе, в направлении вперед, вниз и несколько в сторону.

Оживляющие аппараты Швайко изготавливались в механических мастерских штаба ВГСЧ Сибири и имелись на оснащении горноспасательных подразделений.

В дальнейшем оживляющая аппаратура проектировалась с использованием энергии сжатого кислорода и метода вдувания-отсасывания дыхательной смеси в легкие человека. Это были аппараты серии «ДП» и «Горноспасатель», которые эксплуатируются до настоящего времени.

Аппарат "Горноспасатель-10"

Аппарат искусственной вентиляции легких "Горноспасатель-10" предназначен для проведения искусственной вентиляции легких (ИВЛ) пострадавшим при авариях и несчастных случаях в шахте.

ИВЛ может проводиться в пригодной (автономная работа аппарата) и непригодной для дыхания атмосфере.

В непригодной для дыхания атмосфере аппарат применяется совместно с любым газозащитным аппаратом, используемым в горноспасательной практике в атмосфере, соответствующей их защитной способности.

Показания к применению аппарата: расстройство дыхания, приводящее к недостаточной вентиляции легких; прекращение дыхания в результате слабой сердечной деятельности; отсутствие дыхания, сопровождающееся прекращением сердечной деятельности, т.е. клиническая смерть.

С помощью аппарата возможно проведение ингаляции чистым кислородом.

Техническая характеристика

Запас кислорода в баллоне при 200 ат, л….....200

Масса аппарата, кг……...….....5

Габаритные размеры, мм…….....353х242х120

работа в режиме ИВЛ
Время действия аппарата, мин….....…….....90
Давление вдоха аппарата, мм рт.ст
минимальное (основной режим).....…….13,2±1,1
максимальное (дополнительный).....……21,1±2,2
при экстренной ручной подаче,мм вод.ст.…500±50
Минутная вентиляция,л/с.....……...…..0,2±0,03
содержание кислорода в дыхательном газе,%.....35±5
работа в режиме ингаляции
Время действия аппарата, мин…….....15
Производительность ингаляционного устройства, л/с..1
Содержание кислорода в дыхательном газе, %.....99,2-99,5
Разрежение вдоха, мм вод.ст…….....3

Устройство и работа ГС-10

Переключение с фазы вдоха на фазу выдоха происходит вследствие достижения заданного давления дыхательного газа в дыхательном контуре аппарата (принцип переключения - по давлению).

Для осуществления вдоха используются энергия сжатого кислорода, содержащегося в баллоне, и способность инжектора подсасывать атмосферный воздух (или другой дыхательный газ) и направлять образовавшуюся кислородно - воздушную смесь в легкие пострадавшего.

Выдох осуществляется пассивно за счет упругих сил грудной клетки и легких человека.

Аппарат имеет кислородораспределительные системы высокого и низкого давления и дыхательный контур.

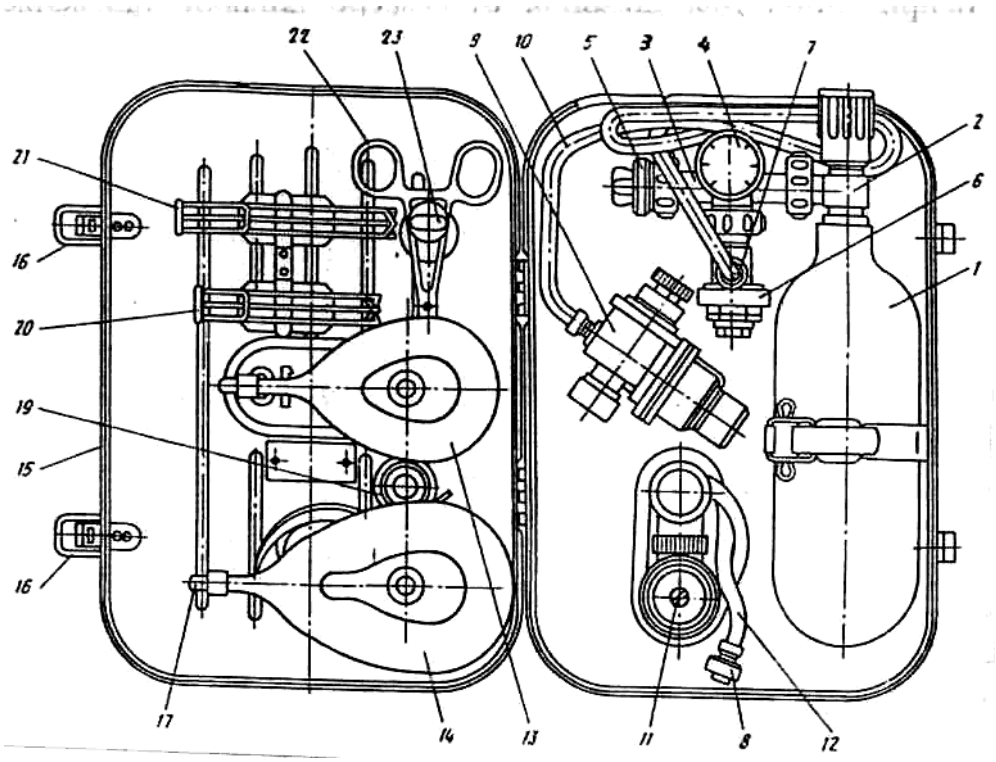

Рис 1. Аппарат ГС-10

В кислородораспределительную систему высокого давления (рис. 1) входят баллон 1 емкостью 1 литр с вентилем 2, тройник 3 с манометром 4 и заглушкой 5.

В кислородораспределительную систему низкого давления ИВЛ входят редуктор 6 с присоединенным к нему гайкой 7 разъемом 8 и переключающее устройство 9 с гибкой трубкой 10.

В кислородораспределительную систему низкого давления ингаляции входят редуктор 6 с присоединенным к нему гайкой 7 разъемом 8 и ингаляционное устройство 11 с гибкой трубкой 12.

Дыхательный контур ИВЛ состоит из дыхательной маски 13 (14) и присоединяющейся к ней части переключающего устройства 9.

Дыхательный контур ингаляции состоит из дыхательной маски 13 (14) и присоединяющейся к ней части ингаляционного устройства 11.

В ранце 15, который закрывается замками 16, размещены пробка 17, маскодержатель 18, переходник 19, языкодержатели 20, 21, 22, зуборасширитель 23.

Работа в режиме ИВЛ

При автономном применении аппарат работает по схеме с полуоткрытым дыхательным контуром (рис.2 и 3а). Кислород из баллона 4 поступает через тройник 1, редуктор 3 и гибкую трубку 2 в переключающее устройство 5, которое одновременно является генератором вдоха, так как содержит инжектор, создающий поток кислородно-воздушной смеси и направляющий его через дыхательную маску 6 в легкие пострадавшего.

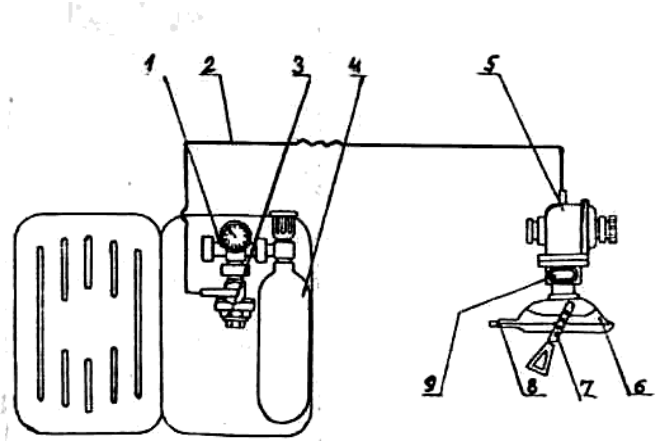

Рис.2

После достижения в дыхательном контуре заданного давления перекрывается доступ кислорода в инжектор и, следовательно, прекращается подача дыхательного газа в легкие. Затем в результате давления, создаваемого упругими силами грудной клетки и легких, происходит пассивный выдох в атмосферу через отверстие овального фланца 9, расположенного на корпусе переключающего устройства.

При работе в непригодной для дыхания атмосфере (при совместном применении с изолирующими дыхательными аппаратами) аппарат работает по схеме с полузакрытым дыхательным контуром (рис.3 в, г, д, е). Кислород из баллона 5

поступает через редуктор 4 и гибкую трубку 3 переключающего устройства 2. Одновременно инжектор начинает подсасывать дыхательный газ из аппарата, подсоединенного к овальному фланцу 6 переключающего устройства 2, и направляет образовавшуюся газовую смесь через дыхательную маску 7 в легкие пострадавшего.

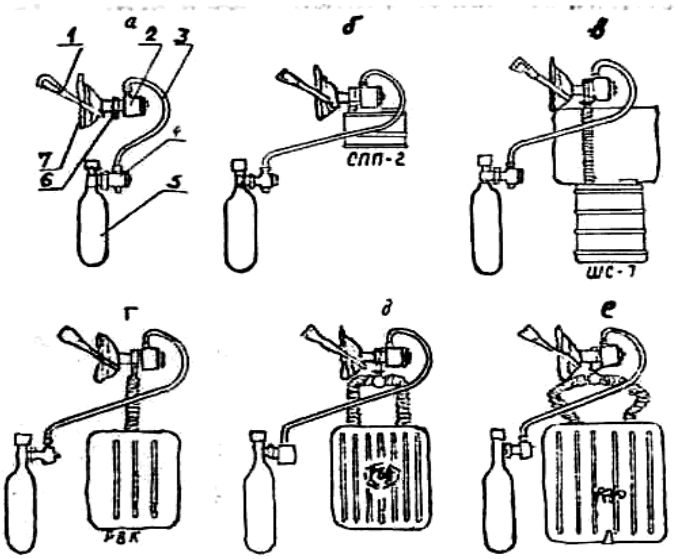

Рис.3

После достижения в дыхательном контуре заданного давления прекращается поступление кислорода в инжектор и начинается фаза пассивного выдоха. Выдыхаемый газ поступает через отверстие овального фланца 6 обратно в дыхательный аппарат, где очищается от углекислого газа и снова используется для дыхания.

При совместном применении с дыхательными аппаратами фильтрующего типа аппарат работает по схеме с полуоткрытым дыхательным контуром. В этом случае выдох происходит в атмосферу (рис.3 б).

Работа в режиме ингаляции

Ингаляция осуществляется чистым кислородом. При вдохе кислород из баллона 3 (рис.4) поступает через тройник 1, редуктор 2, гибкую трубку 4 и ингаляционное устройство 8. Ингаляционное устройство обеспечивает необходимый поток кислорода в зависимости от глубины вдоха пострадавшего и направляет его через дыхательную маску 7 в легкие.

Выдох осуществляется через клапан 5 ингаляционного устройства 8 в атмосферу.

Применение аппарата ГС-10

Проведение ИВЛ в пригодной для дыхания атмосфере

Проведение ИВЛ пострадавшему в пригодной для дыхания атмосфере производится в следующем порядке:

1. командиру отделения убедиться в отсутствии пульса и дыхания у

пострадавшего, информировать личный состав отделения о клинической смерти пострадавшего и подать команду "приступить к оказанию помощи":

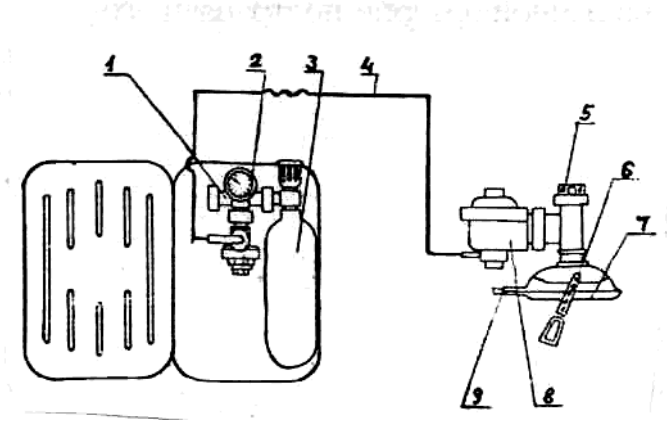

Рис.4

2. командиру отделения встать на колени на левую сторону от пострадавшего, открыть ему рот руками или роторасширителем, осмотреть полость рта и при наличии слизи, рвотных масс, инородных тел быстро очистить намотанной на палец салфеткой (бинтом); положить ладони левой руки на шею, а ладонь правой - поместить на лоб и запрокинуть голову, ввести в полость рта сетчатый языкодержатель так, чтобы он выступал на передние зубы не более чем на один сантиметр;

3. убедиться в отсутствии перелома ребер в области сердца;

4. приступить к непрямому массажу сердца, не ожидая подключения пострадавшего к аппарату ИВЛ;

5. замыкающему положить аппарат ИВЛ перед собой справа от головы пострадавшего и открыть крышку; извлечь сетчатый языкодержатель, оголовье и положить их у головы пострадавшего. Роторасширитель, бинт, салфетку извлекают по требованию командира или медработника;

6. присоединить к круглому фланцу переключающего устройства ротоносовую маску, и после введения командиром сетчатого языкодержателя в полость рта пострадавшего открыть вентиль баллона, наложить маску на лицо пострадавшего; удерживать ротоносовую маску с переключающим устройством до тех пор, пока респираторщик N 1 закрепит ее маскодержателем; контролировать ритмичность работы аппарата ИВЛ и расход кислорода по манометру: подключить запасной кислородный баллон при падении давления в основном баллоне до 100 ат; использовать запасной баллон до давления 10 атмосфер;

7. респираторщику N 1 встать на колени у изголовья пострадавшего, удерживать его голову в максимально запрокинутом положении на протяжении всего времени производства ИВЛ, подвести под шею пострадавшего маскодержатель и закрепить им ротоносовую маску с переключающим устройством; закрепить нить языкодержателя к боковой кнопке маски; расстегнуть воротник и контролировать пульс на сонной артерии пострадавшего;

8. респираторщику N 3 освободить пострадавшего от аккумулятора, расстегнуть пояс, если он туго стянут; убедиться в отсутствии переломов нижних конечностей, приподнять и обеспечить их приподнятое положение

во время проведения непрямого массажа сердца.

Проведение ингаляции

При появлении у пострадавшего устойчивого самостоятельного дыхания командир отделения подает команду "перейти на ингаляцию":

1. респираторщику N 1 отстегнуть маскодержатель, снять ротоносовую маску, извлечь языкодержатель, отсоединить от маски переключающее устройство и передать его замыкающему; подсоединить маску к ингаляционному устройству, наложить маску на лицо пострадавшего и закрепить ее маскодержателем;

2. замыкающему закрыть вентиль баллона в аппарате ИВЛ и контролировать падение давления до нуля; отсоединить трубку переключающего устройства от редуктора, подсоединить к нему трубку ингаляционного устройства и передать ее респираторщику N 1; открыть вентиль баллона; наблюдать за давлением кислорода в баллоне до 10 ат и производить его своевременную замену;

3. респираторщику N 3 поднести к аппарату ИВЛ кислородные баллоны, доставленные на базу.

В аппаратах ГС-10, снабженных разъемами, вентиль баллона не перекрывается, а отсоединяют в разъеме переключающее устройство и подсоединяют ингаляционное.

Проведение ИВЛ в непригодной для дыхания атмосфере с использованием вспомогательного респиратора

По команде "приступить к оказанию помощи" всем в отделении действовать одновременно:

1. командиру отделения встать на колени по левую сторону от пострадавшего, раскрыть ему рот, разжав при необходимости зубы роторасширителем;

2. осмотреть полость рта и, при наличии слизи, рвотных масс, инородных тел, быстро очистить ее намотанной на палец салфеткой (бинтом); запрокинуть голову пострадавшему; ввести по середине спинки языка сетчатый языкодержатель так, чтобы он выступал за передние зубы не более чем на один сантиметр;

3. убедиться в отсутствии проникающего ранения сердца и перелома ребер в области сердца, после подключения пострадавшего к аппарату ИВЛ приступить к непрямому массажу сердца;

4. респираторщику N 1 встать у изголовья пострадавшего, удерживать его голову в максимально запрокинутом положении на протяжении всего времени ИВЛ; закрепить плотно маску с переключающим устройством; закрепить нить языкодержателя к маске; расстегнуть воротник пострадавшего; контролировать пульс на сонной артерии;

5. респираторщику N 2 разместиться слева от пострадавшего между командиром отделения и респираторщиком N 1, положив перед собой вспомогательный респиратор, заменить шлем - маску на загубник и,

развернув его в противоположном направлении от подбородка, открыть вентиль баллона, нажать на байпас до срабатывания избыточного клапана; подтянуть респиратор к пострадавшему и передать мундштучную коробку с загубником замыкающему;

6. замыкающему положить аппарат ИВЛ перед собой справа от головы пострадавшего, выложить языкодержатель и оголовье, подсоединить к круглому фланцу ротоносовую маску, удерживая переключающее устройство круглым фланцем вниз, подсоединить к овальному фланцу загубник респиратора;

7. открыть вентиль баллона аппарата ИВЛ и после появления шипящего звука наложить маску на лицо пострадавшего; удерживать переключающее устройство до тех пор, пока респираторщик N 1 закрепит маску; контролировать работу ИВЛ;

8. респираторщику N 3 освободить пострадавшего от аккумулятора; расстегнуть пояс, если он туго затянут; убедиться в отсутствии переломов нижних конечностей, приподнять и обеспечить их возвышенное положение в течение всего времени проведения массажа сердца.

В непригодной для дыхания атмосфере переключение с режима ИВЛ на режим "Ингаляции кислорода" не производится.

Проверка аппарата ГС-10

В процессе эксплуатации аппарат ГС-10 подвергается сокращенной и полной проверкам. Кроме того, один раз в год в специализированных мастерских проводят ревизию всех составных частей аппарата с заменой вышедших из строя деталей.

Сокращенная проверка аппарата ГС-10

Сокращенная проверка аппарата проводится один раз в месяц в подразделении и после каждого случая применения лицом, за которым закреплен аппарат в следующем порядке.

Открыть вентиль баллона и по манометру аппарата определить давление кислорода, которое должно быть 200±10 ат.

Тлеющим фитильком проверить герметичность соединений баллона, манометра, заглушки и редуктора с тройником, а также штуцера переключающего и ингаляционного устройства с редуктором. При обнаружении утечек их необходимо устранить.

Определить субъективно исправность переключающего устройства. Для этого соединить дыхательную маску с переключающим устройством и открыть вентиль баллона. Закрыть дыхательную маску несколько раз ладонью во время вдоха.

Четкое переключение устройства, определяемое на слух, является признаком его исправности. Если переключение отсутствует или происходит с перебоями, переключающее устройство необходимо проверить на приборе КП-3м.

После проведения сокращенной проверки присоединить к аппарату

наполненный кислородом баллон и проверить герметичность этого соединения тлеющим фитильком.

Полная проверка аппарата ГС-10

Полная проверка аппарата ГС-10 производится в подразделениях ВГСЧ один раз в шесть месяцев, а также при обнаружении неисправностей в работе во время сокращенной проверки или при эксплуатации. Проверку проводит лицо, за которым закреплен аппарат. Основные параметры аппарата проверяют при помощи приборов КП-3м и УКП-5.Устранение неисправностей, при которых требуется полная разборка переключающего и ингаляционного устройств, производится в специализированных мастерских. После полной проверки к аппарату подсоединяют наполненный кислородом баллон и проверяют герметичность их соединений, как и при сокращенной проверке.

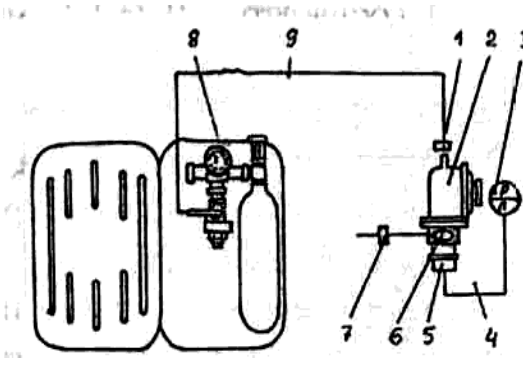

Рис.4

При полной проверке определяется давление кислорода в баллоне и герметичность системы высокого и низкого давлений по схеме, показанной на рис.4. Для этого необходимо открыть вентиль баллона и по манометру 8 определить давление кислорода, пережать гибкую трубку 9 и закрыть вентиль баллона, наблюдая за стрелкой манометра. При падении давления определяют тлеющим фитильком место утечки кислорода и устраняют течь. Система высокого и низкого давления считаются герметичными, если в течение одной минуты не наблюдается падения давления.

Для проверки герметичности дыхательного контура аппарата необходимы пружинящие зажимы для дыхательных трубок, мановакуумметр, секундомер и медицинская резиновая трубка. Проверка герметичности аппарата осуществляется при закрытом вентиле, для чего следует создать через овальный штуцер 6 в системе избыточное давление воздуха 500 мм вод.ст. пережать отвод овального штуцера 7 и одновременно включить секундомер, наблюдая за показаниями мановакуумметра 3. Давление не должно снижаться более чем на 30 мм вод.ст.

При проверке минимального давления вдоха используются контрольный манометр, контрольный прибор КП-3м и резиновая гофрированная трубка. Проверка проводится по схеме рис.5. Кнопка переключающего устройства должна быть установлена в положение, при котором давление вдоха 13,2 мм рт.ст., т.е. толкатель должен быть виден в прорези маховичка. По прибору КП-3м определяют величину минимального давления вдоха, которая должна составлять 13,2±1,1 мм рт.ст.

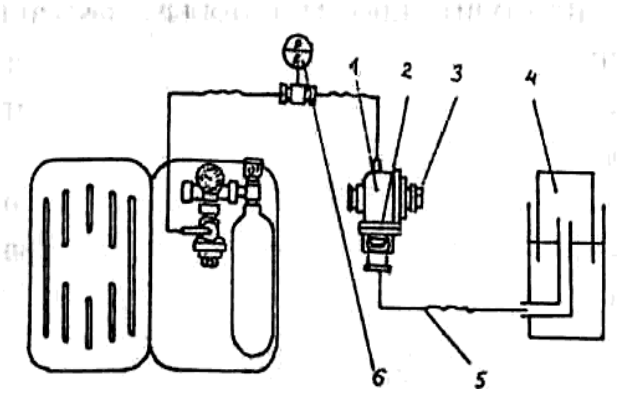

Рис.5

Проверка максимального давления вдоха осуществляется по этой же схеме, при этом предварительно провернуть маховичок, чтобы в прорези не был виден толкатель. Максимальное давление вдоха должно составлять 21,1±2,2 мм рт.ст.

При проверке времени вдоха используют те же приборы и оборудование, что и при проверке минимального давления вдоха, а также секундомер. Осуществляется проверка по схеме рис.5 при открытом вентиле баллона. Маховичок следует зафиксировать в положении, как и при проверке минимального давления вдоха, и по секундомеру определить его время. Время вдоха должно составлять 2±0,1-0,2 секунды. Если время вдоха отличается от заданного, регулируют давление в редукторе.

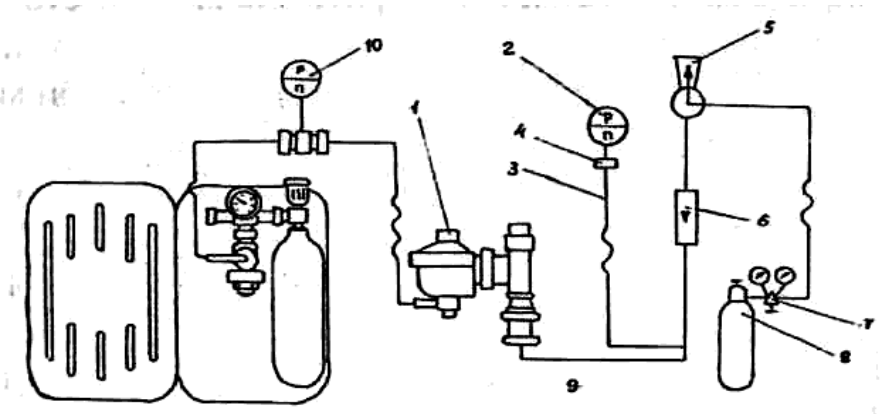

Рис.6

Для проверки времени действия аппарата в режиме ИВЛ используются приборы и оборудование, которое применяется при проверке времени вдоха. Проверка проводится по схеме рис.5. При этом необходимо открыть вентиль баллона, перекрыть отверстие в овальном фланце 7 во время фазы выдоха, включить секундомер в начале вдоха и по прибору КП-3м определить время вдоха. Если продолжительность вдоха не менее 16 с, то обеспечивается действие аппарата в течение 90 мин. Если время вдоха меньше заданного (при соответствии всех других параметров), необходимо проверить герметичность соединений сопел эжектора и мембраны с эжектором.

Проверка продолжительности фазы выдоха в режиме ИВЛ осуществляется по схеме рис.5 при открытом вентиле баллона. По секундомеру необходимо определить продолжительность фазы вдоха, которая должна составлять 3,2±0,2 секунды.

Проверка вакуумметрического давления вдоха ингаляционного

устройства проводится с применением прибора УКП-5, контрольного манометра и соответствующих переходников. Проверка осуществляется при открытом вентиле баллона по схеме рис.6. При этом необходимо открыть вентиль баллона прибора УКП-5, рычаг "клапан" перевести в положение "откр", а маховичок "кэ"- в положение "отсас"; вращая маховичок "поток" в сторону "больше", создать поток 10 л/мин. Вакуумметрическое давление не должно превышать 3 мм вод.ст. (определяется по шкале манометра). Если давление вдоха не соответствует заданному, следует отрегулировать его, а после регулировки - зафиксировать.

Для проверки подачи ингаляционного устройства необходимы приборы и оборудование, используемые при предыдущей проверке. Проверку осуществляют при давлении кислорода в баллоне 200 и 20 ат. С помощью прибора УКП-5 обеспечивают подачу 60 л/мин кислорода и определяют по манометру-реометру вакуумметрическое давление, создаваемое в ингаляционном устройстве. Если давление превышает 20 мм вод. ст., то проверяют работоспособность редуктора аппарата.

Неисправности аппарата ГС-10, связанные с негерметичностью соединений, устраняются путем подтягивания этих соединений или заменой прокладок, при этом не следует забывать перекрыть запорный вентиль баллона и выпустить кислород из системы.

Устранение неисправностей аппарата, требующие разборки его узлов, должны проводиться в специализированной мастерской.

Тема 7. Аппараты горноспасательной связи

В первые годы организации горноспасательных подразделений сигнализации в квартирах спасателей не было. В случае аварии на шахте посылался посыльный оповещать спасателей, находящихся дома. Посыльный брал палку, ходил по домам и стучал в окна с криком :«тревога». Если спасателя не оказывалось дома, его жена бежала разыскивать мужа.

Связи между шахтами и расположением спасателей также не было. В случае аварии с шахты посылали нарочного, который либо на коне, либо бегом добирался до подразделения спасателей и извещал об аварии.

До 1939 года наземная связь между подразделениями ВГСЧ осуществлялась обычными телефонами через несколько коммутаторов, а потому зачастую была неудовлетворительной как по скорости, так и по качеству слышимости.

В некоторых отрядах устанавливались свои небольшие коммутаторы для связи с каждым подразделением. Такая связь была надежнее и качественней.

Были приняты меры к тому, чтобы заменить телефонную связь между штабами ВГСЧ и отрядами, а также между отрядами и их подразделениями, расположенными на значительном расстоянии друг от друга, более надежной и быстрой радиосвязью. В начале 1941 года ряд отрядов, имеющих большой радиус обслуживания, были полностью радиофицированы радиоаппаратами МРК-0.02. Для этой цели в каждом таком подразделении была введена штатная должность радиста.

Связь командного пункта на поверхности с подземной базой часто осуществлялась с помощью шахтной телефонной сети и полевыми фоническими телефонами, которые имелись на вооружении горноспасателей.

С начала 30-х годов XX века делаются попытки применения радиосвязи командного пункта на поверхности с работающими в шахте отделениями.

Первая модель двухсторонней радиоустановки испытывалась в феврале 1939 года на шахте № 3-4 в Донбассе. При этом пятиваттный передатчик был установлен в районе рудничного двора шахты, а приемник на расстоянии около 1700 метров. Радиосвязь осуществлялась по двухпутевому коренному штреку и уклону, насыщенных токопроводящими линиями. Слышимость была весьма хорошей. Однако связи не получилось, когда пытались вести переговоры с расстояния 100 м в штреке, не имеющим каких-либо металлических проводников.

Обнаружение пострадавших, оставшихся живыми за завалом, часто происходило по сигналам, подаваемым ими ударами по рельсам, трубам или по массивам породы и угля. Было установлено, что передача звука по рельсам или по подвешенным на всем протяжении трубам происходит на большие расстояния. Так, по трубопроводу диаметром 150 мм в наклонной шахте постукивание костяшками пальцев передавалось на расстояние 450 метров. Подобные сигналы пострадавших можно услышать с помощью специальных приборов.

Такой прибор, геофон, был изобретен французским физиком во время империалистической войны (1913-1917 г.г.) для обнаружения саперных минировочных подземных операций противника. Прибор был усовершенствован инженерами США, а затем разработкой прибора для горноспасателей занималось горное бюро США.

Геофон конструкции горного бюро США состоял из чугунного кольца, закрытого сверху и снизу медными дисками. Внутри такой коробки между двумя диафрагмами находится свинцовый диск. Диафрагмы металлические или слюдяные расположены одна над кольцом, а другая под кольцом и прижаты к кольцу медными дисками. Между диафрагмами и медными дисками, а также между свинцовым диском и кольцом имеются зазоры.

Коробка геофона воздухонепроницаема. На штуцер верхнего медного диска одета резиновая трубка длиной 600-900 мм внутренним диаметром 6 мм, которая вставляется в ухо наблюдателя. При установке его соответствующим образом на землю и при ударах или раскапывании земли вблизи него, колебания земли передаются корпусу геофона. Свинцовый же диск, имея большую массу и будучи подвешенным между дисками, остается относительно неподвижным, воздух же внутри коробки то сжимается, то расширяется, что и передается по резиновой трубке наблюдателю. При этом если звук идет справа, он слышится правым ухом и наоборот. Поворачивая голову, можно принять такое положение, когда оба уха будут слышать этот звук одинаково, т.е. звук идет или прямо спереди, или прямо сзади. С помощью двух приборов можно определить положение источника звука довольно точно.

Было замечено, что в угольных шахтах удары лучше производить по бортам выработки и что удары молотком (по сравнению с другими горными инструментами) передаются лучше и слышны на больших расстояниях.

Геофон с никелевыми диафрагмами воспринимал удары молотом весом 7,2 кг на расстоянии 900 м по породе, на 600 м по углю, на 120 м по глине и на 170 м по наносам. В обыкновенном разговоре голос человека был воспринят через 45 метровую толщу угля.

В горноспасательной практике с применением геофонов неоднократно удавалось спасать жизнь шахтеров при обрушениях в то время, как никаким другим способом обнаружить присутствие их в районе обрушения не представлялось возможным.

Значительно уменьшается количество жертв во время возникновения подземных аварий в шахтах, когда шахтеры быстро оповещаются об опасности.

Работники Всесоюзного научно-исследовательского угольного института А.Ф. Архангельский и С.Н. Пономарев разрабатывают устройство для оповещения горнорабочих об аварии с помощью ароматических веществ.

Устройство, разработанное ими, хомутом крепилось на трубу подземного воздухопровода. В цилиндре устройства размещалась стеклянная ампула с дурнопахнущим веществом тиоацетоном. В случае аварии ампула раздавливалась с помощью специального устройства, вещество поступало в

воздухопровод и сжатым воздухом разносилось по местам работы горнорабочих.

В заграничной практики для этих целей применяли вещества из группы ароматических веществ – меркаптанов – более сложных в изготовлении, но несколько интенсивнее по запаху.

Система оповещения шахтеров при авариях с использованием пахучих веществ применяется и в настоящее время.

Проводная связь

В настоящее время в ВГСЧ при выполнении горноспасательных работ в шахтах для связи отделений с подземной базой применяются проводные и высокочастотные средства связи. Из проводных средств связи используются аппаратура "Шахтофон", аппаратура "Уголек" и "Уголек-Т".

Аппаратура "Шахтофон", "Уголек" и "Уголек-Т" предназначены для прямой симплексной двусторонней громкоговорящей связи и односторонней (отделение-база) кодовой сигнализации тональными сигналами по двухпроводной линии между подземной базой и отделениями при ведении горноспасательных работ в шахтах. Кроме того, аппаратура "Уголек-Т" позволяет дистанционно измерять температуру окружающей среды в месте нахождения отделения и производить отсчет времени нахождения в загазированной среде (симплексная связь - это связь, позволяющая вести передачу информации между абонентами не одновременно, а попеременно, только в одну сторону).

Техническая характеристика проводных средств связи

показатели	"Шахтофон"	"Уголек"	«Уголек-Т»
Максимальная длина линии связи,км ….	5	5	5
Выходная электрическая мощность аппарата базы,вт ……..…	0,1	0,2	0,2
Источник питания аппарата базы …..	8РЦ-73	5РЦ-73	5РЦ-83
Источник питания аппарата отделения ..	РЦ-53	-	-
Продолжительность непрерывной работы без замены батарей,час ……..	100	100	100
Масса,кг			
аппарата базы ……..	1,5	1,0	1,5
аппарата отделения ……	0,43	0,4	0,65
подключающего устройства ……	-	0,14	0,1
футляра ……..	-	-	2
Габариты,мм			
аппарата базы ……..	195x110x58	62x81x130	178x176x60
аппарата отделения …….	145x62x53	60x63x90	142x72x42
Исполнение …….		РО,Иа	РО,Иа РО,Иа
Диапазон измерений температур,ºС			

с преобразователем ПТ ……..	-	-	20-55
с преобразователем ПТВ ……..	-	-	20-100
Длительность одного цикла измерения температуры,с ……	-	-	4
Объем таймера для отсчета времени,мин..	-	-	99

Аппаратура "Шахтофон"

Устройство

Комплект аппаратуры (рис. 1) состоит из аппарата базы (АБ) 1, двух аппаратов отделения (АО) 2, соединителя 3 и катушек связи с проводом. Аппаратура обеспечивает передачу информации голосом с места аварии на подземную базу, передачу информации голосом с подземной базы отделению и передачу отделением кодовой информации сигналом (из загазированной атмосферы) на подземную базу.

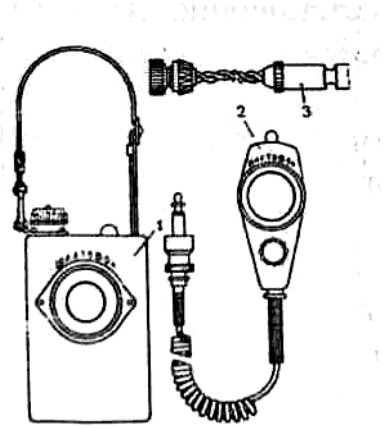

Рис. 1

Аппараты отделения и базы помещены в брызгозащищенные корпусы из ударопрочной пластмассы. Их конфигурация создает максимальные удобства при эксплуатации. Аппарат отделения свободно умещается в руке, может крепиться к спецодежде с помощью карабина или просто находится в кармане. Аппарат базы переносится на плечевом ремне.

В комплекте аппаратуры "Шахтофон" имеется соединитель, с помощью которого аппарат отделения включается в линию связи в любой ее точке без зачистки изоляции проводов, спайки, разрыва связи и т.п.

Аппарат базы постоянно включен на прием. Это позволяет контролировать со стороны базы действия отделения в загазированной среде. Переключение аппарата базы на передачу осуществляется нажатием кнопки на корпусе АБ.

Подготовка "Шахтофона" к работе

Подготовка аппаратуры к работе производится в следующем порядке.

Отмотать от первой катушки 10-15 метров провода и вставить находящийся на его конце штепсель в гнездо аппарата базы.

Включить штепсель второй катушки в гнездо первой.

Включить штепсель аппарата отделения в гнездо второй катушки.

Проверить наличие двусторонней связи и кодовой сигнализации между аппаратами базы и отделения.

Прокладка проводной линии и ведение связи

После проверки и подготовки к работе аппаратуры и катушки связи для прокладки линии связи необходимо следующее.

Закрепить надежно конец провода первой катушки у места установки аппарата базы.

Закрепить аппарат отделения на груди и включить его штепсель в гнездо первой катушки.

Взять первую и вторую катушки и разматывать по мере движения провод с первой катушки.

Подвешивать провод к стенке выработки на высоте 1,5-2 метра через каждые 15-20 метров.

После разматывания провода с первой катушки подвесить ее на стенке выработки и отключить от нее аппарат отделения.

Отмотать от второй катушки 3-4 метра провода, закрепить его за ручку первой катушки и включить в ее гнездо штепсель второй катушки.

Включить штепсель аппарата отделения в гнездо второй катушки и проверить наличие связи с подземной базой.

Взять вторую катушку и продолжать прокладку проводной линии, поддерживая постоянную связь с подземной базой.

Для подключения к проложенной линии связи в любом месте соединителя необходимо следующее.

Включить штепсель аппарата отделения в гнездо соединителя.

Раздвинуть провода и так ввести между ними головку соединителя, чтобы проводки оказались между головкой и гайкой в прорезях над штырями.

Вращать гайку по часовой стрелке до тех пор, пока штырями не будет проколота изоляция провода и не установится надежная связь с подземной базой.

Тактика применения аппаратуры "Шахтофон" аналогична тактике применения других проводных средств связи и будет описана ниже.

Проверка аппаратуры "Шахтофон"

Аппаратура связи "Шахтофон" проверяется перед применением как описано выше, а также один раз в месяц и после каждого применения.

Один раз в месяц и после применения аппаратура базы и отделения должны подвергаться внешнему осмотру, проверке комплектности, работоспособности и исправности источника питания.

При внешнем осмотре определяется чистота деталей, отсутствие внешних механических повреждений, целостность пломб на крышках аппаратов базы и отделения, исправность органов управления и комплектность аппаратуры.

Проверка работоспособности аппаратуры проводится так же как и при ее подготовке к работе (описана выше).

Проверяется исправность соединителя, для чего включается штепсель аппарата отделения в гнездо соединителя, раздвигаются провода и между ними вводится головка соединителя таким образом, чтобы проводки оказались между головкой и гайкой в прорезах над штырями, вращается гайка по часовой стрелке до тех пор, пока не установится надежная связь с

подземной базой.

Проверяется надежность источников питания путем измерения их тока и напряжения. Ток источника питания аппарата базы должен быть не менее 100 мА, аппарата отделения - не менее 10 мА. Напряжение источника питания аппарата базы должен быть не менее 8 В, аппарата отделения - не менее 1 В.

Аппаратура связи "Уголек"

Устройство

Аппаратура "Уголек" обеспечивает:

- включение аппарата отделения в любой точке линии связи для установления связи с подземной базой;
- контроль аппаратом отделения исправности линии связи.

В комплект аппаратуры входят: аппарат базы (АБ), аппарат отделения (АО), подключающее устройство, вилка двухполюсная ВД-1 и розетка двухполюсная РД-1.

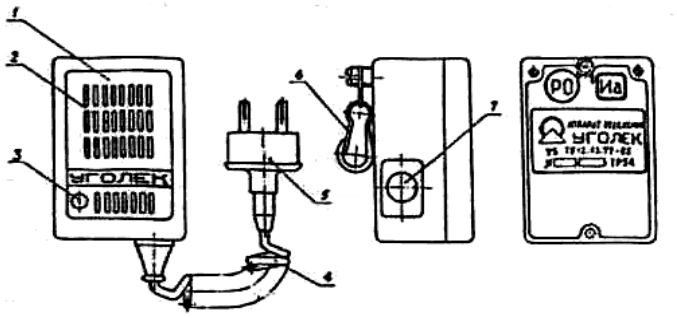

Рис.2

Внешний вид аппарата отделения показан на рис.2. На лицевой панели 1 аппарата имеется решетка 2 микротелефона и светодиод 3. На задней крышке аппарата расположен винт с карабином 6. В нижней части корпуса закреплен спиральный телефонный шнур 4 с двухполюсной вилкой 5, а на боковой стенке расположено окно малогабаритной кнопки 7.

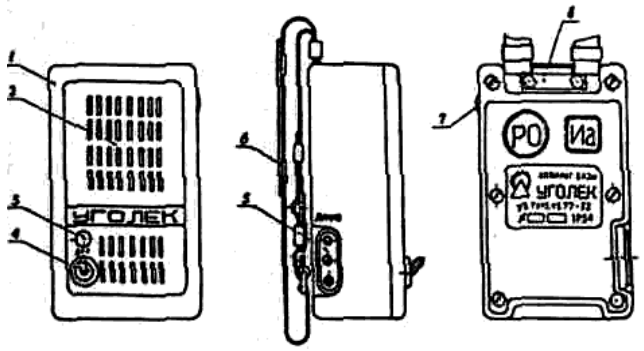

Рис.3

При работе аппарат отделения удерживается одной рукой на расстоянии 10-15 см ото рта говорящего. Переносить аппарат отделения можно в кармане, на спецодежде или в руке.

Внешний вид аппарата базы показан на рис.3. На лицевой панели 1 имеется решетка 2 громкоговорителя, светодиод 3 и микротумблер 4 для включения источника питания. К держателю 8, закрепленному в верхней части задней стенки корпуса, прикреплен ремень 6, служащий для переноски аппарата. На одной из боковых стенок корпуса имеется малогабаритная кнопка 7, а на другой находится двухполюсная розетка 5 для подключения аппарата базы к линии связи.

Во время связи аппарат базы может находиться в руках либо подвешен к крепи.

В первом случае аппарат базы удерживается одной рукой на расстоянии 10-20 см ото рта говорящего. При этом большой палец правой руки располагается на кнопке и переключает аппарат базы с приема на передачу нажатием ее. Переносить аппарат базы можно в кармане и на плече с помощью ремня.

Внешний вид подключающего устройства показан на рис. 4. Оно состоит из обоймы 3, в которой неподвижно закреплен сердечник 5. В открытую сверху обойму входит шток 2. Шток имеет прорези, куда закладывается подключаемый провод. Сердечник имеет цилиндрические отверстия, в которые помещаются стаканы 9 с ножами 6, подпружиненными пружинами 7. Усилие пружин регулируется гайкой 8. Обойма и сердечник имеют специальные прорези для прохождения провода. На наружной поверхности сердечника закреплена скоба 1, запирающая шток с проводом. Снизу к обойме крепится двухполюсная розетка 4 для подключения аппарата отделения.

Для того чтобы подсоединить к линии связи подключающее устройство, необходимо отвести скобу, вынуть до упора шток из обоймы, вставить провод линии связи в прорезь штока, задвинуть шток с проводом в обойму и зафиксировать его скобой. С другой стороны подключающего устройства в розетку включить вилку спирального шнура аппарата отделения.

Подключающее устройство рассчитано только на применение с проводом марки ПДГС 2х0,4.

Подготовка аппарата "Уголек" к работе

Для подготовки аппаратуры к работе необходимо:

- аппарат базы подвесить на крепи выработки так, чтобы удобно было им пользоваться во время работы;
- взять катушку связи (рис. 5), вынуть из осевого отверстия двухполюсную вилку 1, подсоединенную к внутреннему концу провода, и включить ее в розетку аппарата базы;
- взять аппарат отделения и катушку связи, отойти на 20-25 метров от аппарата базы, разматывая провод;
- включить двухполюсную вилку аппарата отделения в розетку 2;
- проверить действие двусторонней связи (речевой и тонсигналом). Если при этом появится самопроизвольно звук в виде свиста, отнести аппарат отделения еще на 10-15 метров и повторно проверить состояние связи. Наличие нормальной двусторонней речевой связи и односторонней кодовой сигнализации свидетельствует об исправном состоянии и полной готовности аппаратуры к работе.

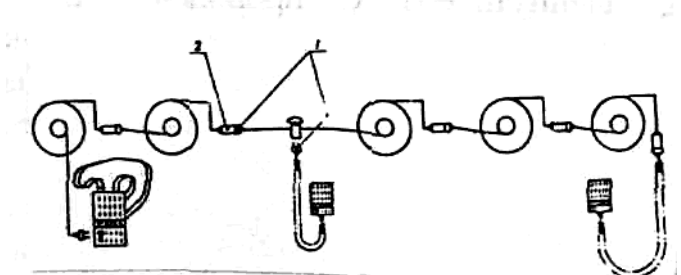

Проверяется исправность подключающего устройства, для чего аппарат отделения через подключающее устройство подсоединяется к линии связи и опробуется работоспособность аппаратуры.

Прокладка линии связи

После проверки и подготовки аппаратуры к работе прокладку линии связи осуществлять следующим образом:

- на уровне подвески аппарата базы на расстоянии 0,5-1 метр от него завязать провод на стойке крепи;
- закрепить аппарат отделения на спецодежде с помощью карабина, взять катушку связи, в которую включен аппарат отделения, взять остальные катушки, после чего отделению двигаться по заданному маршруту;
- подвесить провод, начиная от места установки аппарата базы, на высоте 1,5-2 метра от почвы и через каждые 15-20 метров привязывать его к стойкам крепи;
- после разматывания до конца провода первой катушки включить в линию связи вторую катушку для чего отключить аппарат отделения от первой катушки, взять вторую катушку, вытащить из ее осевого отверстия провод с вилкой и включить ее в розетку первой катушки. Вилку аппарата отделения включить в розетку второй катушки и проверить действие двусторонней связи;
- подвесить и закрепить на стойке крепи линейный провод с обеих сторон соединения вилки с розеткой так, чтобы исключить случайное разъединение их и падение на почву;
- после размотки второй катушки при необходимости дальнейшей прокладки линии использовать третью и последующие катушки.

Для подключения аппарата отделения в любой точке линии связи необходимо взять подключающее устройство, отвести скобу, вынуть до упора из обоймы шток, вставить провод линии связи в прорезь штока, задвинуть его с проводом в обойму и зафиксировать шток скобой. С другой стороны подключающего устройства в розетку включить вилку аппарата отделения.

Кодовая информация, переданная отделением, должна повторяться голосом принявшего ее на подземной базе для подтверждения правильности приема (например: «вас понял, прибыли на место и приступили к выполнению задания»).

Проверка аппаратуры "Уголек"

Проверка аппаратуры "Уголек" производится перед применением, как указывалось выше, после применения и один раз в месяц на внешний осмотр,

работоспособность и пригодность источника питания.

При внешнем осмотре определяется комплектность аппаратуры, чистота деталей, отсутствие внешних повреждений, состояние подключающего устройства, двухполюсной вилки, футляра, двухполюсной розетки.

Пригодность источника питания проверяется путем измерения тока короткого замыкания. Секция 5РЦ-73 считается пригодной к использованию, если в течение 2-3 сек. она обеспечивает ток короткого замыкания 0,4-0,5 А. Секция с меньшим током короткого замыкания подлежит замене.

Аппаратура связи "Уголек-Т"

Устройство

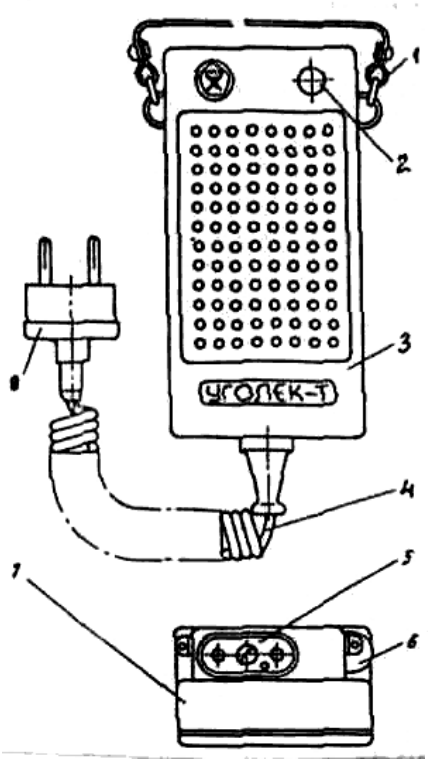

Рис.6

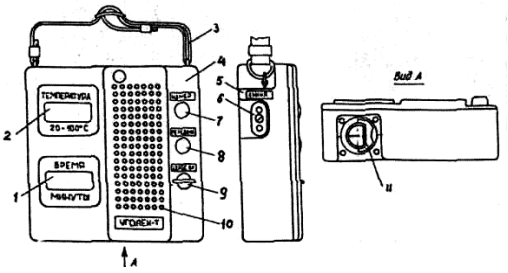

Рис.7

Аппаратура "Уголек-Т" обеспечивает:

- прямую двустороннюю громкоговорящую связь между абонентами аппаратов отделения и базы (направление связи изменяется при нажатии кнопки аппарата базы);
- прямую одностороннюю (от отделения на базу) сигнализацию тональными сигналами с помощью кнопки аппарата отделения;
- оперативное присоединение аппарата отделения и подключающего устройства с микротелефоном к любому участку линии связи;
- поверку отделением исправности линии связи;
- автоматическое дистанционное (циклическое) измерение температуры воздуха в месте нахождения аппарата отделения или выносного преобразователя температуры;
- внеочередное измерение температуры при нажатии на кнопку аппарата

базы;

- отсчет времени нахождения отделения в загазированной среде на аппарате базы;
- цифровую индикацию измерений на аппарате базы;
- автоматическое подключение автономного источника питания к схеме при присоединении к аппарату базы разъема линии связи.

В состав аппаратуры входят: аппарат базы, аппарат отделения, подключающее устройство, подключающее устройство с микротелефоном, преобразователь температуры и преобразователь температуры выносной.

Корпус аппарата отделения (рис.6) выполнен из лицевой панели 3, закрытой снизу дном 7. Ко дну прикреплен шнур 4, заканчивающийся вилкой 8. Сверху на дне располагается розетка 5, а сбоку - протектор 2, закрывающий кнопку, и ремень 1. На лицевой панели расположен светоизлучающий диод 2.

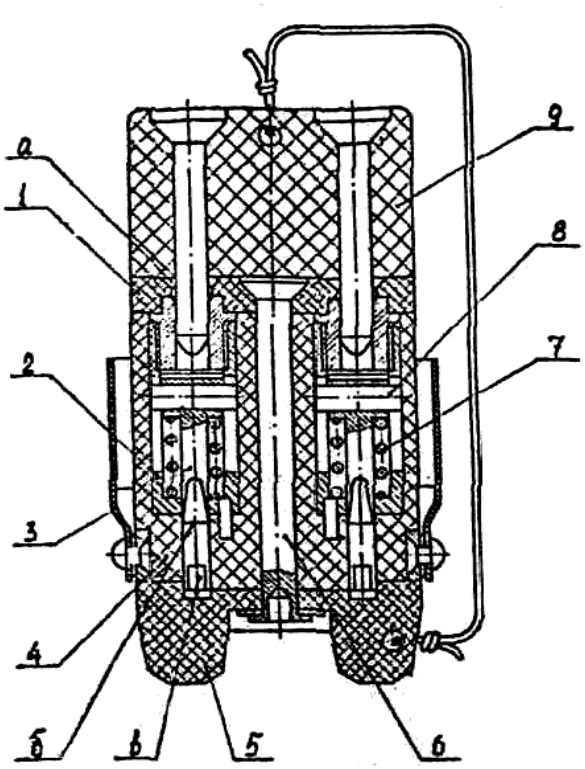

Рис.8

Аппарат базы (рис.7) выполнен в виде прямоугольного полого корпуса 5, закрытого спереди лицевой панелью 4. На лицевой панели расположены жидкокристаллические цифровые индикаторы для отсчета текущего времени 1 и контролируемой температуры 2. Там же расположены кнопки: 8- ПЕРЕДАЧА; 7- ИЗМЕР.; 9- СБРОС ВР.; отверстия 10, за которыми находится головка громкоговорителя. Прежде чем нажать на кнопку СБРОС ВР., необходимо крышку, закрывающую кнопку нажать и повернуть по часовой стрелке на 90º, а затем уже нажать для обнуления показания индикатора текущего времени 2. В нижней части корпуса расположен отсек для источника питания, закрытый крышкой 11. На боковой стенке корпуса находится розетка 6.

Аппарат переносится на ремне 3.

Подключающее устройство (рис.8) выполнено в виде двухполюсной розетки и состоит из корпуса 4 с двумя гнездами 2. Корпус с одной стороны закрыт крышкой 1 с двумя отверстиями для включения вилки, с другой стороны - задвижкой 5. Корпус, крышка и задвижка собраны в одно целое заклепкой 6, причем крышка с корпусом скреплены неподвижно, а задвижка может поворачиваться вокруг заклепки. При повороте задвижки на 90º относительно корпуса открываются прорези "В" в нижней части

корпуса. В эти прорези укладывают подключаемый провод и закрывают задвижку, которая фиксируется в закрытом состоянии. Двухполюсная вилка, включаемая в подключающее устройство, своими штырями толкает контакты 3 в гнездах 2 так, что режущие части "Б" контактов входят в прорези "В", где прорезают изоляцию провода и вступают в гальванический контакт с его токоведущей жилой.

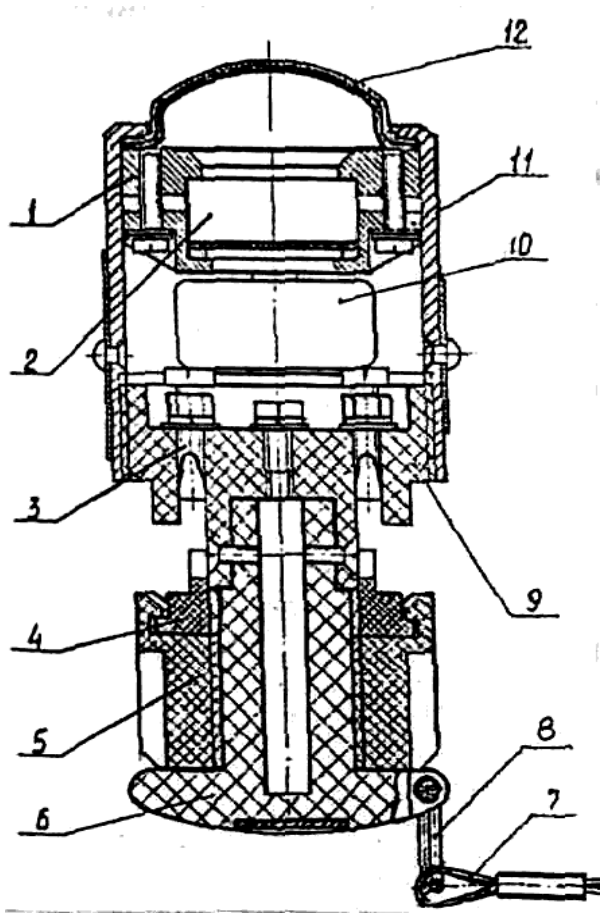

Рис.9

В подключающем устройстве с микротелефоном (рис.9) также реализован принцип подключения к проводу линии связи в любой точке его длины без пайки и зачистки изоляции путем прорезания изоляции. Устройство имеет микротелефон 2, подсоединяемый к линии связи через контакты 3, и используется таким же образом, как и аппарат отделения.

Следует помнить, что подключающие устройства УП и УПМ рассчитаны на подключение к проводам, имеющим многопроволочные токоведущие жилы, и могут применяться с проводами типа ГСП, ПСРВ, ПСРП и др. сечением 0,35-0,5 квадратных миллиметров. Преобразователь температуры (рис.10) собран на основе двухполюсной вилки 1. Его чувствительный элемент представляет собой кремниевый диод 3, впаянный в металлическую трубку 2. Аналогичный чувствительный элемент положен в основу конструкции выносного преобразователя температуры (рис.11). В нем металлическая трубка 2 с чувствительным элементом заключена в предохранительную решетку 1. Чувствительный элемент подсоединен к удлинительному проводу 3, намотанному на каркас 5 и оканчивающемуся двухполюсной вилкой 4.

Таймер, входящий в состав аппарата базы, позволяет производить отсчет времени нахождения отделения ВГСЧ в аварийной обстановке. Отсчет времени начинается после нажатия кнопки СБРОС ВР.

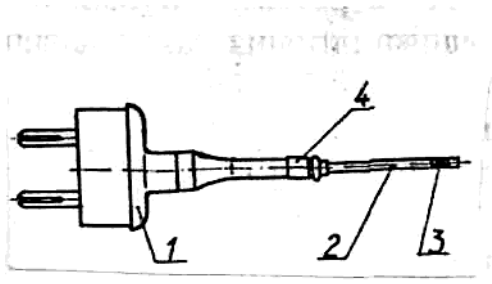

Рис.10

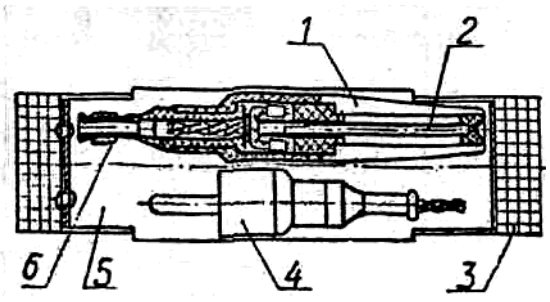

Рис.11

Подготовка к работе и порядок работы аппаратуры "Уголек-Т"

Подготовка к работе и работа на аппаратуре производится в следующем порядке.

Извлечь АБ из футляра, подвесить на крепи выработки так, чтобы было удобно им пользоваться во время работы.

Взять катушку связи и ее двухполюсную вилку включить в розетку АБ.

Взять преобразователь температуры ПТ и его двухполюсную вилку включить в розетку АО с учетом полярности напряжения.

Взять АО, катушку связи, а при необходимости и преобразователь ПТВ, и отойти на 20 метров от АБ.

Включить двухполюсную вилку АО в розетку катушки связи. Проверить уровень напряжения источника питания АБ по наличию знака "Е" на цифровом индикаторе таймера. Прерывистый сигнал знака "Е" в режиме приема речевой информации от АО указывает на то, что напряжение питания ниже нормы и требуется замена источника питания.

Проверить действие двусторонней связи (речевой и тонсигналом). Наличие нормальной двусторонней речевой связи и односторонней (со стороны отделения) кодовой сигнализации свидетельствует об исправном состоянии аппаратуры.

Путем кратковременного нажатия кнопки ИЗМЕР. произвести измерение температуры окружающего воздуха в месте размещения АО. При необходимости произвести измерение температуры с помощью преобразователя ПТВ, подключив последний вместо ПТ.

При исправной измерительной цепи через 3-4 секунды после нажатия кнопки на цифровом индикаторе АБ установится значение измеряемой температуры. Через каждые 5 минут измерения должны повторяться автоматически со сбросом предыдущих показаний температуры.

Подвесить АБ и на расстоянии 0,5-1 м от него привязать провод к стойке крепи.

Закрепить АО на спецодежде, взять в руку катушку связи, а при необходимости и преобразователь ПТВ, и двигаться по заданному маршруту.

При измерениях температуры в различных труднодоступных местах (на расстоянии до 10 м от АО) подключить к АО преобразователь ПТВ и поместить последний в измеряемую среду.

Для увеличения расстояния между АО и ПТВ до 200 м необходимо использовать катушку связи с проводом ГСП 2х0,5.

Проверить работоспособность таймера по показаниям его индикатора. Убедиться в работоспособности кнопки СБРОС ВР.

Тактика применения проводных средств связи

Подготовка аппарата «Уголек» с катушкой КСГ к работе

По команде "Подготовить связь к работе":

- респираторщику N 1 подвесить аппарат базы на крепь выработки, так чтобы им было удобно пользоваться во время работы, включить в розетку АБ двухполюсную вилку катушки КСГ;

- включить тормоз катушки, взять аппарат отделения и катушку связи, разматывая провод, отойти от АБ на расстояние 10-15 м;
- включить двухполюсную вилку АО в розетку катушки и совместно с респираторщиком N 3, находящимся у АБ, проверить работоспособность связи сначала голосом, а затем тон-сигналом. Если при этом самопроизвольно появится звук в виде свиста, отнести катушку от АО еще на 10-15 м и повторно проверить состояние связи.

Наличие нормальной речевой и тонсигнальной связи свидетельствует о ее исправном состоянии.

Респираторщику N 1 с катушкой КСГ вернуться в исходное положение.

Нормативное время -180 сек.

Прокладка линии связи с катушкой КСГ для аппарата "Уголек"

По команде "Проложить связь":

- респираторщику N 3 у места подвески АБ на расстоянии 0,5-1,0 м от него завязать провод катушки на крепи выработки;
- командиру отделения прикрепить (проверить) один комплект карт-кода к аппарату базы, другой - к катушке связи;
- респираторщику N 1 закрепить АО на спецодежде с помощью карабина, взять катушку КСГ;
- респираторщику N 2 взять вторую катушку.

По команде "Начать движение вперед":

- респираторщику N 3 при движении подвешивать провод, начиная от места установки АБ на высоте 1,5-2 м от почвы и по мере возможности через каждые 15-20 м привязывать его к стойкам крепи;
- респираторщику N 1 после разматывания до конца провода первой катушки выдернуть вилку АО из розетки катушки, закрепить катушку в защищенном месте;
- респираторщику N 3 включить тормоз второй катушки, отмотать от нее 3-4 м провода, закрепить его за ручку первой катушки, вставить вилку второй катушки в розетку первой катушки;
- респираторщику N 1 включить вилку АО в розетку второй катушки, проверить действие двухсторонней связи с подземной базой, взять вторую катушку и продолжать прокладку проводной линии связи.

После размотки второй катушки и при необходимости дальнейшей прокладки линии связи использовать третью и т.д.

По команде "Снять линию связи":

респираторщику N 1 отключить тормоз катушки КСГ, повернуть рукоятку привода барабана катушки в рабочее положение, надеть ремень катушки на левое плечо; сматывать провод, вращая правой рукой рукоятку катушки и придерживая левой рукой корпус катушки; следить за равномерной и плотной укладкой провода на барабане катушки.

Проверка аппаратуры "Уголек-Т"

Проверка аппаратуры "Уголек-Т" производится в те же сроки и

объемы, что и аппаратуры "Уголек" и дополнительно один раз в два года производится поверка функции измерения температуры в специализированной мастерской.

При месячной проверке производится профилактический осмотр аппаратуры, проверка ее работоспособности, как и при подготовке к применению, а также проверка пригодности источника питания батареи 5РЦ-83.

Проверка пригодности источника питания производится путем измерения тока короткого замыкания. Батарея 5РЦ-83 считается пригодной, если в течение 2-3 с обеспечивает ток короткого замыкания не менее 0,9 А.

Беспроводная связь

Аппаратура подземной высокочастотной связи "Кварц"

Аппаратура "Кварц" предназначена для двусторонней телефонной (разговорной) связи и кодовой сигнализации тональными сигналами отделения ВГСЧ с подземной базой с использованием в качестве направляющих изолированных металлических проводников.

Аппаратура применяется также для связи командного пункта, расположенного на поверхности шахты, с подземной базой и отделением ВГСЧ.

Аппаратура может быть использована для внутришахтной связи и связи абонентов, находящихся на поверхности и в клети или в другом движущемся транспорте.

Комплект аппаратуры размещается в легком футляре из алюминиевого сплава и состоит из двух аппаратов связи, подсоединительного шлейфа и высокочастотной перемычки.

Техническая характеристика аппаратуры "Кварц"

Номинальная частота, кГц…….....266
Пиковая мощность передатчика, Вт…….....0,7
Выходная мощность приемника, Вт…….....0,2
Напряжение источника питания, В…….....12,5
Источник питания…….....10РЦ73
Дальность связи по изолированным
металлическим направляющим, км…….....8
Время непрерывной работы без смены питания, час…....50
Исполнение…….....РО;Иа
Габариты; мм
аппарата…….....75х120х182
антенны.....…….....54х142х250
Масса аппарата с антенной и источником питания, кг…...1,7

Конструкция аппаратуры "Кварц"

ппарат связи состоит из блока приемопередатчика (рис.12), расположенного в пылебрызгозащищенном корпусе, и рамочной антенны, соединенных между собой шнуром в полихлоридной оболочке. Корпус, крышка и оболочка антенны выполнены из ударопрочного полистирола. Крышка крепится к корпусу шестью винтами. Головка громкоговорителя аппарата связи защищена от механических повреждений и проникновения

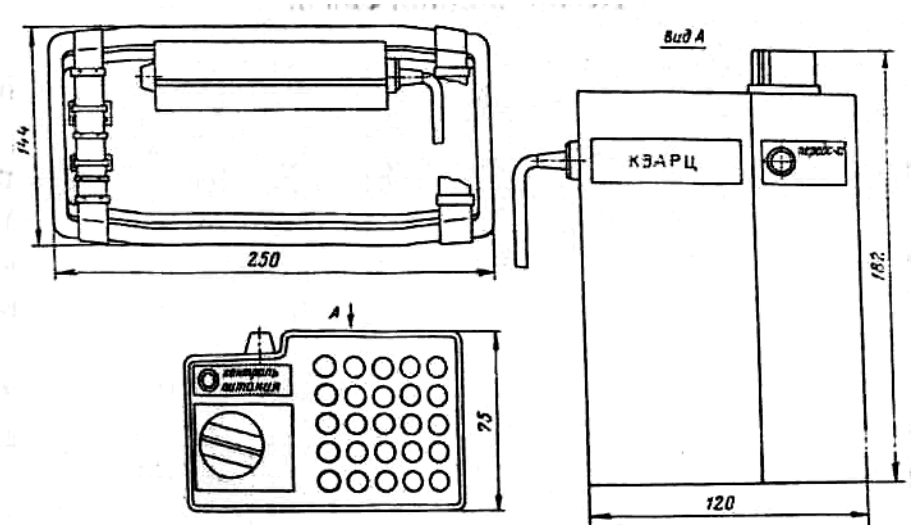

Рис.12

влаги специальным защитным устройством, состоящим из металлической сетки, полиамидной пленки и резиновых прокладок.

На передней части корпуса расположена кнопка перехода с приема на передачу "Передача". Переключатель режима работы "ТЛГ-О-П-ТЛФ" (телеграф-отключено-помеха-телефон), индикатор контроля источника питания "Контр. питан." и головка громкоговорителя расположены на крышке.

Рамочная антенна аппарата имеет жесткую конструкцию, выполненную в форме полуцилиндра. На ручке антенны имеется кнопка перехода с приема на передачу, дублирующая кнопку на корпусе аппарата.

Аппаратура «Кварц» выполнена на полупроводниках и интегральных микросхемах с применением печатного монтажа.

Подсоединительный шлейф подключает аппарат на командном пункте к телефонной линии, служащей в качестве направляющей. Он выполнен проводом НВ-0,75 и имеет два витка. Выведенные концы подсоединительного шлейфа имеют зажимы типа "Крокодил".

Высокочастотная перемычка служит для соединения через шахтный коммутатор телефонных линий (не более трех) аварийного участка, по которым должна осуществляться ВЧ связь с телефонной линией, в которую включен подсоединительный шлейф на командном пункте. Высокочастотная перемычка не исключает возможность двусторонней телефонной связи лиц, находящихся на командном пункте, с любым абонентом.

Аппаратура "Кварц" работает с использованием металлических проводников (телефонных и силовых кабелей, канатов, рельсов, трубопроводов).

Перед применением поочередно на каждом аппарате переключатель ставится в положение "ТЛГ", нажимается на 3-5 секунд одна из кнопок на антенне или аппарате. Если индикатор загорелся и не гаснет, то источник питания работоспособен.

Затем аппараты разносятся на 20-25 метров, переключатели устанавливаются в положение "П", нажимается одна из кнопок аппарата и проверяется двусторонняя речевая связь. После этого переключатель ставится в положение "ТЛГ" и проверяется кодовая сигнализация. После проверки переключатель режима работы ставится в положение "О"- отключено.

Тактика применения аппаратуры "Кварц"

Подготовка аппаратуры к работе

По команде "Подготовить связь к работе":

- командиру отделения и респираторщику N 1 взять по одному переносному аппарату связи, поочередно на каждом приемопередатчике установить переключатель рода работ в положение ТЛГ и нажать одну из кнопок (на приемо-передатчике или на антенне); если индикатор на приемо-передатчике загорелся и не гаснет, то источник питания пригоден к использованию, отойти с аппаратом друг от друга на расстояние 20-25 м;
- установить переключатель рода работ в положение ТЛФ, нажимая кнопку на антенне или приемо-передатчике, проверить наличие двухсторонней связи голосом, установить переключатель рода работы в "П" и, нажимая на одну из указанных кнопок, вновь
- проверить наличие двухсторонней связи голосом; установить переключатель рода работ в положение ТЛГ и с помощью одной из кнопок проверить наличие двухсторонней кодовой сигнализации; установить переключатель рода работ в положение "О".

Нормативное время- 80 сек.

Прокладка направляющей линии связи

По команде "Проложить связь":

- Респираторщику N 3 отмотать от катушки связи 10-15 м провода и закрепить его на стенке выработки с таким расчетом, чтобы остался свободный конец не менее 10 м;
- респираторщикам N 1 и 4 надежно заземлить свободный конец провода, прижав его зачищенный конец к какому-либо заземленному металлическому предмету или туго обвить зачищенную часть экрана силового кабеля, или же забив заземляющий штырь аппаратуры связи "Кварц" в почву выработки; на расстоянии 2 метров от заземления смотать провод в бухту (3-4 витка) диаметром 20-30 см, связать провод в бухте не менее как в двух местах тесьмой или шпагатом (не электропроводным материалом), и наложить на эту бухту антенну аппарата, остающегося на базе; подвесить аппарат к крепи выработки так, чтобы им было удобно пользоваться; установить переключатель рода работ в положение ТЛФ.

- Респираторщику N 4 пропустить ремень второго аппарата связи под шланги респиратора, надеть его ремень на шею так, чтобы он оказался под шлангом, перебросить антенный шнур через шею и закрепить антенну на предплечье правой (левой) руки.

Нормативное время-18 сек.

По команде "Начать движение":

- респираторщику N 1 взять катушку в удобное для переноски положение и производить прокладку линии;
- респираторщику N 3 подвешивать провод к стойкам выработки на высоте 1,5-2 м через каждые 15-20 м;
- респираторщику N 4 поддерживать связь с подземной базой; при наличии высокого уровня помех, влияющих на разборчивость речевой информации, перевести переключатель рода работ в положение "П" и продолжать поддерживать связь;
- при значительном удалении от базы и значительном ослаблении сигнала отстегнуть антенну с предплечья и удерживать ее параллельно прокладываемой линии на расстоянии, обеспечивающем надежную двухстороннюю связь;
- на месте выполнения работ привязать антенну длинной стороной параллельно проводу на расстоянии не ближе 5 метров от катушки связи. Если при этом связь будет неудовлетворительной, то необходимо провод смотать в бухту (3-4 витка) диаметром 20-30 см и положить на нее антенну.

Как в первом, так и во втором случае связь будет более устойчивой, если конец провода катушки надежно заземлить.

Проверка аппаратуры "Кварц"

Один раз в месяц и после применения осуществляется внешний осмотр аппаратуры, проверяется ее комплектность и источник питания.

Проверка работоспособности аппаратуры производится один раз в месяц и перед применением, как указывалось выше.

Для проверки источника питания он вынимается из аппарата. Секция 10РЦ-73 напряжением 12,5 В и емкостью 1,0 А.ч считается пригодной к использованию, если ее ток короткого замыкания составляет не менее 0,9-1,0 А. Секция с током к.з. ниже 0,7 А подлежит замене.

Катушки проводной связи

Катушка связи горноспасательная КСГ

Катушка КСГ предназначена для прокладки и снятия проводной линии при организации связи с помощью аппаратуры связи типа "Уголек" при выполнении горноспасательных работ в шахтах, опасных по газу и пыли.

В катушке предусматривается применение провода ГСП 2х0,35 со скрученными или параллельно уложенным жилами.

Техническая характеристика КСГ

Длина вмещающего провода, км…….....0,8

Усилие разматывания провода, кг…….....2-5

Габаритные размеры, мм…….....400х340х180
Масса катушки без провода, кг…….....4
Масса катушки с проводом, кг…….....11

Устройство КСГ

Катушка КСГ (рис.13) состоит из станка 1 с рукояткой 3, привода барабана и плечевым ремнем 10, вращающегося барабана 2 с проводом, токосъемника 8 (переходное устройство: скользящий контакт-розетка), двухполюсной вилки 9 для подключения аппаратуры связи и для соединения катушек между собой, направляющей провода 13 и тормоза барабана 16.

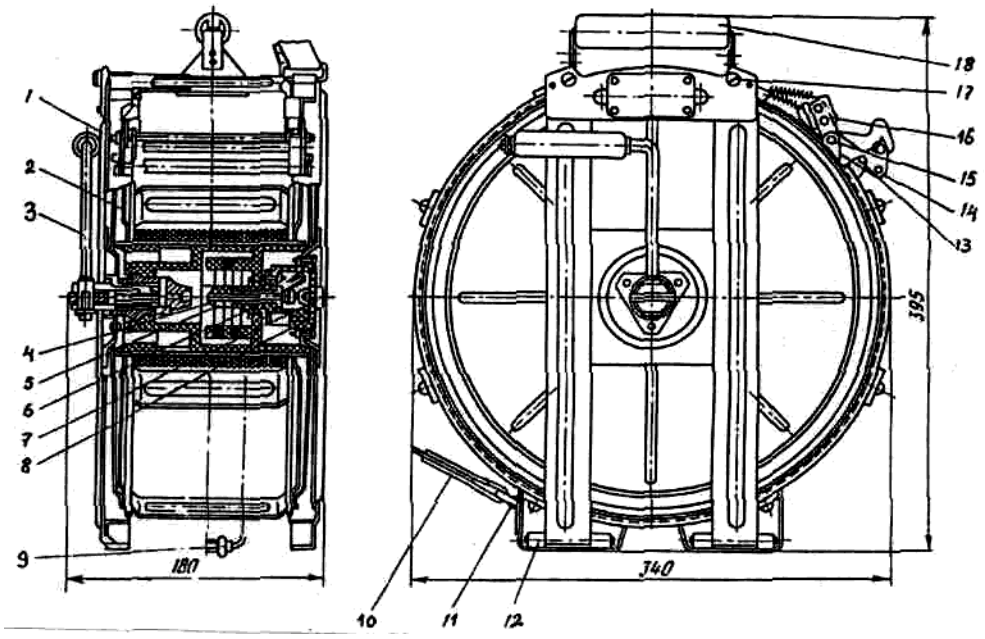

Рис.13

Станок представляет собой легкую решетчатую сварную конструкцию. К левой стенке станка крепится токосъемник, образующий одновременно левую опору барабана.

Правая стенка с механизмом привода барабана откидная, что позволяет легко вставлять и извлекать барабан с проводом из станка.

Откидная стенка установлена на шарнирах 12, а вверху крепится к корпусу двумя винтами 17.

На ободе станка имеются шарниры 11 с петлями, к которым крепится плечевой ремень, а также стойки 14 для закрепления оси 15 направляющей провода и тормоза барабана.

В верхней части станка имеется ручка 18 для переноски катушки.

В токосъемник встроены два скользящих контакта 4 и 6, изолированных друг от друга с помощью капроновых втулок 5, и двухполюсная розетка 7, служащая для подключения аппарата отделения или другой катушки.

Проверка катушки КСГ

Один раз в месяц и после каждого применения катушка подвергается осмотру, технической проверке, протирке, смазке трущихся частей, промывке контактной группы, а также проверке работоспособности, как и при подготовке всех проводных средств связи к применению.

Техническая проверка недоступных для осмотра частей и узлов катушки производится при неполной разборке, которая производится в следующем порядке: вывернуть винты, отвести правую откидную стенку, на которой крепится приводной механизм барабана, и осторожно вытащить из стакана барабан.

Полная разборка катушки производится в специальных мастерских.

Промывка контактной группы (токосъемника, контактных пластин контактодержателя, двухполюсной розетки) производится авиационным бензином или спиртом. Смазка поверхностей трения, за исключением токосъемной контактной группы, должна производиться смазкой "Литол-24".

Универсальная катушка связи УКС-1

Катушка УКС-1 предназначена для прокладки двухпроводной линии связи с подземной базы к месту ведения горноспасательных работ и однопроводной линии связи для применения высокочастотной аппаратуры в выработках, где нет шахтных изолированных металлических проводников.

Катушка позволяет осуществлять связь, как в процессе прокладки линии, так и при сматывании линейного провода на катушку.

Техническая характеристика УКС-1

Тип применяемого провода…….....ПСПР 2х0,5

Длина вмещающегося провода, км

двойного.....……..0,6

одинарного.....……...1,5

Габаритные размеры, мм…….....398х340х185

Масса катушки, кг

без провода.…….....4

с одинарным проводом.....…….14,5

с двойным проводом.....……...12,4

Устройство УКС-1

Катушка УКС-1 состоит (рис.14) из корпуса 1 и вращающегося барабана 2 с приводом.

Корпус представляет собой легкую решетчатую сварную конструкцию. К правой стороне корпуса приварена траверса с приводным механизмом 3. В верхней части корпуса имеется ручка 4 для переноски катушки. В левой части ступицы находится контактное устройство и микрофон. Барабан с проводом можно извлекать из корпуса катушки. На ободе корпуса имеются шарниры с петлями, к которым крепится ремень 5 для переноски катушки.

Проверка катушки УКС-1

После каждого случая применения катушка разбирается, очищается от грязи, смазки и подвергается проверке.

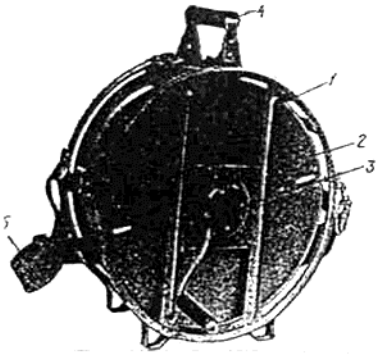

Рис.14

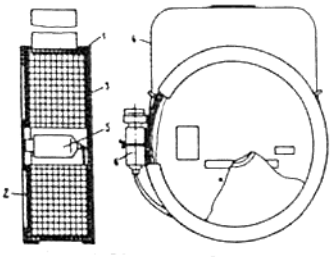

Рис.15

Осмотру подлежат следующие составные части и детали:

- контактное устройство и линейный провод, для чего проверяется состояние штепселя, контактных пластин и их крепление к контактодержателю;
- состояние изоляции и качество крепления проводов.

Места контактов очищаются от окиси наждачной шкуркой.

В корпусе и барабане проверяется целостность сварных швов, состояние окраски, отсутствие деформаций, состояние плечевого ремня и крепления его к корпусу, состояние шарнира и замков траверсы, состояние подшипников и цапф.

В механизме привода проверяется состояние корпуса и валика, кулачка квадратной втулки и пружин.

После сборки и регулировки проверяется работа электрической части катушки, для чего катушку штепселем соединяют с шахтофоном или другим аппаратом связи, разматывают некоторое количество линейного провода и проверяют наличие двухсторонней связи. Один раз в квартал производится проверка катушки внешним осмотром, проверяется работоспособность электрической части и работоспособность механизма привода как указывалось выше.

Бескаркасная катушка связи КСБ-2

Катушка КСБ-2 предназначена для прокладки временных линий к аппаратуре подземной проводной горноспасательной связи "Шахтофон" и "Уголек" двужильным проводом ПДГС 2х0,4 в шахтах, опасных по газу и пыли.

КСБ-2 выпускаются в двух модификациях: КСБ2-Ш применяется в комплекте "Шахтофон" и КСБ2-У применяется для аппаратуры "Уголек".

Катушка КСБ-2 предназначена для одноразового применения.

Техническая характеристика КСБ2-У

Емкость барабана с проводом, м…….....500

Габаритные размеры, мм…….....73х208х235

Масса, кг…….....2,9

Устройство КСБ2-Ш

Катушка КСБ2-Ш (рис.15) выполнена в виде плоского цилиндрического футляра 1 с бабиной провода. Футляр представляет собой картонную обойму, закрытую крышкой 2 и дном 3. Крышка и дно крепятся к обойме ребордами. К обойме крепится лента 4 для переноски катушки. Витки бабины провода ПДГС 2х0,4 "склеены" связывающим веществом. Соединение катушек осуществляется соединителями 5 и 6, припаянными к концам провода. Для предотвращения фрикционного искрения на соединители надеты резиновые протекторы (трубки).

Штепсель является подключающим устройством к аппарату базы "Шахтофона" и состоит из розетки, соединенной втулкой с телефонным штепселем, и накидной гайки. Для подключения к аппарату отделения служит гнездо, которое представляет собой цилиндрический корпус, закрываемый со стороны телефонного гнезда заглушкой. Для включения аппарата отделения в любой точке линии связи, проложенной проводом ПДГС 2х0,4, служит ножевой соединитель.

Катушка КСБ2-У конструктивно выполнена аналогично катушке КСБ2-Ш за исключением устройства подключения провода к аппаратам базы и отделения и между катушками.

Для подготовки связи с катушкой КСБ-2 необходимо:

- переходник вставить в гнездо аппарата базы;
- соединить розетку аппарата отделения с вилкой на наружном проводе катушки;
- соединить вилку переходника с розеткой катушки, расположенной в осевом отверстии катушки. Если при этом в аппарате базы возникнет свист, катушку вместе с аппаратом отделения отнести на 20-25 м от аппарата базы. Свист должен прекратиться.

Проверить наличие речевой и кодовой связи.

Тактики применения катушек аналогичны и описаны выше.

Контрольные вопросы:

1. Аварийные материалы и вспомогательное снаряжение ВГСЧ.
2. Аппаратура контроля атмосферы.
3. Аппараты защиты дыхания, принятые на вооружение ВГСЧ.
4. Выплаты за выполнение аварийно-спасательных и технические работы.
5. Допуск к работе на поверхности.
6. Задачи ВГСЧ.
7. Задачи вспомогательных горноспасательных команд ВГСЧ.
8. Индивидуальные средства защиты горнорабочих.
9. Какие помещения должны быть в служебно-техническом здании подразделения ВГСЧ.
10. Контроль состояния атмосферы.
11. Назначение аппаратов искусственной вентиляции легких.
12. Организация горноспасательных работ по ликвидации аварии.
13. Организация связи между базой и отделением работающим в респираторах.
14. План ликвидации аварии.
15. Пожарное оснащение ВГСЧ.
16. Постоянное денежное довольствие.
17. Предоставление отпуска личному составу ВГСЧ.
18. Работы неаварийного характера выполняемые ВГСЧ.
19. Сбор бойцов ВГСЧ по тревоге и выезд по тревоге.
20. Средства горноспасательной связи ВГСЧ.
21. Средства и приспособления ВГСЧ для ведения спасательных работ.
22. Средства первой помощи на вооружении ВГСЧ.
23. Страхование личного состава ВГСЧ.
24. Структура ВГСЧ.
25. Транспортные средства ВГСЧ.
26. Что обуславливает военизация личного состава ВГСЧ.
27. Тушение подземных пожаров в различных выработках
28. История становления ВГСЧ.

29. Респираторы на вооружении ВГСЧ.
30. Проверка респираторов.
31. Что такое аппарат ГС-10?
32. Как осуществляется проверка аппарата ГС-10?
33. Как осуществляется подготовка аппарата к работе?
34. В каких случаях выполняется искусственная вентиляция легких.
35. Как подготовить пострадавшего к проведению ИВЛ.
36. Как осуществляется выполнение искусственной вентиляции легких с применением прибора ГС-10.
37. Как осуществляется выполнение искусственной вентиляции легких с применением прибора ГС-10 в непригодной для дыхания атмосфере.
38. Какие аппараты проводной связи есть на вооружении ВГСЧ.
39. Какие аппаратыбеспроводной связи есть на вооружении ВГСЧ.
40. Принцип действия аппарата «Уголек».
41. Принцип действия аппарата «Кварц».
42. Какие катушки есть на вооружении ВГСЧ.

МИНОБРНАУКИ РОССИЙСКОЙ ФЕДЕРАЦИИ

ФГБОУ ВО «Уральский государственный горный университет»

УТВЕРЖДАЮ
Проректор УГГУ
по учебно-методическому комплексу
_____С. А. Упоров

МЕТОДИЧЕСКИЕ УКАЗАНИЯ ПО ОРГАНИЗАЦИИ САМОСТОЯТЕЛЬНОЙ РАБОТЫ СТУДЕНТОВ

Б1.Б.1.29 ОСНОВЫ ГОРНОЙ ГЕОМЕХАНИКИ

Специальность
21.05.04 Горное дело

Специализация № 12

«***Технологическая безопасность и горноспасательное дело***»

Автор: Гусманов Ф.Ф., доцент, к.т.н.

Одобрены на заседании кафедры	Рассмотрены методической комиссией Горно-технологического факультета
Горного дела	
(название кафедры)	*(название факультета)*
Зав.кафедрой _____	Председатель _____
(подпись)	*(подпись)*
Валиев Н.Г.	Колчина Н.В.
(Фамилия И.О.)	*(Фамилия И.О.)*
Протокол № 8 от 17.04.2019	Протокол № 7 от 19.04.2019
(Дата)	*(Дата)*

Екатеринбург
2019

СОДЕРЖАНИЕ

ВВЕДЕНИЕ 3
ВИДЫ САМОСТОЯТЕЛЬНОЙРАБОТЫСТУДЕНТА 4
МЕТОДИЧЕСКИЕ РЕКОМЕНДАЦИИ ПО ПОДГОТОВКЕ КО ВСЕМ ВИДАМ ТЕКУЩЕГО КОНТРОЛЯ 4
Повторение материала лекций и самостоятельноеизучениекурса 4
Подготовка к практическим занятиям 5
МЕТОДИЧЕСКИЕ РЕКОМЕНДАЦИИ ПО ПОДГОТОВКЕ К ПРОМЕЖУТОЧНОЙ АТТЕСТАЦИИ 6
Подготовкакзачёту 6
Подготовкакэкзамену 6

ВВЕДЕНИЕ

Самостоятельная работа студентов – это разнообразные виды деятельности студентов, осуществляемые под руководством, но без непосредственного участия преподавателя в аудиторное и/или внеаудиторное время.

Это особая форма обучения по заданиям преподавателя, выполнение которых требует активной мыслительной, поисково-исследовательской и аналитической деятельности.

Методологическую основу самостоятельной работы студентов составляет деятельностный подход, когда цели обучения ориентированы на формирование умений решать типовые и нетиповые задачи, то есть на реальные ситуации, где студентам надо проявить знание конкретной дисциплины, использовать внутрипредметные и межпредметныесвязи.

Цель самостоятельной работы – закрепление знаний, полученных на аудиторных занятиях, формирование способности принимать на себя ответственность, решать проблему, находить конструктивные выходы из сложных ситуаций, развивать творческие способности, приобретение навыка организовывать своё время

Кроме того, самостоятельная работа направлена на обучение студента осмысленно и самостоятельно работать сначала с учебным материалом, затем с научной информацией, заложить основы самоорганизации и самовоспитания с тем, чтобы привить умение в дальнейшем непрерывно повышать свой профессиональный уровень.

Самостоятельная работа реализует следующие задачи:

- систематизация и закрепление полученных теоретических знаний и практических уменийстудентов;
- углубление и расширение теоретическихзнаний;
- формирование умений использовать нормативную, правовую, справочную документацию и специальную литературу;
- развитие познавательных способностей и активности студентов: творческой инициативы, самостоятельности, ответственности иорганизованности;
- формирование самостоятельности мышления, способностей к саморазвитию, самосовершенствованию и самореализации;
- формирование практических (общеучебных и профессиональных) умений и навыков;
- развитие исследовательскихумений;
- получение навыков эффективной самостоятельной профессиональной (практической и научно-теоретической)деятельности.

В учебном процессе выделяют два вида самостоятельной работы:

- аудиторная;
- внеаудиторная.

Аудиторная самостоятельная работа по дисциплине выполняется на учебных занятиях под непосредственным руководством преподавателя и по его заданию.

Внеаудиторная самостоятельная работа – планируемая учебная, учебно-исследовательская, научно-исследовательская работа студентов, выполняемая во внеаудиторное время по заданию и при методическом руководстве преподавателя, но без его непосредственного участия.

Самостоятельная работа, не предусмотренная образовательной программой, учебным планом и учебно-методическими материалами, раскрывающими и конкретизирующими их содержание, осуществляется студентами инициативно, с целью реализации собственных учебных и научных интересов.

Для более эффективного выполнения самостоятельной работы по дисциплине преподаватель рекомендует студентам источники и учебно-методические пособия для работы, характеризует наиболее рациональную методику самостоятельной работы, демонстрирует ранее выполненные студентами работы и т. п.

ВИДЫ САМОСТОЯТЕЛЬНОЙ РАБОТЫ СТУДЕНТА

Основные формы организации самостоятельной работы студентов определяются следующими параметрами:

- содержание учебнойдисциплины;
- уровень образования и степень подготовленностистудентов;
- необходимость упорядочения нагрузки студентов при самостоятельнойработе.

В соответствии с реализацией рабочей программы дисциплины в рамках самостоятельной работы студенту необходимо выполнить следующие виды работ:

для подготовки ко всем видам текущего контроля:

- повторение материалалекций;
- самостоятельное изучениекурса;
- подготовка к практическим занятиям;
- подготовка к контрольной работе, написание контрольнойработы;
- выполнение и написание курсовой работы(проекта);

для подготовки ко всем видам промежуточной аттестации:

- подготовка кзачёту;
- подготовка кэкзамену.

Особенностью организации самостоятельной работы студентов является необходимость не только подготовиться к сдаче зачета /экзамена, но и собрать, обобщить, систематизировать, проанализировать информацию по темам дисциплины.

Технология организации самостоятельной работы студентов включает использование информационных и материально-технических ресурсов образовательного учреждения.

Самостоятельная работа может осуществляться индивидуально или группами студентов как online, так и на занятиях в зависимости от цели, объема, конкретной тематики самостоятельной работы, уровня сложности, уровня умений студентов.

В качестве форм и методов контроля внеаудиторной самостоятельной работы студентов могут быть использованы обмен информационными файлами, семинарские занятия, тестирование, опрос, доклад, реферат, самоотчеты, контрольные работы, защита контрольных и курсовых работ (проектов), защита зачётных работ в виде доклада с презентацией и др.

Текущий контроль результатов внеаудиторной самостоятельной работы студентов осуществляется в пределах времени, отведенного на обязательные учебные занятия по дисциплине.

Промежуточный контроль результатов внеаудиторной самостоятельной работы студентов осуществляется в пределах времени, отведенного для сдачи экзамена / зачёта.

В методических указаниях по каждому виду контроля представлены материалы для самостоятельной работы и рекомендации по организации отдельных её видов.

МЕТОДИЧЕСКИЕ РЕКОМЕНДАЦИИ ПО ПОДГОТОВКЕ КО ВСЕМ ВИДАМ ТЕКУЩЕГО КОНТРОЛЯ

Повторение материала лекций и самостоятельное изучение курса

Лекционный материал по дисциплине излагается в виде устных лекций преподавателя во время аудиторных занятий. Самостоятельная работа студента во время лекционных аудиторных занятий заключается в ведении записей (конспекта лекций).

Конспект лекций, выполняемый во время аудиторных занятий, дополняется студентом при самостоятельном внеаудиторном изучении некоторых тем курса. Самостоятельное изучение тем курса осуществляется на основе списка основной и дополнительной литературы к дисциплине.

Перечень основной и дополнительной учебной литературы, необходимой для освоения дисциплины приведён в рабочей программедисциплины.

Рекомендуемые задания для самостоятельной внеаудиторной работы студента, направленные на повторение материала лекций и самостоятельное изучение тем курса:

для овладения знаниями:

- конспектированиетекста;
- чтение основной и дополнительнойлитературы;
- составление планатекста;
- работа со словарями, справочниками и нормативнымидокументами;
- просмотр обучающихвидеозаписей.

для закрепления и систематизации знаний:

- работа с конспектомлекций;
- повторная работа над учебныммaтериалом;
- составление таблиц для систематизации учебного материала;
- изучение нормативныхматериалов;
- составление плана и тезисов ответа на вопросы длясамопроверки;
- ответы на вопросы длясамопроверки;
- составление библиографических списков по изучаемымтемам.

для формирования навыков и умений:

- выполнение рисунков, схем, эскизовоборудования;
- рефлексивный анализ профессиональныхумений.

Тематический план изучения дисциплины и содержание учебной дисциплины приведены в рабочей программе дисциплины.

Вопросы для самопроверки приведены учебной литературе по дисциплине или могут быть предложены преподавателем на лекционных аудиторных занятиях после изучения каждой темы.

Подготовка к практическим занятиям

Практические занятия по дисциплине выступают средством формирования у студентов системы интегрированных умений и навыков, необходимых для освоения профессиональных компетенций, а также умений определять, разрабатывать и применять оптимальные методы решения профессиональных задач.

На практических занятиях происходит закрепление теоретических знаний, полученных в ходе лекций, осваиваются методики и алгоритмы решения типовых задач по образцу и вариантных задач, разбираются примеры применения теоретических знаний для практического использования, выполняются доклады с презентацией по определенным учебно-практическим, учебно-исследовательским или научным темам с последующим их обсуждением.

Рекомендуемые задания для самостоятельной внеаудиторной работы студента, направленные на подготовку к практическим занятиям:

для овладения знаниями:

- чтение основной и дополнительнойлитературы;
- работа со словарями, справочниками и нормативнымидокументами;
- просмотр обучающихвидеозаписей.

для закрепления и систематизации знаний:

- работа с конспектомлекций;
- ответы на вопросы длясамопроверки;
- подготовка публичныхвыступлений;
- составление библиографических списков по изучаемымтемам.

для формирования навыков и умений:

- решение задач по образцу и вариативныхзадач;
- выполнение рисунков, схем, эскизовоборудования;

– рефлексивный анализ профессиональныхумений.

Тематический план изучения дисциплины и содержание учебной дисциплины приведены в рабочей программе дисциплины.

МЕТОДИЧЕСКИЕ РЕКОМЕНДАЦИИ ПО ПОДГОТОВКЕ К ПРОМЕЖУТОЧНОЙ АТТЕСТАЦИИ

Подготовка к зачёту

Зачёт по дисциплине может быть проведён в виде теста или включать в себя защиту контрольной работы (доклад с презентацией).

Тест – это система стандартизированных заданий, позволяющая автоматизировать процедуру измерения уровня знаний и умений обучающегося.

При самостоятельной подготовке к зачёту, проводимому в виде теста, студенту необходимо:

- проработать информационный материал (конспект лекций, учебное пособие, учебник) по дисциплине; проконсультироваться с преподавателем по вопросу выбора дополнительной учебнойлитературы;
- выяснить условия проведения теста: количество вопросов в тесте, продолжительность выполнения теста, систему оценки результатов и т.д.;
- приступая к работе с тестом, нужно внимательно и до конца прочитать вопрос и предлагаемые варианты ответов, выбрать правильные (их может быть несколько), на отдельном листке ответов вписать цифру вопроса и буквы, соответствующие правильнымответам.

В процессе выполнения теста рекомендуется применять несколько подходов в решении заданий. Такая стратегия позволяет максимально гибко оперировать методами решения, находя каждый раз оптимальный вариант. Не нужно тратить слишком много времени на трудный вопрос, а сразу переходить к другим тестовым заданиям, к трудному вопросу можно обратиться в конце. Необходимо оставить время для проверки ответов, чтобы избежать механических ошибок.

Зачёт также может проходить в виде защиты контрольной работы (доклад с презентацией). Методические рекомендации по подготовке и выполнению доклада с презентацией приведены в п. «Подготовка и написание контрольной работы».

Подготовка к экзамену

Промежуточная аттестация по итогам освоения дисциплины проводится в форме экзамена.

Билет на экзамен включает в себя теоретические вопросы и практико-ориентированные задания.

Теоретический вопрос – индивидуальная деятельность обучающегося по концентрированному выражению накопленного знания, обеспечивает возможность

одновременной работы всем обучающимся за фиксированное время по однотипным заданиям, что позволяет преподавателю оценить всех обучающихся.

Практико-ориентированное задание – средство проверки умений применять полученные знания для решения задач определенного типа по определеннойтеме.

При самостоятельной подготовке к экзамену студенту необходимо:

- получить перечень теоретических вопросов к экзамену;
- проработать пройденный материал (конспект лекций, учебное пособие, учебник) по дисциплине, при необходимости изучить дополнительныеисточники;
- составить планы и тезисы ответов навопросы;
- проработать все типы практико-ориентированныхзаданий;
- составить алгоритм решения основных типовзадач;
- выяснить условия проведения экзамена: количество теоретических вопросов и практико-ориентированных заданий в экзаменационном билете, продолжительность и форму проведения экзамена (устный или письменный), систему оценки результатов и т.д.;
- приступая к работе с экзаменационным билетом, нужно внимательно прочитать теоретические вопросы и условия практико-ориентированного задания;
- при условии проведения устного экзамена составить план и тезисы ответов на теоретические вопросы, кратко изложить ход решения практико-ориентированного задания;
- при условии проведения письменного экзамена дать полные письменные ответы на теоретические вопросы; изложить ход решения практико-ориентированного задания с численным расчётом искомыхвеличин.

МИНИСТЕРСТВО НАУКИ И ВЫСШЕГО ОБРАЗОВАНИЯ РОССИЙСКОЙ ФЕДЕРАЦИИ
ФГБОУ ВО «Уральский государственный горный университет»

УТВЕРЖДАЮ
Проректор по учебно-методическому комплексу _____ С.А. Упоров

МЕТОДИЧЕСКОЕ РУКОВОДСТВО ПО ВЫПОЛНЕНИЮ КОНТРОЛЬНЫХ РАБОТ

по дисциплине:

МЕДИКО-БИОЛОГИЧЕСКИЕ ОСНОВЫ БЕЗОПАСНОСТИ ЖИЗНИДЕЯТЕЛЬНОСТИ

Специальность
21.05.04 Горное дело

Специализация № 12
«Технологическая безопасность и горноспасательное дело»

Автор: Тетерев Н.А.

Одобрено на заседании кафедры	Рассмотрено методической комиссией
Безопасность горного производства	Горно-технологического факультета
(название кафедры)	*(название факультета)*
Зав.кафедрой _____ *(подпись)*	Председатель _____ *(подпись)*
Елохин В.А.	Колчина Н.В.
(Фамилия И.О.)	*(Фамилия И.О.)*
Протокол № 8 от 17.04.2019	Протокол № 7 от 19.04.2019
(Дата)	*(Дата)*

Екатеринбург
2019

Оглавление

Практическая работа № 1 3
Практическая работа № 2 13
Практическая работа № 3 18
Практическая работа № 4 24
Практическая работа № 5 29
Практическая работа № 6 34
Практическая работа № 7 43
Практическая работа № 8 49

Практическая работа № 1

Исследование биологических ритмов человека

Цель работы - изучить особенности индивидуальных биоритмов для оптимизации работоспособности человека.

На протяжении всей своей истории человечество имеет дело с суточными, месячными, сезонными, годовыми ритмами, обусловленными планетарными явлениями и влияющими на геологические, климатические, биологические и другиепроцессы.

Под ритмами понимают повторение одного и того же события или состояния через строго определенные промежутки времени. Длительность цикла от начала до очередного повтора называется *периодом*.

Биологические ритмы - периодически повторяющиеся изменения характера и интенсивности биологических процессов и явлений в живых организмах. Биологические ритмы физиологических функций столь точны, что их часто называют «биологическими часами».

Ритмы, задаваемые внутренними «часами» или водителями ритма, называются эндогенными, в отличие от экзогенных, которые регулируются внешними факторами. Большинство биологических ритмов являются смешанными, т. е. частично эндогенными и частично экзогенными.

Во многих случаях главным внешним фактором, регулирующим ритмическую активность, служит фотопериод, т. е. продолжительность светового дня. Это единственный фактор, который может быть надежным показателем времени, и он используется для установки «часов».

Биологические ритмы с периодом 20-28 ч называются *циркадными*, или околосуточными, например, периодические колебания на протяжении суток температуры тела, частоты пульса, артериального давления, работоспособности человека и др.

Выделяют также группу биологических ритмов низкой частоты; это *околонедельные, околомесячные, сезонные, окологодовые, многолетние ритмы.*

Наиболее изучен циркадианный биологический ритм, один из самых важных в организме человека, выполняющий как бы роль дирижера многочисленных внутренних ритмов.

Циркадианные ритмы высокочувствительны к действию различных отрицательных факторов, и нарушение слаженной работы системы, порождающей эти ритмы, служит одним из первых симптомов заболевания организма. Установлены циркадианные колебания более 300 физиологических функций организма человека. Все эти процессы согласованы во времени.

Многие околосуточные процессы достигают максимальных значений в дневное время каждые 16-20 ч и минимальных - ночью или в ранние утренние часы. Например, ночью у человека самая низкая температура тела. К утру она повышается и достигает максимума во второй половине дня.

Основной причиной суточных колебаний физиологических функций в организме человека являются периодические изменения возбудимости нервной системы, угнетающей или стимулирующей обмен веществ. В результате изменения обмена веществ и возникают изменения различных физиологических функций. Так, например, частота дыхания днем выше, чем ночью. В ночное время понижена функция пищеварительного аппарата.

Установлено, что суточная динамика температуры тела имеет волнообразный характер. Примерно к 18 ч температура достигает максимума, а к полуночи снижается: минимальное ее значение между часом ночи и 5 ч утра. Изменение температуры тела в течение суток не зависит от того, спит человек или занимается интенсивной работой.

Температура тела определяет скорость биологических реакций, днем обмен веществ идет наиболее интенсивно. С суточным ритмом тесно связаны сон и пробуждение. Своеобразным внутренним сигналом для отдыха ко сну служит понижение температуры тела. На протяжении суток она изменяется с амплитудой до 1,3°С.

Большой интерес представляет теория биоритмов, согласно которой с

момента рождения человека у него наступают ритмические, с околомесячным периодом, колебания функционального состояния. Так, считают, что *физический цикл* завершается за 23 дня и определяет широкий диапазон физических свойств организма, включая сопротивляемость болезням, силу, координацию, скорость, физиологию, ощущение хорошего физического самочувствия. *Эмоциональный цикл*, длящийся 28 дней, управляет творчеством, восприимчивостью, психическим здоровьем, мышлением, восприятием мираи самих себя.

Интеллектуальный цикл имеет период 33 дня, он регулирует память, бдительность, восприимчивость к знаниям, логические и аналитические функции мышления.

Дни перехода от положительной фазы к отрицательной являются критическими, что проявляется в физическом цикле несчастными случаями, в эмоциональном – нервными срывами, в интеллектуальном – ухудшением качества умственной работы. Опасность увеличивается, когда критические дни разных циклов совпадают.

Одним из критериев эндогенной организации биологических ритмов является длительность индивидуальной минуты (ИМ). У здоровых людей величина ИМ является относительно стойким показателем, характеризующим эндогенную организацию времени и адаптационные способности организма. У лиц с высокими способностями к адаптации ИМ превышает 1 минуту физического времени, у лиц с невысокими способностями к адаптации ИМ равна в среднем 47,0–46,2 с, у хорошо адаптирующихся – 62,90–69,71 с. ИМ имеет циркасептальный ритм – ее величина максимальна во вторник и среду и минимальна в пятницу и субботу. По величине ИМ можно судить также о наступлении утомления у учащихся и взрослых людей.

С учетом этого величина ИМ может быть исследована в начале и конце занятия, в течение дня, недели, месяца, года. Эти данные позволяют выявить циркадные, недельные, сезонные ритмы индивидуальной минуты,

функциональное состояние организма и его адаптивные возможности в любое время.

Задание 1. Определение хронобиологического типа (хронобиотипа)

С помощью предлагаемого теста необходимо определить свой хронобиотип. Для всех вопросов даны на выбор ответы с оценочной шкалой. Выберите только один ответ.

Вопросы с приложенными оценочными тестами.

1. Когда вы предпочитаете вставать, если имеете совершенно свободный от планов день и можете руководствоваться только личными чувствами? Перечеркните крестиком только одну клеточку (рис.1).

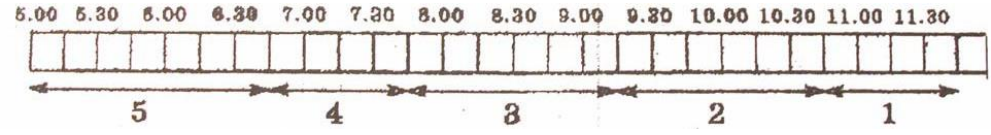

рис 1.

2. Когда вы предпочитаете ложиться спать, если совершенно свободны от планов на вечер и можете руководствоваться только личными чувствами? Перечеркните крестиком только одну клеточку (рис.2).

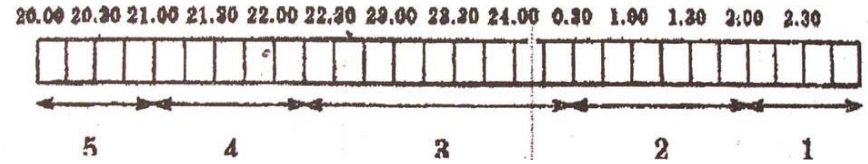

рис. 2

3. Какова степень вашей зависимости от будильника, вставать в определенноевремя?

Совсем независим	4
Иногда зависим	3
В большей степени зависим	2
Полностью зависим	1

4. Как легко вы встаете утром при обычныхусловиях?

Очень тяжело	1
Относительно тяжело	2
Сравнительно легко	3
Очень легко	4

5. Как вы деятельны в первые полчаса после утреннеговставания?

Большая вялость	1

Небольшая вялость	2
Относительно деятелен	3
Очень деятелен	4

6. Какой у вас аппетит после утреннего вставания в первыеполчаса?

Совсем нет аппетита	1
Слабый аппетит	2
Сравнительно хороший аппетит	3
Очень хороший аппетит	4

7. Как вы себя чувствуете в первые полчаса после утреннеговставания?

Очень усталым	1
Усталость в небольшой степени	2
Относительно бодр	3
Очень бодр	4

8. Если у вас на следующий день нет никаких обязанностей, когда вы ложитесь спать по сравнению с вашим обычным временем отхода косну?

Почти всегда в обычное время	4
Позднее обычного менее, чем на 1 час	3
На 1–2 часа позднее обычного	2
Позднее обычного больше, чем на 2 часа	1

9. Вы решили заниматься физкультурой (физической тренировкой). Ваш друг предложил заниматься дважды в неделю, по 1 часу утром, между 7 и 8 часами. Будет ли это благоприятным длявас?

Мне это время очень благоприятно	4
Для меня это время относительно приемлемо	3
Мне будет относительно трудно	2
Мне будет очень трудно	1

10. В какое время вы так сильно устаете, что должны идтиспать? (рис.3)).

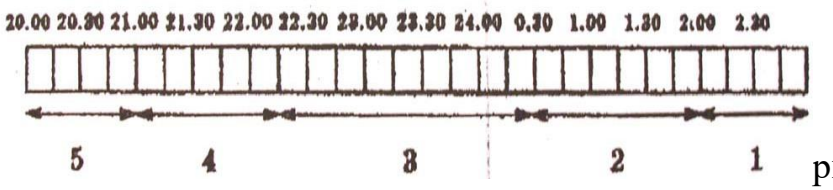

рис. 3

11. Вас собираются нагрузить 2-часовой работой в период наивысшего уровня вашей работоспособности. Какой из четырех данных сроков вы

выберете, если совершенно свободны от дневных планов и можете руководствоваться только личнымичувствами?

8.00–10.00	6
11.00–13.00	4
15.00–17.00	2
19.00–21.00	0

12. Если вы ложитесь спать в 23.00, то какова степень вашейусталости?

Очень усталый	5
Относительно усталый	3
Слегка усталый	2
Совсем не усталый	0

13. Какие-то обстоятельства заставили вас лечь спать на несколько часов позднее обычного. На следующее утро нет необходимости вставать в обычное для вас время. Какой из четырех указанных вариантов будет соответствовать вашемусостоянию?

Я просыпаюсь в обычное время и не хочу спать	4
Я просыпаюсь в обычное для себя время и продолжаю дремать	3
Я просыпаюсь в обычное для себя время и снова засыпаю	2
Я просыпаюсь позднее, чем обычно	1

14. Вам предстоит какая-либо работа или отъезд ночью, между 4 и 6 часами. На следующий день у вас нет никаких обязанностей. Какую из следующих возможностей вывыберете?

Сплю сразу после ночной работы	1
Перед ночной работой дремлю, а после нее сплю	2
Перед ночной работой сплю, а после нее дремлю	3
Полностью высыпаюсь перед ночной работой	4

15. Вы должны в течение двух часов выполнять тяжелую физическую работу. Какие часы вы выберете, если у вас полностью свободный график дня и вы можете руководствоваться только личнымичувствами?

8.00–10.00	4
11.00–13.00	3
15.00–17.00	2
19.00–21.00	1

16. У вас возникло решение серьезно заниматься закаливанием организма. друг предложил делать это дважды в неделю, по 1 часу, между 22 и 23 часами. Как вас будет устраивать этовремя?

Да, полностью устраивает. Буду в хорошей форме	1
Буду в относительно хорошей форме	2
Через некоторое время буду в плохой форме	3
Нет, это время меня не устраивает	4

17. Представьте, что вы сами можете выбрать график своего рабочего времени. Какой 5-часовой непрерывный график работы вы выберете, чтобы работа стала для вас интереснее и приносила большое удовлетворение? (рис. 4).

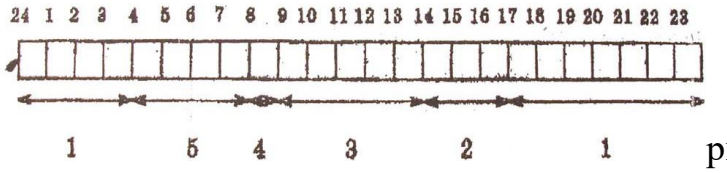

рис 4.

Часы суток: (при подсчете берется большее цифровое значение).

18. В какой час суток вы чувствуете себя «на высоте»? (выберите одну клеточку)

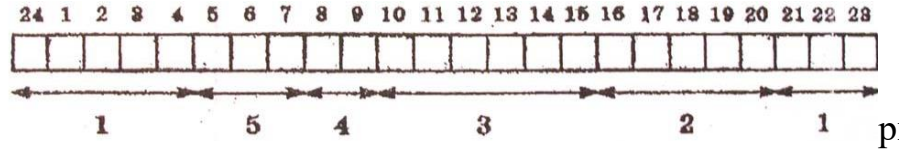

рис. 5

19. Иногда говорят «утренний человек» и «вечерний человек». К какому типу вы себяотносите?

Четко к утреннему типу – «Жаворонок»	6
Скорее, к утреннему типу, чем к вечернему	4
Индифферентный тип – «Голубь»	3
Скорее, к вечернему типу, чем к утреннему	2
Четко к вечернему типу – «Сова»	0

Обработка результатов и выводы

Подсчитать сумму баллов и, пользуясь схемой оценки, определить, к какому хронобиологичскому типу вы относитесь: «Голубь», «Сова», или «Жаворонок».

Схема оценки хронобиологического типа человека по опроснику-тесту:

«Жаворонок» четко выраженный тип	69 баллов
Слабо выраженный утренний тип	59–69 баллов
«Голубь» индифферентный тип	42–58 баллов
Слабо выраженный вечерний тип	31–41 балл
«Сова» сильно выраженный тип	31 балл

Задание 2. Определение длительности индивидуальной минуты

Длительность индивидуальной минуты (ИМ) определяют по методу Халберга. Для этого по команде экспериментатора начинают отсчет секунд про себя (от 1 до 60). Цифру 60 испытуемый произносит вслух. Истинное время фиксируют при помощи секундомера. Для надежности определяют ИМ 2–3 раза. Средний показатель заносят в протокол. Определите длительность ИМ в начале и конце занятия.

Обработка результатов и выводы

Сопоставьте полученные показатели со среднестатистическими по таблице 1. Сделайте вывод о соответствии длительности ИМ возрастной норме и о степени адаптации к учебным нагрузкам, судя по ее изменению к концу занятия.

Таблица 1. Возрастная динамика длительности индивидуальной минуты (ИМ)

ИМ, с	Мужчины	Женщины	P_2	Оба пола
Возраст	M□ m	M□ m		M□ m
16 лет	55,1□ 1,0	56,9□ 1,2	>0,5	56,4□ 1,1
	<0,001	<0,1		<0,05
17 лет	58,8□ 1,4	58,1□ 1,2	>0,5	58,3□ 1,0
	<0,5	<0,5		<0,1
21 год	60,2□ 1,4	59,1□ 1,3	>0,5	59,8□ 1,0

Примечание: P_1 – достоверность различий детских величин по сравнению со взрослыми; P_2 – достоверность межполовых различий.

Сделайте вывод о соответствии величины вашей ИМ половозрастной норме и об адаптивных возможностях вашего организма.

Задание 3. Определение фазы физического,эмоционального и интеллектуальногоциклов

Пользуясь расчетными методами, определите, в какой фазе физического, эмоционального и интеллектуального циклов вы находитесь.

1. Определите свои биологически ритмы, подсчитав общее число прожитых дней (*Z*) со дня рождения до данной даты.Для этого:

а)определите количество дней, прожитых со дня рождения до последнего дня. *X* = возраст (полных лет) * 365 + кол-во дней високосных лет (возраст/4);

б)определите с помощью календаря количество дней, прожитых с последнего дня рождения до расчетной даты (*Y*).

в)определите общее число прожитых дней по формуле:

$Z = X + Y$, где

Z – общее число прожитых дней, *X* – количество дней, прожитых со дня рождения до последнего дня рождения,

Y – количество дней, прожитых с последнего дня рождения до расчетной даты.

2. Для определения максимально активных и неблагоприятных дней необходимо количество прожитых дней разделить на период исследуемого биоритма. Длительность биологических циклов (дней):

a. физический – 23, 688;

b. эмоциональный – 28, 426;

c. интеллектуальный – 33, 163.

Целое число соответствует количеству полных периодов данного биоритма, а остаток – количеству дней от начала последнего периода до заданной даты. Отсюда первый максимально активный день биоритма находится в результате прибавления к заданной дате разницы между периодом биоритма и остатком.

Например, человек прожил к 15 ноября 1998 г. 6300 дней.

Рассчитываем очередной максимально активный день физического биоритма. Вначале находим разницу между периодом биоритма и остатком: 6 300 / 23, 688, остаток равен 9 дням, а разность (23 – 9) = 14 дням. Тогда очередной максимально активный день физического биоритма приходится на (15 + 14) = 29 ноября. Последующие максимально активные дни легко найти, прибавляя к найденной дате один, два и т.д. периода расчетного биоритма.

Аналогично рассчитывается эмоциональный и интеллектуальный биоритмы: 6 300 / 28, 426 остаток равен 6 дням, а разность (28 – 6) = 22 дням, значит, очередной максимально активный день эмоционального биоритма приходится на (15 + 22) = 7 декабря. Считается, что в течение первой половины периода (для физического – 11,5 дня, эмоционального – 14, интеллектуального – 16,5) находится положительная фаза, во второй – отрицательная.

А) Определение физического цикла. Возраст, выраженный в днях, разделитена 23. Получится число целых циклов, а остаток укажет, в какой фазе цикла вы находитесь.

Б) Определение эмоционального цикла. Возраст, выраженный в днях, разделите на 28. Остаток указывает, в какой фазе цикла вы находитесь.

В) Определение интеллектуального цикла. Возраст, выраженный вднях, разделите на 33. Остаток укажет, в какой фазе цикла вынаходитесь.

При проведении расчетов необходимо учитывать високосные годы.

Обработка результатов и выводы

Постройте ритмограммы собственных циклов согласно рисунку 6. Отметьте на ритмограмме фазы физического, эмоционального и интеллектуального циклов, в которых вы находитесь в настоящее время. С учетом предстоящих изменений физической, эмоциональной и интеллектуальной активности составьте график встреч, физической и интеллектуальной деятельности на ближайшие дни и недели.

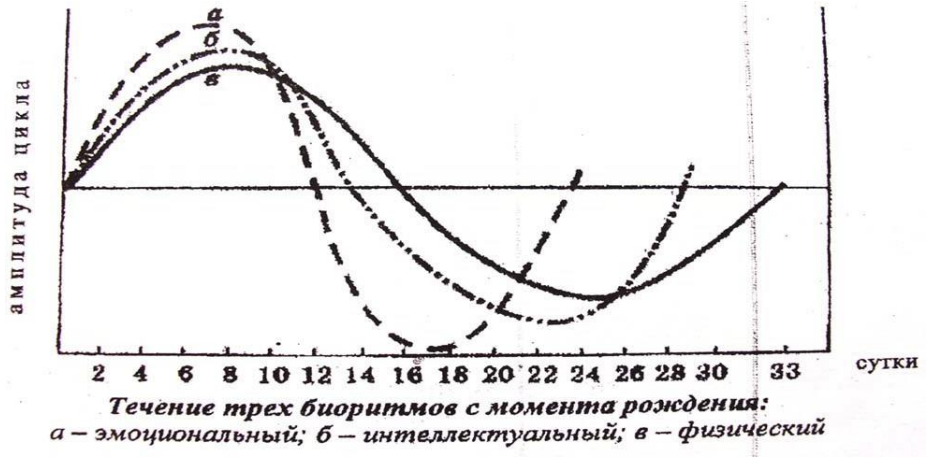

Рис. 6.Ритмограмма течения биоритмов

Контрольные вопросы:

1. Что такое ритм, период?
2. Понятие биологического ритма? Виды ритмов.
3. Циркадный ритм и его влияние на физиологические процессы в организме?
4. Что определяют физический, эмоциональный и интеллектуальный циклы?

Практическая работа № 2

Исследование работоспособности человека

Цель работы:освоить методы исследования работоспособности человека.

Работоспособность – потенциальная способность человека выполнять максимально возможное количество работы на протяжении заданного времени и с определенной эффективностью. Работоспособность зависит от уровня его тренированности, степени закрепления рабочих навыков, физического и психического состояния, выраженности мотивации к труду и других факторов. Различают физическую и умственную работоспособность.

Физический труд оказывает более существенное влияние на функционирование сердечно-сосудистой системы. Минутный объем кровообращения (МОК) увеличивается за счет увеличения систолического

объема сердца и частоты сердечных сокращений (ЧСС). Систолический объем при тяжелой физической работе возрастает в 1,5–3 раза. Физическая работоспособность является обобщенным показателем функциональных возможностей организма, когда при работе на предельной мощности обеспечиваются максимальное потребление кислорода и его транспорт к работающиммышцам.

Умственная работоспособность зависит от напряженности функционирования сенсорных систем, воспринимающих информацию, от состояния памяти, мышления, выраженности эмоций. Показатели умственной работоспособности служат интегральной характеристикой функционального состояния организма, от которого зависит умственная работоспособность.

Задание 1. Оценка работоспособности человека при выполнении работы, требующей внимания

О работоспособности человека можно судить по показателям трудовой деятельности (количество и качество выполняемых в единицу времени трудовых операций). Однако в производственных условиях на эти показатели могут влиять не зависящие от работника недостатки производства: нехватка материалов, инструментов, энергии или неудовлетворительное качество сырья и т. д. Поэтому для исследования работоспособности нередко используют показатели функционального состояния организма, характеризующие потенциальные возможности человека совершать тот или иной вид профессиональной деятельности.

Оборудование: корректурные таблицы.

Ход работы: продолжительность работы с таблицей составляет 8 минут. В течение каждой минуты испытуемый по заданию экспериментатора отыскивает в таблице разные буквы (на 1-й минуте – А, на 2-й – В и т. д.), фиксируя в памяти общее число найденных за 1 мин букв. Экспериментатор прерывает работу испытуемого в конце каждой минуты, отмечая цифрами 1, 2, 3, 4, 5, и т. д. на корректурной таблице моменты остановок и занося в

тетрадь количество найденных букв за 1 мин работы. Просмотрев всю таблицу до конца, испытуемый вновь возвращается к ее началу и работает так до истечения 8 мин. Корректурный тест (таблица Анфимова) представлена на следующей странице. Полученные результаты занести в табл. 1.

Таблица 1 Результаты трудовой деятельности испытуемого

Время работы,мин	Заданная буква	Количество букв, найденных за 1 мин	Количество должных букв	Ошибка работы (разница между должным и найденнымчислом букв)	Общее количество знаков, просмотренных за 1 мин
1-я 2-я 3-я …8-я	А В Х …				

О скорости работы судят по общему числу просмотренных за 8 мин знаков. О точности судят по общему числу допущенных за 8 мин работы ошибок. Сравните работоспособность различных испытуемых.

Задание 2. Исследование умственной работоспособности человека

Ход работы:

По окончании подсчитайте общееколичество просмотренных знаков S, количество вычеркнутых букв M, общее количество букв, которое необходимо было вычеркнуть в просмотренном тексте N, количество допущенных ошибокn. Вычислите коэффициент точности выполнения задания A:A = M/N.

Коэффициент умственной продуктивности P: P = AS.

Объем зрительной информации Q (бит): Q =0,5936×S,

где 0,5936 – средний объем информации, приходящийся на один знак.

Скорость переработки информации, бит/с: СПИ = (Q – 2,807×n)/T,

где 2,807 бита – потеря информации, приходящаяся на один пропущенный знак; T – время выполнения задания, с.

Устойчивость внимания: УВН = S/N.

Данные расчетов занести в табл. 2. Оцените умственный труд по

данным табл. 3.

Таблица 2 Результаты корректурного теста

Данные	A	P	Q	СПИ	УВН
индивидуальные					

Таблица 3 Критерии оценки умственного труда

Оценка	Количество труда – просмотрено знаков	Количество труда – допущено ошибок
Отлично Хорошо Удовлетворительно неудовлетворительно	Более 1000 900–1000 800–900 Менее 700	2 и менее 3–5 6–10 11 и более

Корректурная таблица

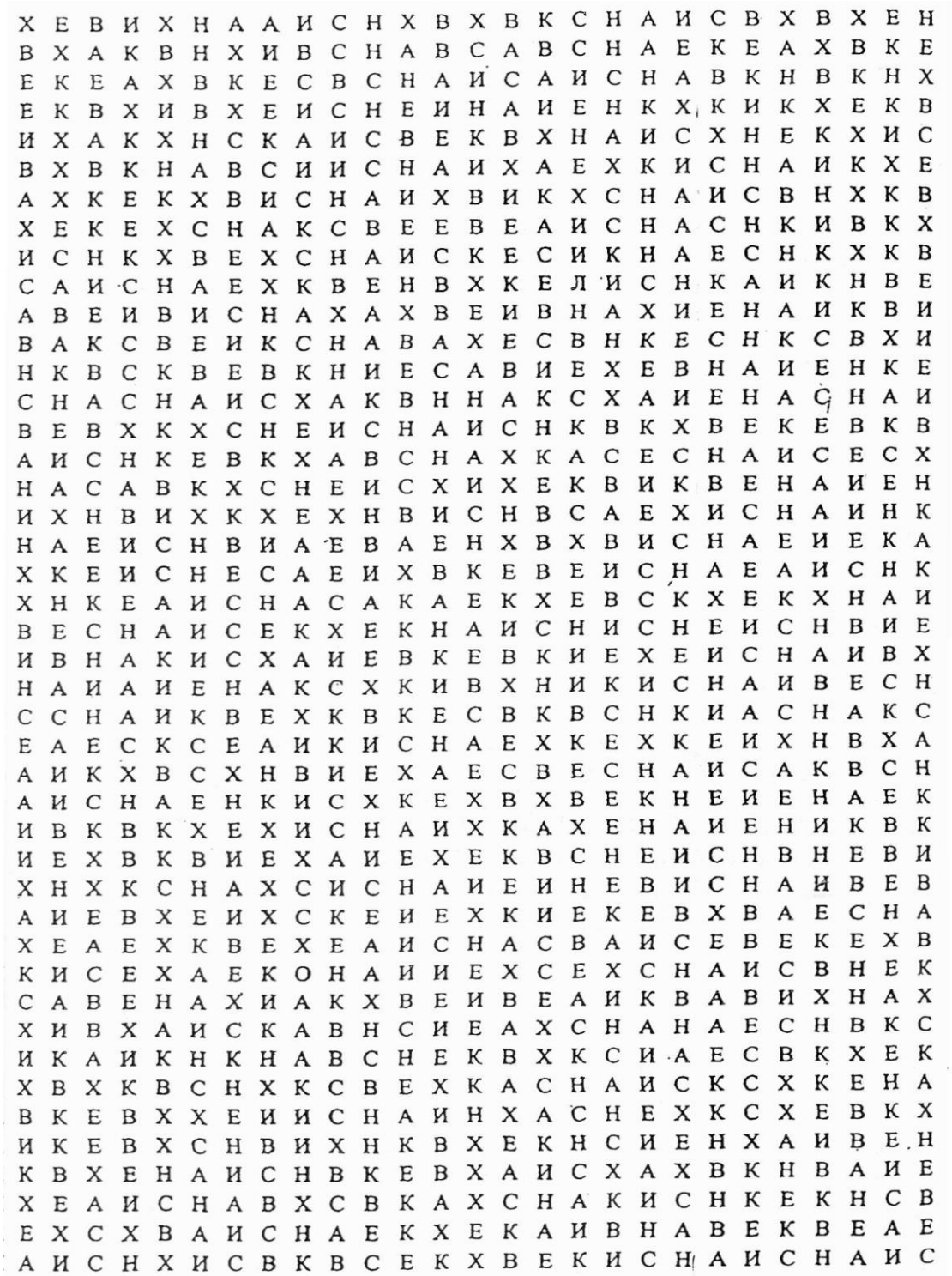

Контрольные вопросы:

1. Что такое работоспособность?
2. От чего зависит работоспособность?
3. Виды работоспособности?
4. На какие системы организма оказывает влияние физический и умственный труд?

Практическая работа № 3
Количественная оценка параметров здоровья

Цель работы: получение навыков оценки физического развития человека.

Оценка состояния здоровья человека – достаточно сложный процесс, так как единого критерия, по которому можно судить о здоровье, не существует. Согласно определению Всемирной организации здравоохранения, здоровье – это состояние полного психического и физического и социального благополучия, а не только отсутствие болезней. Под физическим здоровьем принимают такое состояние, когда человек обладает совершенством саморегуляции функций организма, гармонией физиологических процессов и максимальной адаптацией к различным факторам внешней среды. Психическое здоровье предполагает отрицание болезни, ее преодоление, что должно являться «стратегией жизни человека». Под социальным здоровьем подразумевают меру социальной активности, деятельного отношения человека кмиру.

При исследовании дыхательной системы пользуются различными инструментальными методами, в том числе определением дыхательных объемов – частоты, глубины ритма дыхания, жизненной емкости легких, выносливости дыхательных мышц.

Пробы Штанге, Генчи (задержки дыхания на вдохе и выдохе) и Серкина (трехфазная задержка дыхания) характеризует устойчивость организма к недостатку кислорода. Чем продолжительнее время задержки дыхания, тем выше способность сердечно-сосудистой и дыхательных систем обеспечивать удаление из организма образующийся углекислый газ, выше их функциональные возможности. Показатели, полученные этими методами, говорят о кислородном обеспечении организма и общем уровне тренированности человека. *Выполнение задержки дыхания.* После 5-ти минут отдыха сидя сделайте 2-3 глубоких вдоха и выдоха, а затем, сделав полный

вдох задержите дыхание. Нос лучше зажать пальцами. Время отмечается от момента задержки дыхания до ее прекращения.

Считается, что в норме частота сердечных сокращений должна составлять от 60 до 90 ударов в минуту в покое. Впрочем, у многих сердце бьется чаще или реже. Если сердце бьется чаще, то это называется тахикардия. «Тахи» — по-латыни значит «быстрый». Это пока еще не диагноз и не болезнь, это просто констатация факта, что сердце бьется с частотой более 90 ударов в минуту. Если сердце бьется редко, это называется брадикардия. «Бради» — это в переводе с латинского «редкий». В этом случае частота сокращений меньше 60 ударов в минуту.

Для определения пульса используют две точки - лучевую артерию на запястье и сонную артерию на горле. Наиболее точные измерения получают при определении пульса на лучевой артерии.

Обращаем ваше внимание на ряд факторов: не нажимайте очень сильно; нажимайте только на одну артерию.

Посчитайте свой пульс. Чтобы определить ЧСС в покое, посчитайте пульс в течение 60 секунд. Частота сердечных сокращений постоянно изменяется: уменьшается при выдохе и увеличивается при вдохе. Поэтому, если вы будете считать пульс в течение меньшего времени, средний показатель окажется менее точным.

Жизненная емкость легких (ЖЕЛ) — количество воздуха, которое может быть выдохнуто после максимально глубокого вдоха. ЖЕЛ замеряют медицинским прибором – спирометром.Пробу повторяют с небольшими промежутками (15 сек) не менее трех раз после одного-двух пробных выдохов. Обычно фиксируется наибольшее полученное значение.

Жизненная емкость легких, помимо роста, с увеличением которого она линейно возрастает, зависит также от возраста, с увеличением которого она линейно падает, а также от пола, тренированности. Поэтому абсолютные значения ЖЕЛ мало показательны из-за больших индивидуальных различий.

При оценке величины ЖЕЛ, так же как и многих других показателей дыхания, пользуются «должными» величинами, которые получают при обработке результатов обследования здоровых людей и установлении коррелятивных связей с возрастом, ростом и другими факторами. Широко распространено определение должной величины по Anthoni, в основе которой — определение должного обмена, величина которого умножается на соответствующие коэффициенты.

Однако ЖЕЛ не корректирует с весом тела, который учитывается при определении основного обмена. Более точными являются формулы, предложенные Н.Н. Канаевым:

ДЖЕЛ = 0,52 х рост — 0,028 х возраст — 3,20 (для мужчин);

ДЖЕЛ = 0,049 х рост — 0,019 х возраст — 3,76 (для женщин).

Снижение ЖЕЛ практически может наблюдаться при различных заболеваниях легких. ЖЕЛ уменьшена при пневмонии, сморщивании легких, пластических операциях.

Причиной снижения ЖЕЛ могут быть внелегочные факторы:недостаточность левого сердца (в связи с венозным застоем в легочных капиллярах и потерей эластичности легочной тканью); недостаточность дыхательной мускулатуры.

Задание 1. Определение индекса Скибинской

Индекс Скибинской отражает функциональные резервы дыхательной и сердечно-сосудистой систем.

Исследования проводят на человеке. Ход работы: после 5-минутного отдыха сидя определите ЧСС, жизненную емкость легких (ЖЕЛ, мл, по таблице 2,3), длительность задержки дыхания (ЗД) после спокойного вдоха. Индекс Скибинской (ИС) рассчитывают по формуле: ИС = 0,01ЖЕЛхЗД / ЧСС.

Результаты занести в тетрадь протоколов опытов. Сопоставить результаты с данными в табл. 1. Сделайте вывод о функциональных возможностяхорганизма.

Таблица 1. Оценка резервов кардиореспираторной системы по индексу Скибинской

Оценка	Величина ИС
Отлично	Более 60
Хорошо	30–60
Удовлетворительно	10–29
Плохо	5–9
Очень плохо	Менее 5

Задание 2. Определение индекса функциональных изменений

Тест индекса функциональных изменений (ИФИ) разработан для оценки функциональных возможностей системы кровообращения.

Ход работы: после 5-минутного отдыха в положении сидя подсчитайте пульс (ЧСС) за 1 мин и измерьте артериальное давление ($АД_{сист}$ и $АД_{диаст}$) с помощью тонометра. Определите рост (Р, см) и массу тела (МТ, кг). Полученные данные, а также возраст (В, годы) подставьте в формулу:

$ИФИ = 0{,}011ЧСС + 0{,}014\ АД_{сист} + 0{,}008АД_{диаст} + 0{,}014В + 0{,}009МТ – 0{,}009Р – 0{,}27$

Оценку ИФИ осуществляют по следующей шкале.

ИФИ менее 2,6 – функциональные возможности системы кровообращения хорошие. Механизмы адаптации устойчивы: действие неблагоприятных факторов студенческого образа жизни успешно компенсируется мобилизацией внутренних резервов организма, эмпирически подобранными профилактическими мероприятиями (увлечением спорта, рациональным распределение времени на отдых, работу, адекватной организацией питания).

ИФИ, равный 2,6–3,09 – удовлетворительные функциональные возможности системы кровообращения с умеренным напряжением механизмов регуляции. Эта категория практически здоровых людей, имеющих скрытые или нераспознанные заболевания, нуждающиеся в дополнительном обследовании. Скрытые или неясно выраженные нарушения процессов адаптации могут быть восстановлены с помощью методов нелекарственной коррекции (массаж, мышечная релаксация, дыхательная

гимнастика), компенсирующих недостаточность или слабость внутреннего звена саморегуляции функций.

ИФИ, равный 3,09 – сниженные, недостаточные возможности системы кровообращения, наличие выраженных нарушений процессов адаптации. Необходима полноценная диагностика, квалифицированное лечение и индивидуальный подбор профилактических мероприятий в период ремиссии.

Полученные результаты занести в тетрадь протоколов и сопоставить с оценочными данными. Сделать вывод состоянии организма.

Таблица 2. Средняя нормальная жизненная емкость легких для мужчин (мл)

Рост, см	Масса тела (кг)										
	50	55	60	65	70	75	80	85	90	95	100
160	3500	3650	3800	3950	4100	4250	4400	4550	4700	4850	5000
165	3700	3850	4000	4150	4300	4450	4600	4750	4900	5150	5200
170	3900	4150	4200	4350	4500	4650	4800	4950	5100	5350	5400
175	4100	4350	4400	4550	4700	4850	5000	5150	5300	5550	5600
180	4300	4550	4600	4750	4900	5050	5200	5350	5500	5750	5800
185	4500	4750	4800	4950	5100	5250	5400	5550	5700	5950	6000
190	4700	4950	5000	5150	5300	5450	5600	5750	5900	6050	6200

Таблица 3. Средняя нормальная жизненная емкость легких для женщин (мл)

Рост, см	Масса тела (кг)							
	50	55	60	65	70	75	80	85
150	2650	2700	2750	2850	2850	2900	2950	3000
155	2850	2900	2950	3050	3050	3100	3150	3200
160	3050	3100	3150	3250	3250	3300	3350	3400
165	3250	3300	3350	3450	3450	3500	3550	3600
170	3450	3500	3550	3650	3650	3700	3750	3800
175	3650	3700	3750	3850	3850	3900	3950	4000
180	3850	3900	3950	4050	4050	4100	4150	4200

Задание 3. Определение индивидуального уровня физического здоровья

Одним из факторов физического здоровья является физическое состояние человека. Методика определения физического здоровья (ФЗ) разработана Е. А. Пироговой, она позволяет производить экспресс-оценку уровня физического состояния (УФС) по показателям системыкровообращения.

Ход работы: после 5–10 мин отдыха в положении сидя подсчитайте пульс (ЧСС) за 1 мин и измерьте $АД_{сист}$и $АД_{диаст}$, мм рт. ст. Определите рост (Р, см), массу тела (М, кг). Полученные данные, а также возраст (В, годы) подставьте вформулу

$$ФЗ = (700–3хЧСС–2,5хАД_{диаст}+(АД_{сист}–АД_{диаст})/3–$$

$$2,7хВ+0,28хМ)/(350–2,7хВ+0,21хР)$$

Рекомендации по оформлению работы.

Рассчитать УФС. Полученные данные сопоставить с оценочными данными, представленными в табл. 4. Сделать вывод о состоянии здоровья.

Таблица 4. Уровень физического здоровья

УФС	Диапазон значений
Низкий	0,375 и менее
Ниже среднего	0,376–0,525
Средний	0,526–0,675
Выше среднего	0,676–0,825
Высокий	0,823 и более

Контрольные вопросы:

1. Что понимают под психическим, физическим и социальным здоровьем?
2. Какими методами пользуются при исследовании дыхательной системы?
3. О чем говорит продолжительное время задержки дыхания?
4. Что такое тахикардия и брадикардия?
5. Что такое жизненная емкость легких и от чего она зависит?

Практическая работа № 4

Определение и поддержание идеальной массы тела

Цель работы: научиться с помощью формулы определять индекс массы тела, а также составить сбалансированный рацион питания.

Модифицированный индекс Брока:

- для лиц, имеющих рост (Р)165 см: **m = P – 100;**
- для лиц, имеющих рост (166 – 175) см: **m = P – 105;**
- для лиц, имеющих рост более 175 см: **m = P – 110.**

Дополнительнаякоррекциядлялиц **:**

- с нормальной грудной клеткой не вносят;
- с широкой грудной клеткой массу тела увеличивают на 10%;
- с узкой грудной клеткой массу тела уменьшают на 10%.

Индекс Кетеле (или индекс массы тела - ИМТ)

$$\textbf{ИМТ} = \frac{m}{P^2},$$

Где:m- массы тела в кг; Р - рост в см.

Если индекс Кетеле выше 2,4 , то это состояние указывает на наличие у данного человека повышенного риска развития ишемической болезни сердца.

Таблица 1. Определение результатов

Недостаточный вес	
Выраженная худоба	ИМТ<16.00
Умеренная худоба	ИМТ 16.00-16.99
Легкая худоба	ИМТ 17.00-18.49
Нормальный вес	
I диапазон (норма ИМТ)	ИМТ 18.50-22.99
II диапазон (норма ИМТ, пред-излишний вес)	ИМТ 23.00-24.99
Излишний вес	
I диапазон (излишний вес)	ИМТ 25.00-27.49
II диапазон (пред-ожирение)	ИМТ 27.50-29.99
Ожирение	
I степень (ожирение)	ИМТ 30.00-34.99
II степень (ожирение)	ИМТ 35.00-39.99
III степень (выраженное ожирение)	ИМТ от 40.00

Составление пищевого рациона.

Рациональное питание должно полностью покрывать потребности человека в энергии, пластических веществах и способствовать сохранению здоровья, высокой трудоспособности.

Суточная потребность в:

- белках составляет 85-90 г или 1,5 г/кг массы тела;
- жирах 80 –100 г или 1,7 г/кг массы тела, из них 25-30 г растительного масла, 30-35 г сливочного масла, остальное – кулинарный жир;
- углеводов 400-500 г или 5,8 г/кг массы тела, в том числе за счет крахмала - 350-400 г, моносахаридов и дисахаридов – 50-100г, балластных веществ – до 25г.

Белки являются основным пластическим материалом, т.е. основной частью клетки. Например, в скелетных мышцах содержится 20 % белка. Белки входят в состав ферментов, катализирующих (ускоряющих) все химические реакции в организме. Они принимают участие в обеспечении большинства функций организма. Так, гемоглобин переносит O_2 и CO_2, фибриноген обуславливает свертывание крови, нуклеопротеиды обеспечивают передачу наследственных признаков. Велико значение белков в водном обмене. На белковый обмен оказывает влияние соматотропный гормон секретируемый передней долей гипофиза, гормон щитовидной железы тироксин и глюкокортикоиды коркового вещества надпочечников.

При расщеплении углеводов в пищеварительном тракте образуются простые моносахариды: глюкоза, фруктоза и галактоза, имеющие формулу $C_6H_{12}O_6$, которые всасываются из кишечника в кровь. При избыточном питании углеводы превращаются в жиры и откладываются в неограниченных количествах в жировых депо: подкожной клетчатке, сальнике и др. Всосавшиеся в кишечнике моносахарины с током крови через воротную вену попадают в печень. Здесь часть их превращается в гликоген и откладывается про запас. Кроме печени, гликоген откладывается в скелетных мышцах. Всего в запасе организма имеется около 350 г гликогена. Если в

крови, например, во время работы или голодания понижается уровень сахара, в ответ происходит расщепление гликогена в печени и поступление его в кровь. Процесс образования и отложения гликогена регулируется гормоном поджелудочной железы инсулином. Процесс расщепления гликогена происходит под влиянием второго гормона поджелудочной железы – глюкагона.

Жир в организме играет пластическую и энергетическую роль. При окислении 1г жира выделяется 9,3 ккал тепла, т.е. а 2,2 раза больше, чем при окислении 1г углеводов или белка. Как пластический материал он входит в состав оболочки и цитоплазмы клеток. Часть жиров накапливаются в клетках жировой ткани как запасной жир, количество которого составляет 10-30 % от массы тела, а при нарушении обмена веществ может достигать огромных величин. Обмен жиров тесно связан с обменом белков и углеводов. Например, при избыточном поступлении белков и углеводородов в организм они могут превращаться в жиры. В условиях голодания из жиров образуются углеводы, которые используются как энергетический материал. В регуляции жирового обмена существенную роль играют центральная нервная система, а также многие железы внутренней секреции (половые и щитовидная железы, гипофиз, надпочечники).

Обмен веществ

Для определения потребности человека в питательных веществах изучают его обмен веществ. Это имеет большое значение, так как часть населения (в армии, детских учреждениях, санаториях, домах отдыха, больницах) находится на государственном обеспечении и должны получать необходимые продукты, чтобы быть здоровой, обладать высокой работоспособностью, высокой сопротивляемостью к инфекциям и изменяющимися условиям внешней среды.

Метод Шатерникова позволяет определить за сутки объем потребляемого O_2, выделенных CO_2 и N_2 (с мочей). По этим данным можно рассчитать расход белков, жиров и углеводов.

Физиологические нормы питания

Питательные вещества, г	Категория труда				
	1	2	3	4	5
Белки	91	90	96	102	118
Жиры	103	110	117	136	158
Углеводы	378	412	440	518	602
Расход энергии, ккал	2800	3000	3200	3700	4300

Определив категорию труда возможно составить примерный рацион питания трудящегося, используя следующие таблицы.

Химический состав и питательная ценность продуктов

Наименование продукта	Процентное отношение			Количество калорий на 100 г продукта
	Белков	Жиров	Углеводов	
Телятина жирная	16,1	7,0		131
не жирная	16,9	0,5		74
Говядина	16,1	10,5		164
Баранина	15,0	17,1		220
Свинина мороженная	14,4	21,0		234
Курица	17,2	12,3		185
Гуси	17,2	12,3		185
Цыплята п/потрошен.	17,4	9,9		163
Курийнное яйцо	10,8		0,3	127
Белок яйца	10,6		0,5	43
Желток яйца	14,6	29,3	0,5	332
Осетрина	13,8	10,2		151
Щука	15,9	0,6		71
Фасоль	19,2	12,2	50,3	303
Горох	19,4	2,2	49,8	304
Рис	6,3	0,9	71,1	326
Хлеб ржаной				170
Хлеб пшеничный	6,7	0,7	50,3	240
Арбуз	0.2		4.6	20
Кабачки	0,3		2,4	11
Капуста	1,2		4,1	22
Квашенная капуста	0,7		2,2	12
Огурцы	0,7		2,7	14
Редька	0,8		3,0	15
Картофель	1.2		14,0	62
Картофель отварной				82
Помидоры	0,4		3,4	15
Виноград	0,3		14,2	59
Виноградный сок				71
Сушеный виноград	1,3		61	225
Вишня	0,6		9,2	40
Яблоки	0,2		9,5	40
Черешня	0,8		10,6	47
Сливы	1,4		46,6	197

Грибы свежие	3,5	0,4	2,2	27
Орехи	6,8	24,9	3,7	275
Томат-пюре	3,0		11,3	50
Пчелиный мед	0,3		77,7	320
Сахар				379
1 чайная ложка (8 г)				30,3
Молоко				59
0,5 литра				295
Сыр российский				371
Смалец	1,6	82,1		770
Подсолнечное масло		93,9		873
Сливочное масло	0,4	78,5	0,5	734

Витамины

Витамин	Влияние на организм и суточная потребность, мг/кг	Продукты питания содержащие витамин
A	Витамин роста. Принимает участие в окислительно-восстановительных процессах. Недостаток вызывает заболевание глаз (куриная слепота –человек не видит в сумерках и при слабом свете), снижает устойчивость к инфекционным заболеваниям. 0,02	Морковь, сливочное масло, молоко, абрикосы, помидоры, сладкий перец, рыбий жир, печень трески и палтуса, молодые побеги сосновых
B_1	**Входит в состав ферментов, участвующих в углеводном, жировом и белковом обмене. Деятельность коры головного мозга. Недостаток вызывает паралич конечностей (заболевание бери-бери). 0,4**	Пивные дрожи, бобы, желток яйца, грецкий орех, говяжья печень, рисовые отруби, пшеница, свинина
B_2	Катализирует окислительно - восстановительные процессы. Необходим для цветового зрения и процессов кроветворения. При его недостатке нарушается обмен веществ, возникают поражения кожи, роговицы глаз, задержке роста. 0,05	Молоко, сыр, печень, сердце, пшеничные дрожжи, яйца, помидоры, шпинат, пивные дрожи
B_6	Уменьшает накопление холестерина на стенках артерий, подавляет деятельность рвотного центра. Необходим для функционирования ЦНС, печени, кожи, кровеносных органов. Нехватка - утрата аппетита, сонливость, появляется тошнота. 0,04	Печень, почки, дрожжи, бобовые, яичный желток, рисовые отруби
B_{12}	Мощный антианемический фактор. Необходим для оптимизации функции ЦНС и периферической нервной системы. 0,004	Мясо крупного рогатого скота, печень рыб, рогатого скота и цыплят, икра, творог, молоко
B_{15}	Устраняет явление кислородной недостаточности, ускоряет окисление алкоголя	Семена большинства растений

B_3 (PP)	Участвует в клеточном дыхании, в образовании гормонов надпочечников, снижает содержание холестерина в крови. Улучшает функциональную активность печени, желудочно-кишечного тракта, кожи. Недостаток ведет к нарушению психики. 0,5	Дрожжи, рисовые отруби, арахис, бобовые, молоко, печень, почки, сердце, пшеница, ячмень, молодые побеги сосновых, мясо.
C	Необходим для синтеза структур соединительных тканей, участник окисления холестерина, синтеза ряда гормонов, участник иммуногинеза, антиокислитель. Снижает действие патогенных микроорганизмов (грипп, и др. простудные заболевания). Отсутствие вызывает цингу, хрупкость костей, авитаминоз. 1,2	Лимоны, апельсины, салат, лук, помидоры, черная смородина, капуста, перец, укроп, морковь, свекла, шиповник, хвоя сосны и пихты, незрелые грецкие орехи.
P	Уменьшает проницаемость и усиливает действие витамина С и способствует его накапливанию в организме. Уменьшает хрупкость капилляров. 0,9	Лимоны, апельсины, черная смородина, вишня, чайный лист, гречневая крупа, черноплодная рябина, шиповник.
D	Играет роль в обмене Са и Р. При недостатке развивается рахит. Запаздывается появление у детей первых зубов. 0,005	Рыбий жир, яйца, коровье молоко, загорание под ультрафиолетовыми лампами
E	Играет роль в размножении, участвует в окислительно-восстановительных реакциях. Поддерживает мышечную активность. 0,4	Салат, петрушка, растительное масло, кукуруза, овсяная мука.
K	При К – авитаминозе нарушается свертываемость крови в результате понижения выработки в печени протромбина, наблюдаются кровоизлияния. 0,04	Зеленые листья шпината, салата, капуста, крапива, томаты, рябина, печень.

Конторльные вопросы:

1. Что такое индекс массы тела?
2. Для чего определяется ИМТ?
3. Что такое сбалансированный рацион?

Практическая работа № 5

Определение артериального давления

Цель работы: Ознакомиться с методикой измерения кровяного (артериального) давления у человека по способу Короткова и научиться его определять у человека.

Артериальное давление – это давление крови в крупных артериях человека.

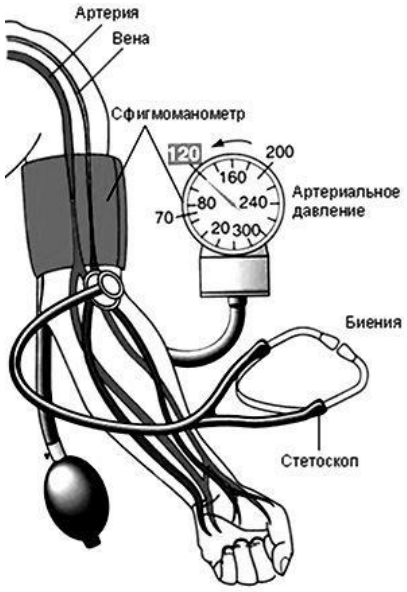

Рис. 1. Схема измерения артериального давления у человека по методу Короткова

Артериальное давление измеряется в миллиметрах ртутного столба, сокращенно мм рт. ст. Значение величины артериального давления 120/80 означает, что величина систолического давления равна 120мм рт ст., а величина диастолического артериального давления равна 80мм рт.ст.

Различают два показателя артериального давления:

- систолическое (верхнее) артериальное давление (СД) – это уровень давления крови в момент максимального сокращения сердца, характеризует состояние миокарда левого желудочка и равняется 100–120 мм рт. ст.
- диастолическое (нижнее) артериальное давление (ДД) – это уровень давления крови в момент максимального расслабления сердца, характеризует степень тонуса артериальных стенок и равняется 50–80 мм рт. ст.

Разность между величинами систолического и диастолического давлений называется пульсовым давлением (ПД). Оно показывает, насколько систолическое давление превышает диастолическое, что необходимо для открытия полулунного клапана аорты во время систолы. В норме пульсовое давление равно 35–55 мм рт. ст. Только при таких условиях во время систолы

левого желудочка клапан открывается полностью, и кровь поступает в большой круг кровообращения. Если систолическое давление станет равным диастолическому, движение крови будет невозможным и наступит смерть. Повышение давления на каждые 10мм рт. ст. увеличивает риск развития сердечнососудистых заболеваний на 30%.

Величина кровяного давления зависит от трех основных факторов:

– частоты и силы сердечных сокращений;

– величины периферического сопротивления, т.е. тонуса стенок сосудов, главным образом, артериол и венул;

– объема циркулирующей крови.

Артериальное давление здорового человека является величиной довольно постоянной, однако оно всегда подвергается небольшим колебаниям в зависимости от фаз деятельности сердца и дыхания. Кровопотери ведут к снижению кровяного давления, а переливание большого количества крови повышает артериальное давление. Величина давления зависит от возраста. У детей артериальное давление ниже, чем у взрослых, потому что стенки сосудов более эластичны.

Методы измерения артериального давления

Для измерения артериального давления в настоящее время используют прямой и косвенный методы:

Косвенный метод Короткова – был разработан русским хирургом Н. С. Коротковым в 1905 году и позволяет измерять артериальное давление очень простым прибором. Метод Короткова основан на измерении той величины давления, которая необходима для полного сжатия артерии и прекращения в ней тока крови.

Описание приборов:

Для измерения артериального давления методом Короткова применяются механические (рис.1) и электронные измерители со световой и цифровой индикацией. Механические измерители состоят из механического манометра, манжеты с грушей и фонендоскопа. Данные приборы в основном

используются в профессиональной медицине, так как без специального обучения можно допустить погрешности в определении показателей.

Для домашнего использования наиболее подходят электронные измерители. Они бывают полуавтоматические (рис. 2, *а*) и автоматические (рис. 2, *б*). Их применение не требует никакого предварительного обучения и при соблюдении простых методических рекомендаций позволяет получить точные данные артериального давления путем нажатия одной кнопки. Принцип их действия основан на регистрации прибором пульсаций давления воздуха, возникающих в манжете, при прохождении крови через сдавленный участок артерии.

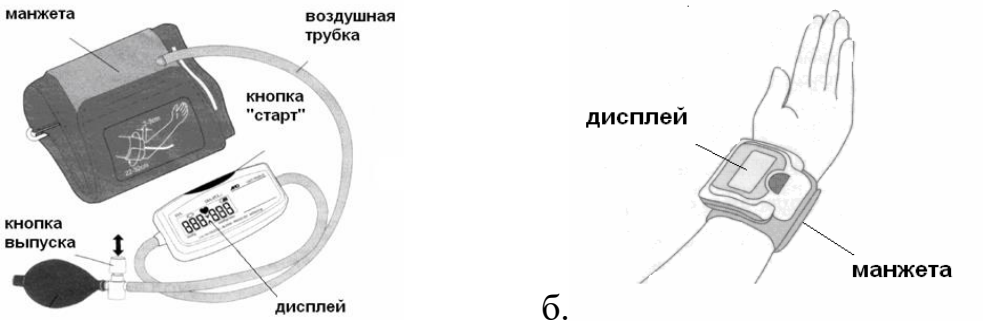

а. б.

Рис. 2. Прибор для измерения артериального давления: (а) полуавтоматический, (б) автоматический

Для работы необходимы: тонометр, фонендоскоп, испытуемый.

Ход работы:

1. Вымойте руки.
2. Обработайте мембрану фонендоскопа 70%-ным спиртом двукратным протиранием.
3. Положите правильно руку пациента: в разогнутом положении ладонью вверх, мышцы расслаблены.
4. Наложите манжетку на обнаженное плечо пациента на 2–3 см выше локтевого сгиба; одежда не должна сдавливать плечо выше манжетки; закрепите манжетку так плотно, чтобы между ней и плечом проходил только один палец.
5. Соедините манометр с манжеткой. Проверьте положение стрелки манометра относительно нулевой отметки шкалы.

6. Нащупайте пульс в области локтевой ямки и поставьте на это место фонендоскоп.

7. Закройте вентиль на груше и накачивайте в манжетку воздух: нагнетайте воздух, пока давление в манжетке по показаниям манометра не превысит на 25–30 мм рт. ст. уровень, при котором перестала определяться пульсация артерии.

8. Откройте вентиль и медленно выпускайте воздух из манжетки. Одновременно фонендоскопом выслушивайте тоны и следите за показаниями шкалы манометра.

9. Отметьте величину систолического давления при появлении над плечевой артерией первых отчетливых звуков.

10. Отметьте величину диастолического давления, которая соответствует моменту полного исчезновения тонов.

11. Запишите данные измерения артериального давления в виде дроби (в числителе – систолическое давление, а в знаменателе – диастолическое), например, 120/75 мм рт.ст.

Запомните! Артериальное давление нужно измерять два – три раза на обеих руках с промежутками в 1–2 минуты, достоверным артериальным давлением считать наименьший результат. Воздух из манжетки надо выпускать каждый раз полностью.

Контрольные вопросы:

1. Дайте определение давления.
2. Что такое систолическое и диастолическое давление?
3. Какие методики определения артериального давления существуют?
4. Какие тонометры существуют?
5. Опишите порядок действий при определении артериального давления при помощи механического тонометра.
6. Опишите порядок действий при определении артериального давления при помощи полуавтоматического тонометра.

7. Опишите порядок действий при определении артериального давления при помощи автоматического тонометра.

Практическая работа № 6
Первая помощь при травмах и ранениях

Цель работы: Научиться определять вид ран и накладывать повязки при разных типах ранений

Травмойназывается насильственное повреждение тканей тела, какого-либо органа или всего организма в целом. Ушибы и ранения мягких тканей, переломы костей, сотрясение мозга, ожоги – все это различные виды травм.

Травма, при которой происходит нарушение целости кожных покровов или слизистых оболочек, называется ***раной***. В зависимости от того, чем нанесена рана, различают колотые раны, нанесенные иглой, гвоздем, шилом, штыком; резаные, нанесенные режущим оружием или предметом (ножом, стеклом); ушибленные, полученные в результате воздействия тупого предмета, при ударе или падении; рваные, нанесенные, например, шестерней станка, машины, когда нарушается целость кожи и других тканей; огнестрельные, т.е. нанесенные пулей, осколком снаряда, дробью; укушенные, полученные в результате укуса животных, ит.д.

Раны могут быть поверхностными (например, ссадины), и более глубокими, когда повреждаются не только все слои кожи, но и глубжележащие ткани – подкожная клетчатка, мышцы и т.д. Если рана проникает в какую-либо полость – грудную, брюшную, черепа, она называется проникающей. При этом часто оказывается поврежденным какой-либо внутренний орган. Любая рана опасна из-за кровопотери и возможности осложнений, связанных с заражением раны микробами.

Понятие о раневой инфекции

Среди многих видов микробов существуют такие, которые при попадании в рану вызывают в ней воспалительный процесс с образованием

гноя – *нагноение*. Это так называемые гноеродные микробы (стафилококки, стрептококки и др.).

При любом ранении какое-то количество микробов неизбежно попадает в рану, однако защитные силы организма человека часто оказываются в состоянии обезвредить и, если рана хорошо защищена повязкой от дальнейшего попадания в нее микробов, нагноение в ней может не развиться. Такие раны обычно быстро и хорошо заживают.

При развитии в ране нагноения в ее окружности появляются покраснение и припухлость; пострадавший начинает ощущать в ране боль. Заживление раны при нагноении затягивается. Попавшие в рану микробы проникают в лимфатические сосуды, затем в лимфатические узлы и могут вызвать их воспаление, а при проникновении микробов в кровь в некоторых случаях развивается и общее заражение крови.

Одним из осложнений ран является *рожистое воспаление (рожа).* Заболевание обычно начинается с сильного озноба, вслед за которым температура тела повышается до 39–40°. В области раны появляется краснота, имеющая резко очерченные, неровные, в виде языков, границы. Краснота в окружности раны постепенно распространяется на значительное расстояние. Иногда в зоне воспаления под кожей образуется скопление гноя.

Через перевязочный материал, руки ухаживающего персонала возбудитель рожи может передаваться от одного раненого другому.

Наиболее тяжелые осложнения, связанные с заражением раны микробами, развиваются при наличии в ней большого количества размозженных, ушибленных, потерявших жизнеспособность тканей. При загрязнении таких ран землей в рану нередко попадают находящиеся в земле микробы – *возбудители газовой инфекции.* Размножение микробов газовой инфекции в ране происходит очень бурно. Под влиянием выделяемых ими ядовитых веществ (токсинов) ткани распадаются, мышцы приобретают вид вареного мяса, рана издает зловонный запах, очень быстро нарастает отек конечности, под кожей и между мышцами образуются скопления газа

(отсюда и название «газовая инфекция»). Это осложнение, называемое газовой гангреной, нередко требует ампутации конечностей и угрожает жизни раненого. Для предупреждения газовой инфекции при обширных ранениях раненому вводят противогангренозную сыворотку.

Другим опасным заболеванием, которое может развиться в связи с заражением раны, является столбняк. Возбудитель столбняка (столбнячная палочка) также находится в земле. Попадая в рану, он быстро размножается и выделяет большое количество токсина, действующего на нервную систему человека. В результате у заболевшего возникают частые мучительные судороги, нарушаются дыхание и сердечная деятельность. Если лечение не будет своевременно начато, за- болевание может закончиться смертью больного. Заражение столбняком может произойти при небольших, даже мелких ранениях.

Поэтому каждому раненому, независимо от размеров раны, а также всем обожженным и пострадавшим от отморожения обязательно с профилактической целью вводят противостолбнячную сыворотку.

Понятие об асептике и антисептике

При оказании первой медицинской помощи раненому, при лечении ран и хирургических операциях предпринимается ряд мер, направленных на предупреждение попадания в рану микробов. Совокупность этих мероприятий называют *асептикой*. Асептика достигается строгим соблюдением правила: то, что соприкасается с раной (перевязочный материал, хирургические инструменты, руки хирурга и др.), должно быть стерильным, т.е. не иметь на своей поверхности микробов. Уничтожение микробов, называемое обеззараживанием, или стерилизацией, достигается различными способами.

Существует ряд химических и лекарственных веществ, губительным образом действующих на микробов. К таким веществам относятся винный спирт, настойка йода, растворы хлорамина, марганцово- кислого калия, риванола и др. Эти вещества называются обеззараживающими, или

антисептическими, а метод борьбы с микробами при помощи этих веществ – антисептикой.

В настоящее время широкое распространение получили антисептические вещества биологического происхождения – ***антибиотики*** (пенициллин, стрептомицин, сигмамицин и др.).

Губительно действуют на микробов некоторые физические факторы, например высокая температура (горячий пар, кипячение, сухой жар), используемые для стерилизации. В этих целях перевязочный материал (марлевые салфетки, вата, бинты), а также используемое при операции белье (простыни, которыми покрывают больного, халаты, полотенца) укладывают в специальные металлические барабаны – биксы и стерилизуют в особых аппаратах – автоклавах горячим паром под давлением.

Для обеззараживания рук существует много различных способов. По способу Фюрбрингера руки моют в течение 5 мин. под краном проточной теплой водой с мылом при помощи стерильной (прокипяченной) щетки. Затем меняют щетку и снова моют руки в течение 5 мин. После этого руки насухо вытирают стерильным полотенцем или большой марлевой салфеткой и обрабатывают в течение 5 мин. спиртом. В заключение кончики пальцев и ногти смазывают настойкой йода.

После подготовки тем или иным способом рук надевают стерильные резиновые перчатки.

Наложение повязок

Защита раны от заражения лучше всего достигается наложением повязки. Для повязок употребляют марлю и вату, обладающие высокой гигроскопичностью (способностью всасывать жидкость). Из сказанного о раневой инфекции и мерах по ее предупреждению вытекают два правила, которые необходимо строго соблюдать при наложении повязки на рану:

1. Нельзя касаться поверхности раны руками, так как на коже рук особенно многомикробов.

2. Перевязочный материал, которым закрывают рану, должен

бытьстерильным.

Только при отсутствии стерильного перевязочного материала допустимо использовать чисто выстиранный платок или кусок какой- нибудь ткани, предпочтительно белого цвета. Если есть возможность, платокилитканьпередналожениемнарануследуетсмочитьвантисептическом растворе (марганцовокислый калий, борная кислота).

Кожу вокруг раны смазывают йодом, этим уничтожают находящихся на коже микробов. Затем берут марлевые салфетки и накладывают на рану. В зависимости от величины раны на нее накладывают одну или несколько салфеток с таким расчетом, чтобы рана была закрыта несколькими слоями марли. Поверх закрывающих рану салфеток накладывают бинт.

Бинтование обычно производят слева направо круговыми ходами бинта. Бинт берут в правую руку, свободный конец его захватывают большим и указательным пальцами левой руки и накладывают на подлежащую бинтованию часть тела.

Бинтование производят достаточно туго, однако бинт не должен врезаться в тело и затруднять кровообращение. Особенно это относится к бинтованию конечностей. При туго наложенной повязке, затрудняющей отток крови, кисть или стопа вскоре отечет и станет синюшной. Пострадавший вначале будет жаловаться на боли, а затем на онемение кисти или стопы.

Существует много разных типов бинтовых повязок. Наиболее простая из них – ***круговая повязка***. При наложении круговой повязки бинтуют так, чтобы каждый последующий оборот бинта полностью закрывал предыдущий. Она удобна, когда необходимо забинтовать какую-то ограниченную область, например запястье, нижнюю часть голени, лоб и т.п.

Спиральную повязку начинают так же, как и круговую, делая на одном месте 2–3 оборота бинта для того, чтобы закрепить его, а затем накладывают бинт так, чтобы каждый оборот его закрывал предыдущий лишь частично. Спиральная повязка применяется при бинтовании конечностей, причем

конечность всегда бинтуют от периферии, т. е. начиная с более тонкой ее части. По мере утолщения конечности, для того чтобы бинт прилегал плотно, не образуя карманов, после 1–2 оборотов бинт перевертывают (рис. 1). По окончании бинтования бинт укрепляют безопасной булавкой или конец его разрезают по длине и завязывают.

При бинтовании области суставов, стопы, кисти применяют ***восьмиобразные повязки***, называемые так потому, что при их наложении бинт все время как бы образует цифру 8. Так, при бинтовании стопы бинт закрепляют 2–3 оборотами на стопе у пальцев, а затем по передней поверхности стопы косо перекатывают его на нижнюю треть голени и делают 1–2 оборота вокруг нее там, где должен быть верхний край повязки. После этого ход бинта изменяют, бинтуя снова стопу и делая новый оборот, частично закрывая предыдущий ход, вновь воз вращаются на голень и т.д. (рис. 2). По этому же принципу бинтуют кисть.

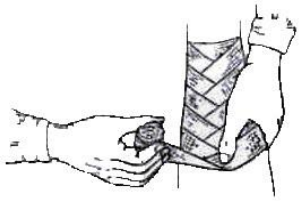

Рис. 1. Спиральная повязка с перегибом

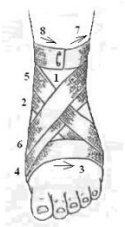

Рис. 2. Восьмиобразная повязка на голеностопный сустав

При бинтовании раны, расположенной на груди или на спине, можно применять так называемую ***крестообразную повязку*** (рис. 3).

Наиболее сложно наложение бинтовых повязок на область плечевого и тазобедренного суставов. Принцип бинтования этих областей показан на рис. 4. Такого рода повязки называются ***колосовидными***, так как место перекреста ходов бинта напоминает колос.

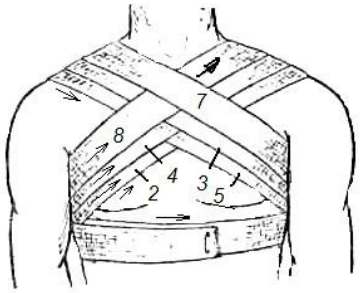

Рис. 3. Крестообразная повязка на грудь

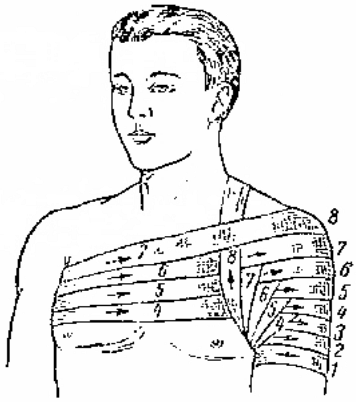

Рис. 4. Бинтование области плечевого сустава (колосовидная повязка)

Для наложения повязки удобно пользоваться ***индивидуальным перевязочным пакетом*** (перевязочный пакет первой помощи). Это стерильная повязка, состоящая из двух ватно-марлевых подушечек и бинта, заключенных в защитную оболочку из прорезиненной ткани, целлофана или пергаментной бумаги.

Пакет берут в левую руку, правой – захватывают надрезанный край оболочки и рывком обрывают склейку. Обнаруживается содержимое пакета, завернутое в бумагу. Из складки бумаги достают безопасную булавку. Осторожно развернув бумажную оболочку, в левую руку берут конец бинта, к которому пришита ватно-марлевая подушечка, в правую – скатанный бинт и разводят руками. Бинт натягивается и тогда становится видной вторая подушечка, которая может пе-редвигаться по бинту.

Подушечку используют в том случае, если рана сквозная, что часто бывает при огнестрельных ранениях. Одна подушечка в этом случае закрывает входное отверстие пули, а вторая – выходное, для чего подушечки раздвигают на нужное расстояние. К подушечкам можно прикасаться руками только со стороны, помеченной цветной ниткой. Противоположной стороной подушечки накладывают на рану. Круговыми ходами бинта их закрепляют, а конец бинта закалывают булавкой. Если рана одна, подушечки располагают рядом или (при ранах небольших размеров) накладывают друг на друга.

Вместо бинта для наложения повязки можно использовать косынку. ***Косыночная повязка*** очень удобна при ранении головы, плечевого и

тазобедренного суставов, ягодицы. Примеры применения косыночной повязки показаны на рис. 5. Косыночные повязки уместно применять при большом числе пострадавших, так как наложение их занимает меньше времени, чем бинтование.



Рис. 5. Косыночная повязка на голову

На подбородок, нос, затылок часто накладывают ***пращевидную повязку***. Для приготовления ее берут кусок широкого бинта длиной около 1 м и с каждого конца разрезают по длине, среднюю часть оставляют целой (рис. 6).

Для укрепления повязки при ранах небольших размеров можно использовать полоски липкого пластыря, которые накладывают на покрывающую рану салфетку параллельно друг другу или в виде креста и приклеивают краями к коже. Такая повязка удобна, в частности, на лице.

При наложении повязки пострадавший ни в коем случае не должен стоять. Его следует усадить, а еще лучше уложить. Нередко даже при небольших повреждениях под влиянием нервного возбуждения, боли, вида крови у пострадавшего внезапно может наступить кратковременная потеря сознания – ***обморок***. Лицо раненого покрывается потом, он бледнеет, теряет сознание и падает.



Рис. 6. Пращевидные повязки

В таких случаях для восстановления нарушенного кровообращения пострадавшего необходимо уложить так, чтобы голова его была опущена, ноги приподняты (можно подставить под них табуретку, перевернутый стул и т.п.), расстегнуть ему пояс, воротник и другие стесняющие части одежды, обеспечить по возможности приток свежего воздуха (открыть окно, форточку). Лицо и грудь пострадавшего нужно обрызгать холодной водой, к носу поднести вату, смоченную нашатырным спиртом. Как только раненый придет в сознание, следует дать ему горячий чай, валериановые капли.

Наложение повязок при проникающих ранениях живота и груди

Наложение повязок при проникающих ранениях живота и груди имеет некоторые особенности. Так, при проникающем ранении живота из раны могут выпадать внутренности, чаще всего кишечные петли. Вправлять их в брюшную полость нельзя – это сделает хирург при операции. Такую рану нужно закрыть стерильной марлевой салфеткой и забинтовать живот, но не слишком туго, чтобы не сдавить выпавшие внутренности. На брюшную стенку вокруг выпавших внутренностей желательно положить ватно-марлевое кольцо, которое предохранит их от давления.

При проникающем ранении грудной клетки часто при каждом вдохе воздух со свистом засасывается в рану, а при выдохе также с шумом выходит через нее. Такое состояние называется открытым пневмотораксом. Оно опасно для жизни, так как воздух, засасываемый через рану, сдавливает легкое, выключает его из акта дыхания и, оттесняя сердце, значительно затрудняет его работу. Такую рану нужно закрыть как можно быстрее. Для этого на рану кладут несколько слоев марли, толстый слой ваты и закрывают ее куском клеенки, компрессной бумаги, прорезиненной оболочкой индивидуального пакета или каким-либо другим, не пропускающим воздух материалом, после чего туго забинтовывают грудную клетку.

Контрольные вопросы:

1. Что такоерана?Что такоетравма?

2. Какие виды ран вызнаете? Что такое раневаяинфекция? Заболевания, связанные с заражением ран?

3. Что такоеасептика? Что такоеантисептика?

4. Назовите правила наложенияповязок? Как правильно обработать рану и наложить бинт?

5. Типы бинтовыхповязок?

6. Что может происходить с пострадавшим после получения травмы? Действия для восстановления нарушенного кровообращения?

7. Особенности наложения повязок при проникающих ранениях живота игруди?

Практическая работа № 7

Первая помощь при кровотечениях

Цель работы: Научиться накладывать жгут; уметь применять знания о строении и функции кровеносной системы, объяснять действия при наложении жгута при артериальном и сильном венозном кровотечениях.

Кровеносные сосуды вместе с сердцем составляют кровеносную систему, деятельность которой обеспечивает в организме движение крови. При этом клетки и ткани получают из крови кислород и нужные им питательные вещества и выделяют в кровь углекислоту и образовавшиеся в процессе их жизнедеятельности продукты распада.

Сосуды, по которым кровь течет из сердца, называются *артериями*. Самая большая артерия – аорта.

Ритмические сокращения сердца передаются на стенки артерий. Колебания стенки артерии (пульс) можно ощутить, если приложить пальцы в том месте, где артерия расположена поверхностно. Частота пульса у здорового человека соответствует числу сердечных сокращений и равна 70–72 ударам в минуту. Сосчитывают пульс обычно на лучевой артерии, на предплечье, у кисти.

При всяком ранении происходит повреждение кровеносных сосудов,

поэтому оно сопровождается кровотечением. Кровотечение может быть небольшим, когда для остановки его не требуется каких-либо специальных мер, а достаточно наложения обычной повязки, но может быть и очень сильным, угрожающим для жизни. Остановка такого кровотечения требует специальных приемов и должна быть осуществлена незамедлительно.

Артериальное кровотечение, возникающее при ранении артерии, узнается по алому, ярко-красному цвету крови, которая выбрасывается из раны струей, в виде фонтана. Артериальное кровотечение опасно для жизни, так как за короткий промежуток времени раненый может потерять большое количество крови. В этом случае до наложения на рану повязки нужно принять немедленные меры к остановке кровотечения.

Так как кровь по артерии течет по направлению от сердца, артериальное кровотечение можно остановить, прижав артерию выше места ранения. Для этого существует несколько способов. Можно сдавить артерию пальцами. Наиболее легко это сделать там, где она проходит вблизи кости или над ней. Например, если рана расположена на предплечье, артерию легко можно прижать к плечевой кости с внутренней стороны плеча. Нужно только заранее изучить этот прием на самом себе или на ком-нибудь другом и научиться быстро находить артерию по ее пульсации. Пальцы ощущают, что артерия лежит на кости, к которой ее при необходимости и прижимают.

При артериальном кровотечении из голени следует прижать подколенную артерию. Это делают обеими руками. Большие пальцы кладут на переднюю поверхность коленного сустава, а остальными нащупывают артерию в подколенной ямке и прижимают к кости. Бедренную артерию можно легко научиться находить в верхней части бедра, тотчас же под паховой складкой. Прижав ее кулаком, можно остановить кровотечение при ранении бедра.

При кровотечении из раны головы можно попытаться остановить или хотя бы уменьшить его, прижав височную артерию на стороне ранения. Артерия эта проходит на 1–1,5 см кпереди от ушной раковины, где легко

обнаружить ее пульсацию.

Кровотечение из щеки останавливают прижатием челюстной артерии, которая, направляясь с шеи к тканям щеки, перегибается через край нижней челюсти между ее углом и подбородком.

При кровотечении из раны, расположенной на шее, сонную артерию прижимают на стороне ранения ниже раны. Пульсацию этой артерии легко найти сбоку от трахеи (дыхательного горла).

При расположении раны высоко на плече, вблизи плечевого сустава или в подмышечной области, остановить кровотечение можно прижатием подключичной артерии в ямке над ключицей. Артерию прижимают к 1 ребру.

Наиболее удобные места прижатия артерий показаны на рис. 1.

Следует иметь в виду, что прижатие артерий к кости требует значительных усилий, и пальцы быстро устают. Даже очень сильный человек не может это делать более 15–20 мин.

При ранении конечности артериальное кровотечение останавливают наложением закрутки или жгута, которые накладывают на бедро или голень, плечо или предплечье выше места ранения, по возможности ближе к нему.

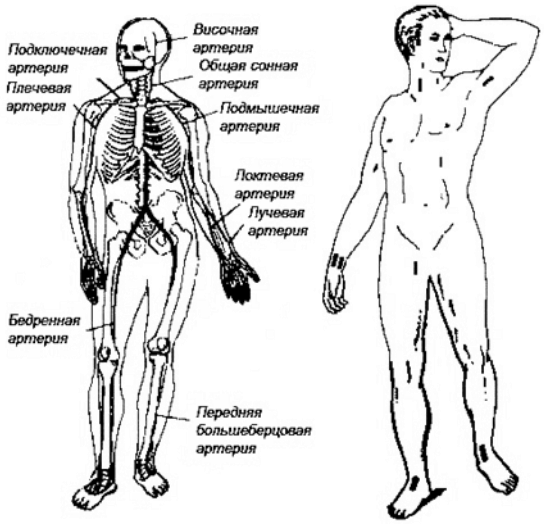

Рис. 1. Наиболее удобные места прижатия артерий

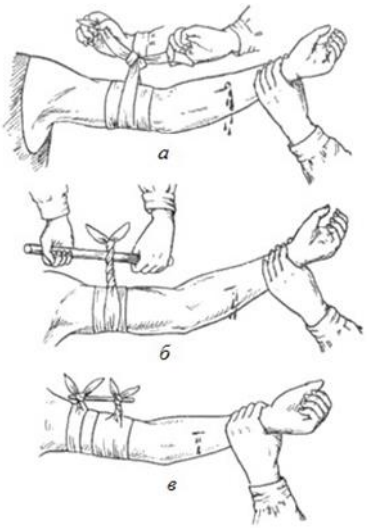

Рис. 2. Остановка артериального кровотечения закруткой: а – завязывание узла; б – закручивание с помощью палочки; в – закрепление палочки

Остановка кровотечения при помощи *закрутки*состоит в том, что конечность выше места ранения обвязывают скрученным в виде жгута платком, веревкой и т.п., а затем, просунув в образованное кольцо палку или какой-либо предмет, вращают его до тех пор, пока конечность не окажется перетянутой, а кровотечение остановленным (рис. 2).

Вместо самодельной закрутки можно пользоваться специальным *кровоостанавливающим резиновым жгутом*, представляющим собой резиновую трубку или полоску с крючком на одном конце и цепочкой на другом. Резиновый жгут берут за концы, немного растягивают, обводят вокруг конечности 2–3 раза, предварительно подложив под него тканевую прокладку, и закрепляют одно из колец цепочки за крючок. Если рана находится у основания конечности (верхняя треть плеча или бедра), жгут накладывают в виде восьмерки: охватив конечность 2–3 витками жгута, обводят его вокруг туловища и фиксируют.

*Импровизированным жгутом*может служить ремень для брюк. Конечность на том месте, где следует наложить жгут, опоясывают ремнем, и конец его продевают через пряжку сверху вниз. Затем конец ремня обводят вокруг конечности и выводят через пряжку с противоположной стороны. Получается охватывающая конечность двойная петля – внешняя и внутренняя. Потягиванием за конец ремня жгут затягивают. Можно заранее

приготовить из ремня двойную петлю, а затем кольцо, образованное из двух петель, надеть на конечность и затянуть. Чтобы закрутка или жгут не ущемляли кожу, ее следует защитить мягкой подкладкой, одеждой и т.п. Раненого с закруткой или жгутом после наложения на рану повязки немедленно направляют к врачу для окончательной остановки кровотечения. Следует помнить, что жгут можно держать не более 1– 1,5 часов, иначе наступит омертвение тканей. Если по истечении этого срока пострадавшему не будет оказана врачебная помощь и кровотечение окончательно остановлено, нужно на несколько минут ослабить закрутку или жгут, обеспечив приток крови к конечности, а затем, если кровотечение возобновится, вновь перетянуть ее. Для контроля за сроком, прошедшим после наложения жгута, к нему или под ним прикрепляют записку (бирку) с указанием временя (дата, часы, минуты) его наложения.

При ранениях конечностей кровотечение может быть временно остановлено путем *максимального сгибания конечности* и фиксации ее в этом положении. Так, при ранении голени в подколенную ямку кладут валик, сделанный из ваты и марли, ногу сгибают в коленном суставе до отказа и в таком положении фиксируют ремнем, бинтом, полотенцем, косынкой. Этот же прием используют при ранении предплечья. Руку сгибают и фиксируют в локтевом суставе.

При ранении бедра в верхней его части, когда наложить жгут невозможно, ватно-марлевый валик кладут в паховую область, а бедро максимально прижимают к животу и закрепляют его в таком положении (рис. 3).

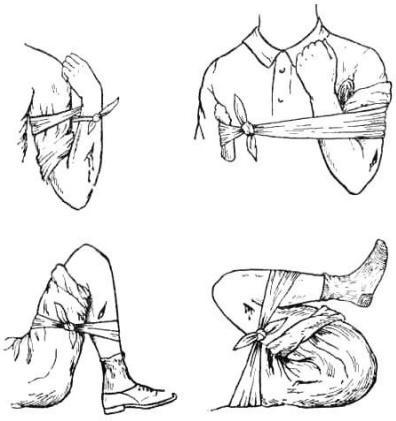

Рис. 3. Остановка кровотечения путем максимального сгибания конечности

При расположении раны в подмышечной области или верхней части плеча у плечевого сустава следует по мере возможности больше завести руку назад и прижать ее к спине.

При *капиллярном кровотечении* кровь сочится по всей поверхности раны, как из губки. Такое кровотечение обычно не бывает сильным, и для остановки его, как уже сказано, в большинстве случаев требуется лишь наложить обычную повязку, как при всякой ране. Если ранена конечность, следует придать ей возвышенное положение – приподнять на некоторое время раненую руку или ногу. Если кровотечение остановилось, наложенная повязка не будет промокать; если же на ней появилось небольшое кровавое пятно, нужно закрыть его несколькими дополнительными оборотами бинта – подбинтовать повязку. Если повязка, несмотря на это, вновь промокнет и, следовательно, кровотечение все же продолжается, нужно наложить так называемую давящую повязку. Не открывая раны, поверх марли, которой она закрыта, следует положить свернутый в тугой комок кусок ваты или платок и туго забинтовать раненое место так, чтобы этот комок плотно придавил рану.

Венозное кровотечение. Кровотечение из вены узнается по темно-красному, вишневому цвету крови, которая вытекает из раны струей, но медленно, спокойно, без толчков.

Такое кровотечение может быть обильным, однако, как правило, для его остановки бывает достаточно наложения давящей повязки и придания

пострадавшей части тела возвышенного положения.

Описанные способы остановки кровотечения называются временными. Окончательная остановка кровотечения производится врачом при хирургической обработке раны.

Внутреннее кровотечение. Кроме наружных кровотечений, при которых кровь изливается наружу, бывают кровотечения внутренние, когда вытекающая из раненого сосуда кровь скапливается в какой-либо внутренней полости, например, в грудной или брюшной.

Внутреннее кровотечение распознают по внезапно появляющейся бледности лица, побледнению и похолоданию кистей рук и стоп, учащению пульса, наполнение которого становится все более слабым. Возникают головокружение, шум в ушах, появляется холодный пот, затем наступает обморок. Внутреннее кровотечение бывает, например, при ушибе живота вследствие разрыва печени или селезенки. Наружных повреждений при этом может и не быть. При первых же признаках внутреннего кровотечения пострадавшего нужно немедленно направить в лечебное учреждение. Если есть возможность, к области тела, где предполагается внутреннее кровотечение, следует приложить резиновый пузырь или пластмассовый мешок со льдом или холодной водой.

Контрольные вопросы:

1. Что такое кровеносная система?
2. Артериальное кровотечение, его опасность для жизни? Способы остановки данного кровотечения?
3. Капиллярное кровотечение и его остановка?
4. Венозное кровотечение и его остановка?
5. Внутреннее кровотечение, его симптомы и первая помощь?

Практическая работа № 8

Оказание реанимационной помощи пострадавшему

Цель работы: Обучение и отработка навыков оказания реанимационной помощи пострадавшему.

Применяемое оборудование

«Тренажер Максим» сердечно – легочной и мозговой реанимации пружинно –механический с индикацией правильности выполнения действий. Предназначен для демонстрации, обучения и отработки навыков оказания неотложной помощи. Состоит из фигуры, имитирующей человека, электронного пульта контроля, сетевого адаптера и настенного табло (рис. 1, 2).

Требования безопасности

Работа с тренажером требует применения мер безопасности. Путем осмотра тренажера необходимо убедиться в целостности самого тренажера, проводов и блока питания. Если они нарушены сообщить преподавателю.

Тренажер позволяет проводить следующие операции:

1. Непрямой массаж сердца;
2. Искусственную вентиляцию легких способами «изо рта в рот» и «изо рта в нос» (в дальнейшем ИВЛ);
3. Имитацию пульса;
4. Контролировать:

а) правильность положения головы и расстегнутый пояс (рис. 3);

б) правильность проведения непрямого массажа сердца (рис. 3);

в) достаточность воздушного потока при проведении ИВЛ (рис. 3);

г) правильность проведения реанимации пострадавшего одним или двумя спасателями (рис. 3);

д) состояние зрачков у пострадавшего (рис. 5).

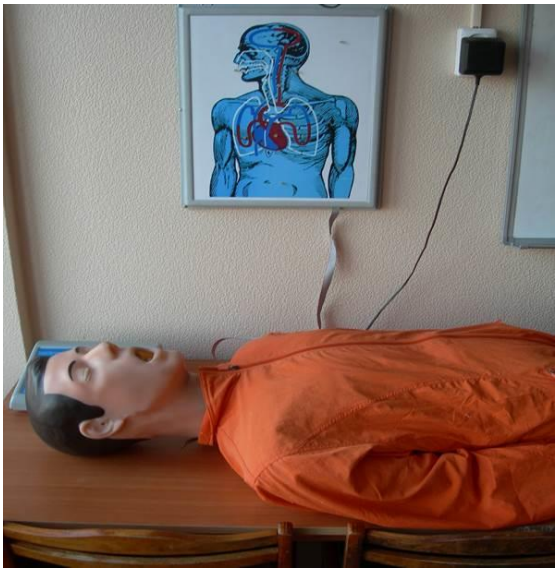

Рис.1. Общий вид «Тренажер Максим» сердечно – легочной и мозговой реанимации

Тренажер снабжен электронным пультом контроля, с помощью которого определяется правильность положения головы, достаточность вдуваемого воздуха, усилие компрессии, правильность положения рук при непрямом массаже сердца, правильность проведения реанимации одним или двумя спасателями, состояние зрачков пострадавшего, появление пульса (рис. 2).



Рис. 2. Общий вид электронного пульта контроля и настенного табло

Тренажер можно использовать в трех режимах:

I-учебный-используеться для отработки отдельных элементов реанимации;

II-тестовый-режим реанимации одним спасателем;

III-тестовый - режим реанимации двумя спасателями.

После правильно проведенного комплекса реанимации тренажер автоматически оживает (появляется пульс на сонной артерии, и сужаются зрачки у пострадавшего) (рис. 3, 5).

Настенное табло является увеличенным изображением торса человека со световой сигнализацией действий по реанимации пострадавшего. Табло подключается к электронному пульту контроля с помощью разъемов, расположенных на задней панели пульта и позволяет наглядно демонстрировать процесс реанимации (рис. 2).

Порядок выполнения работы

Для проведения лабораторной работы необходимо: положить тренажер горизонтально, подключить адаптер к сети 220В и 50Гц специальным кабелем к источнику постоянного тока 12 - 14В. Включить тумблер подачи питания, расположенный на задней панели электронного пульта. При этом на пульте включится зеленый сигнал «вкл. сеть», а также красные, сигнализирующие о том, что пояс пострадавшего не расстегнут, а голова не запрокинута (аналогичные сигналы на настенном табло) (рис. 3). Включить (при желании) тумблер «Звуковые сигналы», расположенный на задней панели пульта (рис. 3).

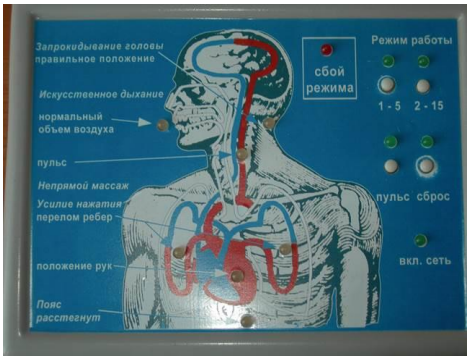

Рис.3. Расположение и виды сигнализаций пульта контроля

«Тренажер Максим» используется в трех режимах, описание которых приводится ниже.

I. Учебный режим.

Порядок действий:

1. Обеспечить правильное запрокидывание головы тренажера (при угле запрокидывания 15 - 20 градусов, включается зеленый сигнал «Правильное положение») (рис. 3).

2. Расстегнуть пояс (включается зеленый сигнал «Пояс расстегнут») (рис. 11).

3. Провести по правилам первой медицинской помощи непрямой массаж сердца (рис. 5).



Рис.4. Положения рук проводящего наружный массаж сердца

При прикладываемом усилии в 25±2 кгс. (глубине продавливания 3 - 4 см.), включается зеленый сигнал «Положение рук» (рис. 3). При усилии свыше32 кгс (смещении грудины более чем на 4 см) включаются 2 красных сигнала «Перелом ребер».

Руки спасателя при отработке навыков непрямого массажа сердца должны находиться выше мечевидного отростка грудины, приблизительно на расстоянии 2-х пальцев. В случае неправильного положения, включается красный сигнал «Положение рук» (рис. 3), и действия спасателей будут считаться неправильными.

4. Провести по правилам оказания первой медицинской помощи ИВЛ (рис. 12). При достаточно интенсивном поступлении воздуха в легкие (скорость воздушного потока не менее 2 л/с), включается зеленый сигнал «Нормальный объем воздуха» (рис. 3).

5. Проконтролировать на сонной артерии тренажера наличие пульса можно, включив кнопку «Пульс» (рис. 3).

6. Проверить состояние зрачков глаз пострадавшего, оттянув веко вверх (рис. 5).



Рис. 5. Проверка состояния зрачка пострадавшего

При этом зрачки глаз будут расширены – пострадавший находится в состоянии клинической смерти. При включении кнопки “Пульс” зрачки глаз тренажера становятся нормальными (рис. 3), - функции пострадавшего организма восстановлены (рис. 5). Кроме этого при каждом правильном нажатии при выполнении непрямого массажа сердца происходит сужение зрачков.

7. В случае работы с демонстрационным табло, вся световая сигнализация о действиях спасателей идентична сигнализации на электронном пульте (рис. 2).

Внимание!

После выполнения всех учебных действий необходимо нажать кнопку «Сброс», при этом включается зеленый сигнал (рис. 4).

II. Режим реанимации одним спасателем («2 - 15»).

Используется для отработки действий по реанимации пострадавшего одним человеком.

Порядок действия:

Нажать кнопку «Сброс» (рис.3).

Убедиться в правильном положении головы (зеленый сигнал) (рис. 3). Расстегнуть пояс пострадавшему (зеленый сигнал) (рис. 3).

Включить режим работы «2 - 15» (рис. 3). Начать реанимационные мероприятия по правилам проведения первой медицинской помощи (рис.4) (2ИВЛ + 15 нажатий, 5 - 6 циклов в течение минуты).

При неправильных действиях включается один из красных сигналов на торсе пострадавшего или красный сигнал «Сбой режима» (рис. 3). При правильных действиях в течение 1 минуты появляется пульс на сонной артерии (рис 6), зрачки сужаются (рис. 5).



Рис. 6. Проверка пульса на сонной артерии

Контрольные вопросы:

1. Назовите признаки клинической смерти.
2. Назовите признаки биологической смерти.
3. Назовите основные правила определения пульса у пострадавшего.
4. Расскажите порядок действий при подготовке пострадавшего к проведению сердечно-легочной реанимации.
5. Расскажите порядок действий при проведении сердечно-легочной реанимации.

МИНИСТЕРСТВО НАУКИ И ВЫСШЕГО ОБРАЗОВАНИЯ РОССИЙСКОЙ ФЕДЕРАЦИИ

ФГБОУ ВО «Уральский государственный горный университет»

УТВЕРЖДАЮ
Проректор по учебно-методическому комплексу
_____ С.А. Упоров

МЕТОДИЧЕСКИЕ УКАЗАНИЯ ПО САМОСТОЯТЕЛЬНОЙ РАБОТЕ СТУДЕНТОВ

по дисциплине:

МЕДИКО-БИОЛОГИЧЕСКИЕ ОСНОВЫ БЕЗОПАСНОСТИ ЖИЗНИДЕЯТЕЛЬНОСТИ

Специальность
21.05.04 Горное дело

Специализация № 12
«Технологическая безопасность и горноспасательное дело»

Автор: Тетерев Н.А.

Одобрены на заседании кафедры	Рассмотрены методической комиссией
Безопасность горного производства	Горно-технологического факультета
(название кафедры)	*(название факультета)*
Зав.кафедрой _____ *(подпись)*	Председатель _____ *(подпись)*
Елохин В.А.	Колчина Н.В.
(Фамилия И.О.)	*(Фамилия И.О.)*
Протокол № 8 от 17.04.2019	Протокол № 7 от 19.04.2019
(Дата)	*(Дата)*

Екатеринбург
2019

Оглавление

ВВЕДЕНИЕ 3
МЕТОДИЧЕСКИЕ УКАЗАНИЯ К ОРГАНИЗАЦИИ САМОСТОЯТЕЛЬНОЙ РАБОТЫ СТУДЕНТА 4
ТЕОРЕТИЧЕСКИЕ ОСНОВЫ МБО 5
ВЗАИМОДЕЙСТВИЕ ЧЕЛОВЕКА СО СРЕДОЙ ОБИТАНИЯ 5
КРАТКАЯ ХАРАКТЕРИСТИКА АНАЛИЗАТОРОВ ЧЕЛОВЕКА И ИХ СВОЙСТВ 5
ЕСТЕСТВЕННЫЕ СИСТЕМЫ ОБЕСПЕЧЕНИЯ БЕЗОПАСНОСТИ ЧЕЛОВЕКА 5
ВОЗДЕЙСТВИЕ ОПАСНЫХ И ВРЕДНЫХ ФАКТОРОВ НА ЧЕЛОВЕКА И ПРИНЦИПЫ УСТАНОВЛЕНИЯ НОРМ 5
ПРОМЫШЛЕННАЯ ТОКСИКОЛОГИЯ, ЭЛЕМЕНТЫ ТОКСИКОМЕТРИИ И КРИТЕРИИ ТОКСИЧНОСТИ 5
ПРИНЦИПЫ ДЕЙСТВИЯ И НОРМИРОВАНИЯ ВРЕДНЫХ ВЕЩЕСТВ В ВОЗДУХЕ РАБОЧЕЙ ЗОНЫ И ПРИРОДНОЙ СРЕДЕ 7
ПРОФЕССИОНАЛЬНЫЕ ЗАБОЛЕВАНИЯ 7
МЕДИКО-БИОЛОГИЧЕСКИЕ ОСОБЕННОСТИ ВОЗДЕЙСТВИЯ ФИЗИЧЕСКИХ ФАКТОРОВ И КРИТЕРИИ ИХ ОЦЕНКИ 7
СОЧЕТАНИЕ ДЕЙСТВИЯ ВРЕДНЫХ ФАКТОРОВ СРЕДЫ ОБИТАНИЯ 8
ПЕРВАЯ ПОМОЩЬ И ОСОБЕННОСТИ ЕЕ ОКАЗАНИЯ 8
КОНТРОЛЬНЫЕ ВОПРОСЫ 9
ЗАКЛЮЧЕНИЕ 11
СПИСОК ИСПОЛЬЗОВАННОЙ ЛИТЕРАТУРЫ 11

ВВЕДЕНИЕ

Современный человек живет в мире различного рода опасностей, т. е. явлений, процессов, объектов, постоянно угрожающих его здоровью и самой жизни. Не проходит и дня, чтобы газеты, радио и телевидение не принесли тревожные сообщения об очередной аварии, катастрофе, стихийном бедствии, социальном конфликте или криминальном происшествии, повлекших за собой гибель людей и громадный материальный ущерб.

По мнению специалистов, одной из причин создавшейся ситуации является недостаточный уровень образования – обучения и воспитания – человека в области обеспечения безопасной деятельности. Только постоянное формирование в людях разумного отношения к опасностям, пропаганда обязательности выполнения требований безопасности может гарантировать им нормальные условия жизни и деятельности.

В курсе МБО излагаются теория и практика защиты человека от опасных и вредных факторов природного и антропогенного происхождения в сфере деятельности.

Данный курс предназначен для формирования у будущих специалистов сознательного и ответственного отношения к вопросам безопасности, для привития им теоретических знаний и практических навыков, необходимых для создания безопасных и безвредных условий деятельности в системе «человек – среда», проектирования новой безопасной техники и безопасных технологий, прогнозирования и принятия грамотных решений в условиях нормальных и чрезвычайных ситуаций.

В процессе изучения курса МБО студенту предстоит решить следующие задачи: усвоить теоретические основы МБО ознакомиться с естественной системой защиты человека от опасностей; изучить систему искусственной защиты в условиях нормальных (штатных) и чрезвычайных (экстремальных) ситуаций; ознакомиться с проблемами заболеваемости и травматизма на производстве; изучить вопросы управления безопасностью деятельности.

Успешное изучение курса студентами возможно при наличии соответствующей учебной литературы. Предлагаемое вниманию студентов и преподавателей учебное пособие подготовлено в соответствии с учебной программой курса МБО.

МЕТОДИЧЕСКИЕ УКАЗАНИЯ К ОРГАНИЗАЦИИ САМОСТОЯТЕЛЬНОЙ РАБОТЫ СТУДЕНТА

Целью освоения дисциплины является изучение причинно-следственных связей между качеством среды обитания и здоровьем человека, медико-биологических особенностей воздействия ОВПФ и возникновения профессиональных и производственно-обусловленных заболеваний, а также соблюдения их гигиенического нормирования.

Изучением дисциплины достигается формирование у будущих специалистов представления об опасных и вредных факторах среды обитания, воздействии на человека физических, химических, психофизиологических и биологических факторов, а также о санитарно-гигиенической регламентации, стратегическом направлении предупреждения профессиональных и производственно-обусловленных заболеваниях

В последующем разделе пособия приведена развернутая программа дисциплины «МЕДИКО-БИОЛОГИЧЕСКИЕ ОСНОВЫ БЕЗОПАСНОСТИ ЖИЗНИДЕЯТЕЛЬНОСТИ». Она содержит названия разделов с указанием основных вопросов и разделов каждой темы. Каждая тема является основой вопросов на зачет. При чтении лекций по курсу преподаватель указывает те темы дисциплины, которые выносятся на самостоятельную проработку студентами. Основной объем информации по каждой теме содержится в учебниках по курсу. Для углубленного освоения темы рекомендуется дополнительная литература. При освоении указанных ниже тем рекомендуется следующий порядок самостоятельной работы студента.

1. Ознакомьтесь со структурой темы.

2. По учебникам освойте каждый структурный элемент темы. Во всех темах указаны разделы и страницы учебника, содержащие данный материал.

3. При необходимости используйте указанную дополнительную литературу. Консультацию по использованию дополнительной литературы Вы можете получить у преподавателя.

4. Ответьте на контрольные вопросы. При затруднениях в ответах на вопросы вернитесь к изучению рекомендованной литературы.

5. Законспектируйте материал. При этом конспект может быть написан в виде ответов на контрольные вопросы и упражнения.

При самостоятельной работе над указанными темами рекомендуется вести записи в конспектах, формируемых на лекционных занятиях по курсу, и в том порядке, в котором данные темы следуют по учебной программе.

ТЕОРЕТИЧЕСКИЕ ОСНОВЫ МБО

ВЗАИМОДЕЙСТВИЕ ЧЕЛОВЕКА СО СРЕДОЙ ОБИТАНИЯ

Общие понятия о взаимосвязи человека со средой обитания. Здоровье населения и окружающая среда. Показатели здоровья населения. Общая заболеваемость. Инфекционные и паразитарные болезни. Здоровье матери и ребенка. Гигиеническая оценка загрязненности окружающей среды. Здоровье населения на загрязненных радионуклидами территориях. Санитарно - эпидемиологическая деятельность и факторы, влияющие на здоровье.

КРАТКАЯ ХАРАКТЕРИСТИКА АНАЛИЗАТОРОВ ЧЕЛОВЕКА И ИХ СВОЙСТВ

Системы компенсации неблагоприятных внешних условий. Краткая характеристика нервной системы, анализаторов человека и анализаторных систем. Свойства анализаторов: чувствительность, адаптация, тренируемость, сохранение ощущения, болевая чувствительность. Адаптация и гомеостаз, толерантность.

ЕСТЕСТВЕННЫЕ СИСТЕМЫ ОБЕСПЕЧЕНИЯ БЕЗОПАСНОСТИ ЧЕЛОВЕКА

Естественные системы обеспечения безопасности человека. Закон субъективной количественной оценки раздражителя - закон Вебера-Фехнера

ВОЗДЕЙСТВИЕ ОПАСНЫХ И ВРЕДНЫХ ФАКТОРОВ НА ЧЕЛОВЕКА И ПРИНЦИПЫ УСТАНОВЛЕНИЯ НОРМ

Допустимое воздействие опасных факторов. Цели нормирования. Принципы установления ПДУ воздействия вредных и опасных факторов, физические критерии и принципы установления норм.

Демонстрация принципов установления ПДУ воздействия вредных и опасных факторов.

ПРОМЫШЛЕННАЯ ТОКСИКОЛОГИЯ, ЭЛЕМЕНТЫ ТОКСИКОМЕТРИИ И КРИТЕРИИ ТОКСИЧНОСТИ

Основы промышленной токсикологии - общие сведения о токсичности веществ, классификация промышленных ядов, классификация отрав-

лений, степени отравления и их формы.

Количественная оценка кумулятивных свойств промышленных ядов. Хроническая интоксикация. Привыкание к ядам как фаза хронической интоксикации. Изменения в организме при привыкании к ядам. Состояние неспецифически повышенной сопротивляемости организма.

ПРИНЦИПЫ ДЕЙСТВИЯ И НОРМИРОВАНИЯ ВРЕДНЫХ ВЕЩЕСТВ В ВОЗДУХЕ РАБОЧЕЙ ЗОНЫ И ПРИРОДНОЙ СРЕДЕ

Факторы, определяющие воздействия ядов на организм человека - физико-химические свойства ядов, факторы “токсической ситуации”. Физические свойства ядов - агрегатное состояние ядов, дисперсность и растворимость веществ, летучесть. Коэффициент распределения между жирами и водой. Физико-химические свойства промышленных ядов, влияющие на токсичность - валентность, атомная масса, структура соединений.

Основные факторы, характеризующие пострадавшего: масса тела, питание, физическая активность, пол, возраст, индивидуальная чувствительность, наследственность, биоритмы и время суток, предрасположенность к аллергии, токсикомании, общее состояние здоровья перед отравлением.

ПРОФЕССИОНАЛЬНЫЕ ЗАБОЛЕВАНИЯ

Анализ заболеваемости с временной утратой трудоспособности, профессиональной заболеваемости, травматизма, инвалидности и смертности населения.

Травмоопасные и вредные факторы бытовой и производственной среды.

Профессиональные заболевания. Классификация. Особенности возникновения профессиональных заболеваний в современных производственных условиях. "Список профессиональных заболеваний". Профессиональные заболевания токсикохимической этиологии. Характеристика промышленных аллергенов. Профессиональные аллергические заболевания. Характеристика производственных канцерогенов. Общие представления о профессиональных новообразованиях. Организация медицинского обслуживания рабочих промышленных предприятий. Общие принципы профилактики профессиональных заболеваний. Учет профессиональных заболеваний и отравлений

МЕДИКО-БИОЛОГИЧЕСКИЕ ОСОБЕННОСТИ ВОЗДЕЙСТВИЯ ФИЗИЧЕСКИХ ФАКТОРОВ И КРИТЕРИИ ИХ ОЦЕНКИ

Медико-биологические особенности, обусловленные воздействием физических факторов на организм человека:

- микроклимат и теплообмен человека с окружающей средой. Влияние повышенной температуры на физиологические функции организма: высокая температура и состояние обменных процессов; влияние нагревающего микроклимата на функциональное состояние сердечнососудистой

системы; перегрев и дыхание; влияние перегревания на другие системы и органы; гипертермия. Особенности действия лучевого тепла на организм. Заболевания, вызываемые воздействием нагревающего микроклимата: тепловой удар, подострые и хронические тепловые поражения (тепловое истощение, обморок, отек и др.).

СОЧЕТАНИЕ ДЕЙСТВИЯ ВРЕДНЫХ ФАКТОРОВ СРЕДЫ ОБИТАНИЯ

Сочетание действия вредных факторов среды обитания на организм человека. Экология мегаполиса и здоровье населения. Профилактические меры по укреплению иммунитета.

ПЕРВАЯ ПОМОЩЬ И ОСОБЕННОСТИ ЕЕ ОКАЗАНИЯ

1. Оценка обстановки (с определением угрозы для собственной жизни, угрозы для пострадавших и окружающих, с оценкой количества пострадавших).
2. Вызов скорой медицинской помощи, других специальных служб, сотрудники которых обязаны оказывать первую помощь по закону или специальному правилу.
3. Определение признаков жизни (с определением наличия сознания, дыхания, пульса на сонных артериях).
4. Извлечение пострадавшего из транспортного средства и его перемещение.
5. Восстановление и поддержание проходимости верхних дыхательных путей.
6. Проведение сердечно-легочной реанимации.
7. Остановка кровотечения и наложение повязок.
8. Проведение опроса больного на наличие признаков сердечного приступа.
9. Проведение осмотра больного/пострадавшего в результате несчастных случаев, травм, отравлений и других состояний и заболеваний, угрожающих их жизни и здоровью.
10. Герметизация раны при ранении грудной клетки.
11. Фиксация шейного отдела позвоночника.
12. Проведение иммобилизации (фиксации конечностей).
13. Местное охлаждение.
14. Термоизоляция при холодовой травме.
15. Придание оптимального положения.

.

КОНТРОЛЬНЫЕ ВОПРОСЫ

1. Медико-биологические взаимодействия организма с внешней и внутренней средой.
2. Понятие о сенсорных и сенсомоторных полях. Участие их в рефлекторной деятельности.
3. Иммунная система организма как фактор безопасности жизнедеятельности.
4. Сознание и мышление. Участие в принятии решения. Сигнальные системы.
5. Краткая характеристика нервной системы. Строение ЦНС.
6. Функции анализаторов. Особенности строения рефлекторных дуг.
7. Адаптационные возможности организма. Адаптация анализаторов.
8. Анализаторы как средство регуляции взаимоотношений. Принцип обратной связи.
9. Зрительный анализатор: строение глаза, световая чувствительность, цветное зрение, острота зрения.
10. Влияние световой среды на зрительный анализатор. Взаимосвязь вредного воздействия с организмом человека. Взаимосвязь вредного воздействия с организмом человека.
11. Звуковой анализатор: строение, функции, восприятие звуковых волн.
12. Влияние факторов среды на звуковой анализатор.
13. Влияние звуковой среды на организм человека. Шумовая болезнь.
14. Вкусовой анализатор. Строение, функции
15. Кинестетический анализатор. Строение, функции.
16. Обоняние. Строение анализатора, функции.
17. Висцеральный анализатор. Строение, функции.
18. Тактильный (кожный анализатор). Строение, функции. Чувство боли и ее восприятие.
19. Понятие об оптимальных, допустимых и вредных условиях труда.
20. Сочетание действия вредных факторов среды обитания на организм человека.
21. Взаимосвязь вредного воздействия с организмом человека.
22. Влияние вредных веществ на организм. Виды влияния.
23. Влияние параметров микроклимата на организм.
24. Влияние инфразвука на организм.
25. Влияние ультразвука на организм.
26. Классификация анатомно-физиологическая характеристика человека.
27. Классификация анализаторы человека.
28. Воздействие ионизирующих излучений на организм человека.
29. Воздействие электрического тока на организм человека.
30. Вредное воздействие тяжелых металлов на организм человека.
31. Профессиональные заболевания.
32. Классификация условий труда и гигиеническое нормирование
33. Профессиональные заболевания, обусловленные воздействием физических факторов.
34. Основные сведения о токсикокинетике и токсикодинамике загрязнителей среды обитания в промышленных городах.
35. Негативные факторы при работе на видеодисплейных терминалах и (ВДТ) и персональных электронно–вычислительных машин (ПЭВМ).

36. Основы физиологии труда и комфортные условия жизнедеятельности.
37. Действие производственного шума на здоровье работающих.
38. Электромагнитные поля. Методы защиты от электромагнитных полей.
39. Классификация ядов. Принципы, основные представители.
40. Память. Общая характеристика. Виды памяти. Роль различных структур мозга в формировании памяти.
41. Защитные механизмы организма.
42. Психологические опасности.
43. Экологические опасности. Естественные факторы и антропогенные факторы, воздействующие на биосферу.
44. Социальные опасности. Классификация, причины, виды опасностей.
45. Слуховой анализатор. Строение, функции, механизм звукообразования. Восприятие звука, чувствительность слухового анализатора, восприятие высоты, силы звука и локализация источника звука.
46. Сон и бодрствование. Фазы сна. Физиологическая основа сна.
47. Фармакокинетика и фармакодинамика.
48. Общие принципы работы сенсорных систем. Сенсорное и сенсомоторное поле. Классификация сенсорных систем, их структурно-функциональная организация.
49. Классификация пневмокониозов.
50. Общие принципы работы сенсорных систем. Сенсорное и сенсомоторное поле. Классификация сенсорных систем, их структурно-функциональная организация.

ЗАКЛЮЧЕНИЕ

На основании изучения медико-беологических основ безопасности студент получает знания об организме и его системах, а также физиологических функциях и процессах организма.

СПИСОК ИСПОЛЬЗОВАННОЙ ЛИТЕРАТУРЫ

1. *Белов С. В.* Безопасность жизнедеятельности и защита окружающей среды (техносферная безопасность): учебник. 5-е изд., исправл. и доп. – М.: Изд-во «Юрай», 2015. – 702с.
2. *Каверзнева Т.Т.* Физиология человека: учеб. пособие / Т.Т.Каверзнева.- СПб: Изд-во Политехн. ун-та, 2008.- 155 с.
3. *Феоктистова О.Г.,* Феоктистова Т.Г., Экзерцева Е.В. Безопасность жизнедеятельности. Медико-биологические основы. – Изд-во Феникс, Торговый дом, 2006.- 320 с.
4. *Чумаков Н.А.* Медицина катастроф для специалистов силовых ведомств. Учебное пособие. – СПб: Изд-во НП «Стратегия будущего», 2006.-247 с.
5. *Подюков В. А., Токмаков В. В., Куликов В. М,* Безопасность жизнедеятельности: учебное пособие / под ред. В. В. Токмакова. 3-е изд. исправл. и доп. – Екатеринбург: Изд-во УГГУ, 2007. – 314 с.
6. *Субботин А. И.* Управление безопасностью труда: учебное пособие. – М.: Изд-во МГГУ, 2014. – 266 с.

МИНИСТЕРСТВО НАУКИ И ВЫСШЕГО ОБРАЗОВАНИЯ РОССИЙСКОЙ ФЕДЕРАЦИИ

ФГБОУ ВО «Уральский государственный горный университет»

УТВЕРЖДАЮ
Проректор по учебно-методическому комплексу _____ С.А. Упоров

МЕТОДИЧЕСКОЕ РУКОВОДСТВО ПО ВЫПОЛНЕНИЮ ПРАКТИЧЕСКИХ РАБОТ

по дисциплине:

МЕДИКО-БИОЛОГИЧЕСКИЕ ОСНОВЫ БЕЗОПАСНОСТИ ЖИЗНИДЕЯТЕЛЬНОСТИ

Специальность
21.05.04 Горное дело

Специализация № 12
«Технологическая безопасность и горноспасательное дело»

Автор: Тетерев Н.А.

Одобрено на заседании кафедры	Рассмотрено методической комиссией
Безопасность горного производства	Горно-технологического факультета
(название кафедры)	*(название факультета)*
Зав.кафедрой _____ *(подпись)*	Председатель _____ *(подпись)*
Елохин В.А.	Колчина Н.В.
(Фамилия И.О.)	*(Фамилия И.О.)*
Протокол № 8 от 17.04.2019	Протокол № 7 от 19.04.2019
(Дата)	*(Дата)*

Екатеринбург
2019

Оглавление

1. ЦЕЛЬ РАБОТЫ 5
2. КРАТКАЯ ХАРАКТЕРИСТИКА ПРОИЗВОДСТВЕННОГО ШУМА,
3. СРЕДСТВА СНИЖЕНИЯ 8
3.1. СРЕДСТВА ИНДИВИДУАЛЬНОЙ ЗАЩИТЫ ОТ ШУМА 12
3.2. ЗВУКОИЗОЛИРУЮЩИЕ ОГРАЖДЕНИЯ 14
3.3. ЗВУКОИЗОЛИРУЮЩИЕ КОЖУХИ 16
3.4. ЗВУКОЗАЩИТНЫЕ КАБИНЫ 18
3.5. АКУСТИЧЕСКИЕ ЭКРАНЫ 19
3.6. ГЛУШИТЕЛИ ШУМА НА ВЕНТИЛЯЦИОННЫЕ СИСТЕМЫ 21
4.ПОРЯДОК ВЫПОЛНЕНИЯ ЛАБОРАТОРНОЙ РАБОТЫ 23
4.1. ПОРЯДОК РАБОТЫ С ПРИБОРОМ 24
4.2. ПОРЯДОК ОФОРМЛЕНИЯ ОТЧЕТА 25

1. ЦЕЛЬ РАБОТЫ

1. Ознакомление с шумометрической аппаратурой.

2. Определение соответствия акустических условий нормативным требованиям.

3. Ознакомление с элементами научных исследований при выборе и расчете средств снижения шума.

2. КРАТКАЯ ХАРАКТЕРИСТИКА ПРОИЗВОДСТВЕННОГО ШУМА, НОРМЫ ШУМА НА РАБОЧИХ МЕСТАХ

Шум - один из наиболее распространенных факторов внешней среды, неблагоприятно действующих на человека. ***Шум*** - беспорядочное сочетание различных по частоте и силе звуков. Источниками шума являются работающие динамически неуравновешенные агрегаты (электродвигатели, двигатели внутреннего сгорания, насосы, вентиляторы, пневматические инструменты, буровые станки, экскаваторы, дробилки, мельницы, грохота, барабанные печи и т. п.).

Шум характеризуют следующие признаки:

1. ***Уровень силы звука*** или громкость шума. Чем громче шум, тем более раздражающее действие он оказывает.

2. ***Частотный состав шума***. Шум с преобладанием звуков высоких частот (скрежет, визг, резкий свист, звон металла и т. п.) более беспокоит, чем шум низких частот.

3. ***Ритмичность шума***. При равномерном ритме несильный шум может действовать успокаивающе, усыпляюще (стук колес в вагоне поезда, тиканье часов и т. п.). При неравномерном ритме шум действует раздражающе, так как человек находится в постоянном ожидании его возобновления.

Слуховой аппарат человека воспринимает звуковые колебания частотой от 16 до 20 000 Гц. Колебания частотой меньше 16 Гц называют ***инфразвуком*** и более 20 000 Гц - ***ультразвуком***. Эти звуки нашим органом слуха не воспринимаются.

Область слышимости звуков ограничивается не только определенными частотами, но и определенными значениями давления и интенсивности звука. Волны, лежащие в звуковом интервале, воспринимаются ухом как звук, если сила звука превышает минимальное значение, называемое ***порогом слышимости*** (для частоты f = 1000 Гц порог слышимости принят равным 2,10-5 Па). Звуковое давление порядком 120 дБ при частоте 1000 Гц соответствует ***порогу болевого ощущения*** (рис. 2.1).

Как сложный звук, шум может быть разложен на простые составляющие его тона с указанием силы и частоты каждого тона. Графическое изображение

состава шума называется ***спектром шума*** и является важной его характеристикой. Спектр шума указывает распределение колебательной энергии по звуковому диапазону частот.

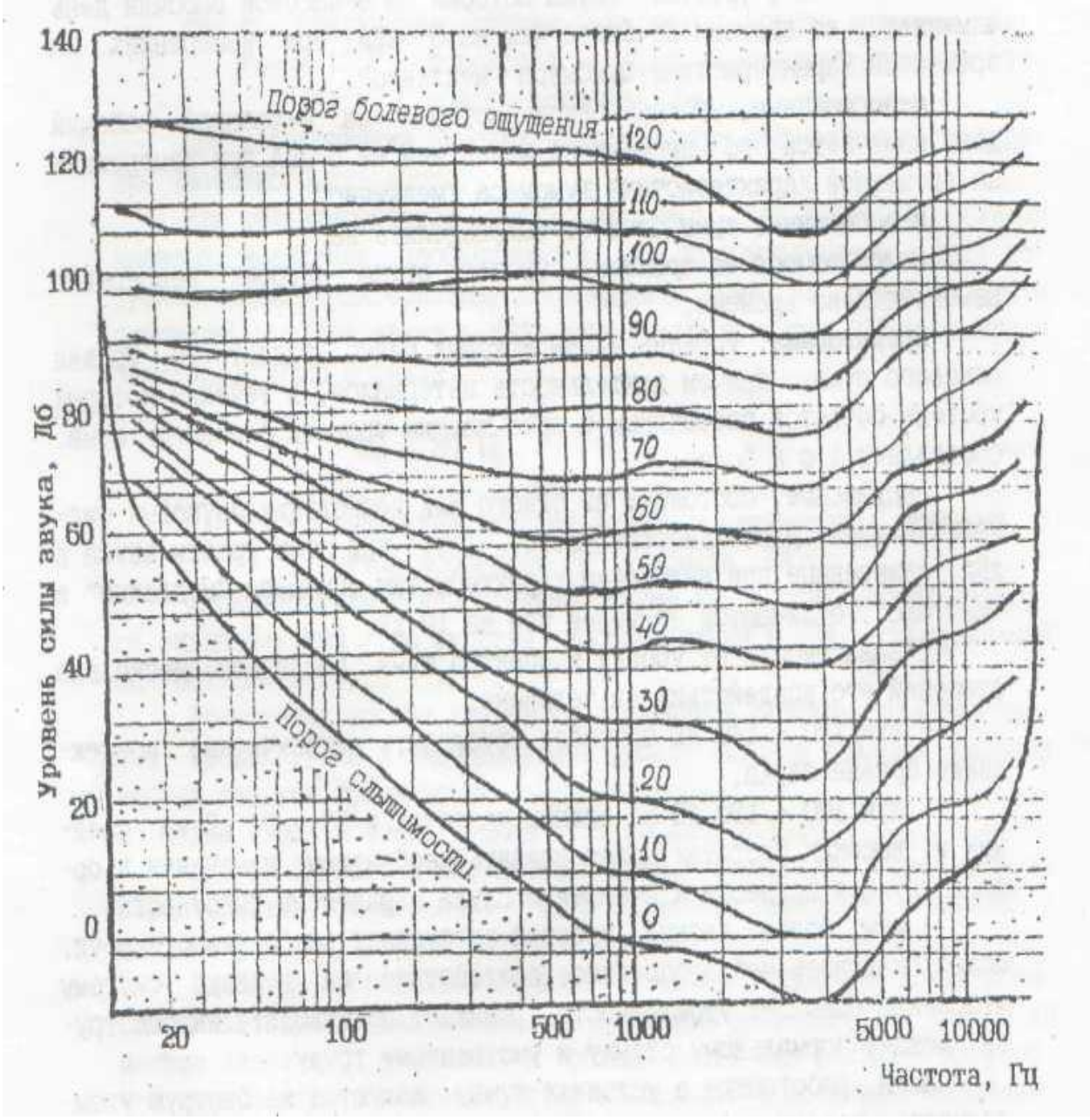

Рис. 2.1. График кривых равной громкости звука

По характеру спектра шумы следует подразделять:

- на ***тональные,*** в спектре которых имеются слышимые дискретные тона. Тональный характер шума устанавливается измерением в третьоктавных полосах частот по превышению уровня в одной полосе над соседними не менее чем на 10 дБ;

- ***широкополосные,*** с непрерывным спектром шириной более одной окта-

вы.

По временным характеристикам шумы следует подразделять:

- на ***постоянные,*** уровень звука которых за 8-часовой рабочий день изменяется во времени не более чем на 5 дБА при измерениях на временной характеристике шумомера "медленно";

- ***непостоянные,*** уровень звука которых за 8-часовой рабочий день изменяется во времени не менее чем на 5 дБА при измерениях на временной характеристике шумомера "медленно".

Непостоянные шумы следует подразделять:

- на ***колеблющиеся во времени,*** уровень звука которых непрерывно изменяется во времени;

- ***прерывистые,*** уровень звука которых резко падает до уровня фонового шума, причем длительность интервалов, в течение которых уровень остается постоянным и превышающим уровень фонового шума. составляет 1 с и более;

- ***импульсные,*** состоящие из одного или нескольких звуковых сигналов каждый длительностью менее 1 с, при этом уровни звука в дБА, измеренные при включении характеристик шумомера "медленно" и "импульс", отличаются не менее чем на 10 дБ.

В зависимости от уровня и спектра шума различают несколько степеней его воздействия на человека:

– шум 120-140 дБ способен обусловить механическое повреждение органа слуха;

– шум 100-120 дБ на низких частотах и 80-90 дБ на средних и высоких частотах может вызвать необратимые изменения в органе слуха и привести к понижению слуха и развитию тугоухости;

– шум более низких уровней затрудняет разборчивость речи, может оказывать неблагоприятное воздействие на нервную систему человека, повышает утомляемость, снижает производительность труда, мешает нормальному отдыху и умственному труду.

Люди, работающие в условиях шума, жалуются на быструю утомляемость, головную боль, неврастению. При воздействии шума на организм может также происходить ряд неблагоприятных изменений со стороны различных внутренних органов: повышается давление крови, учащается или замедляется ритм сердечных сокращений, понижается секреторная способность слюнных и желудочных желез, понижается кислотность желудочного сока. У человека ослабляется внимание, страдает память, могут возникнуть различные заболевания периферической нервной системы (неврозы, расстройства чувствительности).

Характеристикой постоянного шума на рабочих местах являются уровни звуковых давлений в октавных полосах в дБ со среднегеометрическими частотами: 31,5, 63, 125, 250, 500, 1000, 2000, 4000, 8000 Гц, определяемые по формуле

$$L = 20lq\frac{P}{P_0},$$

где P - среднеквадратичная величина звукового давления, Па; $P_o = 2 \cdot 10^{-5}$ - пороговая величина среднеквадратичного звукового давления, Па.

При нормировании шумовых характеристик допускается расширение частотного диапазона.

Для ориентировочной оценки (например, при проверке органами надзора, выявления необходимости мер по шумоглушению и др.) допускается за характеристику постоянного шума на рабочем месте принимать уровень звука в дБА, измеряемый по шкале "*А*" шумомера и определяемой по формуле

$$L_A = 20lq\frac{P_A}{P_0},$$

где P_A - среднеквадратичная величина звукового давления с учетом коррекции "*А*" шумомера, Па.

Характеристикой непостоянного шума на рабочих местах является эквивалентный (по энергии) уровень звука в дБА, определяемый по ГОСТ 20445-75.

Допустимые уровни звукового давления в октавных полосах частот, уровни звука и эквивалентные уровни звука в дБА на рабочих местах следует принимать:

- для широкополосного шума - по табл. 2.1;
- тонального и импульсного шума, измеренного шумомером на характеристике "медленно", - на 5 дБ меньше значений, указанных в табл. 2.1;
- шума, создаваемого в помещениях установками кондиционирования воздуха, вентиляции и воздушного отопления - на 5 дБ меньше значений, указанных в табл. 2.1, или фактических уровней шума в этих помещениях, если последние не превышают значений, приведенных в табл. 2.1 (поправку для тонального и импульсного шума в этом случае принимать не следует).

3. СРЕДСТВА СНИЖЕНИЯ ШУМА

В качестве мер борьбы с шумом применяют:

1. Средства индивидуальной защиты.

2. Методы снижения шума на пути его распространения от источника, основанные на звукопоглошении и звукоизоляции.

3. Методы уменьшения шума в источнике его образования.

Таблица 2.1

Предельно допустимые уровни звукового давления, уровни звука и эквивалентные уровни звука для основных наиболее типичных видов трудовой деятельности и рабочих мест

№ п/п	Вид трудовой деятельности, рабочее место	Уровни звукового давления, дБ, в октавных полосах со среднегеометрическими частотами, Гц									Уровни звука и эквивалентные уровни звука (в дБА)
		31,5	63	125	250	500	1000	2000	4000	8000	
1	2	3	4	5	6	7	8	9	10	11	12
1	Творческая деятельность, руководящая работа с повышенными требованиями, научная деятельность, конструирование и проектирование, программирование, преподавание и обучение, врачебная деятельность. Рабочие места в помещениях дирекции, проектно-конструкторских бюро, расчетчиков, программистов вычислительных машин, в лабораториях для теоретических работ и обработки данных, приема больных в здравпунктах	86	71	61	54	49	45	42	40	38	50
2	Высококвалифицированная работа, требующая сосредоточенности, административно-управленческая деятельность, измерительные и аналитические работы в лаборатории; рабочие места в помещениях цехового управленческого аппарата, в рабочих комнатах конторских помещений, в лабораториях	93	79	70	68	58	55	52	52	49	60

Продолжение табл. 2.1

1	2	3	4	5	6	7	8	9	10	11	12
3	Работа, выполняемая с часто получаемыми указаниями и акустическими сигналами; работа, требующая постоянного слухового контроля; операторская работа по точному графику с инструкцией; диспетчерская работа. Рабочие места в помещениях диспетчерской службы, кабинетах и помещениях наблюдения и дистанционного управления с речевой связью по телефону; машинописных бюро, на участках точной сборки, телефонных и телеграфных станциях, в помещениях мастеров, в залах обработки информации на вычислительных машинах	96	83	74	68	63	60	57	55	54	65
4	Работа, требующая сосредоточенности; работа с повышенными требованиями к процессам наблюдения и дистанционного управления производственными циклами. Рабочие места за пультами в кабинах наблюдения и дистанционного управления без речевой связи по телефону, в помещениях для размещения шумных агрегатов вычислительных машин	103	91	83	77	73	70	68	66	64	75
5	Выполнение всех видов работ (за исключением перечисленных в п. п.1-4 и аналогичных им) на постоянных местах в производственных помещениях и на территории предприятий	107	95	87	82	78	75	73	71	69	80
Подвижной состав железнодорожного транспорта											
6	Рабочие места в кабинах машинистов тепловозов, электровозов, поездов метрополитена, дизель-поездов и автомотрис	107	95	87	82	78	75	73	71	69	80

Продолжение табл. 2.1

1	2	3	4	5	6	7	8	9	10	11	12
7	Рабочие места в кабинах машинистов скоростных и пригородных электропоездов	103	91	83	77	73	70	68	66	64	75
8	Помещения для персонала вагонов поездов дальнего следования, служебных помещений, рефрижераторных секций вагонов электростанций, помещений для отдыха багажных и почтовых отделений	93	79	70	63	58	55	52	50	49	60
9	Служебные помещения в багажных и почтовых вагонов, вагонов-ресторанов	100	87	79	72	68	65	63	61	59	70
Автобусы, грузовые, легковые и специальные автомобили											
10	Рабочие места водителей и обслуживающего персонала грузовых автомобилей	100	87	79	72	68	65	63	61	59	70
11	Рабочие места водителей и обслуживающего персонала (пассажиров) легковых автомобилей и автобусов	93	79	70	63	58	55	52	50	49	60
Сельскохозяйственные машины и оборудование, строительно-дорожные, мелиоративные и другие аналогичные виды машин											
12	Рабочие места водителей и обслуживающего персонала тракторов, самоходных шасси прицепных и навесных сельскохозяйственных машин, строительно-дорожных и др. аналогичных машин	107	95	87	82	78	75	73	71	69	80
Общественные здания											
13	Классные помещения, учебные кабинеты, учительские комнаты аудитории школ и других учебных заведений, конференцзалы, читальные залы библиотек	79	63	52	45	39	35	32	30	28	40
14	Номера гостиниц и жилые комнаты общежитий с 7 до 23 ч.	83	67	57	49	44	40	37	35	33	45
	Номера гостиниц и жилые комнаты общежитий с 23 до 7 ч.	76	59	48	40	34	30	27	25	23	35

Окончание табл. 2.1

1	2	3	4	5	6	7	8	9	10	11	12
15	Залы кафе, ресторанов, столовых	90	75	66	59	54	50	47	45	44	55
16	Торговые залы магазинов, пассажирские залы аэропортов и вокзалов, приемные пункты предприятий бытового обслуживания	93	79	70	63	59	55	53	51	49	60

Снижение шума методами звукопоглошения достигается акустической обработкой ограждающих поверхностей помещения звукопоглощающими материалами.

Звукоизоляция обеспечивается созданием на пути распространения шума звукоизолирующих преград в виде стен, перегородок, кожухов, кабин, акустических экранов и т. д.

Требуемое снижение уровней шума $L_{\text{ТР}}$ определяется по формуле

$$L_{\text{ТР}} = L - L_{N,} \qquad (3.1)$$

где L - измеренные значения уровней шума; L_N - нормативные значения уровней шума (см. табл. 2.1).

3.1. СРЕДСТВА ИНДИВИДУАЛЬНОЙ ЗАЩИТЫ ОТ ШУМА

Применение средств индивидуальной защиты (СИЗ) целесообразно в тех случаях, когда активные методы либо не обеспечивают желаемого акустического эффекта, либо являются неэкономичными, также в период разработки основных мероприятий по шумоглушению.

К СИЗ от шума относятся вкладыши, наушники, шлемы - они позволяют снизить шум до 40 дБ. Акустическая эффективность СИЗ от шума представлена в табл. 3.1. Средства выбирают в зависимости от величины требуемого снижения уровней шума таким образом, чтобы для каждой активной полосы акустическая эффективность средств L была бы больше величины

$$L_{\text{ñèç}} \rangle L_{\text{òð}}.$$

Применение СИЗ от шума - пассивный метод шумоглушения. При возможности в первую очередь необходимо уменьшить шум непосредственно в источнике его образования. Если таким образом не удается обеспечить выполнение требований ГОСТ 12.1.003-83, то следует применять средства снижения шума на пути его распространения от источника, основанные на методах зву-

копоглощения и звукоизоляции. Уровень шума в расчетной точке после введения какого-либо мероприятия по шумоглушению L^1 определяется по формуле

$$L^1 = L - \Delta L_{ш},$$

где L - уровень шума в расчетной точке до введения мероприятия по шумоглушению, дБ; $\Delta L_{ш}$ - акустическая эффективность шумозащиты, дБ.

Таблица 3.1

Акустическая эффективность СИЗ от шума, дБ

№№ п/п	Тип противошума	Среднегеометрическая частота октавных полос, Гц								
		31,5	63	125	250	500	1000	2000	4000	8000
1	Вкладыши:									
1.1	- из ультротонкого стекловолокна УТВ	3	4	5	5	10	18	24	27	30
1.2	- из ультротонкого волокна ФПП-15	4	5	8	8	15	22	25	31	35
1.3	- из ультротонкого волокна ФП-Ш	3	4	15	18	18	24	26	36	31
1.4	- "Украина"	2	3	10	12	16	18	20	25	30
1.5	- конструкции А. И. Вожжовой	4	5	8	10	12	15	22	30	31
1.6	- «Грибок» и «Лепесток»	5	7	10	17	18	25	26	31	30
2	Наушники:									
2.1	- ВЦНИИ0Т-1	1	3	3	4	7	13	23	36	33
2.2	- ВЦНИИ0Т-А1	5	8	10	14	16	17	36	36	34
2.3	- ВЦНИИ0Т-2М	4	5	10	20	24	32	42	50	45
2.4	- ВЦНИИ0Т-4А	5	7	9	12	15	22	29	38	37
2.5	- ВЦНИИ0Т-7И	4	8	10	16	18	22	36	40	32
2.6	- "Сигнал"	3	5	15	15	15	15	25	35	30
2.7	- с креплением на защитную каску «Саль-	1	3	5	7	15	19	25	33	32
3	Ватно-пластилиновые противошумы Калмыкова	9	20	22	25	24	32	44	45	42
4	Противошумная каска ВЦНИИОТ-2	3	4	7	11	14	22	35	45	38
5	Шумозащитное оголовье ШЗО-1	5	9	12	18	30	31	34	38	34

3.2. ЗВУКОИЗОЛИРУЮЩИЕ ОГРАЖДЕНИЯ

Методами звукоизоляции возможно изолировать источник шума или помещение от шума, или помещения от проникающего извне. Звукоизоляция помещения может быть достигнута созданием герметичной преграды на пути распространения шума в виде стен, перегородок.

Звукоизолирующая способность преграды R, измеряется в дБ, зависит от параметров материалов и конструктивных размеров ее элементов и определяется по формуле

$$R = 10lq\frac{1}{\tau},$$

где τ - коэффициент звукопроницаемости, характеризующийся отношением энергии, прошедшей через преграду $E_{пр}$ к величине энергии, падающей на нее E

$$\tau = \frac{E_{ïð}}{Å}. \qquad (3.2)$$

Данные звукоизолирующей способности однослойных преград приведены в табл. 3.2.

Требуется звукоизолирующая способность ограждения (стены, перегородки) $R_{тр.огр.}$, обеспечивающая в помещении, смежном с шумным, выполнение нормативных требований (рис. 3.1):

$$R_{тр.огр.} = L - 10lqB_и + 10lqS_{огр} - L_N, \qquad (3.3)$$

где L - октавные уровни звукового давления в шумном помещении, дБ; $B_и$ – постоянная помещения, смежного с шумным, м^2 (рис. 3.2); $S_{огр}$ - площадь ограждения, общего для шумного и изолируемого помещения, м^2; L_N – допустимые октавные уровни звукового давления в изолируемом помещении, дБ (см. табл. 2.1).

Уровень шума в изолируемом помещении $L_{из}$ определяется по формуле

$$L_{из} = L - R_{огр} - 10lqB_и + 10lqS_{огр}. \qquad (3.4)$$

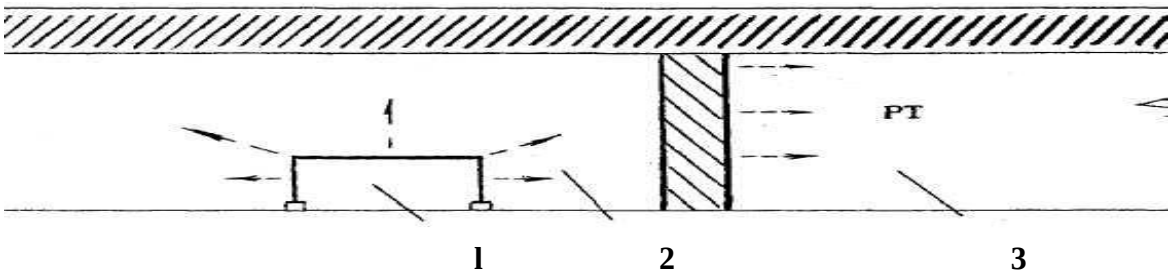

Рис. 3.1. Звукоизолирующее ограждение:

1 - источник шума; *2* - шумнее помещение; *3* - изолируемое помещение;
РТ - расчетная точка

Таблица 3.2

Звукоизолирующая способность стен и перегородок простых однослойных конструкций, дБ

№ п/п	Материал конструкции	Толщина материала, мм	Среднегеометрические частоты октавных полос, Гц								
			31,5	63	125	250	500	1000	2000	4000	8000
1	Гипсобетонная плита	80	17	20	28	33	37	39	44	44	42
2	Древесностру-жечная плита	20	18	20	23	26	26	26	26	26	33
3	Фанера	1	5	7	11	14	19	23	26	27	26
		5	7	9	13	17	21	25	28	26	29
		10	10	13	17	21	25	28	25	29	33
4	Стеклопластик	3	7	9	13	17	21	25	29	31	32
		5	10	12	16	20	24	28	31	31	34
		10	14	17	21	25	28	31	31	34	38
5	Сталь	1	11	13	17	21	25	28	32	36	36
		3	15	19	23	27	31	35	37	36	38
		5	18	22	26	30	34	37	32	36	42
		10	24	26	30	33	36	32	36	42	46
6	Органическое стекло	14	13	15	20	25	28	33	34	34	35
7	Дюраль	2,5	8	10	15	15	25	26	28	30	30
8	Стекло	6	8	10	14	16	18	24	26	22	24
9	Бетонная стена	100	16	20	22	34	36	44	48	46	47
		300	19	24	27	40	41	45	50	50	48
10	Кирпичная кладка	25	34	36	41	44	51	58	64	65	55
		52	40	45	45	52	59	65	70	70	70
11	Виброкирпичная панель	160	18	20	34	40	42	48	53	53	55
12	Железобетонная плита	50	24	28	34	35	35	41	48	55	55
		100	30	34	40	40	44	50	55	60	60
		400	43	45	48	55	61	68	70	70	70
		800	44	48	55	61	68	70	70	70	70
13	Шлакобетонная плита	250	18	20	30	45	52	59	64	64	62

Окончание табл. 3.2

№ п/п	Материал конструкции	Толщина материала, мм	Среднегеометрические частоты октавных полос, Гц								
			31,5	63	125	250	500	1000	2000	4000	8000
14	Стальной лист с покрытием из минераловатных плит толщиной 70 мм	71,5	13	15	20	26	35	39	40	46	48
15	Дюралюминиевый лист с покрытием из минераловатных плит толщиной 80 мм	82	17	20	15	20	23	36	43	50	53

3.3. ЗВУКОИЗОЛИРУЮЩИЕ КОЖУХИ

Одним из эффективных способов уменьшения шума является заключение источника в звукоизолирующий кожух. Высокая эффективность кожуха может быть достигнута только в случае отсутствия щелей, отверстий, тщательной изоляцией кожуха от фундамента и трубопроводов и при наличии на внутренней поверхности кожуха звукопоглощающего материала (рис. 3.3).

В качестве материала для изготовления обшивки кожуха могут быть использованы сталь, алюминиевые сплавы, фанера, ДСП, ДВП, стеклопластик. Звукоизолирующая способность кожуха определяется физическими параметрами материалов и конструктивными размерами его элементов.

Данные звукоизолирующей способности простых однослойных преград из материалов, применяемых для изготовления кожухов, даны в табл. 3.2.

Требуемая звукоизолирующая способность стенок кожуха, определяется по формуле

$$R_{\text{òð.êîæ}} = L_{\text{òð}} + 10lq\frac{S_{\text{êîæ}}}{S_{\text{èñò}}}, \qquad (3.5)$$

где $L_{\text{тр}}$ - требуемое снижение уровней шума, дБ; $S_{\text{кож}}$ - площадь поверхности кожуха, м^2; $S_{\text{ист}}$ - площадь воображаемой поверхности, вплотную окружающей источник шума, м^2 .

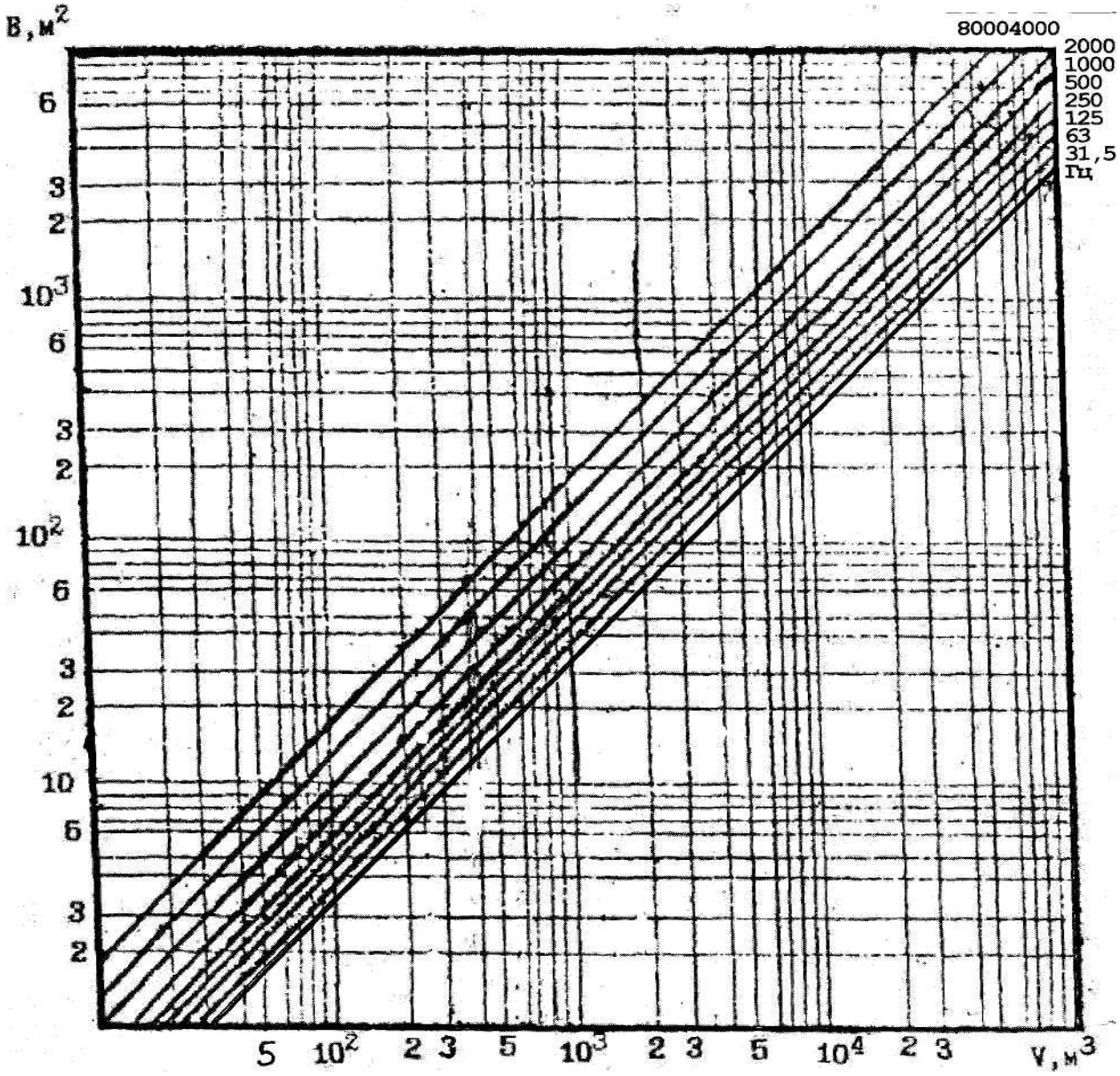

Рис. 3.2. График для определения постоянной помещения в зависимости от его объема

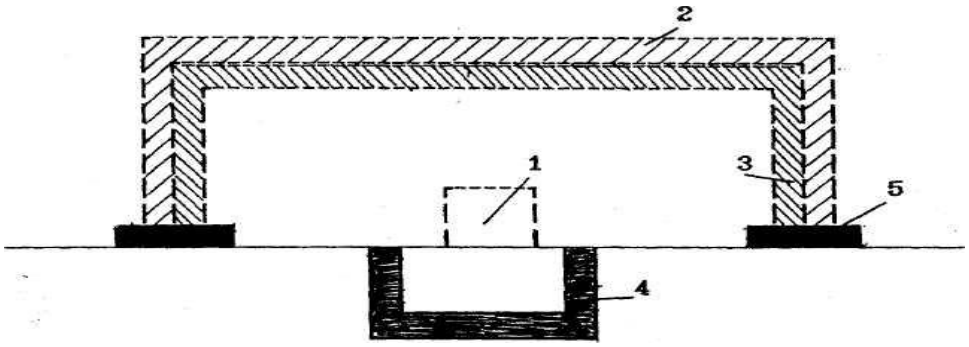

Рис. 3.3. Конструкция звукоизолирующего кожуха:
1 - источник шума; *2* - стенка кожуха; *3* - звукопоглощающий материал;
4 - виброизолирующая прокладка; *5* - виброизолирующая прокладка кожуха

Конструкцию ограждения кожуха подбирают таким образом, чтобы его звукоизолирующая способность была для каждой октавной полосы больше требуемой, т. е.

$$R_{\text{кож}} > K_{\text{тр.кож.}}$$

Уровень шума в расчетной точке после установки кожуха на источник шума ($L_{\text{кож}}$) рассчитывается по формуле

$$L_{\text{êîæ}} = L - R_{\text{êîæ}} + 10lq\frac{S_{\text{êîæ}}}{S_{\text{èñò}}}, \qquad (3.6)$$

где L - уровень шума в расчетной точке до установки кожуха, дБ; $R_{\text{кож}}$ - звукоизолирующая способность реальной конструкции стенок кожуха, дБ (см. табл. 3.2).

3.4. ЗВУКОЗАЩИТНЫЕ КАБИНЫ

Звукоизолирующие кабины, представляющие собой локальное средство шумозашиты, устанавливаются на автоматизированных линиях у постов управления там, где возможно на длительный срок изолировать человека от источника шума. Изготавливаются кабины, как правило, из стали либо из ДСП.

Окна и двери кабины должны иметь специальное конструктивное оформление. Окна с двойными стеклами по всему периметру заделываются резиновой прокладкой, двери выполняются двойными с резиновыми прокладками по периметру для исключения образования щелей.

Требуемую звукоизолирующую способность кабины определяют по формуле

$$R_{\text{òð.êàá}} = L + 10lq\frac{S}{B_{\text{ê}}} - L_N, \qquad (3.7)$$

где L - уровни шума в расчетной точке до установки кабины, дБ; $B_{\text{к}}$ - постоянная кабины, определяется из графика на рис. 3.2 в зависимости от предполагаемого объема кабины, м^2; S - площадь ограждения, через которую шум проникает из шумного помещения (суммарная площадь ограждающих поверхностей кабины, за исключением пола), м^2

$$S = ab + 2bh + 2ah, \qquad (3.8)$$

где a - длина, b - ширина, h - высота кабины, м; L_N - допустимые значения уровней звукового давления в кабине в соответствии с требованием ГОСТ 12.1.003-76 (см. табл. 2.1), дБ.

Реальную конструкцию ограждения кабины выбирают таким образом,

чтобы ее звукоизолирующая способность $R_{каб}$ (см. табл. 3.2) в каждой октавной полосе была больше требуемой, т. е.

$$R_{каб} > R_{тр.каб.}$$

Уровень шума в кабине определяется из выражения

$$L_{каб} = L - R_{каб}, \qquad (3.9)$$

где L - уровень шума в расчетной точке до установки кабины, дБ; $R_{каб}$ - звукоизолирующая способность реальной конструкции стен кабины, дБ.

3.5. АКУСТИЧЕСКИЕ ЭКРАНЫ

Если нет возможности полностью изолировать источник шума с помощью кожухов и кабин, частично уменьшить влияние шума на человека можно путем создания на пути распространения шума акустических экранов (рис. 3.4).

Экраны применяются для ограждения источников шума от соседних рабочих мест, либо для отгораживания частей помещения с малошумным технологическим оборудованием от сильных источников шума.

Плоские экраны эффективны в зоне действия прямого звука, начиная с частоты 500 Гц; вогнутые экраны различной формы (П-образные, С-образные и т. д.) обладают эффективностью также в зоне отраженного звука, начиная с частоты 250 Гц.

Применение экранов целесообразно в сочетании с акустической обработкой, т. е. там, где постоянная помещения велика.

Экраны могут быть изготовлены из легких сплавов толщиной 2-3 мм, из стальных, алюминиевых листов толщиной 1,5-2 мм и других материалов. Для звукопоглощающей облицовки экранов применяют те же материалы, что и для акустической обработки помещений.

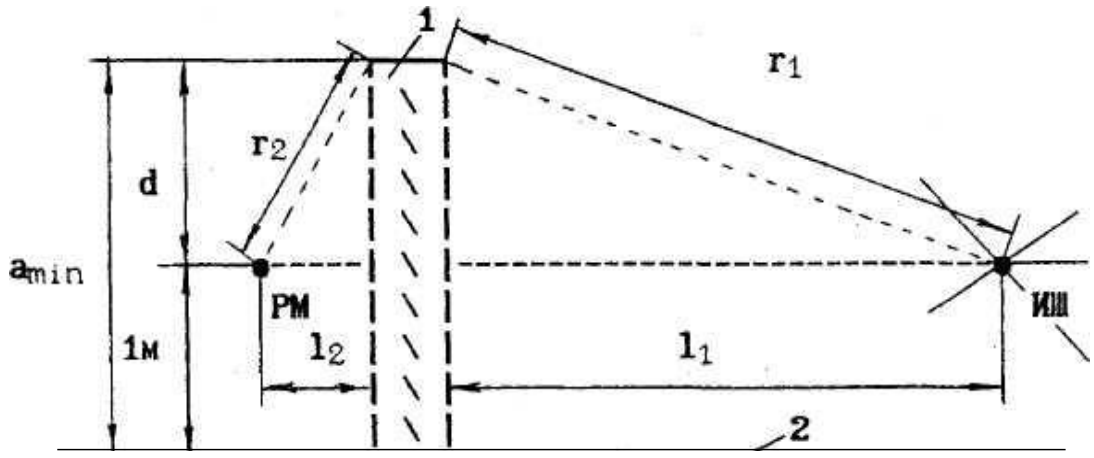

Рис. 3.4. Акустическое экранирование:

1 - акустический экран, *2* - основание; РМ - рабочее место; ИШ - источник шума

Размеры и местоположение экрана определяется в зависимости от превышения спектра шума в расчетных точках над нормативными значениями.

Эффективность экранов прямоугольной и круглой формы для точек, лежащих на их оси, ориентировочно можно определить по формуле

$$L_{\text{э}} = 20lq\frac{r_1 \cdot r_2}{l_1 \cdot l_2}, \qquad (3.10)$$

где l_1 , l_2 - расстояния от плоскости экрана соответственно до источника звука и точки приема, м; r_1, r_2 - расстояния от края экрана соответственно до источника звука и точки приема, м

$$r_1 = \sqrt{l_1^2 + d^2}, \;\; r_2 = \sqrt{l_2^2 + d^2}, \qquad (3.11)$$

где d = ($a_{\min}$ - 1) при условии, что РМ находится на высоте 1 м от пола (см. рис. 3.4); $a_{\min}$ - минимальный размер экрана, м.

Установлено, что эффективность экрана неодинакова вдоль его плоскости, максимум находится на расстоянии 0,25 $a_{\min}$ от оси экрана. Поэтому оптимальное расстояние l_2 следует выбирать таким образом, чтобы выполнялось соотношение

$$l_2 = 0{,}25\ a_{\min}. \qquad (3.12)$$

Эффективность экрана в зоне максимума определяется по формулам:

- для частот до 1000 Гц

$$L'_{\text{э}} = 20lq\frac{r_1 \cdot r_2}{l_1 \cdot l_2} + 8{,}5lq\frac{f \cdot a_{\min}}{2c} - 18; \qquad (3.13)$$

- для частот выше 1000 Гц

$$L'_{\text{э}} = 20lq\frac{r_1 \cdot r_2}{l_1 \cdot l_2} + 26{,}5lq\frac{f \cdot a_{\min}}{2c} - 18; \qquad (3.14)$$

где f - частота, Гц; c = 340 м/с - скорость звука в воздухе.

Уровень звукового давления в расчетной точке после установки экрана рассчитывается по формуле

$$L_{\text{рас}} = L - L_{\text{э}}.$$

3.6. ГЛУШИТЕЛИ ШУМА НА ВЕНТИЛЯЦИОННЫЕ СИСТЕМЫ

Для снижения шума от вентиляционных установок применяются в основном диссипативные глушители (трубчатые, сотовые, пластинчатые, камерные), т. е. глушители, внутренние поверхности которых облицованы звукопоглащающим материалом (рис. 3.5).

Тип и размеры глушителей подбирают в зависимости от величины требуемого снижения шума. В большинстве случаев при подборе глушителей для вентиляционных систем можно пользоваться табличными данными акустической эффективности (табл. 3.3).

В табл. 3.3 указаны геометрические, конструктивные параметры глушителей и их акустическая эффективность в децибелах на 1 м длины глушителя.

Для каждой октавной полосы частот необходимая длина глушителя определяется по формуле

$$l = \frac{L_{\text{òð}}}{L_{\text{ý}}}, \qquad (3.15)$$

где $L_{тр}$ - требуемое снижение шума глушителя, дБ; $L_э$ - табличное значение эффективности 1 м глушителя соответствующей октавной полосы в дБ (см. табл. 3.3).

Длину глушителя следует принимать по наибольшему из рассчитанных значений l для каждой октавной полосы частот.

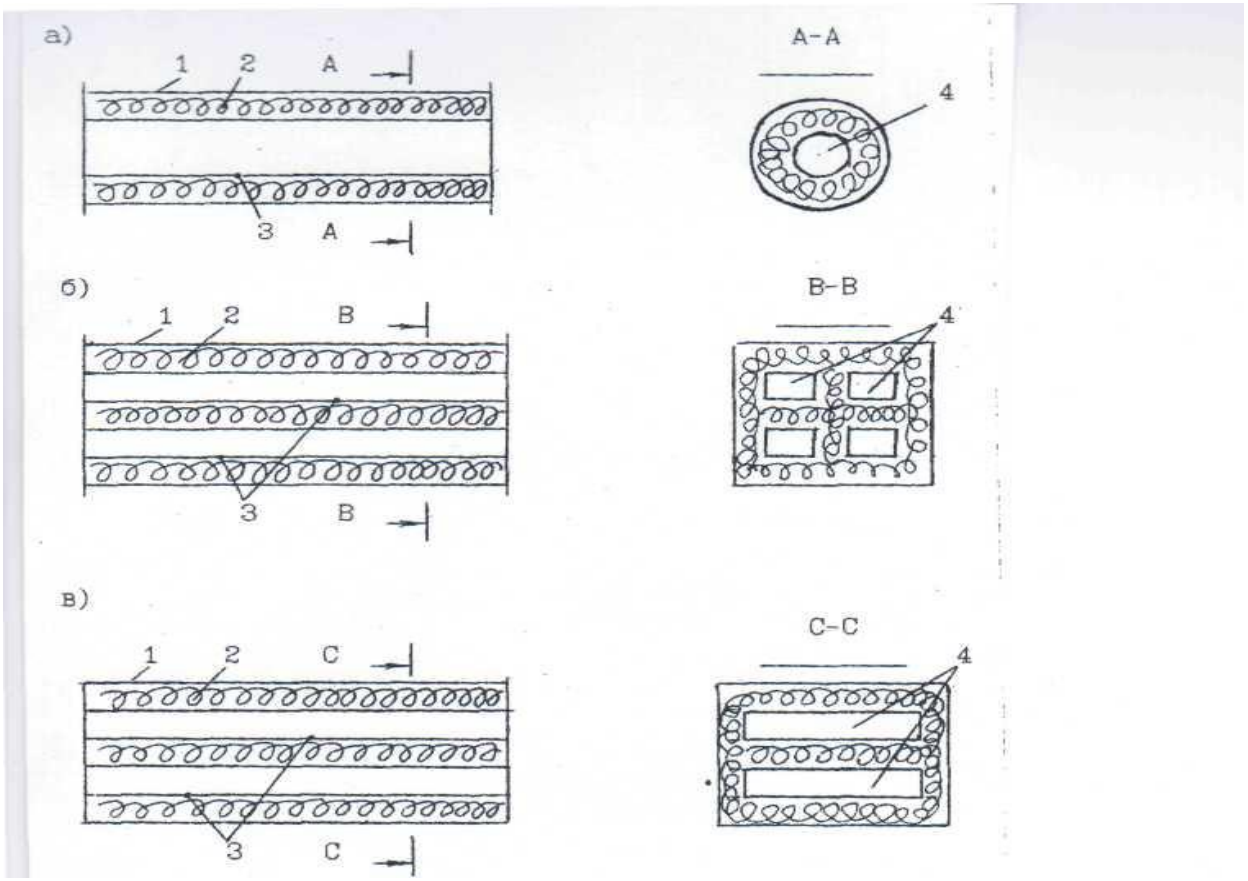

Рис. 3.5. Конструкции глушителей активного типа:
а - трубчатый; *б* - сотовый; *в* - пластинчатый;
1 - внешний кожух; *2* - звукопоглотитель;
3 - предохранительная облицовка; *4* - воздухопроводящие каналы

Таблица 3.3

Эффективность трубчатых глушителей, применяемых в вентиляционных системах длиной в один метр, дБ

Поперечное сечение глушителя	Размер, мм	Звукопоглощающий наполнитель	Среднегеометрическая частота, Гц								
			31,5	63	125	250	500	1000	2000	4000	8000
Круглое, внутренний диаметр, толщина звукопоглощающего слоя 100 мм	115	Супертонкое стеклянное или базальтовое волокно, минераловатные плиты	3	5	8,5	21	26	36	33	33	33
	195		2	3,5	6,5	15	18	21	20	16	10,5
	285		1,5	2,5	5,5	12	11,5	15	14,5	8,5	5
	375		1	1,5	4	10,5	10	13	12	8	4,5
	440		1	1	3,5	9	12	11	9	4	3
Квадратное, толщина звукопоглощающего слоя 100 мм	300		1,5	2,5	6,5	11,5	18	18	14,5	10	1,5
	370		1	2	5	9	13,5	14	9	5,5	1,5
	460		1	1,5	4	7	11	10	7,5	7,5	1,5
Прямоугольное, толщина звукопоглощающего слоя 100 мм	300х500		1,5	2	5	9	13,5	14	9	5,5	1,5

4.ПОРЯДОК ВЫПОЛНЕНИЯ ЛАБОРАТОРНОЙ РАБОТЫ

Студенты, получившие задание, должны внимательно прочитать настоящую разработку, подготовить прибор к измерению, согласно требований настоящего раздела. Самостоятельно или совместно с преподавателем произвести измерение уровней звука и записать их в таблицу П.1 (см. прил.).

Произвести акустические расчеты по шумоглушению согласно выданно-

го задания.

4.1. ПОРЯДОК РАБОТЫ С ПРИБОРОМ

Измерение уровней звукового давления производится по характеристикам ЛИН и в октавных полосах частот. Измерения проводят по схеме рис. 4.1.

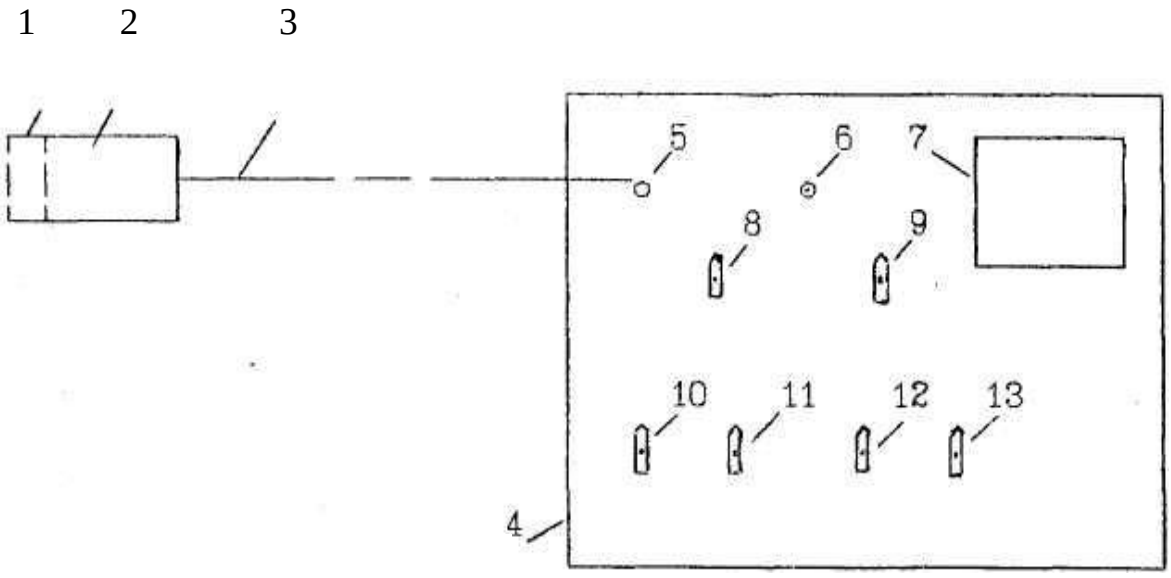

Рис. 4.1. Схема для измерения параметров звукового давления:
1 - капсюль микрофонный; *2* - предусилитель; *3* - удлинительный кабель;
4 - прибор измерительный ИШВ-1; *5* - соединительное гнездо; *6* - индикатор питания;
7 - прибор стрелочный; *8* - переключатель "частота Hz"; *9* - переключатель "звук-вибрация"; *10* - переключатель "делитель 1"; *11* - переключатель "делитель 2"; *12* - переключатель "род измерения"; *13* - переключатель "род работы"

Измерение уровней звукового давления в октавных полосах частот производится только после измерения по характеристике ЛИН. Для этого необходимо установить переключатели на передней панели измерительного прибора в следующие положения:

"делитель 1" - положение **«80»**;
"делитель 2" - положение **«40»**;
"род измерения" - положение **«ЛИН»**;
"род работы" - положение **«БЫСТРО»**;
"звук-вибрация" - положение **«ЗВУК»**.

При измерениях оператор должен держать предусилитель на вытянутой руке или закрепить на соответствующей подставке.

Если при измерениях стрелка прибора находится в левой части шкалы,

она выводится в правую часть изменением положения переключателя **"делитель 1"**, а затем **"делитель 2"**.

Отсчет по измерительному прибору производится сложением показаний переключателей **"делитель 1"** и **"делитель 2"** и отсчета по стрелочному прибору.

Пример:

Пусть при измерении уровня звукового давления переключатели **"делитель 1"** и **"делитель 2"** были в следующих положениях:

"делитель 1" - 80;

"делитель 2" - 40;

по шкале стрелочного прибора - **7**.

Тогда результат измерений в дБА будет:

$$80 + 40 + 7 = 127 .$$

Для измерения звукового давления в октавных полосах частот необходимо установить переключатели в следующие положения:

"род измерения" - "фильтры";

"частота Hz" - поочередно от 63 до 8000 Гц.

При измерениях уровней звукового давления в октавных полосах частот пользуются только переключателем **"делитель 2"**, устанавливая его в каждой октавной полосе частот в такое положение, при котором стрелка стрелочного прибора устанавливается в правой части шкалы.

При измерениях уровней звукового давления в октавных полосах частот пользоваться переключателем "делитель 1" **не допускается!**

4.2. ПОРЯДОК ОФОРМЛЕНИЯ ОТЧЕТА

В отчете должны содержаться следующие данные: название работы, состав бригады, выполнявшей работу, цель работы, таблицы измерений и расчетов акустической эффективности заданных мероприятий по шумоглушению, вывод.

Выводом по данной работе является сводный график спектров шумов (измеренный, нормативный и после проведения расчетов по каждому заданию).

Заполнение таблиц П.1-П.6 производится карандашом с целью возможности внесения изменений в случае допущения ошибок в расчетах.

МИНОБРНАУКИ РОССИИ

ФГБОУ ВО «Уральский государственный горный университет»

УТВЕРЖДАЮ
Проректор по учебно-методическому комплексу
_____С.А.Упоров

МЕТОДИЧЕСКИЕ МАТЕРИАЛЫ ПО ВЫПОЛНЕНИЮ КУРСОВОГО ПРОЕКТА

по дисциплине:

ТЕХНОЛОГИИ ГОРНОСПАСАТЕЛЬНОГО ДЕЛА

Специальность
21.05.04 Горное дело

Специализация № 12
«Технологическая безопасность и горноспасательное дело»

Автор: [Мухачева Л.В. старший преподаватель, Батанин Ф.К. ассистент]

Одобрена на заседании кафедры

Безопасности горного производства
(название кафедры)

Зав. кафедрой _____
(подпись)

Елохин В.А.
(Фамилия И.О.)

Протокол № 8 от 17.14.2019
(Дата)

Рассмотрена методической комиссией

Горно-технологического факультета
(название факультета)

Председатель _____
(подпись)

Колчина Н.В.
(Фамилия И.О.)

Протокол № 7 от 19.04.2019
(Дата)

Екатеринбург
2019

Оглавление

1. Планирование работ по тушению подземных пожаров 3
2. Оценка эффективности применения пожаротушащих средств 8
3. Параметры подземного пожара. 9
3.1. Экспресс-метод определения параметров развития пожара 9
3.2. Расчетный метод определения параметров развития пожара 12
4. Параметры тушения пожара водой. 17
4.1. Табличный метод определения параметров тушения пожара сплошными водяными струями 17
4.2. Расчетный метод определение параметров тушения пожара сплошными струями 20
5. Определение параметров водяной завесы, создаваемой водоразбрызгивателем ВВР-1 23
6. Расчет рукавных линий для работы пожарных стволов 26
7. Определение потерь давления в прямолинейных трубопроводах 29
8. Определение элементов гидравлики пожарных рукавов при подключении к ним водоразбрызгивателя ВВР-1 31
9. Параметры тушения пожара огнетушащими порошками 32
9.1. Непосредственное тушение порошками 32
9.2. Расчет параметров дистанционного тушения пожара 33
порошковыми установками 33
9.3. Параметры тушения пожара воздушно-механической пеной 37
9.3.1. Определение параметров дистанционного тушения воздушно-механической пеной в сквозных горизонтальных и наклонных выработках 37
9.3.2. Дистанционное тушение воздушно-механической пеной в вертикальных и сопряженных с ними выработках 46

Ликвидация аварий на шахтах требует от командира ВГСЧ – руководителя горноспасательных работ правильной и всесторонней оценки сложившейся аварийной ситуации, реального учета имеющихся сил и средств для успешной борьбы с аварией и недопущения перерастания ее в катастрофу. Все это невозможно без грамотного управления горноспасательными работами, при этом принятие правильного решения во многом зависит от знания и умения командиров произвести инженерные расчеты. Особенно актуально это при ликвидации пожаров на газообильных шахтах.

Инженерные расчеты позволяют правильно определить параметры пожара и выбрать наиболее эффективные средства его тушения, выбрать безопасный и эффективный режим проветривания шахты и аварийного участка, избежать нежелательных последствий и осложнения аварийной обстановки.

1. Планирование работ потушению подземных пожаров

При планировании работ по тушению пожара необходимо пользоваться блок-схемой «Состав и последовательность работ по ликвидации подземного пожара».

Блок-схема включает четыре взаимосвязанные части:

А – действия в начальный период ликвидации пожара (в соответствии с ПЛА) и непосредственное тушение пожара огнетушителями и водой;

Б – локализация пожара;

В – дистанционное тушение пожара;

Г – изоляция пожара.

При пользовании блок-схемой последовательно переходят от блока к блоку в направлении, указанном стрелками, от начала пожара до его тушения активным способом («конец» после блока 15) или до изоляции аварийного участка («конец» после блока 54).

Термины «да» и «нет» соответственно обозначают, что действия, предусмотренные в блоках, от которых отходят стрелки с этими терминами, осуществлены или по каким-либо причинам их выполнить невозможно. Последующие действия указаны в блоках, на которые направлены стрелки с терминами «да» или «нет».

Блок-схемой предусмотрена возможность многократного повторения одних и тех же действий (работ) до окончательного тушения пожара или его изоляции. Например, если отделение начало непосредственное тушение пожара (блок 13), а затем из-за изменения условий на аварийном участке или появления каких-либо осложнений такие действия стали невозможными, то при устранении осложнений (блок 18) работы по непосредственному тушению продолжаются (блок 13). Если осложнение устранить невозможно (блок 19), то переходят к работам, предусмотренным блоком 20.

«Состав и последовательность работ приликвидации подземного пожара»

А. Действия в начальный периодликвидации пожара

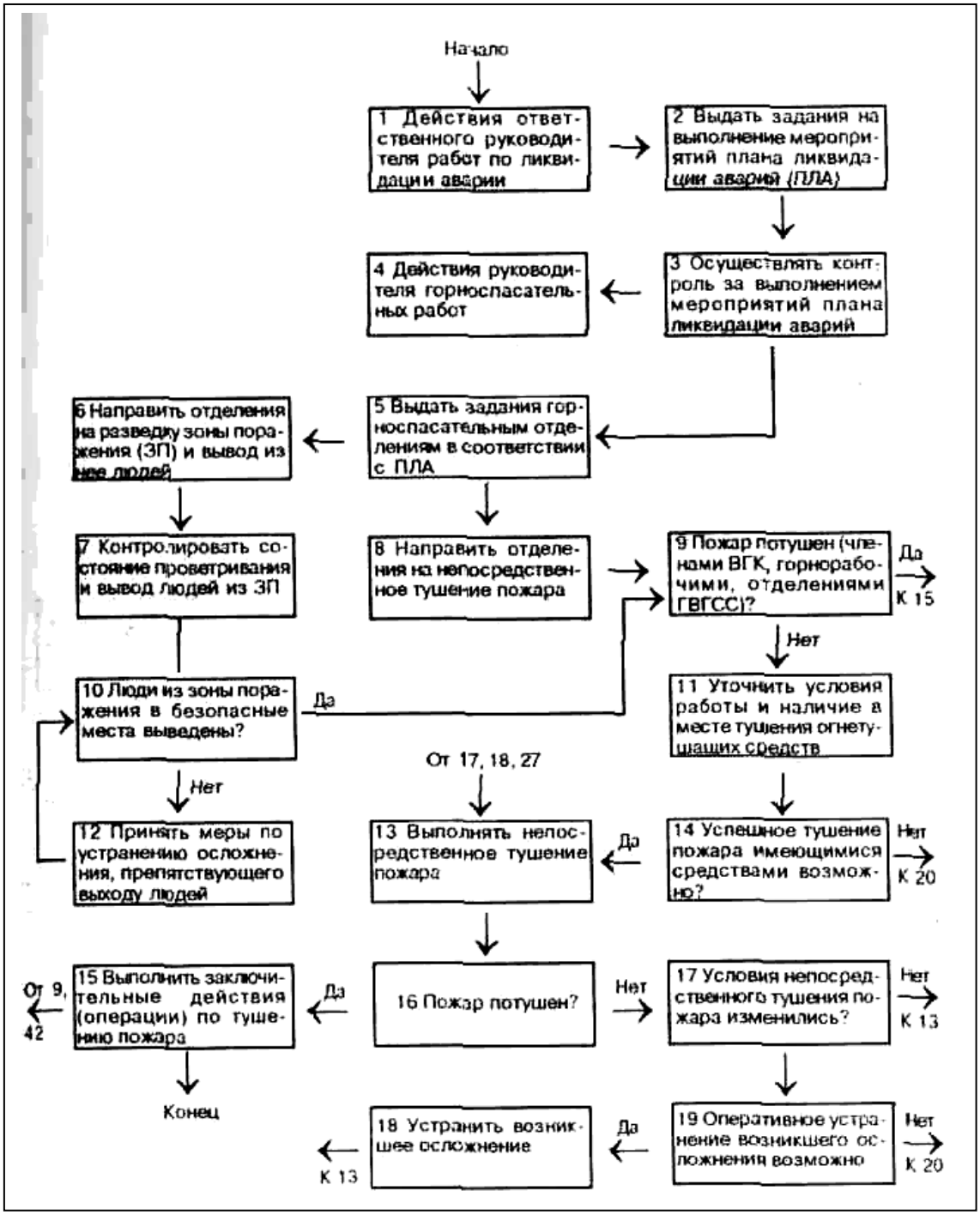

Б. Локализацияпожара

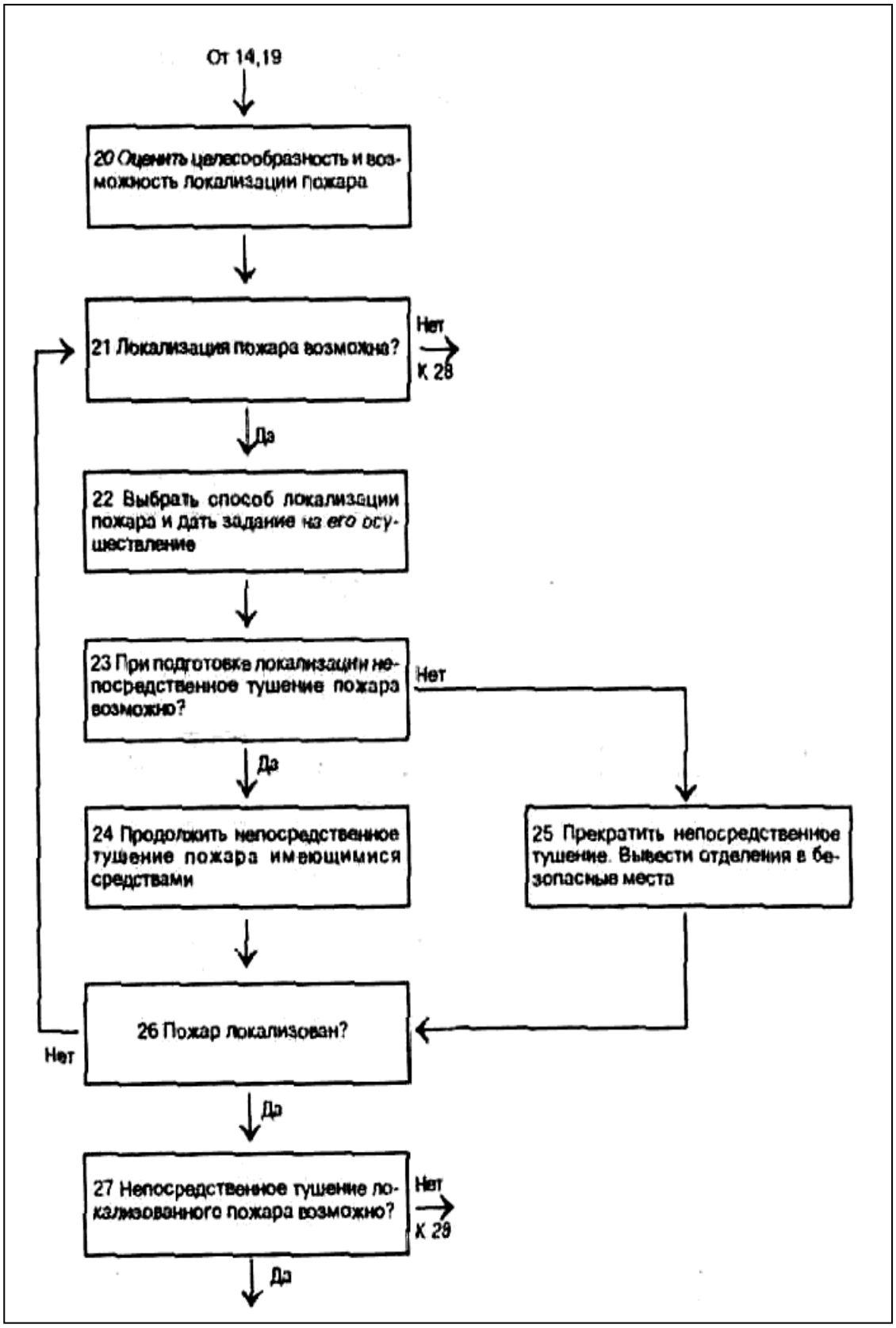

В. Дистанционное тушениепожара

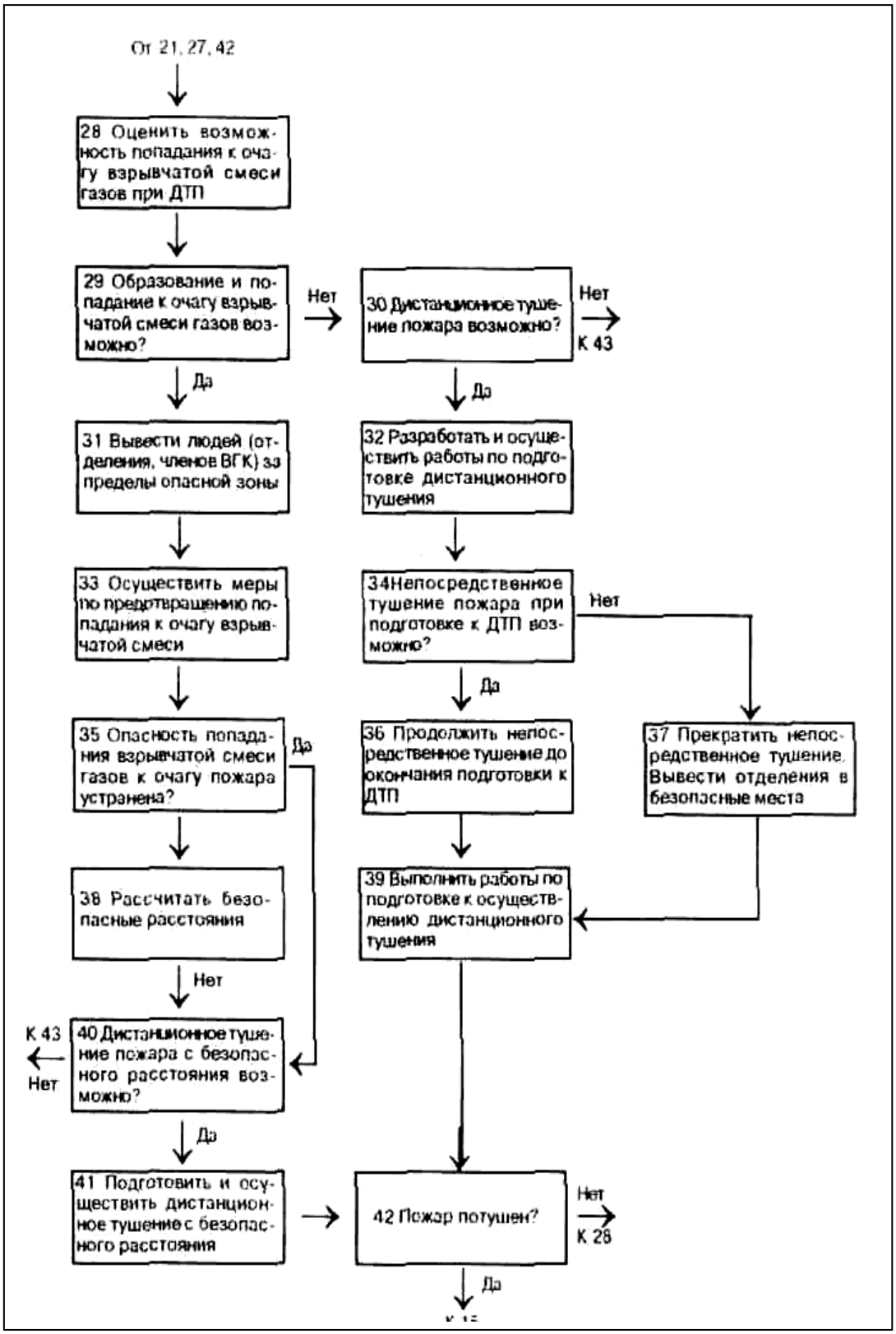

Г. Изоляцияпожара

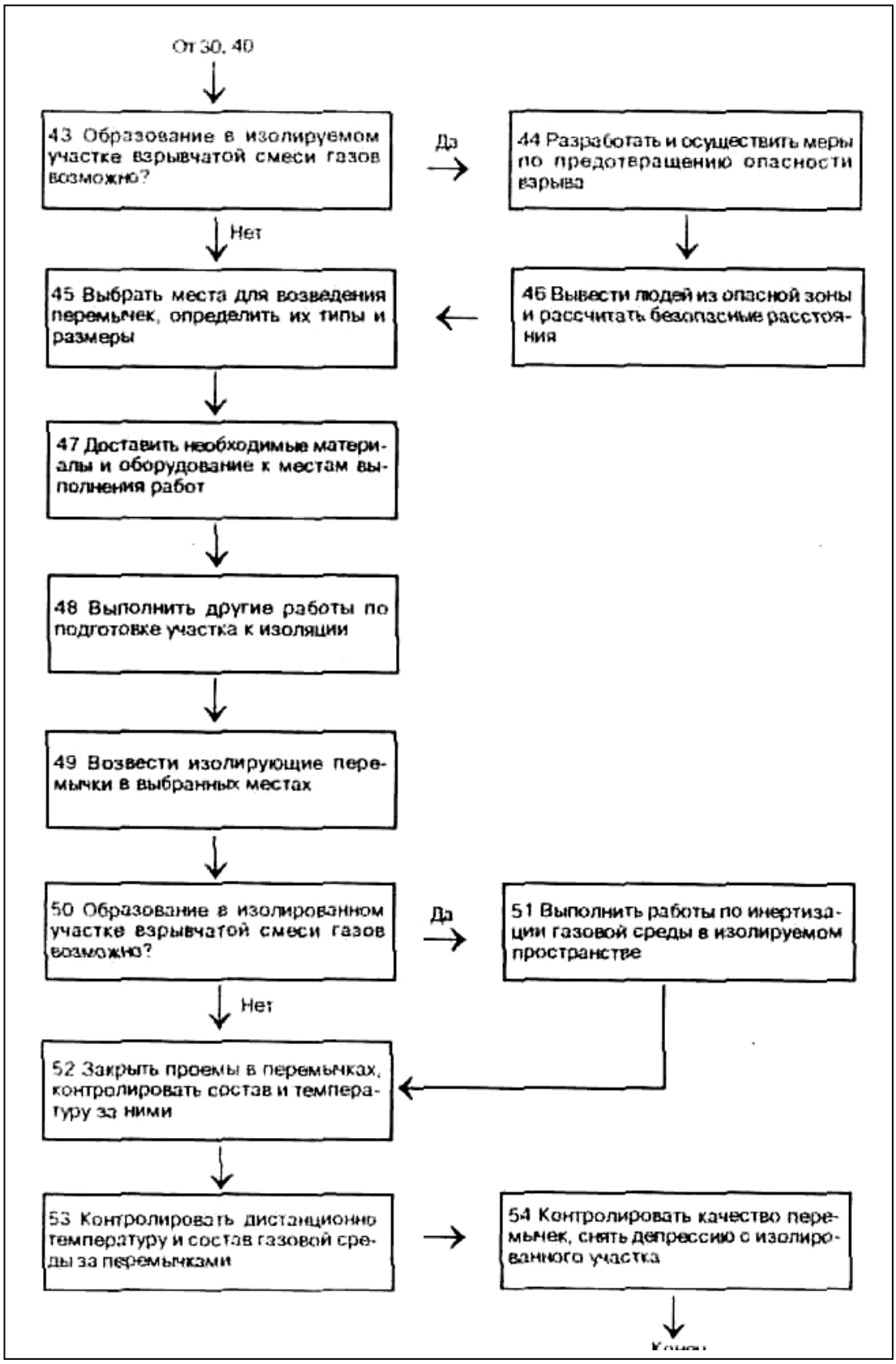

2. Оценка эффективности применениянпожаротушащих средств

Оценка эффективности применения пожаротушащего средства производится по следующим основным критериям:

К1 – применимости технического средства;

К2 – дальности (радиуса) эффективного действия;

К3 – скорости тушения;

К4 – продолжительности (времени) тушения.

Критерий К1 определяется с учетом следующих факторов:

- возможности доставки средства к месту применения, исходя из его габаритов, конструктивных особенностей и состояния горных выработок;
- обеспеченности пожаротушащего средства источниками энергии и огнетушащими веществами;
- возможности подхода к очагу пожара или месту установки средств, исходя из газовой обстановки, температуры, влажности и задымленности воздуха в выработке;
- затрат времени на доставку технического средства к месту применения, его монтаж и подготовку к работе.

Критерий К2 – это расстояние от места установки технического средства до наиболее удаленной точки, в которую возможно подать огнетушащее вещество с нормативной интенсивностью.

Критерий К3 характеризуется длиной (площадью) горящей поверхности выработки, которая может быть потушена в единицу времени конкретным техническим средством.

Критерий К4 определяется длительностью работы технического средства, необходимой для прекращения пламенного горения и охлаждения горючих материалов до температуры, исключающей их повторное воспламенение.

Оценка технических средств по критериям эффективности производится последовательно методом исключения. Если выбираемое средство удовлетворяет критерию К1, то выполняется проверка по критериям К2 и К3 методом сравнения расчетных параметров тушения выбираемого средства с параметрами пожара к началу тушения. При наличии нескольких технических средств предпочтение отдается тому из них, время тушения которым будет меньшим.

Прогноз параметров развития пожара и определение требуемых характеристик средств его тушения, а также оценка эффективности применения имеющихся средств должнывыполняться в соответствии с «Руководством по определению параметров подземного пожара и выбору эффективных средств его тушения». Многовариантную оценку этих параметров на заданное время можно производить на ПЭВМ с использованием программного обеспечения «Пожар».

Сравнительная оценка эффективности применения различных технических средств производится следующим образом. Для ручных и

передвижных огнетушителей вначале сравнивается дальность выброса огнетушащего вещества с длиной зоны действия конвективных потоков перед зоной горения. Затем определяется эффективность тушения огнетушителями путем сравнения возможной площади тушения St с фактической поверхностью горения к началу тушения Sr. Условием эффективности является соблюдение требования $S_т \geq S_r$.

Для пожарных стволов предварительно сравнивается длина активной части струи с длиной зоны действия конвективных потоков. Если зона горения досягаема, эффективность тушения оценивается сравнением скорости тушения Vт со скоростью распространения пожара к началу тушения Vп (τнт). Условием эффективности является соблюдение требования $V_т \geq V_п$ (τнт).

При оценке эффективности порошковых и пенных средств объемного дистанционного тушения сравнивается дальность действия пожаротушащей установки lт с дальностью распространения пожара по выработке к началу тушения Lп (τнт) с учетом расположения пожаротушащей установки на некотором расстоянии lo от зоны горения. Условием эффективности будет соблюдение требования $l_т \geq l_o + L_п$ (τнт).

Средство, удовлетворяющее всем критериям, позволит в данных условиях успешно тушить пожар активным способом.

Если в подразделении ВГСЧ отсутствуют технические средства, обеспечивающие эффективное тушение пожара, или на их доставку, монтаж и подготовку к работе требуется много времени, необходимо применять любые средства, удовлетворяющие критерию К1. Временное использование менее эффективных средств позволит до введения более мощных снизить скорость распространения пожара или локализовать его.

3. Параметры подземногопожара.

3.1. Экспресс-методопределения параметровразвития пожара

Данный метод используется только в тех случаях, когда для практических целей не требуется точного определения параметров развития пожара, или, когда для точных расчетов нет времени.

Методика расчета экспресс методом позволяет определить:

1. Скорость распространения пожара на момент начала его тушения
2. Дальность распространения пожара к моменту начала его тушения

Исходные данные для расчета:

1. Вид источника воспламенения.
2. Вид основных горючих материалов в выработке.
3. Скорость вентиляционного потока в выработке.
4. Продолжительность действия пожара.

№ варианта	Вид источника воспламенения	Вид основных горючих материалов в выработке	Скорость вентиляционного потока в выработке	Продолжительность действия пожара
1.	воспламенение горючих материалов из-за трения конвейерной ленты	негорючая крепь и конвейерная лента	2	120
2.	воспламенение ГСМ при повреждении маслонаполненного оборудования	смешанное крепление и конвейерная лента	4	160
3.	воспламенение ГСМ при повреждении маслонаполненного оборудования	смешанное крепление	5	200
4.	воспламенение конвейерной ленты на приводных барабанах от трения	горючая крепь и конвейерная лента	3	120
5.	воспламенение ГСМ при повреждении маслонаполненного оборудования	горючая крепь	5	160
6.	воспламенение конвейерной ленты на приводных барабанах от трения	негорючая крепь и конвейерная лента	2	200
7.	воспламенение горючих материалов из-за трения конвейерной ленты	смешанное крепление и конвейерная лента	5	120
8.	воспламенение при кратковременном коротком замыкании	смешанное крепление	4	160
9.	воспламенение горючих материалов из-за трения конвейерной ленты	горючая крепь и конвейерная лента	3	200
10.	воспламенение ГСМ при повреждении маслонаполненного оборудования	горючая крепь	7	120
11.	воспламенение конвейерной ленты на приводных барабанах от трения	негорючая крепь и конвейерная лента	2	160
12.	воспламенение конвейерной ленты на приводных барабанах от трения	смешанное крепление и конвейерная лента	5	200
13.	воспламенение ГСМ при повреждении маслонаполненного оборудования	смешанное крепление	7	120
14.	воспламенение горючих материалов из-за трения конвейерной ленты	горючая крепь и конвейерная лента	3	160
15.	воспламенение при кратковременном коротком замыкании	горючая крепь	4	200
16.	воспламенение конвейерной ленты на приводных барабанах от трения	негорючая крепь и конвейерная лента	2	120

№ варианта	Вид источника воспламенения	Вид основных горючих материалов в выработке	Скорость вентиляционного потока в выработке	Продолжительность действия пожара
17.	воспламенение горючих материалов из-за трения конвейерной ленты	смешанное крепление и конвейерная лента	7	120
18.	воспламенение при кратковременном коротком замыкании	смешанное крепление	4	160
19.	воспламенение конвейерной ленты на приводных барабанах от трения	горючая крепь и конвейерная лента	3	200
20.	воспламенение при кратковременном коротком замыкании	горючая крепь	5	160

Порядок расчета

По виду горючих материалов и скорости вентиляционного в аварийной выработке определяем по таблице классификацию подземного пожара:

вид горючих материалов в выработке	скорость вентиляционного потока, м/с				
	менее 1	1-2	2-3	3-4	более 4
горючая крепь	3	3	3	2	1
горючая крепь и конвейерная лента	3	3	2	1	1
смешанное крепление	3	3	3	2	1
смешанное крепление и конвейерная лента	3	3	2	1	1
негорючая крепь и конвейерная лента	3	2	1	1	1
остальные случаи	3				

Затем по графику 1 на заданное время определяется скорость распространения пожара по выработке, а по графику 2 – пройденное им расстояние с момента возникновения.

При этом чем выше категория источника воспламенения, тем ближе значения параметров пожара к верхним предельным кривым каждого класса.

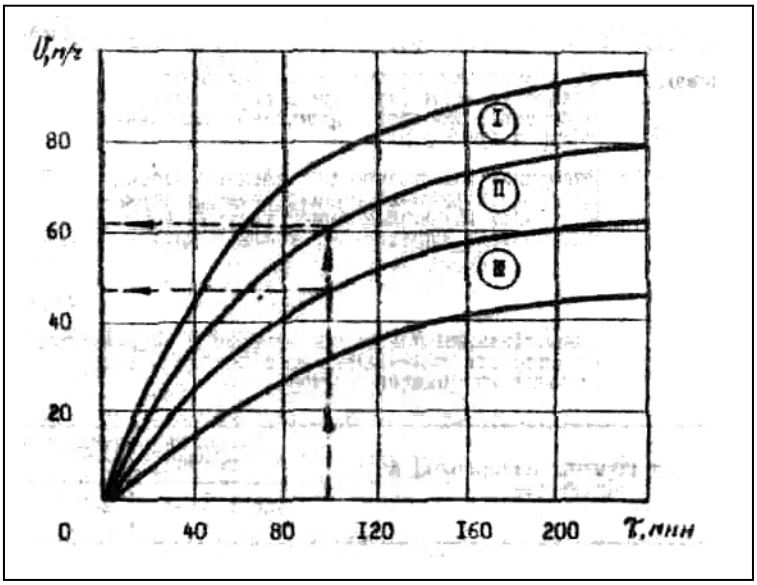

График 1. Скорость распространения подземных пожаров в зависимости от их класса (I,II,III).

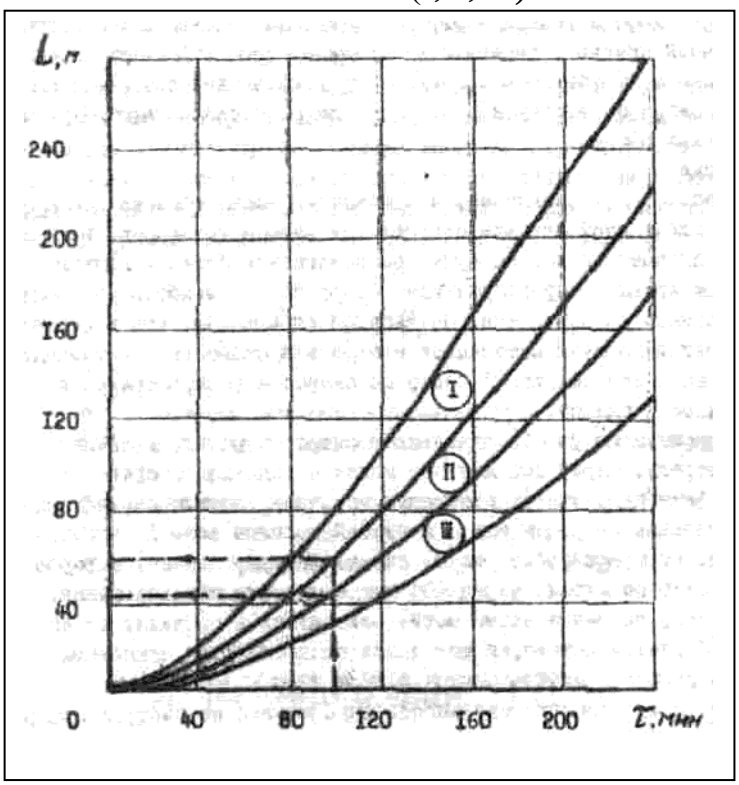

График 2. Дальность распространения подземных пожаров в зависимости от их класса (I,II,III).

Категория источника воспламенения определяется по таблице:

категория	Источник воспламенения
высшая	воспламенение ГСМ при повреждении маслонаполненного оборудования ; воспламенение метана на больших площадях
средняя	воспламенение конвейерной ленты на приводных барабанах от трения; локальное воспламенение метана; воспламенение от длительного короткого замыкания
низшая	воспламенение горючих материалов из-за трения конвейерной ленты; воспламенение при кратковременном коротком замыкании; воспламенение при огневых работах, открытого огня (костер, курение и т.п.)

3.2. Расчетный методопределения параметров развития пожара

Данная методика расчета позволяет определить:

1. Скорость распространения пожара в момент начала тушения.
2. Дальность распространения пожара на этот же момент.
3. Температуру горючих газов в очаге пожара.
4. Температуру в выработке на заданном расстоянии за очагом пожара.
5. Площадь горящей поверхности.

6. Расход материала на горение в единицу времени.

Исходные данные для расчета:

V_c– скорость воздушного потока в аварийной выработке, м/с.
S - площадь сечения выработки в свету, м³.
T - время действия пожара, мин.
T_o– температура поступающего в зону горения воздуха, °С.
C_o – концентрация кислорода на свежей струе, %.
C – концентрация кислорода на исходящей, %.
P – периметр выработки, м.
Q- расход воздуха, поступающего к очагу пожара, м³/мин.
Вид и количество горючих материалов в выработке.
Вид и материал крепи.

№ Варианта	V_c	S	T	T_o	Co	C	P	Q
1.	4	9	120	28	14	9	9,6	40
2.	6	10	160	30	15	12	10,0	35
3.	8	11	200	32	16	11	10,2	25
4.	5	12	120	34	17	13	9,8	30
5.	7	9	160	36	18	12	10,4	20
6.	9	10	200	38	14	7	9,6	40
7.	4	11	120	28	15	9	10,0	35
8.	6	12	160	30	16	12	10,2	25
9.	8	9	200	32	17	11	9,8	30
10.	5	10	120	34	18	13	10,4	20
11.	7	11	160	36	14	12	9,6	40
12.	9	12	200	38	15	8	10,0	35
13.	4	9	120	28	16	11	10,2	25
14.	6	10	160	30	17	9	9,8	30
15.	8	11	200	32	18	12	10,4	20
16.	5	12	120	34	14	11	9,6	40
17.	7	9	120	36	15	13	10,0	35
18.	9	10	160	38	16	12	10,2	25
19.	5	11	200	34	17	11	9,8	30
20.	6	12	160	36	18	13	10,4	20

Порядок расчета

1. По таблице определяем суммарную горючую загрузку и расход воздуха для полного ее выгорания:

$$Q_o = q_1 + q_2 + \ldots + q_n$$

горючие материалы		горючая загрузка **q**, кг/м	объем воздуха для полного ее выгорания **qo,** м³/м
1 ветвь ленты резинотросовой	800 мм	16-19	160-190
	1000 мм	20-24	200-240
	1200 мм	24-29	240-290
1 ветвь ленты резинотканевой	800 мм	8-16	80-120
	1000 мм	10-20	100-200
	1200 мм	12-24	120-240
деревянные трапы		13	50
деревянные элемента конструкции конвейера		2,5	10
кабель гибкий силовой 1 шт.		2-3	20-25
угольная мелочь		5	40
деревянная (или смешанная) крепь при S = 8,9 м²Рз = 9,6 м		211	844
при S = 11,2 м²Рз = 10,9 м		240	960

Если фактические величины отличаются от табличных, то искомые значения получаем методом интерполяции.

2. В зависимости от скорости вентиляционного потока и вида горючих материалов по таблице определяем значение параметра **b** (в минутах).

вид горючих материалов	скорость вентиляционного потока, м/с		
	до 1	1-3	более 3
конвейерная лента с негорючей крепью	12	120-200	200
конвейерная лента со смешанной крепью	40	40-80	80
смешанная крепь	60	60-150	150
деревянная крепь	40	40-80	80

3. Определяем предельную (максимально возможную в данных условиях) скорость распространения пожара по выработке (м/мин):

$$V_{пр} = \frac{60 \cdot V_c \cdot S}{g_o}$$

где:

Vc– скорость воздушного потока в аварийной выработке, м/с (исходные данные);

S – площадь сечения выработки в свету, м² (исходные данные);

qo – объем воздуха, необходимого для полного выгорания горючих материалов, размещенных на участке выработки единичной длины, м³/м (пункт 1 расчета).

4. Определяем скорость распространения пожара на любое заданное время (м/мин):

$$V = V_{пр} \cdot \frac{t}{\sqrt{t^2 + b^2}}$$

где:
t– время действия пожара, мин (исходные данные);
b – параметр, характеризующий скорость развития пожара, мин (пункт 2 расчета);
Vпр - предельная (максимально возможная в данных условиях) скорость распространения пожара по выработке (пункт 3 расчета).

5. Определяем дальность распространения пожара на любое заданное время (м):

$$L_n = V_{пр} \cdot \left(\sqrt{t^2 + b^2} - b\right)$$

где:
t– время действия пожара, мин (исходные данные);
b – параметр, характеризующий скорость развития пожара, мин (пункт 2 расчета).

6. Определяем температуру пожарных газов в зоне горения (°C):

$$T_{оч} = T_0 + 221\sqrt{C_0 - C}$$

где:
T**o** – температура на свежей струе, °C (исходные данные) ;
Co – концентрация кислорода на свежей струе, %(исходные данные);
C – концентрация кислорода на исходящей струе, %(исходные данные).

7. Для дальнейшего расчета определяем коэффициент теплоотдачи от нагретого воздуха к стенкам выработки ккал/(м²· ч ·ºС):

$$\alpha = 4{,}42 + 3{,}54 \cdot \mathbf{Vc},$$

где:
Vc– скорость воздушного потока в аварийной выработке, м/с (исходные данные).

8. Для дальнейшего расчета определяем массовый расход воздуха в выработке кг/ч:

$$G = 3600 \cdot \mathbf{Vc} \cdot \mathbf{S} \cdot \gamma\mathbf{b},$$

где:
γ**b**= 1,293 кг/м³ – плотность воздуха;
Vc– скорость воздушного потока в аварийной выработке, м/с (исходные данные);
S – площадь сечения выработки в свету, м² (исходные данные).

9. Определяем среднюю температуру воздуха за очагом пожара на заданном расстоянии от него:

$$T_L = T_0 + (T_{оч} - T_0) \cdot \ell^{-\frac{\alpha \cdot P \cdot L}{G \cdot C_p}}$$

где:

Т0 – температура на свежей струе, °С (исходные данные);

Точ - температура пожарных газов в зоне горения, °С (пункт 6 расчета);

α - коэффициент теплоотдачи от нагретого воздуха к стенкам выработки , ккал/(м²· ч ·°С) (пункт 7 расчета);

L = Lo – Lп м,

где:

Lo – расстояние от места возникновения пожара до сечения, для которого рассчитывается температура, м (берется из задания);

Lп – дальность распространения пожара на момент расчета (пункт 5 расчета);

Р – периметр выработки, м (исходные данные);

Ģ - массовый расход воздуха в выработке кг/ч (пункт 8 расчета);

Ср = 0,24 ккал / (кг· °С) – удельная теплоемкость воздуха;

е - постоянная математическая величина **(е = 2, 71)**

10. Для дальнейших расчетов определяем площадь горящей поверхности, от которой зависит эффективность тушения пожара (особенно первичными средствами) (м²):

Sг = Lп· (Рз +2В1)

где:

Lп – дальность распространения пожара на момент расчета (пункт 5 расчета);

В1 – ширина конвейерной ленты, м;

Рз – периметр затягиваемой деревянной затяжкой поверхности выработки (определяется по таблице из пункта 1 расчета). В таблице приведены данные для металлокрепи с полной перетяжкой деревянной затяжкой, поэтому для расчетов принимаем величину **Р**з при деревянных стойках и верхняке с затяжкой металлической решеткой, если деревянные только стойки принимаем **0,75Р**з, если все деревянное то принимаем к расчету величину **2Р**з.

11. Для дальнейших расчетов определяем эквивалентный расход древесины на горение (кг/ч):

Вэкв = **Q/4 (1-Со/С**)

где:

Q – расход воздуха, поступающего к очагу пожара, м³/мин (исходные данные);

C**o** – концентрация кислорода на свежей струе, %;
C – концентрация кислорода на исходящей, %.

Расчеты п.10 и п.11 потребуются для определения параметров тушения пожара.

4. Параметры тушения пожараводой.

4.1. Табличный метод определенияпараметров тушения пожарасплошными водяными струями

Данная методика используется для сокращения времени на вычисления при оценке параметров тушения деревянной крепи (затяжки) сплошными водяными струями и позволяет определить:

1. Количество одновременно работающих стволов.
2. Площадь одновременного тушения.
3. Длину заходки одновременного тушения.
4. Скорость тушения.

Исходные данные для расчета

Pu- динамическое давление в ПОТ в месте забора воды, Мпа (кгс/см²).
dc- диаметр насадка пожарного ствола, мм.
dз- диаметр насадка замерного ствола, мм.
S - площадь сечения выработки, м².
Po - статическое давление в ПОТ в месте забора воды, Мпа (кгс/см²).

Тип используемой водяной завесы и расход воды на ее работу.

№ варианта	**Pu**	**dc**	**dз**	**S**	**Po**
1.	1,3	19	20	9	1,4
2.	1,2	22	24	10	1,5
3.	1,8	19	20	11	1,7
4.	1,6	22	24	12	1,9
5.	1,1	19	20	9	1,2
6.	1,9	22	24	10	1,4
7.	1,8	19	20	11	1,5
8.	1,7	22	24	12	1,7
9.	1,5	19	20	9	1,9
10.	1,4	22	24	10	1,2
11.	1,3	19	20	11	1,4
12.	1,2	22	24	12	1,5
13.	1,8	19	20	9	1,7
14.	1,6	22	24	10	1,9

15.	1,1	19	20	11	1,2
16.	1,9	22	24	12	1,4
17.	1,8	19	20	9	1,5
18.	1,7	22	24	10	1,7
19.	1,5	19	20	11	1,9
20.	1,4	22	24	12	1,2

Порядок расчета

1. Для определения количества одновременно работающих пожарных стволов по номограмме на шкале **Р**и находим точку **М**, соответствующую значению динамического давления. Из нее проводим горизонтальную линию до пересечения с кривой статического давления (точка **N**). Из точки **N** проводим вертикальную линию до пересечения с наклонной линией, соответствующей диаметру насадка замерного ствола (точка **К**).

Из точки **К**проводим горизонтальную линию до пересечения с наклонной линией **«без завесы»** (точка **L**). Если предусматривается включение какой-либо водяной завесы, то точка **L** находится на пересечении горизонтальной линии с наклонной, соответствующей типу водоразбрызгивающей установки (УАК-2, ВВР-1, УВЗ и т.п.)

Из точки **L** отпускаем вертикальную линию до пересечения с наклонной, соответствующей диаметру насадка применяемых пожарных стволов (точка **R**). Из этой точки проводим горизонтальную прямую до пересечения со шкалой «**n**» (точка **Р**). Это и будет возможное количество одновременно работающих пожарных стволов.

2. По таблице 1 определяем длину заходки**ΔLт** (протяженность участка выработки, на котором производится одновременное тушение горящей поверхности) и площадь поверхности одновременного тушения **Sт.**

Таблица 1

площадь сечениявыр-ки, м²	**Sт, м²**			**Δ Lт,м**								
	диаметр насадка ствола											
	19мм			**22мм**			**19мм**			**22мм**		
	кол-во стволов			**кол-во стволов**			**кол-во стволов**			**кол-во стволов**		
	1	2	3	1	2	3	1	2	3	1	2	3
9,3	13,7	27,5	41,2	17,2	34,4	51,6	1,4	2,9	4,3	1,8	3,6	5,4
11,2	14,0	28,0	42	17,6	35,1	52,7	1,3	2,7	4,0	1,7	3,4	5,0
11,6	14,3	28,6	42,9	17,9	35,8	53,7	1,3	2,6	3,9	1,6	3,3	4,9
12,7	14,8	29,3	44,3	18,3	36,6	54,9	1,3	2,6	3,9	1,6	3,2	4,9
13,1	14,9	29,8	44,7	18,7	37,4	56,0	1,3	2,6	3,9	1,6	3,2	4,8

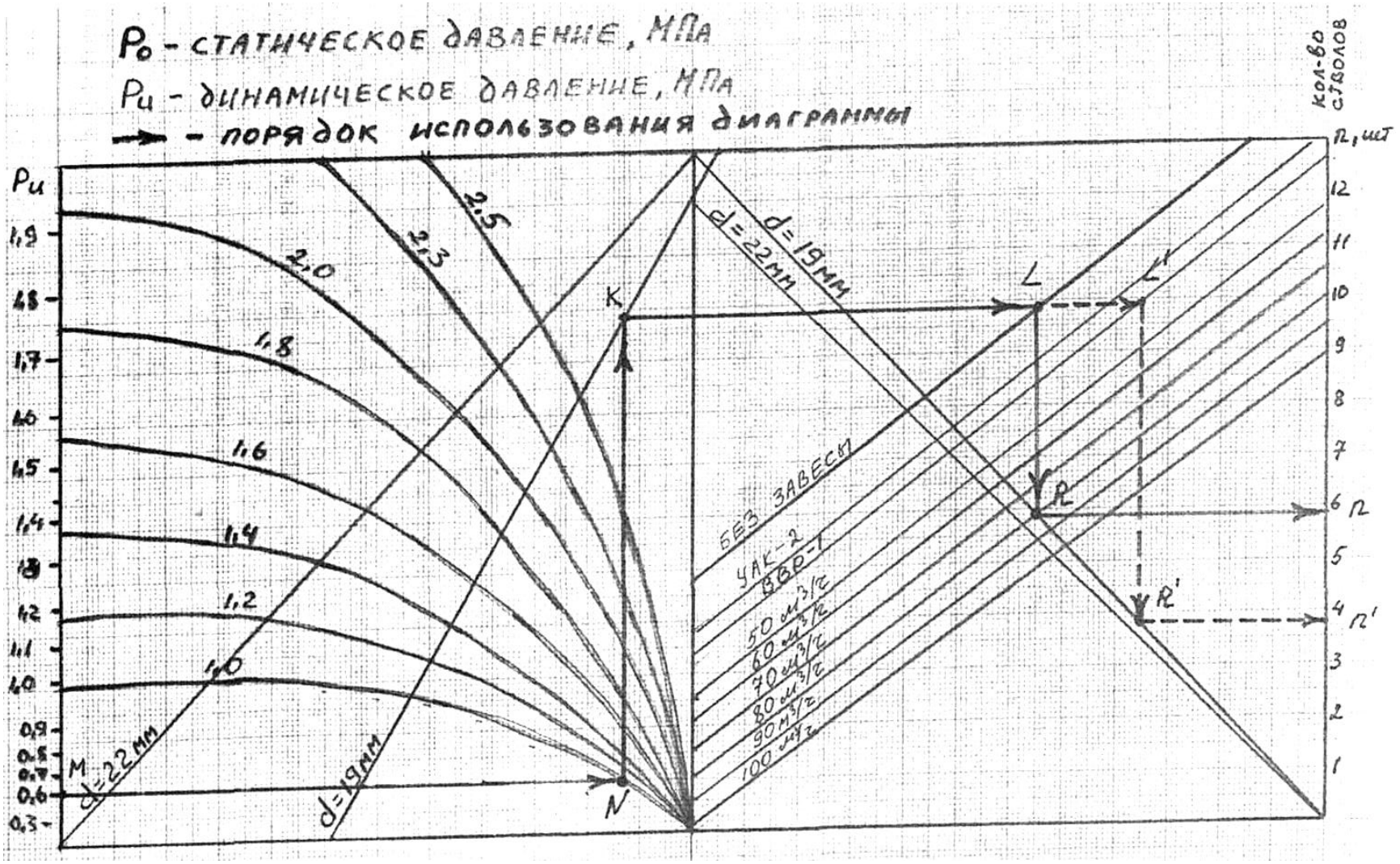
P_o - СТАТИЧЕСКОЕ ДАВЛЕНИЕ, МПа
P_u - ДИНАМИЧЕСКОЕ ДАВЛЕНИЕ, МПа
→ - ПОРЯДОК ИСПОЛЬЗОВАНИЯ ДИАГРАММЫ
P_u
1,9
1,8
1,7
1,6
1,5
1,4
1,3
1,2
1,1
1,0
0,9
0,8
0,7
0,6
0,3
2,5
2,3
2,0
1,8
1,6
1,4
1,2
1,0
d=22мм
d=19мм
K
L
L'
M
N
R
R'
БЕЗ ЗАВЕСЫ
УАК-2
ВБР-1
50 м³/г
60 м³/г
70 м³/г
80 м³/г
90 м³/г
100 м³/г
КОЛ-ВО СТВОЛОВ
n, шт
12
11
10
9
8
7
6
5
4
3
2
1
n
n'

3. По таблице 2 определяем скорость тушения пожара**V**т, м/ч.

Таблица 2

площадь сечения выработки, м²	**тушение заходками с продолжительностью подачи воды 23-33 минуты**					
	19мм			**22мм**		
	кол-во стволов			**кол-во стволов**		
	1	**2**	**3**	**1**	**2**	**3**
9,3	2,9	5,7	8,6	3,6	7,2	10,8
11,2	2,6	5,2	7,7	3,2	6,5	9,7
11,6	2,5	4,9	7,4	3,1	6,2	9,3
12,7	2,3	4,7	7,0	2,9	5,9	8,8
13,1	2,3	4,7	7,0	2,9	5,9	8,8

Примечание:

Продолжительность подачи воды в одной заходке включает в себя дополнительное охлаждение боковых пород и крепи выработки до температуры, допустимой для пребывания людей,

так же учтено время на ремонт и усиление нарушенной пожарной крепи в предыдущей заходке.

4.2. Расчетный методопределение параметров тушения пожара сплошными струями

Данная методика используется при расчете параметров тушения пожарными стволами без подключения других потребителей к этому же трубопроводу и позволяет определить:

1. Количество одновременно работающих стволов.
2. Площадь одновременного тушения.
3. Длину заходки одновременного тушения.
4. Скорость тушения.
5. Продолжительность тушения.

Исходные данные для расчета

Qı - фактический расход воды в ПОТ в месте забора воды , м³/ч.

Pu - динамическое давление в ПОТ в месте забора воды , Мпа (кгс/см²).

d- диаметр насадка пожарного ствола, мм.

S - площадь сечения выработки, м².

Вı– ширина конвейерной ленты, м.

№ варианта	**Qı**	**Вı**
1.	75	2,0
2.	65	2,2
3.	55	2,4
4.	70	2,6
5.	60	2,8
6.	50	2,0

7.	75	2,2
8.	65	2,4
9.	55	2,6
10.	70	2,8
11.	60	2,0
12.	50	2,2
13.	75	2,4
14.	65	2,6
15.	55	2,8
16.	70	2,0
17.	60	2,2
18.	50	2,4
19.	45	2,6
20.	30	2,8

Порядок расчета

1. Определяем расход воды пожарными стволами «Ан» и их количество «n» при нормативном давлении в пожарно-оросительном трубопроводе.

кол-во стволов n	**расход воды при диаметре насадка**			
	19мм		**22**мм	
	Ан, л/с	**Ан,** м³/ч	**Ан,** л/с	**Ан,** м³/ч
1	7,0	25,2	8,8	31,6
2	14,0	50,4	17,6	63,2
3	21,0	75,6	26,4	94,8

Суммарный расход воды через насадки стволов должен быть близким по значению фактическому расходу воды в трубопроводе в месте подключения.

2. Определяем необходимую интенсивность подачи воды I_n на горящую поверхность и необходимую продолжительность подачи воды $t_в$.

В зависимости от площади сечения выработки **S** с деревянными элементами крепи эти значения определяются по таблице:

S,м²	**In, м/(м²*с)**	**tв, мин**
9,3	0,52	29
11,2	0,50	31
12,7	0,48	33
13,1	0,47	33

При тушении конвейерной ленты в выработке с негорючей крепью **In**=0,2 л/ (м²·с)

tв=25мин

При тушении конвейерной ленты в выработке с деревянными элементами крепи **In** и **tв** определяются по таблице пункта 2 расчета.

3. Определяем площадь поверхности одновременного тушения(м²).

$$S_{\text{Т}} = \frac{n \cdot A_{н}}{J_{н}}$$

где:
n- количество одновременно работающих стволов (пункт 1 расчета).
Ан –расход воды одним стволом, л/с или м³/ч, (пункт 1 расчета).
Iн – интенсивность подачи воды на горящую поверхность, л / (м²·с) или м³/ (м²·с) (пункт 2 расчета).

4. Определяем длину заходки одновременного тушения ΔLт (протяженность участка выработки, на котором производится одновременное тушение горящей поверхности) (м).
4.1. При тушении конвейерной ленты в выработке с негорючей крепью:

$$_{\Delta}L_{\text{Т}} = \frac{n \cdot A_{н}}{2 \cdot J_{н} \cdot B}$$

где:
n-количество одновременно работающих стволов (пункт 1 расчета).
Ан – расход воды одним стволом, л/с или м³/ч (пункт 1 расчета).
Iн – интенсивность подачи воды на горящую поверхность, л/ (м²·с) или м³/ (м²·с) (пункт 2 расчета).
Bl - ширина конвейерной ленты, м (исходные данные).
4.2 При тушении выработки с деревянными элементами крепи:

$$_{\Delta}L_{\text{Т}} = \frac{n \cdot A_{н}}{J_{н} \cdot P_{з}}$$

где:
Pз - периметр затягиваемой деревом поверхности, м (определяется из технической документации на проведение выработки или из пунктов №1, №10 расчета параметров развития пожара).
n-количество одновременно работающих стволов (пункт 1 расчета).
Ан – расход воды одним стволом, л/с или м³/ч (пункт 1 расчета).
Iн – интенсивность подачи воды на горящую поверхность, л/ (м²·с) или м³/ (м²·с) (пункт 2 расчета).
Bl - ширина конвейерной ленты, м (исходные данные).

Если значение величины **ΔLт**превышает значение длины активной части струи при нормативном давлении (равное 12м), то к расчету принимается **ΔLт** = 12 м.

5. Определяем скорость тушения пожара сплошными водяными струями.

5.1. При тушении конвейерной ленты в выработке с негорючей крепью:

$$V_{\text{Т}} = \frac{n \cdot A_{н}}{2 \cdot J_{н} \cdot B \cdot t_{\text{В}}}$$

где:

n-количество одновременно работающих стволов (пункт 1 расчета).

Ан – расход воды одним стволом, л/с или м³/ч (пункт 1 расчета).

Iн – интенсивность подачи воды на горящую поверхность, л/ (м²·с) или м³/ (м²·с) (пункт 2 расчета).

Вı - ширина конвейерной ленты, м (исходные данные).

t**в** - необходимая продолжительность подачи воды, мин (пункт 2 расчета).

5.2 При тушении выработки с деревянными элементами крепи:

$$V_{\text{Т}} = \frac{n \cdot A_{н}}{J_{н} \cdot P_{з} \cdot t_{\text{В}}}$$

где:

Рз- периметр затягиваемой деревом поверхности, м (Определяется из технической документации на проведение выработки или из пунктов №1, №10 расчета параметров развития пожара).

n-количество одновременно работающих стволов (пункт 1 расчета).

Ан – расход воды одним стволом, л/с или м³/ч, (пункт 1 расчета).

Iн – интенсивность подачи воды на горящую поверхность, л/ (м²·с) или м³/ (м²·с) (пункт 2 расчета).

t**в** - необходимая продолжительность подачи воды, мин (пункт 2 расчета).

6. Определяем продолжительность тушения пожара.

Продолжительность тушения пожара для одной заходки принимается равной нормативному времени подачи воды на горящую поверхность**tв**(пункт 2 расчета), а при тушении всей горящей поверхности равна сумме времени, затраченного на все заходки:

$$\text{Т}_{\text{Т}} = \frac{S_{\text{Г}}}{S_{\text{Т}}}$$

где:

Sт -- площадь поверхности одновременного тушения, м² (пункт 3 расчета).

Sг – площадь всей горящей поверхности, м² (пункт 10 расчета параметров развития пожара).

tв -- нормативное время подачи воды на горящую поверхность, мин(пункт 2 расчета).

5. Определение параметровводяной завесы, создаваемой водоразбрызгивателем ВВР-1

Данная методика позволяет определить *:*

1. Количество оросителей (насадок) в одном эшелоне **n.**

2. Количество эшелонов в выработке **N** (расстояние между эшелонами 3-5м).
3. Температуру продуктов горения после прохождения водяной завесы **Т.**

Исходные данные для расчета:

Q1 – расход воды в ПОТ в месте установки водяной завесы, м³/ч.
S – площадь сечения выработки в месте установки завесы, м².
V**c**– скорость движения воздуха в месте установки водяной завесы, м/с.

№ варианта	**Q1**	**S**	**V**c
1.	75	9	4
2.	65	10	6
3.	55	11	8
4.	70	12	5
5.	60	9	7
6.	50	10	9
7.	75	11	4
8.	65	12	6
9.	55	9	8
10.	70	10	5
11.	60	11	7
12.	50	12	9
13.	75	9	4
14.	65	10	6
15.	55	11	8
16.	70	12	5
17.	60	9	7
18.	50	10	9
19.	45	11	5
20.	30	12	6

Порядок расчета

Определение перечисленных параметров водяной завес производится по нижеследующей таблице:

S **м²**	скорость воздушного потока, м/с															**Q**1 **м³/ч**
	0,5			1,0			2,0			3,0			4,0			
	параметры водяных завес															
	n	N	T	n	N	T	n	N	T	n	N	T	n	N	T	
8,0	1	2	260	1	2	210	1	2	280	1	2	340	1	2	390	
10,0	1	2	290	1	2	230	1	2	310	1	2	370	2	1	620	30
12,0	1	2	320	1	2	250	1	2	340	1	2	400	2	1	650	

15,0	1	2	360	1	2	290	1	2	370	2	1	630	2	1	680	
8,0	1	2	220	1	2	180	1	2	240	1	3	180	1	3	220	40
10,0	1	2	250	1	2	200	1	3	160	1	3	210	2	1	570	
12,0	1	3	170	1	2	200	1	3	180	1	3	240	2	1	600	
15,0	1	3	200	1	2	250	1	3	210	2	1	590	2	1	640	
8,0	1	2	190	1	2	160	1	2	210	1	3	160	1	3	200	50
10,0	1	2	220	1	2	180	1	2	240	1	3	180	2	2	340	
12,0	1	2	240	1	2	200	1	3	160	1	3	210	2	2	370	
15,0	1	3	170	1	2	220	1	3	180	2	2	360	2	2	410	
8,0	1	2	170	1	1	240	1	2	190	1	2	240	1	3	170	60
10,0	1	2	190	1	2	160	1	2	220	1	3	160	2	2	310	
12,0	1	2	220	1	2	180	1	2	240	1	3	180	2	2	340	
15,0	1	2	250	1	2	200	1	3	160	2	2	330	2	2	380	
8,0	1	2	150	1	1	220	1	2	180	1	2	220	1	3	220	70
10,0	1	2	170	1	2	150	1	2	200	1	2	250	2	3	250	
12,0	1	2	200	1	2	170	1	2	220	1	3	160	2	3	400	
15,0	1	2	230	1	2	180	1	2	250	2	3	190	2	3	440	
8,0	1	2	140	1	1	200	1	2	170	1	2	210	1	2	240	80
10,0	1	2	160	1	1	230	1	2	190	1	2	230	2	3	170	
12,0	1	2	180	1	2	150	1	2	210	1	3	150	2	3	190	
15,0	1	2	210	1	2	170	1	2	230	2	3	170	2	3	220	

Если при выборе параметров водяной завесы окажется, что расчетная температура газов за завесой превысила значение **500ºС,** то в таких случаях эффективность применения завесы будет низкой. Для ее повышения необходимо либо повысить расход воды в ПОТ, либо уменьшить скорость движения воздуха в аварийной выработке. *Увеличивать количество оросителей или их диаметр в таких случаях недопустимо, так как это приведет к падению давления воды перед оросителями водоразбрызгивателей.*

Справочный материал

Нормативный расход воды на 1 **м²** площади сечения выработки при устройстве водяной завесы для локализации пожара в горизонтальных и наклонных выработках, закрепленных деревянной и комбинированной (с деревянными элементами) крепью, должен составлять не менее:

скорость движения воздуха, м/с	1	2	3	4	5 и более
расход воды на 1 м² площади сечения , м³/ч	5,0	5,5	6,0	7,1	8,0

В выработках, закрепленных негорючей или трудногорючей крепью, расход воды на создание водяной завесы должен составлять 50 м³/ч независимо от скорости воздуха и площади сечения выработки.

При устройстве водяной завесы для локализации и тушения пожара в вертикальном стволе необходимый расход воды на 1 м² площади сечения должен составлять не менее 2 м³/(ч · м²).

Расход воды через водоразбрызгиватель ВВР-1 при двух работающих оросителях с диаметром выходного отверстия 16мм составляет:

давление воды перед оросителями, Мпа	0,2	0,25	0,3	0,35	0,4	0,45	0,5	0,55	0,6	0,65	0,7
расход воды, м³/ч	22,8	25,6	28,2	30,2	32,4	34,4	36,2	38,4	39,6	41,2	43,0

При расходе менее 30 м³/ч эффективную завесу практически создать невозможно.

6. Расчетрукавных линий для работы пожарных стволов

Данная методика позволяет определить допустимую длину рукавной линии и напор перед пожарным стволом при трех различных схемах монтажа.

Исходные данные для расчета и используемые в формулах условные обозначения

S - сопротивление пожарного ствола, м (с/л)².

Но- статический напор в месте подсоединения рукава, м.

Н3 - напор при расходе в месте подсоединения рукава, м.

Нс – напор перед пожарным стволом, м.

R– сопротивление измерительного ствола СМ.

для насадка d =22 мм **R** = 0,406 м (с/л)²

для насадка d =28 мм **R** = 0,155 м (с/л)²

α- угол наклона рукавной линии, град.

Примечание: знак плюс передsin**ά** берется при прокладке рукавной линии вверх, знак минус – при прокладке вниз.

í – номер пожарного ствола или ветви в рукавной линии.

L – допустимая длина рукавной линии.

№ варианта	S	Но	Н3	Нс	α	í	L
1.	1,26	1,25	36	38	25	1	70
2.	0,668	1,3	30	32	-15	2	50
3.	0,366	1,1	26	28	-10	3	60
4.	1,26	1,2	36	36	15	1	80
5.	0,668	1,3	30	34	20	2	75
6.	0,366	1,1	26	30	-20	3	65
7.	1,26	1,2	36	38	25	1	55
8.	0,668	1,3	30	32	-15	2	50
9.	0,366	1,1	26	28	-10	3	70
10.	1,26	1,2	36	36	15	1	50

11.	0,668	1,3	30	34	20	2	60
12.	0,366	1,1	26	30	-20	3	80
13.	1,26	1,2	36	38	25	1	75
14.	0,668	1,3	30	32	-15	2	65
15.	0,366	1,1	26	28	-10	3	55
16.	1,26	1,2	36	36	15	1	50
17.	0,668	1,3	30	34	20	2	55
18.	0,366	1,1	26	30	-20	3	65
19.	0,668	1,2	28	28	-15	1	75
20.	0,366	1,3	24	26	-10	3	60

Внимание: в расчетных формулах будут использованы величины напора в соответствующих единицах измерения. Следует помнить, что величины напора Н и величины давления Р соотносятся между собой следующим образом**:**

Н =10 м = Р = 0,1 Мпа = 1 атм

Величины сопротивления пожарных стволов **S** и напора перед пожарным стволом **Н**с, обеспечивающие нормативную длину струи 12 м при диаметре насадка ствола **d** ст.:

dст, мм	16	19	22
S м (с/л)²	1,26	0,668	0,366
Нс, м	38,0	32,0	28,0

Величина удельного сопротивления пожарных рукавов **А:**

Тип рукава	**d рук мм**	**50**	**66**	**77**
льняные		0,012	0,00385	0,0015
прорезиненные		0,00667	0,00172	0,00077

Схемы подсоединения рукавных линий и расчетные формулы

Схема №1

По схеме №1 прокладывается одинарная рукавная линия для работы одного пожарного ствола.



Расчет допустимой длины

$$L = \frac{S \cdot \left(\frac{H_0}{H_c} - 1 \right) - R \cdot \left(\frac{H_0}{H_з} - 1 \right)}{A \pm \frac{\sin\alpha}{H_c} \cdot S}$$

Расчет напора перед насадком ствола

$$H_c = \frac{H_0 \pm L \cdot \sin\alpha}{1 + \frac{A \cdot L}{S} + \frac{R}{S} \cdot \left(\frac{H_0}{H_з} - 1 \right)}$$

Схема №2

По схеме №2 предусматривается параллельная прокладка до 3-х рукавных линий и соответствующая работа, пожарных стволов на каждой линии. При этом участок рукавной линии от места подсоединения к пожарной оросительной сети шахты до тройникового разветвления типа РТ должен быть не более 20 м.

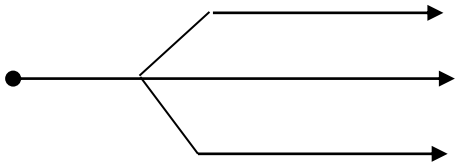

Расчет допустимой длины

$$L = \frac{S_1 \cdot \left(\frac{H_0}{H_{c1}} - 1 \right) - R \cdot \left(\frac{H_0}{H_3} - 1 \right) \cdot S_1 \cdot \left(\sum_{i=1}^{n} \frac{1}{\sqrt{S_i}} \right)^2}{A \pm \frac{\sin\alpha}{H_c} \cdot S_1}$$

Расчет напора перед насадком ствола

$$H_1 = \frac{H_0 \pm L \cdot \sin\alpha}{1 - \frac{A_1 \cdot L_1}{S_1} + R \cdot \left(\frac{H_0}{H_3} - 1 \right) \cdot \left(\sum_{i=1}^{n} \frac{1}{\sqrt{S_i}} \right)^2}$$

Схема №3

Схема №3 применяется в том случае, когда требуется работа одного ствола на значительном удалении от точки подключения к пожарно-оросительной сети шахты.

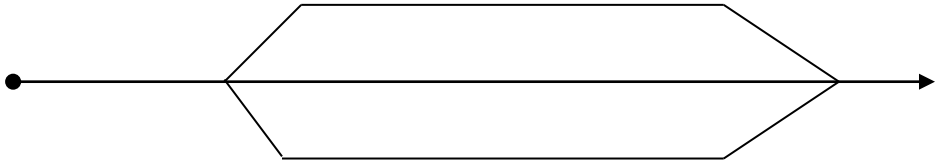

Расчет допустимой длины

$$L = \frac{S \cdot \left(\frac{H_0}{H_c} - 1\right) - R \cdot \left(\frac{H_0}{H_3} - 1\right)}{\frac{A_1}{\left(1 + \sum_{i=2}^{n} \sqrt{\frac{A_1}{A_i}}\right)^2} \pm \frac{\sin\alpha}{H_c} \cdot S}$$

Расчет напора перед насадкой ствола

$$H_c = \frac{H_0 \pm L \cdot \sin\alpha}{1 + \frac{A_1 \cdot L_1}{S \cdot \left(1 + \sum_{i=2}^{n} \sqrt{\frac{A_1}{A_i}}\right)^2} + \frac{R}{S} \cdot \left(\frac{H_0}{H_3} - 1\right)}$$

7.Определениепотерь давления в прямолинейных трубопроводах

Данная методика позволяет определить потери давления на прямолинейном участке трубопровода.

Исходные данные для расчета

P_u – начальное динамическое давление в ПОТ, Мпа.

Q– фактический расход воды в ПОТ при начальном динамическом давлении, м³/час.

L – длина трубопровода, где определяется потеря давления, км.

A – удельная потеря давления, МПа/км.

d – диаметр ПОТ, мм.

№ варианта	Q	L	d
1.	11,0	70	100
2.	12,5	50	150
3.	14,0	60	100
4.	15,0	80	150

5.	16,5	75	100
6.	18,0	65	150
7.	19,5	55	100
8.	21,0	50	150
9.	23,0	70	100
10.	24,0	50	150
11.	11,0	60	100
12.	12,5	80	150
13.	14,0	75	100
14.	15,0	65	150
15.	16,5	55	100
16.	18,0	50	150
17.	19,5	55	100
18.	21,0	65	150
19.	23,0	75	100
20.	24,0	60	150

Порядок расчета

1. По данным таблицы находим удельную потерю давления **A** в трубопроводе диаметром **d** при расходе **Q:**

расход воды		**диаметр трубопровода**	
л/с	м³/час	100 мм	150мм
		удельная потеря давления	
5,5	19,8	0,0875	0,0129
7,0	25,2	0,136	0,0199
8,0	28,8	0,175	0,0253
10,0	36,0	0,264	0,0380
11,0	39,6	0,318	0,0451
12,5	45,0	0,410	0,0569
14,0	50,4	0,514	0,0701
15,0	54,0	0,591	0,0797
16,5	59,5	0,714	0,0949
18,0	64,8	0,850	0,112
19,5	70,2	1,00	0,129
21,0	75,6	1,16	0,149
23,0	82,6	1,38	0,177
24,0	86,5	1,51	0,192
25,0	90,0	1,64	0,216
26,0	93,6	1,78	0,225
28,0	100,8	расход не обеспечивается ПОТ с таким диаметром	0,261
29,0	104,4		0,280
30,0	108,0		0,299

2. Определяем потерю давления на участке трубопровода длиной L:

$$h = L \cdot A \quad \text{Мпа},$$

где:

L- длина трубопровода, км (исходные данные).

А – удельная потеря давления, Мпа/км (пункт 1 расчета).

3. Определяем давление у пожарного крана на расстоянии **L**от точки замера начального динамического давления в ПОТ.

$$P = Ри - h \text{Мпа},$$

где:

Ри – динамическое давление в начале ПОТ Мпа (исходные данные).

h –потери давления на рассчитываемом участке, Мпа (пункт 2 расчета).

8. Определение элементов гидравлики пожарных рукавов при подключении к ним водоразбрызгивателя ВВР-1

Данная методика позволяет определить:

1. Предельно допустимую длину рукавной линии для подключения ВВР.
2. Динамическое давление в конце рукавной линии.
3. Фактический расход воды в конце рукавной линии.
4. Необходимый начальный напор в месте подключения рукавной линии определенной длины для подключения ВВР-1 с нормативными характеристиками.

Исходные данные для расчета

Ри – динамическое давление в ПОТ в месте подключения рукавной линии, Мпа.

L – длина проложенной рукавной линии, м.

Q1 – нормативный расход воды при устройстве водяной завесы.

dp –диаметр пожарных рукавов = 66 мм.

Определение элементов гидравлики производится с помощью таблицы

Ри, МПа	длина рукавной линии , м														
	100	150	200	250	300	350	400	450	500	600	700	800	1000	1200	1400
	расход и давление в конце рукавной линии , (м³/час) / МПа														
0,4	27,7	26,0	24,6	23,5	22,4	21,5	20,5	19,9	19,3						
	0,3	0,26	0,23	0,21	0,2	0,18	0,16	015	0,14						
0,45	29,3	27,6	26,5	24,8	23,8	22,7	21,8	21,2	20,4	19,3					
	0,345	0,295	0,26	0,23	0,22	0,2	0,18	0,17	0,16	0,14					
0,5	31,0	29,3	27,5	26,2	25,2	23,9	23,2	22,4	21,6	20,5	19,3				
	0,39	0,33	0,29	0,26	0,24	0,22	0,2	0,19	0,18	0,16	0,14				
0,55	32,1	30,6	26,8	28,0	26,3	25,0	24,3	23,4	22,6	21,4	20,2	19,3			
	0,41	0,36	0,31	0,29	0,26	0,25	0,23	0,21	0,19	0,17	0,16	0,14			
0,6	33,3	31,8	30,2	29,8	27,5	26,4	25,4	24,4	23,7	22,4	21,2	20,2	18,5		
	0,43	0,39	0,33	0,32	0,29	0,27	0,25	0,23	0,21	0,19	0,17	0,15	0,13		
0,65	34,9	33,2	31,4	30,4	28,6	27,5	26,4	25,4	24,7	23,2	22,0	20,5	19,3		
	0,435	0,42	0,37	0,35	0,32	0,3	0,27	0,25	0,23	0,21	0,19	0,17	0,14		
0,7	36,8	34,7	32,6	31,0	29,8	28,7	27,5	26,5	25,7	24,0	22,9	21,8	20,2	18,6	
	0,5	0,45	0,4	0,37	0,34	0,32	0,29	0,27	0,25	0,26	0,2	0,18	0,15	0,13	
0,8	38,8	36,8	34,8	33,2	31,8	30,5	29,3	28,4	27,4	25,1	24,4	23,4	20,4	19,7	18,6
	0,58	0,5	0,45	0,42	0,39	0,36	0,33	0,31	0,29	0,26	0,23	0,21	0,18	0,15	0,13
0,9	41,5	28,8	36,8	35,3	33,6	32,5	31,1	28,9	27,5	27,5	25,9	24,6	22,6	21,1	19,8
	0,66	0,58	0,5	0,46	0,43	0,4	0,37	0,35	0,32	0,29	0,26	0,23	0,2	0,18	0,15
1	43,2	41,2	39,3	37,0	35,5	33,6	32,4	31,2	30,5	28,8	27,2	25,8	23,9	22,3	20,8
	0,72	0,65	0,58	0,5	0,46	0,43	0,4	0,37	0,34	0,31	0,28	0,25	0,22	0,19	0,17

***Примечание*:** в таблице приведены данные для прорезиненных рукавов диаметром 66мм

9. Параметры тушения пожараогнетушащими порошками

9.1. Непосредственное тушение порошками

Основными параметрами тушения подземных пожаров ручными огнетушителями и передвижными установками являются:

1. Дальность эффективного действия огнетушителя (установки) **Ly.**
2. Площадь тушения **Sт.**
3. Продолжительность непрерывного действия **tт.**

Дальность эффективного действия порошковых ручных огнетушителей и передвижных установок равна максимальной дальности выброса ими порошка, которая берется из технических характеристик (приведены ниже).

Площадь тушения характеризуется величиной горящей поверхности закрепленной части периметра выработки, которую можно потушить одним огнетушителем или установкой. Общая ее величина зависит от количества применяемых огнетушителей и тактики их применения.

Увеличить дальность и площадь тушения позволяет метод массированного применения порошковых огнетушителей, заключающийся во введении в действие огнетушителей партиями. Количество огнетушителей

в каждой партии зависит от площади сечения выработки, скорости движения воздуха в ней и определяется по нижеследующим графикам:

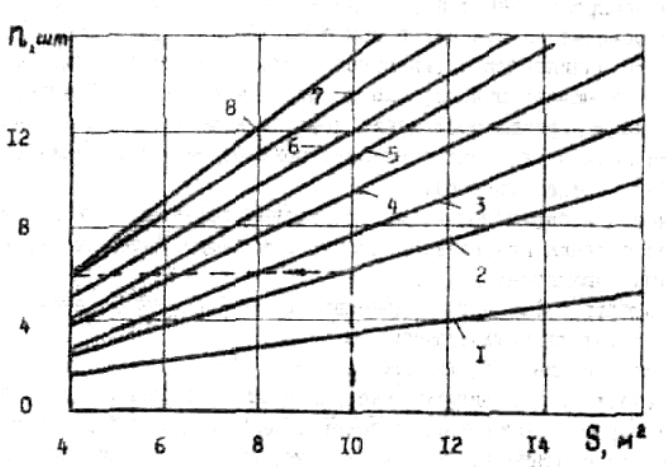

Зависимость количества огнетушителей в партии от площади сечения выработки прискорости движения воздуха в ней: 1-1,0 м/с;
2- 2,0 м/с; 3- 2,5 м/с; 4- 3,0 м/с; 5- 3,5 м/с; 6- 4,0 м/с; 7- 4,5 м/с; 8- 5,0 м/с.

9.2. Расчетпараметров дистанционного тушения пожара порошковыми установками

Данная методика позволяет определить **:**

1. Дальность эффективного действия пожаротушащей установки **lт**.
2. Продолжительность тушения **t**т.
3. Массу порошка для ликвидации пожара **М.**

Исходные данные для расчета:

А – расход порошка установкой :

- Для сквозных выработок:
  МГППУ - 2÷2,5 кг/с **ППУ - 4÷5 кг/с**
- При подаче по вентиляционному трубопроводу:
  МГППУ - 1÷1,3 кг/с **ППУ - 2÷2,5 кг/с**

Ln - дальность распространения пожара на начало дистанционного тушения, м.

L0 – расстояние от места выброса порошка в выработку до места возникновения пожара, м.

X1 = 160 м –дальность подачи порошка установкой МГППУ по вент. трубопроводу **d=**600мм.

X2 = 300 м – дальность подачи порошка установкой ППУ по вент. трубопроводу **d** =600мм.

Vc = скорость воздушного потока в аварийной выработке, **м/с.**

S - сечение аварийной выработки, **м².**

Q– расход воздуха в тупиковой выработке, м³/мин.

Порядок расчета

1. По плану горных работ и с учетом фактического положения в шахте (наличие эл. энергии, подъездных путей, размещения вентиляционного трубопровода) выбирается место расположения пожаротушащей установки (максимально ближе к очагу пожара). Таким образом определяется величина **Lo**.
2. По соответствующей методике определяется дальность распространения пожара на начало дистанционного тушения **Lп**.
3. Определяется требуемая дальность тушения **Lт**, т.е. расстояние от места расположения порошковой установки (места выброса порошка в выработку) до фронта зоны пламенного горения):

Lт= Ln ± L0 м,

где*Знак «-» берется в тех случаях когда установка расположена между фронтом зоны горения и местом возникновения пожара (размещена в раннее потушенной части выработки)*

1. Определяем продолжительность тушения пожара в сквозных выработках:

$$t_{\text{Т}} = 0{,}0027 \cdot L_{\text{Т}}^2 + 0{,}08 L_{\text{Т}} + 1{,}3$$

2. Продолжительность подачи огнетушащего порошка по вентиляционным трубам для тушения пожара в тупиковых выработках зависит от расхода подаваемого в забой воздуха и определяется по графику:

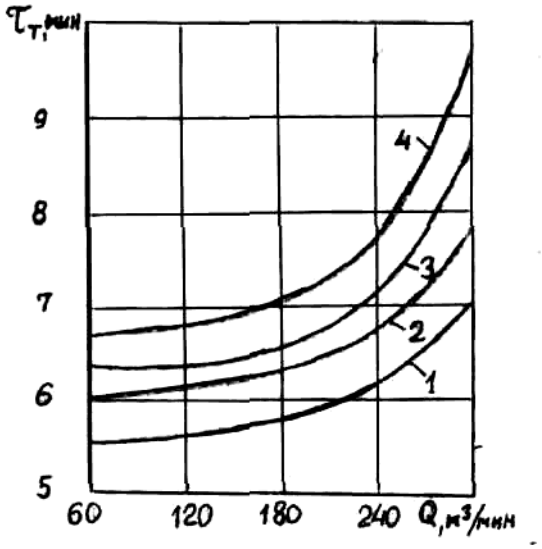

Продолжительность дистанционного тушенияогнетушащим порошком (подача по вентиляционным трубам) пожаров в горизонтальныхи наклонных тупиковых выработках при площади их сечения: 1- 4,0 м²; 2- 6,0 м²; 3-8,0 м²; 4- 10,0 м².

3. Определяем дальность эффективного действияпожаротушащей установки **lт** типа «Вихрь» или ППУ(от точки выброса порошка) при подаче

порошка П-2АП или супертонкодисперстного в выработках различной площади поперечного сечения по нижеприведенным графикам. В случае если **lт**<Lт, то тушение производится участками с последующим перемещением установки в ранее потушенную часть выработки или наращиванием вентиляционного трубопровода.

Увеличение дальности эффективного действия может быть достигнуто за счет одновременной работы двух установок «Вихрь» или при помощи установки ППУ, что видно из графиков.

При применении двух установок «Вихрь» их располагают в выработке на расстоянии 5-7 м друг от друга.

4. Определяем массу огнетушащего порошка, необходимого для ликвидации пожара:

$$M = 60 \cdot A \cdot \sum_{i=1}^{n} t_{\text{Т}}$$

где,

А –расход порошка установкой , кг/с

$\sum_{i=1}^{n} t_{\text{Т}}$ - продолжительность тушения всех участков аварийной выработки, мин

Внимание:

Огнетушащие порошки высокоэффективны при использовании для прекращения пламенного горения и первичного охлаждения горящих участков (до температуры 200-250°С).

Дальнейшее охлаждение и окончательную ликвидацию оставшихся локальных очагов горения (тления) проводить водой или пеной.

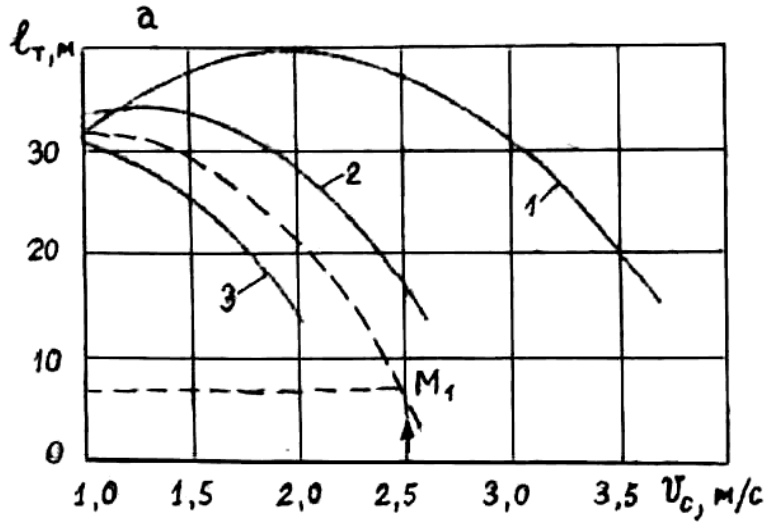

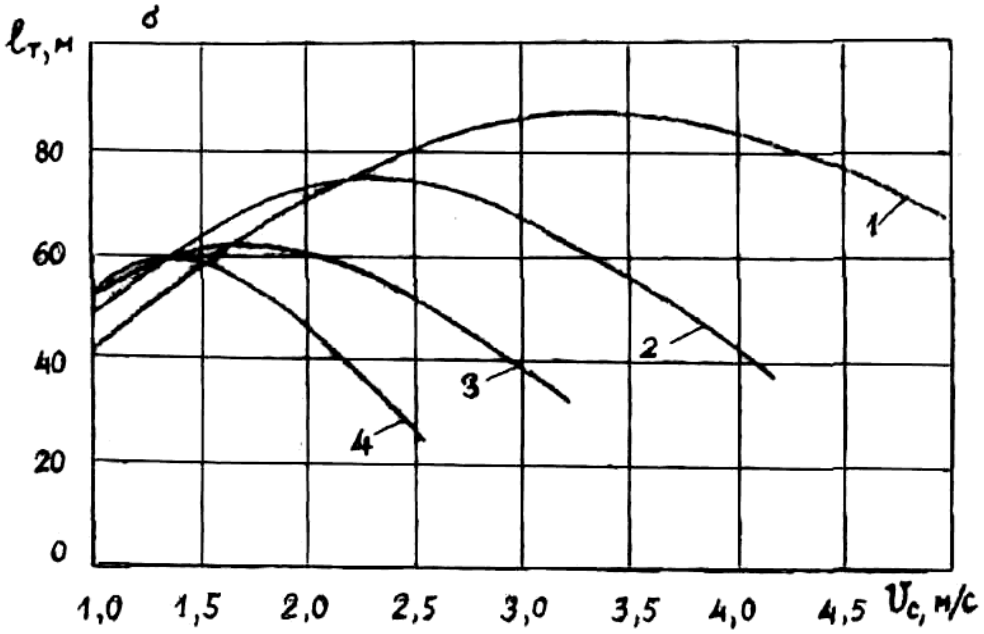

Дальность эффективного действия установки «Вихрь» приподаче порошка П-2АП (а) и супертонкодисперстного (б) ввыработках с площадью сечения: 1- 4,5 м²; 2- 6,6 м²; 3- 8,8 м²;4- 11 м².

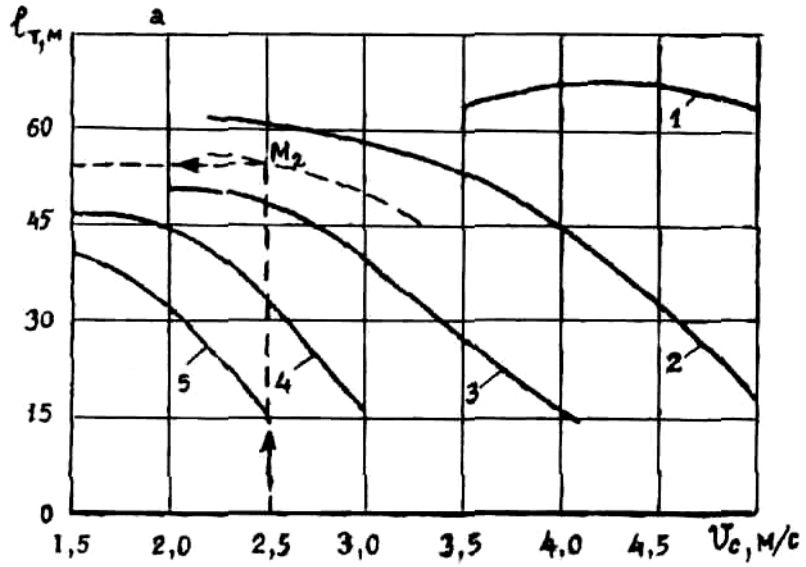

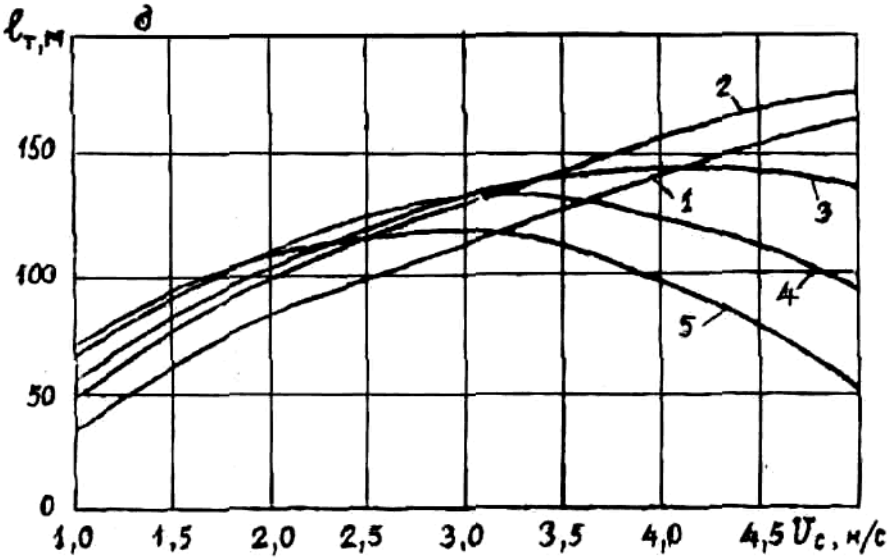

Дальность эффективного действия двух установок«Вихрь» или одной установки ППУ при подачепорошкаП-2АП (а) и супертонкодисперстного (б)в выработках с площадью сечения: 1- 4,5 м²;2- 6,6 м²; 3- 8,8 м²; 4- 11 м²; 5- 13 м².

9.3. Параметры тушения пожаравоздушно-механической пеной

9.3.1. Определение параметров дистанционноготушения воздушно-механической пеной в сквозных горизонтальных и наклонныхвыработках

Данная методика позволяет определить:

1. Продолжительность подачи пены в зону горения (продолжительность тушения).
2. Массу пенообразователя, необходимого для полной ликвидации пожара.
3. Дальность эффективного действия пеногенераторной установки.

Исходные данные для расчета:

S - сечение аварийной выработки, м².
V- скорость вентиляционного потока в выработке, м/с.
$L_п$ – дальность распространения пожара на начало тушения, м.
$T_п$ – температура стенок выработки до возникновения пожара, ˚С.
$A_п$ – производительность пеногенераторной установки, м³/с:

- ПШ – 2,2 -3,3 м³/с;
- ППУ – 8,3 – 10 м³/с;
- ГПС-2000 – 1,0 – 1,3 м³/с.

K – кратностьприменяемойпены:

- ПШ - 300~500;
- ППУ - 400~500;
- ГПС-2000 - 100.

$λ_п$ –коэффициент теплопроводности, Дж / (м² ·°С):

- Для песчаника**λ**п = 2,47 Дж / (м² ·°С);
- Для сланца**λ**п = 1,77 Дж / (м² ·°С).

a –коэффициент температуропроводности горных пород:

- Для песчанника **a**=0,00000121 м²/с;
- Для сланца **a**=0,00000181 м²/с.

Вид горючих материалов в выработке, форма крепления.

Порядок расчета

1. Определяем необходимую дальность подачи пены(м):

$$L_{дв} = L_0 + L_П$$

где:
Lo – расстояние от места установкипеногенератора до места возникновения пожара, м.
Ln – дальность распространения пожара на начало тушения, м.

2. По таблицам №1 или №2 выбираем пеногенераторную установку, которая может обеспечить необходимую дальность подачи пены **Lдв** при заданной площади сечения.

3. По этим же таблицам, используя « промежуточные значения параметров **L**дв» определяем время движения пены **t**дв (в сек) и скорость движения пенного потока **V**п (в м/с).

4. Определяем среднюю скорость движения пенного потока **(**м/с**).**

$$\overline{V} = \frac{L_{дв}}{t_{дв}}$$

где:

Lдв - необходимая дальность подачи пены, м (пункт 1 расчета).
tдв- время движения пены на расстояние **Lдв** от пеногенератора, с (пункт 3 расчета).

5. По таблице №3 определяем эквивалентный диаметр выработки **dэ**, интерполируя ближайшие значения.

6. Определяем интенсивность движения пенного потока $\overline{V}$ **Vd**э на участке длинной**Lдв** (м²/с):

$$\overline{V}\ \mathbf{Vd_э} = \mathbf{V \cdot d_э}$$

где:
V $\overline{V}$ - средняя скорость движения пенного потока, м/с (пункт 4 расчета).
dэ - эквивалентный диаметр выработки, м (пункт 5 расчета).

7. По таблице №4 определяем граничные значения температуры стенок выработки **tc**, °С (по соответствующему значению **Vп** из пункта 3 расчета).

8. По скорости вентиляционного потока в выработке определяем температуру стенок выработки в зоне горения **tc**, °С.

- При V<4 м/с **tc** = 800° С
- При V ≥4 м/с **tc** = 900° С

9. Определяем коэффициент снижения температуры стенок выработки при ее заполнении пеной.

$$t_{без} = \frac{t_c' - t_П}{t_c - t_П}$$

где:
tc- граничная температура стенок выработки, при которой возможно дальнейшее движение пены на расстоянии от пенной установки, °С (пункт 7 расчета).
tп - температура стенок выработки (горных пород) до возникновения пожара, °С (исходные данные).
tc -температура стенок выработки в зоне горения, °С (пункт 8 расчета).

10. По найденным значениям интенсивности движения пенного потока **Vdэ** и коэффициента снижения температуры стенок выработки **tбез** определяем коэффициент продолжительности заполнения пеной горящей выработки **ψ** с помощью нижеследующей номограммы:

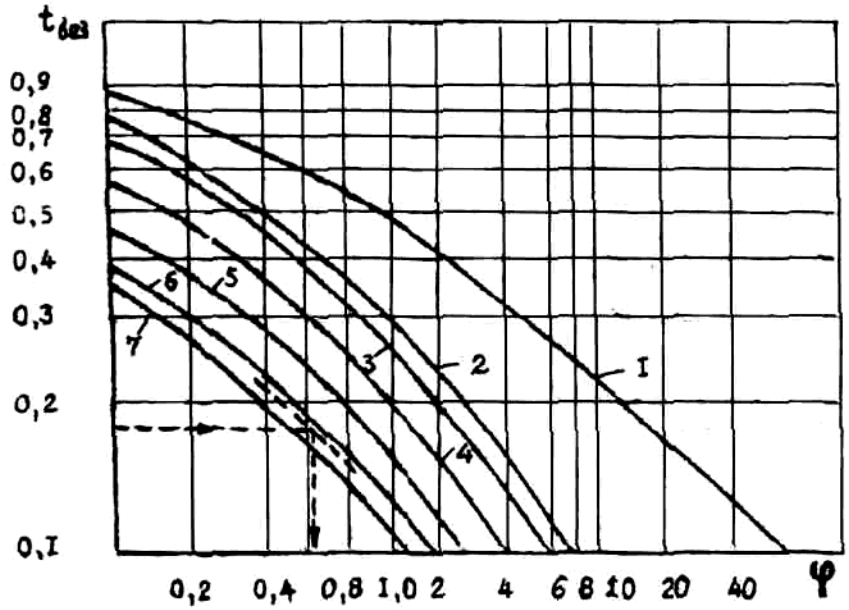

Номограмма для определения коэффициента продолжительности заполнения пеной горящей выработки Ψ приинтенсивности движения **Vdэ** пенного потока равной:0,00 м²/с; 2- 0,10 м²/с; 3- 0,27 м²/с; 4- 0,60 м²/с; 5- 1,00 м²/с; 6- 1,63 м²/с; 7- 5,44 м²/с.

*Порядок пользования номограммой:*из точки, соответствующей рассчитанному значению коэффициента **tбез**, проводится горизонтальная линия до пересечения с кривой, соответствующей значению **Vdэ**. От полученной точки проводится прямая вниз и получается искомый коэффициент Ψ .

11. Определяем эквивалентную продолжительность нагревания стенок выработки **tнаг** действующим в ней пожаром (час) по нижеприведенной таблице:

вид горючих материалов в выработке	Эквивалентнаяпродолжительность нагревания стенок**tнаг**
Горючая конвейерная лента в выработке с негорючей или трудногорючей крепью.	1,0
Горючая конвейерная лента в выработке с горючей затяжкой и негорючей крепью (стойки, верхняки).	1,5-2,0
Горючая затяжка в выработке с негорючей крепью (стойки, верхняки).	1,5-2,0
Горючая крепь (затяжка, стойки, верхняки).	3,0-4,0

12. Определяем продолжительность заполнения пеной горящей выработки (час):

$$t_З = \Psi \cdot t_{наг}$$

где:
ψ - коэффициент продолжительности заполнения пеной горящей выработки (пункт 10 расчета).
tнаг- эквивалентная продолжительность нагревания стенок выработки действующим пожаром, час (пункт 11 расчета).

13. По номограмме, приведенной ниже, для значений **К** – (исходные данные) **Vп** - (пункт 3 расчета) и **dэ** -(пункт 5 расчета) находим значение коэффициента теплоотдачи от горного массива к пенному потоку **α**, Дж/(м²/с).

14. Определяем величину коэффициента **B**i:

$$B_i = \frac{\alpha \cdot d_э}{\lambda_П}$$

где:
α- коэффициент теплоотдачи от горного массива к пенному потоку, (пункт 13 расчета).
dэ - эквивалентный диаметр выработки, м (пункт 5 расчета).
λп- коэффициент теплопроводности охлаждаемых пород, (исходные данные).

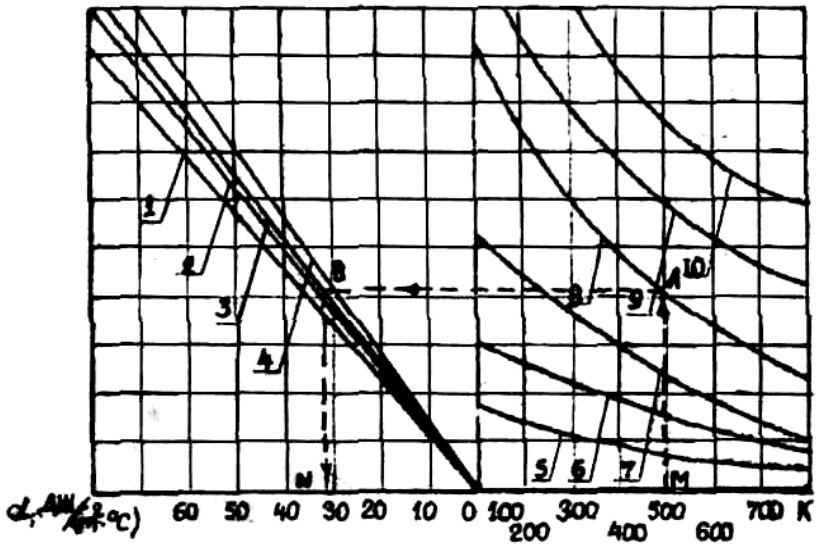

Номограмма для определения коэффициента теплоотдачи от горного массива к пенному потоку **α.** Линии 1-4 соответствуют значениям эквивалентногодиаметра **dэ** выработки, равным: 1- 2,0 м; 2- 2,5 м;3-3,0 м; 4-4,0 м. Линии 5-10 соответствуют скорости пенного потока **Vп,** равной 5-0,05 м/с; 6- 0,1 м/с;7- 0,25 м/с; 8- 0,5 м/с; 9- 1,0 м/с 10- 2,0 м/с.
Порядок пользования: **M → A → B → N**.

15. Рассчитываем коэффициент продолжительности нагревания горного массива:

$$F_{\text{Н}} = \frac{d_э}{120 \cdot \sqrt{a \cdot t_{наг}}}$$

где:

а – коэффициент температуропроводности горных пород м²/с, (исходные данные).

dэ- эквивалентный диаметр выработки, м (пункт 5 расчета).

tнаг- эквивалентная продолжительность нагревания стенок выработки действующим пожаром, час (пункт 11 расчета).

16. По номограмме, приведенной ниже, определяем коэффициент продолжительности охлаждения пеной стенок выработки **Fохл**, используя для этого найденные значения коэффициентов **Fн** и **Bi.**

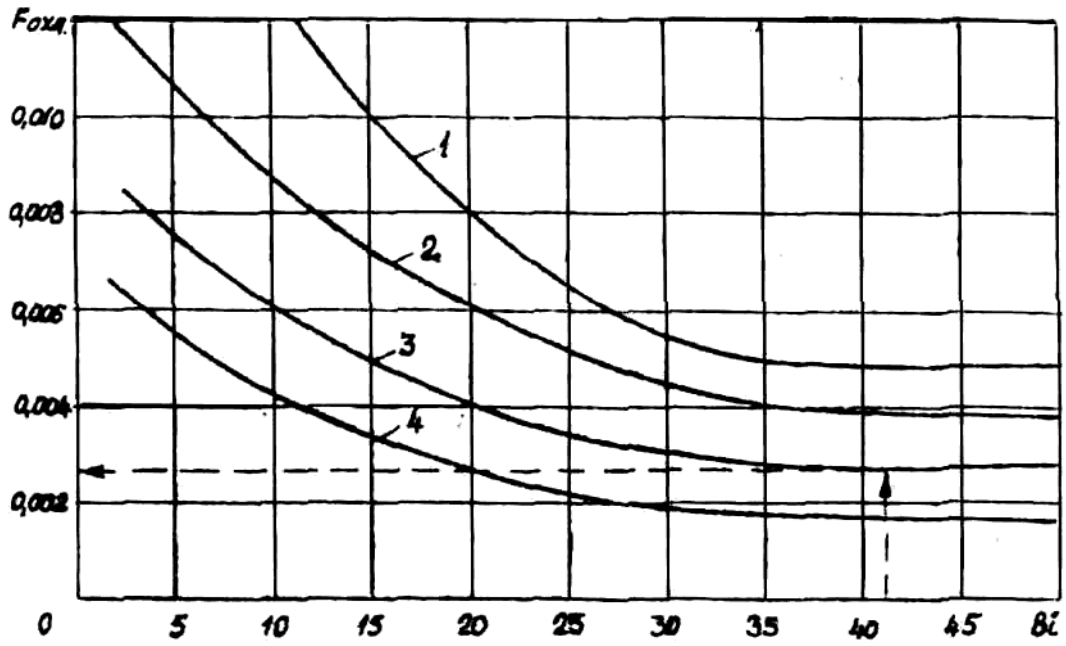

Номограмма для определения коэффициента продолжительностиохлаждения пеной стенок выработки **Fохл**, при значениях коэффициента продолжительности их нагревания **Fн**: 1- 8; 2- 12; 3- 16; 4- 24. *Порядок пользования указан на номограмме*.

17. Определяем продолжительность охлаждения пеной стенок выработки (час).

$$t_{охл} = \frac{F_{охл} \cdot d_э^2}{3600 \cdot a}$$

где:

Fохл - коэффициент продолжительности охлаждения пеной стенок выработки (пункт 16 расчета)

а –коэффициент температуропроводности горных пород м²/с, (исходные данные).

dэ- эквивалентный диаметр выработки, м (пункт 5 расчета).

18. Определяем продолжительность подачи пены в зону горения (час).

$$t_{\text{Т}} = t_{\text{З}} + t_{охл}$$

где:

tз -продолжительность заполнения пеной горящей выработки, час (пункт 12 расчета).

tохл - продолжительность охлаждения пеной стенок выработки (пункт 17 расчета).

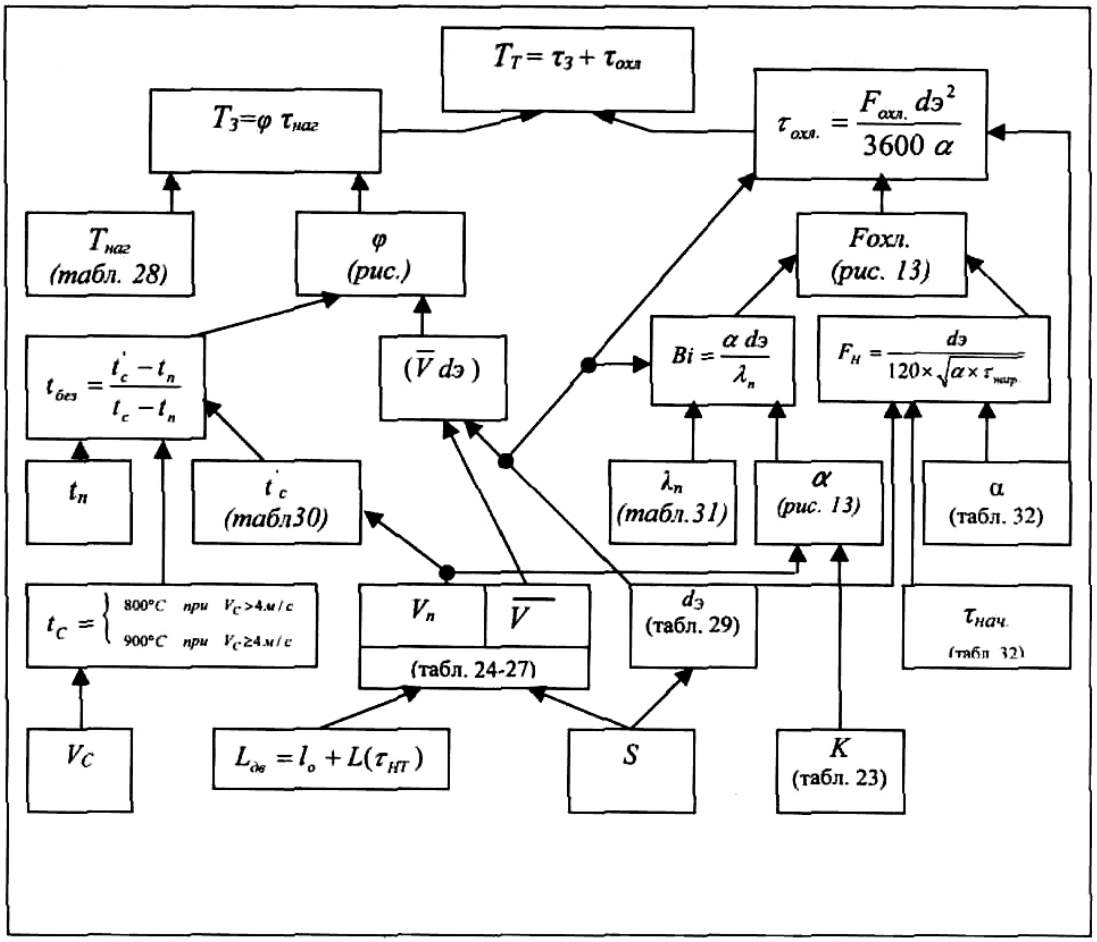

Схема определения полной продолжительности подачи пеныв зону горения.

19. Рассчитываем массу необходимого пенообразователя (т).

$$M_{по} = \frac{180 \cdot A_{\text{П}} \cdot t_{\text{П}}}{\text{К}}$$

где:

Ап–производительность пеногенераторной установки, м³/с (исходные данные).

tт - продолжительность подачи пены в зону горения, час (пункт 18 расчета).

К – кратность применяемой пены (исходные данные).

Таблица №1

Параметры движения пенного потока по горизонтальным и пологим (до 18°) выработкам при работе с вентилятором пеногенераторов типа ГПС-2000 и ПШ

Площадь сечения выработки, м²	Символ (обозначение) параметров	Граничные значения параметров	Промежуточные значения параметров											
9	$L_{дв, м}$	104	10	20	30	40	50	60	70	80	90	100	110	120
	$t_{дв, с}$	405	30	65	100	140	175	215	260	295	345	390		
	$V_{п, м/с}$	0.18	0.31	0.29	0.27	0.26	0.25	0.24	0.22	0.20	0.19	0.18		
	$v_{м/с}$	0.26	0.31	0.30	0.29	0.29	0.29	0.28	0.27	0.27	0.26	0.26		
10	$L_{дв, м}$	109	10	20	30	40	50	60	70	80	90	100	110	120
	$t_{дв, с}$	475	35	75	115	155	195	240	285	330	390	430		
	$V_{п, м/с}$	0.16	0.29	0.27	0.25	0.23	0.22	021	0.19	0.18	0.17	0.16		
	$v_{м/с}$	0.23	0.29	0.27	0.27	0.26	0.26	0.25	0.25	0.24	0.23	0.23		
11	$L_{дв, м}$	114	10	20	30	40	50	60	70	80	90	100	110	120
	$t_{дв, с}$	545	40	85	130	170	215	265	315	370	420	470	525	
	$V_{п, м/с}$	0.15	0.26	0.23	0.22	0.20	0.18	0.17	0.17	0.16	0.16	0.16	0.15	
	$v_{м/с}$	021	0.26	0.24	0.223	0.23	0.23	0.23	0.22	0.22	0.21	0.21	0.21	
12	$L_{дв, м}$	118	10	20	30	40	50	60	70	80	90	100	110	120
	$t_{дв, с}$	615	45	90	140	185	240	285	340	380	450	505	565	
	$V_{п, м/с}$	0.15	0.26	0.23	0.22	0.20	0.18	0.17	0.17	0.16	0.16	0.16	0.15	
	$v_{м/с}$	0.19	0.23	0.22	0.22	0.22	0.21	0.21	0.21	0.21	0.20	0.20	019	

Таблица №2

Параметры движения пенного потока по горизонтальным и пологим (до 18°) выработкам при работе с вентилятором пеногенераторной установкой ППУ

Площадь сечения выработки, м²	Символ (обозначение) параметров	Граничные значения параметров	Промежуточные значения параметров						
9	$L_{дв, м}$	640	100	200	300	400	500	600	700
	$t_{дв, с}$	1305	110	275	420	660	900	1200	
	$V_{п, м/с}$	0,29	0,86	0,60	0,49	0,36	0,32	0,30	
	$v_{м/с}$	0,49	0,91	0,73	0,71	0,61	0,56	0,50	
10	$L_{дв, м}$	670	100	200	300	400	500	600	700
	$t_{дв, с}$	1400	120	290	450	685	930	1240	
	$V_{п, м/с}$	0,24	0,80	0,61	0,49	0,39	0,32	0,27	
	$v_{м/с}$	0,47	0,83	0,69	0,67	0,58	0,54	0,48	
11	$L_{дв, м}$	690	100	200	300	400	500	600	700
	$t_{дв, с}$	1520	130	305	490	730	990	1290	
	$V_{п, м/с}$	0,21	0,72	0,51	0,40	0,31	0,26	0,23	
	$v_{м/с}$	0,45	0,77	0,66	0,61	0,55	0,51	0,46	
12	$L_{дв, м}$	720	100	200	300	400	500	600	700
	$t_{дв, с}$	1780	155	340	550	800	1030	1360	1685
	$V_{п, м/с}$	0,19	0,56	0,44	0,32	0,27	0,24	0,22	0,20
	$v_{м/с}$	0,40	0,65	0,59	0,55	0,50	0,48	0,44	0,42

Таблица №3

Значение эквивалентногодиаметра выработки **dэ** (в м)

площадь се-чениявыра-ботки, м²	форма сечения			
	квадратная	арочная	трапеция	круглая
7,4	2,72	2,83	2,62	3,06
8,9	2,98	3,10	2,87	3,35
9,3	3,05	3,17	2,93	3,43
11,2	3,35	3,48	3,22	3,76
11,6	3,41	3,54	3,27	3,83
12,7	3,56	3,71	3,43	4,00
13,1	3,62	3,76	3,48	4,07

Таблица №4

Граничные значения температурыстенок выработки

скорость переднего фронта пены **Vп**, м/с	0,25	0,62	0,74	0,79	0,83	0,88	0,91
граничная температура, °С	100	200	300	350	400	500	600

9.3.2. Дистанционное тушениевоздушно-механической пенойв вертикальных и сопряженныхс ними выработках

Дальность эффективного действия пенного потока **lт**, подаваемого в вертикальную или наклонную выработку и распространяющегося по сопряженной выработке до очага пожара, зависит от типа пеногенераторной установки, разности верхних и нижних геодезических отметок Δ**H** выработки, в которую подается пена, угла наклона **β** и площади сечения **S** выработки, в которой возник пожар (см. рисунок ниже).

В зависимости от перечисленных параметров дальность эффективного действия пенного потока **lт** определяется по номограмме (см. ниже) в следующем порядке.

Определяется величина отношения Δ**H/S**и откладывается на оси абсцисс (точка **N**), из нее восстанавливается перпендикуляр до пересечения с кривой, соответствующей углу наклона **β** сопряженной выработки (точка **M**). Из точки М проводится горизонтальная линия до пересечения с осью ординат (точка **К**). Это и будет искомая величина дальности подачи пенного потока пеногенераторной установки, тип которой зависит о того, в какой зоне (I, II или III) окажется точка К.

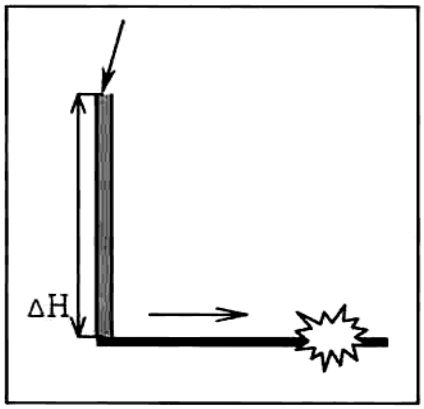
ΔH

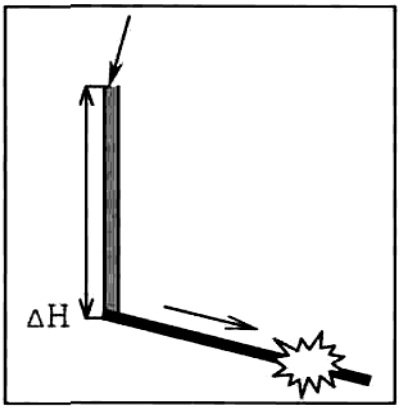
ΔH

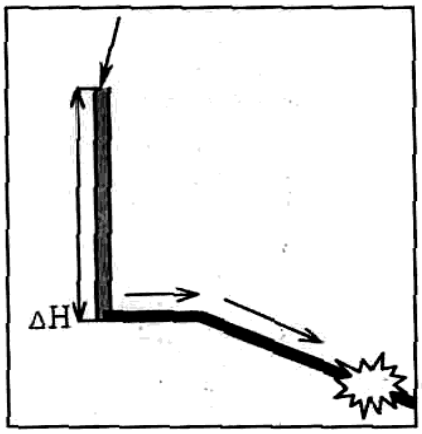
ΔH

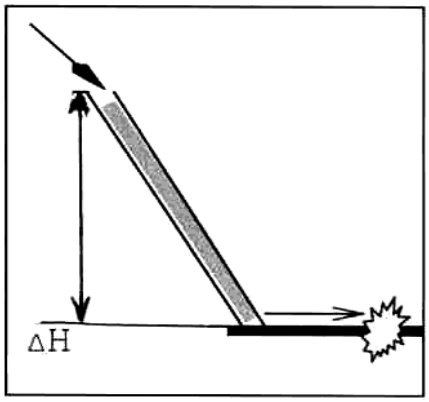
ΔH

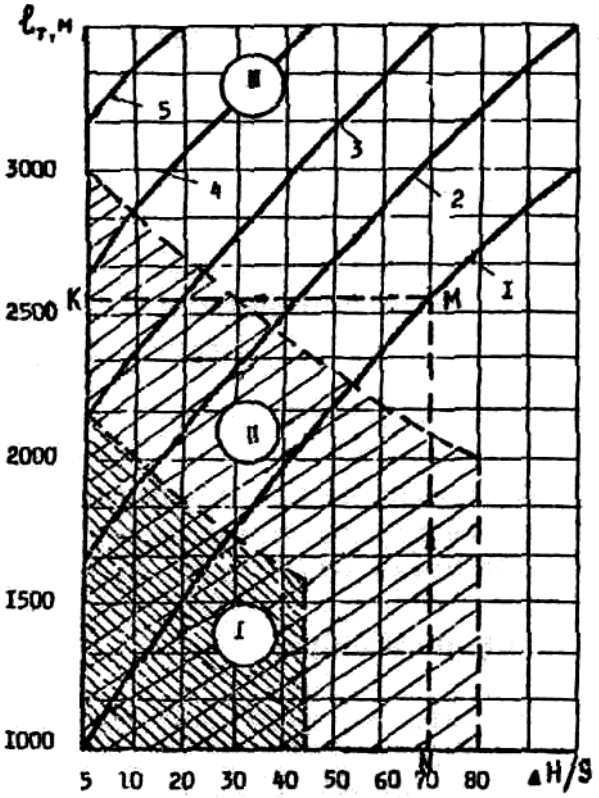

Номограмма для определения дальностидействия пенного потока **lт** в сопряженныхвыработках при угле наклона их: 1- 0°; 2- 5°;10°; 4- 15°; 5- 20°.
I – зона действия пеногенераторов ПГУ-200,ПГВ-3м, ГПС-2000, ПШ.
II – зона действия установки ППУ.
III – зона действия установки “Вьюга”.

С. А. Арефьев

КОМБИНИРОВАННЫЕ ГЕОТЕХНОЛОГИИ

Методические указания
по выполнению контрольной работы
«ВЫБОР ВАРИАНТА ТРАНСПОРТИРОВАНИЯ ПОЛЕЗНОГО ИСКОПАЕМОГО ПРИ КОМБИНИРОВАННОЙ РАЗРАБОТКЕ МЕСТОРОЖДЕНИЯ»
по дисциплине «Комбинированные геотехнологии»
для студентов специальности 21.05.04 – «Горное дело»
специализации «Технологическая безопасность и горноспасательное дело»
очного и заочного обучения

Екатеринбург – 2019

МИНИСТЕРСТВО НАУКИ И ВЫСШЕГО ОБРАЗОВАНИЯ
РОССИЙСКОЙ ФЕДЕРАЦИИ

ФГБОУ ВО «Уральский государственный горный университет»

ОДОБРЕНО
Методической комиссией
горно-технологического
факультета

«19» апреля 2019 г

Председатель комиссии
_____Колчина Н.В.

С. А. Арефьев

КОМБИНИРОВАННЫЕ ГЕОТЕХНОЛОГИИ

Методические указания
по выполнению контрольной работы
«ВЫБОР ВАРИАНТА ТРАНСПОРТИРОВАНИЯ
ПОЛЕЗНОГО ИСКОПАЕМОГО ПРИ КОМБИНИРОВАННОЙ
РАЗРАБОТКЕ МЕСТОРОЖДЕНИЯ»
по дисциплине ««Комбинированные геотехнологии»»
для студентов специальности 21.05.04 – «Горное дело»
специализации «Технологическая безопасность
и горноспасательное дело»
очного и заочного обучения

Издание УГГУ Екатеринбург, 2019

ОГЛАВЛЕНИЕ

ВВЕДЕНИЕ ……...3
КОНТРОЛЬНАЯ РАБОТА «ВЫБОР ВАРИАНТА ТРАНСПОРТИРОВАНИЯПОЛЕЗНОГО ИСКОПАЕМОГО ПРИ КОМБИНИРОВАННОЙ РАЗРАБОТКЕ МЕСТОРОЖДЕНИЯ»……...….4
СПИСОК РЕКОМЕНДУЕМОЙЛИТЕРАТУРЫ…….....11
ПРИЛОЖЕНИЕ……...13

ВВЕДЕНИЕ

Контрольная работа по дисциплине «Комбинированные геотехнологии» выполняется с целью закрепления знаний по курсу и приобретения навыков решения инженерных задач по выбору варианта транспортирования полезного ископаемого при комбинированной разработке месторождения.

Основанием для выполнения работы является индивидуальное задание на проектирование, выдаваемое каждому студенту.

КОНТРОЛЬНАЯ РАБОТА.

1. Производят все указанные в задании вычисления.

2. Оформляют и защищают контрольную работу.

Контрольная работа должна состоять из титульного листа с указанием ее названия, автора и руководителя; краткой теории вопросы; сводки результатов и выводов.

Все расчеты оформляются в виде формул в общем виде их числовое выражение и полученный результат с указанием размерности.

ВЫБОР ВАРИАНТА ТРАНСПОРТИРОВАНИЯ ПОЛЕЗНОГО ИСКОПАЕМОГО ПРИ КОМБИНИРОВАННОЙ РАЗРАБОТКЕ МЕСТОРОЖДЕНИЯ

Цель работы – ознакомиться и освоить методику выбора варианта транспортирования полезного ископаемого при комбинированной разработке месторождения.

3.1. Задачи работы

3.1.1. Ознакомиться с вариантами транспортирования полезного ископаемого при комбинированной разработке месторождения.

3.1.2. Изучить методику сравнения вариантов транспортирования полезного ископаемого при комбинированной разработке.

3.1.3. Выполнить расчеты и определить наиболее эффективный вариант транспортирования полезного ископаемого при комбинированной разработке месторождения.

3.2. Порядок выполнения работы

Если при разработке нагорного месторождения, часть запасов планируется отработать открытым способом и часть подземным, возможны два варианта транспортирования полезного ископаемого:

1 вариант – полезное ископаемое из карьера перевозится на фабрику автосамосвалами, а из шахты полезное ископаемое транспортируется на фабрику в вагонах по штольне.

2 вариант – полезное ископаемое из карьера по рудоспускам перемещается на уровень штольни (в шахту) и далее вся полезное ископаемое (из карьера и шахты) по штольне транспортируется в вагонах на фабрику.

Для того, чтобы выбрать лучший и наиболее эффективный вариант, требуется определить затраты на транспортирование полезного ископаемого по каждому варианту.

Вариант 1.

Общие расходы на транспортирование полезного ископаемого в карьере при 1 варианте ($Э_о$, руб) составляют:

$$Э_о = Э_1 + Э_2 + Э_3 \quad (1.1)$$

где $Э_1$- затраты на строительство автодорог в карьере и до фабрики, руб;

$$Э_1 = Ц_д L_д \quad (1.2)$$

где $Ц_д$ – стоимость 1 км автодорог, руб/км;

$L_д$– длина автодорог в карьере и на поверхности до фабрики, км

$Э_2$- затраты на приобретение автосамосвалов, руб;

$$Э_2 = Ц_а N_а \quad (1.3)$$

где $Ц_а$ – цена 1 автосамосвала, руб;

$N_а$ – потребное количество автосамосвалов при 1 варианте, шт

$Э_3$- затраты на перевозку горной массы, руб;

$$Э_З = Q_о C_{ткм} L_т \quad (1.4)$$

где $Q_о$ – запасы полезного ископаемого в контурах карьера, млн. т;

$C_{ткм}$ – себестоимость 1 ткм, руб;

$L_т$ – средняя дальность транспортирования полезного ископаемого до фабрики, км

Общие транспортные расходы на перевозку полезного ископаемого в шахте при 1 варианте ($Э_ш$, руб) составляют:

$$Э_ш = Э_5 + Э_6 \quad (1.5)$$

где $Э_5$ – затраты на подвижной состав, руб;

$$Э_5 = Э_{эл} + Э_в \quad (1.6)$$

где $Э_{эл}$– затраты на приобретение электровозов, руб;

$$Э_{эл} = Ц_{эл} N_{эл} \quad (1.7)$$

где $Ц_{эл}$ – цена 1 электровоза, руб;

$N_{эл}$ – потребное количество электровозов при 1 варианте, шт

$Э_в$ – затраты на приобретение вагонов при 1 варианте, руб

$$Э_в = Ц_в N_в \quad (1.8)$$

где $Ц_в$ – цена 1 вагона, руб.;

$N_в$ – потребное количество вагонов по 1 варианту, шт

$Э_6$ – затраты на перевозку полезного ископаемого по штольне до фабрики в 1 варианте:

$$Э_6 = Q_ш C_ш \quad (1.9)$$

где $Q_ш$ – запасы полезного ископаемого в шахте, млн. т

$C_ш$ – себестоимость транспортирования 1 т полезного ископаемого по штольне, руб/т

Суммарные затраты на транспортирование полезного ископаемого из карьера и шахты при первом варианте (при перевозке полезного ископаемого из карьера до фабрики по автодорогам, а из шахты по штольне).

$$Э_{общ} = Э_о + Э_ш (1.10)$$

Вариант 2

При 2 варианте, когда полезное ископаемое из карьера по рудоспускам перемещается на уровень штольни и далее вся полезное ископаемое добытая как в карьере, так и в шахте

($Q_ш + Q_о$) по штольне транспортируется в вагонах на фабрику.

Определяем затраты *по варианту 2.*

Общие транспортные расходы на транспортирование полезного ископаемого в карьере при 2 варианте ($Э_о$, руб) составляют:

$$Э_о^i = Э_1^i + Э_2^i + Э_3^i (1.11)$$

где $Э_1$- затраты на строительство автодорог от забоя до рудоспуска в карьере, руб;

$$Э_1^i = Ц_д L_д^i (1.12)$$

где $Ц_д$ – стоимость 1 км автодорог, руб/км;

$L_д$ – длина автодорог от забоя до рудоспуска, км

$Э_2^i$- затраты на приобретение автосамосвалов, руб;

$$Э_2^i = Ц_a N_a^i \quad (1.13)$$

где $Ц_a$ – цена 1 автосамосвала, руб;

N_a^i– потребное количество автосамосвалов при 2 варианте, шт

$Э_3^i$- затраты на перевозку горной массы, руб;

$$Э_3^i = Q_o C_{ткм} L_т^i \quad (1.14)$$

где Q_o – запасы полезного ископаемого в контурах карьера, млн. т;

$C_{ткм}$ – себестоимость 1 ткм, руб;

$L_т^i$– средняя дальность транспортирования полезного ископаемого от забоев до рудоспуска, км

Общие транспортные расходы на перевозку полезного ископаемого в шахте при 2 варианте ($Э_ш^i$, руб) составляют:

$$Э_ш^i = Э_5^i + Э_6^i \quad (1.15)$$

где $Э_5^i$– затраты на подвижной состав, руб;

$$Э_5^i = Э_{эл}^i + Э_в^i \quad (1.16)$$

где $Э_{эл}$– затраты на приобретение электровозов, руб;

$$Э_{эл}^i = Ц_{эл} N_{эл}^i \quad (1.17)$$

где $Ц_{эл}$ – цена 1 электровоза, руб;

$N_{эл}$ – потребное количество электровозов при 2 варианте, шт

$Э_в$ – затраты на приобретение вагонов при 2 варианте, руб

$$Э_в^i = Ц_в N_в^i \quad (1.18)$$

где $Ц_в$ – цена 1 вагона, руб.;

$N_в^i$ – потребное количество вагонов по 2 варианту, шт

$Э_6^i$– затраты на перевозку полезного ископаемого по штольне до фабрики во 2 варианте:

$$Э_6^i = (Q_ш + Q_о) C_ш \quad (1.19)$$

где $(Q_ш + Q_о)$ – запасы полезного ископаемого в карьере и шахте, млн. т

$C_ш$ – себестоимость транспортирования1 т полезного ископаемого по штольне, руб/т

Суммарные затраты на транспортирование полезного ископаемого из карьера и шахты при 2 варианте (при перевозке полезного ископаемого в карьере от забоя до рудоспуска, а далее из шахты по штольне до фабрики) могут быть найдены по формуле:

$$Э^i_{общ} = Э^i_о + Э^i_ш + Э_{рс} \quad (1.20)$$

где $Э_{рс}$- затраты на строительство рудоспуска, руб.

Для выбора наиболее эффективного варианта транспортирования полезного ископаемого надо сравнить суммарные затраты по 1 варианту ($Э_{общ}$) и 2 варианту ($Э^i_{общ}$.)

Лучшим будет вариант с наименьшими затратами

Задание на выполнение работы:

Разрабатывается нагорное месторождение. Суммарные запасы полезного ископаемого на месторождении составляют 30 миллионов тонн.

Часть запасов планируется отработать открытым способом и часть подземным. Открытым способом будут отработаны 20 миллионов тонн и подземным 10 миллионов тонн.

Необходимо выполнить оценку вариантов транспортирования полезного ископаемого из карьера и шахты.

Возможны два варианта транспортирования полезного ископаемого:

1 вариант – полезное ископаемое из карьера перевозится на фабрику автосамосвалами, а из шахты полезное ископаемое транспортируется на фабрику в вагонах по штольне.

2 вариант – полезное ископаемое из карьера по рудоспускам перемещается на уровень штольни (в шахте) и далее вся полезное ископаемое (из карьера и шахты) по штольне транспортируется в вагонах на фабрику.

Исходные данные для расчетов приведены в приложении.

СПИСОК РЕКОМЕНДУЕМОЙ ЛИТЕРАТУРЫ

Основная литература

1. Славиковский О.В., Славиковская Ю.О. Комбинированная геотехнология: учебное пособие. Екатеринбург: Изд-во Уральского государственного горного университета, 2011. 173 с.
2. Славиковский О.В. Комбинированная физико-техническая геотехнология: учебное пособие. Екатеринбург: Изд-во Уральского государственного горного университета, 2006. 127 с.
3 *Каплунов Д.Р., Калмыков В.Н., Рыльникова М.В.* Комбинированная геотехнология. М: Издательский дом «Руда и металлы», 2003. 554 с.

Дополнительная литература

4 Казикаев, Д.М. Практический курс геомеханики подземной и комбинированной разработки руд [Электронный ресурс] : учебное пособие / Д.М. Казикаев, Г.В. Савич. Москва : Горная книга, 2013. 224 с. Режим доступа: https://e.lanbook.com/book/66435.

5 Комбинированная разработка рудных месторождений: учебное пособие / В. А. Щелканов. - Москва : Недра, 1974. - 232

6 Проблемы проектирования технологии подземной и комбинированной разработки рудных месторождений [Электронный ресурс]: учебно-методическое пособие / Д.Р. Каплунов [и др.]. Москва: Горная книга, 2013. 130 с. Режим доступа: https://e.lanbook.com/book/49764.

7 Половов Б.Д., Химич А.А., Валиев Н.Г. Основы горного дела: учебник для вузов. М.: Изд-во Уральского гос. горного

университета, 2012. 789 с.

8 Правила безопасности при ведении горных работ и переработке твердых полезных ископаемых. Утверждены приказом Ростехнадзора от 11.12.2013, № 599. Федеральные нормы и правила в области промышленной безопасности. Екатеринбург: ИД «Урал Юр Издат», 2015. 212 с.

Приложение

ИСХОДНЫЕ ДАННЫЕ*

Показатель	Стоимость 1 км автодорог, руб/км;	Длина автодорог в карьере и на поверхности до фабрики, км	Цена 1 автосамосвала, руб;	Потребное количество автосамосвалов при 1 варианте, шт	Запасы полезного ископаемого в контурах карьера, т;	Себестоимость 1 ткм, руб;	Средняя дальность транспортирования полезного ископаемого до фабрики, км	Цена 1 электровоза, руб;	Потребное количество электровозов при 1 варианте, шт	Цена 1 вагона, руб.;	Потребное количество вагонов по 1 варианту, шт	Запасы полезного ископаемого в шахте, т	Себестоимость транспортирования 1 т полезного ископаемого по штольне, руб/т	Длина автодорог от забоя до рудоспуска, км	Потребное количество автосамосвалов при 2 варианте, шт	Потребное количество электровозов при 2 варианте, шт	Потребное количество вагонов по 2 варианту, шт	Затраты на строительство рудоспуска, руб.	Средняя дальность транспортирования полезного ископаемого до рудоспуска, км
Обозначение	**$Ц_д$**	**$L_д$**	**$Ц_а$**	**$N_а$**	**$Q_о$**	**$С_{ткм}$**	**$L_т$**	**$Ц_{эл}$**	**$N_{эл}$**	**$Ц_в$**	**$N_в$**	**$Q_ш$**	**$С_ш$**	**$L_{дi}$**	**$N_а^i$**	**$N_{эл}$**	**$N_в^i$**	**$Э_{рс}$-**	**$L_{тi}$**
1	3500	5,6	39000	9	20000000	0,08	4,80	10000	4	1500	40	10000000	0,15	0,80	3	4	40	200000	0,50
2	3500	6,1	39000	10	20000000	0,08	5,10	10000	4	1500	40	10000000	0,15	0,70	3	4	40	300000	0,30
3	3500	5,2	39000	10	20000000	0,08	5,00	10000	4	1500	40	10000000	0,15	0,60	3	4	40	400000	0,35
4	3500	6,3	39000	11	20000000	0,08	5,30	10000	4	1500	40	10000000	0,15	0,90	4	4	40	250000	0,40
5	3500	5,1	39000	9	20000000	0,08	4,70	10000	4	1500	40	10000000	0,15	0,50	2	4	40	350000	0,45
6	3500	4,9	39000	8	20000000	0,08	4,60	10000	4	1500	40	10000000	0,15	1,30	2	4	40	450000	0,55
7	3500	5,9	39000	11	20000000	0,08	5,50	10000	4	1500	40	10000000	0,15	0,90	2	4	40	200000	0,65
8	3500	6,3	39000	12	20000000	0,08	5,90	10000	4	1500	40	10000000	0,15	0,80	3	4	40	400000	0,60
9	3500	6,5	39000	12	20000000	0,08	5,70	10000	4	1500	40	10000000	0,15	0,85	3	4	40	250000	0,70
10	3500	6,7	39000	12	20000000	0,08	5,80	10000	4	1500	40	10000000	0,15	0,80	2	4	40	350000	0,75
11	3500	4,8	39000	7	20000000	0,08	4,20	10000	4	1500	40	10000000	0,15	1,00	4	4	40	450000	0,40
12	3500	6,4	39000	11	20000000	0,08	5,50	10000	4	1500	40	10000000	0,15	0,50	3	4	40	200000	0,30
13	3500	6,9	39000	12	20000000	0,08	5,80	10000	4	1500	40	10000000	0,15	0,65	3	4	40	300000	0,25
14	3500	5,1	39000	7	20000000	0,08	4,30	10000	4	1500	40	10000000	0,15	0,55	3	4	40	450000	0,35
15	3500	6,7	39000	12	20000000	0,08	5,70	10000	4	1500	40	10000000	0,15	0,45	2	4	40	350000	0,45
16	3500	5,4	39000	7	20000000	0,08	4,40	10000	4	1500	40	10000000	0,15	0,85	2	4	40	250000	0,50
17	3500	6,3	39000	12	20000000	0,08	5,80	10000	4	1500	40	10000000	0,15	0,75	3	4	40	350000	0,35
18	3500	5,5	39000	10	20000000	0,08	5,00	10000	4	1500	40	10000000	0,15	0,85	3	4	40	250000	0,25
19	3500	6,4	39000	12	20000000	0,08	5,90	10000	4	1500	40	10000000	0,15	0,95	4	4	40	350000	0,45
20	3500	5,7	39000	10	20000000	0,08	5,00	10000	4	1500	40	10000000	0,15	1,05	4	4	40	450000	0,30

* - в ценах 1984 года



Министерство науки и высшего образования РФ

ФГБОУ ВО

«Уральский государственный горный университет»

С. А. АРЕФЬЕВ

КОМБИНИРОВАННАЯ ГЕОТЕХНОЛОГИЯ

Учебно-методическое пособие

по выполнению практических работ
для студентов специальности 21.05.04 –«Горное дело»

Екатеринбург
2019

Министерство науки и высшего образования РФ
ФГБОУ ВО
«Уральский государственный горный университет»

ОДОБРЕНО
Методической комиссией
горно-технологического факультета,
"_____"_____ 2019 г.

Председатель комиссии
_____ Н. В. Колчина

С. А. АРЕФЬЕВ

КОМБИНИРОВАННАЯ ГЕОТЕХНОЛОГИЯ

УЧЕБНО-МЕТОДИЧЕСКОЕ ПОСОБИЕ

по выполнению практических работ для студентов
специальности 21.05.04 – «Горное дело»,
специализации «Взрывное дело»

Екатеринбург, 2019

УДК 622.271:622.34

РЕЦЕНЗЕНТ: *Гусманов Ф.Ф.*, канд. техн. наук, доцент кафедры «Горное дело» УГГУ

Методические указания рассмотрены на заседании кафедры «Горное дело» 18 июня 2019 г. (протокол № 10) и рекомендованы для издания в УГГУ.

С. А. Арефьев
Комбинированная геотехнология. Учебно-методическое пособие/ С. А. Арефьев; Урал. гос. горный ун-т. - Екатеринбург: Изд-во УГГУ, 2019. - 33 с.

В методических указаниях приводятся содержание и порядок выполнения практических работ по дисциплине «Комбинированная геотехнология», расчетные формулы, варианты заданий, справочный материал, список рекомендуемой литературы, а также требования по оформлению работ.

УДК 622.271:622.34

© Уральский государственный горный университет, 2019
© Арефьев С. А., 2019

ОГЛАВЛЕНИЕ

ВВЕДЕНИЕ……...……. 4

1. ОПРЕДЕЛЕНИЕ КОНЕЧНОЙ ГЛУБИНЫ КАРЬЕРА ПРИ КОМБИНИРОВАННОЙ РАЗРАБОТКЕ……. 5

2. ВЗАИМОСВЯЗЬ ОТКРЫТЫХ И ПОДЗЕМНЫХ РАБОТ ПРИ КОМБИНИРОВАННОЙ РАЗРАБОТКЕ МЕСТОРОЖДЕНИЙ..... 8

3. ВЫБОР ВАРИАНТА ТРАНСПОРТИРОВАНИЯ ПОЛЕЗНОГО ИСКОПАЕМОГО ПРИ КОМБИНИРОВАННОЙ РАЗРАБОТКЕ МЕСТОРОЖДЕНИЯ……. 13

4. РАСЧЕТ МОЩНОСТИ ПОТОЛОЧИНЫ……..…… 19

5. РАСЧЕТ ПАРАМЕТРОВ МАССОВЫХ ВЗРЫВОВ ПОТОЛОЧИН…….. 22

СПИСОК РЕКОМЕНДУЕМОЙ ЛИТЕРАТУРЫ……...… 26

ПРИЛОЖЕНИЯ…….…… 27

ВВЕДЕНИЕ

Практические работы по дисциплине «Комбинированная геотехнология» выполняются студентами на 10 семестре.

Задачами выполнения практических работ являются:

– закрепление теоретических основ специальности путем решения инженерных задач, связанных с проектированием комбинированной разработки и определением основных ее параметров и показателей, выбором вариантов вскрытия месторождения, определением способов транспортирования горной массы.

– выработка навыков использования справочных и нормативных материалов в ходе расчетов, связанных с определением основных параметров комбинированной разработки месторождений;

– анализ взаимосвязи принятых технологических и технических решений и их влияния на технико-экономические показатели работы горнодобывающего предприятия.

Основанием для выполнения практических работ является задание, выдаваемое преподавателем индивидуально каждому студенту.

Выполненная и оформленная в соответствии с требованиями работа сдается на проверку преподавателю.

Практическая работа № 1

ОПРЕДЕЛЕНИЕ КОНЕЧНОЙ ГЛУБИНЫ КАРЬЕРА ПРИ КОМБИНИРОВАННОЙ РАЗРАБОТКЕ

Цель работы – изучить методику определения конечной глубины карьера при комбинированной разработке.

1.1. Задачи работы

1.1.1. Ознакомиться с факторами, влияющими на определение конечной глубины карьера.

1.1.2. Изучить методику определения конечной глубины карьера.

1.1.3. Выполнить расчет с целью определения конечной глубины карьера при комбинированной разработке.

1.2. Порядок выполнения работы

Важной задачей решаемой при проектировании комбинированной разработки месторождения является определение конечной глубины карьера.

В связи с тем, что при открытом способе разработки помимо добычи полезного ископаемого необходимо извлекать значительные объемы пустых пород (вскрыши), при обосновании глубины карьера часто используют такой критерий как граничный коэффициент вскрыши $К_{гр}$.

Разработка месторождения открытым способом целесообразна до тех пор, пока полная себестоимость добычи единицы полезного ископаемого (например, 1 т железной руды) $С_о$ при открытых работах не станет равна себестоимости добычи подземным способом:

$$С_о = С_п. \qquad (1.1)$$

Полная себестоимость добычи единицы полезного ископаемого $С_о$ при открытых работах слагается из себестоимости добычи собственно полезного ископаемого $С_д$ и себестоимости выемки 1 $м^3$ пустых пород $С_в$, которые необходимо удалить для того, чтобы добыть единицу полезного ископаемого:

$$С_о = С_д + С_в К_в. \qquad (1.2)$$

где $К_в$ – коэффициент вскрыши, показывающий какое количество пустых пород необходимо удалить, чтобы добыть единицу объема полезного ископаемого.

$$К_в = \frac{V_в}{V_{пи}}, \text{ м}^3/\text{м}^3$$

Подставив вместо $С_о$ согласно формуле (1.1) $С_п$ в формулу (1.2) получаем формулу для определения граничного коэффициента вскрыши:

$$К_{гр} = \frac{С_п - С_д}{С_в}. \qquad (1.3)$$

При увеличении глубины карьера на определенную величину производится добыча дополнительных объемов полезного ископаемого и выемка дополнительных объемов вскрыши (рис. 1.1).

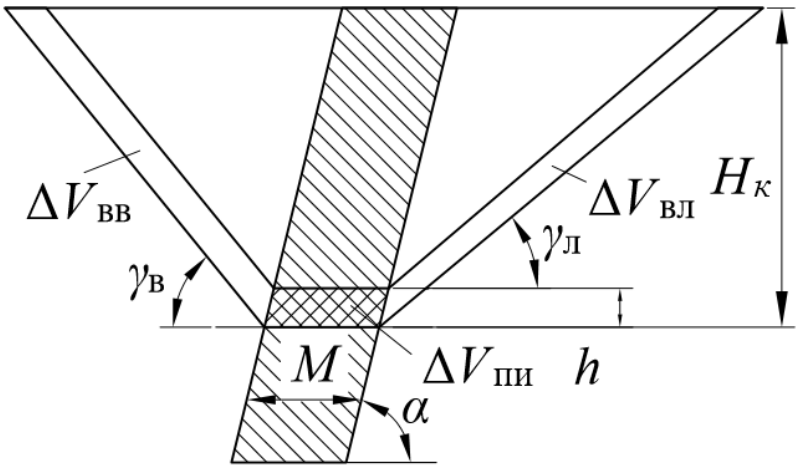

Рис. 1.1. Схема к определению конечной глубины карьера

Отношение объема вскрыши, извлекаемой при увеличении глубины карьера $\Delta V_в$, к объему добытого при этом полезного ископаемого $\Delta V_{пи}$ называется контурным коэффициентом вскрыши:

$$К_к = \frac{\Delta V_в}{\Delta V_{пи}} = \frac{\Delta V_{вл} + \Delta V_{вв}}{\Delta V_{пи}}, \quad (1.4)$$

Из рис. 1.1 следует что:

$$\Delta V_{вл} = H_к(\text{ctg}\gamma_л - \text{ctg}\alpha)h, \quad (1.5)$$

$$\Delta V_{вв} = H_к(\text{ctg}\gamma_в + \text{ctg}\alpha)h, \quad (1.6)$$

$$\Delta V_{пи} = Mh, \quad (1.7)$$

где М – мощность залежи, м.

Предельной с точки зрения экономической эффективности глубиной карьера является глубина, при которой контурный коэффициент вскрыши равен граничному:

$$К_к = К_{гр}. \quad (1.8)$$

Исходя из сказанного выше, получаем формулу для определения глубины до которой месторождение целесообразно разрабатывать открытым способом:

$$H_к = \frac{К_{гр} M}{\text{ctg}\gamma_л + \text{ctg}\gamma_в}. \quad (1.9)$$

Задание на выполнение работы:

1. Выполнить расчет:

а. Граничного коэффициента вскрыши ($К_{гр}$, $м^3/м^3$);

б. Определить глубину, до которой целесообразно разрабатывать месторождение открытым способом ($H_к$, м);

в. Исследовать зависимость глубины до которой целесообразно разрабатывать месторождение открытым способом ($H_к$, м) от мощности залежи (М, м).

Исходные данные для расчетов приведены в приложении 1.

Практическая работа № 2

ВЗАИМОСВЯЗЬ ОТКРЫТЫХ И ПОДЗЕМНЫХ РАБОТ ПРИ КОМБИНИРОВАННОЙ РАЗРАБОТКЕ МЕСТОРОЖДЕНИЙ

Цель работы – изучить взаимосвязь открытых и подземных работ при комбинированной разработке месторождений и освоить методику расчета времени и глубины до которой можно безопасно производить отработку месторождения карьером.

2.1. Задачи работы

1.1.1. Ознакомиться с условиями взаимодействия открытых и подземных работ при совместной отработке месторождения.

1.1.2. Выполнить расчет с целью определения времени и глубины до которой возможна безопасная отработка месторождения открытым способом.

1.1.3. Исследовать зависимость времени безопасной работы от глубины карьера.

2.2. Порядок выполнения работы

При комбинированной разработке возможна отработка на первом этапе нижней части залежи полезного ископаемого подземным способом, а затем верхней его части – повторно открытым способом (рис. 2.1). При этом карьер полностью или частично располагается в зоне сдвижения пород висячего бока месторождения.

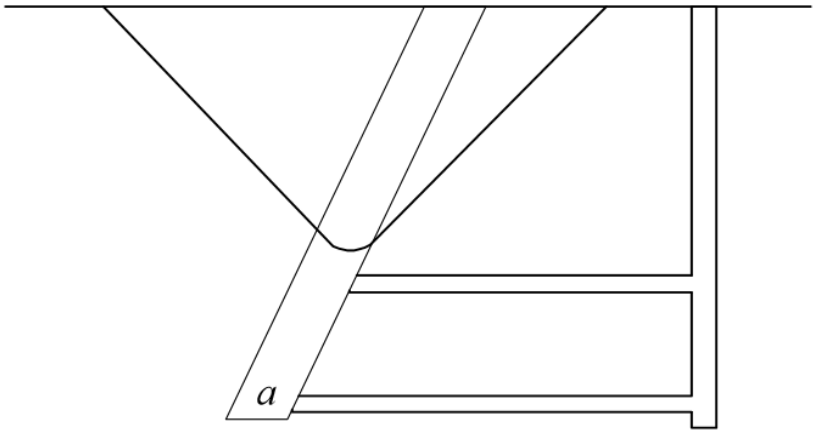

Рис. 2.1. Схема комбинированной разработки месторождения.

Такая схема совмещения открытых и подземных работ в одной вертикальной плоскости может применяться:

1. При переходе с подземного на открытый способ добычи (например, на месторождениях Блявинском, Гайском; Инспирейщн, Торонтон (США) и др.);

2. При комбинированной разработке месторождений, когда предметом добычи являются потерянные или оставленные в целиках залежи полезного ископаемого (например, месторождения, разрабатываемые Андреевским карьером Лениногорского комбината, Саксаганским карьером рудника им. Дзержинского, карьером «Центральный» рудника «Ингудец»; карьерами «Юнайтед-Верди», Беркли, Гетчел (США) и др.).

На рис. 2.2 приведен чертеж иллюстрирующий взаимодействие открытых и подземных работ при совместной разработке месторождения, залегающего под углом падения α. При отработке этого месторождения системами с обрушением налегающие породы по мере выпуска полезного ископаемого из блоков смещаются вниз под углом γ. При этом на поверхности с отставанием во времени τ, определяемым шагом обрушения налегающих пород $H_{обр}$, образуется зона просадки.

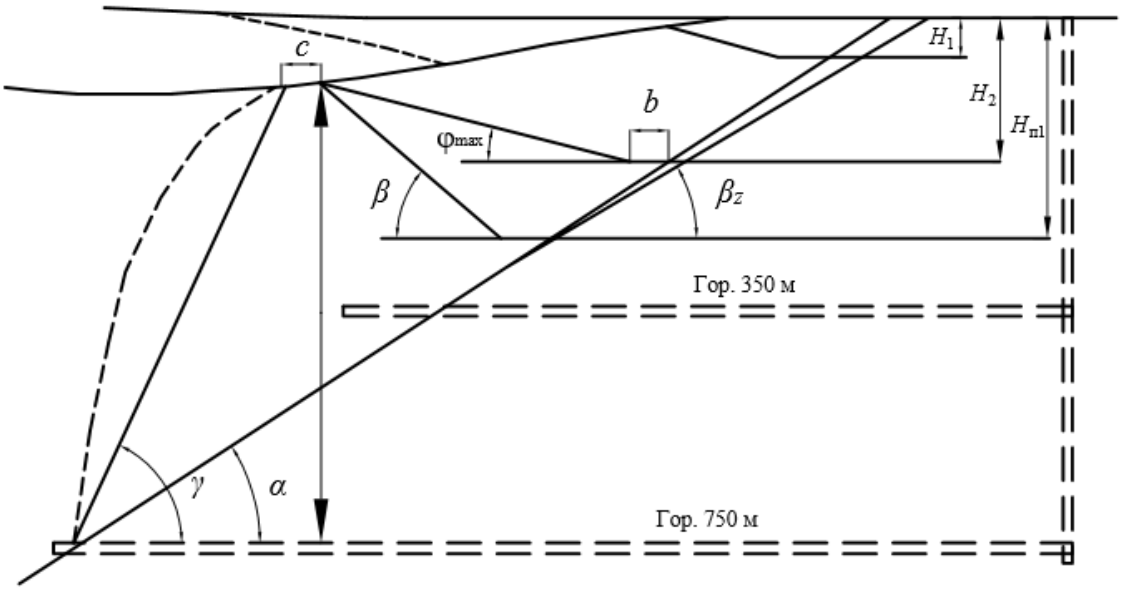

Рис. 2.2. Взаимодействие открытых и подземных работ при совместной отработке месторождения.

Если скорость понижения подземных работ $h_п$, то через время Т подземные горные работы опустятся на глубину

$$H_п = H_{п1} + h_п Т, \quad (2.1)$$

где $H_{п1}$ - глубина подземных работ в данное время, м.

Пусть - для извлечения потерянных руд и железной руды в зоне обрушения подземного рудника запроектирован карьер со следующими параметрами:

b - ширина дна карьера, м;

H_1 - глубина карьера на момент ввода его в эксплуатацию, м;

β_1 и β_2 - углы погашения лежачего и висячего бортов карьера соответственно;

φ_{max} - максимальный угол откоса рабочего борта карьера, при котором ширина рабочих площадок на всех уступах поддерживается в минимально возможных размерах;

$t_З$ - время строительства карьера, год;

h_0 - скорость углубки карьера в период нормальной эксплуатаций, м/год.

При открытой добыче железной руды и потерянных руд в зоне обрушения подземного рудника работы в карьере можно вести до тех пор, пока верхняя бровка рабочего борта не достигнет точки А (рис. 2.2). Однако во избежание внезапных провалов вдоль зоны воронок разрыхления должна быть оставлена еще полоса безопасности (с).

С учетом всех этих условий работы в карьере безопасно вести до глубиныH_x, которая (рис. 2.2) определяется формулой:

$$H_х = \frac{(H_п - h_п)(\mathrm{ctg}\alpha - \mathrm{ctg}\gamma) - (c + b) + H_2 \mathrm{ctg}\varphi}{\mathrm{ctg}\varphi + \mathrm{ctg}\alpha}, \text{ м}, \quad (2.2)$$

где H_2 - глубина зоны обрушения у верхней бровки борта карьера, м.

В формулу вместо $H_п$ подставим ее значение из формулы (2.1) и обозначим:

$$a_1 = \mathrm{ctg}\alpha - \mathrm{ctg}\gamma, \quad (2.3)$$

$$a_2 = \mathrm{ctg}\varphi + \mathrm{ctg}\alpha, \quad (2.4)$$

После преобразований получим:

$$H_{\text{х}} = \frac{a_1[(H_{\text{п1}} + h_{\text{п}}(T-\tau)] - (b+c) + H_2 \text{ctg}\varphi}{a_2}, \text{ м.} \qquad (2.5)$$

С другой стороны, при скорости углубки карьера в период нормальной эксплуатации h_0 через время T карьер может достигнуть глубины$H_{\text{о}}$, определяемой по формуле:

$$H_{\text{о}} = H_1 + h_0[T - (t_1 + t_2 + t_3)], \text{ м.} \qquad (2.6)$$

где t_1 - продолжительность выполнения исследовательских работ, лет;

t_2 - продолжительность проектирования карьера, лет.

Таким образом, по уравнению (2.6) можно установить возможную глубину карьера без учета влияния подземных работ.

Чтобы определить время, в течение которого можно безопасно работать в карьере с углом рабочего борта φ_{max}, необходимо приравнять $H_{\text{х}}$ и $H_{\text{о}}$ и решить совместно уравнения (2.5) и (2.6) относительно T.

После преобразований получим:

$$T = \frac{a_1(H_{\text{п1}} - h_{\text{п}}\tau) - (b+c) + a_2 h_0(t_1+t_2+t_3) - a_2 H_1 + H_2 ctg\varphi}{a_2 h_0 - a_1 h_{\text{п}}}, \text{ лет} \qquad (2.7)$$

Глубина, которую достигнет карьер при погашении рабочего борта определится по формуле:

$$H_{\text{к}} = (H_x - H_2)\frac{ctg\alpha + ctg\varphi}{ctg\alpha + ctg\beta} + H_2, \text{м.} \qquad (2.8)$$

Задание на выполнение работы:

1. С использованием приведенной выше методики выполнить расчет:

а. Времени, в течение которого можно безопасно работать в карьере (T, лет);

б. Глубины карьера до которой безопасно проводить работы ($H_{\text{х}}$, м);

в. Глубины подземных работ ($H_{\text{п}}$, м);

г. Глубины карьера, которой он достигнет при погашении рабочего борта ($H_{\text{к}}$, м)

2. Построить график зависимости времени, в течение которого можно безопасно работать в карьере с углом рабочего

борта φ_{max} (T, лет) от глубины подземных работ в данное время ($H_{п1}$, м). подставив в 1.4 значения $H_{п1}$.

Исходные данные для расчетов приведены в приложении 2.

Практическая работа № 3

ВЫБОР ВАРИАНТА ТРАНСПОРТИРОВАНИЯ ПОЛЕЗНОГО ИСКОПАЕМОГО ПРИ КОМБИНИРОВАННОЙ РАЗРАБОТКЕ МЕСТОРОЖДЕНИЯ

Цель работы – ознакомиться и освоить методику выбора варианта транспортирования полезного ископаемого при комбинированной разработке месторождения.

3.1. Задачи работы

3.1.1. Ознакомиться с вариантами транспортирования полезного ископаемого при комбинированной разработке месторождения.

3.1.2. Изучить методику сравнения вариантов транспортирования полезного ископаемого при комбинированной разработке.

3.1.3. Выполнить расчеты и определить наиболее эффективный вариант транспортирования полезного ископаемого при комбинированной разработке месторождения.

3.2. Порядок выполнения работы

Если при разработке нагорного месторождения, часть запасов планируется отработать открытым способом, а часть подземным, возможны два варианта транспортирования полезного ископаемого:

1 вариант – полезное ископаемое из карьера перевозится на фабрику автосамосвалами, а из шахты полезное ископаемое транспортируется на фабрику в вагонах по штольне.

2 вариант – полезное ископаемое из карьера по рудоспускам перемещается на уровень штольни (в шахту) и далее полезное ископаемое (из карьера и шахты) по штольне транспортируется в вагонах на фабрику.

Для того, чтобы выбрать лучший и наиболее эффективный вариант, требуется определить затраты на транспортирование полезного ископаемого по каждому варианту.

Вариант 1.

Общие расходы на транспортирование полезного ископаемого в карьере при 1 варианте ($Э_о$, руб) составляют:

$$Э_о = Э_1 + Э_2 + Э_3 \quad (3.1)$$

где $Э_1$- затраты на строительство автодорог в карьере и до фабрики, руб;

$$Э_1 = Ц_д L_д \quad (3.2)$$

где $Ц_д$ – стоимость 1 км автодорог, руб/км;

$L_д$ – длина автодорог в карьере и на поверхности до фабрики, км;

$Э_2$- затраты на приобретение автосамосвалов, руб;

$$Э_2 = Ц_а N_а \quad (3.3)$$

где $Ц_а$ – цена 1 автосамосвала, руб;

$N_а$ – потребное количество автосамосвалов при 1 варианте, шт

$Э_3$- затраты на перевозку горной массы, руб;

$$Э_3 = Q_о C_{ткм} L_т \quad (3.4)$$

где $Q_о$ – запасы полезного ископаемого в контурах карьера, млн. т;

$C_{ткм}$ – себестоимость 1 ткм, руб;

$L_т$ – средняя дальность транспортирования полезного ископаемого до фабрики, км

Общие транспортные расходы на перевозку полезного ископаемого в шахте при 1 варианте ($Э_ш$, руб) составляют:

$$Э_ш = Э_5 + Э_6 \quad (3.5)$$

где $Э_5$ – затраты на подвижной состав, руб;

$$Э_5 = Э_{эл} + Э_в \quad (3.6)$$

где $Э_{эл}$– затраты на приобретение электровозов, руб;

$$Э_{эл} = Ц_{эл} N_{эл} \quad (3.7)$$

где $Ц_{эл}$ – цена 1 электровоза, руб;

$N_{эл}$ – потребное количество электровозов при 1 варианте, шт

$Э_в$ – затраты на приобретение вагонов при 1 варианте, руб

$$Э_в = Ц_в N_в \quad (3.8)$$

где $Ц_в$ – цена 1 вагона, руб.;

$N_в$ – потребное количество вагонов по 1 варианту, шт

$Э_6$ – затраты на перевозку полезного ископаемого по штольне до фабрики в 1 варианте:

$$Э_6 = Q_ш C_ш \quad (3.9)$$

где $Q_ш$ – запасы полезного ископаемого в шахте, млн. т

$C_ш$ – себестоимость транспортирования 1 т полезного ископаемого по штольне, руб/т

Суммарные затраты на транспортирование полезного ископаемого из карьера и шахты при первом варианте (при перевозке полезного ископаемого из карьера до фабрики по автодорогам, а из шахты по штольне).

$$Э_{общ} = Э_о + Э_ш \quad (3.10)$$

Вариант 2

При 2 варианте, когда полезное ископаемое из карьера по рудоспускам перемещается на уровень штольни и далее полезное ископаемое добытое как в карьере, так и в шахте ($Q_ш + Q_о$) по штольне транспортируется в вагонах на фабрику.

Определяем затраты *по варианту 2.*

Общие транспортные расходы на транспортирование полезного ископаемого в карьере при 2 варианте ($Э_о$, руб) составляют:

$$Э_о^i = Э_1^i + Э_2^i + Э_3^i \quad (3.11)$$

где $Э_1$- затраты на строительство автодорог от забоя до рудоспуска в карьере, руб;

$$Э_1^i = Ц_д L_д^i \quad (3.12)$$

где $Ц_д$ – стоимость 1 км автодорог, руб/км;

$L_д$ – длина автодорог от забоя до рудоспуска, км

$Э_2^i$- затраты на приобретение автосамосвалов, руб;

$$Э_2^i = Ц_a N_a^i \quad (3.13)$$

где $Ц_a$ – цена 1 автосамосвала, руб;

N_a^i– потребное количество автосамосвалов при 2 варианте, шт

$Э_3^i$- затраты на перевозку горной массы, руб;

$$Э_3^i = Q_o C_{ткм} L_т^i \quad (3.14)$$

где Q_o – запасы полезного ископаемого в контурах карьера, млн. т;

$C_{ткм}$ – себестоимость 1 ткм, руб;

$L_т^i$ – средняя дальность транспортирования полезного ископаемого от забоев до рудоспуска, км

Общие транспортные расходы на перевозку полезного ископаемого в шахте при 2 варианте ($Э_ш^i$, руб) составляют:

$$Э_ш^i = Э_5^i + Э_6^i \quad (3.15)$$

где $Э_5^i$ – затраты на подвижной состав, руб;

$$Э_5^i = Э_{эл}^i + Э_в^i \quad (3.16)$$

где $Э_{эл}$ – затраты на приобретение электровозов, руб;

$$Э_{эл}^i = Ц_{эл} N_{эл}^i \quad (3.17)$$

где $Ц_{эл}$ – цена 1 электровоза, руб;

$N_{эл}$ – потребное количество электровозов при 2 варианте, шт;

$Э_в$ – затраты на приобретение вагонов при 2 варианте, руб;

$$Э_в^i = Ц_в N_в^i \quad (3.18)$$

где $Ц_в$ – цена 1 вагона, руб.;

$N_в^i$ – потребное количество вагонов по 2 варианту, шт;

$Э_6^i$– затраты на перевозку полезного ископаемого по штольне до фабрики во 2 варианте:

$$Э_6^i = (Q_ш + Q_о)\, C_ш \qquad (3.19)$$

где $(Q_ш + Q_о)$ – запасы полезного ископаемого в карьере и шахте, млн. т

$C_ш$ – себестоимость транспортирования1 т полезного ископаемого по штольне, руб/т

Суммарные затраты на транспортирование полезного ископаемого из карьера и шахты при 2 варианте (при перевозке полезного ископаемого в карьере от забоя до рудоспуска, а далее из шахты по штольне до фабрики) могут быть найдены по формуле:

$$Э^i_{общ} = Э^i_о + Э^i_ш + Э_{рс} \qquad (3.20)$$

где $Э_{рс}$- затраты на строительство рудоспуска, руб.

Для выбора наиболее эффективного варианта транспортирования полезного ископаемого надо сравнить суммарные затраты по 1 варианту ($Э_{общ}$) и 2 варианту ($Э^i_{общ}$.)

Лучшим будет вариант с наименьшими затратами

Задание на выполнение работы:

Разрабатывается нагорное месторождение. Суммарные запасы полезного ископаемого на месторождении составляют 30 миллионов тонн.

Часть запасов планируется отработать открытым способом и часть подземным. Открытым способом будут отработаны 20 миллионов тонн и подземным 10 миллионов тонн.

Необходимо выполнить оценку вариантов транспортирования полезного ископаемого из карьера и шахты.
Возможны два варианта транспортирования полезного ископаемого:

1 вариант – полезное ископаемое из карьера перевозится на фабрику автосамосвалами, а из шахты полезное ископаемое транспортируется на фабрику в вагонах по штольне.

2 вариант – полезное ископаемое из карьера по рудоспускам перемещается на уровень штольни (в шахте) и далее вся полезное ископаемое (из карьера и шахты) по штольне транспортируется в вагонах на фабрику.

Исходные данные для расчетов приведены в приложении 3.

Практическая работа № 4

РАСЧЕТ МОЩНОСТИ ПОТОЛОЧИНЫ

Цель работы – ознакомиться с методикой расчета мощности карьерной потолочины и суммарной нагрузки на нее.

4.1. Задачи работы

4.1.1. Ознакомиться с назначением карьерных потолочин при комбинированной разработке.

4.1.2. Изучить методику расчета мощности карьерной потолочины и суммарной нагрузки на нее.

4.1.3. Выполнить расчет мощности карьерной потолочины и суммарной нагрузки на нее.

4.2. Порядок выполнения работы

При работе карьеров в зоне старых выработок на практике стремятся полностью ликвидировать пустоты за счет погашения их взрыванием и одновременно сохранить минимальные и экономически выгодные размеры потолочин. Большие размеры последних вызывают увеличение затрат на повторное разбуривание и взрывание уже разрушенной горной массы, что значительно усложняет и удорожает производство горных работ.

Для обеспечения безопасной и высокопроизводительной работы карьерного оборудования проф. Б. П. Юматовым разработан инженерный метод расчета прочности карьерных потолочин.

Потолочина рассматривается как толстая прямоугольная плита, закрепленная по контуру и находящаяся под действием собственного веса и веса горного оборудования. Расчет производится по методу теории упругости. Для упрощения решения этой задачи в конкретных производственных условиях, когда породы ослаблены трещиноватостью, могут быть использованы методы и приближенные решения, основанные на теории сопротивления материалов.

Решающее влияние на расчет мощности потолочины, независимо от применяемого метода, имеет правильное

определение допускаемого напряжения в породах потолочины, которое равно:

$$\sigma = \frac{\sigma_{\text{вр}}}{k_{\text{з}} + k_{\text{п}}}, \qquad (4.1)$$

где $\sigma_{\text{вр}}$ - временное сопротивление образца породы разрыву, т/м^2;

$k_{\text{з}}$ - коэффициент запаса прочности при растяжении горных пород;

$k_{\text{п}}$ - критерий перехода от свойств образца породы к свойствам породы в массиве.

При ведении взрывных работ на вышележащем горизонте потолочина воспринимает динамическое воздействие разрушенного породного массива и, кроме того, находится под действием собственного веса. Суммарная нагрузка на потолочину в этом случае составит:

$$q = \gamma \cdot H_{\text{п}} + P, \text{т/м}^2 \qquad (4.2)$$

где $H_{\text{п}}$ - мощность потолочины, м;

γ - объемный вес пород потолочины, т/м^3;

P - динамическая нагрузка от взрываемого массива горных пород вышележащего уступа, т/м^2.

Динамическая нагрузка определяется, по формуле:

$$P = \frac{\gamma \cdot H_{\text{у}} (k_{\text{с}} + k_{\text{пер}})}{k_{\text{р}}} k_{\text{д}} \qquad (4.3)$$

где $H_{\text{у}}$ - высота уступа, м;

$k_{\text{с}}$ - коэффициент снижения высоты уступа при взрывании;

$k_{\text{пер}}$ - коэффициент перебура скважин;

$k_{\text{д}}$ - коэффициент динамичности нагрузки;

$k_{\text{р}}$ - коэффициент разрыхления пород при взрывании.

На практике часто потолочина - длинная толстая плита, защемленная по контуру. Отношение длины к ширине больше двух. Мощность такой потолочины можно рассчитывать так же, как мощность балочной плиты с равномерно распределенной нагрузкой (рис. 4.1).

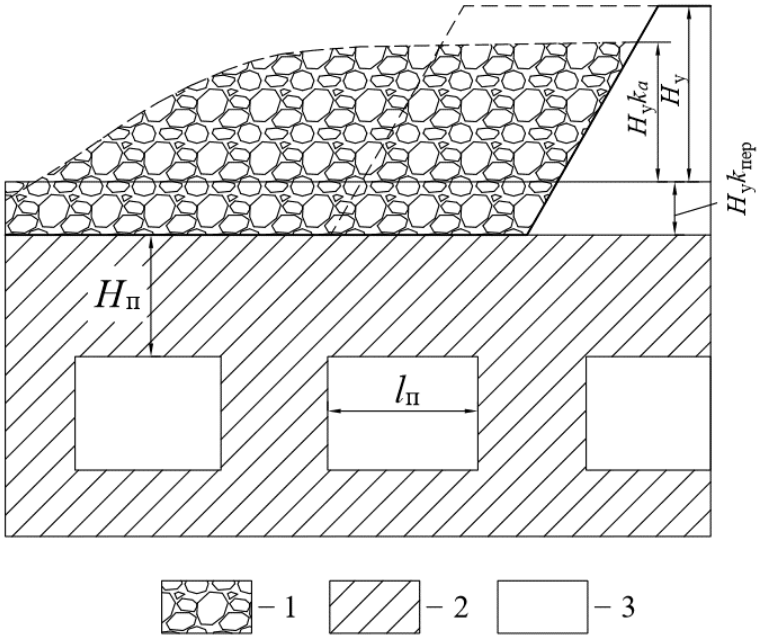

Рис. 4.1. Схема расчета потолочины.
1 – взорванное в карьере полезное ископаемое;
2 – целик; *3* – выработанное пространство

Мощность потолочины определяется по формуле ($H_п$, м):

$$H_п = \frac{l_п}{8}\left(\frac{\gamma \cdot l_п + \sqrt{\gamma^2 + l_п^2 + 16\sigma P}}{\sigma}\right), \text{ м} \qquad (4.3)$$

Обычно, фактическая мощность потолочин принимается несколько, больше расчетной, так как вносится поправка на недостаточную изученность зон ослабления и трещиноватости пород, слагающих массив.

Задание на выполнение работы:

1. Выполнить расчет:

а. Допускаемого напряжения в породах потолочины (σ, т/м^2);

б. Динамической нагрузки от взрываемого массива горных пород вышележащего уступа (P, т/м^2);

в. Мощности карьерной потолочины ($H_п$, м);

г. Суммарной нагрузки на потолочину (q, т/м^2)

Исходные данные для расчетов приведены в приложении 4.

Практическая работа № 5

РАСЧЕТ ПАРАМЕТРОВ МАССОВЫХ ВЗРЫВОВ ПОТОЛОЧИН

Цель работы – ознакомиться и освоить методику расчета параметров массовых взрывов потолочин.

5.1. Задачи работы

5.1.1. Ознакомиться с особенностями массовых взрывов при посадке потолочин.

5.1.2. Изучить методику расчетов параметров массовых взрывов при посадке потолочин.

5.1.3. Выполнить расчет параметров массовых взрывов.

5.2. Порядок выполнения работы

При комбинированной разработке месторождений технологический процесс осложняется благодаря наличию подземных выработок, в зоне которых приходится вести открытые горные работы. Наличие в контурах карьеров подземных камер, заполненных закладкой, обычно не вызывает серьезных нарушений технологии, так как закладка при хорошем заполнении камер гарантирует безаварийную работу карьерного оборудования и требует только дополнительных затрат средств и времени на уборку.

В случае, если открытые работы производятся над подземными незаложенными камерами, возникает ряд вопросов, от успешного решения которых зависит безопасность горных работ и рентабельная работа предприятия.

Развитие открытых горных работ в этих условиях возможно только при условии систематической локализации пустот. Для локализации пустот применяют посадку потолочин, которые разбуриваются буровыми станками и затем обрушаются.

При составлении локальных проектов на посадку потолочин производится расчет зарядов ВВ и определение параметров сетки скважин, обеспечивающих эффективное разрушение потолочин и подготовку достаточного количества горной массы для экскаваторной погрузки.

При посадке потолочины должен быть получен материал, пригодный для экскаваторной погрузки и, кроме того, должно гарантироваться ее полное разрушение.

Обычно применяют следующий порядок расчета параметров массовых взрывов потолочин:

1. На основании маркшейдерских данных устанавливаются ширина b и длина l потолочины по контуру подземной камеры (рис. 5.1а), а также ее мощность $h_п$.

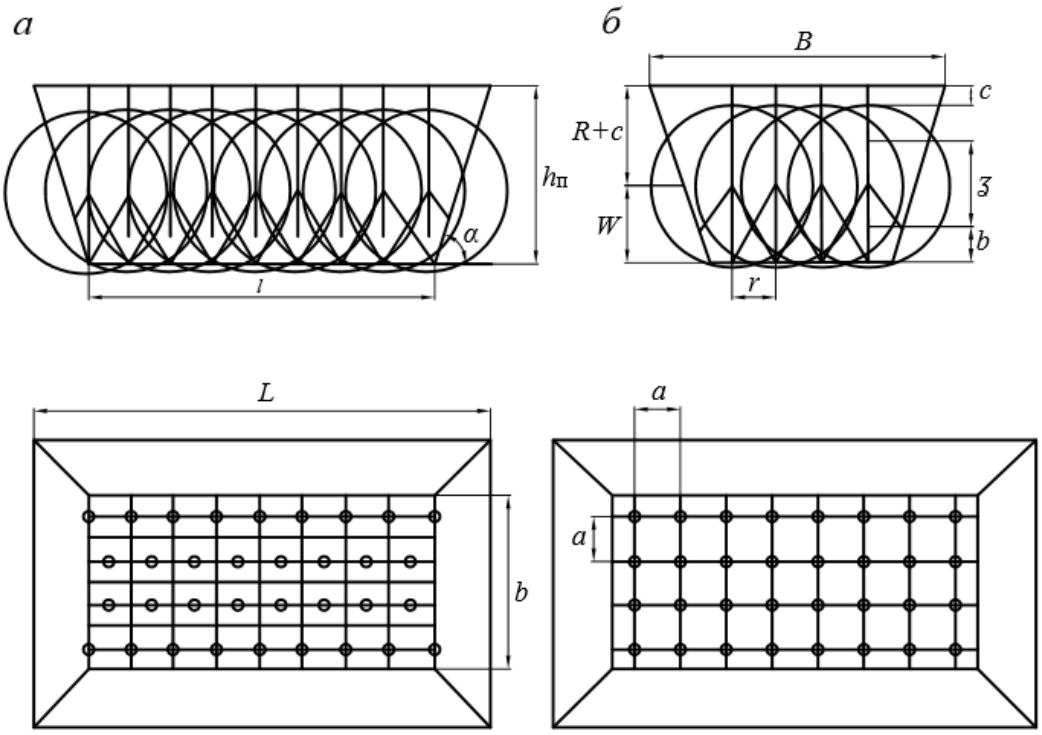

Рис. 5.1. Схема к расчету параметров сетки скважин при посадке потолочин

Затем по углу откоса предполагаемой воронки обрушения α находятся ее ширина B и длина L на поверхности.

$$B = b + 2 \cdot h_п \cdot ctg\ \alpha, \quad м$$
$$L = l + 2 \cdot h_п \cdot ctg\ \alpha, \quad м$$

Как показали замеры образующихся после взрывов воронок обрушения, объем потолочины $V_п$ при расположении скважин в контуре площади $b*l$ может с достаточной точностью предварительно определяться как объем прямоугольной усеченной пирамиды.

В данном случае:

$$V_{\text{п}} = 0{,}333 h_{\text{п}} (b \cdot l + B \cdot L + \sqrt{b \cdot l \cdot B \cdot L}), \text{м}^3 \quad (5.1)$$

2. Общий вес зарядов в скважинах $Q_{\text{об}}$ определяется с учетом удельного расхода q, установленного для данных пород при взрывании на уступах и коэффициента $K_{\text{вв}}$.

Общий вес зарядов в скважинах будет равен:

$$Q_{\text{об}} = V_{\text{п}} \cdot q \cdot K_{\text{ВВ}}, \text{кг} \quad (5.2)$$

3. Общее количество скважин P определяется в зависимости от принимаемой площади S на одну скважину и способа их расположения.

При расположении скважин в углах квадратной сетки со стороной a (рис. 1 б):

$$S = a^2 = (m \cdot w_{\text{п}})^2, \text{м}^2 \quad (5.3)$$

Коэффициент сближения m и величина $w_{\text{п}}$ принимаются по табл. 5.

Тогда

$$P = \frac{bl}{S}, \text{шт} \quad (5.4)$$

4. Длина заряда ВВ в каждой скважине $l_{\text{з}}$ определяется по формуле

$$l_{\text{з}} = \frac{Q_{\text{об}}}{P\Delta}, \text{м} \quad (5.5)$$

где Δ - вес заряда 1 м скважины Δ:

$$\Delta = 7{,}85 d_{\text{ф}}^2 \gamma, \text{кг} \quad (5.6)$$

где $d_{\text{ф}}$ - фактический диаметр скважины, дм;

γ - плотность ВВ в заряде, кг/дм^3.

5. При размещении зарядов в скважинах необходимо, чтобы

$$w = 0{,}5l_з + g,\ \text{м} \qquad (5.7)$$

где g - расстояние от нижней части колонкового заряда скважины до плоскости свода потолочины, м (g = 2,5 - 3,5 м).

Расстояние от центра заряда каждой скважины до поверхности должно быть больше радиуса действия взрыва R на величину *c:*

$$c = h_п - (w + R),\ \text{м}. \qquad (5.8)$$

Предполагается, что верхняя часть потолочины будет разрушена взрывной волной сотрясения (с = 2 - 3,5 м).

Радиус действия взрыва R при зарядах уменьшенного выброса, работающих на рыхление, может быть найден из выражения:

$$R = \sqrt{r^2 + w^2},\ \text{м}, \qquad (5.9)$$

где *r* - радиус воронки заряда уменьшенного выброса, м.

Величина *r* находится из выражения

$$r = wn,\ \text{м}, \qquad (5.10)$$

n - показатель выброса, который может для зарядов рыхления приниматься равным 0,7.

Два возможных варианта расположения скважин показаны на рис. 5.1. В зависимости от принятого расположения скважин их число может несколько корректироваться.

Задание на выполнение работы:

1. Выполнить расчет:
   - а. Объема потолочины ($V_п$, м^3);
   - б. Общего веса заряда в скважинах ($Q_{об}$, кг);
   - в. Общего количества скважин (P, шт);
   - г. Площади, приходящейся на одну скважину (S, м^2);
   - д. Веса заряда, приходящегося на 1 м скважины (Δ, кг);
   - е. Длины заряда ВВ в каждой скважине ($l_з$, м).

Исходные данные для расчетов приведены в приложении 5.

СПИСОК РЕКОМЕНДУЕМОЙ ЛИТЕРАТУРЫ

1. *Ржевский В. В.* Открытые горные работы: Технология и комплексная механизация: Учебник. Изд. 8-е. – М.: Книжный дом «ЛИБРОКОМ», 2014. – 552 с.
2. *Трубецкой К. Н., Краснянский Г. Л., Хронин В. В. Коваленко В.С.* Проектирование карьеров: учеб. для вузов: 3-е изд., перераб. М.: Высшая школа, 2009. 694 с.
3. *Хохряков В. С.* Проектирование карьеров: учеб. для вузов: 3-е изд., перераб. и доп. – М.: Недра, 1992. – 383 с.
4. *Шестаков В. А*. Проектирование горных предприятий. – М.: Недра, 1995. – 507 с.
5. *Мухтаров Т. М.* Комбинированный способ разработки месторождений полезных ископаемых. – М.: Наука, 1988.- 231 с.
6. *Куликов В. В.* Совместная и повторная разработка рудных месторождений. 2-е изд., перераб. и доп. – М.: Недра, 1972.- 328 с.
7. *Щелканов В. А.* Комбинированная разработка рудных месторождений. – М.: Недра, 1974. - 387 с.
8. *Шнайдер М. Ф., Вороненко В. К.* Совмещение подземных и открытых разработок рудных месторождений. М.: Недра, 1985. – 132 с.
9. *Федеральные нормы и правила в области промышленной безопасности* «Правила безопасности при ведении горных работ и переработке твердых полезных ископаемых». Утверждены Приказом Ростехнадзора от 11.12.2013 № 599. Екатеринбург: ИД «Урал Юр Издат», 2015. 212 с.

Приложение 1

ИСХОДНЫЕ ДАННЫЕ

п/п	$С_д$, руб	$С_п$, руб	$С_в$, руб	М, м	$М_1$, м	$М_2$, м	$М_3$, м	$М_4$, м	$\gamma_л$, град	$\gamma_в$, град	$К_{гр}$
1	2,5	10	1,8	50	100	150	200	250	45	42	4,2
2	2,2	10	1,7	50	100	150	200	250	45	42	4,6
3	2,3	8	1,8	50	100	150	200	250	42	40	3,2
4	2	7	1,5	50	100	150	200	250	39	39	3,3
5	2,5	7	1,8	50	100	150	200	250	41	40	2,5
6	2,3	6	1,8	50	100	150	200	250	43	42	2,1
7	2,6	7	1,7	50	100	150	200	250	38	39	2,6
8	2,5	8	1,5	50	100	150	200	250	39	40	3,7
9	2,1	6	2	50	100	150	200	250	41	40	2,0
10	2,6	9	1,9	50	100	150	200	250	39	39	3,4
11	2,2	7	2,1	50	100	150	200	250	40	41	2,3
12	1,9	6	1,6	50	100	150	200	250	45	42	2,6
13	2,1	8	1,7	50	100	150	200	250	39	40	3,5
14	2,6	10	1,9	50	100	150	200	250	42	43	3,9
15	2,8	11	2	50	100	150	200	250	41	41	4,1
16	2,3	8	1,7	50	100	150	200	250	43	42	3,4
17	2	7	1,7	50	100	150	200	250	44	44	2,9
18	2,2	7	1,8	50	100	150	200	250	43	43	2,7
19	2,6	10	2	50	100	150	200	250	38	39	3,7
20	2,1	8	1,7	50	100	150	200	250	39	40	3,5

Приложение 2

ИСХОДНЫЕ ДАННЫЕ

№ п/п	β, град	α, град	γ, град	φ, град	$H_{п1}$, м	$h_п$, м	*b*, м	*c*, м	h_0, м	t_1, лет	t_2, лет	t_3, лет	H_1, м	H_2, м	τ
1	44	38	73	17	470	18	50	50	10	3	2	2	65	110	0,5
2	44	38	73	17	460	15	50	50	10	2	1	2	65	110	0,5
3	44	38	73	17	450	17	50	50	10	1	3	2	65	110	0,5
4	44	38	73	17	440	16	50	50	10	2	3	2	65	110	0,5
5	44	38	73	17	430	18	50	50	10	1	1	2	65	110	0,5
6	44	38	73	17	420	16	50	50	10	2	2	2	65	110	0,5
7	44	38	73	17	410	17	50	50	10	2	1	2	65	110	0,5
8	44	38	73	17	400	15	50	50	10	2	3	2	65	110	0,5
9	44	38	73	17	390	18	50	50	10	1	1	2	65	110	0,5
10	44	38	73	17	380	17	50	50	10	2	2	2	65	110	0,5
11	44	38	73	17	370	15	50	50	10	1	2	2	65	110	0,5
12	44	38	73	17	360	18	50	50	10	2	1	2	65	110	0,5
13	44	38	73	17	350	17	50	50	10	2	2	2	65	110	0,5
14	44	38	73	17	340	15	50	50	10	1	1	2	65	110	0,5
15	44	38	73	17	330	18	50	50	10	2	1	2	65	110	0,5
16	44	38	73	17	320	16	50	50	10	2	3	2	65	110	0,5
17	44	38	73	17	310	18	50	50	10	3	2	2	65	110	0,5
18	44	38	73	17	300	15	50	50	10	2	1	2	65	110	0,5
19	44	38	73	17	290	16	50	50	10	2	2	2	65	110	0,5
20	44	38	73	17	280	18	50	50	10	2	3	2	65	110	0,5

Приложение 3

ИСХОДНЫЕ ДАННЫЕ*

Показатель	Стоимость 1 км автодорог, тыс. руб/км	Длина автодорог в карьере и на поверхности до фабрики, км	Цена 1 автосамосвала, тыс. руб	Потребное количество автосамосвалов при 1 варианте, шт	Запасы полезного ископаемого в контурах карьера, млн. т	Себестоимость 1 ткм, руб	Средняя дальность транспортирования полезного ископаемого до фабрики, км	Цена 1 электровоза, тыс. руб	Потребное количество электровозов при 1 варианте, шт	Цена 1 вагона, тыс. руб.	Потребное количество вагонов по 1 варианту, шт	Запасы полезного ископаемого в шахте, млн. т	Себестоимость транспортирования 1 т полезного ископаемого по штольне, руб/т	Длина автодорог от забоя до рудоспуска, км	Потребное количество автосамосвалов при 2 варианте, шт	Потребное количество электровозов при 2 варианте, шт	Потребное количество вагонов по 2 варианту, шт	Затраты на строительство рудоспуска, тыс. руб.	Средняя дальность транспортирования полезного ископаемого до рудоспуска, км
Обозначение	$Ц_д$	$L_д$	$Ц_а$	$N_а$	$Q_о$	$С_{ткм}$	$L_т$	$Ц_{эл}$	$N_{эл}$	$Ц_в$	$N_в$	$Q_ш$	$С_ш$	$L_{дi}$	$N_а^i$	$N_{эл}$	$N_в^i$	$Э_{рс}$-	$L_{тi}$
1	3,5	5,6	39	9	20	0,08	4,80	10	4	1,5	40	10	0,15	0,80	3	4	40	200	0,50
2	3,5	6,1	39	10	20	0,08	5,10	10	4	1,5	40	10	0,15	0,70	3	4	40	300	0,30
3	3,5	5,2	39	10	20	0,08	5,00	10	4	1,5	40	10	0,15	0,60	3	4	40	400	0,35
4	3,5	6,3	39	11	20	0,08	5,30	10	4	1,5	40	10	0,15	0,90	4	4	40	250	0,40
5	3,5	5,1	39	9	20	0,08	4,70	10	4	1,5	40	10	0,15	0,50	2	4	40	350	0,45
6	3,5	4,9	39	8	20	0,08	4,60	10	4	1,5	40	10	0,15	1,30	2	4	40	450	0,55
7	3,5	5,9	390	11	20	0,08	5,50	10	4	1,5	40	10	0,15	0,90	2	4	40	200	0,65
8	3,5	6,3	39	12	20	0,08	5,90	10	4	1,5	40	10	0,15	0,80	3	4	40	400	0,60
9	3,5	6,5	39	12	20	0,08	5,70	10	4	1,5	40	10	0,15	0,85	3	4	40	250	0,70
10	3,5	6,7	39	12	20	0,08	5,80	10	4	1,5	40	10	0,15	0,80	2	4	40	350	0,75
11	3,5	4,8	39	7	20	0,08	4,20	10	4	1,5	40	10	0,15	1,00	4	4	40	450	0,40
12	3,5	6,4	39	11	20	0,08	5,50	10	4	1,5	40	10	0,15	0,50	3	4	40	200	0,30
13	3,5	6,9	39	12	20	0,08	5,80	10	4	1,5	40	10	0,15	0,65	3	4	40	300	0,25
14	3,5	5,1	39	7	20	0,08	4,30	10	4	1,5	40	10	0,15	0,55	3	4	40	450	0,35
15	3,5	6,7	39	12	20	0,08	5,70	10	4	1,5	40	10	0,15	0,45	2	4	40	350	0,45
16	3,5	5,4	39	7	20	0,08	4,40	10	4	1,5	40	10	0,15	0,85	2	4	40	250	0,50
17	3,5	6,3	39	12	20	0,08	5,80	10	4	1,5	40	10	0,15	0,75	3	4	40	350	0,35
18	3,5	5,5	39	10	20	0,08	5,00	10	4	1,5	40	10	0,15	0,85	3	4	40	250	0,25
19	3,5	6,4	39	12	20	0,08	5,90	10	4	1,5	40	10	0,15	0,95	4	4	40	350	0,45
20	3,5	5,7	39	10	20	0,08	5,00	10	4	1,5	40	10	0,15	1,05	4	4	40	450	0,30

* - в ценах 1984 года

Приложение 4

ИСХОДНЫЕ ДАННЫЕ*

№ п/п	$\sigma_{вр}$, т/м^2	$k_з$	$k_п$	γ, т/м^3	$k_р$	$Н_у$, м	$k_с$	$k_{пер}$	$k_д$	$l_п$, м
1	500	4	7	2,6	1,5	15	0,8	0,2	2	8,5
2	500	4	7	2,8	1,5	14	0,8	0,2	2	10
3	500	4	7	2,9	1,5	15	0,8	0,2	2	9
4	500	4	7	3	1,5	14	0,8	0,2	2	9
5	500	4	7	3,1	1,5	15	0,8	0,2	2	9
6	500	4	7	3,2	1,5	14	0,8	0,2	2	10
7	500	4	7	3,3	1,5	15	0,8	0,2	2	8
8	500	4	7	3,1	1,5	14	0,8	0,2	2	10
9	500	4	7	3,2	1,5	15	0,8	0,2	2	9
10	500	4	7	3,3	1,5	14	0,8	0,2	2	10
11	500	4	7	3,4	1,5	15	0,8	0,2	2	9
12	500	4	7	3	1,5	14	0,8	0,2	2	10
13	500	4	7	2,6	1,5	15	0,8	0,2	2	9
14	500	4	7	3	1,5	14	0,8	0,2	2	10
15	500	4	7	3,3	1,5	15	0,8	0,2	2	9
16	500	4	7	2,9	1,5	14	0,8	0,2	2	10
17	500	4	7	3	1,5	15	0,8	0,2	2	9
18	500	4	7	2,6	1,5	14	0,8	0,2	2	10
19	500	4	7	3,1	1,5	14	0,8	0,2	2	9
20	500	4	7	2,8	1,5	14	0,8	0,2	2	9

Приложение 5

ИСХОДНЫЕ ДАННЫЕ*

№ п/п	*l*, м	*b*, м	*α*, град	*q*, кг/м3	$w_п$, м	$h_п$, м	*g*, м	*m*	*n*	$d_ф$, дм	*y*, кг/дм^3	$K_{вв}$	*B*, м	*L*, м
1	40	20	72	0,45	8,35	20	3,2	0,6	0,7	2,3	0,9	1,03	33,0	53,0
2	40	20	72	0,45	8,35	20	3,2	0,6	0,7	2,3	0,9	1,03	33,0	53,0
3	60	32	72	0,4	8,35	20	3,2	0,6	0,7	2,3	0,9	1,225	45,0	73,0
4	30	15	72	0,4	8,35	20	3,2	0,6	0,7	2,3	0,9	1,05	28,0	43,0
5	50	25	72	0,35	8,35	20	3,2	0,6	0,7	2,3	0,9	1,14	38,0	63,0
6	60	30	72	0,35	8,35	20	3,2	0,6	0,7	2,3	0,9	1,023	43,0	73,0
7	45	25	72	0,35	8,35	20	3,2	0,6	0,7	2,3	0,9	1,11	38,0	58,0
8	55	35	72	0,45	8,35	20	3,2	0,6	0,7	2,5	0,9	1,19	48,0	68,0
9	40	20	72	0,4	8,35	20	3,2	0,6	0,7	2,2	0,9	0,8	33,0	53,0
10	40	20	72	0,38	8,35	20	3,2	0,6	0,7	2,4	0,9	0,81	33,0	53,0
11	40	20	72	0,45	8,35	20	3,2	0,6	0,7	2,5	0,9	1,03	33,0	53,0
12	45	22	72	0,45	8,35	20	3,2	0,6	0,7	2,5	0,9	1,03	35,0	58,0
13	50	27	72	0,45	8,35	20	3,2	0,6	0,7	2,3	0,9	1,03	40,0	63,0
14	60	32	72	0,45	8,35	20	3,2	0,6	0,7	2,3	0,9	1,03	45,0	73,0
15	70	36	72	0,45	8,35	20	3,2	0,6	0,7	2,3	0,9	1,03	49,0	83,0
16	120	80	72	0,45	8,35	20	3,2	0,6	0,7	2,3	0,9	1,03	93,0	133,0
17	100	50	72	0,45	8,35	20	3,2	0,6	0,7	2,3	0,9	1,03	63,0	113,0
18	90	45	72	0,45	8,35	20	3,2	0,6	0,7	2,3	0,9	1,03	58,0	103,0
19	85	42	72	0,45	8,35	20	3,2	0,6	0,7	2,3	0,9	1,03	55,0	98,0
20	70	35	72	0,45	8,35	20	3,2	0,6	0,7	2,3	0,9	1,03	48,0	83,0

Учебное издание

Степан Александрович Арефьев

КОМБИНИРОВАННАЯ ГЕОТЕХНОЛОГИЯ

Учебно-методическое пособие
по выполнению практических работ
для студентов специальности 21.05.04 – «Горное дело»,
специализации «Взрывное дело»

Редактор В. В. Баклаева
Компьютерная верстка С. А. Арефьев

Подписано в печать
Гарнитура TimesNewRoman
Печать на ризографе Формат бумаги 60×84 1/16/ Бумага писчая
Печ. л. 2,1/ Уч.- изд. л. 3,61/ Тираж 100 экз. Заказ №

Издательство УГГУ
620144, г. Екатеринбург, ул. Куйбышева, 30.
Уральский государственный горный университет
Отпечатано с оригинал-макета
в лаборатории множительной техники УГГУ

МИНИСТЕРСТВО НАУКИ И ВЫСШЕГО ОБРАЗОВАНИЯ
РОССИЙСКОЙ ФЕДЕРАЦИИ

ФГБОУ ВО «Уральский государственный горный университет»

С. А.Арефьев

КОМБИНИРОВАННЫЕ ГЕОТЕХНОЛОГИИ

Учебно-методическое пособие
по самостоятельной работе по дисциплине
«Комбинированные геотехнологии»
для студентов специальности ***21.05.04 Горное дело***
специализации***«Технологическая безопасность***
и горноспасательное дело»
очного и заочного обучения

Екатеринбург
2019

МИНИСТЕРСТВО НАУКИ И ВЫСШЕГО ОБРАЗОВАНИЯ
РОССИЙСКОЙ ФЕДЕРАЦИИ

ФГБОУ ВО «Уральский государственный горный университет»

ОДОБРЕНО
Методической комиссией
горно-технологического
факультета

«19» апреля 2019 г

Председатель комиссии
_____Колчина Н.В.

С. А. Арефьев

КОМБИНИРОВАННЫЕ ГЕОТЕХНОЛОГИИ

Учебно-методическое пособие
по самостоятельной работе по дисциплине
«Комбинированные геотехнологии»
для студентов специальности ***21.05.04 Горное дело***
специализации***«Технологическая безопасность***
и горноспасательное дело»
очного и заочного обучения

Издание УГГУ Екатеринбург, 2019

ОГЛАВЛЕНИЕ

ВВЕДЕНИЕ …….3
1. МЕТОДИЧЕСКИЕ УКАЗАНИЯ К ОРГАНИЗАЦИИ САМОСТОЯТЕЛЬНОЙ РАБОТЫ СТУДЕНТА…….....4
2. СОДЕРЖАНИЕ ДИСЦИПЛИНЫ. КОНТРОЛЬНЫЕ ВОПРОСЫ…….6
СПИСОК РЕКОМЕНДУЕМОЙЛИТЕРАТУРЫ…….....9

ВВЕДЕНИЕ

Самостоятельная работа студента является важнейшей составной частью образовательной программы подготовки дипломированного специалиста. В соответствии с Государственным образовательным стандартом высшего профессионального образования объем учебной нагрузки студента по дисциплине «Комбинированные геотехнологии»составляет 144часов или 4зачетныеединицы. Из них отводится на самостоятельную работу студентов по очной форме обучения -72часа, а по заочной форме обучения – 130 часа.

По дисциплине «Комбинированные геотехнологии» обязательная самостоятельная работа студента осуществляется в следующих направлениях – освоение теоретического материалапо отдельным темам, входящим в рабочую программу дисциплины; выполнениеи защита практических работ,подготовка и защита контрольной работыи подготовка к экзамену.

Данное учебно-методическое пособие предназначено для организации самостоятельной работы студентов с целью освоения ими теоретического курса дисциплины и получения практических навыков в решении инженерных задач. Для этого по каждому разделу дисциплины подготовлены вопросы для контроля освоения материала, комплект практических задач для закрепления материала, задание для решения контрольной работы, а также перечень основной и дополнительной литературы.

1. МЕТОДИЧЕСКИЕ УКАЗАНИЯ ПО ОРГАНИЗАЦИИ САМОСТОЯТЕЛЬНОЙ РАБОТЫ СТУДЕНТА

В последующем разделе пособия приведена развернутая программа дисциплины «Комбинированные геотехнологии». Она содержит названия 5 разделов с указанием основных вопросов и тем дисциплины. Каждая тема является основой вопросов в экзаменационном билете. При чтении лекций по дисциплине преподаватель указывает те темы, которые выносятся на самостоятельную проработку студентам. Причем, в экзаменационный билет может включаться один из вопросов по такой теме. Основной объем информации по каждой теме содержится в учебнике по курсу [1]. Для углубленного освоения темы рекомендуется дополнительная литература.

При освоении указанных ниже разделов дисциплины рекомендуется следующий порядок самостоятельной работы студента:

1. Ознакомьтесь со структурой разделов и тем дисциплины.

2. По списку основной литературы освойте каждый структурный элемент раздела (темы). Во всех разделах указаны страницы учебника, содержащие необходимый для изучения материал.

3. При необходимости используйте указанную дополнительную литературу. Консультацию по использованию дополнительной литературы Вы можете получить у преподавателя.

4. Ответьте на контрольные вопросы и выполните рекомендованные упражнения. При затруднениях в ответах на вопросы вернитесь к изучению рекомендованной литературы.

5. Законспектируйте материал. При этом, конспект может быть написан в виде ответов на контрольные вопросы.

6. Выполните контрольную работу. Условия приведены в последнем разделе данного учебно-методического пособия. При затруднении обратитесь за консультацией к преподавателю.

При самостоятельной работе над указанными темами рекомендуется вести записи в конспектах, формируемых на лекционных занятиях по курсу, и в том порядке, в котором данные темы следуют по учебной программе.

2. СОДЕРЖАНИЕ КУРСА.
КОНТРОЛЬНЫЕ ВОПРОСЫ И УПРАЖНЕНИЯ

Тема 1: Общие сведения о комбинированной геотехнологии разработки месторождений.

Основные сведения о горных породах и полезных ископаемых. Формы и элементы залегания полезных ископаемых. Понятие о шахтном поле и карьерном поле. Запасы месторождения, осваиваемые комбинированной геотехнологией. Потери полезных ископаемых. Горное производство и горные предприятия. ([1], С. 6 - 24, [3], С. 9 - 18]).

Дополнительная литература: ([4-8])

Контрольные вопросы и упражнения:

1. Назовите основные способы добычи полезных ископаемых?

2. Перечислите достоинства и недостатки открытой разработки?

3. Перечислите достоинства и недостатки подземной разработки?

4. Охарактеризуйте схему классификации запасов месторождения, осваиваемых комбинированной геотехнологией.

6. Что является продукцией горного предприятия и как определяется ее качество?

Тема 2: Классификация способов разработки месторождений при комбинированной геотехнологии.

Интенсивность комбинированной разработки. Производственная мощность предприятия при комбинированной разработке. Срок службы предприятия при комбинированной разработке.([1], С. 24 - 28]).

Дополнительная литература: ([4-8])

Контрольные вопросы и упражнения:

1. Назовите основные преимущества комбинированной геотехнологии и возникающие проблемы при совместной отработке месторождения?

2. Опишите комплексный открыто-подземный способ разработки месторождения.

3. Перечислите горно-геологические и горнотехнические условия применения комбинированной геотехнологии?

4. Классификация способов разработки месторождений комбинированной геотехнологии?

Тема 3: Вскрытие месторождений при комбинированном способе разработки.

Основные положения. Особенности схем вскрытия. Требования к схемам вскрытия. Классификация схем вскрытия. Оценка схем совместного вскрытия карьерного и шахтного полей. ([1], С. 78 – 85, [2], С. 73 - 81]).

Дополнительная литература: ([4-8])

Контрольные вопросы и упражнения:

1. Перечислите основные классы схем вскрытия при комбинированной геотехнологии?

2. Каковы особенности вскрытия месторождений при комбинированной геотехнологии?

3. Назовите основные причины перехода на комбинированную отработку месторождения?

Тема 4: Технология разработки месторождений комбинированным способом.

Принципиальные схемы выемки запасов переходных зон. Классификация технологических схем. Технологические схемы отработки запасов переходных зон под охраной рудного или искусственного барьерного целика. Открыто-подземные технологии выемки запасов переходных зон. Выбор технологических схем. ([1], С. 48 – 74, 146 – 154).

Дополнительная литература: ([4-8],

Контрольные вопросы и упражнения:

1.Перечислите требования к технологии отработки переходных зон при параллельном способе отработки месторождения комбинированной геотехнологии?

2.Перечислите классификацию технологических схем?

3. Перечислите основные требования техники безопасности при производстве выемочно-погрузочных работ

Тема 5: Формирование технологических схем перемещения полезного ископаемого при комбинированной разработке.

Общая характеристика и особенности разработки рудных месторождений. Управление качеством рудопотоков при комбинированной геотехнологии. Комплексное освоение месторождений при применении комбинированной геотехнологии в полном цикле комплексного освоения недр.([1], С. 113 - 146).

Дополнительная литература: ([4-8],

Контрольные вопросы и упражнения:

1.Какие сочетания элементов открытых и подземных работ возможны при формировании технологических схем комбинированной геотехнологии?

2.Какие технологические схемы перемещения полезного ископаемого при параллельном способе разработки месторождения при комбинированной геотехнологии (очистной забой-поверхность)?

3. Какое преимущество имеет схема с перемещением полезного ископаемого из карьера в штольню с использованием рудоспуска?

4. Перечислите основные требования техники безопасности при работе карьерного и подземного транспорта?

СПИСОК РЕКОМЕНДУЕМОЙ ЛИТЕРАТУРЫ

Основная литература

1. Славиковский О.В., Славиковская Ю.О. Комбинированная геотехнология: учебное пособие. Екатеринбург: Изд-во Уральского государственного горного университета, 2011. 173 с.
2. Славиковский О.В. Комбинированная физико-техническая геотехнология: учебное пособие. Екатеринбург: Изд-во Уральского государственного горного университета, 2006. 127 с.
3 *Каплунов Д.Р., Калмыков В.Н., Рыльникова М.В.* Комбинированная геотехнология. М: Издательский дом «Руда и металлы», 2003. 554 с.

Дополнительная литература

4 Казикаев, Д.М. Практический курс геомеханики подземной и комбинированной разработки руд [Электронный ресурс] : учебное пособие / Д.М. Казикаев, Г.В. Савич. Москва : Горная книга, 2013. 224 с. Режим доступа: https://e.lanbook.com/book/66435.

5 Комбинированная разработка рудных месторождений: учебное пособие / В. А. Щелканов. - Москва : Недра, 1974. - 232

6 Проблемы проектирования технологии подземной и комбинированной разработки рудных месторождений [Электронный ресурс] : учебно-методическое пособие / Д.Р. Каплунов [и др.]. Москва: Горная книга, 2013. 130 с. Режим доступа: https://e.lanbook.com/book/49764.

7 Половов Б.Д., Химич А.А., Валиев Н.Г. Основы горного дела: учебник для вузов. М.: Изд-во Уральского гос. горного

университета, 2012. 789 с.

8 Правила безопасности при ведении горных работ и переработке твердых полезных ископаемых. Утверждены приказом Ростехнадзора от 11.12.2013, № 599. Федеральные нормы и правила в области промышленной безопасности. Екатеринбург: ИД «Урал Юр Издат», 2015. 212 с.

МИНИСТЕРСТВО НАУКИ И ВЫСШЕГО ОБРАЗОВАНИЯ РОССИЙСКОЙ ФЕДЕРАЦИИ

ФГБОУ ВО «Уральский государственный горный университет»

УТВЕРЖДАЮ
Проректор по учебно-методическому комплексу _____ С. А. Упоров

Методические указания к выполнению практических занятий по курсу

МЕТРОЛОГИЯ, СТАНДАРТИЗАЦИЯ И СЕРТИФИКАЦИЯ

Применение методов математической статистики

Специальность
21.05.04 Горное дело

Специализация № 12
«Технологическая безопасность и горноспасательное дело»

Автор: Глушкова Т.А., к.т.н.

Одобрены на заседании кафедры	Рассмотрены методической комиссией
Геофизики	Горно-технологического факультета
(название кафедры)	*(название факультета)*
Зав.кафедрой _____	Председатель _____
(подпись)	*(подпись)*
Талалай А.Г.	Колчина Н.В.
(Фамилия И.О.)	*(Фамилия И.О.)*
Протокол № 8 от 17.04.2019	Протокол № 7 от 19.04.2019
(Дата)	*(Дата)*

Екатеринбург
2019

При обработке *результатов физических измерений или химических анализов* большое значение имеет анализ содержащихся в них различного рода погрешностей. Для научно - исследовательских работ характерен небольшой объем измерений, из - за чего затрудняется их статистическая обработка. Знание *методов математической статистики* помогает выявлять закономерности, зависимости. Эти методы позволяют грамотно оценивать результаты своей работы, определять "степень доверия" полученным данным.

В методических указаниях приведены термины, схемы и примеры статистической обработки. Необходимые математические основы и приемы просты, не требуют от экспериментатора специальной подготовки. Для проведения анализа данных не нужно применения сложной вычислительной техники – достаточно калькулятора. Этот анализ не занимает много времени и его желательно проводить при обработке каждой серии экспериментальных данных.

1 Метрология – наука об измерениях

В практической жизни человек всюду имеет дело с измерениями. На каждом шагу встречаются измерения таких величин, как длина, объем, вес, время и др.

Измерения являются одним из важнейших путей познания природы человеком. Они дают количественную характеристику окружающего мира, раскрывая человеку действующие в природе закономерности. Все отрасли техники не могли бы существовать без развернутой системы измерений, определяющих как все технологические процессы, контроль и управление ими, так и свойства и качество выпускаемой продукций.

Отраслью науки, изучающей измерения, является *метрология*.

Метрология в ее современном понимании – наука об измерениях, методах, средствах обеспечения их единства и способах достижения требуемой точности.

Единство измерений – такое состояние измерений, при котором их результаты выражены в узаконенных единицах и погрешности измерений известны с заданной вероятностью. Единство измерений необходимо для того, чтобы можно было сопоставить результаты измерений, выполненных в разных местах, в разное время, с использованием разных методов и средств измерений.

Точность измерений характеризуется близостью их результатов к истинному значению измеряемой величины.

Таким образом, важнейшей задачей метрологии является усовершенствование эталонов, разработка новых методов точных измерений, обеспечение единства и необходимой точности измерений.

Измерение является важнейшим понятием в метрологии.

Существует несколько видов измерений. При их классификации обычно исходят из характера зависимости измеряемой величины от времени, вида уравнения измерений, условий, определяющих точность результата измерений и способов выражения этих результатов.

По характеру зависимости измеряемой величины от времени измерения разделяются на

- *статические*, при которых измеряемая величина остается постоянной во времени;
- *динамические*, в процессе которых измеряемая величина изменяется и является непостоянной во времени.

Статическими измерениями являются, например, измерения размеров тела, постоянного давления, динамическими – измерения пульсирующих давлений, вибраций.

По способу получения результатов измерений их разделяют на

- прямые;
- косвенные;
- совокупные;
- совместные.

2 Термины и определения

Термины и определения в соответствии с РМГ 29-99 ГСИ Метрология. Основные термины и определения:

2.1 погрешность результата измерения:

Отклонение результата измерения от истинного (действительного) значения измеряемой величины.

Примечания

1 На практике используют действительное значение величины $x_д$, в результате чего погрешность измерения $\Delta x_{изм}$ определяют по формуле

$$\Delta x_{изм} = x_{изм} - x_д, \quad (2.1)$$

где $x_{изм}$ - измеренное значение величины.

2 Синонимом термина *погрешность измерения* является термин *ошибка измерения*, применять который не рекомендуется как менее удачный.

2.2 систематическая погрешность измерения:

Составляющая погрешности результата измерения, остающаяся постоянной или закономерно изменяющаяся при повторных измерениях одной и той же физической величины.

Примечание – В зависимости от характера измерения систематические погрешности подразделяют на *постоянные, прогрессивные, периодические* и *погрешности, изменяющиеся по сложному закону*.

Постоянные погрешности – погрешности, которые длительное время сохраняют свое значение, например, в течение времени выполнения всего ряда измерений. Они встречаются наиболее часто.

Прогрессивные погрешности – непрерывно возрастающие или убывающие погрешности. К ним относятся, например, погрешности вследствие износа измерительных наконечников, контактирующих с деталью при контроле ее прибором активного контроля.

Периодические погрешности – погрешности, значение которых является периодической функцией времени или перемещения указателя измерительного прибора.

Погрешности, изменяющиеся по сложному закону, происходят вследствие совместного действия нескольких систематических погрешностей

2.3 неисключенная систематическая погрешность;

Составляющая погрешности результата измерений, обусловленная погрешностями вычисления и введения поправок на влияние систематических погрешностей или систематической погрешностью, поправка на действие которой не введена вследствие ее малости.

Примечания

1 Иногда этот вид погрешности называют *неисключенный (ные) остаток (остатки) систематической погрешности*.

2 Неисключенная систематическая погрешность характеризуется ее границами.

Границы неисключенной систематической погрешности Θ при числе слагаемых $N \le 3$ вычисляют по формуле

$$\Theta = \pm \sum_{i=1}^{N} |\Theta i|, \quad (2.2)$$

где Θi - граница i-й составляющей неисключенной систематической погрешности.

3 При числе неисключенных систематических погрешностей $N \ge 4$ вычисления проводят по формуле

$$\Theta = \pm K \sqrt{\sum_{i=1}^{N} \Theta_i^2}, \quad (2.3)$$

где K - коэффициент зависимости отдельных неисключенных систематических погрешностей от выбранной доверительной вероятности P при их равномерном распределении (при P=0,99, K=1,4). Здесь Θ рассматривается как доверительная квазислучайная погрешность

2.4 случайная погрешность измерения:

Составляющая погрешности результата измерения, изменяющаяся случайным образом (по знаку и значению) при повторных измерениях, проведенных с одинаковой тщательностью, одной и той же физической величины

2.5 абсолютная погрешность измерения:

Погрешность измерения, выраженная в единицах измеряемой величины

2.6 относительная погрешность измерения:

Погрешность измерения, выраженная отношением абсолютной погрешности измерения к действительному или измеренному значению измеряемой величины.

Примечание – Относительную погрешность в долях или процентах находят из отношений

$$\delta = \frac{\Delta x}{x}, \text{ или } \delta = \frac{\Delta x}{x} \cdot 100\%, \qquad (2.4)$$

где Δx - абсолютная погрешность измерений;

x - действительное или измеренное значение величины

2.7 средняя квадратическая погрешность (отклонение) результатов единичных измерений в ряду измерений:

Оценка S рассеяния единичных результатов измерений в ряду равноточных измерений одной и той же физической величины около среднего их значения, вычисляемая по формуле

$$S = \sqrt{\frac{\sum_{i=1}^{N}(x_i - \bar{x})^2}{n-1}}, \qquad (2.5)$$

где x_i - результат i-го единичного измерения;

$\bar{x}$ - среднее арифметическое значение измеряемой величины из n единичных результатов.

Примечание - –а практике широко распространен термин *среднее квадратическое отклонение* - –СКО).

2.8 средняя квадратическая погрешность результата измерений среднего арифметического;

Оценка $S_{\bar{x}}$ случайной погрешности среднего арифметического значения результата измерений одной и той же величины в данном ряду измерений, вычисляемая по формуле

$$S_{\bar{x}} = \frac{S}{\sqrt{n}} = \sqrt{\frac{\sum_{i=1}^{N}(x_i - \bar{x})^2}{n(n-1)}}, \qquad (2.6)$$

где S - средняя квадратическая погрешность результатов единичных измерений, полученная из ряда равноточных измерений; n - число единичных измерений в ряду

2.9 доверительные границы погрешности результата измерений:

Наибольшее и наименьшее значения погрешности измерений, ограничивающие интервал, внутри которого с заданной вероятностью находится искомое (истинное) значение погрешности результата измерений.

Примечания

1 Доверительные границы в случае нормального закона распределения вычисляются как $\pm tS$, $\pm tS_{\bar{x}}$, где S, $S_{\bar{x}}$ - средние квадратические погрешности, соответственно, единичного и среднего арифметического результатов измерений; t - коэффициент, зависящий от доверительной вероятности P и числа измерений n.

2 При симметричных границах термин может применяться в единственном числе - – *доверительная граница*.

3 Иногда вместо термина *доверительная граница* применяют термин *доверительная погрешность* или *погрешность при данной доверительной вероятности*

2.10 поправка:

Значение величины, вводимое в неисправленный результат измерения с целью исключения составляющих систематической погрешности.

Примечание - –нак поправки противоположен знаку погрешности. Поправку, прибавляемую к номинальному значению меры, называют *поправкой к значению меры*; поправку, вводимую в показание измерительного прибора, называют *поправкой к показанию прибора*

2.11 точность результата измерений:

Одна из характеристик качества измерения, отражающая близость к нулю погрешности результата измерения.

Примечание - читают, что чем меньше погрешность измерения, тем больше его точность

2.12 промах:

Погрешность результата отдельного измерения, входящего в ряд измерений, которая для данных условий резко отличается от остальных результатов этого ряда.

Примечание - иногда вместо термина "промах" применяют термин *грубая погрешность измерений*

2.13 предельная погрешность измерения в ряду измерений:

Максимальная погрешность измерения (плюс, минус), допускаемая для данной измерительной задачи.

Примечание - о многих случаях погрешность $3S$ принимают за предельную, то есть $\Delta_{пр} = \pm 3S$. При необходимости за предельную погрешность может быть принято и другое значение погрешности (где S - см. термин 9.14)

2.14 погрешность результата однократного измерения:

Погрешность одного измерения (не входящего в ряд измерений), оцениваемая на основании известных погрешностей средства и метода измерений в данных условиях (измерений).

Пример - при однократном измерении микрометром какого-либо размера детали получено значение величины, равное 12,55 мм. При этом еще до измерения известно, что погрешность микрометра в данном диапазоне составляет ±0,01 мм, и погрешность метода (непосредственной оценки) в данном случае принята равной нулю. Следовательно, погрешность полученного результата будет равна ±0,01 мм в данных условиях измерений

2.15 суммарная средняя квадратическая погрешность результата измерений:

Погрешность результата измерений (состоящая из суммы случайных и неисключенных систематических погрешностей, принимаемых за случайные), вычисляемая по формуле

$$S_{\Sigma} = \sqrt{S^2 + S_{\Theta}^2}, \qquad (2.7)$$

где $S_\Theta = \sqrt{\frac{1}{3}\sum_i \Theta_i^2}$ - средняя квадратическая погрешность суммы неисключенных систематических погрешностей при равномерном распределении (принимаемых за случайные).

Примечание - –оверительные границы суммарной погрешности $(\Delta x)_\Sigma$ могут быть вычислены по формуле

$$(\Delta x)_\Sigma = \pm t_\Sigma S_\Sigma \ , \tag{2.8}$$

где $t_\Sigma = \frac{\Theta + t \cdot S_{\bar{x}}}{S_\Theta + S_{\bar{x}}}$; Θ - граница суммы неисключенных систематических погрешностей результата измерений, вычисляемая по формулам (2.2) или (2.3); $t \cdot S_{\bar{x}}$ - доверительная граница погрешности результата измерений по 2.9

3 Нормальное распределение. Параметры нормального распределения

При хорошо отлаженной методике мы имеем дело со случайными погрешностями, величины которых больше систематических. Таким образом, проводя многократные замеры, мы получаем набор значений измеряемой величины. Какое же из этих полученных значений мы должны считать наиболее близким к истинному? За наиболее вероятное значение измеряемой величины принимают ее среднее арифметическое значение, вычисленное из всего ряда измеренных значений по формуле:

$$\bar{x} = \frac{x_1 + x_2 + ... + x_n}{n} = \frac{\sum_{i=1}^{n} x_i}{n} \tag{3.1}$$

Положение о наибольшей вероятности среднеарифметической величины справедливо, если выполняется так называемый *нормальный закон распределения случайных погрешностей* (для большинства простых измерений он выполняется достаточно хорошо, и мы будем пользоваться нормальным распределением).

Важнейшим параметром нормального распределения случайных погрешностей является дисперсия σ^2 **,** которая является характеристикой рассеяния их относительно нуля.

$$\sigma^2(x) = \frac{\sum_{i=1}^{n} (x_i - \bar{x})^2}{n-1} \tag{3.2}$$

Удобнее пользоваться для характеристики рассеяния значением квадратного корня из дисперсии, т.е. *среднеквадратическим отклонением погрешности*:

$$S = \sqrt{\frac{\sum_{i=1}^{N} (x_i - \bar{x})^2}{n-1}} \tag{3.3}$$

При увеличении числа замеров величина S стремится к некоторому пределу σ, квадрат которого называется *дисперсией* и является одной из основных численных характеристик распределения.

$$\sigma = \sqrt{\frac{(x - X_1)^2 + ... + (x - X_n)^2}{n-1}} \tag{3.4}$$

Одна из задач статистической обработки выборки заключается в численном определении среднего арифметического и дисперсии. При обработке экспериментальных данных систему наблюдений над некоторой случайной величиной (результаты измерений распределяются по закону нормального распределения случайных величин) принято рассматривать как случайную выборку из некоторой гипотетической генеральной совокупности, которая представляет собой совокупность всех мыслимых наблюдений над случайной величиной при данных условиях эксперимента. Задача статистического анализа состоит в том, чтобы оценить параметры генеральной совокупности по результатам данной случайной выборки с учетом того элемента неопределенности, который вносится ограниченностью экспериментального материала. В математической статистике принято разделять выборочные параметры и параметры генеральной совокупности. Параметрам генеральной совокупности соответствуют следующие выборочные параметры (таблица 1).

Таблица 1 Соответствие параметров генеральной совокупности и выборочных параметров

Генеральная совокупность	Выборка
μ	X
σ	S_X
σ^2	S_X^2

Параметры выборки X, S_X, S_X^2 при увеличении объема выборки ($n \to \infty$) приближаются к параметрам генеральной совокупности:

$$\lim X = \mu, \lim S_X = \sigma, \lim S_X^2 = \sigma^2,$$

где μ - математическое ожидание (среднее арифметическое, генеральное среднее),

σ - генеральное среднеквадратическое отклонение (стандартное отклонение, стандарт),

σ^2 - генеральная дисперсия (теоретическая дисперсия).

Этим основным параметрам генеральной совокупности соответствуют выборочные параметры:

X - выборочное среднее (среднее выборки),

S_X - среднеквадратическая погрешность выборки,

S_X^2 - выборочная дисперсия.

Следует отметить, что объем генеральной совокупности может быть ограничен каким - то большим, но конечным числом.

Практически мы всегда имеем дело с выборками. Выборкой может быть определенное число реальных объектов (зерен минерала, образцов пород, шлифов) или измерений, наблюдений. Количество объектов выборки обозначают *n*. Как уже упоминалось, цель статистической обработки - оценка параметров генеральной совокупности по данным выборки. Эти *n* объектов выборки подвергаются детальному изучению, по результатам которого рассчитывают характеристики (выборочные параметры); они являются приближенной оценкой истинных характеристик всей реальной совокупности объектов (всей генеральной совокупности).

4 Случайная погрешность: интервальная оценка

Вклад случайной погрешности в общую неопределенность результата измерения можно оценить с помощью методов теории вероятностей и математической статистики.

Ввиду наличия случайной погрешности одна и та же величина x при каждом последующем измерении приобретает новое, непрогнозируемое значение. Такие величины называются *случайными*. Случайными величинами являются не только отдельные результаты измерений x_i, но и средние $\bar{x}$ (а также дисперсии $s^2(x)$ и все производные от них величины). Поэтому $\bar{x}$ может служить лишь *приближенной* оценкой результата измерения. В то же время, используя величины $\bar{x}$ и $s^2(x)$, возможно оценить *диапазон* значений, в котором с заданной вероятностью P может находиться результат. Эта вероятность P называется *доверительной вероятностью*, а соответствующий ей интервал значений - *доверительным интервалом*.

Строгий расчет границ доверительного интервала случайной величины возможен лишь в предположении, что эта величина подчиняется некоторому известному *закону распределения*. Закон распределения случайной величины - одно из фундаментальных понятий теории вероятностей. Он характеризует относительную долю (частоту, вероятность появления) тех или иных значений случайной величины при ее многократном воспроизведении. Математическим выражением закона распределения случайной величины служит ее *функция распределения* (функция плотности вероятности) $p(x)$. Например, функция распределения, изображенная на рисунке 1, означает, что для соответствующей ей случайной величины x наиболее часто встречаются значения вблизи x=10, а большие и меньшие значения встречаются тем реже, чем дальше они отстоят от 10.

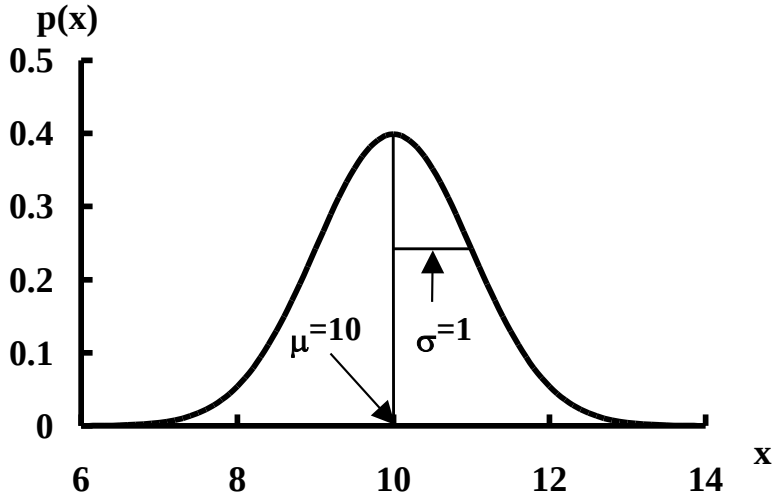

Рисунок 1 *Ф*ункция плотности вероятности $p(x)$

В качестве примера не случайно приведена колоколообразная, симметричная функция распределения. Именно такой ее вид наиболее характерен для результатов химического анализа. В большинстве случаев закон распределения результатов химического анализа можно удовлетворительно аппроксимировать так называемой *функцией нормального* (или *гауссова*) *распределения*:

$$p(x) = \frac{1}{\sigma\sqrt{2\pi}} e^{-\frac{(x-\mu)^2}{2\sigma^2}} \qquad (4.1)$$

Параметры этой функции μ и σ характеризуют: μ - положение максимума кривой, т.е. собственно *значение* результата анализа, а σ - ширину "колокола", т.е. *воспроизводимость* результатов. Можно показать, что среднее $\bar{x}$ является приближенным значением μ, а стандартное отклонение $s(x)$ - приближенным значением σ. Естественно, эти приближения тем точнее, чем больше объем экспериментальных данных, из которых они рассчитаны, т.е. чем больше число параллельных измерений n и, соответственно, число степеней свободы f.

В предположении подчинения случайной величины x нормальному закону распределения ее доверительный интервал рассчитывается как

$$x \pm t(P, f)s(x) \tag{4.2}$$

Ширина доверительного интервала нормально распределенной случайной величины пропорциональна величине ее стандартного отклонения. Численные значения коэффициентов пропорциональности t были впервые рассчитаны английским математиком В.Госсетом, подписывавшим свои труды псевдонимом Стьюдент, и потому называются *коэффициентами Стьюдента*. Они зависят от двух параметров: доверительной вероятности P и числа степеней свободы f, соответствующего стандартному отклонению $s(x)$.

Причина зависимости t от P очевидна: чем выше доверительная вероятность, тем шире должен быть доверительный интервал с тем, чтобы можно было гарантировать попадание в него значения величины x. Поэтому с ростом P значения t возрастают. Зависимость t от f объясняется следующим образом. Поскольку $s(x)$ - величина случайная, то в силу случайных причин ее значение может оказаться заниженным. В этом случае и доверительный интервал окажется более узким, и попадание в него значения величины x уже не может быть гарантировано с заданной доверительной вероятностью. Чтобы "подстраховаться" от подобных неприятностей, следует расширить доверительный интервал, увеличить значение t - тем больше, чем менее надежно известно значение s, т.е. чем меньше число его степеней свободы. Поэтому с уменьшением f величины t возрастают.

Коэффициенты Стьюдента для различных значений P и f приведены в табл. 1 (приложение). Проанализируйте ее и обратите внимание на отмеченные закономерности в изменении величин t в зависимости от P и f.

Если единичные значения x имеют нормальное распределение, то и среднее $\bar{x}$ тоже имеет нормальное распределение. Поэтому формулу Стьюдента для расчета доверительного интервала можно записать и для среднего:

$$\bar{x} \pm t(P, f)s(\bar{x}) \tag{4.3}$$

Величина $s(\bar{x})$ меньше, чем $s(x)$ (среднее точнее единичного). Можно показать (с. 27), что для серии из n значений $s(\bar{x}) = s(x)/\sqrt{n}$. Поэтому доверительный интервал для величины, рассчитанной из серии n параллельных измерений, можно записать как

$$\bar{x} \pm \frac{t(P, f)s(x)}{\sqrt{n}} \tag{4.4}$$

где $f=n-1$, а величины $\bar{x}$ и $s(x)$ рассчитывают по формулам (9) и (11).

Пример 1. Для серии значений объемов титранта, равных 9.22, 9.26, 9.24 и 9.27 см^3, рассчитать среднее и доверительный интервал среднего при P=0.95.

Решение. Среднее значение равно $\bar{x} = \frac{9.22 + 9.26 + 9.24 + 9.27}{4} = 9.248$ см^3.

Стандартное отклонение равно

$$s(x) = \sqrt{\frac{(9.22-9.248)^2 + (9.26-9.248)^2 + (9.24-9.248)^2 + (9.27-9.248)^2}{4-1}} = 0.0222 \text{ см}^3.$$

Табличное значение коэффициента Стьюдента $t(P=0.95, f=3)=3.18$.

Доверительный интервал составляет

$$9.248 \pm \frac{3.18 \cdot 0.0222}{\sqrt{4}} = 9.248 \pm 0.035 = 9.25 \pm 0.04 \text{ см}^3.$$

Полученный результат округляем так, чтобы полуширина доверительного интервала содержала только *одну* значащую цифру.

При расчете доверительного интервала встает вопрос о выборе доверительной вероятности *P*. При слишком малых значениях *P* выводы становятся недостаточно надежными. Слишком большие (близкие к 1) значения брать тоже нецелесообразно, так как в этом случае доверительные интервалы оказываются слишком широкими, малоинформативными. Для большинства химико-аналитических задач оптимальным значением *P* является 0.95. Именно эту величину доверительной вероятности (за исключением специально оговоренных случаев) мы и будем использовать в дальнейшем.

Подчеркнем еще раз, что величина доверительного интервала сама по себе позволяет охарактеризовать лишь *случайную* составляющую неопределенности. Оценка систематической составляющей представляет собой самостоятельную задачу.

5 Сравнение результатов анализов. Значимое и незначимое различие случайных величин

Вспомним еще раз, что любой результат измерения (в том числе среднее значение) представляет собой, вообще говоря, случайную величину. Поэтому численное различие двух результатов может быть вызвано случайными причинами и вовсе не свидетельствовать о том, что эти результаты действительно разные. Так, если результаты титрования двух аликвот равны, к примеру, 9.22 и 9.26 см^3, то из этого нельзя заключить, что они имеют разный состав, поскольку случайная погрешность измерения объемов титранта составляет несколько сотых миллилитра (см. пример 1 на с. 13).

Подобное различие случайных величин, которое (при некоторой доверительной вероятности) может быть обусловлено только случайными причинами, в математической статистике называется *незначимым*. Очевидно, что если две величины различаются незначимо, то их можно рассматривать как два приближенных значения одного и того же, общего, результата измерения. Напротив, *значимое*, т.е. превышающее уровень случайных погрешностей, различие свидетельствует о том, что соответствующие величины представляют собой два действительно разных результата. Естественно, различие можно считать значимым только тогда, когда оно достаточно велико. Граница, отделяющая значимые различия от незначимых, называется *критической величиной*. Ее можно рассчитать с помощью методов теории вероятностей.

Таким образом, задача сравнения результатов химического анализа состоит в том, чтобы выяснить, *является ли различие между ними значимым*. Сравнивать данные химического состава (и, шире, - любые экспериментальные данные) по обычным арифметическим правилам недопустимо! Вместо этого следует применять специальные приемы, называемые *статистическими тестами* или *критериями проверки статистических гипотез*. С некоторыми простейшими - и в то же время наиболее важными для химика-аналитика статистическими тестами - мы сейчас познакомимся.

6 Сравнение среднего и константы: простой тест (критерий) Стьюдента

Вернемся к задаче проверки правильности результата химического анализа путем сравнения его с независимыми данными. Проверяемый результат, являясь средним из нескольких параллельных определений, представляет собой случайную величину $\bar{x}$. Результат же, используемый для сравнения, в ряде случаев можно считать точной (действительной) величиной a, т.е. константой. Это может быть тогда, когда случайная погрешность результата, используемого для сравнения, намного меньше, чем проверяемого, т.е. пренебрежимо мала. Например, в способе "введено-найдено" заданное содержание определяемого компонента обычно известно значительно точнее, чем найденное. Аналогично, при использовании СО паспортное значение содержания также можно считать точной величиной. Наконец, и при анализе образца независимым методом содержание компонента может быть определено с точностью, намного превышающей точность проверяемой методики - например, при проверке атомно-эмиссионной методики с помощью гравиметрической (о типичных величинах случайной погрешности различных методов см. с. 9). Во всех этих случаях задача сравнения данных с математической точки зрения сводится к проверке *значимости* отличия случайной величины $\bar{x}$ от константы a.

Для решения этой задачи можно использовать уже известный нам подход, описанный выше (с. 10) и основанный на интервальной оценке неопределенности величины $\bar{x}$. Доверительный интервал для среднего, рассчитанный по формуле Стьюдента (16), характеризует неопределенность значения $\bar{x}$, обусловленную его случайной погрешностью. Поэтому если величина a входит в этот доверительный интервал, утверждать о значимом различии между $\bar{x}$ и a нет оснований. Если же величина a в этот интервал не входит, различие между $\bar{x}$ и a следует считать значимым. Таким образом, полуширина доверительного интервала, равная $\frac{t(P, f)s(x)}{\sqrt{n}}$, является критической величиной для разности $|\bar{x} - a|$: различие является значимым, если

$$|\bar{x} - a| > \frac{t(P, f)s(x)}{\sqrt{n}} \qquad (6.1)$$

Для проверки значимости различия между средним и константой вместо вычисления доверительного интервала можно поступить следующим образом. Легко видеть, что выражение (17) эквивалентно выражению

$$\frac{|\bar{x} - a|}{s(x)}\sqrt{n} > t(P, f) \qquad (6.2)$$

Величина, стоящая в левой части выражения (18), характеризует степень различия между $\bar{x}$ и a с учетом случайной погрешности $s(x)$. Она называется *тестовой статистикой* (и в общем случае обозначается в дальнейшем как ξ) для сравниваемых значений. Коэффициент Стьюдента, стоящий в правой части (18), в этом случае непосредственно является критической величиной. Поэтому для проверки значимости различия между $\bar{x}$ и a можно вычислить соответствующую тестовую статистику и сравнить ее с критическим значением - в данном случае табличным значением коэффициента Стьюдента. Если тестовая статистика превосходит критическое значение, различие между сравниваемыми величинами следует признать значимым.

Описанный способ сравнения случайных величин - вычисление тестовой статистики и сравнение ее с табличным критическим значением - является весьма общим. На таком принципе основано множество *статистических тестов* (или *критериев*) - процедур, призванных установить значимость различия между теми или иными случайными величинами. Тест, представленный формулой (18) и предназначенный для сравнения среднего значения и константы, называется *простым тестом Стьюдента*. В химическом анализе его следует применять всегда, когда возникает задача сравнения результатов анализа с каким-либо значением, которое можно считать точной величиной.

Пример 2. При определении никеля в стандартном образце сплава получена серия значений (% масс.) 12.11, 12.44, 12.32, 12.28, 12.42. Содержание никеля согласно паспорту образца - 12.38 %. Содержит ли использованная методика систематическую погрешность?

Решение. Паспортное содержание никеля считаем действительным (точным) значением и применяем простой тест Стьюдента. Имеем:

$$\bar{x} = 12.314,\ s(x)=0.132,\ n=5,\ f=4,\ a=12.38.$$

$$\xi = \frac{|\bar{x} - a|}{s(x)}\sqrt{n} = \frac{12.38 - 12.314}{0.132}\sqrt{5} = 1.12 < t(P=0.95,\ f=4)=2.78$$

Отличие результата анализа от действительного значения незначимо, методика не содержит систематической погрешности.

7 Сравнение двух средних. Критерий Стьюдента

При интерпретации результатов химического анализа возникают и более сложные задачи. Предположим, необходимо сравнить два результата анализа одного и того же образца, полученные разными методами, и при этом оба результата содержат сравнимые между собой случайные погрешности. В этом случае уже нельзя ни один из результатов считать точной величиной и, соответственно, применять простой тест Стьюдента. Математически задача сводится в этом случае к установлению значимости различия между двумя средними значениями $\bar{x}_1$ и $\bar{x}_2$.

Для решения этой задачи используют *модифицированный тест Стьюдента*. Он существует в двух вариантах: точном и приближенном. Точный вариант применяют тогда, когда дисперсии соответствующих величин $s_1^2 = s^2(x_1)$ и $s_2^2 = s^2(x_2)$ различаются незначимо (что, в свою очередь, необходимо предварительно проверить с помощью еще одного статистического теста - теста Фишера, см. следующий раздел). При значимом различии s_1^2 и s_2^2 применяют приближенный вариант (приближение Уэлча).

В точном варианте модифицированного теста Стьюдента тестовая статистика вычисляется как

$$\xi = \frac{|\bar{x}_1 - \bar{x}_2|}{\bar{s}(x)}\sqrt{\frac{n_1 n_2}{n_1 + n_2}} \qquad (7.1)$$

Как видим, по способу вычисления она весьма похожа на тестовую статистику простого теста Стьюдента (см. формулу (18)). В выражении (19) n_1 и n_2 - числа параллельных значений, из которых рассчитаны величины $\bar{x}_1$ и $\bar{x}_2$, соответственно, а $\bar{s}(x)$ - *среднее стандартное отклонение*, вычисляемое как

$$\bar{s}(x) = \sqrt{\bar{s}^2(x)} = \sqrt{\frac{f_1 s_1^2 + f_2 s_2^2}{f_1 + f_2}} \tag{7.2}$$

Величины f_1 и f_2 - числа степеней свободы соответствующих дисперсий, равные n_1-1 и n_2-1. Критическим значением служит коэффициент Стьюдента $t(P,f)$ для выбранной доверительной вероятности P (обычно 0.95) и числа степеней свободы

$$f=f_1+f_2=n_1+n_2-2 \tag{7.3}$$

Таким образом, значимое различие между $\bar{x}_1$ и $\bar{x}_2$ имеет место тогда, когда

$$\frac{\left|\bar{x}_1 - \bar{x}_2\right|}{\bar{s}(x)} \sqrt{\frac{n_1 n_2}{n_1 + n_2}} > t(P, f = n_1 + n_2 - 2) \tag{7.4}$$

В приближении Уэлча тестовая статистика вычисляется следующим образом:

$$\xi = \frac{\left|\bar{x}_1 - \bar{x}_2\right|}{\sqrt{\frac{s_1^2}{n_1} + \frac{s_2^2}{n_2}}} \tag{7.5}$$

Критическим значением вновь служит коэффициент Стьюдента $t(P,f)$. Число степеней свободы в этом случае вычисляется как

$$f = \frac{(s_1^2/n_1 + s_2^2/n_2)^2}{\frac{(s_1^2/n_1)^2}{n_1 - 1} + \frac{(s_2^2/n_2)^2}{n_2 - 1}} \tag{7.6}$$

и округляется до ближайшего целого числа. Приближенный вариант теста Стьюдента недостаточно достоверен, особенно при малых значениях f_1 и f_2.

8 Сравнение дисперсий двух серий данных. Критерий Фишера

Для выбора между точным и приближенным вариантом модифицированного теста Стьюдента необходимо предварительно установить, есть ли значимое различие между величинами s_1^2 и s_2^2, т.е. дисперсий обеих серий данных. Разумеется, задача сравнения дисперсий имеет и вполне самостоятельное значение.

Как и средние $\bar{x}$, дисперсии s^2 тоже представляют собой случайные величины. Поэтому и их сравнение тоже нужно производить с использованием соответствующих статистических тестов. Тест для сравнения двух дисперсий был предложен английским биологом Р.Фишером и носит его имя.

В тесте Фишера тестовой статистикой служит отношение большей дисперсии к меньшей:

$$\xi = \frac{s_1^2}{s_2^2} \tag{8.1}$$

Подчеркнем, что необходимо, чтобы $s_1^2 \geq s_2^2$ и, соответственно, $\xi \geq 1$, в противном случае индексы следует поменять местами. Критическим значением служит специальный *коэффициент Фишера* $F(P, f_1, f_2)$, зависящий от трех параметров - доверительной вероятности P и чисел степеней свободы f_1 и f_2 дисперсий s_1^2 и s_2^2, соответственно. Значения коэффициентов Фишера для стандартной доверительной вероятности P=0.95 приведены в табл. 2 (приложение). Обратите внимание, что $F(f_1, f_2) \neq F(f_2, f_1)$, поэтому при пользовании этой таблицей надо быть очень внимательными.

Если отношение дисперсий (25) меньше, чем соответствующее значение $F(P, f_1, f_2)$, это означает, что различие между s_1^2 и s_2^2 незначимо - дисперсия обеих серий одинакова, - или, как говорят, "дисперсии однородны". В этом случае можно вычислить *среднюю дисперсию* $\bar{s}^2$ по формуле (20) и пользоваться ею как общей характеристикой дисперсий обеих серий. Число степеней свободы этой дисперсии равно $f_1 + f_2$. Если же дисперсии неоднородны, вычисление средней дисперсии, очевидно, лишено смысла.

Еще раз обратим внимание, что тест Фишера предназначен для сравнения только дисперсий результатов, но никак не самих результатов (т.е. средних). Делать какие-либо выводы о различии средних значений, наличии в той или иной серии данных систематической погрешности, различиях в составе образцов и т.д. на основании теста Фишера недопустимо. Для сравнения средних значений после теста Фишера следует применять тест Стьюдента (в той или иной его разновидности).

Пример 3. Примесь тиофена в бензоле (% массовой доли) определяли спектрофотометрическим (1) и хроматографическим (2) методами. Получили следующие серии данных:

(1) 0.12 0.19 0.16 0.14

(2) 0.18 0.32 0.24 0.25 0.28

Известно, что хроматографическая методика не содержит систематической погрешности. Содержит ли систематическую погрешность спектрофотометрическая методика?

Решение. Вычислим средние и дисперсии для обеих серий:

(1) $\bar{x} = 0.153$, $s_1^2 = 8.91 \cdot 10^{-4}$, n_1=4, f_1=3

(2) $\bar{x} = 0.254$, $s_2^2 = 2.68 \cdot 10^{-3}$, n_2=5, f_2=4

Сравним дисперсии серий по тесту Фишера:

$\xi = s_2^2 / s_1^2 = 3.0$ (делим большую дисперсию на меньшую!)

Критическое значение $F(0.95, 4, 3) = 9.1$ (не $F(0.95, 3, 4) = 6.6$!)

$\xi < F$, дисперсии данных одинаковы. Поэтому вычисляем среднее стандартное отклонение и применяем точный вариант теста Стьюдента:

$$\bar{s}(x) = \sqrt{\frac{3 \cdot 8.91 \cdot 10^{-4} + 4 \cdot 2.68 \cdot 10^{-3}}{3+4}} = 0.0437$$

$$\xi = \frac{0.254 - 0.153}{0.0437} \sqrt{\frac{4 \cdot 5}{4+5}} = 3.27 \qquad t(P=0.95, f=7) = 2.37$$

$\xi > t$, средние различаются значимо, спектрофотометрическая методика содержит систематическую погрешность (отрицательную).

Пример 4. В образце сплава определили медь спектрографическим атомно-эмиссионным (1) и титриметрическим (2) методами. Получены следующие результаты (% массовой доли).

(1) 12.1 14.1 13.6 14.8

(2) 13.40 13.75 13.65 13.58 13.60 13.45

Известно, что титриметрическая методика не содержит систематической погрешности. Содержит ли систематическую погрешность атомно-эмиссионная методика?

Решение. Вычислим средние и дисперсии для обеих серий:

(1) $\bar{x}$ = 13.65, $s_1^2 = 1.31$, n_1=4, f_1=3

(2) $\bar{x}$ = 13.57, $s_2^2 = 1.66 \cdot 10^{-2}$, n_2=6, f_2=5

Сравним дисперсии данных по тесту Фишера:

$\xi = s_1^2 / s_2^2 = 78.8$

Критическое значение $F(0.95, 3, 5) = 5.4$. $\xi > F$, дисперсии данных различаются. Для сравнения средних значений применяем приближенный тест Стьюдента-Уэлча:

$$\xi = \frac{13.65 - 13.57}{\sqrt{\frac{1.31}{4} + \frac{1.66 \cdot 10^{-2}}{6}}} = 0.14, \qquad f = \frac{(1.31/4 + 1.66 \cdot 10^{-2}/6)^2}{\frac{(1.31/4)^2}{3} + \frac{(1.66 \cdot 10^{-2}/6)^2}{5}} = 3.05 \sim 3,$$

$t(P=0.95, f=3) = 3.18$. $\xi < t$, значимое различие между средними и систематическая погрешность атомно-эмиссионной методики отсутствуют.

Поскольку случайная погрешность титриметрических данных намного меньше, чем атомно-эмиссионных, можно значение 13.57 считать точной величиной и применить простой тест Стьюдента:

$$\xi = \frac{13.65 - 13.57}{\sqrt{1.31}} \sqrt{4} = 0.14 < t(P=0.95, f=3) = 3.18$$

И в этом случае также делаем вывод об отсутствии систематической погрешности атомно-эмиссионной методики.

9 Выявление промахов. Q-тест

В обрабатываемой серии данных должны отсутствовать промахи (с. 9). Поэтому прежде, чем проводить любую обработку данных (начиная с вычисления среднего), следует выяснить, содержит ли она промахи, и если да, то исключить их из рассмотрения. Для выявления промахов служит еще один статистический тест, называемый Q-тестом.

Алгоритм Q-теста состоит в следующем. Серию данных упорядочивают по возрастанию: $x_1 \le x_2 \le ... \le x_{n-1} \le x_n$. В качестве возможного промаха рассматривают одно из крайних значений x_1 или x_n - то, которое дальше отстоит от соседнего значения, т.е. для которого больше разность x_2-x_1 либо, соответственно, x_n-x_{n-1}. Обозначим эту разность как W_1. Размах всей серии, т.е. разность между максимальным и минимальным значением x_n-x_1, обозначим W_0. Тестовой статистикой является отношение

$$\xi = \frac{W_1}{W_0} \qquad (9.1)$$

Эта величина заключена в пределах от 0 до 1. Чем дальше отстоит "подозрительное" значение от основной массы данных, тем выше вероятность того, что это промах - и тем больше, в свою очередь, величина ξ. Критической величиной служит табличное значение Q-коэффициента $Q(P, n)$ (табл. 3, приложение), зависящее от доверительной вероятности и общего числа данных в серии. Если тестовая статистика превышает критическую величину ($\xi > Q$), соответствующее значение считают промахом и из серии данных исключают. После этого следует проверить на наличие промахов оставшиеся данные (с другим значением Q), поскольку промах в серии может быть не один.

При применении Q-теста вместо стандартной доверительной вероятности, равной 0.95, обычно используют значение P=0.90. Наиболее достоверные результаты получаются при n=5-7. Для серий большего или меньшего размера Q-тест недостаточно надежен.

Пример 5. При спектрофотометрическом анализе раствора органического красителя получены значения оптической плотности, равные 0.376, 0.398, 0.371, 0.366, 0.372 и 0.379. Содержит ли эта серия промахи? Чему равно среднее значение оптической плотности? Охарактеризуйте воспроизводимость измерения оптической плотности для данного образца.

Решение. Располагаем полученные результаты в порядке возрастания:

0.366 0.371 0.372 0.376 0.379 0.398

Разность 0.371-0.366 равна 0.005, а 0.398-0.379 равна 0.019, поэтому кандидат в промахи - значение 0.398, а W_1=0.019. Размах выборки W_0=0.398-0.366=0.032. Тестовая статистика равна ξ = 0.019/0.032 = 0.59. Критическая величина $Q(P=0.90, n=6)$ равна 0.56. Таким образом, $\xi > Q$, значение 0.398 - промах, его следует исключить.

Проверяем оставшуюся серию значений: 0.371-0.366=0.005, 0.379-0.376=0.003, поэтому следующий кандидат в промахи - 0.366. Имеем: W_1=0.005, W_0=0.379-0.366=0.013, ξ = 0.005/0.013 = 0.38, $Q(P=0.90, n=5)$=0.64. $\xi < Q$, значение 0.366 промахом не является.

Среднее значение оптической плотности составляет

$$\bar{x} = \frac{0.366 + 0.371 + 0.372 + 0.376 + 0.379}{5} = 0.373$$

а его стандартное отклонение - $s(x)$ = 0.005. Воспроизводимость охарактеризуем относительным стандартным отклонением (с. 9) $s_r(x)=s(x)/\bar{x}$ = 0.005/0.373 = 0.013.

Обработка серии данных вместе с промахом была бы в этом случае грубой ошибкой и привела бы к серьезному искажению значений $\bar{x}$ и $s(x)$.

Приложение А
(справочное)

Практическая работа 1

Среднее арифметическое. Среднеквадратическое отклонение.

Среднее арифметическое выборки - выборочное среднее - лучшая оценка генерального среднего. Поэтому при измерении какой-либо величины за результат принимается среднеарифметическое результатов отдельных замеров (после исключения систематических погрешностей). Среднее из определений (замеров) обозначается как $\overline{X}$n:

$$X_n = \frac{X_1 + X_2 + \cdots + X_n}{n}. \qquad (4.1)$$

Среднеквадратическое отклонение результатов измерения S_x - наиболее обоснованная и распространенная мера случайных погрешностей. В случае, когда имеется n единичных измерений величины X, среднеквадратическое отклонение рассчитывается по формуле:

$$S_X = \sqrt{\frac{\left(X_1 - \overline{X}_n\right)^2 + \left(X_2 - \overline{X}_n\right)^2 + \ldots + \left(X_n - \overline{X}_n\right)^2}{n-1}} \qquad (4.2)$$

или

$$S_x = \sqrt{\frac{\left(X_1^2 + X_2^2 + \ldots + X_n^2\right) - \frac{\left(X_1 + X_2 + \ldots + X_n\right)^2}{n}}{n-1}}, \qquad (4.3)$$

где *n* - объем выборки (число замеров), S_x - среднеквадратическое отклонение, X_1, X_2,.....X_n - результаты замеров, $\overline{X}$n - выборочное среднее. Последняя формула более удобна при расчетах на калькуляторах. При вычислениях по этим двум формулам возведение в квадрат должно выполняться без округления результатов (причем точность резко уменьшается при малых n). Величина S_x называется среднеквадратичной погрешностью результатов отдельного измерения. Она имеет ту же размерность, что и переменная *X*. Относительная точность расчета S_x от 50 до 100 относительных %, поэтому для S_x записываются 1 - 2 значащие цифры.

Величина среднеквадратического отклонения выборки S при больших n (~ 100) может быть довольно близка к среднеквадратическому отклонению генеральной совокупности σ. При малых *n* значения *S* могут сильно отличаться от "истинного значения" σ. Поэтому желательно оценивать доверительные интервалы по следующей схеме.

- Рассчитывают среднеквадратическое отклонение S_x по приведенным формулам.
- Задают необходимую доверительную вероятность P. Обычно P= 0.95.

Доверительная вероятность измерений должна задаваться самим экспериментатором. Эта величина, определяющая надежность результатов. Чем более ответственны результаты, тем более высокую доверительную вероятность надо принимать. Для технических и аналитических определений (например состав фаз, параметров элементарной ячейки и

других очень точных измерений) обычно принимается доверительная вероятность 0.95. Для важных измерений (на которых базируется новый закон, новое положение или от которых зависит безопасность людей) P= 0.99.

3.По таблице А.1 для принятой P и *n* находят доверительные границы отклонения величины S_x (в долях S_x) γ γ_1 и γ_2 .

Таблица А.1 Коэффициенты γ_1 и γ_2 для оценки доверительных интервалов погрешностей расчета среднеквадратического отклонения.

	P= 0.95		P= 0.90	
n	γ_1	γ_2	γ_1	γ_2
2	0.42	32	0.51	16
3	0.52	6.3	0.58	4.4
4	0.57	3.7	0.62	2.9
5	0.60	2.9	0.65	2.4
6	0.62	2.5	0.67	2.1
7	0.64	2.2	0.69	1.9
8	0.66	2.0	0.70	1.8
9	0.68	1.9	0.72	1.7
10	0.69	1.8	0.73	1.6
12	0.71	1.7	0.75	1.5
14	0.73	1.6	0.76	1.5
16	0.74	1.5	0.77	1.4
18	0.75	1.5	0.79	1.4
20	0.76	1.5	0.79	1.4
25	0.78	1.4	0.81	1.3
30	0.80	1.3	0.83	1.3
50	0.84	1.2	0.86	1.2
100	0.88	1.2	0.90	1.1
200	0.91	1.1	0.93	1.1

4. Находят доверительные границы отклонения S_x:

$S_{мин} = S_X \gamma_1$, $S_{макс} = S_X \gamma_2$,

Полученные значения $S_{мин}$ и $S_{макс}$ означают, что с вероятностью P величина S_x лежит между ними. С учетом доверительных интервалов S_x далее рассчитываются доверительные интервалы погрешности измерения.

Рассмотрим пример. S_x = 0.03, *n* = 3. Оценим границы доверительных интервалов.

1. Принимаем P=0.95.

2. По табл. 6 для P=0.95 и *n* = 3 находим γ_1 = 0.52, γ_2 = 6.3.

3. $S_{мин}$ = 0.52 0.03 = 0.015, $S_{макс}$=0.19. Так, с вероятностью 0.95 S_x может находиться в интервале от 0.015 до 0.19.

Следует помнить, что величина среднеквадратического отклонения выборки сама по себе хотя и несет некоторую информацию о параметрах выборки, но не является достаточной характеристикой. Об этом нельзя забывать и считать статистическую обработку законченной.

Пример. При определении состава синтезированного в опыте плагиоклаза получили путем замеров на микрозонде 10 значений X^{Pl}_{An}: 0.30,0.31, 0.28, 0.29, 0.32, 0.31, 0.27, 0.29, 0.29, 0.30. Необходимо определить среднее арифметическое и среднеквадратическую ошибку (S_x) и доверительные интервалы для S_x.

1. Обозначим X^{Pl}_{An} за X, X_1=*0.3,* X_2= 0.31, ..., X_{10}= 0.30.

2. Вычислим среднее

$$X = \frac{X_1 + \ldots + X_{10}}{10} = 0.296 \approx 0.30$$

3. Вычислим S_x

$$S_x = \sqrt{\frac{(0.30 - 0.30)^2 + (0.30 - 0.31)^2 + \ldots + (0.30 - 0.30)^2}{10 - 1}} = 0.015 \approx 0.02.$$

4. Оценим границы доверительного интервала для S_x (n = 10, задаем P= 0.95), по табл. 6 находим (для n = 10 и P= 0.95) величины γ_1 и γ_2 : γ_1 = 0.69, γ_2 =1.8, $S_{мин}$=0.02 0.69 = 0.014 ± 0.01, $S_{макс}$=0.02 1.8 = 0.036± 0.04.

5. Среднее значение X^{Pl}_{An}= 0.30; среднеквадратическая погрешность S_x= 0.02.

6. С вероятностью 0.95 $0.04 \geq S_x \geq 0.01$

Коэффициентом вариации результатов наблюдений (измерений) является относительная величина среднеквадратического отклонения:

$V_x = [S_x / \overline{X} n]$ 100%.

Коэффициент вариации позволяет сравнивать влияние случайных погрешностей на результат измерения в разных сериях или проводимых различными методами.

Приложение Б
(справочное)
Практическая работа 2
Исключение выпадающих (анормальных) результатов измерений («промахи»)

Очень часто при замерах (определениях) какой-либо величины возникают сомнения: надо ли отбрасывать результаты замера, несколько отличающихся от всех, какова значимость такого отклонения. Может быть два варианта существования "анормальных" замеров.

1. Замер принадлежит к той же генеральной совокупности, но вероятность его появления мала. В этом случае его исключать нельзя, и расчеты среднего арифметического и среднеквадратического отклонения необходимо проводить с учетом этого замера.

2. Отклоняющийся результат - следствие погрешности в записи (промаха) и не подчиняется случайным законам отклонения от генерального среднего. В этом случае его надо отбросить.

Решение задачи об отбрасывании какого-либо значения надо проводить с большой осторожностью, предварительно проанализировав условия, в которых он получен. Может быть удастся оценить достоверность этого результата и без вероятностного подхода. В противном случае нужно воспользоваться следующими методами.

1. Среди n результатов находят $X_{мин}$ и $X_{макс}$, которые подлежат проверке.

2. Подсчитывают среднее данной выборки:

$$X = \frac{X_{мин} + X_2 + \ldots + X_{макс}}{n}.$$

3. Подсчитывают выборочное среднеквадратическое отклонение:

$$S_X = \sqrt{\frac{\left(X_{мин} - X\right)^2 + \left(X_2 - X\right)^2 + \ldots + \left(X_{макс} - X\right)^2}{n-1}}.$$

4. Находят следующие отношения:

$$U_{макс} = \frac{X_{макс} - X}{S_X} \text{ и } U_{мин} = \frac{X - X_{мин}}{S_X}.$$

5.Принимают необходимый доверительную вероятность (для наших целей P=0.95).

6. Находят величину β по табл. Б.1 при принятом значении P и выборке объема *n*.

7. $U_{макс}$ и $U_{мин}$, полученные в п. 4, сравнивают с величиной β по п. 6 . Если $U_{макс} \geq \beta$, то проверяемый результат может быть исключен.

Пример. При определении состава синтетического санидина получены следующие содержания K_2O в минерале: 13,1; 12,9; 13,3; 14,1 весовых процентов.

1. Сомнительное значение 14,1.

2. $\bar{X} = \frac{13.1+12.9+13.3+14.1}{4} = 13.4$

3. $S_x = \sqrt{\frac{(13.4-13.1)^2 + (13.4-12.9)^2 + (13.4+13.3)^2 + (13.4-14.1)^2}{4-1}} = 0.5.$

4. $U = \frac{14.111 - 13.44}{0.5} = 1.4.$

5. Принимаем P= 0.95.

6. Для P= 0.95 и n =4 β = 1.46 (по табл. 27). U< β (1.4<1.46), результат 14.1 не может быть исключен.

Другой пример. Было получено 5 значений pH для равновесия минерал - раствор: 4.3, 4.2, 4.3, 4.1, 5.3

1. Необходимо проверить 5.3 .

2.` X=4.4 .

3. $S_x = \sqrt{\frac{(4.4-4.3)^2 + (4.4-4.2)^2 + (4.4-4.3)^2 + (4.4-4.1)^2 + (4.4-5.3)^2}{5-1}} = 0.5$

4. $U = \frac{5.3 - 4.4}{0.5} = 1.8.$

5. Принимаем α= 0.95.

6. По таблице Б.1 β = 1.67 (n = 5, α= 0.95).

7. U> β , результат 5.3 можно исключить.

Таблица Б.1 Коэффициенты β для различных значений доверительной вероятности P.

β	Доверительный интервал P		
n	0.90	0.95	0.99
3	1.15	1.15	1.15
4	1.42	1.46	1.48
5	1.60	1.67	1.72
6	1.73	1.82	1.89
7	1.83	1.94	2.02
8	1.91	2.03	2.13
9	1.98	2.11	2.21
10	2.03	2.18	2.29
11	2.09	2.23	2.36
12	2.13	2.29	2.41
13	2.17	2.33	2.47
14	2.21	2.37	2.50
15	2.25	2.41	2.55
16	2.28	2.44	2.58
18	2.34	2.50	2.66
20	2.38	2.56	2.71

Приложение В
(справочное)

Практическая работа 3

Оценка границ доверительного интервала величины погрешности для малых выборок.

Погрешность анализа определяется по формуле

$$\varepsilon = \pm \frac{t_{an} S_X}{\sqrt{n}},$$

где S_x - среднеквадратическое отклонение, t_n - коэффициент Стьюдента для оценки погрешности при малых n ($n \leq 20$).

Стьюдент - псевдоним английского химика В.Госсета, предложившего в 1908 г. применять коэффициент t_n.

Фактически t_n применяется вместо Z при n<10. При n стремящемся к бесконечности распределение Стьюдента совпадает с нормальным распределением с единичной дисперсией: $t_n = \frac{\varepsilon}{S_x}$; значения коэффициентов приведены в таблице В.1

Таблица В.1 Значения коэффициентов Стьюдента t_n (для двусторонней проверки).

	Доверительная вероятность Р						
n	0.3	0.5	0.8	0.9	0.95	0.99	0.999
2	0.51	1.00	3.1	6.3	12.7(6.3)*	63.7	636.6
3	0.45	0.82	1.9	2.9	4.3(2.9)	9.9	31.6
4	0.42	0.77	1.6	2.4	3.2(2.4)	5.8	12.9
5	0.41	0.74	1.5	2.1	2.8(2.1)	4.6	8.6
6	0.41	0.73	1.5	2.0	2.6(2.0)	4.0	6.9
7	0.40	0.72	1.4	1.9	2.4(1.9)	3.7	6.0
8	0.40	0.71	1.4	1.9	2.4(1.9)	3.5	5.4
9	0.40	0.71	1.4	1.9	2.3(1.9)	3.4	5.0
10	0.40	0.70	1.4	1.8	2.3(1.8)	3.3	4.8
12	0.40	0.70	1.4	1.8	2.2(1.8)	3.1	4.3
14	0.39	0.69	1.4	1.8	2.2(1.8)	3.0	4.2
16	0.39	0.69	1.4	1.8	2.2(1.8)	2.9	4.0
20	0.39	0.69	1.3	1.7	2.1(1.7)	2.9	3.9
30	0.39	0.68	1.3	1.7	2.0(1.7)	2.8	3.7
¥	0.39	0.67	1.3	1.6	2.0(1.6)	2.6	3.3

*В скобках даны величины t_n для Р= 0.95 при односторонней проверке. Проверка называется двусторонней или односторонней в зависимости от того, как оценивать погрешности величины Х - по обе стороны среднего значения (±) или по одну сторону от среднего соответственно.

Рассмотрим еще пример. При измерении плотности минерала получен ряд следующих значений (n=5): 2.75, 2.78, 2.76, 2.77, 2.76. Определить среднее значение и границы доверительного интервала при вероятности P= 0.95.

1. Вычислим $X = \frac{2.75 + 2.78 + 2.76 + 2.77 + 2.76}{5} = 2.76$

$$S_x = \sqrt{\frac{(2.75-2.76)^2 + (2.78-2.76)^2 + (2.76-2.76)^2 + (2.77-2.76)^2 + (2.76-2.76)^2}{5-1}} = 0.06.$$

2. Вычислим S_X

3. По табл. 27 находим: для P= 0.95 и n= 5 t_n = 2.78.

4. Находим $\varepsilon = \pm \frac{t_{an} Sx}{\sqrt{n}} = \frac{2.78 \cdot 0.06}{\sqrt{5}} = 0.07$, если n<20, то $\varepsilon = t_n S_x$.

5. Итак, плотность минерала $\overline{X}$ = 2.76± 0.07, т.е. вероятность отклонения в замерах за интервал ± 0.07 - 5%.

Приложение Г
(справочное)

Практическая работа 4

Сравнение двух выборочных средних при известных параметрах двух выборок.

В практике петрологического эксперимента часто возникает вопрос о значимости различий двух (двух или больше) серий замеров. Например, изменился ли состав минерала в результате опыта (произошло ли смещение реакции) или нет? Для этого необходимо выполнить статистический анализ.

Ход анализа. Гипотеза: средние значения обеих серий замеров совпадают, т.е. в пределах точности различия нет.

1. Устанавливают объем выборок n_1 и n_2.

2. Вычисляют S_1 и S_2 для обеих выборок. Вычисляют $S_{1,2}$:

$$S_{1,2} = \sqrt{\frac{(n_1 - 1)S_1^2 + (n_2 - 1)S_2^2}{n_1 + n_2 - 2}}.$$

3. Вычисляют $$t_{ak}^{p} = \frac{X_1 - X_2}{S_{1,2}\sqrt{\frac{1}{n_1} + \frac{1}{n_2}}}$$

4. Принимают доверительную вероятность (P= 0.95).

5. Определяют, какую проверку надо произвести (скорее всего, двустороннюю).

6. По значению P и n находим табличное значение t_n (см. табл.). При этом надо учесть, что по таблице $n=n_1+n_2-1$.

7. Сравнивают абсолютную величину t^p_n с t_n:

а) если $t^p_n > t_n$, гипотеза отбрасывается, т.е. результаты статистически значимы.

б) если $t^p_n \leq t_n$, гипотеза принимается, т.е. разница величин статистически не значима.

Рассмотрим пример. В ходе реакции мольная доля Mg в гранате изменилась от X^{Gr}_{Mg} = 0.21 до X^{Gr}_{Mg} =0.24. Можно ли приписать это изменение только погрешности анализа (другими словами, считать, что состав граната не изменился)? Условия: S_1 и S_2 (для исходного и конечного материалов навески граната) соответственно равны 0.005 и 0.020 при $n_1 = 10$ и $n_2 = 5$.

Гипотеза: средние значения не отличаются друг от друга.

1. $S_1 = 0.005$ и $S_2 = 0.02$.

2. $$t^{p}_{эк} = \frac{0.24 - 0.21}{0{,}012\sqrt{\frac{1}{10} + \frac{1}{5}}} = 4.55.$$

3. Принимаем P= 0.95.

4. Для *P*= 0.95 и двусторонней проверки n =10+5-1=14, t_n = 2.2 (см. табл. 28).

5. Сравниваем рассчитанную величину (t^p_n) с табличным t_n : $t^p_n > t_n$ (4.55 > 2.2). Таким образом, с вероятностью 0.95 произошла реакция с изменением состава граната.

Еще пример. В одном шлифе габбро найдены 2 зерна плагиоклаза состава An_{50} и An_{55} (X^{Pl}_{Ca} = 0.50 и 0.55 соответственно). Можно ли считать составы плагиоклазов одинаковыми? Условия : $S_1 = S_2$ = 0.03, $n_1 = n_2$= 3, P= 0.95.

1. Рассчитываем $S_{1,2}$:

$$S_{1,2} = \sqrt{\frac{(3-1)(0.03)^2 + (3-1)(0.03)^2}{3+3-2}} = 0.03.$$

2. Рассчитываем t^p_n:

$$t^{p}_{эк} = \frac{0.55 - 0.50}{0.03\sqrt{\frac{1}{3} + \frac{1}{3}}} = 2.04 \approx 2.0.$$

3. Находим по табл. 28 значения t_n. *n*=3+3-1=5. t_n=2.8.

4. Сравниваем t^p_n и t_n:

$t^p_n < t_n$.

Таким образом, составы плагиоклазов (An_{50} и An_{55}) значимо не различаются, и разница в составах обусловлена лишь погрешностями в определении составов плагиоклазов.

Приложение Г

(справочное)

Практическая работа 5

Аппроксимация экспериментальных зависимостей методом наименьших квадратов (МНК)

До сих пор мы рассматривали погрешности при измерениях какой - либо одной величины. Но бывают случаи, когда необходимо определить зависимость между двумя величинами (X и Y). К ним относятся:

- Оценка силы связи (корреляции) между величинами X и Y.
- Нахождение аналитической зависимости между величинами X и Y (нахождение уравнения регрессии).
- Оценка степени аппроксимации данной зависимости уравнением регрессии.

Примерами могут служить широко используемые зависимости коэффициента распределения компонентов между фазами от температуры ($\ln K_D = A\ 10^3/T+B$) и от состава X одной из фаз ($\ln K_D = AX^2+BX+C$).

Расчет коэффициентов корреляции. Прежде чем находить аналитическую зависимость между величинами X и Y, следует определить, существует ли связь между этими двумя параметрами (например, иногда неясно, зависит ли коэффициент распределения элемента между фазами от состава фаз или от f_{O2} и т.д.). Для решения подобного рода задач проводят корреляционный анализ.

Допустим, что у нас есть набор значений двух величин X и Y. Мы хотим проверить, существует ли зависимость между этими величинами, и оценить ее значимость. Для этого необходимо рассчитать *выборочный коэффициент корреляции* r_{XY}:

$$r_{XY} = \frac{\sum (X_i - \bar{X})(Y_i - \bar{Y})}{\sqrt{\sum (X_i - \bar{X})^2 \sum (Y_i - \bar{Y})^2}}.$$

Полученные значения r_{XY} сравнивают с табличными значениями (табл. 8) для заданной доверительной вероятности и числа экспериментальных данных *n*. Обычно доверительную вероятность (P) выбирают 0.95, что подходит для большинства экспериментальных исследований. Если рассчитанный r_{XY} больше соответствующего (для заданных n и ***P***) значения коэффициента корреляции из таблицы Г.1, то связь между величинами X и Y значима с вероятностью P.

Рассмотрим расчет коэффициента корреляции на конкретном примере**.** Пусть для некоторых двух фаз получен набор значений коэффициентов распределения элементов ($\ln K_D \cong Y$) для приведенной температуры $t^* = 10^3/T \cong X$. Необходимо определить, зависит ли величина $\ln K_D$ (Y) от t*(X) и велика ли эта связь.

1. Расчеты удобно вести по приведенной формуле, записывая результаты в таблицу типа таблицы Г.2.

Рассчитаем коэффициент корреляции: $r_{XY} = \frac{0.532}{\sqrt{1.099 \cdot 0.274}} = 0.969.$

Таблица Г.1 Значения коэффициентов корреляции (r_{XY}) для различных доверительных вероятностей.

$(r_{X,Y})$	Доверительная вероятность P		
n	0.90	0.95	0.99
2	0.988	0.997	1.000
3	0.900	0.950	0.990
4	0.805	0.878	0.959
5	0.729	0.811	0.917
6	0.669	0.754	0.874
7	0.621	0.707	0.834
8	0.582	0.666	0.798
9	0.549	0.632	0.765
10	0.521	0.602	0.735
12	0.476	0.553	0.684
14	0.441	0.514	0.641
15	0.412	0.482	0.606
18	0.389	0.456	0.575
20	0.369	0.433	0.549
25	0.322	0.381	0.487
30	0.296	0.349	0.449
40	0.257	0.304	0.393
50	0.231	0.273	0.354
60	0.211	0.250	0.325
80	0.183	0.217	0.283
100	0.164	0.195	0.254

Таблица Г.2 Расчет коэффициента корреляции.

n	X_i	Y_i	$X_i - \overline{Y}$	$Y_i - \overline{Y}$	$(X_i - \overline{X})(Y_i - \overline{Y})$	$(X_i - \overline{X})^2$	$(Y_i - \overline{Y})^2$
1	1.00	0.21	- 0.43	- 0.23	0.099	0.185	0.053
2	1.10	0.30	- 0.33	- 0.14	0.046	0.109	0.020
3	1.15	0.28	- 0.28	-0.16	0.045	0.078	0.026
4	1.20	0.27	- 0.23	-0.17	0.039	0.053	0.029
5	1.20	0.38	- 0.23	-0.06	0.014	0.053	0.004
6	1.30	0.37	- 0.13	-0.07	0.009	0.017	0.005
7	1.40	0.43	- 0.03	-0.01	0.000	0.001	0.000
8	1. 40	0.48	- 0.03	0.04	-0.001	0.001	0.002
9	1.50	0.45	0.07	0.01	0.001	0.005	0.000
10	1.60	0.56	0.17	0.12	0.020	0.029	0.014
11	1.70	0.57	0.27	0.13	0.035	0.073	0.017
12	1.80	0.58	0.37	0.14	0.052	0.137	0.020
13	1.80	0.63	0.37	0.19	0.070	0.137	0.036
14	1.90	0.66	0.47	0.22	0.103	0.221	0.048
S	20.05	6.17	-	-	0.532	1.099	0.274
Среднее	1.43	0.44	-	-	-	-	-

2. Задаем доверительную вероятность P = 0.95.

3. Сравниваем расчетную величину r_{XY} = 0.969 с табличными данными (табл. 30) для n = 14, P = 0.95.

4. Расчетный r_{XY} (0.969) больше, чем табличное значение (0.514). Следовательно, существует значимая (на уровне 0.95) связь между lnK_D и t*.

Теперь надо найти **аналитическую зависимость** между ln K_D и t* или в общем случае функциональную зависимость вида Y = f (X).

В результате эксперимента мы получаем для значений аргумента (X_1, X_2, ..., X_n) набор значений функций (Y_1, Y_2, ..., Y_n). Если соединить последовательно точки Y_1, Y_2, ..., Y_n ломаной линией, она не является графическим изображением функции Y = f (X), так как при повторении данной серии опытов мы получим ломаную линию, отличную от первой. Значит, измеренные значения Y будут отклоняться от истинной кривой Y = f (X*)* вследствие статистического разброса. Наша задача состоит в том, чтобы аппроксимировать экспериментальные данные гладкой (не ломаной) кривой, которая проходила бы как можно ближе к истинной зависимости Y = f(X).

Теория вероятности показывает, что наилучшим приближением будет такая кривая (или прямая) линия, для которой сумма квадратов расстояний по вертикали от точек до кривой будет минимальной. Метод нахождения кривой, соответствующей этому условию, и называется *методом наименьших квадратов* (МНК). Фактически это условие минимума соответствует предположению, что разброс точек Yi относительно кривой Y = f (X*)* подчиняется закону нормального распределения. Мерой этого распределения является среднеквадратическое отклонение:

$$S = \sqrt{\frac{\sum_{i=1}^{n}\left[Y_i - Y(X_i)\right]^2}{n-1}} = \frac{1}{\sqrt{n-1}}\sum \Delta Y_i^*.$$

Требование минимального разброса соответствует минимальному значению этого среднего квадрата. Обычно форму кривой Y = f (X) задают полиномами вида:

$$Y(X) = \alpha_0 + \alpha_1 X + \alpha_2 X^2 + \ldots + \alpha_m X^m.$$

Нахождение коэффициентов этого полинома сводится к минимизации S_x методами математического анализа, к решению уравнений вида:

$$\sum_{j=1}^{n}\left(Yi - \sum_{k=0}^{m} \alpha_k t_j^k\right) t_j^i = 0,$$

где i = 0, 1, 2, ..., *n*; j = 0, 1, 2, ...,*m; m* < *n*-1.

Для решения этих уравнений применяют итерациональный (численный) метод. Фактически без применения компьютера расчет (подбор) коэффициентов αфункции Y = f (X) можно проводить лишь для линейной зависимости: $Y = \alpha_1 X + \alpha_0$ (т.е. $Y = \alpha X + b$).

Для степени m>1 расчет коэффициента α_m выполняется на компьютерах.

Приложение Д
(справочное)
Практическая работа 6
Расчет параметров линейной зависимости $Y = \alpha X + b$.

Приведем уравнения, позволяющие рассчитывать величины a и b без их вывода.

$$\alpha = \frac{\sum_{i=1}^{n}(X_i Y_i) - X\sum_{i=1}^{n} Y_i}{\sum_{i=1}^{n}(X_i)^2 - X\sum_{i=1}^{n} Xi}; b = Y - \alpha X.$$

Продолжим рассмотрение предыдущего *примера,* в котором для некоторых 2 фаз была получена следующая зависимость ln K_D(Y) от обратной температуры t* = 10^3 /T(X). Запишем линейное уравнение связи ln K_D(Y) = at*(X) + *b*.

Вычислим величины $X; Y; X_i; Y_i; \sum_{i=1}^{n} Y_i; X_i^2; \sum_{i=1}^{n}(X_i)^2; Y_i^2; \sum_{i=1}^{n}(Y_i)^2$.

Вычисление удобно представить в виде таблицы (таблица Д.1)

Таблица Д.1**.** Расчет параметров линейной зависимости.

n	X_i	Y_i	X_iY_i	Y_i^2	X_i^2
1	1.00	0.21	0.21	0.044	1.00
2	1.10	0.30	0.33	0.090	1.21
3	1.15	0.28	0.32	0.078	1.32
4	1.20	0.27	0.32	0.073	1.44
5	1.20	0.38	0.46	0.144	1.44
6	1.30	0.37	0.48	0.137	1.69
7	1.40	0.43	0.60	0.185	1.96
8	1.40	0.48	0.67	0.230	1.96
9	1.50	0.45	0.68	0.203	2.25
10	1.60	0.56	0.90	0.314	2.56
11	1.70	0.57	0.97	0.325	2.89
12	1.80	0.58	1.04	0.336	3.24
13	1.80	0.63	1.13	0.397	3.24
14	1.90	0.66	1. 25	0.436	3.61
å	20.05	6.17	9.36	2.992	29.81
Среднее	1.43	0.44	0.67	0.213	2.13

Вычислим параметры a и b:

$$\alpha = \frac{9.36 - (1.43 \cdot 6.17)}{29.81 - (1.43 \cdot 20.05)} = \frac{0.537}{1.139} = 0.471,$$
$$b = 0.44 - 0.471 \cdot 1.43 = -0.234.$$

Итак, зависимость **Y = aX + b** или ln K_D = at* +b выражается линейным уравнением ln K_D = 0.471t* - 0.234.

Приложение Е
(справочное)
Практическая работа 7
Расчет точности аппроксимации данных уравнением $Y = aX + b$ [1].

Оценив связи между X и Y (t* и ln K_D) (коэффициент корреляции) и найдя линейное уравнение связи, необходимо оценить степень аппроксимации линейным уравнением этой зависимости. Это можно сделать, рассчитывая среднеквадратическое отклонение расчетных значений (Y_p) от экспериментальных (Y_i):

$$S_Y^* = \sqrt{\frac{\sum (Y_i - Y_p)^2}{n-1}}.$$

Затем рассчитывают погрешность аппроксимации (ε_Y*) по критерию, предварительно задав доверительную вероятность:

$$\varepsilon_Y^* = \frac{t_{an} S_Y^*}{\sqrt{n}}.$$

Рассчитаем значение S_{Y*} и ε_{Y*} для зависимости ln K_D = 0.471t* - 0.234 (таблица Е.1).

Таблица Е.1 Расчет точности аппроксимации.

n	X_i	Y_i	Y_p	$Y_i - Y_p$	$(Y_i - Y_p)^2$
1	1.00	0.21	0.24	- 0.03	0.0009
2	1.10	0.30	0.28	0.02	0.0004
3	1.15	0.28	0.31	- 0.03	0.0009
4	1.20	0.27	0.33	- 0.06	0.0036
5	1.20	0.38	0.33	0.05	0.0025
6	1.30	0.37	0.38	- 0.01	0.0001
7	1.40	0.43	0.43	0.00	0.0000
8	1.40	0.48	0.43	0.05	0.0025
9	1.50	0.45	0.47	- 0.02	0.0004
10	1.60	0.56	0.52	0.04	0.0016
11	1.70	0.57	0.57	0.00	0.0000
12	1.80	0.58	0.61	- 0.03	0.0009
13	1.80	0.63	0.61	0.02	0.0004
14	1.90	0.66	0.66	0.00	0.0000
å	-	-	-	-	0.0142

[1] Подобный расчет можно проводить и для уравнений более высоких степеней.

1. Рассчитаем для заданных X_i по найденному уравнению Y = 0.471X - 0.234 значения Y_p; $(Y_i - Y_p)$; $(Y_i - Y_p)^2$ (табл.13).

2. Вычислим S_{Y*}:

$$S_Y^* = \sqrt{\frac{0.0142}{14-1}} = 0.033$$

3. Выберем ***P***= 0.95 и по табл. 28 для n =14 найдем t_n = 2.2.

4. Вычислим величину ε_Y*:

$$\varepsilon_Y^* = \frac{t_{an} S_Y^*}{\sqrt{n}} = \frac{2.2 \cdot 0.033}{\sqrt{14}} = 0.22$$

Итак, уравнение Y= 0.471X - 0.234 описывает экспериментальную зависимость ln K_D = (Y) от t* (X) с погрешностью 0.02 для доверительной вероятности P= 0.95. Практически это означает, что с вероятностью 0.95 все экспериментальные точки будут находиться в пределах ± 0.02 от расчетной прямой.

Порядок обработки зависимости двух параметров следующий:

1. Рассчитывается коэффициент корреляции r_{XY}.

2. По табл. 10 оценивается (для выбранного значения Ри количества пар X и Y-n) значимость связи X и Y.

3. Находятся коэффициенты линейного уравнения связи $Y = \alpha X + b$.

4. Вычисляется S^*_Y (среднеквадратическое отклонение кривой $Y = \alpha X + b$ от экспериментальных точек).

5. Задаем доверительную вероятность P. Обычно P= 0.95.

6. По табл. 28 находим значение t_n для выбранного Ри количества точек (пар) - n.

7. Рассчитываем погрешность аппроксимации по формуле:

$$\varepsilon_Y^* = \pm \frac{t_{an} Sx}{\sqrt{n}},$$

Приложение Ж
(справочное)

Алгоритм обработки результатов измерений

В заключение напомним **порядок статистической обработки серии измерений**. С подобной работой наиболее часто приходится сталкиваться экспериментатору:

1. Вычисляется среднее арифметическое выборки (из n результатов измерений):

$$X = \frac{1}{n}\sum_{i=1}^{n} X_i .$$

2. Находятся погрешности отдельных измерений: $\Delta = X - X_i$.

3. Вычисляется среднеквадратическое отклонение результатов измерений:

$$S_X = \sqrt{\frac{\sum_{i=1}^{n} \Delta X_i^2}{n-1}}$$

4. Если один результат измерений (или несколько) резко отличается от остальных, то следует проверить, не является ли этот результат промахом, предварительно выбрав уровень значимости q (для большинства наших измерений q = 0.95.

5. Определяется коэффициент Стьюдента $t_{p,n}$ для доверительной вероятности P и числа измерений n (см.табл).

6. Находят границы доверительного интервала:

Доверительные границы в случае нормального закона распределения вычисляются как

$$\pm tS/\sqrt{n}\,,\ \pm tS_{\bar{x}}\,,$$
$$\Delta x = S_x \cdot t_{P,n}$$

где S, $S_{\bar{x}}$ - средние квадратические отклонения (погрешности), соответственно, единичного и среднего арифметического результатов измерений;

где $t_{p,n}$ - коэффициент Стьюдента, зависящий от доверительной вероятности P и числа измерений n.

$$S_{\bar{x}} = \frac{S}{\sqrt{n}} = \sqrt{\frac{\sum_{i=1}^{N}(x_i - \bar{x})^2}{n(n-1)}}\,, \qquad \varepsilon = t_{an}\frac{S_x}{\sqrt{n}}.$$

7. Окончательный результат записывается в виде $X = \overline{X} \pm \varepsilon$;

8. Вычисляется коэффициент вариации данной серии замеров: $V_x = \frac{S_x}{\overline{X}} 100\%$.

Приложение З
(справочное)
Измерения физических величин

З.1 измерение физической величины;

Совокупность операций по применению технического средства, хранящего единицу физической величины, обеспечивающих нахождение соотношения (в явном или неявном виде) измеряемой величины с ее единицей и получение значения этой величины.

Примеры

1 В простейшем случае, прикладывая линейку с делениями к какой-либо детали, по сути сравнивают ее размер с единицей, хранимой линейкой, и, произведя отсчет, получают значение величины (длины, высоты, толщины и других параметров детали).

2 С помощью измерительного прибора сравнивают размер величины, преобразованной в перемещение указателя, с единицей, хранимой шкалой этого прибора, и проводят отсчет.

Примечания

1 Приведенное определение понятия "измерение" удовлетворяет общему уравнению измерений, что имеет существенное значение в деле упорядочения системы понятий в метрологии. В нем учтена техническая сторона (совокупность операций), раскрыта метрологическая суть измерений (сравнение с единицей) и показан гносеологический аспект (получение значения величины).

2 От термина "измерение" происходит термин "измерять", которым широко пользуются на практике. Все же нередко применяются такие термины, как "мерить", "обмерять", "замерять", "промерять", не вписывающиеся в систему метрологических терминов. Их применять не следует.

Не следует также применять такие выражения, как "измерение значения" (например, мгновенного значения напряжения или его среднего квадратического значения), так как значение величины - это уже результат измерений.

3 В тех случаях, когда невозможно выполнить измерение (не выделена величина как физическая и не определена единица измерений этой величины) практикуется *оценивание* таких величин по условным шкалам

З.2 равноточные измерения

Ряд измерений какой-либо величины, выполненных одинаковыми по точности средствами измерений в одних и тех же условиях с одинаковой тщательностью.

Примечание - Прежде чем обрабатывать ряд измерений, необходимо убедиться в том, что все измерения этого ряда являются равноточными

З.3 неравноточные измерения

Ряд измерений какой-либо величины, выполненных различающимися по точности средствами измерений и (или) в разных условиях.

Примечание - Ряд неравноточных измерений обрабатывают с учетом веса отдельных измерений, входящих в ряд

З.4 однократное измерение

Измерение, выполненное один раз.

Примечание - Во многих случаях на практике выполняются именно однократные измерения. Например, измерение конкретного момента времени по часам обычно производится один раз

З.5 многократное измерение

Измерение физической величины одного и того же размера, результат которого получен из нескольких следующих друг за другом измерений, т.е. состоящее из ряда однократных измерений

3.6 статическое измерение

Измерение физической величины, принимаемой в соответствии с конкретной измерительной задачей за неизменную на протяжении времени измерения.

Примеры

1 Измерение длины детали при нормальной температуре.

2 Измерение размеров земельного участка

3.7 динамическое измерение

Измерение изменяющейся по размеру физической величины.

Примечания

1 Терминоэлемент "динамическое" относится к измеряемой величине.

2 Строго говоря, все физические величины подвержены тем или иным изменениям во времени. В этом убеждает применение все более и более чувствительных средств измерений, которые дают возможность обнаруживать изменение величин, ранее считавшихся постоянными, поэтому разделение измерений на динамические и статические является условным

3.8 абсолютное измерение

Измерение, основанное на прямых измерениях одной или нескольких основных величин и (или) использовании значений физических констант.

Пример - Измерение силы $F = mg$ основано на измерении основной величины - массы m и использовании физической постоянной g (в точке измерения массы).

Примечание - Понятие *абсолютное измерение* применяется как противоположное понятию *относительное измерение* и рассматривается как измерение величины в ее единицах. В таком понимании это понятие находит все большее и большее применение

3.9 относительное измерение

Измерение отношения величины к одноименной величине, играющей роль единицы, или измерение изменения величины по отношению к одноименной величине, принимаемой за исходную.

Пример - Измерение активности радионуклида в источнике по отношению к активности радионуклида в однотипном источнике, аттестованном в качестве эталонной меры активности

3.10 прямое измерение

Измерение, при котором искомое значение физической величины получают непосредственно.

Примечание - Термин *прямое измерение* возник как противоположный термину *косвенное измерение*. Строго говоря, измерение всегда прямое и рассматривается как сравнение величины с ее единицей. В этом случае лучше применять термин *прямой метод измерений*.

Примеры

1 Измерение длины детали микрометром.

2 Измерение силы тока амперметром.

3 Измерение массы на весах

3.11 косвенное измерение

Определение искомого значения физической величины на основании результатов прямых измерений других физических величин, функционально связанных с искомой величиной.

Пример - Определение плотности D тела цилиндрической формы по результатам прямых измерений массы m, высоты h и диаметра цилиндра d, связанных с плотностью уравнением

$$D = \frac{m}{0{,}25\pi d^2 h}.$$

Примечание - Во многих случаях вместо термина *косвенное измерение* применяют термин *косвенный метод измерений*

3.12 совокупные измерения

Проводимые одновременно измерения нескольких одноименных величин, при которых искомые значения величин определяют путем решения системы уравнений, получаемых при измерениях этих величин в различных сочетаниях.

Примечание - Для определения значений искомых величин число уравнений должно быть не меньше числа величин.

Пример - Значение массы отдельных гирь набора определяют по известному значению массы одной из гирь и по результатам измерений (сравнений) масс различных сочетаний гирь

3.13 совместные измерения

Проводимые одновременно измерения двух или нескольких неодноименных величин для определения зависимости между ними

3.14 наблюдение при измерении

Операции, проводимые при измерении и имеющие целью своевременно и правильно произвести отсчет.

Примечание - Не следует заменять термин *измерение* термином *наблюдение*

3.15 вид измерений

Часть области измерений, имеющая свои особенности и отличающаяся однородностью измеряемых величин.

Пример - В области электрических и магнитных измерений могут быть выделены как виды измерений: измерения электрического сопротивления, электродвижущей силы, электрического напряжения, магнитной индукции и др.

3.16 подвид измерений

Часть вида измерений, выделяющаяся особенностями измерений однородной величины (по диапазону, по размеру величины и др.).

Пример - При измерении длины выделяют измерения больших длин (в десятках, сотнях, тысячах километров) или измерения сверхмалых длин - толщин пленок

3.17 физическая величина

Одно из свойств физического объекта (физической системы, явления или процесса), общее в качественном отношении для многих физических объектов, но в количественном отношении индивидуальное для каждого из них.

3.18 Измеряемая физическая величина;

Физическая величина, подлежащая измерению, измеряемая или измеренная в соответствии с основной целью измерительной задачи

3.19 размер физической величины;

Количественная определенность физической величины, присущая конкретному материальному объекту, системе, явлению или процессу

3.20 значение физической величины;

Выражение размера физической величины в виде некоторого числа принятых для нее единиц

3.21 числовое значение физической величины;

Отвлеченное число, входящее в значение величины

3.22 истинное значение физической величины;

Значение физической величины, которое идеальным образом характеризует в качественном и количественном отношении соответствующую физическую величину.

Примечание - Истинное значение физической величины может быть соотнесено с понятием абсолютной истины. Оно может быть получено только в результате бесконечного процесса измерений с бесконечным совершенствованием методов и средств измерений

3.23 действительное значение физической величины;

Значение физической величины, полученное экспериментальным путем и настолько близкое к истинному значению, что в поставленной измерительной задаче может быть использовано вместо него

3.24 результат измерения физической величины;

Значение величины, полученное путем ее измерения

3.25 неисправленный результат измерения;

Значение величины, полученное при измерении до введения в него поправок, учитывающих систематические погрешности

3.26 исправленный результат измерения;

Полученное при измерении значение величины и уточненное путем введения в него необходимых поправок на действие систематических погрешностей

3.27 сходимость результатов измерений;

сходимость измерений

Близость друг к другу результатов измерений одной и той же величины, выполненных повторно одними и теми же средствами, одним и тем же методом в одинаковых условиях и с одинаковой тщательностью.

Примечание - Сходимость измерений двух групп многократных измерений может характеризоваться размахом, средней квадратической или средней арифметической погрешностью

3.28 воспроизводимость результатов измерений

Близость результатов измерений одной и той же величины, полученных в разных местах, разными методами, разными средствами, разными операторами, в разное время, но приведенных к одним и тем же условиям измерений (температуре, давлению, влажности и др.).

Примечание - Воспроизводимость измерений может характеризоваться средними квадратическими погрешностями сравниваемых рядов измерений

3.29 ряд результатов измерений

Значения одной и той же величины, последовательно полученные из следующих друг за другом измерений

3.30 среднее взвешенное значение величины;

Среднее значение величины из ряда неравноточных измерений, определенное с учетом веса каждого единичного измерения (см. 8.8).

Примечание - Среднее взвешенное значение иногда называют *средним весовым*

3.31 вес результата измерений;

Положительное число (p), служащее оценкой доверия к тому или иному отдельному результату измерения, входящему в ряд неравноточных измерений.

Примечание - В большинстве случаев принято считать, что веса входящих в ряд неравноточных измерений обратно пропорциональны квадратам их средних квадратических погрешностей, т.е. $p_i = 1/S_i^2$. Для простоты обычно результату с большей погрешностью приписывают вес, равный единице (p =1), а остальные веса находят по отношению к нему.

ПРИЛОЖЕНИЕ И

(справочное)

Систематические погрешности

Систематические погрешности можно подразделить на следующие группы.

1. Погрешности, природа которых нам известна и величина которых может быть достаточно точно определена. Такие погрешности могут быть исключены введением соответствующих поправок. К погрешностям такого рода можно отнести "дрейф" рентгеновского дифрактометра: для каждой серии замеров можно ввести поправку, введя так называемый "стандарт" - вещество, для которого точно известны положения пиков на дифрактограммах. Определив поправки, можно проводить дальнейшие измерения, не вводя стандарт в исследуемый образец.

2. Другой вид систематических погрешностей - это погрешности известного происхождения, но неизвестной величины. К их числу относятся погрешности измерительных приборов. Если на приборе указан класс точности 0,5, то это означает, что показания прибора верны с точностью до 0,5% от всей действующей шкалы прибора. Систематической погрешностью такого типа будет погрешность в определении давления манометром (класс 0.5), рассчитанного на измерение давления 4000 атм. Это значит, что давление мы измеряем с точностью 0.5% от всей шкалы, т.е. 20 атм. Систематические погрешности этого типа не могут быть исключены, но их наибольшее значение, как правило, известно. Если, измеряя давление, мы получили значение 2000 атм, то можем написать P= 2000± 20. Здесь ± 20 означает, что давление лежит в пределах от 1980 до 2020.

3. Третий вид систематических погрешностей - самый опасный, это погрешности, о существовании которых мы не подозреваем, хотя величина их может быть очень значительна. Они чаще всего появляются при сложных измерениях. Иногда бывает, что величина, которая измерена, как нам кажется, с точностью 2 - 3%, оказывается в 2 - 3 раза больше или меньше найденной величины. Например, измеряя скорость диффузии какого - либо элемента в твердой фазе, мы можем не учесть, что в данном образце существует сеть дислокаций, за счет которых скорость диффузии увеличится в несколько раз. Распознать такую ошибку будет трудно, т. к. повторные замеры распределения компонентов на микроанализаторах будут давать одну и ту же картину, а краевые зоны разных образцов будут иметь одну и ту же высокую плотность дислокаций. Такая погрешность может быть выявлена только при тщательной проверке всех этапов эксперимента, используя разные методики приготовления образцов и т. п.

Таким образом, при проведении эксперимента необходимо тщательно проанализировать все возможные источники систематических погрешностей и исключить их (если это возможно).

Разделение систематических и случайных погрешностей до некоторой степени условно. Можно предвидеть ситуацию, в которой систематическая погрешность неизвестного происхождения будет трудно выявляться и не учитываться. В то же время источниками случайных погрешностей могут быть неконтролируемые изменения параметров эксперимента в сложной системе: изменения внешней (по отношению к изучаемой системе) среды, неоднородность материала исходной навески. Фактически, если эти изменения происходят достаточно быстро, то они должны рассматриваться как фактор, способствующий появлению случайных погрешностей.

Случайные погрешности неустранимы из опытных данных, но они могут быть выявлены и количественно оценены при математической обработке экспериментальных данных, в чем и заключается основная цель статистического анализа.

Интересно рассмотреть соотношения величин систематических и случайных погрешностей. Возможны два случая. 1) Величина систематической погрешности больше величины случайной. В этом случае, проводя серию опытов, мы будем получать постоянные значения какой - либо величины; подобный вариант встречается сравнительно редко и чаще всего связан с недостаточной чувствительностью измерительного прибора. 2) Случайные погрешности больше систематических. Ясно, что для повышения точности измерений в первом случае надо уменьшать величину систематической погрешности (повысить чувствительность прибора) до тех пор, пока она не станет меньше случайной погрешности. Во втором - необходимо уменьшить величину случайной погрешности, это можно сделать, увеличивая количество измерений. В работе экспериментатора чаще всего встречается вторая ситуация, и повысить точность измерений можно, только увеличивая их число. Это не всегда возможно из соображений времени, экономики и т.д. В этом случае мы можем только приближенно оценить нижний предел возможной погрешности по так называемым приборным погрешностям. Реальная величина погрешности может быть значительно выше.

ПРИЛОЖЕНИЕ К
(справочное)
Запись чисел. Правила округления

Результаты любого эксперимента выражаются цифрами. Запись должна быть подчинена определенным правилам, произвол в этом деле недопустим. В этом смысле говорят о правильной и неправильной записи результатов. Следует иметь в виду, что неправильная запись может значительно обесценивать результаты даже блестящей экспериментальной работы, поэтому вопрос этот более серьезен, чем может показаться. Общее правило записи таково: она должна содержать только значащие цифры. Значащими считаются все цифры, кроме нулей в начале десятичной дроби (слева от запятой) и нулей в конце числа, если они поставлены вместо неизвестных цифр.

Рассмотрим пример. В качестве условий проведения опыта указано P = 30 000 бар. Если все эти цифры значащие, то нули обозначают отсутствие единиц соответствующих разрядов, другими словами, мы ручаемся за то, что точность нашего измерения давления не хуже ± 1 бар. На самом деле это далеко не так: точность ниже на три порядка. Поэтому приведенная запись неверна, она создает совершенно ложное представление о точности эксперимента. Правильной записью будет 30 х 10^3 бар или 30 кбар. В такой записи только две значащие цифры, и последняя из них соответствует реальной точности эксперимента.

Другой пример. В результате серии измерений определена плотность ρ = 13,60 г / см ^{3}. В этой записи 4 значащие цифры, т.е. плотность измерена с точностью до единицы во втором знаке после запятой - до ± 0,01 г/см^3 . Если бы реальная точность составляла только ± 0,1 г/см^3, правильной записью было бы 13,6 г/см^3. Пусть, однако, при реальной точности ± 0,01 г/см^3 шкала измерительного прибора позволяет получать значение в следующем разряде (тысячные доли г/см^3). Как поступить с этими значениями? Очевидно, что просто отбросить их было бы неверно, ибо значения, например, 13,615 и 13,605 г/см^3 заметно отличаются. Такие цифры (в данном случае 0,00n г/см^3) называются сомнительными; это значит, что n может принимать любое значение в пределах от 1 до 10. При записи результатов можно поступать двояко:

а) отбрасывать все приближенные цифры,

б) оставлять последней приближенную цифру ("принцип А.Н. Крылова"). Например, число 1,9931 (0,0031 - сомнительные цифры) записывается в первом варианте как 1,99, а во втором – 1,993 (сохраняя последнюю сомнительную цифру 3).

В приведенных примерах мы провели *округление* результата. Округлением числа называется уменьшение числа значащих цифр. Правила округления сводятся к следующему:

- *если отбрасывается цифра меньше 5, то предпоследняя цифра оставляется без изменения: 1,9932 → 1,993;*
- *если отбрасывается цифра больше 5, то предпоследняя цифра увеличивается на единицу: 1,9937→ 1,994;*
- *если отбрасывается цифра 5, то предпоследняя цифра:*
останется неизменной, если перед ней четное число: 1,9925 → 1,992.
увеличится на единицу, если перед ней нечетное число: 1,9935 → 1,994.

Запись надо вести так, чтобы все значащие цифры были верны, и лишь последняя была бы приближенной:
не Д = 1,4231 ± 0,005, а 1,413 ± 0,005, не Р = 38,742 ± 0,04 , а 38,74 ± 0,04.

ПРИЛОЖЕНИЕ Г

(справочное)

Оценка погрешности косвенных измерений

При косвенных измерениях искомая физическая величина А является функцией величин X, У , Z ...., которые могут быть получены с помощью прямых измерений. Результат косвенного измерения записывается в виде:

$$A \pm \Delta A$$

где $A = f(X, Y, Z, \ldots)$ - значение искомой величины, рассчитанное по средним значениям параметров X , Y, Z, ..., каждый из которых измеряется, как правило, по несколько раз. ΔA - абсолютная погрешность косвенного измерения. зависящая от погрешностей параметров X , Y , Z, ... (т.е. от ΔX , ΔY , ΔZ , ...).

В простейших случаях абсолютную и относительную погрешность косвенных измерений подсчитать нетрудно. Рассмотрим несколько примеров.

Пусть A = X + У. Если известны погрешности ΔX и ΔY , то

$$A \pm \Delta A = (X \pm \Delta X) + (Y \pm \Delta Y)$$

Максимальное значение погрешности равно при этом

$$\Delta A = \Delta X + \Delta Y.$$

Такова же будет максимальная абсолютная погрешность при A = X – Y.

Таким образом, относительные погрешности величин, являющихся суммой или разностью двух параметров, равны соответственно :

$$E = \frac{\Delta X + \Delta Y}{X + Y} \quad \text{и} \quad E = \frac{\Delta X + \Delta Y}{X - Y}$$

Пусть теперь A = X·Y - тогда

$$A \pm \Delta A = (X \pm \Delta X)(Y \pm \Delta Y) = X \cdot Y \pm X \cdot \Delta Y \pm Y \cdot \Delta X + \Delta X \cdot \Delta Y$$

Пренебрегая слагаемым второго порядка малости |ΔX· ΔY| имеем:

$$\Delta A = X \cdot \Delta Y + Y \cdot \Delta X$$

$$E = \frac{X \cdot \Delta Y + Y \cdot \Delta X}{X \cdot Y} \quad \text{или} \quad E = \frac{\Delta X}{X} + \frac{\Delta Y}{Y}$$

Если $A = \frac{X}{Y}$, то $A \pm \Delta A = \frac{X \pm \Delta X}{Y \pm \Delta Y}$.

Максимальное значение погрешности ΔA получится в случае, если погрешности в числителе и в знаменателе данного выражения взять с разными знаками. Тогда можно записать:

$$A \pm \Delta A = \frac{X + \Delta X}{Y - \Delta Y} = \frac{(X + \Delta X)(Y + \Delta Y)}{(Y - \Delta Y)(Y + \Delta Y)} = \frac{XY + Y \cdot \Delta X + X \cdot \Delta Y}{Y^2}$$

Здесь мы пренебрегли членами $(\Delta Y)^2$ и ΔX· ΔY . Максимальная абсолютная погрешность равна в этом случае

$$\Delta A = \frac{Y \cdot \Delta X + X \cdot \Delta Y}{Y^2},$$

а относительная погрешность равна

$$\frac{\Delta A}{A} = \frac{\Delta X}{X} + \frac{\Delta Y}{Y}$$

Полученные результаты легко обобщаются на произвольное количество сомножителей. Если в самом общем случае

$$A = C\frac{X^{\alpha} \cdot Y^{\beta} \cdot ...}{Z^{\gamma}},$$

где C — постоянный коэффициент, а α, β, γ, ... — любые целые или дробные числа, то относительную погрешность косвенного измерения величины A можно записать в виде :

$$E = \frac{\Delta A}{A} = \alpha\frac{\Delta X}{X} + \beta\frac{\Delta Y}{Y} + \gamma\frac{\Delta Z}{Z} + ...$$

Простота последнего выражения указывает на то, что в большинстве случаев удобно оценить сначала относительную погрешность косвенного измерения, а потом уже найти его абсолютную погрешность. Следует, однако, обратить внимание на то обстоятельство, что приведенные формулы применимы только в том случае, если параметры X , Y , Z , ... не зависят друг от друга. Если же, к примеру, $A = Z/Y$, где Z = X + Y расчет приведет к неправильному результату, т.к. погрешности одной и той же величины Y будут приписаны различные знаки, поскольку указанная величина фигурирует как в числителе, так и в знаменателе исходного выражения.

Более общие правила вычисления погрешностей, позволяющие избежать подобных ошибок, можно получить, используя дифференциальное исчисление.

Пусть по-прежнему A = *f*(X, Y, Z, …) . Тогда относительную погрешность косвенного измерения $E = \frac{\Delta A}{A}$ можно записать в виде $E = \frac{dA}{A}$. С другой стороны, $\frac{dA}{A} = d(\ln A)$ Таким образом, относительная погрешность величины A равна полному дифференциалу натурального логарифма функции, определяющей зависимость данной величины от измеряемых, т.е.

Таким образом, для нахождения $E = \frac{\Delta A}{A}$ необходимо:

1) Прологарифмировать исходную формулу ln A = ln *f(X, Y, Z, ...)*

2) Продифференцировать полученное уравнение, заменив затем дифференциалы dA , dX , dY ... погрешностями ΔA , ΔX , ΔY , ... ;

3) Сгруппировать члены, содержащие одни и те же погрешности, вынести эти погрешности за скобки, а выражения в скобках взять по модулю;

4) заменить знаки “-” перед коэффициентами при погрешностях на знак “+” (для нахождения максимального значения Δ).

Общая формула для расчета относительной погрешности будет при этом выглядеть следующим

образом:

$$E = \frac{\Delta A}{A} = \left|\frac{1}{f}\frac{df}{dX}\right|\Delta X + \left|\frac{1}{f}\frac{df}{dY}\right|\Delta Y + \left|\frac{1}{f}\frac{df}{dZ}\right|\Delta Z + \ldots .$$

В качества примера приведем оценку относительной погрешности величины γ, вычисляемой по формуле $\gamma = \frac{H}{H-h}$, где средние значения параметров, полученные после проведения серии измерений (отсчеты по шкале манометра).

$$\ln\gamma = \ln H - \ln(H-h)$$

$$\frac{d\gamma}{\gamma} = \frac{dH}{H} - \frac{d(H-h)}{H-h} = \frac{dH}{H} - \frac{dH}{H-h} + \frac{dh}{H-h}$$

$$\frac{\Delta\gamma}{\gamma} = \left|\frac{1}{H} - \frac{1}{H-h}\right|\Delta H + \left|\frac{1}{H-h}\right|\Delta h = \left|\frac{-h}{H(H-h)}\right|\Delta H + \left|\frac{1}{H-h}\right|\Delta h$$

Надо сказать, что расчет по формуле приводит, как правило, к завышению погрешности результата косвенных измерений. Причем это завышение зависит от числа параметров X, Y, Z, ... Если, например, имеется пять таких параметров, то вероятность того, что все ошибки будут иметь заданный знак равна $1/16$. При большем их числе указанная вероятность будет еще меньше. Таким образом, понятно, что максимально возможное значение относительной погрешности, даваемое этим выражением, во многих случаях значительно больше реальной погрешности результата.

Теория вероятностей дает более правильные формулы для оценки погрешностей косвенных измерений. Если при прямых измерениях параметров X, Y, Z ... доминирующей является случайная погрешность, то погрешность косвенного измерения также является случайной величиной. Это означает, что следует искать среднюю квадратичную погрешность результата. Так, если A = X + У, то вместо выражений указанных выше будем иметь :

$$A_{кв} = \sqrt{(\Delta X)^2 + (\Delta Y)^2} \quad \text{и} \quad E = \frac{\sqrt{(\Delta X)^2 + (\Delta Y)^2}}{X + Y}$$

Общая формула для расчета относительной погрешности будет в этом случае иметь следующий вид :

$$\frac{\Delta A}{A} = \frac{1}{f}\sqrt{\left(\frac{df}{dX}\Delta X\right)^2 + \left(\frac{df}{dY}\Delta Y\right)^2 + \left(\frac{df}{dZ}\Delta Z\right)^2 + \ldots}$$

или

$$\frac{\Delta A}{A} = \sqrt{\left(\frac{d\ln f}{dX}\Delta X\right)^2 + \left(\frac{d\ln f}{dY}\Delta Y\right)^2 + \left(\frac{d\ln f}{dZ}\Delta Z\right)^2 + \ldots}$$

В частности, при $A = C\frac{X^{\alpha}\cdot Y^{\beta}\cdot\ldots}{Z^{\gamma}}$ имеем: $\frac{\Delta A}{A} = \frac{1}{f}\sqrt{\left(\alpha\frac{\Delta X}{X}\right)^2 + \left(\beta\frac{\Delta Y}{Y}\right)^2 + \left(\gamma\frac{\Delta Z}{Z}\right)^2 + \ldots}$

Таблица Г.1

№	Вид функции $R=f(X,Y,Z)$	Абсолютная погрешность (ε)	Относительная погрешность , $Q = \varepsilon / R$
1	$A X + B X$	$\sqrt{A^2\varepsilon_X^2 + B^2\varepsilon_Y^2}$	$\frac{\sqrt{A^2\varepsilon_X^2 + B^2\varepsilon_Y^2}}{AX + BY}$
2	$A X - B X$	$\sqrt{A^2\varepsilon_X^2 + B^2\varepsilon_Y^2}$	$\frac{\sqrt{A^2\varepsilon_X^2 + B^2\varepsilon_Y^2}}{AX - BY}$
3	$AX+BY+CZ$	$\sqrt{A^2\varepsilon_X^2 + B^2\varepsilon_Y^2 + C^2\varepsilon_Z^2}$	$\frac{\sqrt{A^2\varepsilon_X^2 + B^2\varepsilon_Y^2 + C^2\varepsilon_Z^2}}{AX + BY + CZ}$
4	$X Y$	$\sqrt{(\overline{X})^2\varepsilon_X^2 + (Y)^2\varepsilon_Y^2}$	$\sqrt{\frac{\varepsilon_X^2}{(X)^2} + \frac{\varepsilon_Y^2}{(Y)^2}}$
5	$XY Z$	$\sqrt{(Y)^2(Z)^2\varepsilon_X^2 + (Z)^2(X)^2\varepsilon_Y^2 + (X)^2(Y)^2\varepsilon_Z^2}$	$\sqrt{\frac{\varepsilon_X^2}{X^2} + \frac{\varepsilon_Y^2}{Y^2} + \frac{\varepsilon_Z^2}{Z^2}}$
6	X / Y	$\frac{\sqrt{Y^2\varepsilon_X^2 + X^2\varepsilon_Y^2}}{Y^2}$	$\sqrt{\frac{\varepsilon_X^2}{(X)^2} + \frac{\varepsilon_Y^2}{(Y)^2}}$
7	$X / X + Y$	$\frac{\sqrt{Y^2\varepsilon_X^2 + X^2\varepsilon_Y^2}}{(X+Y)^2}$	$\frac{\sqrt{Y^2\varepsilon_X^2 + X^2\varepsilon_Y^2}}{X(\overline{X}+Y)}$
8	$XY + Z$	$\sqrt{Y^2\varepsilon_X^2 + X^2\varepsilon_Y^2 + \varepsilon_Z^2}$	$\frac{\sqrt{Y^2\varepsilon_X^2 + X^2\varepsilon_Y^2 + \varepsilon_Z^2}}{X\cdot Y + Z}$

Библиография

- Зайдель А.Н. Элементарные оценки погрешностей измерений. - Л, 1968.
- Кассандрова О.Н., Лебедев В.В. Обработка результатов наблюдений. - М, 1970.
- Котельников Р.Б. Статистическая обработка экспериментальных данных. Вып. 7 (33), М, 1960.
- Налимов В.В. Применение математической статистики при анализе вещества. - М, 1960.

МИНИСТЕРСТВО НАУКИ И ВЫСШЕГО ОБРАЗОВАНИЯ РОССИЙСКОЙ ФЕДЕРАЦИИ

ФГБОУ ВО «Уральский государственный горный университет»

УТВЕРЖДАЮ
Проректор по учебно-методическому комплексу _____С.А. Упоров

МЕТОДИЧЕСКИЕ УКАЗАНИЯ ДЛЯ САМОСТОЯТЕЛЬНОЙ РАБОТЫ СТУДЕНТОВ

МЕТРОЛОГИЯ, СТАНДАРТИЗАЦИЯ И СЕРТИФИКАЦИЯ

ТИПЫ РАСПРЕДЕЛЕНИЙ

Специальность
21.05.04 Горное дело

Специализация № 12
«Технологическая безопасность и горноспасательное дело»

Автор: Глушкова Т.А., к.т.н.

Одобрены на заседании кафедры	Рассмотрены методической комиссией
Геофизики	Горно-технологического факультета
(название кафедры)	*(название факультета)*
Зав.кафедрой _____	Председатель _____
(подпись)	*(подпись)*
Талалай А.Г.	Колчина Н.В.
(Фамилия И.О.)	*(Фамилия И.О.)*
Протокол № 8 от 17.04.2019	Протокол № 7 от 19.04.2019
(Дата)	*(Дата)*

Екатеринбург
2019

Типы распределений

Различают дискретные и непрерывные вероятностные распределения. **Дискретное** распределение характеризуется тем, что оно сосредоточено в конечном или счетном числе точек. **Непрерывное** распределение "размазано" по некоторому вещественному интервалу.

Характеристики распределений

Вероятностное распределение может быть описано несколькими эквивалентными способами. Здесь приведены лишь некоторые из них.

- **Функция распределения**. Определена для любого вещественного распределения. Для случайной величины *X* ее функцией распределения называется
$$F_X(z) = \mathbf{P}(X \le z), \quad -\infty < z < \infty.$$
- **Плотность распределения**. Определена для непрерывных распределений. Представляет собой производную от функции распределения:
$$f_X(z) = F_X'(z), \quad -\infty < z < \infty.$$
- **Функция вероятности**. Альтернативный способ описания дискретных распределений. Если распределение случайной величины *X* сосредоточено в конечном или счетном числе точек x_1, x_2,..., x_n,... то его можно описать вероятностями принятия случайной величиной *X* соответствующих значений:

Значение	x_1	x_2	...	x_n	...
Вероятность	p_1	p_2	...	p_n	...

- Здесь $p_k = f(x_k) = P(X = x_k)$, $k=1,2,...,n,...$

Параметры распределений

Опишем некоторые параметры распределения.

- **Математическое ожидание (среднее значение) E***X* случайной величины *X*. Представляет собой интеграл вида
$$\mathbf{E}X = \int_{-\infty}^{\infty} z dF_X(z).$$
Для непрерывной случайной величины может быть выражено также через плотность ее распределения
$$\mathbf{E}X = \int_{-\infty}^{\infty} z f_X(z) dz,$$
а для дискретной случайной величины - через функцию вероятности:
$$\mathbf{E}X = \sum_k x_k p_k.$$
- **Дисперсия (рассеяние)** случайной величины *X* имеет вид
$$\mathbf{D}X = \mathbf{E}(X - \mathbf{E}X)^2.$$
В классических методах теории риска дисперсия часто использовалась в качестве меры риска, измерителя рискованности проектов.
- **Стандартное отклонение** случайной величины *X* задается выражением
$$\sigma(X) = \sqrt{\mathbf{D}X}.$$
- **Асимметрия** распределения случайной величины *X*:
$$\gamma(X) = \frac{\mathbf{E}(X - \mathbf{E}X)^3}{\sigma^3(X)},$$
характеризует различие "хвостов" распределения; асимметрия положительна при более тяжелом правом хвосте, и отрицательна при более тяжелом левом хвосте. Для симметричных распределений асимметрия равна 0.
- **Островершинность** распределения случайной величины *X*:
$$\varepsilon(X) = \frac{\mathbf{E}(X - \mathbf{E}X)^4}{\sigma^4(X)} - 3,$$
характеризует тяжесть "хвостов" распределения; положительные значения этого параметра соответствуют распределениям с более тяжелыми хвостами, чем у нормального распределения.

- **Медианой** $a = med(X)$ распределения случайной величины X называется корень уравнения

$$F_X(a) = \frac{1}{2}.$$

Медиана является средней характеристикой распределения в том смысле, что X с равными вероятностями принимает значения, лежащие справа и слева от a. Преимуществом медианы перед математическим ожиданием является тот факт, что математическое ожидание может быть неопределенным, если задающий его интеграл (в дискретном случае - ряд) расходится, как, например, в случае распределения Коши. Недостатком медианы является ее возможная неоднозначность для дискретных распределений. Медиана симметричного распределения совпадает с его средним значением (если последнее существует).

- **Модой** распределения называется наиболее вероятное значение случайной величины: в непрерывном случае - точка максимума плотности распределения, в дискретном случае - точка максимума функции вероятности. Мода распределения может быть неоднозначной, и использование этого параметра в теории риска ограничено.

Другие характеристики распределений

Вероятностное распределение может быть описано и другими характеристиками. Среди них:

- **Характеристическая функция**. Определена для произвольных распределений.

$$\varphi_X(z) = E\exp(izX) = \int_{-\infty}^{\infty} \exp(izx)dF_X(x), \quad -\infty < z < \infty.$$

Здесь i - мнимая единица. Для непрерывного распределения характеристическую функцию можно также выразить через плотность распределения:

$$\varphi_X(z) = \int_{-\infty}^{\infty} \exp(izx) f_X(x)dx, \quad -\infty < z < \infty,$$

а для дискретного распределения - через функцию вероятности

$$\varphi_X(z) = \sum_k \exp(izx_k) p_k, \quad -\infty < z < \infty.$$

Нормальное распределение

Описание

Нормальным называется вещественное непрерывное распределение с плотностью распределения $f(x) = \frac{1}{\sqrt{2\pi}\sigma} \exp\left(-\frac{(x-\mu)^2}{2\sigma^2}\right)$, где μ и σ>0 - параметры распределения. **Стандартным** называется нормальное распределение с параметрами μ = 0 и σ = 1.

На следующем рисунке показаны графики плотности распределения (привязан к левой оси ординат) и функции распределения (привязан к правой оси ординат) с параметрами μ = 0, σ = 1.

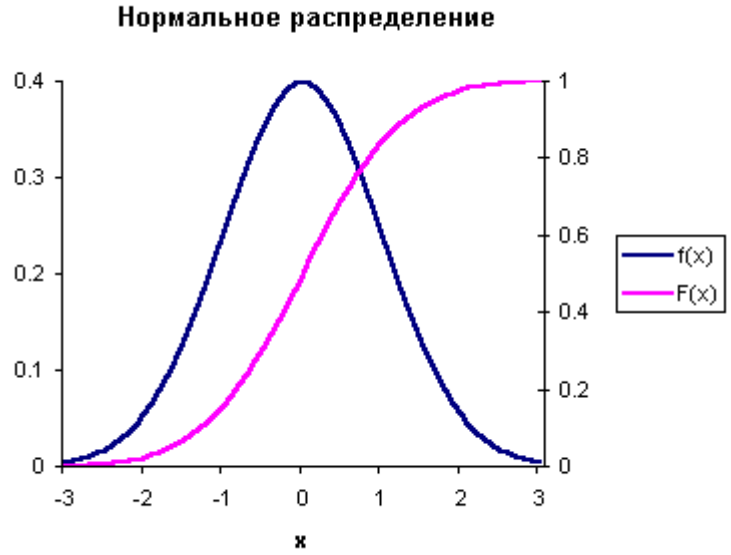

Характеристики

В следующей таблице приведены формулы для вычисления характеристик нормального распределения.

Плотность распределения	$f(x) = \frac{1}{\sqrt{2\pi}\sigma} \exp\left(-\frac{(x-\mu)^2}{2\sigma^2}\right)$
Функция распределения*	$F(x) = \int_{-\infty}^{x} f(t)dt$
Математическое ожидание	μ
Стандартное отклонение	σ
Дисперсия	σ^2
Асимметрия	0
Островершинность	0
Медиана	μ
Мода	μ
Характеристическая функция	$\varphi(z) = \exp(iz\mu - z^2\sigma^2/2)$

* Функция нормального распределения через элементарные функции не выражается.

Моделирование

Простейший метод воспроизведения значений случайной величины с заданным нормальным распределением для использования в методах Монте Карло состоит из следующих шагов:

Получить 12 независимых значений U_1, ..., U_{12} случайной величины с равномерным распределением на отрезке [0,1].

Вычислить $N = (U_1 + ... + U_{12} - 6)$. Величина N хорошо приближает величину со стандартным нормальным распределением (с параметрами $\mu = 0$, $\sigma = 1$). Преобразованная величина $\sigma N + \mu$ дает желаемый результат.

Распределение Стьюдента

Описание

Распределением Стьюдента с n степенями свободы называется распределение случайной величины

$$t = \xi_0 / ((\xi_1^2 + ... + \xi_n^2)/n)^{1/2}, \quad (1)$$

где ξ_0, ξ_1, ... ξ_n - независимые стандартные нормальные случайные величины. Это распределение непрерывно, его плотность и значения параметров приведены ниже в таблице.

На следующем рисунке показаны графики плотности распределения (привязан к левой оси ординат) и функции распределения (привязан к правой оси ординат) Стьюдента с тремя степенями свободы.

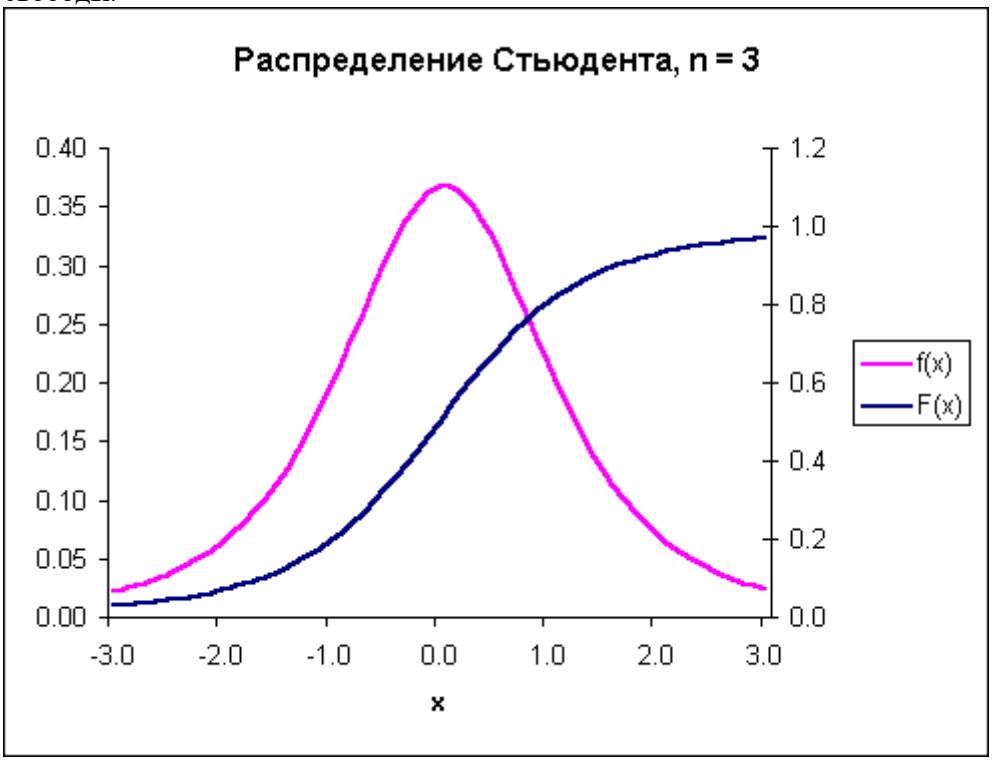

Характеристики

В следующей таблице приведены формулы для вычисления характеристик распределения Стьюдента.

Плотность распределения	$f(x) = \frac{\Gamma((n+1)/2)}{\sqrt{\pi n}\Gamma(n/2)}\left(1+\frac{x^2}{n}\right)^{-(n+1)/2}$
Математическое ожидание	0, (n > 1)
Стандартное отклонение	$(n/(n-2))^{1/2}$, (n > 2)
Дисперсия	n/(n-2), (n > 2)
Асимметрия	0, (n > 3)
Медиана	0
Мода	0

Моделирование

Воспроизведение значений случайной величины с распределением Стьюдента с n степенями свободы производится по формуле (1).

Таблица функций распределения Стьюдента

Функции распределения Стьюдента

В следующей таблице приведены значения функции распределения Стьюдента $F_n(x)$ с n степенями

свободы для некоторых значений аргумента x в диапазоне от 0 до 20. В заголовках строк указано значение аргумента x, а в заголовках столбцов - количество степеней свободы n. Так, например, $F_5(0.9) = 0.795$.

Для отрицательных x можно вычислить значение функции по формуле $F_n(x) = 1 - F_n(-x)$. Например, $F_{10}(-1.2) = 1 - F_{10}(1.2) = 1 - 0.871 = 0.129$.

x	1	2	5	10	20	50
0	0.500	0.500	0.500	0.500	0.500	0.500
0.1	0.532	0.535	0.538	0.539	0.539	0.540
0.2	0.563	0.570	0.575	0.577	0.578	0.579
0.3	0.593	0.604	0.612	0.615	0.616	0.617
0.4	0.621	0.636	0.647	0.651	0.653	0.655
0.5	0.648	0.667	0.681	0.686	0.689	0.690
0.6	0.672	0.695	0.713	0.719	0.722	0.724
0.7	0.694	0.722	0.742	0.750	0.754	0.756
0.8	0.715	0.746	0.770	0.779	0.783	0.786
0.9	0.733	0.768	0.795	0.805	0.811	0.814
1	0.750	0.789	0.818	0.830	0.835	0.839
1.2	0.779	0.823	0.858	0.871	0.878	0.882
1.4	0.803	0.852	0.890	0.904	0.912	0.916
1.6	0.822	0.875	0.915	0.930	0.937	0.942
1.8	0.839	0.893	0.934	0.949	0.957	0.961
2	0.852	0.908	0.949	0.963	0.970	0.975
2.5	0.879	0.935	0.973	0.984	0.989	0.992
3	0.898	0.952	0.985	0.993	0.996	0.998
3.5	0.911	0.964	0.991	0.997	0.999	1.000
4	0.922	0.971	0.995	0.999	1.000	1.000
4.5	0.930	0.977	0.997	0.999	1.000	1.000
5	0.937	0.981	0.998	1.000	1.000	1.000
6	0.947	0.987	0.999	1.000	1.000	1.000
7	0.955	0.990	1.000	1.000	1.000	1.000
8	0.960	0.992	1.000	1.000	1.000	1.000
9	0.965	0.994	1.000	1.000	1.000	1.000
10	0.968	0.995	1.000	1.000	1.000	1.000
12	0.974	0.997	1.000	1.000	1.000	1.000
14	0.977	0.997	1.000	1.000	1.000	1.000
16	0.980	0.998	1.000	1.000	1.000	1.000
18	0.982	0.998	1.000	1.000	1.000	1.000
20	0.984	0.999	1.000	1.000	1.000	1.000

Таблица функции нормального распределения

Функция стандартного нормального распределения

В следующей таблице приведены значения функции стандартного нормального распределения Φ(.) для значений аргумента в интервале от 0 до 4 с шагом 0.01. Каждый элемент матрицы представляет значение функции Φ в точке x, равной сумме заголовков строки и столбца. Например, для нахождения значения Φ в точке 0.26, достаточно взять число из строки 0.2 и столбца 0.06, то есть, Φ(0.26) = 0.6026. Аналогично, Φ(2.31) = Φ(2.3 + 0.01) = 0.9896.

Для отрицательных x можно вычислить значение функции по формуле Φ(x) = 1 - Φ(-x). Например, Φ(-1.67) = 1 - Φ(1.67) = 1 - 0.9525 = 0.0475.

Значения функции нормального распределения $\Phi_{\mu,\sigma}$ с параметрами μ, σ вычисляются по формуле $\Phi_{\mu,\sigma}(x) = \Phi((x - \mu) / \sigma)$.

	0.00	0.01	0.02	0.03	0.04	0.05	0.06	0.07	0.08	0.09
0.0	0.5000	0.5040	0.5080	0.5120	0.5160	0.5199	0.5239	0.5279	0.5319	0.5359
0.1	0.5398	0.5438	0.5478	0.5517	0.5557	0.5596	0.5636	0.5675	0.5714	0.5753
0.2	0.5793	0.5832	0.5871	0.5910	0.5948	0.5987	0.6026	0.6064	0.6103	0.6141
0.3	0.6179	0.6217	0.6255	0.6293	0.6331	0.6368	0.6406	0.6443	0.6480	0.6517
0.4	0.6554	0.6591	0.6628	0.6664	0.6700	0.6736	0.6772	0.6808	0.6844	0.6879
0.5	0.6915	0.6950	0.6985	0.7019	0.7054	0.7088	0.7123	0.7157	0.7190	0.7224
0.6	0.7257	0.7291	0.7324	0.7357	0.7389	0.7422	0.7454	0.7486	0.7517	0.7549
0.7	0.7580	0.7611	0.7642	0.7673	0.7704	0.7734	0.7764	0.7794	0.7823	0.7852
0.8	0.7881	0.7910	0.7939	0.7967	0.7995	0.8023	0.8051	0.8078	0.8106	0.8133
0.9	0.8159	0.8186	0.8212	0.8238	0.8264	0.8289	0.8315	0.8340	0.8365	0.8389
1.0	0.8413	0.8438	0.8461	0.8485	0.8508	0.8531	0.8554	0.8577	0.8599	0.8621
1.1	0.8643	0.8665	0.8686	0.8708	0.8729	0.8749	0.8770	0.8790	0.8810	0.8830
1.2	0.8849	0.8869	0.8888	0.8907	0.8925	0.8944	0.8962	0.8980	0.8997	0.9015
1.3	0.9032	0.9049	0.9066	0.9082	0.9099	0.9115	0.9131	0.9147	0.9162	0.9177
1.4	0.9192	0.9207	0.9222	0.9236	0.9251	0.9265	0.9279	0.9292	0.9306	0.9319
1.5	0.9332	0.9345	0.9357	0.9370	0.9382	0.9394	0.9406	0.9418	0.9429	0.9441
1.6	0.9452	0.9463	0.9474	0.9484	0.9495	0.9505	0.9515	0.9525	0.9535	0.9545
1.7	0.9554	0.9564	0.9573	0.9582	0.9591	0.9599	0.9608	0.9616	0.9625	0.9633
1.8	0.9641	0.9649	0.9656	0.9664	0.9671	0.9678	0.9686	0.9693	0.9699	0.9706
1.9	0.9713	0.9719	0.9726	0.9732	0.9738	0.9744	0.9750	0.9756	0.9761	0.9767
2.0	0.9772	0.9778	0.9783	0.9788	0.9793	0.9798	0.9803	0.9808	0.9812	0.9817
2.1	0.9821	0.9826	0.9830	0.9834	0.9838	0.9842	0.9846	0.9850	0.9854	0.9857
2.2	0.9861	0.9864	0.9868	0.9871	0.9875	0.9878	0.9881	0.9884	0.9887	0.9890
2.3	0.9893	0.9896	0.9898	0.9901	0.9904	0.9906	0.9909	0.9911	0.9913	0.9916
2.4	0.9918	0.9920	0.9922	0.9925	0.9927	0.9929	0.9931	0.9932	0.9934	0.9936
2.5	0.9938	0.9940	0.9941	0.9943	0.9945	0.9946	0.9948	0.9949	0.9951	0.9952
2.6	0.9953	0.9955	0.9956	0.9957	0.9959	0.9960	0.9961	0.9962	0.9963	0.9964
2.7	0.9965	0.9966	0.9967	0.9968	0.9969	0.9970	0.9971	0.9972	0.9973	0.9974
2.8	0.9974	0.9975	0.9976	0.9977	0.9977	0.9978	0.9979	0.9979	0.9980	0.9981
2.9	0.9981	0.9982	0.9982	0.9983	0.9984	0.9984	0.9985	0.9985	0.9986	0.9986
3.0	0.9987	0.9987	0.9987	0.9988	0.9988	0.9989	0.9989	0.9989	0.9990	0.9990
3.1	0.9990	0.9991	0.9991	0.9991	0.9992	0.9992	0.9992	0.9992	0.9993	0.9993
3.2	0.9993	0.9993	0.9994	0.9994	0.9994	0.9994	0.9994	0.9995	0.9995	0.9995
3.3	0.9995	0.9995	0.9995	0.9996	0.9996	0.9996	0.9996	0.9996	0.9996	0.9997

3.4	0.9997	0.9997	0.9997	0.9997	0.9997	0.9997	0.9997	0.9997	0.9997	0.9998
3.5	0.9998	0.9998	0.9998	0.9998	0.9998	0.9998	0.9998	0.9998	0.9998	0.9998
3.6	0.9998	0.9998	0.9999	0.9999	0.9999	0.9999	0.9999	0.9999	0.9999	0.9999
3.7	0.9999	0.9999	0.9999	0.9999	0.9999	0.9999	0.9999	0.9999	0.9999	0.9999
3.8	0.9999	0.9999	0.9999	0.9999	0.9999	0.9999	0.9999	0.9999	0.9999	0.9999
3.9	1.0000	1.0000	1.0000	1.0000	1.0000	1.0000	1.0000	1.0000	1.0000	1.0000
4.0	1.0000	1.0000	1.0000	1.0000	1.0000	1.0000	1.0000	1.0000	1.0000	1.0000

Равномерное распределение

Описание

Говорят, что случайная величина X имеет **равномерное** распределение на отрезке [a,b], если она непрерывна, принимает значения только на отрезке [a,b], а плотность ее распределения постоянна на отрезке [a,b], и равна 0 вне этого отрезка.

На следующем рисунке показаны графики плотности (привязан к левой вертикальной оси ординат) и функции (привязан к правой оси ординат) равномерного распределения на отрезке [0,2].

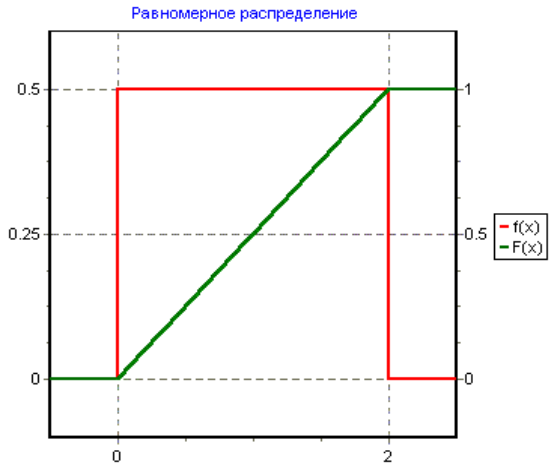

Характеристики

В следующей таблице приведены формулы для вычисления характеристик равномерного распределения.

Плотность распределения	$f(x) = \begin{cases} (b-a)^{-1}, x \in [a,b] \\ 0, x \notin [a,b] \end{cases}$
Функция распределения	$F(x) = \begin{cases} 0, x < a \\ (x-a)/(b-a), x \in [a,b] \\ 1, x > b \end{cases}$
Математическое ожидание	(a + b) / 2
Стандартное отклонение	(b - a) / $2\sqrt{3}$
Дисперсия	(b - a)^2 / 12
Асимметрия	0
Островершинность	-6/5

Моделирование

Моделирование значений случайной величины *U* с равномерным распределением на отрезке [0,1] доступно в большинстве современных систем программирования. Например, в языке VBA эту роль выполняет функция Rnd(), а в языках Паскаль и Дельфи - функция random.

Логнормальное распределение

Описание

Говорят, что случайная величина *X* имеет **логнормальное** распределение с параметрами μ, σ, если *X = exp(Y)*, где *Y* имеет нормальное распределение с параметрами μ, σ. Случайная величина с логнормальным распределением является непрерывной, и принимает только положительные значения. Графики плотности (привязан к левой вертикальной оси ординат) и функции (привязан к правой оси ординат) логнормального распределения с параметрами μ = 0, σ = 0.7 приведен на следующем рисунке.

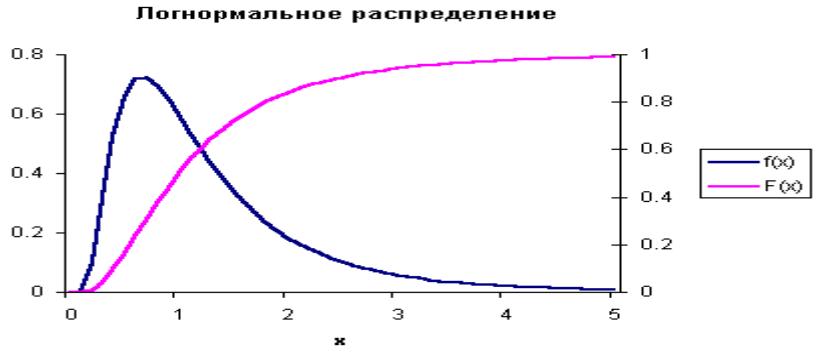

Характеристики

В следующей таблице приведены формулы для вычисления характеристик логнормального распределения.

Плотность распределения	$f(x) = \frac{1}{\sqrt{2\pi}x\sigma}\exp\left(-\frac{(\ln x - \mu)^2}{2\sigma^2}\right)$
Функция распределения*	$F(x) = \int_{-\infty}^{x} f(t)dt$
Математическое ожидание	$\exp\left(\mu + \frac{1}{2}\sigma^2\right)$
Стандартное отклонение	$\exp\left(\mu + \frac{1}{2}\sigma^2\right)\sqrt{(\exp(\sigma^2)-1)}$
Дисперсия	$\exp(2\mu + \sigma^2)(\exp(\sigma^2)-1)$
Асимметрия	$(\exp(\sigma^2)+2)\sqrt{(\exp(\sigma^2)-1)}$
Мода	$\exp(\mu - \sigma^2)$

* Функция логнормального распределения F через элементарные функции не выражается. Для приближенного вычисления функции этого распределения с параметрами μ, σ можно воспользоваться формулой $F(x) = \Phi_{\mu,\sigma}(\ln x)$, где $\Phi_{\mu,\sigma}$ - функция нормального распределения с параметрами μ, σ, способ вычисления которой описан здесь.

Моделирование

Моделирование значений случайной величины с логнормальным распределением (с параметрами μ, σ) проводится по формуле *X = exp(Y)*, где *Y* имеет нормальное распределение с теми же параметрами. Моделирование нормальных величин описано здесь.

Показательное распределение

Описание

Говорят, что случайная величина X имеет **показательное** распределение с параметром $\lambda > 0$, если она непрерывна, принимает только положительные значения, и имеет плотность распределения $f(x) = \lambda e^{-\lambda x}$ при $0 < x < \infty$.

На следующем рисунке показаны графики плотности (привязан к левой вертикальной оси ординат) и функции (привязан к правой оси ординат) показательного распределения с параметром $\lambda = 1$.

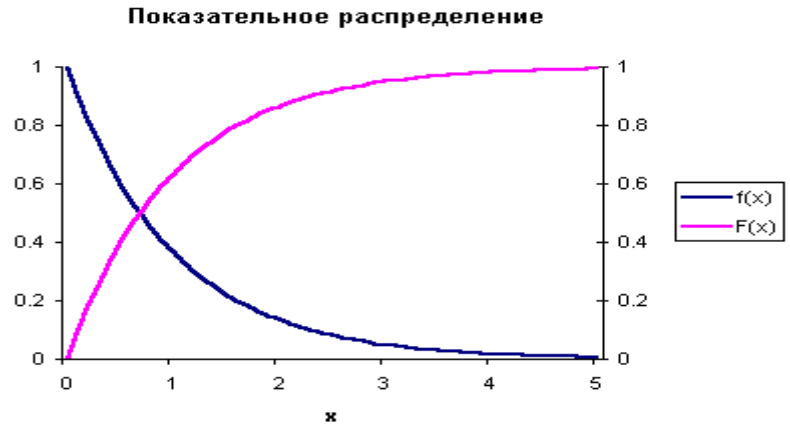

Характеристики

В следующей таблице приведены формулы для вычисления характеристик показательного распределения.

Плотность распределения	$f(x) = \lambda e^{-\lambda x}$
Функция распределения	$F(x) = 1 - e^{-\lambda x}$
Математическое ожидание	$1 / \lambda$
Стандартное отклонение	$1 / \lambda$
Дисперсия	$1 / \lambda^2$
Асимметрия	2
Островершинность	6
Медиана	$\ln(2) / \lambda$
Мода	0

Моделирование

Моделирование значений случайной величины с показательным распределением (с параметром λ) проводится по формуле $-(\ln U) / \lambda$, где U имеет равномерное распределение на отрезке [0,1]. Моделирование равномерных случайных величин описано здесь.

Гамма распределение

Описание

Говорят, что случайная величина *X* имеет **гамма** распределение с параметрами α > 0, β > 0, если она непрерывна, принимает только положительные значения, и имеет плотность распределения

$$f(x) = \frac{1}{\beta^{\alpha}\Gamma(\alpha)} x^{\alpha-1} e^{-x/\beta}$$

.

На следующем рисунке показаны графики плотности (привязан к левой вертикальной оси ординат) и функции (привязан к правой оси ординат) гамма распределения с параметрами α = 2, β = 2.

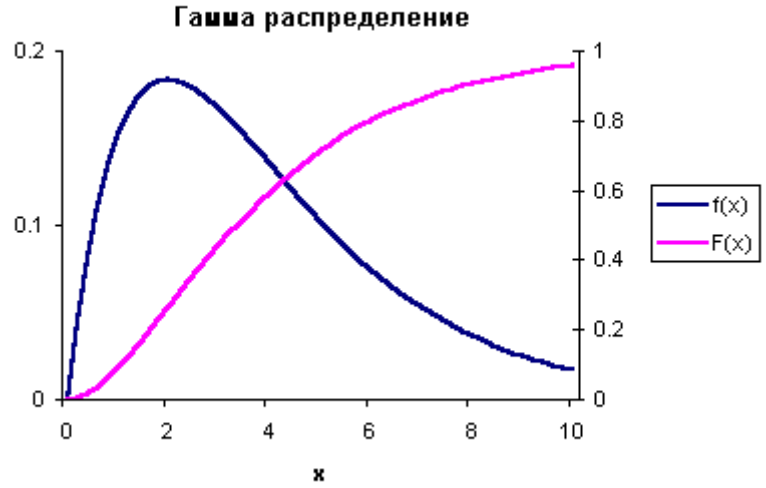

Характеристики

В следующей таблице приведены формулы для вычисления характеристик гамма распределения.

Плотность распределения	$f(x) = \frac{1}{\beta^{\alpha}\Gamma(\alpha)} x^{\alpha-1} e^{-x/\beta}$
Функция распределения*	$F(x) = \int_{-\infty}^{x} f(t)dt$
Математическое ожидание	αβ
Стандартное отклонение	$\sqrt{\alpha}\beta$
Дисперсия	$\alpha\beta^2$
Асимметрия	$2/\sqrt{\alpha}$

* Функция гамма распределения через элементарные функции не выражается.

Моделирование

Моделирование значений случайной величины с гамма распределением (с параметрами α, β) при целых значениях α > 0 проводится по формуле $\sum_{k=1}^{\alpha} P_k$, где $P_k, k = 1,\ldots,\alpha$ - независимые реализации показательных случайных величин с параметром 1/β.

МИНИСТЕРСТВО НАУКИ И ВЫСШЕГО ОБРАЗОВАНИЯ РОССИЙСКОЙ ФЕДЕРАЦИИ

ФГБОУ ВО «Уральский государственный горный университет»

УТВЕРЖДАЮ
Проректор по учебно-методическому комплексу
_____С. А. Упоров

МЕТОДИЧЕСКИЕ МАТЕРИАЛЫ ДЛЯ САМОСТОЯТЕЛЬНОЙ РАБОТЫ СТУДЕНТОВ

МЕТРОЛОГИЯ, СТАНДАРТИЗАЦИЯ И СЕРТИФИКАЦИЯ (КОНСПЕКТ ЛЕКЦИЙ)

ЧАСТЬ 1

«МЕТРОЛОГИЯ»

Специальность
21.05.04 Горное дело

Специализация № 12
«Технологическая безопасность и горноспасательное дело»

Автор: Глушкова Т.А., к.т.н.

Одобрены на заседании кафедры	Рассмотрены методической комиссией
Геофизики	Горно-технологического факультета
(название кафедры)	*(название факультета)*
Зав.кафедрой _____	Председатель _____
(подпись)	*(подпись)*
Талалай А.Г.	Колчина Н.В.
(Фамилия И.О.)	*(Фамилия И.О.)*
Протокол № 8 от 17.04.2019	Протокол № 7 от 19.04.2019
(Дата)	*(Дата)*

Екатеринбург
2019

СОДЕРЖАНИЕ

ВВЕДЕНИЕ…….3
1 Основные понятия……...4
2 Нормативно-правовые основы метрологи……5
3 Свойства, физические величины. Измерение ФВ……7
4 Системы единиц физических величин. Система SI..……..…9
5 Виды и методы измерений ……...13
6 Средства измерений. Метрологические характеристики СИ…….....14
7 Нормирование и классы точности средств измерений……..….17
8 Погрешности измерений …….……25
9 Правила округления и записи результата измерений……....27
10 Метрологическое обеспечение, службы и организации…….....28
11 Формы государственного регулирования в области обеспечения единства измерений…….30
12 Государственный метрологический надзор…….....31
13 Утверждение типа стандартных образцов или типа средств измерений…33
14 Поверка средств измерений…….34
15 Калибровка средств измерений……..36
16 Метрологическая экспертиза……..…37
17 Анализ и оценка состояния измерений……..38
ЗАКЛЮЧЕНИЕ…...…….35
КОНТРОЛЬНЫЕ ВОПРОСЫ……...36
БИБЛИОГРАФИЧЕСКИЙ СПИСОК…...……...37
ПРИЛОЖЕНИЕ А Сферы государственного регулирования обеспечения единства измерений…...…….43
ПРИЛОЖЕНИЕ Б Значения коэффициентов Стьюдента $t(P_Д, n)$……...…..44

ВВЕДЕНИЕ

Метрология – наука об измерениях. Измерения составляют основу познания человеком окружающего мира во всех исторических периодах. Важность измерений возрастает с развитием производительных сил. Огромную роль играют измерения в современном обществе. Наука, промышленность, экономика, образование, информатика, торговля, банковская система, таможенные операции, медицина, спорт и другие сферы деятельности человека немыслимы без измерений.

Стандартизация, оценка соответствия и метрология как важнейшие составляющие технического регулирования неразрывно связаны между собой. Активная деятельность общества, органов законодательной и исполнительной властей в этих направлениях является важнейшим условием становления рыночной экономики в Российской Федерации, увеличения Внутреннего Валового Продукта, расширения международных научных, технических и торговых связей, интеграции страны в мировую экономическую систему.

Важность метрологической деятельности, обеспечения единства измерений поддержана вниманием со стороны государства.

Правовую основу метрологии составляют:

- основной закон государства - Конституция Российской Федерации;

- Федеральный закон Российской Федерации «Об обеспечении единства измерений» № 102-ФЗ от 26.06.2008;

- федеральные законы отраслевого характера в части, касающейся единства измерений.

- Государственная система обеспечения единства измерений (ГСИ), представляющая собой комплекс нормативно-технических документов (ГОСТов, методических указаний и т.п.), устанавливающих единую номенклатуру стандартных взаимоувязанных правил и положений, требований и норм, относящихся к организации и методике оценивания и обеспечения точности измерений.

Дальнейшее развитие экономики России, расширение международной торговли и экономического сотрудничества, выражающиеся в увеличении количества и технического совершенства товаров, расширении спектра и повышении качества услуг, потребовали совершенствования правовой базы метрологии и приведения в соответствие метрологической деятельности с уровнем развития экономики страны.

Метрология (греч.) – наука об измерениях, методах и средствах обеспечения их единства и способах достижения требуемой точности.

Различают три раздела метрологии:

- теоретическая (фундаментальная);
- законодательная;
- практическая (прикладная).

Теоретическая метрология – раздел метрологии, предметом которого является разработка фундаментальных основ метрологии.

Законодательная метрология – раздел метрологии, предметом которого является установление обязательных технических и юридических требований по применению единиц физических величин, эталонов, методов и средств измерений, направленных на обеспечение единства и необходимости точности измерений в интересах общества.

Практическая метрология – раздел метрологии, предметом которого являются вопросы практического применения разработок теоретической метрологии и положений законодательной метрологи.

Измерения играют огромную роль в науке, промышленности, экономике и коммуникациях. Практически отсутствуют сферы деятельности, где не применяют результаты измерений, испытаний, контроля.

1 Основные понятия

Аттестация методик (методов) измерений - исследование и подтверждение соответствия методик (методов) измерений установленным метрологическим требованиям к измерениям;

Ввод в эксплуатацию средства измерений - документально оформленная в установленном порядке готовность средства измерений к использованию по назначению;

Государственный метрологический надзор - контрольная деятельность в сфере государственного регулирования обеспечения единства измерений, осуществляемая уполномоченными федеральными органами исполнительной власти и заключающаяся в систематической проверке соблюдения установленных законодательством Российской Федерации обязательных требований, а также в применении установленных законодательством Российской Федерации мер за нарушения, выявленные во время надзорных действий;

Государственный первичный эталон единицы величины - государственный эталон единицы величины, обеспечивающий воспроизведение, хранение и передачу единицы величины с наивысшей в Российской Федерации точностью, утверждаемый в этом качестве в установленном порядке и применяемый в качестве исходного на территории Российской Федерации;

Государственный эталон единицы величины - эталон единицы величины, находящийся в федеральной собственности;

Единица величины - фиксированное значение величины, которое принято за единицу данной величины и применяется для количественного выражения однородных с ней величин;

Единство измерений - состояние измерений, при котором их результаты выражены в допущенных к применению в Российской Федерации единицах величин, а показатели точности измерений не выходят за установленные границы;

Измерение - совокупность операций, выполняемых для определения количественного значения величины;

Испытания стандартных образцов или средств измерений в целях утверждения типа - работы по определению метрологических и технических характеристик однотипных стандартных образцов или средств измерений.

Калибровка средств измерений - совокупность операций, выполняемых в целях определения действительных значений метрологических характеристик средств измерений.

Методика (метод) измерений - совокупность конкретно описанных операций, выполнение которых обеспечивает получение результатов измерений с установленными показателями точности.

Метрологическая служба - организующие и (или) выполняющие работы по обеспечению единства измерений и (или) оказывающие услуги по обеспечению единства измерений структурное подразделение центрального аппарата федерального органа исполнительной власти и (или) его территориального органа, юридическое лицо или структурное подразделение юридического лица либо объединения юридических лиц, работники юридического лица, индивидуальный предприниматель.

Метрологическая экспертиза - анализ и оценка правильности установления и соблюдения метрологических требований применительно к объекту, подвергаемому экспертизе. Метрологическая экспертиза проводится в обязательном (обязательная метрологическая экспертиза) или добровольном порядке.

Обязательные метрологические требования - метрологические требования, установленные нормативными правовыми актами Российской Федерации и обязательные для соблюдения на территории Российской Федерации.

Передача единицы величины - приведение единицы величины, хранимой средством измерений, к единице величины, воспроизводимой эталоном данной единицы величины или стандартным образцом.

Поверка средств измерений - совокупность операций, выполняемых в целях подтверждения соответствия средств измерений метрологическим требованиям.

Прослеживаемость - свойство эталона единицы величины или средства измерений, заключающееся в документально подтвержденном установлении их связи с государственным первичным эталоном соответствующей единицы величины посредством сличения эталонов единиц величин, поверки, калибровки средств измерений.

Прямое измерение - измерение, при котором искомое значение величины получают непосредственно от средства измерений.

Сличение эталонов единиц величин - совокупность операций, устанавливающих соотношение между единицами величин, воспроизводимых эталонами единиц величин одного уровня точности и в одинаковых условиях.

Средство измерений - техническое средство, предназначенное для измерений.

Стандартный образец - образец вещества (материала) с установленными по результатам испытаний значениями одной и более величин, характеризующих состав или свойство этого вещества (материала).

Тип средств измерений - совокупность средств измерений, предназначенных для измерений одних и тех же величин, выраженных в одних и тех же единицах величин, основанных на одном и том же принципе действия, имеющих одинаковую конструкцию и изготовленных по одной и той же технической документации.

Тип стандартных образцов - совокупность стандартных образцов одного и того же назначения, изготавливаемых из одного и того же вещества (материала) по одной и той же технической документации

Утверждение типа стандартных образцов или типа средств измерений - документально оформленное в установленном порядке решение о признании соответствия типа стандартных образцов или типа средств измерений метрологическим и техническим требованиям (характеристикам) на основании результатов испытаний стандартных образцов или средств измерений в целях утверждения типа;

Фасованные товары в упаковках - товары, которые упаковываются в отсутствие покупателя, при этом содержимое упаковки не может быть изменено без ее вскрытия или деформирования, а масса, объем, длина, площадь или иные величины, определяющие количество содержащегося в упаковке товара, должны быть обозначены на упаковке;

Эталон единицы величины - техническое средство, предназначенное для воспроизведения, хранения и передачи единицы величины.

2 Нормативно-правовые основы метрологии

Значимость и высокая ответственность измерений в экономике государства обуславливают необходимость установления в законодательном порядке комплекса правовых актов и положений по метрологии. Россия в числе семнадцати государств подписала Метрическую конвенцию в 1875 г.

Вся метрологическая деятельность в РФ основана на конституционной норме (Конституция РФ, статья 71, пункт «Р»), которая закрепляет централизованное государственное руководство основными вопросами законодательной метрологии. В федеральном ведении находятся стандарты, эталоны, метрическая система и исчисление времени.

В целях реализации конституционной нормы приняты Федеральные законы «Об обеспечении единства измерений», «О техническом регулировании», составляющие правовые основы метрологической деятельности.

Нормативные документы по обеспечению единства измерений:

- постановления Правительства РФ по отдельным вопросам и направлениям метрологической деятельности;

- комплекс нормативно-технических документов (ГОСТов, методических указаний и т.п.) государственной системы обеспечения единства измерений (ГСИ), устанавливающих единую номенклатуру стандартных взаимоувязанных

правил и положений, требований и норм, относящихся к организации и методике оценивания и обеспечения точности измерений;

- рекомендации государственных научных метрологических центров Ростандарта.

Основные *цели* ФЗ «Об обеспечении единства измерений»:

- установление правовых основ обеспечения единства измерений в Российской Федерации;

- защита прав и законных интересов граждан, общества и государства от отрицательных последствий недостоверных результатов измерений;

- обеспечение потребности граждан, общества и государства в получении объективных, достоверных и сопоставимых результатов измерений, используемых в целях защиты жизни и здоровья граждан, охраны окружающей среды, животного и растительного мира, обеспечения обороны и безопасности государства, в том числе экономической безопасности;

- содействие развитию экономики Российской Федерации и научно-техническому прогрессу.

Закон закрепляет одно из основных понятий метрологии – единство измерений и другие понятия.

Закон устанавливает, что государственное управление деятельностью по обеспечению единства измерений осуществляет Национальный орган РФ по метрологии – *Росстандарт (*ранее назывался *Федеральное агентство по техническому регулированию и метрологии),* определяет его цели, задачи, компетенцию, ответственность и полномочия.

Положения Закона расширены *Государственной системой обеспечения единства измерений* (ГСИ) - комплексом нормативных документов межрегионального и межотраслевого уровней, устанавливающих правила, нормы, требования, направленные на достижение и поддержание единства измерений в РФ.

Основные *объекты* ГСИ:

- единицы физических величин;

- государственные эталоны, поверочные схемы;

- методы и средства поверки СИ;

- номенклатура и способы нормирования МХ СИ;

- нормы точности измерений;

- способы выражения и формы представления результатов и показателей точности измерений;

- методики выполнения измерений;

- методики оценки достоверности и формы представления данных о свойствах веществ и материалов;

- требования к стандартным образцам свойств веществ и материалов;

- термины и определения в области метрологии;

- организация и порядок проведения государственных испытаний СИ, поверки и метрологической аттестации СИ и испытательного оборудования;

- организация и порядок проведения калибровки СИ, метрологической экспертизы нормативно-технической, проектной, конструкторской и технологической документации, а также экспертизы свойств материалов и веществ.

В дополнение и для реализации положений ФЗ «Об обеспечении единства измерений» Правительство РФ разрабатывает и принимает подзаконные акты – нормативные документы в области метрологии.

3 Свойства, физические величины. Измерение ФВ

Свойство – философская категория, выражающая такую сторону объекта (явления, процесса), которая обуславливает его различие или общность с другими объектами (явлениями, процессами) и обнаруживается в его отношении к ним. Свойство – категория качественная.

Величина – свойство чего-либо, что может быть выделено среди других свойств и оценено тем или иным способом, в том числе и количественно.

Величины подразделяют на два вида:

- идеальные;
- реальные.

Идеальные величины – являются обобщением (моделью) конкретных реальных понятий и относятся главным образом к математике.

Реальные величины подразделяют на две группы:

- нефизические;
- физические.

Нефизические величины свойственны общественным наукам (философия, психология, социология, экономика). Нефизические величины не могут быть измерены, а только оценены.

Физические величины свойственны материальным объектам (процессам, явлениям), изучаемым в естественных (физика, химия) и технических (машиноведение, электротехника) науках.

Физическая величина (ФВ) – одно из свойств физического объекта, в качественном отношении общее для многих физических объектов, а в количественном - индивидуальное, для каждого из них (твёрдость, плотность, теплопроводность, электропроводность).

По возможности измерения ФВ подразделяют на:

- измеряемые;
- оцениваемые.

Измеряемые – величины, которые могут быть выражены количественно в виде определённого числа установленных единиц измерения.

Оцениваемые – величины, для которых не может быть введена единица измерения.

По видам явлений ФВ подразделяют на группы:

- *вещественные*;
- *энергетические*;
- *характеризующие протекание процессов во времени*.

Вещественные – описывают физические и физико-химические свойства веществ, материалов (масса, плотность, электрическое сопротивление).

Энергетические – описывают энергетические характеристики процессов преобразования, передачи, использования энергии (энергия, мощность, сила и напряжение электрического тока).

Характеризующие протекание процессов во времени – различного рода спектральные характеристики, корреляционные функции.

По принадлежности к различным физическим процессам ФВ классифицируют на:

- пространственно-временные;
- механические, тепловые, электрические, магнитные;
- акустические, световые;
- физико-химические;
- ионизирующих излучений, атомной и ядерной физики.

По степени зависимости от других величин ФВ подразделяют на:

- основные (условно независимые);
- производные (условно зависимые);
- дополнительные.

Измерение ФВ – познавательный процесс, заключающийся в сравнении путём физического эксперимента данной ФВ с её известной величиной, принятой за единицу измерения.

Основное уравнение измерения – уравнение вида:

$$Q = q \cdot /Q/. \qquad (1)$$

Значение ФВ - Q – оценка её размера в виде некоторого числа принятых для неё единиц.

Числовое значение ФВ - q – отвлечённое число, показывающее отношение значения величины к единице измерения данной величины.

Единица ФВ - /Q/ – величина фиксированного размера, которой условно присвоено числовое значение равное единице измеряемой величины. Единицу ФВ применяют для количественного выражения однородных величин.

В практической деятельности производят измерения различных величин, характеризующих свойства тел, веществ, явлений и процессов. Разнообразные количественные или качественные проявления любого свойства образуют множества, отображения которых образуют шкалы.

Шкала ФВ – упорядоченная последовательность значений, принятая по соглашению на основании результатов точных измерений. В соответствии с логической структурой проявления свойств различают шкалы измерений:

- шкала наименований (шкала цветов);
- шкала порядка (шкалы вязкости вещества, силы ветра);
- шкала интервалов (шкалы летоисчисления, температур);
- шкала отношений, (шкалы массы, термодинамической температуры);
- абсолютная шкала (шкалы относительных величин - усиления, ослабления).

Шкалы наименований и порядка называют неметрическими (концептуальными), шкалы интервалов и соотношений - метрическими. Метрические и абсолютные шкалы относят к разряду линейных. Практическая реализация шкал из-

мерений осуществляют стандартизацией шкал, единиц измерений, способов и условий их однозначного воспроизведения.

4 Системы единиц физических величин. Система SI

Система ФВ – совокупность ФВ, в которой одни величины принимают независимыми, а другие являются их функциями.

Обосновано, но произвольным образом выбирают несколько ФВ и называют *основными*. Остальные выражают через основные на основе известных уравнений связи между ними и называют *производными*.

Система единиц ФВ - совокупность основных, производных и дополнительных единиц ФВ, образованная в соответствии с принятыми принципами.

В науке и технике в разное время применяли системы единиц:

- СГС (сантиметр, грамм, секунда);
- МКС (метр, килограмм, секунда);
- МКСГ (метр, килограмм, секунда, градус);
- МКСА (метр, килограмм, секунда, ампер);
- МСС (метр, секунда, свеча) и ряд других.

Единая международная система единиц (SI) принята Генеральной конференцией по мерам и весам в 1960 г. На территории РФ действует в соответствии с ГОСТ 8.417-2002 система единиц SI. Международная система (SI , фр. Le Système International d'Unités) для механических единиц совпадает с системой МКС, а для электромагнитных - с системой МКСА.

Система SI принята для применения в большинстве стран мира, что обусловлено её достоинствами:

- универсальность, применение во всех областях науки и техники;
- унификация всех областей и видов измерений;
- когерентность величин;
- возможность воспроизведения единиц с высокой точностью;
- упрощение записи формул в физике, химии, технических науках;
- уменьшение числа допускаемых единиц измерения;
- единая система образования десятичных кратных и дольных единиц, имеющих собственные наименования;
- облегчение педагогического процесса в средней и высшей школах;
- лучшее взаимопонимание при развитии научно-технических и экономических связей между различными странами.

Международная система физических единиц СИ включает семь основных и две дополнительные единицы.

Основные единицы системы SI:

-*метр* – единица длины – длина пути, которую проходит свет в вакууме за 1/299 792 458 долю секунды;

-*килограмм* – единица массы - масса международного прототипа – цилиндра, изготовленного из сплава платины и иридия;

-*секунда* – единица времени - продолжительность 9 192 631 770 периодов излучения, соответствующих переходу между двумя уровнями сверхтонкой структуры основного состояния атома цезия Cs^{133};

-*ампер* – единица силы тока - сила тока, которая при прохождении по двум параллельным проводникам бесконечной длины и ничтожно малого кругового сечения, расположенным на расстоянии 1 метр один от другого, в вакууме создала бы между этими проводниками силу, равную $2 \cdot 10^{-7}$ Ньютонов на каждый метр длины;

-*кельвин* – единица температуры - температура, составляющая 1/273,16 часть термодинамической температуры тройной точки воды;

-*моль* – единица количества вещества - количество вещества, содержащее столько же структурных элементов, сколько атомов содержится в нуклиде углерода C^{12} – массой 0,012 кг;

-*кандела* – единица силы света - сила света в заданном направлении от источника, испускающего монохроматическое излучение частотой 540 10^{12} Гц, энергетическая сила которого составляет 1/683 Вт/$ср^2$.

Дополнительные единицы системы СИ:

радиан – единица плоского угла - плоский угол между двумя радиусами окружности, длина дуги которой равна радиусу;

стерадиан – единица телесного угла - телесный угол с вершиной в центре сферы, вырезающий на поверхности площадь, равную площади квадрата со стороной, равной радиусу сферы.

Производные единицы могут быть когерентными и некогерентными.

Когерентная единица – производная единица ФВ, связанная с другими единицами системы уравнением, в котором числовой множитель равен единице.

Единицы ФВ подразделяются на системные и внесистемные.

Системная – единица ФВ, входящая в одну из принятых систем.

Внесистемная – единица ФВ, не входящая ни в одну из принятых систем единиц.

По отношению к единицам системы SI внесистемные единицы подразделяют на:

- допускаемые к применению наравне с единицами системы SI (единица массы – тонна, плоского угла – градус, минута, секунда);

- допускаемые к применению в специальных областях науки (единицы длины в астрономии – астрономическая единица, парсек, световой год);

- временно допускаемые к применению наравне с единицами SI (единица длины в морском деле – миля, массы в ювелирном деле – карат);

- изъятые из употребления (единица давления – миллиметр ртутного столба, мощности – лошадиная сила).

Производные единицы системы SI, имеющие специальные названия, приведены в таблице 1. Внесистемные единицы, допускаемые к применению наравне с единицами системы SI, приведены в таблице 2. Множители и приставки для образования десятичных кратных и дольных единиц и их наименования приведены в таблице 3.

Таблица 1 Производные единицы системы СИ, имеющие специальные названия

Величина	Единица	
Наименование	Наименование	Обозначение
Частота	герц	Гц
Сила, вес	ньютон	Н
Давление, механическое напряжение	паскаль	Па
Энергия, работа, количество теплоты	джоуль	Дж
Мощность	ватт	Вт
Количество электричества	кулон	Кл
Электрическое напряжение	вольт	В
Электрическая ёмкость	фарад	Ф
Электрическое сопротивление	Ом	Ом
Электрическая проводимость	сименс	См
Поток магнитной индукции	вебер	Вб
Магнитная индукция	тесла	Тл
Индуктивность	генри	Гн
Световой поток	люмен	лм
Освещённость	люкс	лк
Активность радионуклида	беккерель	Бк
Поглощённая доза ионизирующего излучения	грей	Гр
Эквивалентная доза излучения	зиверт	Зв

Таблица 2 Внесистемные единицы, допускаемые к применению наравне с единицами СИ

Наименование величины	Единица		
	Наименование	Обозначение	Соотношение с единицей СИ
Масса	тонна	т	10^3 кг
	атомная единица массы	а. е. м.	$1{,}66 \cdot 10^{-27}$ кг
Время	минута	мин	60 с
	час	ч	3 600 с
	сутки	сут	86 400 с
Плоский угол	градус	^{0}	$1{,}745 \cdot 10^{-2}$ рад
	минута	... $^/$	$2{,}909 \cdot 10^{-4}$ рад
	секунда	... $^{//}$	$4{,}848 \cdot 10^{-6}$ рад
Длина	астрономическая единица	а. е.	$1{,}456 \cdot 10^{11}$ м
	световой год	св. год	$9{,}461 \cdot 10^{15}$ м
	парсек	ПК	$3{,}086 \cdot 10^{16}$ м
Оптическая сила	диоптрия	дптр	1 $м^{-1}$
Площадь	гектар	га	$1 \cdot 10^4$ $м^2$
Энергия	электрон-вольт	эВ	$1{,}602 \cdot 10^{-19}$ Дж
Полная мощность	вольт-ампер	ВА	-
Реактивная мощность	вар	вар	-

Таблица 3 Множители и приставки для образования десятичных кратных и дольных единиц и их наименования

Множитель	Приставка	Обозначение		Множитель	Приставка	Обозначение	
		международное	русское			международное	русское
10^{18}	экса	E	Э	10^{-1}	деци	d	д
10^{15}	пета	P	П	10^{-2}	санти	c	с
10^{12}	тера	T	Т	10^{-3}	милли	m	м
10^{9}	гига	G	Г	10^{-6}	микро	μ	мк
10^{6}	мега	M	М	10^{-9}	нано	n	н
10^{3}	кило	k	к	10^{-12}	пико	p	п
10^{2}	гекто	h	г	10^{-15}	фемто	f	ф
10^{1}	дека	da	да	10^{-18}	атто	a	а

5 Виды, методы измерений

Виды измерений определяются физическим характером измеряемой величины, требуемой точностью измерения, скоростью изменения измеряемой величины, условиями измерений. С развитием науки и техники увеличивается количество видов и совершенствуются методы измерений.

В зависимости от цели различают измерения: контрольные, диагностические и прогностические, лабораторные и технические, эталонные и поверочные, абсолютные и относительные.

Измерения могут быть: контактные и бесконтактные, одно- и многократные, необходимые и избыточные, статические и динамические, с точным и приблизительным оцениванием погрешности.

По способу получения результата различают ***виды*** измерений:

- *прямые* – искомое значение величины находят экспериментальным сравнением её с единицей измерения (мерой) или отсчётом показаний прибора, отградуированного в установленных единицах (измерение длины линейкой, измерение температуры термометром). Прямые измерения – основа более сложных;

- *косвенные* – искомое значение величины находят по результатам прямых измерений нескольких величин, связанных с искомой известной зависимостью (измерение плотности тела по измеренным массе и линейным размерам, измерение мощности электрической цепи по измеренным значениям силы тока и напряжения);

- *совокупные* – искомое значение величины находят решением системы уравнений, составленных по результатам производимых одновременно прямых измерений нескольких *одноимённых* величин (измерение температурного коэффициента линейного расширения);

- *совместные* – искомое значение величины находят решением системы уравнений, составленных по результатам производимых одновременно прямых и косвенных измерений нескольких *неодноимённых* величин (измерение электрического сопротивления проводника при различных фиксированных значениях температуры).

Метод измерения – прием или совокупность приемов сравнения измеряемой физической величины с ее единицей в соответствии с реализованным принципом измерений.

Принцип измерения – физическое явление или эффект, положенное в основу измерений (измерение температуры по расширению тела).

Стандартные методы прямых измерений:

- *непосредственной оценки* – метод измерений, при котором значение величины определяют непосредственно по показывающему средству измерений (измерение давления пружинным манометром, силы электрического тока - амперметром);

- *сравнения с мерой* – метод измерений, в котором измеряемую величину сравнивают с величиной, воспроизводимой мерой (измерение массы на рычажных весах с помощью гирь);

- *дополнения* – метод сравнения с мерой, в котором значение измеряемой величины дополняется мерой этой же величины с таким расчетом, чтобы на прибор сравнения воздействовала их сумма, равная заранее заданному значению;

- *дифференциальный* – метод измерений, при котором измеряемая величина сравнивается с однородной величиной, имеющей известное значение, незначительно отличающееся от значения измеряемой величины, и при котором измеряется разность между этими двумя величинами;

- *нулевой* – метод сравнения с мерой, в котором результирующий эффект воздействия измеряемой величины и меры на прибор сравнения доводят до нуля;

- *замещения* – метод сравнения с мерой, в котором измеряемую величину замещают мерой с известным значением величины (поочередное помещение измеряемой массы и гирь на одну и ту же чашу весов).

Нестандартные методы измерений:

- *противопоставления* – метод, при котором измеряемая величина и величина, воспроизводимая мерой, одновременно действуют на прибор сравнения (измерение массы на равноплечих весах с помещением измеряемой массы и уравновешивающих её гирь на двух чашах);

- *совпадения* – метод, при котором разность между сравниваемыми величинами измеряют по совпадению отметок шкал или периодических сигналов (штангенциркуль, стробоскоп).

6 Средства измерений. Метрологические характеристики СИ

Средство измерения (СИ) – техническое средство, предназначенное для измерений, имеющее нормированные метрологические характеристики, воспроизводящее и (или) хранящее единицу ФВ, размер которой принимается неизменным в пределах установленной погрешности в течение известного интервала времени.

СИ сгруппированы по отдельным классификационным признакам:

- *по способу регистрации сигнала* - показывающие, регистрирующие (печатающие, пишущие), комбинированные (одновременно показывающие и регистрирующие), интегрирующие (суммирующие);

- *по роду выходного сигнала* - аналоговые, цифровые, аналого-цифровые;

- *по физической природе* измеряемой величины - механические, гидравлические, пневматические, тепловые, акустические, электрические, электронные, комбинированные и прочие;

- *по виду шкалы* - с равномерной и неравномерной шкалой, с нулевой отметкой внутри, на краю или вне шкалы;

- *по степени автоматизации* - неавтоматические (с ручной наводкой), автоматизированные, автоматические;

- *по характеру использования* - образцовые, лабораторные, технические (промышленные), полевые.

Основные *виды* СИ:

- *мера* – средство, хранящее или воспроизводящее ФВ заданного размера. Мера может быть однозначной (гиря, калибр) и многозначной (измерительная линейка, магазин электрических сопротивлений). Измерение методом сравнения с мерой выполняют с помощью специальных средств - компараторов (равноплечие весы, электрический измерительный мост). В ряде случаев в качестве компаратора выступает человек - оператор;

- *измерительный преобразователь* – средство, предназначенное для выработки сигнала измерительной информации в форме, удобной для передачи, обработки, хранения, но не доступной для непосредственного восприятия оператором (термопара, термометр сопротивления, усилитель);

- *измерительный прибор* – средство, предназначенное для выработки сигнала измерительной информации в форме, удобной для непосредственного восприятия оператором (амперметр, вольтметр, манометр);

- *измерительная установка* – совокупность функционально объединённых СИ и вспомогательных устройств, расположенных в одном месте (установки для поверки измерительных приборов, испытаний электротехнических материалов);

- *измерительная система* – комплекс СИ и устройств связи (проводная, инфракрасная, радио, телевизионная, оптоволоконная), предназначенный для выработки сигналов измерительной информации в форме, удобной для использования в системах автоматического контроля и управления;

- *информационно-вычислительный комплекс* (ИВК) – системы автоматического контроля и управления, технического диагностирования, распознавания образов на базе микропроцессорной и вычислительной техники;

- *измерительные принадлежности* – вспомогательные средства измерений величин (термометр, психрометр для измерения параметров воздуха).

По метрологическому назначению СИ подразделяют на два вида:

- метрологические (эталоны);

- рабочие (лабораторные, производственные, полевые).

Эталон – высокоточная мера, предназначенная для воспроизведения, хранения единицы величины с целью передачи её значения другим менее точным СИ. Эталоны классифицируют на первичные (составляют основу государственной системы измерений), вторичные, рабочие (разрядные). Рабочие эталоны воспринимают размер единицы от вторичных эталонов и передают его рабочим СИ.

Эталонная база РФ имеет в своём составе 128 государственных и более 250 вторичных эталонов ФВ.

Перспективное направление развития эталонов – переход на эталоны, основанные на квантовых эффектах. Способность таких эталонов воспроизводить единицы величин не зависит от внешних условий, географического местонахождения, времени.

Рабочие СИ – средства измерений, предназначенные для выполнения измерений в лабораторных и производственных условиях.

Метрологические характеристики (МХ) – характеристики, которые позволяют судить о пригодности СИ для измерений в известном диапазоне с известной точностью.

Индикаторы – приборы и вещества, не имеющие нормированных МХ.

МХ вводят для СИ с целями:

- обеспечения возможности установления точности измерений;
- достижения взаимозаменяемости СИ;
- сравнения и выбора нужных СИ по точности измерений;
- определения погрешности измерительных систем и установок на основе МХ входящих в них СИ;
- оценки технического состояния СИ при поверке.

Нормальные МХ устанавливают нормативными документами. Наибольшее распространение на практике получили МХ:

- *диапазон показаний* – область значений шкалы, ограниченная начальным и конечным значениями;
- *диапазон измерений* – область значений измеряемой величины, для которой нормированы допускаемые пределы погрешности;
- *цена деления шкалы* – разность значений величин, соответствующих двум соседним отметкам шкалы. СИ с равномерной шкалой имеют постоянную цену деления, а с неравномерной - переменную;
- *чувствительность S* – отношение изменения сигнала на выходе Δy к вызвавшему это изменение изменению Δx сигнала на входе:

$$S = \Delta y / \Delta x. \qquad (2)$$

Для стрелочного прибора это отношение перемещения *dl* конца стрелки к вызвавшему его изменению *dx* измеряемой величины:

$$S = dl / dx; \qquad (3)$$

- *постоянная прибора C* – величина обратная чувствительности:

$$C = 1/S; \qquad (4)$$

- *порог чувствительности* – наименьшее значение измеряемой величины, вызывающее заметное изменение показаний прибора;
- *вариация (гистерезис) H* – разность между показаниями в данной точке диапазона измерения при возрастании и убывании измеряемой величины и неизменных внешних условий. Вариация обусловлена наличием зазоров, тепловым или упругим последействием элементов конструкции:

$$H = / x_в – x_у /, \qquad (5)$$

где $x_в$, x_y – соответственно значения измерений образцовым прибором при возрастании и убывании величины x;

- *градуировочная характеристика* – зависимость между выходным и входным сигналами СИ, полученная расчётом или экспериментально, представленная аналитически, графически или в виде таблицы. Градуировочная характеристика может изменяться в течение времени под воздействием внутренних и внешних причин.

Основным видом МХ является *погрешность* измерений – разность между показаниями СИ и истинными (действительными) значениями ФВ. Погрешности в зависимости от влияния внешних условий на результат измерений подразделяют на два вида:

- *основная погрешность* – погрешность СИ при нормальных условиях эксплуатации. Нормальные условия: температура 293 $\pm$ 5 К, относительная влажность воздуха 65 $\pm$ 15%, напряжение в сети электропитания 220 В $\pm$ 10% с частотой 50 Гц $\pm$ 1%, атмосферное давление от 97,4 до 104,0 кПа, отсутствие наводок электрических и электромагнитных полей;

- *дополнительная погрешность* – погрешность измерений, возникающая при отклонении влияющих величин за диапазон значений, установленных нормальными условиями.

Существует несколько способов нормирования погрешности. Наибольшее применение в практике измерений аналоговыми СИ получило нормирование *класса точности* по приведённой погрешности γ, постоянной во всём диапазоне измерений.

7 Нормирование и классы точности средств измерений

Точность средств измерений определяется предельно-допустимыми погрешностями, которые могут быть получены при его использовании.

Нормированием погрешностей средств измерений называют процедуру назначения допустимых границ основной и дополнительных погрешностей измерений, при использовании этих средств измерений, а также выбор формы указания этих границ в нормативно-технической документации.

Пределы допускаемой основной и дополнительных погрешностей определяются разработчиками для каждого типа средств измерений на стадии подготовки производства. В зависимости от назначения средства измерений и характера изменения погрешности в пределах диапазона измерений нормируется для средств измерений различного типа либо предельно-допустимое значение основной абсолютной погрешности, либо предельно-допустимое значение основной приведенной погрешности, либо предельно-допустимое значение основной относительной погрешности.

Для каждого типа средств измерений характер изменения погрешности в пределах диапазона измерений зависит от принципа действия этого средства измерений и может быть самым разнообразным. Однако, как показала практика, среди этого многообразия часто удается выделить три типовых случая, предопределяющих выбор формы представления пределов допускаемой погрешно-

сти. Типовые варианты отклонения реальных передаточных характеристик средств измерений от номинальной характеристики и соответствующие им графики изменения предельных значений абсолютной и относительной погрешностей в зависимости от измеряемой величины приведены на рисунке 1.

Если реальная передаточная характеристика средства измерений смещена по отношению к номинальной (1-й график на рисунке 1а), абсолютная погрешность, возникающая при этом, (1-й график на рисунке 1б), не зависит от измеряемой величины.

Составляющую погрешности средства измерений, не зависящую от измеряемой величины, называют **аддитивной погрешностью.**

Если угол наклона реальной передаточной характеристики средства измерений отличается от номинального (2-й график на рисунке 1а), то абсолютная погрешность будет линейно зависеть от измеряемой величины (2-й график на рисунке 1б).

Составляющую погрешности средства измерений, линейно зависящую от измеряемой величины, называют **мультипликативной погрешностью.**

Если реальная передаточная характеристика средства измерений смещена по отношению к номинальной и угол ее наклона отличается от номинального (3-й график на рисунке 1а), то в этом случае имеет место как аддитивная, так и мультипликативная погрешность.

Аддитивная погрешность возникает из-за неточной установки нулевого значения перед началом измерений, ухода нуля в процессе измерений, из-за наличия трений в опорах измерительного механизма, из-за наличия термо-ЭДС в контактных соединениях и т.д.

Мультипликативная погрешность возникает при изменении коэффициентов усиления или ослабления входных сигналов (например, при изменении температуры окружающей среды, или вследствие старения элементов), из-за изменения значений, воспроизводимых мерами, встроенными в измерительные приборы, из-за изменений жесткости пружин, создающих противодействующий момент в электромеханических приборах и т.д.

Ширина полосы неопределенности значений абсолютной (рисунке 1б) и относительной (рисунке 1в) погрешностей характеризует разброс и изменение в процессе эксплуатации индивидуальных характеристик множества находящихся в обращении средств измерений определенного типа.

А) Нормирование пределов допускаемой основной погрешности для средств измерений с преобладающей аддитивной погрешностью.

Для средств измерений с преобладающей аддитивной погрешностью (1-й график на рисунке 1) удобно нормировать одним числом предельно-допустимое значение абсолютной погрешности ($\Delta_{max}= \pm a$). В этом случае фактическая абсолютная погрешность Δ каждого экземпляра средства измерений данного типа на различных участках шкалы может иметь различные значения, но не должна превышать предельно-допустимой величины ($\Delta \leq \pm a$).

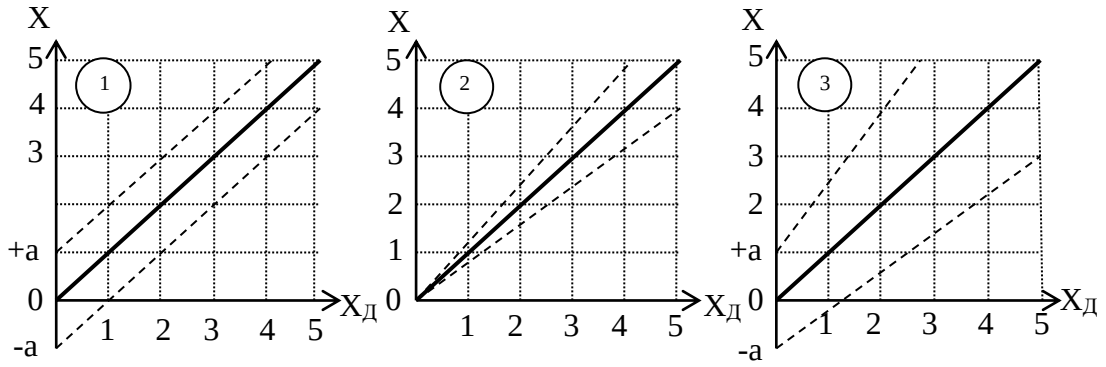

а) Типовые варианты отклонения реальных передаточных характеристик средств измерений от номинальной характеристики.

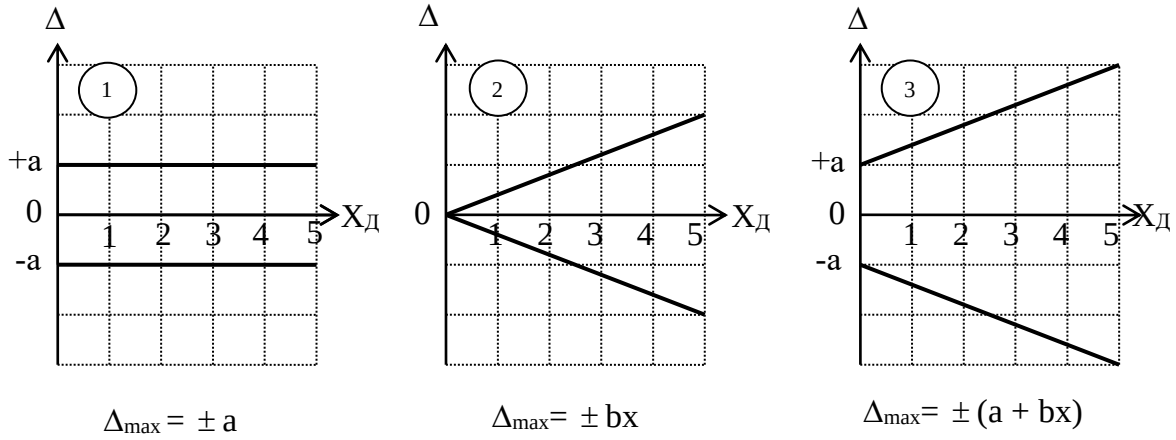

б) Пределы допускаемой абсолютной погрешности.

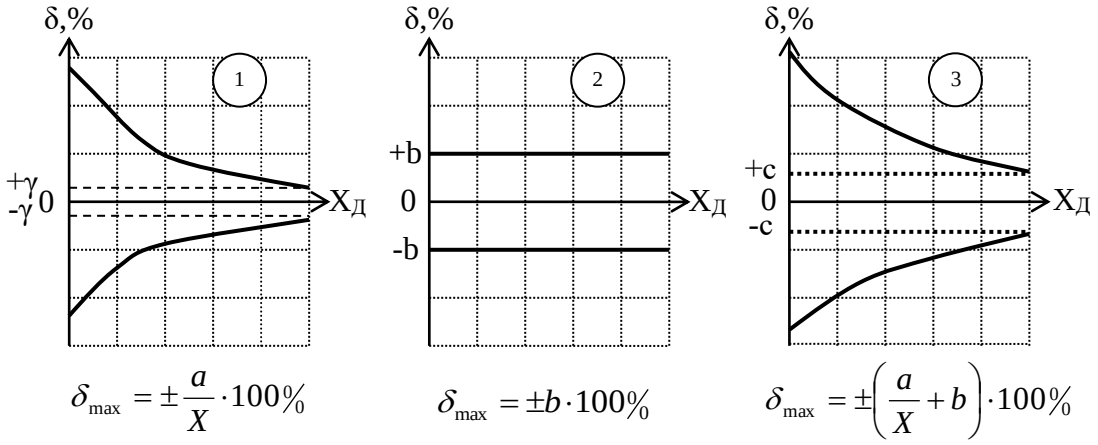

в) Пределы допускаемой относительной погрешности.

Рисунок 1 Иллюстрации к выбору формы представления пределов допускаемой основной погрешности

В многопредельных измерительных приборах с преобладающей аддитивной погрешностью для каждого предела измерений пришлось бы указывать свое значение предельно допустимой абсолютной погрешности. К сожалению, как видно из 1-го графика на рисунке 1в, нормировать одним числом предел допускаемой относительной погрешности в различных точках шкалы не представляется возможным. По этой причине для средств измерений с преобладающей аддитивной погрешностью часто нормируют одним числом значение так называемой основной **приведенной относительной погрешности**

Ширина полосы неопределенности значений абсолютной (рисунке 1б) и относительной (рисунке 1в) погрешностей характеризует разброс и изменение в процессе эксплуатации индивидуальных характеристик множества находящихся в обращении средств измерений определенного типа.

А) Нормирование пределов допускаемой основной погрешности для средств измерений с преобладающей аддитивной погрешностью.

Для средств измерений с преобладающей аддитивной погрешностью (1-й график на рисунке 1) удобно нормировать одним числом предельно-допустимое значение абсолютной погрешности ($\Delta_{max}= \pm a$). В этом случае фактическая абсолютная погрешность Δ каждого экземпляра средства измерений данного типа на различных участках шкалы может иметь различные значения, но не должна превышать предельно-допустимой величины ($\Delta \le \pm a$). В многопредельных измерительных приборах с преобладающей аддитивной погрешностью для каждого предела измерений пришлось бы указывать свое значение предельно допустимой абсолютной погрешности. К сожалению, как видно из 1-го графика на рисунке 1в, нормировать одним числом предел допускаемой относительной погрешности в различных точках шкалы не представляется возможным. По этой причине для средств измерений с преобладающей аддитивной погрешностью часто нормируют одним числом значение так называемой основной **приведенной относительной погрешности**

$$\gamma = \pm \frac{\Delta_{max}}{X_N} \cdot 100\% = \pm \frac{a}{X_N} \cdot 100\%,$$

где X_N – нормирующее значение.

Таким способом, например, нормируются погрешности большинства электромеханических и электронных приборов со стрелочными индикаторами. В качестве нормирующего значения X_N обычно используется предел измерений ($X_N = X_{max}$), удвоенное значение предела измерений (если нулевая отметка находится в середине шкалы), или длина шкалы (для приборов с неравномерной шкалой). Если $X_N = X_{max}$, то значение приведенной погрешности γ равно пределу допускаемой относительной погрешности средства измерений в точке, соответствующей пределу измерений. По заданному значению предела допускаемой основной приведенной погрешности легко определить предел допускаемой основной абсолютной погрешности для каждого предела измерений многопредельного прибора:

$$\Delta_{max} = \pm \frac{\gamma \cdot X_{max}}{100}.$$

После этого для любой отметки шкалы X может быть произведена оценка предельно-допустимой основной относительной погрешности:

$$\delta = \pm \frac{\Delta_{\max}}{X} \cdot 100\% = \pm\gamma \frac{X_{\max}}{X}.$$

Б) Нормирование пределов допускаемой основной погрешности для средств измерений с преобладающей мультипликативной погрешностью.

Как видно из рисунке 1 (2-й график), для средств измерений с преобладающей мультипликативной погрешностью, одним числом удобно нормировать предел допускаемой основной относительной погрешности (рисунке 1в) $\delta_{max} = \pm b \cdot 100\%$. В этом случае, фактическая относительная погрешность каждого экземпляра средства измерений данного типа на различных участках шкалы может иметь различные значения, но не должна превышать предельно допустимой величины ($\delta \leq \pm b \cdot 100\%$). По заданному значению предельно допустимой относительной погрешности δ_{max} для любой точки шкалы может быть произведена оценка предельно-допустимой абсолютной погрешности:

$$\Delta \leq \pm \frac{\delta_{\max} \cdot X}{100\%} = \pm b \cdot X.$$

К числу средств измерений с преобладающей мультипликативной погрешностью относится большинство многозначных мер, счетчики электрической энергии, счетчики воды, расходомеры и др. Следует отметить, что для реальных средств измерений с преобладающей мультипликативной погрешностью не удается полностью устранить аддитивную погрешность. По этой причине в технической документации всегда указывается наименьшее значение измеряемой величины, для которого предел допускаемой основной относительной погрешности ещё не превышает заданного значения δ_{max}. Ниже этого наименьшего значения измеряемой величины погрешность измерений не нормируется и является неопределенной.

В) Нормирование пределов допускаемой основной погрешности для средств измерений с соизмеримой аддитивной и мультипликативной погрешностью.

Если аддитивная и мультипликативная составляющая погрешности средства измерений соизмеримы (3-й график на рисунке 1), то задание предельно-допустимой погрешности одним числом не представляется возможным. В этом случае либо нормируется предел допускаемой абсолютной основной погрешности (указываются предельно-допустимые значения a и b), либо (чаще всего) нормируется предел допускаемой относительной основной погрешности. В последнем случае численные значения предельно-допустимых относительных погрешностей в различных точках шкалы оцениваются по формуле:

$$\delta_{\max} = \pm\left[c + d\left(\frac{X_{\max}}{X} - 1\right)\right],$$

где X_{max} – предел измерений;

X - измеренное значение;

d = $\frac{a}{X_{\max}} \cdot 100\%$ - значение приведенной к пределу измерений аддитивной составляющей основной погрешности;

c = $\left(b + \frac{a}{X_{\max}} \right) \cdot 100\%$ - значение результирующей относительной основной погрешности в точке, соответствующей пределу измерений.

Рассмотренным выше способом (указанием численных значений c и d) нормируются, в частности, предельно-допустимые значения относительной основной погрешности цифровых измерительных приборов. В этом случае относительные погрешности каждого экземпляра средств измерений определенного типа не должны превышать установленных для этого типа средств измерений значений предельно-допустимой погрешности:

$$\delta \le \delta_{\max} = \pm \left[c + d \left(\frac{X_{\max}}{X} - 1 \right) \right].$$

При этом абсолютная основная погрешность определяется по формуле

$$\Delta \le \Delta_{\max} = \pm \frac{\delta_{\max} \cdot X}{100}.$$

Г) Нормирование дополнительных погрешностей.

Наиболее часто пределы допускаемых дополнительных погрешностей указывают в технической документации либо одним значением для всей рабочей области величины, влияющей на точность средства измерений (иногда несколькими значениями для поддиапазонов рабочей области влияющей величины), либо отношением предела допускаемой дополнительной погрешности к интервалу значений влияющей величины. Пределы допускаемых дополнительных погрешностей указываются на каждой, влияющей на точность средства измерений величине. При этом, как правило, значения дополнительных погрешностей устанавливают в виде дольного или кратного значения предела допускаемой основной погрешности. Например, в документации может быть указано, что при температуре окружающей среды за пределами нормальной области температур, предел допускаемой дополнительной погрешности, возникающей по этой причине, не должен превышать ± 0,2% на 10° C.

Класс точности средства измерений – это его характеристика, отражающая точностные возможности средств измерений данного типа.

Допускается буквенное или числовое обозначение классов точности. Средствам измерений, предназначенным для измерения двух и более физических величин, допускается присваивать различные классы точности для каждой измеряемой величины. Средствам измерений с двумя или более переключаемыми диапазонами измерений также допускается присваивать два или более класса точности.

Если нормируется предел допускаемой абсолютной основной погрешности, или в различных поддиапазонах измерений установлены разные значения пределов допускаемой относительной основной погрешности, то , как правило, применяется буквенное обозначение классов. Так, например платиновые термометры сопротивления изготовляют с классом допуска **А** или классом допуска **В.**

При этом для класса **A** установлен предел допускаемой абсолютной основной погрешности

$$\Delta_{max} = (0{,}15 + 0{,}001 \cdot t_x),$$

а для класса **B**

$$\Delta_{max} = \pm(0{,}3 + 0{,}005 \cdot t_x),$$

где t_x – температура измеряемой среды.

Если для средств измерений того или иного типа нормируется одно значение предельно-допустимой приведенной основной погрешности, или одно значение предельно-допустимой относительной основной погрешности, или указываются значения **c** и **d**, то для обозначения классов точности используются десятичные числа. В соответствии с ГОСТом 8.401-80 для обозначения классов точности допускается применение следующих чисел:

$1 \cdot 10^n$; $1{,}5 \cdot 10^n$; $2 \cdot 10^n$; $2{,}5 \cdot 10^n$; $4 \cdot 10^n$; $5 \cdot 10^n$; $6 \cdot 10^n$, где n = 0, -1, -2, и т.д.

Для средств измерений с преобладающей аддитивной погрешностью численное значение класса точности выбирается из указанного ряда равным предельно-допустимому значению приведенной основной погрешности, выраженной в процентах. Для средств измерений с преобладающей мультипликативной погрешностью численное значение класса точности соответствует пределу допускаемой относительной основной погрешности также выраженной в процентах. Для средств измерений с соизмеримыми аддитивными и мультипликативными погрешностями числа **c** и **d** также выбираются из указанного выше ряда. При этом класс точности средства измерений обозначается двумя числами, разделенными косой чертой, например, 0,05/0,02. В этом случае **c** = 0,05% ; **d** = 0,02%. Примеры обозначений классов точности в документации и на средствах измерений, а также расчетные формулы для оценки пределов допускаемой основной погрешности приведены в таблице 4.

Примеры обозначений классов точности средств измерений и расчетные формулы для оценки пределов допустимой основной погрешности

Форма представления нормируемой основной погрешности	Примеры обозначения класса точности		Расчетные формулы для оценки пределов допускаемой основной погрешности	Примечания
	В документации	На средствах измерений		
Нормируется предел допускаемой абсолютной основной погрешности	Варианты: - класс **B**; - класс допуска **B;** - класс точности **B.**	**B**	$\Delta_{max} = \pm a$ или $\Delta_{max} = \pm(a + bx)$ $\delta_{max} = \pm\frac{a}{x}\cdot 100\%$ или $\delta_{max} = \pm\left(\frac{a}{x} + b\right)\cdot 100\%$	Значения **a** и **b** приводятся в документации на средство измерений.
Нормируется предел допускаемой приведенной основной погрешности	Варианты: - класс точности 1,5 - не обозначается.	**1,5**	$\Delta_{max} = \pm\frac{\gamma\cdot x_{max}}{100}$, $\gamma = 1{,}5\%$ $\delta_{max} = \pm\gamma\cdot\frac{x_{max}}{x}$, где x_{max} – предел измерений.	Для приборов с равномерной шкалой и нулевой отметкой в начале шкалы
	Варианты: - класс точности 2,5; - не обозначается		$\Delta l_{max} = \pm\frac{\gamma\cdot L}{100}$, $\gamma = 2{,}5\%$ Δl_{max} - предел допускаемой абсолютной погрешности в мм. L - длина всей шкалы.	Для приборов с неравномерной шкалой. Длина шкалы указывается в документации.
Нормируется предел допускаемой относительной основной погрешности	Класс точности 0,5.	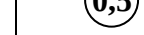	$\delta_{max} = \pm b\cdot 100\% = \pm 0{,}5\%$ $\Delta_{max} = \pm\frac{\delta_{max}\cdot x}{100}$	Для средств измерений с преобладающей мультипликативной погрешностью.
	Варианты: - класс точности 0,02/0,01; -не обозначается.	**0,02/0,01**	$\delta_{max} = \pm\left[0{,}02 + 0{,}01\left(\frac{x_{max}}{x} - 1\right)\right]\%$ $\Delta_{max} = \pm\frac{\delta_{max}\cdot x}{100}$	Для средств измерений с соизмеримыми аддитивной и мультипликативной погрешностью

8 Погрешности измерений

При выполнении практических измерений важно оценить их точность. Термин «точность измерений» не имеет строго определения и используется для качественного сравнения измерительных операций. Для количественной оценки применяют термин «погрешность результата измерений». Оценка погрешности измерений одна из важнейших задач обеспечения единства измерений.

Для практических целей рассматривают систематические и случайные погрешности, выраженные в абсолютной, относительной или приведённой форме.

Абсолютная погрешность Δ – отклонение результата измерения x от действительного $x_д$ значения измеряемой величины, выраженное в единицах измерения (абсолютная погрешность может быть положительной или отрицательной):

$$\Delta = x - x_д . \qquad (6)$$

Относительная погрешность δ – отношение абсолютной погрешности к действительному значению измеряемой величины, выраженное в процентах:

$$\delta = \pm \frac{\Delta}{x_д} \cdot 100, \% . \qquad (7)$$

Приведённая погрешность γ – отношение абсолютной погрешности к нормирующему x_N значению, выраженное в процентах:

$$\gamma = \pm \frac{\Delta}{x_N} \cdot 100, \%. \qquad (8)$$

Нормирующее значение выбирают в зависимости от вида и характера шкалы прибора и принимают равным:

- конечному значению рабочей части шкалы, если нулевая отметка на краю или вне рабочей части шкалы;
- сумме конечных значений шкалы (без учёта знаков), если нулевая отметка внутри шкалы;
- номинальному значению, если прибор предназначен для измерения отклонения величины от номинального значения.

В практике измерений для определения действительного значения к показанию прибора вводят *поправку* c, которая численно равна абсолютной погрешности, взятой с обратным знаком:

$$\pm c = \mp \Delta . \qquad (9)$$

Поправку алгебраически складывают с результатом измерений:

$$x_д = x + (\pm c). \qquad (10)$$

В качестве действительного значения величины при многократных повторных измерениях принимают среднее арифметическое значение:

$$x_д = \bar{x} = \frac{1}{n}\sum_{i=1}^{n} x_i . \qquad (11)$$

Для оценки отклонения отдельных результатов измерения относительно среднего определяют средне квадратичное отклонение:

$$\sigma = \sqrt{\frac{\sum_{i=1}^{n}(x_i - \bar{x})^2}{n(n-1)}} . \qquad (12)$$

Доверительным интервалом $\pm\Delta_Г$ называют интервал, который с заданной вероятностью, называемой **доверительной вероятностью** $P_Д$ накрывает истинное значение измеряемой величины.

При определении доверительных интервалов необходимо, прежде всего, учитывать, что закон распределения погрешностей, получаемых при проведении многократных измерений, при числе измерений в серии меньше 30, описывается не нормальным законом распределения, а так называемым законом распределения Стьюдента. И, в этих случаях, величину доверительного интервала обычно оценивают по формуле:

$$\Delta_Г = t(P_Д, n)\cdot\sigma_{\bar{x}}, \qquad (13)$$

где $t(P_Д, n)$ - так называемый коэффициент Стьюдента.

В таблице Приложения Б приведены значения коэффициентов Стьюдента $t(P_Д, n)$ в зависимости от заданной доверительной вероятности и числа проведенных наблюдений n. При выполнении измерений обычно задаются доверительной вероятностью 0,95 или 0,99.

В зависимости от характера проявления, причин возникновения, и возможностей устранения различают разновидности погрешности:

- *систематическая* – остаётся постоянной или изменяется закономерно при повторных измерениях одного и того же параметра;

- *случайная* – изменяется случайным образом при повторных измерениях одного и того же параметра. Значение случайной погрешности заранее не известно, возникает из-за множества не уточнённых факторов, может быть уменьшено обработкой результатов измерений;

- *грубая (промах)* – возникает из-за ошибок оператора, неисправности СИ, резких изменений условий измерений. Грубые погрешности выявляют и устраняют в результате обработки результатов измерений.

Систематическая погрешность имеет составляющие:

- *субъективная* – составляющая систематической погрешности измерений, обусловленная индивидуальными особенностями оператора;

- *методическая* –составляющая систематической погрешности измерений, обусловленная несовершенством принятого метода измерений;

- *инструментальная* – составляющая погрешности измерения, обусловленная погрешностью применяемого средства измерений.

Систематическая погрешность может быть исключена или уменьшена за счёт устранения источников погрешности до начала измерений различными приемами (рандомизация, внесение известных поправок).

В ряде случаев определяют общую погрешность Δ_Σ как сумму систематической Δ_c и случайной Δ_0 погрешностей:

$$\Delta_\Sigma = \Delta_c + \Delta_0. \qquad (14)$$

В зависимости от изменения её величины погрешность измерения может быть:

- *аддитивная* – не изменяется во всём диапазоне измерения;

- *мультипликативная* – изменяется пропорционально измеряемой величине.

В большинстве случаев аддитивная и мультипликативная составляющие действуют одновременно.

В процессе эксплуатации СИ метрологические характеристики и параметры СИ претерпевают изменения. Эти изменения носят случайный монотонный или флуктуирующий характер и приводят к отказам. Важнейший параметр – *надёжность* - характеризует поведение СИ с течением времени и включает понятия:

- *стабильность* – способность сохранять МХ неизменными;

- *безотказность* – свойство непрерывно сохранять работоспособное состояния в течение некоторого времени;

- *долговечность* – возможность сохранения работоспособности до наступления предельного состояния;

- *ремонтопригодность* – приспособленность к поддержанию работоспособного состояния посредством технического обслуживания и ремонта;

- *сохраняемость* – свойство поддерживать показатели надёжности в течение и после хранения, транспортировки.

9 Правила округления и записи результата измерений

Нормирование пределов допустимых погрешностей средств измерений производится указанием значения погрешностей с одной или двумя значащими цифрами. По этой причине при расчете значений погрешностей измерений также должны быть оставлены только первые одна или две значащие цифры. Для округления используются следующие правила:

1. Погрешность результата измерения указывается двумя значащими цифрами, если первая из них более 2, и одной значащей цифрой, если первая из них 3 или более.

2. Показание прибора округляется до того же десятичного разряда, которым заканчивается округленное значение абсолютной погрешности.

3. Округление производится в окончательном ответе, промежуточные вычисления выполняют с одной-двумя избыточными цифрами.

Пример 1

- показание прибора 5,361 В;
- вычисленное значение абсолютной погрешности $\pm 0{,}284$ В;
- округленное значение абсолютной погрешности $\pm 0{,}26$ В;
- результат измерения $(5{,}36 \pm 0{,}26)$ В.

Пример 2

- показание прибора 35,67 мА;
- вычисленное значение абсолютной погрешности $\pm 0{,}541$ мА;
- округленное значение абсолютной погрешности $\pm 0{,}5$ мА;
- результат измерения $(35{,}7 \pm 0{,}5)$ мА.

Пример 3

- вычисленное значение относительной погрешности $\pm 1{,}268$ %;
- округленное значение относительной погрешности $\pm 1{,}3$ %.

Пример 4

- вычисленное значение относительной погрешности $\pm 0{,}367$ %;
- округленное значение относительной погрешности $\pm 0{,}4$ %.

10 Метрологическое обеспечение, службы и организации

Метрологическое обеспечение (МО) – установление и применение научных и организационных основ, технических средств, правил, норм, необходимых для достижения единства и требуемой точности измерений. Основная тенденция развития МО – переход от обеспечения единства и требований точности измерений к принципиально новой задаче обеспечения качества измерений.

Качество измерений – совокупность свойств СИ, обеспечивающих получение в установленный срок результатов измерения с требуемой точностью, достоверностью, правильностью, сходимостью и воспроизводимостью.

Точность измерения – степень близости результата измерения к истинному значению измеряемой величины.

Правильность измерения – степень близости систематической погрешности измерения к нулю.

Достоверность измерения – степень близости случайной погрешности к нулю.

Сходимость результатов измерения – близость результатов двух испытаний, полученных одним методом, на идентичных установках, в одной лаборатории.

Воспроизводимость результатов измерения – близость результатов двух испытаний, полученных в разных лабораториях.

МО имеет научную, организационную, нормативную и техническую составляющие. Разработка и проведение мероприятий МО возложено на МС.

Функции МО - обеспечение измерений, испытаний, контроля в целом а также параметров:

- технологических процессов, производств, организаций;
- продукции на всех стадиях её жизненного цикла.

Основные *задачи* МО:

- установление рациональной номенклатуры измеряемых параметров и оптимальных норм точности измерений при контроле качества продукции;
- технико-экономическое обоснование выбора СИ, установление их рациональной номенклатуры;
- стандартизация, унификация и агрегатирование применяемой контрольно-измерительной техники;
- поверка, метрологическая аттестация и калибровка контрольно-измерительного и испытательного оборудования;
- проведение метрологической экспертизы проектов нормативной, конструкторской и технологической документации;
- подготовка работников соответствующих служб предприятий к выполнению контрольно-измерительных операций.

Государственное управление деятельности по обеспечению единства измерений в России осуществляет Федеральное агентство РФ по техническому регулированию и метрологии, в ведении которой находятся организации:

- *Государственная метрологическая служба* (ГМС);
- *Государственная служба времени и частоты и определения параметров вращения земли* (ГСВЧ);
- *Государственная служба стандартных образцов состава и свойств веществ и материалов* (ГССО);
- *Государственная служба стандартных справочных данных о физических константах и свойствах веществ и материалов* (ГСССД).

Основные задачи Федерального агентства РФ по техническому регулированию и метрологии в области метрологии:

- реализация государственной политики в сфере метрологии, установление и использование стандартов, эталонов, единиц величин;
- осуществление мер по защите прав потребителей и интересов государства в области контроля за соблюдением безопасности товаров (услуг);
- организация функционирования систем обеспечения единства измерений, аккредитации, сбора и анализа научно-технической информации;
- проведение государственного метрологического контроля;

Росстандарт сотрудничает с международными организациями по метрологии:

- *Международное бюро мер и весов* (МБМВ);
- *Генеральная конференция мер и весов* (ГКМВ);
- *Международный комитет мер и весов* (МКМВ);
- *Международная организация законодательной метрологии* (МОЗМ);
- *Международная конференция по измерительной технике и приборостроению* (ИМЕКО);

- *Международная организация по стандартизации* (ИСО) в составе технического комитета «Величины, единицы, обозначения и переводные множители»;

- *Международная электротехническая комиссия* (МЭК).

Проблемы метрологии в рамках СНГ решает Межгосударственный совет, созданный в соответствии с межправительственным документом «Соглашение о проведении согласованной политики в области стандартизации, метрологии и сертификации».

Государственная метрологическая служба (ГМС) – служба, которая несёт ответственность за метрологическое обеспечение измерений в стране на межотраслевом уровне и осуществляет государственный контроль и надзор. ГМС находится в подчинении Федерального агентства РФ по техническому регулированию и метрологии и имеет в своём составе:

- государственные научно-метрологические центры (ГНМЦ);

- территориальные органы ГМС.

Основные функции ГНМЦ:

- создание совершенствование, хранение, применение государственных эталонов единиц величин, сличение с международными эталонами;

- выполнение фундаментальных и прикладных научно - исследовательских и опытно-конструкторских работ в области метрологии;

- разработка и совершенствование научных, нормативных, организационных и экономических основ деятельности по метрологии;

- проведение государственных испытаний СИ;

- взаимодействие с метрологическими службами (МС) федеральных органов исполнительной власти, предприятий, организаций;

- информационное обеспечение предприятий и организаций по вопросам метрологии, подготовка и переподготовка.

Метрологические службы государственных органов управления РФ и юридических лиц – службы, создаваемые в соответствие с законом «Об обеспечении единства измерений» в органах государственного управления, на предприятиях и в организациях для реализации МО.

Создание МС обязательно в сферах государственного регулирования единства измерений перечисленных в приложении А.

МС юридических лиц - самостоятельные структурные подразделения, во главе с представителем администрации, аккредитованные органами Федеральной агентства РФ по техническому регулированию и метрологии. В состав МС входят калибровочные, поверочные лаборатории, подразделения по обслуживанию и ремонту СИ.

11 Формы государственного регулирования в области обеспечения единства измерений

Государственное регулирование в области обеспечения единства измерений осуществляется в следующих формах:

1) утверждение типа стандартных образцов или типа средств измерений;

2) поверка средств измерений;

3) метрологическая экспертиза;

4) государственный метрологический надзор;

5) аттестация методик (методов) измерений;

6) аккредитация юридических лиц и индивидуальных предпринимателей на выполнение работ и (или) оказание услуг в области обеспечения единства измерений.

12 Государственный метрологический надзор

Государственный метрологический надзор - контрольная деятельность в сфере государственного регулирования обеспечения единства измерений, осуществляемая уполномоченными федеральными органами исполнительной власти и заключающаяся в систематической проверке соблюдения установленных законодательством Российской Федерации обязательных требований, а также в применении установленных законодательством Российской Федерации мер за нарушения, выявленные во время надзорных действий.

Государственный метрологический надзор осуществляется за:

- соблюдением обязательных требований в сфере государственного регулирования обеспечения единства измерений к измерениям, единицам величин, а также к эталонам единиц величин, стандартным образцам, средствам измерений при их выпуске из производства, ввозе на территорию Российской Федерации, продаже и применении на территории Российской Федерации;

- наличием и соблюдением аттестованных методик (методов) измерений;

- соблюдением обязательных требований к отклонениям количества фасованных товаров в упаковках от заявленного значения.

Государственный метрологический надзор распространяется на деятельность юридических лиц и индивидуальных предпринимателей, осуществляющих:

- измерения, относящиеся к сфере государственного регулирования обеспечения единства измерений;

- выпуск из производства предназначенных для применения в сфере государственного регулирования обеспечения единства измерений эталонов единиц величин, стандартных образцов и средств измерений, а также их ввоз на территорию Российской Федерации, продажу и применение на территории Российской Федерации;

- расфасовку товаров.

Юридические лица и индивидуальные предприниматели, осуществляющие выпуск из производства предназначенных для применения в сфере государственного регулирования обеспечения единства измерений эталонов единиц величин, стандартных образцов и средств измерений, а также их ввоз на территорию Российской Федерации и продажу, обязаны уведомлять о данной деятельности федеральный орган исполнительной власти, осуществляющий функции по государственному метрологическому надзору, не позднее трех месяцев со дня ее осуществления. Порядок уведомления устанавливается федеральным органом исполнительной власти, осуществляющим функции по выработке государствен-

ной политики и нормативно-правовому регулированию в области обеспечения единства измерений.

Обязательные требования к отклонениям количества фасованных товаров в упаковках от заявленного значения при их расфасовке устанавливаются техническими регламентами. В технических регламентах также могут содержаться обязательные требования к оборудованию, используемому для расфасовки и контроля расфасовки, правила оценки соответствия отклонения количества фасованных товаров в упаковках от заявленного значения, обязательные требования к упаковке, маркировке или этикеткам фасованных товаров и правилам их нанесения.

Обязанность проведения проверок при осуществлении государственного метрологического надзора возлагается на должностных лиц федеральных органов исполнительной власти, осуществляющих государственный метрологический надзор, и их территориальных органов.

Должностные лица, проводящие проверку, при предъявлении служебного удостоверения и распоряжения федерального органа исполнительной власти, осуществляющего государственный метрологический надзор, о проведении проверки вправе:

- посещать объекты (территории и помещения) юридических лиц и индивидуальных предпринимателей в целях осуществления государственного метрологического надзора во время исполнения служебных обязанностей;

- получать документы и сведения, необходимые для проведения проверки.

Должностные лица, осуществляющие государственный метрологический надзор, обязаны:

- проверять соответствие используемых единиц величин единицам величин, допущенным к применению в Российской Федерации;

-проверять состояние и применение эталонов единиц величин, стандартных образцов и средств измерений в целях установления их соответствия обязательным требованиям;

-проверять наличие и соблюдение аттестованных методик (методов) измерений;

-проверять соблюдение обязательных требований к измерениям и обязательных требований к отклонениям количества фасованных товаров в упаковках от заявленного значения;

-проверять соблюдение установленного порядка уведомления о своей деятельности юридическими лицами и индивидуальными предпринимателями;

- соблюдать государственную, коммерческую, служебную и иную охраняемую законом тайну.

При выявлении нарушений должностное лицо, осуществляющее государственный метрологический надзор, обязано:

- запрещать выпуск из производства, ввоз на территорию Российской Федерации и продажу предназначенных для применения в сфере государственного регулирования обеспечения единства измерений стандартных образцов и средств измерений неутвержденных типов или предназначенных для применения в сфере государственного регулирования обеспечения единства измерений стандартных

образцов и средств измерений, не соответствующих обязательным требованиям (за исключением выпуска из производства и ввоза на территорию Российской Федерации стандартных образцов или средств измерений, предназначенных для проведения испытаний стандартных образцов или средств измерений в целях утверждения типа);

- запрещать применение стандартных образцов и средств измерений неутвержденных типов или стандартных образцов и средств измерений, не соответствующих обязательным требованиям, а также неповеренных средств измерений при выполнении измерений, относящихся к сфере государственного регулирования обеспечения единства измерений;

- наносить на средства измерений знак непригодности в случаях, когда средство измерений не соответствует обязательным требованиям;

- давать обязательные к исполнению предписания и устанавливать сроки устранения нарушений установленных законодательством Российской Федерации обязательных требований;

- в случаях, предусмотренных законодательством Российской Федерации, направлять материалы о нарушениях требований законодательства Российской Федерации об обеспечении единства измерений в судебные и следственные органы, а также в федеральный орган исполнительной власти, осуществляющий аккредитацию в области обеспечения единства измерений;

- применять иные меры в соответствии с законодательством Российской Федерации.

Форма знака непригодности средств измерений и порядок его нанесения устанавливаются федеральным органом исполнительной власти, осуществляющим функции по выработке государственной политики и нормативно-правовому регулированию в области обеспечения единства измерений.

Руководитель проверенного предприятия на основе акта проверки обязан утвердить сроки и план организационно-технических мероприятий по устранению выявленных нарушений.

13 Утверждение типа стандартных образцов или типа средств измерений

Утверждение типа стандартных образцов или типа средств измерений - документально оформленное в установленном порядке решение о признании соответствия типа стандартных образцов или типа средств измерений метрологическим и техническим требованиям (характеристикам) на основании результатов испытаний стандартных образцов или средств измерений в целях утверждения типа;

Тип стандартных образцов или тип средств измерений, применяемых в сфере государственного регулирования обеспечения единства измерений, подлежит обязательному утверждению. При утверждении типа средств измерений устанавливаются показатели точности, интервал между поверками средств измерений, а также методика поверки данного типа средств измерений.

Государственные испытания СИ – обязательные испытания СИ в сферах распространения государственного метрологического контроля и надзора с последующим утверждением их типа.

Решение об утверждении типа стандартных образцов или типа средств измерений принимается федеральным органом исполнительной власти, осуществляющим функции по оказанию государственных услуг и управлению государственным имуществом в области обеспечения единства измерений, на основании положительных результатов испытаний стандартных образцов или средств измерений в целях утверждения типа.

Утверждение типа стандартных образцов или типа средств измерений удостоверяется свидетельством об утверждении типа стандартных образцов или типа средств измерений, выдаваемым федеральным органом исполнительной власти, осуществляющим функции по оказанию государственных услуг и управлению государственным имуществом в области обеспечения единства измерений. В течение срока действия свидетельства об утверждении типа средств измерений интервал между поверками средств измерений может быть изменен только федеральным органом исполнительной власти, осуществляющим функции по оказанию государственных услуг и управлению государственным имуществом в области обеспечения единства измерений.

На каждый экземпляр средств измерений утвержденного типа, сопроводительные документы к указанным средствам измерений и на сопроводительные документы к стандартным образцам утвержденного типа наносится знак утверждения их типа. Конструкция средства измерений должна обеспечивать возможность нанесения этого знака в месте, доступном для просмотра. Если особенности конструкции средства измерений не позволяют нанести этот знак непосредственно на средство измерений, он наносится на сопроводительные документы.

Испытания стандартных образцов или средств измерений в целях утверждения типа проводятся юридическими лицами, аккредитованными в установленном порядке в области обеспечения единства измерений.

Сведения об утвержденных типах стандартных образцов и типах средств измерений вносятся в Федеральный информационный фонд по обеспечению единства измерений.

Юридические лица и индивидуальные предприниматели, осуществляющие разработку, выпуск из производства, ввоз на территорию Российской Федерации, продажу и использование на территории Российской Федерации не предназначенных для применения в сфере государственного регулирования обеспечения единства измерений стандартных образцов и средств измерений, могут в добровольном порядке представлять их на утверждение типа стандартных образцов или типа средств измерений.

14 Поверка средств измерений

Поверка средств измерений (далее также - поверка) - совокупность операций, выполняемых в целях подтверждения соответствия средств измерений метрологическим требованиям.

Поверку проводят в соответствии с методиками поверки, требованиями, изложенными в соответствующих метрологических инструкциях. Основной МХ, определяемой при поверке, является погрешность, величина которой не должна превышать допустимое значение. При поверке чаще всего используют методы:

- непосредственного сравнения измеряемых величин и величин, воспроизводимых рабочими эталонами;

- непосредственного сличения показаний поверяемого и эталонного приборов при одновременном измерении одной и той же величины.

Поверка бывает первичная, периодическая, внеочередная, экспертная.

Первичная поверка – проводится при выпуске прибора.

Периодическая поверка – выполняется через определённые промежутки времени в процессе эксплуатации или хранения прибора.

Внеочередная проверка – проходит до наступления срока периодической после длительного хранения, повторной настройки, ударного воздействия.

Экспертная поверка – организуется органом ГМС при возникновении спорных ситуаций по МХ, исправности, пригодности СИ к применению.

Средства измерений, предназначенные для применения в сфере государственного регулирования обеспечения единства измерений, до ввода в эксплуатацию, а также после ремонта подлежат первичной поверке, а в процессе эксплуатации - периодической поверке.

Требования к организации и проведению поверки СИ устанавливают правила ПР 50.2.006-94.

Применяющие средства измерений в сфере государственного регулирования обеспечения единства измерений юридические лица и индивидуальные предприниматели обязаны своевременно представлять эти средства измерений на поверку.

Поверку средств измерений осуществляют аккредитованные в установленном порядке в области обеспечения единства измерений юридические лица и индивидуальные предприниматели.

Правительством Российской Федерации устанавливается перечень средств измерений, поверка которых осуществляется только аккредитованными в установленном порядке в области обеспечения единства измерений государственными региональными центрами метрологии.

Результаты поверки средств измерений удостоверяются знаком поверки и (или) свидетельством о поверке. Конструкция средства измерений должна обеспечивать возможность нанесения знака поверки в месте, доступном для просмотра. Если особенности конструкции или условия эксплуатации средства измерений не позволяют нанести знак поверки непосредственно на средство измерений, он наносится на свидетельство о поверке.

Порядок проведения поверки средств измерений, требования к знаку поверки и содержанию свидетельства о поверке устанавливаются федеральным органом исполнительной власти, осуществляющим функции по выработке государственной политики и нормативно-правовому регулированию в области обеспечения единства измерений.

Сведения о результатах поверки средств измерений, предназначенных для применения в сфере государственного регулирования обеспечения единства измерений, передаются в Федеральный информационный фонд по обеспечению единства измерений проводящими поверку средств измерений юридическими лицами и индивидуальными предпринимателями.

Средства измерений, не предназначенные для применения в сфере государственного регулирования обеспечения единства измерений, могут подвергаться поверке в добровольном порядке.

Правила ПР 50.2.011-94 устанавливают порядок ведения в РФ *Государственного реестра СИ*, который предназначен для:

- учёта выданных сертификатов об утверждении типа СИ;
- создания централизованного информационного фонда о СИ, допущенных к производству, выпуску в обращение и применению в РФ;
- учёта типовых программ испытаний СИ;
- организации информационного обслуживания заинтересованных лиц.

15 Калибровка средств измерений

Калибровка (калибровочные работы) – совокупность операций, выполняемых с целью определения и подтверждения действительных значений МХ и пригодности к применению СИ, не подлежащего государственному надзору.

Для проведения калибровки создана *Российская система калибровки* (РСК) – совокупность субъектов деятельности и калибровочных работ, направленных на обеспечение единства измерений в сферах, не подлежащих государственному регулированию обеспечения единства измерений. Такие СИ могут в добровольном порядке подвергаться калибровке.

Основные направления деятельности РСК:

- регистрация органов, осуществляющих аккредитацию МС юридических лиц на право проведения калибровочных работ;
- установление основных принципов и правил РСК;
- аккредитация МС юридических лиц на право проведения калибровки;
- проведение калибровочных работ;
- установление основных принципов и правил РСК;
- организационное, методическое и информационное обеспечение РСК;
- инспекционный контроль за проведением калибровочных работ.

Калибровка средств измерений выполняется с использованием эталонов единиц величин, прослеживаемых к государственным первичным эталонам соответствующих единиц величин, а при отсутствии соответствующих государственных первичных эталонов единиц величин - к национальным эталонам единиц величин иностранных государств.

Выполняющие калибровку средств измерений юридические лица и индивидуальные предприниматели в добровольном порядке могут быть аккредитованы в области обеспечения единства измерений.

Результаты калибровки средств измерений, выполненной аккредитованными в установленном порядке в области обеспечения единства измерений юри-

дическими лицами или индивидуальными предпринимателями, могут быть использованы при поверке средств измерений в порядке, установленном федеральным органом исполнительной власти, осуществляющим функции по выработке государственной политики и нормативно-правовому регулированию в области обеспечения единства измерений.

Организации, проводящие калибровочные работы, должны иметь:

- поверенные средства калибровки – эталоны, установки, другие СИ, применяемые для передачи размера единиц калибруемым СИ;
- документы, регламентирующие организацию и проведение калибровочных работ;
- квалифицированный персонал, помещение, удовлетворяющее нормативным требованиям.

Результаты калибровки удостоверяют калибровочным знаком, наносимым на СИ, свидетельством о калибровке, записью в эксплуатационных документах.

16 Метрологическая экспертиза

Метрологическая экспертиза - анализ и оценка правильности установления и соблюдения метрологических требований применительно к объекту, подвергаемому экспертизе. Метрологическая экспертиза проводится в обязательном (обязательная метрологическая экспертиза) или добровольном порядке.

Содержащиеся в проектах нормативных правовых актов Российской Федерации требования к измерениям, стандартным образцам и средствам измерений подлежат обязательной метрологической экспертизе. Заключения обязательной метрологической экспертизы в отношении указанных требований рассматриваются принимающими эти акты федеральными органами исполнительной власти. Обязательная метрологическая экспертиза содержащихся в проектах нормативных правовых актов Российской Федерации требований к измерениям, стандартным образцам и средствам измерений проводится государственными научными метрологическими институтами.

Обязательная метрологическая экспертиза стандартов, продукции, проектной, конструкторской, технологической документации и других объектов проводится также в порядке и случаях, предусмотренных законодательством Российской Федерации. Указанную экспертизу проводят аккредитованные в установленном порядке в области обеспечения единства измерений юридические лица и индивидуальные предприниматели.

Порядок проведения обязательной метрологической экспертизы содержащихся в проектах нормативных правовых актов Российской Федерации требований к измерениям, стандартным образцам и средствам измерений устанавливается федеральным органом исполнительной власти, осуществляющим функции по выработке государственной политики и нормативно-правовому регулированию в области обеспечения единства измерений.

В добровольном порядке может проводиться метрологическая экспертиза продукции, проектной, конструкторской, технологической документации и дру-

гих объектов, в отношении которых законодательством Российской Федерации не предусмотрена обязательная метрологическая экспертиза.

17 **Анализ и оценка состояния измерений**

Анализ состояния измерений – анализ состояния измерений, испытаний и контроля на предприятии с целью установления соответствия достигнутого уровня МО определённым требованиям и разработка на этой основе предложений по его улучшению.

В процессе анализа устанавливают:

- влияние состояния измерений, контроля и испытаний на основные технико-экономические показатели деятельности предприятия;
- наличие и потребность в необходимых нормативных документах;
- оснащённость предприятия современным КИО и потребность в нём;
- состояние организационной структуры и деятельности МС, потребность в специалистах-метрологах;
- техническое и метрологическое состояние КИО, обеспеченность ремонтом, поверкой, калибровкой.

Работу по анализу состояния измерений на предприятии проводят под руководством МС федерального органа исполнительной власти, юридического лица. На предприятии анализ осуществляют добровольно с периодичностью раз в два года или в обязательном порядке при аттестации производства, сертификации систем качества, аккредитации испытательных и метрологических лабораторий. Результаты оформляют актом.

В случае необходимости установления соответствия условий выполнения измерений требованиям Российского законодательства в области обеспечения единства измерений проводят оценку состояния измерений по МИ 2427-97.

Эту оценку состояния измерений осуществляют для:

- установления соответствия достигнутого уровня метрологического обеспечения измерений современным требованиям;
- официального удостоверения наличия в лаборатории условий, необходимых для выполнения измерений (например, для получения лицензии на вид деятельности и т.п.).

При фиксировании в акте оценки наличия условий для выполнения измерений в закрепленной за лабораторией области деятельности, ответственные за проведение оценки, оформляет свидетельство о состоянии измерений на предприятии со сроком действия до 5 лет.

ЗАКЛЮЧЕНИЕ

Практически во всех сферах деятельности человека интенсивно применяют результаты измерений, испытаний, исследований. Важность метрологической деятельности в стране подтверждена тем, что Федеральный закон Российской Федерации «Об обеспечении единства измерений», принят в пакете с законами «О защите прав потребителей». ФЗ «Об обеспечении единства измерений» устанавливает правовые основы обеспечения единства измерений в стране, регламентирует отношения государственных органов управления с юридическими и физическими лицами по вопросам, связанным с измерениями.

В экономически развитых странах расходы на операции, связанные с измерениями, достигают 15% затрат общественного труда. Перспективные направления развития метрологии составляют разработка принципиально новых средств измерений, улучшение метрологических характеристик и методик выполнения измерений, совершенствование эталонной базы. Широкое применение получают цифровые методы обработки результатов измерений. Намечен переход к эталонам единиц физических величин, основанным на квантовых эффектах. Такие эталоны не подвержены влиянию атмосферных условий, времени, географической широты местности.

Метрологические организации и службы Российской Федерации под руководством Федерального агентства по техническому регулированию и метрологии ведут активную работу по совершенствованию законодательной базы метрологии.

КОНТРОЛЬНЫЕ ВОПРОСЫ

1. Нормативно-правовые основы метрологии.
2. Физические свойства, величины. Измерение ФВ.
3. Системы единиц физических величин. Система SI.
4. Виды, методы измерений.
5. Средства измерений.
6. Метрологические характеристики СИ.
7. Погрешности измерений.
8. Метрологическое обеспечение, службы и организации.
9. Международные организации по метрологии.
10. Поверка, калибровка СИ.
11. Государственный метрологический надзор.
12. Государственные испытания, утверждение типа СИ.
13. Метрологическая экспертиза.
14. Анализ и оценка состояния измерений.

БИБЛИОГРАФИЧЕСКИЙ СПИСОК.

1. Сергеев А.Г., Латышев М.В., Терегеря В.В. Метрология, стандартизация, сертификация: Учебное пособие. – Изд. 2-е, перераб. и доп. – М.: Логос, 2010. – 560 с.: ил.

2. Лифиц И.М. Стандартизация, метрология и сертификация: Учебник. – 4-е изд., перераб. и доп. - М.: Юрайт-Издат, 2009. – 335 с.

3. Димов Ю.В. Метрология, стандартизация и сертификация. Учебник для вузов. 3-е изд. – СПб.: Питер, 2010. - 464 с.: ил.

4. Яблонский О.П., Иванова В.А. Основы стандартизации, метрологии, сертификации: Учебник. – Ростов на/Д: Феникс, 2010. – 448 с.

5. Радкевич Я.М., Лактионов Б.И., Схиртладзе А.Г Метрология, стандартизация и сертификация: Учеб. для вузов - 2-е изд., доп. – М.: Издательский центр «Академия», 2010. – 791 с.

6. Крылова Г.Д. Основы стандартизации, сертификации, метрологии: Учебник для вузов. – 2-е изд., перераб. и доп. – М.: ЮНИТИ-ДАНА, 2001. – 711 с.

7. Никифоров А.Д., Бакиев Т.А. Метрология, стандартизация и сертификация: Учеб. пособие. – М.: Высш. Школа, 2002. – 422 с. : ил.

8. Басаков М.И. Сертификации продукции и услуг с основами стандартизации и метрологии: Учебное пособие. Издание 2-е, испр. и доп. – Ростов на /Д: издательский центр «МарТ», 2002. – 256 с.

9. Ранеев Г.Г., Тарасенко А.П. Методы и средства измерений: Учебник для вузов. – М.: Издательский центр «Академия», 2003. – 336 с.

ПРИЛОЖЕНИЕ А

(справочное)

Сферы государственного регулирования обеспечения единства измерений

Сферы государственного регулирования обеспечения единства измерений распространяется на измерения, на которые установлены обязательные требования и которые выполняются при:

1) осуществлении деятельности в области здравоохранения;

2) осуществлении ветеринарной деятельности;

3) осуществлении деятельности в области охраны окружающей среды;

4) осуществлении деятельности по обеспечению безопасности при чрезвычайных ситуациях;

5) выполнении работ по обеспечению безопасных условий и охраны труда;

6) осуществлении производственного контроля за соблюдением установленных законодательством Российской Федерации требований промышленной безопасности к эксплуатации опасного производственного объекта;

7) осуществлении торговли и товарообменных операций, выполнении работ по расфасовке товаров;

8) выполнении государственных учетных операций;

9) оказании услуг почтовой связи и учете объема оказанных услуг электросвязи операторами связи;

10) осуществлении деятельности в области обороны и безопасности государства;

11) осуществлении геодезической и картографической деятельности;

12) осуществлении деятельности в области гидрометеорологии;

13) проведении банковских, налоговых и таможенных операций;

14) выполнении работ по оценке соответствия промышленной продукции и продукции других видов, а также иных объектов установленным законодательством Российской Федерации обязательным требованиям;

15) проведении официальных спортивных соревнований, обеспечении подготовки спортсменов высокого класса;

16) выполнении поручений суда, органов прокуратуры, государственных органов исполнительной власти;

17) осуществлении мероприятий государственного контроля (надзора).

К сфере государственного регулирования обеспечения единства измерений относятся также измерения, предусмотренные законодательством Российской Федерации о техническом регулировании.

Сфера государственного регулирования обеспечения единства измерений распространяется также на единицы величин, эталоны единиц величин, стандартные образцы и средства измерений, к которым установлены обязательные требования.

ПРИЛОЖЕНИЕ Б

(справочное)

Значения коэффициентов Стьюдента $t(P_Д, n)$.

Таблица А.1 - Значения коэффициентов Стьюдента $t(P_Д, n)$

n	$P_Д$							
	0,5	0,6	0,7	0,8	0,9	0,95	0,98	0,99
2	1,00	1,38	1,96	3,08	6,31	12,71	31,82	63,66
3	0,82	1,06	1,34	1,89	2,92	4,30	6,97	9,93
4	0,77	0,98	1,25	1,64	2,35	3,18	4,54	5,84
5	0,74	0,94	1,19	1,53	2,13	2,78	3,75	4,60
6	0,73	0,92	1,16	1,48	2,02	2,62	3,37	4,03
7	0,72	0,91	1,13	1,44	1,94	2,45	3,14	3,71
8	0,71	0,90	1,12	1,42	1,90	2,37	3,00	3,50
9	0,71	0,89	1,11	1,40	1,86	2,31	2,90	3,36
10	0,70	0,88	1,10	1,38	1,83	2,26	2,82	3,25
16	0,69	0,87	1,07	1,34	1,75	2,13	2,60	2,95
25	0,69	0,86	1,06	1,32	1,71	2,06	2,49	2,80

МИНИСТЕРСТВО НАУКИ И ВЫСШЕГО ОБРАЗОВАНИЯ РОССИЙСКОЙ ФЕДЕРАЦИИ

ФГБОУ ВО «Уральский государственный горный университет»

УТВЕРЖДАЮ
Проректор по учебно-методическому комплексу _____С. А. Упоров

МЕТОДИЧЕСКИЕ МАТЕРИАЛЫ ДЛЯ САМОСТОЯТЕЛЬНОЙ РАБОТЫ СТУДЕНТОВ

МЕТРОЛОГИЯ, СТАНДАРТИЗАЦИЯ И СЕРТИФИКАЦИЯ (КОНСПЕКТ ЛЕКЦИЙ)

ЧАСТЬ 2

«СТАНДАРТИЗАЦИЯ»

Специальность
21.05.04 Горное дело

Специализация № 12
«Технологическая безопасность и горноспасательное дело»

Автор: Глушкова Т.А., к.т.н.

Одобрен на заседании кафедры	Рассмотрен методической комиссией
Геофизики	Горно-технологического факультета
(название кафедры)	*(название факультета)*
Зав.кафедрой _____	Председатель _____
(подпись)	*(подпись)*
Талалай А.Г.	Колчина Н.В.
(Фамилия И.О.)	*(Фамилия И.О.)*
Протокол № 8 от 17.04.2019	Протокол № 7 от 19.04.2019
(Дата)	*(Дата)*

Екатеринбург
2019

СОДЕРЖАНИЕ

ВВЕДЕНИЕ……..4
1 Правовые основы стандартизации…….....5
2 Основные понятия……...…5
3 Цели, задачи стандартизации…….…...7
4 Принципы стандартизации…….…...8
5 Национальный орган Российской Федерации по стандартизации……....9
6 Государственный контроль (надзор) за соблюдением требований технических регламентов…..……...11
7 Национальная система стандартизации……...…13
8 Международные, региональные организации по стандартизации……..…19
9 Информационное обеспечение стандартизации…….23
10 Работы по стандартизации……....24
ЗАКЛЮЧЕНИЕ……..…….29
КОНТРОЛЬНЫЕ ВОПРОСЫ…….……...29
БИБЛИОГРАФИЧЕСКИЙ СПИСОК…….…..29
Приложение А Перечень систем стандартов..…….…30
Приложение Б Нормативные документы по стандартизации……....31
Приложение В Общероссийские классификаторы…….33

ВВЕДЕНИЕ

Современный этап развития мирового сообщества характерен:

- высокими темпами интенсификации производства;
- применением широкого спектра машин, аппаратов, приборов, технологической оснастки, оборудования и инструмента;
- использованием широкой номенклатуры новых веществ, новейших материалов и современных технологий;
- применением локальных и глобальных информационных систем.
- расширением международных экономических и торговых связей.

В этих условиях в экономически развитых странах уделяют огромное внимание стандартизации как важнейшему направлению совершенствования технического уровня и качества продукции на всех стадиях её жизненного цикла - научные разработки, проектирование, производство, упаковка и маркировка, хранение, транспортировка, реализация, эксплуатация, утилизация.

Стандартизация охватывает разработку и применение норм, правил, которые отражают действие объективных технико-экономических законов и оказывают в государственном и мировом масштабах существенное позитивное влияние:

- развитие всех отраслей экономики;
- совершенствование управления экономикой и предприятиями;
- увеличение промышленного производства и рост ВВП;
- управление качеством продукции, квалификацией персонала;
- улучшение использования основных фондов, природных богатств;
- разработку и внедрение энергосберегающих, ресурсосберегающих, малоотходных технологий;
- состояние окружающей среды;
- расширение международных экономических связей и торговли.

Законодательную основу стандартизации в Российской Федерации составляют федеральные законы:

- «О защите прав потребителей» от 07.02.92;
- «Об обеспечении единства измерений» № 102-ФЗ от 26.06.2008;
- «О техническом регулировании» от 27.12.02;
- отраслевого характера в части, касающейся стандартизации.

Дальнейшее развитие экономики России связано с развитием промышленного производства, расширением международной торговли и экономического сотрудничества, увеличением количества и технического совершенства товаров, расширением спектра и повышением качества услуг на базе широкого применения международных и национальных стандартов.

Стандартизация - деятельность по установлению правил и характеристик в целях их добровольного многократного использования, направленная на достижение упорядоченности в сферах производства и обращения продукции и повышение конкурентоспособности продукции, работ или услуг.

1 Правовые основы стандартизации

Отношения в области стандартизации регулируют и обеспечивают законодательные, нормативные и другие акты РФ:

- Федеральный закон «О техническом регулировании»;
- закон РФ «О защите прав потребителей»;
- Федеральный закон РФ «Об обеспечении единства измерений»;
- федеральные законы отраслевого характера;
- указы Президента РФ;
- нормативные акты (постановления, распоряжения) Правительства РФ;
- подзаконные акты, направленные на решение социально - экономических задач, предусматривающих использование стандартизации;
- приказы национального органа РФ по стандартизации.

В целях усиления роли стандартизации в научно-техническом прогрессе, повышения качества продукции, экономии материально - энергетических ресурсов в РФ действует *система* Стандартизации в Российской Федерации.

Система – комплекс взаимоувязанных правил и положений, определяющих:

- цели и задачи стандартизации;
- структуру органов, подразделений по стандартизации, их права и обязанности;
- организацию и методику проведения работ по стандартизации во всех отраслях;
- порядок разработки, оформления, издания, внедрения стандартов и другой нормативно-технической документации, формы контроля их соблюдения.

ГОСТ Р 1.0-2004 Стандартизация в Российской Федерации. Основные положения.

ГОСТ Р 1.2-2004 Стандартизация в Российской Федерации. Стандарты национальные Российской Федерации. Правила разработки, утверждения, обновления и отмены.

ГОСТ Р 1.4 -2004 Стандарты организаций. Общие положения.

ГОСТ Р 1.5 -2004 Стандартизация в Российской Федерации. Стандарты национальные Российской Федерации. Правила построения, изложения, оформления и обозначения.

ГОСТ Р 1.8 -2004 Стандартизация в Российской Федерации. Стандарты межгосударственные. Правила проведения в Российской Федерации работ по разработке, применению, обновлению и прекращению применения

ГОСТ Р 1.10 -2004 Стандартизация в Российской Федерации. Правила стандартизации и рекомендации по стандартизации. Порядок разработки, утверждения, изменения, пересмотра и отмены.

ГОСТ Р 1.12-2004 Стандартизация в Российской Федерации. Термины и определения.

2 Основные понятия

Гармонизация стандарта – приведение его содержания в соответствие с другим стандартом (региональным, международным).

Государственный стандарт (ГОСТ Р) – национальный стандарт, принятый федеральным органом исполнительной власти РФ по стандартизации или строительству.

Классификатор – документ, содержащий систематизированный перечень кодов и наименований объектов классификации и классифицированных группировок, разработанный и утверждённый в установленном порядке, обязательный для применения на различных уровнях.

Международный стандарт – стандарт, принятый международной организацией по стандартизации.

Методические инструкции (МИ) – нормативные документы методического содержания, разработанные организациями, подведомственными национальному органу по стандартизации.

Национальный стандарт – стандарт, утверждённый национальным органом по стандартизации.

Нормативный документ – документ, устанавливающий правила, общие принципы или характеристики, касающиеся различных видов деятельности или их результатов, подзаконный акт, принятый Правительством РФ.

Область стандартизации – совокупность объектов стандартизации.

Объект стандартизации – продукция, работа, процесс или услуга, для которой разрабатывают требования, характеристики, параметры или правила.

Правила (ПР) – нормативный документ, устанавливающий обязательные для применения организационные или общетехнические положения, порядки, методы выполнения работ, в том числе межгосударственные (ПМГ).

Проект стандарта – предлагаемый разработчиком проект нормативного документа, предназначенный для широкого обсуждения, голосования и принятия в качестве стандарта.

Региональный стандарт – стандарт, принятый региональной организацией по стандартизации и доступный широкому кругу пользователей.

Регламент – документ, содержащий обязательные правовые нормы, принятый органом исполнительной власти.

Рекомендации (Р) – нормативный документ, содержащий добровольные для применения организационные или общетехнические положения, порядки, методы выполнения работ, в том числе межгосударственные (РМГ).

Руководящие документы (РД) – нормативные документы методического содержания, разработанные организациями, подведомственными национальному органу по стандартизации.

Стандарт - документ, в котором в целях добровольного многократного использования устанавливаются характеристики продукции, правила осуществления процессов производства, эксплуатации, хранения, перевозки, реализации и утилизации продукции, условия выполнения работ или оказания услуг. Стандарт может со-

держать требования к терминологии, маркировке, этикеткам и правилам их нанесения.

Стандарт научно-технических, инженерных обществ (СТО) - стандарт, разработанный общественным объединением.

Технические условия (ТУ) - нормативный документ, устанавливающий технические требования, которым должна удовлетворять продукция, процесс или услуга.

Технический регламент (ТР) – документ, содержащий технические требования непосредственно или путём ссылки на стандарт, технические условия, либо путём включения содержания этих документов.

3 Цели, принципы, задачи стандартизации

Стандартизация как деятельность по установлению правил и характеристик в сферах производства и обращения продукции имеет общие и конкретные цели.

Стандартизация осуществляется *в целях:*

- повышение уровня безопасности жизни и здоровья граждан, имущества физических и юридических лиц, государственного и муниципального имущества, объектов с учетом риска возникновения чрезвычайных ситуаций природного и техногенного характера, повышение уровня экологической безопасности, безопасности жизни и здоровья животных и растений;
- обеспечение конкурентоспособности и качества продукции (работ, услуг), единства измерений, рационального использования ресурсов, взаимозаменяемости технических средств (машин и оборудования, их составных частей, комплектующих изделий и материалов), технической и информационной совместимости, сопоставимости результатов исследований (испытаний) и измерений, технических и экономико-статистических данных, проведения анализа характеристик продукции (работ, услуг), исполнения государственных заказов, добровольного подтверждения соответствия продукции (работ, услуг);
- содействие соблюдению требований технических регламентов;
- создание систем классификации и кодирования технико-экономической и социальной информации, систем каталогизации продукции (работ, услуг), систем обеспечения качества продукции (работ, услуг), систем поиска и передачи данных, содействие проведению работ по унификации.

Конкретные цели стандартизации относят к:

- определённой области материальной, нематериальной деятельности;
- отрасли производства продукции, оказания услуг;
- предприятию, фирме;
- виду продукции.

4 Принципы стандартизации

Стандартизацию осуществляют в соответствии с *принципами*:

- добровольного применения стандартов;
- максимального учёта при разработке стандартов законных интересов заинтересованных лиц;

- применения международного стандарта как основы разработки национального стандарта, за исключением случаев, когда это невозможно вследствие несоответствия требований международных стандартов климатическим и географическим особенностям РФ, техническим и (или) технологическим особенностям или по иным основаниям, либо РФ выступала против принятия международного стандарта или отдельного его положения;

- недопустимости создания препятствий производству и обращению продукции, выполнению работ и оказанию услуг в большей степени, чем это минимально необходимо для выполнения целей стандартизации;

- недопустимости установления таких стандартов, которые противоречат требованиям ТР;

- обеспечения условий для единообразного применения стандартов.

5Документы в области стандартизации

К *документам по стандартизации*, используемым в РФ, относят:

- национальные стандарты;
- правила стандартизации;
- нормы и рекомендации в области стандартизации;
- применяемые в установленном порядке классификации, общероссийские классификаторы технико-экономической и социальной информации;
- стандарты организаций;
-своды правил.

Объектами национальных стандартов могут быть:

- характеристики продукции;
- правила выполнения технических документов;
- правила осуществления процессов постановки на производство, хранения, перевозок, реализации, утилизации;
- правила оказания услуг, выполнения работ;
- терминология в различных областях деятельности;
- требования к маркировке продукции и тары, способам упаковки;
- принципы, нормы, правила в области организации деятельности предприятий.

Объектами стандартов организаций могут быть:

- характеристики продукции;
- принципы, нормы, правила в области различных сторон деятельности предприятия, организации.

Важнейшие, перспективные задачи стандартизации:

- обеспечение взаимопонимания между разработчиком, изготовителем, продавцом и заказчиком, покупателем, потребителем;
- установление оптимальных требований к номенклатуре, качеству продукции в интересах потребителя, государства;
- определение требований по совместимости (конструктивной, электрической, электромагнитной, программной, информационной) и взаимозаменяемости продукции;

- унификация на основе применения параметрических и типоразмерных рядов, базовых конструкций, конструктивно-унифицированных узлов, блочно-модульных составных частей изделий;

- нормативное обеспечение межгосударственных и национальных социально - экономических и научно - технических проектов, инфраструктурных комплексов (транспорт, связь, информационные системы, оборона страны, охрана окружающей среды, безопасность населения);

- определение метрологических норм, правил, положений, требований;

- установление требований к современным ресурсосберегающим и малоотходным технологиям;

- создание и ведение систем классификации, кодирования;

- разработка, внедрение и ведение систем каталогизации для обеспечения потребителей информацией о номенклатуре и технических характеристиках товаров, услуг, процессов;

- содействие выполнению законодательства РФ средствами технического регулирования.

В зависимости от того, участники какого географического, экономического, политического региона мира принимают стандарт, различают уровни стандартизации:

- *международный*;
- *региональный*;
- *национальный*;
- *административно-территориальный*.

В мировом сообществе имеет место тенденция гармонизации национальных стандартов с международными стандартами, которая отвечает интересам экономически развитых и развивающихся стран.

5 Национальный орган Российской Федерации по стандартизации

Национальный орган по стандартизации – *Росстандарт (ранее Федеральное агентство Российской Федерации по техническому регулированию и метрологии, а до 2004 г. Госстандарт РФ)*, входящее в состав Министерства промышленности и энергетики РФ, - является органом государственной исполнительной власти по техническому регулированию, осуществляющим межотраслевую координацию и функциональное регулирование в области технического регулирования, стандартизации, оценки соответствия, метрологии.

В структуру *Росстандарта* входят управления:

- метрологии и надзора;
- технического регулирования и стандартизации;
- развития, информационного обеспечения и аккредитации;
- экономики, бюджетного планирования и госсобственности;
- международного и регионального сотрудничества.

Основные направления деятельности национального органа по стандартизации:

- научно-техническое;

- организационное;
- представительское.

Координацию работ по техническому регулированию, стандартизации, оценке соответствия в области строительства, архитектуры, производства строительных материалов и в жилищно-коммунальном хозяйстве осуществляет *Федеральное агентство Российской федерации по строительству и ЖКХ* (до 2004 г. Госстрой РФ).

Основные функции национального органа по стандартизации:
- утверждение национальных стандартов;
- принятие программ разработки национальных стандартов;
- обеспечение соответствия национальной системы стандартизации интересам экономики, состоянию материально-технической базы;
- содействие научно-техническому прогрессу;
- осуществление учёта национальных стандартов, правил стандартизации, норм и рекомендаций, обеспечение их доступности заинтересованным лицам;
- создание технических комитетов (ТК) по стандартизации и координация их деятельности;
- организация опубликования национальных стандартов, их распространение;
- участие в работе, представление прав и защита интересов РФ в международных организациях при создании международных стандартов;
- утверждение знака соответствия национальным стандартам.

Национальному органу по стандартизации предоставлены права:
- координации деятельности государственных органов управления, касающейся технического регулирования, стандартизации, оценки соответствия, метрологии;
- проведения государственного контроля (надзора) за соблюдением требований ТР;
- принятия мер по запрещению выпуска и реализации продукции, изготовленной с нарушением требований ТР;
- организации профессиональной подготовки и переподготовки кадров в области технического регулирования;
- издания научно-технических журналов, справочников и другой литературы по вопросам технического регулирования и управления качеством.

ТК - постоянный рабочий орган *Росстандарта* в области стандартизации, специализированный по объектам. В ТК на паритетных началах и добровольной основе входят представители:
- федеральных органов исполнительной власти;
- научных организаций, проектно-конструкторских учреждений;
- производственных предприятий, фирм;
- инженерных и научных обществ;
- объединений предпринимателей и обществ по защите прав потребителей.

Основные функции ТК:
- определение концепций развития стандартизации;
- составление проектов новых стандартов и обновление действующих;

- оказание научно-методической помощи организациям, разрабатывающим стандарты и применяющим нормативные документы;

- привлечение к деятельности по стандартизации союзов предпринимателей и обществ потребителей;

- проведение гармонизации отечественных стандартов с международными стандартами;

- подготовка обоснованных позиций РФ для голосования по проектам стандартов в международных организациях;

- проведение и участие в работе заседаний международных организаций по стандартизации.

Заседания ТК по стандартизации являются открытыми.

Материалы заседаний подлежат опубликованию в аналоговой форме (специальные печатные издания, средства массовой информации) и электронно-цифровой форме (цифровые информационные системы общего пользования), доступны для заинтересованных лиц.

6 Государственный контроль (надзор) за соблюдением требований технических регламентов

Государственный контроль (надзор) за соблюдением ТР осуществляют:

- федеральные органы исполнительной власти;

- органы исполнительной власти субъектов РФ;

- государственные учреждения, уполномоченные в соответствии с законодательством РФ;

- должностные лица органов государственного контроля (надзора);

- государственные инспекторы. Главный государственный инспектор – руководитель *Росстандарта*.

Государственный контроль (надзор) должностные лица осуществляют путём проведения плановых и внеплановых проверок. При составлении планов учитывают:

- целевые задания и приоритетные направления проверок;

- информацию потребителей, наличие рекламаций;

- сведения реестров о продукции, прошедшей сертификацию.

Объекты государственного контроля (надзора):

- продукция;

- процессы производства, эксплуатации, хранения, перевозки, реализации и утилизации.

Проведение проверок органы государственного контроля (надзора) осуществляют с применением правил и методов исследований (испытаний) и измерений, разработанных в соответствующих ТР.

Органы государственного контроля (надзора) имеют право:

- требовать от изготовителя (продавца) предъявления декларации о соответствии или сертификата соответствия требованиям ТР, если применение таких документов предусмотрено соответствующим ТР;

- осуществлять мероприятия государственного контроля (надзора) за соблюдением требований ТР в порядке, установленном законодательством;

- принимать мотивированное решение о запрете передачи продукции на реализацию, полном или частичном (в зависимости от характера обнаруженных нарушений) приостановлении процессов производства, эксплуатации, хранения, перевозки, реализации, утилизации, если иными мерами невозможно устранить нарушения требований ТР;

- приостановить или прекратить действие декларации о соответствии или сертификата соответствия;

- привлекать изготовителя (исполнителя, продавца) к ответственности, предусмотренной законодательством РФ (если нарушения привели к причинению вреда здоровью человека, то к виновным может быть применено уголовное наказание, предусмотренное статьёй 238 УК РФ);

- принимать иные предусмотренные законодательством РФ меры в целях недопущения вреда.

Органы государственного контроля (надзора) обязаны:

- проводить в ходе мероприятий по государственному контролю (надзору) разъяснительную работу о техническом регулировании, информировать изготовителя (продавца) о существующих ТР;

- соблюдать коммерческую или иную охраняемую законом тайну;

- соблюдать порядок осуществления мероприятий по государственному контролю (надзору) и оформления результатов проверок;

- принимать на основании результатов проверок меры по устранению последствий нарушений требований ТР;

- направлять информацию о несоответствии продукции требованиям ТР изготовителю (продавцу), покупателю (потребителю).

Таким образом, в зависимости от характера нарушений изготовителем (продавцом) требований ТР орган государственного контроля (надзора) принимает решение:

- выдать предписания об устранении нарушения;

- запретить полностью или частично передачу продукции в обращение;

- приостановить или прекратить действие декларации о соответствии или сертификата соответствия.

За нарушение требований ТР, неисполнение предписаний органа государственного контроля (надзора) изготовитель (исполнитель, продавец) несёт ответственность в соответствии с законодательством РФ.

Если в результате несоответствия продукции требованиям ТР причинён вред жизни или здоровью граждан, имуществу физических или юридических лиц, государственному или муниципальному имуществу, окружающей среде, жизни или здоровью животных и растений или возникла угроза причинения такого вреда, то виновный обязан возместить причинённый вред и принять меры в целях недопущения такого вреда. Обязанность возместить причинённый вред не может быть ограничена договором или заявлением одной из сторон.

Изготовитель (исполнитель, продавец), которому стало известно о несоответствии выпущенной в обращение продукции требованиям ТР, обязан сообщить об

этом в орган государственного контроля (надзора) в течение десяти дней с момента получения такой информации.

Лица, которые не имеют отношения к изготовлению и реализации продукции (приобретатель, потребитель), вправе направлять информацию о несоответствии продукции требованиям ТР в орган государственного контроля (надзора) лично или письменно (индивидуально или коллективно).

Изготовитель (продавец) в течение десяти дней с момента получения информации о несоответствии продукции требованиям ТР обязан провести проверку достоверности полученной информации. При подтверждении достоверности полученной информации изготовитель (продавец) обязан:

- разработать программу мероприятий по предотвращению причинения вреда. Программа должна включать в себя мероприятия по информированию приобретателя о наличии угрозы причинения вреда;

- устранить недостатки, при необходимости объявить отзыв продукции. Устранение недостатков, отзыв продукции, доставка продукции к месту устранения недостатков и обратно осуществляет изготовитель (продавец);

- незамедлительно приостановить производство и реализацию продукции, отозвать продукцию и возместить приобретателю (потребителю) убытки в случае невозможности устранить причины причинения вреда.

В случае невыполнения изготовителем (продавцом) программы мероприятий по предотвращению причинения вреда орган государственного контроля (надзора), а также иные лица вправе обратиться в суд с иском о *принудительном отзыве продукции с рынка.* При удовлетворении иска суд обязывает ответчика совершить определённые действия по отзыву продукции с рынка и довести решение суда не позднее одного месяца со дня его вступления в силу до сведения приобретателя через средства массовой информации или иным способом.

В случае если ответчик (изготовитель, продавец) не исполнит решение суда в установленный срок, истец (приобретатель, потребитель) вправе совершить эти действия за счёт ответчика с взысканием с него расходов.

Орган по сертификации, аккредитованная испытательная лаборатория (центр), должностные лица, эксперты несут ответственность за выпуск в обращение продукции, не соответствующей требованиям ТР, в соответствии с законодательством РФ и договором о проведении сертификации.

7 Национальная система стандартизации

Основу национальной системы стандартизации РФ составляют:

- национальные стандарты;

- общероссийские классификаторы технико-экономической и социальной информации, правила их разработки и применения.

Национальные стандарты:

- разрабатываются в порядке, установленном законодательством РФ;

- утверждаются национальным органом по стандартизации в соответствии с правилами, нормами, рекомендациями в области стандартизации;

- применяются на добровольной основе.

Национальные стандарты применяются равным образом и в равной мере независимо от:

- страны и места происхождения продукции, осуществления процессов производства, эксплуатации, хранения, перевозки, реализации и утилизации, выполнения работ и оказания услуг;
- видов или особенностей сделок и лиц, являющихся изготовителями, исполнителями, продавцами, приобретателями.

Применение национального стандарта подтверждается знаком соответствия национальному стандарту.

Общероссийские классификаторы:

- разрабатываются, принимаются, вводятся в действие, ведутся и применяются в порядке, установленном Правительством РФ;
- содержат технико-экономическую и социальную информацию, в том числе в области прогнозирования, статистического учёта, банковской деятельности, налогообложения;
- включают информацию в области межведомственного информационного обмена, создания информационных систем и ресурсов.

Национальный орган по стандартизации разрабатывает и утверждает программу разработки национальных стандартов, обеспечивает доступность программы заинтересованным лицам.

Порядок разработки и утверждения национальных стандартов установлен законодательством РФ.

Разработчиком национального стандарта может быть любое лицо.

Уведомление о разработке национального стандарта направляется в национальный орган по стандартизации и публикуется в печатном издании федерального органа исполнительной власти по техническому регулированию и в информационной системе общего пользования в электронно-цифровой форме. Уведомление должно содержать информацию о имеющихся в проекте национального стандарта положениях, отличающихся от положений соответствующих международных стандартов.

Разработчик дорабатывает проект национального стандарта с учётом полученных в письменной форме замечаний, проводит публичное обсуждение проекта, составляет перечень замечаний и результатов их обсуждения, публикует уведомление о завершении обсуждения. Срок публичного обсуждения проекта национального стандарта не может быть менее двух месяцев.

Проект национального стандарта одновременно с перечнем замечаний представляется разработчиком в технический комитет по стандартизации, который организует проведение экспертизы проекта, готовит мотивированное предложение об утверждении или отклонении проекта, предаёт перечень замечаний и результаты экспертизы в национальный орган по стандартизации.

Национальный орган по стандартизации на основании документов, представленных техническим комитетом, принимает решение об утверждении или отклонении национального стандарта. Уведомление об утверждении национального стандарта подлежит опубликованию в печатном издании национального органа по стан-

дартизации и информационной системе общего пользования в электронно-цифровой форме в течение одного месяца.

Работы по национальной стандартизации под руководством *Росстандарта* ведут:

- научно-исследовательские институты (НИИ);
- конструкторские бюро, опытно-экспериментальные базы НИИ;
- федеральные, региональные, областные центры по стандартизации и метрологии (ЦМС), по сертификации (РОСТЕСТ, г. Москва, УРАЛТЕСТ, г. Екатеринбург);
- конструкторско-технологические, научно-исследовательские подразделения (отделы, бюро, лаборатории, группы) по стандартизации на предприятиях.

НИИ национального органа РФ по стандартизации:

ВНИИКИ – Всероссийский НИИ классификации, терминологии и информации по стандартизации и качеству, г. Москва;

ВНИИ Стандарт – Всероссийский НИИ стандартизации, г. Москва;

ВНИИС – Всероссийский НИИ сертификации, г. Москва;

ВНИИНМАШ – Всероссийский НИИ стандартизации и сертификации в машиностроении, г. Москва;

ВНИИМС – Всероссийский НИИ метрологической службы, г. Москва;

ВНИЦСМВ – Всероссийский научно-исследовательский центр стандартизации, информации, сертификации сырья, материалов, веществ, г. Москва;

ВНИИМ им. Д.И.Менделеева – Всероссийский НИИ метрологии, г. Санкт-Петербург;

УНИИМ – Уральский НИИ метрологии, г. Екатеринбург.

В структуру национального органа РФ по стандартизации входят опытные заводы, издательство, типографии, магазины, учебные заведения. На базе территориальных представительств Национального органа РФ по стандартизации работают органы по оценке соответствия продукции и услуг, испытательные лаборатории, поверочные и калибровочные центры.

Подразделения по стандартизации на предприятиях осуществляют следующие функции:

- составляют годовые и перспективные планы работ по государственной и отраслевой стандартизации, передают их в головную организацию по стандартизации;
- проводят работы по стандартизации, унификации продукции и технологической оснастки;
- определяют технико-экономическую эффективность внедрения стандартов в проектирование и производство;
- осуществляют систематический контроль внедрения и соблюдения стандартов, технических условий при проектировании и производстве продукции;
- пересматривают устаревшие, разрабатывают новые стандарты предприятий и технические условия.

Другие субъекты хозяйственной деятельности (научно-технические общества, инженерные общества) создают в своей структуре специальные подразделения, занимающиеся разработкой нормативно-технической документации по стандартизации и управлению качеством.

Совершенствование стандартизации на предприятиях позволяет:

- улучшить организацию и культуру производства;
- увеличить производительность оборудования и производительность труда персонала;
- улучшить качество конструкторской документации;
- повысить качество, снизить себестоимость продукции;
- сократить номенклатуру материалов, полуфабрикатов, комплектующих.

В зависимости от того, участники какого субъекта деятельности разрабатывают и принимают стандарт, различают *категории* стандартов:

- *стандарты международные* (ИСО);
- *стандарты государственные* (ГОСТ Р);
- *технические условия* (ТУ);
- *стандарты общественных объединений, научно-технических и инженерных обществ* (СТО).

Международный стандарт – стандарт, который разрабатывает и выпускает международная организация по стандартизации с целью содействия взаимному сотрудничеству в интеллектуальной, научно-технической, экономической деятельности, в области охраны окружающей среды и в торговле. Например, основополагающий стандарт ИСО 14001 «Системы управления в области охраны окружающей среды. Руководство по применению». Стандарты ИСО имеют рекомендательный характер. Национальный орган РФ по стандартизации допускает применение стандартов ИСО:

- в качестве ГОСТ Р без изменений в тексте;
- с дополнениями, учитывающими российские требования, например, государственный стандарт ГОСТ Р/ИСО 14001 «Системы управления качеством окружающей среды. Общие требования и рекомендации по использованию».

Национальный стандарт – стандарт разрабатываемый для всех предприятий, организаций, учреждений страны независимо от форм собственности и подчинения, граждан занимающихся индивидуальной трудовой деятельностью, министерств (ведомств), органов местного и государственного управления РФ. Разработку ГОСТ Р ведут ТК по стандартизации в составе *Росстандарта*. После утверждения *Росстандарта* присваивают индекс, в котором указан номер и год утверждения или пересмотра - четыре последние цифры (например, государственный стандарт ГОСТ Р 51685-2000 на геометрические размеры железнодорожных рельсов).

Объектами ГОСТ Р являются:

- организационно-методические и общетехнические объекты;
- совместимые программные и технические средства информационных технологий;
- справочные материалы, классификация и кодирование информации;
- составляющие элементы крупных народно-хозяйственных комплексов (транспорт, энергосистема, связь, оборона, охрана окружающей среды);
- содержание государственных научно-технических и социально-экономических целевых программ и проектов;
- продукция для удовлетворения внутренних потребностей населения и поставок на экспорт;

- достижения науки и техники, позволяющие предприятию, государству обеспечить конкурентоспособность продукции;

- система конструкторской и технологической документации, документация в области управления и организации производства.

Технические условия – нормативный документ, который содержит технические требования, определяющие показатели качества продукции в соответствии с условиями её эксплуатации, обслуживания, ремонта. ТУ разрабатывают и применяют субъекты хозяйственной деятельности независимо от форм собственности и подчинения, когда ГОСТ и ОСТ создавать нецелесообразно, или необходимо дополнить или ужесточить установленные ими требования (например, нормативный документ ТУ 14-2Р-351-2001 на технические требования в отношении стальных колец для автомобильных, башенных кранов и других машин). Объектом ТУ может быть продукция разовой поставки, выпускаемая малыми партиями, а также произведения художественных промыслов. В случае, когда на ТУ нет ссылок в контрактах или договорах, ТУ считается не нормативным, а техническим документом.

Стандарты общественных объединений, научно-технических и инженерных обществ – нормативные документы, которые содержат требования к принципиально новым видам продукции, методам измерений, нетрадиционным технологиям и принципам управления производством. СТО разрабатывают и утверждают общественные объединения с целью распространения перспективных результатов научно-технических исследований (например, стандарт СТО АСЧМ 20-93 Ассоциации «Черметстандарт» на сортамент профилей двутавровых широкополочных балок с параллельными гранями полок).

В зависимости от характера объектов стандартизации различают *виды* стандартов:

- *стандарты основополагающие*;

- *стандарты на продукцию, услуги*;

- *стандарты на процессы*;

- *стандарты на методы контроля (испытаний, измерений, анализа)*.

Основополагающие стандарты – стандарты, которые устанавливают организационные принципы, положения, требования, правила и нормы, имеющие общий характер, с целью содействия взаимопониманию, взаимодействию и техническому единству в различных областях науки, техники и производства. Основополагающие стандарты объединяют взаимосвязанные стандарты, имеющие общую целевую направленность, имеют комплексный характер (ЕСКД, ЕСТД).

Стандарты на продукцию, услуги – стандарты, которые устанавливают требования к группам однородной продукции, услуг или конкретной продукции, услугам (стандарты общих технических требований, параметров и размеров, типов конструкции, сортамента, правил приёмки).

Стандарты на работы (процессы) – стандарты, которые устанавливают требования к конкретным видам работ (процессов), осуществляемым на разных стадиях жизненного цикла продукции: разработка, проектирование, производство, эксплуатация, потребление, хранение, транспортирование, обслуживание, ремонт, утилизация.

Особое место занимают экологические требования, которые включают: условия применения потенциально опасных для окружающей среды материалов, параметры очистного оборудования, правила выбросов в атмосферу и сточные воды.

Стандарты на методы контроля (испытаний, измерений, анализа) - стандарты, которые устанавливают порядок отбора проб (образцов) для испытаний, методы контроля (испытаний, измерений, анализа) характеристик определённой группы продукции с целью обеспечить единство оценки показателей качества. Критерии объективности метода контроля – сходимость и воспроизводимость результатов. Стандартизации подлежат: средства контроля, порядок подготовки и проведения контроля, правила обработки результатов, допустимая погрешность метода. В стандартах предусмотрены различные виды испытаний: повседневные, типовые, периодические.

8 Международные, региональные организации по стандартизации

Главная международная организация по стандартизации ИСО создана в 1946г. СССР был одним из основателей организации, является постоянным членом руководящих органов. РФ входит в ИСО как правоприемник СССР.

Цель деятельности ИСО:

- содействие развитию стандартизации в мировом масштабе для облегчения международного товарообмена и взаимопомощи, расширение сотрудничества в области интеллектуальной, научной, технической и экономической деятельности.

Практическая деятельность ИСО направлена на:

- облегчение координации и унификации национальных стандартов;
- подготовку рекомендаций национальным организациям по стандартизации;
- разработку стандартов ИСО;
- организацию обмена информацией в области стандартизации;
- сотрудничество с другими международными организациями по стандартизации и смежным проблемам (сертификация, метрология).

Объекты стандартизации ИСО:

- основополагающие стандарты;
- машиностроение, химия;
- неметаллические материалы, руды, металлы;
- информационная техника;
- сельское хозяйство;
- строительство, специальная техника;
- охрана здоровья, медицина;
- окружающая среда;
- упаковка и транспортировка товаров.

Организационно в ИСО входят руководящие и рабочие органы.

Руководящие органы - Генеральная ассамблея, Совет, комитеты Совета, Технические бюро.

Рабочие органы - технические комитеты, подкомитеты, технические консультативные группы.

Совет руководит работой ИСО в перерывах между сессиями Генеральной ассамблеи. Решение принимается большинством голосов членов Совета. Совету ИСО подчиняются комитеты:

- *ПЛАКО* – техническое бюро по планированию и организации работы;
- *СТАКО* – комитет по изучению научных принципов стандартизации;
- *КАСКО* – комитет по оценке соответствия продукции, услуг;
- *ИНФКО* – комитет по научно-технической информации, в рамках которого функционирует информационная система *ИСОНЕТ* о документах в области стандартизации - стандартах, справочниках, учебной литературе;
- *ДЕВКО* – комитет по оказанию помощи развивающимся странам;
- *КОПОЛКО* – комитет по защите интересов потребителей;
- *РЕМКО* – комитет по стандартным образцам (эталонам).

По своему содержанию только 20% стандартов ИСО относятся к конкретной продукции. Остальные нормативные документы касаются требований безопасности, взаимозаменяемости, технической и информационной совместимости, методов испытаний, других общих и методических вопросов.

Международные стандарты ИСО, которых разработано более 10 тыс., не имеют статуса обязательных. Каждая страна – участница вправе решать вопрос о применении международных стандартов в зависимости от степени участия страны в международном разделении труда, состояния экономики и внешней торговли. В РФ принято около половины стандартов ИСО.

Главная международная организация по стандартизации и сертификации в области электротехники Международная электротехническая комиссия МЭК создана в 1906 г. Россия участвует в работе МЭК с 1921 г. Организационная структура МЭК во многом аналогична структуре ИСО.

Основная цель деятельности МЭК:

– содействие международному сотрудничеству по стандартизации и смежным с ней проблемам (испытания, оценка соответствия) в области электротехники, радиотехники, производства электротехнических материалов путём разработки международных стандартов и других документов.

Объекты стандартизации МЭК:

- материалы для электротехнической промышленности;
- электротехническое, электроэнергетическое оборудование;
- изделия электронной промышленности, электроинструмент;
- оборудование для спутников связи;
- терминология.

МЭК разработано более 2 тыс. стандартов. В РФ принято более половины стандартов МЭК

Международные стандарты МЭК можно разделить на два вида:

- общетехнические, носящие общеотраслевой характер, - нормативные документы на терминологию, стандартные напряжения и частоты, виды и методы испытаний, требования по безопасности;
- на конкретные виды продукции от бытовых электроприборов до спутников связи

Некоторые виды работ по международной стандартизации и сертификации ведут совместно ИСО и МЭК, а директивы имеют индекс ИСО/МЭК, например, Руководство 2 ИСО/МЭК «Общие термины и определения в области стандартизации и смежных видов деятельности».

Важнейшей целью при разработке стандартов ИСО/МЭК является разработка стандартов в области безопасности, разработка стандартов, содержащих наряду с техническими требованиями, требования по безопасности. Нормы безопасности зависят от уровня социально-экономического развития и образованности общества.

В сферу деятельности МЭК входит поиск методов защиты от различных видов опасностей:

- травмоопасность, опасность поражения электрическим током;
- техническая опасность, пожаро- и взрывоопасность;
- химическая и биологическая опасность;
- опасность излучений (звуковые, инфракрасные, радиочастотные, ультрафиолетовые, ионизирующие, радиационные).

Особый статус имеет Международный специальный комитет по радиопомехам (СИСПР), который занимается стандартизацией методов измерения радиопомех, излучаемых электронными и электротехническими приборами.

Организационно-методическую и практическую работу по стандартизации и оценке соответствия во взаимодействии с ИСО, МЭК в своих географических районах и областях деятельности ведут:

- Европейская экономическая комиссия ООН (ЕЭК ООН);
- Продовольственная и сельскохозяйственная организация ООН (ФАО);
- Всемирная организация здравоохранения (ВОЗ);
- «Кодекс Алиментариус» - комиссия по разработке стандартов на продовольствие;
- Европейский комитет по стандартизации (СЕН);
- Европейский комитет по стандартизации в электротехнике (СЕНЭЛЕК);
- Европейский институт по стандартизации в области электросвязи (ЕТСИ);
- Межскандинавская организация по стандартизации (ИНСТА);
- Международная ассоциация стран Юго-Восточной Азии (АСЕАН);
- Панамериканский комитет стандартов (КОПАНТ).

Стандартизация, сертификация и метрология в рамках СНГ осуществляется в соответствии с межправительственным соглашением «Соглашение о проведении согласованной политики в области стандартизации, метрологии и сертификации» от 1992 г. Перспективная приоритетная задача Межгосударственного Совета СНГ - развитие сотрудничества с ИСО, МЭК, СЕН.

Активное участие в работе международных и региональных организаций по стандартизации принимают национальные организации экономически развитых государств.

Национальная организация по стандартизации и смежным с ней проблемам в США – Национальный институт стандартов и технологии (NIST) – неправительственная некоммерческая организация, утверждающая национальные стандарты, координирующая работы по разработке и применению стандартов в государственном и частном секторах экономики.

Федеральные стандарты в США разрабатывают:

- Американское общество по испытаниям и материалам (ASTM);
- Американское общество по контролю качества (ASQC);
- Американское общество инженеров – механиков (ASME);
- Общество инженеров – автомобилестроителей (SAE);
- Институт инженеров по электротехнике и электронике (IEEE) и другие организации и фирмы.

Основные задачи разработки и внедрения национальных стандартов в США - экономия энергоресурсов, защита окружающей среды, обеспечение безопасности людей и условий производства.

Национальная организация по стандартизации и смежным с ней проблемам в Британии – Британский институт стандартов (BSI) – независимая организация, координирующая деятельность по стандартизации, управлению качеством и сертификации, информационному обслуживанию и маркетингу, созданная для удовлетворения потребностей обществ инженеров-механиков, инженеров-судостроителей, инженеров-электриков и инженеров-металлургов. Приоритетные направления деятельности BSI – стандартизация в электротехнике, автоматизации, информационной технике, строительстве, химии, здравоохранении, машиностроении. Современное направление - обеспечение безопасности инвалидов, техническая помощь британским фирмам – экспортёрам.

Национальная организация по стандартизации во Франции – Французская ассоциация по стандартизации (ANFOR) – организация, координирующая деятельность по стандартизации, сертификации, метрологии, управлению качеством. Приоритетные направления деятельности в международной стандартизации – информационные технологии, в европейской стандартизации - транспорт и телекоммуникации, в национальной стандартизации – экология, безопасность, агропромышленное производство, а также сфера услуг.

Национальная организация по стандартизации в Германии – Немецкий институт стандартов (DIN). Деятельность DIN финансируется на основе договоров с заинтересованными сторонами – заказчиками нормативных документов и дотациями со стороны государства. Особое внимание уделяется стандартизации в области обеспечения безопасности товаров и услуг, защиты окружающей среды, созданию основополагающих стандартов. Кроме стандартизации DIN занимается проблемами оценки соответствия и информационного обеспечения стандартизации и сертификации.

Национальная организация по стандартизации в Японии – Японский комитет промышленных стандартов (JISC) - консультативный орган при Министерстве внешней торговли и промышленности. Деятельность JISC финансирует правительство Японии. На основании Закона о промышленной стандартизации в Японии производится сертификация промышленной продукции на соответствие национальному стандарту. Разрешение на выдачу сертификата и право маркировки знаком соответствия стандарту даёт министр отрасли по результатам инспекционного контроля качества данной продукции и аттестации предприятия.

Приоритетные направления стандартизации в Японии – учёт интересов зарубежных партнёров, придание открытого характера информации о стандартизации,

гармонизация японских национальных стандартов с международными стандартами, упрощение процедур сертификации, распространение стандартизации на продукцию предприятий частного сектора. Большое внимание уделяется стандартам, направленным на защиту окружающей среды, решение социальных проблем, создание условий для справедливой конкуренции, сохранение лидерства в области стандартизации в Азиатско-Тихоокеанском регионе.

9 Информационное обеспечение стандартизации

Национальному органу по стандартизации – *Росстандарту* - предоставлено исключительное право опубликования официальной информации:

- реестра продукции и услуг, сертифицированных и маркированных знаками соответствия и обращения на рынке;
- российских, международных, региональных, национальных нормативных документов.

Национальный орган РФ по стандартизации ведёт *Федеральный фонд стандартов* – совокупность нормативных документов по стандартизации, метрологии, оценке соответствия. В фонд входят:

- нормативные акты РФ по стандартизации, сертификации, метрологии;
- государственные реестры;
- государственные стандарты, их проекты;
- правила, рекомендации в области стандартизации;
- стандарты отраслей, предприятий, научно-технических и инженерных обществ, общественных организаций;
- общероссийские классификаторы технико-экономической и социальной информации;
- международные договоры, нормативные документы, принятые международными, региональными, национальными организациями зарубежных стран.

Головная организация по информационному обеспечению стандартизации - ВНИИКИ - Всероссийский НИИ классификации, терминологии и информации по стандартизации и качеству. ВНИИКИ совместно с другими НИИ и ЦМС ведёт автоматизированный банк отечественных, международных, региональных, зарубежных стандартов и нормативных документов по управлению качеством.

ВНИИКИ исполняет функцию национального центра международной информационной сети по стандартизации ИСОНЕТ, руководство деятельностью которой осуществляет Комитет по информационным системам и услугам ИНФКО, входящий в Совет ИСО.

Развитие информационных технологий повысило актуальность классификаций и кодирования информации. В РФ создана *Единая система классификации и кодирования технико-экономической и социальной информации* (ЕСКК), объектами которой выступают:

- статистическая информация;
- макроэкономическая, финансовая, правоохранительная деятельность;
- банковское дело, бухгалтерский учёт;
- стандартизация, оценка соответствия;

- производство продукции, предоставление услуг;
- торговля, таможенное дело;
- внешнеэкономическая деятельность.

Составляющие ЕСКК:

- общероссийские классификаторы технико-экономической и социальной информации, средства их ведения;
- нормативные, методические документы по их разработке, ведению и применению.

Национальный орган РФ по стандартизации принял более 20, в стадии внедрения находятся более 25 общероссийских классификаторов, гармонизированных с международными стандартами и классификациями.

Действующие общероссийские классификаторы:

- *ОКПО* – предприятий и организаций;
- *ОКОГУ* – органов государственной власти и управления;
- *ОКЭР* – экономических районов;
- *ОКДП* – видов экономической деятельности, продукции и услуг;
- *ОКСО* – специальностей по образованию;
- *ОКЗ* – занятий;
- *ОКУД* – управленческой документации;
- *ОКП* – продукции;
- *ОКС* – стандартов;
- *ОКПДТР* – профессий рабочих, должностей служащих, тарифных разрядов;
- *ОКОФ* – основных фондов;
- *ЕСКД* – изделий и конструкторских документов в машиностроении;
- *ОКЕИ* – единиц измерения;
- *ОКСВНК* – специальностей высшей научной квалификации.

Национальные стандарты, общероссийские классификаторы и информация об их разработке должна быть доступна заинтересованным лицам. Издательство национального органа РФ по стандартизации выпускает широкий спектр наименований печатной продукции – стандарты, нормативные документы, справочники, журналы с приложениями, учебная литература.

10 Работы по стандартизации

Работы, выполняемые при стандартизации, в условиях современного производства способствуют:

- совершенствованию организации и управления производством;
- повышению производительности оборудования и персонала;
- улучшению проектирования и изготовления продукции, особенно при крупносерийном, массовом производстве;
- ускорению разработки наукоёмких, малоотходных технологий;
- повышению стабильности качества товаров, работ и услуг;
- экономии ресурсов всех видов – материальных, энергетических, временных, людских;
- развитию безотходных технологий и защите окружающей среды.

Основные работы (методы стандартизации), выполняемые при стандартизации:

- систематизация объектов, явлений или понятий;
- кодирование и классификация технико-экономической информации;
- унификация и симплификация деталей, сборочных единиц, узлов, агрегатов, машин, приборов;
- типизация конструкций изделий и технологических процессов;
- агрегатирование машин и других изделий.

Систематизация объектов, явлений или понятий – расположение объектов в определённом порядке и последовательности, образующей чёткую систему, удобную для пользования. Простейшие формы систематизации – расположение объектов в алфавитном или хронологическом порядках.

Кодирование – присвоение по определённым правилам объекту кода, в виде сочетания цифр и букв. Коды обеспечивают идентификация объектов с помощью минимального количества знаков. Автоматизированные системы управления отраслями промышленности с применение вычислительной техники позволяют обрабатывать большой объём информации, закодированной в десятичных цифровых кодах.

Классификация – разделение множества объектов на классификационные группировки по сходству или различию на основе определённых признаков в соответствии с принятыми правилами.

Наибольшее применение получил *иерархический* метод классификации, в котором исходное множество объектов последовательно разделяется на подмножества (классы, группы, виды) по принципу от общего к частному. Основная сложность при построении классификации – выбор системы признаков, определение порядка их следования. Иерархическая классификация логична, проста, но плохо поддаётся автоматизированной обработке.

Фасетный метод классификации подразделяет объекты на независимые подмножества, обладающие определёнными признаками, необходимыми для решения конкретных задач. Принцип построения фасетной классификации – от частного к общему. Такая классификация хорошо поддаётся автоматизированной обработке.

Порядок проведения работ по классификации и кодированию информации регламентирован Единой системой классификации и кодирования технико-экономической информации *ЕСКК ТЭИ*. На основе Единой системы разрабатывают классификаторы (общероссийский, отраслевой, предприятия). Классификатор по статусу приравнен стандарту соответствующего уровня.

Унификация – приведение объектов одинакового функционального назначения к единообразию по установленному признаку и рациональное сокращение числа этих объектов. Унификация (заводская, отраслевая, межотраслевая) устанавливает минимально необходимое но достаточное число типов, видов, типоразмеров, изделий, сборочных единиц и деталей, обладающих высоким качеством и полной взаимозаменяемостью.

Симплификация – форма стандартизации, при которой уменьшают количество типов изделий до величины, достаточной для удовлетворения существующих в данное время потребностей.

Типизация конструкций изделий – разработка и установление типовых конструкций, содержащих конструктивные параметры общие для изделий, сборочных единиц, деталей.

Типизация технологических процессов – разработка и установление технологического процесса, для производства однотипных деталей или сборки однотипных составных частей или изделий.

Агрегатирование – создание машин, оборудования, приборов и других изделий из унифицированных стандартных агрегатов (автономных сборочных единиц), устанавливаемых в изделии в различном числе и комбинациях. Из минимального числа типоразмеров автономных агрегатов стремятся создать максимальное число компоновок оборудования.

Принципы, определяющие современную научно-техническую организацию работ по стандартизации:

- *системности;*
- *обеспечения функциональной взаимозаменяемости стандартизируемых изделий;*
- *научно-исследовательский;*
- *предпочтительности;*
- *прогрессивности и оптимизации стандартов;*
- *взаимоувязки стандартов;*
- *минимального удельного расхода материалов.*

Принцип системности - применение совокупности взаимосвязанных элементов, функционирование которых приводит к выполнению поставленной цели с максимальной эффективностью и наименьшими затратами. Научно-технический прогресс вызвал необходимость системного подхода к процессу производства, включающего труд людей, средства (оборудование, оснастка, инструмент, средства контроля) и предметы труда (продукция на стадиях её создания и использования).

Принцип обеспечения функциональной взаимозаменяемости стандартизируемых изделий – обеспечение взаимозаменяемости по эксплуатационным показателям. Принцип является главным при комплексной и опережающей стандартизации изделий.

Научно-исследовательский принцип разработки стандартов – проведение специальных теоретических, экспериментальных и опытно-конструкторских работ для подготовки проектов стандартов.

Принцип предпочтительности – установление нескольких рядов значений стандартизируемых параметров, чтобы при их выборе первый ряд предпочесть второму, второй – третьему. Широкое применение получили ряды предпочтительных чисел, построенные по принципу геометрической прогрессии. Принцип является теоретической базой современной стандартизации, позволяет повысить уровень взаимозаменяемости, уменьшить номенклатуру типоразмеров заготовок, деталей, изделий, создаёт условия эффективной специализации и кооперирования в промышленности.

Принцип прогрессивности и оптимизации стандартов – соответствие показателей, норм, характеристик и требований в стандартах мировому уровню науки, техники, производства, учёт прогрессивных тенденций развития стандартизируе-

мых объектов. Принципа позволяет получать в производстве максимальный экономический эффект при минимальных затратах.

Принцип взаимоувязки стандартов – учёт всех основных элементов (факторов), влияющих на конечный объект стандартизации. При стандартизации рассматривают систему характеристик и требований к комплексу взаимосвязанных материальных и нематериальных элементов. Второстепенные элементы, незначительно влияющие на объект, не учитывают.

Принцип минимального удельного расхода материалов – минимизациия удельного расхода материалов, полуфабрикатов, стоимость которых в машиностроении составляет 40…80% от конечной себестоимости продукции. Стандартизация заготовок, изделий позволяет получить экономию материалов за счёт рациональных схем и компоновок машин, совершенства методов расчёта деталей на прочность, применения экономичных профилей, сварных конструкций, литых заготовок, пластмасс, композиционных материалов.

Методы стандартизации:

- *прогрессивная стандартизация;*
- *комплексная стандартизация;*
- *опережающая стандартизация.*

Прогрессивная стандартизация (ПС) – стандартизация, которая основана на использовании технических прогнозов, патентов, изобретений, передовых научно-технических и опытно-конструкторских разработок.

Комплексная стандартизация (КС) – стандартизация, при которой осуществляют целенаправленное и планомерное установление и применение системы взаимоувязанных требований как к объекту в целом и его элементам, так и к материальным и нематериальным факторам, влияющим на объект, с целью обеспечения оптимального решения конкретной проблемы. Сущность КС - систематизация, оптимизация и увязка всех взаимодействующих факторов (в процессе проектирования, производства, эксплуатации), обеспечивающих экономически оптимальный уровень качества продукции в требуемые сроки.

Опережающая стандартизация (ОС) – установление повышенных по отношению к достигнутому на практике уровню норм, требований к объектам стандартизации, которые, согласно техническим прогнозам, будут оптимальными в последующее планируемое время. ОС относят к изделию, показателям его качества, средствам производства, методам испытания, контроля. ОС – основа проектирования новой, более совершенной техники.

В качестве примера комплексной стандартизации можно привести *Межотраслевую систему общетехнических стандартов*, направленную на решение крупных народно-хозяйственных задач, обеспечение эффективности производства высококачественной продукции.

В числе прочих в межотраслевую систему входят:

- *ЕСКД* – единая система конструкторской документации;
- *ЕСТД* – единая система технологической документации;
- *СПКП* – система показателей качества продукции;
- *УСД* – унифицированные системы документации;
- *СИБИД* - система информационно-библиографической документации;

- *ГСИ* – государственная система обеспечения единства измерений;

- *ЕСЗКС* – единая система защиты от коррозии и старения материалов и изделий;

- *стандарты на товары, поставляемые на экспорт;*

- *ССБТ* – система стандартов безопасности труда;

- *ЕСТПП* – единая система технологической подготовки производства;

- *разработка и постановка продукции на производство;*

- *система стандартов в области охраны природы и улучшения использования природных ресурсов;*

- *ЕСПД* – единая система программной документации;

- *ЕСГУКП* – единая система государственного управления качеством продукции;

- *СПДС* – система проектной документации для строительства;

- *ЕССП* – единая система стандартов приборостроения.

ЕСКД – система, устанавливающая для всех организаций и предприятий единый порядок организации проектирования, единые правила выполнения и оформления чертежей и ведения чертёжного хозяйства. Этим стандартам присвоен класс 2, например ГОСТ 2.001-93.

Основные задачи ЕСКД:

- повышение производительности труда конструкторов;

- улучшение качества чертёжной документации;

- облегчение взаимообмена конструкторской документацией между организациями;

- углубление унификации при разработке проектов изделий;

- упрощение форм конструкторских документов, графических изображений, внесения в них изменений;

- механизация и автоматизация обработки технических документов;

-эффективное хранение, учёт документов, сокращение их объёмов;

- ускорение оборота документов.

Главные перспективные направления развития ЕСКД:

- полное документальное обеспечение систем автоматизации проектно- конструкторских работ;

- документальное обеспечение автоматизированных систем управления на государственном, отраслевом уровнях и на предприятиях;

- создание общегосударственной сети вычислительных центров на базе ЭВМ четвёртого (сверхминиатюрные ЭВМ на больших интегральных схемах) и пятого (на основе световых и оптических явлений) поколений.

Система ЕСКД широко использована в современных условиях при:

- разработке автоматических систем управления производством;

- создании и применении машинных носителей информации в качестве юридически предусмотренных форм представления документации;

- применении действующих классификаторов и систем документации;

- внедрении стандартных программ сбора, хранения, передачи и обработки информации в общегосударственной автоматизированной системе.

ЕСТД – система, устанавливающая для всех организаций и предприятий единые взаимосвязанные правила, нормы и положения выполнения, оформления, комплектации и обращения, унификации и стандартизации технологической документации. Этим стандартам присвоен класс 3, например ГОСТ 3.1103-84.

ЕСТД решает информационные и организационные задачи:

- широкого внедрения типовых технологических процессов, основанных на технологическом классификаторе деталей машиностроения и приборов;
- сокращения объёма, упорядочения номенклатуры, установления правил составления технологической документации;
- разработки систем нормативов основного производства и учёта;
- повышения в конечном итоге производительности труда технологов.

ЕССП – система, призванная унифицировать и согласовывать по принципу агрегатирования параметры и характеристики приборов и устройств, входящих в систему автоматического контроля, регулирования и управления сложными технологическими процессами. Одновременно система обеспечивает функциональную, информационную, конструктивную, эксплуатационную совместимости указанных приборов и технических средств.

Совместимость технических средств – обеспечение согласованной совместной работы этих средств в предусмотренном сочетании, в рекомендуемом диапазоне нормируемых параметров (энергоносители, присоединительные и габаритно-установочные размеры, эргономические требования).

Повышение требований потребителя к техническому уровню и качеству продукции, необходимость дальнейшего совершенствования качества определяют уровень и сложность работ по стандартизации, поиск совершенствование новых эффективных форм разработки стандартов на продукцию и услуги с учётом международного разделения труда, кооперирования и особенностей товарообмена в стране и за рубежом.

Система управления качеством – совокупность организационной структуры и процедур, процессов, ресурсов, ответственности работников, направленная на повышение качества продукции (работ, услуг). На основании мирового опыта по управлению качеством в РФ приняты стандарты ГОСТ Р ИСО серии 9000. В основе этих, а также вновь разрабатываемых международных стандартов, положены принципы управления качеством:

- ориентация на запросы и требования потребителя;
- повышение роли руководителя в организации управления качеством;
- вовлечение инициативы и ответственности персонала;
- разработка процесса достижения желаемого результата;
- применение системного анализа для повышения эффективности функционирования системы взаимосвязанных процессов;
- формирование потребности у персонала постоянного улучшения продукции, процессов и системы в целом;
- принятие решений на основе сбора и анализа данных и информации;
- постановка взаимовыгодных отношений с поставщиками.

Наличие сертификата системы качества является необходимым, хотя и не достаточным, условием выхода продукции на международный рынок.

ЗАКЛЮЧЕНИЕ

Промышленность Российской Федерации конца восьмидесятых годов прошлого столетия обслуживали 80…100 тыс. стандартов, в то время как необходимое и достаточное количество стандартов составляло 1…2 тыс. Избыточная стандартизация усложняла разработку новых видов продукции и современных ресурсосберегающих, малоотходных, экологически чистых технологий. Существующая в стране система стандартизации в условиях становления рыночных отношений превратилась в препятствие развития производства новых видов товаров. Закон Российской Федерации «О стандартизации» совместно с законом «О защите прав потребителей» более 10 лет являлся законодательной основой стандартизации. В начале двадцать первого века в стране назрела необходимость совершенствования основ государственной стандартизации.

Федеральный закон «О техническом регулировании» признал утратившим силу закон о «Стандартизации» и предоставил новые возможности по дальнейшему совершенствованию стандартизации и оценки соответствия товаров и услуг обязательным требованиям стандартов. Закон «О техническом регулировании» определил приоритетные цели стандартизации – повышение уровня безопасности граждан и имущества, экологической безопасности, безопасности животных, растений, а также обеспечение научно-технического прогресса и повышение конкурентоспособности продукции, работ, услуг.

Дальнейшее развитие стандартизации, широкое применение прогрессивной, комплексной и опережающей стандартизации являются необходимыми и определяющими условиями роста национального валового продукта, роста благосостояния граждан, успешной интеграции экономики России в мировую экономическую систему, расширения международного экономического и научно-технического сотрудничества, роста объёма и совершенствования структуры международного товарообмена в интересах населения и государства.

КОНТРОЛЬНЫЕ ВОПРОСЫ

1. Правовые основы стандартизации
2. Цели стандартизации.
3. Задачи стандартизации.
4. Принципы стандартизации.
5. Документы в области стандартизации.
6. Национальный орган РФ по стандартизации. Функции, права.
7. Государственный контроль (надзор) за соблюдением требований технических регламентов.
8. Национальная система стандартизации.
9. Порядок разработки и утверждения национальных стандартов.
10. Категории стандартов.
11. Объекты стандартизации.
12. Виды стандартов.
13. Международные, региональные организации по стандартизации.
14. Информационное обеспечение стандартизации.
15. Общероссийские классификаторы технико-экономической информации.
16. Работы, выполняемые при стандартизации.
17. Принципы организации работ по стандартизации.
18. Методы стандартизации.

БИБЛИОГРАФИЧЕСКИЙ СПИСОК.

1. Сергеев А.Г., Латышев М.В., Терегеря В.В. Метрология, стандартизация, сертификация: Учебное пособие. – Изд. 2-е, перераб. и доп. – М.: Логос, 2010. – 560 с.: ил.

2. Лифиц И.М. Стандартизация, метрология и сертификация: Учебник. – 4-е изд., перераб. и доп. - М.: Юрайт-Издат, 2009. – 335 с.

3. Димов Ю.В. Метрология, стандартизация и сертификация. Учебник для вузов. 3-е изд. – СПб.: Питер, 2010. - 464 с.: ил.

4. Яблонский О.П., Иванова В.А. Основы стандартизации, метрологии, сертификации: Учебник. – Ростов на/Д: Феникс, 2010. – 448 с.

5. Радкевич Я.М., Лактионов Б.И., Схиртладзе А.Г Метрология, стандартизация и сертификация: Учеб. для вузов - 2-е изд., доп. – М.: Издательский центр «Академия», 2010. – 791 с.

6. Крылова Г.Д. Основы стандартизации, сертификации, метрологии: Учебник для вузов. – 2-е изд., перераб. и доп. – М.: ЮНИТИ-ДАНА, 2001. – 711 с.

7. Федеральный закон от 27 декабря 2002 г. N 184-ФЗ «О техническом регулировании».

8. Закон Российской Федерации от 7 февраля 1992 г. N 2300-I «О защите прав потребителей».

ПРИЛОЖЕНИЕ А

Таблица 1 - Перечень систем межгосударственных и государственных стандартов

Наименование систем	Аббревиатура в обозначении стандарта	Шифр в обозначении	Категория стандартов
1	2	3	4
Государственная система стандартизации РФ	ГСС	1.	ГОСТ Р
Единая система конструкторской документации	ЕСКД	2.	ГОСТ
Единая система технологической документации	ЕСТД	3.	ГОСТ
Система показателей качества продукции	СПКП	4.	ГОСТ
Унифицированная система документации	УСД	6.	ГОСТ ГОСТ Р
Система информационно-библиографической документации	СИБИД	7.	ГОСТ
Государственная система обеспечения единства измерений	ГСИ	8.	ГОСТ ГОСТ Р
Единая система защиты от коррозии и старения	ЕСЗКС	9.	ГОСТ
Система стандартов безопасности труда	ССБТ	12.	ГОСТ ГОСТ Р
Репрография	-	13.	ГОСТ ГОСТ Р
Единая система технологической подготовки производства	ЕСТПП	14.	ГОСТ
Система разработки и постановки продукции на производство	СРПП	15.	ГОСТ ГОСТ Р
Система стандартов в области охраны природы и улучшения использования природных ресурсов	-	17.	ГОСТ ГОСТ Р
Единая система программных документов	ЕСПД	19.	ГОСТ
Система проектной документации по строительству	СПДС	21.	ГОСТ Р
Безопасность в чрезвычайных ситуациях	-	22.	ГОСТ Р
Расчеты и испытания на прочность	-	25.	ГОСТ
Надежность в технике	-	27.	ГОСТ
Система стандартов эргономических требований и эргономического обеспечения	-	29.	ГОСТ
Информационная технология	-	34.	ГОСТ Р
Система сертификации ГОСТ Р	-	40.	ГОСТ Р
Система аккредитации в РФ	-	51.	ГОСТ Р

ПРИЛОЖЕНИЕ Б

Таблица Б.1 - Нормативные документы по стандартизации

Наименование документа	**Определение**	**Обозначение**	**Сфера действия**
1	2	3	4
Национальный стандарт РФ	Стандарт, принятый ФА Ростехрегулирования	ГОСТ Р	Российская Федерация
Региональный стандарт	Стандарт, принятый региональной организацией по стандартизации	ГОСТ, СТ СЭВ	Страны — члены региона
Межгосударственный стандарт (является стандартом регионального типа)	Стандарт, принятый Межгосударственным Советом по стандартизации, метрологии и сертификации или Межгосударственной научно-технической комиссией по стандартизации, техническому нормированию и сертификации в строительстве	ГОСТ	Страны — члены Межгосударственного совета (МГС) и (или) Межгосударственной научно-технической комиссии (МНТКС)
Международный стандарт	Стандарт, принятый международной организацией по стандартизации	ИСО, МЭК, ИСО/МЭК	Страны — члены и члены-корреспонденты ИСО и МЭК
Общероссийский классификатор технико-экономической информации	Документ, принятый Госстандартом России или Госстроем России	ОК	Российская Федерация
Стандарт отрасли	Стандарт, принятый государственным органом управления в пределах его компетенции применительно к продукции, работам и услугам отраслевого значения	ОСТ	В одной или нескольких отраслях
Стандарт предприятия	Стандарт, принятый предприятием применительно к внутренним продукции, работам и услугам.	СТП	На данном предприятии
Стандарт научно-технического, инженерного общества	Стандарт, принятый научно-техническим, инженерным обществом или другим общественным объединением	СТО	На принципиально новые виды продукции, процессы, услуги, методы испытаний
Правила	Документ в области стандартизации, метрологии, сертификации, аккредитации, устанавливающий обязательные для применения организационно- технические и (или) общетехнические положения, порядки (правила процедуры), методы (способы, приемы) выполнения работ соответствующих направлений, а также обязательные требования к оформлению результатов этих работ	ПР	Российская Федерация

Продолжение таблицы Б.2 Нормативные документы по стандартизации

1	2	3	4
Технические условия	Документ, разработанный на конкретную продукцию (изделие, материал, вещество)	ТУ	На конкретное изделие, материал, вещество
Рекомендации	Документ в области стандартизации, метрологии, сертификации, аккредитации, содержащий добровольные для применения организационно-технические и (или) общетехнические положения, порядки (правила процедуры), методы (способы, приемы) выполнения работ соответствующих направлений, а также рекомендуемые правила оформления результатов этих работ	Р	Российская Федерация
Правила по межгосударственной стандартизации	См. «Правила»	ПМГ	Страны — члены МГС и (или) МНКТС
Рекомендации по межгосударственной стандартизации	См. «Рекомендации»	РМГ	Страны — члены МГС и (или) МНКТС
Регламент	Документ, содержащий обязательные правовые нормы и принятый органами власти		Сфера действия регламента

Все действующие в Российской Федерации государственные, межгосударственные, региональные, национальные стандарты других стран вносятся в ежегодно переиздаваемый указатель «Национальные стандарты».

Национальные стандарты (ГОСТ Р) разрабатываются на продукцию, работы и услуги, имеющие межотраслевое значение, и не должны противоречить законодательству Российской Федерации.

Национальные стандарты должны содержать:

- требования к продукции, работам и услугам по их безопасности для окружающей среды, жизни, здоровья и имущества, требования техники безопасности и производственной санитарии;
- требования по технической и информационной совместимости, а также взаимозаменяемости продукции;
- основные потребительские (эксплуатационные) характеристики продукции, методы их контроля, требования к упаковке, маркировке, транспортированию, хранению, применению и утилизации продукции;
- правила и нормы, обеспечивающие техническое и информационное единство при разработке, производстве, использовании (эксплуатации) продукции, выполнении работ и оказании услуг, в том числе правила оформления технической документации, допуски и посадки, общие правила обеспечения качества продукции, работ и услуг, сохранения и рационального использования всех видов ресурсов, термины и их определения, условные обозначения, метрологические и другие общетехнические и организационно-технические правила и нормы. В государственных стандартах содержатся как обязательные для выполнения требования к объекту стандартизации, так и рекомендательные.

ПРИЛОЖЕНИЕ В

Таблица В.1 ОБЩЕРОССИЙСКИЕ КЛАССИФИКАТОРЫ

Код	Наименование ОК	Аббревиатура ОК	Год принятия ОК	Дата введения ОК
001	Общероссийский классификатор стандартов	ОКС	1993	01.01.95
002	Общероссийский классификатор услуг населению	ОКУН	1993	01.01.94
003	Общероссийский классификатор органов государственной власти и управления	ОКОГУ	1993	01.01.96
004	Общероссийский классификатор видов экономической деятельности, продукции и услуг	ОКДП	1993	01.01.94
005	Общероссийский классификатор продукции	ОКП	1993	01.07.94
006	Общероссийский классификатор информации по социальной защите населения	ОКИСЗН	1993	01.01.94
007	Общероссийский классификатор предприятий и организаций	ОКПО	1993	01.07.94
009	Общероссийский классификатор специальностей по образованию	ОКСО	1993	01.07.94
010	Общероссийский классификатор занятий	ОКЗ	1993	01.01.95
011	Общероссийский классификатор управленческой документации	ОКУД	1993	01.07.94
012	Общероссийский классификатор изделий и конструкторских документов	Классификатор ЕСКД	1993	01.07.94
013	Общероссийский классификатор основных фондов	ОКОФ	1994	01.01.96
014	Общероссийский классификатор валют	ОКВ	1994	01.07.95
015	Общероссийский классификатор единиц измерения	ОКЕИ	1994	01.01.96

016	Общероссийский классификатор профессий рабочих, должностей служащих и тарифных разрядов	ОКПДТР	1994	01.01.96
017	Общероссийский классификатор специальностей высшей научной квалификации	ОКСВНК	1994	01.07.95
018	Общероссийский классификатор информации о населении	ОКИН	1995	01.07.96
019	Общероссийский классификатор объектов административно-территориального деления	ОКАТО	1995	01.01.97
020	Общероссийский классификатор деталей, изготавливаемых сваркой, пайкой, склеиванием и термической резкой	ОКД	1995	01.07.96
021	Технологический классификатор деталей машиностроения и приборостроения	ТКД	1995	01.01.96
022	Общероссийский технологический классификатор сборочных единиц машиностроения и приборостроения	ОТКСЕ	1995	01.01.97
023	Общероссийский классификатор начального профессионального образования	ОКНПО	1995	01.07.96
024	Общероссийский классификатор экономических регионов	ОКЭР	1995	01.01.97
025	Общероссийский классификатор стран мира	ОКСМ	1995	01.07.96
026	Общероссийский классификатор информации об общероссийских классификаторах	ОКОК	1995	01.07.96
027	Общероссийский классификатор форм собственности	ОКФС	1999	01.01.2000
028	Общероссийский классификатор организационно-правовых форм	ОКОПФ	1999	01.01.2000
029	Общероссийский классификатор видов экономической деятельности	ОКВЭД	2001	01.01.2003

МИНИСТЕРСТВО НАУКИ И ВЫСШЕГО ОБРАЗОВАНИЯ РОССИЙСКОЙ ФЕДЕРАЦИИ

ФГБОУ ВО «Уральский государственный горный университет»

УТВЕРЖДАЮ
Проректор по учебно-методическому комплексу _____ С. А. Упоров

МЕТОДИЧЕСКИЕ МАТЕРИАЛЫ ДЛЯ САМОСТОЯТЕЛЬНОЙ РАБОТЫ СТУДЕНТОВ

МЕТРОЛОГИЯ, СТАНДАРТИЗАЦИЯ И СЕРТИФИКАЦИЯ (КОНСПЕКТ ЛЕКЦИЙ)

ЧАСТЬ 3

«ПОДТВЕРЖДЕНИЕ СООТВЕТСТВИЯ»

Специальность
21.05.04 Горное дело

Специализация № 12
«Технологическая безопасность и горноспасательное дело»

Автор: Глушкова Т.А., к.т.н.

Одобрены на заседании кафедры	Рассмотрены методической комиссией
Геофизики	Горно-технологического факультета
(название кафедры)	*(название факультета)*
Зав.кафедрой _____ *(подпись)*	Председатель _____ *(подпись)*
Талалай А.Г.	Колчина Н.В.
(Фамилия И.О.)	*(Фамилия И.О.)*
Протокол № 8 от 17.04.2019	Протокол № 7 от 19.04.2019
(Дата)	*(Дата)*

Екатеринбург
2019

СОДЕРЖАНИЕ

ВВЕДЕНИЕ……..2
1. Основные понятия……3
2. Цели, принципы и формы подтверждения соответствия……..3
3. Добровольное подтверждение соответствия……..4
4. Обязательное подтверждение соответствия……...5
5. Участники системы сертификации.....…….……9
6. Схемы сертификации продукции и услуг……10
7. Порядок обязательного подтверждения соответствия……13
8. Организация деятельности органов по сертификации……14
ЗАКЛЮЧЕНИЕ…...…….……16
КОНТРОЛЬНЫЕ ВОПРОСЫ……...17
БИБЛИОГРАФИЧЕСКИЙ СПИСОК…...……...17
ПРИЛОЖЕНИЕ А……...……...17
ПРИЛОЖЕНИЕ Б…….…..18

ВВЕДЕНИЕ

Деятельность по установлению требований к качеству продукции, услуг, процессам их производства и реализации основана на системах стандартизации, оценки соответствия.

В условиях государственного управления экономикой в процессе управления качеством участвовали с одной стороны - государство в лице предприятий, выпускающих продукцию и оказывающих услуги, совместно с контролирующими и регулирующими органами, а с другой – потребители.

В составе органов, контролирующих деятельность предприятий по качеству продукции, входили отделы технического контроля предприятий, ведомственные комиссии, органы вневедомственного контроля. Главная задача контролирующих органов – предотвращение выпуска предприятиями продукции или услуг, не соответствующих требованиям стандартов и технических условий, утверждённым образцам, положениям проектно - конструкторской и технологической документации, условиям поставки и договоров.

В девяностых годах прошлого века в ходе становления в России экономики рыночного типа получили развитие существенные процессы:

- появление производителей продукции и услуг негосударственных форм собственности;
- увеличение номенклатуры и объёма товаров и услуг;
- расширение внутреннего и международного товарообмена;
- усиление внутренней и международной конкуренции производителей товаров и услуг;
- возникновение реальных перспектив вступления России в международные экономические и торговые организации – Европейский Союз, ВТО.

Названные процессы в сочетании с мировым техническим прогрессом привели к необходимости изменения системы оценки и управления качеством продукции и услуг. В этих условиях эффективным способом гарантии качества, широко применяемым в мировой практике, явилось подтверждение соответствия требованиям стандартов третьей стороной, независимой от изготовителя (продавца) и потребителя (покупателя), - сертификация.

Становление рыночной экономики было поддержано законодательно основополагающими Федеральными законами Российской Федерации:

- «О защите прав потребителей» от 07.02.92;
- «О стандартизации» от 10.06.93;
- «О сертификации продукции и услуг» от 10.06.93.

Дальнейшее развитие экономики России потребовало совершенствования процессов стандартизации и оценки соответствия. Достижению этой цели призван способствовать федеральный закон «О техническом регулировании» от 27.12.02.

Подтверждение соответствия – документальное удостоверение соответствия продукции, процесса, работы, услуги предъявляемым к ним требованиям. Одной из форм оценки соответствия является общепризнанный в мировой практике способ - *сертификация соответствия*.

Сертификация (лат.) – «сделано верно». Чтобы убедиться в том, что продукция «сделана верно», в процессе сертификации необходимо ответить на вопросы:

- каким требованиям продукция, процесс, работа, услуга должны соответствовать?
- как путём можно получить доказательства этого соответствия?

1 Основные понятия

Аккредитация – официальное признание компетентности физического или юридического лица выполнять работы в области оценки соответствия.

Декларирование соответствия – форма подтверждения соответствия продукции требованиям ТР.

Декларация о соответствии – документ, удостоверяющий соответствие продукции требованиям ТР.

Заявитель – физическое или юридическое лицо, осуществляющее обязательное подтверждение соответствия.

Знак обращения на рынке – обозначение, информирующее приобретателя о соответствии продукции требованиям ТР.

Знак соответствия – обозначение, информирующее приобретателя о соответствии продукции требованиям системы добровольной сертификации или национальному стандарту.

Идентификация продукции – установление тождественности характеристик продукции её существенным признакам.

Орган по сертификации – юридическое лицо или индивидуальный предприниматель, аккредитованные в установленном порядке для выполнения работ по сертификации.

Оценка соответствия – прямое или косвенное определение соблюдения требований, предъявляемых к объекту.

Подтверждение соответствия – документальное удостоверение соответствия продукции, объектов, процессов требованиям ТР, положениям стандартов, условиям договоров.

Приобретатель – юридическое или физическое лицо, получающее товар или услугу для производственных, бытовых или личных целей.

Сертификация – форма осуществляемого органом по сертификации подтверждения соответствия объекта требованиям ТР, положениям стандартов или условиям договоров.

Сертификат соответствия – документ, удостоверяющий соответствие объекта требованиям ТР, положениям стандартов, условиям договоров.

Система сертификации – совокупность правил проведения сертификации, участников сертификации, правил функционирования системы.

Схема сертификации – состав, порядок и последовательность действий третьей стороны по оценке соответствия продукции, услуг, систем качества.

Форма подтверждения соответствия – определённый порядок документального удостоверения соответствия продукции или иных объектов, выполнения работ или оказания услуг требованиям ТР, положениям стандартов, условиям договоров.

2 Цели, принципы и формы подтверждения соответствия

Подтверждение соответствия осуществляют в *целях*:

- удостоверения соответствия продукции, процессов производства, эксплуатации, хранения, перевозки, реализации и утилизации, работ, услуг или иных объектов требованиям ТР, стандартов и условиям договоров;
- содействия приобретателям в компетентном выборе продукции, работ, услуг;

- повышения конкурентоспособности продукции, работ, услуг на российском и международном рынках;

- создания условий для обеспечения свободного перемещения товаров по территории РФ;

- осуществления международного экономического, научно - технического сотрудничества и международной торговли.

Подтверждение соответствия осуществляют на основе *принципов*:

- доступности информации о порядке осуществления подтверждения соответствия заинтересованным лицам;

- недопустимости применения обязательного подтверждения соответствия к объектам, в отношении которых не установлены требования ТР;

- установления перечня форм и схем обязательного подтверждения соответствия в отношении определённых видов продукции в соответствующем ТР;

- уменьшения сроков осуществления обязательного подтверждения и затрат заявителя;

- недопустимости принуждения к осуществлению добровольного подтверждения соответствия, в том числе в определённой системе добровольной сертификации;

- защиты имущественных интересов заявителей;

- соблюдения коммерческой тайны в отношении сведений, полученных при осуществлении подтверждения соответствия;

- недопустимости подмены обязательного подтверждения соответствия добровольной сертификацией.

Подтверждение соответствия применяется равным образом и в равной мере независимо от:

- страны или места происхождения продукции, осуществления процессов производства, эксплуатации, хранения, перевозки, реализации и утилизации, выполнения работ и оказания услуг;

- видов или особенностей сделок и лиц, которые являются изготовителями, исполнителями, продавцами, приобретателями, конечными потребителями.

Подтверждение соответствия на территории РФ имеет *характер*:

- *добровольный;*

- *обязательный.*

Добровольное подтверждение соответствия осуществляют в *форме*:

- *добровольной сертификации*.

Обязательное подтверждение соответствия осуществляют в *формах*:

- *принятия декларации о соответствии*;

- *обязательной сертификации*.

Порядок применения форм обязательного подтверждения устанавливает федеральный закон «О техническом регулировании».

3 Добровольное подтверждение соответствия.

Добровольное подтверждение соответствия осуществляется по инициативе заявителя на условиях договора между заявителем и органом по сертификации в форме добровольной сертификации. Добровольное подтверждение соответствия осуществляется для установления соответствия товара, услуги требованиям национальных стандартов, стандартов организаций, систем добровольной сертификации, условиям договоров.

Орган по добровольной сертификации:

- осуществляет подтверждение соответствия объектов добровольного подтверждения соответствия;

- оформляет и выдаёт сертификаты соответствия на объекты, прошедшие добровольную сертификацию;

- предоставляет заявителям право на применение знака соответствия, предусмотренного соответствующей системой добровольной сертификации;

- приостанавливает или прекращает действие выданных им сертификатов соответствия.

Система добровольной сертификации может быть создана юридическими лицами или индивидуальными предпринимателями. Система добровольной сертификации устанавливает:

- перечень объектов добровольной сертификации и их характеристик;

- правила выполнения работ по сертификации;

- порядок оплаты работ по сертификации;

- возможность применения знака соответствия.

Система добровольной сертификации проходит регистрацию в федеральном органе по техническому регулированию, который ведёт единый реестр зарегистрированных систем добровольной сертификации.

Системы добровольной сертификации характерны:

- активной ролью заявителя (выбирает требования к объекту, методы проверки, стандарты и другие нормативные документы, систему и схему сертификации);

- самоорганизацией системы (создание системы возможно любым субъектом хозяйственной деятельности, юридическим или физическим лицом);

- открытостью, возможностью для заинтересованных сторон ознакомиться с составом участников, правилами и процедурами сертификации;

- самостоятельностью, невмешательством федеральных и местных органов власти, общественных структур в деятельность системы.

Объекты, сертифицированные в системе добровольной сертификации, могут быть маркированы *знаком соответствия* системы. Применение знака соответствия национальному стандарту осуществляется заявителем на добровольной основе любым удобным для него способом (типографской печатью, тонкоплёночными технологиями, голографическими изображениями), месте (на товаре, упаковке, технической и сопроводительной документации, рекламе) в порядке, установленном национальным органом по стандартизации.

Знак соответствия:

- убеждает приобретателя, потребителя в надлежащем качестве и безопасности товара, услуги;

- помогает органам госнадзора принять решение о возможности реализации товара;

- является для страховых компаний гарантией безопасности товара.

В РФ действуют более ста систем добровольной сертификации, в том числе системы сертификации:

- в бизнесе и торговле;

- продукции машиностроения и приборостроения «Абрис»;

- веществ и материалов по химическому составу;

- банковских технологий;

- средств и систем в сфере информатизации;

- объектов и услуг;

- систем качества и производств Росстандарта;

- средств измерений;

- морской техники;

- интеллектуальной собственности;

- услуг связи;

- услуг информационных технологий и систем качества предприятий;

- программных средств, применяемых в обязательном медицинском страховании.

4 Обязательное подтверждение соответствия

Обязательное подтверждение соответствия проводится в случаях, установленных соответствующим ТР. Объектом обязательного подтверждения соответствия может быть только

продукция, выпускаемая в обращение на территории РФ. Форма и схемы устанавливаются ТР с учётом степени риска не достижения его целей. Декларация о соответствии и сертификат соответствия имеют равную юридическую силу на всей территории РФ независимо от схем обязательного подтверждения соответствия. Работы по обязательному подтверждению соответствия оплачивает заявитель. Стоимость работ устанавливает Правительство РФ.

Декларирование соответствия осуществляют по одному из *вариантов*:

- принятие декларации о соответствии на основании собственных доказательств;
- принятие декларации о соответствии на основании собственных доказательств и доказательств, полученных с участием органа по сертификации и (или) аккредитованной испытательной лаборатории (третьей стороны).

Заявителем может быть юридическое или физическое лицо, являющееся частным предпринимателем, изготовителем, продавцом, представителем иностранного изготовителя на основании договора с ним, круг заявителей устанавливает соответствующий ТР. Схему декларирование соответствия с участием третьей стороны ТР устанавливает, если отсутствие третьей стороны не приводит к достижению целей подтверждения соответствия.

При декларировании соответствия на основании собственных доказательств заявитель самостоятельно формирует доказательные материалы, в качестве которых использует техническую документацию, результаты собственных испытаний, исследований и (или) другие документы. Состав доказательных материалов определяет соответствующий ТР.

При декларировании соответствия на основании собственных доказательств и полученных с участием третьей стороны доказательств заявитель по своему выбору в дополнение к собственным доказательствам включает:

- протоколы исследований, испытаний и измерений, проведённых в испытательной лаборатории (центре);
- сертификат системы качества, в отношении которого предусмотрен контроль (надзор) органа по сертификации.

Декларация о соответствии оформляется на русском языке и содержит:

- наименование и указание местонахождения заявителя;
- наименование и указание местонахождения изготовителя продукции;
- информацию об объекте подтверждения соответствия;
- наименование ТР, на соответствие требованиям которого подтверждается продукция;
- указание схемы декларирования соответствия;
- заявление-декларацию изготовителя, продавца о безопасности продукции при её использовании в соответствии с целевым назначением;
- сведения о проведённых исследованиях, испытаниях и измерениях, сертификате системы качества, а также документах, послуживших основанием для подтверждения соответствия продукции требованиям ТР;
- указание срока действия декларации о соответствии;
- иные сведения, предусмотренные соответствующим ТР.

Срок действия декларации о соответствии определяет соответствующий ТР. Форму декларации утверждает федеральный орган исполнительной власти по техническому регулированию. Оформленная по установленным правилам декларация подлежит регистрации федеральным органом исполнительной власти по техническому регулированию в течение трёх дней. Порядок ведения реестра деклараций о соответствии, форму представления сведений в реестр, порядок оплаты определяет Правительство РФ.

Декларация о соответствии и доказательные документы хранятся у заявителя в течение трёх лет с момента окончания срока действия декларации. Второй экземпляр декларации хранится в федеральном органе исполнительной власти по техническому регулированию.

До вступления в силу соответствующего ТР Правительство РФ определяет и ежегодно дополняет номенклатуру (перечень) отдельных видов товаров и услуг, в отношении которых распространяется возможность принятия декларации о соответствии вместо обязательной сертификации.

В номенклатуру входят:

- продукция резинотехническая;
- приборы и аппараты оптические;
- подшипники;
- садово-огородный инвентарь;
- продукция деревообработки;
- продукция лёгкой и текстильной промышленности;
- продукция пищевой промышленности, животноводства, растениеводства;
- медицинские изделия.

Обязательное подтверждение соответствия в форме обязательной сертификации осуществляет орган по обязательной сертификации на основании договора с заявителем. Схемы сертификации устанавливает соответствующий ТР. Соответствие продукции требованиям ТР подтверждает сертификат соответствия, выданный заявителю органом по сертификации.

Сертификат соответствия оформляется на русском языке и содержит:

- наименование и указание местонахождения заявителя;
- наименование и указание местонахождения изготовителя продукции;
- наименование и указание местонахождения органа по сертификации, выдавшего сертификат соответствия;
- информацию об объекте сертификации;
- наименование ТР, на соответствие требованиям которого проводилась сертификация;
- заявление органа по обязательной сертификации о соответствии продукции, услуги предъявляемым к ней требованиям;
- информацию о проведённых исследованиях, испытаниях, измерениях;
- информацию о документах, представленных заявителем в качестве доказательств соответствия продукции требованиям ТР;
- указание срока действия сертификата соответствия.

Срок действия сертификата определяет соответствующий ТР. Форму сертификата соответствия утверждает федеральный орган исполнительной власти по техническому регулированию.

Обязательную сертификацию осуществляет орган по сертификации, аккредитованный в порядке, установленном Правительством РФ.

Орган по обязательной сертификации:

- привлекает на договорной основе для проведения исследований, испытаний и измерений испытательные лаборатории (центры), аккредитованные в порядке, установленном Правительством РФ;
- проводит анализ документов, принимает решение, оформляет и выдаёт сертификат соответствия, лицензию на применение знака обращения на рынке;
- ведёт реестр выданных им сертификатов соответствия;
- осуществляет инспекционный контроль за объектами сертификации, если контроль предусмотрен схемой обязательной сертификации, договором;
- информирует органы государственного контроля (надзора) о продукции, поступившей на сертификацию, но не прошедшей её;
- приостанавливает или прекращает действие выданного им сертификата соответствия;
- обеспечивает представление заявителям информации о порядке проведения обязательной сертификации;
- устанавливает стоимость работ по сертификации на основании утверждённой Правительством РФ методики определения стоимости работ.

Федеральный орган исполнительной власти по техническому регулированию ведёт единый реестр выданных сертификатов соответствия. Порядок ведения единого реестра, форму предоставления сведений в реестр, порядок оплаты устанавливает Правительство РФ.

Аккредитованная испытательная лаборатория (центр) оформляет результаты исследований, испытаний и измерений протоколами, на основании которых орган по сертификации при-

нимает решение о выдаче или отказе в выдаче сертификата соответствия. Аккредитованная лаборатория (центр) обязана обеспечить достоверность результатов исследований, испытаний и измерений.

Продукция, соответствие которой требованиям ТР подтверждено в установленном порядке, может быть маркирована *знаком обращения на рынке*. Изображение знака устанавливает Правительство РФ. Знак не является специально защищённым знаком и наносится заявителем в информационных целях любым удобным для него способом.

Заявитель в области обязательного подтверждения соответствия имеет право:

- выбирать форму и схему подтверждения соответствия, предусмотренные для определённых видов продукции соответствующим ТР;
- обращаться для осуществления обязательной сертификации в любой орган по сертификации, область аккредитации которого распространяется на предъявляемую к сертификации продукцию;
- обращаться в орган по аккредитации с жалобами на неправомерные действия органов по сертификации, испытательных лабораторий (центров).

Заявитель в области обязательного подтверждения соответствия обязан:

- обеспечивать соответствие продукции требованиям ТР;
- выпускать в обращение продукцию, подлежащую обязательному подтверждению соответствия, только после подтверждения соответствия;
- указывать в сопроводительной технической документации и при маркировке продукции сведения о сертификате или декларации соответствия;
- предъявлять в органы государственного контроля (надзора) за соблюдением требований ТР, а также другим заинтересованным лицам документы, свидетельствующие о подтверждении соответствия – декларацию, сертификат соответствия или их копии;
- приостанавливать или прекращать реализацию продукции, если истёк срок действия, приостановлено или прекращено действие декларации, сертификата соответствия;
- извещать орган по сертификации об изменениях, вносимых в техническую документацию или технологические процессы производства сертифицированной продукции;
- приостанавливать производство продукции, которая прошла подтверждение соответствия и не удовлетворяет требованиям ТР на основании решений органов государственного контроля (надзора).

При ввозе на территорию РФ продукции, подлежащей обязательному подтверждению соответствия, заявитель одновременно с таможенной декларацией передаёт в таможенные органы декларацию о соответствии или сертификат соответствия. Полученные за пределами территории РФ документы о подтверждении соответствия, протоколы исследований, испытаний и измерений продукции могут быть признаны в соответствии с международными договорами РФ.

В РФ действуют несколько десятков самостоятельных систем обязательного подтверждения соответствия, в том числе системы обязательной сертификации:

- авиационной техники и объектов гражданской авиации;
- посуды;
- лесопромышленной продукции;
- товаров детского ассортимента;
- электрооборудования на соответствие стандартам безопасности;
- металлорежущего, деревообрабатывающего и слесарно-монтажного инструмента;
- металлообрабатывающих станков;
- сельскохозяйственной техники;
- транспортных средств и прицепов;
- технических средств на электромагнитную совместимость;
- нефтепродуктов;
- пищевых продуктов и продовольственного сырья;
- химической продукции;
- «Электросвязь».

Документы об аккредитации, выданные органам по сертификации и аккредитованным испытательным лабораториям (центрам) до вступления в силу федерального закона «О техническом регулировании», а также документы, подтверждающие соответствие (сертификат соответствия, декларация о соответствии) считаются действительными до окончания срока, установленного в них.

Номенклатура продукции , подлежащих обязательному подтверждению соответствия и подтверждение соответствия которой осуществляется в форме принятия декларации о соответствии, определено Правительством Российской Федерации в постановлении от 1 декабря 2009 г. № 982 «Об утверждении единого перечня продукции, подлежащей обязательной сертификации, и единого перечня продукции, подтверждение соответствия которой осуществляется в форме принятия декларации о соответствии».

Пример перечня приведен в таблице 1.

Таблица 1 ИНФОРМАЦИЯ О ПРОДУКЦИИ, ПОДЛЕЖАЩЕЙ ОБЯЗАТЕЛЬНОМУ ПОДТВЕРЖДЕНИЮ СООТВЕТСТВИЯ (В ФОРМЕ ОБЯЗАТЕЛЬНОЙ СЕРТИФИКАЦИИ) В СИСТЕМЕ СЕРТИФИКАЦИИ ГОСТ Р, С УКАЗАНИЕМ НОРМАТИВНЫХ ДОКУМЕНТОВ, УСТАНАВЛИВАЮЩИХ ОБЯЗАТЕЛЬНЫЕ ТРЕБОВАНИЯ [1]

Наименование объекта	**Код позиции объекта по ОК 005-93 [ОКП]**	**Обозначение определяющего нормативного документа**	**Подтверждаемые требования определяющего нормативного документа**
1	**2**	**3**	**4**
0110 Электроэнергия			
Электрическая энергия в электрических сетях общего назначения переменного трехфазного и однофазного тока частотой 50 Гц	01 1000	ГОСТ 13109-97	Пп. 5.2 (в части предельно допускаемых значений), 5.6
0251 Нефтепродукты светлые. Альтернативные виды топлива			
Этанольное моторное топливо для автомобильных двигателей с принудительным зажиганием. Бензанолы	02 5141	ГОСТ Р 52201-2004	П. 4.1
0253 Масла смазочные (нефтяные)			
Масла авиационные	02 5311	ГОСТ 21743-76	П. 2.2

5 Участники системы сертификации

Система сертификации – совокупность участников, осуществляющих сертификацию по правилам, установленным в этой системе.

В систему сертификации входят:

- национальный орган по сертификации;

[1] В данном документе учтены изменения в Постановление Правительства РФ от 01.12.2009 № 982, внесенные Постановлениями Правительства РФ от 17.03.2010 № 149, от 20.10.2010 № 848, от 13.11.2010 № 906.

- центральный орган по сертификации;
- орган по сертификации;
- испытательная лаборатория (центр);
- совет по сертификации;
- научно-методический центр по сертификации;
- комиссия по апелляциям;
- заявители сертификации.

Национальный орган по сертификации - федеральный орган исполнительной власти - Федеральное агентство РФ по техническому регулированию и метрологии, осуществляющий организацию работ по обязательной сертификации в соответствии с законодательными актами.

Центральный орган по сертификации – федеральный орган исполнительной власти, осуществляющий разработку систем, правил, порядков сертификации однородной продукции.

Орган по сертификации – региональный орган, проводящий сертификацию, созданный на базе организаций, имеющих статус юридического лица и являющийся третьей стороной. Основные функции органа:

- формирование и актуализация фонда нормативных документов;
- разработка и ведение организационно-методических документов;
- приём и рассмотрение заявок на сертификацию;
- определение испытательной лаборатории, органа по оценке системы качества, проверке производства;
- оформление и выдача сертификата установленной формы, регистрация в Государственном реестре;
- признание зарубежных сертификатов;
- организация инспекционного контроля продукции, системы качества;
- отмена или приостановление действия сертификатов по результатам инспекционного контроля;

Заявители должны иметь беспрепятственный доступ к информации об услугах органа, правилах сертификации, результатах испытаний и сертификации, исключая информацию конфиденциального характера или содержащую коммерческую тайну.

Испытательная лаборатория (центр) – организация, имеющая статус юридического лица, являющаяся третьей стороной и осуществляющая для целей сертификации испытания конкретного вида продукции или конкретные виды испытаний с оформлением протоколов.

Совет по сертификации – орган, разрабатывающий рекомендации по формированию единой политики сертификации, повышению эффективности работ, распространению информации о деятельности системы. В состав совета входят представители центрального органа по сертификации, Федерального агентства по техническому регулированию и метрологии, министерств, ведомств, служб, агентств, изготовителей продукции, испытательных лабораторий, общественных организаций.

Научно-методический центр по сертификации – центр, созданный при центральном органе по сертификации и осуществляющий системные исследования, разрабатывающий методические и практические рекомендации для ведения технико-экономического анализа работ по сертификации.

Комиссия по апелляциям – комиссия, рассматривающая в установленный срок жалобы, поданные по результатам сертификации, извещает подателя и орган по сертификации о принятом решении. Комиссию создаёт центральный орган по сертификации для рассмотрения жалоб и решения спорных вопросов. В работе комиссии участвуют представители Федерального агентства РФ по техническому регулированию и метрологии, министерств, ведомств, служб, агентств, органов по сертификации, испытательных лабораторий, изготовителей сертифицируемой продукции.

Заявители сертификации – изготовители продукции, исполнители работ, продавцы, обратившиеся в орган по сертификации. Заявители обязаны:

- направлять заявку на проведение сертификации, предоставлять продукцию, необходимую нормативную, техническую и иную документацию;

- обеспечивать соответствие реализуемой продукции требованиям нормативных документов;

- маркировать продукцию знаком обращения на рынке;

- обеспечивать беспрепятственное выполнение полномочий должностными лицами органов по сертификации и инспекционному контролю;

- приостанавливать или прекращать реализацию продукции, если она не отвечает требованиям нормативных документов.

Права и обязанности заявителя регламентированы федеральным законом «О техническом регулировании».

6 Схемы сертификации продукции и услуг

Схема сертификации продукции – перечень мероприятий и последовательность действий третьей стороны по оценке соответствия различных видов продукции или услуг. Мероприятия объедены в три группы:

- испытания в испытательной лаборатории;

- проверка производства (системы качества);

- инспекционный контроль сертифицированной продукции (системы качества).

Среди мероприятий:

- испытания образца или партии продукции;

- анализ состояния производства, системы качества;

- рассмотрение декларации о соответствии;

- рассмотрение дополнительных документов, полученных заявителем помимо сертификации (протоколы приёмочных испытаний, гигиенический сертификат, ветеринарный сертификат, сертификат пожарной безопасности, сертификаты или декларации субпоставщиков, сертификаты происхождения, протоколы испытаний в зарубежных лабораториях).

Система сертификации продукции предусматривает несколько схем. Выбор схемы зависит: от вида продукции; особенностей производства, испытаний, поставки, использования продукции; требуемого уровня доказательности; возможных затрат заявителя. Схему устанавливает ТР.

Схемы сертификации продукции, применяемые в РФ, разработанные с учётом рекомендаций ИСО/МЭК и практики подтверждения соответствия ЕС, приведены в табл. 2.

Схемы 1…8 полностью соответствуют рекомендациям ИСО/МЭК. В российской практике дополнительно применяют модифицированные схемы 2а, 3а, 4а, а также схемы 9…10а, основанные на декларации изготовителя.

Современным актуальным направлением развития сертификации в российской и мировой практике является сертификация услуг (см. табл.3.1).

Объектами сертификации в сфере услуг могут быть:

- услуги, работы;

- организации, предоставляющие услуги, выполняющие работы;

- персонал, предоставляющий услуги, выполняющий работы;

- производственный процесс;

- система управления качеством.

Схемы, относящиеся к сертификации услуг и работ, включают:

- оценку мастерства исполнителя, процесса оказания услуги;

- аттестацию предприятия, сертификацию системы качества;

- проверку результатов оказания услуги;

- инспекционный контроль за сертифицированными услугами.

Таблица 2 - Схемы сертификации продукции

№ схемы	Испытания в испытательных лабораториях	Проверка производства (системы качества)	Инспекционный контроль сертифицированной продукции (системы качества)
1	Испытание типового образца продукции	--	--
1а	То же	Анализ состояния производства	--
2	То же	--	Испытания образцов продукции, взятых у продавца
2а	То же	Анализ состояния производства	То же
3	То же	--	Испытания образцов продукции, взятых у изготовителя
3а	То же	Анализ состояния производства	То же
4	То же	--	Испытания образцов продукции, взятых у продавца
4а	То же	Анализ состояния производства	Испытания образцов продукции, взятых у изготовителя
5	То же	Сертификация производства или системы качества	Контроль стабильности условий производства или функционирования системы качества
6	Рассмотрение декларации о соответствии	Сертификация системы качества	Контроль стабильности функционирования системы качества
7	Испытания партии продукции	--	--
8	Испытания каждого образца	--	--
9	Рассмотрение декларации о соответствии	--	--
9а	То же	Анализ состояния производства	--
10	То же	--	Испытания образцов, взятых у изготовителя или продавца
10а	То же	Анализ состояния производства	То же

Особенности услуг как объекта сертификации:

- субъективность проверки результата услуги (например, причёски);
- невозможность испытаний результата услуги (испытаний сложной бытовой техники после ремонта по установленным жёстким правилам испытаний);
- непосредственный контакт исполнителя и потребителя услуги требует оценки мастерства исполнителя с учётом этики общения (услуги косметического кабинета);
- предоставление услуги и её потребление происходит одновременно (парикмахерские услуги);
- некоторые характеристики услуг зависят от региона (транспортное обслуживание, общественное питание).

Схемы сертификации услуг, применяемые в РФ, приведены в табл. 3.

Таблица 3 -Схемы сертификации услуг

№ схемы	Оценка мастерства исполнителя	Оценка процесса оказания услуги	Аттестация предприятия	Сертификация системы качества	Выборочная проверка результата услуги	Инспекционный контроль
1	Оценка мастерства	--	--	--	Выборочная проверка	Проверка результатов услуги
2	--	Оценка процесса	--	--	Выборочная проверка	Контроль стабильности процесса оказания услуги
3	--	--	--	--	Выборочная проверка	Выборочная проверка результата услуги
4	--	--	Аттестация	--	Выборочная проверка	То же
5	--	--	--	Сертификация	--	Контроль стабильности функционирования системы

7 Порядок обязательного подтверждения соответствия

Порядок подтверждения соответствия на примере наиболее сложной процедуры подтверждения соответствия в форме обязательной сертификации можно представить в виде этапов:

- подача заявки на сертификацию;
- оценка соответствия продукции (услуг), системы качества, персонала;
- анализ документов;
- принятие решения;
- оформление и выдача сертификата соответствия;
- оформление и выдача лицензии на применение знака обращения на рынке;
- инспекционный контроль.
- мероприятия по результатам инспекционного контроля.

Подача заявки на сертификацию – заявитель выбирает орган по сертификации и направляет заявку установленной формы. При отсутствии органа по сертификации заявитель может обратиться в территориальный орган Федеральной службы РФ по техническому регулированию и метрологии или иной орган исполнительной власти. Орган по сертификации в течение одного месяца сообщает заявителю своё решение, в котором указаны условия сертификации – схема, наименование испытательной лаборатории, перечень нормативных документов, на соответствие которым будет проведена сертификация.

Оценка соответствия – имеет особенности в зависимости от объекта (схемы) сертификации. Для продукции – аккредитованная испытательная лаборатория осуществляет отбор и идентификацию образцов изделий, проводит испытания, оформляет и передаёт протоколы результатов испытаний заявителю и в орган по сертификации. Если схема предусматривает проверку производства, системы качества комиссия органа по сертификации проводит эти мероприятия и оформляет их актами. Для услуг (работ) орган по сертификации проводит мероприятия, соответствующие принятой схеме.

Анализ документов – протоколы испытаний, акты оценки производства, системы качества, квалификации персонала и иные документы, представленные заявителем, подвергаются анализу, для подготовки решения о соответствии продукции (услуг) требованиям ТР.

Принятие решения – на основании анализа документов, подготовленных органом по сертификации, испытательной лабораторией и представленные заявителем, эксперт составляет заключение, орган по сертификации принимает решение о соответствии продукции (услуг) требованиям ТР.

Оформление и выдача сертификата соответствия, лицензии на применение знака обращения на рынке – если решение положительное, орган по сертификации оформляет и выдаёт сертификат соответствия, лицензию на применение знака обращения на рынке, регистрирует выданные документы в Государственном реестре. Если решение отрицательное, орган по сертификации выдаёт отказ с указанием причин. Форма сертификата соответствия, срок его действия определяются правилами системы сертификации.

В сертификате соответствия продукции указаны:

- регистрационный номер, срок действия сертификата (3…5 лет);
- наименование органа по сертификации, выдавшего сертификат;
- наименование продукции, код по ОКП;
- заявление о соответствии продукции предъявляемым требованиям;
- нормативные документы, на соответствие которым выдан сертификат;
- протоколы исследований, акты проверки производства и иные документы, на основании которых выдан сертификат соответствия;
- подписи эксперта, руководителя органа по сертификации.

Инспекционный контроль – проводит орган, выдавший сертификат соответствия, если инспекционный контроль предусмотрен схемой сертификации. Контроль проходит в виде плановых (один раз в год в течение срока действия сертификата) и внеплановых (при поступлении рекламаций, при внесении существенных изменений в конструкцию изделия) проверок. В инспекционную комиссию входят представители территориального органа Федеральной службы РФ по техническому регулированию и метрологии, обществ потребителей и других заинтересованных организаций. Инспекционный контроль включает анализ информации, полученной в ходе проверок.

По результатам инспекционного контроля эксперт органа по сертификации составляет акт и принимает решение:

- о продолжении действия сертификата соответствия;
- о приостановлении или отмене действия сертификата соответствия.

Отмена действия сертификата соответствия происходит при несоответствии продукции (услуги) требованиям ТР, при изменении нормативного документа на предмет сертификации.

Мероприятия по результатам инспекционного контроля - проводит изготовитель на основании предписания об устранении нарушений требований ТР, выданном органом государственного контроля (надзора).

Обязательное подтверждение соответствия продукции в форме декларирования соответствия, добровольная сертификация проходят по упрощенной процедуре. При добровольной сертификации систему добровольной, а при её отсутствии систему обязательной сертификации, схему сертификации выбирает заявитель. При положительном решении органа по подтверждению соответствия заявитель получает документы установленной формы - декларацию соответствия, сертификат соответствия. Указанные документы имеют одинаковую юридическую силу.

8 Организация деятельности органов по сертификации

Качество сертификации товаров и услуг определяет высокая компетентность и независимость органов по сертификации, а также способность удовлетворять запросы заявителей и других заинтересованных лиц.

Деятельность органа по сертификации должна быть:

- открытой в информационном обеспечении;
- доступной в организационном и финансовом отношениях;
- антидискриминационной по признакам формы собственности и страны нахождения изготовителя (поставщика).

В административную структуру органа по сертификации входят:

- исполнительный директор;
- координационный (управляющий) совет;
- наблюдательный совет;
- комиссия по сертификации;
- комиссия по оценке системы качества;
- апелляционная комиссия;
- испытательная лаборатория.

Исполнительный директор - руководит текущей работой органа по сертификации в области аккредитации.

Координационный (управляющий) совет - обеспечивает деятельность органа по сертификации. Основные функции координационного совета:

- формирование и контроль реализации политики, определяющей деятельность органа;
- контроль стоимости работ по сертификации;
- определение в необходимых случаях состава нештатных специалистов, привлекаемых на договорных условиях для выполнения работ по сертификации;
- организация взаимодействия с национальным органом по сертификации и другими организациями, занимающимися вопросами оценки соответствия.

В координационный совет входят представители всех заинтересованных структур - министерств, служб, агентств, профессиональных ассоциаций, банков, страховых компаний, промышленных предприятий, научных и учебных организаций.

Наблюдательный совет – осуществляет общий надзор за деятельностью органа по сертификации, состоит из представителей организации учредителя.

Комиссии по сертификации и оценке системы качества - изучают отчёты экспертов, проводивших оценку соответствия, и принимают решения о выдаче или отказе в выдаче сертификата соответствия (см. прил.1).

Апелляционная комиссия - рассматривает жалобы, поступившие от заявителей на действия и решения органа по сертификации. В комиссию входят специалисты в области сертификации, независимые юристы.

Испытательная лаборатория – проводит испытания и оформляет протоколы испытаний продукции (см. прил.2), может входить в состав органа по сертификации или быть самостоятельной организацией.

Аккредитацию органов по сертификации и испытательных лабораторий (центров) осуществляют в целях:

- подтверждения компетентности органов по сертификации и испытательных лабораторий (центров), выполняющих работу по подтверждению соответствия;
- обеспечения доверия изготовителей, продавцов и приобретателей к деятельности органов по сертификации и аккредитованных испытательных лабораторий (центров);
- создания условий для признания результатов деятельности органов по сертификации и аккредитованных испытательных лабораторий (центров).

Аккредитацию органов по сертификации и испытательных лабораторий (центров), выполняющих работы по подтверждению соответствия, осуществляют на основе принципов:

- открытости и доступности правил аккредитации;
- компетентности и независимости органов, осуществляющих аккредитацию;
- недопустимости ограничения конкуренции и создания препятствий пользованию услугами органов по сертификации и аккредитованных испытательных лабораторий (центров);
- обеспечения равных условий лицам, претендующим на получение аккредитации;

- недопустимости совмещения полномочий на аккредитацию и подтверждение соответствия;

- недопустимости установления пределов действия документов об аккредитации на отдельных территориях.

Аккредитацию органов по сертификации и испытательных лабораторий (центров), выполняющих работы по подтверждению соответствия, осуществляют в порядке, установленным Правительством РФ.

Испытания продукции в целях оценки соответствия осуществляют испытательные лаборатории. Испытательная лаборатория может быть самостоятельной организацией, частью органа по сертификации или другой организации. Основные требования, предъявляемые к испытательным лабораториям (центрам):

- обладание статусом юридического лица;

- обеспечение испытаний квалифицированным персоналом, оборудованием, методиками;

- исключение возможности оказания давления на сотрудников с целью фальсификации результатов испытаний;

- предоставление результатов испытаний в виде протоколов установленной формы;

- соблюдение мер секретности конфиденциальной информации и защиты прав собственности.

Сведения о товаре (надёжности, экономичности, технических параметрах) с целью сравнения аналогичных товаров различных производителей получают по результатам *сравнительных испытаний*, проводимых в аккредитованных испытательных лабораториях. Анализ результатов публикуют в специальных изданиях.

Полученные за пределами территории РФ документы о подтверждении соответствия, знаки соответствия, протоколы исследований (испытаний) и измерений продукции могут быть признаны в соответствии с международными договорами РФ. При отсутствии такого договора товары, ввозимые на территорию РФ, проходят процедуру подтверждения соответствия на общих основаниях.

Орган по сертификации и его должностное лицо, нарушившие правила выполнения работ по сертификации, если такое нарушение повлекло за собой выпуск в обращение продукции, не соответствующей требованиям ТР, несут ответственность в соответствии с законодательством РФ.

Аккредитованная испытательная лаборатория (центр), эксперты за предоставление недостоверных или необъективных результатов исследований (испытаний) измерений несут ответственность в соответствии с законодательством РФ.

Финансирование работ в области технического регулирования осуществляют за счёт бюджетных средств, которые идут на:

- проведение государственного контроля (надзора) за соблюдением требований ТР;

- создание и ведение Федерального информационного фонда ТР и стандартов;

- реализацию программы разработки ТР, национальных стандартов, а также проведение экспертиз проектов ТР и стандартов;

- разработку общероссийских классификаторов;

- уплату взносов в международные организации по стандартизации.

Средства в федеральный бюджет поступают в виде:

- средств, полученных от заявителей за проведение работ по оценке соответствия;

- штрафов, накладываемых органами государственного контроля (надзора) на юридических и физических лиц;

- средств, вырученных от распространения стандартов, каталогов, справочников.

Расширение международного общественного движения в защиту прав человека и возрастание конкурентной борьбы на товарном рынке привели к повышению внимания к социальной лояльности.

Социальная лояльность – степень выполнения фирмой требований конвенций Международной организации труда (МОТ) и ООН в отношении использования детского труда, принудительного труда, обеспечения безопасности и гигиены работ, рабочего времени и вознаграждения, соблюдения свободы ассоциации и прав заключения коллективных договоров.

Принят международный стандарт SA 8000, который базируется на Всеобщей декларации прав человека, Конвенции ООН о правах ребёнка, рекомендациях Международной организации труда (МОТ), стандартах ИСО. Производители товаров заинтересованы в проведении независимого аудита, сертификации по требованию SA 8000 с целью получения сертификата соответствия социальной лояльности.

ЗАКЛЮЧЕНИЕ

Восстановление в начале двадцать первого века национального промышленного потенциала Российской Федерации, рост поставок по импорту, расширение списка стран партнёров в международной торговле привели к лавинообразному увеличению объёма, расширению номенклатуры товаров и услуг, подлежащих обязательной оценке соответствия. По опыту мировой практики и данным Федерального агентства Российской Федерации и по техническому регулированию и метрологии объём потенциально опасной продукции, подлежащей обязательной сертификации, достигает 80…90% от общего объёма и имеет тенденцию роста.

Практика сертификации в РФ выявила ряд существенных недостатков:

- неэффективность организационных принципов сертификации;
- завышенную номенклатуру товаров и услуг, подлежащих обязательной сертификации;
- необоснованный выбор сложных схем сертификации;
- неравномерное территориальное размещение органов по сертификации и испытательных лабораторий;
- дефицит квалифицированных кадров.

Перечисленные факторы привели к неоправданным материальным, временным, финансовым и людским затратам на организацию и осуществление процедур обязательного подтверждения соответствия.

В начале двадцать первого века в Российской Федерации назрела необходимость совершенствования и оптимизации процедур подтверждения соответствия, увеличения доли товаров и услуг, для которых обязательная сертификация может быть заменена менее затратной формой подтверждения соответствия - декларированием соответствия.

Федеральный закон «О техническом регулировании» предоставил новые возможности по дальнейшему совершенствованию оценки соответствия товаров и услуг обязательным требованиям стандартов.

Дальнейшее совершенствование процедур оценки соответствия является необходимым и определяющим условием роста национального валового продукта, успешной интеграции экономики России в мировую экономическую систему, расширения международного экономического и научно-технического сотрудничества, роста объёма и совершенствования структуры международного товарообмена в интересах нашего государства.

КОНТРОЛЬНЫЕ ВОПРОСЫ

1. Цели, принципы подтверждения соответствия.
2. Характер, формы подтверждения соответствия.
3. Добровольное подтверждение соответствия.
4. Обязательное подтверждение соответствия по форме декларирования.
5. Обязательное подтверждение соответствия по форме сертификации.
6. Участники системы сертификации.
7. Схемы сертификации продукции.
8. Схемы сертификации услуг.
9. Порядок обязательного подтверждения соответствия.
10. Организация деятельности органов по сертификации.
11. Цели, принципы аккредитации органов по сертификации.
12. Финансирование работ по сертификации.

БИБЛИОГРАФИЧЕСКИЙ СПИСОК.

1. Крылова Г.Д. Основы стандартизации, сертификации, метрологии: Учебник для вузов. – 2-е изд., перераб. и доп. – М.: ЮНИТИ-ДАНА, 2001. – 711 с.

2. Сертификация. Сборник нормативных документов Российской Федерации. / Под ред. д.т.н., проф. Фомина В.Н., - М.: Ассоциация авторов и издателей «Тандем». Издательство «ЭКМОС». – 2000. - 144 с.

3. Никифоров А.Д., Бакиев Т.А. Метрология, стандартизация и сертификация: Учеб. пособие. – М.: Высш. Школа, 2002. – 422 с. : ил.

4. Басаков М.И. Сертификации продукции и услуг с основами стандартизации и метрологии: Учебное пособие. Издание 2-е, испр. и доп. – Ростов на /Д: издательский центр «МарТ», 2002. – 256 с.

5. Федеральный закон «О техническом регулировании». – М.: Ось-89, 2003. – 48 с. (Актуальный закон).

6. Сергеев А.Г., Латышев М.В., Терегеря В.В. Метрология, стандартизация, сертификация: Учебное пособие. – Изд. 2-е, перераб. и доп. – М.: Логос, 2004. – 560 с.: ил.

7. Лифиц И.М. Стандартизация, метрология и сертификация: Учебник. – 4-е изд., перераб. и доп. - М.: Юрайт-Издат, 2004. – 335 с.

8. Димов Ю.В. Метрология, стандартизация и сертификация. Учебник для вузов. 2-е изд. – СПб.: Питер, 2004. - 432 с.: ил.

9. Закон Российской Федерации «О защите прав потребителей». – М.: ИКЦ «МарТ», 2004. – 48 с.

10. Яблонский О.П., Иванова В.А. Основы стандартизации, метрологии, сертификации: Учебник. – Ростов на/Д: Феникс, 2004. – 448 с.

ПРИЛОЖЕНИЕ А

ФОРМА СЕРТИФИКАТА СООТВЕТСТВИЯ НА ПРОДУКЦИЮ

ГОССТАНДАРТ РОССИИ
СИСТЕМА СЕРТИФИКАЦИИ ГОСТ Р

СЕРТИФИКАТ СООТВЕТСТВИЯ
№_____

Срок действия с _____по _____

Орган по сертификации _____
_____
_____

удостоверяет, что должным образом идентифицированная заявителем продукция_____
_____
_____

код К-ОКП

изготовитель (продавец)_____
_____
_____

код ТН ВЭД

соответствует требованиям нормативных документов_____
_____
_____

сертификат выдан на основании_____
_____
_____

дополнительная информация_____
_____
_____

Руководитель органа _____ _____
М.П. подпись инициалы, фамилия

Эксперт _____ _____
подпись инициалы, фамилия

Сертификат имеет юридическую силу на всей территории Российской Федерации

ПРИЛОЖЕНИЕ Б

ФОРМА ПРОТОКОЛА ИСПЫТАНИЙ

Испытательная лаборатория _____
Регистрационный номер РОСС RU_____
Юридический адрес_____

Регистрационный номер пробы (образца)_____

ПРОТОКОЛ
испытаний проб (образцов)
от_____ 200 __ г.

ЗАЯВИТЕЛЬ_____
_____

Наименование пробы (образца)_____
Дата выработки_____
Изготовитель_____
Величина партии_____
Дата получения образца_____
Дата и место отбора проб_____
Дата проведения испытаний_____
Дополнительная информация_____
_____

Проба (образец) испытана на соответствие_____
_____

РЕЗУЛЬТАТЫ ИСПЫТАНИЙ

№ п/п	Наименование показателей	Результат испытаний	Нормируемые показатели	НД на методы испытаний
1. 2. 3.				

Испытание провели:

_____ _____
подпись (Ф. И. О.)

_____ _____
подпись (Ф. И. О.)

МИНИСТЕРСТВО НАУКИ И ВЫСШЕГО ОБРАЗОВАНИЯ
РОССИЙСКОЙ ФЕДЕРАЦИИ

ФГБОУ ВО «Уральский государственный горный университет»



Канков Е.В.

СТРОИТЕЛЬНАЯ И РЕКОНСТРУКЦИЯ ГОРНЫХ ПРЕДПРИЯТИЙ

Учебно-методическое пособие к самостоятельной работе по дисциплине для студентов специальности 21.05.04 «Горное дело»

Екатеринбург –2019

ФГБОУ ВО «Уральский государственный горный университет»

Кафедра шахтного строительства



УТВЕРЖДАЮ:
проректор по УМК
_____доц. С. А. Упоров
«___»_____2019 г.

СТРОИТЕЛЬНАЯ И РЕКОНСТРУКЦИЯ ГОРНЫХ ПРЕДПРИЯТИЙ

Учебно-методическое пособие к самостоятельной работе
по дисциплине для студентов специальности
21.05.04 «Горное дело»

Екатеринбург - 2019

Строительство и реконструкция горных предприятий: Учебно-методическое пособие к самостоятельной работе по дисциплине для студентов специальности 21.05.04 «Горное дело» / Е.В. Канков; Уральский государственный горный университет, кафедра шахтного строительства. - Екатеринбург: 2019. – 12 с.

Материал пособия охватывает все раздела дисциплины в соответствии с учебником [1].

Пособие предназначено для организации самостоятельной работы студентов очной и заочной формы обучения специальности 21.05.04 «Горное дело» специализаций № 1 «Подземная разработка пластовых месторождений», №2 «Подземная разработка рудных месторождений», №12 «Технологическая безопасность и горноспасательное дело»

Учебно-методическое пособие рассмотрено и одобрено на заседании кафедры шахтного строительства «___»_____2019 г., протокол №_____

© Канков Е.В.
© Уральский государственный горный университет, 2019

ОГЛАВЛЕНИЕ

Введение 5
1. Методические указания к организации самостоятельной работы студента 6
2. Содержание курса. Контрольные вопросы и упражнения 7
3. Порядок выполнения курсового проекта 9
Рекомендуемая литература 12

Введение

Самостоятельная работа студента является важнейшей составной частью образовательной программы подготовки дипломированного специалиста. В соответствии с Государственным образовательным стандартом высшего профессионального образования объем учебной нагрузки студента составляет 180 часов или 5 зачетных единиц. Из них отводится на самостоятельную работу студентов: очной формы - 89 часов, заочной – 155 часов.

По курсу «Строительство и реконструкция горных предприятий» обязательная самостоятельная работа студента осуществляется в следующих направлениях – освоение материалов по отдельным темам, входящим в Рабочую учебную программу дисциплины; подготовка и решение тестовых заданий; подготовка и защита контрольных работ. Данное учебно-методическое пособие предназначено для организации второй части самостоятельной работы студентов – освоения отдельных тем дисциплины и выполнение контрольных работ. Контрольные вопросы и упражнения предназначены для подготовки студентов очной и заочной форм обучения.

1. МЕТОДИЧЕСКИЕ УКАЗАНИЯ К ОРГАНИЗАЦИИ САМОСТОЯТЕЛЬНОЙ РАБОТЫ СТУДЕНТА

В последующем разделе пособия приведена развернутая программа дисциплины «*Строительство и реконструкция горных предприятий*». Она содержит названия 5 основных тем с указанием основных вопросов и разделов каждой темы. Каждая тема является основой вопросов в экзаменационном билете. При чтении лекций по курсу преподаватель указывает те темы дисциплины, которые выносятся на самостоятельную проработку студентами. Причем в экзаменационный билет может включаться один из вопросов по такой теме. Основной объем информации по каждой теме содержится в учебнике по курсу [1]. Для углубленного освоения темы рекомендуется дополнительная литература. Для самоконтроля и приобретения навыков решения задач по отдельным разделам дисциплины на кафедре шахтного строительства имеется тестовая обучающая программа и мультимедийные средства обучения [3]. Эта программа заложена в каждый компьютер дисплейного класса и может быть скопирована студентом для использования на домашнем компьютере.

При освоении указанных ниже тем рекомендуется следующий порядок самостоятельной работы студента.

1. Ознакомьтесь со структурой темы.

2. По учебнику [1] освойте каждый структурный элемент темы. Во всех темах указаны разделы и страницы учебника, содержащие данный материал.

3. При необходимости используйте указанную дополнительную литературу. Консультацию по использованию дополнительной литературы Вы можете получить у преподавателя.

4. Ответьте на контрольные вопросы и выполните рекомендованные упражнения. При затруднениях в ответах на вопросы вернитесь к изучению рекомендованной литературы.

5. Законспектируйте материал. При этом конспект может быть написан в виде ответов на контрольные вопросы и упражнения.

6. Решите указанные задачи. Условия задач приведены в последнем разделе данного учебного пособия. При затруднении обратитесь за консультацией к преподавателю.

7. Для самоконтроля используйте тестовую обучающую программу

При самостоятельной работе над указанными темами рекомендуется вести записи в конспектах, формируемых на лекционных занятиях по курсу, и в том порядке, в котором данные темы следуют по учебной программе.

2. СОДЕРЖАНИЕ КУРСА. КОНТРОЛЬНЫЕ ВОПРОСЫ И УПРАЖНЕНИЯ

Тема 1. Общие сведения о строительстве подземных рудников и шахт.

Схемы вскрытия месторождений при строительстве подземных рудников. Состав проектной документации. Основные периоды строительства горного предприятия. (§34.1.-34.2. стр.599-610) (§6.1.1. стр. 93)

Дополнительная литература: [1, 3].

Контрольные вопросы и упражнения:

1.Опишите способы вскрытия рудных месторождений.

2.Перечислите схемы вскрытия рудных месторождений.

3.Каким требованиям должны соответствовать объемно-планировочные решения генплана?

Тема №2. Строительство вертикальных стволов и приствольных выработок.

Назначение, классификация, формы поперечного сечения и размеры стволов, виды и конструкции крепей и армировки. Работы подготовительного периода строительства. Сооружение устья ствола и технологического отхода. Технологические схемы строительства вертикальных стволов. Оснащение для проходки стволов, проходческий подъем, размещение проходческого оборудования в стволе и на поверхности. Горнопроходческие работы при сооружении вертикальных выработок. Проходческий цикл (буровзрывные работы, погрузка и подъем породы, возведение постоянной крепи, вспомогательные работы). Основные характеристики приствольных выработок. Технологические схемы проходки сопряжений с клетевыми и скиповыми стволами. Виды армировки шахтных стволов, технологические схемы и технология армирования стволов шахт. (§21.1. стр. 472-490)

Дополнительная литература: [1,5,7,8].

Контрольные вопросы и упражнения:

1.Какие виды работ применяются при строительстве стволов обычными способами?

2.Достоинства и недостатки основных способов строительства вертикальных стволов.

3.Что совершается в подготовительный период строительства?

4.Начертите схему расположения проходческого оборудования в стволе.

5.Опишите ход проходческого цикла.

6.Что называют армировкой?

7.Что называют расстрелами?

8.Как производится армирование стволов?

9.Какие существуют способы строительства стволов?

Тема №3. . Проведение горизонтальных и наклонных выработок.

Общие сведения. Классификация технологических схем проходки горизонтальных и наклонных выработок. Технологические схемы проведения горизонтальных и наклонных выработок. Состав работ проходческого цикла. Буровзрывные работы, уборка породы, возведение временной и постоянной крепи, проветривание, вспомогательные операции. Проектирование и организация горнопроходческих работ. Назначение крепей и их особенности как инженерной конструкции. Требования к ним. Классификация горных крепей. Выбор конструкции и расчет горной крепи. Оборудование для погрузки породы. Подземный транспорт. Электровозы, вагонетки, схемы обмена вагонеток. Оборудование для бурения и заряжания шпуров. Оборудование для возведения крепи. (§21.2.-21.3. стр. 490-493)

Дополнительная литература: [1, 2, 4].

Контрольные вопросы и упражнения:

1.Опишите обычные способы проходки горизонтальных выработок.

2.Опишите условия и способы проведения горизонтальных выработок.

3.Какие выработки называют наклонными?

4.Опишите проходческий цикл горизонтальной или наклонной горной выработки.

5.Какие требования предъявляют к крепи в выработке?

6.Как выбирают оборудование для погрузки породы?

7.Какие существуют схемы обмена вагонеток?

8.Какими способами осуществляют заряжание шпуров?

9.Опишите способы возведения крепи.

Тема №4. Специальные способы строительства вертикальных, горизонтальных и наклонных выработок.

Общие сведения о специальных способах строительства. Специальные способы проведения горизонтальных и наклонных горных выработок в сложных горно-геологических условиях. Специальные способы проходки стволов. Технология работ с использованием стволопроходческих комбайнов и комплексов. (§21. стр. 472-495)

Дополнительная литература: [1, 6].

Контрольные вопросы и упражнения:

1.Опишите специальные способы строительства вертикальных стволов.

2.Опишите специальные способы строительства горизонтальных стволов.

3.В каких случаях применяют специальные способы проходки горных выработок?

4.Чем отличается проходка вертикального и наклонного стволов?

Тема №5.Реконструкция и техническое перевооружение горных предприятий.

Причины и цели реконструкции подземных рудников. Выбор схемы вскрытия при реконструкции подземных рудников. Классификация схем углуб-

ки вертикальных стволов шахт. Технология и организация работ при углубки стволов по различным схемам. Предохранительные устройства при углубке стволов: породные целики, предохранительные полки.

Дополнительная литература:[2, 3, 9].

Контрольные вопросы и упражнения:

1.Какие существуют причины и цели реконструкции подземных выработок?

2.Опишите способы углубки вертикальных стволов.

3.На чем основан выбор схемы вскрытия про реконструкции подземных рудников?

4.Для чего применяют предохранительные устройства при углубке стволов?

3. ПОРЯДОК ВЫПОЛНЕНИЯ КУРСОВЫХ ПРОЕКТОВ (РАБОТ)

СООРУЖЕНИЕ ГОРИЗОНТАЛЬНЫХ И НАКЛОННЫХ ВЫРАБОТОК

Содержание курсовой работы

1. Выбор типа крепи и определение ее прочных размеров

Выбор формы и размеров поперечного сечения выработки. Проверка устойчивости незакрепленной горной выработки. Определение нагрузок на крепь. Расчет крепи.

2. Способы и схемы строительства горизонтальной выработки

3. Буровзрывной комплекс работ

Определение параметров взрывных работ Выбор взрывчатых материалов. Выбор типа врубы глубины шпуров. Выбор конструкции и параметров вруба. Определение удельного заряда ВВ. Выбор диаметра шпура. Определение количества шпуров. Определение расхода взрывчатых материалов. Выбор бурового оборудования.

4. Погрузка и транспорт горной массы

Выбор типа погрузочной машины. Выбор схемы обмена вагонеток.

5. Возведение временной крепи

6. Проветривание тупиковых забоев

Выбор схемы проветривания. Определение количества воздуха. Выбор диаметра вентиляционной трубы.

7. Водоотлив при проведении выработки

8. Освещение при проведении выработки

9. Маркшейдерское обслуживание горнопроходческих работ

10. Организация горнопроходческих работ

Проектирование цикличной организации работ. Определение состава горнопроходческой бригады по квалификации. Расчет комплексной нормы выработки.

11. Основные технико-экономические показатели проекта

Порядок выполнения и оформления курсовой работы

1. Производят все указанные в задании вычисления.
2. В соответствии с заданием определяют параметры горной выработки.

3. Оформляют и защищают контрольную работу.

Курсовая работа должна состоять из титульного листа с указанием ее названия, автора и руководителя; краткой теории; сводки результатов и выводов.

При выполнении графических построений и расчетов на компьютере приводятся их распечатки.

Все расчеты оформляются в виде формул в общем виде, их числовое выражение и полученный результат с указанием размерности.

Дополнительная литература:[2, 4].

Рекомендуемая литература

1. Половов Б.Д., Химич А.А., Валиев Н.Г. Основы горного дела: общие сведения и понятия горного дела. Подземная, открытая и строительная геотехнологии: учебник для вузов / Б. Д. Половов, А. А. Химич, Н. Г. Валиев; ФГБОУ ВПО «Урал. гос. горный ун-т». Екатеринбург: Изд-во УГГУ, 2012. 789 с.

2. Шахтное и подземное строительство. Проведение горизонтальных и наклонных выработок: Учебное пособие / М.В. Корнилков, В.Е. Боликов, Ю.Н. Осколков, Б.Д. Половов, О.Г. Латышев, Ю.К. Краев, А.Г. Петрушин, Д.А. Черев, М.Н. Волков. Под общ. ред. М.В. Корнилкова.- Екатеринбург: Изд-во УГГГА, 2002. – 188 с.

3. Першин В.В. Реконструкция горных предприятий: учеб. Пособие для вузов / В.В. Першин, А.И. Копытов, В.И. Сарычев. – Новосибирск: Наука, 2014. – 204 с.

4. Насонов И.Д., Ресин В.И., Шуплик М.Н., Федюкин В.А. Технология строительства подземных сооружений. Строительство горизонтальных и наклонных выработок. М.: Издательство Академии горных наук, 1998. 317 с.

5. Насонов И.Д., Ресин В.И., Шуплик М.Н., Федюкин В.А. «Технология строительства подземных сооружений. Строительство вертикальных выработок. М.: Издательство Академии горных наук, 1998. 294 с.

6. Насонов И.Д., Ресин В.И., Шуплик М.Н., Федюкин В.А. «Технология строительства подземных сооружений. Специальные способы строительства. М.: Издательство Академии горных наук, 1998. 375 с.

7. Краев Ю.К. «Строительство вертикальных стволов». Методическое пособие по дисциплине «Шахтное и подземное строительство» Ч. I. Проведение и крепление стволов. Издание УГГУ. Екатеринбург – 2006. 66 с.

8. Краев Ю.К. «Строительство вертикальных стволов» Методическое пособие по дисциплине «Шахтное и подземное строительство». Ч. II/ Армирование стволов. Изд. УГГУ, Екатеринбург, 2006. – 43 с.

9. Проектирование предохранительных устройств при углубке вертикальных стволов шахт. Методическое пособие / Н.Н.Лещуков, В.И. Лутошкин – Екатеринбург: Изд-во УГГГА, 2001.-65 с

МИНИСТЕРСТВО НАУКИ И ВЫСШЕГО ОБРАЗОВАНИЯ РОССИЙСКОЙ ФЕДЕРАЦИИ

ФГБОУ ВО «Уральский государственный горный университет»

УТВЕРЖДАЮ
Проректор по
учебно-методическому комплексу
_____ С.А. Упоров

РУКОВОДСТВО ПО ВЫПОЛНЕНИЮ КОНТРОЛЬНЫХ РАБОТ

по дисциплине:

ОСНОВЫ ПРОФИССИОНАЛЬНОЙ ДЕЯТЕЛЬНОСТИ

Специальность
21.05.04 Горное дело

Специализация № 12
«Технологическая безопасность и горноспасательное дело»

Авторы: Ермолаев А.И.

Одобрено на заседании кафедры	Рассмотрено методической комиссией
Безопасности горного производства	Горно-технологического факультета
(название кафедры)	*(название факультета)*
Зав.кафедрой _____	Председатель _____
(подпись)	*(подпись)*
Елохин В.А,	Колчина Н.В.
(Фамилия И.О.)	*(Фамилия И.О.)*
Протокол № 8 от 17.04.2019	Протокол № 7 от 19.04.2019
(Дата)	*(Дата)*

Екатеринбург
2019

Оглавление

Контрольное задание №1 3
Контрольное задание №2 7
Контрольное задание №3 10
Контрольное задание №4 16
Контрольное задание №5 19
Контрольное задание №6 22
Контрольное задание №7 27
Контрольное задание № 8 30

Контрольное задание №1

Принципы обеспечения безопасности

деятельности

Цель Контрольного задания - освоение студентами основных принципов обеспечения безопасности деятельности в комплексе с действующими в промышленности межотраслевыми и отраслевыми Правилами безопасности.

Общие сведения. Принципы обеспечения безопасности деятельности - это идеи, мысли, исходные положения, заложенные в требования Правил безопасности, технические и технологические решения и другие нормативные документы, обеспечивающие предотвращение или уменьшение воздействия опасностей окружающей среды на человека с целью сохранения его работоспособности, здоровья и жизни. Принципы обеспечения безопасности многообразны. Их многообразие проф. О.Н. Русак условно разделил на четыре класса (группы): ориентирующие, технические, организационные и управленческие (табл. 1.1; принципы перечисляются в алфавитном порядке).

Таблица 1.1

Общая классификация принципов обеспечения БЖД

Наименование классов и принципов		Наименование классов и принципов	
1. Ориентирующие принципы		3. Организационные принципы	
1.1	Деструкции	3.1	Защиты временем
1.2	Замены оператора	3.2	Компенсации
1.3	Информации	3.3	Несовместимости
1.4	Классификации	3.4	Подбора кадров
1.5	Ликвидации опасности	3.5	Рациональной организации труда
1.6	Нормирования	3.6	Резервирования (дублирования)
1.7	Системности	3.7	Эргономичности
1.8	Снижения опасности		
2. Технические принципы		4. Управленческие принципы	
2.1	Блокировки	4.1	Адекватности
2.2	Вакуумирования	4.2	Иерархичности
2.3	Герметизации	4.3	Контроля
2.4	Защиты расстоянием	4.4	Обратной связи
2.5	Компрессии	4.5	Ответственности
2.6	Недоступности	4.6	Плановости
2.7	Прочности	4.7	Стимулирования
2.8	Слабого звена	4.8	Управления безопасностью
2.9	Флегматизации и ингибирования	4.9	Эффективности
2.10	Экранирования		

Охарактеризуем кратко каждый перечисленный принцип и приведем примеры его реализации.

1. Ориентирующие принципы

1.1. Принцип деструкции состоит в разрушении рассматриваемой системы, приводящим к опасному результату (травме, несчастному случаю, аварии) за счет исключения из нее одного или нескольких элементов. Этот принцип тесно связан с принципом системности. Например, для такого системного явления, как горение (пожар) необходимы горючее вещество, окислитель (кислород воздуха) и источник воспламенения. Если устранить хотя бы один элемент из этой системы, система будет разрушена, пожар не состоится.

1.2. Принцип замены оператора (человека) заключается в том, что функции оператора передаются промышленным роботам или технологический процесс изменяется так, что он выполняется без участия человека. Пример реализации принципа: внедрение промышленных роботов и манипуляторов на работах в опасной среде (при повышенной радиации, в условиях загазованности, при подводных работах и т.д.)

1.3. Принцип информации состоит в передаче персоналу и усвоении им сведений, выполнение которых обеспечивает соответствующий уровень безопасности. Примеры реализации: издание законодательных актов и нормативно-технической документации по вопросам охраны труда; обучение и инструктажи по технике безопасности; предупредительные надписи; маркировка оборудования; плакаты; приборы, предупреждающие об опасности.

1.4. Принцип классификации (категорирования) заключается в делении объектов на классы (группы, категории) по признакам, связанным с обеспечением безопасности. Классификация упрощает процесс изучения окружающего мира и принятия решений по созданию безопасных условий для жизнедеятельности человека. В охране труда, БЖД используется ряд классификаций: например, разделение производств по взрывопожароопасности на пять категорий (А, Б, В, Г, Д); классификация вредных веществ (4 класса); классификация предприятий по размерам санитарно-защитной зоны (5 классов) и т.д.

1.5. Принцип ликвидации опасностей выражает самый естественный и прогрессивный путь решения вопросов безопасности - путем устранения опасности. Формы реализации принципа разнообразны: изменение технологии; внедрение более безопасной технологии; замена опасных веществ безопасными; замена огнеопасных жидкостей негорючими растворителями и др.

1.6. Принцип нормирования заключается в установлении определенных величин - *норм* (параметров, условий), соблюдение которых обеспечивает для человека заданный уровень безопасности. Примерами воплощения данного принципа являются: предельно допустимые концентрации и уровни (ПДК и ПДУ) вредных веществ в воздухе рабочей зоны; параметры микроклимата; допустимые уровни шума; нормы переноски и подъема тяжестей; компенсационные льготы и др.

1.7. Принцип системности состоит в том, что любое явление, действие, объект рассматривается как система, системное образование элементов, результатом взаимодействия которых является несчастный случай, авария и т.д. Устранение хотя бы одного из нескольких элемента позволяет разрушить систему, а следовательно - устранить негативный результат. Например, если из такого системного образования-явления как горение (пожар) устранить один из компонентов этой системы - горючее вещество, кислород воздуха или источник воспламенения, - то данная система разрушится, процесс горения прекратится. Этот принцип широко используется в практике тушения пожаров. Другой пример. Несчастный случай порождается совокупностью причин (условий), которые находятся в иерархической соподчиненности. Эта совокупность и является определенной системой, так как взаимодействие образующих ее элементов приводит к такому нежелательному результату, как несчастный случай.

1.8. Принцип снижения опасности. В тех случаях, когда полностью устранить опасность не удается, прибегают к мерам, обеспечивающим некоторое снижение опасности. Например, для снижения опасности поражения электрическим током применяют так называемые безопасные напряжения (12, 24, 36 В). Для снижения вредных выбросов производства строящиеся предприятия располагают с учетом «розы ветров». Для снижения статического электричества прибегают к ионизации воздуха или среды нейтрализаторами электростатических зарядов.

2. Технические принципы

2.1. Принцип блокировки означает использование совокупности методов и средств, обеспечивающих фиксацию рабочих частей (элементов) аппарата, машины или электрической схемы в определенном состоянии. Примеры: при открытых дверях трамвая невозможен пуск двигателя; лифт не пойдет, пока не будет закрыта дверь; ограничители грузоподъемности отключают механизм подъема груза или людей и т.д. Требуемое положение рабочих частей машины в зависимости от принципа действия блокирующего устройства фиксируется с помощью механических, гидравлических, магнитных, электрических, оптических или иных связей. Блокировка повышает безопасность обслуживания и надежность работы оборудования, обеспечивает требуемую последовательность включения механизмов и элементов устройств, а также ограничивает перемещения в пределах рабочей зоны. Принцип блокировки широко используется на транспорте, в энергосистемах, на промышленных предприятиях, в устройствах вычислительной техники, в различных производственных и бытовых приборах и аппаратах.

2.2. Принцип вакуумирования предполагает проведение технологических процессов в условиях вакуума, т.е. при пониженном (по сравнению с атмосферным) давлением. Вакуумирование применяется при перекачке жидких агрессивных материалов, транспортировке сыпучих пылеобразных материалов, сушке взрывоопасных, горючих и склонных к пылению веществ и др. При использовании вакуума возможен подсос наружного воздуха внутрь емкостей и образование взрывоопасных сред. Поэтому вакуумирование требует постоянного контроля за герметичностью и содержанием кислорода воздуха в вакуум-аппарате.

2.3. Принцип герметизации означает использование в производственном оборудовании узлов (частей), непроницаемых для жидкостей и газов, с целью исключить утечку опасных и вредных веществ, предотвратить опасный жидкостный или газовый обмен между средами в технологических процессах. Герметизация достигается применением сварки, пайки, развальцовки, чеканки, специальных цементов и герметиков, прокладок в разъемных соединениях, сальниковых уплотнителей, кожаных и резиновых манжет, жидкостных затворов и т.д.

2.4. Принцип защиты расстоянием базируется на положении, что действие опасных и вредных факторов ослабевает или полностью исчезает с удалением от источника опасности. Защита расстоянием предполагает установление такого расстояния между человеком и источником опасности, при котором обеспечивается заданный уровень безопасности. Примеры реализации принципа: противопожарные разрывы между зданиями; санитарно-защитные зоны предприятий; опасные зоны при взрывных работах и др.

2.5. Принцип компрессии предполагает проведение технологических процессов при повышенном (по сравнению с атмосферным) давлении, способствующем изменению параметров (например, температурных) процесса.

Например, электродвигатели, обдуваемые при повышенном давлении, могут применяться во взрывоопасных средах. При проходке шахтных стволов в обводненных породах нагнетание сжатого воздуха в рабочую камеру (кессон) позволяет предотвратить поступление в нее воды. На урановых рудниках разрешается только нагнетательный способ проветривания.

2.6. Принцип недоступности означает отделение тем или иным способом *ноксосферы* (пространства, где возможна опасность) от *гомосферы* (пространства, где находится человек). Принцип реализуется в таких средствах зашиты, как изоляция токоведущих частей или ограждения, выполняемые в виде специальных конструкций, кожухов, экранов, сеток, решеток. Безопасность может достигаться расположением токоведущих частей в недоступном месте или на недоступной высоте.

2.7. Принцип прочности базируется на идее: чем прочнее, тем безопаснее. Безопасность обеспечивается усилением способности материалов, конструкций, канатов и т.д. сопротивляться разрушению, разрыву, сдвигу и остаточным деформациям при различных воздействиях. Примером реализации этого принципа является так называемый коэффициент запаса прочности, используемый при проектировании и эксплуатации сооружений, машин, механизмов, сосудов и т.д. На этом принципе основано устройство обратного клапана.

2.8. Принцип слабого звена состоит в том, что в рассматриваемую конструкцию (устройство, объект) вводится ослабленный элемент, который разрушается при определенных предварительно рассчитанных параметрах, обеспечивая тем самым сохранность объекта в целом, а следовательно, гарантирует безопасность обслуживающего его персонала. В качестве слабого звена, защищающего прочные элементы от неминуемого разрушения в экстремальных условиях их работы, применяют предохранительные клапаны, противовзрывные проемы и клапаны, мембраны, легко разрушаемые элементы зданий, плавкие предохранители, защитное заземление, молниеотводы и др.

2.9. Принцип флегматизации и ингибирования предлагает применение веществ, создающих в технологическом оборудовании или производственном помещении среду, не поддерживающую горение (взрыв) или замедляющих скорость протекания различных производственных процессов. При наличии пожаровзрывоопасной среды применяют два способа флегматизации: 1) разбавляют воздух *флегматизаторами* - инертными веществами, не участвующими в процессе горения (азот, диоксид углерода, инертные газы, водяной пар); 2) вводят в воздух *ингибиторы горения* - вещества, тормозящие реакцию горения (например, хладон). Для снижения скорости коррозии металлов применяют *ингибиторы коррозии* - вещества, замедляющие коррозию (нитрат натрия, хромат и дихромат калия и др.); их используют для антикоррозийной защиты металлов. На угольных шахтах принцип флегматизации реализуется в форме заслонов из породной инертной пыли, устанавливаемых вблизи опасных по взрыву газа и угольной пыли очистных забоев для предотвращения распространения взрыва по всей сети горных выработок.

2.10. Принцип экранирования предусматривает установку экранов (преград) между источником опасности и человеком. Экраны препятствуют попаданию опасных воздействий в пространство, где находится человек (гомосферу), или ограничивают возможность попадания человека в пространство, где возможна опасность (ноксосферу). Экраны широко используют для защиты от тепловых, электромагнитных и ионизирующих излучений, а также от вибрации (когда роль экранов играют виброизоляторы) и прямого воздействия производственного шума.

3. Организационные принципы

3.1. Принцип защиты временем основан на сокращении до безопасного значения длительности нахождения человека в условиях воздействия опасных и вредных производственных факторов (ионизирующего излучения, шума, вибрации и т.д.). На основании этого принципа для работников вредных производств устанавливается сокращенный рабочий день, производственный стаж, дополнительные отпуска и другие льготы. Принцип защиты временем используется при введении допустимых сроков хранения агрессивных газов и жидкостей в баллонах.

3.2. Принцип компенсации (возмещения) состоит в предоставлении работающим различного рода льгот с целью восстановления нарушенного равновесия психических и физиологических процессов или предупреждения нежелательных изменений в состоянии здоровья. Компенсация применяется в тех случаях, когда не устранены полностью вредные условия труда. Виды компенсаций: повышенные тарифные ставки, бесплатное лечебное питание, бесплатная выдача молока, соков, мыла, средств индивидуальной защиты и т.д.

3.3. Принцип несовместимости исходит их того, что взаимодействие различных объектов (веществ, материалов, оборудования, помещений, людей) может порождать в процессе деятельности опасные ситуации. Чтобы исключать возникновение таких ситуаций, объекты необходимо разделять в пространстве и времени с учетом характера их взаимодействия. На практике этот принцип реализуется путем зонирования заводской территории (выделением производственной, бытовой, подсобной, складской и других зон), раздельным хранением на складах несовместимых материалов (взрывчатых веществ и детонаторов), изоляцией зон хранения различных вредных и опасных веществ и др.

3.4. Принцип подбора кадров состоит в профотборе рабочих на опасные профессии и привлечении к управлению безопасностью деятельности специалистов, владеющих профессиональными знаниями и навыками.

3.5. Принцип рациональной организации труда. В обеспечении безопасности на производстве большую роль играет рациональная организация труда, предусматривающая применение прогрессивных средств и методов труда, рациональное размещение оборудования, внедрение новейших средств защиты, проведение планово-предупредительных ремонтов и другие мероприятия.

3.6. Принцип резервирования (дублирования) состоит в одновременном применении нескольких устройств, способов, приемов обеспечения безопасности. Если отказало одно устройство, срабатывает другое - дублирующее, основанное на том же или другом принципе работы. Примеры реализации принципа: обязательное наличие двух эвакуационных выходов в кинотеатрах, убежищах, на рудниках и шахтах; организация аварийного освещения в больницах; запрет выполнять геологические маршруты в сложных природных условиях в одиночку и т.д.

3.7. Принцип эргономичности предписывает учет антропометрических, биофизических, психофизических и психических свойств и возможностей человека при проектировании оборудования, рабочих мест и других объектов. Это позволяет создать благоприятные условия труда, при которых человек работает с высокой производительностью, не переутомляясь и не подвергаясь опасностям.

4. Управленческие принципы

4.1. Принцип адекватности (соответствия реальному) требует обеспечить полное соответствие организации работы и требований по охране труда реальным условиям производства. В соответствии с этим принципом для проведения работы по обеспечению безопасных условий труда на предприятиях в зависимости от их масштабов и степени опасности производства создаются специальные службы по охране труда: на угольных шахтах - горноспасательная служба, на взрывоопасных производствах - газоспасательные службы. Многие предприятия имеют санитарные лаборатории для контроля санитарно-гигиенических условий труда. Принцип адекватности предусматривает определенные требования к компетентности, деловым и организационным качествам работников служб охраны труда.

4.2. Принцип иерархичности базируется на положении, что любая система имеет, как правило, иерархическую (многоуровневую) структуру. Как известно, эту структуру образуют причины, порождающие ту или иную опасность. При решении практических задач безопасности рекомендуется выделять ограниченное число ступеней иерархии, руководствуясь логической целесообразностью.

4.3. Принцип контроля предполагает создание системы надзора и контроля, проверок объектов на соответствие их регламентированным требованиям безопасности. Примеры реализации: государственный надзор и контроль за соблюдением законодательства о труде и охране труда, осуществляемый специально уполномоченными на то государственными органами и инспекциями (в том числе инспекциями профсоюзов); общественный контроль за соблюдением законодательства о труде, осуществляемый профсоюзами. С учетом принципа контроля введены должностные обязанности всех руководителей и ИТР предприятий.

4.4. Принцип обратной связи означает воздействие результатов какого-либо процесса на управляющий орган. В охране труда принцип обратной связи имеет важное значение. В соответствии с этим принципом осуществляют и корректируют контроль условий труда, проверку работы служб по технике безопасности.

4.5. Принцип ответственности означает, что за выполнением каждого требования безопасности должно следить конкретное ответственное лицо, а каждый работник должен четко знать и выполнять свои функции. В соответствии с этим принципом для обеспечения безопасных условий труда должны быть регламентированы права, обязанности и ответственность лиц, участвующих в управлении безопасностью: рабочих, служащих, ИТР, администрации, работодателей. За нарушения правил безопасности должностные лица и работодатели привлекаются к административной, дисциплинарной и уголовной ответственности.

4.6. Принцип плановости базируется на положении, что профилактические работы по обеспечению безопасности деятельности проводятся на предприятии в соответствии с заранее разработанным планом (текущим и перспективным), и система профилактических мероприятий осуществляется в заранее предусмотренные сроки и в определенных объемах. Принцип плановости означает установление на определенные периоды направлений и количественных показателей деятельности по охране труда.

4.7. Принцип стимулирования требует учета количества и качества затраченного труда и полученных результатов при распределении материальных благ и моральном поощрении. В современных условиях предпочтение отдается экономическим рычагам управления охраной труда (повышение или снижение уровня доплат рабочим и ИТР в зависимости от состояния условий труда).

4.8. Принцип управления безопасностью реализуется путем разработки и внедрения систем управления охраной труда на предприятиях. В управлении реализуются принципы плановости, обратной связи, ответственности, контроля, стимулирования, эффективности.

4.9. Принцип эффективности предполагает сопоставление фактических результатов с полученными (плановыми), оценку достигнутых показателей по критериям затрат и выгод. В области безопасности труда различают социальную, инженерно-техническую и экономическую эффективности.

Примеры. Примеры реализации принципов обеспечения безопасности деятельности приведены выше (см. Общие сведения).

Варианты заданий практического занятия.

Студенты разбиваются на бригады по 3 - 4 человека. Каждой бригаде преподаватель задает (указывает) 10 пунктов (требований, правил) конкретного раздела (разделов) Правил безопасности (межотраслевых или отраслевых), отвечающих профилю данной специальности студентов. Учитывая характеристики принципов, изложенные в «Общих сведениях», студенты определяют, какой принцип обеспечения безопасности заложен в каждом предложенном для анализа пункте ПБ. Следует иметь в виду, что в некоторых пунктах ПБ одновременно реализуется несколько принципов (два или три), а не один.

Контрольные вопросы

1. Что понимают под принципом обеспечения безопасности деятельности?
2. На какие классы разделяют принципы обеспечения безопасности деятельности по признаку реализации?
3. На каком принципе обеспечения безопасности базируется применение дистанционного управления технологическими процессами при работе людей в местах радиоактивного заражения?
4. Какой принцип обеспечения безопасности используется в случае установления опасных зон при взрывных работах?

5. Какой принцип обеспечения безопасности заложен в требовании ПБ хранить баллоны с кислородом отдельно от баллонов с горючими газами?
6. Какой принцип обеспечения безопасности используется при введении должностных обязанностей всех руководителей и ИТР предприятий?

Контрольное задание №2

Оценка метеорологических условий

в производственных помещениях

Цель контрольного задания - закрепление теоретических знаний, полученных при изучении раздела "Гелиофизические и метеорологические факторы: микроклимат производственных помещений", и формирование практических навыков расчета метеорологических условий в производственном помещении и гигиенической оценки параметров микроклимата.

Общие сведения. Метеорологическими условиями или микроклиматом производственных помещений называют состояние атмосферы внутри этих помещений, обусловленное действующими на организм человека сочетаниями температуры, влажности, скорости движения воздуха и теплового излучения.

Показатели микроклимата в производственных помещениях зависят от технологического процесса и внешних погодных условий, включая атмосферное давление. Микроклимат оказывает значительное влияние на протекание жизненных процессов в организме человека, определяет теплообмен его с окружающей средой и является важной характеристикой гигиенических условий труда.

Нормативные значения температуры, относительной влажности и скорости движения воздуха на рабочем месте содержат Санитарные нормы проектирования промышленных предприятий (СН 245-71) и ГОСТ 12.1.005-88 ССБТ "Общие санитарные требования к воздуху рабочей зоны".

Расчет показателей микроклимата базируется на опытных данных о давлении, температуре и скорости движения воздуха на рабочем месте, полученных при замерах на нем с помощью соответствующих приборов. (На практических занятиях исходные данные для расчета задаются преподавателем.)

Показатели микроклимата вычисляются в следующей последовательности.

1. Атмосферное давление В, Па, на рабочем месте, измеренное с помощью барометра-анероида БАММ-1:

$$B = B_п + B_ш + B_т + B_д ,$$

где В - исправленное значение замеренного давления, Па; $B_п$ - отсчет по прибору, Па; $B_ш$ - шкаловая поправка (берется из поверочного свидетельства прибора), Па; $B_т$ - температурная поправка, равная произведению температуры прибора на удельную температурную поправку прибора Δt Па; $B_д$ - добавочная поправка (берется их поверочного свидетельства прибора), Па.

2. Температура воздуха $t_с$, °С: измеряется с помощью жидкостного термометра или сухого термометра, входящего в состав аспирационного термометра.

3. Влажность воздуха: определяется по показателям сухого и влажного (мокрого) термометров, входящих в состав аспирационного термометра.

Влажность воздуха может быть рассчитана: 1) по давлению водяного пара, находящегося в воздухе или 2) по плотности (массе) водяного пара.

При первом способе сначала определяется давление водяного пара, находящегося в воздухе при данной температуре (парциальное давление) $P_{в.п.}$, Па:

$$P_{в.п.} = P_{н.в} - c(t_с - t_в)B,$$

где $P_{н.в}$ - давление насыщенного водяного пара при температуре $t_в$, зафиксированной влажным термометром, Па (определяется по табл. 2.1);; с - коэффициент психрометра, зависящий от скорости движения воздуха около шарика мокрого термометра (при скорости движения воздуха до 4 м/с принимают с = 0,00074, свыше 4 м/с - 0,00066); $t_с$ и $t_в$ - температура сухого и влажного термометра, °С; В - барометрическое давление воздуха в момент измерения температур психрометром, Па.

Определив парциальное давление водяного пара, находят относительную влажность воздуха φ , %:

$$\varphi = \frac{P_{в.п}}{P_{н.с}} \cdot 100\% ,$$

где $P_{н.с}$ - давление насыщенного водяного пара при температуре $t_с$, зафиксированной сухим термометром (определяется по табл. 2.1).

Таблица 2.1

Давление насыщенного водяного пара Р, Па
при температуре воздуха t °С

t, °С	Р, Па	t, °С	Р, Па	t, °С	Р, Па	t, °С	Р, Па

0	611	10	1228	20	2328	30	4242
1	657	11	1312	21	2486	31	4493
2	705	12	1403	22	2644	32	4754
3	759	13	1497	23	2809	33	5030
4	813	14	1599	24	2894	34	5320
5	872	15	1705	25	3168	34	5624
6	935	16	1817	26	3361	36	5941
7	1001	17	1937	27	3565	37	6275
8	1073	18	2064	28	3780	38	6625
9	1148	19	2197	29	4005	39	6991

При расчете влажности воздуха по плотности водяного пара определяются:

а) абсолютная влажность воздуха (масса водяного пара, содержащегося в воздухе при данной температуре) А, г/м^3:

$$A = \frac{1000 \cdot P_{в.п}}{461{,}5(273 + t_c)},$$

где 461,5 - удельная газовая постоянная водяного пара, Дж/(кг ·К);

б) максимальная абсолютная влажность воздуха (максимально возможная масса водяного пара в воздухе при данной температуре) A_{max}, г/м^3:

$$A = \frac{1000 \cdot P_{н.с}}{461{,}5(273 + t_c)};$$

в) относительная влажность воздуха φ, %:

$$\varphi = \frac{A}{A_{max}} \cdot 100.$$

Значение относительной влажности φ, найденного описанными способами, может быть проверено по данным психометрической таблицы (табл. 2.2)

Таблица 2.2.

Таблица для определения относительной влажности
воздуха по разности показаний сухого и влажного термометров

t_c, °С	Разность показаний сухого и влажного термометров $t_c - t_в$, °С										
	0	1	2	3	4	5	6	7	8	9	10
	Относительная влажность φ,%										
0	100	81	63	45	28	11					
1	100	83	65	48	32	16					
2	100	84	68	51	35	20					
3	100	84	69	54	39	24	10				
4	100	85	70	56	42	28	14				
5	100	86	72	58	45	32	19	6			
6	100	86	73	60	47	35	23	10			
7	100	87	74	61	49	37	26	14			
8	100	87	75	63	51	40	29	18	7		
9	100	88	76	64	53	42	31	21	11		
10	100	88	76	65	54	44	34	24	14	5	
11	100	88	77	66	56	46	36	26	17	8	
12	100	89	78	68	57	48	38	29	20	11	
13	100	89	79	69	59	49	40	31	23	14	6
14	100	89	79	70	60	51	42	34	25	17	9
15	100	90	80	71	61	52	44	36	27	20	12
16	100	90	81	71	62	54	46	37	30	22	15
17	100	90	81	72	64	55	47	39	32	24	17
18	100	91	82	73	65	56	49	41	34	27	20
19	100	91	82	74	65	58	50	43	35	29	22
20	100	91	83	74	66	59	51	44	37	30	24
21	100	91	83	75	67	60	52	46	39	32	26
22	100	92	83	76	68	61	54	47	40	34	28
23	100	92	84	76	69	61	55	48	42	36	30
24	100	92	84	77	69	62	56	49	43	37	31
25	100	92	84	77	70	63	57	50	44	38	33
26	100	92	85	78	71	64	58	51	46	40	34
27	100	92	85	78	71	65	59	52	47	41	36

28	100	93	85	78	71	65	59	52	48	42	37
29	100	93	86	79	72	66	60	54	49	43	38
30	100	93	86	79	73	67	61	55	50	44	39

4. Скорость движения воздуха V, м/с, при замере ее анемометром АСО-3, подсчитывается по формуле (устанавливаемой по градуировочному графику зависимости V от n, прилагаемому к прибору):

$$V = an+b,$$

где n - число делений в 1 с.: $n = (n_к-n_н)/t_{зам}$;

$n_н$ и $n_к$ - начальный и конечный отсчеты по анемометру;

$t_{зам}$ - продолжительность замера по прибору.

При выполнении настоящего практического занятия рекомендуется использовать формулу:

$$V = 0,45n+0,01.$$

5. Гигиеническая оценка результатов расчета параметров микроклимата: производится по санитарным нормам, приведенным в ГОСТ 12.1.005-88 (табл.3).

Таблица 2.3

Оптимальные нормы температуры, относительной влажности и скорости движения воздуха в рабочей зоне производственных помещений

Период года	Категория работ	Температура, °С	Относительная влажность, %	Скорость движения, м/с, не более
Холодный (температура наружного воздуха ниже +10 °С)	Легкая - Iа	22-24	40-60	0,1
	Легкая - Iб	21-23	40-60	0,1
	Средней тяжести - IIа	18-20	40-60	0,2
	Средней тяжести - IIб	17-19	40-60	0,2
	Тяжелая - III	16-18	40-60	0,3
Теплый (температура наружного воздуха +10 °С и выше)	Легкая - Iа	23-25	40-60	0,1
	Легкая - Iб	22-24	40-60	0,2
	Средней тяжести - IIа	21-23	40-60	0,3
	Средней тяжести - IIб	20-22	40-60	0,3
	Тяжелая - III	18-20	40-60	0,4

Пример расчета.

Исходные данные: $B_п = 87837$ Па, $B_ш = -50$ Па, $t_с = 22$ °С, $t_в = 16$ °С, $\Delta t = -10$ Па/°С, $B_д = +100$ Па, $n_н = 6000$, $n_к = 6040$, $t_{зам} = 200$ с, период года - теплый.

Решение:

1. Атмосферное давление на рабочем месте (при температурной поправке $B_т = t_с \cdot \Delta t = 22(-10) = -220$ Па).

$$B = B_п+B_ш+B_т+B_д = 87837 - 50 - 220 + 100 = 87667 \text{ Па},$$

2а. Относительная влажность воздуха по давлению водяного пара. При давлении насыщенного водяного пара при температуре сухого термометра $P_{н.с} = 2644$ Па (табл. 2.1) и температуре влажного термометра $P_{н.в} = 1817$ Па (табл. 2.1) и парциальном давлении водяного пара в воздухе

$$P_{в.п} = P_{н.в} - c\cdot(t_с - t_в)\cdot B = 1817 - 0,00074\cdot(22 - 16)\cdot 87837 = 1427 \text{ Па}$$

относительная влажность воздуха равна

$$\varphi = \frac{P_{в.п.}}{P_{н.с.}}\cdot 100 = \frac{1427}{2644}\cdot 100 = 54\%$$

2б. Относительная влажность воздуха по плотности (массе) водяного пара. При абсолютной влажности воздуха

$$A = \frac{1000\cdot P_{в.п}}{461,5(273+t_с)} = \frac{1000\cdot 1427}{461,5(273+22)} = 10,48 \text{ г/м}^3$$

и максимальной влажности воздуха

$$A_{max} = \frac{1000\cdot P_{н.с}}{461,5(273+t_с)} = \frac{1000\cdot 2644}{461,5(273+22)} = 19,42 \text{ г/м}^3$$

относительная влажность воздуха равна

$$\varphi = \frac{A}{A_{max}}\cdot 100 = \frac{10,48}{19,42}\cdot 100 = 54\%$$

2в. Правильность произведенных подсчетов φ подтверждают данные табл. 2: при разности показаний сухого и влажного термометров $t_c - t_в = 22 - 16 = 6^oC$ относительная влажность воздуха φ равняется 54 %.

3. Скорость движения воздуха по исходным данным, полученным при помощи анемометра АСО-3. При числе давлений в 1 с.

$$n = \frac{n_к - n_н}{t_{зам}} = \frac{6040 - 6000}{200} = 0{,}2 \text{ дел./с}$$

скорость движения воздуха составляет

$$V = 0{,}45n + 0{,}01 = 0{,}45 \cdot 0{,}2 + 0{,}01 = 0{,}10 \text{ м/с}.$$

4. ***Вывод.*** Согласно нормативным данным (ГОСТ 12.1.005-88) условия труда на рабочем месте по значениям $t_c = 22\ ^oC$, $\varphi = 54$ % и $V = 0{,}1$ м/с в теплый период года допускают легкую (вида IIа) категорию работ.

Варианты заданий

Для выполнения задания даются следующие показатели: отсчет по барометру $B_п$ (а также шкаловая поправка $B_ш$, температура прибора $t_п = t_c$, удельная температурная поправка $_Δt$, добавочная поправка $B_д$ к показателям барометра), температура воздуха по сухому (t_c) и влажному ($t_в$) термометрам психрометра, начальный ($n_н$) и конечный ($n_к$) отсчеты по анемометру, продолжительность замера скорости движения воздуха $t_{зам}$, период года (холодный, теплый). Для отсчета скорости движения воздуха использовать формулу $V = 0{,}45n + 0{,}01$ м/с. Интенсивность теплового излучения на рабочем месте полагать равной 50 Вт/м^2.

Числовые значения исходных данных приведены в табл. 2.4.

Таблица 2.4

Номер	$B_п$ Па	$B_ш$ Па	$_Δt$, Па/^{o}C	$B_д$ Па	t_c ^{o}C	$t_в$ ^{o}C	$n_н$	$n_к$	$t_{зам}$ с	Период года
1	110146	-100	-10	+100	23	18	6000	6246	140	Холодный
2	105752	-100	-	-	22	16	6107	6138	155	″
3	97989	+75	-	-	18	13	6357	6407	160	″
4	90498	+25	-	-	17	11	6841	6909	170	″
5	94232	+150	-	-	16	11	6944	7051	200	″
6	103379	-50	-	-	24	17	6107	6387	150	Теплый
7	107509	-100	-	-	23	17	6305	6696	187	″
8	89371	0	-	-	22	15	6421	6501	190	″
9	94263	+150	-	-	20	15	6725	6830	175	″
10	96946	+100	-	-	19	12	6100	6176	100	″

Рассчитать параметры микроклимата на рабочем месте в производственном помещении и дать гигиеническую оценку условий труда.

Контрольные вопросы

1. Что понимают под микроклиматом производственных помещений?
2. Опишите характер действия климатических факторов на организм человека.
3. В чем состоит нормирование воздействий климатических факторов на человека?
4. Как определяют давление, температуру, относительную влажность и скорость движения воздуха?
5. Назовите способы и средства нормализации микроклимата на рабочих местах.

Контрольное задание №3

Расчет тепловыделений и борьба

с избыточным теплом в шахтах

Цель контрольного задания - закрепление теоретических знаний, полученных при изучении раздела «Гелиофизические и метеорологические факторы», и овладение методикой расчета тепловыделений в выработки глубоких шахт и выбора технических решений по борьбе с избыточным теплом.

Общие сведения. Климатические условия в подземных выработках, особенно в глубоких шахтах, как правило, отличаются от климатических условий на земной поверхности. Микроклимат горных выработок (т.е. действующее в них на организм человека сочетание температуры, влажности, скорости движения воздуха, его давления и температуры окружающих поверхностей) в значительной степени зависит от теплообменных процессов, происходящих на пути

движения воздуха. Под воздействием этих процессов температура шахтного воздуха в выработках существенно повышается с увеличением глубины ведения горных работ.

Нагревание воздуха, движущегося по горным выработкам, происходит в результате:

- теплообмена между потоком шахтного воздуха и окружающим выработки массивом горных пород, т.е. охлаждения пород;
- естественного адиабатического сжатия воздуха при движении его вниз по вертикальным и наклонным выработкам;
- изменения содержания влаги в воздухе;
- теплообмена между воздухом и подземной водой, текущей по выработкам;
- окисления угля, угольной пыли, сульфидных руд, крепежного леса и некоторых других веществ;
- охлаждения отбитых и транспортируемых масс угля и породы;
- работы горных машин и механизмов;
- выделения тепла осветительными установками, электрическими кабелями, трубопроводами сжатого воздуха, телом человека, а также действия других второстепенных факторов.

Вызванное перечисленными факторами приращение температуры шахтного воздуха (°С = К), может быть определено из выражения $\Delta t = \sum Q_i /(c_p \rho V)$,

где $\sum Q_i$ - суммарное количество теплоты, идущее на нагревание воздуха, кДж/ч; c_p - удельная теплоемкость воздуза при постоянном давлении, кДж/(кг·К); ρ - плотность воздуха, кг/м^3; V - объемный расход воздуха, м^3/ч.

Шахтный воздух уже при температуре свыше 25 °С оказывает отрицательное тепловое воздействие на физиологию и гигиену труда подземных рабочих. При задержке отдачи телом человека накопившегося в нем тепла возникает перегрев организма, осложняющий протекание жизненных процессов. Чрезмерный перегрев организма вызывает ухудшение самочувствия человека, приводит к серьезным заболеваниям (в наиболее тяжелых случаях - к тепловому удару, или стрессу, или даже к смерти), увеличивает вероятность травматизма, снижает производительность труда.

Изменение температуры воздуха (и других параметров микроклимата) в подземных выработках оказывает влияние также на физико-механические свойства горных пород и на безопасное состояние сооружений и выработок.

Расчет выделения теплоты в выработки глубоких шахт ведется по следующим зависимостям.

1. ***Тепловыделение при охлаждении горных пород***. Количество теплоты $Q_{охл}$, кДж/ч, выделяющееся вследствие охлаждения окружающих выработку горных пород, описывается уравнением Ньютона для конвективного теплообмена

$$Q_{охл} = к_\tau Pl(t_п - t_в),$$

где $к_\tau$ - коэффициент нестационарного теплообмена между массивом горных пород и воздухом, кДж/(м^2·ч·К) (рассчитывается по формуле, приводимой ниже); P и l - периметр и длина выработки, м и м; $t_п$ - естественная температура неохлажденных пород на данной глубине, °С(=К) (расчет приводится ниже); $t_в = t_{пб}$ - допустимая температура воздуха в выработке, °С (принимается согласно Правилам безопасности).

Коэффициент $к_\tau$, кДж/(м^2·ч·К) определяется по формуле

$$к_\tau = \frac{\lambda}{1+\lambda/(2\alpha_0 \cdot R_э)}\left[\frac{1}{2R_э} + \frac{1}{\sqrt{\pi a \tau}(1+\lambda/(2\lambda_o R_э))}\right],$$

где λ - коэффициент теплопроводности породы, кДж/(м·ч·К) (принимается по табл. 3.1); α_0 - суммарный коэффициент теплоотдачи от стен шахтной выработки к воздуху, кДж/(м^2·ч·К) (расчет ниже); $R_э$ - эквивалентный радиус выработки, м: $R_э = \sqrt{S/\pi} = 0{,}564\sqrt{S}$; a - коэффициент температуропроводности породы, м^2/ч: $a = \lambda/(c_п \cdot \rho_п)$ (принимается по табл.3.1); $c_п$ - удельная теплоемкость породы, кДж/(кг·К) (принимается по табл.3.1); $\rho_п$ - плотность породы, кг/м^3 (принимается по табл.3.1); τ - расчетное время процесса теполообмена, ч (например, при длительности процесса теплообмена 4 года значение $\tau = 4 \cdot 365 \cdot 24 = 35040$ ч).

Таблица 3.1

Тепловая характеристика пород

Порода	ρ, кг/м^3	$c_п$, кДж/(кг·К)	λ, кДж/(м·ч·К)	a, м^2/ч
Песчаник (Центральный Донбасс)	2475	0,854	9,211	0,00436
Глинистые и песчанистые сланцы (там же)	2450	0,904	6,363	0,00287
Уголь (там же)	1225	1,184	1,051	0,00073
Бурый уголь (Челябинский бассейн)	1210	1,130	0,913	0,00067
Каменный уголь (Карагандинский бассейн)	1275	1,055	0,963	0,00072
Углистый сланец	1765	1,021	3,006	0,00167

Глинистый сланец	2433	0,992	3,354	0,00139
Змеевик	2690	0,950	5,694	0,00223
Гранит	2722	0,917	7,972	0,00319
Серный колчедан (Дегтярское месторождение)	4620	0,908	15,010	0,00358
Медный колчедан (там же)	4716	0,862	15,165	0,00373

Суммарный коэффициент теплоотдачи с поверхности горной выработки α_0, кДж/(м^2·ч·К) находится их выражения

$$\alpha_0 = \alpha_к + \alpha_и ,$$

где $\alpha_к$ - конвективный коэффициент теплоотдачи от стен выработки к воздуху, кДж/(м^2·ч·К):

$$\alpha_к = 2,9 \cdot 4,1868 \cdot v^{0,8}/Д_э^{0,2} = 12,14\, v^{0,8}/Д_э^{0,2};$$

v - скорость движения воздуха в выработке, м/с; $Д_э$ - эквивалентный диаметр выработки, м: $Д_э = 4S/P$;

$\alpha_и$ - коэффициент, учитывающий испарения влаги с мокрых стен выработки, кДж/(м^2·ч·К):

$$\alpha_и = 1,3 \cdot \beta \cdot r,$$

β - коэффициент массоотдачи (коэффициент испарения), кг/(м^2·ч·К), принимается равным 0,01 - для стволов, 0,15 - для капитальных выработок, 0,03 - для лав; r - теплота парообразования воды, принимается r = 2256 кДж/кг.

Температура горных пород в массиве $t_п$, °С, на заданной глубине Н, м, от земной поверхности определяется по формуле

$$t_п = ht_н + (H - H_0)/Г_{ст} \quad \text{или} \quad t_п = ht_н + (H - H_0) \cdot \delta,$$

где $t_п$ - температура пород нейтрального слоя (зоны с постоянной температурой пород) в данной местности; принимается примерно равной среднегодовой температуре воздуха на земной поверхности в данном районе, °С: $t_н$ = 8,5; 2,5 ;2,5 ; 3,0 °С для условий соответственно Донбасса, Кузбасса, Караганды и Мосбасса; H_0 - глубина (толщина) нейтрального слоя, м: H_0 = 20 - 40 м; $Г_{ст}$ - геотермическая ступень данного района, м/°С: в среднем $Г_{ст}$ составляет для угольных месторождений 30 – 40 м/ °С, рудных 50 - 140 м/ °С, нефтяных 15 - 20 м/ °С; δ - геотермический градиент, °С/м.

2. Тепловыделение при сжатии воздуха. Количество теплоты $Q_{сж}$, кДж/ч, выделяющееся при движении воздуха вниз по вертикальным и наклонным выработкам, определяется выражением

$$Q_{сж} = 9,81 \cdot \rho \cdot V_в H/1000 = 0,00981 \rho V_в H,$$

где ρ - плотность воздуха, кг/м^3; $V_в$ - количество воздуха, проходящего по выработке (объемный часовой расход воздуха), м^3/ч: $V_в = 3600 \cdot v \cdot S$; v - скорость движения воздуха в выработке, м/с; S - площадь поперечного сечения выработки, м^2; Н - глубина расположения выработки, м; для наклонной выработки $H = l_н \cdot \sin \psi$; $l_н$ - длина наклонной выработки; ψ - угол наклона выработки, град.

3. Тепловыделение при окислительных процессах. Количество теплоты $Q_{ок}$, кДж/ч, образующееся при окислении угля, угленосных сланцев, сульфидных руд и древесины, подсчитывается по формуле А.Ф. Воропаева

$$Q_{ок} = q_{ок} V^{0.8} \cdot P \cdot l ,$$

где $q_{ок}$ - тепловыделение в результате окислительных процессов, приведенное к скорости движения воздуха в выработке V = 1 м/с, кДж/(м^2·ч); $q_{ок}$ можно принимать равным 12 - 21 кДж/(м^2·ч).

4. Тепловыделение от местных источников. К местным источникам теплоты относят электродвигатели, трансформаторы, светильники, электрические кабели, трубопроводы сжатого воздуха, пневматические двигатели, другие тепловыделяющие машины, механизмы и устройства, а также работы, производимые с применением бетона на участке выработки или в призабойной зоне, когда тепло выделяется при его отвердении.

Расчетные формулы для определения количества теплоты от местных источников имеют следующий вид.

4.1. Тепловыделение при работе ***электродвигателей*** горных машин и освещения $Q_{эд}$, кДж/ч:

$$Q_{эд} = 3600 \cdot N_{потр} \cdot k_з / \eta_э ,$$

где $N_{потр}$ - потребляемая мощность электродвигателей и осветительных установок, кВт; $k_з$ - коэффициент загрузки оборудования во времени: $k_з$=0,8; $\eta_э$ - к.п.д. электродвигателя: $\eta_э$ = 0,95.

4.2. Тепловыделение в выработку (ствол, уклон, бремсберг и др.) при эксплуатации ***лебедок*** $Q_л$, кДж/ч:

при подъеме груза лебедкой $Q_{лп} = 3600 \cdot N_л \cdot k_з (1 - \eta_м)$,

при спуске груза лебедкой $Q_{лс} = 3600 \cdot N_л \cdot k_з$,

где $N_л$ - установленная мощность электродвигателя лебедки, кВт; $\eta_м$ - механический к.п.д.: $\eta_м$ = 0,8.

4.3. Тепловыделение при работе ***трансформатора*** $Q_{тр}$, кДж/ч:

$$Q_{тр} = 3600 \cdot N_{тр} \cdot p_{тр} ,$$

где $N_{тр}$ - мощность трансформатора, кВт; $p_{тр}$ - тепловые потери трансформатора: $p_{тр}$ = 0,04÷0,05.

4.4. Тепловыделение при затвердевании монолитной ***бетонной крепи*** $Q_б$, кДж/ч:

$$Q_б = q_б \cdot P \cdot l_ц ,$$

где $q_б$ - удельное выделение теплоты при отвердевании бетона, кДж/(м^2·ч); принимается $q_б$ = 200÷400 кДж/(м^2/ч); Р - периметр выработки, м; $l_ц$ - длина участка бетонирования, контактирующего с вентиляционной струей за один цикл проходки, м.

4.5. Тепловыделение при ***взрыве ВВ***. В выработке большого сечения при использовании более 100 кт ВВ тепловыделение при взрыве $Q_{взр}$, кДж/ч рассчитывается по формуле

$$Q_{взр} = 0{,}8 q_{взр} \cdot m_з ,$$

где $q_{взр}$ - удельное тепловыделение при взрыве 1кг ВВ, кДж/кт; $m_з$ - масса заряда, кг. Рекомендуемые значения $q_{взр}$ для применяемых ВВ:

Аммонит	ПЖВ-203360	Аммонит АП-5ЖВ.....	3780
Аммонит	ПЖВ-203360	Аммонит АП-5ЖВ.....	3780
Угленит	Э-62570	Аммонит скальный №1.....	5400
Победит	ВП-43810	Аммонит ЖВ.....	№64290
Аммонит	АП-4ЖВ3560	Игданит.....	3790

4.6. Тепловыделение при работе шахтных ***вентиляторов*** происходит в результате работы электродвигателя, внутренних потерь энергии в вентиляторе и аэродинамического сжатия воздуха. Количество теплоты $Q_{вен}$, кДж/ч, поступающее в выработку при работе кентилятора, выражается формулой

$$Q_{вен} = 3600 \cdot V_{вс} \cdot h_в / 1000\eta_{ву} = 3{,}6 \cdot V_{вс} \cdot h_в / \eta_{ву} ,$$

где $V_{вс}$ - количество воздуха, проходящего по выработке (секундный расход), $м^3/с$; $h_в$ - депрессия выработки, Па:

$$h_в = \alpha_в P \cdot l \cdot v^2 / S , \qquad (3.2)$$

$\alpha_в$ - коэффициент аэродинамического сопротивления трения воздуха-ботки, $Н \cdot с^2/м^4 = Па \cdot с^2/м^2$; P, l, S - периметр, длина и площадь поперечного сечения выработки, м, м, $м^2$; v - средняя скорость движения воздуха по выработке, м/с; $\eta_{ву} = \eta_в \eta_{дв} \eta_п$, $\eta_в = 0{,}6 \div 0{,}8$, $\eta_{дв} = 0{,}85 \div 0{,}95$ и $\eta_п$ - к.п.д. соответственно вентиляторной установки, вентилятора, двигателя и редукторной ($\eta_п = 1$) или ременной ($\eta_п = 0{,}9 \div 0{,}95$) передач.

Подставляя (3.2) в (3.1) и учитывая, что $V_{вс} = v \cdot S$ $м^3/с$, получим (кДж/ч):

$$Q_{вен} = 3{,}6 \cdot \alpha_в \cdot P \cdot l \cdot v^3 / \eta_{ву} .$$

4.7. Тепловыделение при работе ***людей*** $Q_л$, кДж/ч:

$$Q_л = q_л \cdot n_л ,$$

где $q_л$ - количество теплоты, выделяемое работающим человеком, кДж/ч·чел: $q_л = 1050 \div 2500$ кДж/ч·чел., $n_л$ - число одновременно работающих людей в выработке.

5. Общее тепловыделение в выработку $Q_{общ}$, кДж/ч находится суммированием всех частных выделений теплоты:

$$Q_{общ} = \sum_{i=1}^{n} Q_i .$$

Способы искусственного охлаждения шахтного воздуха

Целью искусственного охлаждения шахтного воздуха является отвод определенного («излишнего») количества теплоты от него при помощи охлаждающего вещества. Тепло от воздуха можно отвести путем соприкосновения последнего с какой-либо холодной поверхностью или путем смешения его с газообразной струей, имеющей температуру ниже температуры воздуха.

Борьба с избыточным выделением теплоты в горные выработки ведется по нескольким направлениям:

предохранение воздуха от нагревания при его движении к местам потребления;

охлаждение воздуха без применения специальных холодильных машин;

охлаждение воздуха с применением холодильных машин (кондиционирование).

Способы ***предупреждения нагревания*** шахтного воздуха включают в себя следующее:

увеличение количества подаваемого в выработки воздуха путем повышения мощности вентиляторных установок, увеличения скорости движения воздуха, расширения сечений воздухоподающих выработок;

замена машин с электроприводам машинами с пневматическим приводом;

тепло- и гидроизоляция стен выработок;

теплоизоляция и тщательное уплотнение воздухоподающих трубопроводов;

предупреждение возникновения интенсивных окислительных процессов;

сокращение пути движения воздуха к местам потребления путем выбора соответствующей схемы проветривания, проведения дополнительных выработок и скважин;

подача воздуха к местам потребления по специально пройденным выработкам, где скорость движения воздуха может быть существенно увеличена;

замена восходящего проветривания очистных выработок нисходящим проветриванием (при соблюдении соответствующих требований ПБ).

Для ***предотвращения нагревания*** воздуха без применения холодильных машин используются следующие способы:

осушение воздуха сорбентами, т.е. веществами, способными поглощать влагу из воздуха (например, хлористым кальцием):

охлаждение воздуха льдом;

охлаждение воздуха жидким воздухам, при испарении которого поглощается значительное количество теплоты;

охлаждение воздуха сжатым воздухам (например, от пневмо-кондиционеров);

охлаждение воздуха водой: путем непосредственного соприкосновения охлаждающей воды с воздухом либо через поверхность труб, где воздух охлаждается в специальных теплообменниках;

пропускание воздуха через тепловыравнивающие каналы путем подвода воздуха к стволу по горизонтальным выработкам, пройденным на глубине среднегодовой температуры.

Наиболее эффективным является искусственное охлаждение воздуха в системах кондиционирования: в компрессорных и абсорбционных холодильных установках. Холодильные установки бывают передвижные и стационарные. Передвижные установки предназначены для охлаждения воздуха в тупиковых выработках или в отдаленных очистных забоях. Стационарные установки располагаются как на земной поверхности, так и в подземных условиях.

Хладопроизводительность (холодильная мощность) отечественных шахтных холодильных агрегатов и кондиционеров составляет:

передвижных кондиционеров ВК-230 - 230 кВт, КПШ-3 – 105 кВт, КПШ-40 - 47 кВт, КПШ-40П с пневмоприводом - 52 кВт;

турбокомпрессионных холодильных машин ШХТМ-1300 - 1500 кВт, ХТМФ-235М-2000 - 2325 кВт, ХТМФ-248-4000 - 4650 кВт;

поршневой холодильной машины МФ-220-1РШ - 255 кВт;

абсорбционной холодильной машины АБХА-2500-2В – 2800 кВт.

Для стационарной работы на поверхности используются машины ХТМФ-235-2000, ХТМФ-248-4000, АБХА-2500-2В, а машины ШХТМ-1300 и МФ-220-1РШ устанавливаются на глубоких горизонтах.

Охлаждение шахтного воздуха с применением холодильных машин становится необходимым, когда общее тепловыделение в выработку $Q_{общ}$ превышает тепловыделение в нее, допускаемое Правилами безопасности, $Q_{пб}$, т.е. при условии

$$Q_{общ} > Q_{пб} .$$

Поскольку эти количества теплоты описываются формулами

$$Q_{общ} = c_р\rho V_{теп}(t_{пб} - t_н) \quad и \quad Q_{пб} = c_р\rho V_в(t_{пб} - t_н),$$

то критерий необходимости кандиционирования воздуха в выработке может быть записан в виде соотношения

$$V_{теп} > V_в ,$$

где $V_{теп}$ - количество воздуха, которое необходимо подать в выработку по тепловому фактору без охлаждения воздуха, $м^3/ч$:

$$V_{теп} = Q_{общ} /(c_р\rho\Delta t) ,$$

где $c_р$ - удельная теплоемкость воздуха при постоянном давлении, кДж/(кг·К): $c_р$ = 0,241 ккал/(кг·К)·4,1868 кДж/ккал = 1,009 кДж/(кг·К); ρ - плотность воздуха, $кг/м^3$; Δt - перепад температур между выходящим (отработанным) и входящим (свежим) воздухам, проходящим по выработке, К (^oC): лля стволов $\Delta t = t_в - t_н$, для подземных выработок $\Delta t = t_п - t_в$.

При необходимости кондиционирования воздуха следует выбрать тип кондиционера, рассчитать потребное количество кондиционеров и проверить правильность их установки.

Требуемая хладопроизводительность кондиционера $N_к'$, кВт находится по формуле:

$$N_к' = c_р\rho V_в(t_п - t_{пб})/3600 .$$

К установке принимают кондиционер хладопроизводительностью $N_к \geq N_к'$.

При установке кондиционера в выработке (обычно одного) температура смеси за кондиционером $t_{см}$, ^oC (=К), определяется соотношением

$$t_{см} = t_п - 3600\cdot N_к /(c_р\rho V_в) .$$

Достаточность установки кондиционера проверяется по условию:

$$t_{см} < t_в .$$

Если $t_{см} > t_в$, то необходимо установить более мощный кондиционер.

Пример расчета. Исходные данные:

выработка - ствол шахты,	λ = 9,21 кДж/(м·ч·К)
$d = d_э$ = 7 м,	$a = \lambda/(c_п\rho_п) = 0,00477$ $м^2/ч$,
$r_э$ = 3.5 м,	v = 2 м/с,
$S = \pi d^2/4 = 38,5$ $м^2$,	τ = 7 лет = 7·365·24 = 61320 ч,
$P = \pi d$ = 22 м,	$t_н$ = 8,5 ^oC,
l = H = 1200 м,	$t_в = t_{пб}$ = 24 ^oC,
$\alpha = 0^o$,	$N_{потр}$ = 100 кВт,
H_0 = 20 м,	$N_п$ = 90 кВт,
$\delta = 1/Г_{ст}$= 0,035 ^oC/м,	$N_{тр}$ = 100 кВт,
порода - песчаник,	α_6 = 0,0040 кгс·$с^2/м^4$ =

$\rho_п$ = 2400 кг/м^3, =0,0392 Па· с^2/м^2,
$c_п$ = 0,858 кДж/(кг·К), n = 7 человек.

Для обеспечения возможности выполнения расчета тепловыделений по приведенным выше формулам принимаем дополнительно следующие данные (параметры):

β = 0,01 кг/(м^2·ч·К), $P_{тр}$ = 0,05,
r = 2256 кДж/кг, $q_б$ = 100 кДж/(м^2·ч),
ρ = 1,25 кг/м^3, $l_ц$ = 5 м,
$q_{ок}$ = 16 кДж/(м^2·ч), $q_п$ = 2000 кДж/(ч·чел),
$к_з$ = 0,8, $\eta_{ву} = \eta_у\eta_{дв}\eta_п$ = 0,7·0,85·0,95=0,56,
$\eta_{дв}$ = 0,95, $c_р$ = 1,009 кДж/(кг·К).

Подсчитываем количества теплоты, выделяющиеся в выработку.

1. Тепловыделение при охлаждении горных пород

$\alpha_к = 12{,}4\cdot v^{0.8}/d_э^{0{,}2} = 12{,}4\cdot 2^{0{,}8}/7^{0{,}2} = 14{,}32$ кДж/(м^2·ч·К);

$\alpha_и = 1{,}3\cdot\beta\cdot r = 1{,}3\cdot 0{,}01\cdot 2256 = 29{,}33$ кДж/(м^2·ч·К);

$\alpha_о = \alpha_к + \alpha_и = 14{,}32 + 29{,}33 = 43{,}65$ кДж/(м^2·ч·К);

$$к_\tau = \frac{\lambda}{1+\lambda/(2\alpha r_э)}\left[\frac{1}{2r_э}+\frac{1}{\sqrt{\pi\alpha\tau}(1+\lambda/(2\alpha_о r_э))}\right] =$$

$$= \frac{9{,}211}{1+9{,}211/(2\cdot 43{,}65\cdot 3{,}5)}\left[\frac{1}{2\cdot 3{,}5}+\frac{1}{\sqrt{\pi\cdot 0{,}00447\cdot 61320}(1+9{,}211/(2\cdot 43{,}65\cdot 3{,}5}\right] =$$

= 1,57 кДж/(м^2·ч·К);

$t_п = t_н + (H - H_0)\cdot\delta = 8{,}5 + (1200 - 20)\cdot 0{,}035 = 50$ °С;

$Q_{охл} = к_\tau Pl(t_п - t_в) = 1{,}57\cdot 22\cdot 1200(50 - 24) = 1077648$ кДж/ч.

2. Тепловыделение при сжатии шахтного воздуха

$V_в = 3600\cdot v\cdot S = 3600\cdot 2\cdot 38{,}5 = 277200$ м^3/ч;

$Q_{сж} = 0{,}00981\cdot\rho\cdot V_в H = 0{,}00981\cdot 1{,}25\cdot 277200\cdot 1200 = 4078998$ кДж/ч.

3. Тепловыделение при окислительных процессах.

$Q_{ок} = q_{ок}\cdot V^{0{,}8}\cdot P\cdot l = 16\cdot 2^{0{,}8}\cdot 22\cdot 1200 = 735441$ кДж/ч.

4. Тепловыделение от местных источников при работе электродвигателей горных машин и освещения

$Q_{эд} = 3600\cdot N_{потр}\cdot K_З/\eta_{дв} = 3600\cdot 100\cdot 0{,}8/0{,}95 = 303158$ кДж/ч;

при спуске груза лебедкой

$Q_{лс} = 3600\cdot N_л\cdot K_З = 3600\cdot 90\cdot 0{,}8 = 259200$ кДж/ч;

при работе трансформатора

$Q_{тр} = 3600\cdot N_{тр}\cdot p_{тр} = 3600\cdot 100\cdot 0{,}05 = 18000$ кДж/ч;

при работе шахтных вентиляторов

$Q_{вен} = 3{,}6\cdot\alpha_в\cdot P\cdot l\cdot v^3/\eta_{вц} = 3{,}6\cdot 0{,}0392\cdot 22\cdot 1200\cdot 2^3/0{,}565 = 52751$ кДж/ч;

при затвердевании монолитной бетонной крепи

$Q_б = q_б\cdot P\cdot l_ц = 100\cdot 22\cdot 5 = 11000$ кДж/ч;

при работе людей

$Q_л = q_л\cdot n_ц = 2000\cdot 7 = 14000$ кДж/ч;

5. Общее тепловыделение в ствол:

$$Q_{общ} = \sum_{i-1}^{n} Q_i = Q_{охл} + Q_{сж} + Q_{ок} + Q_{эд} + Q_{лс} + Q_{тр} + Q_{вен} + Q_б + Q_л =$$

=1077648+4078998+735441+303158+259200+18000+52751+11000+14000=

= 6550196 кДж/ч.

Находим количество воздуха, необходимое для проветривания выработки по тепловому фактору без охлаждения воздуха

$$V_{теп} = Q_{общ}/[c_р\zeta(t_{пб} - t_н)] = 6550186/[1{,}009\cdot 1{,}25(24 - 8{,}5)] = 335059 \text{ м}^3/\text{ч}$$

Проверяем условие достаточности расхода воздуха по тепловому фактору: $V_{теп} < V_в$.

В рассматриваемом случае это условие не выполняется, так как $V_{теп} = 335059 < V_в = 277200$. Следовательно, требуется искусственное охлаждение воздуха при помощи холодильных машин.

Определяем требуемую хладопроизводительность холодильной машины:

$$N_к' = c_р\zeta V_в(t_п - t_{пб})/3600 = 1{,}009\cdot 1{,}25\cdot 277200(50 - 24)/3600 = 2525 \text{ кВт}.$$

Принимаем $N_к$ = 2550 кВт.

Температура смеси теплого и охлажденного воздуха за кондиционером составит

$$t_{см} = t_п - 3600\cdot N_к/c_р\zeta V_в = 50 - 3600\cdot 2550/1{,}009\cdot 1{,}25\cdot 277200 = 23{,}7\ ^\circ,$$

что удовлетворяет требованиям ПБ.

Варианты заданий

Перечень вариантов заданий к расчету тепловыделений в горные выработки приведен в табл. 3.2.

Контрольные вопросы

1. Охарактеризуйте климатические условия в горных выработках глубоких шахт.
2. Как осуществляется теплоотдача тела человека в окружающую среду?
3. Какой микроклимат в выработках глубоких шахт считается допустимым?
4. Перечислите виды (формы) нагревания воздуха, движущегося по горным выработкам.
5. Как выполняется тепловое кондиционирование воздуха в горных выработках?
6.

Контрольное задание №4

Цель работы: Контроль загазованности воздушной среды на рабочих местах и других местах скопления вредных газов.

1 КРАТКИЕ СВЕДЕНИЯ О ПРЕДЕЛЬНО ДОПУСТИМОЙ КОНЦЕНТРАЦИИ И ВРЕДНЫХ ВЕЩЕСТВАХ

В соответствии с гигиеническими нормативами ГН 2.2.5.686-98 " О Предельно допустимой концентрации (ПДК) вредных веществ в воздухе рабочей зоны" - утвержденными постановлением главного государственного санитарного врача Российской Федерации от 04 февраля 1998 года, №4, содержание вредных веществ в воздухе рабочей зоны не должно превышать ПДК. ПДК вредного вещества в воздухе рабочей зоны - гигиенический норматив для использования при проектировании производственных зданий, технологических процессов, оборудования, вентиляции, для контроля за качеством производственной среды и профилактики неблагоприятного воздействия на здоровье работающих.

ПДК - концентрации, которые при ежедневной (кроме выходных дней) работе в течение 8 ч и не более 40 ч в неделю в течение всего рабочего стажа не должны вызывать заболеваний или отклонений в состоянии здоровья, обнаруживаемых современными методами исследований в процессе работы или в отдаленные сроки жизни настоящего и последующего поколений. РДК для большинства веществ являются максимальными разовыми.

ПДК устанавливается для рабочей зоны. Рабочая зона - пространство высотой до 2 м над уровнем пола или площадки, на которых находятся места постоянного или временного (непостоянного) пребывания работающих. Постоянное рабочее место - место, на котором работающий находится большую часть своего рабочего времени (более 50% или более 2 ч непрерывно). Если при этом работа осуществляется в различных пунктах рабочей зоны, постоянным рабочим местом считается вся рабочая зона.

В соответствии с ГОСТ 12.1.007-76 ССБТ "Вредные вещества. Классификация и общие требования безопасности" — вредное вещество - вещество, которое при контакте с организмом человека может вызвать профессиональные заболевания или отклонения в состоянии здоровья, обнаруживаемые современными методами как в процессе воздействия вещества, так и в отдаленные сроки жизни настоящего и последующих поколений.

По степени воздействия на организм человека вредные вещества подразделены на четыре класса опасности: 1 - вещества чрезвычайно опасные, 2-вещества высокоопасные. 3-вешества умеренно опасные, 4-вещества малоопасные, в соответствии с классификацией.

Величины ПДК и классы опасности вещества утверждает и, при необходимости, пересматривает Главный государственный санитарный врач Российской Федерации по рекомендации Комиссии по государственному санитарто-эпидемиологическому нормированию.

Содержание вредных веществ в воздухе рабочей зоны подлежит контролю в соответствии с требованиями методических указаний "Измерение концентраций аэрозолей преимущественно фиброгенного действия" .№4436-87, утвержденных бывшим Минздравом СССР.

При одновременном содержании в воздухе рабочей зоны нескольких вредных веществ однонаправленного действия сумма отношений фактических концентраций каждого из них (К, $К_1 \ldots К_n$) в воздухе к их ПДК (ПДК, $ПДК_1 \ldots ПДК_n$) не должна превышать единицы:

$$\frac{К}{ПДК} + \frac{К_1}{ПДК_1} + \ldots \frac{К_n}{ПДК_n} \leq 1$$

Данная лабораторная работа построена на применении экспресс-анализа с помощью универсального переносного газоанализатора УГ-2 и переносного прибора типа ПГФ.

2 УНИВЕРСАЛЬНЫЙ ГАЗОАНАЛИЗАТОР УГ-2

2.1 Назначение прибора

Универсальный переносной газоанализатор типа УГ-2 предназначен для определения в воздухе производ-

ственных помещений концентрации следующих вредных газов (паров): сернистый ангидрид, ацетон, окись углерода, сероводород, хлор, аммиак, окислы азота, этиловый эфир, бензин, бензол, толуол, ксилол, ацетилен, углеводороды нефти (керосин осветительный, тракторный, топливо Т-2, Т-4, ТС-1, уайт-спирит).

Прибором можно производить определение перечисленных выше вредных газов (паров) в воздухе производственных помещений, характеризуемом следующими данными:

Содержание пыли - не более 40 мг/м^3

Давление - от 98,65 до 103,99 кПа (740.. .780 мм рт. ст.)

Относительная влажность - не более 90%

Температура - от 283 до 3 03 К (от +10°С до +30°С).

Погрешность показания прибора – не более ±10% от верхнего предела каждой шкалы.

Масса воздухозаборного устройства – не более 1,3 кг.

Габаритные размеры - воздухозаборного устройства - 95Х95Х200 мм.

В комплект прибора входят:

- воздухозаборное устройство с тремя штоками;
- набор реактивов и принадлежностей.

В набор реактивов и принадлежностей входит 14 ЗИПов. Каждый ЗИП представляет собой самостоятельный комплект, упакованный в коробку и предназначенный для определения одного из 14 газов (паров).

2.4 Описание прибора УГ-2

2.4.1 Воздухозаборное устройство

Основной частью воздухозаборного устройства является (рисунок 2.1) резиновый сильфон 1, установленный между нижним фланцем 2 и верхней крышкой 3. Внутри резинового сильфона 1 расположена стальная пружина 4, которая удерживает сильфон 1 в растянутом положении.

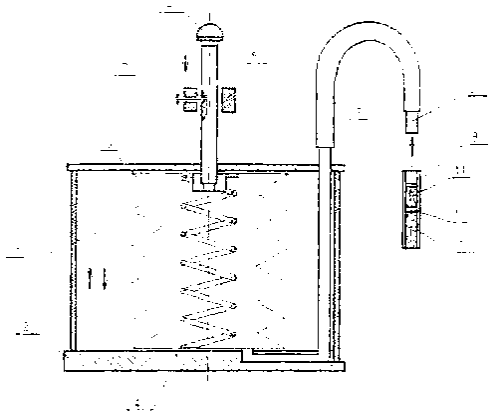

1 - резиновый сильфон; 2 - нижний фланец; 3 - верхняя крышка; 4 - пружина;
5 - направляющая втулка; 6 - шток; 7 - стопор; 8 - резиновая трубка;
9 - стеклянная трубка; 10-порошок; 11 - пыж; 12 - прослойка ваты

Рисунок 1 - Принципиальная схема прибора УГ-2

На верхней крышке 3 прибора установлена направляющая втулка 5 для направления штока 6 при сжатии сильфона 1. Для удержания штока 6 в сжатом состоянии предусмотрен стопор 7. На верхней крышке 3 прибора имеется также соединенный с внутренней полостью сильфона 1 штуцер для присоединения резиновой трубки 8, которая присоединяется, в свою очередь, при анализе к стеклянной трубке 9 с индикаторным порошком 10. При необходимости к стеклянной трубке 9 присоединяется патрон (на рисунке 2.1. не показан), пропускающий определяемый газ, но задерживающий примеси, мешающие определению.

Просасывание исследуемого воздуха через индикаторную трубку 9 производится после предварительного сжатия сильфона 1 штоком 6.

На гранях (под головкой) штока 6 обозначены объемы просасываемого при анализе воздуха. На цилиндрической поверхности штока 6 имеются четыре предельные канавки, каждая с двумя углублениями, служащими для фиксации стопором 7 объема просасываемого воздуха. Расстояние между углублениями на канавках подобрано таким образом, чтобы при ходе штока от одного углубления до другого сильфон 1 забирал необходимое для анализа данного газа количество исследуемого газа.

2.4.3 Индикаторные трубки

Индикаторная трубка 9 (рисунок 2.1) для количественного определения анализируемого газа в воздухе представляет собой стеклянную трубку длиной 90-91 мм и внутренним диаметром 2,5-2,6 мм, заполненную в соответствии с инструкцией индикаторным порошком 10. Порошок в трубке удерживается с помощью двух пыжей 11 из медной эмалированной проволоки диаметром 0,27-0,28 мм. Между пыжами 11 и порошком 10 укладывается тонкая (0,5-1,00мм) прослойка 12 из ваты.

Таблица 2.2 - Протокол анализа воздуха

Номер опыта	Наименование анализируемого газа	Объем прокачки, мл	Содержание вредных газов в воздухе, мг/м^3	ПДК,мг/м^3
1	аммиак	250	17,5	20

Вывод

В соответствии с проведенными измерениями предельно допустимая концентрация (ПДК) вредных веществ в воздухе рабочей зоны не превышает допустимой. Что соответствует гигиеническим нормативам ГН 2.2.5.686-98 " О Предельно допустимой концентрации (ПДК) вредных веществ в воздухе рабочей зоны" - утвержденным постановлением главного государственного санитарного врача Российской Федерации от 04 февраля 1998 года, №4.

3 ГАЗОАНАЛИЗАТОР ПГФ2М1

3.1 Назначение прибора

Газоанализатор ПГФ2М1 представляет собой взрывозащищенный переносной показывающий прибор периодического действия, предназначенный для количественного определения горючих газов и паров в воздухе взрывоопасных помещений. Модификации газоанализатора в зависимости от назначения приведены в таблице 3.1.

Таблица 3.1 - Модификации газоанализатора ПГФ2М1

Шифр модификации	Назначение
ПГФ2М1 –И1АУ4"метан"	Для периодического количественного анализа метана.
ПГФ2М1-ИЗГУ4"эфир"	Для периодического количественного анализа горючих газов и паров, относящихся к категориям ПА и ПЗ и группам Т1, Т2, ТЗ и Т4.
ПГФ2М1-И4АУ4"водород	Для периодического количественного анализа водорода

3.2 Технические данные прибора ПГФ2М1

Перечень газов и паров, на которые калибруются газоанализаторы, концентрации измеряемых компонентов, пределы допускаемых абсолютных погрешностей приведены в таблице 3.2. Габаритные размеры прибора - 204Х132Х100 мм. Масса не более 3 кг.

3.3 Принцип работы

Принцип работы основан на определении теплового эффекта сгорания горючих газов и паров на каталитически активной платиновой спирали.

Принципиальная электрическая схема представлена на рисунке 3.1. Два плеча не полностью уравновешенной мостовой схемы прибора представляют собой платиновые спирали (измерительная R1 и сравнительная R2), а два других плеча R3 и R4 - резисторы постоянного сопротивления. При прохождении через прибор чистого воздуха мостовая схема находится в равновесии.

При проведении анализа горючий газ сгорает на платиновой спирали рабочего плечевого элемента R1. В диагонали моста протекает ток, величина которого пропорциональна концентрации горючего газа или пара.

Источником питания прибора служат батареи. На рисунке 3.2 приведена газовая схема прибора. Анализируемую смесь накачивают в прибор насосом 6 через штуцер 1 (насос и штуцер смонтированы в газовом блоке прибора). Далее анализируемая смесь через взрывозащитную втулку 2 проходит в измерительную камеру 3 и через взрывозащитную втулку 5 и выпускной клапан насоса выходит в атмосферу. Сравнительный плечевой элемент R2 установлен в герметичной камере 4, изолированной от общего газового тракта прибора.

Прибор помещен в корпус. На наружной поверхности панели прибора расположены милливольтметр, кнопка накала, рукоятка насоса, штуцер, ручки управления, тумблеры. На внутренней стороне крышки прибора помещена таблица перевода показаний милливольтметра в делениях шкалы в действительную величину концентрации анализируемого газа.

Питание моста включают кнопочным выключателем К с надписью «накал». Если переключатель П1 установлен в положение "Анализ", измерительный прибор "'mV" включен в измерительную диагональ моста. Если переключатель П1 находится в положении "Контроль", измерительный прибор включен через резистор R8 как вольтметр, измеряющий падение напряжения на постоянном резисторе R4. Силу тока регулируют по реперной точке, нанесенной

на шкале измерительного прибора, ручкой реостата R6, обозначенной надписью "Ток" (переключатель П1 находится в положении "Контроль", переключатель П2 - в положении ПР1).

Для расширения диапазона измерения прибора тумблером в положении "Пр2" включается в цепь милливольтметра добавочное сопротивление R7.

Искрозащищенность прибора обеспечивается ограничением тока короткого замыкания с помощью резистора R9. Взрывозащищенность прибора обеспечивается установкой взрывозащитных втулок 2 и 5 (рисунок 3.2).

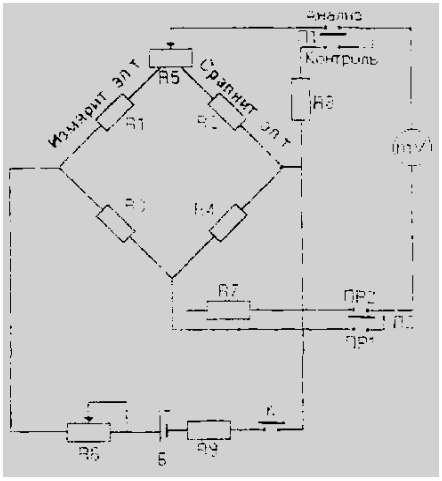

R1, R2 - плечевой элемент; R3, R4, R7, R8, R9 - резисторы; R5 - реохорд; К6 – реостат; Б – батарея; К – кнопка накала; mV – милливольтметр

Рисунок 2 - Принципиальная схема прибора ПГФ2М1

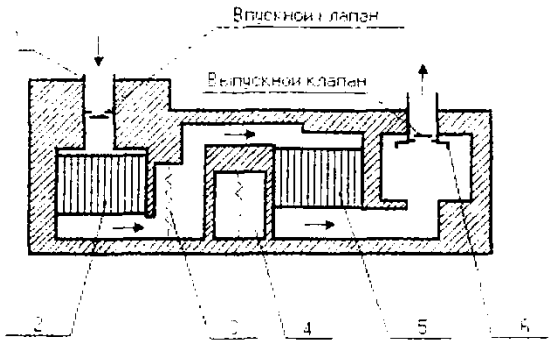

1 - штуцер; 2,5 - Взрывозащитные втулки: 3 - измерительная камера: 4 - герметичная камера; 6 - насос.

Рисунок 3 - Газовая схема прибора ПГФ2М 1

3.4 Конструкция прибора

Таблица 3.3 - Протокол анализа прибором ПГФ2М1

Анализируемый газ или пар	Показания милливольтметра	Концентрация газа, об.%	Нижний предел взрываемости, об.%
бензин	1,8	1,4	0,8

Вывод

В соответствии с проведенными измерениями мы видим, что концентрация газа превышает нижний предел взрываемости и возможен взрыв. Следовательно для недопущения взрыва необходима дополнительная вентиляция воздуха в рабочей зоне.

Контрольное задание №5

Цель работы:

1. Ознакомление с действием электрического тока на организм человека и основными факторами, влияющими на исход поражения.
2. Изучение значения изоляции электрооборудования для обеспечения электробезопасности. Измерение изоляции электрооборудования.
3. Ознакомление с областью использования и принципом действия защитного заземления.
4. Выполнение измерения и расчет защитного заземления электроустановки.

1 Основные факторы, влияющие на исход поражения электрическим током

1. Электрическое сопротивление человека.

Электрическое сопротивление человека колеблется в широких пределах в зависимости от состояния кожи, площади и поверхности контакта, места касания, приложенного напряжения и др. Приближенно сопротивление принимают равным 1000 Ом.

2. Величина тока.

Величина тока является основным фактором, обуславливающим исход поражения электрическим током. Человек начинает ощущать воздействие переменного тока значением 0,5 -1,5 мА, постоянного тока значением 5-7 мА (пороговые ощутимые токи), При переменном токе 10 - 15 мА ощущаются сильные болезненные судороги мышц, т. е. человек не может разжать руку (пороговый неотпускающий ток). При переменном токе, равном 100 мА, а при постоянном - 300 мА наступает фибрилляция сердца, при котором оно перестает работать. При токе больше 5 А происходит мгновенная остановка сердца.

3. Продолжительность действия электрического тока.
4. Пути тока через тело человека.

Путь тока играет существенную роль в исходе поражения в связи с тем, что ток может пройти через жизненно важные органы: сердце, легкие, головной мозг и др. Возможных путей много: рука - рука, рука - ноги, нога - нога.

5. Род и частота электрического тока.

Постоянный ток считается в 4 - 5 раз безопаснее переменного (до напряжения 250 - 300 В). С повышением частоты (более 1-2 кГц) опасность поражения уменьшается, поэтому используемый на практике ток частотой 50 Гц наиболее опасен.

6. Индивидуальные свойства человека.

Известно, что физически крепкие и здоровые люди легче переносят действие электрического тока.

7. Условия внешней среды.

Все помещения делятся на три класса: без повышенной опасности, с повышенной опасностью, особо опасные.

2 Виды изоляции токоведущих частей

Рабочая изоляция - это изоляция токоведущих частей электроустановки, обеспечивающая ее нормальную работу и защиту от поражения электрическим током (эмаль, оплетка обмоточных проводов, пропиточные лаки, компаунд).

Дополнительная изоляция - это изоляция, предусмотренная дополнительно к рабочей в случае ее повреждения (пластмассовый корпус машины, изолирующая втулка и др.).

Двойная изоляция - состоит из рабочей и дополнительной. В этом случае разрешается использовать электроинструмент и другие устройства с двойной изоляцией без использования других защитных средств.

Усиленная изоляция - это улучшенная рабочая изоляция, обеспечивающая такую же степень защиты, как и двойная изоляция.

Согласно ПУЭ сопротивление изоляции должно быть не менее 0,5 МОм при напряжении до 1000 В.

Измерения проводят на отключенной электроустановке между каждой парой фаз и каждой фазой относительно земли и корпуса. Существует контроль сопротивления изоляции под рабочим напряжением. Замеры осуществляются при вводе в эксплуатацию вновь построенной или вводимой после ремонта электроустановки и периодически.

В данной лабораторной работе измерение сопротивления изоляции производится с помощью мегаомметра типа М4-100/1-4 (рисунок 1). Он состоит из следующих частей:

- генератора переменного тока с ручным приводом (Г),
- выпрямителя,
- измерительного механизма ИП - логометра магнитоэлектрической системы,
- добавочных сопротивлений.

Шкала имеет пределы от 0 до 200 МОм и от 0 до 1000 кОм.

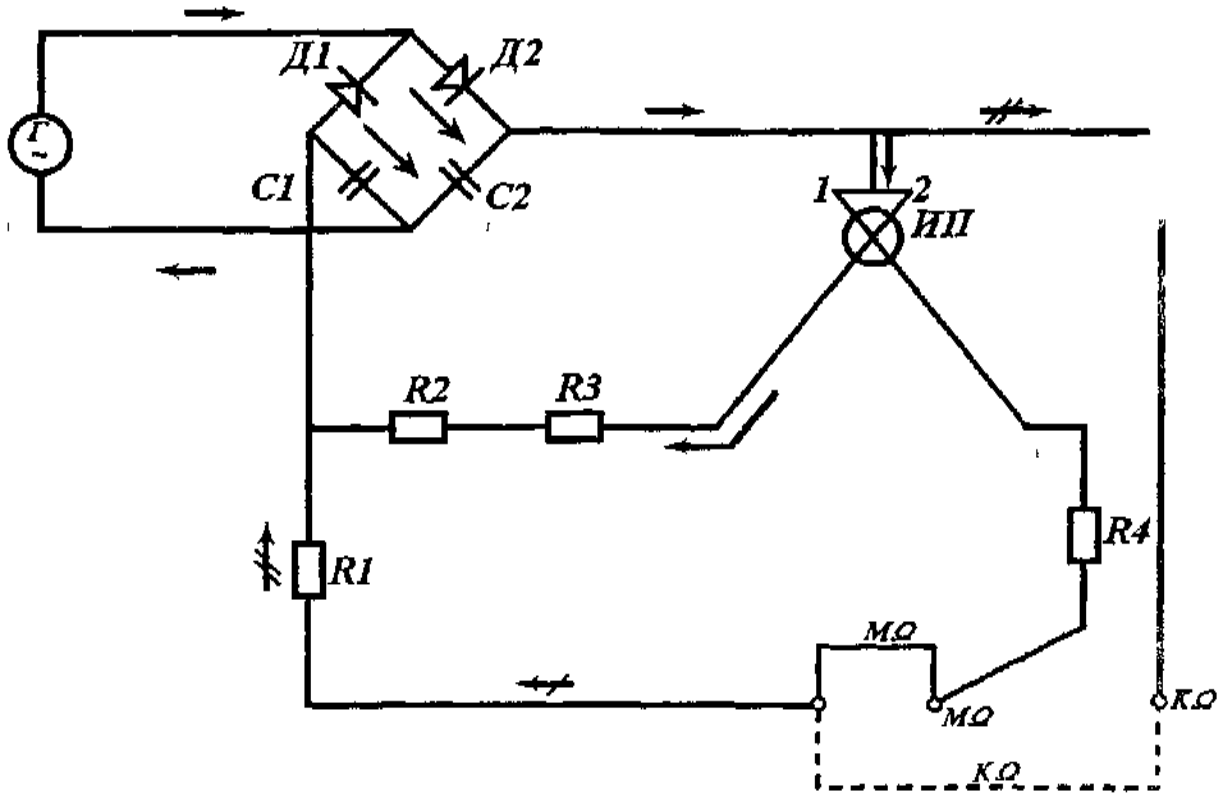

Рисунок 1 - Принципиальная электрическая схема прибора М4-100/1-4.

Таблица 1. Результаты измерения сопротивления изоляции

$U_{раб}$, В	$R_{норм}$, МОм	$R_{факт}$, МОм между парой фаз			между фазой и корпусом			Вывод
		АиВ	ВиС	АиС	А	В	С	
600	4	1200	2000	2000	1000	1000	1000	Соответствует.

Таким образом, можно сделать вывод, что изоляция удовлетворяет требованиям ПУЭ.

3 Защитное заземление

Защитное заземление - преднамеренное электрическое соединение с землей и ее эквивалентом металлических нетоковедущих частей, которые могут оказаться под напряжением.

Принцип действия защитного заземления - снижение напряжения между корпусом или другими частями электроустановки, оказавшимися под напряжением и землей до безопасного значения. Это достигается созданием между корпусом защищаемого устройства и землей электрического соединения с достаточно малым сопротивлением.

Областью применения защитного заземления являются трехфазные сети напряжением до 1000 В с изолированной нейтралью и более 1000 В с любым режимом нейтрали.

Использование защитного заземления в соответствии с ГОСТ 12.1.030-81 является обязательным в помещениях с повышенной опасностью и в особо опасных помещениях при номинальном напряжении свыше 42 В переменного тока и свыше 110 В постоянного тока. А в помещениях без повышенной опасности при переменном токе - более 380 В, при постоянном -более 440 В.

Во взрывоопасных помещениях защитное заземление выполняется независимо от напряжения.

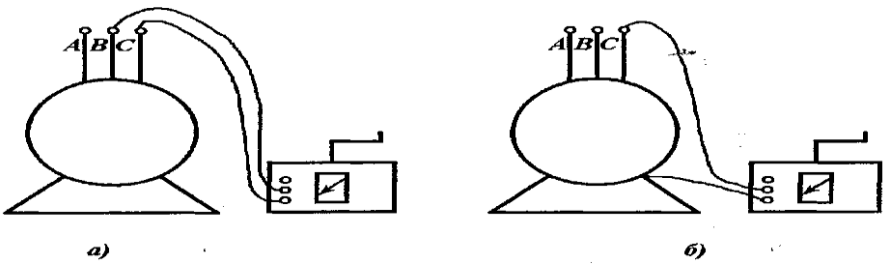

Рисунок 2. Схема подключения мегаомметра: а) при измерении изоляции между фазами; б) при измерении изоляции между фазой и корпусом.

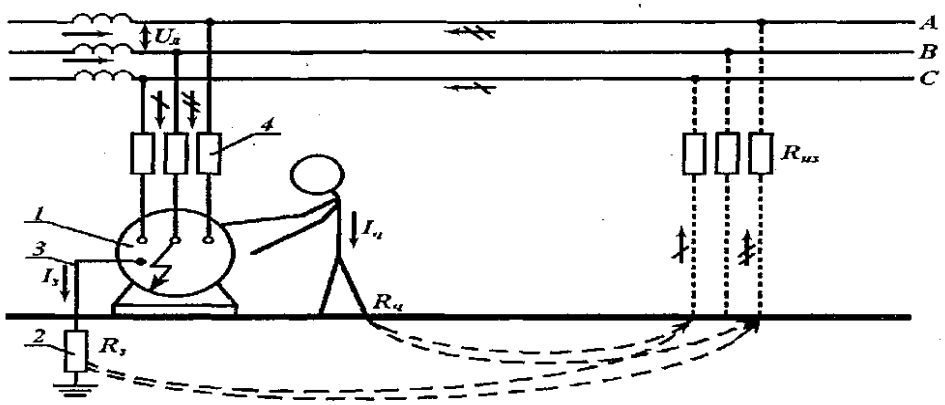

Рисунок 3. Принципиальная схема защитного заземления
1 - электроустановка; 2 - заземлитель; 3-заземляющий проводник; 4 – плавкие предохранители

Таблица 2. Результаты измерения сопротивления заземлителя

Назначение заземлителя, напряжение, вид нейтрали	$R_{доп}$, Ом	$R_{факт}$, Ом	Вывод
Электроустановка напряжением до 1000 В сети с изолированной-нейтралью	4,0	3,6	Соответствует

Таким образом, сопротивление заземлителя соответствует требованиям ПУЭ

Контрольное задание №6

Цель работы
1. Ознакомится с нормами естественного и искусственного освещения.
2. Расчет искусственного и естественного освещения.
3. Исследование освещенности.

1 Естественное освещение

Дневной солнечный свет по сравнению с искусственным лучше воспринимается глазом и более благоприятно влияет на самочувствие человека. Содержащиеся в лучах солнца ультрафиолетовые излучения необходимы для нормальной жизнедеятельности организма. Поэтому все помещения зданий должны освещаться естественным светом, за исключением тех, где естественный свет противопоказан по технологическим причинам.

В зависимости от расположения светопроемов различают следующие виды естественного освещения:

а) боковое - через окна в наружных стенах или через прозрачные части стен;

б) верхнее - через световые фонари и проемы в покрытиях;

в) комбинированное.

Естественная освещенность колеблется в течение суток, зависит от времени года, атмосферных осадков, географических координат и т.д., вследствие чего естественное освещение измеряется в относительных единицах, выраженных в процентах - коэффициент естественной освещенности (к.е.о. или е.)

$$е. или К.Е.О. = E_в/E_н * 100\% ,$$

где $E_в$ - абсолютная освещенность в помещении (лк);

$E_н$- наружная освещенность (лк).

2 Искусственное освещение

Источником искусственного освещения являются: лампы накаливания, газоразрядные лампы низкого и высокого давления.

Лампы накаливания просты по устройству, удобны в эксплуатации, но у них малый КПД (12%-13%), срок службы 100 часов.

В газоразрядных источниках света широко используется явление фотолюминесценции, основанное на свечении порошков (кристаллических) под воздействием ультрафиолетовых лучей. Этим лампы в 2-3 раза экономичнее ламп накаливания, а срок службы до 5000 часов.

Общее освещение подразделяется на:

- общее равномерное освещение, когда светильники равномерно располагаются по всей площади помещения, без учета расположения оборудования;
- общее локализованное освещение, при котором расположение светильников производится с учетом расположения рабочих мест.

Нормативные документы

Производственное освещение нормируется следующими документами:

- СНиП 23-05-95 «Производственное освещение»;
- СНиП 2.01.01-82 «Строительная климатология и геофизика»; СНиП 2.05.09-90 «Трамвайные троллейбусные линии»;
- СНиП 2.07.01-89 «Градостроительство. Планировка и застройка городских и сельских поселений».

Область применения

Проектирование и освещение помещений вновь строящихся и реконструируемых зданий и сооружений различного назначения, мест производства вне зданий, площадок промышленных и сельскохозяйственных предприятий, наружного освещения городов, поселков и сельских пунктов. Вышеуказанные нормативы не распространяются на проектирование и освещение: подземных выработок; морских и речных портов; аэродромов; железнодорожных станций и их путей; спортивных сооружений; лечебно-профилактических учреждений; помещений для хранения сельскохозяйственной продукции, растений, животных, птиц; специального технологического и охранного освещения при использовании технических средств охраны.

3 Основные количественные показатели освещения

Основными количественными показателями освещенности являются: световой поток, сила света, освещенность, яркость.

Световой поток (Ф) - мощность лучистой энергии, оцениваемой по световому ощущению, которое она производит на человеческий глаз. За единицу светового потока принят люмен (лм).

Освещенность (Е) - отношение светового потока Ф, падающего на поверхность, к ее площади S. Измеряется в люксах (лк)

$$E=d\Phi/dS.$$

4 Применяемые приборы и оборудование.

Люксметр Ю-116 - для измерения освещенности, создаваемой искусственными источниками света и естественным светом. Люксметр состоит из измерителя люксметра и отдельного фотоэлемента. Принцип действия люксметра основан на фотоэлектрическом эффекте. Когда световой поток падает на фотоэлемент, в замкнутой цепи возникает ток, величина которого пропорциональна световому потоку. Селеновый фотоэлемент находится в пластмассовом корпусе и присоединяется к измерителю шнуром и розеткой, обеспечивающей правильную полярность соединения.

Для уменьшения косинусной погрешности применяется насадка на фотоэлемент, состоящий из полусферы, выполненной из белой светорассеивающей пластмассы. Измеритель люксметра имеет две шкалы: 0-100лк и 0-30 л к.

Измерение горизонтальной естественной освещенности внутри помещения

	$E_{вн}$, лк			К. Е.О., %		
№ точки	студент. стол	препод. стол	в углу комн.	студент. стол	препод. стол	в углу комн.
естественное освещение	430	700	300	15	24,5	10,5
комбинированное освещение	100	103	80	35	36	28

Примем $E_{наруж.}$ = 290 лк. Равномерность освещения:

К.Е.О.min/К.Е.О.max = 4,3/10 = 0,43;

К.Е.О.min/К.Е.О.max = 7/10,3 - 0,68;

К.Е.О.min/К.Е.О.max = 3/8 = 0,375.

Вывод: так как значение равномерности освещения должно быть больше или равно 0,3, то можно сделать вывод, что освещение в помещении относительно равномерно, но колеблется.

Исходные данные

Тип помещения	Студенческая аудитория
Размеры помещения	54х24х10
Тип светильника	ЛОУ-1П
Коэффициент запаса	1,8
Z	1,5
Коэффициент отражения от стен и потолка	50
	30
Вид естественного освещения	боковое
Характеристика зрительной работы	Средней точности
Освещенность, E_n	200лк
К.Е.О.	1,5%

1. Расчет естественного освещения

S_n= 54*24=1296 м^2
e_n= 1,5%,
η_0 = 52- при отношении длины помещения к его глубине;
$K_{зд}$ = 1 - затенение отсутствует
γ_i = 3 - при одностороннем боковом освещении;
$\tau_0 = \tau_1 \cdot \tau_2 \cdot \tau_3 \cdot 0,8 \cdot 0,6 \cdot 0,7 = 0,336$.
S_0= (6.7*l.5*l)/(l00*0,336*l.25)=0.24 м^2

2. Расчет искусственного освещения

Ф=($E_н$*S*K*Z)/(n*η);
$E_н$ =200лк
S = 1296 м^2
K =1,8
Z =l,5
η = 52% при i=S/((B+A)*h),
где S, A, B - площадь и размеры помещения,
h - расчетная высота подвеса над уровнем рабочей поверхности
h = H-h_c= 3,5 -0,8 = 2,7м,
i = 1296/l0(54+24)=l,6

Суммарный световой поток:
Ф=1296*200*1.8*1.5=84115.4лм. Выбираем количество ламп: n=16 шт. Световой поток одной лампы:
$Ф_1$≈84l 15.4/16=4257.2 лм
Выбираем лампу ЛТБ80-4 (мощность 80 Вт, напряжение на лампе 102 В, ток 0,805 А, световой поток 4220 лм).
Подвеска светильников осуществляется согласно схеме, изображенной на рисунке
h = H - h_c - h_p= 3,5 - 0,8 - 0,8 = 1,9 м.
Светильники люминесцентного освещения следует располагать рядами, сплошными или с разрывами, ориентируя ряды параллельно стенам или продольным осям помещения!

Измерение искусственной освещенности внутри помещения

Система Освещения Комбинированная	1	2	3
	200	160	10
	750	800	80

Вывод: освещенность помещения не удовлетворяет нормативам освещения, следовательно, необходимо заменить источники света на более мощные.

Расчет освещенности цеха по ремонту оборудования.

1 Расчет естественного освещения

Расчет естественного освещения сводится к определению необходимой площади световых проемов, обеспечивающих нормированное значение К.Е.О.

$$S\varphi=(S_0*e_n\bullet\eta_\varphi)(100-\tau_0\bullet\gamma_2),$$

где So - площадь световых проемов окон, $м^2$;

S_φ- площадь пола, м ;

e_n - нормированное значение К.Е.О ,

η_φ- световая характеристика окна, равная площади светового проема в % к площади пола при К.Е О. =1%,

Кзд - коэффициент, учитывающий затемнение окон ,

t_0 - общий коэффициент светопропускания

$$\tau_0=\tau_1\tau_2\tau_3,$$

где τ_1,τ_2,τ_3 - соответственно коэффициенты, учитывающие потери света в светопропускающем материале вследствие затенения перепл, от слоя загрязнения стекла, от затенения несущими конструкциями.

γ_2- коэффициент, учитывающий повышение К..Е.О. при боковом освещении за счет отражения света.

2 Расчет искусственного освещения

Основным методом расчета общего равномерного освещения при горизонтальной рабочей поверхности является метод коэффициента использования светового потока.

Суть метода в следующем: определяется световой поток одной лампы исходя из условия создания нормируемой освещенности. Затем по подсчитанному световому полому определяется стандартная мощность ламп с помощью приведенных в справочниках ламп.

Световой поток производится последующей формуле:

$$Ф=(E_н*S*K*Z)/(n*\eta),$$

где Ф - световой поток, лм,

Ен - значение нормируемой освещенности, лк,

S - площадь помещения, $м^2$,

К - коэффициент запаса,

Z - коэффициент линии освещенности,

n - количество ламп,

η - коэффициент использования светового потока.

По рассчитанному Ф выбирается ближайшая стандартная При невозможности выбора корректируется п.

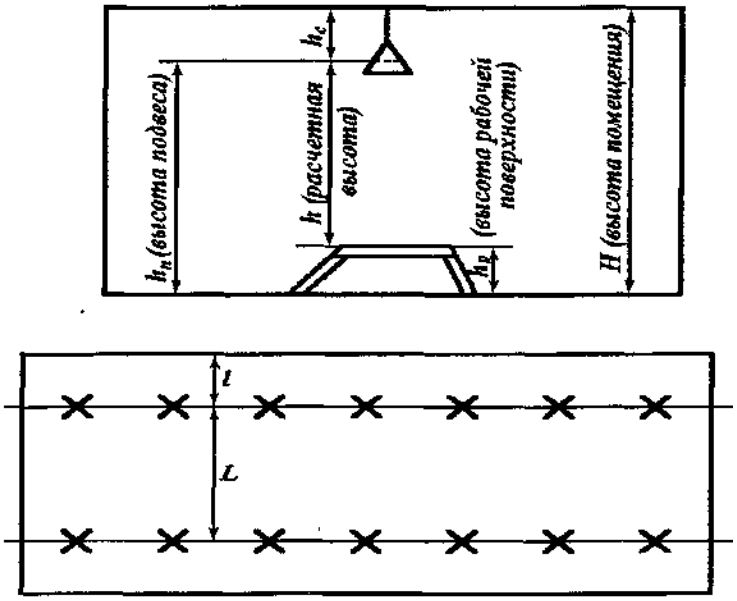

Рисунок 1. - Подвеска светильников (h_p - высота рабочей поверхности; h_c; - свес; H -высота помещения; h - расчетная высота).

L=h*Z = 1,4* 1,1 = 1,54.

Вывод: для обеспечения нормальной работы рекомендуется либо оконные проемы общей площади 20,1м^2, либо искусственное освещение лампами ЛТБ 80-4 в количестве 16 штук с общим световым потоком 84115.4лм. Желательно наличие естественного освещения из-за лучшего восприятия и влияния на самочувствие. Естественное освещение экономит электроэнергию 800 Вт.

Контрольное задание №7

Цель работы:

1. Ознакомиться с расчетными и экспериментальными методами определения концентрационных пределов распространения пламени газовоздущных смесей.

2. Экспериментально определить концентрационные пределы распространения пламени горючих газов.

3. Определить расчетным методом нижние и верхние концентрационные пределы распространения пламени смесей газов.

1 Краткие сведения о взрыве газо-воздушных смесей.

Причинами взрывов наиболее часто являются нарушения правил безопасной эксплуатации оборудования, утечки газов через неплотности в соединениях, перегрев аппаратов и чрезмерное повышение давления, отсутствие надлежащего контроля за технологическим режимом, разрыв или поломка деталей оборудования, использование открытого огня на взрывоопасных участках. Быстрое превращение вещества (взрывное горение), сопровождаемое выделением энергии и образованием сжатых газов, способных производить работу, называется взрывом. Все горючие газы в смеси с воздухом или другими окислителями способны образовывать взрывоопасные смеси. Основные параметры, характеризующие опасность взрыва:

- давление на фронте ударной волны;
- максимальное давление взрыва;
- средняя и максимальная скорость нарастания давления при взрыве;
- дробящие и фугасные свойства взрывоопасной среды.

Опасные и вредные факторы, воздействующие на людей в результате взрыва:

- ударная волна, на фронте которой давление превышает допустимое значение;
- пламя и пожар;
- обрушение оборудования, коммуникаций конструкций зданий и сооружений и разлетание их осколков;
- образование при взрыве или выход из поврежденных аппаратов содержащихся в них вредных веществ и содержания этих веществ в воздухе в количествах, превышающих ПДК.

Взрывоопасность горючих газов характеризуется концентрационными пределами распространения пламени. Нижний (верхний) концентрационный предел распространения пламени - минимальное (максимальное) содержание горючего (выражаемое в % объёма или в г/м3) в смеси, горючее вещество - окислительная среда, при которой возможно распространение пламени по смеси на любое расстояние от источника зажигания. Зона, в которой протекает химическое превращение и происходит интенсивный разогрев сгоревшего газа, называется фронтом пламени. Ширина фронта пламени газовых смесей при атмосферном давлении составляет несколько десятых долей мм (при пламени распада ширина фронта существенно шире).

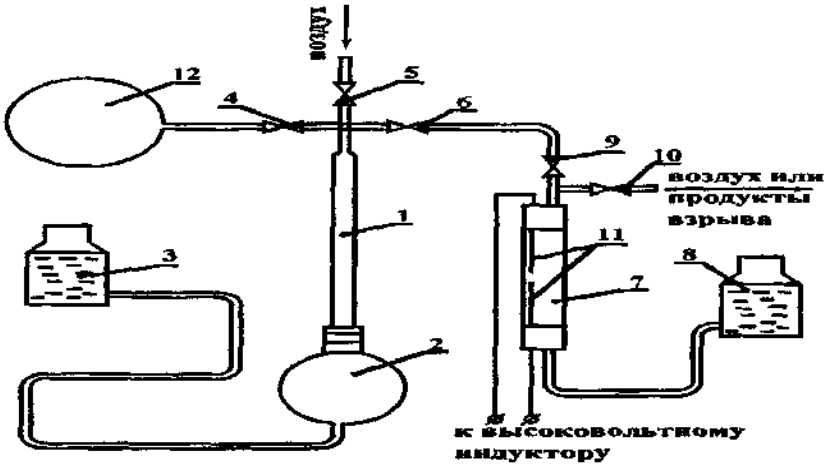

Рисунок 1 - Схема установки для определения концентрационных пределов распространения пламени газо-воздушных смесей.

1 - бюретка; 2 - колба; 3, 8 - аспираторы; 4, 5, 6, 9, 10 - краны для ввода газа воздуха, перекачки смеси и вывода воздуха или продуктов взрыва; 7 - взрывная трубка; 11 - электроды; 17, - резиновая камера с испытуемым газом.

2 Описание лабораторной установки.

В данной лабораторной работе определение концентрационных пределов распространение пламени производится на упрощённой установке, показанной на рисунке Т, и состоящей из двух частей: 1) устройство для приготовления газо-воздушной смеси и 2) устройство для производства взрыва смеси.

Устройство для приготовления газо-воздушной смеси состоит из бюретки, объёмом на 100 мл, соединённой с заполненной водой колбой 2 и аспиратором 3 посредством пробки резинового шланга. Верхние концы бюретки соединены с кранами 4, 5, 6, предназначенными соответственно для ввода испытуемого газа, воздуха и перекачки газо-воздушной смеси во взрывную трубку 7. Устройство для взрыва газо-воздушной смеси состоит из взрывной трубки 7 и заполненного водой аспиратора 8, соединённых между собой резиновым шлангом. Взрывная трубка установлена у стенки. Верхнее и нижнее отверстия трубки закрыты резиновыми пробками. При повышении давления в результате взрыва газо-воздушной смеси пробки вылетают, т.е. выполняют роль предохранительных клапанов. Снизу взрывная трубка закрыта предохранительным экраном из органического стекла. В верхнюю пробку взрывной трубки вставлен тройник, два штуцера которого аналогичен кранам 9,10, предназначенным соответственно для ввода газо-воздушной смеси и впуска воздуха или продуктов взрывного горения. В газовое пространство взрывной трубки введены элек-

троды, между которыми создаётся искровой разряд, являющийся источником искры. Для создания разряда применен высоковольтный индуктор.

Расчётные методы определения концентрационных пределов распространения пламени по газо-воздушной смеси.

1. Метод расчёта пределов распространения пламени индивидуальных веществ.

Расчет нижнего и верхнего концентрационных пределов распространения пламени (<рп) по газо-, паро-воздушным смесям исследуемого индивидуального вещества в % при t=25 °С производят по формуле:

$$\varphi_n = l00/(\alpha_m \beta + b_m,),$$

$$\text{где } \beta = m_c + m_s + \frac{m_н - m_x}{4} - \frac{m_0}{2} + 2{,}5 \cdot m_p$$

где m_s, m_c, $m_н$, m_x, m_0, m_p - число атомов соответственно серы, углерода, водорода, голоиды (фтор, хлор, бром, йод, астат), углерода и фосфора в молекуле соединения;

α_m,b_m - универсальные константы;

β - стехиометрический коэффициент кислорода.

Таблица 1. Пределы распространения пламени

Рассчитываемый предел распространения пламени	α_m	b_m
Нижний	8,684	4,679
Верхний при β < 7,5	1,550	0,560
при β > 7,5	0,768	6,554

2. Метод расчёта пределов распространения пламени для смеси горючих газов.

Метод распространяется на газы, не вступающие между собой в химическую реакцию при нач. t=25 °С. В число компонентов смеси может входить молекулярный водород, объёмная концентрация которого не должна превышать 75 %. Нижний и верхний пределы распространения пламени для смеси φ_n в % рассчитывают по формулам:

$$\phi_n = \frac{\sum_{k=1}^{n} \phi_k}{\sum_{k=1}^{n} \frac{\phi_k}{\phi_{nk}}}$$

где $\varphi_к$ - концентрация k-того горючего компонента смеси [% об.];

$\varphi_{nк}$ - нижний или верхний пределы распространения пламени к-того горючего компонента смеси [% об.];

n - число горючих компонентов смеси.

Если какие-либо из величин φ_n неизвестны, их рассчитывают, по методу расчёта пределов распространения пламени индивидуальных веществ. Относительная погрешность расчёта не превышает 30 %. Погрешность возрастает, если горючая смесь содержит более 75 % водорода.

Таблица 2. Расчетные и экспериментальные данные

Наименование газа	Низший предел распростр.пламени,% об.		Верхний предел распростр. пламени, % об.	
	Расчётный	Эксперимет.	Расчётный	Эксперимент.
Пропан	2,31	2,3	9.49	9,4

Верхние и нижние пределы взрываемости пропана:

$$\beta = 5$$

$$\varphi_{н.верх.} = 100/(3{,}75*2+4{,}47*8) = 2{,}31\ \%$$

$\varphi_{н.нижн.}$= 100/(-0,84*2+l,39*8) = 9,49 %

Были проведены экспериментальные опыты по определению концентрационных пределов распространения пламени:

1). Взяли 22 мл пропана и 166 мл воздуха. Взрыв был.

2). Взяли 7 мл пропана и 185 мл воздуха. Взрыва не было.

3). Взяли 14 мл пропана и 174 мл воздуха, взрыв есть.

4). Взяли 12 мл газа и 176 мл воздуха, взрыв был.

Опыты подтвердили нижний концентрационный предел распространения пламени газо- и паровоздушных смесей.

Контрольное задание № 8

Цель работы

1. Ознакомится с научными основами влияния метеорологических условий на физиологическое состояние человека и производительность его труда.

2. Изучить устройство и принцип работы приборов, применяемых для измерения и контроля параметров метеорологических условий

3. По заданию преподавателя провести экспериментальные измерения параметров метеорологических условий и выполнить на основании этих данных соответствующие расчеты.

4. Произвести оценку состояния метеорологических условий по полученным данным, сопоставить их с санитарными нормами и в случае необходимости дать рекомендации по техническому обеспечению необходимых параметров микроклимата согласно санитарным нормам СИ 245-71 и ГОСТ 12.1.005-76.

1. Определение температуры воздуха

Для измерения температуры используются термометры (ртутные или спиртовые) и термографы (регистрирующие на ленте изменения температуры за определенное время), а при наличии тепловых излучений используются парные термометры.

В случае необходимости определения самой высокой и самой низкой температуры воздуха за определенный промежуток времени используются специальные термометры - максимальные и минимальные термометры.

В максимальном термометре в дно резервуара для ртути впаян стеклянный штифт, который свободным концом входит в капилляр и тем самым уменьшает его просвет. При повышении температуры воздуха ртуть расширяется и через суженый просвет капилляра поднимается наверх. При понижении температуры воздуха ртуть в термометре не опускается. Сужение задерживает возвращение ртути в резервуар. Перед началом нового измерения термометр нужно встряхнуть для возвращения ртути в резервуар. При замерах максимальный термометр должен находится в горизонтальном положении.

Минимальный термометр служит для определения самой низкой температуры воздуха Резервуар такого термометра наполнен спиртом (ртуть при температуре -39,4 °С замерзает), в котором находится стеклянная игла - указатель на конце в виде булавочных головок. Перед определением иглу - указатель необходимо привести в соприкосновение с мениском, приподняв вверх резервуар термометра, и установить термометр в строго горизонтальном положении.

При повышении температуры воздуха спирт, расширяясь, поднимается по капилляру, а игла остается на месте. При понижении температуры воздуха спирт, сжимаясь, будет двигаться по капилляру в сторону резервуара и своим вогнутым мениском увлекать за собой иглу. Таким образом, игла может двигаться только в сторону резервуара, т.е. в сторону только низких температур. Отсчет температуры производится по концу иглы наиболее удаленному от резервуара.

Термограф состоит из термовоспринимающей и регистрирующей частей.

Термовоспринимающая часть прибора представляет собой изогнутую биметаллическую пластинку, состоящую из двух спаянных меж собой металлических пластинок, имеющих разные температурные коэф-

фициенты температурного расширения. Изменение кривизны пластинок в связи с изменением температуры, производит колебательные движения, которые передаются в регистрирующую часть прибора. Последняя состоит из систем рычагов, соединяющих термовоспринимающую часть с пером, соприкасающимся с бумажной лентой, надетой на вращающийся барабан, внутри которого имеется часовой механизм с суточным или недельным заводом. Лента разграфлена по дням часом и градусам. На этой ленте получается непрерывная запись температуры в виде кривой.

Воспринимающей частью прибора может служить также изогнутая металлическая трубка, наполненная толуолом или спиртом, объем который меняется в зависимости от изменения температуры окружающего воздуха.

Для измерения температуры воздуха с помощью термографа его необходимо установить на площадке, не подвергающейся сотрясению и воздействию лучистого тепла. Перед установкой термографа для замера температуры его показания необходимо проверить по ртутному термометру и в случае необходимости отрегулировать положение стрелки, установив перо на температуру, которую показывает ртутный термометр.

2 .Определение атмосферного давления

Атмосферное давление изменяется относительно медленно и на больших территориях имеет одинаковое значение, поэтому измеряют его редко. С другой стороны, в большинстве случаев оно не оказывает существенного влияния на условия труда. В связи с этим при обследовании условий труда этот показатель определяют только иногда. Однако в случае проведения работ высоко горной местности, в глубоких шахтах или под водой появляется необходимость в измерении атмосферного давления. Кроме того, атмосферное давление необходимо знать для определения относительной влажности воздуха.

Для измерения атмосферного давления применяют барометры-акероиды разных моделей, которые имеют металлическую анероидную коробку, деформирующуюся с изменением атмосферного давления. Деформация с помощью передаточного механизма приводит в движение стрелку, перемещающуюся на неподвижном циферблате со шкалой, градуированной в мм. рт. столба.

Кроме барометра при производственных исследованиях пользуются барографом. Принцип действия барографа также основан на свойстве анероидных коробок деформироваться с изменением атмосферного давления. Суммарная деформация их через передаточную систему передается стрелке с пером, записывающем изменения атмосферного давления на диаграммной ленте, укрепленной на барабане. Вращение барабана с надетой на него лентой вокруг центральной оси, неподвижно закрепленной на основной плите прибора, осуществляется часовым механизмом.

Суммарная деформация анероидных коробок, происходящая под влиянием изменения температуры окружающего воздуха, компенсируется изгибом биметаллической пластинке термокомпенсатора.

3 Определение относительной влажности

Влажность характеризует степень насыщенности воздуха парами воды. Различают абсолютную, максимальную и относительную влажность воздуха.

Абсолютной влажностью называется величина парциального давления водяных паров, выраженная в Па, или весовое количество паров, выраженное в г/м3 воздуха.

Максимальная влажность - это максимально возможное (насыщенное) количество или парциальное давление водяных паров в воздухе при данной температуре.

Относительная влажность - это отношение абсолютной влажности к максимальной при данной температуре, выраженное в процентах.

Влажность воздуха определяется с помощью психрометров, гигрометров и гигрографов. Основным прибором является психрометр, который позволяет одновременно определять температуру и влажность воздуха.

Обычный психрометр состоит из двух одинаковых ртутных термометров, укрепленных на одной подставке. Шарик одного из термометров покрывается тканью или ватой, а затем смачивается водой. Показания влажного термометра всегда меньше чем сухого, т.к. часть тепла в нем расходуется на испарение влаги. Чем меньше плотность окружающего воздуха, тем интенсивнее происходит испарение и тем дольше разница в показаниях двух термометров. По разнице показаний термометров при помощи таблиц, прилагаемых к психрометру, определяют влажность воздуха.

Показания психрометра сильно зависят от скорости воздуха, обдувающего резервуары термометра, поэтому шарики защищены и обдуваются с помощью аспиратора постоянным потоком воздуха.

Применение психрометра ограничивается температурой выше 5 °С. при долее низких температурах относительную влажность воздуха целесообразно определять с помощью гигрометра.

Есть разные типы гигрометров. Наиболее распространены гигрометры, основанные на способности обезжиренного волоса при увлажнении благодаря его гигроскопичности удлинятся и укорачиваться в сухом виде. Шкала гигрометра градуирована в процентах относительной влажности. Отсчет по шкале производятся с точностью наблюдения 20-30 мин (время за которое стрелка принимает устойчивое положение).

Для регистрации непрерывных изменений относительной влажности применяют гигрографы, с помощью которых получают графическую запись. Устройство регистрирующей части гигрографов аналогично описанному выше термографу (барабан, стрелка, система рычагов). Воспринимающая часть гигрографа состоит из пучка волос. Показания гигрографа периодически проверяют по аспиратическому психрометру, т.к. чувствительность волос со временем меняется.

Перед измерением увлажняют тканевую оболочку влажного термометра. При этом прибор держат вертикально (не опрокидывать), после чего заводят часовой механизм и устанавливают. Через 3-5 мин показания устанавливаются на одном уровне. Эти данные записывают, а затем рассчитывают влажность. Определение относительной и абсолютной влажности расчетным путем проводится в следующем порядке:

1. Определяют абсолютную влажность: $A = F_1 - д. \cdot (t_{сух.} - t_{вл.}) \cdot P$;

где А- абсолютная влажность, кПа;

F_1 - упругость насыщенных паров при температуре влажного термометра, кПа;

а - психометрический коэффициент, зависящий от скорости движения воздуха, в данном случае при U=2,3 м/с α=0,0007; $t_{сух.}$, $t_{вл}$ - показания сухого и влажного термометров, °С;

Р - барометрическое давление воздуха (определяется фактическое значение по прибору), кПа

(1мм.рт.столба = 133,3 кПа).

2.Относительная влажность: $\gamma = A / F \cdot 100$ %,

где γ - относительная влажность;

F - упругость насыщенных водяных паров при температуре сухого термометра, кПа.

Таблица 1. Определение влажности воздуха

Дата исследования	Тип психрометра	Атмосферное давление Р, кПа	Показания термометра, °С		Абсолютная влажность по расчету, кПа	Относительная влажность воздуха, %	
			Сухого	Влажного		По расчету	По таблице
25.09.2002	Аспирационный	100,8	20	19	2,12	89,89	91

Абсолютная влажность: F = 2,19, при $t_{вл}$ = 19°С

A = 2,19 - 0,0007 • (20 - 19) • 100,8 = 2,12 кПа. Относительная влажность: F = 2,359, при $t_{сух}$ = 20°С

$$\gamma = 2{,}12/\ 2{,}359\ -89{,}89\%.$$

Измеряли атмосферное давление на первом и пятом этажах 1-го корпуса УГНТУ, получили значения: Р=100,9 кПа- на 1 этаже и Р=100,72 кПа- на 5 этаже.

4 Определение скорости движения воздуха

Для измерения скорости движения воздуха используют анемометры. Применяются крыльчатые и чашечные анемометры.

Для измерения больших скоростей до 30 м/с применяют чашечные анемометры, а для скоростей от 0,5 до 10 м/с - крыльчатые.

Крыльчатый анемометр состоит из крыльчатки, приводимой во вращение потоком воздуха, счетчика числа оборотов и ручки. Счетчик имеет большую стрелку, отсчитывающую единицы и десятки, и две малые стрелки для сотен и тысяч оборотов. Включение и выключение счетчика производится с помощью арретира.

В измеряемом воздушном потоке анемометр устанавливают вертикально и через 10-15 секунд одновременно включают арретиром механизм анемометра и секундомер. Экспонирование анемометра в воздушном потоке производят в течение одной или двух минут. По истечении этого времени механизм, и секундомер выключают и записывают показания по шкалам анемометра и время экспозиции в секундах. Разность меж конечным и начальным отсчетом делят на время экспозиции и определяют число делении шкалы, приходящихся на одну секунду.

Скорость ветра определяется по градировочному графику, приложенному к анемометру. На вертикальной оси графика находят число делений шкалы, приходящихся на одну секунду. От этой точки проводится горизонтальная линия до пересечения с прямой графика, а из точки пересечения проводится вертикальная линия до пересечения с горизонтальной осью. Точка пересечения вертикали с горизонтальной осью графика дает искомую скорость воздушного потока в м/с.

Анемометры обладают очень большой инерционностью: они начинают работать при движении воздуха не менее 0,5 м/с, так как давление, создаваемое потоками воздуха меньшей скорости, не может преодолеть сопротивление оси колеса или чашечек. Поэтому для определения малых скоростей движения воздуха применяются дифференциальные анемометры, термоанемометры, кататермометры и др. приборы.

5 Определение количества теплового излучения

Интенсивность теплового излучения измеряют актинометром. Принцип измерения основан на том, что в термопарах, соединенных в виде батарей и окрашенных в черный и белый цвета (пластинки расположены под крышкой прибора с задней стороны), возникает электрический ток вследствие того, что черные пластинки поглощают больше лучистой энергии и прогреваются до более высокой температуры, а белые - больше отражают. Шкала актинометра градуирована в калориях на 1 см2 площади в минуту. Техника измерения: откинув крышку, прибор подносят к источнику излучения (той стороной, где располагается термобатарея) и по шкале определяют интенсивность тепловой радиации.

Выводы

Полученные характеристики помещения соответствуют нормам, приведенным в приложении 1, а именно:

Теплый период года (температура наружного воздуха выше О °С). Условия допустимые:

• температура воздуха 17-22 °С;

• относительная влажность воздуха более 75 %;

• скорость движения воздуха не более 0,5 м/с;

Помещения с такими параметрами характеризуются как помещения с незначительными избытками явного тепла 20 ккал/м3 и менее.

МИНИСТЕРСТВО НАУКИ И ВЫСШЕГО ОБРАЗОВАНИЯ РОССИЙСКОЙ ФЕДЕРАЦИИ

ФГБОУ ВО «Уральский государственный горный университет»

УТВЕРЖДАЮ
Проректор по учебно-методическому комплексу
_____ С.А.Упоров

РУКОВОДСТВО ПО ВЫПОЛНЕНИЮ ПРАКТИЧЕСКИХ РАБОТ

по дисциплине:
ОСНОВЫ ПРОФИССИОНАЛЬНОЙ ДЕЯТЕЛЬНОСТИ

Специальность
21.05.04 Горное дело

Специализация №12
«Технологическая безопасность и горноспасательное дело»

Авторы: Ермолаев А.И.

Одобрено на заседании кафедры	Рассмотрено методической комиссией
Безопасности горного производства	Горно-технологического факультета
(название кафедры)	*(название факультета)*
Зав.кафедрой _____	Председатель _____
(подпись)	*(подпись)*
Елохин В.А,	Колчина Н.В.
(Фамилия И.О.)	*(Фамилия И.О.)*
Протокол № 8 от 17.04.2019	Протокол № 7 от 19.04.2019
(Дата)	*(Дата)*

Екатеринбург
2019

Оглавление

ПРАКТИЧЕСКОЕ ЗАНЯТИЕ № 1 3
ПРАКТИЧЕСКОЕ ЗАНЯТИЕ № 2 11
ПРАКТИЧЕСКОЕ ЗАНЯТИЕ № 3 18
ПРАКТИЧЕСКОЕ ЗАДАНИЕ № 4 32
ПРАКТИЧЕСКОЕ ЗАНЯТИЕ № 5 40

ПРАКТИЧЕСКОЕ ЗАНЯТИЕ № 1

Принципы обеспечения безопасности деятельности

Цель практического занятия - освоение студентами основных принципов обеспечения безопасности деятельности в комплексе с действующими в промышленности межотраслевыми и отраслевыми Правилами безопасности.

Общие сведения. Принципы обеспечения безопасности деятельности - это идеи, мысли, исходные положения, заложенные в требованиях Правил безопасности, технические и технологические решения и другие нормативные документы, обеспечивающие предотвращение или уменьшение воздействия опасностей окружающей среды на человека с целью сохранения его работоспособности, здоровья и жизни. Принципы обеспечения безопасности многообразны. Их многообразие проф. О. Н. Русак условно разделил на четыре класса (группы): ориентирующие, технические, организационные и управленческие (принципы перечисляются в алфавитном порядке).

Общая классификация принципов обеспечения БЖД

Наименование классов и принципов		Наименование классов и принципов	
1. Ориентирующие принципы		2. Технические принципы	
		2.1	Блокировки
1.1	Деструкции	2.2	Вакуумирования
1.2	Замены оператора	2.3	Герметизации
1.3	Информации	2.4	Защиты расстоянием
1.4	Классификации	2.5	Компрессии
1.5	Ликвидации опасности	2.6	Недоступности
1.6	Нормирования	2.7	Прочности
1.7	Системности	2.8	Слабого звена
1.8	Снижения опасности	2.9	Флегматизации и ингибирования
		2.10	Экранирования
3. Организационные принципы		4. Управленческие принципы	
3.1	Защиты временем	4.1	Адекватности
3.2	Компенсации	4.2	Иерархичности
3.3	Несовместимости	4.3	Контроля
3.4	Подбора кадров	4.4	Обратной связи
3.5	Рациональной организации труда	4.5	Ответственности
3.6	Резервирования (дублирования)	4.6	Плановости
3.7	Эргономичности	4.7	Стимулирования
		4.8	Управления безопасностью
		4.9	Эффективности

Охарактеризуем кратко каждый перечисленный принцип и приведем примеры его реализации.

1. Ориентирующие принципы

1.1. ***Принцип деструкции*** состоит в разрушении рассматриваемой системы, приводящем к опасному результату (травме, несчастному случаю, аварии) за счет исключения из нее одного или нескольких элементов. Этот принцип тесно связан с принципом системности. Например, для такого системного явления, как горение (пожар) необходимы горючее вещество, окислитель (кислород воздуха) и источник воспламенения. Если устранить хотя бы один элемент из этой системы, система будет разрушена, пожар не состоится.

1.2. ***Принцип замены*** оператора (человека) заключается в том, что функции оператора передаются промышленным роботам или технологический процесс изменяется так, что он выполняется без участия человека. Пример реализации принципа: внедрение промышленных роботов и манипуляторов на работах в опасной среде (при повышенной радиации, в условиях загазованности, при подводных работах и т. д.)

1.3. ***Принцип информации*** состоит в передаче персоналу и усвоении им сведений, выполнение которых обеспечивает соответствующий уровень безопасности. Примеры реализации: издание законодательных актов и нормативно-технической документации по вопросам охраны труда; обучение и инструктажи по технике безопасности; предупредительные надписи; маркировка оборудования; плакаты; приборы, предупреждающие об опасности.

1.4. ***Принцип классификации*** (категорирования) заключается в делении объектов на классы (группы, категории) по признакам, связанным с обеспечением безопасности. Классификация упрощает процесс изучения окружающего мира и принятия решений по созданию безопасных условий для жизнедеятельности человека. В охране труда, БЖД используется ряд классификаций: например, разделение производств по взрывопожароопасности на пять категорий (А, Б, В, Г, Д); классификация вредных веществ (4 класса); классификация предприятий по размерам санитарно-защитной зоны (5 классов) и т. д.

1.5. ***Принцип ликвидации*** опасностей выражает самый естественный и прогрессивный путь решения вопросов безопасности - путем устранения опасности. Формы реализации принципа разнообразны: изменение технологии; внедрение более безопасной технологии; замена опасных веществ безопасными; замена огнеопасных жидкостей негорючими растворителями и др.

1.6. ***Принцип нормирования*** заключается в установлении определенных величин - норм (параметров, условий), соблюдение которых обеспечивает для человека заданный уровень безопасности. Примерами воплощения данного принципа являются: предельно допустимые концентрации и уровни (ПДК и ПДУ) вредных веществ в воздухе рабочей зоны; параметры микроклимата; до-

пустимые уровни шума; нормы переноски и подъема тяжестей; компенсационные льготы и др.

1.7. ***Принцип системности*** состоит в том, что любое явление, действие, объект рассматривается как система, системное образование элементов, результатом взаимодействия которых является несчастный случай, авария и т. д. Устранение хотя бы одного из нескольких элемента позволяет разрушить систему, а следовательно, - устранить негативный результат. Например, если из такого системного образования-явления как горение (пожар) устранить один из компонентов этой системы - горючее вещество, кислород воздуха или источник воспламенения, - то данная система разрушится, процесс горения прекратится. Этот принцип широко используется в практике тушения пожаров. Другой пример. Несчастный случай порождается совокупностью причин (условий), которые находятся в иерархической соподчиненности. Эта совокупность и является определенной системой, так как взаимодействие образующих ее элементов приводит к такому нежелательному результату, как несчастный случай.

1.8. ***Принцип снижения опасности***. В тех случаях, когда полностью устранить опасность не удается, прибегают к мерам, обеспечивающим некоторое снижение опасности. Например, для снижения опасности поражения электрическим током применяют так называемые безопасные напряжения (12, 24, 36 В). Для снижения вредных выбросов производства строящиеся предприятия располагают с учетом «розы ветров». Для снижения статического электричества прибегают к ионизации воздуха или среды нейтрализаторами электростатических зарядов.

2. Технические принципы

2.1. ***Принцип блокировки*** означает использование совокупности методов и средств, обеспечивающих фиксацию рабочих частей (элементов) аппарата, машины или электрической схемы в определенном состоянии. Примеры: при открытых дверях трамвая невозможен пуск двигателя; лифт не пойдет, пока не будет закрыта дверь; ограничители грузоподъемности отключают механизм подъема груза или людей и т. д. Требуемое положение рабочих частей машины в зависимости от принципа действия блокирующего устройства фиксируется с помощью механических, гидравлических, магнитных, электрических, оптических или иных связей. Блокировка повышает безопасность обслуживания и надежность работы оборудования, обеспечивает требуемую последовательность включения механизмов и элементов устройств, а также ограничивает перемещения в пределах рабочей зоны. Принцип блокировки широко используется на транспорте, в энергосистемах, на промышленных предприятиях, в устройствах вычислительной техники, в различных производственных и бытовых приборах и аппаратах.

2.2. ***Принцип вакуумирования*** предполагает проведение технологических процессов в условиях вакуума, т. е. при пониженном (по сравнению с атмосферным) давлением. Вакуумирование применяется при перекачке жидких агрессивных материалов, транспортировке сыпучих пылеобразных материалов, сушке взрывоопасных, горючих и склонных к пылению веществ и др. При использовании вакуума возможен подсос наружного воздуха внутрь емкостей и образование взрывоопасных сред. Поэтому вакуумирование требует постоянного контроля за герметичностью и содержанием кислорода воздуха в вакуум-аппарате.

2.3. ***Принцип герметизации*** означает использование в производственном оборудовании узлов (частей), непроницаемых для жидкостей и газов, с целью исключить утечку опасных и вредных веществ, предотвратить опасный жидкостный или газовый обмен между средами в технологических процессах. Герметизация достигается применением сварки, пайки, развальцовки, чеканки, специальных цементов и герметиков, прокладок в разъемных соединениях, сальниковых уплотнителей, кожаных и резиновых манжет, жидкостных затворов и т. д.

2.4. ***Принцип защиты расстоянием*** базируется на положении, что действие опасных и вредных факторов ослабевает или полностью исчезает с удалением от источника опасности. Защита расстоянием предполагает установление такого расстояния между человеком и источником опасности, при котором обеспечивается заданный уровень безопасности. Примеры реализации принципа: противопожарные разрывы между зданиями; санитарно-защитные зоны предприятий; опасные зоны при взрывных работах и др.

2.5. ***Принцип компрессии*** предполагает проведение технологических процессов при повышенном (по сравнению с атмосферным) давлении, способствующем изменению параметров (например, температурных) процесса. Например, электродвигатели, обдуваемые при повышенном давлении, могут применяться во взрывоопасных средах. При проходке шахтных стволов в обводненных породах нагнетание сжатого воздуха в рабочую камеру (кессон) позволяет предотвратить поступление в нее воды. На урановых рудниках разрешается только нагнетательный способ проветривания.

2.6. ***Принцип недоступности*** означает отделение тем или иным способом ноксосферы (пространства, где возможна опасность) от гомосферы (пространства, где находится человек). Принцип реализуется в таких средствах защиты, как изоляция токоведущих частей или ограждения, выполняемых в виде специальных конструкций, кожухов, экранов, сеток, решеток. Безопасность может достигаться расположением токоведущих частей в недоступном месте или на недоступной высоте.

2.7. ***Принцип прочности*** базируется на идее: чем прочнее, тем безопаснее. Безопасность обеспечивается усилением способности материалов, конструкций, канатов и т. д. сопротивляться разрушению, разрыву, сдвигу и оста-

точным деформациям при различных воздействиях. Примером реализации этого принципа является так называемый коэффициент запаса прочности, используемый при проектировании и эксплуатации сооружений, машин, механизмов, сосудов и т. д. На этом принципе основано устройство обратного клапана.

2.8. ***Принцип слабого звена*** состоит в том, что в рассматриваемую конструкцию (устройство, объект) вводится ослабленный элемент, который разрушается при определенных предварительно рассчитанных параметрах, обеспечивая тем самым сохранность объекта в целом, а следовательно, гарантирует безопасность обслуживающего его персонала. В качестве слабого звена, защищающего прочные элементы от неминуемого разрушения в экстремальных условиях их работы, применяют предохранительные клапаны, противовзрывные проемы и клапаны, мембраны, легко разрушаемые элементы зданий, плавкие предохранители, защитное заземление, молниеотводы и др.

2.9. ***Принцип флегматизации и ингибирования*** предлагает применение веществ, создающих в технологическом оборудовании или производственном помещении среду, не поддерживающую горение (взрыв) или замедляющих скорость протекания различных производственных процессов. При наличии пожаровзрывоопасной среды применяют два способа флегматизации:

1) разбавляют воздух флегматизаторами - инертными веществами, не участвующими в процессе горения (азот, диоксид углерода, инертные газы, водяной пар);

2) вводят в воздух ингибиторы горения - вещества, тормозящие реакцию горения (например, хладон). Для снижения скорости коррозии металлов применяют ингибиторы коррозии - вещества, замедляющие коррозию (нитрат натрия, хромат и дихромат калия и др.); их используют для антикоррозийной защиты металлов.

На угольных шахтах принцип флегматизации реализуется в форме заслонов из породной инертной пыли, устанавливаемых вблизи опасных по взрыву газа и угольной пыли очистных забоев для предотвращения распространения взрыва по всей сети горных выработок.

2.10. Принцип экранирования предусматривает установку экранов (преград) между источником опасности и человеком. Экраны препятствуют попаданию опасных воздействий в пространство, где находится человек (гомосферу), или ограничивают возможность попадания человека в пространство, где возможна опасность (ноксосферу). Экраны широко используют для защиты от тепловых, электромагнитных и ионизирующих излучений, а также от вибрации (когда роль экранов играют виброизоляторы) и прямого воздействия производственного шума.

3. Организационные принципы

3.1. ***Принцип защиты временем*** основан на сокращении до безопасного значения длительности нахождения человека в условиях воздействия опасных и вредных производственных факторов (ионизирующего излучения, шума, вибрации и т. д.). На основании этого принципа для работников вредных производств устанавливается сокращенный рабочий день, производственный стаж, дополнительные отпуска и другие льготы. Принцип защиты временем используется при введении допустимых сроков хранения агрессивных газов и жидкостей в баллонах.

3.2. ***Принцип компенсации*** (возмещения) состоит в предоставлении работающим различного рода льгот с целью восстановления нарушенного равновесия психических и физиологических процессов или предупреждения нежелательных изменений в состоянии здоровья. Компенсация применяется в тех случаях, когда не устранены полностью вредные условия труда. Виды компенсаций: повышенные тарифные ставки, бесплатное лечебное питание, бесплатная выдача молока, соков, мыла, средств индивидуальной защиты и т. д.

3.3. ***Принцип несовместимости*** исходит их того, что взаимодействие различных объектов (веществ, материалов, оборудования, помещений, людей) может порождать в процессе деятельности опасные ситуации. Чтобы исключать возникновение таких ситуаций, объекты необходимо разделять в пространстве и времени с учетом характера их взаимодействия. На практике этот принцип реализуется путем зонирования заводской территории (выделением производственной, бытовой, подсобной, складской и других зон), раздельным хранением на складах несовместимых материалов (взрывчатых веществ и детонаторов), изоляцией зон хранения различных вредных и опасных веществ и др.

3.4. ***Принцип подбора*** кадров состоит в профотборе рабочих на опасные профессии и привлечении к управлению безопасностью деятельности специалистов, владеющих профессиональными знаниями и навыками.

3.5. ***Принцип рациональной организации труда***. В обеспечении безопасности на производстве большую роль играет рациональная организация труда, предусматривающая применение прогрессивных средств и методов труда, рациональное размещение оборудования, внедрение новейших средств защиты, проведение планово-предупредительных ремонтов и другие мероприятия.

3.6. ***Принцип резервирования*** (дублирования) состоит в одновременном применении нескольких устройств, способов, приемов обеспечения безопасности. Если отказало одно устройство, срабатывает другое - дублирующее, основанное на том же или другом принципе работы. Примеры реализации принципа: обязательное наличие двух эвакуационных выходов в кинотеатрах, убежищах, на рудниках и шахтах; организация аварийного освещения в больницах; запрет выполнять геологические маршруты в сложных природных условиях в одиночку и т. д.

3.7. ***Принцип эргономичности*** предписывает учет антропометрических, биофизических, психофизических и психических свойств и возможностей человека при проектировании оборудования, рабочих мест и других объектов. Это позволяет создать благоприятные условия труда, при которых человек работает с высокой производительностью, не переутомляясь и не подвергаясь опасностям.

4. Управленческие принципы

4.1. ***Принцип адекватности*** (соответствия реальному) требует обеспечить полное соответствие организации работы и требований по охране труда реальным условиям производства. В соответствии с этим принципом для проведения работы по обеспечению безопасных условий труда на предприятиях, в зависимости от их масштабов и степени опасности производства, создаются специальные службы по охране труда: на угольных шахтах - горноспасательная служба, на взрывоопасных производствах - газоспасательные службы. Многие предприятия имеют санитарные лаборатории для контроля санитарно-гигиенических условий труда. Принцип адекватности предусматривает определенные требования к компетентности, деловым и организационным качествам работников служб охраны труда.

4.2. ***Принцип иерархичности*** базируется на положении, что любая система имеет, как правило, иерархическую (многоуровневую) структуру. Как известно, эту структуру образуют причины, порождающие ту или иную опасность. При решении практических задач безопасности рекомендуется выделять ограниченное число ступеней иерархии, руководствуясь логической целесообразностью.

4.3. ***Принцип контроля*** предполагает создание системы надзора и контроля, проверок объектов на соответствие их регламентированным требованиям безопасности. Примеры реализации: государственный надзор и контроль за соблюдением законодательства о труде и охране труда, осуществляемый специально уполномоченными на то государственными органами и инспекциями (в том числе инспекциями профсоюзов); общественный контроль за соблюдением законодательства о труде, осуществляемый профсоюзами. С учетом принципа контроля введены должностные обязанности всех руководителей и ИТР предприятий.

4.4. ***Принцип обратной связи*** означает воздействие результатов какого-либо процесса на управляющий орган. В охране труда принцип обратной связи имеет важное значение. В соответствии с этим принципом осуществляют и корректируют контроль условий труда, проверку работы служб по технике безопасности.

4.5. ***Принцип ответственности*** означает, что за выполнением каждого требования безопасности должно следить конкретное ответственное лицо, а

каждый работник должен четко знать и выполнять свои функции. В соответствии с этим принципом для обеспечения безопасных условий труда должны быть регламентированы права, обязанности и ответственность лиц, участвующих в управлении безопасностью: рабочих, служащих, ИТР, администрации, работодателей. За нарушения правил безопасности должностные лица и работодатели привлекаются к административной, дисциплинарной и уголовной ответственности.

4.6. ***Принцип плановости*** базируется на положении, что профилактические работы по обеспечению безопасности деятельности проводятся на предприятии в соответствии с заранее разработанным планом (текущим и перспективным), и система профилактических мероприятий осуществляется в заранее предусмотренные сроки и в определенных объемах. Принцип плановости означает установление на определенные периоды направлений и количественных показателей деятельности по охране труда.

4.7. ***Принцип стимулирования*** требует учета количества и качества затраченного труда и полученных результатов при распределении материальных благ и моральном поощрении. В современных условиях предпочтение отдается экономическим рычагам управления охраной труда (повышение или снижение уровня доплат рабочим и ИТР в зависимости от состояния условий труда).

4.8. ***Принцип управления безопасностью*** реализуется путем разработки и внедрения систем управления охраной труда на предприятиях. В управлении реализуются принципы плановости, обратной связи, ответственности, контроля, стимулирования, эффективности.

4.9. ***Принцип эффективности*** предполагает сопоставление фактических результатов с полученными (плановыми), оценку достигнутых показателей по критериям затрат и выгод. В области безопасности труда различают социальную, инженерно-техническую и экономическую эффективности.

Примеры. Примеры реализации принципов обеспечения безопасности деятельности приведены выше (см. Общие сведения).

Варианты заданий практического занятия

Студенты разбиваются на бригады по 3 - 4 человека. Каждой бригаде преподаватель задает (указывает) 10 пунктов (требований, правил) конкретного раздела (разделов) Правил безопасности (межотраслевых или отраслевых), отвечающих профилю данной специальности студентов. Учитывая характеристики принципов, изложенные в «Общих сведениях», студенты определяют, какой принцип обеспечения безопасности заложен в каждом предложенном для анализа пункте ПБ. Следует иметь в виду, что в некоторых пунктах ПБ одновременно реализуется несколько принципов (два или три), а не один.

Контрольные вопросы

1. Что понимают под принципом обеспечения безопасности деятельности?
2. На какие классы разделяют принципы обеспечения безопасности деятельности по признаку реализации?
3. На каком принципе обеспечения безопасности базируется применение дистанционного управления технологическими процессами при работе людей в местах радиоактивного заражения?
4. Какой принцип обеспечения безопасности используется в случае установления опасных зон при взрывных работах?
5. Какой принцип обеспечения безопасности заложен в требовании ПБ хранить баллоны с кислородом отдельно от баллонов с горючими газами?
6. Какой принцип обеспечения безопасности используется при введении должностных обязанностей всех руководителей и ИТР предприятий?

ПРАКТИЧЕСКОЕ ЗАНЯТИЕ № 2

Оценка метеорологических условий в производственных помещениях

Цель практического занятия - закрепление теоретических знаний, полученных при изучении раздела «Гелиофизические и метеорологические факторы: микроклимат производственных помещений», и формирование практических навыков расчета метеорологических условий в производственном помещении и гигиенической оценки параметров микроклимата.

Общие сведения. Метеорологическими условиями или микроклиматом производственных помещений называют состояние атмосферы внутри этих помещений, обусловленное действующими на организм человека сочетаниями температуры, влажности, скорости движения воздуха и теплового излучения.

Показатели микроклимата в производственных помещениях зависят от технологического процесса и внешних погодных условий, включая атмосферное давление. Микроклимат оказывает значительное влияние на протекание жизненных процессов в организме человека, определяет теплообмен его с окружающей средой и является важной характеристикой гигиенических условий труда.

Нормативные значения температуры, относительной влажности и скорости движения воздуха на рабочем месте содержат Санитарные нормы проек-

тирования промышленных предприятий (СН 245-71) и ГОСТ 12.1.005-88 ССБТ «Общие санитарные требования к воздуху рабочей зоны».

Расчет показателей микроклимата базируется на опытных данных о давлении, температуре и скорости движения воздуха на рабочем месте полученных при замерах на нем с помощью соответствующих приборов (на практических занятиях исходные данные для расчета задаются преподавателем).

Показатели микроклимата вычисляются в следующей последовательности:

1. Атмосферное давление B, Па, на рабочем месте, измеренное с помощью барометра-анероида БАММ-1:

$$B = B_{\text{п}} + B_{\text{ш}} + B_{\text{т}} + B_{\text{д}},$$

где B - исправленное значение замеренного давления, Па; $B_{\text{п}}$ - отсчет по прибору, Па; $B_{\text{ш}}$ - шкаловая поправка (берется из поверочного свидетельства прибора), Па; $B_{\text{т}}$ - температурная поправка, равная произведению температуры прибора на удельную температурную поправку прибора Δt Па; $B_{\text{д}}$ - добавочная поправка (берется из поверочного свидетельства прибора), Па.

2. Температура воздуха $t_{\text{с}}$, °С: измеряется с помощью жидкостного термометра или сухого термометра, входящего в состав аспирационного термометра.

3. Влажность воздуха: определяется по показателям сухого и влажного (мокрого) термометров, входящих в состав аспирационного термометра.

Влажность воздуха может быть рассчитана: 1) по давлению водяного пара, находящегося в воздухе, или 2) по плотности (массе) водяного пара.

При первом способе сначала определяется давление водяного пара, находящегося в воздухе при данной температуре (парциальное давление), $P_{\text{в.п.}}$, Па:

$$P_{\text{в.п.}} = P_{\text{н.в.}} - c(t_{\text{с}} - t_{\text{в}})B,$$

где $P_{\text{н.в}}$ - давление насыщенного водяного пара при температуре $t_{\text{в}}$, зафиксированной влажным термометром, Па (определяется по табл. 2.1); c - коэффициент психрометра, зависящий от скорости движения воздуха около шарика мокрого термометра (при скорости движения воздуха до 4 м/с принимают c = 0,00074, свыше 4 м/с - 0,00066); $t_{\text{с}}$ и $t_{\text{в}}$ - температура сухого и влажного термометра, °С; B - барометрическое давление воздуха в момент измерения температур психрометром, Па.

Определив парциальное давление водяного пара, находят относительную влажность воздуха φ, %:

$$\varphi = \frac{P_{\text{в.п}}}{P_{\text{н.с}}} \cdot 100,$$

где $P_{н.с}$ - давление насыщенного водяного пара при температуре $t_с$, зафиксированной сухим термометром (определяется по табл. 2.1).

При расчете влажности воздуха по плотности водяного пара определяются:

а) абсолютная влажность воздуха (масса водяного пара, содержащегося в воздухе при данной температуре), A, г/м^3:

$$A = \frac{1000 \cdot P_{в.п}}{461{,}5(273 + t_с)},$$

где 461,5 - удельная газовая постоянная водяного пара, Дж/(кг ·К);

б) максимальная абсолютная влажность воздуха (максимально возможная масса водяного пара в воздухе при данной температуре) A_{max}, г/м^3:

$$A_{max} = \frac{1000 \cdot P_{н.с}}{461{,}5 \cdot (273 + t_с)};$$

в) относительная влажность воздуха φ, %:

$$\varphi = \frac{A}{A_{max}} \cdot 100.$$

Таблица 2.1

Давление насыщенного водяного пара *P*, Па при температуре воздуха (*t* °С)

t, °С	*P*, Па	*t*, °С	*P*, Па	*t*, °С	*P*, Па	*t*, °С	*P*, Па
0	611	10	1228	20	2328	30	4242
1	657	11	1312	21	2486	31	4493
2	705	12	1403	22	2644	32	4754
3	759	13	1497	23	2809	33	5030
4	813	14	1599	24	2894	34	5320
5	872	15	1705	25	3168	34	5624
6	935	16	1817	26	3361	36	5941
7	1001	17	1937	27	3565	37	6275
8	1073	18	2064	28	3780	38	6625
9	1148	19	2197	29	4005	39	6991

Значение относительной влажности φ, найденного описанными способами, может быть проверено по данным психометрической таблицы (табл. 2.2).

4. Скорость движения воздуха V, м/с, при замере ее анемометром АСО-3 подсчитывается по формуле (устанавливаемой по градуировочному графику зависимости V от n, прилагаемому к прибору):

$$V = an + b,$$

где n - число делений в 1 с: $n = \frac{n_к - n_н}{t_{зам}}$; $n_н$ и $n_к$ - начальный и конечный отсчеты по анемометру; $t_{зам}$ - продолжительность замера по прибору.

При выполнении настоящего практического занятия рекомендуется использовать формулу:

$$V = 0{,}45n + 0{,}01.$$

5. Гигиеническая оценка результатов расчета параметров микроклимата: производится по санитарным нормам, приведенным в ГОСТ 12.1.005-88 (табл. 2.3).

Таблица 2.2

Таблица для определения относительной влажности воздуха по разности показаний сухого и влажного термометров

$t_с$, °С	Разность показаний сухого и влажного термометров $t_с$ - $t_в$, °С									
	0	1	2	3	4	5	6	7	8	9
	Относительная влажность φ, %									
0	100	81	63	45	28	11				
1	100	83	65	48	32	16				
2	100	84	68	51	35	20				
3	100	84	69	54	39	24	10			
4	100	85	70	56	42	28	14			
5	100	86	72	58	45	32	19	6		
6	100	86	73	60	47	35	23	10		
7	100	87	74	61	49	37	26	14		
8	100	87	75	63	51	40	29	18	7	
9	100	88	76	64	53	42	31	21	11	
10	100	88	76	65	54	44	34	24	14	5
11	100	88	77	66	56	46	36	26	17	8
12	100	89	78	68	57	48	38	29	20	11
13	100	89	79	69	59	49	40	31	23	14
14	100	89	79	70	60	51	42	34	25	17

15	100	90	80	71	61	52	44	36	27	20
16	100	90	81	71	62	54	46	37	30	22
17	100	90	81	72	64	55	47	39	32	24
18	100	91	82	73	65	56	49	41	34	27
19	100	91	82	74	65	58	50	43	35	29
20	100	91	83	74	66	59	51	44	37	30
21	100	91	83	75	67	60	52	46	39	32
22	100	92	83	76	68	61	54	47	40	34
23	100	92	84	76	69	61	55	48	42	36
24	100	92	84	77	69	62	56	49	43	37
25	100	92	84	77	70	63	57	50	44	38
26	100	92	85	78	71	64	58	51	46	40
27	100	92	85	78	71	65	59	52	47	41
28	100	93	85	78	71	65	59	52	48	42
29	100	93	86	79	72	66	60	54	49	43
30	100	93	86	79	73	67	61	55	50	44

Таблица 2.3

Оптимальные нормы температуры, относительной влажности и скорости движения воздуха в рабочей зоне производственных помещений

Период года	Категория работ	Температура, °С	Относительная влажность, %	Скорость движения воздуха, м/с, не более
Холодный (температура наружного воздуха ниже +10 °С)	Легкая - Iа	22-24	40-60	0,1
	Легкая - Iб	21-23	40-60	0,1
	Средней тяжести - IIа	18-20	40-60	0,2
	Средней тяжести - IIб	17-19	40-60	0,2
	Тяжелая - III	16-18	40-60	0,3
Теплый (температура наружного воздуха +10 °С и выше)	Легкая - Iа	23-25	40-60	0,1
	Легкая - Iб	22-24	40-60	0,2
	Средней тяжести - IIа	21-23	40-60	0,3
	Средней тяжести - IIб	20-22	40-60	0,3
	Тяжелая - III	18-20	40-60	0,4

Пример расчета:

Исходные данные: $B_{\text{п}}$ = 87837 Па, $B_{\text{ш}}$ = -50 Па, $t_{\text{с}}$ = 22 °С, $t_{\text{в}}$ = 16 °С, Δt = -10 Па/°С, $B_{\text{д}}$ = +100 Па, $n_{\text{н}}$ = 6000, $n_{\text{к}}$ = 6040, $t_{\text{зам}}$ = 200 с, период года - теплый.

Решение:

1. Атмосферное давление на рабочем месте (при температурной поправке)

$$B_{\text{т}} = t_{\text{с}} \cdot \Delta t = 22(-10) = -220 \text{ Па.}$$

$$B = B_{\text{п}} + B_{\text{ш}} + B_{\text{т}} + B_{\text{д}} = 87837 - 50 - 220 + 100 = 87667 \text{ Па.}$$

2. Скорость движения воздуха по исходным данным, полученным при помощи анемометра АСО-3. При числе давлений в 1 с

$$n = \frac{n_{\text{к}} - n_{\text{н}}}{t_{\text{зам}}} = \frac{6040 - 6000}{200} = 0{,}2 \text{ дел/с}$$

скорость движения воздуха составляет:

$$V = 0{,}45n + 0{,}01 = 0{,}45 \cdot 0{,}2 + 0{,}01 = 0{,}10 \text{ м/с.}$$

3а. Относительная влажность воздуха по давлению водяного пара. При давлении насыщенного водяного пара при температуре сухого термометра $P_{\text{н.с}}$ = 2644 Па (табл. 2.1) и температуре влажного термометра $P_{\text{н.в}}$ = 1817 Па (табл. 2.1) и парциальном давлении водяного пара в воздухе:

$$P_{\text{в.п}} = P_{\text{н.в}} - c \cdot (t_{\text{с}} - t_{\text{в}}) \cdot B = 1817 - 0{,}00074 \cdot (22 - 16) \cdot 87837 = 1427 \text{ Па}$$

относительная влажность воздуха равна:

$$\varphi = \frac{P_{\text{в.п}}}{P_{\text{н.с}}} 100 = \frac{1427}{2644} 100 = 54 \text{ \%}.$$

3б. Относительная влажность воздуха по плотности (массе) водяного пара. При абсолютной влажности воздуха:

$$A = \frac{1000 \cdot P_{\text{в.п}}}{461{,}5(273 + t_{\text{с}})} = \frac{1000 \cdot 1427}{461{,}5(273 + 22)} = 10{,}48 \text{ г/м}^3$$

и максимальной влажности воздуха:

$$A_{\max} = \frac{1000 \cdot P_{\text{н.с}}}{461{,}5(273 + t_{\text{с}})} = \frac{1000 \cdot 2644}{461{,}5(273 + 22)} = 19{,}42 \text{ г/м}^3$$

относительная влажность воздуха равна:

$$\varphi = \frac{A}{A_{\max}} 100 = \frac{10{,}48}{19{,}42} 100 = 54 \text{ \%}.$$

3в. Правильность произведенных подсчетов φ подтверждают данные табл. 2.2. При разности показаний сухого и влажного термометров $t_{\text{с}}$ - $t_{\text{в}}$ = = 22 – 16 = 6 °С относительная влажность воздуха φ равняется 54 %.

4. ***Вывод.*** Согласно нормативным данным (ГОСТ 12.1.005-88) условия труда на рабочем месте по значениям $t_{\text{с}}$ = 22 °С, φ = 54 % и V = 0,1 м/с в теплый период года допускают легкую (вида IIа) категорию работ.

Варианты заданий

Для выполнения задания даются следующие показатели: отсчет по барометру $B_{\text{п}}$ (а также шкаловая поправка $B_{\text{ш}}$, температура прибора $t_{\text{п}} = t_{\text{с}}$, удельная температурная поправка Δt, добавочная поправка $B_{\text{д}}$ к показателям барометра), температура воздуха по сухому ($t_{\text{с}}$) и влажному ($t_{\text{в}}$) термометрам психрометра, начальный ($n_{\text{н}}$) и конечный ($n_{\text{к}}$) отсчеты по анемометру, продолжительность замера скорости движения воздуха $t_{\text{зам}}$, период года (холодный, теплый). Для отсчета скорости движения воздуха использовать формулу

$$V = 0{,}45n + 0{,}01.$$

Интенсивность теплового излучения на рабочем месте полагать равной 50 Вт/м^2.

Числовые значения исходных данных приведены в табл. 2.4.

Таблица 2.4

Числовые значения поправок к барометру

Номер варианта	$B_п$, Па	$B_ш$, Па	Δt, Па/°С	$B_д$, Па	$t_с$, °С	$t_в$, °С	$n_н$	$n_к$	$t_{зам}$, °С	Период года
1	110146	-100	-10	+100	23	18	6000	6246	140	Холодный
2	105752	-100	-	-	22	16	6107	6138	155	То же
3	97989	+75	-	-	18	13	6357	6407	160	То же
4	90498	+25	-	-	17	11	6841	6909	170	То же
5	94232	+150	-	-	16	11	6944	7051	200	То же
6	103379	-50	-	-	24	17	6107	6387	150	Теплый
7	107509	-100	-	-	23	17	6305	6696	187	То же
8	89371	0	-	-	22	15	6421	6501	190	То же
9	94263	+150	-	-	20	15	6725	6830	175	То же
10	96946	+100	-	-	19	12	6100	6176	100	То же

Рассчитать параметры микроклимата на рабочем месте в производственном помещении и дать гигиеническую оценку условий труда.

Контрольные вопросы

1. Что понимают под микроклиматом производственных помещений?
2. Опишите характер действия климатических факторов на организм человека.
3. В чем состоит нормирование воздействий климатических факторов на человека?
4. Как определяют давление, температуру, относительную влажность и скорость движения воздуха?
5. Назовите способы и средства нормализации микроклимата на рабочих местах.

ПРАКТИЧЕСКОЕ ЗАНЯТИЕ № 3

Расчет тепловыделений и борьба с избыточным теплом в шахтах

Цель практического занятия - закрепление теоретических знаний, полученных при изучении раздела «Гелиофизические и метеорологические факторы», и овладение методикой расчета тепловыделений в выработки глубоких шахт и выбора технических решений по борьбе с избыточным теплом.

Общие сведения. Климатические условия в подземных выработках, особенно в глубоких шахтах, как правило, отличаются от климатических условий на земной поверхности. Микроклимат горных выработок (т. е. действующее в них на организм человека сочетание температуры, влажности, скорости движения воздуха, его давления и температуры окружающих поверхностей) в значительной степени зависит от теплообменных процессов, происходящих на пути движения воздуха. Под воздействием этих процессов температура шахтного воздуха в выработках существенно повышается с увеличением глубины ведения горных работ.

Нагревание воздуха, движущегося по горным выработкам, происходит в результате:

- теплообмена между потоком шахтного воздуха и окружающим выработки массивом горных пород, т. е. охлаждения пород;
- естественного адиабатического сжатия воздуха при движении его вниз по вертикальным и наклонным выработкам;
- изменения содержания влаги в воздухе;
- теплообмена между воздухом и подземной водой, текущей по выработкам;
- окисления угля, угольной пыли, сульфидных руд, крепежного леса и некоторых других веществ;
- охлаждения отбитых и транспортируемых масс угля и породы;
- работы горных машин и механизмов;
- выделения тепла осветительными установками, электрическими кабелями, трубопроводами сжатого воздуха, телом человека, а также действия других второстепенных факторов.

Вызванное перечисленными факторами приращение температуры шахтного воздуха ($^{o}C = K$), может быть определено из выражения

$$\Delta t = \frac{\Sigma Q_i}{C_p \rho V},$$

где ΣQ_i - суммарное количество теплоты, идущее на нагревание воздуха, кДж/ч; C_p - удельная теплоемкость воздуха при постоянном давлении, кДж/(кг·К); ρ - плотность воздуха, кг/м^3; V - объемный расход воздуха, м^3/ч.

Шахтный воздух уже при температуре свыше 25 °С оказывает отрицательное тепловое воздействие на физиологию и гигиену труда подземных рабо-

чих. При задержке отдачи телом человека накопившегося в нем тепла возникает перегрев организма, осложняющий протекание жизненных процессов. Чрезмерный перегрев организма вызывает ухудшение самочувствия человека, приводит к серьезным заболеваниям (в наиболее тяжелых случаях - к тепловому удару, или стрессу, или даже к смерти), увеличивает вероятность травматизма, снижает производительность труда.

Изменение температуры воздуха (и других параметров микроклимата) в подземных выработках оказывает влияние также на физико-механические свойства горных пород и на безопасное состояние сооружений и выработок.

Расчет выделения теплоты в выработки глубоких шахт ведется по следующим зависимостям.

1. Тепловыделение при охлаждении горных пород. Количество теплоты $Q_{охл}$, кДж/ч, выделяющееся вследствие охлаждения окружающих выработку горных пород, описывается уравнением Ньютона для конвективного теплообмена

$$Q_{охл} = K_\tau P l (t_п - t_в),$$

где K_τ - коэффициент нестационарного теплообмена между массивом горных пород и воздухом, кДж/(м^2·ч·К) (рассчитывается по формуле, приводимой ниже); P и l - периметр и длина выработки, м; $t_п$ - естественная температура неохлажденных пород на данной глубине, ($^oC = K$, расчет приводится ниже); $t_в = t_{пб}$ - допустимая температура воздуха в выработке, ^oC (принимается согласно Правилам безопасности).

Коэффициент K_τ, кДж/(м^2·ч·К) определяется по формуле

$$K_\tau = \frac{\lambda}{1 + \frac{\lambda}{2\alpha_0 R_э}} \cdot \left[\frac{1}{2R_э} + \frac{1}{\sqrt{\pi a \tau}\left(1 + \frac{\lambda}{2\alpha_0 R_э}\right)} \right],$$

где λ - коэффициент теплопроводности породы, кДж/(м·ч·К) (принимается по табл. 3.1); α_0 - суммарный коэффициент теплоотдачи от стен шахтной выработки к воздуху, кДж/(м^2·ч·К) (расчет ниже); $R_э$ - эквивалентный радиус выработки, м: $R_э = \sqrt{\frac{S}{\pi}} = 0{,}564\sqrt{S}$; a - коэффициент температуропроводности породы, м^2/ч: $a = \frac{\lambda}{c_п \cdot \rho_п}$ (принимается по табл. 3.1); $c_п$ - удельная теплоемкость породы, кДж/(кг·К) (принимается по табл. 3.1); $\rho_п$ - плотность породы, кг/м^3 (при-

нимается по табл. 3.1); τ - расчетное время процесса теполообмена, ч (например, при длительности процесса теплообмена 4 года значение τ = 4·365·24 = = 35040 ч).

Таблица 3.1

Тепловая характеристика пород

Порода	ρ, кг/м^3	$c_п$, кДж/(кг·К)	λ, кДж/(м·ч·К)	a, м^2/ч
Песчаник (Центральный Донбасс)	2475	0,854	9,211	0,00436
Глинистые и песчанистые сланцы (там же)	2450	0,904	6,363	0,00287
Уголь (там же)	1225	1,184	1,051	0,00073
Бурый уголь (Челябинский бассейн)	1210	1,130	0,913	0,00067
Каменный уголь (Карагандинский бассейн)	1275	1,055	0,963	0,00072
Углистый сланец	1765	1,021	3,006	0,00167
Глинистый сланец	2433	0,992	3,354	0.00139
Змеевик	2690	0,950	5,694	0,00223
Гранит	2722	0,917	7,972	0.00319
Серный колчедан (Дегтярское месторождение)	4620	0,908	15,010	0,00358
Медный колчедан (там же)	4716	0,862	15,165	0,00373

Суммарный коэффициент теплоотдачи с поверхности горной выработки α_0, кДж/(м^2·ч·К), находится их выражения

$$\alpha_0 = a_к + a_и,$$

где $\alpha_к$ - конвективный коэффициент теплоотдачи от стен выработки к воздуху, кДж/(м^2·ч·К)

$$a_к = 2{,}9 \cdot 4{,}1868 \frac{V^{0,8}}{Д_э^{0,2}} = 12{,}14 \frac{V^{0,8}}{Д_э^{0,2}},$$

где v - скорость движения воздуха в выработке, м/с; $Д_э$ - эквивалентный диаметр выработки, м: $Д_э = \frac{4S}{P}$; $\alpha_и$ - коэффициент, учитывающий испарения влаги с мокрых стен выработки, кДж/(м^2·ч·К)

$$a_и = 1{,}3\beta \cdot r,$$

где β - коэффициент массоотдачи (коэффициент испарения), кг/(м^2·ч·К), принимается равным 0,01 - для стволов, 0,15 - для капитальных выработок, 0,03 - для лав; r - теплота парообразования воды, принимается r = 2256 кДж/кг.

Температура горных пород в массиве $t_п$, °С, на заданной глубине H, м, от земной поверхности определяется по формулам:

$$t_п = h \cdot t_н + \frac{H - H_0}{\Gamma_{ст}} \quad \text{или} \quad t_п = h \cdot t_н + (H - H_0)\delta,$$

где $t_п$ - температура пород нейтрального слоя (зоны с постоянной температурой пород) в данной местности; принимается примерно равной среднегодовой температуре воздуха на земной поверхности в данном районе, °С; $t_н$ = 8,5; 2,5; 2,5; 3,0 °С для условий соответственно Донбасса, Кузбасса, Караганды и Мосбасса; H_0 - глубина (толщина) нейтрального слоя, м: H_0 = 20-40 м; $\Gamma_{ст}$ - геотермическая ступень данного района, м/°С: в среднем $\Gamma_{ст}$ составляет для угольных месторождений 30–40 м/ °С, рудных 50-140 м/ °С, нефтяных 15-20 м/ °С; δ - геотермический градиент, °С/м.

2. Тепловыделение при сжатии воздуха. Количество теплоты $Q_{сж}$, кДж/ч, выделяющееся при движении воздуха вниз по вертикальным и наклонным выработкам, определяется выражением

$$Q_{сж} = 9{,}81 \cdot \rho \frac{V_в \cdot H}{1000} = 0{,}00981 \cdot \rho \cdot V_в \cdot H,$$

где ρ - плотность воздуха, кг/м^3; $V_в$ - количество воздуха, проходящего по выработке (объемный часовой расход воздуха), м^3/ч: $V_в = 3600 \cdot \upsilon \cdot S$; v - скорость движения воздуха в выработке, м/с; S - площадь поперечного сечения выработки, м^2; H - глубина расположения выработки, м; для наклонной выработки

$$H = l_н \cdot \sin\psi,$$

где $l_н$ - длина наклонной выработки; ψ - угол наклона выработки, град.

3. Тепловыделение при окислительных процессах. Количество теплоты $Q_{ок}$, кДж/ч, образующееся при окислении угля, угленосных сланцев, сульфидных руд и древесины, подсчитывается по формуле А. Ф. Воропаева

$$Q_{ок} = q_{ок} \cdot V^{0,8} \cdot P \cdot l,$$

где $q_{ок}$ - тепловыделение в результате окислительных процессов, приведенное к скорости движения воздуха в выработке, V = 1 м/с, кДж/(м^2·ч); $q_{ок}$ можно принимать равным 12-21 кДж/(м^2·ч).

4. Тепловыделение от местных источников. К местным источникам теплоты относят электродвигатели, трансформаторы, светильники, электрические кабели, трубопроводы сжатого воздуха, пневматические двигатели, другие тепловыделяющие машины, механизмы и устройства, а также работы, произво-

димые с применением бетона на участке выработки или в призабойной зоне, когда тепло выделяется при его отвердении.

Расчетные формулы для определения количества теплоты от местных источников имеют следующий вид:

4.1. Тепловыделение при работе ***электродвигателей*** горных машин и освещения $Q_{эд}$, кДж/ч

$$Q_{эд} = \frac{3600 \cdot N_{потр} \cdot k_з}{\eta_э},$$

где $N_{потр}$ - потребляемая мощность электродвигателей и осветительных установок, кВт; $k_з$ - коэффициент загрузки оборудования во времени: $k_з$ = 0,8; $\eta_э$ - к. п. д. электродвигателя: $\eta_э$ = 0,95.

4.2. Тепловыделение в выработку (ствол, уклон, бремсберг и др.) при эксплуатации ***лебедок*** $Q_л$, кДж/ч:

- при подъеме груза лебедкой $Q_{лп} = 3600 \cdot N_л \cdot k_з (1 - \eta_м)$;
- при спуске груза лебедкой $Q_{лс} = 3600 \cdot N_л \cdot k_{з.}$

где $N_л$ - установленная мощность электродвигателя лебедки, кВт; $\eta_м$ - механический к. п. д.: $\eta_м$ = 0,8.

4.3. Тепловыделение при работе ***трансформатора*** $Q_{тр}$, кДж/ч

$$Q_{тр} = 3600 \cdot N_{тр} \cdot p_{тр},$$

где $N_{тр}$ - мощность трансформатора, кВт; $p_{тр}$ - тепловые потери трансформатора: $p_{тр}$ = 0,04÷0,05.

4.4. Тепловыделение при затвердевании монолитной ***бетонной крепи*** $Q_б$, кДж/ч

$$Q_б = q_б \cdot P \cdot l_{ц,}$$

где $q_б$ - удельное выделение теплоты при отвердевании бетона, кДж/(м^2·ч); принимается $q_б$ = 200÷400 кДж/(м^2/ч); P - периметр выработки, м; $l_ц$ - длина участка бетонирования, контактирующего с вентиляционной струей за один цикл проходки, м.

4.5. Тепловыделение при ***взрыве ВВ***. В выработке большого сечения при использовании более 100 кт ВВ тепловыделение при взрыве $Q_{взр}$, кДж/ч, рассчитывается по формуле

$$Q_{взр} = 0{,}8 q_{взр} \cdot m_з,$$

где $q_{взр}$ - удельное тепловыделение при взрыве 1 кг ВВ, кДж/кт; $m_з$ - масса заряда, кг.

Рекомендуемые значения $q_{взр}$ для применяемых ВВ:

Аммонит ПЖВ-20	3360	Аммонит АП-5ЖВ	3780
Угленит Э-6	2570	Аммонит скальный №1	5400
Победит ВП-4	3810	Аммонит № 6 ЖВ	4290
Аммонит АП-4ЖВ	3560	Игданит	3790

4.6. Тепловыделение при работе шахтных ***вентиляторов*** происходит в результате работы электродвигателя, внутренних потерь энергии в вентиляторе и аэродинамического сжатия воздуха. Количество теплоты $Q_{вен}$, кДж/ч, поступающее в выработку при работе вентилятора, выражается формулой

$$Q_{вен} = 3600 \cdot V_{вс} \frac{h_в}{1000\,\eta_{ву}} = 3{,}6 \cdot V_{вс} \frac{h_в}{\eta_{ву}}, \qquad (3.1)$$

где $V_{вс}$ - количество воздуха, проходящего по выработке (секундный расход), м^3/с; $h_в$ - депрессия выработки, Па;

$$h_в = \alpha_в \cdot P \cdot l \frac{\upsilon^2}{S}, \qquad (3.2)$$

где $\alpha_в$ - коэффициент аэродинамического сопротивления трения выработки, Н·с^2/м^4 = Па· с^2/м^2; P, l, S - периметр, длина и площадь поперечного сечения выработки, м, м, м^2; v - средняя скорость движения воздуха по выработке, м/с;

$$\eta_{ву} = \eta_в \cdot \eta_{дв} \cdot \eta_п,$$

$\eta_в$ = 0,6÷0,8; $\eta_{дв}$ = 0,85÷0,95 и $\eta_п$ - к. п. д. соответственно вентиляторной установки, вентилятора, двигателя и редукторной ($\eta_п$ = 1) или ременной ($\eta_п$ = = 0,9÷0,95) передач.

Подставляя (3.2) в (3.1) и учитывая, что

$$V_{вс} = \upsilon \cdot S \ \text{м}^3/\text{с},$$

получим (кДж/ч)

$$Q_{вен} = 3{,}6 \cdot \alpha_в \cdot P \cdot l \frac{\upsilon^3}{\eta_{ву}}.$$

4.7. Тепловыделение при работе ***людей*** $Q_л$, кДж/ч

$$Q_л = q_л \cdot n_л,$$

где $q_л$ - количество теплоты, выделяемое работающим человеком, кДж/ч·чел $q_л$ = 1050÷2500 кДж/ч·чел.; $n_л$ - число одновременно работающих людей в выработке.

5. Общее тепловыделение в выработку $Q_{\text{общ}}$, кДж/ч, находится суммированием всех частных выделений теплоты

$$Q_{\text{общ}} = \sum_{i=1}^{n} Q_i .$$

Способы искусственного охлаждения шахтного воздуха

Целью искусственного охлаждения шахтного воздуха является отвод определенного («излишнего») количества теплоты от него при помощи охлаждающего вещества. Тепло от воздуха можно отвести путем соприкосновения последнего с какой-либо холодной поверхностью или путем смешения его с газообразной струей, имеющей температуру ниже температуры воздуха.

Борьба с избыточным выделением теплоты в горные выработки ведется по нескольким направлениям:

- предохранение воздуха от нагревания при его движении к местам потребления;
- охлаждение воздуха без применения специальных холодильных машин;
- охлаждение воздуха с применением холодильных машин (кондиционирование).

Способы предупреждения нагревания шахтного воздуха включают в себя следующее:

- увеличение количества подаваемого в выработки воздуха путем повышения мощности вентиляторных установок, увеличения скорости движения воздуха, расширения сечений воздухоподающих выработок;
- замена машин с электроприводам машинами с пневматическим приводом;
- тепло- и гидроизоляция стен выработок;
- теплоизоляция и тщательное уплотнение воздухоподающих трубопроводов;
- предупреждение возникновения интенсивных окислительных процессов;
- сокращение пути движения воздуха к местам потребления путем выбора соответствующей схемы проветривания, проведения дополнительных выработок и скважин;
- подача воздуха к местам потребления по специально пройденным выработкам, где скорость движения воздуха может быть существенно увеличена;
- замена восходящего проветривания очистных выработок нисходящим проветриванием (при соблюдении соответствующих требований ПБ).

Для предотвращения нагревания воздуха без применения холодильных машин используются следующие способы:

- осушение воздуха сорбентами, т. е. веществами, способными поглощать влагу из воздуха (например, хлористым кальцием);
- охлаждение воздуха льдом;
- охлаждение воздуха жидким воздухам, при испарении которого поглощается значительное количество теплоты;
- охлаждение воздуха сжатым воздухам (например, от пневмокондиционеров);
- охлаждение воздуха водой: путем непосредственного соприкосновения охлаждающей воды с воздухом либо через поверхность труб, где воздух охлаждается в специальных теплообменниках;
- пропускание воздуха через тепловыравнивающие каналы путем подвода воздуха к стволу по горизонтальным выработкам, пройденным на глубине среднегодовой температуры.

Наиболее эффективным является искусственное охлаждение воздуха в системах кондиционирования: в компрессорных и абсорбционных холодильных установках. Холодильные установки бывают передвижные и стационарные. Передвижные установки предназначены для охлаждения воздуха в тупиковых выработках или в отдаленных очистных забоях. Стационарные установки располагаются как на земной поверхности, так и в подземных условиях.

Хладопроизводительность (холодильная мощность) ***отечественных шахтных холодильных агрегатов и кондиционеров составляет:***

- передвижных кондиционеров ВК-230 - 230 кВт, КПШ-3 – 105 кВт, КПШ-40 - 47 кВт, КПШ-40П с пневмоприводом - 52 кВт;
- турбокомпрессионных холодильных машин ШХТМ-1300 - 1500 кВт, ХТМФ-235М-2000 - 2325 кВт, ХТМФ-248-4000 - 4650 кВт;
- поршневой холодильной машины МФ-220-1РШ - 255 кВт;
- абсорбционной холодильной машины АБХА-2500-2В – 2800 кВт.

Для стационарной работы на поверхности используются машины ХТМФ-235-2000, ХТМФ-248-4000, АБХА-2500-2В, а машины ШХТМ-1300 и МФ-220-1РШ устанавливаются на глубоких горизонтах.

Охлаждение шахтного воздуха с применением холодильных машин становится необходимым, когда общее тепловыделение в выработку $Q_{общ}$ превышает тепловыделение в нее, допускаемое Правилами безопасности, $Q_{пб}$, т. е. при условии

$$Q_{общ} \rangle Q_{пб}.$$

Поскольку эти количества теплоты описываются формулами:

$$Q_{общ} = c_р \cdot \rho \cdot V_{теп} \cdot (t_{пб} - t_н) \text{ и } Q_{пб} = c_р \cdot \rho \cdot V_в \cdot (t_{пб} - t_н),$$

то критерий необходимости кондиционирования воздуха в выработке может быть записан в виде соотношения

$$V_{\text{теп}} \rangle V_{\text{в}},$$

где $V_{\text{теп}}$ - количество воздуха, которое необходимо подать в выработку по тепловому фактору без охлаждения воздуха, м^3/ч;

$$V_{\text{теп}} = \frac{Q_{\text{общ}}}{c_{\text{р}} \cdot \rho \cdot \Delta t},$$

где $c_{\text{р}}$ - удельная теплоемкость воздуха при постоянном давлении, кДж/(кг·К) $c_{\text{р}}$ = 0,241 ккал/(кг·К)·4,1868 кДж/ккал = 1,009 кДж/(кг·К); ρ - плотность воздуха, кг/м^3; Δt - перепад температур между выходящим (отработанным) и входящим (свежим) воздухам, проходящим по выработке, К (°С):

для стволов $\Delta t = t_{\text{в}} - t_{\text{н}}$, для подземных выработок $\Delta t = t_{\text{п}} - t_{\text{в}}$.

При необходимости кондиционирования воздуха следует выбрать тип кондиционера, рассчитать потребное количество кондиционеров и проверить правильность их установки.

Требуемая хладопроизводительность кондиционера $N_{\text{к}}'$, кВт, находится по формуле

$$N_{\text{к}}^{/} = \frac{c_h \cdot \rho \cdot V_d (t_{\text{н}} - t_{\text{пб}})}{3600}.$$

К установке принимают кондиционер хладопроизводительностью

$$N_{\text{к}} \geq N_{\text{к}}^{/}.$$

При установке кондиционера в выработке (обычно одного) температура смеси за кондиционером $t_{\text{см}}$, °С (=К), определяется соотношением

$$t_{\text{см}} = t_{\text{п}} - 3600 \frac{N_{\text{к}}}{c_{\text{р}} \cdot \rho \cdot V_{\text{в}}}.$$

Достаточность установки кондиционера проверяется по условию

$$t_{\text{см}} \langle t_{\text{в}}.$$

Если $t_{\text{см}} \rangle t_{\text{в}}$, то необходимо установить более мощный кондиционер.

Пример расчета. Исходные данные:

выработка - ствол шахты, λ = 9,21 кДж/(м·ч·К),

$S = \frac{\pi \cdot d^2}{4} = 38{,}5$ м^2,

$r_э = 3{,}5$ м,

$d = d_э = 7$ м,

$P = \pi \cdot d = 22$ м,

$l = H = 1200$ м,

$\alpha = 0^o$,

$H_0 = 20$ м,

$\delta = \frac{1}{\Gamma_{ст}} = 0{,}035$ м/^{o}С,

порода - песчаник,

$\rho_п = 2400$ кг/м^3,

$c_п = 0{,}858$ кДж/(кг·К),

$a = \frac{\lambda}{c_п \cdot \rho_п} = 0{,}00477$ м^2/ч,

v = 2 м/с,

$\tau = 7$ лет $= 7 \cdot 365 \cdot 24 = 61320$ ч,

$t_н = 8{,}5$ ^{o}С,

$t_в = t_{пб} = 24$ ^{o}С,

$N_{потр} = 100$ кВт,

$N_п = 90$ кВт,

$\alpha_б = 0{,}0040$ кгс·с^2/м^4 =
$= 0{,}0392$ Па· с^2/м^2,

$N_{тр} = 100$ кВт,

$n = 7$ человек.

Для обеспечения возможности выполнения расчета тепловыделений по приведенным выше формулам принимаем дополнительно следующие данные (параметры):

$\beta = 0{,}01$ кг/(м^2·ч·К),

$r = 2256$ кДж/кг,

$\rho = 1{,}25$ кг/м^3,

$q_{ок} = 16$ кДж/(м^2·ч),

$\kappa_з = 0{,}8$,

$\eta_{дв} = 0{,}95$,

$P_{тр} = 0{,}05$,

$q_б = 200$ кДж/(м^2·ч),

$l_ц = 5$ м,

$q_п = 2000$ кДж/(ч·чел),

$\eta_{ву} = \eta_у \cdot \eta_{дв} \cdot \eta_п = 0{,}7 \cdot 0{,}85 \cdot 0{,}95 = 0{,}56$,

$c_р = 1{,}009$ кДж/(кг·К).

Подсчитываем количества теплоты, выделяющиеся в выработку.

1. Тепловыделение при охлаждении горных пород

$$\alpha_к = 12{,}4 \cdot \frac{V^{0{,}8}}{d_э^{0{,}2}} = 12{,}4 \cdot \frac{2^{0{,}8}}{7^{0{,}2}} = 14{,}32 \text{ кДж/(м}^2\text{·ч·К)};$$

$$\alpha_и = 1{,}3 \cdot \beta \cdot r = 1{,}3 \cdot 0{,}01 \cdot 2256 = 29{,}33 \text{ кДж/(м}^2\text{·ч·К)};$$

$$\alpha_0 = \alpha_к + \alpha_и = 14{,}32 + 29{,}33 = 43{,}65 \text{ кДж/(м}^2\text{·ч·К)};$$

$$K_\tau = \frac{\lambda}{1+\frac{\lambda}{2\alpha_0 \cdot R_э}} \cdot \left[\frac{1}{2R_э} + \frac{1}{\sqrt{\pi \cdot a \cdot \tau}\left(1+\frac{\lambda}{2\alpha_0 \cdot R_э}\right)} \right] =$$

$$= \frac{9{,}211}{1+\frac{9{,}211}{2 \cdot 43{,}65 \cdot 3{,}5}} \cdot \left[\frac{1}{2 \cdot 3{,}5} + \frac{1}{\sqrt{\pi \cdot 0{,}00447 \cdot 61320}\left(1+\frac{9{,}211}{2 \cdot 43{,}65 \cdot 3{,}5}\right)} \right] =$$

$$= 1{,}57 \text{ кДж/(м}^2\text{·ч·К)};$$

$$t_п = t_н + (H - H_0)\delta = 8{,}5 + (1200 - 20)0{,}035 = 50 \text{ °C};$$

$$Q_{охл} = K_\tau \cdot P \cdot l(t_п - t_в) = 1{,}57 \cdot 22 \cdot 1200(50 - 24) = 1077648 \text{ кДж/ч.}$$

2. Тепловыделение при сжатии шахтного воздуха

$$V_и = 3600 \cdot v \cdot S = 3600 \cdot 2 \cdot 38{,}5 = 277200 \text{ м}^3\text{/ч};$$

$$Q_{сж} = 0{,}00981 \cdot \rho \cdot V_в \cdot H = 0{,}00981 \cdot 1{,}25 \cdot 277200 \cdot 1200 = 4078998 \text{ кДж/ч.}$$

3. Тепловыделение при окислительных процессах

$$Q_{ок} = q_{ок} \cdot V^{0{,}8} \cdot P \cdot l = 16 \cdot 2^{0{,}8} \cdot 22 \cdot 1200 = 735441 \text{ кДж/ч.}$$

4. Тепловыделение от местных источников:

- при работе электродвигателей горных машин и освещения

$$Q_{эд} = \frac{3600 \cdot N_{потр} \cdot K_з}{\eta_{дв}} = \frac{3600 \cdot 100 \cdot 0{,}8}{0{,}95} = 303158 \text{ кДж/ч;}$$

- при спуске груза лебедкой

$$Q_{лс} = 3600 \cdot N_л \cdot K_з = 3600 \cdot 90 \cdot 0{,}8 = 259200 \text{ кДж/ч;}$$

- при работе трансформатора

$$Q_{тр} = 3600 \cdot N_{тр} \cdot P_{тр} = 3600 \cdot 100 \cdot 0{,}05 = 18000 \text{ кДж/ч;}$$

- при работе шахтных вентиляторов

$$Q_{\text{вен}} = 3{,}6 \cdot \alpha_{\text{в}} \cdot P \cdot l \frac{V^3}{\eta_{\text{ву}}} = 3{,}6 \cdot 0{,}0392 \cdot 22 \cdot 1200 \frac{2^3}{0{,}565} = 52751 \text{ кДж/ч;}$$

- при затвердевании монолитной бетонной крепи

$$Q_{\text{б}} = q_{\text{б}} \cdot P \cdot l_{\text{ц}} = 200 \cdot 22 \cdot 5 = 22000 \text{ кДж/ч;}$$

- при работе людей

$$Q_{\text{л}} = q_{\text{л}} \cdot n_{\text{л}} = 2000 \cdot 7 = 14000 \text{ кДж/ч.}$$

5. Общее тепловыделение в ствол

$$Q_{\text{общ}} = \sum_{i-1}^{n} Q_i = Q_{\text{охл}} + Q_{\text{сж}} + Q_{\text{ок}} + Q_{\text{эд}} + Q_{\text{лс}} + Q_{\text{тр}} + Q_{\text{вен}} + Q_{\text{б}} + Q_{\text{л}} =$$

$$= 1077648 + 4078998 + 735441 + 303158 + 259200 + 18000 + 52751 +$$

$$+ 22000 + 14000 = 6561196 \, кДж/ч.$$

Находим количество воздуха, необходимое для проветривания выработки по тепловому фактору без охлаждения воздуха

$$V_{\text{теп}} = \frac{Q_{\text{общ}}}{c_{\text{р}} \cdot \rho(t_{\text{пб}} - t_{\text{н}})} = \frac{6561196}{1{,}009 \cdot 1{,}25(24 - 8{,}5)} = 335611 \text{ м}^3\text{/ч.}$$

Проверяем условие достаточности расхода воздуха по тепловому фактору $V_{\text{теп}} \langle V_{\text{в}}$.

В рассматриваемом случае это условие не выполняется, так как

$$V_{\text{теп}} = 335611 \langle V_{\text{в}} = 277200.$$

Следовательно, требуется искусственное охлаждение воздуха при помощи холодильных машин.

Определяем требуемую хладопроизводительность холодильной машины

$$N_{\text{к}}^{/} = \frac{c_{\text{р}} \cdot \rho \cdot V_{\text{в}} (t_{\text{п}} - t_{\text{пб}})}{3600} = \frac{1{,}009 \cdot 1{,}25 \cdot 277200(50 - 24)}{3600} = 2525 \text{ кВт.}$$

Принимаем $N_{\text{к}}$ = 2550 кВт. Температура смеси теплого и охлажденного воздуха за кондиционером составит

$$t_{\text{см}} = t_{\text{п}} - \frac{3600 \cdot N_{\text{к}}}{c_{\text{р}} \cdot \rho \cdot V_{\text{в}}} = 50 - \frac{3600 \cdot 2550}{1{,}009 \cdot 1{,}25 \cdot 277200} = 23{,}7 \text{ °,}$$

что удовлетворяет требованиям ПБ.

Варианты заданий

Перечень вариантов заданий к расчету тепловыделений в горные выработки приведен в табл. 3.2.

Таблица 3.2

Исходные данные для расчетов тепловыделений

	Величины	Номер варианта									
		1	2	3	4	5	6	7	8	9	10
1	Выработка	Штрек		Уклон		Квершлаг		Бремберг		Ствол	
2	S, м^2	8	10	7	6	12	14	10	12	44,2	33,2
3	P, м	11,8	13,2	11,0	10,2	14,4	15,6	13,2	14,4	23,6	20,4
4	L, м	900	1000	300	500	700	600	1000	900	1100	1200
5	α, °	6	8	40	50	10	8	15	20	90	90
6	H, м	800	900	600	700	1000	800	1200	1500	1100	1200
7	H_0, м	20	21	22	23	24	25	30	35	28	30
8	$\Gamma_{ст}$, м/°С	30	25	26	27	31	29	32	28	34	27
9	Порода	Бурый уголь	Каменный уголь	Каменный уголь	Каменный уголь	Песчаник	Песчаник	Каменный уголь	Каменный уголь	Глинистый и песчанистый сланец	Песчаник
10	V, м/с	0,5	0,75	1,0	1,5	1,0	2,0	1,5	2,0	1,0	0,5
11	τ, м/с	3	2	6	8	5	9	10	7	6	4
12	$t_н$, °С	8,5	2,5	3,0	2,5	7,5	8,3	7,9	4,2	8,0	7,5
13	$t_в = t_{пб}$, °С	24	23	20	25	23	25	24	26	24	23
14	$N_{потр}$, кВт	70	60	50	40	100	90	50	50	100	100
15	$N_л$, кВт	-	-	50	50	-	-	-	-	-	100
16	$N_{тр}$, кВт	5	10	-	-	5	5	5	5	10	10
17	$\alpha_в$, Па·с^2/м^2	0,017	0,019	0,018	0,016	0,015	0,014	0,013	0,020	0,049	0,049
18	$n_л$, чел.	7	6	3	3	6	5	6	6	5	8

Контрольные вопросы

1. Охарактеризуйте климатические условия в горных выработках глубоких шахт.

2. Как осуществляется теплоотдача тела человека в окружающую среду?

3. Какой микроклимат в выработках глубоких шахт считается допустимым?

4. Перечислите виды (формы) нагревания воздуха, движущегося по горным выработкам.

5. Как выполняется тепловое кондиционирование воздуха в горных выработках?

ПРАКТИЧЕСКОЕ ЗАДАНИЕ № 4

Оценка опасности поражения человека током в трехфазных электрических сетях

Цель практического занятия - закрепление теоретических знаний, полученных при изучении раздела «Электробезопасность», и овладение методикой оценки опасности прикосновения человека к сети переменного трехфазного тока напряжением до 1000 В.

Общие сведения. При работе на электроустановке человек, прикоснувшийся непреднамеренно к токоведущим или металлическим нетоковедущим частям ее (например, к корпусу), оказавшимся случайно под напряжением (в результате повреждения изоляции или по другой причине), может попасть под действием электрического тока. Протекая через организм человека, электрический ток производит термическое, электролитическое и биологическое действие. ***Термическое*** действие проявляется в ожогах отдельных участков тела, нагреве кровеносных сосудов и т. п. ***Электролитическое*** действие выражается в разложении крови и других органических жидкостей на ионы, что приводит к нарушению их физико-химического состава. ***Биологическое*** действие вызывает раздражение и возбуждение тканей организма, что может сопровождаться непроизвольным сокращением мышц, в том числе мышц сердца и легких. При этом могут возникнуть механические повреждения тканей тела, а также нарушения и даже полное прекращение деятельности органов дыхания и кровообращения. Перечисленные действия электрического тока приводят к электротравмам, в тяжелых случаях - к смерти.

Человек начинает ощущать протекающий через него ток промышленной частоты (50 Гц) при относительно малом значении - 0,6-1,5 мА (постоянный ток - 5-7 мА). Такой ток называют пороговым ***ощутимым*** током.

Ток в 6-15 мА вызывает сильные и болезненные судороги мышц, которые человек преодолеть не в состоянии. При таком токе человек не может разжать руку, касающуюся токоведущей части, не может отбросить провод от себя и оказывается как бы прикованным к токоведущей части. Переменный ток 10-15 мА и более (постоянный ток 50-70 мА и более) называют пороговым ***неотпускающим.***

Ток 25-50 мА, проходящий в районе мышц грудной клетки и легких, может вызвать затруднение и даже прекращение дыхания.

Переменный ток 0,1-5 А (постоянный ток 0,3-5 А), проходящий в районе сердечной мышцы, при длительном протекании (более 0,5 с) может вызвать ***фибрилляцию*** (быстрые, хаотические и разновременные сокращения волокон сердечной мышцы - фибрилл) и остановку сердца. Переменный ток 100 мА (постоянный ток 300 мА) называется ***фибрилляционным*** или смертельным.

Ток более 5 А как переменный при 50 Гц, так и постоянный, вызывает немедленную остановку сердца, минуя состояние фибрилляции.

Значения токов 1,5; 10 и 100 мА называют критериальными при оценке действия электрического тока на организм человека.

Восприятие электрического тока человеком во многом определяется его индивидуальными свойствами. В большей степени оно зависит от сопротивления тела, которое у разных людей может изменяться от 200 Ом до 2 МОм.

Случаи поражения человека электричеством возможны при его прикосновении не менее чем к двум точкам цепи, между которыми имеется напряжение.

Оценка опасности поражения током в электроустановках заключается в определении проходящего через тело человека тока $I_ч$ или напряжения прикосновения $U_{пр}$ и сравнении этих величин с предельно допустимыми.

Величина тока, а следовательно, исход поражения, зависят от ряда факторов: схемы сети (одно-, трехфазная), ее электрических параметров (напряжение сети, сопротивление изоляции фаз, емкость фаз и т. д.), режима нейтрали сети, схемы включения человека в электрическую цепь, условий прикосновения (площадь, время воздействия, участок кожи, параметры среды и т. п.) и т. д.

Включение человека в электрическую цепь может быть ***двухфазным*** (двухполюсным), когда он касается двух проводов, присоединенных к фазным клеммам генератора или трансформатора, и ***однофазным*** (однополюсным), когда человек включается между одним фазным проводом и землей (рис. 4.1).

При двухфазном прикосновении ток $I_ч$, А, проходящий через тело человека, коснувшегося открытыми участками тела оголенных токоведущих частей, определяют по выражению

$$I_ч = \frac{U_{пр}}{R_ч} \quad \text{или} \quad I_ч = \frac{U_л}{R_ч} = \sqrt{3}\frac{U_ф}{R_ч},$$

где $U_{пр}$ - напряжение прикосновения, равное в данном случае направлению между фазами (полюсами), к которым прикоснулся человек, В; $R_ч$ - сопротивление тела человека, Ом; $U_л = \sqrt{3}U_ф$ - линейное напряжение, т. е. напряжение между началом и концом одной обмотки источника тока (генератора или трансформатора) или между фазным и нулевым проводами сети, В.

Например, при $U_ф$ = 220 В, $R_ч$ = 1000 Ом имеем

$$I_{\text{ч}} = \sqrt{3} \cdot \frac{220}{1000} = 0{,}38 \text{ А} = 380 \text{ мА}.$$

Безусловно, такой ток опасен для жизни человека.

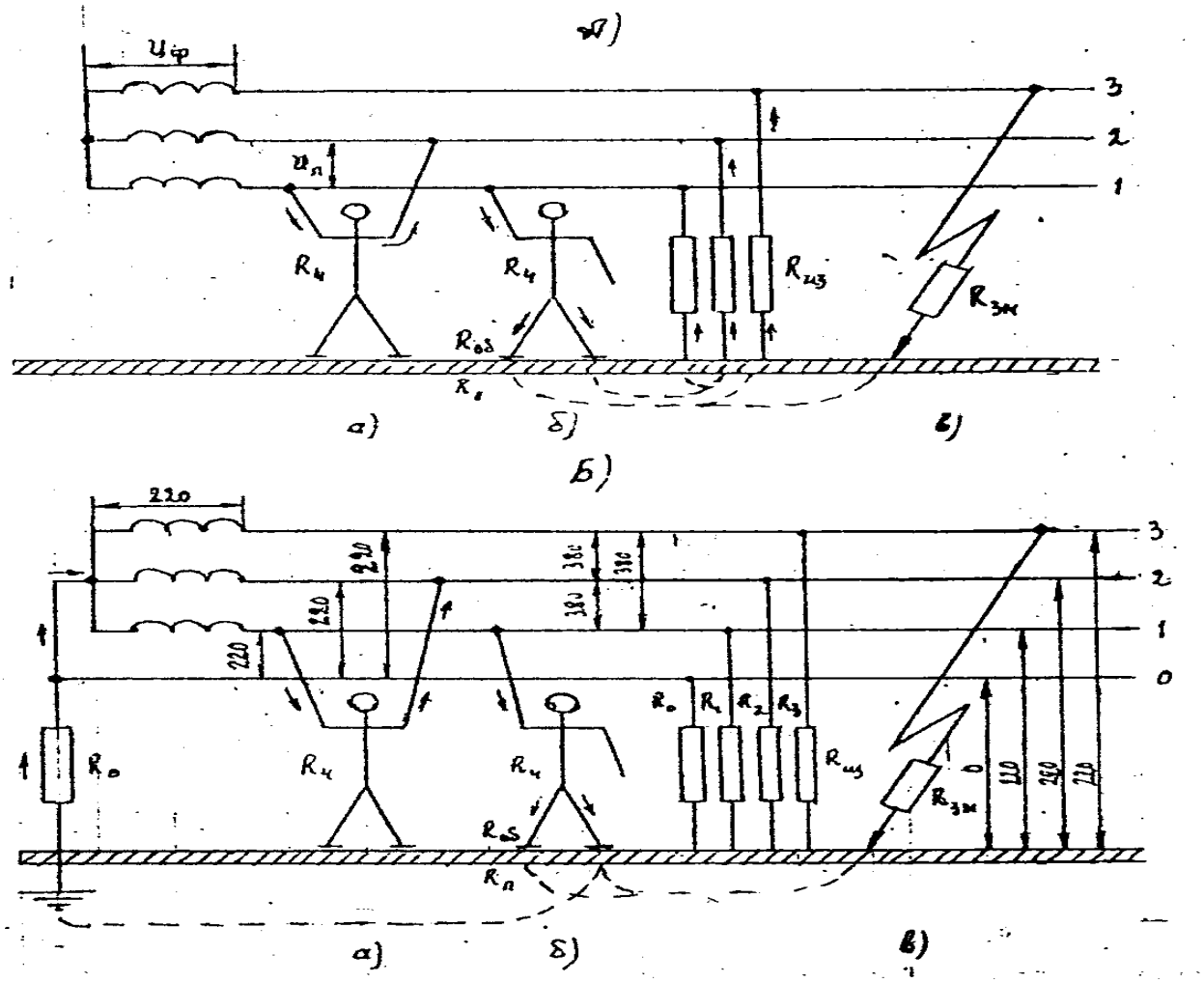

Рис. 4.1. Схема прикосновения человека к
проводам трехфазной сети переменного тока:
А - трехпроводная сеть с изолированной нейтралью;
Б - четырехпроводная сеть с глухозаземленной нейтралью;
а - прикосновение к двум фазным проводам;
б - то же к одному фазному проводу (нормальный режим);
в - то же при пробое на землю (аварийный режим);
1, 2, 3 - номера фазных проводов; *0* - нулевой провод

Двухфазное прикосновение, как правило, опаснее однофазного прикосновения, поскольку к телу человека прикладывается наибольшее в данной сети напряжение - линейное, а ток, проходящий через человека, оказывается независимым от схемы сети, режима нейтрали и других факторов. Он зависит только от сопротивления тела человека и может достигать большого значения.

Случаи однофазного прикосновения происходят редко. Они являются обычно результатом:

а) работы под напряжением в электроустановках до 1000 В;

б) применения неисправных индивидуальных электрозащитных средств;

в) эксплуатации оборудования с неогражденными неизолированными токоведущими частями.

Однофазное прикосновение, как правило, менее опасно, чем двухфазное, поскольку напряжение, под которым оказывается человек, не превышает фазного. Соответственно меньше будет ток, проходящий через тело человека

$$I_{\text{ч}} = \frac{U_{\text{ф}}}{R_{\text{ч}}} = \frac{U_{\text{л}}}{\sqrt{3}R_{\text{ч}}}.$$

Однако однофазное прикосновение возникает значительно чаще и является основной схемой, при которой происходит поражение людей током в сетях любого напряжения. Поэтому ниже рассматриваются лишь случаи однофазного прикосновения. Ток $I_{\text{ч}}$, проходящий через тело человека при однофазном прикосновении, зависит от схемы сети, режима ее нейтрали, качества изоляции токоведущих частей, их емкость относительно земли и т. п.

При напряжении до 1000 В наибольшее распространение в нашей стране получили две схемы трехфазных сетей (см. рис. 4.1):

а) трехпроводная с изолированной нейтралью;

б) четырехпроводная с глухозаземленной нейтралью.

Расчетные зависимости для определения прошедшего через тело человека тока $I_{ч}$ приводятся ниже.

Трехфазная трехпроводная сеть с изолированной нейтралью

При ***нормальном режиме*** работы такой сети ток $I_{\text{ч}}$ в период касания человека к одной фазе, например, фазе 1, определяется формулами:

- в разветвленных и протяженных сетях (при равенстве сопротивлений изоляции и емкости проводов относительно земли)

$$I_{\text{ч}} = \frac{U_{\text{ф}}}{R_{\text{ч}}} \cdot \frac{1}{\sqrt{1 + \dfrac{R_{\text{из}}(R_{\text{из}} + 6R_{\text{ч}})}{9R_{\text{ч}}^2\left[1 + (R_{\text{из}}\,\omega C)^2\right]}}}; \qquad (4.1)$$

- в сетях малой протяженности (в коротких воздушных цепях)

$$I_{\text{ч}} = \frac{U_{\text{ф}}}{R_{\text{ч}} + \dfrac{R_{\text{из}}}{3}} = \frac{3U_{\text{ф}}}{3R_{\text{ч}} + R_{\text{из}}}; \qquad (4.2)$$

- в кабельных линиях большой протяженности, характеризующихся значительной емкостью

$$I_{ч} = \frac{U_{ф}}{\sqrt{9R_{ч}^2 + \frac{1}{\omega^2 C^2}}} = \frac{U_{ф} \cdot 3\omega C}{\sqrt{9R_{ч}^2 \omega^2 C^2 + 1}}, \quad (4.3)$$

где $U_{ф}$ - фазное напряжение, В ($U_{ф} = \frac{U_{л}}{\sqrt{3}} = \frac{380}{\sqrt{3}} = 220$ В); $R_{ч} = R'_{ч} + R_{об} + R_{п}$ - сопротивление, Ом, учитывающее сопротивление тела человека $R'_{ч}$ - (принимаемое равным 1000 Ом при $U_{пр}$ = 50 В и выше 6000 Ом при $U_{пр}$ = 36 В), сопротивление подошвы обуви $R_{об}$ - (резиновой обуви - более $5 \cdot 10^4$ Ом), $R_{п}$ - сопротивление растеканию тока основания (пола или земли), на котором стоит человек, $R_{ос}$ - (сухого пола из кирпича - более $11 \cdot 10^6$ Ом·м, линолеума - более $2 \cdot 10^6$ Ом·м, дубового паркета - $1{,}7 \cdot 10^6$ Ом·м, бетона и ксилолита - более $0{,}6 \cdot 10^6$ Ом·м; мокрые полы имеют сопротивление во много раз меньше); $R_{из}$ - сопротивление изоляции одной фазы относительно земли, Ом; ω - угловая частота переменного тока, рад/с

$$\omega = 2\pi \cdot f = 2\pi \cdot 50 = 314 \text{ рад/с},$$

где f = 50 Гц - циклическая частота тока, Гц; C - емкость фазного провода относительно земли, Ф.

При ***аварийном режиме*** работы сети, когда одна из фаз (например, фаза 3) замкнулась на землю через малое активное сопротивление $R_{зм}$, ток, проходящий через человека, $I_{ч}$, А, будет

$$I_{ч} = \frac{U_{Ф}\sqrt{3}}{R_{ч} - R_{зм}} \quad (4.4)$$

где $R_{зм}$ - сопротивление замыкания провода на землю, Ом.

Трехфазная четырехпроводная сеть с глухозаземленной нейтралью

При ***нормальном режиме*** работы такой сети ток через тело человека $I_{ч}$, А, определяется из выражения

$$I_{ч} = \frac{U_{Ф}}{R_{ч} + R_0} \approx \frac{U_{ф}}{R_{ч}}, \quad (4.5)$$

так как R_0 много меньше $R_{ч}$,
где R_0 - сопротивление заземления нейтрали (не более 10 Ом).

При ***аварийном режиме***, когда одна из фаз сети (например, фаза 3) замкнута на землю через активное сопротивление $R_{зм}$, ток через человека $I_ч$, А, составит

$$I_ч = \frac{\sqrt{U_ф R_{зм}^2 + 3R_{зм}R_o + (R_o\sqrt{3})^2}}{R_{зм}R_o + R_ч(R_{зм} + R_o)} \approx \frac{U_ф\left(R_{зм} + R_o\sqrt{3}\right)}{R_{зм}R_ч + R_ч(R_{зм} - R_o)}, \qquad (4.6)$$

где R_o - сопротивление замыкания провода на землю, Ом.

Рассчитанные значения силы тока $I_ч$ позволяют определять напряжение прикосновения $U_{пр}$, В

$$U_{пр} = I_ч R_ч.$$

Полученные величины $I_ч$ и $U_{пр}$ необходимо сравнить с соответствующими предельно допустимыми значениями. Согласно требованиям ГОСТ 12.1.038-82 напряжение прикосновения и сила тока, проходящего через тело человека, не должно превышать предельно допустимые уровни, приведенных в табл. 4.1.

Таблица 4.1

Предельно допустимые напряжения прикосновения $U_{пр}$, В (числитель) и тока $I_ч$, мА (знаменатель) при аварийном режиме производственных электроустановок напряжением до 1 кВ, сетей с глухозаземленной или изолированной нейтралью и выше 1 кВ с изолированной нейтралью

Продолжительность воздействия тока, с	Род и частота тока		
	переменный 50 Гц	переменный 400 Гц	постоянный
0,01-0,08	650/650	650/650	650/650
0,1	500/500	500/500	500/500
0,2	250/250	500/500	400/400
0,3	165/165	330/330	350/350
0,4	125/125	250/250	300/300
0,5	100/100	200/200	250/250
0,6	85/85	170/170	240/240
0,7	70/70	140/140	230/230
0,8	65/65	130/130	220/220
0,9	55/55	110/110	210/210
1,0	50/50	100/100	200/200
Более 1,0	36/6	36/8	40/15

Пример расчета:

Расчет тока $I_ч$ производиться с использованием следующих исходных данных и формул:

а) трехфазная трехпроводная сеть с изолированной нейтралью: нормальный режим работы сети: $R_{из}$ = 30 кОм, $R_ч$ = 1 кОм, C = 1,2 мкФ = 1,2·10^6 Ф, формулы (4.1) - (4.3); аварийный режим: $R_ч$ = 1 кОм, $R_{зм}$ = 40 Ом, формула (4.4);

б) трехфазная четырехпроводная сеть с глухозаземленной нейтралью: нормальный режим: $R_ч$ = 1,0 кОм, $R_{зм}$ = 30 Ом, формула (4.5); аварийный режим: $R_ч$ = 2,6 кОм, $R_о$ = 4 Ом, $R_{зм}$ = 10 Ом, формула (4.6).

При нормальном режиме работы трехпроводной сети с изолированной нейтралью ток $I_ч$ в период касания человека к одной фазе будет:

- в разветвленной и протяженной сети

$$I_{ч.1} = \frac{U_ф}{R_ч \cdot \sqrt{1+\frac{R_{из}(R_{из}+6R_ч}{9R_ч^2\left[1+(R_{из}\,\omega\,C)^2\right]}}} = \\ = \frac{220}{1000 \cdot \sqrt{1+\frac{30000(30000+6\cdot 1000)}{9\cdot 1000^2\left[1+(30000\cdot 314\cdot 1{,}2\cdot 10^{-6})^2\right]}}} = 0{,}158\,A = 158\,мА; \quad (4.1)$$

- в сети малой протяженности

$$I_{ч.2} = \frac{U_ф}{R_ч + \frac{R_{из}}{3}} = \frac{220}{1000+\frac{30000}{3}} = 0{,}020\,A = 20 \text{ мА}; \quad (4.2)$$

- в кабельной сети большой напряженности

$$I_{ч.3} = \frac{U_ф}{\sqrt{R_ч^2+\frac{1}{9\,\omega^2\,C^2}}} = \frac{220}{\sqrt{1000^2+\frac{1}{9\cdot 314^2\cdot 1{,}2^2\cdot 10^{-12}}}} = \\ = 0{,}165\,A = 165\,мА. \quad (4.3)$$

При аварийном режиме работы трехпроводной сети с изолированной нейтралью ток, протекающий через человека

$$I_{ч.4} = \frac{\sqrt{3}U_ф}{R_ч - R_{зм}} = \frac{\sqrt{3}\cdot 220}{1000-40} = 0{,}365\,A = 365 \text{ мА}. \quad (4.4)$$

В четырехпроводной сети с глухозаземленной нейтралью ток $I_ч$ будет:

- при нормальном режиме

$$I_{ч.5} = \frac{U_ф}{R_ч + R_0} = \frac{220}{1000+30} = 0{,}213\,A = 213 \text{ мА}; \quad (4.5)$$

- при аварийном режиме

$$I_{\text{ч.6}} = \frac{U_{\text{ф}}(R_{\text{зм}} + R_{\text{о}}\sqrt{3})}{\left[R_{\text{зм}}R_{\text{о}} + R_{\text{ч}}(R_{\text{зм}} + R_{\text{о}})\right]} = \frac{220(10 + 4\sqrt{3})}{\left[10 \cdot 4 + 2600(10 + 4)\right]} = \quad (4.6)$$

$$= 0{,}102\,A = 102\,мА.$$

Рассчитанные значения силы тока $I_{\text{ч.1}}$ позволяют определить напряжение прикосновения $U_{\text{пр.1}}=I_{ч.1}R_{\text{ч.1}}$:

$U_{\text{пр.1}} = I_{\text{ч.1}}R_{\text{ч.1}}$=0,158·1000=158 В,
$U_{\text{пр.2}}$ = 0,020·1000=20 В,
$U_{\text{пр.3}}$ = 0,165·1000=165 В,
$U_{\text{пр.4}}$ = 0,365·1000=365 В,
$U_{\text{пр.5}}$ = 0,213·1000=213 В,
$U_{\text{пр.6}}$ = 0,102·2600=265 В.

Сравнивая полученные значения $I_{\text{ч}}$ и $U_{\text{пр}}$ с соответствующими предельно допустимыми значениями (табл. 4.1), видим, что продолжительность воздействия тока на человека не должна превышать: в случае 4 и 6 - 0,1 с, в случае 5 - 0,2 с, в случаях 1 и 3 - 3 с и в случае 2 - 1 с.

Вычисленные значения напряжения прикосновения и тока, проходящего через тело человека, в случае его включения в электрическую цепь, будут использованы при выборе и расчете защитного заземления, зануления, защитного отключения и других средств обеспечения электробезопасности.

Варианты заданий

Числовые значения исходных данных, необходимые для выполнения задания, приведены в табл. 4.2.

Таблица 4.2

Варианты	Трехфазная сеть переменного тока									
	трехпроводная с изолированной нейтралью					четырехпроводная с глухозаземленной нейтралью				
	нормальный режим			аварийный режим		нормальный режим		аварийный режим		
	$R_{\text{из}}$, кОм	$R_{\text{ч}}$, кОм	C, мкФ	$R_{\text{ч}}$, кОм	$R_{\text{зм}}$, Ом	$R_{\text{ч}}$, кОм	$R_{\text{о}}$, Ом	$R_{\text{ч}}$, кОм	$R_{\text{зм}}$, Ом	$R_{\text{о}}$, Ом
1	1	0,8	0,05	0,9	10	1,3	6	1,0	30	2
2	6	1,1	10,0	1,0	80	1,1	2	2,2	65	10
3	40	1,5	0,1	1,7	20	1,9	4	2,1	90	4
4	8	1,9	5,0	1,6	100	2,5	10	1,1	25	8
5	20	2,2	0,03	2,1	0,5	0,8	8	0,9	9	10
6	3	2,5	0,4	2,4	70	2,0	3	2,1	55	6
7	10	2,0	2,0	1,9	50	1,0	8	1,7	80	2
8	5	1,7	1,2	1,8	4	1,5	10	1,2	3	10

9	7	1,3	0,6	1,4	40	1,7	4	1,8	40	8
10	60	1,0	0,8	1,1	2	2,2	6	1,4	5	6
	Расчетные формулы									
	(3.1) - (3.3)			(3.4)		(3.5)		(3.6)		

Определить по формулам ((3.1) - (3.6)) проходящий через тело человека ток $I_ч$ и напряжение прикосновения $U_{пр}$, сравнить значения этих величин с предельно допустимыми и сделать выводы.

Контрольные вопросы

1. Охарактеризуйте действие электрического тока на организм человека.
2. Каковы значения ощутимого, отпускающего и фибрилляционного тока?
3. Как рассчитать ток, проходящий через тело человека, при двухфазном прикосновении?
4. Как рассчитать ток, проходящий через тело человека, в трехфазной трехпроводной сети с изолированной нейтралью?
5. Как рассчитать ток, проходящий через тело человека, в трехфазной четырехпроводной сети с глухозаземленной нейтралью?

ПРАКТИЧЕСКОЕ ЗАНЯТИЕ № 5

Оценка уровня безопасности труда на производстве по коэффициентам травматизма

Цель практического занятия - овладение методикой оценки уровня безопасности труда на производстве по коэффициентам травматизма; закрепление теоретических знаний, полученных при изучении раздела «Заболеваемость и травматизм на производстве».

Общие сведения о коэффициентах травматизма

Для оценки уровня безопасности труда привлекаются различные методы анализа травматизма: технические, статистические и экономические.

В настоящее время наиболее широко используются статистические методы анализа травматизма. Они базируются на статистическом материале о несчастных случаях (НС) и, прежде всего, на актах и результатах расследования НС в масштабе объекта (участка, цеха, предприятия, группы предприятий, отрасли в целом) за определенный период времени (квартал, полугодие, год, пя-

тилетку). Статистический анализ включает сбор сведений о НС, обработку собранного материала методами математической статистики и формулирование методов и рекомендаций.

Известны несколько видов статистического анализа травматизма: текущая статистика, групповой статистический анализ, табличный анализ травматизма, анализ по коэффициентам травматизма, топографический анализ, корреляционный анализ, вероятностный метод анализа.

Наиболее распространенным видом статистического анализа является анализ собранного материала по ***коэффициентам травматизма***, т. е. по относительным статистическим показателям, учитывающим число работающих.

Существует ряд коэффициентов травматизма, из которых чаще всего используют коэффициент частоты и коэффициент тяжести травматизма.

Коэффициент частоты травматизма ($К_ч$) показывает, какое количество пострадавших в результате несчастного случая за отчетный период приходится в среднем на 1000 работающих

$$К_ч = \frac{П}{С} \cdot 1000,$$

где П - число пострадавших за рассматриваемый (отчетный) период с утратой работоспособности на один рабочий день и более, чел.; С - среднесписочное число работающих за тот же период, чел.

Коэффициенты частоты можно устанавливать как по общему числу несчастных случаев, так и по отдельным их группам. Например, можно рассчитать коэффициент частоты травматизма по месту происшествия несчастных случаев (шахта, разрез, подземная выработка, объект на поверхности шахты и т. д.), по виду технологии выемки (взрывная, комбайновая, струговая и др.), по фактору травмирования (обрушение, электрошок, взрывы газа и пыли и т. д.), по исходу несчастного случая (легкий, тяжелый, смертельный), по профессии работающих (горнорабочий очистного забоя, крепильщик, машинист электровоза и т. д.), их возрасту, стажу и т. д.

В данном практическом занятии ставится задача рассчитать коэффициент частоты отдельно для легких, тяжелых и смертельных несчастных случаев, а также общий $К_ч$.

Если С - среднесписочное число работающих, $П_л$, $П_т$, $П_с$ - число пострадавших соответственно от легких, тяжелых и смертельных несчастных случаев, то коэффициент частоты травматизма определяется формулой:

а) НС с легким исходом

$$К_{ч.л} = \frac{П_л}{С} \cdot 1000;$$

б) НС с тяжелым исходом

$$К_{ч.т} = \frac{П_т}{С} \cdot 1000;$$

в) НС со смертельным исходом

$$К_{ч.с} = \frac{П_с}{С} \cdot 1000;$$

г) все НС (общий $К_ч$)

$$К_{ч.о} = \frac{П_л + П_т + П_с}{С} \cdot 1000 = \frac{П}{С} \cdot 1000.$$

Одним из недостатков коэффициента частоты травматизма, получаемого по приведенным выражениям, является использование для его расчета общей численности трудящихся (списочный состав), тогда как опасности травмирования подвергается только явочный состав работающих.

Международное бюро труда (МТБ) рекомендует использовать для оценки частоты травматизма выражение

$$К'_ч = \frac{П \cdot 10^6}{Ч},$$

где $\frac{Ч}{10^6}$ - общее число отработанных человеко-часов за отчетный период, отнесенное к 1000000 часов.

Коэффициент частоты травматизма можно рассчитать также и по добыче шахты, отнеся число пострадавших (П) к количеству добытого полезного ископаемого за отчетный период (А), выраженному в миллионах тонн

$$К''_ч = \frac{П \cdot 10^6}{А}.$$

Коэффициент $К_ч$ является ***количественной характеристикой травматизма***, которая позволяет выявлять объекты (предприятия, цехи, участки, процессы, работы, технологии и пр.) с наиболее неблагоприятным состоянием охраны труда. Однако коэффициент частоты травматизма не учитывает тяжести травматизма, которая характеризуется средней длительностью нетрудоспособности пострадавших, приходящейся на один несчастный случай. Поэтому для оценки уровня безопасности (опасности) производства привлекается второй основной показатель - ***коэффициент тяжести травматизма*** ($К_т$), представляющий собой качественную характеристику травматизма. Коэффициент тяжести травматизма $К_т$ рассчитывается по формуле

$$К_т = \frac{Д}{П},$$

где Д - суммарное число дней нетрудоспособности всех пострадавших при несчастных случаях (кроме погибших или ставших инвалидами) за данный период времени по листкам нетрудоспособности, в рабочих днях.

При расчете коэффициента тяжести травматизма не учитываются несчастные случаи со смертельным исходом. Последние учитываются отдельно. Поэтому коэффициент тяжести травматизма можно определять отдельно для легких и тяжелых несчастных случаев, а также для их суммы (общий $К_т$).

Если $Д_л$ и $Д_т$ - число дней нетрудоспособности соответственно при легких и тяжелых несчастных случаях, то коэффициент тяжести травматизма рассчитывается по формулам:

а) НС с легким исходом

$$К_{т.л} = \frac{Д_л}{П_л};$$

б) НС с тяжелым исходом

$$К_{т.т} = \frac{Д_т}{П_т},$$

в) НС (общий $К_т$)

$$К_{т.о} = \frac{Д_л + Д_т}{П_л + П_т + П_с} = \frac{Д}{П}.$$

Коэффициент тяжести травматизма может определяться также по числу дней нетрудоспособности, отнесенному к 1000 работающих. В таком случае его часто называют показателем потерь рабочего времени или ***показателем нетрудоспособности*** $К_н$

$$К_н = \frac{Д \cdot 1000}{С}.$$

Легко видеть, что коэффициент $К_н$ является производным от коэффициентов $К_ч$ и $К_т$

$$К_н = \frac{Д \cdot 1000}{1000 \cdot \frac{П}{К_ч}} = К_ч \cdot К_т.$$

Приведенные коэффициенты тяжести и частоты травматизма широко используются в настоящее время для оценки уровня безопасности (опасности) производства. Однако они обладают существенными недостатками: не позволяют увидеть истинные причины и факторы производственной среды, от кото-

рых зависит безопасность труда, так как отражают и обобщают уже случившиеся факты травмирования людей; неприемлемы для оптимизации технологических параметров, при которых уровень травматизма был бы минимальным или практически отсутствовал, и научного прогнозирования уровня безопасности труда при оценке различных вариантов технических решений или проектировании новых производств.

Коэффициенты частоты и тяжести травматизма - наиболее общие показатели травматизма. *Их основная цель - установить наиболее опасные объекты травматизма, выявить за ряд последовательных лет динамику травматизма и произвести сравнительный анализ его.*

Анализ динамики (изменения во времени) травматизма производится путем расчета коэффициентов травматизма за последовательные промежутки времени (например, за пять лет) и сопоставления полученных их значений. Сопоставление значений этих коэффициентов за ряд лет покажет, увеличились они, уменьшились или остались неизменными.

Увеличение во времени коэффициентов $К_ч$ и $К_т$ означает, что объект (процесс, работа и т. д.) становятся более опасными. Устойчивый рост этих коэффициентов показывает, что опасность объекта возрастает закономерно, не случайно. При обнаружении роста указанных коэффициентов травматизма во времени необходимо немедленно выяснить причины увеличения опасности и принять меры для их устранения. Для обнаружения причин увеличения опасности нужно использовать соответствующие технические, статистические и вероятностные методы анализа травматизма.

Уменьшение во времени коэффициентов $К_ч$ и $К_т$ означает, что данный объект становится менее опасным. Для наглядности изменение коэффициентов травматизма во времени необходимо представить на графике (ось абсцисс - годы, ось ординат - значения коэффициентов $К_ч$ и $К_т$), рис. 6.1.

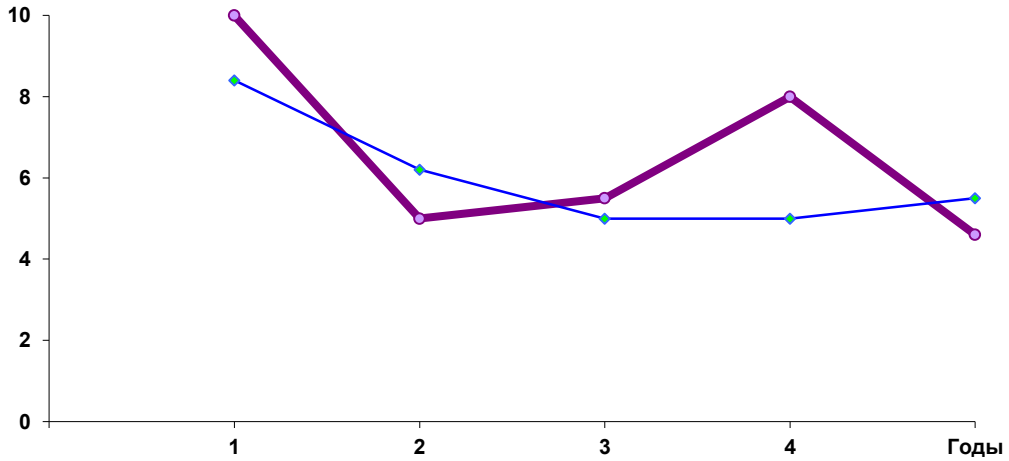

Рис. 6.1. График изменения коэффициента частоты травматизма $К_ч$ во времени

При этом точки, соответствующие значениям коэффициентов, соединяются ломаными линиями. Более наглядно тенденция изменения коэффициентов проявляется при осреднении ломаной линии плавной кривой. Чем круче кривая графика, тем быстрее снижается опасность объекта. Сравнительный анализ травматизма производится путем определения коэффициентов травматизма на отдельных объектах и их последующего сопоставления. Объекты, характеризующиеся более высокими коэффициентами $К_ч$ и $К_т$, являются более опасными. Чем больше разница между последовательными значениями этих коэффициентов, тем больше различие в опасности сравниваемых объектов. Следует иметь в виду, что сравнивать можно лишь сопоставляемые значения коэффициентов, т. е. значения, полученные за один и тот же период и для аналогичных объектов.

Пример расчета:

Рассчитать показатели травматизма для объекта со среднесписочным числом работающих С = 1043 чел. Число пострадавших за год составляет: при легких травмах $П_л$ = 9 чел., тяжелых травмах $П_т$ = 3 и смертельных травмах $П_с$ = 1. Число дней нетрудоспособности равно: при легких травмах $Д_л$ = 38 дней и тяжелых травмах $Д_т$ = 149 дней.

Решение:

А. Коэффициент частоты травматизма:

а) НС с легким исходом

$$К_{ч.л} = \frac{П_л}{С} \cdot 1000 = \frac{7}{1043} \cdot 1000 = 6{,}71;$$

б) НС с тяжелым исходом

$$К_{ч.т} = \frac{П_т}{С} \cdot 1000 = \frac{3}{1043} \cdot 1000 = 2{,}97;$$

в) НС со смертельным исходом (коэффициент летальности)

$$К_{ч.с} = \frac{П_с}{С} \cdot 1000 = \frac{1}{1043} \cdot 1000 = 0{,}96;$$

г) всех несчастных случаев (общий $К_ч$)

$$К_{ч.о} = \frac{П_л + П_т + П_с}{С} \cdot 1000 = \frac{7+3+1}{1043} \cdot 1000 = 10{,}55;$$

Б. Коэффициент тяжести травматизма:

а) НС с легким исходом

$$К_{т.л} = \frac{Д_л}{П_л} = \frac{38}{7} = 5,42;$$

б) НС с тяжелым исходом

$$К_{т.т} = \frac{Д_т}{П_т} = \frac{149}{3} = 49,70;$$

в) всех несчастных случаев (общий $К_т$)

$$К_{т.о} = \frac{Д_л + Д_т}{П_л + П_т + П_с} = \frac{38 + 149}{7 + 3 + 1} = 17,00.$$

В. Коэффициент нетрудоспособности (коэффициент потерь рабочих дней)

$$К_ч = К_{ч.0} \cdot К_{т.0} = 10,55 \cdot 17,00 = 179,3.$$

Варианты заданий практических занятий

Задание 1

Определить коэффициенты частоты $К_ч$ и тяжести $К_т$ травматизма для несчастных случаев с легким, тяжелым и смертельным исходами, а также по общему числу несчастных случаев для предприятия (шахты) со средним списочным С, чел, на котором в течение года от легких и тяжелых травм пострадало $П_л$ и $П_т$, чел, с числом дней нетрудоспособности соответственно $Д_л$ и $Д_т$. От смертельных травм на предприятии погибло $П_с$ чел. Исходные данные для расчета коэффициентов $К_ч$ и $К_т$ приведены в табл. 6.1.

Таблица 6.1

Исходные данные для расчета коэффициентов частоты и тяжести травматизма

Номер варианта	С	$П_л$	$П_т$	$П_с$	$Д_л$	$Д_т$

1	564	3	1	-	17	57
2	685	3	2	-	35	110
3	785	4	2	-	30	115
4	810	7	2	1	42	120
5	935	7	3	-	54	93
6	1345	15	6	1	63	162
7	1454	9	1	1	52	63
8	1560	17	5	1	74	165
9	1730	12	7	-	61	400
10	1970	20	8	2	84	405

Задание 2

Вычислить коэффициенты частоты К и тяжести К травматизма по годам пятилетки по значениям исходных данных (С, П, Д), приведенным в табл. 6.2.

Таблица 6.2

Динамика травматизма по годам

Год	Величина	Варианты заданий									
		1	2	3	4	5	6	7	8	9	10
1991	С	659	463	513	559	679	609	580	610	512	451
	П	6	7	8	9	7	6	5	8	7	3
	Д	265	290	311	360	214	270	143	306	297	91
1992	С	602	490	551	594	581	633	643	700	578	539
	П	5	5	7	6	5	4	4	7	6	4
	Д	217	160	260	251	112	142	123	304	203	124
1993	С	675	468	542	714	675	656	621	694	559	522
	П	5	3	7	8	5	4	3	5	4	3
	Д	149	110	280	311	159	196	87	153	173	92
1994	С	615	487	584	625	642	690	630	620	600	500
	П	4	2	6	4	4	5	2	3	3	2
	Д	122	80	202	130	130	220	64	112	113	48
1995	С	605	520	510	615	696	670	592	690	540	483
	П	3	4	5	3	3	3	1	2	2	1
	Д	111	130	156	97	133	123	41	62	72	23

Порядок выполнения практического занятия

1. Для заданного варианта практического занятия вычислить коэффициент частоты $К_ч$ и коэффициент тяжести $К_т$ травматизма по несчастным случаям с легким, тяжелым и смертельным исходами, а также по общему их числу, используя значения, приведенные в табл. 6.1.

2. Вычислить для заданного варианта практического занятия общие коэффициенты частоты и тяжести травматизма ($К_ч$ и $К_т$) по значениям исходных данных за пять лет, приведенным в табл. 6.2.

3. Построить график изменения коэффициента $К_ч$ за пятилетку на основании расчетных данных.

4. Сопоставив полученные значения коэффициентов $К_ч$ и $К_т$ за пять лет, сделать выводы о состоянии уровня безопасности труда.

Контрольные вопросы

1. Назовите причины и условия возникновения травм и несчастных случаев.

2. Как производится расследование и учет несчастных случаев на производстве?

3. Охарактеризуйте известные методы анализа производственного травматизма.

4. Как вычисляется коэффициент частоты травматизма?

5. Как вычисляется коэффициент тяжести травматизма?

МИНИСТЕРСТВО НАУКИ И ВЫСШЕГО ОБРАЗОВАНИЯ РОССИЙСКОЙ ФЕДЕРАЦИИ

ФГБОУ ВО «Уральский государственный горный университет»

УТВЕРЖДАЮ
Проректор по учебно-методическому комплексу
_____ С.А. Упоров

МЕТОДИЧЕСКИЕ МАТЕРИАЛЫ ПО САМОСТОЯТЕЛЬНОЙ РАБОТЕ СТУДЕНТОВ

по дисциплине:

ОСНОВЫ ПРОФИССИОНАЛЬНОЙ ДЕЯТЕЛЬНОСТИ

Специальность
21.05.04 Горное дело

Специализация № 12
«Технологическая безопасность и горноспасательное дело»

Авторы: Ермолаев А.И.

Одобрен на заседании кафедры	Рассмотрены методической комиссией
Безопасности горного производства	Горно-технологического факультета
(название кафедры)	*(название факультета)*
Зав.кафедрой _____ *(подпись)*	Председатель _____ *(подпись)*
Елохин В.А,	Колчина Н.В.
(Фамилия И.О.)	*(Фамилия И.О.)*
Протокол № 8 от 17.04.2019	Протокол № 7 от 19.04.2019
(Дата)	*(Дата)*

Екатеринбург
2019

ВВЕДЕНИЕ..... 3
МЕТОДИЧЕСКИЕ УКАЗАНИЯ К ОРГАНИЗАЦИИ САМОСТОЯТЕЛЬНОЙ РАБОТЫ СТУДЕНТА..... 5
ТЕОРЕТИЧЕСКМЕ ОСНОВЫ БЕЗОПАСНОСТИ ЖИЗНЕДЕЯТЕЛЬНОСТИ..... 5
ЕСТЕСТВЕННАЯ СИСТЕМА ЗАЩИТЫ ЧЕЛОВЕКА ОТ ОПАСНОСТИ 6
ОБЕСПЕЧЕНИЕ БЕЗОПАСНОСТИ ДЕЯТЕЛЬНОСТИ В НОРМАЛЬНЫХ СИТУАЦИЯХ 6
ОБЕСПЕЧЕНИЕ БЕЗОПАСНОСТИ ДЕЯТЕЛЬНОСТИ В ЧРЕЗВЫЧАЙНЫХ СИТУАЦИЯХ..... 6
ЗАБАЛЕВАЕМОСТЬ И ТРАВМАТИЗМ НА ПРОИЗВОДСТВЕ..... 6
УПРАВЛЕНИЕ БЕЗОПАСНОСТЬЮ ДЕЯТЕЛЬНОСТИ 6
КОНТРОЛЬНЫЕ ВОПРОСЫ..... 7
ЗАКЛЮЧЕНИЕ..... 9
СПИСОК ИСПОЛЬЗОВАННОЙ ЛИТЕРАТУРЫ..... 9

ВВЕДЕНИЕ

Изучаемая дисциплина «Основы профессиональной деятельности» является обязательной дисциплиной базовой части профессионального цикла стандарта высшего профессионального образования по направлению подготовки специалистов.

- анализ и идентификация опасностей, защита человека, природы объектов экономики и техносферы от естественных и антропогенных опасностей;
- организация и обеспечение безопасности на рабочем месте с учетом требований охраны труда.

.

Основными целями и задачами дисциплины является вооружение обучаемых представлениями, необходимыми для:

- определения зон повышенного техногенного риска, выбор системы защиты человека от отдельных видов технологического оборудования и производственных процессов.
- о научных основах по обеспечению пожарной и взрывной безопасности технологических процессов и оборудования;
- о медико-биологических основах взаимодействия человека с производственной средой;
- о методиках расчета элементов технологического оборудования по критериям работоспособности и надежности;
- об организации и планировании производства на предприятии;
- об организационных, технических и экономических основах разработки мероприятий по снижению опасных и вредных факторов на производстве;
- об основных научно-технических проблемах технологической безопасности производственных процессов и оборудования;
- о перспективных направлениях совершенствования и развития безопасных технологических процессов в свете научно-технического прогресса;
- о взаимосвязи технологических процессов с техническими и экологическими проблемами среды обитания;
- о перспективах развития техники средств защиты, повышения безопасности с учетом мировых тенденций;
- методы анализа характера взаимодействия человека с производственной средой;
- методы предсказаний возможных негативных последствий производственной деятельности на человека;
- специфику и механизм токсического действия вредных веществ, энергетического воздействия и комбинированного действия вредных факторов;
- методы измерений в производстве и безопасности;
- принципы анализа и моделирования надежности технических систем и определения приемлемого риска;

- научные и организационные основы современного производства;
- методы управления безопасностью труда и нормирования воздействия различных вредных и опасных факторов;
- методы определения и нормативные уровни допустимых негативных воздействий на человека;
- законодательные и нормативно-технические акты, регулирующие производственную безопасность;
- основные международные соглашения, регулирующие производственную безопасность, характер международного сотрудничества;
- принципы и методы проведения экспертизы производственной безопасности, приборы и системы контроля состояния среды обитания;
- современные компьютерные информационные технологии и системы в области технологической безопасности;
- принципы, методы и средства обеспечения безопасности жизнедеятельности;
- антропометрические характеристики человека;

- анализировать и оценивать опасные и вредные факторы производственного процесса и оборудования;
- пользоваться правовой и нормативно-технической документацией по вопросам безопасности труда;
- принимать необходимые меры по предотвращению аварийных ситуаций;
- применять средства индивидуальной и коллективной защиты работников.

МЕТОДИЧЕСКИЕ УКАЗАНИЯ К ОРГАНИЗАЦИИ САМОСТОЯТЕЛЬНОЙ РАБОТЫ СТУДЕНТА

В последующем разделе пособия приведена развернутая программа дисциплины «Основы профессиональной деятельности». Она содержит названия разделов с указанием основных вопросов и разделов каждой темы. Каждая тема является основой вопросов на зачет. При чтении лекций по курсу преподаватель указывает те темы дисциплины, которые выносятся на самостоятельную проработку студентами. Основной объем информации по каждой теме содержится в учебниках по курсу. Для углубленного освоения темы рекомендуется дополнительная литература. При освоении указанных ниже тем рекомендуется следующий порядок самостоятельной работы студента.

1. Ознакомьтесь со структурой темы.

2. По учебникам освойте каждый структурный элемент темы. Во всех темах указаны разделы и страницы учебника, содержащие данный материал.

3. При необходимости используйте указанную дополнительную литературу. Консультацию по использованию дополнительной литературы Вы можете получить у преподавателя.

4. Ответьте на контрольные вопросы. При затруднениях в ответах на вопросы вернитесь к изучению рекомендованной литературы.

5. Законспектируйте материал. При этом конспект может быть написан в виде ответов на контрольные вопросы и упражнения.

При самостоятельной работе над указанными темами рекомендуется вести записи в конспектах, формируемых на лекционных занятиях по курсу, и в том порядке, в котором данные темы следуют по учебной программе.

ТЕОРЕТИЧЕСКМЕ ОСНОВЫ БЕЗОПАСНОСТИ ЖИЗНЕДЕЯТЕЛЬНОСТИ

Основные понятия и определения. Характеристика форм трудовой деятельности. Опасные среды обитания. Основные положения теории риска. Системный анализ безопасности. Принципы, методы и средства обеспечения безопасности.

ЕСТЕСТВЕННАЯ СИСТЕМА ЗАЩИТЫ ЧЕЛОВЕКА ОТ ОПАСНОСТИ

Анатомо-физиологическая характеристика человека. Анализаторы человека. Защитные механизмы организма.

ОБЕСПЕЧЕНИЕ БЕЗОПАСНОСТИ ДЕЯТЕЛЬНОСТИ В НОРМАЛЬНЫХ СИТУАЦИЯХ

Производственная пыль. Механические опасности. Опасности при эксплуатации сосудов, работающих под давлением. Механические колебания и волны. Электробезопасность. Световой климат. Ионизирующие излучения. Химические опасности. Биологические опасности. Психологические опасности. Экологические опасности. Социальные опасности.

ОБЕСПЕЧЕНИЕ БЕЗОПАСНОСТИ ДЕЯТЕЛЬНОСТИ В ЧРЕЗВЫЧАЙНЫХ СИТУАЦИЯХ

Общая характеристика чрезвычайных ситуаций. Стихийные бедствия. Аварии особо опасных объектах экономики. Чрезвычайные ситуации, связанные с применением современных средств поражения. Прогнозирование и оценка обстановки при чрезвычайных ситуаций. Устойчивость, функционирование объектов экономики в чрезвычайных ситуациях. Ликвидация последствий чрезвычайных ситуаций.

ЗАБАЛЕВАЕМОСТЬ И ТРАВМАТИЗМ НА ПРОИЗВОДСТВЕ

Заболеваемость. Травматизм. Методы анализа травматизма.

УПРАВЛЕНИЕ БЕЗОПАСНОСТЬЮ ДЕЯТЕЛЬНОСТИ

Правовые основы обеспечения безопасности деятельности. Обязанности работодателя по обеспечению безопасных условий труда. Время отдыха. Подготовка работников к безопасному труду. Система управления охраны труда на предприятии. Экономические аспекты охраны труда. Социальная защита работников. Надзор и контроль за состояние охраны труда. Ответственность за нарушение требований охраны труда.

КОНТРОЛЬНЫЕ ВОПРОСЫ

1.Дайте определение техносферной безопасности и техносфере.

2.Классификация опасностей техносферы.

3. Стандартизация как направление повышения безопасности

4. Крупнейшие техногенные катастрофы XXи XXI веков. Их основные причины

5.Основные направления исследования в области производственной безопасности

7. Организация государственного контроля безопасности

8. Актуальные проблемы управления безопасностью

9. Методы анализа безопасности

10. Какие нормативные документы не могут приниматься по вопросам промышленной безопасности?

11.Основы нормирования опасностей

12. Общая характеристика принципов, методов и средств обеспечения техносферной безопасности

13.Средства индивидуальной защиты

14. Средства коллективной защиты

15. Пожарная безопасность

16. Противопожарная защита.

17.На какие классы опасности, в зависимости от уровня потенциальной опасности аварий на них для жизненно важных интересов личности и общества, подразделяются опасные производственные объекты?

18.Дайте определение техногенному риску.

19. Назовите аксиому потенциальной опасности

20.Кто устанавливает порядок организации и проведения государственной экспертизы проектной документации и результатов инженерных изысканий?

21. Основные проблемы проведения аттестации рабочих мест

22.Основные нормативные правовые акты по охране труда

23. Личностные требования к специалисту по техносферной безопасности.

24. Обобщенные трудовые функции специалиста в области охраны труда.

25. Современные средства измерения и контроля производственных факторов

26.Кто устанавливает порядок организации и проведения государственной экспертизы проектной документации и результатов инженерных изысканий?

27. Методы анализа производственного травматизма и аварийности

28. Кем проводится техническое расследование причин аварии на опасном производственном объекте?

29. Понятие безопасности труда, основная задача

30. Основные принципы обеспечения безопасности труда

31. Методы анализа характера взаимодействия человека с производственной средой.

32. Методы предсказаний возможных негативных последствий производственной деятельности на человека.

33. Специфика и механизмы токсического действия вредных веществ, энергетического воздействия и комбинированного действия вредных факторов.

34. Методы измерений в производстве и безопасности.

35. Принципы анализа и моделирования надежности технических систем и определения приемлемого риска.

36. Научные и организационные основы современного производства.

37. Методы управления безопасностью труда и нормирования воздействия различных вредных и опасных факторов.

38. Методы определения и нормативные уровни допустимых негативных воздействий на человека.

39. Законодательные и нормативно-технические акты, регулирующие производственную безопасность.

40. Основные международные соглашения, регулирующие производственную безопасность, характер международного сотрудничества.

41. Принципы и методы проведения экспертизы производственной безопасности, приборы и системы контроля состояния среды обитания.

42. Современные компьютерные информационные технологии и системы в области технологической безопасности.

43. Принципы, методы и средства обеспечения безопасности жизнедеятельности.

44. Антропометрические характеристики человека.

45. Применение средств индивидуальной и коллективной защиты работников.

46. Выдача СИЗ.

47.Анализировать и оценивать опасные и вредные производственные факторы.

48.Система человек в производственной среде.

49. Анализаторы человека.

50. Нормативно-технические документы в области техносферной безопасности.

ЗАКЛЮЧЕНИЕ

Данный курс предназначен для формирования у будущих специалистов сознательного и ответственного отношения к вопросам безопасности, для привития им теоретических знаний и практических навыков, необходимых для создания безопасных и безвредных условий деятельности в системе « человек-среда», проектирование новой безопасной техники и безопасных технологий, прогнозирования и принятия грамотных решений в условиях нормальных и чрезвычайных ситуаций.

В процессе изучения курса основы профессиональной деятельности студенту предстоит решить следующие задачи: усвоить теоретические основы профессиональной деятельности; ознакомиться с естественной системой защиты человека от опасности; изучить систему искусственной защиты в условиях нормальных (штатных) и чрезвычайных (экстремальных) ситуаций; ознакомиться с проблемами заболеваемости и травматизма на производстве; изучить вопросы управления безопасности деятельности.

Успешное изучение курса студентами возможно при наличии соответствующей учебной литературы. Предлагаемая вниманию студентов и преподавателей учебные рекомендации подготовлены в соответствии с учебной программой курса основы профессиональной деятельности для студентов всех направлений и специальностей.

СПИСОК ИСПОЛЬЗОВАННОЙ ЛИТЕРАТУРЫ

1. Кирюшина, Е. В. Основы профессиональной деятельности [Электронный ресурс] : учебное пособие / Е. В. Кирюшина, В. Н. Вокин, М. Ю. Кадеров. — Электрон. текстовые данные. — Красноярск : Сибирский федеральный университет, 2018. — 236 c. — 978-5-7638-3822-0. — Режим доступа: http://www.iprbookshop.ru/84167.html
2. N 116-ФЗ "О промышленной безопасности опасных производственных объектов"".). - Режим доступа: ИПС «docs.cntd»
3. Трудовой кодекс РФ [Электронный ресурс]: Федеральный закон от 30.12.2001 № 197-фз (с доп. и изм.). - Режим доступа: ИПС «КонсультантПлюс».

МИНОБРНАУКИ РОССИИ

ФГБОУ ВО «Уральский государственный горный университет»

УТВЕРЖДАЮ
Проректор по учебно-методическому комплексу _____ С.А. Упоров

РУКОВОДСТВО ПО ВЫПОЛНЕНИЮ ПРАКТИЧЕСКИХ РАБОТ И САМОСТОЯТЕЛЬНОЙ РАБОТЫ СТУДЕНТОВ

ПРОМЫШЛЕННАЯ САНИТАРИЯ И ГИГИЕНА ТРУДА

Специальность
21.05.04 Горное дело

Специализация № 12
«Технологическая безопасность и горноспасательное дело»

Автор:[Демина Т.В., доцент, к.т.н.]

Одобрено на заседании кафедры	Рассмотрено методической комиссией
Безопасности горного производства	Горно-технологического факультета
(название кафедры)	*(название факультета)*
Зав. кафедрой _____ *(подпись)*	Председатель _____ *(подпись)*
Елохин В.А.	Колчина Н.В.
(Фамилия И.О.)	*(Фамилия И.О.)*
Протокол № 8 от 17.04.2019	Протокол № 7 от 19.04.2019
(Дата)	*(Дата)*

Екатеринбург
2019

Содержание

1 Методические указания для выполнения практических работ……3
2 Методические указания для выполнения самостоятельной работы…… 50
Список литературы……. 94

1 Методические указания для выполнения практических работ

ПРАКТИЧЕСКОЕ ЗАНЯТИЕ №1

ТЕМА: Снижение уровня шума с помощью различных технических методов

Шумом называют любой нежелательный звук или сочетание звуков, вызывающих неприятные ощущения у человека.

С физической точки зрения звук представляет собой волнообразно распространяющееся колебательное движение частиц упругой среды.

Для защиты от акустических колебаний (шума, инфра- и ультразвука) можно использовать следующие методы:

- снижение звуковой мощности источника звука;
- размещение рабочих мест с учетом направленности излучения звуковой энергии;
- удаление рабочих мест от источника звука;
- акустическая обработка помещений;
- звукоизоляция;
- применение глушителей;
- применение средств индивидуальной защиты.

Снижение звуковой мощности источника звука. Снижения шума механизмов и машин достигается изменением технологического процесса (например, замена клепки сваркой).

Аэродинамический шум, вызываемый движением потоков воздуха и газа и обтеканием им элементов механизмов и машин, — наиболее мощный источник шума, снижение которого в источнике наиболее сложно. Для уменьшения интенсивности генерации шума улучшают аэродинамическую форму элементов машин, обтекаемых газовым потоком, и снижают скорость движения газа.

Изменение направленности излучения шума. При размещении установок с направленным излучением необходима соответствующая ориентация этих установок по отношению к рабочим и населенным местам, поскольку величина направленности может достигать 10...15 дБ. Например, отверстие воздухозаборной шахты вентиляционной установки или устье трубы сброса сжатого газа необходимо располагать так, чтобы максимум излучаемого шума был направлен в противоположную сторону от рабочего места.

Удаление рабочих мест от источника звука. Увеличение расстояния от источника звука в 2 раза приводит к уменьшению уровня звука на 6 дБ.

Акустическая обработка помещения — это мероприятие, снижающее интенсивность отраженного от поверхностей помещения (стен, потолка, пола) звука. Для этого применяют звукопоглощающие облицовки поверхностей помещения (рисунок 1.1, *а)* и штучные (объемные) поглотители различных конструкций (рисунок 1.1, б), подвешиваемые к потолку помещения. Поглощение звука происходит путем перехода энергии колеблющихся частиц воздуха в теплоту за счет потерь на трение в пористом материале облицовки или поглотителя. Для большей эффективности звукопоглощения пористый материал должен иметь открытые со стороны падения звука незамкнутые поры.

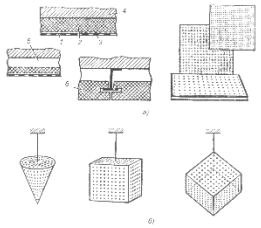

Рисунок 1.1 – Акустическая обработка помещений: а – звукопоглощающая

облицовка помещений: 1 – защитный перфорированный слой; 2 – звукопоглощающий материал; 3 – защитная стеклоткань; 4 – стена или потолок; 5 – воздушный промежуток; 6 – плита из звукопоглощающего материала; б – звукопоглотители различных конструкций

Звукопоглощающие материалы характеризуются *коэффициентом звукопоглощения* α, равным отношению звуковой энергии, поглощенной материалом, и энергии, падающей на него. Звукопоглощающие материалы должны иметь коэффициент звукопоглощения не менее 0,3. Чем это значение выше, тем лучше звукопоглощающий материал. Звукопоглощающие свойства пористых материалов определяются толщиной слоя, частотой звука, наличием воздушной прослойки между материалом и поверхностью помещения.

Штучные звукопоглотители применяют при недостаточности свободных поверхностей помещения для закрепления звукопоглощающих облицовок. Поглотители различных конструкций, представляющие собой объемные тела, заполненные звукопоглощающим материалом (тонкими волокнами), подвешивают к потолку равномерно по площади.

Звукоизоляция. При недостаточности указанных выше мероприятий для снижения уровня шума до допустимых значений или невозможности их осуществления применяют звукоизоляцию. Снижение шума достигается за счет уменьшения интенсивности прямого звука путем установки ограждений, кабин, кожухов, экранов (рисунок 1.2). Сущность звукоизоляции состоит в том, что падающая на ограждение энергия звуковой волны отражается в значительно большей степени, чем проходит через него.

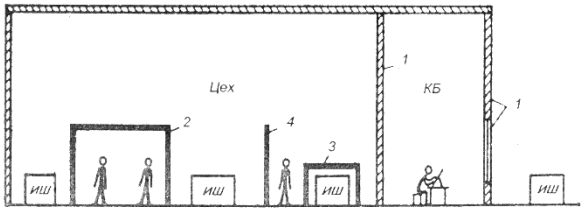

Рисунок 1.2 – Средства звукоизоляции: 1 – звукоизолирующее ограждение; 2 – звукоизолирующие кабины и пульты управления; 3 – звукоизолирующие кожухи; 4 – акустические экраны; ИШ – источник шума

Перегородки выполняют из бетона, кирпича, дерева и т. п. Наиболее шумные механизмы и машины закрывают кожухами, изготовленными из конструкционных материалов — стали, сплавовалюминия, пластмасс и др., и облицовывают изнутри звукопоглощающим материалом.

Экранирование источников шума или рабочих мест. Защитные свойства экрана возникают из-за того, что при огибании прямой звуковой волной кромок экрана за ним образуется зона звуковой тени тем большей протяженности, чем меньше длина волны (выше частота звука). Так как экран защищает только от прямой звуковой волны, его применение эффективно только в области превалирования прямого шума над отраженным. Поэтому экраны надо устанавливать между источником шума и рабочим местом, если они расположены недалеко друг от друга.

Глушители применяют для снижения аэродинамического шума. Глушители шума принято делить на абсорбционные, использующие облицовку поверхностей воздуховодов звукопоглощающим материалом; реактивные - типа расширительных камер, резонаторов, узких отростков, длина которых равна ¼ длины волны заглушаемого звука; комбинированные, в которых поверхности реактивных глушителей облицовывают звукопоглощающим материалом; экранные.

При наличии нескольких источников суммарный уровень шума определяется по следующим формулам.

Если источники звука одинаковы, т. е. каждый в отдельности создает на рабочем месте одинаковый уровень шума:

$$L_{\Sigma} = L_1 + 10\lg n, \qquad (1.1)$$

где L_1 — уровень шума, создаваемый одним источником, n — число одинаковых источников звука.

Если источники звука различны:

$$L_{\Sigma} = 10\lg\left(10^{0,1L_1} + 10^{0,1L_2} + ... + 10^{0,1L_n}\right), \qquad (1.2)$$

где $L_1 L_2$, ..., L_n— уровни шума, создаваемые каждым источником.

Значения $10 \lg n$ в зависимости от числа источников шума принимаются в соответствии с таблицей 1.1.

Таблица 1.1

Число источников шума n	1	2	3	4	5	6	8	10	20	30	40	100
Величина $10 \lg n$	0	3	5	6	7	8	9	10	13	15	16	20

Средства индивидуальной защиты. К СИЗ от шума относят ушные вкладыши, наушники и шлемы.

Вкладыши — мягкие тампоны из ультратонкого материала, вставляемые в слуховой канал. Их эффективность не очень высока и в зависимости от частоты шума может составлять 5...15дБ.

Наушники плотно облегают ушную раковину и удерживаются на голове дугообразной пружиной. Их эффективность изменяется от 7 дБ на частоте 125 Гц до 38 дБ на частоте 8000 Гц.

Шлемы применяют при воздействии шумов очень высоких уровней (более 120 дБ). Они закрывают всю голову человека, т. к. при таких уровнях шума он проникает в мозг не только через ухо, но и непосредственно через черепную коробку.

1. Практическая часть.

2.1 Определить уровень шума от источников, если учесть, что они одинаковы (использовать формулу 1.1).

Исходные данные для расчета приводятся в таблице 1.2.

Таблица 1.2

Вариант 1	*Вариант 2*	*Вариант 3*	*Вариант 4*	*Вариант 5*	*Вариант 6*	*Вариант 7*	*Вариант 8*	*Вариант 9*	*Вариант 10*
L_1=95; n=3	*L_1=80; n=4*	*L_1=90; n=5*	*L_1=70; n=6*	*L_1=75; n=10*	*L_1=80; n=3*	*L_1=75; n=20*	*L_1=70; n=30*	*L_1=65; n=40*	*L_1=60; n=100*

1.2. Снизить уровень шума с помощью средств звукоизоляции.

Для этого необходимо определить звукоизолирующую способность оградительной стены.

Звукоизолирующая способность ограждения определяется по формуле:

$$R = 20\lg\rho_S f - 9 \qquad (1.3)$$

где ρ_s – поверхностная плотность ограждения, кг/м^2;

f – частота колебаний звука, Гц.

Исходные данные для расчета приведены в таблице 1.3.

Таблица 1.3

Вариант 1	Вариант 2	Вариант 3	Вариант 4	Вариант 5	Вариант 6	Вариант 7	Вариант 8	Вариант 9	Вариант 10
ρ_s=470 кг/м^2; f=500 Гц	ρ_s=175 кг/м^2; f=125 Гц	ρ_s=950 кг/м^2; f=250 Гц	ρ_s=500 кг/м^2; f=1000 Гц	ρ_s=750 кг/м^2; f=125 Гц	ρ_s=150 кг/м^2; f= 100 Гц	ρ_s=250 кг/м^2; f=500 Гц	ρ_s=100 кг/м^2; f=250 Гц	ρ_s=600 кг/м^2; f=125 Гц	ρ_s=650 кг/м^2; f=500 Гц

2.3 Определить достаточная ли звукоизолирующая способность у оградительной стены.

Звукоизолирующая способность ограждения считается достаточной, если R≥80 дБ.

ПОРЯДОК ВЫПОЛНЕНИЯ РАБОТЫ

1. Ознакомится с теоретической частью практического занятия №1.
2. Выполнить расчет звукоизолирующей способности оградительной стены.

ЗАДАНИЕ ДЛЯ ПРАКТИЧЕСКОГО ЗАНЯТИЯ

1. Произвести анализ существующих методов защиты от шума.
2. Определить достаточная ли звукоизолирующая способность у оградительной стены.

КОНТРОЛЬНЫЕ ВОПРОСЫ

1. Что понимается под шумом?
2. Какие методы применяются для защиты от шума?
3. Что представляет собой каждый из этих методов?
4. Что называется коэффициентом звукопоглощения?
5. Как определяется суммарный уровень звукового давления?
6. Что относится к СИЗ от шума?

ЗАДАНИЕ НА СРС

1. Определить параметры, характеризующие шум.
2. Гигиеническое нормирование акустических колебаний.

ПРАКТИЧЕСКОЕ ЗАНЯТИЕ №2

ТЕМА: Снижение вибрации с помощью различных технических методов и средств защиты

Теоретическая часть

Вибрация представляет собой процесс распространения механических колебаний в твердом теле. Принято различать общую и локальную вибрацию.

Методы и средства виброзащиты подразделяются на коллективные и индивидуальные.

Наиболее эффективными являются средства коллективной защиты. Виброзащита осуществляется следующими основными методами:

- ♦ снижением виброактивности источника вибрации;
- ♦ применением вибродемпфирующих (вибропоглощающих) покрытий, приводящих к снижению интенсивности пространственной вибрации конструкции за счет рассеяния энергии механических колебаний;
- ♦ виброизоляцией, когда между источником и защищаемым объектом размещается дополнительное устройство, так называемый виброизолятор;

- ♦ динамическим гашением вибрации, при котором к защищаемому объекту присоединяется дополнительная механическая система, изменяющая характер его колебаний;
- ♦ активным гашением вибрации, когда для виброзащиты используется дополнительный источник вибрации, который в сравнении с основным источником генерирует колебания той же амплитуды, но противоположной фазы.

К средствам индивидуальной защиты относятся виброзащитные подставки, сиденья, рукоятки, рукавицы, обувь.

Снижение виброактивности конкретного источника вибрации зависит от особенностей его работы. Общим подходом к решению этой задачи является уменьшение энергии возмущающих сил за счет уменьшения частоты вращения или размеров вращающихся масс и соответственно линейных скоростей или перераспределение этой энергии во времени, сделав, например, более плавным процесс сгорания топлива в энергетической установке.

К эффективным средствам снижения виброактивности источника относится также замена металлических деталей на пластмассовые (из капрона, текстолита и т. п.), обладающие большим внутренним трением.

Важную роль в снижении виброактивности имеет балансировка вращающихся частей машин, которую осуществляют на специальных станках.

При *вибродемпфировании* снижение вибрации происходит за счет рассеяния энергии механических колебаний в результате преобразования ее в тепловую при возникающих в материале конструкции деформациях. В результате амплитуда упругих волн, распространяющихся по конструкциям, уменьшается по мере удаления от источника.

Применяются следующие методы демпфирования конструкций:

- ♦ изготовление деталей из материалов, обладающих большим коэффициентом потерь: чугун, сплавы меди и марганца, некоторые виды пластмасс (например, сплавы меди имеют коэффициент потерь, равный 0,2, а текстолит — 0,4);
- ♦ нанесение на детали конструкции вибродемпфирующих покрытий;
- ♦ использование вибродемпфирующих засыпок из сухого песка, чугунной дроби, а также жидкостных прослоек.

Виброгашение осуществляют путем установки агрегатов на массивный фундамент (рисунок 2.1). Этот способ нашел широкое применение при установке тяжелого оборудования (молотов, прессов, вентиляторов, насосов и т. п.).

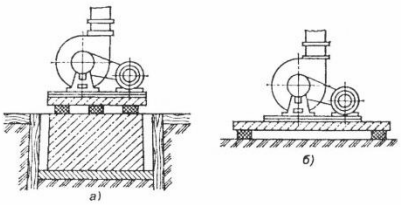

Рисунок 2.1 – Установка агрегатов на виброгасящем основании: а – на фундаменте и грунте; б – на перекрытии

Одним из способов подавления вибраций является установка динамических виброгасителей, представляющих собой дополнительную колебательную систему.

Схема динамического виброгасителя показана на рисунке 2.2. Динамический виброгаситель крепится на вибрирующем агрегате, поэтому в нем в каждый момент времени возбуждаются колебания, находящиеся в противофазе с колебаниями агрегата. Недостатком динамического виброгасителя является то, что он подавляет колебания только определенной частоты, соответствующей его собственной.

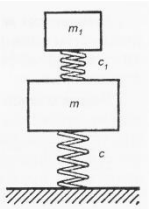

Рисунок 2.2 – Схема динамического виброгасителя

Виброизоляция — это уменьшение передачи колебаний от источника возбуждения защищаемому объекту при помощи устройств, помещаемых между ними. В качестве таких устройств могут быть: виброизоляторы (пружинные, резиновые, комбинированные и др.); гибкие вставки в коммуникациях воздуховодов и в местах их прохождения через строительные конструкции; «плавающие» полы (настил пола отделяется от перекрытия упругими прокладками) и др.

На рисунке 2.3 изображены типовые конструкции пружинных и резиновых виброизоляторов.

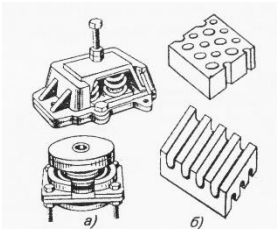

Рисунок 2.3 – Виброизолирующие опоры:
а – пружинные; б – резиновые виброизоляторы

Виброизолироваться может источник вибрации или рабочее место обслуживающего установку персонала. На рисунке 2.4 показан пример виброизоляции источника вибрации — вентиляционной установки.

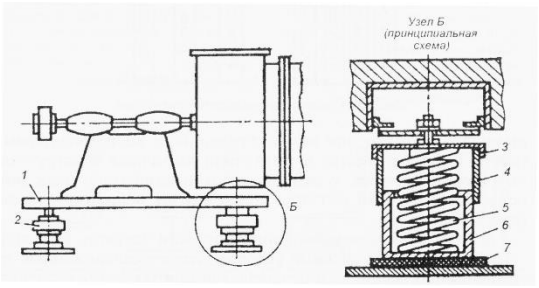

Рисунок 2.4 – Устройство виброизоляции вентиляционной установки:
1 – опорная плита; 2 – виброизоляторы; 3 – крышка корпуса; 4 – подвижная часть корпуса; 5 – пружина; 6 – неподвижная часть корпуса; 7 – виброизолирующая прокладка

Средства коллективной зашиты (СКЗ) располагаются между источником вибрации и оператором. К СКЗ оператора относятся подставки, сидения, кабины, рукоятки.

К средствам индивидуальной защиты от вибраций относятся также СИЗ для рук и ног. В качестве СИЗ для рук применяются *рукавицы и перчатки, вкладыши и прокладки.*

Виброзащитные рукавицы отличаются от обычных рукавиц тем, что на их ладонной части или в накладке закреплен упругодемпфирующий элемент, который выполняется из поролона или губчатой резины.

Виброзащитная обувь изготавливается в виде сапог, полусапог и полуботинок с упругодемпфирующим низом обуви и применяется в условиях общей вибрации.

В целях профилактики вибрационной болезни для работающих с вибрирующим оборудованием рекомендуется специальный режим труда. Так, при работе с ручными

машинами, удовлетворяющими требованиям санитарных норм, суммарное время работы в контакте с вибрацией не должно превышать 2/3 рабочей смены. При этом продолжительность одноразового непрерывного воздействия вибрации, включая микропаузы, входящие в данную операцию, не должна превышать для ручных машин 15—20 мин.

1. Практическая часть

Произведем расчет эффективности виброизоляции, согласно исходным данным в таблице 2.1.

Таблица 2.1

Вариант 1	n=83с$^{-1}$; материал прокладки – резина средней жескости; h=6 см	Вариант 6	n=78с$^{-1}$; материал прокладки – плита из пробковой крошки; h=4 см
Вариант 2	n=80с$^{-1}$; материал прокладки – губчатая резина; h=5 см	Вариант 7	n=87с$^{-1}$; материал прокладки – войлок мягкий; h=7 см
Вариант 3	n=90с$^{-1}$; материал прокладки – мягкая резина; h=7 см	Вариант 8	n=92с$^{-1}$; материал прокладки – войлок жесткий прессованый; h=6 см
Вариант 4	n=96с$^{-1}$; материал прокладки – ребристая резиновая плита с отверстиями; h=8 см	Вариант 9	n=105с$^{-1}$; материал прокладки – резина средней жескости; h=5 см
Вариант 5	n=100с$^{-1}$; материал прокладки – пробка натуральная; h=9 см	Вариант 10	n=96с$^{-1}$; материал прокладки – губчатая резина; h=7 см

Эффективность виброизоляции рассчитывается по формуле:

$$\Delta L = 20\lg\left[\left(\frac{f}{f_0}\right)^2 - 1\right], \quad дБ \qquad (2.1)$$

где f – частота вынужденных колебаний;

f_0 – собственная частота виброизолированной системы.

$$f_0 = \frac{0{,}5}{\sqrt{x_{CT}}}, \quad \text{Гц} \qquad (2.2)$$

где x_{CT} – статическая осадка виброизоляторов под действием силы тяжести машины.

Допустимая величина статической осадки x_{CT}амортизаторов из упругих прокладок зависит от их материала. Найдем ее из таблицы 2.1.

Таблица 2.1 - Допустимая величина статической осадки

Материалы	x_{CT}, см
Губчатая резина	0,01 h
Мягкая резина	0,016 h
Ребристая резиновая плита с отверстиями	0,02 h
Резина средней жесткости	0,015 h
Пробка натуральная	0,05 h
Плита из пробковой крошки	0,017 h
Войлок мягкий	0,015 h
Войлок жесткий прессованный	0,0155 h

Частота вынужденных колебаний определяется по формуле:

$$f=n, \qquad (2.3)$$

где n – частота вращения шкива машины, с$^{-1}$.

Если в результате расчета $\left(\frac{f}{f_0}\right)_{TP}$ получается более 4, расчет ведут для этой величины, но в этом случае не обеспечивается требуемое снижение уровня вибрации и необходимо применять другие мероприятия для ее снижения.

ЗАДАНИЕ ДЛЯ ПРАКТИЧЕСКОГО ЗАНЯТИЯ

1. Произвести анализ виброзащиты и выявить наиболее эффективные средства коллективной защиты от вибрации.

2. Произвести расчет эффективности виброизоляции.

ПОРЯДОК ВЫПОЛНЕНИЯ РАБОТЫ

1. Ознакомится с теоретической частью практического занятия №2.
2. Выполнить расчет эффективности виброизоляции.

КОНТРОЛЬНЫЕ ВОПРОСЫ

1. Что понимается под вибрацией?
2. Какие существуют средства коллективной защиты от вибрации?
3. Как осуществляется снижение виброактивности конкретного источника вибрации?
4. Что представляют собой вибродемпфирование?
5. Что такое виброгашение?
6. Что такое виброизоляция?
7. Как определяется эффективность виброизоляции?
8. Что представляет собой схема расчета виброизоляторов?
9. Что относится к средствам коллективной и индивидуальной виброзащиты операторов и что каждый из них представляет собой?

ЗАДАНИЕ НА СРС

1. Определить параметры, характеризующие вибрацию

2. Классификация производственных вибраций

ПРАКТИЧЕСКОЕ ЗАНЯТИЕ №3

ТЕМА: Снижение электромагнитных излучений с помощью различных технических методов защиты

Цель работы: освоить методику расчета напряженности электрического поля от высоковольтных линий электропередач.

СОДЕРЖАНИЕ ЗАНЯТИЯ

1. Теоретическая часть

Электромагнитная волна – это колебательный процесс, связанный с изменяющимися в пространстве и во времени взаимосвязанными электрическими и магнитными полями. Область распространения электромагнитных волн называется *электромагнитным полем* (ЭМП.)

Методы и средства защиты от переменных электромагнитных полей и излучений:

Уменьшение мощности излучения обеспечивается правильным выбором генератора (мощность генератора целесообразно выбирать не более той, которая необходима для реализации технологического процесса и работы устройства). В тех случаях, когда необходимо уменьшить мощность излучения генератора, для излучений радиочастотного диапазона применяют поглотители мощности, которые ослабляют энергию излучения до необходимой степени на пути от генератора к излучающему устройству.

Поглотители мощности. Поглотителем энергии служат специальные вставки из графита или материалов углеродистого состава, а также специальные диэлектрики. При поглощении электромагнитной энергии выделяется теплота, поэтому для охлаждения поглотителей применяют охлаждающие ребраили проточную воду.

Увеличение расстояния от источника излучения. В дальней зоне излучения, т. е. на расстояниях примерно больших 1/6 длины волны излучения, плотность потока энергии (ППЭ) уменьшается обратно пропорционально квадрату расстояния, а напряженности электрического и магнитного полей — обратно пропорционально расстоянию. То есть при увеличении расстояния от источника излучения в 2 раза ППЭ уменьшается в 4 раза, а напряженности (Е и Н) в 2 раза.

Уменьшение времени пребывания в поле и под воздействием излучения.

Допустимое время пребывания в зоне излучения установок промышленной частоты (50 Гц):

$$T_{ДОП} = \frac{50}{E} - 2, \qquad (3.1)$$

где E – напряженность электромагнитного поля.

Однако, если это возможно, целесообразно сокращать время пребывания в зоне облучения до значения меньше допустимого, чтобы избежать необоснованного выполнением необходимой работы облучения.

Подъем излучателей и диаграмм направленности излучения, блокирование излучения. Излучающие антенны необходимо поднимать на максимально возможную высоту и не допускать направления луча на рабочие места и территорию предприятия.

Для защиты от электрических полей промышленной частоты необходимо увеличивать высоту подвеса фазных проводов линий электропередач (ЛЭП), уменьшать расстояние между ними и т. д. Путем правильного выбора геометрических параметров можно снизить напряженность электрического поля вблизи ЛЭП в 1,6...1,8 раза.

Экранирование излучений. Экранируют либо источники излучения, либо зоны, где может находиться человек. Экраны могут быть замкнутыми (полностью изолирующими излучающее устройство или защищаемый объект) или незамкнутыми, различной формы и размеров, выполненными из сплошных, перфорированных, сотовых или сетчатых материалов.

Экраны частично отражают и частично поглощают электромагнитную энергию. По степени отражения и поглощения их условно разделяют на отражающие и поглощающие экраны.

Для увеличения поглощающей способности экрана их делают многослойными и большой толщины, иногда со стороны падающей волны выполняют конусообразные выступы.

Наиболее часто в технике защиты от электромагнитных полей применяют металлические сетки. Они легки, прозрачны, поэтому обеспечивают возможность наблюдения за технологическим процессом и излучателем, пропускают воздух, обеспечивая охлаждение оборудования за счет естественной или искусственной

вентиляции.

Средства индивидуальной защиты. К СИЗ, которые применяют для защиты от электромагнитных излучений, относят: радиозащитные костюмы, комбинезоны, фартуки, очки, маски и т.д. Данные СИЗ используют метод экранирования.

Радиозащитные костюмы, комбинезоны, фартуки в общем случае шьются из хлопчатобумажного материала, вытканного вместе с микропроводом, выполняющим роль сетчатого экрана. Шлем и бахилы костюма сделаны из такой же ткани, но в шлем спереди вшиты очки и специальная проволочная сетка для облегчения дыхания. Эффективность костюма может достигать 25...30 дБ. Для защиты глаз применяют очки специальных марок с металлизированными стеклами. Поверхность стекол покрыта пленкой диоксида олова. В оправе вшита металлическая сетка, и она плотно прилегает к лицу для исключения проникновения излучения сбоку. Эффективность очков оценивается в 25...35 дБ.

2. Практическая часть

Выполним расчет эффективности экранирования электромагнитного излучения.

Эффективность экранов принято оценивать в дБ по формулам:

$$\Delta L = 20\lg(E_0 / E); \quad (3.2)$$

$$\Delta L = 20\lg(H_0 / H); \quad (3.3)$$

$$\Delta L = 10\lg(ППЭ_0 / ППЭ), \quad (3.4)$$

где E_0, H_0, $ППЭ_0$ — соответственно напряженность электрического, магнитного поля и плотность потока энергии перед экраном; E, H, $ППЭ$ — те же параметры после экрана.

Исходные данные для расчета приведены в таблице 3.1.

Таблица 3.1

Вариант 1	*E*=50 В/м, *H*=10 А/м,*ППЭ*=12 Вт/м²; *E₀*=70 В/м, *H₀*=20А/м; *ППЭ₀*=34Вт/м².	Вариант 6	*E*=60 В/м, *H*=18 А/м,*ППЭ*=17 Вт/м²; *E₀*=87 В/м, *H₀*=29А/м; *ППЭ₀*=41Вт/м².
Вариант 2	*E*=55 В/м, *H*=11 А/м,*ППЭ*=14 Вт/м²; *E₀*=80 В/м, *H₀*=25А/м; *ППЭ₀*=40Вт/м².	Вариант 7	*E*=65 В/м, *H*=17 А/м,*ППЭ*=21 Вт/м²; *E₀*=93 В/м, *H₀*=31А/м; *ППЭ₀*=43Вт/м².
Вариант 3	*E*=60 В/м, *H*=14 А/м,*ППЭ*=12 Вт/м²; *E₀=83* В/м, *H₀*=28А/м; *ППЭ₀*=34Вт/м².	Вариант 8	*E=67* В/м, *H*=9 А/м,*ППЭ*=24 Вт/м²; *E₀*=102 В/м, *H₀*=19А/м; *ППЭ₀*=50Вт/м².
Вариант 4	*E*=59 В/м, *H*=17 А/м,*ППЭ*=15 Вт/м²; *E₀*=85 В/м, *H₀*=22А/м; *ППЭ₀*=45Вт/м².	Вариант 9	*E*=65 В/м, *H*=12 А/м,*ППЭ*=21 Вт/м²; *E₀*=91 В/м, *H₀*=27А/м; *ППЭ₀*=55Вт/м².
Вариант 5	*E*=57 В/м, *H*=15 А/м,*ППЭ*=20 Вт/м²; *E₀*=75 В/м, *H₀*=30А/м; *ППЭ₀*=37Вт/м².	Вариант 10	*E*=63 В/м, *H*=11 А/м,*ППЭ*=19 Вт/м²; *E₀*=89 В/м, *H₀*=29А/м; *ППЭ₀*=52Вт/м².

ПОРЯДОК ВЫПОЛНЕНИЯ РАБОТЫ

1. Ознакомится с теоретической частью практического занятия №3.
2. Выполнить расчет эффективности экранов.

ЗАДАНИЕ ДЛЯ ПРАКТИЧЕСКОГО ЗАНЯТИЯ

1. Выполнить расчет эффективности экранов.

КОНТРОЛЬНЫЕ ВОПРОСЫ

1. Что понимается под электромагнитным полем?
2. Какие существуют методы и средства защиты от переменных электромагнитных полей?
3. Как осуществляется каждый из этих методов и средств?

4. Как определяется допустимое время пребывания в зоне излучения установок промышленной частоты?
5. Из каких материалов выполняются отражающие и поглощающие экраны?
6. Что относится к СИЗ от электромагнитных излучений?

ЗАДАНИЕ НА СРС

1. Классификация электромагнитных полей.
2. Источники электромагнитных полей на производстве.

ПРАКТИЧЕСКОЕ ЗАНЯТИЕ №4

ТЕМА: Защита от электромагнитных полей высокочастотных установок для нагрева материалов

Цель работы: освоить методику расчета напряженности магнитного поля от нагревательных печей и размеров защитных экранов.

СОДЕРЖАНИЕ ЗАНЯТИЯ

Промышленными источниками электромагнитных полей являются высокочастотные установки для нагрева материалов.

Электромагнитное поле обладает энергией и распространяется в виде электромагнитных волн. Скорость распространения колебаний в воздухе υ равна скорости света $3 \cdot 10^8$ м/с. Длина волны зависит от частоты: $\lambda = \frac{\upsilon}{f}$ (1)

где λ - длина волны, м; υ - скорость распространения колебаний, м/с; f - частота колебаний, Гц.

Область распространения электромагнитных волн от источника излучения условно разделяют на три зоны: ближнюю (имеющую радиус менее 1/6 длины волны), промежуточную и дальнюю (расположенную на расстоянии более 1/6 длины волны от источника).

В ближней и промежуточной зонах электромагнитная волна еще не сформирована, поэтому интенсивность ЭМП в этих зонах оценивается раздельно напряженностью электрической Е (В/м) и магнитной Н (А/м) составляющих поля.

С увеличением напряженности электромагнитного поля, продолжительности облучения и частоты колебаний воздействие на человека возрастает. При воздействии ЭМП частотой выше 60 кГц наступает нагрев тканей. Облучение особенно вредно для глаз,мозга, половых органов. Облучение глаз вызывает помутнение хрусталика (катаракту).

При текущем санитарном контроле (не реже одного раза в год), а также в случае приемки источников ЭМП или изменения их конструкции и режимов работы, производится измерение параметров электромагнитного поля на рабочих местах. Измеренные значения сравниваются с нормативными по ГОСТ 12.1.006-84 и если они не соответствуют, то применяются мерызащиты.

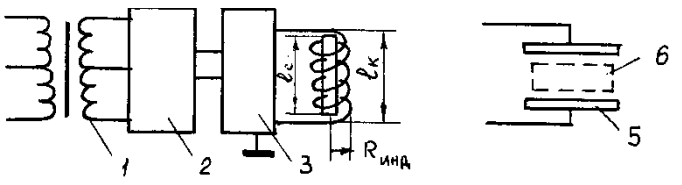

а) б)

Рис 4.1 Схема генератора для нагрева металла (а) и неметаллич. материалов (б)

Характеристика источников электромагнитного поля (индукторов и конденсаторов)

Источниками ЭМП высокой частоты (ВЧ) и ультравысокой частоты (УВЧ) на

машиностроительных предприятиях являются плавильно- закалочные и сушильные установки. Для индукционного нагрева металла применяются установки (рисунок 4.1, а), состоящие из трансформатора, выпрямителя, генератора и индуктора. Для нагрева неметаллических материалов (например, древесины) вместо индукционной катушки используется конденсатор (рисунок 1, б). Источниками излучений является индуктор или конденсатор, а также генератор и линия передачи от генератора к индуктору или конденсатору.

Рабочие места по обслуживанию нагревательных установок обычно находятся в ближней зоне воздействия ЭМП, где соотношение напряженностей электрической Е и магнитной составляющей Н зависит от вида источника излучения (конденсатор или индуктор).

Нормирование воздействия ЭМП высокой и ультравысокой частот.

Предельно допустимое значение Е и Н в диапазоне частот 60кГц...300 МГц на рабочих местах персонала следует определять исходя из допустимой энергетической нагрузки и времени воздействия по формулам: Рис 4.2 – Графики для определения β

$$E_{ПД} = \sqrt{\frac{Э_{E_{пд}}}{T}} \quad H_{ПД} = \sqrt{\frac{Э_{H_{пд}}}{T}} \qquad (3)$$

где $E_{ПД}$ и $H_{ПД}$ –предельно допустимые значения напряженности электрического, В/м, и магнитного, А/м,полей

$Э_{Епд}$ и $Э_{Нпд}$ - предельно допустимые значения энергетической нагрузки в течение рабочего дня $(В/м)^2$ч и $(А/м)^2$ч.

Защита от воздействия электромагнитныхполейиндуктора иконденсатора

Для защиты обслуживающего персонала от электромагнитных полей индукторов и конденсаторов их экранируют. Форма экрана должна удовлетворять конструктивным и эксплуатационным требованиям. Экраны применяются сплошные с вентиляционными и смотровыми окнами, а также в форме цилиндра или прямоугольного параллелепипеда.

Практическая часть

Методика расчета экрана индуктора высокочастотной установки для нагреваметалла

Методикарасчета экрана индуктора состоит в следующем. Вначале вычисляется напряженность магнитной составляющей поля Н от индуктора по формуле (2). β определяется по графику. Сравнивается полученное значение Н с допустимым значением $Н_Д$ (формула 3) по ГОСТ 12.1.006-84. ($Эн_{пд}$=200А/м). Определяется требуемая эффективностьэкранирования: $Э_{тр} = \frac{H}{H_Д}$ (4)

где $Э_{тр}$ - требуемая эффективность экранирования; Н - действующее значение напряженности магнитной составляющей поля, А/м; $Н_Д$ - допустимый уровень напряженности магнитной составляющейполя,А/м.

Проектирование экрана проводится с учетом обеспечения доступа к нагревательной установке, возможности механизации процесса загрузки и т.д., а также с учетом минимальной потери энергии в экране.

Радиус цилиндрического замкнутого экрана $R_{экр}$ нагревательной установки для закалки металлов при условии, что потери в нем не превышают 1 % мощности генератора, определяются по формуле:

$$R_{экр} = 0{,}64 R_{инд} \sqrt[3]{\frac{\omega^2 \cdot I^2 \cdot \rho \cdot R_{инд}}{\delta \cdot P \cdot l_k}} \qquad (5)$$

где $R_{инд}$ - радиус катушки индуктора, м; ω - число витков катушки: I - сила тока в катушке, А; □ - удельное сопротивление материала экрана (таблица 4.1), Ом · м; δ - глубина проникновения (расстояние, на котором напряженность поля уменьшается в е = 2,73 раза), м; Р- мощность генератора, Вт; $l_К$ - длина катушки, м.

Глубина проникновения электрического поля $\delta = 0{,}52\sqrt{\frac{\rho}{\mu \cdot f_m}}$ (6)

где μ - относительная магнитная проницаемость материала экрана (таблица 4.1);

$f_М$ - частота колебаний электромагнитного излучения, МГц.

Таблица 4.1 – Характеристики материалов экранов

Материал	Удельное сопротивление ρ, Ом ·м	Относительная магнитная проницаемость,μ
Алюминий	$0{,}28 \cdot 10^{-7}$	1

Медь	$0,17 \cdot 10^{-7}$	1
Сталь	$1,5 \cdot 10^{-7}$	150

Проверяется значение $R_{экр}$ по условию, что расстояние между витками индуктора и стенками цилиндра должна быть не менее радиуса индуктора, тоесть

$$R_{экр} \geq 2R_{инд} , \quad (7)$$

где $R_{инд}$ - радиус витков индуктора (рисунок 4.3), м.

Если условие не выполняется, то принимаем $R_{экр} = 2R_{инд}$,

Высота экрана определяется из формулы эффективности экранирования:

$$Э_{экр} = \exp (3,6 \cdot l_{экр}/D_{экр}), \quad (8)$$

только в место $Э_{экр}$ подставляется$Э_{тр}$

$$l_{экр} = (D_{экр}/3,6) \cdot \ln Э_{ТР} \quad (9)$$

где $Э_{экр}$ - эффективность экранирования, т.е. величина, показывающая во сколько раз напряженность поля в данном месте уменьшилась в результатеэкранирования;

$l_{экр}$ - расстояние по оси индуктора от его крайних витковдо краев цилиндра экрана, м;

$D_{экр}$ - диаметр цилиндра экрана, м.

Общая длина экрана l определяется по формуле: $l=l_k+2 \cdot l_{экр}$ (10)

Если в результате расчета стального экрана его габариты получаются большими, то целесообразно применить алюминий или медь.

На эффективность экрана не влияет его толщина, т.к. для экранирования достаточно очень тонкого слоя металла. Поэтому толщина экрана принимается из условия прочности равной 0,8...2мм.

В результате расчета размеров экрана его эффективность должна быть больше требуемого значения, т.е. $Э_{экр} \geq Э_{тр}$. (11)

Задание. Рассчитать экран высокочастотной плавильной печи. Параметры индуктора и расстояние до рабочего места даны в таблице. В задаче приняты следующие обозначения:

Rинд - радиус катушки индуктора печи, м; lк - длина катушки индуктора, м;

P - мощность плавильной печи, кВт; ω - число витков катушки индуктора;

I - сила тока в катушке, А; f - частота тока, кГц; r - расстояние от оси катушки до рабочего места, м.

Таблица – Исходные данные для задачи.

Вари-ант	Параметры индуктора плавильной печи						Расстояние до рабочего места r, м
	$R_{инд}$, м	$l_к$, м	ω	I, A	f, кГц	P, кВт	
1	0,1	0,15	20	150	150	60	0,6
2	0,2	0,3	40	200	100	60	1,3
3	0,3	0,4	60	300	60	100	2,0
4	0,2	0,4	50	300	150	70	1,5
5	0,1	0,3	25	250	70	60	0,8
6	0,1	0,2	20	150	200	40	0,8
7	0,2	0,2	25	100	400	60	0,6
8	0,2	0,4	30	250	30	70	1,5
9	0,3	0,3	50	350	350	100	2,0
0	0,2	0,3	45	200	50	60	1,3

Порядок выполнения работы 1 Ознакомиться с методикой расчета напряженности магнитного поля Н от катушки индуктора, нормированием Н по ГОСТ 12.1.006-84.

2 Рассчитать экран высокочастотной плавильной печи.

Оформление отчета Отчет должен содержать: название, цель работы, расчет экрана высокочастотной плавильной печи (формулы должны быть написаны с наименованием всех параметров и единиц измерения); выводы.

КОНТРОЛЬНЫЕ ВОПРОСЫ

1. Какое вредное воздействие оказывает на организм человека электромагнитное поле от индукционных катушек и рабочих конденсаторов, применяемых для нагрева материалов? Какие применяются меры защиты от воздействия ЭМП?
2. Как определяются ближняя и дальняя зоны распространения электромагнитного поля? Как рассчитать длину волны электромагнитного излучения при известной частоте колебаний? Как оценивается воздействие в ближней и дальней зоне ЭМП?
3. В чем заключается методика расчета экранирующих устройств? Какой порядок расчета?
4. Объясните формулу расчета требуемой эффективности экранирования ЭМП высоких частот?
5. Что является источниками ЭМП высокой частоты (ВЧ) и ультравысокой частоты (УВЧ) на машиностроительных предприятиях?
6. Какие установки применяются для индукционного нагрева металла и неметаллических материалов, из

чего они состоят?

ПРАКТИЧЕСКОЕ ЗАНЯТИЕ № 5

ТЕМА: Анализ средств защиты от опасности механического травмирования

Под механическим травмированием человека понимают повреждения кожных покровов, мышц, костей, сухожилий, позвоночника, глаз, головы и других частей тела. Причиной такого рода травм являются прежде всего шероховатость поверхности, острые кромки и грани инструмента и оборудования, движущиеся механизмы и машины, незащищенные элементы производственного оборудования, передвигающиеся изделия, материалы, заготовки, разрушающиеся конструкции. Механические травмы могут быть следствием падения с высоты. Возможны травмы глаз твердыми частицами, образующимися при обработке материалов.

Все источники механического травмирования можно разделить на *реально* и *потенциально опасные*.

К первым можно отнести: шероховатости поверхности, заусенцы, острые кромки и выступы на различных частях оборудования и подвижные заготовки при работах на металлообрабатывающих станках, движущиеся грузоподъемные машины и средства транспорта.

Ко вторым: сосуды, работающие под давлением, разрушение (взрыв) которых может произойти при нарушении Правил их эксплуатации, штабели материалов, заготовок, готовых изделий, которые при неправильной их укладке могут обрушаться, площадки обслуживания оборудования на высоте, лестницы при несоответствии их требованиям безопасности и т. д.

Защита от травмирования достигается применением технических средств, исключающих или уменьшающих воздействие на работающих травмоопасных производственных факторов. Они могут быть коллективными и индивидуальными. Первые обеспечивают защиту любого работника, обслуживающего травмоопасное оборудование с указанными средствами защиты. Вторые - только тех, кто их использует.

Средства коллективной защиты от механического травмирования стандартизованы ГОСТ 12.4.125-83 и включают целый ряд подвидов (рисунок 4.1).

Защитные устройства должны удовлетворять следующим общим требованиям:

- предотвращать контакт рук и других частей тела человека, его одежды и других предметов с опасными движущимися частями машины, не позволять человеку-оператору машины или другому рабочему приблизить руки и другие части тела к опасным движущимся частям;
- должны быть изготовлены из прочных материалов, выдерживающих условия нормальной эксплуатации, и надежно прикрепляться к машине;
- не создавать иных опасностей, не иметь режущую кромку, заусенец или шероховатости поверхности;
- не мешать выполнению работ.

Наибольшее применение для защиты от механического травмирования машин, механизмов, инструмента находят оградительные, предохранительные, тормозные устройства, устройства автоматического контроля и сигнализации, дистанционного управления.



Рисунок 4.1 – Средства коллективной защиты от механического травмирования

Оградительные средства защиты наиболее распространены в промышленности. Они препятствуют попаданию человека в опасную зону. Все открытые движущиеся и вращающиеся части оборудования, расположенные на высоте до 2500 мм от уровня пола, если они являются источниками опасности, должны быть закрыты сплошным или сетчатым ограждением. Ограждения могут быть полными, закрывающими травмоопасный агрегат в целом, и частичными, исключающими доступ к наиболее опасным частям оборудования. Полные ограждения изготавливаются обычно из металла и выполняют одновременно функции звукоизолирующего ограждения.

Чаще всего конструкция ограждения представляет собой кожух. В корпусах машин и механизмов, а также станков они могут выполняться в виде дверцы, перекрывающей доступ к редукторам, коробкам скоростей и другим элементам привода.

Ограждения в виде щитов (в том числе сетчатых) широко используются в роботизированном производстве.

Переносные щиты устанавливают при проведении ремонтных и наладочных работ для исключения попадания в зону их проведения посторонних лиц, например, при сварочных работах, работах в колодцах подземных коммуникаций, при ремонте электроустановок в цехах.

На металлорежущих станках ограждения, как правило, выполняются в виде защитных экранов, которые для удобства обслуживания могут выполняться откидными.

В качестве материала для изготовления экранов используются металлы и пластики. Экраны удобно выполнять также из прозрачных материалов (безосколочное стекло, пластмасса, триплекс). Защитные экраны не должны ограничивать технологические возможности станка и вызывать неудобства при работе, уборке, наладке, а также приводить к загрязнению пола смазочно-охлаждающей жидкостью. При необходимости защитные экраны следует снабжать рукоятками, скобами для удобства перемещения и установки.

Предохранительные устройства могут быть двух типов: ограничительные и блокировочные. Ограничительные срабатывают при превышении какого-либо параметра, характеризующего работу системы механизма или машин. Например, срезные штифты и шпонки срабатывают при превышении допустимого крутящего момента, предохранительные клапана — рабочего давления, упоры - при выходе элементов за допустимые пределы в пространстве. Таким образом, исключаются аварийные режимы работы оборудования, а следовательно, его возможные поломки и аварии; а в конечном итоге — травмы. Различают предохранительные оградительные устройства с автоматическим восстановлением кинематической цепи после того, как контролируемый параметр пришел в норму, и устройства, которые после срабатывания требуют остановки оборудования для их замены. Примером первых являются предохранительные клапаны, фрикционные муфты, регуляторы давления, вторых — предохранители электроустановок, разрывные мембраны систем, работающих под давлением.

Блокировочные устройства исключают возможность проникновения человека в опасную зону либо устраняют опасный фактор на время пребывания человека в этой зоне. Блокировка бывает механическая, электрическая и комбинированная.

Тормозные устройства подразделяют:

- по конструктивному исполнению — на колодочные, дисковые, конические и клиновые;
- по способу срабатывания — на ручные, автоматические и полуавтоматические;
- по принципу действия — на механические, электромагнитные, пневматические, гидравлические и комбинированные;
- по назначению - на рабочие, резервные, стояночные и экстренного торможения.

Тормоза играют важную роль в обеспечении безопасной эксплуатации, ремонта и обслуживания технологического оборудования, позволяя быстро останавливать валы и прочие элементы, являющиеся потенциальными источниками опасности. Кроме того, они служат для остановки либо торможения груза в подъемно-транспортных машинах.

Устройства автоматического контроля и сигнализации. Наличие контрольно-измерительных приборов — одно из условий безопасной и надежной работы оборудования. Это приборы для измерения давлений, температур, статических и динамических нагрузок, и других параметров, превышение допустимых значений которых может привести к аварии, а следовательно, и к травматизму. Эффективность использования этих приборов повышается при объединении их с системами сигнализации.

Устройства автоматического контроля и сигнализации подразделяют:

- по назначению — на информационные, предупреждающие, аварийные и ответные;
- по способу срабатывания — на автоматические и полуавтоматические;
- по характеру сигнала — на звуковые, световые, цветовые, знаковые и комбинированные;
- по характеру подачи сигналами — на постоянные и пульсирующие.

Информационная сигнализация применяется при проведении разнообразных технологических процессов, на испытательных стендах, а также для согласования действий работающих, в частности, крановщиков и стропальщиков. При монтажных операциях зеленые сигнальные лампы должны включаться на временно не работающем оборудовании. Подобная сигнализация применяется в шумных производствах, где нарушена речевая связь. В поточных и автоматизированных линиях красные сигнальные лампы устанавливают на машинах и установках, которые не контролируются обслуживающим персоналом.

Устройства предупреждающей сигнализации предназначены для предупреждения о возникновении опасности. Чаще всего в них используют световые и звуковые сигналы, поступающие от различных приборов, регистрирующих ход технологического процесса, в том числе уровень опасных и вредных факторов. Для звуковой сигнализации применяют сирены или звонки.

К предупреждающей сигнализации относятся указатели и плакаты «Не включать — работают люди», «Не входить», «Не открывать — высокое напряжение» и др. Для дверей и световых табло, эвакуационных и запасных выходов следует применять зеленый сигнальный цвет (надпись белого цвета). Очень широко в промышленности используются сигнальные цвета (таблица 4.1).

Таблица 4.1 - Смысловое значение, область применения сигнальных цветов и соответствующие им контрастные цвета

Сигнальный	Смысловое значение	Область применения	Контрастный цвет
Красный	Непосредственная опасность. Аварийная или опасная ситуация. Пожарная техника,	Запрещение опасного поведения или действия. Обозначение непосредственной опасности. Сообщение об аварийном отключении или аварийном состоянии оборудования (технологического процесса).	Белый
Желтый	Возможная опасность	Обозначение возможной опасности, опасной ситуации. Предупреждение, предостережение о возможной	Черный
Зеленый	Безопасность, безопасные условия. Помощь, спасение	Сообщение о нормальной работе оборудования, нормальном состоянии технологического процесса. Обозначение пути эвакуации, аптечек, кабинетов,	Белый
Синий	Предписание во избежание опасности	Требование обязательных действий в целях обеспечения безопасности. Разрешение определенных действий	

Знаки безопасности стандартизированы ГОСТ Р 12.4.026—01. Они различаются между собой формой и цветом. Геометрическая форма, сигнальный цвет и смысловое значение основных знаков безопасности приведены в таблице 4.2.

Таблица 4.2 - Смысловое значение основных знаков безопасности

Группа	Геометрическая форма	Сигнальный цвет	Смысловое значение
Запрещающие знаки	Круг с поперечной полосой	Красный	Запрещение опасного поведения или действия
Предупреждающие знаки	Треугольник	Желтый	Предупреждение о возможной опасности.
Предписывающие знаки	Круг	Синий	Предписание обязательных действий во избежание опасности
Знаки пожарной безопасности*	Квадрат или прямоугольник	Красный	Обозначение и указание мест нахождения средств противопожарной защиты, их элементов
Эвакуационные знаки и знаки медицинского и санитарного назначения	Квадрат или прямоугольник	Зеленый	Обозначение направления движения при эвакуации. Спасение, первая помощь при авариях или пожарах. Надпись, информация
Указательные знаки	Квадрат или прямоугольник	Синий	Разрешение. Указание. Надпись или информация

* Знаки пожарной безопасности связаны с проблемой механического травмирования опосредовано (паника в условиях пожара, как правило, приводит к падениям и травмам).

Средства индивидуальной защиты от механического травмирования делятся на несколько групп. Специальная одежда, специальная обувь и средства защиты рук в свою очередь включают в себя большое число подвидов (подгрупп). Деление производится по назначению (от ударов, порезов, проколов и т. д.).

ЗАДАНИЕ ДЛЯ ПРАКТИЧЕСКОГО ЗАНЯТИЯ

1. Изучить средства защиты, принцип их действия.
2. Составить перечень средств защиты для различных работников исходя из варианта.
3. Данные занести в таблицу.

Группа защитных устройств	Принцип действия	Область применения

Таблица Исходные данные

№	1	2	3	4	5	6	7	8	9	10
	слесарь	машинист	электрик	Кранов щик	пожарный	сварщик	кузнец	шахтер	металлург	железнодорожник

КОНТРОЛЬНЫЕ ВОПРОСЫ

1. Что понимается под механическим травмированием?
2. Какие источники механического травмирования относятся к реально опасным, а какие к потенциально опасным?
3. Как классифицируются средства коллективной защиты от механического травмирования?
4. Что представляют собой: оградительные средства защиты, предохранительные устройства, блокировочные, тормозные устройства, устройства автоматического контроля и сигнализации?
5. Какие существуют основные знаки безопасности?

6. На какие группы делятся средства индивидуальной защиты от механического травмирования?

ПРАКТИЧЕСКОЕ ЗАНЯТИЕ № 6

ТЕМА: Расчет радиуса опасной зоны при эксплуатации подъемно-транспортного оборудования

Подъемно-транспортные оборудование можно разделить на две большие группы: транспортирующие и грузоподъемные машины и устройства.

К транспортирующим машинам относятся: ленточные и цепные конвейеры (транспортеры), винтовые конвейеры (шнеки), рельсовый и безрельсовый транспорт (железнодорожные цистерны, вагонетки, автомашины).

Грузоподъемные машины подразделяются на подъемники и краны. К подъемникам относятся домкраты, ручные лебедки, лифты (грузовые и для подъема людей). Кран – это грузоподъемная машина, предназначенная для подъема и перемещения груза, подвешенного с помощью грузового крюка или другого грузозахватного органа.

Безопасность при эксплуатации подъемно-транспортного оборудования и машин (ПТМ) обеспечивается следующими методами:

- определение размера опасной зоны ПТМ;
- применение средств защиты от механического травмирования механизмами ПТМ;
- расчет на прочность канатов и грузозахватных устройств (ГЗУ);
- определение устойчивости кранов;
- применение специальных устройств обеспечения безопасности;
- регистрация, техническое освидетельствование и испытание ПТМ и ГЗУ.

Размер опасной зоны ПТМ зависит от высоты подъема груза и длины пути перемещения ПТМ с грузом.

Для защиты от травмирования человека механизмами приводов ПТМ (зубчатые, цепные, червячные предачи, валы механизмов ПТМ, ходовые колеса и т. п.) применяются средства, аналогичные средствам защиты, используемым для технологического оборудования, прежде всего ограждения.

Расчет канатов на прочность осуществляется по формуле:

$$K \geq P / S ,$$

где K — коэффициент запаса прочности каната при разрывном усилии; P — допустимое разрывное усилие каната, Н (кгс), определяемое по сертификату на канат; S — наибольшее натяжение каната (без учета динамических нагрузок), Н (кгс).

Величина K определяется *правилами* Госгортехнадзора и зависит от типа каната и ПТМ, условий работы каната. Так, для промышленных кранов в зависимости от условий работы каната K= 3,5...6, для грузовых лифтов без проводника — 8... 13, для грузовых лифтов с проводником и пассажирами 9... 15. С целью уменьшения износа и повреждения канатов их покрывают защитной смазкой.

Передвижные стреловые краны должны обладать достаточной для их безопасной работы устойчивостью. Условия устойчивости кранов: удерживающий момент должен быть больше опрокидывающего момента сил, действующих относительно вертикальной оси крана, проходящей через центр его тяжести. Расчет устойчивости кранов осуществляется методами теоретической механики при рабочем положении крана с грузом (грузовая устойчивость) и при положении крана без груза в условиях неблагоприятных ветровых нагрузок (собственная устойчивость). Устойчивость кранов определяется коэффициентами грузовой и собственной устойчивости крана.

Коэффициент грузовой устойчивости— это отношение момента относительно оси опрокидывания, создаваемого весом всех частей крана с учетом всех дополнительных нагрузок (ветровой, инерционной, торможения), и момента, создаваемого рабочим грузом при работе крана с учетом уклона местности или пути крана.

Коэффициент собственной устойчивости— это отношение момента относительно оси опрокидывания, создаваемого весом всех частей крана с учетом уклона местности и пути в сторону опрокидывания, и момента, создаваемого ветровой нагрузкой при нерабочем состоянии

крана (без груза).

По *правилам* значения этих коэффициентов должны быть не менее 1,15. Для каждого вылета стрелы крана установлены предельные значения веса поднимаемого груза, которые нельзя превышать, так как возможно опрокидывание крана.

*Специальные устройства безопасности*подразделяются на устройства, обеспечивающие безопасные весовые и нагрузочные характеристики, и устройства, обеспечивающие безопасное передвижение груза.

К *устройствам, обеспечивающим безопасные весовые и нагрузочные характеристики,* относятся тормоза и остановы, ограничители грузоподъемности и грузового момента, противоугонные устройства.

Тормоза могут предназначаться для остановки механизма (стопорные), ограничения скорости подъема и спуска груза (спускные). По конструктивному выполнению они аналогичны тормозам, применяемым в технологическом оборудовании, а по принципу действия — автоматические (вступающие в работу при отключении двигателя механизма) и управляемые (включаемые при воздействии на орган управления). Наиболее часто на ПТМ используются колодочные стопорные тормоза.

Остановы используют для удержания груза на весу. Одним из наиболее распространенных остановов является храповой останов (рисунок 5.1).

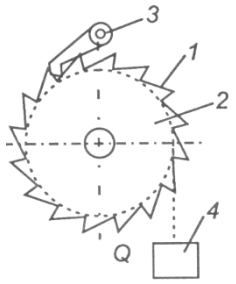

Рисунок 5.1 – Схема останова механизма подъема: 1 – храповое кольцо; 2 – барабан; 3 – собачка; 4 – груз

Ограничители грузоподъемности автоматически отключают механизм подъема груза, масса которого превышает предельное значение более чем на 10 %. В стреловых кранах с переменной грузоподъемностью, зависящей от вылета стрелы, применяют *ограничители грузового момента,* учитывающие не только вес поднимаемого груза, но и величину вылета стрелы.

Противоугонные устройства предназначаются для удержания крана, работающего на открытом воздухе, от самопроизвольного перемещения по рельсовому пути под действием ветра. Основным элементом противоугонных устройств являются рельсовые захваты (рельсозажимные клещи), посредством которых кран вручную или автоматически закрепляется за рельсы.

Применяются и другие устройства безопасности: блокировка люка и дверки кабины в мостовых кранах, ограничители поворота на башенных кранах, измерители крена на самоходных кранах, ограничители перекоса на мостовых кранах и др.

Грузозахватные приспособления (крюки, электромагнитные шайбы, грейферы, подхваты и захваты) являются особо ответственными деталями крана и изготавливаются под форму перемещаемых грузов. Периодический контроль за их состоянием рабочих поверхностей (износ, отсутствие трещин и дефектов) обеспечивает безопасность при эксплуатации транспортных устройств.

Регистрация, техническое освидетельствование и испытание ПТМ и ГЗУ является важнейшим методом обеспечения подъемно-транспортного оборудования и подъемно-транспортных машин. Надзор за безопасностью ПТМ осуществляет Госгортехнадзор.

Каждая изготовленная заводом-изготовителем грузоподъемная машина должна быть принята отделом технического контроля и снабжена паспортом, инструкцией по монтажу и эксплуатации и другой технической документацией, предусмотренной ГОСТ или ТУ. До пуска в работу грузоподъемная машина подлежит*регистрации в органах Госгортехнадзора,* которые выдают разрешение на ввод ее в эксплуатацию. Грузоподъемная машина подлежит перерегистрации после проведения реконструкции машины, ремонта, передачи машины другому владельцу, перестановки на новое место.

Все вновь устанавливаемые грузоподъемные машины, а также съемные грузозахватные устройства до пуска в работу подлежат*техническому освидетельствованию.* Первичное освидетельствование проводится отделом технического контроля предприятия-изготовителя перед отправкой кранов потребителю. Находящиеся в эксплуатации грузоподъемные машины должны подвергаться периодическому частичному освидетельствованию через каждые 12 месяцев, а полному — через 3 года. Редко используемые машины (например, краны, обслуживающие производственные помещения только при ремонте) подвергаются полному техническому освидетельствованию через 5 лет.

При полном техническом освидетельствовании грузоподъемная машина подвергается осмотру, *статическим и динамическим испытаниям*; при частичном техническом освидетельствовании — только осмотру.

При осмотре устанавливается надежность каждого узла и элемента машины, степень износа канатов, цепей, крюков, зубчатых и червячных передач, тормозов, аппаратов управления и других устройств, определяется работоспособность приборов и устройств безопасности, крепление канатов, наличие и исправность заземления и электрических блокировок, состояние ограждений, перил, лестниц и т. п.

Статическое испытание грузоподъемной машины имеет целью проверку ее прочности в целом и прочности отдельных элементов. У стреловых кранов проверяют грузовую устойчивость под нагрузкой, на 25 % превышающей номинальную. Испытание стреловых кранов проводят при максимальном и минимальном вылете стрелы в положении, отвечающем наименьшей устойчивости крана, при этом груз поднимается на высоту 100...200 мм. Кран считается выдержавшим испытание, если в течение 10 мин поднятый груз не опустился на землю, а также не обнаружено трещин, деформации и других повреждений.

Грузоподъемная машина, выдержавшая статическое испытание, подвергается динамическому испытанию с целью проверки действия механизмов, тормозов, устройств безопасности. При динамическом испытании груз должен превышать номинальный на 10 %.

1. Практическая часть.

Рассчитаем радиус опасной зоны при работе подъемно-транспортного оборудования.

Размер опасной зоны ПТМзависит от высоты подъема груза и длины пути перемещения ПТМ с грузом. Радиус окружности, в пределах которой может упасть груз, определяется по схеме, приведенной на рисунке 5.1, *а,* и формуле:

$$R = r_c + 0{,}5l_{\Gamma} + 0{,}3H, \qquad (5.1)$$

где r_c — вылет стрелы крана от оси его поворота (для мостовых и козловых кранов r_c = 0), м;

l_{Γ}— наибольший линейный размер груза (при подъеме длинномерных грузов по вертикали их отлет связан с падением на всю длину), м;

H — высота подъема груза, м.

Определив радиус *R*и зная длину *L*пути перемещения ПТМ (крана), можно определить опасную зону возможного падения груза, которое может произойти при обрыве каната, срыве ГЗУ, плохом закреплении груза. Опасная зона определяется нанесением окружностей радиусом *R*с центрами на линии перемещения оси ПТМ (рисунок 5.1, *б*).

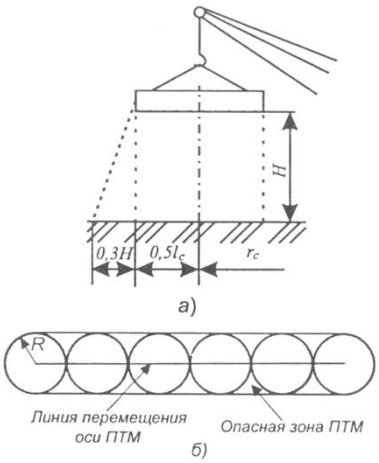

Рисунок 5.1 - Схема к определению опасной зоны у грузоподъемного механизма: *а* — определение радиуса окружности, в пределах которой может упасть груз; *б* — определение опасной зоны при перемещении ПТМ

Исходные данные для расчета приведены в таблице 5.1.

Таблица 5.1

Вариант 1	r_c=0; $l_Г$= 6 м; H=9м	Вариант 6	r_c=4; $l_Г$= 12 м; H=17м
Вариант 2	r_c=0; $l_Г$= 5 м; H=7м	Вариант 7	r_c=1; $l_Г$= 8 м; H=18м
Вариант 3	r_c=10м; $l_Г$= 8 м; H=20м	Вариант 8	r_c=8; $l_Г$= 11 м; H=20м
Вариант 4	r_c=5м; $l_Г$= 9 м; H=15м	Вариант 9	r_c=0; $l_Г$= 6 м; H=15м
Вариант 5	r_c=3м; $l_Г$= 4 м; H=22м	Вариант 10	r_c=4; $l_Г$= 9 м; H=14м

ПОРЯДОК ВЫПОЛНЕНИЯ РАБОТЫ

1. Ознакомится с теоретической частью практического занятия.
2. Выполнить расчет размера опасной зоны ПТМ.

ЗАДАНИЕ ДЛЯ ПРАКТИЧЕСКОГО ЗАНЯТИЯ

1. Выполнить расчет размера опасной зоны ПТМ.

КОНТРОЛЬНЫЕ ВОПРОСЫ

1. На какие группы разделяется подъемно-транспортное оборудование?
2. Какие машины относятся к грузоподъемным, а какие к транспортирующим?
3. С помощью каких методов осуществляется безопасность при эксплуатации подъемно-транспортного оборудования и машин?
4. Как рассчитать размер опасной зоны ПТМ?
5. Как определяется устойчивость крана?
6. Какие устройства применяются для обеспечения безопасности на ПТМ?

7. Как осуществляются регистрация, техническое освидетельствование и испытания ПТМ?

ПРАКТИЧЕСКОЕ ЗАНЯТИЕ №7

ТЕМА: Оценка степени опасности сосудов и установок, работающих под давлением.

Сосудами, работающими под давлением, называются герметически закрытые емкости, предназначенные для ведения в них химических и тепловых процессов, а также для хранения и перевозки сжатых, сжиженных т растворенных газов и жидкостей под давлением. К установкам, сосудам и системам относят паровые и водогрейные котлы; трубопроводы пара, горячей воды и сжатого воздуха; сосуды, цистерны, бочки; баллоны; компрессорные установки; установки газоснабжения.

Для обеспечения надежной и безопасной работы сосудов и установок, находящихся под давлением, необходимо выполнять технические мероприятия по предупреждению аварий и взрывов. Конструкция установок должна обеспечивать их надежную и безопасную работу, возможность осмотра и очистки, промывки, продувки и ремонта, а также проведения необходимых испытаний.

Все установки, работающие под давлением, маркируют. На маркировке указывают наименование завода-изготовителя, заводской номер установки, год изготовления и дату технического освидетельствования, общую массу установки, вместимость, рабочее и пробное давления, ставится клеймо завода. Емкости высокого давления подлежат регистрации, регулярным техническим освидетельствованиям и испытаниям.

Трубопроводы, баллоны, цистерны окрашивают в цвета, соответствующие их содержимому, и снабжают надписью с наименованием хранимого или транспортируемого вещества.

Сосуды, работающие под давлением, должны быть оснащены:

- запорной и запорно-регулирующей арматурой;
- предохранительными устройствами;
- контрольными приборами для измерения давления и температуры.

Для предотвращения чрезмерного повышения давления в сосуде служат предохранительные устройства, при срабатывании которых избыточное давление сбрасывается из сосуда или установки.

Предохранительные устройства обязательно устанавливают на все установки и сосуды, работающие под давлением, за исключением малых объектов, например газовых баллонов. Поскольку от исправности предохранительного устройства зависит безопасная работа установки, часто предусматривают два устройства — одно рабочее, а другое контрольное.

Предохранительные устройства имеют различное конструктивное исполнение, но наиболее распространены следующие:

- предохранительные устройства с разрушающимися мембранами (предохранительные мембраны);
- взрывные клапаны;
- предохранительные клапаны (пружинные, грузовые и др.).

Предохранительные мембраны просты по конструкции и поэтому считаются самыми надежными из предохранительных устройств. Мембраны бывают разрывные, ломающиеся, срезные, хлопающие и др. Наиболее просты разрывные мембраны, изготовленные из тонколистового металлического проката (рисунок 7.1). При нагружении рабочим давлением мембрана пластически деформируется и приобретает форму сферического сегмента. При превышении допустимого давления мембрана разрывается, и давление из сосуда сбрасывается, предотвращая тем самым его взрывное разрушение. Однако недостатком мембраны является то обстоятельство, что после ее разрыва оборудование остается открытым и необходимо останавливать технологический процесс, чтобы заменить мембрану.

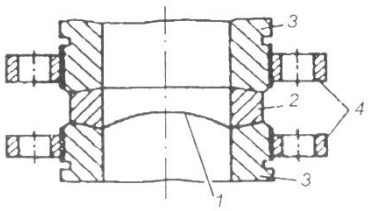

Рисунок 7.1 – Разрывная мембрана: 1 —мембрана; 2— коническая шайба; 3— сбросная магистраль; 4— соединительные фланцы

Взрывные клапаны (рисунок 7.2) лишены этого недостатка, т. к. при сбросе давления запорный диск *2* вновь закрывается под действием пружины *3.* Однако взрывные клапаны обладают невысокой герметичностью и применяются при невысоких рабочих давлениях, как правило, близких к нормальному.

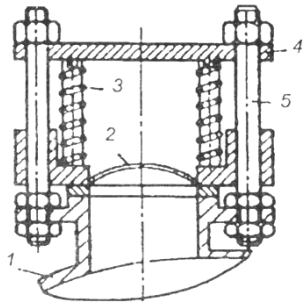

Рисунок7.2 – Взрывной клапан: 1 – защищаемый сосуд; 2 – запорный диск; 3 – пружина; 4 – кольцо; 5 - штанга

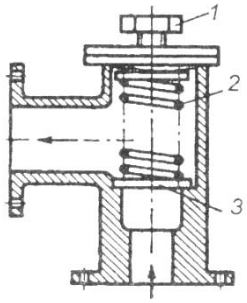

Рисунок7.3 – Пружинный клапан: 1 – регулировочный винт; 2 – пружина; 3 - клапан

Пружинные клапаны (рисунок 7.3) обладают высокой герметичностью и могут применяться при высоких давлениях. Однако они менее надежны, подвержены воздействию агрессивных сред, могут забиваться отложениями рабочих сред, обладают большой инерционностью. Поэтому за ними требуется постоянный уход и контроль.

Предохранительными клапанами оборудуют также аккумуляторы сжатого воздуха, которые обеспечивают выпуск избыточного воздуха в атмосферу.

Для выравнивания давления в воздушной магистрали и дополнительного отделения масла и влаги аккумулятор сжатого воздуха продувают через предохранительный клапан и каждый час спускают из него накапливающиеся масло и влагу. Не реже 1 раза в 6 мес. предохранительные клапаны пропаривают, промывают 5%-ным подогретым раствором тринатрийфосфата и очищают внутри от осадка и ржавчины с целью смягчения пульсаций давления сжатого воздуха, поступающего от компрессора, и уменьшения колебания давления у потребителя воздуха, вблизи компрессоров устанавливают воздухосборник с манометром и предохранительным клапаном.

Объем воздухосборника зависит от производительности компрессора и определяется по формуле:

$$V = 0.53\frac{W}{n\delta 60}, \qquad (7.1)$$

где V – объем воздухосборника, м^3; W – производительность компрессора, м^3/мин; n – частота вращения вала компрессора, с–1; δ – коэффициент неравномерности давления в воздухосборнике (например, для двухступенчатого компрессора $\delta = 0.0015$).

Температурный перепад в рубашках цилиндра компрессора допускается в пределах 4 – 6° С, а температура охлаждающей воды на выходе из рубашек цилиндров компрессора должна быть 20 – 40° С.

Температура сжимаемого воздуха может достигнуть таких величин, при которых возможно самовоспламенение и взрыв паров смазочного масла. Обычно требуется, чтобы температура вспышки масла была на 50 – 75° С выше температуры сжатого воздуха. Так как понижение температуры вспышки смазочных масел связано с повышением давления, то температура сжатого воздуха не должна превышать 160° С – в одноступенчатых и 140° С – в многоступенчатых компрессорах.

Конструкции сосудов и аппаратов, находящихся под давлением, и система их обслуживания разработаны с таким расчетом, чтобы была исключена опасность взрыва. Однако при нарушении правил эксплуатации взрыв может произойти. При этом работа взрыва при адиабатическом расширении газа определяется по формуле

$$A = \frac{p_1 V_1}{r-1}\left[1 - \left(\frac{p_2}{p_1}\right)^{\frac{r-1}{r}}\right], \qquad (7.2)$$

где А – работа взрыва, Дж; p_1 – начальное давление газа в сосуде, МПа; p_2 – конечное (максимальное) давление (до взрыва), МПа; V_1 – начальный объем газа в сосуде, $м^3$; r – показатель адиабаты.

Мощность взрыва определяется по формуле

$$N = \frac{A}{\tau}, \qquad (7.3)$$

где τ – продолжительность взрыва, с.

Контрольно-измерительные приборы. Каждый сосуд и самостоятельные полости с разными давлениями должны быть снабжены манометрами (приборами для измерения давления).

*Регистрация, техническое освидетельствование и испытания сосудов и емкостей, работающих под давлением. С*осуды (за исключением ряда сосудов специального назначения, например сосуды холодильных установок; резервуары воздушных электрических выключателей; баллоны для сжатых, сжиженных и растворенных газов емкостью до 100 л; бочки для перевозки сжиженных газов и некоторые другие) регистрируются органами Госгортехнадзора.

Техническое освидетельствование установок, работающих под давлением, осуществляется после монтажа и пуска в эксплуатацию, а также периодически. В необходимых случаях они подвергаются внеочередному освидетельствованию.

Объем, методы и периодичность освидетельствования определяются изготовителем сосудов и емкостей и указываются в инструкциях по монтажу и эксплуатации. Техническое освидетельствование заключается во внутреннем осмотре и гидравлическом или пневматическом испытании установки. Внутренний осмотр осуществляется не реже одного раза в четыре года, и гидравлическое испытание с предварительным внутренним осмотром — не реже одного раза в восемь лет.

Испытание установок и емкостей, заключающееся в гидравлических или пневматических испытаниях, проводится по определенным правилам и состоит в закачке воды или воздуха под определенным давлением, превышающим рабочее, выдержке определенное время под давлением и внешним осмотром наружной поверхности сосуда, разъемных и сварных соединений на предмет обнаружения течи. Если нет течи, трещин, потения в сварных соединениях, падения давления по контрольному манометру, сосуд считается выдержавшим испытания.

1. Практическая часть

Рассчитаем конечную температуру воздуха, при сжатии его компрессором и

установим степень опасности взрыва паров компрессорного масла, если температура вспышки паров данного масла $T_{всп}$=453˚К.

Температуру воздуха, нагревающегося при сжатии его компрессором, определяют по формуле

$$T_2 = T_1\left(\frac{p_2}{p_1}\right)^{\frac{r-1}{r}}, \qquad (7.4)$$

где T_2 – абсолютная температура газа после сжатия, °К; T_1 – абсолютная температура газа до сжатия, °К; p_1 – давление газа до сжатия, МПа; p_2 – давление на выходе из компрессора после сжатия, МПа; $r = C_P / C_V$ – показатель адиабаты (для воздуха $r = 1.41$), равный отношению изобарной и изохорной теплоемкостей.

Исходные данные для расчета приведены в таблице 7.1.

Таблица 7.1

Вариант 1	t_1 =15˚С; p_2=0,5 МПа; p_1=0,1 МПа; r=1,4	Вариант 6	t_1 =10˚С; p_2=0,4 МПа; p_1=0,12 МПа; r=1,7
Вариант 2	t_1 =20˚С; p_2=0,7 МПа; p_1=0,2 МПа; r=1,2	Вариант 7	t_1 =22˚С; p_2=0,6 МПа; p_1=0,17 МПа; r=1,4
Вариант 3	t_1 =30˚С; p_2=0,8 МПа; p_1=0,4 МПа; r=1,3	Вариант 8	t_1 =19˚С; p_2=0,8 МПа; p_1=0,3 МПа; r=1,3
Вариант 4	t_1 =25˚С; p_2=0,7 МПа; p_1=0,3 МПа; r=1,5	Вариант 9	t_1 =27˚С; p_2=0,9 МПа; p_1=0,37 МПа; r=1,35
Вариант 5	t_1 =12˚С; p_2=0,6 МПа; p_1=0,15 МПа; r=1,6	Вариант 10	t_1 =18˚С; p_2=0,8 МПа; p_1=0,24 МПа; r=1,5

ПОРЯДОК ВЫПОЛНЕНИЯ РАБОТЫ

1. Ознакомится с теоретической частью практического занятия.
2. Выполнить расчет температуры воздуха, нагревающегося при сжатии его одноступенчатым компрессором.

ЗАДАНИЕ ДЛЯ ПРАКТИЧЕСКОГО ЗАНЯТИЯ

1. Установить степень опасности взрыва паров компрессорного масла в установках, работающих под давлением.

КОНТРОЛЬНЫЕ ВОПРОСЫ

1. Что называется сосудами, работающими под давлением?
2. Как маркируют эти установки?
3. Какими устройствами должны быть оснащены сосуды, работающие под давлением?
4. Что представляют собой предохранительные устройства?
5. Как определяется объем воздухосборника; температура воздуха, нагревающегося при сжатии его компрессором; работа взрыва при адиабатическом расширении газа?
6. В чем заключается техническое освидетельствование и испытания установок, работающих под давлением?

ЗАДАНИЕ НА СРС

1. Классификация герметичных систем.
2. Окраска трубопроводов, баллонов.
3. Причины возникновения опасности герметичных систем.

ПРАКТИЧЕСКОЕ ЗАНЯТИЕ №8

ТЕМА: «Составление инструкции по охране труда для рабочего места или профессии»

Цель работы: Приобретение навыков составления инструкции по охране труда.

СОДЕРЖАНИЕ РАБОТЫ

Инструкция по охране труда - это локальный акт организации. В инструкции описано, что работник должен делать или наоборот, что делать воспрещено, чтобы соблюсти требования охраны труда.

Инструкции разрабатывают для каждой должности, профессии или вида выполняемой работы.

Инструкция по охране труда для работника разрабатывается на основе межотраслевой или отраслевой типовой инструкции по охране труда (а при ее отсутствии - межотраслевых или отраслевых правил по охране труда), требований безопасности, изложенных в эксплуатационной и ремонтной документации организаций - изготовителей оборудования, а также в технологической документации организации с учетом конкретных условий производства. Эти требования излагаются применительно к должности, профессии работника или виду выполняемой работы.

Работодатель обеспечивает разработку и утверждение инструкций по охране труда для работников с учетом изложенного в письменном виде мнения выборного профсоюзного или иного уполномоченного работниками органа. Коллективным договором, соглашением может быть предусмотрено принятие инструкций по охране труда по согласованию с представительным органом работников.

Для вводимых в действие новых и реконструированных производств допускается разработка временных инструкций по охране труда для работников.

Временные инструкции по охране труда для работников обеспечивают безопасное ведение технологических процессов (работ) и безопасную эксплуатацию оборудования. Они разрабатываются на срок до приемки указанных производств в эксплуатацию.

Проверку и пересмотр инструкций по охране труда для работников организует работодатель. Пересмотр инструкций должен производиться не реже одного раза в 5 лет.

Инструкции по охране труда для работников могут досрочно пересматриваться:

а) при пересмотре межотраслевых и отраслевых правил и типовых инструкций по охране труда;

б) при изменении условий труда работников;

в) при внедрении новой техники и технологии;

г) по результатам анализа материалов расследования аварий, несчастных случаев на производстве и профессиональных заболеваний;

д) по требованию представителей органов по труду субъектов Российской Федерации или органов федеральной инспекции труда.

Если в течение срока действия инструкции по охране труда для работника условия его труда не изменились, то ее действие продлевается на следующий срок.

Действующие инструкции по охране труда для работников структурного подразделения организации, а также перечень этих инструкций хранится у руководителя подразделения.

Местонахождение инструкций по охране труда для работников рекомендуется определять руководителю структурного подразделения организации с учетом обеспечения доступности и удобства ознакомления с ними.

Инструкции по охране труда для работников могут быть выданы им на руки для изучения при первичном инструктаже, либо вывешены на рабочих местах или участках, либо хранятся в ином месте, доступном для работников.

На оборотной стороне инструкции рекомендуется наличие виз: разработчика инструкции, руководителя (специалиста) службы охраны труда, энергетика, технолога и других заинтересованных лиц.

Требования инструкции следует излагать в соответствии с последовательностью технологического процесса, с учетом условий, в которых выполняется данная работа:

1) общие требования безопасности и охраны труда;

2) требования безопасности и охраны труда перед началом работы;

3) требования безопасности и охраны труда во время работы;

4) требования безопасности и охраны в аварийных ситуациях;

5) требования безопасности и охраны труда по окончании работы.

В разделе «Общие требования безопасности и охраны труда» отражаются:

1) условия допуска лиц к самостоятельной работе по профессии или к выполнению соответствующей работы (возраст, пол, состояние здоровья, проведение инструктажей);

2) указания о необходимости соблюдения правил внутреннего распорядка;

3) требования по выполнению режимов труда и отдыха;

4) характеристики опасных и вредных производственных факторов, воздействующих на работника;

5) нормы выдачи для данной профессии спецодежды, спецобуви и других средств индивидуальной защиты с указанием обозначений государственных, отраслевых стандартов и технических условий на них;

6) требования по обеспечению пожаро- и взрывобезопасности;

7) требования личной гигиены, которые должен знать и соблюдать работник при выполнении работы.

В разделе «Требования безопасности и охраны труда перед началом работы» должны быть изложены:

1) порядок подготовки рабочего места, средств индивидуальной защиты;

2) порядок проверки исправности оборудования, приспособлений и инструмента, ограждений, сигнализации, блокированных и других устройств, защитного заземления, вентиляции, местного освещения;

3) порядок проверки наличия и состояния исходных материалов (заготовки, полуфабрикаты);

4) порядок приема смены в случае непрерывной работы;

5) требования производственной санитарии.

В разделе «Требования безопасности и охраны труда во время работы» должны быть изложены:

1) способы и приемы безопасного выполнения работ, требования по использованию технологического оборудования, приспособлений и инструментов;

2) требования безопасного обращения с исходными материалами (сырье, заготовки, полуфабрикаты);

3) требования безопасной эксплуатации транспортных средств, тары и грузоподъемных механизмов;

4) указания по безопасному содержанию рабочего места;

5) основные виды отклонений от нормативного технологического режима и методы их устранения;

6) действия, направленные на предотвращение аварийных ситуаций;

7) требования к использованию средств защиты работников.

В разделе «Требования безопасности и охраны труда в аварийных ситуациях» должны быть изложены:

1) действия работников при возникновении аварий и ситуаций, которые могут привести к нежелательным последствиям;

2) действия по оказанию медицинской помощи пострадавшим при травмировании, отравлении и внезапном заболевании;

3) порядок уведомления работодателя о случаях травмирования работника и неисправности оборудования, приспособлений и инструмента.

В разделе «Требования безопасности и охраны труда по окончании работы» должны быть изложены:

1) порядок безопасного отключения, остановки, разборки, очистки и смазки оборудования, приспособлений, машин, механизмов и аппаратуры, а при непрерывном процессе - порядок передачи их по смене;

2) порядок сдачи рабочего места;

3) порядок уборки отходов производства;

4) требования соблюдения личной гигиены и производственной санитарии;

5) порядок извещения работодателя обо всех недостатках, обнаруженных во время работы.

ЗАДАНИЕ ДЛЯ ПРАКТИЧЕСКОГО ЗАНЯТИЯ

1. Составить инструкцию по охране труда для профессии

Таблица

№	1	2	3	4	5	6	7	8	9	10
	Газо-сварщик	штукатур	шахтер	Водитель	железнодорожник	машинист	кранов щик	электрик	металлург	пожарный

КОНТРОЛЬНЫЕ ВОПРОСЫ

1. Что такое инструкция по охране труда?
2. На основе чего разрабатывается инструкция по охране труда для работника?
3. Для каких производств допускается разработка временных инструкций по охране труда? На какой срок они разрабатываются?
4. Через какое время должен производится пересмотр инструкций?.
5. В каких случаях инструкции по охране труда для работников могут досрочно пересматриваться?
6. Как следует излагать требования инструкции по охране труда?
7. Что отражается в разделе «Общие требования безопасности и охраны труда»?
8. Что должно быть изложено в разделе «Требования безопасности и охраны труда перед началом работы»?
9. Что должно содержать в разделе «Требования безопасности и охраны труда во время работы»?
10. Что отражается в разделе «Требования безопасности и охраны труда в аварийных ситуациях»?
11. Что должно быть изложено в разделе «Требования безопасности и охраны труда по окончании работы»?

ПРАКТИЧЕСКОЕ ЗАНЯТИЕ №9

«Выявление опасных и вредных производственных факторов»

Безопасность условий труда на рабочем месте определяется наличием опасных и вредных производственных факторов (ОВПФ), которые могут возникнуть при выполнении технологических операций или видов работ (ГОСТ 12.0.003 — 74 «ССБТ. Опасные и вредные производственные факторы»). При этом учитываются источники механических травм; источники шума, вибрации, ионизирующих излучений; определяются условия микроклимата в помещениях; оценивается освещенность в помещениях и на конкретном рабочем месте; определяется возможность получения электротравм; исследуется токсичность применяемых веществ; проводится оценка пожаро- и взрывоопасности объекта; определяется возможность использования грузоподъемных машин и механизмов, а также сосудов, находящихся под давлением.

Идентификация опасных и вредных производственных факторов - это распознавание опасностей, установление причин их возникновения, пространственных и временных характеристик опасностей, вероятности, величины и последствий их появления.

Опасным называется производственный фактор, воздействие которого на работающего в определенных условиях приводит к травме или другому внезапному резкому ухудшению здоровья.

*Вредным*называется производственный фактор, воздействие которого на работающего в определенных условиях приводит постепенному ухудшению здоровья, профессиональному заболеванию или снижению работоспособности.

ГОСТ 12.0.003-74 подразделяет опасные и вредные производственные факторы по природе действия на четыре группы:

Физические опасные и вредные производственные факторы:

движущиеся машины и механизмы, и их незащищенные подвижные части;

передвигающиеся изделия, материалы, заготовки;

разрушающиеся конструкции;

обрушивающиеся горные породы;

повышенная запыленность, загазованность воздуха рабочей зоны;

повышенная или пониженная температура поверхностей оборудования, материалов;

повышенная или пониженная температура рабочей зоны;

повышенные уровни шума, вибрации, ультразвука, инфразвуковых колебаний;

повышенное или пониженное барометрическое давление и его резкое изменение;

повышенные или пониженные влажность, подвижность, ионизация воздуха;

повышенный уровень ионизирующих излучений;

повышенные значения напряжения в электрической цепи;

повышенные уровни статического электричества, электромагнитных излучений;

повышенная напряженность электрического и магнитного полей;

отсутствие и недостаток естественного света;

недостаточная освещенность рабочей зоны;

повышенная яркость света;

пониженная контрастность;

прямая и отраженная блескость;

повышенная пульсация светового потока;

повышенные уровни ультрафиолетовой и инфракрасной радиации;

острые кромки, заусеницы и шероховатость на поверхности заготовок, инструментов и оборудования;

расположение рабочего места на значительной высоте относительно пола (земли).

Химические опасные и вредные производственные факторы:

химические вещества, которые по характеру воздействия на организм человека подразделяются на:

токсические (бензол, толуол, ксилол, нитробензол, ртуть, органические соединения, тетраэтилсвинец, дихлорэтан);

раздражающие (кислоты, щелочи, фосген, аммиак, оксиды серы и азота, сероводород);

сенсибилизирующие вещества (соединения ртути, платина, формальдегид);

канцерогенные вещества (ПАУ, 3,4 – бенз(а)пирен, мазут, гудрон, битум, масла, сажа, асбест, ароматические амины).

вещества, обладающие мутагенной активностью (органические перекиси, иприт, оксид этилена, формальдегид)

вещества, влияющие на репродуктивную функцию (бензол, сероуглерод, свинец, сурьма, марганец,

марганец, ядохимикаты, никотин, соединение ртути).

Биологические опасные и вредные производственные факторы:

патогенные микроорганизмы (бактерии, вирусы, рилкетсин, спирохеты, грибы, простейшие)

продукты жизнедеятельности микроорганизмов;

растения;

животные.

Психофизиологические опасные и вредные производственные факторы:

статические перегрузки;

динамические перегрузки;

умственные перенапряжения;

перенапряжение анализаторов;

монотонность труда;

эмоциональные перегрузки.

Воздействие опасных и вредных производственных факторов на организм человека

В производственных условиях, как правило, действует комплекс вредностей и опасностей.

Движущиеся машины и механизмы, подвижные части оборудования, передвигающиеся изделия, разрушающиеся конструкции способствуют возникновению механических травм (ушибов, переломов, ран, увечий и т.д.), запыленности и загазованности воздуха рабочей зоны, повышенных уровней шума, статического электричества, напряжения зрительных анализаторов, статических перегрузок, монотонности труда и т.д. Все опасности в комплексе усиливают воздействие на организм человека в процессе труда.

Запыленность, загазованность воздуха рабочей зоны. Вредными являются вещества, которые при контакте с организмом человека могут вызвать производственные травмы, профессиональные заболевания или отклонения в состоянии здоровья, обнаруживаемые современными методами, как в процессе работы, так и отдалённые сроки жизни настоящего и последующих поколений (ГОСТ 12.1.007-76 «ССБТ. Вредные вещества, классификация и общие требования безопасности»). В санитарно-гигиенической практике принято разделять вредные вещества на химические вещества и производственную пыль.

Действие вредных химических веществ на организм человека обусловлено их физико-химическими свойствами. Согласно ГОСТ 12.0.003-2015 группа химически опасных и вредных производственных факторов по характеру воздействия на организм человека подразделяется на следующие подгруппы:

обще токсические; раздражающие; сенсибилизирующие; канцерогенные; мутагенные; влияющие на репродуктивную функцию.

По степени воздействия на организм человека все вредные вещества подразделяются на четыре класса (ГОСТ 12.1.007-76).

1 класс – вещества чрезвычайно опасные (ртуть, свинец).

2 класс – вещества высоко опасные (оксиды азота, бензол, йод, марганец, медь, сероводород).

3 класс – вещества умеренно опасные (ацетон, ксилол, сернистый ангидрид, метиловый спирт).

4 класс – вещества малоопасные (аммиак, бензин, скипидар).

Производственная пыль является очень распространённым опасным и вредным производственным фактором. Пыль может оказывать на организм человека фиброгенное, раздражающее и токсическое действие. Поражающие действия пыли во многом определены её дисперсностью (размером частиц пыли). Наибольшей фиброгенной активностью обладают аэрозоли с размером частиц до 5мкм.

Степень опасности пыли зависит также от формы частиц, их твердости, волокнистости, электрозаряженности. Вредность производственной пыли обуславливает её способность вызывать профессиональные заболевания легких (пневмокониозы), пылевые бронхиты, пневмонии, астматические риниты, бронхиальную астму. Аэрозоли металлов, пыль ядохимикатов может привести к хроническим и острым отравлениям.

*Параметры микроклимата.*Трудовая деятельность человека всегда протекает в определенных метеорологических условиях, которые определяются сочетаниями температуры воздуха, скорости его движения и относительной влажности, барометрическим давлением и тепловым излучениям от нагретых поверхностей. Эти показатели в совокупности (за исключением барометрического давления) принято называть микроклиматом производственного помещения. При благоприятных сочетаниях параметров микроклимата человек испытывает состояние теплового комфорта, что является важным условием производительности труда и предупреждением заболеваний.

Параметры микроклимата могут изменяться в очень широких пределах, в то время как необходимым условием жизнедеятельности человека является сохранения постоянства температуры тела. При отклонении метеорологических параметров от оптимальных в организме человека для поддержания постоянства температуры тела начинают происходить процессы, направленные на регулирование теплопродукции и теплоотдачи. Эта способность организма человека сохранять постоянство температуры тела получила название терморегуляции.

При температуре воздуха более чем 30°С и значительном тепловом излучении от нагретых поверхностей наступает нарушение терморегуляции организма, что может привести к перегреву. При этом

наблюдается нарастающая слабость, головная боль, шум в ушах, искажение восприятия (окраска всего в красный или зелёный цвет), тошнота, рвота, повышается температура тела. Дыхание и пульс учащаются, артериальное давление вначале возрастает, затем падает. В тяжелых случаях наступает тепловой удар, возможна судорожная болезнь, характеризующаяся слабостью, головной болью, резкими судорогами, преимущественно в коленях.

Длительное и сильное воздействие низких температур может вызвать различные неблагоприятные изменения в организме человека. Местное и общее охлаждение организма является причиной таких заболеваний, как миозиты, невриты, радикулиты, простудные заболевания.

Физиологически оптимальной является влажность воздуха 40-60%. Повышенная относительная влажность воздуха (более 75-85%) в сочетании с низкими температурами оказывает значительное охлаждающее действие, а в сочетании с высокими – способствует перегреванию организма. Относительная влажность менее 25% приводит к высыханию слизистых оболочек и снижении защитной деятельности мерцательного эпителия верхних дыхательных путей.

Человек начинает ощущать движение воздуха при его скорости 0,1 м/с. Большая скорость воздуха в сочетании с низкими температурами ведет к охлаждению организма.

Тепловое воздействие облучения на организм человека зависит от длины волны, интенсивности потока излучения, величины облучаемого участка тела, длительности облучения, угла падения лучей, виды одежды человека. Наибольшей проникающей способностью обладают красные лучи, которые плохо задерживаются кожей и глубоко проникают в биологические ткани, вызывая повышение их температуры.

*Ионизирующие излучения.*Биологическое действие радиации на живой организм начинается на клеточном уровне. Ионизирующее излучение вызывает поломку хромосом, что приводит к изменению генного аппарата и образованию дочерних клеток, неодинаковых с исходными, что ведёт к мутациям, которые могут проявляться на последующих поколениях. При ионизирующих излучениях происходит локальное повреждение кожи (лучевой ожог), возникает катаракта глаз (потемнение хрусталика), повреждение половых органов (кратковременная или постоянная стерилизация). Воздействие ионизирующего излучения может привести к лучевой болезни, представляющей собой комплекс стойких изменений в центральной нервной системе, крови, кроветворных органах, кровеносных сосудах, железах внутренней секреции.

*Электромагнитные поля.*Электромагнитное поле (ЭМП) обладает определенной энергией и распространяется в виде электромагнитных волн. Основными параметрами электромагнитных колебаний являются: длина волны, частота колебаний и скорость распространения.

Основной характеристикой постоянного магнитного (магнитостатического) поля (ПМП) является напряженность магнитного поля, определяемая по силе, действующей в поле на проводник с током, единицей является ампер на метр (А/м).

Основной характеристикой постоянного электрического (электростатического) поля (ЭСП) является его напряженность, определяемая по силе, действующей в поле на электрический заряд, выражается в вольтах на метр (В/м).

Переменное электромагнитное поле представляет собой совокупность магнитного и электрического полей и распространяется в пространстве в виде электромагнитных волн. Область распространения электромагнитных волн от источника излучения условно разделяют на три зоны: ближнюю (зону индукции), промежуточную (зону интерференции) и дальнюю (волновую или зону излучения). Дальняя зона начинается с расстояния от излучателя, равного примерно 6 длинам волн. Между ними располагается промежуточная зона.

Степень воздействия электромагнитных излучений на организм человека зависит от диапазона частот. Интенсивности воздействия соответствующего фактора, продолжительности облучения, характера излучения (непрерывное или модулированное), режима облучения, размеров облучаемой поверхности тела и индивидуальных особенностей организма.

Длительное воздействие электрического поля (ЭП) низкой частоты вызывает функциональные нарушения центральной нервной и сердечно-сосудистой систем человека, а также некоторые изменения в составе крови, особенно выраженные при высокой напряженности ЭП.

Биологическое действие электромагнитных полей (ЭМП) более высоких частот связывают в основном с их тепловым и аритмическим эффектом. Тепловое действие может привести к повышению температуры тела и местному избирательному нагреву тканей, органов, клеток вследствие перехода электромагнитной энергии в тепловую. Биологическая активность ЭМП увеличивается с возрастанием частоты колебаний и является наибольшей в области СВЧ. Облучение ЭМП большой интенсивности может привести к разрушительным изменениям в тканях и органах. Тяжелые поражения возникают только в аварийных случаях и встречаются крайне редко. Длительное хроническое воздействие ЭМП небольшой интенсивности (не вызывающих теплового эффекта) приводит к различным нервным и сердечно-сосудистым расстройствам (головной боли, утомляемости, нарушению сна, боли в области сердца и т.п.). Возможны нарушения со стороны эндокринной системы и изменение состава крови. На ранних стадиях нарушения в состоянии здоровья носят обратимый характер.

В зависимости от диапазона частот в основу гигиенического нормирования электромагнитных

излучений положены разные принципы. Критерием безопасности для человека, находящегося в электрическом поле промышленной частоты, принята напряженность этого поля.

*Лазерное излучение.*Основной особенностью лазерного излучения является его острая направленность (малая расходимость пучка излучения). Воздействие лазерного излучения на организм человека носит сложный характер:

термическое вызывает ожог, некроз тканей человека, нагрев, плазмо- и парообразование тканей, и, как следствие, их механическое разрушение.

нетермическое действие вызывает облучение организма электромагнитной энергии, облучение глаз человека, возможность поражения электрическим током, запыленность и загазованность воздуха рабочей зоны, повышение уровней шума и вибрации при работе лазера.

*Ультрафиолетовое излучение.*Длительное воздействие УФИ на человека может привести к серьезным положениям глаз и кожи. Острые поражения обычно проявляются в виде кератитов (воспаленная роговица) и помутнение хрусталика. Длительное воздействие УФИ на кожу человека может привести к раку кожи.

*Производственный шум.*Многочисленными исследованиями установлено, что шум является общебиологическим раздражителем и в определенных условиях может влиять на все органы и системы организма человека. Наиболее полно изучено влияние шума на слуховой орган человека. Интенсивный шум при ежедневном воздействии приводит к возникновению профессионального заболевания – тугоухости, основным симптомом которого является постепенная потеря слуха на оба уха, первоначально лежащая в области высоких частот (4000 Гц), с последующим распространением на более низкие частоты, определяющие способность воспринимать речь.

При очень большом звуком давлении может произойти разрыв барабанной перепонки. Наиболее неблагоприятными для органа слуха является высокочастотный шум (1000...4000 Гц).

Кроме непосредственного воздействия на орган слуха шум влияет на различные отделы головного мозга, изменяя нормальные процессы высшей нервной деятельности. Это так называемое неспецифическое воздействие шума может возникнуть даже раньше, чем изменения в органе слуха. характерными являются жалобы на повышенную утомляемость, общую слабость, раздражительность, апатию, ослабление памяти, потливость и т.п.

Многочисленными исследованиями установлено, что шум является биологическим раздражителем. Интенсивный шум при ежедневном воздействии приводит к возникновению профессионального заболевания – тугоухости, при очень большом звуковом давлении может произойти разрыв барабанной перепонки. Шум влияет на различные отделы головного мозга, изменяя нормальные процессы высшей нервной деятельности. Это воздействие может возникнуть раньше, чем изменение в органе слуха. Исследованиями последних лет установлено, что под влиянием шума наступают изменения в органе зрения человека и вестибулярном аппарате, нарушаются функции желудочно-кишечного тракта, повышается внутричерепное давление. Шум, особенно прерывистый, импульсный, ухудшает точность выполнения рабочих операций, затрудняет прием и восприятие информации.

*Производственная вибрация.*В производственных условиях длительное воздействие вибрации приводит к нарушениям деятельности нервной системы, сердечно-сосудистой системы, вестибулярного аппарата, нарушению обмена веществ и, в конечном счете, – к «вибрационной болезни».

При работе с ручными машинами, вибрация которых наиболее интенсивна в высокочастотной области спектра (выше 125 Гц), возникают сосудистые растройства, спазм периферических сосудов. Локальная вибрация, имеющая широкий частотный спектр, часто с наличием узоров (клепка, бурение, срубка) вызывает различную степень сосудистых, нервно-мышечных, костно-суставных и других нарушений.

*Ультразвук.*Наиболее опасным является контактное воздействие ультразвука, которое возникает при удержании инструмента во время пайки, лужения. Воздействие ультразвука может привести к поражению периферической нервной и сосудистой систем человека в местах контакта (вегетативные полиневриты, мышечная слабость пальцев, кистей и предплечья).

*Инфразвук.*Инфразвук оказывает неблагоприятное воздействие весь организм человека, в том числе и на орган слуха, понижая слуховую чувствительность на всех частотах. Инфразвуковые колебания воспринимаются как физическая нагрузка: возникает утомление, головная боль, головокружение, вестибулярные нарушения, снижается острота зрения и слуха, нарушается периферическое кровообращение, появляется чувство страха. Особенно неблагоприятные последствия вызывают инфразвуковые колебания с частотой 2…15 Гц в связи с возникновением резонансных явлений в организме человека, причем наиболее опасна частота 7 Гц, т.к. колебания с такой частотой совпадают с альфа-ритмом биотоков мозга.

*Повышенные уровни напряжения в электрической цепи.*Электрические установки, с которыми приходится иметь дело работающим на производстве, представляет для человека большую потенциальную опасность, которая усугубляется тем, что органы чувств человека не могут на расстоянии обнаружить наличие электрического напряжения на оборудовании. Проходя через тело человека, электрический ток оказывает сложное воздействие, являющееся совокупностью термического (нагрев тканей и биологических

сред), электролитического (разложение крови и плазмы) и биологического (раздражение и возбуждение нервных волокон) воздействий. Наиболее сложным является биологическое действие, свойственное только живым организмам.

Алгоритм выполнения практического задания

1. Изучить теоретический материал и нормативно-правовую базу.
2. Согласно профилю специальности обучающегося выбрать произвольно три варианта наименования рабочих мест из предложенных.
3. В соответствии с ГОСТ 12.0.003 — 2015 провести идентификацию опасных и вредных производственных факторов, которые могут возникнуть при выполнении технологических операций (видов работ) на выбранных для анализа рабочих местах.
4. Выявить оборудование (материалы, инструменты и т.п.), которые являются непосредственными источниками идентифицированных факторов.
5. По результатам проведенного анализа на каждое рабочее место выбранных профессий заполняются столбцы таблицы с указанием идентифицированных производственных факторов и оборудования (материалов, изделий, инструментов), при работе с которыми они встречаются.
6. Оформить отчет о практической работе в соответствии с требованиями к оформлению практических работ и защитить ее у преподавателя.

ПРАКТИЧЕСКОЕ ЗАНЯТИЕ №10

«Расчет теплообмена человека с окружающей средой»

На протяжении всей своей жизни человек пребывает в постоянном тепловом взаимодействии с окружающей средой. Организм человека в процессе эволюции научился приспосабливаться к постоянно изменяющимся тепловым условиям, при повышенной температуре воздуха происходит увеличение теплоотдачи, при низких температурах теплоотдача резко уменьшается.

Человек может переносить колебания температур воздуха в весьма широких пределах: от – 50 °С и ниже до 100 °С и выше. При этом внутренняя температура органов человека может изменяться в довольно узких пределах: от 25 до 43-45 °С, выход за границы этих пределов оканчивается смертью. Организм человека приспосабливается к столь широкому диапазону колебаний температур окружающей среды посредством регулирования теплопродукции и теплоотдачи человеческого организма, которое называется терморегуляцией.

Терморегуляция организма – способность организма поддерживать постоянной температуру при изменении параметров микроклимата и при выполнении различной по тяжести работы.

Теплообмен между человеком и окружающей средой осуществляется следующими способами:**излучением**, **теплопроводностью**, **конвекцией итепломассообменом**.

Излучение тепла – это перенос тепла от человеческого тела к окружающим предметам за счет электромагнитного излучения. Это основной путь отдачи тепла в производственных условиях. Излучением отдают тепло все тела, имеющие температуру выше абсолютного нуля (- 273°С). Человек отдаёт тепло, когда температура окружающих его предметов ниже температуры наружных слоёв одежды или открытой кожи.

Теплопроводность – отдача тепла предметам (имеющим температуру ниже, чем человеческое тело), непосредственно соприкасающихся с телом человека.

Конвекция – передача тепла через воздушную среду, осуществляется за счет омывания воздухом человеческого тела. При высокой подвижности воздуха теплоотдача увеличивается в несколько раз.

Тепломассообмен – потеря тепла за счет испарения воды с поверхности кожи и слизистой оболочки верхних дыхательных путей человеком и за счет нагрева вдыхаемого воздуха.

В условиях искусственного микроклимата (пример, горячие цеха) большое значение имеет отдача тепла организмом, т.к. перегрев организма может привести не только к снижению качества и производительности труда, но и к ухудшению здоровья рабочего.

Под влиянием высокой температуры изменяется химический состав крови, в которой уменьшается содержание хлоридов и углекислоты и т.д. Это может привести человекак потере сознания (судорожная болезнь и тепловой удар), а при длительном воздействии повышенных температур – к смерти. Поэтому при создании искусственного микроклимата на рабочих местах одним из важнейших вопросов остается обеспечение нормального теплообмена человека с окружающей средой за счет использования различных организационно-технических мероприятий.

Нормальное тепловое самочувствие имеет место, когда тепловыделение человека полностью воспринимается окружающей средой и когда имеет место тепловой баланс. В этом случае температура внутренних органов остается постоянной. Если теплопродукция организма не может быть полностью передана окружающей среде, то происходит рост температуры внутренних органов, и такое тепловое самочувствие характеризуется понятием **жарко.**

Теплоизоляция человека, находящегося в состоянии покоя (отдых, сидя или лежа), от окружающей среды приведет к повышению температуры внутренних органов уже через 1 ч на 1,2 °С. Теплоизоляция человека, производящего работу средней тяжести, вызовет повышение температуры уже на 5 °С и

вплотную приблизится к максимально допустимой.

В случае, когда окружающая среда воспринимает больше теплоты, чем ее воспроизводит человек, происходит переохлаждение организма. Такое тепловое самочувствие характеризуется понятием **холодно.**

Тепло образуется вследствие окислительных процессов, из которых две трети приходится на окислительные процессы в мышцах.

Увеличение теплоотдачи всегда связано с увеличением кровенаполнения периферических кожных сосудов. Об этом свидетельствует покраснение кожных покровов при воздействии на человека повышенной температуры или инфракрасного излучения. Кровенаполнение поверхностных сосудов ведет к повышению температуры кожных покровов, что способствует более интенсивной отдаче тепла в окружающее пространство конвекцией и излучением. Приток крови к кожным покровам активизирует деятельность расположенных в подкожной клетчатке потовых желез, что ведет к увеличению потовыделения и, следовательно, к более интенсивному охлаждению организма.

Теплообмен между человеком и окружающей средой осуществляется конвекцией $Q_К$, теплопроводностью $Q_Т$, излучением на окружающие поверхности $Q_{ИЗ}$ и в процессе тепломассообмена, при испарении влаги, выводимой на поверхность кожи потовыми железами $Q_{ИС}$, и при дыхании $Q_В$: $Q_{ТП} = Q_К+Q_Т+Q_{ИЗ}+Q_{ТМ}$ (1)

Конвективный теплообмен определяется законом Ньютона: $Q_К = \alpha_к F_Э (t_{пов} – t_{ос})$ (2)

где $\alpha_к$ – коэффициент теплоотдачи конвекцией; при нормальных параметрах микроклимата $\alpha_к$ = 4,06 Вт/(м^2·°С); $F_Э$ – эффективная поверхность тела человека (размер эффективной поверхности тела зависит от положения его в пространстве и составляет приблизительно 50...80 % геометрической внешней поверхности тела человека); $t_{пов}$ – температура поверхности тела человека (для практических расчетов зимой – около 27,7 °С, летом –около31,5°С); $t_{ос}$– температура воздуха, омывающего тело человека.

Передачу теплоты теплопроводностью можно описать уравнением Фурье, Вт: $Q_Т = (\lambda_о / \delta_о) F_Э (t_{пов} – t_{ос})$ (3)

где λ_0 – коэффициент теплопроводности тканей одежды человека, Вт/ (м·°С); δ_0 – толщина одежды человека, м.

Теплопроводность тканей человека мала, поэтому основную роль в процессе транспортирования теплоты играет конвективная передача с потоком крови.

Лучистый поток при теплообмене излучением тем больше, чем ниже температура окружающих человека поверхностей. Он может быть определен с помощью обобщенного закона Стефана-Больцмана, Вт

$$Q_{ИЗ} = C_{пр} \varepsilon F_1 \psi_{1\text{-}2} [(T_1/100)^4 – (T_2/100)^4] \quad (4)$$

где $C_{пр}$ – приведенный коэффициент излучения, Вт/(м^2·К^4); ε – степень черноты окружающих предметов; F_1 – площадь поверхности, излучающей лучистый поток, м^2; $\psi_{1\text{-}2}$ – коэффициент облучаемости, зависящий от расположения и размеров поверхностей F_1и F_2и показывающий долю лучистого потока, приходящегося на поверхность F_2от всего потока, излучаемого поверхностью F_1; T_1 – средняя температура поверхности тела и одеждычеловека; T_2 – средняя температура окружающих поверхностей, К.

Для практических расчетов в диапазоне температур окружающих человека предметов 10-60 °С приведенный коэффициент излучения $C_{пр} \approx 4{,}9$ Вт/ (м^2·К^4). Коэффициент облучаемости $\psi_{1\text{-}2}$ обычно принимают равным 1,0.

Количество теплоты, передаваемое человеком окружающей среде при испарении влаги, выводимой на поверхность потовыми железами, Вт $Q_{ИС} = G_П r$, (5)

где $G_П$ – масса выделяемой и испаряющейся влаги, 1 кг/с; r – скрытая теплота испарения выделяющейся влаги, Дж/кг.

На величину потовыделения, кроме температурных факторов влияет и категория работ, выполняемых человеком. В зависимости от степени тяжести работ увеличивается и количество влаги, выделяемой человеком.Данные о потовыделении в зависимости от температуры воздуха и физической нагрузки человека приведены в табл. 1.

Таблица 1. Количество влаги, выделяемой с поверхности кожи и из легких человека, г/мин

Характеристика выполняемой работы (по Н.К. Витте)	Температура воздуха, °С				
	16	18	28	35	45
Покой, J = 100* Вт	0,6	0,74	1,69	3,25	6,2
Легкая, J =200 Вт	1,8	2,4	3,0	5,2	8,8
Средней тяжести, J = 350 Вт	2,6	3,0	5,0	7,0	11,3
Тяжелая, J = 490 Вт	4,9	6,7	8,9	11,4	18,6
Очень тяжелая, J = 695 Вт	6,4	10,4	11,0	16,0	21,0

Примечание: J – интенсивность труда, Вт

В процессе дыхания воздух окружающей среды, попадая в легочный аппарат человека, нагревается и одновременно насыщается водяными парами. В технических расчетах можно принимать

(с запасом), что выдыхаемый воздух имеет температуру 37 °С и полностью насыщен. $Q_B = V_{лв}\rho_{вд}C_p\ (t_{выд} - t_{вд}),$ *(6)*

где $V_{лв}$ – объем воздуха, вдыхаемого человеком в единицу времени, «легочная вентиляция», м^3/с; $\rho_{вд}$ – плотность вдыхаемого влажного воздуха, кг/м^3; C_p – удельная теплоемкость выдыхаемого воздуха, Дж/(кг · °С); $t_{выд}$ – температура выдыхаемого воз- духа, °С; $t_{вд}$ – температура вдыхаемого воздуха, °С.

Практическая часть

Задача 1. Рассчитать, пользуясь формулой (2), потерю теплоты человеком путем конвективного теплообмена. Данные для расчета: коэффициент теплоотдачи конвекцией принять для нормальных параметрах микроклимата ($\alpha_к$ = 4,06 Вт/(м^2· °С)). Температуру поверхности тела человека зимой принять равной $t_{пов}$ = 27,7 °С.

Задача 2. Рассчитать, пользуясь формулой (3), потерю теплоты человеком путем теплопроводности. Данные по температурам тела и воздуха, а также площади тела человека принять по условиям задачи 1.

Задача 3. Рассчитать, пользуясь формулой (4), потерю теплоты человеком путем излучения. Для практических расчетов принять приведенный коэффициент излучения $C_{пр} \approx 4{,}9$ Вт/ (м^{2}К^4), степень черноты окружающих предметов ε = 0,6; площадь поверхности, излучающей лучистый поток (F_1), принять равной площади тела (задача 1), м^2. Коэффициент облучаемости принять равным $\psi_{1\text{-}2}$ = 1. *С*реднюю температуру поверхности тела и одежды человека (T_1) принять из задачи 1, К; среднюю температура окружающих поверхностей (T_2) принять также из задачи 1.

Задача 4. Рассчитать, пользуясь формулой (5), потерю теплоты человеком за счет испарения влаги с поверхности кожи. Массу выделяемой и испаряющейся влаги принять из таблицы 1. Скрытую теплоту испарения выделяющейся влаги принять равной r = 2260 кДж/кг (для воды).

Задача 5.Рассчитать, пользуясь формулой (6), потерю теплоты человеком за счет нагрева вдыхаемого воздуха. Объем воздуха, вдыхаемого человеком в единицу времени, принять равным $V_{лв}$ = 0,004 м^3/с (как для тяжелой работы). Плотность вдыхаемого воздуха принять равной $\rho_{вд}$ = 1,2 кг/м^3; удельную теплоемкость выдыхаемого воздуха принять C_p = 1,2 Дж/(кг · °С); температуру выдыхаемого воздуха и принять равной $t_{выд}$ = 37 °С.

Задача 6. Рассчитать суммарные тепловые потери человеком по результатам полученных данных решений задач 1 – 5.

Данные для расчетов по вариантам принять из следующей таблицы.

№ варианта	Задача 1		Задача 2		Задача 4		Задача 5
	$t_{ос}$	$F_э$	λ_0	δ_0	$t_{ос}$	Кат. работ	$t_{вд}$
1	-20	1,8	0,04	0,005	18	тяжелая	-20
2	- 30	1,5	0,038	0,001	16	легкая	-30
3	- 15	1,6	0,045	0,003	28	Ср. тяжести	-15
4	- 25	1,7	0,05	0,005	35	Оч. тяжелая	-25
5	- 35	1,8	0,06	0,005	45	тяжелая	-35
6	- 40	1,9	0,1	0,01	16	легкая	-40
7	- 45	1,6	0,038	0,008	18	Ср. тяжести	-45
8	- 50	1,8	0,05	0,005	28	Оч. тяжелая	-50
9	- 30	1,8	0,08	0,01	35	тяжелая	-30
10	- 15	1,7	0,038	0,003	45	легкая	-15
11	- 25	1,6	0,02	0,01	16	Ср. тяжести	-25
12	- 35	1,7	0,02	0,009	18	Оч. тяжелая	-35

Контрольные вопросы:

1. Какие колебания температур воздуха может переносить человек?
2. За счет чего организмчеловека приспосабливается к столь широкому диапазону колебаний температур окружающей среды?
3. Как осуществляется теплообмен между человеком и окружающей средой?
4. К чему может привести влиянием высокой температуры микроклимата?
5. Чем отличается теплоизоляция человека, находящегося в состоянии покоя, от теплоизоляции человека, производящего работу средней тяжести?
6. С чем связано увеличение теплоотдачи человеческого организма? Что при этом происходит в

организме?

7. Какие параметры влияют на величину потовыделения?

ПРАКТИЧЕСКОЕ ЗАНЯТИЕ №11

«Оценка шумового воздействия от промышленных объектов»

Санитарные правила СанПиН.2.1/2.1.1.1200-03устанавливают гигиенические требования к размеру санитарно-защитных зон в зависимости от санитарной классификации предприятий, сооружений и иных объектов, требования к их организации и благоустройству, основания к пересмотру этих размеров.

Предприятия, их отдельные здания и сооружения с технологическими процессами, являющиеся источниками выделения в окружающую среду вредных веществ, а также источниками шума, вибрации, инфразвука, электромагнитных волн радиочастот, статического электричества, необходимо отделять от жилой застройки санитарно-защитными зонами.

Санитарно-защитная зона (СЗЗ) является обязательным элементом любого промышленного предприятия и других объектов, которые могут быть источниками химического, биологического или физического воздействия на окружающую среду и здоровье человека.

Размер санитарно-защитной зоны до границы жилой застройки устанавливается:

а) для предприятий с технологическими процессами, являющимися источниками загрязнения атмосферного воздуха вредными и неприятно пахнущими веществами, - непосредственно от источников загрязнения атмосферы сосредоточенными (через трубы, шахты) или рассредоточенными выбросами (через фонари зданий и др.), а также от мест загрузки сырья или открытых складов;

б) для тепловых электрических станций, производственных и отопительных котельных - от дымовых труб.

Общий порядок определения СЗЗ по шуму включает:

анализ планировочной структуры предприятия (группы предприятий) и их функционального назначения;

определение шумовых характеристик предприятий (объектов);

построение локальных СЗЗ по шуму от каждого предприятия (объекта);

построение общей СЗЗ по шуму группы предприятий зоны путем акустического сложения СЗЗ смежных предприятий (объектов);

определение влияния других городских источников внешнего шума и корректировка СЗЗ с учетом вредного воздействия всего комплекса техногенных факторов.

Источниками шума на территории промышленного предприятия служат выходящие в атмосферу отверстия крупных и мелких аэрогазодинамических установок, всасывающие и выхлопные отверстия компрессорных станций, шахты и решетки, расположенных в здании вентиляционных установок, воздуховоды, по которым распространяются газовоздушные потоки, вынесенные из здания вентиляционные установки, а также любые шумящие механизмы и установки, расположенные на территории промышленных площадок.

Меры борьбы с шумом следует предусматривать на стадии проектирования генеральных планов промышленных предприятий и планировок помещений в отдельных зданиях.

При проектировании промышленных комплексов не следует размещать объекты, требующие защиты от шума (лабораторно-конструкторские корпуса, вычислительные центры административных и тому подобных зданий), в непосредственной близости от шумных помещений (испытательных боксов авиационных двигателей, газотурбинных установок, компрессорных станций и т.п.). Наиболее шумные объекты рекомендуется компоновать в отдельные комплексы.

При планировании помещений внутри зданий нужно предусматривать максимально возможное удаление тихих и малошумных помещений от помещений с интенсивными источниками шума.

Для уменьшения шума, излучаемого промышленным оборудованием в окружающую атмосферу, рекомендуется:

а) применение таких материалов и конструкций при проектировании кровли, наружных стен, фонарей, остекления (окон), ворот и дверей, которые могут обеспечить требуемую изоляцию воздушного шума, использование специальных ворот и дверей с требуемой изоляцией воздушного шума, уплотнение по периметру притворов ворот, дверей и окон;

б) звукоизоляция технологических коммуникаций, проходящих через внешние ограждающие конструкции здания;

в) устройство специальных звукоизолированных боксов и звукоизолирующих кожухов при размещении шумящего оборудования на территориях промышленных площадок;

г) применение экранов, препятствующих распространению звука в атмосфере от оборудования, размещенного на территории промышленной площадки;

д) устройство глушителей шума в газодинамических трактах, излучающих шум в атмосферу (газотурбинных и реактивных установок, компрессоров, вентиляторов и тому подобных установок);

е) звукоизоляционная облицовка каналов, излучающих шум в атмосферу.

Шум от компрессорных станций проникает в окружающую среду через отверстия всасывающих и

выхлопных воздуховодов. Следует отметить, что компрессорные станции это крупнейший источник шума на промышленных предприятиях. Шум передвижных компрессорных станций (ППС), работающих недалеко от жилых зданий и имеющих значительное количество шумовых источников, принято характеризовать не уровнем звуковой мощности, а уровнем звука на определенном расстоянии (1 -7 м) от станций.

Полосы зеленых насаждений часто используют на придорожных территориях, вокруг промышленных предприятий для снижения шума от технологического оборудования и транспортных средств. Правильно выполненная шумовая зеленая полоса состоит из деревьев высотой 5-8 м, посаженных таким образом, чтобы их кроны образовывали достаточно замкнутое пространство, а также из кустов, полностью закрывающие промежутки между кронами деревьев.

Методика расчета

Задача данного практического занятия – определить уровень звука в расчётной точке (площадка в жилой застройке, от источника шума – базы автотранспорта).

Предполагается, что основным источником шума на рассматриваемой территории будет работа двигателей автотранспорта при прогреве, въезде и выезде с территории стоянки и из гаража.

Допустимый уровень звукового давления на территориях, непосредственно прилегающих к жилым домам, согласно СНиП П-12-77 "Защита от шума" равен 45 дБА в ночное время и 55 дБА в дневное время (с 7 до 23 часов).

Уровень звука в расчётной точке, $дБА, L_{рт} = L_{и.ш.} - DL_{рас} - DL_{воз} - DL_{зел} - DL_{э} - DL_{зд}$, *(2.1)*

где $L_{и.ш.}$ – уровень звука от источника шума (автотранспорта);

$DL_{рас}$ – снижение уровня звука из-за его рассеивания в пространстве; *дБА*;

$DL_{воз}$ – снижение уровня звука из-за его затухания в воздухе, *дБА*,

$DL_{зел}$ – снижение уровня звука зелёными насаждениями, *дБА*;

$DL_{э}$– снижение уровня звука экраном (зданием), *дБА*;

В формуле влияние травяного покрытия и ветра на снижение уровня звука не учитывается.

Снижение уровня звука от его рассеивания в пространстве $DL_{рас} = 10 \lg (r_{п} / r_{о})$,(2.2.)

где $r_{п}$ – кратчайшее расстояние от источника шума до расчётной точки, *м;*

$r_{о}$– кратчайшее расстояние между точкой, в которой определяется звуковая характеристика источника шума, и источники шума; $r_{о}=7,5$ *м.*

Снижение уровня звука из-за его затухания в воздухе $DL_{воз} = (a_{воз} r_{п})/100$,(2.3.)

где $a_{воз}$ – коэффициент затухания звука в воздухе; $a_{воз} = 0,5$ *дБА/м.*

Снижение уровня звука зелёныминасаждениями $DL_{воз} = a_{зел} \cdot B$,(2.4.)

где $a_{зел}$ – постоянная затухания шума; $a_{зел} = 0,1$ *дБА*; B – ширина полосы зелёных насаждений;$B = 10$*м*.

Снижение уровня звука экраном (зданием) $DL_{воз}$ зависит от разности длин путей звукового луча *d, м.*

Таблица 2.1. Зависимость снижение уровня звука экраном (зданием) от разности звукового луча.

d	1	2	5	10	15	20	30	50	60
DLвоз	14	16,2	18,4	21,2	22,4	22,5	23,1	23,7	24,2

Расстоянием от источника шума и от расчётной точки до поверхности земли можно пренебречь.

Снижение шума за экраном (зданием) происходит в результате образования звуковой тени в расчётной точке и огибания экрана звуковым лучом.

Снижение шума зданием (преградой) обусловлено отражением звуковой энергии от верхней части здания:$DL_{воз\ зд} = K \cdot W$,(2.5)

где K – коэффициент, *дБА/м*; $K = 0,8…0,9$; W – толщина (ширина) здания, *м*.

Порядок выполнения задания

3.1. Выберите вариант (см. табл. 2.3.).

3.2. Ознакомьтесь с методикой расчёта.

3.3.В соответствии с данными варианта определите снижение уровня звука в расчётной точке и, зная уровень звука от автотранспорта (источник шума), по формуле (2.1.) найдите уровень звука в жилой застройке.

3.4. Определите уровень звука в жилой застройке, сделайте вывод о соответствии расчётных данных допустимым нормам.

Таблица 2.3. Варианты заданий

Вариант	$r_{п}$, м	δ,м	W, м	$L_{и.ш}$, дБа
1	**2**	**3**	**4**	**5**
1	70	5	10	70
2	80	10	10	70
3	85	15	12	70
4	90	20	12	70
5	100	30	14	70
6	105	50	14	75
7	110	60	16	75

8	115	5	16	75
9	125	10	18	75
10	135	15	18	75
11	60	20	10	80
12	65	30	10	80
13	75	50	12	80
14	80	60	12	80
15	100	5	14	80
16	95	10	14	85
17	105	15	16	85
18	110	20	16	85
19	115	30	18	85
20	120	50	18	85
21	65	60	10	90
22	70	5	10	90
23	80	10	12	90
24	85	15	12	90
25	95	20	14	90

Контрольные вопросы

1. Какие санитарные правила устанавливают гигиенические требования к размеру санитарно-защитных зон?
2. Почему необходимо предусматривать санитарно-защитные зоны на пром предприятиях?
3. Что включает в себя общий порядок определения СЗЗ по шуму?
4. Что является источниками шума на территории промышленного предприятия?
5. Как не нужно размещать объекты при проектировании промышленных комплексов?
6. Что рекомендуется предусматривать для уменьшения шума, излучаемого промышленным оборудованием в окружающую атмосферу?
7. Как шум от компрессорных станций проникает в окружающую среду?

ПРАКТИЧЕСКОЕ ЗАНЯТИЕ №12

«Расчет общего освещения производственных помещений»

Нерациональное освещение на рабочем месте в цехе, лаборатории, офисе приводит к повышенной утомляемости, снижению работоспособности, перенапряжению органов зрения и снижению его остроты.

По конструктивному исполнению искусственное освещение может быть двух систем: *общее*– осуществляемое расположением светильников на потолке помещения; *комбинированное*– совокупность общего освещения и местных светильников, расположенных непосредственно на рабочих местах. Применение одного местного освещения внутри зданий не допускается.

В качестве источников света в настоящее время применяются электрические лампы накаливания и газоразрядные лампы.

Лампы накаливания относятся к источникам света теплового излучения. Они удобны в эксплуатации, легко монтируются, дешевы, работают в широком диапазоне температур окружающей среды, но обладают низкой световой отдачей*10-20лм*/*Вт*, сравнительно небольшим сроком службы до*2500ч*; их спектральный состав сильно отличается от естественного света, нарушается правильная светопередача.

Газоразрядные лампы – это приборы, в которых излучение света возникает в результате электрического разряда в атмосфере паров металлов (ртуть, натрий), галогенов (йод, фтор) и инертных газов, а также явления люминесценции. Наиболее широкое применение для целей освещения помещений и открытых площадок получили люминесцентные; ксеноновые лампы в форме светящихся трубок, а также лампы ДРЛ (дуговые, ртутные, люминесцентные) и натриевые, по форме напоминающие вытянутые лампы накаливания.

Основные преимущества газоразрядных ламп: высокая светоотдача (ДРЛ – до *65лм*/*Вт*, люминесцентные – до*90лм*/*Вт*, ксеноновые и натриевые – до*110-200лм*/*Вт*); большой срок службы*5000-20000ч*, близкий к естественному, солнечному спектру вид излучения. К недостаткам газоразрядных ламп следует отнести наличие вредных для биосферы и человека паров ртути и натрия при их разгерметизации, радиопомехи; невозможность быстрого вторичного включения лампы при кратковременном отключении питающего напряжения.

Основным существенным недостатком всех газоразрядных ламп является пульсация светового потока, т.е. непостоянство во времени, излучение света, вызванное переменным током в питающей сети и малой инерционностью процессов, сопровождающих работу этих ламп.

Электропромышленность изготавливает люминесцентные лампы, отличающиеся цветностью излучения

светового потока: белого света (ЛБ), холодно-белого света (ЛХБ), тепло-белого света (ЛТБ), дневного света (ЛД). Для высококачественной цветопередачи выпускают лампы с маркировкой Ц: ЛДЦ, ЛТБЦ, ЛХБЦ или ЛЕЦ. Их применяют тогда, когда при искусственном освещении требуется точное различение цветов и оттенков.

Для оценки искусственного освещения в соответствии с действующими строительными нормами и правилами (СНиП) предусмотрены светотехнические параметры количественного и качественного характера.

К количественным параметрам относится освещенность *Е* в люксах (*лк*) на рабочем месте, которая легко рассчитывается или измеряется с помощью люксметра.

К качественным параметрам относится коэффициент пульсации *КП* в %, измеряемый с помощью прибора пульсометра. Эти параметры для действующих осветительных установок должны соответствовать значениям, указанным в нормах.

Принято раздельное нормирование параметров освещения в зависимости от применяемых источников света и системы освещения. Величина параметров устанавливается согласно характеру зрительной работы, который зависит от размеров объектов различения, характеристики фона и контраста объекта с фоном.

Объект различения в *мм*– размер наименьшего элемента, который необходимо увидеть в процессе работы (точка на экране ПЭВМ, самая тонкая линия на чертеже или приборной шкале и т.п.).

Фон – поверхность, на которой рассматривается объект различения, характеризуется коэффициентом отражения - *К*. При *К* менее *0,2* фон считается темным, от *0,2* до *0,4* – средним и более *0,4* – светлым.

Контраст объекта с фоном– характеризует соотношение яркости рассматриваемого объекта и фона. При слабом различении объекта на фоне контраст считается малым, объект заметен на фоне – средним; четко различается на фоне – большим.

При выборе нормируемой освещенности размер объекта различения регламентирует выбор зрительного разряда от *1*до*7*в таблице норм (в данной лабораторной работе применяем разряды от*1*до*3*), которая содержит минимально допустимые значения освещенности на рабочих местах при использовании газоразрядных ламп.

При проектировании осветительных установок стремятся обеспечить требования норм при минимальных затратах электроэнергии с сохранением равномерного распределения яркостей в поле зрения, исключающих слепящее действие самих ламп. Для этого применяют светильники с рассеивающими экранами, матовыми стеклами, что приводит к частичной потере световой энергии (на *10–15%).*

По конструкции различают светильники прямого света, концентрирующие световой поток в нижнюю полусферу с помощью белого или зеркального отражателя; рассеянного света (при равномерном распределении света в пространстве) и отраженного света (световой поток направлен в верхнюю полусферу).

Светлая окраска потолка, стен, мебели, оборудования способствует увеличению освещенности на рабочих местах за счет лучшего отражения и созданию более равномерного распределения яркостей в поле зрения.

Рациональное освещение должно быть спроектировано в соответствии с нормами, приведенными в СНиП 23-05-95, а также рекомендациями, изложенными в литературе.

Задачей светотехнического расчета является определение светотехнических параметров осветительной остановки, необходимых для обеспечения нормируемых характеристик освещения. Обеспечение нормируемой освещенности осуществляется путем выбора количества источников света, необходимых для создания требуемого уровня освещенности.

2. Методика расчета

Определяют разряд и подразряд зрительной работы, а также нормируемую величину минимальной освещенности на рабочем месте для газоразрядных - люминесцентных ламп (ЛЛ), которые приняты во всех вариантах в качестве источника света, с помощью таблицы 4.1, учитывая заданные по варианту характеристики зрительной работы (наименьший размер объекта различения, характеристика фона и контраст объекта различения с фоном).

Для обеспечения работоспособности ЛЛ располагают в светильниках с металлической экранирующей решеткой и непрозрачными боковинами, с отраженным и рассеянным светораспределением.

Число светильников с ЛЛ определяют по формуле:$N = S/ ML$ (4.1)

где N – количество светильников;S – площадь помещения, м^2 ;M – расстояние между параллельными рядами, м ;

L – расстояние между центрами светильников, м.

Для достижения равномерной горизонтальной освещенности светильники с ЛЛ рекомендуется располагать сплошными рядами параллельными стенам с окнами или длинным сторонам помещения. Расстояние между центрами светильников в ряду, с учетом рекомендаций, определяют по следующей формуле: $l_{св} \leq L \leq H_p$, *(4.2)*

где H_p – высота подвеса светильника с ЛЛ, м(в расчетах $H_p = H$; H – высота помещения в м);$l_{св}$ – длина светильника с ЛЛ, м

(в расчетах для определения $l_{св}$ используем максимальную длину ЛЛ – 1515 мм, которую увеличиваем на 20 %, поэтому $l_{св}$ = 1,2·1515 = 1818 мм ≈ 1,8 м).

Таблица 4.1 – Нормы проектирования искусственного освещения(фрагмент)

Характеристика зрительной работы	Наименьший размер объекта различения,мм	Разряд зрительной работы	Подразряд зрительной работы	Контраст объекта с фоном	Характеристика фона	Освещенность, лк	
						комбинированное	общее
Наивысшей точности	Менее 0,15	I	а	Малый	Темный	5000	1500
			б	Малый	Средний	4000	1250
				Средний	Темный	4000	1250
			в	Малый	Светлый	2500	750
				Средний	Средний	2500	750
				Большой	Темный	2500	750
			г	Средний	Светлый	1500	400
				Большой	Светлый	1500	400
				Большой	Средний	1500	400
очень высокой точности	0.15 - 0.3	II	а	Малый	Темный	4000	1250
			б	Малый	Средний	3000	750
				Средний	Темный	3000	750
			в	Малый	Светлый	2000	500
				Средний	Средний	2000	500
				Большой	Темный	2000	500
			г	Средний	Светлый	1000	300
				Большой	Светлый	1000	300
				Большой	Средний	1000	300
Высокой точности	0.3 - 0.5	III	а	Малый	Темный	2000	500
			б	Малый	Средний	1000	300
				Средний	Темный	1000	300
			в	Малый	Светлый	750	300
				Средний	Средний	750	300
				Большой	Темный	750	300
			г	Средний	Светлый	400	200
				Большой	Светлый	400	200
				Большой	Средний	400	200

Подставим $l_{св}$ в формулу (4.1) и получим:$1{,}8 \le L \le H_p$,(4.3)

В соответствии с рекомендациями, расстояние между параллельными рядами определяют по формуле:

$M \ge 0{,}6 \cdot H_p$,(4.4)

Оптимальное значение M= 2 ... 3 м.

Для равномерного распределения светильников необходимо определить количество светильников в одном ряду и количество рядов по формулам: m = A/ L, (4.5)

где *m* – количество светильников в одном ряду; *A* – длина помещения, м.

k = N/ m, (4.6)

где *k* – количество рядов.

После этого уточняем число светильников с ЛЛ по формуле: $N' = m \cdot k$,(4.7)

Для расчета общего освещения используют метод коэффициента использования светового потока, учитывающий световой поток, отраженный от потолка и стен.

Световой поток светильника с ЛЛ определяют по формуле:

$$\Phi_{л.расч} = \frac{E_н \cdot S \cdot Z \cdot K}{N' \cdot \eta} \quad (4.8)$$

где $\Phi_{л.расч}$ – расчетный световой поток, лм;

$E_н$ – нормированная минимальная освещенность, лк;

Z – коэффициент минимальной освещенности, равный отношению $E_{ср} / E_{мин}$, значения для ЛЛ – Z = 1,1;

K – коэффициент запаса;

η – коэффициент использования светового потока ламп, (η зависит от КПД и кривой распределения силы света светильника, коэффициента отражения потока $\rho_п$ и $\rho_с$, высоты подвеса светильников над рабочей поверхностью $H_р$ и показателя помещения i).Значение коэффициента использования светового потока определяют по таблице 4.2.

Таблица 4.2 – Значения коэффициента использования светового потока

Показатель помещения	1	2	3	4	5
Коэффициент использования светового потока	0,28 – 0,46	0,34 – 0,57	0,37 – 0,62	0,39 – 0,65	0,40 – 0,66

Показатель помещения определяют по формуле: $$i = \frac{A \cdot B}{H_p \cdot (A + B)} \quad (4.9)$$

где i – показатель помещения; A и B – соответственно длина и ширина помещения, м;

H_p – высота подвеса светильников над рабочей поверхностью, м.

Значения коэффициента запаса зависят от характеристики помещения: для помещений с большим выделением пыли – K= 2, со средним – K= 1,8 , с малым – K= 1,5.

По полученному значению светового потока, с помощью таблицы 4.3, подбирают лампы, учитывая, что в светильнике с ЛЛ может быть 2 или 4 лампы. В этом случае световой поток группы ЛЛ необходимо уменьшить в два или четыре раза соответственно.

Таблица 4.3 – Характеристики люминесцентных ламп

Тип и мощность, Вт	Длина, мм	Световой поток, лм	Тип и мощность, Вт	Длина, мм	Световой поток, лм
ЛДЦ 20	604	820	ЛД 40	1214	2340
ЛД 20	604	920	ЛХБ 40	1214	3000
ЛХБ 20	604	935	ЛБ 40	1214	3120
ЛБ 20	604	1180	ЛДЦ 65	1515	3050
ЛДЦ 30	909	1450	ЛДЦ 80	1515	3740
ЛД 30	909	1640	ЛД 65	1515	3570
ЛХБ 30	909	1720	ЛД 80	1515	4070
ЛБ 30	909	2100	ЛБ 80	1515	5220

Световой поток выбранной лампы должен соответствовать соотношению:

$\Phi_{л.расч} = (0{,}9 \ldots 1{,}2) \cdot \Phi_{л.табл}$, (4.10)

где $\Phi_{л.расч}$ – расчетный световой поток, лм; $\Phi_{л.табл}$ – световой поток , определенный по таблице 4.3, лм.

Если соотношение по формуле (4.6) не выполняется, то количество светильников уточняется по формуле:

$$N_1 = \frac{\Phi_{л.расч}}{\Phi_{л.табл}} \cdot N' \quad (4.11)$$

Мощность, потребляемая осветительной установкой, определяется по формуле: $P = p \cdot N' \cdot n$ (4.12)
где p – потребляемая мощность, Вт;n – количество ламп в светильнике.

Если количество светильников уточняется по формуле (4.11), то для определения количества светильников используется формула (4.13): $P = p \cdot N_1 \cdot n$ (4.13)

Варианты практических заданий по теме: «Расчет общего освещения»

№	Производственное помещение	Габариты помещения, м			Размер объекта различения, мм	Контраст объекта различения с фоном	Характеристика фона	Характеристика помещения по условиям среды
		длина А	ширина В	высота Н				
01	Вычислительный центр	60	30	5	0,35	большой	светлый	небольшая запыленность
02	Дисплейный класс	35	20	5	0,35	малый	средний	небольшая запыленность
03	Участок шлифовальных станков	40	18	6	0,27	большой	светлый	небольшая запыленность, высокая влажность
04	Участок полировальных станков	50	24	6	0,29	средний	светлый	небольшая запыленность, высокая влажность
05	Механический цех; металлорежущие станки	90	24	6	0,28	средний	светлый	небольшая запыленность
06	Участок станков с ЧПУ	60	24	5	0,31	средний	светлый	небольшая запыленность
07	Участок автомати-ческих линий	80	36	5	0,34	большой	светлый	небольшая запыленность
08	Участок сборки	50	18	6	0,25	большой	светлый	небольшая запыленность
09	Участок сварки	60	12	7	0,4	средний	темный	средняя запыленность
10	Лаборатория для металлографических исследований	36	12	5	0,29	средний	светлый	большая запыленность

Контрольные вопросы

1. По конструктивному исполнению искусственное освещение бывает…?
2. Лампы накаливания и газоразрядные лампы как источники света? Их преимущества и недостатки
3. Как различаются люминесцентные лампы?
4. Что относится к светотехническим параметрам количественного и качественного характера?
5. Что является задачей светотехнического расчета?

ПРАКТИЧЕСКОЕ ЗАНЯТИЕ №13

Расчет естественного освещения

Естественное освещениеобеспечивается солнечными лучами и рассеянным светом небосвода. Оно биологически наиболее ценно, к нему максимально приспособлен глаз человека.

На величину естественного освещения оказывает влияние инсоляционный режим, который зависит от ориентации помещения по сторонам света. Под инсоляцией понимают освещение здания солнечными лучами и попадание прямых солнечных лучей через светопроемы в помещение. Инсоляционный режим оценивается продолжительностью инсоляции в течение суток, процентом инсолируемой площади помещения и количеством радиационного тепла, поступающего через проемы в помещение. Различают три типа инсоляционного режима: максимальный, умеренный и минимальный.

Для оценки естественного освещения в помещениях используют следующие показатели:световой коэффициент(СК);коэффициентзаглубления; угол падения световыхлучей;уголотверстия;коэффициент естественной освещенности(КЕО).

*Световой коэффициент*представляет собой отношение остекленной поверхности окон к площади пола. СК выражается дробью, числитель которой – единица, а знаменатель – частное от деления площади помещения на площадь поверхности стекол. В жилых комнатах этот коэффициент составляет не менее 1:8-1:10. Недостатком светового коэффициента является то, что он не учитывает вероятность затенения окон противостоящими зданиями, деревьями, форму окон, чистоту стекол, удаленность рабочих мест от окон.

Коэффициент заглубления– это отношение расстояния от пола до верхнего края окна к расстоянию до противоположной стены (глубина комнаты). Этот показатель должен быть не менее 1/1,5 – 1/2.

*Угол падения*характеризует угол, под которым падают из окна световые лучи на данную горизонтальную поверхность в помещении. Угол падения на рабочем месте должен быть не менее 27°. По мере удаления рабочего места от окна угол падения будет уменьшаться и, следовательно, освещенность станет хуже. Угол падения зависит также от высоты окна. Чем выше окно, тем угол падения больше.

*Угол отверстия*характеризует величину участка небосвода, свет от которого падает на рабочее место и непосредственно освещает рабочую поверхность. Угол отверстия не должен быть менее 5°. Чем больше участок неба, видимый из окна, тем больше угол отверстия, тем лучше освещение.

Основным нормативным показателем степени достаточности естественного освещения служит *коэффициент естественной освещенности (КЕО)* - отношение горизонтальной естественной освещенности в наиболее удаленной от окон точке помещения к единовременной освещенности под открытым небосводом на том же горизонтальном уровне в условиях рассеянного света, выраженное в процентах.

Практическое задание. Рассчитать площадь световых проемов в цехе для обеспечения нормированного значения коэффициента естественного освещения (КЕО). Для расчета естественного освещения принять боковое расположение световых проемов. Исходные данные для расчета принять по варианту (табл. 1).

Таблица 1. Варианты исходных данных

№ варианта	Параметры для расчета						
	Размеры цеха, м			Высота от уровня условной рабочей поверхности до верха окна, м	Разряд зрительной работы	Населенный пункт нахождения цеха	Ориентация окон
	длина	ширина	высота				
1	24	12,3	3,6	2,5	IVа	Москва	С
2	12	6,3	3,7	2,4	IIIв	Пенза	СВ
3	12	6,3	3,8	2,3	IIIб	Хабаровск	З
4	24	12,5	3,9	2,7	IVв	Амурскаяобл.	В
5	18	12,3	4,0	2,6	Vг	Дагестан	СЗ
6	24	12,2	4,1	2,8	IVб	Мурманск	Ю
7	24	12,3	4,2	2,7	IIIг	Красноярск	ЮЗ
8	12	6,5	4,3	2,2	IIIв	Самара	Ю
9	12	6,3	4,4	2,1	IVг	Кемеровская обл.	С
10	36	12,3	4,5	2,9	VIа	Липецк	З
11	18	6,3	5,0	2,3	VIIб	Чеченская Респ.	СЗ
12	6	5,4	5,1	2,0	IIIв	Калмыцкая Респ.	СЗ
13	24	5,4	5,2	2,2	Vб	Приморский край	Ю
14	12	6,3	5,3	2,3	IVв	Респ. Бурятия	ЮВ
15	6	4,8	5,4	2,1	IVг	Оренбург	СВ
16	6	5,0	5,5	2,0	IIIб	Брянск	В
17	36	12,3	6,0	2,8	VIб	С-Петербург	З
18	24	5,4	6,1	2,6	VIIа	Пермь	ЮВ
19	12	6,3	6,2	2,3	Vв	Рязань	З
20	18	12,3	6,3	2,5	IIIг	Магадан	СВ

Контрольные вопросы:

1. Чем обеспечивается естественное освещение?
2. Что такое инсоляция? Какие существуют типы инсоляционных режимов?
3. Что представляет собой световой коэффициент?

4. Что такое коэффициент заглубления?
5. Что характеризуют угол падения, угол отверстия? Их величины.
6. Что такое КЕО?

ПРАКТИЧЕСКОЕ ЗАНЯТИЕ №14

«Анализ производственного травматизма»

Анализ производственного травматизма является одним из инструментов управления охраной труда. Критериями состояния охраны труда являются:

1. Показатель частоты травматизма Кч. Характеризует число несчастных случаев, приходящихся на 1000 работающих за определенный период времени (обычно за год)

$$К_ч = 1000Т/С$$

2. Показатель тяжести травматизма Кт. Характеризует среднюю длительность нетрудоспособности, приходящуюся на один несчастный случай

$$К_т = Д/Т$$

3. Показатель нетрудоспособности Кн. Комплексно учитывает частоту и тяжесть травм

$$К_н = К_ч К_т = 1000Д/С$$

4. Показатель частоты несчастных случаев с летальным исходом Кл. Характеризует уровень принудительной смертности на производстве, приходящийся на 1000 работающих

$$К_л = 1000N_л/С$$

В указанных формулах **Т**-численность травмированных людей, **С**-среднесписочное число работающих, **Д**-суммарное число дней нетрудоспособности по всем несчастным случаям, **Nл**-число летальных исходов в результате несчастных случаев на производстве.

Задача №1. Два механических цеха машиностроительного предприятия сравнить по критериям состояния охраны труда и сделать вывод. Предложить мероприятия по снижению значенийкритерий состояния охраны труда. Назначить ответственность работодателю за нарушение требований по безопасности труда. Ответить на поставленные вопросы

Цех №1. Количество работающих: январь-апрель – по 810 человек, май-808 человек, июнь-август-по 812 человек, сентябрь-816 человек, октябрь-800 человек, ноябрь-декабрь - по 810 человек. За 12 рабочих месяцев в цехе было травмировано 20 человек. Из них два смертельных случая в октябре по вине работодателя. Количество дней нетрудоспособности по месяцам: январь-15, февраль-3, март-14, апрель- 5, май-24, июнь-9, июль-6, август- 18, сентябрь-10, октябрь-6, ноябрь-декабрь-по14 дней.

Цех №2 Количество работающих: январь-апрель – по 1100 человек, май-июнь-август-по 1090 человек, сентябрь-1082 человека, октябрь-ноябрь-декабрь - по 1090 человек. За 12 рабочих месяцев в цехе было травмировано 15 человек. Из них два смертельных случая в апреле. В сентябре один несчастный случай без смертельного исхода произошел по вине работодателя. Количество дней нетрудоспособности по месяцам: январь-20, февраль-3, март-10, апрель- 7, май-20, июнь-9, июль-6, август- 10, сентябрь-18, октябрь-6, ноябрь-декабрь-по12 дней.

Задача №2. Два механических цеха машиностроительного предприятия сравнить по критериям состояния охраны труда и сделать вывод. Предложить мероприятия по снижению значенийкритерий
состояния охраны труда. Назначить ответственность работодателю за нарушение требований по безопасности труда. Ответить на поставленные вопросы

Цех №1. Количество работающих: январь-март – по 600 человек, апрель-май- по608 человек,

июнь-июль -по 602 человек, август-сентябрь- по 616 человек, октябрь-600 человек, ноябрь-декабрь - по
610 человек. За 12 рабочих месяцев в цехе было травмировано 25 человек. Из них три смертельных случая в ноябре по вине работодателя. Количество дней нетрудоспособности по месяцам: январь-13, февраль-6, март-14, апрель- 5, май-14, июнь-19, июль-6, август- 8, сентябрь-10, октябрь-6, ноябрь-декабрь-по16 дней.

Цех №2 Количество работающих: январь-апрель – по 580 человек, май-июнь-август-по 570 человек, сентябрь-572 человека, октябрь-ноябрь-декабрь - по 570 человек. За 12 рабочих месяцев в цехе было травмировано 15 человек. Из них два смертельных случая в апреле. В октябре один несчастный случай без смертельного исхода произошел по вине работодателя. Количество дней нетрудоспособности по месяцам: январь-18, февраль-5, март-10, апрель- 9, май-15, июнь-9, июль-6, август- 12, сентябрь-16, октябрь-5, ноябрь-декабрь-по12 дней.

Порядок выполнения работы

1. Заполнить таблицу, изучив теорию

Таблица 1- Критерии состояния охраны труда

Номер цеха	Т, чел.	С, чел.	Д, дн.	Nл, шт.
№1				
№2				

$C=(C_1+C_2+\ldots+C_{12})/12$ $Д=(Д_1+Д_2+\ldots+Д_{12})/12$

Примечание. Полученное значение округлить до целого значения в большую сторону

2. Определить критерии состояния охраны труда для цеха №1 и цеха №2

3.Сравнить критерии состояния охраны труда, сделать вывод.

4. Предложить мероприятия по снижению значенийкритерий состояния охраны труда

5. Заполнить таблицу (поставить галочку в клетке), изучив теорию

Таблица 2- Вид ответственности работодателя

Номер цеха	Ответственность работодателя			
	Дисциплинарная	Административная	Материальная	Уголовная
№1				
№2				

6.Ответить на вопросы:

В каком случае возникает материальная ответственность?

В чем выражается дисциплинарная ответственность?

Кто имеет право привлекать к административной ответственности?

В каком случае возникает уголовная ответственность?

ПРАКТИЧЕСКОЕ ЗАНЯТИЕ №15

«Расчет звукоизолированной кабины»

Наиболее простое и эффективное средство защиты от шума технологического оборудования в производственных помещениях - устройство звукоизолирующих кабин, полностью отгораживающих работающих от шумных агрегатов. Наиболее часто звукоизолирующие кабины применяют для расположения в них пультов дистанционного управления или рабочих мест в шумных цехах. Звукоизолирующие кабины широко применяют в химической, металлургической, машиностроительной и других отраслях промышленности, а также в машинных залах электростанций и в компрессорных станциях. При применении звукоизолирующих кабин следует учитывать СП 51.13330.2011 (9.22-9.24).

Преимущество применения звукоизолирующих кабин - возможность обеспечения практически любого требуемого снижения шума на рабочих местах.

Кроме этого, кабины могут быть сборными, изготовленными из стали, дюралюминия, пластика, фанеры и

других листовых материалов на специальных предприятиях-изготовителях и собираться на месте установки в цехе.

Внутренний объем кабины должен составлять не менее 15 $м^3$ на одного человека. Высота кабины (внутри) – не менее 2,5 м. Кабина должна быть оборудована системой вентиляции или кондиционирования воздуха с необходимыми глушителями шума. Внутренние поверхности кабины должны быть на 50–70 % облицованы звукопоглощающими материалами.

Кабины должны обеспечивать удобное расположение рабочих мест и необходимый обзор цеха. Для этого они могут быть приподняты над полом или установлены на антресолях, с наклонным остеклением.

Звукоизолирующие кабины следует устанавливать на резиновых виброизоляторах, не допуская передачи вибраций на ограждающие конструкции кабин. Узлы крепления ограждающих элементов к каркасу кабины и друг к другу должны гарантировать плотность, герметичность и простоту монтажа этих элементов и всех соединений. Для пропускания технологических коммуникаций из цеха в кабину следует проектировать специальные звукоизолированные проемы, отверстия или коллекторы, обеспечивающие требуемую звукоизоляции ограждений, через которые приходят эти коммуникации.

Оконные проемы следует делать минимальными и заполнять толстыми зеркальными стеклами или пластинами, например из плексигласа (органическое стекло). По периметру окон должны быть предусмотрены герметичные резиновые прокладки.

При применении двойного остекления между стеклами должна быть сделана звукопоглощающая облицовка по периметру окон.

Конструкцией дверей должна быть обеспечена легкость и простота их закрывания и открывания, плотность и герметичность притворов по всему ее периметру. При высокой требуемой звукоизоляции двери следует выполнять двойными.

Отопление и вентиляция кабины могут быть индивидуальными или от общей цеховой сети, но в обоих случаях необходимо предусматривать устройство глушителей шума со стороны выхода и входа воздуха. При установке в кабине местного вентилятора необходимо предусматривать не только устройство глушителя, но и виброизоляцию вентилятора от ограждающих конструкций кабины, а при необходимости - и кожух, изолирующий вентилятор.

Изнутри кабина, как правило, должна быть облицована звукопоглощающими конструкциями, изготовленными из материалов с максимальными коэффициентами звукопоглощения в октавных полосах 250-2000 Гц.

Указания к расчету

Одним из наиболее эффективных вариантов борьбы с шумом является изоляция работающих от источника шума. Это возможно в тех случаях, когда пульты управления могут быть удалены от оборудования и заключены в звукоизолирующую кабину со смотровым стеклом, с пультом управления и средствами автоматики.

Требуемую звукоизолирующую способность кабины определяют по формуле:

$$R_{тр\ каб} = L + 10 \cdot \lg \frac{S}{B_k} - L_{доп} \qquad (1)$$

ГдеL – уровни шума в расчетной точке до установки кабины, дБ;

S – площадь ограждений, через которые шум проникает из шумного помещения (суммарная площадь ограждающих поверхностей кабины, за исключением пола), $м^2$:S =a·b + 2b·h + 2a·h

где a – длина кабины, м; b – ширина кабины, м; h – высота кабины, м

B_k – постоянная помещения кабины (м2), определяется по формуле: B =B_{1000} ·μ

Где B_{1000} – постоянная помещения в $м^2$на среднегеометрической частоте 1000 Гц, определяемая по табл. 1, в зависимости от объема V в $м^3$и типа помещения;

μ - частотный множитель, определяемый по табл. 2.

$L_{доп}$ – допустимые значения уровней звукового давления в кабине в соответствии с требованием ГОСТ 12.1.003-83.

Реальную конструкцию ограждения кабины выбирают таким образом, чтобы ее звукоизолирующая способность$R_{каб}$ в каждой октавной полосе была выше требуемой, то есть $R_{каб} \geq R_{тр}$·

Уровень шума в кабине определяется из выражения:$L_{каб} = L - R_{каб}$

Где L – уровень шума в расчетной точке до установки кабины, дБ;

R – звукоизолирующая способность конструкции кабины, дБ.

Пример

Подобрать конструкцию звукоизолирующей кабины наблюдения и дистанционного управления в производственном помещении, обеспечивающую внутри нее выполнение нормативных требований ГОСТ 12.1.003-83. Уровни шума в производственном помещении в октавных полосах частот приведены в 1-ой строке табл. 4. Размеры кабины принимаем 5,2 × 3 × 2,5м.V= $39м^3$.

Для заданного объема кабины по табл. 1 и 2 находим значения постоянной помещения в каждой октавной полосе частот и записываем во 2-ой строке табл. 4. По формуле (1) рассчитываем требуемую

звукоизолирующую способность кабины (7-ая строка табл. 4). Из табл. 3 выбираем строительный материал для кабины (8-ая строка табл. 4). Сравнение строк 7 и 8 табл. 4 показывает выполнение нормативных требований $R_{\text{каб}} \geq R_{\text{тр}}$.

После чего считаем уровень шума в кабине и делаем вывод.

Таблица 1. Постоянная помещения B_{1000} , м2, на среднегеометрической частоте 1000 Гц

Тип помещения	Описание и назначение помещения	B_{1000}, м^2
1	С небольшим количеством людей (металлообрабатывающие цехи, генераторные, щитовые, электромеханические мастерские,вентиляционные помещения, залы буммашин)	V / 20
2	С жесткой мебелью и большим количеством людей или с небольшим количеством людей и мягкой мебелью (кабинеты, лаборатории, здравпункты,комнаты мастеров и начальников цехов, цехи вспомогательного оборудования)	V / 10
3	С большим количеством людей и мягкой мебелью (рабочие комнаты заводоуправлений, конструкторские и лабораторно-конструкторскиезалы, вычислительные центры и т.п.)	V / 6
4	Помещения со звукопоглощающей облицовкой потолка и части стен	V / 1,5

Таблица 2. Частный множитель

Объем помещения, V, м^3	при среднегеометрических частотах октавных полос, Гц							
	63	125	250	500	1000	2000	4000	8000
V < 200,0	0,8	0,75	0,7	0,8	1	1,4	1,8	2,5
V = 200 ÷ 1000	0,65	0,62	0,64	0,75	1	1,5	2,4	4,2
V > 1000	0,5	0,5	0,55	0,7	1	1,6	3	6

Таблица 3. Звукоизолирующая способность стен и перегородок акустических конструкций, дБ

№ п/п	Материал конструкции	Толщина	Среднегеометрические частоты октавных полос, Гц							
			63	125	250	500	1000	2000	4000	8000
1	Кирпичная кладка	1 кирпич	36	41	44	51	58	64	65	65
2	Кирпичная кладка	2 кирпича	45	45	52	59	65	70	70	70
3	Железобетонная плита	50 мм	28	34	35	35	41	48	55	55
4	Железобетонная плита	100 мм	34	40	40	44	50	55	60	70
5	Железобетонная плита	400 мм	45	48	55	61	68	70	70	70
6	Железобетонная плита	800 мм	48	55	61	68	70	70	70	70
7	Гипсобетонная плита	80 мм	20	28	33	37	39	44	44	42
8	Шлакобетонная панель	250 мм	20	30	45	52	59	64	64	62
9	Стекло	7 мм	-	22	22	29	34	28	39	-
10	Стеклопластик	3 мм	9	13	17	21	25	29	31	32
11	Стеклопластик	5 мм	12	16	20	24	28	31	31	34
12	Стеклопластик	10 мм	17	21	25	28	31	31	34	38
13	Двойной остекленный витраж	Стекло7мм; просл100мм об.толщ:114мм	-	29	37	41	50	45	54	-

Контрольные вопросы:

1. Что располагают с звукоизолирующих кабинах?
2. На каких отраслях промышленности применяют звукоизолирующие кабины?
3. Из каких материалов изготавливают звукоизолирующие кабины?
4. Какие внутренние размеры должны быть в кабине? Чем она должна быть оборудована?

5. На чём следует устанавливать звукоизолирующие кабины?
6. Требования к конструкциям внутри кабины?

ПРАКТИЧЕСКОЕ ЗАНЯТИЕ №16

«Расследование несчастного случая на производстве и оформление документации»

Для разработки мероприятий по профилактике травматизма, своевременного и правильного выявления причин несчастных случаев на производстве необходимы их своевременные расследования и учет.

Порядок расследования несчастных случаев на производстве *(далее несчастных случаев)* установлен в статьях 227-231 Трудового кодекса РФ в редакции, вступившей в силу с 6 октября 2006 года, и в «Положении об особенностях расследования несчастных случаев на производстве в отдельных отраслях и организациях», утвержденном постановлением Минтруда РФ от 24 октября 2002 года № 73.

Этот порядок обязателен для всех организаций и лиц, занимающихся предпринимательской деятельностью.

В соответствии с этим положением расследуются и подлежат учету все несчастные случаи на производстве, повлекшие за собой необходимость перевода работника на другую работу, временную или стойкую утрату трудоспособности либо его смерть, если они произошли:

- в течение рабочего времени на территории организации или вне ее (включая установленные перерывы), а также во время, необходимое для приведения в порядок орудий труда, одежды, рабочего места и т.д. перед началом работы или по окончании работы, а также при выполнении работ в сверхурочное время, выходные или праздничные дни;
- при следовании к месту работы или с работы на предоставленном работодателем транспорте либо на личном транспорте при наличии договора о его использовании в производственных целях;
- при следовании к месту командировки и обратно;
- при следовании на транспортном средстве в качестве сменщика во время междусменного отдыха (водитель сменщик на автотранспортном средстве, механик рефрижераторной секции, проводник в поезде и т.д.);
- при работе вахтово-экспедиционным методом во время междусменного отдыха, а также при нахождении на судне в свободное от вахты и судовых работ время;
- при привлечении работника в установленном порядке к участию в ликвидации последствий катастрофы, аварии и других чрезвычайных происшествий техногенного и природного характера;
- при осуществлении не входящих в трудовые обязанности работника действий, но совершаемых в интересах работодателя или направленных на предотвращение аварии или несчастного случая.

Несчастный случай на производстве является страховым случаем, если он произошел с работником, подлежащим обязательному социальному страхованию от несчастных случаев. Поэтому работодатель обязан в течение суток сообщить о несчастном случае в исполнительный орган социального страхования (по месту регистрации в качестве страхователя).

Для расследования несчастного случая на производстве в организации работодатель незамедлительно создает комиссию в составе не менее 3 человек.

В составе комиссии включаются специалист по охране труда, представители работодателя, профсоюзного или иного уполномоченного работниками представительного органа. Комиссию возглавляет работодатель или уполномоченное им лицо. Состав комиссии утверждается приказом работодателя. Руководитель, непосредственно отвечающий за безопасность труда на участке, где произошел несчастный случай, в состав комиссии не включается.

Каждый работник имеет право на личное участие в расследовании происшедшего с ним несчастного случая.

Для расследования тяжелого группового несчастного случая, несчастного случая на производстве со смертельным исходом в комиссию в комиссию кроме вышеуказанных лиц включается государственный инспектор по охране труда, представители органа исполнительной власти субъекта РФ или органа местного самоуправления (по согласованию), представитель территориального объединения профсоюзов. Работодатель образует комиссию и утверждает ее состав, возглавляет комиссию государственный инспектор по охране труда.

По требованию пострадавшего, а в случае его смерти, по требованию его родственников в расследовании несчастного случая может принимать участие его доверенное лицо. Если доверенное лицо не участвует в расследовании, работодатель или председатель комиссии обязаны по требованию доверенного лица ознакомить его с материалами расследования.

Порядок расследования несчастных случаев

Расследование обстоятельств и причин несчастного случая на производстве (который не является групповым и не относится к категории тяжелых или со смертельным исходом) проводится комиссией в течение 3 дней.

Расследование группового несчастного случая на производстве или тяжелого несчастного случая на производстве со смертельным исходом проводится комиссией в течение 15 дней.

Несчастный случай на производстве, о котором не было своевременно сообщено работодателю или в результате которого нетрудоспособность наступила не сразу, расследуется комиссией по заявлению пострадавшего или его доверенного лица в течение месяца со дня поступления указанного заявления.

В каждом случае расследования комиссия выявляет и опрашивает очевидцев происшествия несчастного случая, лиц, допустивших нарушения нормативных требований по охране труда, получает необходимую информацию от работодателя и по возможности объяснения пострадавшего.

На основании собранных данных и материалов комиссия устанавливает обстоятельства и причины несчастного случая, определяет, был ли пострадавший в момент несчастного случая связан с производственной деятельностью организации или индивидуального предпринимателя и объяснялось ли его нахождение в месте происшествия исполнением им трудовых обязанностей. На основе этих данных комиссия квалифицирует несчастный случай, как несчастный случай на производстве или несчастный случай, не связанный с производством, определяет лиц, допустивших нарушения требований безопасности и охраны труда, законодательных и иных нормативных правовых актов, и меры по устранению причин и предупреждению несчастных случаев на производстве.

Порядок оформления акта по форме Н-1

По каждому случаю на производстве, вызвавшему необходимость перевода работника в соответствии с медицинским заключением на другую работу, потерю трудоспособности работником на срок не менее одного дня либо его смерть, оформляется акт о несчастном случае на производстве по форме Н-1.

При групповом несчастном случае на производстве акт по форме Н-1 составляется на каждого пострадавшего отдельно.

Акт по форме Н-1 подписывается членами комиссии, утверждается работодателем и заверяется печатью.

Работодатель в 3-дневный срок после утверждения акта по форме Н-1 обязан выдать один экземпляр указанного акта пострадавшему, а при несчастном случае на производстве со смертельным исходом родственникам погибшего либо его доверенному лицу.

Экземпляр акта вместе с материалами расследования несчастного случая на производстве хранится в течение 45 лет в организации по основному месту работы или учебы пострадавшего на момент несчастного случая на производстве.

Задание:

1 Рассмотреть функции комиссии по расследованию и оформлению несчастного случая.

2 Рассмотреть обязанности руководителя производственного подразделения, где произошел несчастный случай.

3 Оформить документацию: объяснительные записки от пострадавшего, свидетелей и руководителя производственного участка; оформить акт по форме Н-1.

Варианты заданий даны в Приложении 1.

Контрольные вопросы

1 Что такое травма, профзаболевание?

2 Перечислите виды инструктажей.

3 Кто ведет расследование несчастного случая на производстве?

4 Опишите порядок расследования несчастных случаев.

5 Что должно быть указано в акте формы Н-1?

6 Какие несчастные случаи расследуются и подлежат учету?

7В течение, какого времени комиссия должна составлять акт по форме Н-1?

8 Кто не может быть включен в состав комиссии по расследованию несчастного случая?

9 Какие несчастные случаи считаются производственными?

10 Назовите время и периодичность проведения инструктажей.

11 Какие существуют виды ответственности должностных лиц за нарушение требований по безопасности труда?

12 В чем состоит экономический ущерб от производственного травматизма?

13 В каких случаях проводится внеплановый инструктаж?

14 Каков порядок регистрации инструктажей?

2 Методические указания для выполнения самостоятельной работы студентов

Ознакомиться с теоретической частью и ответить на контрольные вопросы.
Вопросы и задания составлены в соответствии разделами и темами рабочей программы учебной дисциплины «Промышленная санитария и гигиена труда» для удобства при самостоятельной подготовке студентов к учебным занятиям.
Теоретическая часть

1 Введение в дисциплину. Человек и производственная среда.

Цель изучения дисциплины «Производственная санитария и гигиена труда» – идентификация и оценка уровней воздействия вредных производственных факторов, а также обоснование необходимости применения технических средств и методов защиты работающих для сохранения здоровья и работоспособности.

Производственная санитария (от лат. sanitos – здоровье) – это система организационных, санитарно–гигиенических мероприятий, технических средств и методов, предотвращающих или уменьшающих воздействие на работающих вредных производственных факторов до значений, не превышающих допустимые (ГОСТ 12.0.002–14* «ССБТ. Термины иопределения»).
Санитария - применение на практике (внедрение) мероприятий, разработанных гигиеной, которые направлены на улучшение здоровья населения, оздоровление окружающей среды и продление жизни человека.
Научной основой производственной санитарии является гигиена труда (от греч. hygyieinos – здоровый). Таким образом, санитария и гигиена происходят от одного и того же слова – здоровье. Здоровье – это состояние полного физического, духовного и социального благополучия, а не только отсутствие болезней или физических недостатков (определение ВОЗ).
Гигиена труда – дисциплина, изучающая трудовую деятельность работающих и производственную среду с точки зрения их возможного влияния на организм работающих и разрабатывающая меры, направленные на оздоровление условий труда и предупреждение производственно обусловленных и профессиональных заболеваний.
Предметом исследования гигиены труда являются санитарно-гигиенические условия труда. Основной задачей гигиены труда является предупреждение воздействия неблагоприятных факторов на здоровье и трудоспособность работников.
Гигиена труда использует различные методы исследования:
- экспериментальные, методы санитарного, лабораторного обследования и физико-химические методы для исследования условий труда на производстве и оценки эффективности оздоровительных мероприятий;

- физиологические методы(наблюдения) для исследования изменений в организме под влиянием условий труда;
- статистические методы для изучения заболеваемости и травматизма работающих.

Гигиена труда изучает: формы и методы организации труда и отдыха; состояние организма в процессе трудовой деятельности, характер и особенности рабочих движений, положений тела при работе; инструменты и орудия труда, применяемое сырье, технологию процессов, техническое оборудование; готовые и промежуточные продукты, отходы производства с точки зрения их воздействия на работающих и окружающее население; физические, химические и биологические факторы производственной среды и физиологические изменения у работающих под влиянием этих факторов и трудовых процессов. Наряду с практическими мероприятиями по оздоровлению условий труда гигиена труда разрабатывает и научные основы для регламентирования санитарных условий труда на производстве.

Гигиена труда устанавливает гигиенические нормативы, которые служат нормативной базой для производственной санитарии.

Производственная санитария тесно связана со специальными технологическими дисциплинами и организацией производства, а также с медицинскими основами охраны труда (охраной труда, физиологией, психологией труда, эргономикой, безопасностью жизнедеятельности и др.).

Охрана труда – это система обеспечения безопасности жизни и здоровья работников в процессе трудовой деятельности, включающая в себя правовые, социально-экономические, организационно-технические, санитарно-гигиенические, лечебно-профилактические, реабилитационные и иные мероприятия и средства.

Безопасность жизнедеятельности – это наука о комфортном и безопасном взаимодействии человека и окружающей среды.

Эргономика — научная дисциплина, комплексно изучающая закономерности взаимодействия человека с техническими средствами. Т.е. наука, изучающая функциональные возможности человека в трудовых процессах с точки зрения анатомии, антропологии, физиологии, психологии и гигиены в целях создания орудий и условий труда, а также технологических процессов и производственного оборудования, наиболее соответствующих требованиям человеческого организма.

Совместимость человека с машиной определяется его антропометрической, сенсомоторной, энергетической (биомеханической) и психофизиологической совместимостью.

Антропометрическая совместимость предполагает учет размеров тела человека, возможность обзора внешнего пространства, положения (позы) оператора в процессе работы.

Сенсомоторная совместимость предполагает учет скорости двигательных (моторных) операций человека и его сенсорных реакций на различные виды раздражителей (световые, звуковые и др.) при выборе скорости работы машины и подачи сигналов.

Энергетическая (биомеханическая) совместимость предполагает учет силовых возможностей человека при определении усилий, прилагаемых к органам управления.

Психофизиологическая совместимость должна учитывать реакцию человека на цвет, цветовую гамму, частотный диапазон подаваемых сигналов, форму и другие эстетические параметры машины.

Физиология труда – раздел медицины, изучающий функционирование человеческого организма во время трудовой деятельности (утомляемость, работоспособность, установление оптимальных режимов труда).

2 История развития гигиены труда и ПС

Гигиена труда, как самостоятельная научная дисциплина, сформировалась в начале XX

столетия, хотя истоки её формирования относятся к периодам истории Древней Греции и Рима. Так, Гиппократ (460–377 гг. до н. э.) писал о болезнях рудокопов, Гален (ок. 200–130 гг. до н. э.) – о поражённых пылью свинца, Плиний Старший (I в. до н. э.) – об отравлениях ртутью и серой.

В XVI в. швейцарский врач и химик Парацельс (1493– 1541) и немецкий врач, геолог и металлург Георгий Агрикола (1494–1555) описали заболевания горняков под названием «Чахотка горняков, каменотёсов, литейщиков». В труде Парацельса «О чахотке и других заболеваниях горнорабочих» показана клиника заболевания, которое сопровождалось лихорадкой, одышкой, кашлем. Ему принадлежит изречение, которое можно рассматривать как идею принципа нормирования, а именно: «Всё есть яд, и всё есть лекарство. Только одна доза делает вещество ядом или лекарством».

Период Средних веков (конец V—XIV вв.) характеризуется полным упадком личной и общественной гигиены. Постоянные войны и низкий культурный и материальный уровень населения служили благоприятной почвой для развития эпидемий.

Вспышки оспы, холеры, тифов, массовое распространение проказы, кожных, венерических и глазных болезней были характерным явлением для того времени. Пандемия чумы в XIV в., известная под названием «черной смерти», унесла около 25 млн. человек. Однако многие средневековые врачи высказывали ценные мысли в отношении гигиены.

Признанным основоположником профессиональной патологии является итальянский врач, профессор медицины, ректор Падуанского университета Бернардино Рамаццини (1633–1714). В 1700 г. им была издана книга «О болезнях ремесленников (рассуждения)», в которой были описаны болезни шахтёров, позолотчиков, химиков, кузнецов и других ремесленников (более 50 профессий) и представлены в систематизированном виде вопросы гигиены труда в разнообразных профессиях.

Тема охраны труда рабочих в России нашла своё отражение в трудах М.В. Ломоносова, А.Н. Никитина, Д.П. Никольского и др. В трактате «Первые основания металлургии, или рудных дел» (1763) М.В. Ломоносов указывал на необходимость создания безопасных условий труда «горных людей» путём укрепления горных выработок, вентиляции шахт, удаления подземных вод. В трактате были освещены также вопросы организации труда и отдыха «горных людей» и сформулированы принципы профилактики заболеваний.

Автор первой книги по гигиене труда «Болезни рабочих с указанием предохранительных мер» А.Н. Никитин (1793–1858), описавший условия труда 120 рабочих профессий, признается основоположником гигиены труда в России.

Важное место в развитии гигиены труда занимает один из основоположников отечественной гигиены А.П. Доброславин (1842–1889). Его рассуждения о необходимости изучения всех факторов трудового процесса, которые могут оказать влияние на здоровье и работоспособность человека, в полной мере соответствуют научным представлениям сегодняшнего дня. Он описал условия труда на табачных фабриках, в шахтах, кессонах, клинику пневмокониозов различной этиологии, отравлений свинцом и сероводородом.

Под руководством первого профессора гигиеныМосковского Императорского университета Ф.Ф. Эрисмана (1842–1915) в конце XIX столетия группа земских санитарных врачей (Дементьев Е.М., Погожев А.В. и др.) осуществляет санитарное обследование предприятий Московской губернии, в результате которого публикуется многотомный труд под его редакцией. Книга Ф.Ф. Эрисмана «Профессиональная гигиена, или гигиена умственного и физического труда» (1877) по праву считается первым в России оригинальным изданием по гигиене труда.

В развитие гигиены труда внес существенный вклад Г.В. Хлопин (1863–1929). Под его руководством выполнены крупные экспериментальные работы по действию промышленных ядов на организм, физиологии труда (энерготраты), гигиене труда и профессиональной патологии в химической и горнорудной промышленностях.

В послевоенной России вопросы гигиены труда получают своё дальнейшее развитие. Уже на 4–й день после взятия большевиками власти был принят декрет о восьмичасовом рабочем дне и ежегодных отпусках. В 1918 г. утверждается первый «Кодекс законов о труде». В 1919 г. формируется Государственная промышленно–санитарная инспекция. По инициативе крупнейших ученых и организаторов здравоохранения создаются научно–исследовательские учреждения по охране и гигиене труда: в 1923 г. в Москве – Институт по изучению профессиональных заболеваний (Обух В.А.), ныне НИИ медицины труда РАМН,
в этом же году в Харькове – Украинский институт рабочей медицины, в 1924 г. в Петрограде – Институт по изучению профессиональных болезней, в 1925 г. – Государственный научный институт охраны труда (Левицкий В.А., Каплун С.И.).
В 1933 г. правительством и ЦИК было принято постановление «Об организации государственной санитарной инспекции» с после – дующим развертыванием сети комплексных санитарно–эпидемиологических учреждений – санитарно–эпидемиологических станций (СЭС).
В развитии промышленной токсикологии важное место занимают работы Н.С. Правдина и Н.В. Лазарева.
Н.С. Правдин (1882–1954) – основатель школы промышленных токсикологов в СССР. Им впервые была разработана программа обоснования предельно допустимыхконцентраций (ПДК) химических веществ в воздухе промышленных предприятий. Его работы посвящены изучению механизмов действия промышленных ядов, он указывал на необходимость изучения комбинированного действия химических веществ, им впервые дана классификация промышленных ядов.
Н.В. Лазарев (1895–1974) показал значение физико– химических свойств веществ в их токсичности, степени потенциальной опасности промышленных ядов. Он первый в СССР при определении токсичности новых химических веществ предложил использовать расчетные методы. Его справочник «Вредные вещества в промышленности» многократно переиздавался на протяжении 30 лет.
Проблемам производственного микроклимата были посвящены исследования Г.Х. Шахбазяна, М.Е. Маршака, А.Е. Малышевой и др. Были проведены глубокие исследования по изучению механизмов перегревания и охлаждения в нагревающем и охлаждающем микроклиматах, разработка теплозащитных технических мероприятий, средств индивидуальной защиты (СИЗ). В последние годы научные исследования по уточнению отдельных положений в научной концепции теплообмена работающего осуществляются под руководством Р.Ф. Афанасьевой (НИИ медицины труда РАМН).
А.А. Летавет (1893–1984) – основоположник промышленной радиационной гигиены. Под его руководством проведено первое изучение условий труда при работе с радиоактивными веществами, разработаны первые санитарные правила и нормативы в этой области. А.А. Летавет – руководитель с 1948 по 1971 гг. НИИ гигиены труда и профзаболеваний АМН СССР. По существу, многие годы он руководил программой научных исследований в СССР в области гигиены труда. Он соавтор первого руководства по гигиене труда, соавтор учебника (1946), основатель журнала «Гигиена труда и профзаболевания», главным редактором которого он был более 25 лет (ныне журнал «Медицина труда и промышленнаяэкология»).

3 Классификация опасных и вредных производственных факторов

Вредный производственный фактор - производственный фактор, воздействие которого на работающего в определенных условиях может привести к заболеванию, снижению работоспособности и/или отрицательному влиянию на здоровье потомства.
Опасные производственные факторы (ОПФ) – фактор среды и трудового процесса, который может быть причиной острого заболевания или внезапного резкого ухудшения

здоровья, смерти..
В зависимости от экспозиции вредный фактор может стать опасным и привести к травме. Экспозиция – количественная характеристика интенсивности и продолжительности действия вредного фактора. Например: шум с уровнем более в 75 дБ приводит к неврит слухового нерва, шум с уровнем воздействия 130–150 дБ приводит к разрыву барабанных перепонок.
Рассмотрим в качестве примера воздействие на работающего расплавленного металла. Если человек попадает под его непосредственное воздействие, возникает термический ожог – это приводит к тяжелой травме. В этом случае мы имеем дело с опасным производственным фактором (по определению). Если же человек, постоянно работая с расплавленным металлом, находится под действием лучистой теплоты, излучаемой этим источником, то под влиянием облучения в организме происходят биохимические сдвиги, наступает нарушение деятельности сердечно-сосудистой и нервной систем. Кроме того, действие инфракрасных лучей вредно влияет на органы зрения – приводит к помутнению хрусталика. Таким образом, во втором случае воздействие расплавленного металла на организм работающего является вредным производственным фактором.
Вредные производственные факторы по воздействию на организм работающего человека подразделяют на:
- факторы, приводящие к хроническим заболеваниям, в том числе усугубляющие уже имеющиеся заболевания, за счет длительного относительно низкоинтенсивного воздействия;
- Факторы, приводящие к острым заболеваниям (отравлениям, поражениям) или травмам за счет кратковременного (одиночного и/или практически мгновенного) относительно высокоинтенсивного воздействия.
Опасные производственные факторы по воздействию на организм работающего человека подразделяют на: - Факторы, приводящие к смертельным травмам (летальному исходу, смерти);
- Факторы, приводящие к несмертельным травмам.
Опасные и вредные факторы в зависимости от характера воздействия подразделяются на:
- активные - проявляющиеся благодаря заключенной в них энергии (ионизирующие излучения, вибрация и т.п.);
- активно-пассивные - проявляющиеся благодаря энергии, заключенной в самом человеке (примером могут служить опасности скользких поверхностей, работы на высоте, острых углов и плохо обработанных поверхностей оборудования и т.п.).
- пассивные - проявляющиеся опосредствованно, как например, усталостное разрушение материалов, образование накипи в сосудах и трубах, коррозия и т.п.
Активные факторы могут, таким образом быть классифицированы по виду связанной с ними энергии. ГОСТ 12.0.003-2015. «Межгосударственный стандарт. Система стандартов безопасности труда. Опасные и вредные производственные факторы. Классификация» является основным документом с точки зрения рассмотрения вредных производственных факторов. (введен взамен ГОСТ 12.0.003-74)
Согласно этому ГОСТ ОПиВПФ делятся:

1. По характеру происхождения

1. факторы, порождаемые физическими свойствами и характеристиками состояния материальных объектов производственной среды; Физические факторы – аэрозоли (пыли), шум, инфразвук, ультразвук; вибрация; электромагнитные излучения (лазерное и ультрафиолетовое), ионизирующие излучения, параметры микроклимата, параметры световой среды, невесомость, действия силы тяжести (падения с высоты) .
2. факторы, порождаемые химическими и физико-химическими свойствами используемых или находящихся в рабочей зоне веществ и материалов;
   Химические факторы – химические вещества, смеси, в том числе некоторые

вещества биологической природы (антибиотики, витамины, гормоны, ферменты, белковые препараты), полученные химическим синтезом и (или) для контроля содержания которых используют методы химического анализа;

3. факторы, порождаемые биологическими свойствами микроорганизмов, находящихся в биообъектах и (или) загрязняющих материальные объекты производственной среды;
   Биологические факторы – микроорганизмы–продуценты,живыеклеткииспоры,содержащиесявбактериальных препаратах, патогенные микроорганизмы – возбудители инфекционных заболеваний.
4. факторы, порождаемые поведенческими реакциями и защитными механизмами живых существ (укусы, ужаливания, выброс ядовитых или иных защитных веществ и т.п.);
5. факторы, порождаемые социально-экономическими и организационно-управленческими условиями осуществления трудовой деятельности (плохая организация работ, низкая культура безопасности и т.п.);
6. факторы, порождаемые психическими и физиологическими свойствами и особенностями человеческого организма и личности работающего Психофизиологические ОиВПФ : физические перегрузки (статические, связанные с рабочей позой и динамические - масса подним. груза, стереотипность операций) и нервно-психические перегрузки (умственное перенапряжение и перенапряжение анализаторов слуха, зрения). Особ лич(плохое самочувствие работника, нахождение работника в состоянии алкогольного, наркотического опьянения, потеря концентрации внимания работниками и т.п.).
   2. По характеру изменения во времени (постоянные, переменные, импульсные)
   3. По характеру действия во времени (постоянно или периодически действующие)
   4. По характеру действия в пространстве (локализованные в источнике, распространяющиеся вместе с движением воздуха, через производственную среду и т.п)
   5. По характеру пространственного распределения (пространственно распределенные; взвешенные или растворенные в воздухе, жидкости).
   6. По непосредственности воздействия (непосредственно и опосредовательно воздействующие)
   7. По характеру взаимного действия при многофакторном воздействии на организм человека (независимо, суммарно действующие, действие как противоположности и как система)
   8. По характеру обнаружения организмом человека (обнаруживаемые и не обнаруживаемые органами чувств человека)

4 Санитарное законодательство

Правовые основы производственнойсанитарии

Санитарное законодательство – совокупность законов, регулирующих отношения в области охраны здоровья людей от неблагоприятного или опасного влияния факторов среды обитания. Применительно к производственным условиям оно является частью законодательства об охране труда и направлено на сохранение здоровья и защиту работающих от вредных производственных факторов.

Правовую основу производственной санитарии составляют законы, подзаконные и нормативно–правовые акты.

Наибольшей юридической силой обладают законы: КонституцияРФ; Трудовой кодексРФ; ФЗ «О санитарно–эпидемиологическом благополучии населения»; ФЗ «О обязательном социальном страховании от НС на производстве и профессиональныхзаболеваний»; «об охране здоровья граждан»

Права и обязанности работников и работодателей в области охраны и гигиены труда.

Права и обязанности работников. Как права, так и обязанности работников в отношении безопасности и гигиены труда исчерпывающе определены в ТК РФ (ст. 21, 214, 219, 220)

Важнейшими из этих прав являются: 1) получать достоверную информацию о состоянии условий на рабочем месте, о существующем риске повреждения здоровья и о принятых мерах по защите работника от производственных вредностей и опасностей. В случае отказа работодателя предоставить работнику информацию о состоянии охраны труда на рабочем месте работник вправе обратиться в органы государственного надзора с просьбой об инспектировании его рабочего места и принять личное участие в такой проверке; 2) отказаться от выполнения работ в случае возникновения непосредственных опасностей для жизни и здоровья, предупредив о прекращении работы непосредственного руководителя; 3) отказаться от выполнения вредных или опасных работ, если они не предусмотрены трудовым договором.

К обязанностям работников в области охраны труда относятся:

1) соблюдать требования охраны труда; 2) правильно применять средства индивидуальной и коллективной защиты, т.е. одежду и обувь, маски, очки, респираторы; 3) проходить обучение безопасным методам и приемам выполнения работы, проверку знаний требований охраны труда; 4) немедленно сообщать своим непосредственным или вышестоящим руководителям о любом несчастном случае на производстве и признаках профессионального заболевания, а также о ситуации, которая создает угрозу жизни и здоровью людей. Эта обязанность зафиксирована в ст. 21 ТК РФ как одна из основных обязанностей работника; 5) проходить обязательные медицинские осмотры.

Обязанности и права работодателей. Во-первых, установлено общее требование ко всем работодателям. Они обязаны внедрять современные средства безопасности, предупреждающие производственный травматизм, и обеспечивать санитарно-гигиенические условия, предотвращающие возникновение профессиональных заболеваний. Во-вторых, в различных статьях ТК РФ (ст. 212 и др.) и в других нормативных актах содержится требование обеспечить работникам здоровые и безопасные условия труда. Это требование детализируется в виде конкретных обязанностей работодателей в различных сферах деятельности, в отношении различных аспектов трудовых отношений. Таких обязанностей зафиксировано около 20.

Тема охраны и гигиены труда изложена в конвенций МОТ, посвященных вопросам охраны труда, в 2010-2013 г.г.: Конвенции МОТ № 187 «Об основах, содействующих безопасности и гигиене труда», Конвенции МОТ № 174 «О предотвращении крупных производственных аварий», Конвенции МОТ № 176 «О безопасности и гигиене труда на шахтах».

Федеральным законодательством установлены права, обязанности и ответственность гражданина в отношении санитарно-эпидемиологического благополучия страны.

Федеральный закон «О санитарно-эпидемиологическом благополучии населения» от 30 марта 1999 г. № 52-ФЗ (редакция от 3 августа 2018 года N 342-ФЗ) направлен на обеспечение санитарно-эпидемиологического благополучия населения как одного из основных условия реализации конституционных прав граждан на охрану здоровья и благоприятную окружающую среду, в том числе и производственную среду. В статье 25 закона указывается, что «условия труда, рабочее место и трудовой процесс не должны оказывать вредное воздействие на человека».

Санитарно-эпидемиологическое благополучие населения – состояние здоровья населения, среды обитания человека, при котором отсутствует вредное воздействие факторов среды обитания на человека, и обеспечиваются благоприятные условия его жизнедеятельности (статья 1).

В соответствии с Федеральным законом о «Санитарно-эпидемиологическом благополучии населения» каждый гражданин, имея право на благоприятную среду обитания и возмещения вреда своему здоровью, правомочен получать от властных структур информацию о состоянии среды обитания, осуществлять общественный контроль за ее санитарным состоянием, вносить предложения по улучшению среды обитания. Такими же правами обладают индивидуальные предприниматели и юридические лица.

Каждый гражданин обязан заботиться о здоровье, гигиеническом воспитании и обучении своих детей, соблюдать требования санитарно-эпидемиологического законодательства и не осуществлять действия, его нарушающие. За данные нарушения установлена дисциплинарная, административная и уголовная ответственность.

Среда обитания человека - совокупность объектов, явлений и факторов окружающей (природной и искусственной) среды, определяющая условия жизнедеятельности человека;

Санитарно-эпидемиологическое благополучие населения обеспечивается посредством:

профилактики заболеваний в соответствии с санитарно-эпидемиологической обстановкой и прогнозом ее изменения;

государственного санитарно-эпидемиологического нормирования, надзора, мониторинга;

сертификация продукции, работ и услуг, представляющих потенциальную опасность для человека;

лицензирования видов деятельности, представляющих потенциальную опасность для человека;

государственной регистрации потенциально опасных для человека химических и биологических веществ, радиоактивных веществ, отходов производства, а также впервые ввозимых на территорию РФ отдельных видов продукции;

мер по своевременному информированию населения о возникновении инфекционных заболеваний и отравлений;

мер по привлечению к ответственности за нарушение законодательства Российской Федерации в области обеспечения санитарно-эпидемиологического благополучия населения.

"Санитарные правила, нормы и гигиенические нормативы, в соответствии с законом РФ "О санитарно-эпидемиологическом благополучии населения", - нормативные акты, устанавливающие критерии безопасности и (или) безвредности для человека факторов среды его обитания и требования к обеспечению благоприятных условий его жизнедеятельности.

Санитарные нормы подразделяются:

- по степени влияния: на предельно-допустимые и оптимальные нормы;

- по срокам действия: на условно-постоянные и временные нормы;

- по сфере применения: на общегосударственные и местные нормы;

- по обязательности применения: на обязательные (законодательные), т. е. носящие силу закона, и рекомендуемые, которые не имеют законодательной силы, а носят справочный характер. На основе рекомендуемых норм могут разрабатываться различные инструкции, предписания, постановления и другие документы.

Санитарные нормы разрабатываются в централизованном порядке институтами гигиены труда Министерства здравоохранения РФ, специализированными институтами охраны труда, а также институтами Госстроя.

Санитарные нормы и правила регламентируют предельно допустимые значения отдельных неблагоприятных производственных факторов, таких, как шум, вибрация, запыленность, загазованность, и устанавливают обязательные требования, по архитектурно-планировочным решениям исходя из функционального назначения

объекта проектирования и безопасной организации работ.

- ФЗ «Об обязательном социальном страховании от несчастных случаев на производстве и профессиональных заболеваний» от 24 июля1998 г. № 125-ФЗ (с изменениями на 17.03.2018г) устанавливает в Российской Федерации правовые, экономические и организационные основы обязательного социального страхования от несчастных случаев на производстве и профессиональных заболеваний. Закон регулирует взаимоотношения пострадавших на производстве (застрахованных), работодателей (страхователей) и посредника между ними – страховщика (Фонда социального страхования РФ) по вопросам возмещения вреда, причиненного жизни и здоровью работника при исполнении им трудовых обязанностей.

Федеральный закон «О промышленной безопасности опасных производственных объектах» от 21 июля 1997 г. №т116-ФЗ (новая редакция от 29.07.2018 г.) определяет правовые, экономические и социальные основы обеспечения безопасной эксплуатации опасных производственных объектов и направлен на предупреждение аварий и обеспечение готовности организаций, эксплуатирующих опасные производственные объекты, к локализации и ликвидации последствий указанных аварий.

Федеральный закон «О радиационной безопасности населения» от 9 января 1996 г. № 3-ФЗ определяет правовые основы обеспечения радиационной безопасности населения и работающих с источниками ионизирующих излучений в целях охраны здоровья

Важным звеном санитарного законодательства являются закон РФ «об охране здоровья граждан» от 22 июля 1993 г № 5487-1. Под нею подразумевается совокупность мер политического, экономического, правового, социального, культурного, научного, медицинского санитарно-гигиенического и противоэпидемиологического характера, направленных на сохранение и укрепление физического и психического здоровья каждого человека, поддержание его долголетней активной жизни, предоставление ему медицинской помощи в случае утраты здоровья.В целях охраны здоровья граждан, предупреждения инфекционных и профессиональных заболеваний работники отдельных профессий, перечень которых утверждается Правительством Российской Федерации, проходят обязательные при поступлении и периодические медицинские осмотры. Согласно статье 21 этого закона, работодатели несут ответственность за выделение средств на проведение обязательных и периодических медицинских осмотров.

Рассматривая санитарное законодательство, нельзя оставить без внимания Федеральный закон «О предупреждении распространения в Российской Федерации заболевания, вызываемого вирусом иммунодефицита человека (ВИЧ- инфекции)» от 30 марта 1995 г. № 38-ФЗ.

Правовое регулирование в области произ сан. осуществляется также:

- Гражданским кодексом РФ в части, касающейся вопросов возмещения морального вреда, причиненного несчастным случаем на производстве или профессиональным заболеванием
- Уголовным кодексом РФ в части, касающейся уголовной ответственности за нарушение требований охраны труда
- Кодексом РФ об административных правонарушениях в части, касающейся административной ответственности за нарушение требований охраны труда
- Налоговым кодексом РФ в части, касающейся отнесения затрат на обеспечение безопасных условий и охраны труда и на улучшение условий и охраны труда

5 Надзор и контроль за соблюдением санитарного законодательства

За соблюдением санитарного законодательства осуществляются следующие виды надзора и контроля:

- государственный;
- ведомственный;
- общественный.

Государственный надзор и контроль осуществляют специально уполномоченные на то службы и агентства, а именно:

- Федеральная служба по надзору в сфере защиты прав потребителей и благополучия человека (Роспотребнадзор). Положение о Федеральной службе по надзору в сфере защиты прав потребителей и благополучия человека утверждено постановлением Правительства Российской Федерации от 28.07.2018 № 885. Федеральная служба по надзору в сфере защиты прав потребителей и благополучия человека является уполномоченным федеральным органом исполнительной власти, осуществляющим функции по контролю и надзору в сфере обеспечения санитарно-эпидемиологического благополучия населения и находится в ведении Министерства здравоохранения и социального развития РФ.
- Структура Роспотребнадзора: 1Центральный аппарат 2 Управления Роспотребнадзора по субъектам РФ 3 Центры гигиены и эпидемиологии в субъектах РФ 4 Научно-исследовательские институты 5 Противочумные учреждения 6 Санитарно-эпидемиологические службы министерств и ведомств

Основными задачами государственного санитарно- эпидемиологического надзора в России являются профилактика инфекционных и массовых неинфекционных заболеваний населения, предупреждение вредного воздействия на человека факторов среды обитания, а также гигиеническое воспитание и обучениеграждан.

Организацию государственного санитарно-эпидемиологического надзора в РФ осуществляют: руководитель Федеральной службы по надзору в сфере защиты прав потребителей и благополучия человека – главный государственный санитарный врач Российской Федерации, а также главные государственные санитарные врачи по субъектам Российской Федерации, по городам, районам и на транспорте.

Федеральная служба по надзору в сфере здравоохранения и социального развития (Росздравнадзор) осуществляет контроль за порядком осуществления медико-социальной экспертизы и установлением степени утраты профессиональной трудоспособности в результате несчастных случаев на производстве и профессиональных заболеваний.

- Федеральная служба по труду и занятости (Роструд). Положение о Федеральной службе по труду и занятости утверждено постановлением Правительства Российской Федерации 30.06.2004 № 324.

Федеральное агентство по техническому регулированию и метрологии (Ростехрегулирование) утверждено постановлением Правительства РФ от 17.06.2004 № 294. Федеральное агентство по техническому регулированию и метрологии находится введении Министерства промышленности и энергетики РФ.

Ростехрегулирование организует: 1) экспертизу и подготовку заключений по проектам федеральных целевых программ, межгосударственных научно-технических и инновационных программ; 2) экспертизу проектов национальных стандартов; 3) обязательную метрологическую экспертизу содержащихся в проектах нормативных правовых актов РФ требований к измерениям, стандартным образцам и средствам измерений.

Агентство осуществляет: 1) руководство деятельностью Государственной службы времени, частоты и определения параметров вращения Земли, Государственной службы стандартных справочных данных о физических константах и свойствах веществ и материалов, Государственной службы стандартных образцов состава и свойств веществ и материалов; 2) создание технических комитетов по стандартизации и координацию их деятельности; 3) принятие программы разработки национальных стандартов;

Федеральная служба по экологическому, технологическому и атомному надзору (Ростехнадзор) утверждена постановлением Правительства РФ от 30.07.2004 № 401. Руководство Федеральной службой по экологическому, технологическому и атомному надзору осуществляет ПравительствоРФ.

Федеральная служба по экологическому, технологическому и атомному надзору является: органом государственного регулирования безопасности при использовании атомной энергии; специально уполномоченным органом в области промышленной безопасности; органом государственного горного надзора; специально уполномоченным государственным органом в области экологической экспертизы в установленной сфере деятельности; органом государственного энергетического надзора; специально уполномоченным органом в области охраны атмосферного воздуха.

- Государственный надзор за точным и единообразным исполнением законов о труде осуществляют Генеральный прокурор РФ и подчиненные ему органыпрокуратуры.

Министерства и ведомства осуществляют ведомственный контроль на подчиненных им предприятиях. К ведомственному контролю относится контроль, осуществляемый службой охраны труда предприятия.

Общественный контроль выполняют профсоюзы или уполномоченные общественные санитарные инспекторы на предприятиях.

6 Ответственность за нарушение требований ПС.

Лица, виновные в нарушении требований произв санитарии, невыполнении обязательств, предусмотренных коллективными договорами, или препятствующие деятельности представителей органов государственного надзора и контроля, а также органов общественного контроля, несут ответственность в соответствии с законодательством РФ.

В зависимости от тяжести нарушений наступает дисциплинарная, административная, материальная и уголовная и общественная ответственность.

Дисциплинарная ответственность – это ответственность работника за нарушение им трудовой дисциплины. Общий порядок дисциплинарной ответственности работников регламентируют ТК РФ (ст. 192), Типовые правила внутреннего распорядка на предприятиях.

Основанием для применения дисциплинарного взыскания является дисциплинарный проступок, под которым понимается противоправное, виновное неисполнение или ненадлежащее исполнение работником его трудовых обязанностей.

Административная ответственность – ответственность гражданина или должностного лица за совершение им (умышленно или неумышленно) действия, запрещенного правом, или за бездействие в случае, предписываемом правом, когда такое деяние (действие или бездействие) обладает меньшей степенью опасности, чем преступление; коротко – это ответственность за правонарушение, не влекущее за собой уголовной ответственности.

При административной ответственности лицо, нарушившее правовую норму, обычно не связано отношением служебного подчинения с административным органом, налагающим взыскание. Этим административная ответственность отличается от дисциплинарной ответственности.

Уголовная ответственность – ответственность лица за преступление, совершенное им умышленно (с прямым или косвенным умыслом) или по неосторожности (по легкомыслию или небрежности). Она регламентируется Уголовным кодексом Российской Федерации (УК РФ).

К лицам, совершившим преступление, могут применяться следующие наказания: штраф, лишение права занимать определенные должности или заниматься определенной деятельностью, исправительные работы, ограничение свободы, арест, лишение свободы на определенный срок.

Материальная ответственность. Она может быть двух разновидностей; предприятия В1 и работающего В2.

Согласно ТК РФ (ст. 232) сторона трудового договора (работодатель или работник) возмещает ущерб, причиненный ею другой стороне, если этот ущерб был причинен в результате виновного противоправного поведения (действия или бездействия). Каждая из

сторон трудового договора обязана доказать размер причиненного ей ущерба (ст. 233).
Общественная ответственность. К нарушителю правил охраны труда могут быть применены следующие меры: объявление общественного предупреждения (1),.общественного порицания (2), передача дела на рассмотрение в товарищеский суд (3), постановка вопроса перед администрацией о переводе нарушителя на нижеоплачиваемую должность или понижение его а должности
Помимо этих видов ответственности законодательство предусматривает также ответственность предприятий и организаций за выпуск и поставку продукции не соответствующей требованиям ОТ.

7 Организация работ по ПС.
Для успешной работы по охране труда необходимо осуществление управления охраной труда - это подготовка, принятие и реализация решений по осуществлению, организационных, технических, санитарно-гигиенических и лечебно-профилактических мероприятий, направленных на обеспечение безопасности, сохранение здоровья и работоспособности человека в процессе труда.
Большая организующая роль в создании и поддержании нормальных и безопасных условий труда на предприятиях принадлежит отделу охраны труда, который находится в непосредственном подчинении главного инженера предприятия. Под контролем этого отдела должны постоянно находится гигиена труда, рациональное освещение, электробезопасность, борьба с пылью и газами, шумом и вибрацией, вентиляция, пожарная безопасность и др вопр. по об без усл труда.
На предприятиях с численностью более 50 работников создается служба охраны труда или вводится должность специалиста по охране труда, имеющего соответствующую подготовку или опыт работы в этой области.
В организациях со среднесписочной численностью работников (при отсутствии рабочих, занятых на тяжелыхи с вредными и опасными условиями труда работах) до 700 человек эти функции могут выполнять отдельные специалисты по охране труда.
В организациях с большей численностью создается бюро охраны труда при штатной численности работников 3 – 5 единиц (включая начальника) или отдел – при штатной численности работников от 6 единиц.
Одной из задач отдела ОТ является проведение инструктажа и обучение рабочих безопасным методам работ.
В организациях с численностью более 10 работников работодателями создаются комитеты (комиссии) по охране труда. В их состав на паритетной основе входят представители работодателей, профессиональных союзов или иного уполномоченного работниками представительного органа.
Комитет (комиссия) по охране труда организует разработку раздела коллективного договора об охране труда, совместные действия работодателя и работников по обеспечению требований охраны труда, предупреждению производственного травматизма и профессиональных заболеваний, а также проведение проверок условий и охраны труда на рабочих местах и информирование работников о результатах указанных проверок.
Обучение по охране труда работников рабочих профессий
Работодатель обязан в 1 месяца после приема на работу организовать обучение безопасным методам и приемам выполнения работ всех поступающих на работу лиц, а также лиц, переводимых на другую работу.
Обучение по охране труда проводится при подготовке работников рабочих профессий, переподготовке и обучении их другим рабочим профессиям.
Основным документом, регламентирующими проведение инструктажей с работниками является Постановление Минтруда РФ и Минобразования РФ от 13 января 2003 г. N 1/29 (редакция от 30.11.2016 в апреле 2018г представлен новый проект редакции) "Об

утверждении Порядка обучения по охране труда и проверки знаний требований охраны труда работников организаций". В народе именуемое: «Приказ 1/29».
Еще существует совсем новый ГОСТ 12.0.004-2015 «Система стандартов безопасности труда (ССБТ). Организация обучения безопасности труда. Общие положения». С 01 марта 2017 года он заменил собой ГОСТ 12.0.004-90.
Различают следующие виды инструктажа рабочих: 1) вводный; 2) первичный на рабочем месте; 3) повторный инструктаж; 4) целевой (текущий) инструктаж; 5) внеплановый.
Вводный инструктаж – проводиться с целью ознакомления новичка с общими правилами и требованиями охраны труда на предприятии, правилами внутреннего распорядка (рассматривается все предприятие в целом)
Вводный инструктаж по охране труда проводится со всеми вновь принимаемыми на работу независимо от их образования, стажа работы по данной профессии или должности, с временными работниками, командированными, учащимися и студентами, прибывшими на производственное обучение или практику.
Вводный инструктаж на предприятиях проводит инженер по охране труда или лицо, на которое приказом работодателя возложены эти обязанности. Для проведения вводного инструктажа разрабатываются программа и инструкция, которые утверждаются работодателем.
О проведении вводного инструктажа делается запись в журнале регистрации вводного инструктажа с обязательной подписью инструктируемого и инструктирующего, а также в документы о приеме на работу.
От последующих инструктажей на рабочем месте освобождаются лица, не связанные с обслуживанием, испытанием, наладкой оборудования и инструментом. Составляется Перечень профессий и должностей работников, освобожденных от инструктажей на рабочем месте, который утверждается работодателем.
Первичный инструктаж по охране труда на рабочем месте проводится до начала работы руководителем подразделения или по его поручению мастером:
- Со всеми поступающими на работу в подразделение, - С работниками организации, переведенными из другого структурного подразделения, либо работниками, которым поручается выполнение новой для них работы.
- С командированными работниками сторонних организаций, обучающимися образовательных учреждений, проходящими производственную практику.
Программа инструктажа предусматривает: Ознакомление с устройством оборудования, а также с опасными зонами оборудования и их ограждениями. Порядок подготовки к работе (проверка исправности оборудования, пусковых приборов, заземляющих устройств, инструмента, приспособлений). Порядок применения предохранительных приспособлений. Требования к спецодежде, спецобуви и другим сиз. Случаи производственного травматизма и их причины. Требования безопасности к электрооборудованию, осветительным приборам. Правила безопасности при выполнении работ совместно несколькими рабочими. Меры оказания первой помощи при несчастных случаях, личную гигиену рабочего. Ответственность рабочих за нарушение правил безопасности груда.
Повторный инструктаж по безопасным приемам и методам работы проводится со всеми рабочими независимо от их квалификации и стажа работы по данной профессии через каждые 6 месяцев. С рабочими обслуживающими оборудование повышенной опасности повторный инструктаж проводят не реже одного раза в 3 месяца.
Повторный инструктаж проводит непосредственный руководитель работ.
Целевой(текущий) инструктаж проводят:
- при выполнении разовых работ, не связанных с прямыми обязанностями по специальности (погрузка, выгрузка, уборка территории, разовые работы вне организации, цеха и участка) оформляется наряд-допуск;
- при ликвидации последствий аварий, стихийных бедствий и катастроф;

- при проведении экскурсий на предприятии.
- при организации массовых мероприятий с учащимися (экскурсии, походы, спортивные соревнования).
Инструктирование производится непосредственным руководителем работ - мастером, начальником цеха.
Внеплановый инструктаж необходим если:
при введении в действие новых или переработанных стандартов, правил, инструкций по охране труда, а также изменений к ним;
при изменении технологического процесса, замене или модернизации оборудования, приспособлений и инструмента, исходного сырья, материалов и других факторов, влияющих на безопасность труда;
при нарушении работающими требований безопасности труда, которые могут привести или привели к травме, аварии, взрыву или пожару, отравлению;
при перерывах в работе: для работ, к которым предъявляют дополнительные повышенные требования безопасности, более чем на 30 календарных дней, а для остальных работ на 60 дней.
- по требованию органов надзора; по решению работодателя.
При регистрации в личной карточке внепланового инструктажа должна указываться и причина его проведения.
О проведении всех инструктажей делаются отметки в специальном журнале или в индивидуальной карточке (с подписями инструктора и рабочего).

8 профессиональные заболевания
Профессиональное заболевание - заболевание, развившееся в результате воздействия факторов риска, обусловленных трудовой деятельностью (определение Международной организации труда МОТ).
Профессиональное заболевание - хроническое или острое заболевание работника, являющееся результатом воздействия на него вредных производственных факторов и повлекшее временную или стойкую утрату им профессиональной трудоспособности ("Об обязательном социальном страховании от несчастных случаев на производстве и профессиональных заболеваний". Федеральный закон от 24.07.98 N 125-ФЗ).
Профессиональная заболеваемость - показатель числа вновь выявленных в течение года больных с профессиональными заболеваниями и отравлениями, рассчитанный на 100, 1 000, 10 000, 100 000 работников.
Основными причинами профессиональной заболеваемости являются:
- несовершенство технологических процессов; - конструктивные недостатки средств труда;
- несовершенство рабочих мест; - неприменение, отсутствие или несовершенство СИЗ;
- нарушение правил техники безопасности и производственной санитарии
- профессиональный контакте инфекционным агентом; отступления от технологического процесса.

Опасность для здоровья работника производственных факторов окружающей среды различной природы (физической, химической, биологической) в комбинации с неблагоприятным характером трудовой деятельности может усугубляться ролью генетических, экологических и социальных показателей.

Профессионально обусловленная заболеваемость - заболеваемость общими (не относящимися к профессиональным) заболеваниями различной природы происхождения, имеющаятенденциюкповышениюпомереувеличениястажаработы в неблагоприятных условиях труда и превышающая таковую в профессиональных группах, не подвергающихся воздействию вредных факторов.

К профессионально обусловленным заболеваниям относятся заболевания сердечно-сосудистой системы (артериальная гипертензия, ишемическая болезнь сердца), нервно-психические заболевания типа невроза, болезни опорно-двигательного аппарата (например, пояснично-крестцовый радикулит), ряд заболеваний органов дыхания.

Расследование профессиональных заболеваний

Расследованию и учету подлежат острые и хронические профессиональные заболевания (отравления).

Профессиональное заболевание, возникшее у работника, подлежащего обязательному социальному страхованию от несчастных случаев на производстве и профессиональных заболеваний, является страховым случаем.

Порядок установления наличия профессионального заболевания

Устанавливать диагноз хронического профессионального заболевания (или интоксикации) дано право только специализированным лечебно-профилактическим учреждениям и их подразделениям (центр профпатологии, клиника и отдел профзаболеваний, выполняющие его функции), имеющим соответствующие лицензии и сертификат.

При установлении диагноза профессионального заболевания (т.е. проведения экспертизы связи заболевания с профессией) учитываются:

- сведения о профессиональном маршруте за весь период трудовой деятельности; данные санитарно-гигиенической характеристики условий труда с указанием конкретных параметров всех вредных производственных факторов и их экспозиции в соответствии с профессиональныммаршрутом;
- данные предварительных (при приеме на работу) и периодических медицинскихосмотров;
- сведения об обращаемости работника в учреждения здравоохранения за медицинской помощью и его болезнях, в том числе и с временной утратойтрудоспособности;
- результаты комплексного клинико-функционального обследования, свидетельствующие о наличии изменений, характерных для данного профессиональногозаболевания.

При установлении предварительного диагноза - острое профессиональное заболевание (отравление) учреждение здравоохранения обязано в течение 1 суток направить экстренное извещение о профессиональном заболевании работника в центр государственного санитарно-эпидемиологического надзора, и сообщение работодателю по форме, установленной Минздравом России.

Центр государственного санитарно-эпидемиологического надзора, получивший экстренное извещение, в течение 1 суток со дня его получения приступает к выяснению обстоятельств и причин возникновения заболевания, по выяснении которых составляет санитарно-гигиеническую характеристику условий труда работника и направляет ее в учреждение здравоохранения по месту жительства или по месту прикрепления работника.

Учреждение здравоохранения на основании клинических данных состояния здоровья работника и санитарно-гигиенической характеристики условий его труда устанавливает заключительный диагноз - острое профессиональное заболевание (отравление) и составляет медицинское заключение.

При установлении предварительного диагноза - хроническое профессиональное заболевание (отравление) извещение о профессиональном заболевании работника в 3-дневный срок направляется в центр государственного санитарно-эпидемиологического надзора.

Центр государственного санитарно-эпидемиологического надзора в 2-недельный срок со дня получения извещения представляет в учреждение здравоохранения санитарно-гигиеническую характеристику условий труда

работника.

Учреждение здравоохранения, установившее предварительный диагноз - хроническое профессиональное заболевание (отравление), в течение 1 месяца обязано направить больного на амбулаторное или стационарное обследование в специализированное лечебно-профилактическое учреждение (центр профессиональной патологии), с представлением следующих документов:

а) выписка из медицинской карты амбулаторного и (или) стационарного больного;

б) сведения о результатах предварительного (при поступлении на работу) и периодических медицинских осмотров; в) санитарно-гигиеническая характеристика условий труда; г) копия трудовой книжки.

Центр профессиональной патологии на основании клинических данных состояния здоровья работника и представленных документов устанавливает заключительный диагноз - хроническое профессиональное заболевание (в том числе возникшее спустя длительный срок после прекращения работы в контакте с вредными веществами или производственными факторами), составляет медицинское заключение и в 3-дневный срок направляет соответствующее извещение в центр государственного санитарно-эпидемиологического надзора, работодателю, страховщику и в учреждение здравоохранения, направившее больного.

Медицинское заключение о наличии профессионального заболевания выдается работнику под расписку и направляется страховщику и в учреждение здравоохранения, направившее больного.

Ответственность за своевременное извещение о случае острого или хронического профессионального заболевания, об установлении, изменении или отмене диагноза возлагается на руководителя учреждения здравоохранения, установившего (отменившего) диагноз.

Порядок расследования обстоятельств и причин возникновения профессионального заболевания

Расследование каждого случая острого или хронического профзаболевания (отравления) проводится комиссией на основании приказа, издаваемого работодателем с момента получения извещения об установлении заключительного диагноза:

незамедлительно – при групповом заражении особо опасными инфекциями или со смертельным исходом;

в течение 24 часов – при предварительном диагнозе острого профессионального заболевания (отравлении);

в течение 10 суток – при хроническом профессиональном заболевании (отравлении).

Работодатель обязан организовать расследование обстоятельств и причин возникновения у работника профессионального заболевания. Комиссия по расследованию профессионального заболевания, возглавляется главным врачом центра государственного санитарно-эпидемиологического надзора. В состав комиссии входят представитель работодателя, специалист по охране труда, представитель учреждения здравоохранения, профсоюзного органа.

Работник имеет право на личное участие в расследовании возникшего у него профессионального заболевания. По его требованию в расследовании может принимать участие его доверенное лицо.

Для проведения расследования работодатель обязан:

а) представлять документы и материалы, в том числе архивные, характеризующие условия труда на рабочем месте;

б) проводить по требованию членов комиссии за счет собственных средств необходимые экспертизы, лабораторно-инструментальные и другие гигиенические исследования с целью оценки условий труда на рабочем месте; в) обеспечивать сохранность и учет документации по расследованию.

В процессе расследования комиссия опрашивает сослуживцев работника, лиц, допустивших нарушение государственных санитарно-эпидемиологических правил, получает необходимую информацию от работодателя и заболевшего.

На основании рассмотрения документов комиссия устанавливает обстоятельства и причины профессионального заболевания работника, определяет лиц, допустивших нарушения государственных санитарно-эпидемиологических правил, иных нормативных актов, и меры по устранению причин возникновения и предупреждению профессиональных заболеваний.

Если комиссией установлено, что грубая неосторожность застрахованного содействовала возникновению или увеличению вреда, причиненного его здоровью, то с учетом заключения профсоюзного или иного уполномоченного застрахованным представительного органа комиссия устанавливает степень вины застрахованного (в процентах).

Порядок оформления акта о случае профессионального заболевания

По результатам расследования комиссия составляет акт о случае профессионального заболевания, по форме, установленной Постановление м Правительства Российской Федерации от 5 декабря 2000 г. № 967 «Об утверждении положения о расследовании и учете профессиональных заболеваний» и который является документом, устанавливающим профессиональный характер заболевания, возникшего у работника на данном производстве.

Акт составляется в 3-дневный срок по истечении срока расследования в 5 экземплярах, предназначенных для работника, работодателя, центра государственного санитарно-эпидемиологического надзора, центра профессиональной патологии (учреждения здравоохранения) и страховщика. Акт подписывается членами комиссии, утверждается главным врачом центра государственного санитарно-эпидемиологического надзора и заверяется печатью центра.

В акте о случае профессионального заболевания подробно излагаются обстоятельства и причины профессионального заболевания, а также указываются лица, допустившие нарушения государственных санитарно-эпидемиологических правил, иных нормативных актов. В случае установления факта грубой неосторожности застрахованного, содействовавшей возникновению или увеличению вреда, причиненного его здоровью, указывается установленная комиссией степень его вины (в процентах).

9 Физиология труда

Физиология труда - раздел таких медицинских дисциплин нормальная физиология и гигиена труда, изучающий измене функционального состояния организма человека под производственной деятельности и разрабатывающий чески обоснованные средства организации трудового процесса, способствующие предупреждению утомления и поддержанию высокого уровня работоспособности.

Исследования по физиологии труда проводятся в двух направлениях:

изучение общих физиологических закономерностей трудовых процессов;

изучение физиологических реакций организма при конкретных видах производственной деятельности.

Задачи физиологии труда охватывают широкий круг вопросов:

изучение физиологических закономерностей при физических, нервно-психических нагрузках и при воздействии других вредных производственных факторов (шума,

вибрации, микроклимата и др.);
исследование физиологических механизмов, определяющих динамику работоспособности человека в современных производственных условиях;
разработку физиологических основ мероприятий в целях повышения работоспособности и снижения утомления.
Классификация основных видов (форм) организации трудовой деятельности. Автоматизированный труд подразделяется на комплексно-автоматизированный и собственно автоматизированный. Комплексная автоматизация труда - это такая высокая степень организации производства, при которой управление осуществляется с дистанционных щитов и пультов управления, располагающихся в изолированных помещениях или кабинах. Ее разновидностью является автономная комплексная автоматизация труда, представленная разнообразными транспортными средствами. Основной вред в данном случае наносят нервно-психические перегрузки.
Автоматизированное производство - более низкая ступень, так как в ее организации хотя и имеет место управление с пультов и щитов, но они располагаются в цехе рядом с оборудованием. Поэтому к такому вредному производственному фактору как нервно-психические перегрузки прибавляются факторы, присущие конкретному производству: химические вещества, пыль, шум и пр.
В целом же автоматизированный труд имеет несомненное гигиеническое преимущества прежде всего в том, что в несколько раз сокращается численность работников во вредных условиях труда.
Механизация труда - это более низкая, но самая частая ступень организации производства, при которой полностью или частично рабочие операции выполняют машины и механизмы. Механизация труда подразделяется на комплексно-механизированный, собственно механизированный и механизированно-ручной труд.
Комплексно-механизированный труд представляет такую организацию производственного процесса, когда основные и вспомогательные технологические процессы выполняются машинами, механизмами и другими видами оборудования. На первый план из вредных производственных факторов выходят те, которые генерирует данное производство- шум, пыль и пр.
Механизированный труд отличается от предыдущего тем, что в нем имеет место неполная механизация. Поэтому при этой распространенной форме организации производства наблюдаются физические перегрузки в сочетании с воздействием других вредных производственных факторов.
Механизированно-ручной труд (весьма распространенный) тоже относится к труду с неполной механизацией, так как при выполнении работ широко используются механизированно-ручные пневмо- и электроинструменты. Эти вредные производственные факторы аналогичны физическим перегрузкам, но выражены в большей степени.
Ручной труд - это труд, который выполняется вручную с использованием исключительно мускульной силы человека и примитивных орудий труда (лопаты, лома и др.) без применения инструментов с приводом. Главным вредным производственным фактором при ручном труде являются физические перегрузки. Другие вредные производственные факторы воздействуют на работника достаточно интенсивно, так как он находится в эпицентре их выделения (генерации) - на расстоянии вытянутой руки. Исключением надо считать ручной труд при работе на конвейерах, при котором у трудящихся возможны нервно-психические перегрузки. На производстве указанные виды труда далеко не всегда встречаются в чистом виде, а чаще в различных соотношениях.
Некоторые понятия в физиологии труда. Эффективность трудовой деятельности человека в значительной степени зависит от следующих факторов: предмет и орудия труда, организация рабочего места, условия труда, технико-организационные мероприятия. Эффективность согласования указанных факторов с возможностями человека во многом

зависит от наличия определенной работоспособности.
Работоспособность - величина функциональных возможностей организма, характеризующаяся количеством и качеством работы, выполняемой за определенное время. Уровень функциональных возможностей человека зависит от условий труда, состояния здоровья, возраста, степени тренированности, мотивации к труду и. других факторов.
На уровень и динамику работоспособности существенно влияют специфические особенности каждой конкретной деятельности. Состояние работоспособности оценивается по физиологическим показателям функционального состояния центральной нервной системы, нервно-мышечного аппарата, сердечно-сосудистой, дыхательной и других систем, обеспечивающих данную конкретную деятельность.
Изменения работоспособности в течение дневной рабочей смены имеют несколько фаз или сменяющих друг друга состояний человека
Фаза врабатывания или нарастающей работоспособности. В этот период постепенно повышается подвижность функционирования систем организма, ускоряется и увеличивается объем физиологических процессов. Уровень работоспособности постепенно повышается по сравнению с исходным. Это выражается в улучшении физиологических показателей и результатов труда. В зависимости от характера труда и индивидуальных особенностей человека, этот период длится от нескольких минут до 1,5-2,5 ч.
Фаза высокой устойчивой работоспособности. Для нее характерно сочетание высоких трудовых показателей с относительной стабильностью или даже некоторым снижением напряженности физиологических функций. Ее продолжительность может быть 2-2,5 ч и более в зависимости от степени нервно-психических, физических нагрузок и в целом условий труда.
Фаза снижения работоспособности (утомление). Падение работоспособности сопровождается уменьшением функциональных возможностей основных работающих систем и органов человека. Наблюдаемое к обеденному перерыву падение работоспособности проявляется в ухудшении функций сердечно-сосудистой (изменение артериального давления, частоты пульса), нервной (увеличение времени протекания рефлексов, снижение внимания, появление лишних движений, ошибочных реакций, замедление скорости решения задач) и других систем.
Фаза восстановления работоспособности. Во время отдыха после первой половины рабочей смены она характеризуется увеличением жизненных функций организма.
Динамика работоспособности повторяется и после междусменного перерыва. При этом фаза врабатывания протекает быстрее, а фаза устойчивой работоспособности по уровню ниже и менее дли- тельная, чем до перерыва. Во второй половине смены снижение работоспособности наступает раньше и развивается быстрее в связи с наступлением более выраженного утомления. Перед самым концом работы наблюдается некоторое повышение работоспособности - так называемый конечный порыв перед наступлением отдыха.
Изменение работоспособности может быть и в течение недели, так как за выходные дни в известной мере угасают трудовые условные рефлексы. Отсюда и народное наблюдение – понедельник тяжелый день. Конец рабочей недели знаменуется накоплением утомления. Аналогично динамика изменения работоспособности, правда, не столь выраженная наблюдается и при годовом цикле работы.
Оценка профессиональной работоспособности обычно с помощью комплекса наиболее адекватных физиологических показателей с учетом вида трудовой деятельности, рабочего напряжения, степени тренированности и индивидуальных особенностей организма. При этом чаще всего состояние сердечно-сосудистой, нервно-мышечной системы.
В то же время следует помнить, что о состоянии профессиональной работоспособности

можно в некоторых случаях непосредственно по динамике утомления, показателями которого в процессе труда могут являться увеличение продолжительности и вариабельности выполнения производственных операций, числа ошибок, стихийно возникающих перерывов в работе (микропауз) и т.д.

При определении МПК в качестве нагрузки применяется на месте, степ-тест (подъемы на ступеньку) или работа на велоэргометре.

Величина МПК у испытуемого устанавливается с помощью соответствующего графика (или номограммы) по увеличению частоты сердечных сокращений в ответ на увеличение нагрузки (обычно до 170 в 1 мин).

10 Санитарные требования к устройству объектов предприятия

Основное условие соблюдения безопасности при проектировании предприятий, технологий и оборудования — предотвращение воздействия вредных и опасных производственных факторов на работающих, а также предупреждение негативного влияния этих факторов на окружающую среду. Это условие учтено в соответствующих разделах СНиП и СН, в которых изложены требования по проектированию генеральных планов промышленных предприятий.

В целях обеспечения безопасности и в соответствии с Федеральным законом от 30.10.99 № 52-ФЗ «О санитарно-эпидемиологическом благополучии населения» вокруг объектов и производств, являющихся источниками воздействия на среду обитания и здоровье человека, устанавливается санитарно-защитная зона. Размер санитарно-защитной зоны зависит от характера и количества выделяемых в окружающую среду загрязняющих веществ, условий эксплуатации и определен требованиями СанПиН 2.2.1/2.1.1. 1200-03 «Санитарно-защитные зоны и санитарная классификация предприятий, сооружений и иных объектов» с изменения- ми №1 СанПиН 2.2.1/2.1.1. 2361-08 и №2 СанПиН 2.2.1/2.1.1. 2555-09.

Основные требования к зданиям производственного назначения изложены в СанПиН 2.2.1.13-5-2006 «Гигиенические требования к проектированию, содержанию и эксплуатации производственных предприятий» и СНиП 2.09.02-85* «Нормы проектирования. Производственные здания».

На территории объекта выделяются функциональные зоны:

1) производственная; 2) административно-хозяйственная; 3) транспортно-складская; 4) вспомогательных объектов.

На объектах, использующих вредные вещества, административно-хозяйственная и вспомогательная зоны отделяются от производственной и транспортно-складской разрывами шириной не менее ширины циркуляционных зон, возникающих от сопредельных производственных зданий.

При планировке производственных помещений нужно учитывать санитарную характеристику производственных процессов, соблюдать нормы полезной площади для работающих, а также нормативы площадей для размещения оборудования и необходимую ширину проходов, обеспечивающих безопасную работу и удобное обслуживание оборудования.

Объем производственного помещения на одного работающего должен составлять

15 $м^3$ при выполнении легкой физической работы с категорией энергозатрат 1а – 1б;

25 $м^3$ при выполнении работ средней тяжести с категорией энергозатрат IIа – IIб;

30 $м^3$ при выполнении тяжелой работы с категорией энергозатрат III.

Площадь помещений для одного работника должна составлять не менее 4,5 $м^2$.

Высоту помещений выбирают в зависимости от характера технологического процесса такой, чтобы обеспечивалось удаление избыточных количеств теплоты, влаги и газов, но не менее 3 м. В помещениях, где предполагается устройство аэрации, для создания необходимого теплового напора от теплоизлучающей поверхности высота

должна быть не менее 4...6 м. Ширину пешеходных галерей принимают в пределах 0,3...1,5 м, проходов между стеллажами — не менее 1 м.

Стены и потолки зданий должны быть достаточно теплостойкие, чтобы на их внутренних поверхностях не конденсировалась влага. Поверхности ограждающих строительных конструкций следует выполнять ровными из материалов, устойчивых к химически агрессивной среде и легко обрабатываемых при проведении влажной уборки и дезинфекции. Полы должны быть ровные, гладкие, но нескользкие, иметь низкую теплопроводность, не выделять пыли и возвышаться над уровнем прилегающей территории на величину не менее 0,15 м. Допустимая высота порогов менее 0,1 м.

В помещениях, где используется транспорт, обязательно разделяют зоны проезда транспорта и прохода людей. Постоянные рабочие места огораживают.

В местах возможного воздействия агрессивных жидкостей (кислот, щелочей и др.) и таких вредных веществ как ртуть, растворители, биологически активные вещества применяются покрытия полов, устойчивые к действию указанных веществ, не допускающие их сорбцию и хорошо поддающиеся очистке и обезвреживанию.

Оборудование, работающее с выделением пыли или шума, должно устанавливаться в отдельном помещении, изолированном от других шумо- и пыленепроницаемыми перегородками (стенами). Эти помещения должны быть оборудованы вентиляцией и местными отсосами в каждом месте выделения пыли.

Каждое производственное помещение должно иметь основной проход шириной не менее 2 м, выходящий на лестничную клетку или непосредственно наружу. Для крупных цехов ширина главного (центрального) проезда должна быть не менее 6 м. В цехе (участке) надо иметь не менее двух выходов, устроенных в местах, наиболее не целесообразных для выхода персонала. Границы проходов и проездов нужно отмечать контрастными по отношению к цвету пола полосами шириной не менее 50 мм или другими техническими средствами.

Дверные проемы для транспортировки грузов должны соответствовать габаритам применяющихся транспортных средств с грузом и обеспечивать свободные проходы по обе стороны этих габаритов шириной не менее 0,7 м..

Размещение складских помещений в одном здании с производственными помещениями не должно противоречить условиям технологического процесса, санитарным и противопожарным требованиям. Складские помещения, отнесенные к взрыво- или пожароопасным помещениям, следует располагать в отдельно стоящих одноэтажных зданиях или сооружениях, примыкающих к производственному зданию. Подвальные помещения и тоннели должны иметь не менее двух выходов, устроенных в местах, наиболее целесообразных для выхода работающих.

Помещения, в которых выделяется большое избыточное количество влаги или явного тепла (более 83,8кДж/(м3- ч), следует располагать у наружной стены здания с подветренной стороны. Ворота и технологические проемы в наружных стенах зданий, как правило, проектируют с тепловыми воздушными завесами, а входы в отапливаемые здания —с двойными тамбурами при глубине открытия каждого отделения из них не менее 1,2 м.

Большое значение для охраны труда имеет водоснабжение предприятий. Оно должно обеспечить потребность предприятия в питьевой воде, для хозяйственно-гигиенических, производственных и противопожарных целей. Различают два вида водоснабжения: централизованное и децентрализованное. При централизованном водоснабжении вода подается по трубопроводам общего пользования, а при децентрализованном –поступает из местных источников (колодцев, родников, водоемов).

Выбор источников хозяйственно-питьевого водоснабжения необходимо согласовывать с местными администрациями и местными органами санитарно-эпидемиологической службы. Качество воды должно отвечать требованиям ГОСТа на питьевую воду. Применение сырой воды для питья допускается только с разрешения органов санитарно-

эпидемиологической службы.
Все предприятия согласно санитарным правилам и нормам должны иметь канализационные сооружения, предназначенные для приема, удаления и обезвреживания сточных вод, а также отведения их на определенные участки. На предприятиях, не имеющих канализации, устраивают дворовые туалеты и бетонные ямы, которые сооружают в соответствии с правилами безопасности их эксплуатации и санитарно-гигиенических норм.
В производственных и вспомогательных помещениях освещение, отопление, вентиляция и кондиционирование воздуха обеспечивают оптимальные параметры воздушной среды (производственного микроклимата), способствующие сохранению здоровья человека и повышению его трудоспособности.

Санитарные требования к вспомогательным зданиям и помещениям промышленных предприятий.

В составе каждого предприятия имеются вспомогательные помещения и устройства, которые подразделяются на пять групп: санитарно-бытовые помещения и устройства, помещения общественного питания, помещения медицинского профиля, помещения и устройства культурного обслуживания, помещения управления и общественных организаций.

Эти помещения предназначены для удовлетворения социально-бытовых потребностей трудящихся во время работы.

Санитарно-гигиенические требования к составу, размещению, размерам и оборудованию вспомогательных помещений изложены в действующих строительных нормах и правилах СНиП 2.09.04 "Административные и бытовые здания".

Важным видом вспомогательных помещений являются санитарно-бытовые помещения и устройства, к которым относятся: гардеробные, курительные комнаты, комнаты отдыха, уборные, душевые, помещения для обогрева и охлаждения, обработки, хранения и выдачи спецодежды,.

В организации должны быть посты для оказания первой помощи работникам, укомплектованные аптечками. Требования к комплектации аптечек для оказания первой помощи утверждены приказом Минздравсоцразвития РФ от 5.03.2011 г. № 169н.

Здравпункты должны быть на предприятиях со списочной численностью работающих 300 человек и более.

В основу выбора состава и количества общих и специальных бытовых помещений и устройств положена санитарная характеристика производственного процесса. СНиП 2.09.04 "Административные и бытовые здания" установлены группы производственных процессов в зависимости от характера и степени воздействия на работающих , которые разделены на четыре группы, каждая из которых имеет еще ряд подгрупп.

25.4. Классификация производственных процессов В соответствии с санитарной характеристикой производственные процессы подразделяются на четыре группы, а каждая из них — еще на 2—5 подгрупп. К первой группе относятся производственные процессы, протекающие при нормальных метеорологических условиях и при отсутствии вредных газов и пылевых выделений. Ко второй группе относятся производственные процессы, протекающие при неблагоприятных метеорологических условиях или связанные с выделением пыли, а также напряженной физической работой. К третьей группе относятся процессы, характеризующиеся наличием резко выраженных вредных факторов. К четвертой группе относятся процессы, требующие особого режима для обеспечения качества продукции, а именно: - связанные с переработкой пищевых (продуктов, производством стерильных материалов, которые требуют особой чистоты).

25.5. Основные требования к водоснабжению и канализации Производственные помещения должны быть оборудованы системами производственного, противопожарного и хозяйственнопитьевого водопроводов, хозяйственно-бытовой и производственной канализацией. Исключения составляют небольшие производства (с количеством

работающих до 25 человек в смену), которые размещены в районах без центральной системы водопровода и канализации. При проектировании систем водоснабжения и канализации необходимо внедрять наиболее прогрессивную технологию и оборудование для подготовки и подачи воды, отведения и очистки промышленных стоков, обеспечивать наименьшее загрязнение сточных вод, возможность утилизации и использования отходов производства. Норма расхода воды на питьевые и бытовые нужды для цехов со значительными выделениями тепла на одного человека в смену должна составлять 45 л, а для других цехов и отделений — 25 л. В проходах между цехами, вестибюлях, помещениях для отдыха необходимо предусматривать фонтанчики или установки с газированной водой. В горячих цехах должны быть предусмотрены места площадью 3 м2 для уста- 212 новок с охлажденной подсоленной газированной водой (5 г соли на 1 л воды). Расстояние от наиболее отдаленного рабочего места до устройств питьевого водоснабжения не должно превышать 75 м. Не допускается соединение сетей хозяйственно-питьевого водопровода с сетями специальных производственных и противопожарных водопроводов, которые подают непитьевую воду. Все сточные воды спускаются в городскую канализационную систему. Слив в канализационную сеть отработанных растворов кислот, щелочей, электролитов и других химических веществ допускается только после их нейтрализации и очистки. Запрещается сливать в канализационную сеть толуол, ацетон, бензин, минеральные масла. С участков шлифования, полирования и при применении мокрых способов обработки пылевых материалов сточные воды должны поступать в систему общей канализации через отстойники. На отдельных участках канализационных сетей необходимо располагать устройства для улавливания нефтепродуктов.

11 Производственный микроклимат

Производственный микроклимат – состояние воздушной среды в закрытых помещениях, характеризующийся температурой, скоростью движения воздушного потока и относительной влажностью воздуха, определённым тепловым излучением (при наличие источников лучистого тепла) и барометрическим давлением.

Температура, скорость движения возд. потока и относительная влажность воздуха, а также лучистый теплообмен определяют тепловой комфорт (дискомфорт) человека, находящегося в воздушной среде.

Спецификой производственного микроклимата является то, что хотя он формируется под влиянием климата местности (особенно при работах на открытом воздухе), но технология, производственный процесс значительно изменяют физические свойства окружающей воздушной среды, создавая своеобразные метеорологические условия на рабочих местах, что особенно проявляется в закрытых помещениях.

В таких помещениях микроклимат зависит, кроме технологии, также от имеющейся системы отопления и вентиляции. В связи с этим микроклимат может быть монотонным, когда его параметры мало изменяются в течение рабочей смены (ткацкие, швейные цеха) или, наоборот, очень динамичным (сталеплавильные, литейные цеха).

Терморегуляция осуществляется химическим и физическим путем. Химическая терморегуляция осуществляется за счет изменения уровня теплообразования, т. е. усиления или ослабления интенсивности обмена веществ в клетках организма.

Физическая терморегуляция осуществляется путем изменения интенсивности отдачи тепла.

Поддержание микроклимата на рабочих местах в пределах гигиенических норм – важнейшая задача ПС.

Микроклиматические (метеорологические) параметры, как каждое в отдельности, так и в различных сочетаниях оказывают огромное влияние на функциональную деятельность человека, его самочувствие и здоровье. Для производственных помещений в

большинстве случаев характерно суммарное действие микроклиматических факторов. Такое действие может быть синергическим, когда воздействия неблагоприятных факторов усиливают друг друга, или антагонистическими, когда действие одного или нескольких факторов ослабляются или полностью уничтожаютсядругими.

Температура воздуха – характеризует тепловое состояние микроклимата. Измеряется в градусах Цельсия (□С) или в градусах Кельвина [К]. Температура воздуха оказывает большое влияние на самочувствие человека и производительность его труда. Она является основным фактором раздражающим нервные окончания поверхностных частей тела. От температуры зависят глубина и частота дыхания, скорость циркуляции крови, характер кроветворения, интенсивность окислительных и биохимических процессов. Высокая температура воздуха в производственных помещениях при сохранении других параметров на оптимальных и допустимых уровнях оказывает неблагоприятное влияние на сердечно–сосудистую, центральную нервную систему человека и пищеварения, вызывая нарушение их деятельности. Она вызывает быструю утомляемость организма, приводит к расслаблению тела человека, снижению внимания, а в наиболее неблагоприятных условиях – к перегреву организма (тепловойудар).

Влажность воздуха. Приняты следующие понятия при оценке влажности.

Абсолютная влажность- это содержание водяных паров в определенном объеме воздуха. ($г/м^3$)

Влажность воздуха в рабочей зоне выражают в величинах относительной влажности.

Относительная влажность – отношение абсолютной влажности к максимально возможной при данной температуре. Измеряется в %.

Скорость движения воздуха – усреднённая скорость перемещения воздушных потоков под действием различных побуждающих сил. Измеряется в метрах в секунду (м/с). Скорость движения воздуха внутри производственных помещений вызывается естественной и механической вентиляцией, неравномерным нагревом воздушных масс, возникновением конвекционных воздушных потоков и за счёт возмущения воздушных потоков движущимися и вращающимися машинами, аппаратами, установками и людьми.

Тепловое излучение (инфракрасное излучение) – это периодические электромагнитные колебания с длиной волны 0,76– 1000 мкм (в гигиенической практике – до 30 мкм), которое испускает любое нагретое тело. Инфракрасное излучение подчиняется ряду важных физических закономерностей, установленных для абсолютно чёрного тела, а именно: это тело, полностью поглощающее все падающие на него излучения; тепловой излучатель – это излучатель, имеющий наибольшую мощность излучения при данной температуре для всех волн по сравнению с другими излучателями.

Основные производственные источники излучения – это электрические дуги, плавильные и нагревательные печи, открытое пламя, нагретый металл и др.) имеют температуру до 500 ^{0}С, а максимум излучения которых колеблется от 0,7 до 7 мкм.

Важнейшей характеристикой воздушной среды является барометрическое давление. Работа при пониженном (повышенном) барометрическом давлении меняет уровень поступления кислорода в организм и представляет опасность. Люди, работающие в условиях повышенного давления, могут получить кессонную болезнь, баротравмы ушей, воспаление синусовых полостей и лёгких или столкнуться с другими физиологическими проблемами.

Гигиеническоенормирование

В соответствии с ГОСТ 12.1.005–88* «Общие санитарно– гигиенические требования к воздуху рабочей зоны» и СанПиН 2.2.4.548–96 «Гигиенические требования к микроклимату производственных помещений» нормируемые параметры микроклимата подразделяются на оптимальные и допустимые.

Оптимальные условия микроклимата – это микроклиматические условия, которые обеспечивают общее и локальное ощущение теплового комфорта в течение 8–ми часовой рабочей смены при минимальном напряжении механизмов терморегуляции, не вызывают

отклонений в состоянии здоровья, создают предпосылки для сохранения высокого уровня работоспособности и являются предпочтительными на рабочих местах.

Допустимые условия микроклимата – это микроклиматические условия, которые не вызывают повреждений или нарушений состояния здоровья в течение рабочей смены (8 часов), но могут приводить к возникновению общих и локальных ощущений теплового дискомфорта, напряжению механизмов терморегуляции, ухудшению самочувствия и понижению работоспособности. Но эти изменения проходят за время отдыха, к началу следующей рабочейсмены.

Профилактическиемероприятия

Мероприятия по нормализации микроклиматических условий производственных помещений делят на 3 группы.

1 Строительно–технологические:

-Изменение самого технологического процесса - замена горячего способа обработки металла - холодным (штамповка), замена нагрева металла в нагревательных печах индукционным нагревом металла токами высокой частоты и др.

– замена старых и внедрение новых технологических процессов иоборудования;

– механизация и автоматизация произ процессов, дистанционноеуправление теплоизлучающими процессами;

– рациональное размещении оборудования впомещении;

– защита расстоянием (размещение теплоизлучающего оборудования в изолированных помещениях или на открытых площадках).

2 Санитарно–технические:

– герметизацияоборудования. Плотно подогнанные дверцы, заслонки, блокировка закрытия технологических отверстий с работой оборудования — все это снижает выделение тепла от открытых источников;

теплоизоляция поверхностей оборудования – асбест, стекловолокно, войлок, пробковые материалы. Теплоизоляцию следует делать с таким расчетом, чтобы температура наружной стены оборудования не превышала 45˚С.

– экранирование источников тепловогоизлучения;

– вентиляция, отопление и кондиционированиевоздуха;

– тепловые завесы, воздушное душирование, тамбур– шлюзы.

3 Организационные:

– защита временем, рациональный режим труда и отдыха (дополнительные перерывы, сокращение длительности рабочей смены);

– помещения отдыха с оптимальными условиями комфорта (для обогрева с горячим питьем или «оазисы» с охлажденной питьевойводой);

– устройство в горячих цехах специально оборудованных комнат, кабин или мест для кратковременного отдыха, в которые подается очищенный и умеренно охлажденный воздух;

– фотарии (светолечебный кабинет, облучение ультрафиолетовыми и тепловыми лучами);

– организация рационального водно-солевого режима работающих с целью профилактики перегрева организма. Для этого к питьевой воде добавляют небольшое количество (0,2 -- 0,5%) поваренной соли и насыщают ее диоксидом углерода (сатурируют).

– средства индивидуальной защиты (СИЗ) –специальные одежда, обувь, средства защиты рук и головы.

12 Вредные вещества

В воздухе рабочей зоны могут находиться вредные вещества различного происхождения в виде газов, паров, аэрозолей, в том числерадиоактивные.

Состав чистого воздуха – это азот 78,08 %; кислород 20,94 %; аргон, неон, другие

инертные газы и водяной пар 0,94 %; углекислый газ 0,03 %; прочие газы 0,01%.
Вредное вещество – это вещество, которое при контакте с организмом человека в случае нарушения требований пр санитарии могут вызывать профессиональные заболевания или отклонения в состоянии здоровья, обнаруживаемые современными методами исследований, как в процессе работы, так и в отдаленные сроки жизни настоящего и последующего поколений. Вредные вещества – это химический опасный и вредный производственный фактор.

Действие наорганизм

По характеру воздействия на организм человека вредные вещества подразделяются на следующие группы:
а) общетоксические – вызывают отравление всего организма или поражающие отдельные системы (ароматические углеводороды, ртуть, свинец, фосфор);
б) раздражающие – вызывают раздражение слизитых оболочек дыхательных путей, глаз, лёгких, кожи. Изменяют реактивную способность организма. Вызывают профзаболевания – дерматиты, бронхиальная астма (аммиак, хлор, сероводород, сильные щелочи, кислоты,);
в) сенсибилизирующие – вызывают аллергические реакции (формальдегид, растворители, лаки, некоторые антибиотики - эритромицин);
г) канцерогенные – вызывают злокачественные или доброкачественные новообразования (асбест, смола ароматичные углеводороды)
д) мутагенные – нарушают генетический код клеток, наследственной информации. (свинец, ртуть, формальдегид, радиоактивные и наркотические вещества);
е) влияющие на репродуктивную (детородную) функцию (бензол, сероуглерод, ртуть, свинец).
По характеру токсичности вв делятся на:
Раздражающие – разрушающие кожный покров и слизистые оболочки (фтор, хлор и др.);
Удушающие – разрушающие органы дыхания (аммиак, сероводород, угарный газ и др.);
Наркотические – действующие на кровь (ацетилен, бензол, финол идр.);
Соматические – действующие на нервную систему (свинец, мышьяк, митиловый спирт,сероводород)
Проф заболевания от воздействия вв.
Под действием вредных веществ в организме человека происходят различные нарушения. Эти нарушения проявляются в виде острых, хронических отравлений.

В развитии острого профессионального отравления, как правило, имеются две фазы: первая – неспецифических проявлений (головная боль, слабость, тошнота и т.д.) вторая – специфических (например, отек легких при отравлении оксидами азота или паралич дыхания при отравлении сероводородом).

Хронические отравления возникают постепенно, при длительном поступлении вредных веществ в организм в относительно небольших количествах. Они развиваются в результате накопления массы вредного вещества в организме (материальная кумуляция) или вызываемых им нарушений (функциональная кумуляция). Поражаемые органы и системы в организме при хроническом и остром отравлениях одним и тем же веществом могут отличаться. Например, при остром отравлении бензолом в основном страдает нервная система и наблюдается наркотическое действие, при хроническом – система кроветворения.

Действие химических веществ на кожу

Профессиональные заболевания кожи в большинстве случаев развиваются вследствие контакта кожи с одни, двумя или комплексом вредных производственных факторов.

Все химические вещества по их действию на кожу делятся на три основные группы: 1) оказывающие преимущественно раздражающее действие; 2)

обладающие фотостимулирующими и фотосенсибилизирующими свойствами; 3) вещества-сенсибилизаторы.

В первую группу входят облигатные раздражители, вызывающие ожоги и изъявления кожи (концентрированные неорганические кислоты и щелочи, некоторые соли тяжелых металлов, вещества кожно-нарывного действия); факультативные первичные раздражители, вызывающие: а) контактные дерматиты (слабо концентрированные растворы кислот, щелочей, органические кислоты, большинство органических растворителей и др.); б) поражение фолликулярного аппарата (смазочные масла, деготь, пек, хлорированные нафталины и др.); в) токсическую меланодермию (нафтеновые углеводороды); г) ограниченные гиперкератозы и эпителиому (бензапрен, бенз-а-пирен, фенантрен и др.).

Во вторую группу включены химические вещества, вызывающие фотодерматиты (пек, гудрон, асфальт, толь).

Третью группу составляют вещества, вызывающие развитие аллергического дерматита, токсикодермии и экземы при контактном и неконтактном (пероральном, ингаляционном) введении аллергена.

Действие химических веществ на органы дыхания

В условиях промышленных производств ингаляционное поступление в организм работающих вредных веществ является наиболее частым. Однако путь вредных веществ всегда определяет место приложения их токсического действия: большая всасывающая поверхность легких способствует быстрому попаданию токсичных веществ в кровеносное русло, органы и ткани, что обуславливает общетоксическое резорбтивное действие ядов. Среди многообразия промышленных ядов значительное место занимают химические вещества раздражающего действия, токсический эффект которых проявляется путем прямого попадания в дыхательные пути, вызывая различные формы их поражения. Раздражающий эффект этих веществ может проявляться не только при воздействии на органы дыхания, но и при контакте с кожей, а также при попадании в глаза. Известны сочетанные формы интоксикаций, при которых одновременно наблюдается поражение органов дыхания, глаз и кожных покровов.

Комбинированное действие вредных веществ.

В связи со сложностью и многостадийностью химических производств в этих условиях на рабочих могут воздействовать одновременно несколько вредных химических веществ. Проявляется комбинированное действие ядов, то есть одновременное или последовательное действия на организм нескольких ядов при одном и том же пути поступления. Эти вещества могут использоваться в виде сырья, промежуточного и готового продуктов. Некоторые из них являются побочными продуктами технологического процесса. В других отраслях промышленности, таких как металлургической, машиностроительной, в сельском хозяйстве и химико-фармацевтической промышленности также возможно комбинированное действие веществ.

а. Гигиеническоенормирование

Для ограничения неблагоприятного воздействия вредных веществ применяют гигиеническое нормирование их содержания в воздухе рабочей зоны.

Вредное действие химических веществ на организм человека изучает специальная наука — токсикология.

Токсикология — это медицинская наука, изучающая свойства ядовитых веществ, механизм их действия на живой организм, сущность вызываемого ими патологического процесса (отравления), методы его лечения и предупреждения. Область токсикологии, изучающая действие химических веществ на человека в условиях производства, называется промышленной токсикологией.

Токсичность — это способность веществ оказывать вредное действие на живые

организмы.
Основным критерием (показателем) токсичности вещества является ПДК (единицей измерения концентрации является мг/м3). Показатель токсичности вещества определяет его опасность.

ПДК вредных веществ в воздухе рабочей зоны, мг/м^3 – концентрация, которая при ежедневной (кроме выходных дней) работе в течение 8 ч или при другой продолжительности, но не более 41 ч в неделю, в течение всего рабочего стажа не может вызвать заболеваний или отклонений в состоянии здоровья, обнаруживаемыхсовременными методами исследований в процессе работы или в отдаленные сроки жизни настоящего и последующих поколений.

При установлении ПДК вредных веществ руководствуются следующими основными принципами:

– Принцип порогового действия всех типов вредных веществ (в том числе мутагенного и канцерогенного действия). Есть концентрации, при которых нет вредного воздействия на человека, при превышении порога происходит переход количества в качество и начинается вредное действие.

– Принцип приоритета медицинских и биологических показаний к установлению санитарных регламентов по сравнению с технической достижимостью и экономическими требованиями сегодняшнегодня.

- Принцип опережения токсикологических исследований и установления гигиенических нормативов по сравнению с внедрением вещества впроизводство.

Методы защиты от воздействия вредных веществ делят на 3 группы:

1.Технические (основное направление – не допускать проникновения вредных веществ в воздух рабочей зоны):

- замена ядовитых веществ неядовитыми или менее ядовитыми. Например, ограничение или исключение применение таких растворителей, как бензол, дихлорэтан.

- гигиеническая стандартизация химического сырья и продукции. Примерами могут служить ограничение содержания ароматических углеводородов в бензинах, метилового спирта - в гидролизном спирте.

комплексная механизация и автоматизация технологических процессов;

герметизация технологического оборудования и коммуникаций;

своевременный ремонт оборудования;

промышленная вентиляция.

2.Медико–санитарные:

систематический контроль содержания вредных веществ в воздухе рабочей зоны;

организация рационального и лечебного питания,

использование антидотов для профилактики профессиональных заболеваний.

регистрация и расследование всех случаев отравления, периодические медосмотры;

3.Организационные:

проведение инструктажей; организация рабочего места;

применение СИЗОД – фильтрующие респираторы и противогазы, изолирующие защитные приспособления. К изолирующим СИЗОД относятся шланговые и кислородные дыхательные аппараты.

13 Пыль

Пыль выводит из строя оборудование, снижает качество продукции, уменьшает освещенность производственных помещений, может быть причиной профессиональных заболеваний органов дыхания, поражения глаз и кожи, острых и хронических отравлений работников. Некоторые виды производственной пыли способны к самовозгоранию и даже взрыву, что позволяет относить пыль не только к

вредным, но и опасным производственным факторам. Поэтому борьба с пылью является важной гигиенической задачей

Производственной пылью называют взвешенные в воздухе, медленно оседающие твердые частицы размерами от нескольких десятков до долей мкм. Пыль представляет собой аэрозоль, т.е. дисперсную систему, в которой дисперсной фазой являются твердые частицы, а дисперсионной средой – воздух.

Образование пыли и её выделение в воздух рабочей зоны имеет место во многих отраслях промышленности: в горнорудной и угольной промышленности – при бурении породы, взрывных работах, сортировке, измельчении; в машиностроении – при очистке, обрубке литья, шлифовке, полировке изделий; металлургии и химии – при выполнении пирометаллургических процессов выплавке металлов и плавки различных минеральных материалов; на текстильных предприятиях – при очистке и сортировке шерсти, хлопка, прядении, ткачестве и др. В пищевой и перерабатывающей отраслях промышленности основными источниками пылевыделения являются процессы, связанные с измельчением, шлифованием, шелушением, просеиванием, сортировкой полученных продуктов. Понятию «пыль» близки понятия «туман» и «дым», которые вместе с пылью объединяются общим термином «аэрозоль».

Классифицируют производственную пыль по происхождению на органическую, неорганическую и смешанную. Органическая пыль может быть животного происхождения (шерстяная, костная), растительного происхождения (древесная, хлопковая, чайная) или синтезированной из различных соединений (искусственная – пыль пластмасс, красителей, смол и др.), быть носителем микроорганизмов,клещей.

Химический состав пыли влияет на ее биологическую активность. Различают четыре вида биологического воздействия пыли по химическому составу:

- фиброгенное воздействие, т. е. свойство пыли вызывать фиброз – разрастание соединительной ткани (рубцовой ткани),которая нарушает нормальное строение и функции легких; фиброгенность пыли зависит главным образом от содержания в ней свободной двуокиси кремния;
- аллергенное воздействие, т. е. свойство пыли вызывать у человека повышенную чувствительность к повторному воздействию пыли (например, пыль канифоли, хлопка, соломы, сосны, шерсти и т. д.);
- токсическое воздействие, т. е. способность некоторых видов пыли (в основном металлов) всасываться в кровь, вызывая общее отравление организма;
- раздражающее действие – свойство пыли некоторых веществ вызывать раздражение слизистых оболочек дыхательных путей, которое сопровождается чиханием, кашлем, местными воспалительными процессами;

К раздражающим пылям относятся: минеральная – а) песочно-кварцевая, также пыль, образующаяся в технологических операциях (размоле, просеивании, смешивании, транспортировке и т. п.);

б) металлическая – чугунная, железная, медная, алюминиевая, цинковая и другие, образующиеся при разных видах механической обработки металлов;

в) древесная, образующаяся при обработке древесины;

г) полимерная, возникающая на различных стадиях технологических процессов переработки полимеров (полиэтиленовая, полистирольная, фенолформальдегидная и т. д.);

По воздействию на организм человека пыли подразделяются на ядовитые и неядовитые.

Ядовитая пыль, растворяясь в биологических средах организма вызывает отравление. Например, свинец, проникая в организм человека вместе с вдыхаемым воздухом, вызывает изменение в нервной системе, крови и сосудах, дыхательных путях.

Неядовитая может воздействовать на организм, раздражая кожу, глаза, уши, дёсны, а проникая в лёгкие, вызывать профессиональные заболевания. Неядовитая пыль, кроме того, может явиться переносчиком микробов, адсорбировать ядовитые или

радиоактивные вещества, приобретать электрический заряд, что увеличивает ее вредное воздействие.

Действие наорганизм

Качество воздуха в помещениях, его воздействие на организм человека в значительной мере обусловлены содержанием в нём взвешенных частиц и, главным образом, пыли. Присутствие в воздухе пыли самым непосредственным образом отражается на здоровье человека, находящегося в производственном помещении. Пыль технологического происхождения, в том числе пыль пищевых производств, характеризуется большим разнообразием по всем основным свойствам: химическому составу, размеру частиц, их форме, характеру краёв частиц, плотности и так далее. Соответственно очень разнообразно воздействие пыли на организм человека. Пыль причиняет вред организму в результате механического воздействия (повреждение дыхательных органов острыми кромками пыли), химического (отравление, интоксикация, накопление) и бактериологического (проникновение в организм вместе с пылью болезнетворныхбактерий).

Пылевые частицы размером 5 мкм и меньше способны проникать глубоко в лёгкие, вплоть до альвеол. Пылинки размером 5–10 мкм в основном задерживаются в верхних дыхательных путях и в бронхах, а в лёгкие попадают в небольшом количестве. Частицы размером более 10 мкм почти не проникают в лёгкие, задерживаясь в верхних дыхательных путях, и обычно довольно быстро осаждаются.

Гигиеническоенормирование

Гигиеническое нормирование – основа проведения мероприятий по борьбе с пылью. В России установлены предельно допустимые концентрации (ПДК) пыли в воздухе, соблюдение которых при работе длительностью не более 8 ч в день в течение всего трудового стажа не приводит у работающих к заболеваниям или отклонениям в состоянии здоровья.

Нормирование АПФД в воздухе осуществляется по гравиметрическому показателю – по массе вещества, содержащегося в 1 $м^3$воздуха.

Гравиметрический метод измерения концентрации пыли реализуется путём осаждения частиц на фильтре из протягиваемого через него воздуха.

В соответствии с ГН 2.2.5.1313–03 «Предельно допустимые концентрации (ПДК) вредных веществ в воздухе рабочей зоны» ПДК веществ, относящихся к АПФД, являются среднесменными ($ПДК_{сс}$). АПФД контролируют по среднесменным концентрациям ($С_{сс}$, $мг/м^3$). $С_{сс}$ – концентрация аэрозоля, определяемая по результатам непрерывного или дискретного отбора проб в зоне дыхания работающих при основных технологических операциях. Зона дыхания – пространство в радиусе до 50см от лица работающего.

Класс условий труда и степень вредности при профессиональном контакте с АПФД определяют в соответствии с Р2.2.2006–05, исходя из фактических величин $С_{сс}$ АПФД и кратности превышения $ПДК_{сс}$.

В санитарно–гигиеническом законодательстве (Р 2.2.2006–05) закреплено представление о значимости пылевых нагрузок на органы дыхания, как суммарных экспозиционных дозах пыли за весь период профессионального контакта. Пылевая нагрузка рассчитывается как произведение среднесменной концентрации пыли, индекса объёма лёгочной вентиляции в зависимости от тяжести работ, числа рабочих смен в году и общего числа лет работы в контакте с пылью.

Методы определения (оценки) запылённости воздуха разделяют на две группы:

– Первая группа предполагает выделения пылевых частиц весовым или счётным методом.

– Вторая группа предполагает выделение дисперсной фазы из аэрозоля одним из принципов: фотометрический, радиоизотопный, фотоэлектрический, оптический, акустический, электроиндукционный.

При весовом методе определения запылённости воздуха используется электроаспиратор ЭА-30. С помощью этого устройства запыленный воздух протягивают через фильтр. Затем взвешивают фильтр и определяют ее массу мг/ $м^3$.

Счетный метод позволяет определить общее количество пылевых частиц в единице объема воздуха и соотношения их размеров. Для этого пыль, содержащуюся в определенном объеме воздуха, осаждают на стекло, покрытое прозрачной клейкой пленкой, под микроскопом определяют форму, количество и размеры пылевых частиц.

Основными мероприятиями по снижению запылённости воздуха производственных помещений являются: изменение технологии производства, автоматизация труда, рациональное размещение санитарно–технических устройств, устройство системы аспирации с последующей пылеочисткой, увлажнение сырья, укрытие пылящего оборудования с отсосом воздуха из-под укрытий; пылеподавление водой и водяным паром, механическая местная вытяжная вентиляция, влажная уборка. Если нет возможности снизить запылённость воздуха в рабочей зоне необходимо применять СИЗ – респираторы, шлемы, защитные очки, скафандры с подачей чистого воздуха, противопылевая одежда, защитные мази и пасты. Сопротивляемость развитию пылевого поражения повышается при ультрафиолетовом облучении в фотариях.

Лечебно–профилактические мероприятия включают предварительный и периодический медицинский контроль за состоянием здоровья работающих. Сроки проведения периодических медицинских осмотров зависят от вида производства, профессии, уровня содержания диоксида кремния в пыли.

Противопоказаниями для приема на работу в условиях возможного пылевого воздействия являются туберкулез лёгких, хронические заболевания органов дыхания, сердечно– сосудистой системы, глаз, кожи.

Система лечебно–профилактических мероприятий включает ингалятории, фотарии, санатории–профилактории.

14 ПРОИЗВОДСТВЕННОЕ ОСВЕЩЕНИЕ

Наибольшее количество информации (около 90%) об окружающем нас мире человек получает посредством зрения. Качество этой информации во многом зависит от освещения. В связи с этим обеспечение гигиенически рационального естественного и искусственного освещения имеет важное значение для нормальной жизнедеятельности и работоспособности человека. Уровень освещенности оказывает влияние на психические функции и физиологические процессы в организме человека.

Комплекс световых реакций человека, возникающий при воздействии лучистой энергии солнца в его оптическом спектре, т.е. в диапазоне ультрафиолетовых, видимых и инфракрасных излучений, представляет собой природную световую среду, или световой климат.

Из всего спектра электромагнитных колебаний только видимый спектр излучения воздействует на светочувствительные элементы глаза, создавая ощущение света. Наибольшая чувствительность глаза наблюдается к колебаниям с длиной волны 555 нм, которые воспринимаются как желто-зеленый цвет. Чувствительность глаза к желто-зеленому цвету принимается равной 1.

При недостаточной освещенности и плохом качестве освещения состояние зрительных функций человека находится на низком исходном функциональном уровне, повышается утомление зрения в процессе выполнения работы, возрастает опасность травматизма.

Требования к производственномуосвещению

1 Освещенность на рабочих местах должна соответствовать характеру зрительной работы. Увеличение освещенности рабочих поверхностей от 100 до 1000 лк улучшает условия видения объектов, повышает производительность труда на 10–20 %, уменьшает брак на 20 %, снижает количество несчастных случаев на 30 %.

При 1000 лк утомление имеет минимальное значение. Однако существует предел, когда дальнейшее увеличение освещенности почти не дает эффекта (Е более 1000 лк) и является экономически нецелесообразным.

2 Достаточно равномерное распределение яркости на рабочей поверхности. При неравномерной яркости в процессе работы глаз вынужден переадаптироваться, что ведет к утомлению зрения. Степень неравномерности освещенности определяется коэффициентом неравномерности, - отношением максимальной освещенности к минимальной. Чем выше точность работ, тем меньше должен быть коэффициент неравномерности. Равномерность освещенности достигается рациональной схемой размещения светильников, системой освещения.

3 Отсутствие резких теней на рабочих поверхностях. В поле зрения человека резкие тени искажают размеры и формы объектов различения, что повышает утомление зрения, а движущиеся тени могут привести к травмам.

4 Отсутствие блескости. Блескость вызывает нарушение зрительных функций – ослепленность, возникающую при наличии в поле зрения чрезмерно большой яркости и приводящей к быстрому утомлению и снижению работоспособности. Блеклость - это повышенная яркость светящихся поверхностей, вызывающая нарушение зрительных функций (ослепленность), т.е. ухудшение видимости объектов.

Различают блеклость прямую (создается источниками света и осветительными приборами - светильники, окна) и отраженную (от зеркальных поверхностей). Способом защиты от прямой блеклости является понижение яркости источника света с помощью отражателей и рассеивателей, правильный выбор защитного угла светильника и высоты его подвеса. Ослабление отраженной блеклости может быть достигнуто правильным выбором направления светового потока на рабочую поверхность, изменением угла наклона рабочей поверхности, устройством отраженного освещения, заменой блестящих поверхностей матовыми.

5 Постоянство освещенности во времени. Колебания освещенности вызывают переадаптацию глаза, приводят к значительному утомлению.

6 Правильная цветопередача. Спектральный состав света должен отвечать характеру работы.

7 Обеспечение электро-, взрыво- и пожаробезопасности. Неправильная эксплуатация, ошибки, допущенные при проектировании и устройстве осветительных установок в пожаро- и взрывоопасных цехах (неправильный выбор светильников, проводов), могут привести к взрыву, пожару и несчастным случаям.

8 Экономичность. Определяется, во-первых, экономическими и эксплуатационными характеристиками источника света (светоотдача и срок службы лампы) и, во-вторых, является основой выбора варианта проектного решения осветительной установки. Основные санитарно- гигиенические требования к производственному освещению сформулированы в СНиП 23-05–95, отраслевых нормах и др.

Виды производственного освещения. В зависимости от источника света освещение может быть естественным, искусственным и совмещенным. Искусственное освещение применяется в темное время суток и в помещениях, где нет естественного освещения. Источниками искусственного освещения являются лампы накаливания (ЛН) и газоразрядные лампы (ГРЛ).

Естественное освещение может быть верхним и боковым. Искусственное местным, общим и комбинированным. По функциональному назначению освещение подразделяется на: рабочее, аварийное, и специальное.

Рабочее освещение предназначено для обеспечения нормального выполнения производственного процесса, прохода людей, движения транспорта и является обязательным для всех производственных помещений

Аварийное освещение (в помещениях и на местах производства наружных работ) нужно предусматривать, если отключение рабочего освещения и связанное с этим нарушение обслуживания оборудования может привести к взрыву, пожару, длительному нарушению технологического процесса, нарушению работы электростанций. Наименьшая освещенность, создаваемая аварийным освещением, должна составлять 5 % освещенности, нормируемой для рабочего освещения, но не менее 2 лк внутри зданий и не менее 1 лк для территории предприятий.

Специальное освещение может быть эвакуационным, охранным, ремонтным, сигнальным, бактерицидным и эритемным.

Гигиеническое нормирование

Нормирование освещения осуществляется на основании санитарных правил и норм СанПиН 2.2.1/2.1.1.1278 –03 «Гигиенические требования к естественному, искусственному и совмещенному освещению жилых и общественных зданий», строительных норм и правил СНиП 23-05–95 «Естественное и искусственное освещение», согласно которым принято раздельное нормирование естественного, искусственного и совмещенного освещения.

Нормы предусматривают наименьшую требуемую освещенность рабочих поверхностей производственных помещений, исходя из условий зрительной работы. Характеристика зрительной работы определяется наименьшим размером объекта различения. Объект различения - рассматриваемый предмет, отдельная его часть или дефект, который требуется воспринимать глазом в процессе работы.

В зависимости от размера объекта различения (от менее 0,15мм до более 5мм) все виды работ, связанные со зрительным напряжением, делятся на 8 разрядов (I-VIII), которые в свою очередь в зависимости от фона и контраста объекта с фоном делятся на 4 подразряда (а, б, в, г).

Уровни освещенности установлены для каждого подразряда работ. При этом освещенность тем выше, чем темнее фон, меньше размер детали и контраст ее с фоном.

Для работ высших разрядов (от I до V) значения освещенности устанавливаются в зависимости от системы общего или комбинированного освещения. Для остальных низших разрядов (Vв - VIIIв) работ малой точности или грубых нормируется освещенность только системы общего освещения. Местное освещение при таких работах нецелесообразно или невозможно. Для работ 1 разряда зрительных работ (например, обработка драгоценных камней - 1500 лк, в лекционных залах 500 лк, для грубых работ 100-200 лк)

Искусственное освещение нормируется количественными (минимальной освещенностью) и качественными показателями (показателями ослепленности и дискомфорта, коэффициентом пульсации освещенности).

Следует отметить, что в ряде случаев СниП предусматривают как повышение, так и понижение уровней освещенности в зависимости от характера работы.

Увеличение освещенности предусматривается при повышенной опасности травматизма или при выполнении напряженной зрительной работы в течение всего рабочего дня. Понижается освещенность при кратковременном пребывании людей в помещении и наличии оборудования, не требующего постоянного наблюдения.

Нормирование естественного освещения

Вследствие крайней изменчивости природного освещения не только в течение суток, но даже в течение коротких промежутков времени для нормирования и расчета

естественного освещения помещений принята относительная величина, называемая коэффициентом естественной освещенности (КЕО), который равен отношению естественной освещенности, создаваемой в некоторой точке помещения светом неба (непосредственно или после отражений) $E_{вн}$, к одновременному значению наружной горизонтальной освещенности $E_н$, создаваемой светом полностью открытого небосвода, выраженному впроцентах:

КЕО=Евн/Ен 100. Значение коэффициента естественной освещенности в соответствии со СНиП 23-05–95 находится в пределах 0,1–10 %.

17 Производственный шум и вибрация

Сочетание звуков различной частоты и интенсивности называется шумом. Шумом являются всякого рода звуки, мешающие восприятию полезных звуков или нарушающие тишину, и также звуки, оказывающие вредное или раздражающее действие на организм человека.

Звук как физическое явление представляет собой волновое колебание упругой среды. Звуковые волны возникают в том случае, когда в упругой среде имеется колеблющееся тело или когда частицы упругой среды приходят в колебательное движение в продольном или поперечном направлении в результате воздействия на них какой-либо возмущающей силы.

Источниками звуков и шумов являются колеблющиеся твердые, жидкие или газообразные среды. Колебательные возмущения, распространяющиеся от источника звука в окружающей среде, называются звуковыми волнами, а пространство, в котором они наблюдаются, – звуковым полем.

В газообразной среде (воздухе) могут распространяться только продольные волны, в которых частицы среды колеблются вдоль направления распространения волн.

Направление распространения звуковойволныназывается звуковым лучом. Фронт волныперпендикулярензвуковому лучу. В общем случае фронт волны имеетсложнуюформу, но в практических случаяхограничиваютсярассмотрением трех видов волн: плоской, сферическойи цилиндрической. В виде плоской волнызвук распространяется,когда размеры источника звука больше, чемдлинаизлучаемой звуковой волны. Плоская волна образуется на значительных расстояниях от источника любых размеров.

С физиологических позиций звук – это ощущение, возникающее в ухе человека в результате изменения давления.

Звуковое давление измеряется в Паскалях (1 Па=1 $Н/м^2$). Ухо человека ощущает звуковое давление от $2–10^{–5}$ до $2–10^2$ $Н/м^2$.

Звуковые волны являются носителями энергии. Звуковая энергия, которая приходится на 1 $м^2$ площади поверхности, расположенной перпендикулярно к распространяющимся звуковым волнам, называется силой звука и выражается в $Вт/м^2$. Так как звуковая волна представляет собой колебательный процесс, то он характеризуется такими понятиями, как период колебания (Т) – время, в течение которого совершается одно полное колебание, и частота колебаний (Гц) – число полных колебаний за 1 с. Совокупность частот дает спектршума.

Шумы содержат звуки разных частот и различаются между собой распределением уровней по отдельным частотам и характером изменения общего уровня во времени. Для гигиенической оценки шума используют звуковой диапазон частот от 45 до 11 000 Гц, включающий 9 октавных полос со среднегеометрическимичастотамив31,5;63;125;250;500;1000;2000;4000 и 8000 Гц.

Орган слуха различает не разность, а кратность изменения звуковых давлений, поэтому интенсивность звука принято оценивать не абсолютной величиной звукового давления, а его уровнем, т.е. отношением создаваемого давления к давлению, принятому за единицу

сравнения.
В диапазоне от порога слышимости до болевого порога отношение звуковых давлений изменяется в миллион раз, поэтому для уменьшения шкалы измерения звуковое давление выражают через его уровень в логарифмических единицах – децибелах (дБ).
Ноль децибел соответствует звуковому давлению $2–10^{-5}$ Па, что приблизительно соответствует порогу слышимости тона с частотой 1000 Гц.
В качестве интегральной (одним числом) характеристики шума на рабочих местах применяется оценка уровня звука в дБА (измеренных по так называемой шкале А шумомера), представляющих собой средневзвешенную величину частотных характеристик звукового давления с учётом биологического действия звуков разных частот на слуховой анализатор.

8.1 Источники шума

Шум является одним из наиболее распространённых неблагоприятных факторов производственной среды, воздействие которого на работающих, сопровождается развитием у них преждевременного утомления, снижением производительности труда, ростом общей и профессиональной заболеваемости, а также травматизма.
В настоящее время трудно назвать производство, на котором не встречаются повышенные уровни шума на рабочих местах. К наиболее шумным относятся горнорудная и угольная, машинно–строительная, металлургическая, нефтехимическая, лесная и целлюлозно–бумажная, радиотехническая, легкая и пищевая, мясомолочная промышленности и др.
На заводах железобетонных конструкций шум достигает 105–120 дБА. Шум является одной из ведущих профессиональных вредностей в деревообрабатывающей и лесозаготовительной промышленностях. Так, на рабочем месте рамщика и обрезчика уровень шума колеблется от 93 до 100 дБА с максимумом звуковой энергии в области средних и высоких частот. В этих же пределах колеблется шум в столярных цехах, а лесозаготови- тельные работы (валка, трелевка леса) сопровождаются уровнем шума от 85 до 108 дБА за счет работы трелевочных лебедок, тракторов и другихмеханизмов.
Подавляющее большинство производственных процессов в прядильных и ткацких цехах также сопровождается образованием шума, источником которого является бойковый механизм ткацкого станка, удары погонялки челнока. Наиболее высокий уровень шума наблюдается в ткацких цехах – 94–110дБА.
Наиболее шумными операциями в машиностроении, в том числе, авиастроении, автомобилестроении, вагоностроении и др. следует считать обрубные и клепальные работы с использованием пневматических инструментов, режимные испытания двигателей и их агрегатов различных систем, стендовые испытания на вибропрочность изделий, барабанную готовку, шлифовку и полировку деталей, штампопрессовую заготовку.
Для нефтехимической отрасли характерными являются высокочастотные шумы различных уровней за счет сброса сжатого воздуха из замкнутого технологического цикла химических производств или от оборудования, работающего на сжатом воздухе, например, сборочных станков и вулканизационных линий шинных заводов.
Металлургическую промышленность в целом можно отнести к отрасли с выраженным шумовым фактором. Так, интенсивный шум характерен для плавильных, прокатных и трубопрокатных производств. Из производств, относящихся к этой отрасли, шумными условиями характеризуются метизные заводы, оснащенные холодновысадочными автоматами.
В лесной и целлюлозно–бумажной отраслях наиболее шумными являются деревообрабатывающие цеха.
В горнорудной и угольной промышленностях наиболее шумными являются операции механизированной добычи полезных ископаемых как с использованием ручных машин (пневмо- перфораторы, отбойные молотки), так и с помощью современных стационарных

и самоходных машин (комбайны, буровые станки и пр.).
Пищевая промышленность – наименее шумная из всех. Характерные для нее шумы генерируют поточные агрегаты кондитерских и табачных фабрик. Однако отдельные машины этих производств создают значительный шум, например, мельницы зерен какао, некоторые сортировочные машины.
В каждой отрасли промышленности имеются цеха или от- дельные компрессорные станции, снабжающие производство сжатым воздухом или перекачивающие жидкости или газооб- разные продукты. Последние имеют большое распространение в газовой промышленности как большие самостоятельные хозяйства. Компрессорные установки создают интенсивный шум.
Шум является также наиболее характерным неблагоприятным фактором производственной среды на рабочих местах пассажирских, транспортных самолетов и вертолетов; подвижного состава железнодорожного транспорта; морских, речных, рыбопромысловых и других судов; автобусов, грузовых, легковых и специальных автомобилей; сельскохозяйственных машин и оборудования; строительнодорожных, мелиоративных и дру гих машин.
Уровни шума в кабинах современных самолетов колеблются в широком диапазоне – 69–85 дБА (магистральные самолеты для авиалиний со средней и большой дальностью полета). В кабинах автомобилей средней грузоподъемности при различных режимах и условиях эксплуатации уровни звука составляют 80–102 дБА, в кабинах большегрузных автомобилей – до 101 дБА, в легковых автомобилях – 75–85дБА.
Таким образом, для гигиенической оценки шума важно знать не только его физические параметры, но и характер трудовой деятельности человека–оператора, и, прежде всего, степень его физической или нервной нагрузки.

Вибрация

Общиесведения

Под вибрацией понимают механические колебания упругих тел, характеризующиеся периодичностью изменения параметров. Вибрация возникает при неправильной балансировке валов, шкивов в машинах и станках, воздействии динамических нагрузок, при работе машин и механизмов ударного действия.

Основными параметрами характеризующими вибрацию являются: виброперемещение, виброскорость и виброускорение.

Виброперемещение (x) – величина отклонения колеблющейся точки от положения равновесия.

Виброскорость м/с (υ) и виброускорение м/с^2 (а) являются соответственно первой и второй производной по времени от виброперемещения.

9.1 Действие наорганизм

Вибрация может оказывать на человека как положительное, так и отрицательное действие. Вибрация относится к факторам, обладающим значительной биологической активностью. Степень распространения колебаний по телу зависит от их частоты, амплитуды, площади участков тела, соприкасающихся с вибрирующим объектом, места приложения и направления оси вибрационного воздействия, демпфирующих свойств тканей, явления резонанса и других условий.
При изучении биологического действия вибрации принимается во внимание характер её распространения по телу человека, которое рассматривается как сочетание масс с упругими элементами. В одном случае это всё туловище с нижней частью позвоночника и тазом (стоящий человек), в другом случае – верхняя часть туловища в сочетании с верхней частью позвоночника, нагибающийся вперёд (сидящий человек). Независимо от места возбуждения колебания затухают при распространении по телу тем больше, чем выше их частота, причём величина затухания не зависит от уровня интенсивности

колебаний в зоне возбуждения.

Благоприятное воздействие оказывает местная вибрация малой интенсивности: восстановление трофических изменений, быстрое заживление ран, притупление боли, улучшение функционального состояния центральной нервной системы и др.

Длительное воздействие общей вибрации может привести к развитию вибрационной болезни.

9.2 Гигиеническоенормирование

Основным законодательным документом гигиенического нормирования вибрации является СН 2.2.4/2.1.8.566–96 «Производственная вибрация, вибрация в помещениях жилых и общественных зданий».

Гигиеническая оценка постоянной и непостоянной вибрации, воздействующей на человека, должна производиться следующими методами:

- частотным (спектральным) анализом нормируемого параметра;
- интегральной оценкой по частоте нормируемого параметра;
- интегральной оценкой с учётом времени вибрационного воздействия по эквивалентному (по энергии) уровню нормируемого параметра.

Нормируемыми параметрами являются среднеквадратические значения виброскорости (v) и виброускорения (a), и их логарифмические уровни (L_v, L_a).

Нормируемый диапазон частот устанавливается:

– для локальной вибрации в виде октавных полос со среднегеометрическими частотами: 8; 16; 31,5; 63; 125; 250;500;1000 Гц;

– для общей вибрации в виде октавных или 1/3 октавных полосах со среднегеометрическими частотами: 0,8; 1; 1,25;1,6; 2,0; 2,5; 3,15; 4,0; 5,0; 6,3; 8,0; 10,0; 12,5; 16,0; 20,0; 25,0; 31,5;40,0; 50,0; 63,0; 80,0 Гц.

Предельно допустимый уровень (ПДУ) вибрации – это уровень фактора, который при ежедневной (кроме выходных дней) работе, но не более 40 часов в неделю в течение всего рабочего стажа, не должен вызывать заболеваний или отклонений в состоянии здоровья. Соблюдение ПДУ вибрации не исключает нарушение здоровья у сверхчувствительныхлиц.

ПДУ нормируемых параметров производственной локальной вибрации и общей вибрации всех категорий при длительности вибрационного воздействия 480 мин (8 ч) приведены в таблицах СН 2.2.4/2.1.8.566–96. Санитарные нормы одночисловых показателей вибрационной нагрузки на человека для длительно-сти смены 8 часов в октавных полосах частот приведены в таблице 5.

Допустимое значение вибрации U_T при длительности её воздействия T менее 480 мин (8 ч) определяется по формуле $U_T=U_{480}\cdot(480/T)^{1/2}$, где U_{480}–норма вибрации при длительности воздействия 480 мин. Максимальный уровень вибрации не должен превышать значений, вычисленных для T=30 мин.

9.1 Профилактическиемероприятия

Меры профилактики неблагоприятного воздействия вибрации и сопутствующих факторов при работе с виброинструментами включают также организационно–технические, административные и медико–профилактические мероприятия.

Организационно–технические мероприятия:

– Защиту временем – режимы труда, рациональное распределение работ с виброинструментами в течение рабочей смены, рациональное использование регламентированных перерывов;

В целях профилактики вибрационной болезни для работающих с вибрирующим оборудованием рекомендуется специальный режим труда. Так, при работе с ручными машинами, удовлетворяющими требованиям санитарных норм, суммарное время работы в контакте с вибрацией не должно превышать 2/3 рабочей смены. При этом продолжительность одноразового непрерывного воздей-

ствия вибрации, включая микропаузы, входящие в данную операцию, не должна превышать для ручных машин 15—20 мин.

– Меры коллективной защиты, особенно при работе на открытых площадках в холодный период года (наличие помещений для обогрева, отдыха и укрытия от неблагоприятных метеорологическихусловий);

– Средства индивидуальной защиты (антивибрационные рукавицы, противошумные наушники или вкладыши, тёплая специальная одежда; при обводнении и охлаждающем действии воды–водонепроницаемая одежда, рукавицы, обувь).

Административные меры – допуск к работе только исправных и отрегулированных инструментов с виброзащитой, проведение периодического контроля за уровнями вибрации, обеспечение работников эффективными средствами индивидуальной и коллективной защиты, профилактическим питанием, обучение работников правильным способам работы с виброинструментом, прохождение работниками регулярных медицинских осмотров и т.д.).

Медико–профилактические мероприятия включают: проведение периодических и предварительных медицинских осмотров, физиотерапевтические меры, витаминопрофилактику, санаторно–курортное лечение и др.

16 Производственныеизлучение

Ионизирующим называется излучение, которое, проходя через среду, вызывает ионизацию или возбуждение молекул среды. Ионизирующее излучение (ИИ), так же как и электро- магнитное, не воспринимается органами чувств человека. Поэтому особенно опасно, так как человек не знает, что он подвергается его воздействию.

Различают естественные и искусственные источники ионизирующего излучения. Природное ИИ присутствует повсюду. Оно поступает из космоса в виде космических лучей. Оно есть в воздухе в виде излучений радиоактивного радона и его вторичных частиц. Радиоактивные изотопы естественного происхождения проникают во все живые организмы и остаются в них. Ионизирующего излучения невозможно избежать. Естественный радиоактивный фон существовал на Земле всегда, и жизнь зародилась в поле его излучений, а затем – много–много позже – появился и человек. Эта природная (естественная) радиация сопровождает нас в течение всей жизни. Космическое излучение и радиоактивные вещества, находящиеся в окружающей нас среде, являются источниками внешнего излучения. Радиоактивные вещества, содержащиеся в теле человека или поступающие в организм с вдыхаемым воздухом, пищей или водой, обуславливают внутреннееоблучение.

Физическое явление радиоактивности было открыто в 1896 г. А. Беккерелем и сегодня оно широко применяется во многихобластях.

Источники ионизирующих излучений применяют для контроля качества сварных соединений, борьбы со статическим электричеством, дефектоскопии металлов, определения уровня агрессивных сред в замкнутых объёмах и др. Их используют в сельском хозяйстве, атомной энергетике, медицине и геологической разведке. Знаки «выхода» в зданиях и самолётах благодаря содержанию радиоактивного тритияс светятся в темноте в случае внезапного отключения электричества. Многие приборы пожаной сигнализации в жилых домах и общественных зданиях содержат радиоактивный америций.

Ионизирующие излучения имеют ряд общих свойств, два из которых являются наиболее важными: способность проникать через материалы различной толщины; ионизировать воздух и живые клетки организма.

Мерой радиоактивности какого–либо количества радионуклида, находящегося в данном энергетическом состоянии в данный момент времени, является активность: A=dN/dt, где dN – ожидаемое значение числа спонтанных ядерных переходов с данного уровня

энергии за отрезок времени dt. Единицей активности является беккерель (Бк), 1 Бк равен одному распаду в секунду. Использовавшаяся ранее внесистемная единица активности кюри (Ки) составляет $3{,}7\cdot10^{10}$ Бк. Время, в течении которого распадается в среднем половина исходных атомов, называется периодом полураспада $T_{1/2}$. Период полураспада связан с постоянной распада λ соотношением: $T_{1/2}=\ln2/\lambda=0{,}693/\lambda$.

Зависимость активности от времени описывается выражением: $A(t)=\lambda\cdot N(t)=A_0\cdot e^{-\lambda t}=A_0\cdot 2\text{^}(T_{1/2})^{-1}$, где A_0 – активность в начальный момент времени, $A_0=\lambda\cdot N_0$, где N_0 – число радиоактивных атомов в начальный момент времени.

Электромагнитноеизлучение

Общеизвестно, что человек и окружающая среда находятся под интенсивным воздействием электромагнитных полей, создаваемых как естественными, так и техногенными источниками электромагнитного излучения (ЭМИ). Если электромагнитные поля естественных источников, таких как Космос, Галактика, Солнце являются постоянными природными характеристиками среды обитания человека, то электромагнитные поля (ЭМП), создаваемые техногенными источниками, используемые как в экономических, так и в военных целях, оказывают, как правило, либо побочное, либо прямое воздействие на человека.

Проблема взаимодействия человека с ЭМП техногенного характера существенно осложнилась в последнее время в связи с интенсивным развитием радиосвязи, радионавигации, телевизионных систем, расширением сферы применения электромагнитной энергии для осуществления определённых технологических операций, широким распространением компьютерной техники, массовым распространением бытовых электро– и электронных приборов.

Тенденция наращивания плотности электромагнитной энергии в окружающей среде привела к тому, что в настоящее время напряжённость полей создаваемых техногенными источниками, превосходили на несколько порядков напряжённость соответствующих по частоте полей естественного происхождения.

При характеристике электромагнитной обстановки пользуются терминами «электрическое поле», «магнитное поле», «электромагнитное поле»: электрическое (электростатическое) поле создаётся электрическими зарядами, а их движение по проводнику порождает магнитное поле. Поскольку магнитных зарядов не существует, силовые линии магнитного поля всегда замкнуты.

Критерием интенсивности электрического поля, является напряжённость электрического поля – Е с единицей измерения В/м (Вольт на метр). Величина магнитного поля характеризуется напряжённостью магнитного поля Н с единицей измерения А/м (Ампер на метр). При оценке магнитного поля сверх низких и крайне низких частот (3–300 Гц) используется показатель магнитной индукции В с единицей измерения Тл (Тесла), при чём 1 мкТл=1,25 А/м.

Постоянные электрические и магнитные поля возникают и существуют только в присутствии источников – заряда или электрического тока. Однако, в природе обнаружена связь электрического и магнитного поле при их изменениях.

Электромагнитное поле (ЭМП) – это совокупность двух взаимосвязанных переменных полей: электрического и магнитного, которая распространяется в пространстве в виде электромагнитных волн (электромагнитного излучения (ЭМИ)). Излучение – это энергия, переданная волнами.

Электромагнитное поле особая форма материи, создаваемая изменяющимися во времени электрическим полем Е, которое порождает магнитное поле Н, а изменяющееся Н возбуждает вихревое электрическое поле. Напряжённости полей Е и Н, расположенные перпендикулярно друг другу, непрерывно изменяясь, порождают друг друга. Электромагнитное поле – самый распространённый вид поля, который может

существовать в отрыве от источника.

По временной зависимости величины, характеризующие электромагнитное поле, подразделяются на следующие основные виды: постоянные (не зависящие от времени), гармонические и произвольные периодические колебания, импульсы, шу- мы, модулированные по амплитуде.

Для характеристики периодических электромагнитных колебаний используют следующие параметры:

– среднее квадратическое значение напряженности электрическогополя;

– средние квадратические значения напряженности магнитного поля и магнитнойиндукции;

– средняя плотность потока энергии электромагнитного поля в плоскойволне.

Все электромагнитные волны в свободном пространстве распространяются со скоростью света, равной 300 тыс. км/с.

Лазерное и ультрафиолетовое излучение

Ультрафиолетовое излучение

Ультрафиолетовое излучение (УФИ) электромагнитное излучение в оптической области в диапазоне 200-400 нм с частотой колебаний от 1013 до 1016 Гц, примыкающее со стороны коротких волн к видимому свету. Оно относится к неионизирующим излучениям. Естественным источником УФ-излучения является Солнце. В промышленности источниками этого излучения могут быть газоразрядные источники света, электрические дуги, плазматроны, лазеры.

Тела начинают генерировать УФИ при температуре нагрева выше 1200 °С, интенсивность растет с увеличением температуры. Воздух непрозрачен для УФИ с длиной волны $\lambda < 185$ нм вследствие поглощения его кислородом.

Весь диапазон УФИ разделяют на следующие области:

область А: $\lambda = 400…315$нм; область В: $\lambda = 315…280$нм; область С: $\lambda = 280…200$нм.

УФИ области А отличается слабым биологическим действием, вызывающим преимущественно флуоресценцию(свечение).

Основное биологическое действие оказывает УФИ области В. Это излучение вызывает основные изменения в коже (загарное и антирахитическое действие), крови, нервной системе, кровообращении и другихорганах.

УФИ области С отличается большим разрушительным действием на клетку, так как обладает бактерицидным действием, вызывает коагуляцию (склеивание) белков, может привести к раку кожи.

Действие ультрафиолетового излучения на организм человека

Ультрафиолетовое излучение, составляющее приблизительно 5 % плотности потока солнечного излучения, – жизненно необходимый фактор, оказывающий благотворное стимулирующее действие на организм.

Недостаточное УФ-облучение людей вредно. Оно вызывает D-авитаминоз, нарушение трофики центральной нервной системы, ослабление окислительно-восстановительных процессов, снижение работоспособности.

Нормирование интенсивности ультрафиолетового излучения

Основными нормативными документами являются:

СН № 4557-88. Санитарные нормы ультрафиолетового излучения в производственных помещениях;

МУ 2.3.975-00. Использование ультрафиолетового бактерицидного излучения для

обеззараживания воздушной среды помещений организаций пищевой промышленности, общественного питания и торговли продовольственными товарами;

РМГ 77-2005. ГСИ. Интегральные характеристики ультрафиолетового излучения в охране труда. Методика выполнения измерений [47];

Р 50.2.053-2006. ГСИ. Измерение энергетической освещенности УФИ в производственных помещениях. Методика проведения измерений [48].

Лазерное излучение

Лазер – источник электромагнитного излучения видимого, инфракрасного и ультрафиолетового диапазонов, основанный на вынужденном излучении атомов и молекул.

Лазер – источник света. По сравнению с другими источниками света лазер обладает рядом уникальных свойств, связанных с когерентностью (согласованность колебаний во времени волновых процессов) и высокой направленностью его излучения. Излучение «нелазерных» источников света не имеет этих особенностей. В естественной природной среде лазерное излучение не встречается.

Лазеры используются в промышленности, науке, ювелирном деле, медицине и тд

В зависимости от типа конструкции и целевого назначения лазеров и лазерных установок на работников могут воздействовать следующие опасные и вредные факторы:

лазерное излучение (прямое, отраженное и рассеянное);

сопутствующие ультрафиолетовое, видимое и инфракрасное излучения от источников накачки, плазменного факела и материалов мишени;

высокое напряжение в цепях управления и источниках электропитания;

электромагнитное излучение промышленной частоты и радиочастотного диапазона;

рентгеновское излучение от газоразрядных трубок и других элементов, работающих при анодном напряжении более 5 кВ;

шум, вибрация;

токсические газы и пары от лазерных систем с прокачкой, хладагентов и др.;

продукты взаимодействия лазерного излучения с обрабатываемыми материалами;

повышенная температура поверхности лазерного изделия;

опасность взрыва в системах накачки лазеров.

Излучение лазера можно условно характеризовать двумя группами параметров. К первой группе относят энергетические параметры, ко второй – геометрические. Общими для обеих групп являются длина волн и длительность излучения.

Основными элементами любого лазера являются активная среда, содержащая атомы или молекулы, способные относительно долго оставаться на своих верхних энергетических уровнях, источник энергии для её возбуждения, зеркальный оптический резонатор и система охлаждения. По активному элементу лазеры классифицируют на твердотельные, газовые, жидкостные. В твердотельных лазерах используется синтетический рубин или корунд. Жидкостные лазеры характеризуются использованием в качестве активного элемента жидких сред – металлоорганических и неорганических. Газовые лазеры заполены такими газами как гелий, аргон, неон.

Действие лазерного излучения на организм человека

Под действием лазерного излучения происходит нарушение жизнедеятельности как отдельных органов, так и организма в целом.

При больших интенсивностях обучения возможны повреждения внутренних органов, которые имеют характер отеков, кровоизлияний, кровотечений, омертвений тканей и др.

Лазерное излучение (ЛИ) представляет особую опасность для тех тканей, которые максимально поглощают излучение. Сравнительно легкая уязвимость роговицы и хрусталика глаза, а также способность оптической системы глаза увеличивать плотность энергии (мощности) излучения видимого и ближнего инфракрасного диапазона (750…1400 нм) на глазном дне до 6 □ 10^4раз по отношению к роговице

делают глаз наиболее уязвимым органом. Степень повреждения глаза может изменяться от слабых ожогов сетчатки до полной потери зрения.

По степени опасности выходного излучения лазеры подразделяются на 4 класса:

I-й класс лазеры, выходное излучение которых не представляет опасности для глаз и кожи;

II-й класс – лазеры, выходное излучение которых представляет опасность при облучении глаз прямым или зеркально отраженным излучением;

III-й класс – лазеры, выходное излучение которых представляет опасность при облучении глаз прямым, зеркально отраженным, а также диффузно отраженным излучением на расстоянии 10 см от диффузно отражающей поверхности

IV-й класс – лазеры, выходное излучение которых представляет опасность при облучении кожи диффузно отраженным излучением на расстоянии 10 см от диффузно отражающей поверхности.

Лазеры классифицирует предприятие-изготовитель по выходным характеристикам излучения расчетным методом.

Контрольные вопросы

Тема 1: Введение в дисциплину. Человек и производственная среда.

1 Понятие промышленной санитарии и гигиены труда.

2 Роль и значение промышленной санитарии и гигиены труда в подготовке инженера по охране труда.

3 Обеспечение комфортных условий труда.

4 Негативные факторы в системе «человек – производственная среда».

5 Воздействие негативных факторов.

Тема 2:История развития гигиены труда и ПС.

1 Развитие гигиены труда в Древней Греции.

2 Период средних веков в развитие гигиены.

3 История появления гигиены труда в России.

Тема 3: Классификация опасных и вредных производственных факторов.

1 Классификация по характеру происхождения.

2 Классификация по воздействию на организм работающего человека.

3 Классификация по характеру действия в пространстве.

4 Потенциальная опасность воздействия вредных факторов на организм человека.

Тема 4: Санитарное законодательство.

1 Основные законодательные акты в области промышленной санитарии и гигиены труда.

2 Конституционное право человека на санитарно– эпидемиологическое благополучие, здоровые условия труда, быта и отдыха.

3 Обеспечение санитарно–эпидемиологического благополучия населения. Права должностных лиц, осуществляющих санитарно–эпидемиологический надзор.

4 Понятие рабочего времени. Продолжительность ежедневной работы.

5 Система стандартов безопасности труда (ССБТ). Понятие о вредных и опасных производственных факторах, их классификация.

Тема 5: Надзор и контроль за соблюдением санитарного законодательства

1 Государственный, ведомственный и общественный надзор и контроль.

2 Виды санитарного надзора.
2 Федеральная служба по надзору в сфере защиты прав потребителей и благополучия человека (Роспотребнадзор).
3 Федеральная служба по труду и занятости (Роструд).
4 Федеральное агентство по техническому регулированию и метрологии (Ростехрегулировние).
5 Федеральная служба по экологическому, технологическому и атомному надзору (Ростехнадзор).

Тема 6: Ответственность за нарушение требований ПС.

1 Дисциплинарная, административная, материальная, уголовная и общественная ответственность.
2 Взыскания по видам ответственности.
3 Ответственность предприятий и организаций за выпуск и поставку продукции не соответствующей требованиям ПС и ГТ.
4 Административные правонарушения. Виды административных наказаний.

Тема 7: Организация работ и обучение по ПС.

1 Организация безопасных условий труда на производстве.
2 Роль отдела охраны труда в обеспечение здоровых условий труда.
3 Виды инструктажа рабочих.

Тема 8: Профессиональные заболевания

1 Понятие профессионального заболевания.
2 Классификация профессиональных заболеваний.
3 Причины возникновения ПЗ.
4 Расследование профессиональных заболеваний на производстве.
5 Порядок формирования комиссий по расследованию профессиональных заболеваний.
6 Порядок оформления материалов расследования профессиональных заболеваний.

Тема 9: Физиология труда

1 Работоспособность.
2 Утомление.
3 Основные формы труда и их особенности.
4 Рабочие позы.
5 Профилактика утомления.
6 Физиологические основы монотонного труда.

Тема 10: Санитарные требования к устройству объектов предприятия

1 Санитарные требования к производственным зданиям и помещениям.
2 Планировка производственных помещений.
3 Площадь и объем производственных помещений.
4 Санитарные требования к вспомогательным зданиям и помещениям промышленных предприятий.

Тема 11: Производственный микроклимат

1 Производственный микроклимат: понятие, виды.

2 Особенности микроклимата при разных видах работы в закрытых помещениях и на открытом воздухе. Горячие и холодные цеха.

3 Физическая и химическая терморегуляция человека в производственных условиях; основные закономерности теплообмена.

4 Функциональные изменения в организме в условиях нагревающего и

охлаждающего микроклимата. Патологические состояния.

5 Адаптация и акклиматизация в производственных условиях.

6 Гигиенические принципы нормирования производственного микроклимата.

7 Инфракрасное излучение. Источники, законы излучения, влияние на организм. Профилактика вредного воздействия.

8 Профилактические мероприятия по обеспечению благоприятных метеорологических условий на производстве.

9 Требования, предъявляемые к средствам и методам измерения микроклимата.

10 Основные приборы, используемые для измерения параметров микроклимата; принципы работы.

Тема 12: Вредные вещества

1 Классификация вредных веществ.

2 Пути поступления и действие вредных веществ на организм человека.

3 Факторы, определяющие токсическое действие вредных веществ.

4 Классы опасности вредных веществ.

5 Гигиеническое нормирование вредных веществ.

6 Защита от вредных веществ на производстве.

7 Приборы и методы контроля содержания вредных веществ в воздухе рабочей зоны.

Тема 13: Производственная пыль

1 Эколого–гигиеническое, экономическое и технологическое значение пыли. Источники и способы пылеобразования.

2 Классификация пыли по происхождению, дисперсности, способу образования.

3 Физические и химические свойства пыли и их гигиеническое значение.

4 Действие пыли на организм. Механизм элиминации.

5 Понятие об аэрозолях преимущественно фиброгенного действия (АПФД); принципы гигиенического нормирования различных видов пыли.

6 Методы исследования запыленности воздуха на производстве. Методы и средства борьбы с пылью в производственных условиях.

Тема 14: Производственное освещение

1 Производственное освещение и его роль в обеспечении высокой работоспособности.

2 Основные светотехнические понятия и единицы. Основные зрительные функции и их зависимость от освещения.

3 Физиологические методы оценки влияния условий освещения на зрительные функции.

4 Виды производственного освещения. Преимущества и недостатки естественного и искусственного освещения.

5 Естественное и совмещенное освещение. Гигиенические требования.

6 Искусственное освещение. Гигиеническая характеристика ламп накаливания и газоразрядных ламп; преимущества и недостатки.

7 Гигиенические требования к производственному осв

7 Гигиенические требования к производственному освещению.

8 Методика измерения и гигиеническая оценка освещенности на рабочих местах.

9 Принципы нормирования производственного освещения. Основные законодательные документы.

Тема 15: Производственный шум и вибрация

1 Основные источники, физические параметры шума.

2 Классификация производственных шумов.

3 Общее действие шума на организм. Шумовая болезнь. Современное представление

о патогенезе профессиональной тугоухости.

4 Принципы гигиенического нормирования шума; особенности нормирования непостоянного шума.

5 Гигиенические критерии оценки шумового фактора по показателям вредности и опасности.

6 Дозный подход к оценке шума, воздействующего на организм.

7 Оборудование, условия и методика измерения параметров шума на рабочем месте.

8 Система мероприятий по профилактике шумовой патологии на производстве.

9 Источники вибрации на производстве, гигиеническая значимость.

10 Физические параметры вибрации, классификация.

11 Влияние вибрации на организм. Производственные факторы, способствующие развитию в организме патологических изменений.

12 Вибрационная болезнь.

13 Приборы для измерения параметров вибрации. Методика измерения общей и локальной вибрации.

14 Гигиеническое нормирование вибрации.

15 Профилактические мероприятия по защите от воздействия производственной вибрации.

Тема 16: Производственные излучения

1 Источники излучений.

2 Физико–гигиеническая характеристика излучений.

3 Гигиеническое нормированиеизлучений.

4 Методы и средства регистрациииизлучений.

5 Профилактические мероприятия и меры защиты при работе с источниками излучений.

Список литературы

1 Глебова Е.В. Производственная санитария и гигиена труда: учебное пособие / Е. В. Глебова. - 2-е изд., перераб. и доп. - М. : Высшая школа, 2007. - 382 с. : ил. –

2 Безопасность жизнедеятельности : учебное пособие / В. А. Подюков, В. В. Токмаков, В. М. Куликов ; под ред. В. В. Токмакова ; Уральский государственный горный университет. - 3-е изд., испр. и доп. - Екатеринбург : УГГУ, 2007. - 314 с.

3 Гигиена труда [Текст]: учебник/Под ред. Н.Ф. Измерова, В.Ф. Кириллова. – М.: ГЭОТАР–Медиа, 2010. – 592 с.
4 Трудовой кодекс РФ от 30.12.2001 г. № 197–ФЗ

Министерство науки и высшего образования
Российской Федерации

Федеральное государственное бюджетное образовательное учреждение высшего образования
«Уральский государственный горный университет»

А. М. Вандышев

УПРАВЛЕНИЕ СОСТОЯНИЕМ МАССИВА ГОРНЫХ ПОРОД

Учебно-методическое пособие

по выполнению практических работ по дисциплине
«Управление состоянием массива горных пород»
для студентов специальности 21.05.04 Горное дело
специализаций «Подземная разработка пластовых месторождений» и
«Технологическая безопасность и горноспасательное дело»

Екатеринбург
2019

Министерство науки и высшего образования Российской Федерации

Федеральное государственное бюджетное образовательное учреждение высшего образования
«Уральский государственный горный университет»

Одобрено
Методической комиссией
горно-технологического факультета
« 19 » апреля 2019 г.
Председатель комиссии

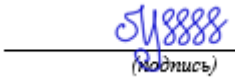

Колчина Н. В.

А. М. Вандышев

УПРАВЛЕНИЕ СОСТОЯНИЕМ МАССИВА ГОРНЫХ ПОРОД

Учебно-методическое пособие

по выполнению практических работ по дисциплине
«Управление состоянием массива горных пород»
для студентов специальности 21.05.04 Горное дело
специализаций «Подземная разработка пластовых месторождений» и
«Технологическая безопасность и горноспасательное дело»

Издание УГГУ Екатеринбург, 2019

УДК 622.268.6
В 17

Рецензент: Гусманов Ф. Ф., канд. техн. наук, доцент кафедры ГД
(ФГБОУ ВО «Уральский государственный горный университет»)

Учебно-методическое пособие рассмотрено на заседании кафедры горного дела 17 апреля 2019 (протокол № 7-17.04.2019) и рекомендовано для издания в УГГУ.

Вандышев А. М.

В 17 УПРАВЛЕНИЕ СОСТОЯНИЕМ МАССИВА ГОРНЫХ ПОРОД: учебно-методическое пособие / А. М. Вандышев; ФГБОУ ВО «УГГУ». – Екатеринбург: Изд-во УГГУ, 2019. – 76 с.

Учебное пособие составлено в соответствии с требованиями Федерального государственного образовательного стандарта высшего образования по специальности 21.05.04 Горное дело специализаций «Подземная разработка пластовых месторождений» и «Технологическая безопасность и горноспасательное дело».

В работе изложены теоретические основы, методические указания и задания по практическим работам, предусмотренным рабочей программой дисциплины, «Управление состоянием массива горных пород» по специальности 21.05.04 Горное дело специализаций «Подземная разработка пластовых месторождений» и «Технологическая безопасность и горноспасательное дело».

© Уральский государственный
горный университет, 2019
© Вандышев А. М., 2019

ОГЛАВЛЕНИЕ

Введение ……

1.Практическая работа № 1. ОЦЕНКА ТЕХНОЛОГИЧЕСКИХ СВОЙСТВ ПОРОД КРОВЛИ ОЧИСТНЫХ ЗАБОЕВ 3

2. Практическая работа № 2. НАПРЯЖЕННО-ДЕФОРМИРОВАННОЕ СОСТОЯНИЕ МАССИВА ПОРОД ПРИ ВЕДЕНИИ ОЧИСТНЫХ.. 13

3. Практическая работа № 3. УПРАВЛЕНИЕ СОСТОЯНИЕМ МАССИВА ГОРНЫХ ПОРОД НАДРАБОТКОЙ-ПОДРАБОТКОЙ …..... 22

4. Практическая работа № 4. УПРАВЛЕНИЕ СОСТОЯНИЕМ МАССИВА ГОРНЫХ ПОРОД В ПОДГОТОВИТЕЛЬНЫХ ВЫРАБОТКАХ …….. 31

5. Практическая работа № 5. УПРАВЛЕНИЕ ТРУДНООБРУШАЕМЫМИ ПОРОДАМИ КРОВЛИ ПРИ ОЧИСТНОЙ ВЫЕМКЕ …… 45

6. Практическая работа № 6. ВЫБОР СПОСОБА И ОПРЕДЕЛЕНИЕ ПАРАМЕТРОВ УПРОЧНЕНИЯ НЕУСТОЙЧИВОЙ КРОВЛИ..... 55

7. Практическая работа № 7. ОПРЕДЕЛЕНИЕ ПАРАМЕТРОВ И ПОСТРОЕНИЕ ЗАЩИТНЫХ ЗОН ПРИ ОЧИСТНЫХ РАБОТ …… 64

ВВЕДЕНИЕ

Развитие подземной добычи угля неизбежно связано с возрастанием глубины разработки и усложнением горно-геологических условий. С ростом глубины разработки повышается горное давление и газоносность угольных пластов. Повышение горного давления приводит к деформации пород вокруг выработок и горным ударам. Повышение газоносности угля и пород сопровождается загазовыванием выработок и внезапными выбросами газа, угля и пород.

Количественные проявления геомеханических и газодинамических процессов зависят не только от природных условий, но и в значительной степени от способов и параметров ведения горных работ. В зависимости от технологии ведения горных работ изменяется механическое состояние окружающих горные выработки пород, т. е. изменяя технологию и технологические параметры ведения работ, можно управлять геомеханическими и газодинамическими процессами, происходящими в массивах пород.

В сложных горно-геологических условиях и на больших глубинах управление состоянием массива горных пород является неотъемлемой частью технологии подземной разработки месторождений полезных ископаемых. На современном этапе без знания закономерностей формирования и проявлений горного давления, теории и практики управления состоянием массива горных пород не представляется возможным обеспечивать максимальную безопасность и высокие технико-экономические показатели подземной угледобычи.

В настоящем пособии изложены теоретические основы практических работ по дисциплине «Управление состоянием массива горных пород», выполняемых в соответствии с учебным планом студентами очного и заочного обучения специальности 21.05.04 Горное дело специализаций «Подземная

разработка пластовых месторождений» и «Технологическая безопасность и горноспасательное дело». В нем также приводятся варианты заданий, порядок выполнения работ, вопросы для самопроверки и список рекомендуемой литературы.

Пособие может быть использовано для самостоятельной работы по дисциплине, выполнении курсового проекта и выпускной квалификационной работы.

Практическая работа № 1

ОЦЕНКА ТЕХНОЛОГИЧЕСКИХ СВОЙСТВ ПОРОД КРОВЛИ ОЧИСТНЫХ ЗАБОЕВ

Цель работы – закрепить теоретические знания по оценке свойств массива горных пород, определяющих его поведение при ведении очистных работ.

Теоретические основы выполнения работы. Конкретные условия образования и залегания горных пород придают им те структурно-механические особенности, которые предопределяют своеобразие развития процессов, происходящих в массиве пород при ведении горных работ. Однако при этом следует иметь в виду, что характер развития этих процессов в значительной мере зависит от параметров и технологии ведения горных работ. Один и тот же массив горных пород будет различно себя вести при отработке длинными и короткими забоями, различных способах управления кровлей, различных скоростях подвигания очистного забоя и т. д.

Свойства массива горных пород, определяющие его поведение при воздействии горных работ, называют *технологическими*. Основными из них являются: устойчивость, обрушаемость и управляемость. Сочетания различных технологических свойств массива горных пород весьма многообразны и предопределяют выбор технологии горных работ и их эффективность.

Свойство горных пород образовывать устойчивые обнажения при ведении горных работ называют *устойчивостью*. Устойчивым считается такое состояние обнаженного незакрепленного участка массива пород, при котором в течение необходимого по условиям производства времени не происходит обрушения или сползания пород, а смещение обнаженной поверхности или ее части не выходит за допустимые пределы. По устойчивости породы кровли делятся на четыре типа (табл. 1.1).

Таблица 1.1

Типизация непосредственной кровли по устойчивости

№ типа	Тип кровли	Технологические признаки	Состав и характеристика пород кровли
1	2	3	4
1	Устойчивая	Обнажение за исполнительным органом комбайна вдоль всего забоя сохраняет устойчивость в течение 2 часов и более. При односторонней схеме работы комбайна допускается закрепление обнажения после холостого хода	Алевролиты, песчанистые, сланцы, песчаники и известняки. Толщина слоев более 0,5 м; $\sigma_{сж} > 60$ МПа
2	Средней устойчивости	Обнажение за исполнительным органом комбайна длиной 20 м сохраняет устойчивость более 0,5 часа. Возможно образование обнажений длиной более 20 м, вплоть до полной длины забоя с кратковременным и случайным сохранением устойчивости	Плотные глины, аргиллиты, алевролиты, песчаники, известняки. Толщина слоев от 0,2 до 0,5 м, $\sigma_{сж} = 30 - 60$ МПа
3	Неустойчивая	Обрушается при обнажении длиной более 5 м. Обнажения длиной от 5 до 20 м сохраняют устойчивость 5-30 мин. Постоянная или временная крепь должна устанавливаться сразу за исполнительным органом комбайна или с отставанием не более 5 м	Тонкослоистые аргиллиты, глинистые сланцы. Толщина слоев менее 0,3 м. $\sigma_{сж} = 20 - 40$ МПа

1	2	3	4
4	Весьма неустойчивая	Обрушается за исполнительным органом комбайна или с отставанием до 5 м. Обнажения за исполнительным органом комбайна длиной 5 м могут сохранять устойчивость только кратковременно и случайно. Отработка тонких пластов возможна с обрушением неустойчивых слоев вместе с углем, с оставлением защитной угольной пачки или с предварительным упрочнением кровли	Пески, углистые и глинистые аргиллиты или сланцы, а также другие породы в зонах тектонических нарушений. Толщина слоев менее 0,2 м, $\sigma_{сж} < 20$ МПа

Обрушаемостью кровли называется способность отдельных слоев или совокупности слоев пород кровли разрушаться над поддерживаемым пространством и обрушаться за его пределами. Обрушаемость количественно оценивают размерами блоков (кусков), на которые разрушаются слои пород, шагом первых (предельных пролетов при отходе от целиков) и последующих обрушений.

Обрушаемость совокупности слоев пород, слагающих кровлю до высоты, примерно равной десятикратной вынимаемой мощности угольного пласта, обуславливает нагрузочные свойства кровли, т. е. величину внешней активной нагрузки, которая должна быть уравновешена крепями для предотвращения их зажатия, частичных и полных завалов очистных забоев. Нагрузочные свойства кровли зависят от мощности легкообрушающихся пород, залегающих непосредственно над угольным пластом, от мощности и шага обрушения пород основной кровли.

С учетом обрушаемости разработана типизация пород кровли по нагрузочным свойствам.

По *нагрузочным* свойствам кровля делится на три типа: 1 – легкая, 2 – средняя, 3 – тяжелая (табл. 1.2). Основным критерием разделения кровли на типы по нагрузочным свойствам является отношение суммарной мощности пачки слоев легкообрушающихся пород $h_{\text{л. о}}$ к вынимаемой мощности угольного пласта m.

Таблица 1.2

Типизация кровли по нагрузочным свойствам

№ типа кровли	Тип кровли	Технологические признаки	Геолого-петрографические признаки (состав, строение, мощность, прочность)
1	2	3	4
1	Легкая	Обрушается вслед за подвиганием крепи с зависанием не более 2 м, периодические осадки не проявляются	Сравнительно однородная кровля: тонкослоистые слабые аргиллиты, алевролиты, глины или пески общей мощностью более (7-6) m. Толщина слоев до 0,3 м, $\sigma_{\text{сж}} < 40$ МПа.
2	Средняя	Обрушение с зависанием до 2-6 м, периодические осадки без динамических явлений	1. Сравнительно однородные по составу, строению и прочности слои аргиллитов, алевролитов и глинистых сланцев общей мощностью (7-6) m. Толщина слоев от 0,3 до 1,9 м, $\sigma_{\text{сж}}$ = 20 до 80 МПа. 2. На высоту от (3-4) m до (6-7) m залегают слабые, сравнительно однородные по составу, строению и прочности аргиллиты, алевролиты, глинистые или песчаные сланцы, $\sigma_{\text{сж}} < 80$ МПа.
		Периодические осадки не проявляются; породы в выработанном пространстве плавно опускаются	3. При мощности пласта менее 1 м в кровле залегает слой известняка или песчаника мощностью более (1,5-2,0) m, $\sigma_{\text{сж}} > 80$ МПа.

Продолжение табл. 1.2

1	2	3	4
3	Тяжелая	Зависание пород за крепью 2-6 м и более, обрушение крупноблочное, периодические осадки сопровождаются динамическими явлениями, усиленным давлением на крепь. Нижние слои не зависают или зависают не более 2-6 м, обрушение мелкоступенчатое, периодические осадки вышележащих слоев сопровождаются динамическими явлениями	1. Непосредственно над пластом угля залегает слой или пачка слоев прочных алевролитов, песчаников или известняков общей мощностью (2-6) m. Толщина слоев более 1,5 м, $\sigma_{сж} > 80$ МПа 2. На высоту (3-4) m и менее залегают слабые тонкослоистые аргиллиты, алевролиты, углистые или глинистые сланцы. Толщина слоев менее 0,2 м, $\sigma_{сж} < 40$ МПа Выше залегают прочные алевролиты, песчаники или известняки мощностью более 2 м. Толщина слоев более 1,5 м, $\sigma_{сж} > 80$ МПа 3. Над угольным пластом залегает слой плотной глины мощностью более (1,5-2,0) m. Выше залегают пески или слабые глины

Деление кровель на типы по нагрузочным свойствам рекомендуется производить, исходя из следующих условий:

Легкая – при $h_{л.о} / m \geq (6\text{-}7)$; средняя – при $(6\text{-}7) > h_{л.о} / m \geq (3\text{-}4)$; тяжелая – при $h_{л.о} / m < (3\text{-}4)$.

Типизация кровель по нагрузочным свойствам предназначается для осуществления единого подхода к определению необходимого сопротивления которое должно быть создано крепями для предотвращения их зажатия, частичных и полных завалов лав.

Под *управляемостью* понимается свойство кровли подвергаться воздействию комплекса практических мероприятий, предотвращающих выпадение (высыпание) пород в поддерживаемое пространство, зажатие или разрушение крепей, частичные или полные завалы лав. Управляемость зависит от сочетания устойчивости и нагрузочных свойств кровли.

По управляемости кровли делят на три класса: 1 – легкоуправляемые; 2 – среднеуправляемые; 3 – трудноуправляемые. К легкоуправляемым относятся кровли, сочетающие первый тип по устойчивости с первым типом по нагрузочным свойствам. К среднеуправляемым относят кровли, сочетающие второй тип по устойчивости с первым и вторым типом по нагрузочным свойствам, а также второй тип по нагрузочным свойствам с первым типом по устойчивости. К трудноуправляемым относят неустойчивые и весьма неустойчивые кровли в сочетании со всеми типами по нагрузочным свойствам и тяжелые кровли в сечетании со всеми типами по устойчивости.

Совокупность классов по управляемости, включающая все сочетания типов кровли по устойчивости и по нагрузочным свойствам, положена в основу единой отраслевой классификации кровли угольных пластов (табл. 1.3).

В первой строке табл. 1.3 указаны номера и наименование классов кровли по управляемости. Во второй строке приведен полный индекс кровли, где первая цифра обозначает номер класса кровли по управляемости, вторая – номер типа кровли по устойчивости, третья – номер типа кровли по нагрузочным свойствам.

Из табл. 1.3 видно, что к классу 2 отнесена среднеуправляемая кровля с тремя сочетаниями типов по устойчивости и нагрузочным свойствам: 2.2.1 – среднеустойчивая (2) и легкая (1); 2.1.2 – устойчивая (1) и средняя (2); 2.2.2 – среднеустойчивая (2) и средняя (2).

Трудноуправляемая кровля (класс 3) имеет восемь сочетаний типов по устойчивости и нагрузочным свойствам. Первые четыре полных индекса трудноуправляемой кровли показывают, что трудоемкость управления такими кровлями обусловлена наличием неустойчивой и весьма неустойчивой

кровли (цифры 3 и 4). По нагрузочным свойствам эти кровли легкие и средние,на что указывают третьи цифры 1 и 2.

Таблица 1.3

Единая классификация кровель угольных пластов

Класс активной кровли по управляемости	1. Легко управляемая	2. Среднеуправляемая			3. Трудноуправляемая					
Полный индекс активной кровли	I.I.I	2.2.1	2.1.2	2.2.2	3.3.1 3.3.2	3.4.1 3.4.2	3.1.3	3.2.3	3.3.3	3.4.3
Тип непосредственной кровли	1. Устойчивая	2. Среднеустойчивая	1. Устойчивая	2. Среднеустойчивая	3. Неустойчивая	4. Весьма неустойчивая	1. Устойчивая	2. Среднеустойчивая	3. Неустойчивая	4. Весьма неустойчивая
Тип основной кровли по нагрузочным свойствам	1. Легкая		2. Средняя		1. Легкая 2. Средняя		3. Тяжелая			

Пятый и шестой полные индексы показывают, что трудность управления такими кровлями обусловлена большими внешними нагрузками, которые могут испытывать крепи (третья цифра 3), а нижние слои кровли устойчивые и среднеустойчивые.

Седьмой и восьмой полные индексы показывают, что трудность управления такими кровлями обусловлена неустойчивостью нижних слоев (вторые цифры 3 и 4) и большими внешними нагрузками (третья цифра 3). Такая кровля является наиболее трудноуправляемой, так как кровля создает большие активные нагрузки на крепь, а неустойчивые нижние слои, обыгрывая ее, не позволяют развивать крепью необходимое сопротивление.

Порядок выполнения работы. После ознакомления с теоретическими основами выполнения работы производится для заданных горно-геологических условий (табл. 1.4) оценка пород кровли по устойчивости и нагрузочным свойствам. На основании этого устанавливается полный индекс активной кровли и ее класс по управляемости. Выбирается способ управления кровлей и делается вывод о необходимости выполнения дополнительных мероприятий по приведению ее в управляемое состояние.

Таблица 1.4

Варианты заданий

№ варианта	Исходные данные						
	мощность пласта, м	мощность пород ложной кровли, м	мощность пород непосредственной кровли, м	толщина слоев непосредственной кровли, м	прочность на сжатие пород непосредственной кровли, МПа	мощность пород основной кровли, м	прочность на сжатие пород основной кровли, МПа
1	2	3	4	5	6	7	8
1	1,5	-	5,2	0,4	28	12	90
2	2,1	0,4	12,5	0,7	34	9,2	120

3	1,8	0,3	8,5	0,9	40	12,8	60
1	2	3	4	5	6	7	8
4	2,8	-	7,5	0,5	35	7,8	85
5	3,2	0,6	12,5	0,6	38	14,2	65
6	4,0	-	14,0	0,5	42	11,5	75
7	2,7	0,8	13,5	0,4	33	14,5	85
8	3,5	0,5	12,8	0,6	35	8,7	65
9	3,2	-	7,5	0,4	29	13,2	92
10	2,4	0,3	10,1	0,4	31	10,5	68
11	3,3	0,8	15,1	0,5	32	12,1	78
12	4,2	0,4	18,3	0,3	27	15,3	105
13	1,8	-	6,2	0,4	3,5	12,8	92
14	2,3	-	7,1	0,2	24	10,2	84
15	3,5	0,7	15,2	0,3	28	13,4	72
16	5,0	-	12,8	0,4	32	15,8	92
17	1,9	0,3	6,3	0,3	31	9,2	84
18	2,5	-	8,1	0,2	22	12,8	110
19	2,8	0,5	15,2	0,3	27	15,4	87
20	3,4	0,2	10,5	0,4	34	11,8	75
21	2,1	-	6,5	0,2	25	13,8	85
22	2,7	0,3	8,4	0,3	32	9,5	71
23	3,8	-	10,5	0,3	38	16,5	102
24	4,2	0,4	20,1	0,4	31	14,2	74
25	2,3	0,5	7,1	0,3	28	11,7	97

Вопросы для самопроверки

1. На какие классы разделяются породы непосредственной кровли по устойчивости?

2. Какие технологические признаки заложены в классификации пород кровли по устойчивости?

3. На какие классы разделяются породы кровли по нагрузочным свойствам?

4. Какие технологические признаки заложены в классификации пород кровли по нагрузочным свойствам?

5. На какие классы разделяются породы кровли по управляемости?

6. Что представляет собой единая классификация кровель угольных пластов?

Рекомендуемая литература

1. Вандышев А. М., Валиев Н. Г. Управление состоянием массива горных пород: Учебное пособие. – Екатеринбург : Изд-во УГГУ, 2016. – 199 с.

2. Временные указания по управлению горным давлением в очистных забоях на пластах мощностью до 3,5 м с углом падения до 35°. – Л., 1982. – 136 с. (М-во угольной промышленности СССР, Изд-во Всесоюз. науч.-исслед. ин-т горной геомех. и маркш. дела).

Практическая работа № 2

НАПРЯЖЕННО-ДЕФОРМИРОВАННОЕ СОСТОЯНИЕ МАССИВА ПОРОД ПРИ ВЕДЕНИИ ОЧИСТНЫХ РАБОТ

Цель работы – закрепить теоретические знания о напряженно-деформированном состоянии массива пород при ведении очистных работ и овладение методикой определения параметров опорного горного давления в зоне очистной выработки.

Теоретические основы выполнения работы. Отработка угольного пласта вызывает деформации пород кровли и почвы. В породах кровли при больших размерах выработанного пространства происходит упругое восстановление, беспорядочное обрушение, расслоение, трещинообразование, связное перемещение и другие сложные процессы.

От степени изученности процессов и параметров сдвижения, а также деформаций горных пород, развивающихся при ведении очистных работ, во многом зависит эффективность решения целого ряда вопросов по управлению состоянием массива горных пород: управление горным давлением и расчет крепей, профилактика горных ударов и внезапных выбросов, выбор способов охраны и места заложения выработок, отработка пластов угля под водоемами и т.п.

Общая картина сдвижения толщи пород при ведении очистных работ может быть представлена следующим образом. Процесс сдвижения горных пород начинается с прогиба слоев, расположенных непосредственно над выработкой, и обычно сопровождается вывалами пород из кровли. Развитие сдвижения подработанной толщи происходит в виде последовательного от-

деления нижележащих слоев от вышележащих и прогиба их по нормали к напластованию подобно плитам и балкам, защемленным по контуру.

Под влиянием горных работ в движение приходят также и породы почвы, испытывающие поднятие. Поднятие пород почвы и выдавливание их в сторону выработанного пространства объясняется снятием с нее нагрузки от вышележащих пород и перераспределением горного давления.

Одновременно со сдвижением горных пород происходит перераспределение напряжений в массиве, окружающем выработку, с образованием зон повышенного (опорного) и пониженного (разгрузки) давления.

В подработанной и надработанной толще пород, в которых происходят указанные выше процессы, выделяют область влияния очистной выработки *А Л Б И З М Ж* (рис. 2.1).

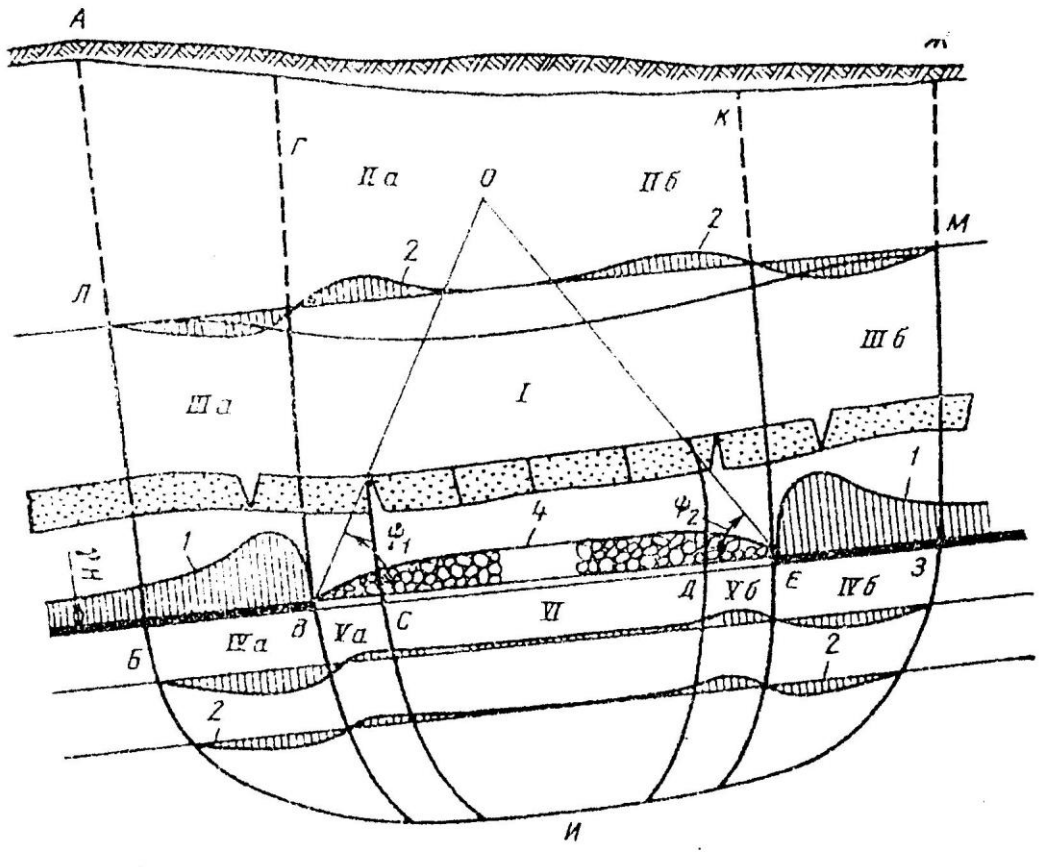

Рис. 2.1.Схема сдвижения массива пород при очистной выемке

Зона полного сдвижения I состоит из зоны обрушения кровли 4, прогиба с нарушением сплошности слоев в виде трещин и плавного прогиба без

нарушения сплошности пород. В зоне обрушения несвязное сдвижение отдельных кусков и блоков породы периодически повторяется по мере подвигания очистного забоя. Высота этой зоны, как правило, не превышает 4 – 6 кратной мощности вынимаемого пласта. Над зоной обрушения толща пород высотой, равной 10 – 20 –кратной мощности пласта, подвергается трещинообразованию. Вышерасположенные слои пород прогибаются в основном без разрыва сплошности.

В зоне полных сдвижений породы получают опору на почве вынимаемого пласта, а вышележащие породы зависают над выработанным пространством и создают зону повышенных напряжений.

Часть массива пород в пределах области влияния очистной выработки, в которой напряжения больше, чем в нетронутом массиве, называется зоной *опорного давления*. Протяженность зоны опорного давления зависит от глубины разработки, размеров выработки, мощности и угла падения пласта и других факторов.

Зоны опорного давления *III а* и *III б* распространяются от границ сдвижения подработанного массива *ЛБ* и *МЗ* до линий *ВГ* и *ЕК*, проведенных через границы выработки. Между зонами полных сдвижений и опорного давления расположены зоны наибольшего прогиба пород *II а* и *II б*.

В породах почвы пласта образуются зоны опорного давления *IV а* и *IV б* неравномерных поднятий *V а* и *V б* и разгрузки *VI*.

Проявления опорного давления играют основную роль в возникновении горных ударов, внезапных выбросов, определяют устойчивость любых горных выработок, вызывают пучение пород, разрушения горных выработок, снижают безопасность работ при подземной угледобыче и т. д. Поэтому естественно, что для правильного решения вопросов управления состоянием массива пород знание закономерностей и параметров проявления опорного горного давления играет исключительно важную роль.

В распределении опорного давления выделяется ряд пространственных зон, которые удобнее изучать раздельно в плоскости пласта и в сечениях по простиранию и падению.

Общий характер распространения опорного давления в плоскости пласта показан на рис. 2.2. По ориентировке относительно очистного забоя в

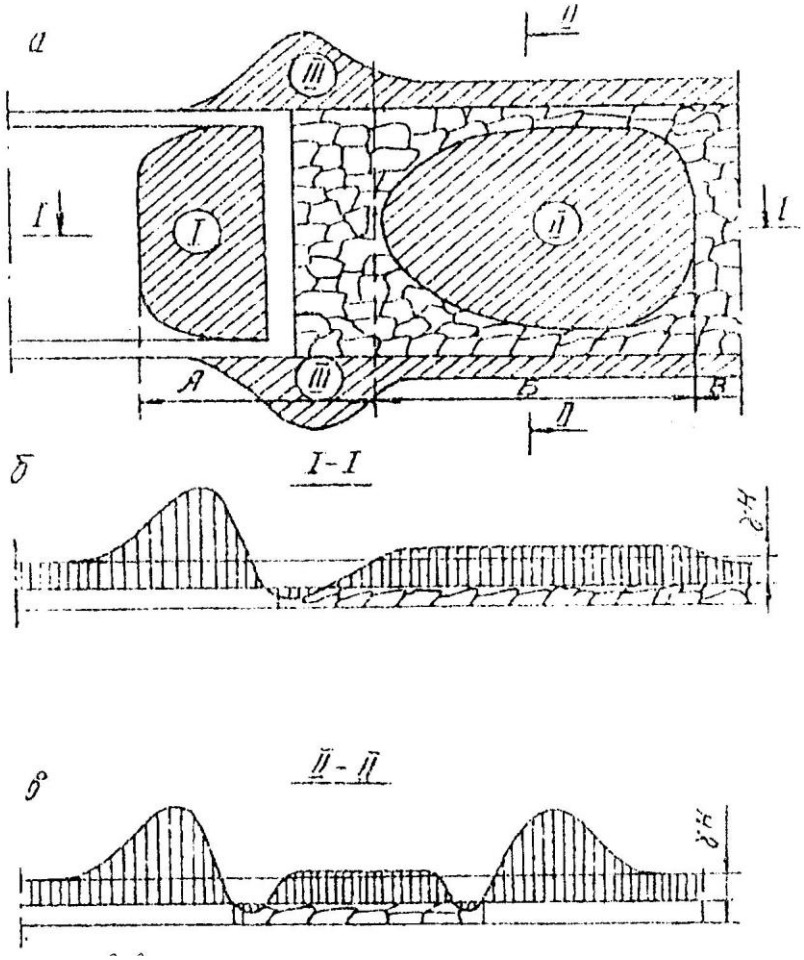

Рис. 2.2. Распределение опорного горного давления в окрестности очистной выработки:

I – передняя зона опорного горного давления; *II* – задняя зона опорного горного давления; *III* – боковые зоны опорного горного давления;

А – зона динамического опорного давления; Б – зона затухания динамического горного давления; В – зона статического опорного давления

плоскости пласта выделяют следующие зоны опорного горного давления:

1 – переднюю; II – заднюю; III – боковые (по падению и восстанию); по характеру изменений опорного давления – зону динамических проявлений опорного давления А, затухания динамических проявлений Б и статического опорного давления В.

В пределах самих зон опорного давления наблюдается известная дифференциация. Так, в передней зоне (рис. 2.3) выделяются следующие подзоны: $L_н$ – пониженных сравнительно с γH напряжениями; $L_п$ - повышенных

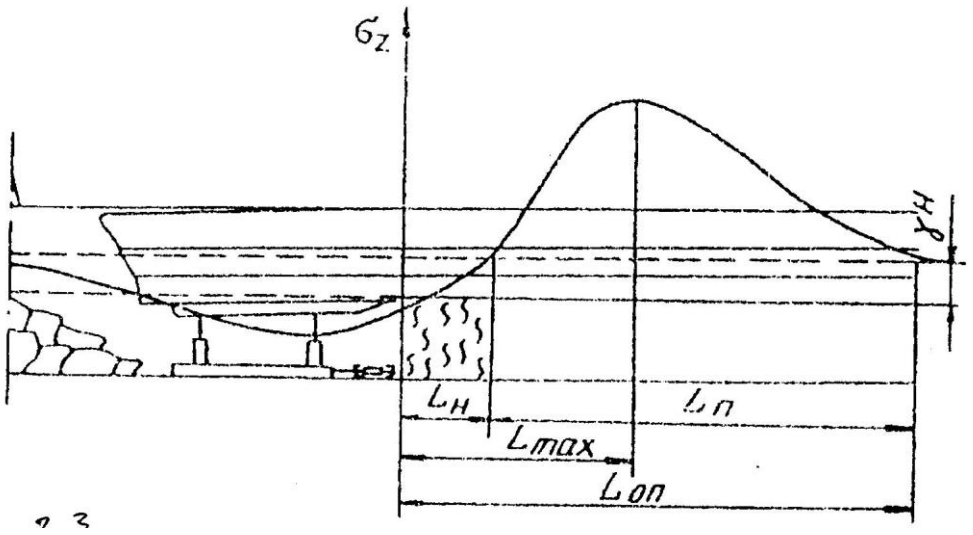

Рис. 2.3.Распределение опорного давления впереди очистного забоя

напряжений. Аналогичный характер распределения напряжений наблюдается и в боковых зонах.

Многочисленность влияющих факторов и преобладание тех или других в различных условиях определяют резкие колебания параметров опорного давления. Протяженность зоны опорного давления впереди лавы колеблется в пределах от 20 до 250 м, а максимальные значения его в 1,3-4,0 раза превышают вес столба покрывающих пород, т. е. $P_{оп} = (1{,}30 \div 4{,}00)\gamma H$.

С достаточной для практики точностью основные параметры опорного давления могут быть определены по следующим формулам:

$$L_{оп} = \frac{aH\ cos\ \alpha}{f^b}\ ; \qquad (2.1)$$

$$L_{max} = 0{,}32L_{оп};\ \ L_н = 0{,}13L_{оп}\ , \qquad (2.2)$$

где $L_{оп}$ – общая протяженность зоны опорного давления, м;

L_{max} – местоположение максимума напряжений относительно краевой части пласта, м;

$L_{н}$ – размер области пониженных напряжений, м;

H – глубина разработки, м;

a – угол падения пласта, градус;

$f_{п}$ – коэффициент крепости пород кровли по шкале проф. М. М. Протодъяконова;

a и b – коэффициенты, зависящие от коэффициента β, характеризующего степень зависания пород кровли в выработанном пространстве:

$$\beta = \frac{h_{ок}}{h_{нк} + m}, \tag{2.3}$$

где $h_{ок}$, $h_{нк}$ – мощность соответственно пород основной и непосредственной кровли, м;

m – мощность вынимаемого пласта, м.

Значения коэффициентов a и b в зависимости от β приведены в табл.2.1.

Таблица 2.1

Значения коэффициентов *a* и *b*

$\beta = h_{ок}/(h_{нк} + m)$	0	2	4	6	8	10
a	0,16	0,23	0,29	0,36	0,40	0,44
b	0,62	0,60	0,58	0,56	0,52	0,50

Размер зоны остаточного (статического) опорного давления позади забоя лавы ориентировочно составляет $L_{оод} \backsimeq 2L_{оп}$.

Ширина боковых зон опорного давления составляет $(0{,}4 \div 0{,}6)L_{оп}$. С учетом этого определяется и местоположение максимума напряжений и размер области пониженных напряжений в боковых зонах.

За пределами зоны динамического опорного давления (на расстоянии 120-180 м и более) параметры опорного давления в боковых зонах определяются с учетом фактора времени, т.е. полученные параметры умножить на коэффициент P_t , который определяется по формуле

$$P_t = \frac{t}{0{,}78t + 0{,}28}, \qquad (2.4)$$

где t – продолжительность воздействия опорного давления на угольный пласт, месс.

Со временем наблюдается увеличение зоны пониженных напряжений, перемещение вглубь массива максимума напряжений и его снижение.

Порядок выполнения работы. Используя изложенный алгоритм решения задачи определяются параметры опорного давления по простиранию и падению пласта для заданных условий (табл. 2.2), в масштабе изображаются схемы распределения опорного давления с указанием рассчитанных величин его зон. Далее делается анализ влияния глубины разработки (H) и угла (α) падения пласта на размер зоны опорного давления ($L_{\text{оп}}$), т. е. $L_{\text{оп}} = f(H, \alpha)$ и строятся графики их взаимосвязи.

Таблица 2.2

Варианты заданий

№ варианта	Исходные данные						
	глубина разработки H, м	мощность пласта m, м	угол падения пласта a, град	коэффициент крепости пород кровли f	мощность пород непосредственной кровли $h_{нк}$, м	мощность пород основной кровли $h_{ок}$, м	продолжительность воздействия опорного давления на пласт t, мес.
1	2	3	4	5	6	7	8

1	300	2,2	15	3,0	7,5	28,2	6
2	400	2,5	25	3,5	9,0	34,0	8
3	380	1,8	12	2,8	4,6	30,0	10
4	600	2,0	18	4,0	8,5	25,5	8
5	540	3,0	20	4,2	10,2	18,5	7
6	360	2,7	27	3,0	11,5	19,0	8
7 1	450 2	2,4 3	30 4	3,3 5	10,8 6	22,0 7	12 8
8	520	3,2	21	5,0	12,0	21,5	10
9	650	3,5	14	3,7	14,0	32,5	9
10	410	2,1	15	3,3	7,2	28,3	6
11	550	3,4	22	3,5	8,3	19,3	7
12	480	2,3	17	4,3	8,8	22,5	6
13	530	2,7	27	3,4	10,2	26,0	8
14	380	2,0	14	2,9	12,0	32,0	10
15	610	2,2	20	4,0	9,3	22,5	9
16	560	3,4	22	4,1	8,0	23,5	7
17	390	2,9	29	5,0	13,0	29,5	6
18	470	2,6	32	3,6	12,2	20,5	8
19	540	3,4	23	3,8	11,3	32,5	9
20	680	3,7	16	2,8	12,8	33,5	10
21	430	2,3	17	4,2	13,0	34,5	6
22	590	3,5	19	3,9	8,0	30,3	7
23	500	2,5	24	3,2	8,1	31,5	7
24	560	2,9	20	3,4	9,0	22,8	6
25	330	3,0	30	3,1	10,5	24,5	8

Вопросы для самопроверки

1. Назовите формы деформирования пород при очистной выемке.

2. Назовите причины возникновения опорного горного давления в окрестности горных выработок.

3. Изобразите схему распределения опорного давления в плоскости разрабатываемого пласта.

4. Какие основные факторы влияют на параметры зон опорного давления?

5. Изменяются ли параметры зон остаточного опорного горного давления во времени?

6. Каковы значения максимального коэффициента концентрации напряжений в зоне опорного горного давления?

7. Для чего необходимо знание параметров опорного горного давления?

Рекомендуемая литература

1. Вандышев А. М., Валиев Н. Г. Управление состоянием массива горных пород: Учебное пособие. – Екатеринбург : Изд-во УГГУ, 2016. – 199 с.

2. Вандышев А. М., Феклистов Ю. Г. Геомеханика при подземной разработке месторождений осадочного типа. Практикум по дисциплине геомеханика. – Екатеринбург : Изд-во УГГУ, 2006. – 136 с.

Практическая работа № 3

УПРАВЛЕНИЕ СОСТОЯНИЕМ МАССИВА ГОРНЫХ ПОРОД НАДРАБОТКОЙ – ПОДРАБОТКОЙ

Цель работы – закрепление теоретических знаний о напряженно-деформированном состоянии в массиве горных пород при разработке свиты сближенных пластов и привитие инженерных навыков по расчету параметров опережения очистных работ на одном пласте к ведению горных работ на другом.

Теоретические основы выполнения работы. Подавляющее большинство угольных месторождений представлено свитами пластов. Если разработка одного из пластов свиты оказывает влияние на разработку других, то такие пласты называют сближенными. Эффективная и безопасная отработка сближенных пластов требует обоснования порядка и очередности их выемки. В этом случае важно установить влияние разработки одного из пластов свиты на напряженно-деформированное состояние массива пород остальных, в дальнейшем также вовлекаемых в разработку.

Породы, расположенные выше плоскости очистной выработки, называются подработанными, а расположенные ниже плоскости отрабатываемого пласта – надработанными.

Общая схема надработки представлена в среднем сечении по простиранию на рис. 3.1 *а*, а в сечении по падению – позади задней зоны опорного давления – на рис. 3.1 *б*.

Интенсивность деформаций надрабатываемого пласта зависит от мощности междупластья и свойств пород. Рассеивание напряжений идет тем быстрее, чем ниже модуль упругости пород междупластья, а величина дополнительных напряжений обратно пропорциональна мощности междупластья. По этим причинам эффективность надработки ограничивается в данных условиях некоторым предельным значением мощности междупластья М.

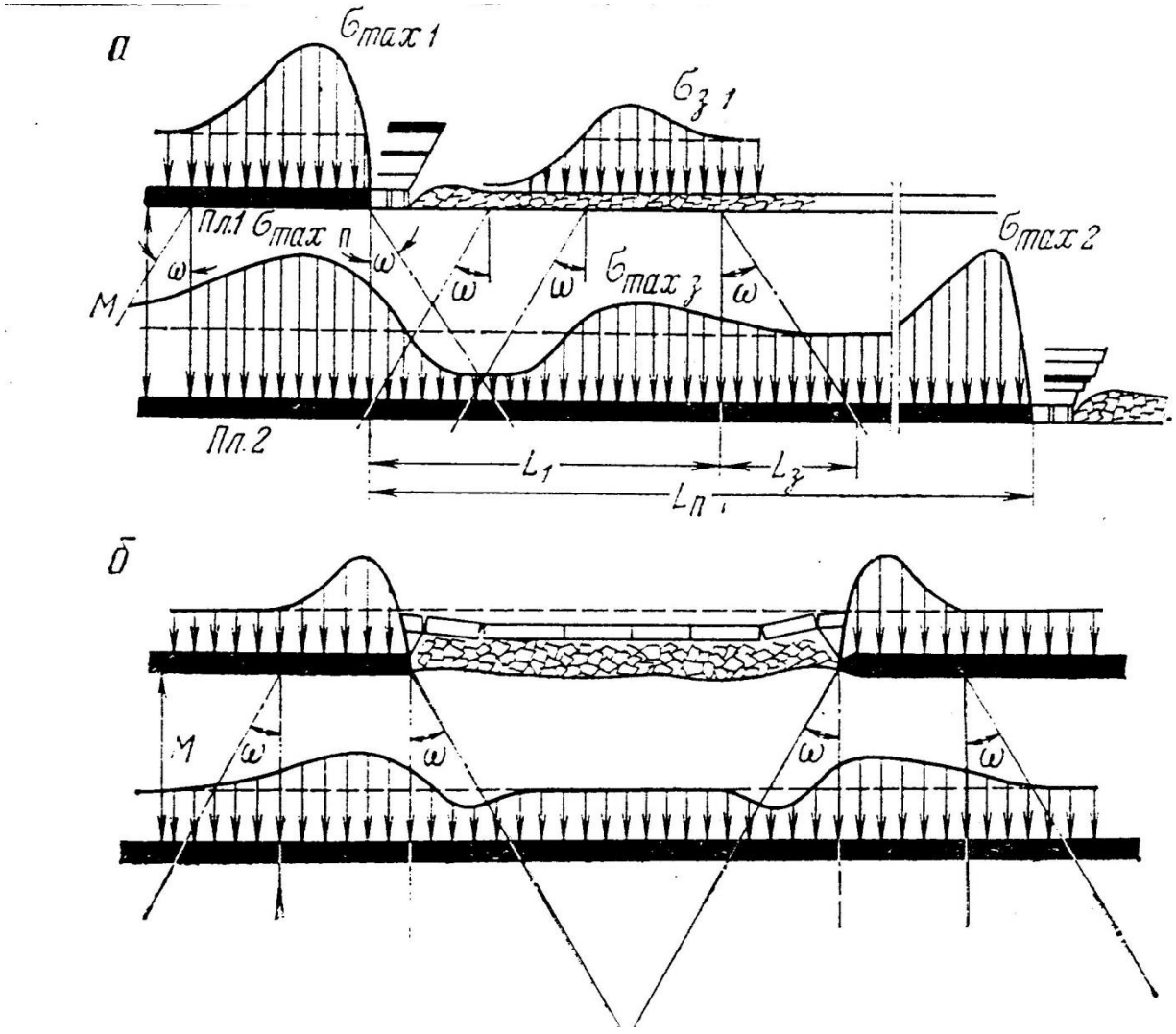

Рис. 3.1. Схема надработки пласта:
а – в среднем сечении лавы; *б* – в сечении по падению

Величина M_{max} определяется на основании практических данных для типовых междупластий. В ряде бассейнов величина $M_{max} \leq 70 – 90$ м.

При условии $M_{max} \geq M$ надрабатываемый пласт подвергается сложному процессу нагружения и разгрузки на площади, превосходящей по своим размерам отрабатываемую площадь вынимаемого пласта. При достаточно большом опережении $L_п$ в направлении по простиранию надрабатываемый пласт испытывает попеременные сжатие и разгрузку от двух волн напряжений – переднего и заднего опорных давлений надрабатывающего пласта, параметры которых имеют свою динамику.

Надработка приводит к уменьшению начальной мощности надрабатываемого пласта. В зависимости от свойств надрабатываемого пласта и передаваемых на него опорных давлений и их перепадов может происходить или уплотнение надрабатываемого пласта, следовательно, его упрочнение, или же, наоборот, его частичное разрушение (разрыхление).

Перемежаемость зон нагружения по простиранию и падению создает благоприятные условия для газоотдачи надрабатываемого пласта. При трещиноватых породах газ в значительной степени может дренироваться. Действие опорных давлений во многих случаях может приводить к частичному разрушению того или иного числа слоев междупластья, повышая в целом его газопроницаемость.

Таким образом, в определенных условиях надработка может существенно менять агрегатное состояние надрабатываемого пласта и свойства пород междупластья, в частности, их трещиноватость и газопроницаемость.

При надработке пластов может происходить надработка различных выработок: штреков, бремсбергов, гезенков и др. При попадании этих выработок в зоны влияния опорных давлений надрабатывающего пласта (или пластов) они могут испытывать повышенные давления и разрушения.

Таким образом, надработка пластов и выработок можежт иметь разное значение: она может облегчать или затруднять разработку нижних пластов и влиять на устойчивость пройденных по ним выработок.

Весьма существенным является вопрос о величине опережения очистных забоев пластов при надработке. Во многих случаях выемка надработанного пласта наиболее благоприятна, если забой нижнего пласта находится на достаточном удалении от задней зоны опорного давления верхнего пласта. В этом случае минимально допустимое отставание забоя

$$l_{\text{п}} \geq L_1 + L_{\text{з}}. \qquad (3.1)$$

где $L_{\text{з}}$ - запас; $L_{\text{з}}$ = 30 – 40 м.

Введение запаса объясняется необходимостью учета возможной неувязки скоростей подвигания очистных работ по этим пластам, аварийных простоев забоев и др.

Для определения отставания забоев надрабатываемого пласта предлагается формула

$$L_{\text{п}} = Mctg\omega + L_{\text{з}}\,, \qquad (3.2)$$

где M - мощность пород междупластья, м;

ω - угол сдвижения пород (по простиранию), град.

Минимальное опережение забоев

$$L_{min} \geq L_{\text{з}}\,. \qquad (3.3)$$

Однако, это условие практически трудно выполнить, так как оно требует весьма четкой увязки скоростей подвигания очистных работ на обоих пластах. При небольших нарушениях ритмичности очистных работ любого пласта очистной забой нижнего пласта будет попадать в неблагоприятные условия. Надработка пластов применяется для предварительной дегазации, снижения прочности крепких углей и пород, опасности внезапных выбросов

угля и газа, горных ударов и других нежелательных явлений на нижележащих пластах угля.

При восходящем порядке отработки пластов, т. е. *при подработке* расположенные в покрывающей толще, неизбежно испытывают влияние нижнего, разрабатываемого первым.

Интенсивность этого влияния является функцией ряда факторов: мощности подрабатывающего пласта, мощности и свойств его непосредственной кровли, мощности и пределов прочности на изгиб его основной кровли и др. При прочих равных условиях, интенсивность влияния выемки нижнего пласта на верхний определяется мощностью междупластья, индивидуальной для каждых конкретных условий. Первоочередная выемка нижнего пласта оказывает существенной влияние на последующую выемку верхнего.

Подработка может быть однократной и многократной, если подрабатывающими являются не один, а несколько пластов.

В зависимости от конкретных условий подработка может оказывать на подрабатываемый пласт и полезное, и вредное, а иногда и смешанное влияние. При подработке верхний пласт может попадать в разные зоны: интенсивного дробления, изгиба и др.

Подработка пластов предусматривается при отработке свиты ударо и выбросоопасных пластов.

Схема подработки одного пласта другим для среднего сечения лавы представлена на рис. 3.2.

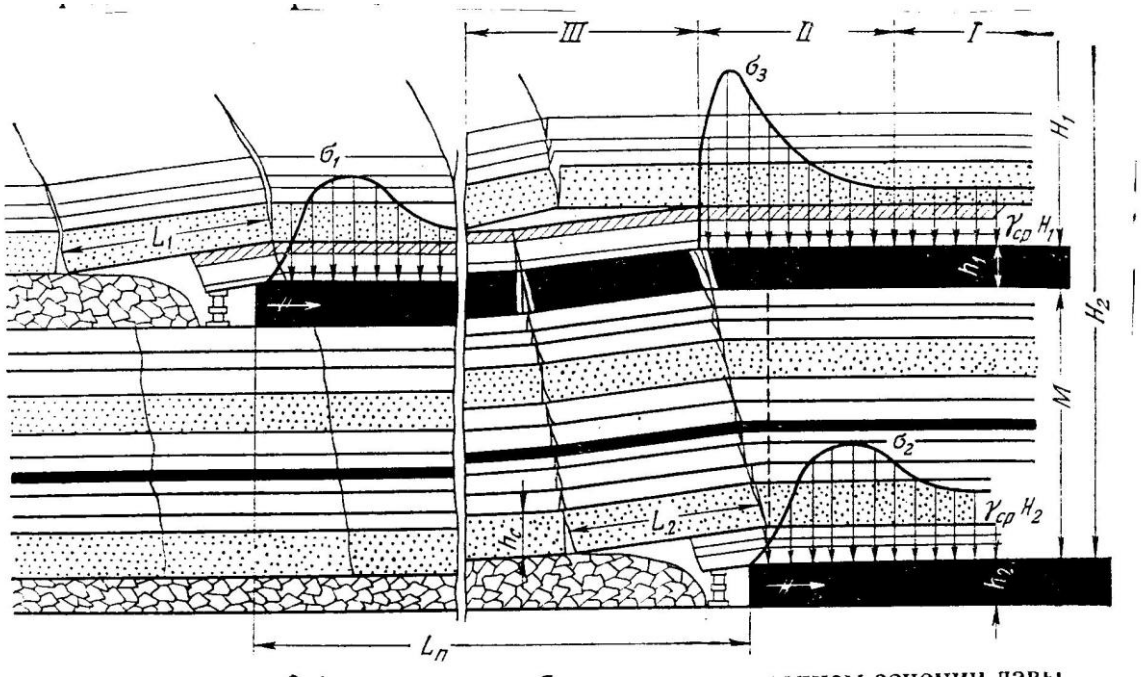

Рис. 3.2. Схема подработки пласта в среднем сечении лавы

В зоне I пласт находится в условиях естественного напряженного состояния.

Попадая в зону опорного давления (см. рис. 3.2), подрабатываемый пласт испытывает нагружение.

В зоне разломов и опусканий пород (зона III) пласт испытывает резкую разгрузку, большие деформации, разломы и опускания.

В задней зоне опорного давления, вблизи задних границ разломов, за зоной III, нагрузки на пласт возрастают.

На достаточном удалении пласт попадает в зону практически полных перемещений, где вертикальные напряжения близки к первоначальным, т. е. $\sigma_z \to \gamma_{\text{ср}} H$.

В результате сложного режима нагружений и разломов пласта и пород междупластья при подработке происходит частичный дренаж газа, осушение пласта и пород, сглаживание пиковых нагрузок на крепь лавы при последующей выемке верхнего пласта.

Совокупность этих явлений при их достаточной интенсивности приводит к тому, что пласты, бывшие опасными по горным ударам и внезапным выбросам, после их подработки становятся неопасными.

Определение минимальной мощности пород междупластья, при которой исключается подработка пластов, производится по формуле

$$M_{min} \geq \eta \frac{h_в - h_с}{K_{ср} - 1}. \quad (3.4)$$

где η - коэффициент запаса, η = 5 – 7;

$h_в$ – вынимаемая мощность подрабатывающего пласта, м;

$h_с$ – предел свободного опускания основной кровли, $h_с$ = (0,1 – 0,5) м;

$K_{ср}$ – средний коэффициент разрыхления непосредственной кровли подрабатывающего пласта, $K_{ср}$ = 1,25 – 1,30.

При работе с полным обрушением кровли наибольший эффект подработки для предотвращения газодинамических проявлений горного давления достигается при расстоянии между пластами *M* равным 12 – 15 м.

Величину *M* обычно увязывают с длиной шага обрушения ведущего слоя L_2 (см. рис. 3.2) соотношением $L_п$ / 3L_2. Обычно $L_п$ > 3L_2 , а минимальное время опережения подрабатываемого забоя подрабатывающим ($t_{оп}$, мес.) определяется делением $L_п$ на скорость подвигания очистного забоя ($V_{о.\ з.}$, мес.), т. е.

$$t_{оп} = \frac{L_п}{V_{о.з}}. \quad (3.5)$$

Величина $t_{оп}$ должна быть не менее 1,5 – 3 мес.

Шаг обрушения L_2 определяется по формуле

$$L_2 = 0{,}35\sqrt{\sigma_{сж} \cdot h_с} + 8\,, \qquad (3.6)$$

где $\sigma_{сж}$ – прочность пород основной кровли на сжатие, МПа;

$h_с$ – мощность нижнего слоя основной кровли, м.

Подработка сближенных пластов является наиболее эффективным способом предотвращения горных ударов и внезапных выбросов.

Порядок выполнения работы. После ознакомления с теоретическими основами для заданных условий (табл. 3.1) производится определение допустимых расстояний между смежными очистными забоями на сближенных угольных пластах при надработке или подработке. В определенном масштабе дается графическая интерпретация схем надработки или подработки пластов в среднем сечении лавы по простиранию с указанием определенных параметров.

Таблица 3.1

Варианты заданий

№ п/п	Мощность пластов, м		Угол падения пласта, град.	Расстояние между пластами, м	Угол сдвижения пород, град	Скорость подвигания очистного забоя, м/мес	Мощность слоя основной кровли,	Прочность на сжатие пород основной кровли, $\sigma_{сж}$., МПа
	надрабатывающего	подрабатывающего						
1	2	3	4	5	6	7	8	9
1	2,5	-	15	30	65	-	-	-
2	-	3,2	20	35	52	120	8	65
3	-	1,8	12	22	60	150	10	70
4	1,8	-	18	38	65	-	-	-
5	3,2	-	30	40	57	-	-	-
6	-	2,5	18	45	60	200	5	130

7	4,2	-	15	35	62	-	-	-
8	3,6	-	25	48	67	-	-	-
9	1,5	-	12	25	55	-	-	-
10	-	2,2	18	35	58	140	6	120
11	-	3,5	12	52	68	100	5	130
12	2,6	-	20	42	72	-	-	-
13	3,0	-	17	34	60	-	-	-
14	5,0	-	12	56	55	-	-	-
15	3,8	-	15	58	72	-	-	-
16	-	4,3	17	45	56	180	9	95
17	-	4,8	25	60	62	150	11	80
18	-	1,5	13	38	54	220	14	75
19	2,2	-	12	43	57	-	-	-
20	4,5	-	20	52	62	-	-	-
21	5,5	-	20	64	58	-	-	-
22	-	2,7	30	43	66	120	-	100
1	2	3	4	5	6	7	8	9
23	-	4,1	20	65	63	80	10	105
24	2,7	-	15	34	52	-	-	-
25	3,1	-	20	42	64	-	-	-

Вопросы для самопроверки

1. Какие пласты называют сближенными?
2. Что понимается под надработкой пластов?
3. Что понимается под подработкой пластов?
4. Каково значение предварительной надработки (подработки) при разработке пластов, опасных по горным ударам или внезапным выбросам?
5. Влияет ли мощность междупластья на параметры опережения забоев при надработке (подработке)?

Рекомендуемая литература

1. Вандышев А. М., Валиев Н. Г. Управление состоянием массива горных пород: Учебное пособие. – Екатеринбург : Изд-во УГГУ, 2016. – 199 с.

2. Борисов А. А. Механика горных пород и массивов. М.: Недра, 1980. – 360 с.

Практическая работа № 4

УПРАВЛЕНИЕ СОСТОЯНИЕМ МАССИВА ГОРНЫХ ПОРОД В ПОДГОТОВИТЕЛЬНЫХ ВЫРАБОТКАХ

Цель работы – закрепление теоретических знаний о способах управления горным давлением в подготовительных выработках и привитие инженерных навыков по расчету их крепи при различных способах охраны.

Теоретические основы выполнения работы. Большое разнообразие горно-геологических и горнотехнических условий обуславливает многообразие способов управления состоянием массива горных пород в подготовительных выработках, применяемых с целью обеспечения их устойчивости.

Классификация способов управления горным давлением в подготовительных выработках приведена на рис. 4.1. Способы обеспечения устойчивости подготовительных выработок подразделяются на активные и пассивные. К фиктивным способам относятся способы, предусматривающие мероприятия по упрочнению пород и изменению их напряженного состояния. Пассивные способы включают крепление горных выработок путем установки крепей различного типа, выбор места расположения выработок, оставление угольных целиков и др. Мероприятия по управлению горным давлением в подготовительных выработках, приведенные на рис. 4.1. Могут применяться отдельно или в разных сочетаниях.

Сохранение достаточного размера площади поперечного сечения выработки и нужной ее формы в большинстве случаев достигается установкой крепи с определенными параметрами. Для выбора крепи подготовительных выработок используется величина ожидаемых смещений пород за весь период их существования. Этот показатель наиболее полно отражает характерные проявления горного давления в выработках.

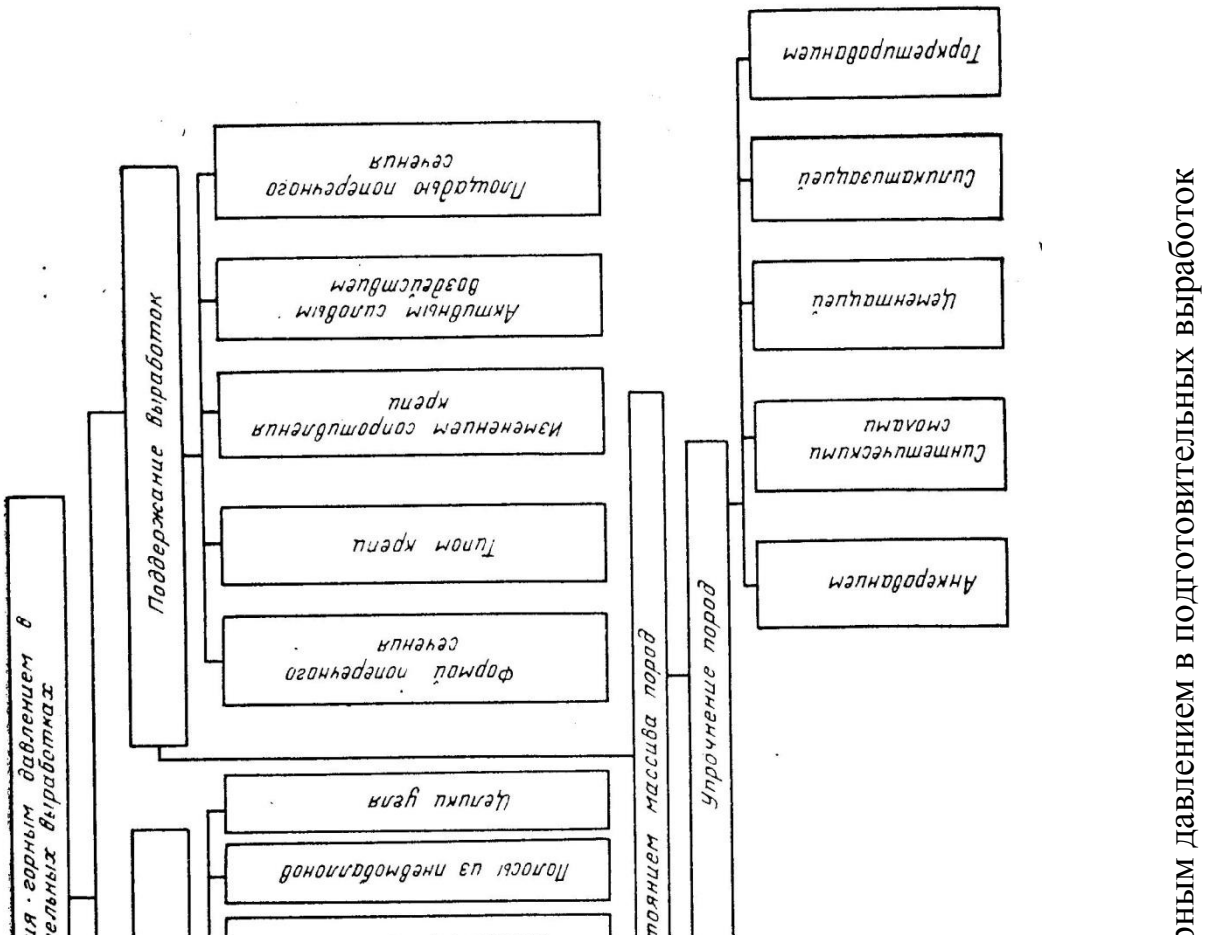

Срок существования выработок в зависимости от расположения их по отношению к очистному забою, как правило, разбивается на отдельные периоды поддержания, для которых характерно своеобразие развития смещений пород. Например, для конвейерного штрека, погашаемого вслед за

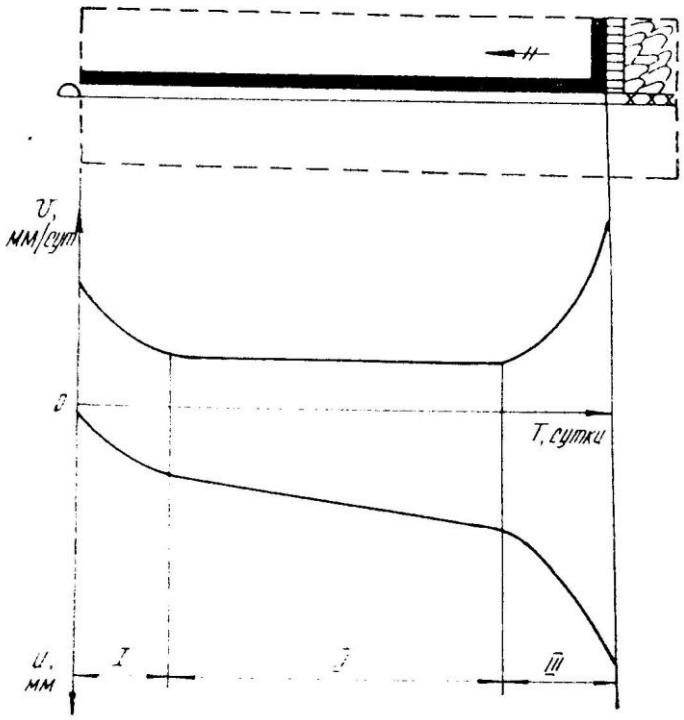

Рис. 4.2. Характер изменения скорости (*v*, мм/сут) и величины (*U*, мм) смещений пород в конвейерном штреке, погашаемом вслед за лавой

подвиганием очистного забоя, выделяются следующие периоды: I – период поддержания штрека в зоне влияния проходческого забоя; II – период поддержания штрека вне влияния проходческого забоя и опорного давления действующей лавы; III – период поддержания штрека в зоне действия опорного горного давления (рис. 4.2).

Из большого числа встречающихся в практике вариантов и поддержания выработок наиболее часто применяются следующие способы:

1) Проведение и охрана выработок в массиве угля с погашением их за очистным забоем (рис. 4.3);

2) Проведение и охрана выработок вприсечку к выработанному пространству (4.4).

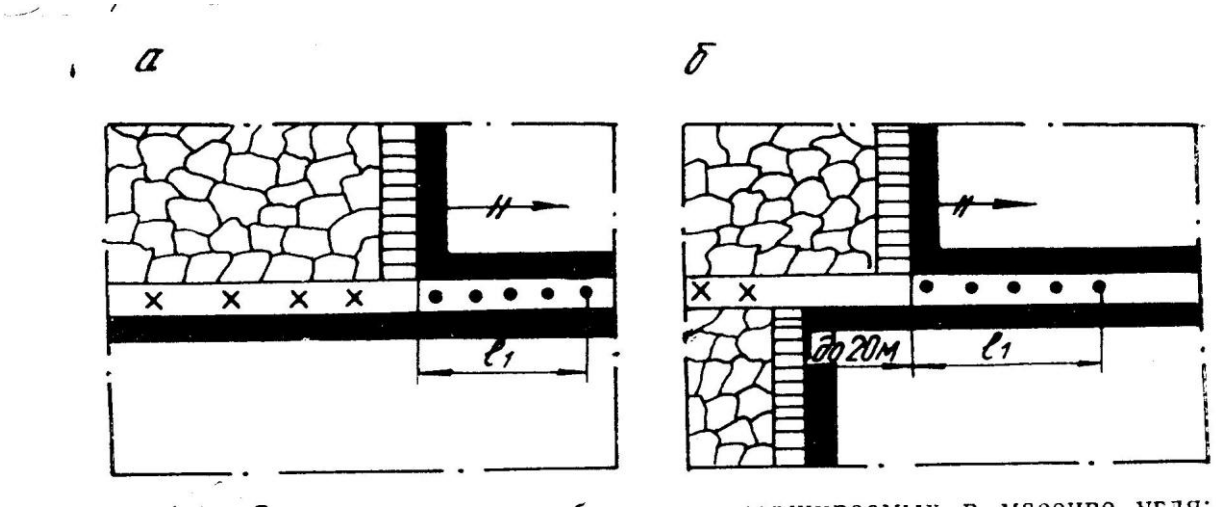

Рис. 4.3. Схемы охраны выработок, поддерживаемых в массиве угля:

а – в зоне опорного давления одиночного забоя, *б* – в зоне опорного давления спаренных очистных забоев

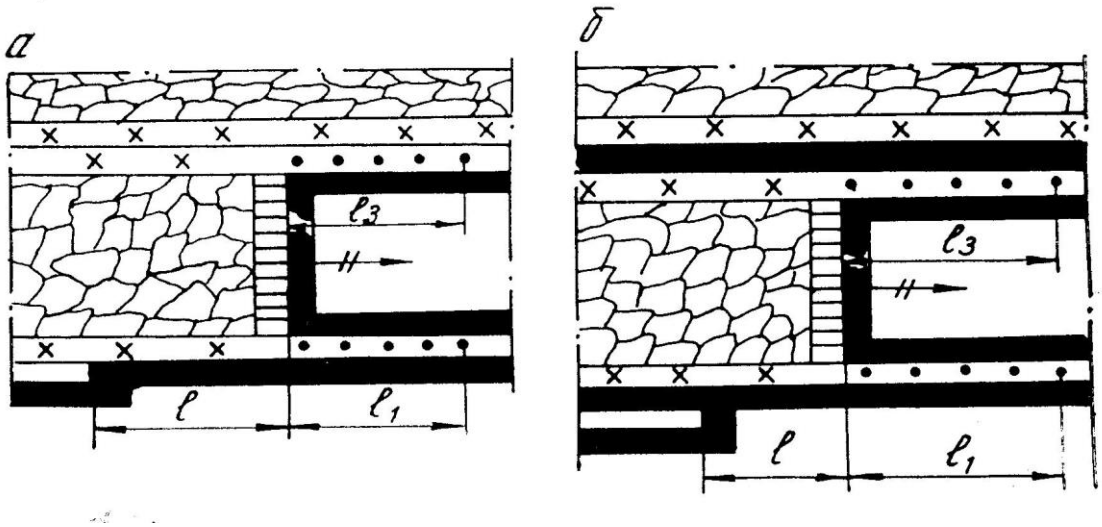

Рис. 4.4. Схемы проведения выработок вприсечку к выработанному пространству:

а – без оставления полосы угля; *б* – с оставлением полосы угля шириной 2 – 4 м

Определение смещений пород и выбор средств поддержания выработок

Выработки, погашаемые за очистным забоем

При отработке тонких и средней мощности пластов смещения пород кровли и почвы в выработках, погашаемых вслед за очистным забоем, определяются по формулам:

для выработки одиночной лавы (рис. 4.3, а)

$$U_{\text{общ}} = \left(k_{\text{пр}} \cdot U_{\text{пр}} + v_{\text{о}} t_{\text{о}} + k_{\text{кр}} U_1\right) k_s \,, \qquad (4.1)$$

для средней выработки спаренных лав (рис. 4.3, б)

$$U_{\text{общ}} = \left(k_{\text{пр}} \cdot U_{\text{пр}} + v_{\text{о}} t_{\text{о}} + k_{\text{кр}} \cdot 1{,}3\, U_1\right) k_s \,, \qquad (4.2)$$

где $k_{\text{пр}}$ – коэффициент, учитывающий способ проведения выработок, принимаемый при буровзрывном способе проходки равным 1.

При комбайновом способе значения его принимаются в пределах

$0{,}6 - 0{,}8$ $\frac{H_{\text{р}}}{R_{\text{с}}} < 16$ $k_{\text{пр}} = 0{,}6$ при $\frac{H_{\text{р}}}{R_{\text{с}}} = 16 - 20$ $k_{\text{пр}} = 0{,}8$

при $\frac{H_{\text{р}}}{R_{\text{с}}} = 20 - 25$ $k_{\text{пр}} = 1{,}0$;

$U_{\text{пр}}$ – смещения пород (мм) под влиянием проведения выработки, принимаемые по графику (рис. 4.5);

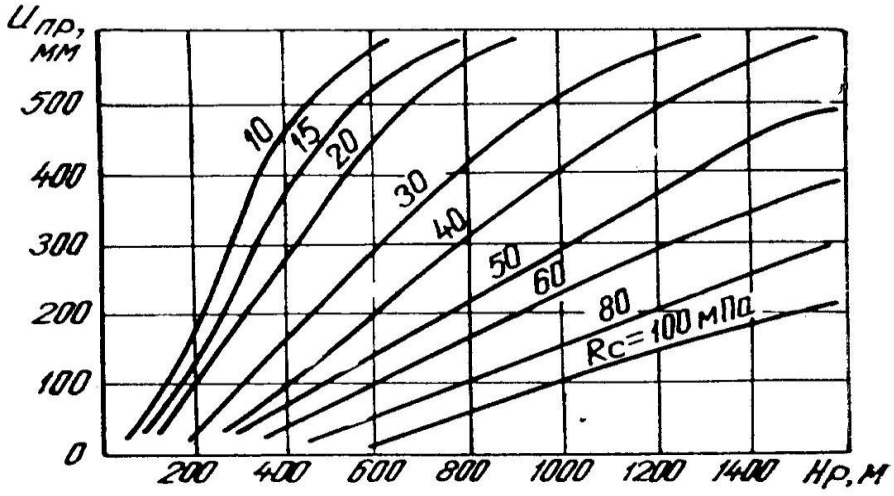

Рис. 4.5. Смещение пород $U_{\text{пр}}$ в выработках в зоне влияния проходческого забоя

$v_{\text{о}}$ – средняя скорость смещений пород (мм/мес.) в выработках вне зоны влияния очистных работ, принимаемая по графику (рис. 4.6);

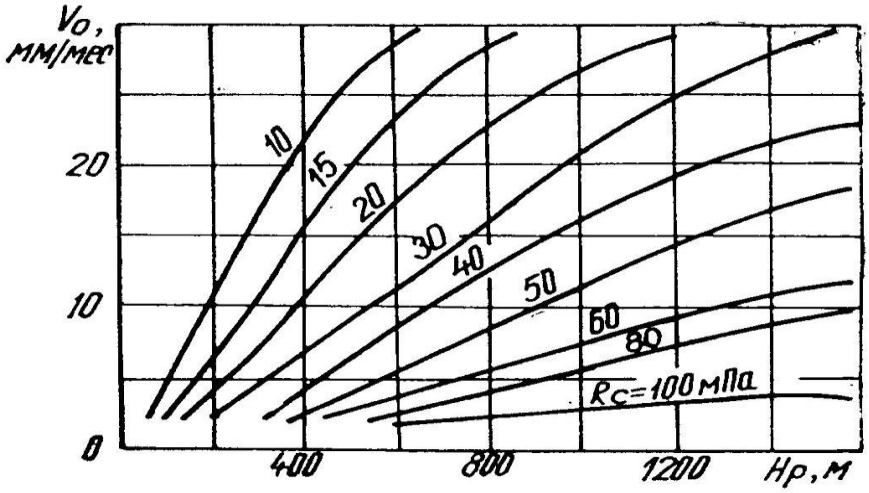

Рис. 4.6. Скорость смещения пород v_o в выработках вне зоны влияния очистных и подготовительных забоев

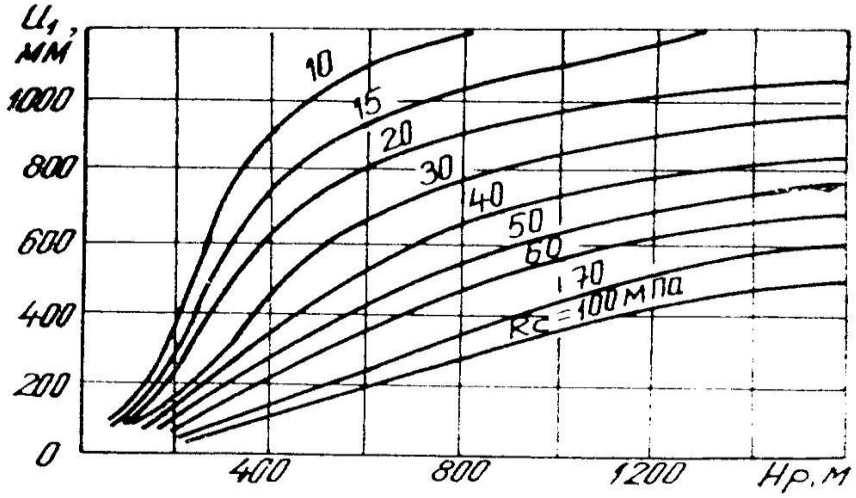

Рис. 4.7. Смещения пород в зоне временного опорного давления очистного забоя

t_o – время поддержания выработки (мес.) вне зоны влияния очистного забоя;

U_1 – смещения пород (мм) в зоне временного опорного давления очистного забоя, определяемые по графику (рис. 4.7);

$k_{кр}$ – коэффициент, учитывающий влияние класса кровли по обрушаемости.

При легкообрушающейся кровле $k_{кр}$ = 0,8; при среднеобрушающейся $k_{кр}$ = 1,0; при труднообрушающейся $k_{кр}$ = 1,2; k_s – коэффициент влияния площади сечения выработки в свету (S, м^2), определяемый по формуле

$$k_s = 0{,}5 + 0{,}05S. \qquad (4.3)$$

Разделение смещений $U_{общ}$ на смещения пород кровли $k_{кр}$ и почвы $U_п$ производится по формулам:

$$U_{кр} = U_{общ}k_к\,; \qquad U_п = U_{общ}(1 - k_к), \qquad (4.4)$$

где $k_к$ – коэффициент, характеризующий долю смещений пород кровли в общих смещениях пород и выработках, определяемых по графикам (рис. 4.8).

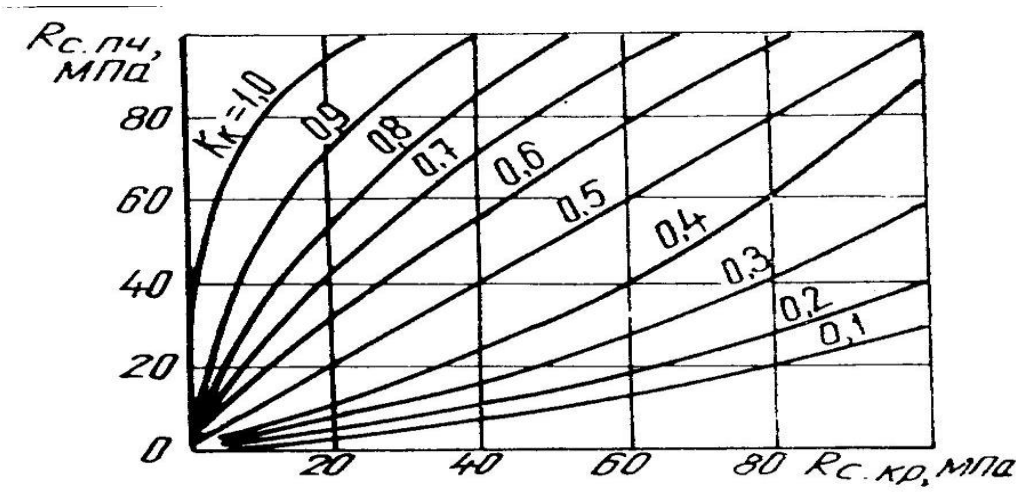

Рис. 4.8. График для определения значений коэффициента $k_к$

Боковые смещения пород можно ориентировочно принимать равными 0,6 $U_{общ}$.

Расчет смещений пород в выработках, проводимых вприсечку к выработанному пространству

При проведении выработок вприсечку к выработанному пространству на пластах пологого и наклонного залегания наиболее распространены две схемы (рис. 4.4).

Смещения пород кровли и почвы в присечных выработках определяются по формуле

$$U_{\text{общ}} = \left(U'_{\text{пр}} + v'_o t_o + U'_1 k_{\text{кр}}\right) k_s \,, \qquad (4.5)$$

где $U'_{\text{пр}}$ – смещения пород (мм) при проведении выработки вприсечку к выработанному пространству в типовых условиях (4.9);

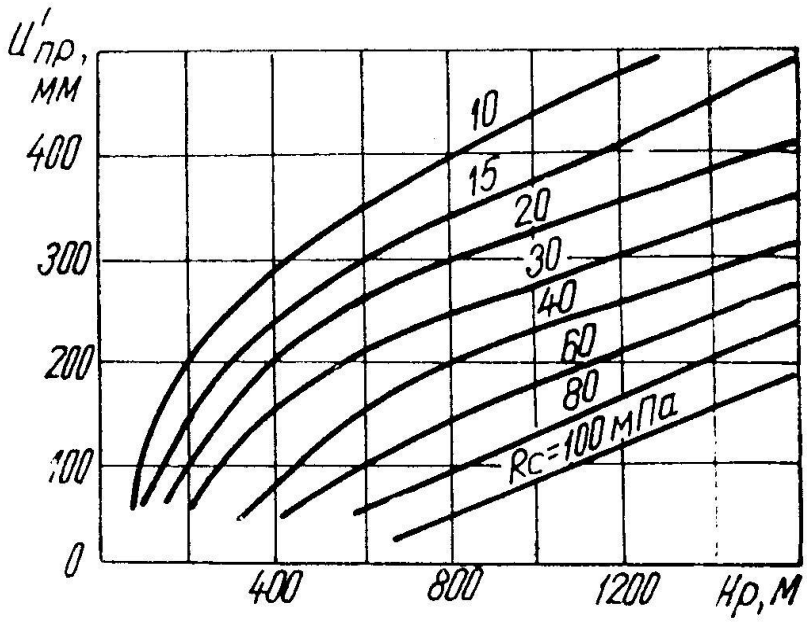

Рис. 4.9. Смещения пород в зоне влияния проходческого забоя

v'_o – средняя скорость смещения пород (мм/мес.) в присечной выработке за период t_o (рис. 4.10);

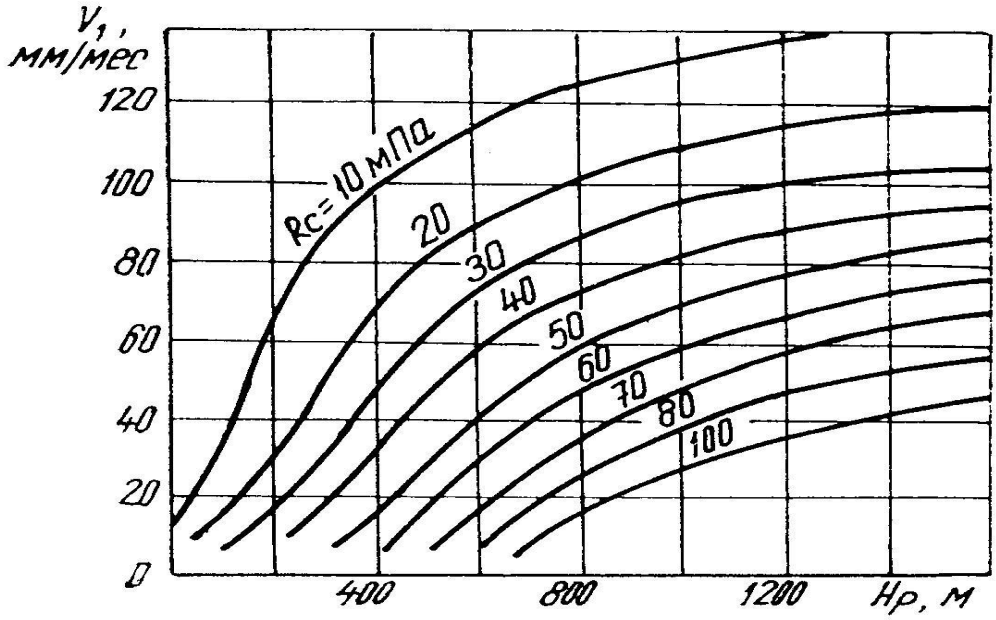

Рис. 4.10. Скорость смещения пород вне зоны влияния очистных работ в присечных выработках

t_o – период времени (мес.) поддержания присечной выработки до начала отработки очистного забоя;

U_1' – смещения пород (мм) в присечной выработке в зоне влияния временного опорного давления очистного забоя (рис. 4.11).

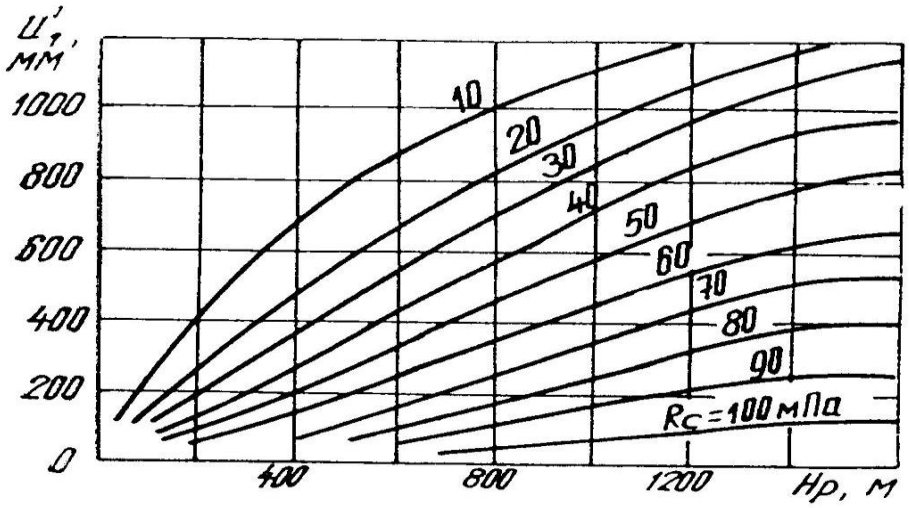

Рис. 4.11. Смещения пород в зоне влияния очистного забоя в присечных выработках

В соответствии с методикой ВНИМИ, расчетная нагрузка на 1 м выработки (Р, КПа) со стороны кровли и почвы определяется по формуле

$$P = k_{\text{пр}} b P^{\text{н}}, \tag{4.6}$$

где $k_{\text{пр}}$ – коэффициент, учитывающий способ проведения выработок, принимаемый при буровзрывном способе равным 1. При комбайновом способе проведения выработок значения $k_{\text{пр}}$ принимаются в пределах 0,6 – 0,8;

b – ширина выработки в проходке, м;

$P^{\text{н}}$ – нормативная нагрузка (КПа), определяемая по графикам рис. 4.12. в зависимости от смещения пород и ширины выработки в проходке.

При ширине выработки менее 4 м и более 6 м нормативную нагрузку принимают как для выработок с шириной соответственно 4 и 6 м.

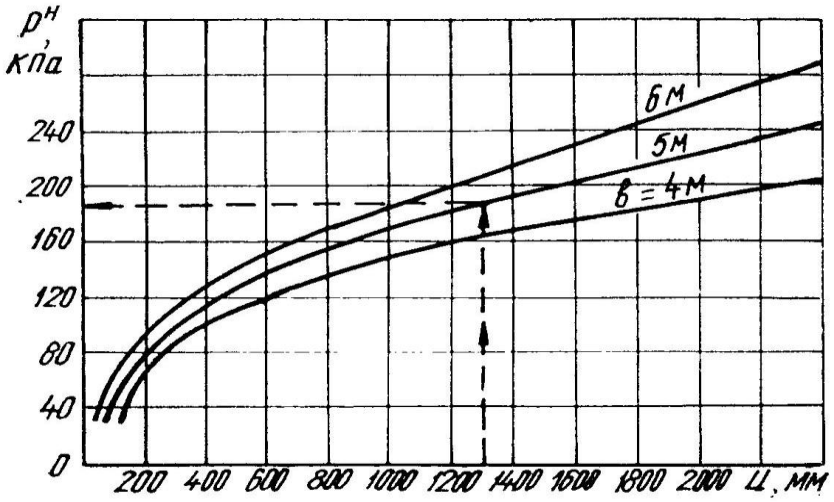

Рис. 4.12. Графики для определения нормативной нагрузки на крепь

Расчетная нагрузка со стороны боков определяется по формуле

$$P = k_{\text{пр}} h P^{\text{н}}, \qquad (4.7)$$

где h – высота выработки, м.

Тип крепи выбирается с учетом ожидаемых смещений пород, ширины или площади поперечного сечения выработки и величины податливости и несущей способности крепи. В табл. 4.1 даны основные параметры получивших наиболее широкое распространение видов металлических рамных крепей.

Таблица 4.1

Параметры металлических податливых крепей

Тип крепи	Обозначение	Площадь поперечного сечения выработки в ходке, м^2	Ширина выработки в проходке, м	Тип спецпрофиля	Сопротивление крепи в податливом режиме N_s, кН	Максимальная податливость, мм	
						вертикальная	горизонтальная
1	2	3	4	5	6	7	8
Металлическая податливая арочная трехзвеньевая	КМП-А3	До 10 10-15 15-20	3,2-3,8 4,1-4,7 5,3-5,9	СВП-17 СВП-22 СВП-27	140 160 175	300 300 300	- - -
Металлическая податливая арочная четырехзвеньевая	КМП-А4	14-17 17-20	4,7-5,3 5,3-5,9	СВП-22 СВП-27	200 215	400 400	300 300
Металлическая податливая арочная	КМП-А5	10-11 11-14 14-16	3,8-4,0 4,0-4,7 4,7-5,0	СВП-19 СВП-22 СВП-27	145 160 180	600 600 600	- - -

ная пя-тизвеньевая		16-21	5,0-6,2	СВП-33	200	600	-
1	2	3	4	5	6	7	8
Металличе-ская подат-ливая коль-цевая четы-рехзвенье-вая	КМП-К4	6-10 10-12	2,8-3,8 3,8-4,1	СВП-17 СВП-22	140 160	300 300	300 300
Металличе-ская подат-ливая тра-пециевид-ная (прямо-угольная)	КМП-Т(П)	До 8 8-10 10-12 12-15	Не более 3	СВП-17 СВП-22 СВП-27 СВП-27	200 200 300 400	600 700 700 700	- - - -

Плотность установки рам крепи на 1 м длины выработки (n) находится из условия

$$n > \frac{P}{N_s}, \tag{4.8}$$

где N_s – несущая способность рамы крепи, КПа.

Паспортную плотность установки крепи принимают по ближайшему большему значению n в соответствии с табл. 4.2.

Таблица 4.2

Плотность установки крепи

Основная рамная крепь		Анкерная крепь		Крепь усиления	
плотность установки n, рам/м	$k_{\text{ос}}$	плотность установки анкеров, анк/м^2	$k_{\text{анк}}$	плотность установки стоек n_1, ст/м	$k_{\text{ус}}$
1	2	3	4	5	6
1,0	1,0	-	1,0	-	1,0
1,25	0,9	0,8	0,9	0,5	0,9
1,5	0,85	1,0	0,8	0,8	0,8

1,75	0,78	1,25	0,7	1,0	0,7
2,0	0,7	1,35	0,65	1,25	0,65
1	2	3	4	5	6
2,25	0,65	1,5	0,6	1,5	0,62
2,5	0,6	1,75	0,55	1,75	0,61
2,75	0,55	2,0	0,5	2,0	0,6
3,0	0,5	-	-	2,5	0,55
-	-	-	-	3,0	0,5

Податливость крепи выработок выбирают с учетом ожидаемых смещений пород кровли. Если плотность установки крепи меньше 1 рамы/м, то конструктивную податливость крепи ($U_{\text{кон}}$) принимают больше или равной величине ожидаемых смещений пород кровли в случае несоответствия этого условия и при применении дополнительной анкерной крепи или крепи усиления податливость крепи может приниматься менее ожидаемых смещений пород кровли. Однако при этом должно выполняться следующее условие:

$$U_{\text{кон}} \geq k_{\text{ос}} k_{\text{анк}} k_{\text{ус}} k_{\text{д}} \cdot \sum U \ , \qquad (4.8)$$

где $k_{\text{ос}}, k_{\text{анк}}, k_{\text{ус}}$ – коэффициенты, зависящие от плотности установки крепи (см. табл. 4.2);

$k_{\text{д}}$ – коэффициент, зависящий от применения дополнительных мероприятий по повышению устойчивости выработки. Например, при разгрузке массива пород скважинами большого диаметра $k_{\text{д}}$ = 0,5.

Порядок выполнения работы. После ознакомления с теоретическими основами выполнения работы производится для заданных условий (табл. 4.3) расчет смещений пород в подготовительной выработке и нагрузки на 1 крепь. Затем с учетом этих показателей выбирается тип крепи и плотность ее

установки и обосновывается необходимость применения дополнительных мероприятий по повышению устойчивости выработки. Эскизно изображается паспорт крепления выработки.

Таблица 4.3

Варианты заданий

№ п/п	Расчетная прочность пород R_c, МПа	Глубина расположения выработки	*Класс пород кровли по обрушаемости	**Способ охраны и поддержания выработки	Время поддержания выработки вне влияния очистных работ, t_o/мес.	Площадь поперечного сечения выработки S, м^2
1	2	3	4	5	6	7
1	40	350	2	1	6,0	8,0
2	50	500	3		8,0	12,0
3	30	250	1	2	7,0	7,5
4	60	400	2	1	10,0	12,0
5	75	600	3	2	12,0	10,0
6	80	480	3	2	6,8	15,0
7	25	300	1	2	7,3	6,0
8	55	380	2	1	9,5	9,5
9	45	400	2	1	6,5	7,5
10	90	700	1		8,2	12,0
11	80	620	2	2	10,5	15,2
12	50	800	2	1	8,5	16,0
13	72	460	3	2	6,2	9,5
14	95	750	3	2	7,7	12,5
15	35	420	1	1	5,8	7,2
16	62	530	2	1	8,3	10,5
17	58	470	2	2	10,2	9,8
18	82	580	3	1	7,5	13,5
19	70	620	2	2	6,7	9,5

20 1	40 2	470 3	1 4	2 5	8,4 6	9,2 7
21	68	650	2	1	12,5	8,0
22	85	760	3	2	6,1	12,5
23	38	410	1	1	7,5	8,5
24	95	650	3	2	8,2	13,5
25	80	740	3	1	6,7	11,2

* 1 – легкообрушающиеся; 2 – среднеобрушающиеся;

3 – труднообрушающиеся

** 1 – в массиве угля с погашением вслед за лавой;

2 – вприсечку к выработанному пространству с погашением вслед за лавой

Вопросы для самопроверки

1. На какие группы разделяются способы обеспечения устойчивости подготовительных выработок?
2. Какова сущность активных способов обеспечения устойчивости подготовительных выработок?
3. Какие способы обеспечения устойчивости подготовительных выработок относятся к пассивным?
4. Какой показатель используется при выборе крепи?
5. Перечислите периоды поддержания подготовительной выработки (конвейерного штрека), погашаемой вслед за подвиганием очистного забоя.
6. При определении смещений пород учитываются ли смещения во время проходки выработки?

Рекомендуемая литература

1. Вандышев А. М. , Валиев Н. Г. Управление состоянием массива горных пород: Учебное пособие. – Екатеринбург: Изд-во УГГУ, 2016. – 199 с.

2. Указания по рациональному расположению, охране и поддержанию горных выработок на угольных шахтах СССР. – Л.: ВНИМИ, 1985. – 222 с.

Практическая работа № 5

УПРАВЛЕНИЕ ТРУДНООБРУШАЕМЫМИ ПОРОДАМИ КРОВЛИ ПРИ ОЧИСТНОЙ ВЫЕМКЕ

Цель работы – изучение технологических методов разупрочнения пород при отработке угольных пластов с труднообрушающимися кровлями.

Теоретические основы выполнения работы. Признаками трудной обрушаемости пород кровли в очистных забоях являются: высокая прочность пород кровли ($\sigma_{сж} > 80$ МПа); зависание слоев пород за крепью на больших площадях; значительный шаг первичного ($L_1 = 25 - 120$ м) и вторичного обрушения ($L_2 = 10 - 60$ м); большие размеры элементов, на которые разрушаются слои пород; проявление сильных звуковых эффектов и воздушных ударов.

Одним из основных определяющих факторов в проявлении интенсивности и тяжести осадок основной кровли является величина отношения $h_{нк}$ и □$_в$ ($h_{нк}$ – мощность пород непосредственной кровли, м; $m_в$ – мощность вынимаемого пласта, м). При соотношении $h_{нк}/m_в \leq 3 \div 4$ породы кровли по нагрузочным свойствам относятся к тяжелым, т. е. являются трудноуправляемыми.

Для отнесения кровель к числу подлежащих разупрочнению следует дать оценку нагрузочных свойств пород кровли. При этом ожидаемые внешние активные нагрузки сравниваются с номинальным сопротивлением конкретной крепи. Последняя при сравнении уменьшается на 20 % с учетом неизбежного разброса уровня настройки предохранительных клапанов и снижения уровня настройки с течением времени.

На рис. 5.1 приведена расчетная схема, для которой с некоторым приближением можно дать оценку нагрузочных свойств пород кровли.

При наличии над угольным пластом пачки легкообрушающихся слоев мощностью h_1 и толщине нижнего слоя основной кровли h_2 (рис. 5.1)

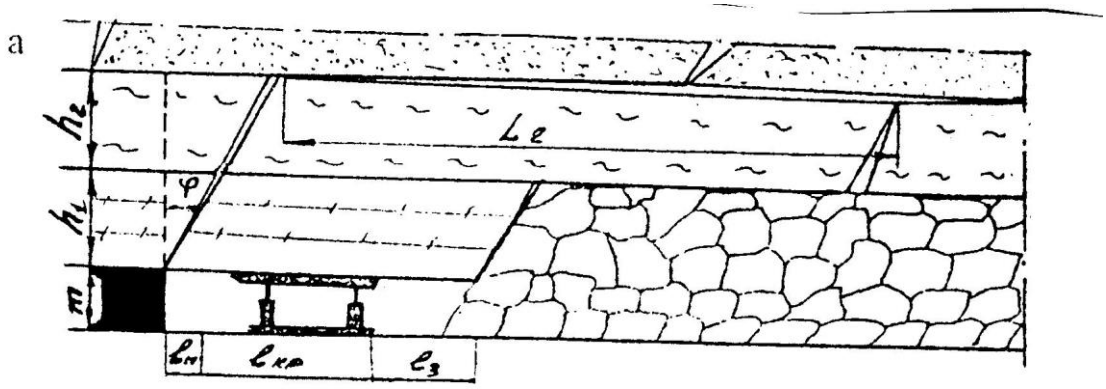

Рис. 5.1. Схема для расчета ожидаемой нагрузки на крепь

сравнение удельной ожидаемой активной нагрузки Q с номинальным удельным сопротивлением крепи $P_{нс}$ производится по формуле

$$Q = q_1 + q_2 = \frac{\gamma_1 \cdot h_1 \cdot (l_n + l_{кр} + l_з)}{l_{кр}} + B\frac{\gamma_2 \cdot h_2 \cdot L_2}{l_{кр}} \geq 0{,}8P_{нс}, \qquad (5.1)$$

где q_1 – нагрузка от непосредственной кровли, МПа;

q_2 – нагрузка от основной кровли, МПа;

γ_1, γ_2 – объемный вес пород непосредственной и основной кровли соответственно, МН/м^3;

l_n – расстояние от забоя до крепи, равное шагу передвижки, м;

$l_{кр}$ – длина секции крепи, м;

$l_з$ – максимальная длина зависающей консоли непосредственной кровли, м; в большинстве случаев $l_з$ = (0,5 ÷ 1,5) м;

L_2 – шаг вторичного обрушения основной кровли, м; принимать по опытным данным или определять по формуле

$$L_2 = 0{,}35\left(\sqrt{\sigma^{o}_{сж} h_2} + 8\right), \qquad (5.2)$$

где $\sigma_{сж}^{о}$ – предел прочности на одноосное сжатие пород основной кровли, МПа;

B – коэффициент, зависящий от $C_2 = \frac{L_2^о}{h_2}$ (см. табл. 5.1).

Таблица 5.1

Значения коэффициента *B*

C_2	< 1	$1 < C_2 < 2$	$C_2 < 2; \frac{h_1}{m} < 2$	$C_2 < 2; \frac{h_1}{m} < 2$
B	0,75	0,5	0,5	0,3

Формулой (5.1) можно пользоваться при $\frac{h_1}{m} < 3{,}5$. Если левая часть неравенства будет больше правой, то повышенные нагрузки могут быть в пределах всего выемочного столба. Если левая часть будет меньше правой, то необходимо произвести расчет для первичного обрушения. Для этого в формуле (5.1) вместо L_2 надо принять половину шага первичного обрушения. Если при $\frac{L_1}{2}$ левая часть будет больше правой, то повышенные нагрузки ожидаются только при первичных обрушениях. Шаг первичного обрушения можно принимать по опытным данным или определять по формуле

$$L_1 = 1{,}06\left(\sqrt{\sigma_{сж}^{о} h_2} + 8\right). \qquad (5.3)$$

При невозможности обеспечения работоспособности механизированной крепи необходимо осуществлять различные мероприятия по приведению труднообрушаемых кровель в управляемое состояние. Наиболее универсальным из них является передовое торпедирование. Сущность способа – локальное ослабление прочных пород основной кровли впереди очистного забоя по длине или участку выемочного поля путем взрывания зарядов взрывчатых веществ (ВВ) в длинных скважинах.

Схемы расположения и параметры заложения скважин. Для снижения интенсивности и тяжести проявления первичных осадок основной кровли применяются различные схемы. Наибольшее применение получили перпендикулярные и наклонные схемы.

При перпендикулярных одно- и двухъярусных схемах с отсечными скважинами (рис. 5.2, а) скважины 1 пробуриваются из монтажной камеры на длину, превышающую естественный шаг обрушения основной кровли. Расстояние между скважинами и от крайних скважин до оконтуривающих выработок

a = 20-30 м

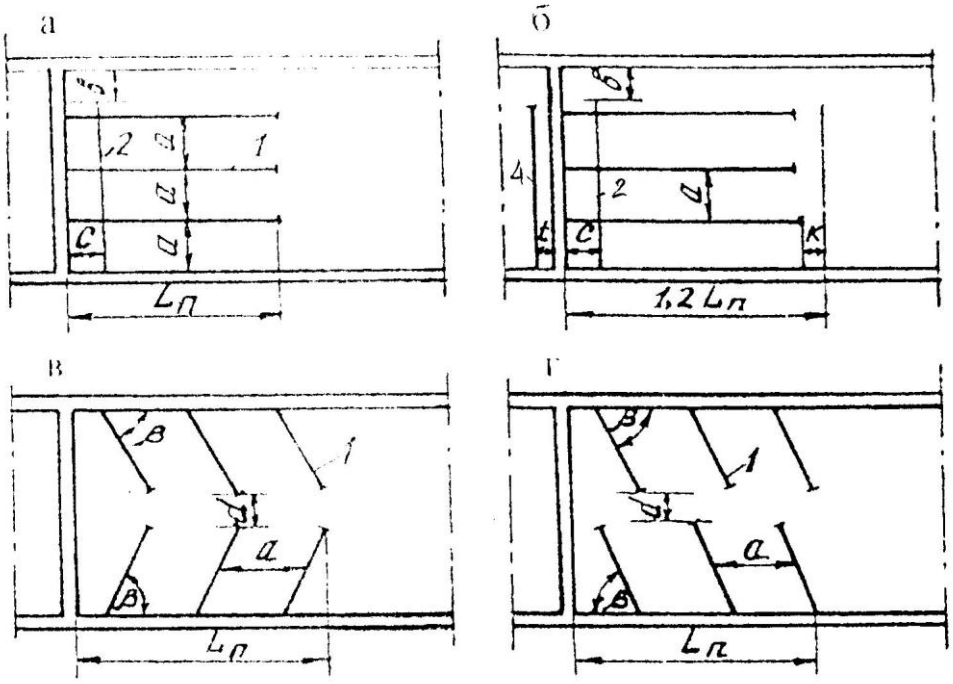

Рис. 5.2. Схемы расположения скважин для снижения интенсивности первичных осадок кровли:
а, б – перпендикулярные; *в, г* - наклонные

При углах падения пластов более 18° и при использовании механизированных крепей оградительно-поддерживающего типа при любых величинах рабочего сопротивления закладываются отсечные скважины 2 и скважины 4 на расстоянии t = 2-3 м от монтажной камеры (см. рис. 5.2, б). Отсечные

скважины 4 в задней заделке следует закладывать двухъярусными, а скважины 2 – впереди монтажной камеры – одноярусными.

При разработке пластов с труднообрушающейся кровлей широко применяются наклонная (диагональная) одно- и двухсторонняя схемы (рис. 5.2, в). При длине очистного забоя до 120 м применяется односторонняя схема, а при большей длине – двухсторонняя. Расстояние между забоями встречных скважин составляет d = 10-15 м.

Наклонная схема реализуется бурением основных скважин *1* из прилегающих выработок под углом разворота β = 50-60°. Угол разворота скважин выбирается из расчета обеспечения эффективного воздействия на раскрытие естественных трещин энергией взрыва. Разворот может быть на забой и на массив. Помимо этого схема выполняется с встречно-параллельным расположением скважин (рис. 5.2, г). Расстояние между скважинами принимается равным a = 15-20 м. При кровлях, представленных мощной толщей монолитных пород, скважины закладывают в два яруса.

Схемы расположения скважин передового торпедирования при установившемся режиме обрушения основной кровли представлены на рис. 5.3. Они подобны применяемым схемам при первичной посадке кровли.

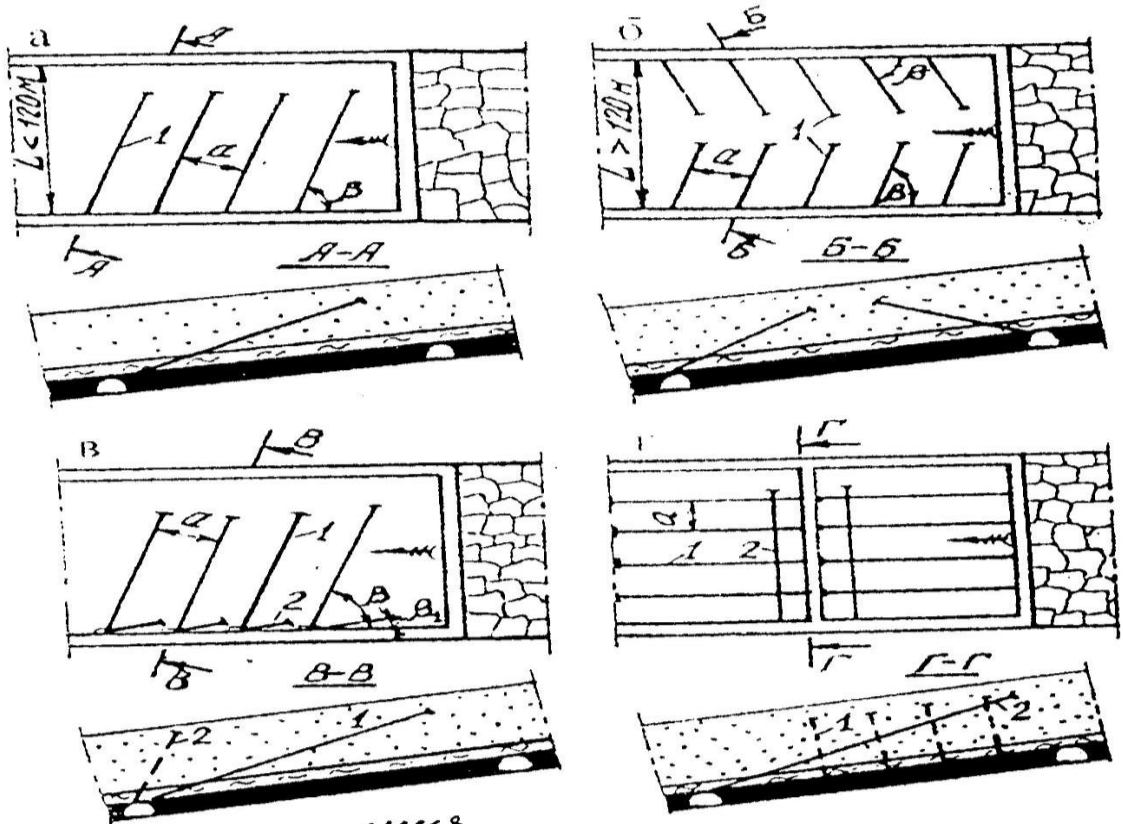

Рис. 5.3. Схемы расположения скважин передового торпедирования при вторичных осадках кровли:
а – диагональная односторонняя; б – диагональная двухсторонняя;
в – диагональная односторонняя с отсечными скважинами; г - перпендикулярная

Схемы с отсечными скважинами рекомендуются как профилактическое мероприятие при бесцеликовых способах охраны подготовительных выработок.

Эффективное разупрочнение достигается путем выбора рациональных параметров заложения скважин и размещения в них зарядов взрывчатого вещества.

Рекомендации по определению высоты заложения верхнего торца заряда $h_{вт}$ в зоне первичной и вторичной осадки приведены в табл. 5.2 и на рис. 5.4. При этом приняты следующие условные обозначения: $h_{ок}$ – мощность пород основной кровли, м; $h_{нк}$ – мощность пород непосредственной кровли, м; $h_{нс}$, $h_{вс}$ – мощность соответственно нижнего и верхнего слоев основной кровли, м.

Таблица 5.2

Рекомендации по определению высоты заложения верхнего торца заряда ВВ

Характеристика основной кровли	Значения $h_{вт}$ в зоне первичной и вторичной осадки
Нерасслаивающаяся, монолитная на всю мощность – 12-15 м	$h_{вт}^{I} = h_{нк} + (0{,}6 \dots 0{,}8)h_{ск}$ $h_{вт}^{II} = h_{нк} + (0{,}6 \dots 0{,}8)h_{ок}$
Разделена ослабленным контактом приблизительно на два одинаковых по мощности слоя	$h_{вт}^{I} = h_{нк} + (0{,}2 \dots 0{,}3)h_{ок}$ $h_{вт}^{II} = h_{нк} + 0{,}5h_{вс}$
Нижний слой, выделяемый ослабленным контактом, имеет большую мощность, чем верхний	$h_{вт}^{I} = h_{нк} + (0{,}6 \dots 0{,}8)h_{нс}$ $h_{вт}^{II} = h_{нк} + h_{ок}$
Нижний слой имеет меньшую мощность, чем верхний	$h_{вт}^{I} = h_{нк} + 0{,}5h_{вс}$
Обрушение верхнего слоя происходит после обрушения нижнего	$h_{вт}^{II} = h_{нк} + (0{,}5 \dots 0{,}7)h_{вс}$

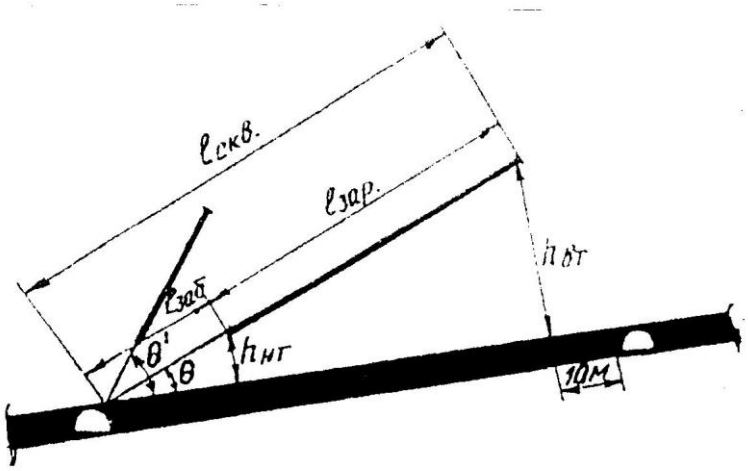

Рис. 5.4. Параметры заложения скважин:
$l_{скв}$ – длина скважины; $l_{зар}$ – длина заряда; $l_{заб}$ – длина забойки;
$h_{нт}$ – высота заложения нижнего торца заряда; $h_{вт}$ – то же верхнего торца заряда;
θ - угол возвышения скважины

В случае отсутствия сведений о положении ослабленных контактов высоту заложения верхнего торца в зоне первичной посадки принимают 12-15 м, а в зоне вторичной осадки – 15-20 м.

Длина скважин при односторонней схеме их расположения принимается такой, чтобы расстояние от проекции верхнего торца на пласт до подготовительной выработки было не более 10 м. При двухсторонней схеме расположения скважин длину их принимают такой, чтобы расстояние между торцами зарядов встречных скважин было 5-10 м.

При двухъярусной схеме заложения скважин длину скважины второго яруса принимают такой, чтобы проекция ее верхнего торца заряда совпадала с проекцией нижнего торца заряда скважины первого яруса (см. рис. 5.4).

Диаметр скважины должен быть на 25 мм больше диаметра торпедозаряда (монозаряда).

Масса заряда в скважине $Q_з$, кг определяется длиной заряжаемой части скважины $l_{зар}$, м и удельной массой ВВ q, кг/м

$$Q_{зар} = l_{зар} q, \tag{5.4}$$

Удельная масса заряда

$$q = 0{,}025\pi d^2 \Delta\,, \tag{5.5}$$

где d - диаметр заряда, см;

Δ - плотность ВВ в заряде, г/см^3.

Масса заряда $Q_з$ не должна быть более 300 кг на шахтах, опасных по газу и пыли. Для шахт, неопасных по газу и пыли, масса скважинного заряда не ограничивается.

Порядок выполнения работы. После ознакомления с теоретическими положениями выполнения работы для заданных горно-геологических и

горнотехнических условий (табл. 5.3) производится предварительный выбор типа гидрофицированной крепи и оценка нагрузочных свойств пород кровли. При этом оценка нагрузочных свойств пород кровли производится первоначально для установившегося режима обрушения основной кровли, а при необходимости и при первичной посадке кровли. Далее производится выбор схемы расположения скважин и определение параметров их заложения. Схемы и параметры заложения скважин вычерчиваются в соответствующем масштабе.

Вопросы для самопроверки

1. Каковы признаки труднообрушающихся кровель?
2. В чем заключается сущность передового торпедирования?
3. Какие схемы расположения скважин передового торпедирования применяются при первичных обрушениях пород кровли?
4. Какие схемы расположения скважин передового торпедирования применяются при установившемся режиме обрушения основной кровли?
5. Когда применяются односторонние и двухсторонние схемы заложения скважин передового торпедирования?
6. Каковы возможные условия применения передового торпедирования?

Таблица 5.3

Варианты заданий

№ п/п	Мощность пласта, m, м	Угол падения пласта, a, град	Длина очистного забоя, $l_{оз}$, м	Непосредственная кровля		Основная кровля		
				мощность, $h_{нк}$, м	прочность на сжатие, $\sigma_{сж}$, МПа	мощность, $h_{ок}$	толщина слоев, м	прочность на сжатие, $\sigma_{сж}$, МПа
1	2	3	4	5	6	7	8	9
1	1,8	12	150	5,2	28	12,0	1 сл. – 3,0 2 сл. – 9,0	65
2	3,3	18	115	10,0	32	10,5	1 сл. – 7,0	82

							2 сл. – 3,5	
3	4,2	25	180	12,5	30	15,0	15,0	95
4	2,2	15	160	7,2	35	8,5	1 сл. – 3,5 2 сл. – 5,0	87
5	3,0	35	110	8,0	26	12,0	12,0	74
6	3,8	20	200	12,5	30	18,0	1 сл. – 12,0 2 сл. – 6,0	68
7	2,1	16	220	5,2	34	14,0	1 сл. – 6,0 2 сл. – 8,0	92
8	3,5	22	10	10,2	28	12,0	1 сл. – 6,0 2 сл. – 6,0	89
9	2,6	18	170	6,8	32	12,8	1 сл. – 8,8 2 сл. – 4,0	120
10	4,5	15	200	13,5	33	16,2	1 сл. – 6,2 2 сл. – 8,0	85
11	2,4	25	180	7,5	36	8,5	8,5	110
12	3,0	20	250	10,8	30	14,0	1 сл. – 8,0 2 сл. – 6,0	120
13	2,7	12	220	8,2	35	12,4	1 сл. – 4,4 2 сл. – 8,0	75
14	3,7	15	160	10,5	32	15,5	1 сл. – 8,5 2 сл. – 7,0	102
1	2	3	4	5	6	7	8	9
15	2,8	20	115	9,2	28	14,5	1 сл. – 8,5 2 сл. – 6,0	108
16	5,2	18	130	16,0	36	18,0	1 сл. – 8,0 2 сл. – 10,0	95
17	3,3	26	250	10,5	30	12,4	1 сл. – 6,2 2 сл. – 6,2	108
18	2,8	20	110	6,2	34	12,0	1 сл. – 6,0 2 сл. – 6,0	105
19	2,5	30	175	7,8	24	15,5	1 сл. – 8,5 2 сл. – 7,0	72
20	1,5	18	300	5,2	38	16,0	16,0	94

21	3,1	14	280	10,0	30	10,8	1 сл. – 6,8 2 сл. – 4,0	77
22	2,8	22	160	8,4	32	12,5	1 сл. – 7,5 2 сл. – 5,0	88
23	5,0	12	118	15,5	36	17,2	1 сл. – 10,2 2 сл. – 7,0	75
24	3,5	17	140	11,8	27	10,8	10,8	82
25	3,8	25	170	12,1	36	12,4	1 сл. – 5,0 2 сл. – 7,4	90

Рекомендуемая литература

1. Инструкция по выбору способа и параметров разупрочнения кровли на выемочных участках. – Л.: Изд. ВНИМИ, 1991. – 102 с.

2. Вандышев А. М. , Валиев Н. Г. Управление состоянием массива горных пород: Учебное пособие. – Екатеринбург: Изд-во УГГУ, 2016. – 199 с.

Практическая работа № 6

ВЫБОР СПОСОБА И ОПРЕДЕЛЕНИЕ ПАРАМЕТРОВ УПРОЧНЕНИЯ НЕУСТОЙЧИВОЙ КРОВЛИ

Цель работы – привить навыки в выборе способов упрочнения неустойчивых кровель при ведении очистных работ и определении их параметров.

Теоретические основы выполнения работы. Одним из основных технологических свойств горных пород, определяющих эффективность и безопасность очистных работ, является их устойчивость. По устойчивости породы кровли делятся на четыре типа (табл. 6.1).

При кровлях 3 и 4 типа ведение очистных работ в значительной степени осложняется из-за вывалов неустойчивых пород кровли. Это приводит в свою очередь к простоям очистной техники, дополнительным трудозатратам, снижению производительности труда, ухудшению условий и безопасности труда. В таких условиях применение традиционных видов крепи очистных выработок оказывается недостаточным.

При неустойчивой и весьма неустойчивой кровле рекомендуется применять специальные меры по предотвращению обрушений пород:

1. Выемка неустойчивых слоев вместе с углем.
2. Затяжка кровли досками или металлической сеткой.
3. Уменьшение ширины захвата комбайна.
4. Управление начальным распором.
5. Передвижение крепи с подпором кровли или без потерь контакта с ней.
6. Оставление защитной пачки угля.
7. Нагнетание химических растворов.
8. Анкерование.

При весьма неустойчивой кровле и крупности кусков обрушенных пород до 10 см применяют способы 1 или 6.

Ограничивающим фактором выемки неустойчивых слоев вместе с углем является снижение качества горной массы.

При оставлении защитной пачки угля толщина ее принимается: при прочности ($\sigma_{сж}$) нижних слоев кровли до 15 МПа – 0,3÷0,4 м; при $\sigma_{сж}$ = 15÷25 МПа – 0,2÷0,3 м; при $\sigma_{сж}$ = 25÷35 МПА – 0,1÷0,2 м.

При неустойчивой кровле и крупности кусков обрушенных пород 10-30 см рекомендуется применять химическое нагнетание, позволяющее доби-

ваться увеличения механической прочности слабых пород, превращения разрушенных пород в связанные и увеличения относительной плотности массива пород.

Таблица 6.1

Типизация непосредственной кровли по устойчивости

Номер типа	Тип кровли	Технологические признаки	Состав и характеристика пород кровли
1	2	3	4
1	Устойчивая	Обнажение за исполнительным органом комбайна вдоль всего забоя сохраняет устойчивость в течение 2 часов и более. При односторонней схеме работы комбайна допускается закрепление обнажения после холостого хода	Алевролиты, песчанистые сланцы, песчаники и известняки. Толщина слоев более 0,5 м. Прочность при сжатии более 60 МПа
2	Средней устойчивости	Обнажение за исполнительным органом комбайна длиной 20 м сохраняет устойчивость более 0,5 часа. Возможно образование обнажений длиной более 20 м вплоть до полной длины забоя с кратковременным и случайным сохранением устойчивости	Плотные глины, аргиллиты, алевролиты, песчаники, известняки. Толщина слоев от 0,2 до 0,5 м. Прочность при сжатии от 30 до 60 МПа
1	2	3	4
3	Неустойчивая	Обрушается при обнажении длиной более 5 м. Обнажения длиной от 5 до 20 м сохраняют устойчивость 5-30 мин. Постоянная или временная крепь должна устанавливаться сразу за исполнительным органом комбайна или с отставанием не более 5 м.	Тонкослоистые аргиллиты, глинистые сланцы. Толщина слоев менее 0,3 м. Прочность при сжатии от 20 до 40 МПа
4	Весьма	Обрушается за исполнитель-	Пески, углистые

	неустойчивая	ным органом комбайна или отставанием до 5 м. Обнажения за исполнительным органом комбайна длиной 5 м могут сохранять устойчивость только кратковременно и случайно. Отработка тонких пластов возможна с обрушением неустойчивых слоев вместе с углем, с оставлением защитной угольной пачки или с предварительным упрочнением кровли	и глинистые аргиллиты или сланцы, а также другие породы в зонах тектонических нарушений. Толщина сдоев менее 0,2 м. Прочность при сжатии менее 20 МПа

Достоинством химических связующих составов является возможность регулирования времени начала отверждения в широких пределах путем изменения количества компонента – отвердителя, что особенно важно при упрочнении обводненных горных пород.

Упрочнение пород нагнетанием скрепляющих составов основано на создании двухкомпонентных растворов химических композиций, соединение и перемешивание которых приводит к образованию отвержденного вещества с высокой адгезией к горным породам и другими физико-химическими и механическими свойствами, отвечающими требованиям горного производства. Подача жидких компонентов скрепляющего состава в упрочняемые породы осуществляется при помощи специального оборудования, включающего насосные (нагнетательные) установки, магистральные высоконапорные шланги, соединительную и запорно-смесительную арматуру.

К настоящему времени разработано большое количество скрепляющих составов для упрочнения неустойчивых пород. Достаточно широко применяются составы на основе карбамидных, фенольных, фенолформальдегидных, акриловых, полиэфирных и эпоксидных смол, полиуретановых и органо-минеральных соединений, магнезиальных и цементных вяжущих.

Общая схема технологии упрочнения пород кровли очистного забоя нагнетанием химических скрепляющих составов приведена на рис. 6.1.

Мощность упрочняемого слоя h, м определяется по формуле

$$h \geq \frac{1}{B}\sqrt{\frac{0{,}6R \cdot \gamma \cdot h_{\text{нк}} \cdot l}{\sigma_{\text{сж}}}}\,, \qquad (6.1)$$

где B – ширина упрочняемой полосы, м;

R – радиус распространения состава, м; R = 1,5 ÷ 2,5 м;

γ – объемный вес пород, 2,5 т/м^3;

$h_{\text{нк}}$ – мощность неустойчивой непосредственной кровли, м;

l – пролет обрушения, м;

$\sigma_{\text{сж}}$ – прочность пород на сжатие, МПа.

Ширина упрочняемой полосы B, м определяется по формуле

$$B = t \cdot V + K\,, \qquad (6.2)$$

где t – время работы лавы в упрочненной зоне, сут.;

V – суточное подвигание забоя, м;

K – величина перекрытия зон упрочнения, K = 0,5 ÷ 0,7 м.

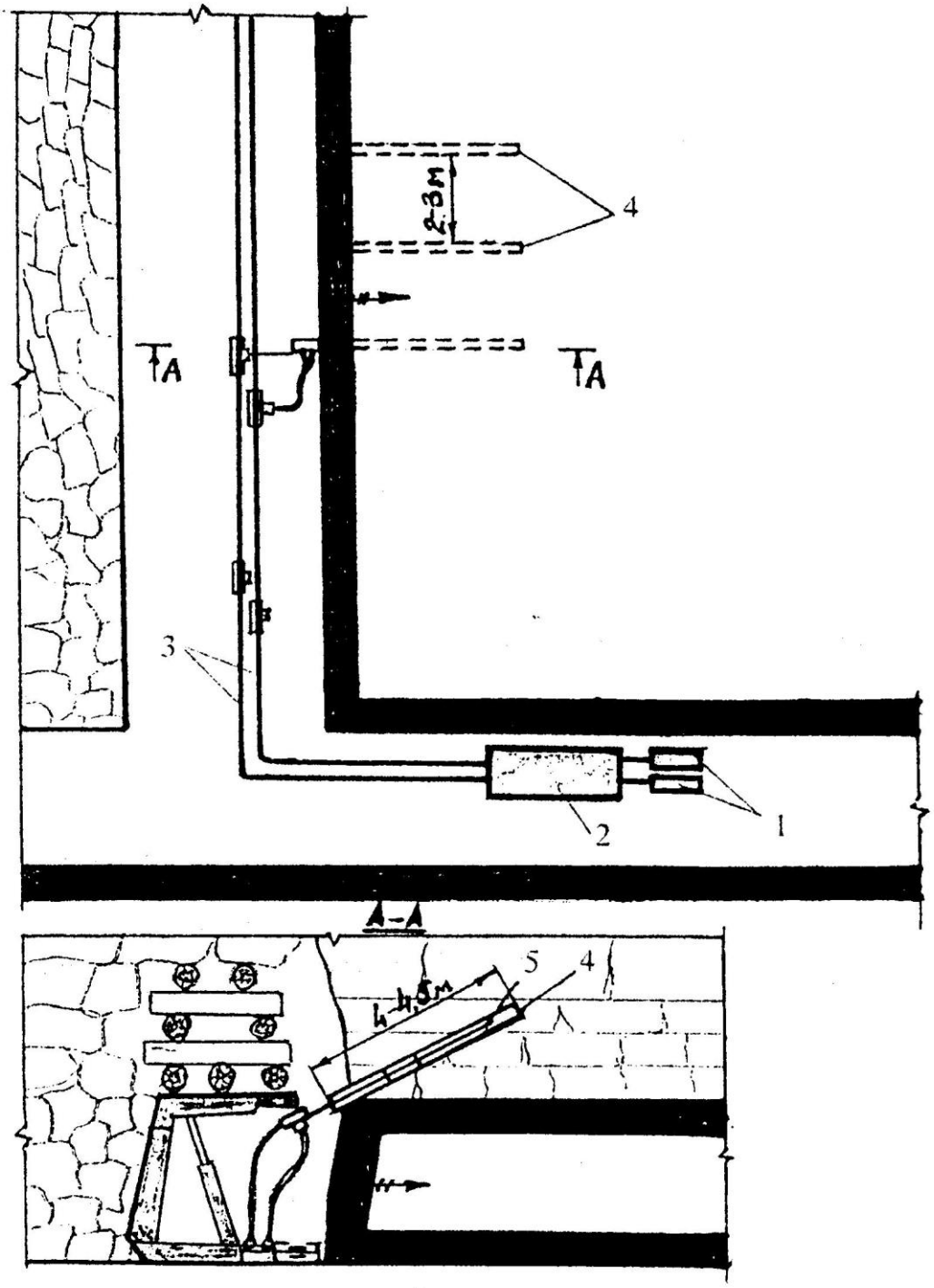

Рис. 6.1. Общая схема технологии упрочнения пород кровли очистного забоя нагнетанием скрепляющих составов:
1 – емкости с компонентами состава; 2 – нагнетательная установка;
3 – высоконапорные рукава подачи состава; 4 – шпуры; 5 – загрузочное устройство

С учетом изложенного глубина бурения шпуров $l_{\text{ш}}$, м определяется по формуле

$$l_{\text{ш}} = \frac{t \cdot V + K}{\cos a}. \qquad (6.3)$$

Выбор технологических схем укрепления массива пород и способов нагнетания растворов в каждом случае определяется горно-геологическими условиями и горнотехническими факторами.

Упрочнение пород с помощью анкерной крепи осуществляется несколькими способами: путем создания породной балки и подвешивания слабых пород к более прочным. Закрепление анкера соответственно может осуществляться по всей его длине или в донной части шпура.

Способ химического анкерования заключается в армировании неустойчивых пород жесткими (стальными, стеклопластиковыми и деревянными) стержнями, по всей длине шпура закрепляемыми твердеющими химическими составами. На рис. 6.2 приведена схема упрочнения неустойчивых пород кровли в очистных забоях при высоте полостей более и менее 1 м. Длина металлических стержней соответственно составляет до 2,5 м и 1,8 м. Шаг установки анкеров по длине очистного забоя колеблется в пределах 0,5-1,0 м. Угол наклона их к напластованию изменяется от 0 до 30°. В местах, где высота обрушения пород превышает 1,2 м, анкеры должны устанавливаться в 2 яруса.

Порядок выполнения работы. После ознакомления с теоретическими основами для заданных вариантов (табл. 6.2) производится выбор способа обеспечения устойчивости пород кровли и определяются основные его параметры. В масштабе вычерчивается технологическая схема очистных работ и разрезы, поясняющие схему и параметры способа упрочнения пород кровли.

При упрочнении пород кровли растворами смол делается анализ взаимосвязи $h = f(l, h_{\text{нк}})$ и $B = f(V)$, строятся соответствующие графики.

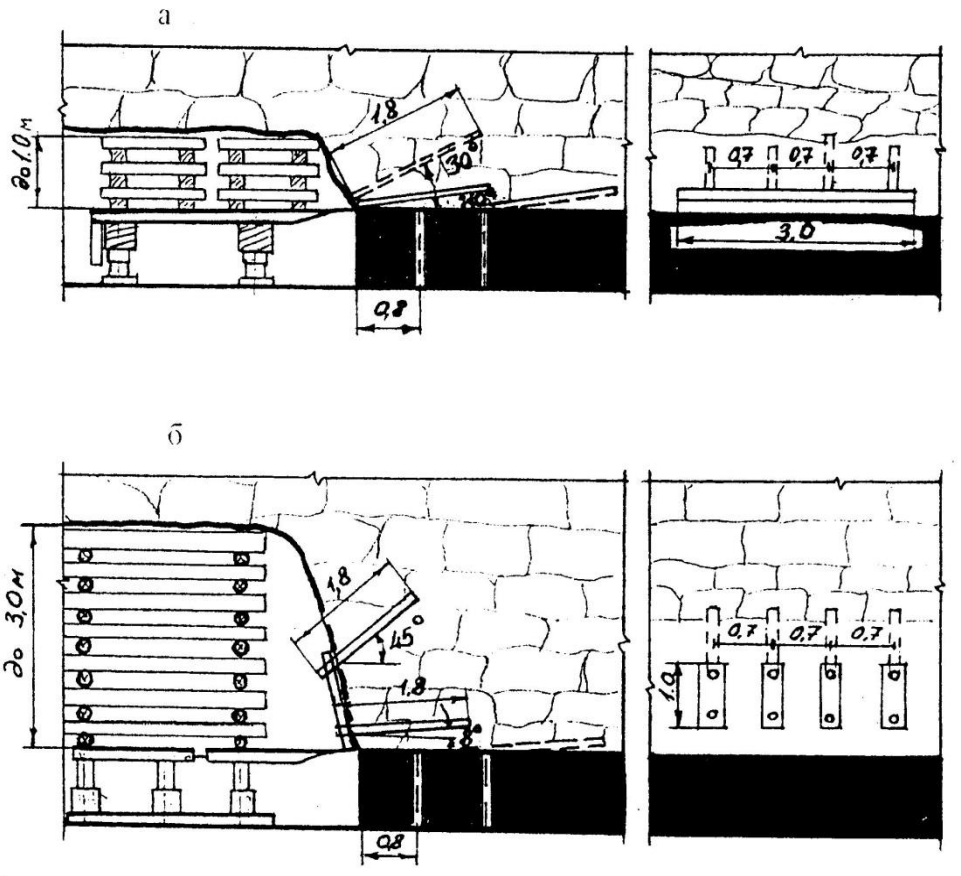

Рис. 6.2. Схема сталеполимерного анкерования кровли в лаве при высоте вывалов до 1 м (а) и свыше 1 м (б)

Таблица 6.2

Варианты заданий

№ п/п	Исходные данные					
	Мощность неустойчивых пород кровли $h_{нк}$, м	Прочность пород на сжатие $\sigma_{сж}$, МПа	Пролет обрушения пород l, м	Суточное подвигание забоя V, м/сут	Время работы лавы в упрочненной зоне t, сут	Размер кусков обрушенных пород B, см
1	2	3	4	5	6	7
1	0,8	20	0,7	2,0	0,40	10-20
2	1,2	15	0,6	1,2	0,50	5-10
3	0,6	18	0,5	2,5	0,30	20-30
4	1,5	25	1,2	3,0	0,31	10-15
5	1,0	30	1,5	3,5	0,24	30-40

1	2	3	4	5	6	7
6	2,0	22	1,3	2,4	0,31	10-20
7	1,8	27	1,4	3,2	0,33	20-30
8	0,5	32	2,5	4,5	0,28	5-10
9	1,1	35	2,7	4,8	0,23	30-50
10	1,3	17	0,8	3,6	0,31	20-30
11	2,2	24	1,3	5,5	0,27	10-20
12	0,9	27	1,6	4,2	0,26	20-30
13	1,4	37	3,5	6,7	0,21	10-15
14	2,4	31	3,2	5,0	0,24	10-20
15	0,7	26	2,7	8,2	0,18	20-30
16	1,6	12	0,6	4,2	0,30	15-20
17	1,2	20	1,2	7,3	0,27	25-30
18	0,4	17	0,8	5,4	0,29	30-40
19	0,7	21	0,9	9,0	0,12	15-20
20	1,3	28	1,3	9,6	0,10	20-25
21	0,8	32	2,8	7,2	0,22	25-30
22	1,5	24	1,8	6,1	0,25	15-20
23	0,6	30	2,2	5,4	0,22	20-30
24	1,3	27	1,9	4,8	0,27	15-25
25	0,8	23	1,5	6,7	0,24	10-20

Вопросы для самопроверки

1. На какие типы разделяется непосредственная кровля по устойчивости?
2. Чем характеризуется четвертый тип кровли?
3. Почему выемка неустойчивых слоев кровли вместе с углем применяется в исключительных случаях?
4. Каким способам обеспечения устойчивости пород отдается предпочтение при весьма неустойчивой кровле?

5. При каких условиях рекомендуется применять нагнетание химических растворов?

6. Можно ли применять опережающее упрочнение пород кровли?

7. Какими способами возможно упрочнение пород с помощью анкерной крепи?

Рекомендуемая литература

1. Временные указания по управлению горным давлением в очистных забоях на пластах мощностью до 3,5 м с углом падения до 35°. – Л., 1982, 136 с. (м-во угольной промышленности СССР, Изд-во Всесоюзн. науч.-исслед. ин-т горной геомех. и маркш. дела).

2. Вандышев А. М., Валиев Н. Г. Управление состоянием массива горных пород : учебное пособие – Екатеринбург; Изд-во УГГУ, 2016. – 199 с.

Практическая работа № 7

ОПРЕДЕЛЕНИЕ ПАРАМЕТРОВ И ПОСТРОЕНИЕ ЗАЩИЩЕННЫХ ЗОН ПРИ ОЧИСТНЫХ РАБОТАХ

Цель работы – закрепить теоретические знания, освоить методику расчета параметров и построения границ защитного действия опережающей отработки защитных пластов при разработке свит угольных пластов, включающих пласты, склонные к газодинамических явлениям.

Теоретические основы выполнения работы. Основным и наиболее надежным из региональных мероприятий по предотвращению горных ударов и внезапных выбросов является опережающая отработка защитных пластов. Сущность ее состоит в следующем. Залежи, пласт или слой полезного ископаемого, опасный по горным ударам или внезапным выбросам, предварительно подрабатывают или же надрабатывают другим пластом. В процессе подработки (надработки) в определенных частях массива горных пород в результате сдвижения пород возникают зоны разгрузки. т. е. зоны пониженных напряжений, что делает разработку удароопасного или выбросоопасного пласта в пределах этих зон безопасной. Пласт или слой, отрабатываемой первоначально, называют зашитным, а пласт или слой, опасный по горным ударам или внезапным выбросам, отрабатываемый вслед за защитным - защищаемым или подзащитным. В выбросоопасных пластах, слоях или залежах наряду с разгрузкой от напряжений при отработке защитного пласта (слоя) в результате разрыхления сдвигающихся пород и образования в них трещин, кроме того, происходит дегазация, вследствие чего снижается газонасыщенность и давление газа, что также способствует устранению опасности внезапных выбросов.

Однако защитные пласты могут использоваться значительно шире. Проведение горных выработок в разгруженной зоне резко улучшают их

устойчивость и снижает тем самым затраты на их поддержание. Подработка или надработка участка смежного пласта в районе какой-либо выработки может обеспечить разгрузку этого участка от повышенного давления на весь срок службы выработки. При определенном соотношении очистных работ на смежных пластах прочность угля в краевой части пласта может значительно изменяться по сравнению с прочностью угля на участке пласта, расположенного вне зоны влияния очистной выработки: повышаться, если очистной забой располагается в разгруженной (надработанной) зоне, или понижаться, если забой лавы находится в зоне опорного давления от очистных работ на смежном (защитном) пласте в подработанной зоне. Это может быть использовано для облегчения выемки угля.

В зависимости от цели, которая должна быть достигнута в результате применения опережающей отработки защитных пластов, определяются условия их эффективного использования. При этом весьма важное значение имеют правильный расчет границ защитного действия и построение их на разрезах по простиранию и вкрест простирания пластов.

Эффективность защитного действия пласта зависит от расстояния между опасным и защитным пластом, величины опережения описанных работ на защитном пласте, угла падения пластов, мощности защитного пласта, расположения защитного пласта по отношению к опасному (в кровле или почве), состава пород междупластья, размеров выработанного пространства на защитном пласте, напряженного состояния нетронутого горными работами массива горных пород. При значительном опережении работ на защитном пласте напряжения на защищаемых пластах могут восстановиться до первоначальных значений, а при малом опережении работы на защищаемых пластах могут попасть в зону влияния опорного давления, формирующуюся впереди забоя на защитном пласте. Поэтому регламентируются как максималь-

ное, так и минимальное возможное опережение горных работ на пластах и свите. Эффективность защиты зависит также от фактора времени.

Пласты в свите могут разрабатываться в нисходящем, восходящем и комбинированном порядке (рис. 7.1).

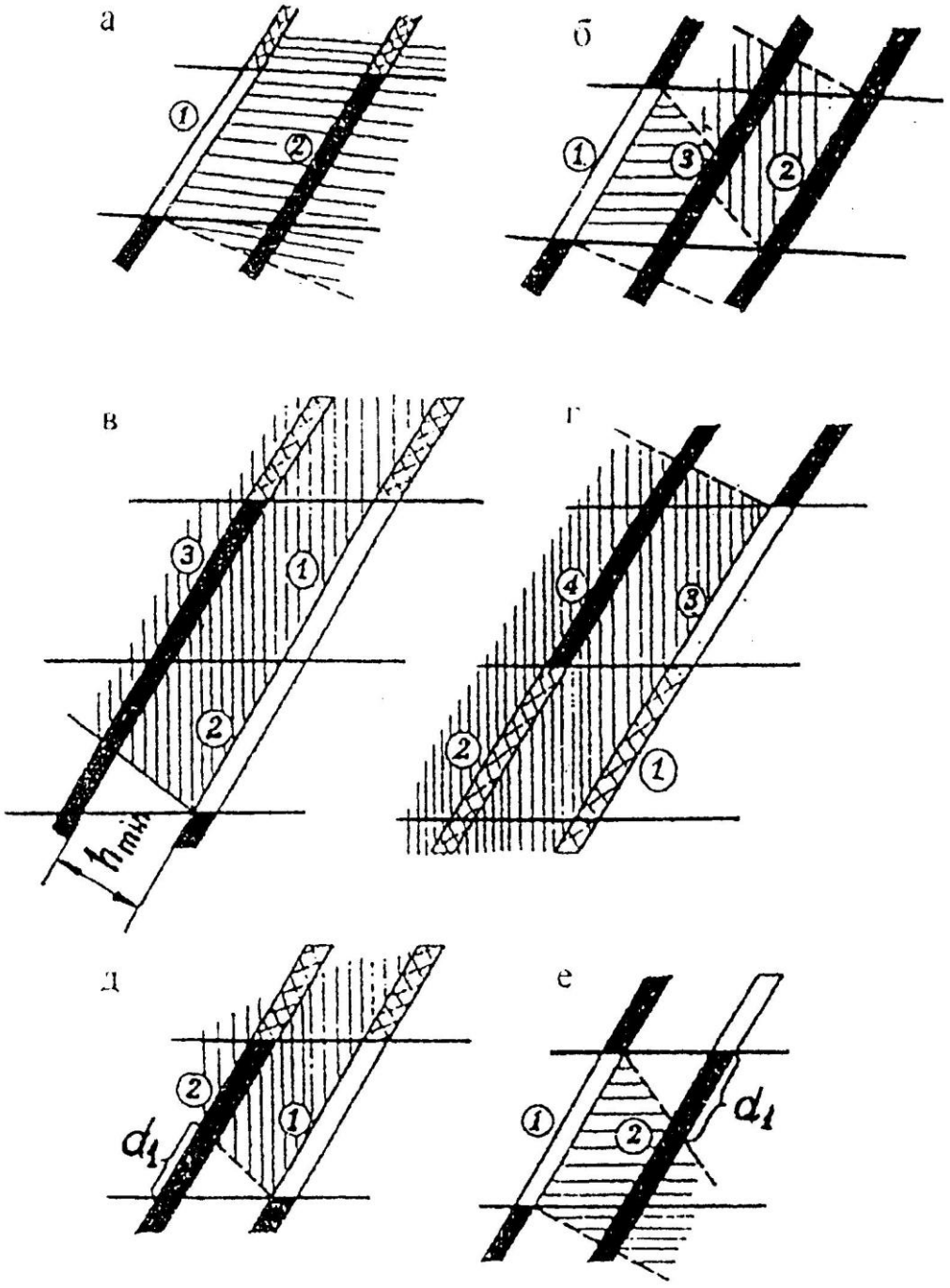

Рис. 7.1. Основные схемы использования защитных пластов:
а – надработка; б – надработка и подработка; в – подработка; г – восходящая отработка;
d_1 – незащищенный участок при подработке (d) и надработке (e);
1, 2, 3, 4 – порядок отработки пластов и этажей;
- очистная выработка на защитном пласте;
- выработанное пространство на отработанных горизонтах

имеют правильный расчет границ защитного действия и построение их на разрезах по простиранию и вкрест простирания пластов.

Защита склонного к выбросам угля и газа и горным ударам пласта в пределах всего этажа обеспечивается в следующих случаях:

- надработкой при условии, что защитный пласт отработан и на вышележащем горизонте (см. рис. 7.1, а);

- двойной защитой (см. рис. 7.1, б);

- подработкой при условии, что защитный пласт отрабатывается с опережением на один и более этажей (см. рис. 7.1, в);

- восходящим порядком отработки этажей и пластов (см. рис. 7.1, г).

В остальных случаях защита опасного пласта на всю высоту этажа не обеспечивается (см. рис. 7.1, д, е). Участки d_1 характеризуются повышенной опасностью по внезапным выбросам и горным ударам.

Отработка защитного пласта должна производиться без оставления целиков в выработанном пространстве.

При малых мощностях междупластий техническая возможность применения подработки опасного пласта при различных способах управления кровлей на подрабатывающем пласте определяется из условий:

$$h_1 \geq k \cdot m \cdot \cos a, \qquad (7.1)$$

где h_1 – минимально допустимая мощность междупластья, м;

m – мощность защитного пласта (слоя), м;

a – угол падения, градус;

k – коэффициент, учитывающий геологические и горнотехнические условия разработки защитного пласта (k = 4 при разработке тонких и средней мощности пластов, k = 8 при разработке мощного пласта щитовой системой с обрушением кровли при интенсивном перепуске

пород с вышележащего горизонта, k = 10 при разработке мощного пласта длинными столбами по простиранию или щитовой системой с обрушением при затруднительном перепуске пород с вышележащего горизонта).

Для построения границ защищенных зон, которое производится в соответствии со схемой, представленной на рис. 7.2, используют следующие исходные данные:

- глубина разработки защитного пласта H, м;
- вынимаемая мощность защитного пласта m, м;
- принятый способ управления кровлей на защитном пласте;
- угол падения пласта a, градус;
- процентное содержание песчаников в составе междупластья η;
- размеры очистной выработки защитного пласта a, b, м;

a – по падению, b – по простиранию (см. рис. 7.2).

Схема (см. рис. 7.2, в) может быть преобразована для случая столбов по восстанию (при пологом залегании) путем замены угла δ_4 углом δ_3, угла φ_1 углом φ_2 и размера L_1 размером L_2.

Под глубиной разработки понимается расстояние от дневной поверхности до нижней границы очистной выработки защитного пласта.

В приведенной схеме (см. рис. 7.2) предполагается управление кровлей на защитном пласте полным обрушением или закладкой выработанного пространства по всей площади. Способ управления кровлей учитывается эффективной мощностью $m_{эф}$ защитного пласта: при полном обрушении $m_{эф} = m$; в случае применения закладки выработанного пространства значение $m_{эф}$, определяется по формуле

$$m_{эф} = \left(0{,}1 + K_{у}\right) m\,, \qquad (7.2)$$

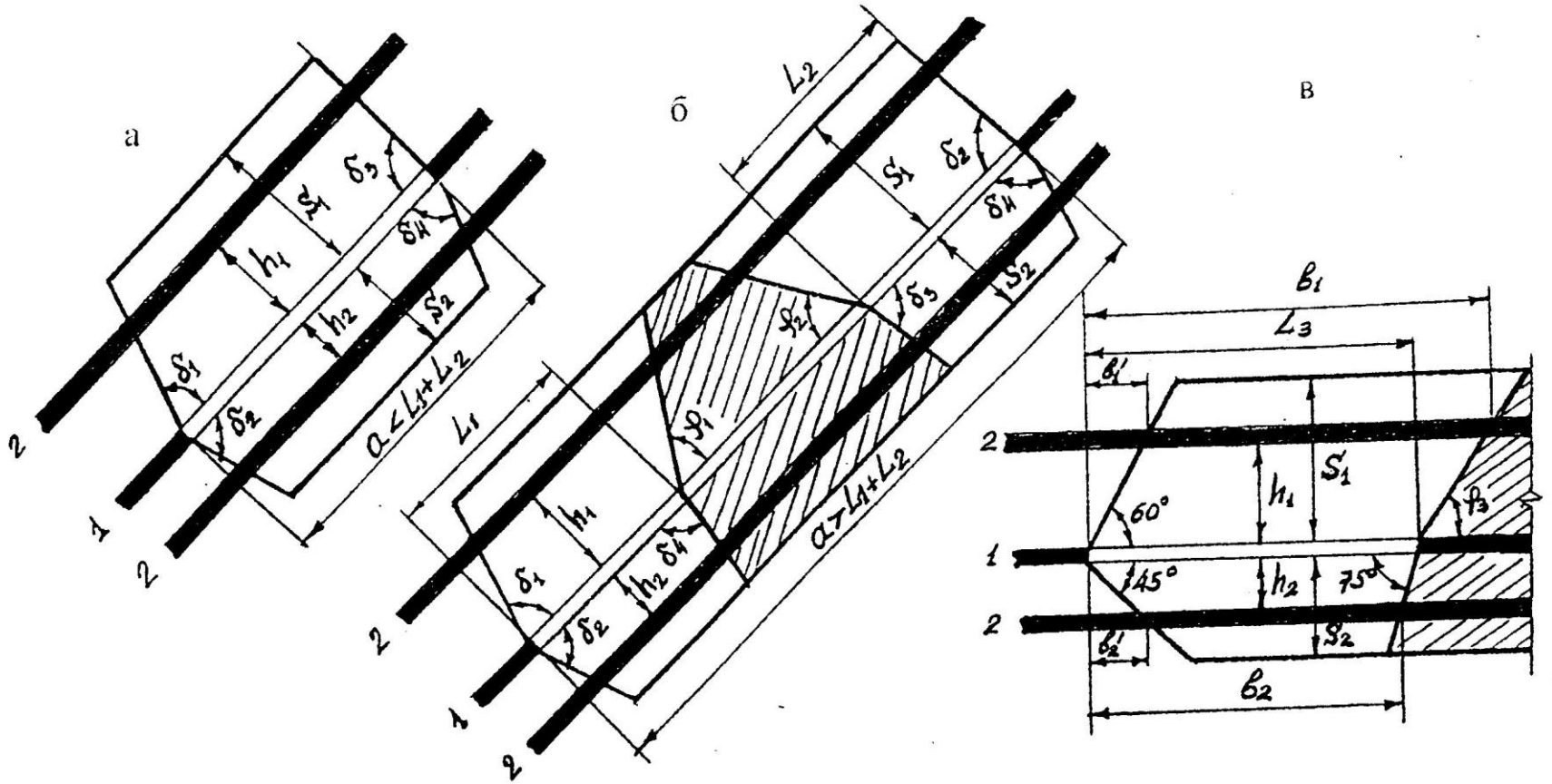

Рис. 7.2. Схема построения защищенной зоны при отработке защитного пласта столбами по простиранию:

а -сечение вкрест протирания при $a < L_1+L_2$; б – то же при $a > L_1+L_2$; в- сечение по простиранию ;1- защитный пласт; 2- защищаемый пласт;

-защищенная зона; ▨- область восстановления опасных нагрузок (подзона I)

□

где □$_y$ – коэффициент, учитывающий усадку закладочного материала

(K_y = 0,2 при гидравлической закладке, K_y = 0,35 при других видах закладки).

При последовательной отработке этажей по простиранию без оставления соответственно межэтажных или межлавных целиков, а также при оставлении целиков размером менее 0,1l (l – протяженность зоны опорного давления) – за величину a принимают суммарную ширину выработанного пространства по падению. Размер зоны опорного горного давления определяется по графику (рис. 7.3).

Если размер целика больше 0,1l (на мощных пластах – 8 м), то за величину $a = b$ принимают, соответственно, ширину выработанного пространства по падению, ограниченную с одной стороны целиком, а с другой – угольным массивом.

Размеры защищенной зоны в кровлю S_1 и в почву S_2 (см. рис. 7.2) определяются по формулам:

$$S_1 = \beta_1 \cdot \beta_2 \cdot S_1^I ; \quad (7.3)$$

$$S_2 = \beta_1 \cdot \beta_2 \cdot S_2^I , \quad (7.4)$$

где β_1 – коэффициент, учитывающий значение $m_{эф}$;

$\beta_1 = m_{эф} / m_o$, но не более 1;

m_o – критическое значение мощности защитного пласта, определяемое по номограмме рис. 7.4;

a – наименьший размер выработки a, м. Если $a > 0{,}3H$, то при определении m_o принимают $a = 0{,}3H$, но не более 250м;

β_2 – коэффициент, учитываюший процентное содержание песчаников в составе междупластья η:

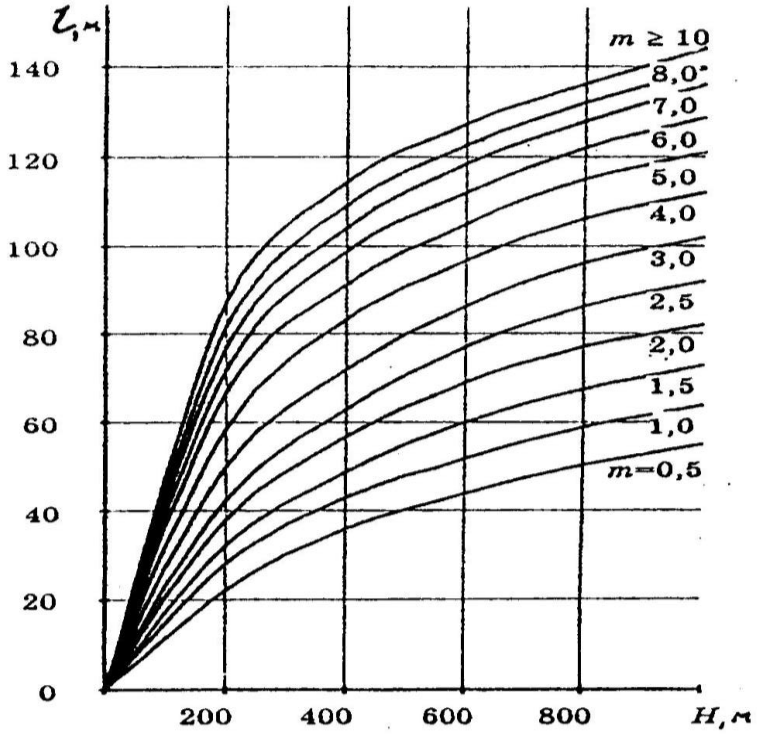

Рис. 7.3. График для определения зоны опорного давления:
H – глубина разработки, м; *m* – мощность пласта, м

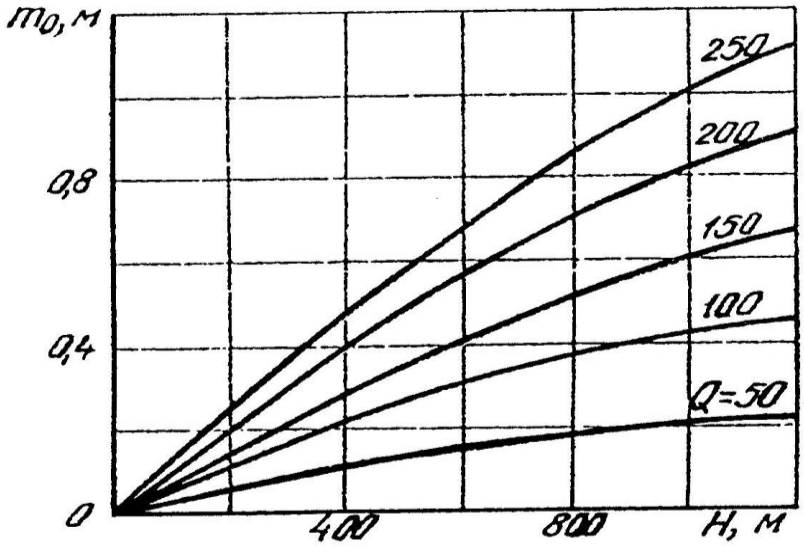

Рис. 7.4. Номограмма для определения критической
мощности защитного пласта

$$\beta_2 = 1 - 0{,}4\frac{\eta}{100}\,. \qquad (7.5)$$

Значения S_1^I и S_2^I берут из табл 7.1.

Таблица 7.1

Значения защищенных зон без учета мощности пласта и состава пород между пластов

Глубина ведения работ, м	Размеры S_1^I, м								Размеры S_2^I, м						
	наименьший размер выработки a, м								наименьший размер выработки B, м						
	50	75	100	125	150	175	200	250	50	75	100	125	150	200	250
300	70	100	125	148	172	190	205	220	62	74	84	92	97	100	102
400	58	85	112	134	155	170	182	194	44	56	64	73	79	82	84
500	50	75	100	120	142	154	164	174	32	43	54	62	69	73	75
600	45	67	90	109	126	138	146	155	27	38	48	56	61	66	68
800	33	54	73	90	103	117	127	135	23	32	40	45	50	55	56
1000	27	41	57	71	88	100	114	122	20	28	35	40	45	49	50
1200	24	37	50	63	80	92	104	133	18	25	31	36	41	44	45

Если $h_1 < S_1$ при подработке или $h_2 < S_2$ при надработке, то необходимо завершить построение защищенной зоны со стороны границ выработанного пространства и выделить участки, характеризующие восстановлением опасных нагрузок, как это показано на рис. 7.2. Для этого используют углы защиты δ_i (i = 1, 2, 3, 4) и углы давления φ_i (i = 1, 2, 3), значения которых в функции от угла падения a приведены в табл. 7.2.

Область восстановления опасных нагрузок на схемах б и в (см. рис.7.2) образуется лишь при одновременном соблюдении двух условий:
$a \geq L_1 + L_2$. $b \geq L_3$.

Таблица 7.2

Изменение углов защиты и давления от угла падения пласта

Угол падения, град	Угол защиты, град.				Угол давления, град.		
	δ_1	δ_2	δ_3	δ_4	φ_1	φ_2	φ_3
0	80	80	75	75	64	64	64
10	77	83	75	75	62	63	63
20	73	87	75	75	60	60	61
30	69	90	77	70	59	59	59
40	65	90	80	70	58	56	57
50	70	90	80	70	56	54	55
60	72	90	80	70	54	54	53
70	72	90	80	72	54	48	52
80	73	90	78	75	54	46	50
90	76	80	75	80	54	43	48

Параметры L_i , (i = 1, 2, 3), используемые для построения зоны восстановления опасных нагрузок защищенной зоны в кровле и почве определяются по номограмме (рис. 7.5).

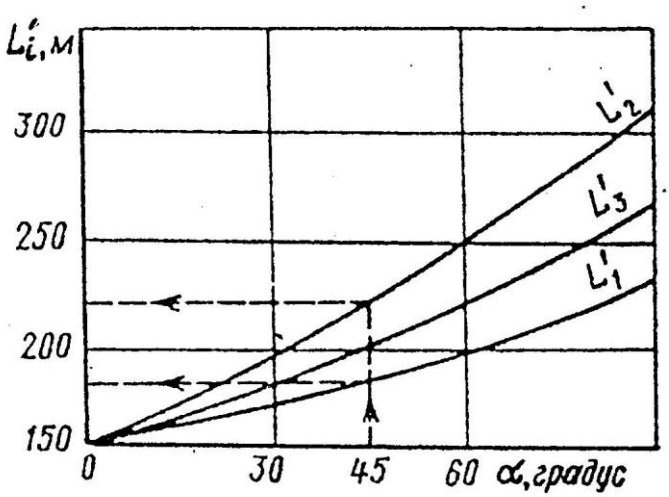

Рис. 7.5. Номограмма для определения величин L_i^I (i = 1, 2, 3)

Например, при угле падения a = 45° значения L_1= 185 м , L_2^I = 220 м и L_3^I = 200 м.

Величины допустимых опережений (минимального и максимального) очистным забоем защитного пласта горных работ на защищаемом пласте (см. рис. 7.2) приведены в табл. 7.3.

Таблица 7.3

Величины допустимых опережений

Условия разработки	Величина допустимого опережения
Минимальное опережение:	
при подработке	$b_1^I = 0{,}6h_1$
при надработке	$b_2^I = h_2$
Максимальное опережение:	
при надработке	b_1 – не ограничено
при подработке	b_2 – не ограничено
Горные работы в пределах подзоны I:	
при надработке	$b_1 < L_3 + h_1 ctg\varphi$
при подработке	$b_2 < L_3 - 0{,}3h_2$

Примечания: 1. В таблице даны максимальные опережения при ведении очистных работ по простиранию.

1. Масимальные опережения следует определять при отходе очистного забоя от разрезной печи на расстояние более $2L_3$.

Таблица 7.4

Варианты заданий

№ п/п	Исходные данные							
	Количество пластов в свите	Мощность защитного пласта	Угол падения пластов a , град	Расстояние между пластами h_l , м	Номер защитного пласта	Глубина разработки Н, м	Наклонная высота этажа (яруса), м	Содержание песчаников в породах междупластья, %
1	2	3	4	5	6	7	8	9
1	3	1,5	15	25, 35	2	300	120	50
2	4	1,8	20	15, 25, 20	3	350	150	60
3	2	2,0	25	40	2	400	170	70
4	3	2,5	25	35, 20	2	450	140	55
5	4	2,5	30	15, 25, 30	3	500	160	65
6	5	3,0	35	20, 25, 10, 30	3	550	130	75
7	4	2,7	30	30, 15, 25	2	600	200	70
8	3	2,2	20	10, 25	2	650	180	80
9	4	2,0	12	20, 15, 40	3	700	160	75
10	4	3,2	15	30, 20, 50	2	650	14	70
11	3	3,5	18	60, 35	2	600	120	65
12	3	4,0	24	45, 50	2	500	130	60
13	2	3,0	32	35	1	550	150	55
14	4	4,2	25	40, 25, 40	3	650	170	70
15	3	5,0	35	60, 35	2	700	150	75
16	5	4,5	22	30, 10, 20, 25	3	450	160	80
17	4	2,5	27	50, 30, 40	2	400	140	60
18	4	3,7	30	45, 50, 35	3	500	190	65

19	3	1,7	32	35, 25	2	800	180	70
20 1	233 2	3,2 3	14 4	45, 35 5	2 6	900 7	170 8	80 9
21	4	2,5	24	10, 40, 25	3	850	150	75
22	3	3,8	32	35, 50	2	750	160	50
23	3	4,1	18	60, 45	2	700	170	55
24	4	5,2	15	50, 20, 30	3	600	180	60
25	3	3,7	25	45, 50	2	550	150	65

Порядок выполнения работы. После ознакомления с теоретическим основами работы для заданных условий (табл. 4) производятся расчеты по определению параметров защищенной зоны в кровле и почве целевого пласта. Далее в принятом масштабе вычерчивается защищенная зона на разрезах вкрест простирания и по простиранию. При этом указываются численные значения рассчитанных параметров.

Вопросы для самоконтроля

1. Что понимается под защитной выемкой?
2. В чем состоит сущность защитного действия первоочередной отработки целевого пласта?
3. Какие горно-геологические факторы влияют на эффективность защитного действия?
4. Как влияет на параметры защитного действия способ управления кровлей при отработке целевого пласта?
5. Учитываются ли размеры выработанного пространства при определении параметров защищенной зоны?

Рекомендуемая литература

1. Предупреждение газодинамических явлений в угольных шахтах. Серия 05. Выпуск 2. / Государственное предприятие «НТС по безопасности в промышленности Госгортехнадзора России», - 2000. – 314 с.

2. Вандышев А. М., Валиев Н. Г. Управление состоянием массива горных пород : учебное пособие – Екатеринбург : Изд-во УГГУ, 2016. – 199 с.

Учебное издание

Александр Михайлович Вандышев

УПРАВЛЕНИЕ СОСТОЯНИЕМ МАССИВА ГОРНЫХ ПОРОД

Учебно-методическое пособие
по выполнению практических работ по дисциплине
«Управление состоянием массива горных пород» для студентов
специальности 21.05.04 Горное дело специализаций
«Подземная разработка пластовых месторождений» и
«Технологическая безопасность и горно-спасательное дело»

Редактор Устьянцева Л.В.
Компьютерная верстка Реснянской И.В.

Подписано в печать 2019 г.
Бумага писчая. Формат 60x84 $^{1}/_{16}$
Гарнитура Times New Roman Печать на ризографе.
Печ. л. Уч.-изд.л. Тираж 100 экз. Заказ №

Издательство УГГУ
620144, г. Екатеринбург, ул. Куйбышева, 30
Уральский государственный горный университет
Отпечатано с оригинал-макета
в лаборатории множительной техники УГГУ

МИНОБРНАУКИ РОССИЙСКОЙ ФЕДЕРАЦИИ

ФГБОУ ВО «Уральский государственный горный университет»

УТВЕРЖДАЮ
Проректор
УГГУ по учебно-
методическомукомплексу
_____С. А. Упоров

МЕТОДИЧЕСКИЕ УКАЗАНИЯ ПО ОРГАНИЗАЦИИ САМОСТОЯТЕЛЬНОЙ РАБОТЫ СТУДЕНТОВ

Б1.В.ДВ.01.02 УПРАВЛЕНИЕ СОСТОЯНИЕМ МАССИВА ГОРНЫХ ПОРОД

Специальность
21.05.04 Горное дело

Специализация № 12
«Технологическая безопасность и горноспасательное дело»

форма обучения: очная, заочная

Автор: Вандышев А.М., доцент, к.т.н.

Одобрены на заседании кафедры

Горного дела
(названиекафедры)

Зав. кафедрой _____
(подпись)

Валиев Н.Г.
(Фамилия И.О.)

Протокол № 8 от 17.04.2019
(Дата)

Рассмотрена методической комиссией
Горно-технологического факультета

(названиефакультета)

Председатель _____
(подпись)

Колчина Н.В.
(Фамилия И.О.)

Протокол № 7 от 19.04.2019
(Дата)

Екатеринбург
2019

СОДЕРЖАНИЕ

ВВЕДЕНИЕ 3
ВИДЫ САМОСТОЯТЕЛЬНОЙРАБОТЫСТУДЕНТА 4
МЕТОДИЧЕСКИЕ РЕКОМЕНДАЦИИ ПО ПОДГОТОВКЕ КО ВСЕМ ВИДАМ ТЕКУЩЕГО КОНТРОЛЯ 4
Повторение материала лекций и самостоятельноеизучениекурса 4
Подготовка к практическим занятиям 5
Подготовка и написаниеконтрольной работы 5
МЕТОДИЧЕСКИЕ РЕКОМЕНДАЦИИ ПО ПОДГОТОВКЕ К ПРОМЕЖУТОЧНОЙ АТТЕСТАЦИИ 6

ВВЕДЕНИЕ

Самостоятельная работа студентов – это разнообразные виды деятельности студентов, осуществляемые под руководством, но без непосредственного участия преподавателя в аудиторное и/или внеаудиторное время.

Это особая форма обучения по заданиям преподавателя, выполнение которых требует активной мыслительной, поисково-исследовательской и аналитической деятельности.

Методологическую основу самостоятельной работы студентов составляет деятельностный подход, когда цели обучения ориентированы на формирование умений решать типовые и нетиповые задачи, то есть на реальные ситуации, где студентам надо проявить знание конкретной дисциплины, использовать внутрипредметные и межпредметныесвязи.

Цель самостоятельной работы – закрепление знаний, полученных на аудиторных занятиях, формирование способности принимать на себя ответственность, решать проблему, находить конструктивные выходы из сложных ситуаций, развивать творческие способности, приобретение навыка организовывать своё время

Кроме того, самостоятельная работа направлена на обучение студента осмысленно и самостоятельно работать сначала с учебным материалом, затем с научной информацией, заложить основы самоорганизации и самовоспитания с тем, чтобы привить умение в дальнейшем непрерывно повышать свой профессиональный уровень.

Самостоятельная работа реализует следующие задачи:

- систематизация и закрепление полученных теоретических знаний и практических уменийстудентов;
- углубление и расширение теоретическихзнаний;
- формирование умений использовать нормативную, правовую, справочную документацию и специальную литературу;
- развитие познавательных способностей и активности студентов: творческой инициативы, самостоятельности, ответственности иорганизованности;
- формирование самостоятельности мышления, способностей к саморазвитию, самосовершенствованию и самореализации;
- формирование практических (общеучебных и профессиональных) умений и навыков;
- развитиеисследовательскихумений;
- получение навыков эффективной самостоятельной профессиональной (практической и научно-теоретической)деятельности.

В учебном процессе выделяют два вида самостоятельной работы:

- аудиторная;
- внеаудиторная.

Аудиторная самостоятельная работа по дисциплине выполняется на учебных занятиях под непосредственным руководством преподавателя и по его заданию.

Внеаудиторная самостоятельная работа – планируемая учебная, учебно-исследовательская, научно-исследовательская работа студентов, выполняемая во внеаудиторное время по заданию и при методическом руководстве преподавателя, но без его непосредственного участия.

ВИДЫ САМОСТОЯТЕЛЬНОЙ РАБОТЫ СТУДЕНТА

Основные формы организации самостоятельной работы студентов определяются следующими параметрами:

- содержаниеучебнойдисциплины;
- уровень образования и степень подготовленностистудентов;
- необходимость упорядочения нагрузки студентов при самостоятельнойработе.

В соответствии с реализацией рабочей программы дисциплины в рамках самостоятельной работы студенту необходимо выполнить следующие виды работ:

для подготовки ко всем видам текущего контроля:

- повторениематериалалекций;
- самостоятельноеизучениекурса;
- подготовка к практическим занятиям;
- подготовка к контрольной работе, написание контрольнойработы;
- выполнение и написание курсового проекта;

для подготовки ко всем видам промежуточной аттестации:

- подготовка к выполнению практико-ориентированного задания;
- подготовка кэкзамену.

Особенностью организации самостоятельной работы студентов является необходимость не только подготовиться к сдаче зачета /экзамена, но и собрать, обобщить, систематизировать, проанализировать информацию по темам дисциплины.

Технология организации самостоятельной работы студентов включает использование информационных и материально-технических ресурсов образовательного учреждения.

Самостоятельная работа может осуществляться индивидуально или группами студентов как online, так и на занятиях в зависимости от цели, объема, конкретной тематики самостоятельной работы, уровня сложности, уровня умений студентов.

В качестве форм и методов контроля внеаудиторной самостоятельной работы студентов могут быть использованы обмен информационными файлами, семинарские занятия, тестирование, опрос, доклад, реферат, самоотчеты, контрольные работы, защита контрольных и курсовых работ (проектов), защита зачётных работ в виде доклада с презентацией и др.

Текущий контроль результатов внеаудиторной самостоятельной работы студентов осуществляется в пределах времени, отведенного на обязательные учебные занятия по дисциплине.

Промежуточный контроль результатов внеаудиторной самостоятельной работы студентов осуществляется в пределах времени, отведенного для сдачи экзамена / зачёта.

В методических указаниях по каждому виду контроля представлены материалы для самостоятельной работы и рекомендации по организации отдельных её видов.

МЕТОДИЧЕСКИЕ РЕКОМЕНДАЦИИ ПО ПОДГОТОВКЕ КО ВСЕМ ВИДАМ ТЕКУЩЕГО КОНТРОЛЯ

Повторение материала лекций и самостоятельное изучение курса

Лекционный материал по дисциплине излагается в виде устных лекций преподавателя во время аудиторных занятий. Самостоятельная работа студента во время лекционных аудиторных занятий заключается в ведении записей (конспекта лекций).

Конспект лекций, выполняемый во время аудиторных занятий, дополняется студентом при самостоятельном внеаудиторном изучении некоторых тем курса. Самостоятельное изучение тем курса осуществляется на основе списка основной и дополнительной литературы к дисциплине.

Перечень основной и дополнительной учебной литературы, необходимой для освоения дисциплины приведён в рабочей программедисциплины.

Рекомендуемые задания для самостоятельной внеаудиторной работы студента, направленные на повторение материала лекций и самостоятельное изучение тем курса:

дляовладениязнаниями:

- конспектированиетекста;
- чтение основной и дополнительнойлитературы;
- составлениепланатекста;
- работа со словарями, справочниками и нормативнымидокументами;
- просмотробучающихвидеозаписей.

для закрепления и систематизации знаний:

– работа с конспектомлекций;
– повторная работа над учебнымматериалом;
– составление таблиц для систематизации учебного материала;
– изучениенормативныхматериалов;
– составление плана и тезисов ответа на вопросы длясамопроверки;
– ответы на вопросы длясамопроверки;
– составление библиографических списков по изучаемымтемам.

для формирования навыков и умений:

– выполнение рисунков, схем, эскизовоборудования;
– рефлексивныйанализпрофессиональныхумений.

Тематический план изучения дисциплины и содержание учебной дисциплины приведены в рабочей программе дисциплины.

Вопросы для самопроверки приведены в комплекте оценочных по дисциплине и могут быть предложены преподавателем на лекционных аудиторных занятиях после изучения каждой темы.

Подготовка к практическим занятиям

Практические занятия по дисциплине выступают средством формирования у студентов системы интегрированных умений и навыков, необходимых для освоения профессиональных компетенций, а также умений определять, разрабатывать и применять оптимальные методы решения профессиональных задач.

На практических занятиях происходит закрепление теоретических знаний, полученных в ходе лекций, осваиваются методики и алгоритмы решения типовых задач по образцу и вариантных задач, разбираются примеры применения теоретических знаний для практического использования, выполняются доклады с презентацией по определенным учебно-практическим, учебно-исследовательским или научным темам с последующим их обсуждением.

Рекомендуемые задания для самостоятельной внеаудиторной работы студента, направленные на подготовку к практическим занятиям:

дляовладениязнаниями:

– чтение основной и дополнительнойлитературы;
– работа со словарями, справочниками и нормативнымидокументами;
– просмотробучающихвидеозаписей.

для закрепления и систематизации знаний:

– работа с конспектомлекций;
– ответы на вопросы длясамопроверки;
– подготовкапубличныхвыступлений;
– составление библиографических списков по изучаемымтемам.

для формирования навыков и умений:

– решение задач по образцу и вариативныхзадач;
– выполнение рисунков, схем, эскизовоборудования;
– рефлексивныйанализпрофессиональныхумений.

Тематический план изучения дисциплины и содержание учебной дисциплины приведены в рабочей программе дисциплины.

Подготовка и написание контрольной работы

Контрольная работа – индивидуальная деятельность обучающегося по концентрированному выражению накопленного знания, обеспечивает возможность одновременной работы всем обучающимся за фиксированное время по однотипным заданиям, что позволяет преподавателю оценить всех обучающихся. Контрольная работа

является средством проверки умений применять полученные знания для решения задач определенного типа по теме или разделу.

Рекомендуемые задания для самостоятельной внеаудиторной работы студента, направленные на подготовку к контрольной работе:

дляовладениязнаниями:

- чтение основной и дополнительнойлитературы;
- работа со словарями, справочниками и нормативнымидокументами.

для закрепления и систематизации знаний:

- работа с конспектомлекций;
- ответы на вопросы длясамопроверки.

для формирования навыков и умений:

- решение задач по образцу и вариативныхзадач;
- выполнение рисунков, схем, эскизовоборудования;

оформление отчётной документации по выполнению контрольной работы.

МЕТОДИЧЕСКИЕ РЕКОМЕНДАЦИИ ПО ПОДГОТОВКЕ К ПРОМЕЖУТОЧНОЙ АТТЕСТАЦИИ

Промежуточная аттестация по итогам освоения дисциплины проводится в форме экзамена.

Билет на экзамен включает в себя теоретические вопросы и практико-ориентированные задания.

Теоретический вопрос – индивидуальная деятельность обучающегося по концентрированному выражению накопленного знания, обеспечивает возможность одновременной работы всем обучающимся за фиксированное время по однотипным заданиям, что позволяет преподавателю оценить всех обучающихся.

Практико-ориентированное задание – средство проверки умений применять полученные знания для решения задач определенного типа по определеннойтеме.

При самостоятельной подготовке к экзамену студенту необходимо:

- получить перечень теоретических вопросов к экзамену;
- проработать пройденный материал (конспект лекций, учебное пособие, учебник) по дисциплине, при необходимости изучить дополнительныеисточники;
- составить планы и тезисы ответов навопросы;
- проработать все типы практико-ориентированныхзаданий;
- составить алгоритм решения основных типовзадач;
- выяснить условия проведения экзамена: количество теоретических вопросов и практико-ориентированных заданий в экзаменационном билете, продолжительность и форму проведения экзамена (устный или письменный), систему оценки результатов и т.д.;
- приступая к работе с экзаменационным билетом, нужно внимательно прочитать теоретические вопросы и условия практико-ориентированного задания;
- при условии проведения письменного экзамена дать полные письменные ответы на теоретические вопросы; изложить ход решения практико-ориентированного задания с численным расчётом искомыхвеличин.