МИНИСТЕРСТВО НАУКИ И ВЫСШЕГО ОБРАЗОВАНИЯ РОССИЙСКОЙ ФЕДЕРАЦИИ

ФГБОУ ВО «Уральский государственный горный университет»

УТВЕРЖДАЮ

Проректор по учебно-методическому комплексу

_____С.А. Упоров

МЕТОДИЧЕСКИЕ МАТЕРИАЛЫ

Б1.В.02 ОСНОВЫ ТЕХНОЛОГИИ МАШИНОСТРОЕНИЯ

Специальность

21.05.04 Горное дело

Направленность (профиль)

Горные машины и оборудование

Авторы: Т. П. Глинникова, С. А. Волегов

Одобрены на заседании кафедры Эксплуатации горного оборудования	Рассмотрены методической комиссией горно-механического факультета
Зав.кафедрой _____ *(подпись)*	Председатель _____ *(подпись)*
Симисинов Д. И..	Осипов П.А.
Протокол № 2 от 09.10.2020	Протокол № 2 от 14.10.2020
(Дата)	(Дата)

Екатеринбург
2020

ВВЕДЕНИЕ

Технология машиностроения – это отрасль науки, изучающая закономерности, действующие в процессе изготовления машин с целью обеспечения требуемого качества машин.

В соответствии с программой в курсе технологии машиностроения изучаются, в основном, процессы механической обработки и сборки машин. Это объясняется тем, что заданная форма, точность обработки и качество поверхностного слоя, в основном, достигается путем механической обработки, так как другие способы обработки не всегда могут обеспечить выполнение технических требований.

В курсе не рассматривается сущность технологических методов, а дается их сравнительная характеристика с целью возможности построения наиболее рациональных, т. е. наиболее, производительных и экономичных технологических процессов обработки деталей машин.

В технологии машиностроения комплексно изучаются вопросы взаимодействия станка, приспособления, режущего инструмента и обрабатываемой детали.

Технология машиностроения, как научная дисциплина, разработана трудами советских ученых на основе интенсивного развития машиностроения в годы советской власти. Начало формирования этой дисциплины относится к тридцатым годам XX века.

Машиностроение обеспечивает изготовление новых и совершенствование имеющихся машин. Это связано с весьма существенными затратами, которые составляют в народном хозяйстве ощутимую долю. Тем не менее, развитие отечественного машиностроения, а не импорт машин, является единственно правильным направлением в прогрессивном развитии промышленности.

Конструирование и изготовление машин представляет собой два этапа единого процесса. Эти этапы неразрывно связаны между собой. Уже нельзя себе представить конструирование без учета технологичности конструкции. Технологичная конструкция позволяет экономить затраты труда, повышать точность, использовать высокопроизводительное оборудование, оснастку и инструменты, экономить энергию. Чем более технологичной оказывается конструкция, тем совершеннее и дешевле будет ее производство, в ходе подготовки которого не требуется проводить корректировок чертежей и доделок.

Отличительной особенностью современного машиностроения является существенное ужесточение эксплуатационных характери-

стик машин: увеличиваются скорость, ускорение, температуры, уменьшаются масса, объем, вибрация, время срабатывания механизмов и т. п. Темпы такого ужесточения постоянно возрастают и машиностроители вынуждены все быстрее решать конструкторские и технологические задачи. В условиях рыночных отношений быстрота реализации принятых решений играет главенствующую роль.

На этапе изготовления машин особое внимание обращают на их качество и его важнейший показатель – точность. В истекшем столетии точность деталей машин выросла почти в 2000 раз. Такого увеличения не наблюдается ни по одному из показателей служебных характеристик.

Увеличение быстроходности машин вызывает повышение требований к надежности и долговечности. А это, в свою очередь, ставит перед технологической наукой задачи по более широкому внедрению методов обработки, приводящих к упрочнению поверхностного слоя деталей.

Для того, чтобы повысить эффективность от внедрения новых машин, подготовка производства и освоение новых машин должны вестись в более сжатые сроки, поэтому следует развивать поточное производство на основе групповой обработки деталей и типизации технологических процессов.

Практическому применению прогрессивных технологических процессов, оснастки и оборудования содействует единая система технологической подготовки производства (ЕСТПП), которая внедряется на машиностроительных предприятиях. В механообработке, наряду с внедрением скоростной обработки, проводится работа по дальнейшему сокращению вспомогательного времени.

1. ОСНОВНЫЕ ПОНЯТИЯ И ОПРЕДЕЛЕНИЯ

1.1. Производственный и технологический процессы

Процесс изготовления машин состоит из большого комплекса операций: это получение заготовок, их обработка и сборка машин. Кроме этих основных работ требуется выполнять еще многие вспомогательные работы, без которых изготовление продукции невозможно, например, контроль деталей, изготовление приспособлений, ремонт станков и т. п.

В связи с этим различают **производственный и технологический**, процессы.

Под ***производственным процессом*** понимается совокупность всех действий людей и машин, связанных с превращением материалов и полуфабрикатов в готовую продукцию (заготовки, детали или машины). В производственный процесс входят все процессы и работы, выполняемые на машиностроительном предприятии, в том числе и все вспомогательные процессы. И, в связи с этим, различают основное и вспомогательное производства.

К основному производству относится все то, что связано с изготовлением основной продукции данного предприятия.

К вспомогательному производству – изготовление и ремонт средств технологического оснащения.

Технологический процесс (ТП) – часть производственного процесса, непосредственно связанного с изменением формы, размеров ила свойств предмета от начала производства до получения готовой продукции.

Технологический процесс состоит из следующих стадий: производство заготовок, обработка деталей и сборка.

Технологический процесс выполняется на рабочих местах. Под рабочим местом понимается часть площади цеха, предназначенная для выполнения работы одним рабочим или группой рабочих. На рабочем месте имеется необходимое технологическое оборудование.

Машиностроительные заводы состоят из отдельных производственных единиц – цехов.

В состав машиностроительного завода входят следующие группы цехов:

1. Заготовительные. К ним относятся литейный, кузнечнопрессовый и др.
2. Обрабатывающие. К ним относятся механический, термический, деревообрабатывающий, сборочный и др.
3. Вспомогательные. К ним относятся инструментальный, ремонтно-механический и др.
4. Подсобное хозяйство. К этой группе относятся складское хозяйство, транспорт, энергетика, санитарно-техническая часть и др.

1.1.1. Типы производства, формы организации и виды технологических процессов

Тип производства – классификационная категория производства, выделяемая по признакам широты номенклатуры, регулярности, стабильности и объема выпуска изделий.

Объем выпуска изделий – количество изделий определенных наименований, типоразмера и исполнения, изготовленных или ремонтируемых объединением, предприятием или его подразделением в течение планируемого интервала времени.

Реализуют следующие типы производства: единичное; серийное и массовое.

Одной из основных характеристик типа производства является коэффициент закрепления операций $\mathbf{К_{з.о.}}$ – отношение числа всех различных технологических операций **О**, выполненных или подлежащих выполнению в течение месяца, к числу рабочих мест **Р.** $\mathbf{К_{з.о.} = О/Р.}$

Формы организации технологических процессов. В соответствии со стандартами системы разработки и постановки продукции на производство (СРПП – ГОСТ Р 15.000-94) устанавливается две формы организации технологических процессов: групповая и поточная.

Групповая форма организации техпроцессов характеризуется однородностью конструктивно-технологических признаков изделий, единством средств технологического оснащения одной или нескольких технологических операций и специализацией рабочих мест. Или иначе, групповая форма – это форма организации производства, характеризуемая совместным изготовлением или ремонтом групп изделий различной конфигурации на специализированных рабочих местах. Основой при групповой форме организации техпроцессов должно быть группирование изделий по конструктивно-технологическим признакам.

Поточная организация производства характеризуется расположением технологического оснащения в последовательности выполнения операций технологического процесса и специализации рабочих мест. Поточную форму организации техпроцессов в зависимости от номенклатуры одновременно обрабатываемых изделий подразделяют на однономенклатурную поточную линию и многономенклатурную поточную линию.

Виды технологических процессов. По степени унификации различают следующие виды технологических процессов: единичный,

типовой и групповой. Вид технологического процесса определяется количеством изделий, охватываемых процессом (одно изделие, группы однотипных изделий). Наименование процессов устанавливают по стандартам СРПП.

Единичный технологический процесс – технологический процесс, относится к изделиям одного наименования, типоразмера и исполнения, независимо от типа производства.

Типовой технологический процесс – технологический процесс, характеризуемый единством содержания и последовательности большинства технологических операций и переходов для группы изделий с общими конструктивными признаками.

Типовой процесс применяется:

а) как информационная основа при разработке рабочего технологического процесса;

б) как рабочий технологический процесс при наличии всей необходимой информации для изготовления детали, или как база для разработки стандартов на типовые технологические процессы.

Типовой технологический процесс может являться совокупностью типовых технологических операций, которые характеризуются единством содержания и последовательности технологических переходов для группы изделий с общими конструктивными признаками.

Групповой технологический процесс – технологический процесс, характеризуемый единством методов обработки с использованием однородных и быстро переналаживаемых приспособлений для групп изделий даже с разными конструктивными признаками. Групповой технологический процесс может состоять из групповых технологических операций, которые являются общими для групп различных деталей с определенной групповой оснасткой на данном оборудовании.

Таким образом, групповой технологический процесс – это совокупность групповых технологических операций, обеспечивающих изготовление различных деталей группы (или нескольких групп) по общему технологическому маршруту.

Каждый вид технологических процессов характеризуется следующими признаками:

а) основным назначением процесса: рабочий, перспективный;

б) степенью детализации содержания процесса: маршрутный, операционный, маршрутно-операционный.

Рабочий технологический процесс – технологический процесс,

выполняемый по рабочей и (или) конструкторской документации (применяется: для изготовления в соответствии с требованиями рабочей технической документации).

Перспективный технологический процесс – технологический процесс, соответствующий современным достижениям науки и техники, методы и средства осуществления которого полностью или частично предстоит освоить на предприятии.

Маршрутный технологический процесс – технологический процесс, выполняемый по документации, в которой содержание операций приводится без указания переходов и режимов обработки (технологический маршрут – последовательность прохождения заготовки, детали или сборочной единицы по подразделениям предприятия при выполнении технологического процесса изготовления или ремонта).

Операционный технологический процесс – выполняется по документации, в которой содержание операций излагается с указанием переходов и режимов обработки.

Маршрутно-операционный технологический процесс – выполняется по документации, в которой содержание отдельных операций излагается без указания переходов и режимов обработки.

1.2. Структура технологического процесса и его основные характеристики

Все определения, касающиеся структуры технологического процесса, даны ниже в соответствии со стандартом ГОСТ 3.1109–82 (Процессы технологические, основные термины и определения).

Технологический процесс – часть производственного процесса, содержащая целенаправленные действия по изменению и (или) последующему определению состояния предмета труда; таким образом, при реализации технологического процесса происходит изменение качественного состояния объекта производства (химических и физических свойств материала, форм, размеров, качества поверхности, внешнего вида объекта и т. д.; в техпроцесс включен также контроль качества).

Операция – законченная часть технологического процесса, выполняемая на одном рабочем месте (или с использованием одной технологической системы). Название операции дается **по названию**

станка, на котором выполняется данная операция.

Пример: обработка ступенчатого валика при установке в центрах (рис. 1) может осуществляться за одну или несколько операций.

На рис. 1 показана установка вала для обработки поверхностей *1* и *2*, поверхность *3* при этой установке нельзя обработать, так как здесь находится хомутик. Для того чтобы обработать поверхность *3* нужно деталь переустановить, т. е. выполнить следующую установку.

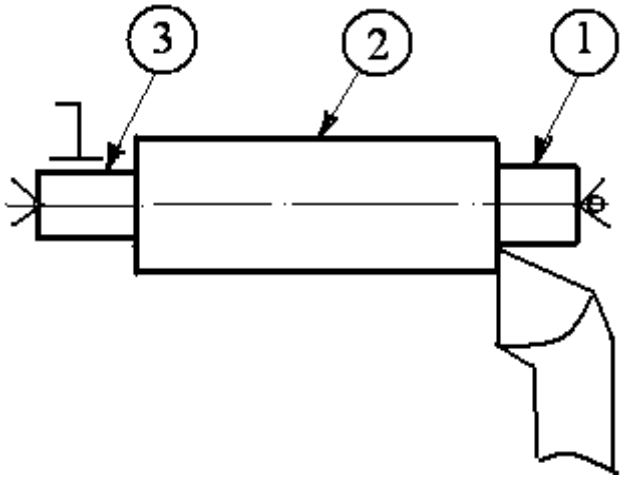

Рис. 1. Схема обработки вала точением

Установ – часть технологической операции, выполняемая при неизменном закреплении обрабатываемой заготовки или собираемой сборочной единицы.

Позиция – фиксированное положение, занимаемое неизменно закрепленной заготовкой или собираемой сборочной единицей совместно с приспособлением относительно инструмента или неподвижной части оборудования для выполнения определенной части операции.

Предположим нужно фрезеровать две лыски (поверхность *1*) на детали) рис. 2. Обработка каждой лыски может осуществляться при изменении установки детали, например, в машинных тисках. Однако можно применить приспособление, например, делительную головку. При этом деталь один раз закрепляется в патроне, а для обработки второй лыски не раскрепляется, а лишь поворачивается в нужное положение относительно режущего инструмента.

Технологический переход – законченная часть технологической операции, выполняемая одними и теми же средствами технологиче-

ского оснащения при постоянных технологических режимах и установках. Обработка поверхности *1* – первый переход, а поверхности *2* – новый, второй переход, и т. д. (см. рис. 1). Если обработка осуществляется по схеме, изображенной на (рис. 3), то обработка поверхностей *1 – 3* рассматривается как **один переход** (смотри формулировку).

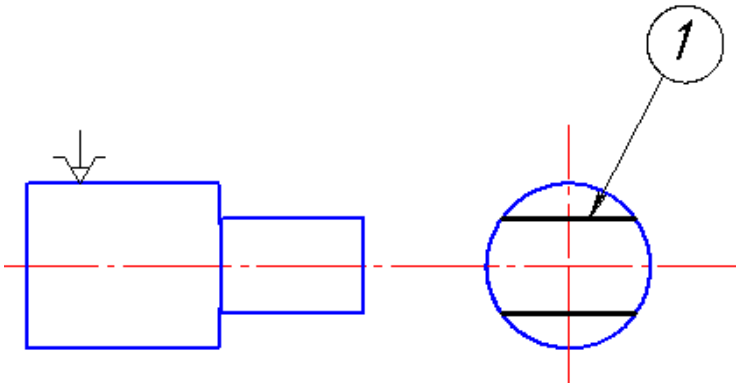

Рис. 2. Схема обработки вала фрезерованием

Если последовательно выполняется **несколько одинаковых** переходов, то они рассматриваются как один переход.

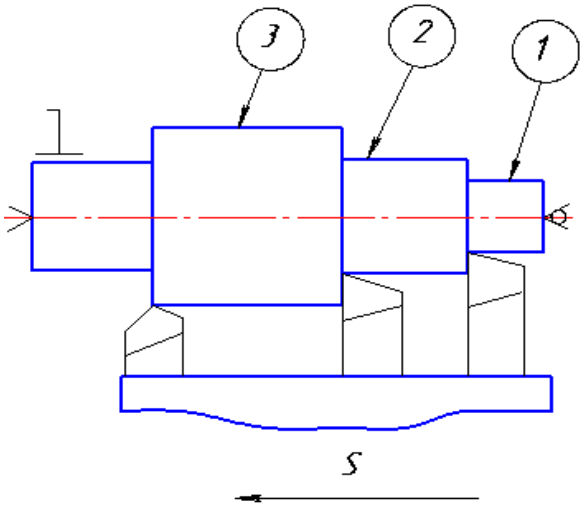

Рис. 3. Схема одного перехода точением нескольких поверхностей одновременно

Например, нужно сверлить три отверстия в детали (рис. 4). Одинаковым считается такой переход, который выполняется одним инструментом при одинаковых режимах резания и одинаковых размерах обрабатываемых поверхностей.

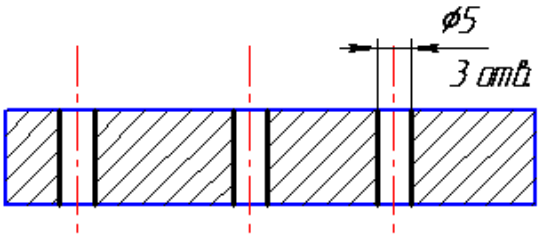

Рис. 4. Схема одного перехода (сверление нескольких одинаковых отверстий)

Вспомогательный переход – законченная часть технологической операции, состоящая из действий человека и (или) оборудования, которые не сопровождаются изменением формы, размеров и шероховатости поверхности, но необходимы для выполнения технологического перехода.

Ход. Если с поверхности требуется снять большой слой металла и за один раз это сделать невозможно, то приходится обработку данной поверхности повторять несколько раз. При этом различают рабочие и вспомогательные ходы.

Рабочий ход – законченная часть технологического перехода, состоящая из однократного перемещения инструмента относительно заготовки, сопровождающаяся изменением формы, размеров, качества поверхности и свойств заготовки (рис. 5).

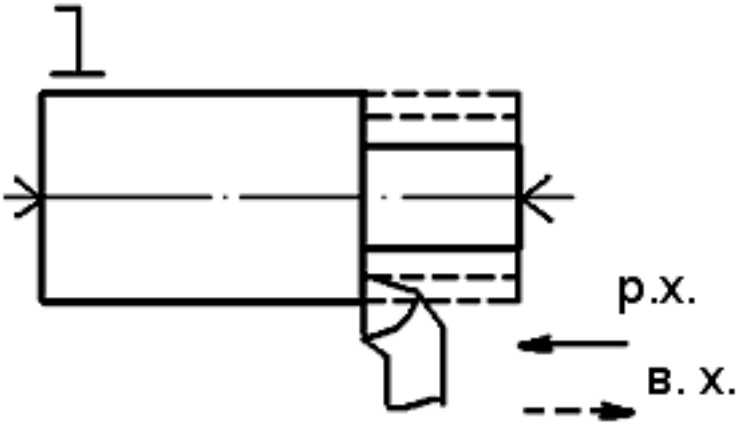

Рис. 5. Схема многопроходного точения с указанием рабочего хода и вспомогательного

Вспомогательный ход (в. х.) – часть перехода, состоящая из однократного перемещения инструмента относительно заготовки, не сопровождающаяся изменением размеров, формы и шероховатости поверхности, но необходимая для выполнения рабочего хода (см. рис. 5).

2. ТИПЫ ПРОИЗВОДСТВА

В машиностроении различают три основных типа производства: единичное, серийное и массовое. Между этими основными типами производства имеются не только количественные различия (по количеству выпускаемых машин), но имеются существенные качественные различия (применяемое оборудование, приспособления и др.).

Единичное (индивидуальное) производство характеризуется широкой номенклатурой изготовляемых изделий и малым объемом выпуска. Конструкции изделий разнообразны. Если в течение года выпускается несколько одинаковых изделий, то они изготавливаются последовательно. Заводы единичного производства не имеют четко выраженной специализации. Продукция этих заводов разнообразная, за исключением некоторых заводов машиностроения, изготавливающих крупные уникальные машины. В связи с этим на заводах единичного производства применяются универсальные станки, приспособления, стандартный режущий и измерительный инструмент. Многие детали устанавливаются и обрабатываются по разметке. Поэтому при обработке деталей много времени затрачивается на установку, выверку и крепление, деталей, а при сборке – на слесарную пригонку. На этих заводах требуются рабочие высокой квалификации. Станки располагаются по признаку однородности обработки, т. е. создаются участки станков, предназначенных для одного вида обработки – токарных, строгальных, фрезерных и др. Коэффициент закрепления операций ($К_{з.о.}$) > 40.

Заготовки делаются с большими припусками. Они лишь приближенно по форме и размерам соответствуют обрабатываемой детали, коэффициент использования металла, определяемый отношением массы детали к массе заготовки, равен 0,5, поэтому при обработке много металла превращается в стружку. При обработке на одном станке стараются обрабатывать возможно большее количество поверхностей, вплоть до полной обработки всей детали. Для заводов единичного производства, характерна самая низкая производительность и самая высокая себестоимость. Удельный вес заводов единичного производства невысок.

К заводам единичного производства относятся экспериментальные заводы. Заводы выпускают уникальные изделия, например, прокатные станы.

Серийное производство характеризуется ограниченной номенклатурой изделий, периодически повторяющимися партиями и сравнительно большим объемом. В зависимости от количества изделий в партии или серии и значение коэффициента закрепления операций различают мелкосерийное, среднесерийное и крупносерийное производство.

Коэффициент закрепления операций в соответствии со стандартом принимают равным:

1) для мелкосерийного производства – свыше 20 до 40 включительно;
2) среднесерийного производства – свыше 10 до 20 включительно;
3) крупносерийного производства – свыше 1 до 10 включительно.

Основные признаки серийного производства:

- станки применяются разнообразных типов: универсальные, специализированные, специальные, автоматизированные;
- кадры различной квалификации;
- работа может производиться на настроенных станках;
- применяется и разметка, и специальные приспособления;
- сборка без пригонки и т. д.;
- оборудование располагается в соответствии с предметной формой организации работы.

Станки располагаются в последовательности технологических операций для одной или нескольких деталей, требующих одинакового порядка выполнения операций. В той же последовательности, очевидно, образуется и движение деталей (так называемые предметно-замкнутые участки). Обработка заготовок производится партиями. При этом время выполнения операций на отдельных станках может быть не согласовано со временем операций на других станках.

Изготовленные детали хранятся во время работы у станков и затем транспортируются всей партией.

При серийном производстве изделия выпускаются сериями, а детали в цехах изготавливаются партиями. Размер серии может колебаться от 5 – 10 шт. до нескольких тысяч. Все детали одной партии находятся в производстве одновременно. В цехах имеет место частичная специализация станков, отдельные операции закрепляются за определенными станками. В зависимости от количества изделий в серии и размеров машин в серийном производстве различают мелко-, средне- и крупносерийное производство. В серийном производстве технологический процесс преимущественно расчленяется на отдель-

ные операции, которые закрепляются за отдельными станками.

На заводах серийного производства применяются разнообразные виды оборудования: универсальные, специальные, автоматизированные и агрегатные станки. Широко применяются универсальные, специализированные и специальные приспособления, универсальный, и специальный режущий инструмент. Измерительный инструмент применяется как универсальный, так и предельные калибры.

Заготовки по форме и размерам приближаются к размерам и форме обрабатываемой детали. Припуски на обработку уменьшаются. Коэффициент использования металла равен 0,7. Серийное производство значительно экономичнее единичного.

Серийное производство является самым распространенным типом производства, его удельный вес примерно 70 – 80 %. К заводам серийного производства относятся станкостроительные и горного машиностроения.

На заводах серийного производства применяются две формы организации производства.

Первая – обычная серийная форма. В этом случае станки устанавливается по групповому признаку. Время обработки на отдельных станках не согласуется. Детали обрабатываются партиями. После обработки всей партии на одном станке они передаются на другой станок.

Вторая – переменно-поточная форма. В этом случае оборудование располагается по ходу технологического процесса (в порядке последовательной обработки). Время обработки на отдельных операциях согласуется. Оно должно быть равно или кратно такту выпуска данной линии. Движение заготовки от станка к станку осуществляется непрерывно. Для перехода к обработке партии других деталей осуществляется переналадка линии (приспособлений, инструментов).

Массовое производство характеризуется узкой номенклатурой и большим объемом выпуска изделий, непрерывно изготавливаемых в течение продолжительного времени. Характерной особенностью массового производства является поточный метод производства с выполнением на подавляющем большинстве рабочих мест постоянно повторяющихся операций.

Коэффициент закрепления операций для массового производства принимают равным единице.

Таким образом, изделия изготовляются в большом количестве длительное время, конструкция изделия меняется плавно. Использу-

ется рабочая сила низкой квалификации при наличии настройщиков, оборудование автоматизированное, полная взаимозаменяемость при сборке. Массовому производству присуща поточная форма организации производства, при которой операции обработки или сборки машины закреплены за определенным оборудованием или рабочими местами, оборудование расположено в порядке выполнения операций, а изготовляемая деталь передается с одной операции на следующую сразу после выполнения предшествующей операции, как правило, с помощью специальных транспортных устройств. На заводах массового производства применяются высокопроизводительные станки, предназначенные для выполнения какой-либо операции над конкретной деталью. Широко применяются высокопроизводительные приспособления, режущие инструменты. Широкое применение предельных калибров обеспечивает высокую, вплоть до полной, взаимозаменяемость и полное устранение пригоночных работ при сборке. К заводам массового производства относятся заводы, выпускающие автомобили, тракторы и др.

На заводах массового производства применяются две формы организации производства: *поточно-массовая и массово-прямоточная.* И в том, и в другом случае оборудование располагается в порядке технологической последовательности. Различие состоит в том, что в поточно-массовом производстве (непрерывный поток) время обработки на всех станках согласуется. Оно равно или кратно такту выпуска линии, мин:

$$\tau = \frac{60 F_{Д} m}{N},$$

где $F_{д}$ – действительный годовой фонд рабочего времени (при 254 рабочих днях в году и 8 часовой смене) час; m – количество смен в сутках; N – годовой объем выпуска деталей, шт.

После обработки детали на одном станке она сразу передается на другое рабочее место. Детали перемещаются автоматически при помощи конвейеров. Технологический процесс разбивается на простейшие операции.

При прямоточном методе (пульсирующий поток) время обработки не на всех станках согласуется с одним тактом. Вследствие равной трудоемкости операций движение заготовок десинхронизировано. В этом случае применяются сложные операции, выполняемые на сложных многоинструментальных станках.

Выбор метода построения поточного производства определяется

технико-экономическим анализом.

Несмотря на то, что массовое производство является самым эффективным, у него есть сёрьезный недостаток: массовое производство не позволяет быстро и без больших потерь переходить на новый вид продукции.

Пути повышения эффективности серийного производства.

Серийное производство является самым распространенным типом производства. Однако эффективность серийного производства значительно ниже массового. Естественно, что нельзя сделать искусственно все серийные заводы заводами массового производства. Поэтому перед технологией машиностроения стоит задача создать на заводах серийного производства условия для использования достоинств массового производства.

Добиться повышения серийности без увеличения объема производства можно используя один из трех путей: *конструкторский, технологический и организационный,* или все вместе.

Конструкторский путь основан на широком внедрении нормализации и унификации деталей, узлов и машин.

Применение унификации позволяет без увеличения программы привести к одному типоразмеру ряд различных деталей и за счет этого увеличить размер партии одинаковых деталей.

Технологический путь основан на применении прогрессивных направлений при разработке технологических процессов. А именно, применение типизации технологических процессов и групповая обработка деталей.

Организационный путь основан на организации группового запуска. Для осуществления этого в одном заказе объединяет несколько одинаковых или аналогичных деталей, встречавшихся в различных заказах месячной или квартальной программы.

Рассмотрим более подробно технологический путь.

Типизация технологических процессов предложена советским ученым проф. Соколовским А. П.. Сущность идеи типизации состоит в том, что одинаковые детали или близкие по конфигурации должны обрабатываться по одинаковой технологии с использованием одинакового оборудования, приспособлений и инструмента. Это приводит к тому, что трудоемкость подобных деталей одинакова. И, кроме того, это создает возможность спроектировать оптимальные технологические процессы. Типизация технологических процессов базируется на классификации деталей. Соколовский А. П. подразделил все

машиностроительные детали на классы: валы, зубчатые колеса, рычаги и др.

Классы подразделяются на группы, подгруппы и типы.

Под типом понимается совокупность деталей, имевших одинаковый технологический процесс, осуществляемый на одинаковом оборудовании и приспособлениях. В пределах типа допускаются некоторые отклонения, связанные с введением дополнительных операций.

Для осуществления типизации следует проделать большую подготовительную работу. Разработать классификатор деталей и разработать технологические процессы.

Достоинством типизации является:

1. Приводятся в систему технологические процессы.
2. Резко сокращается труд технологов и сроки подготовки производства.
3. Создаются предпосылки для использования методов массового производства в условиях серийного производства.

Групповая обработка предложена советским ученым, проф. Митрофановым С. П.. Групповая обработка является дальнейшим развитием типизации технологических процессов.

В основе групповой обработки также находится технологическая классификация. Однако в этом случае под классом понимается совокупность деталей, характеризуемая общностью типа оборудования.

Для осуществления групповой обработки кроме выделения классов следует решить главную задачу – формирование группы. Под группой понимается совокупность деталей, имеющих одинаковые обрабатываемые поверхности, допускающие обработку с одной наладки. У этих деталей совсем не обязательно должен быть одинаковый технологический процесс.

Для осуществления групповой обработки следует выполнить следующие работы (рис. 6):

1. Подобрать детали в группу.
2. Определить фактическую трудоемкость обработки всех деталей.
3. На основании фактической трудоемкости окончательно сформировать состав группы.
4. Разработать комплексную деталь. Комплексная деталь - это реальная или нереальная деталь, содержащая в себе все поверхности, встречающиеся в деталях данной группы.

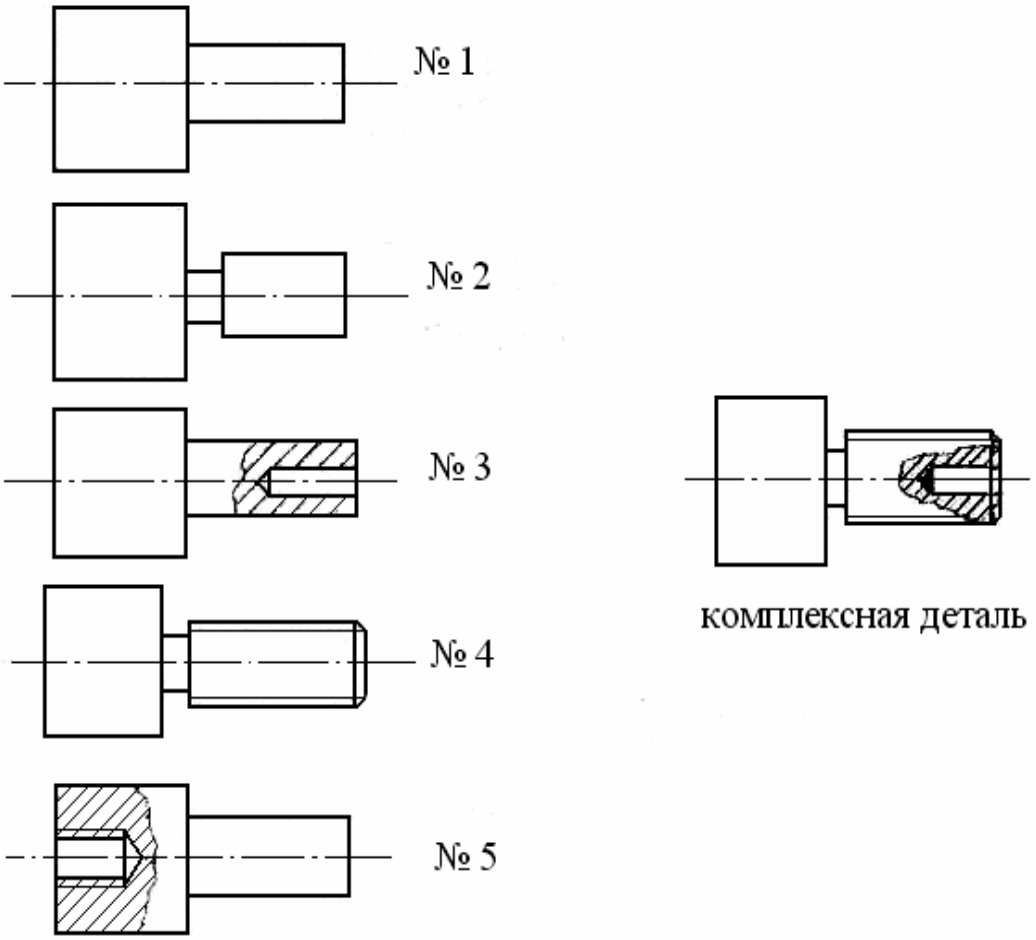

Рис. 6. Детали для групповой обработки

Для комплексной детали проектируются и изготавливаются необходимые приспособления и осуществляется наладка станка.

Например, обработка данной группы будет осуществляться натокарно-револьверном станке из прутка. В револьверной головке будут установлены все необходимые режущие инструменты. При обработке конкретной детали позиция с ненужным режущим инструментом пропускается.

Достоинствами групповой обработки является то, что в результате ее применения увеличивается размер партии, а следовательно, можно применить более прогрессивный технологический процесс, более совершенное оборудование, режущий и измерительный инструменты. Кроме рассмотренных путей увеличения серийности прогрессивным направлением является широкое применение на заводах серийного производства станков с числовым программным управлением (ЧПУ) и станков «типа обрабатывающие центры».

Особенностью станков с ЧПУ является то, что они могут эффективно применяться при обработке небольших партий, так как остаются универсальными и в то же время работают по автоматическому циклу, по заранее разработанной программе.

3. КАЧЕСТВО ПОВЕРХНОСТНОГО СЛОЯ ОБРАБОТАННЫХ ДЕТАЛЕЙ

Под качеством поверхностного слоя понимается состояние поверхностного слоя, получаемое в результате воздействия на него различных физических явлений, сопровождающих процесс резания, и режима резания.

Качество поверхностного слоя характеризуется шероховатостью, волнистостью и физико-механическими свойствами поверхностного слоя.

Шероховатость поверхности обуславливается наличием на поверхности гребешков и впадин с малым шагом на базовой длине.

Волнистость характеризуется совокупностью периодически повторяющихся возвышений и впадин со сравнительно большим шагом (превышающим базовую длину).

Физико-механические свойства поверхностного слоя характеризуются его твердостью, структурным и фазовым состоянием, знаком и величиной остаточных напряжений.

3.1. Влияние качества поверхностного слоя на эксплуатационные свойства детали

Обеспечение необходимой работоспособности машин и длительное сохранение её во многом зависят от качества поверхностного слоя. Установлено, что основной причиной выхода из строя машин является износ рабочих поверхностей сопряженных деталей (около 80 %). Значительно реже наблюдаются поломки, возникающие либо за счет конструкторских ошибок (мала усталостная прочность), либо из-за некачественного изготовления.

Качество поверхностного слоя оказывает существенное влияние на такие эксплуатационные характеристики, как износостойкость трущихся соединений, характер посадок подвижных и неподвижных

соединений, усталостная прочность деталей, коррозионная стойкость и др.

Износостойкость. Вследствие наличия на поверхности шероховатости и волнистости, фактическая поверхность контактирующих деталей уменьшается в значительной мере. Например, после чернового точения поверхность контакта составляет лишь 20 % от теоретической; после шлифования – 50 %; после суперфиниша – 80–90 %. Уменьшение поверхности контакта приводит к увеличение удельных нагрузок на контактирующих участках, смазка на этих участках продавливается и это приводит к их интенсивному износу при трении. Наибольший износ происходит в начальный момент трения, постепенно интенсивность износа уменьшается. Кривая износа во времени имеет вид, показанный на рис. 7.

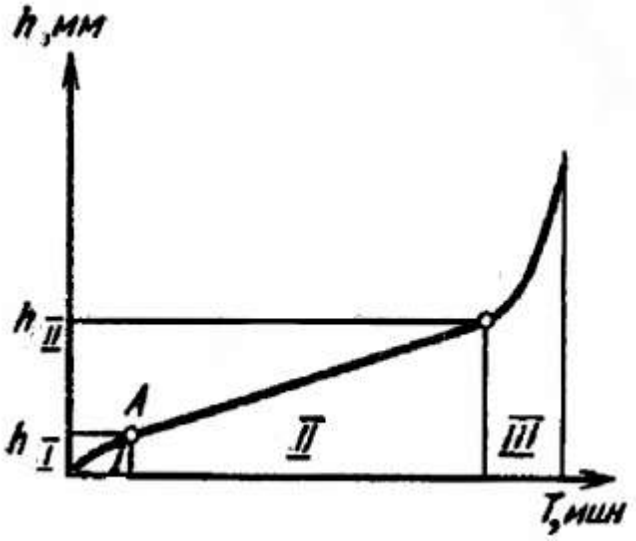

Рис. 7. Кривая износа поверхности во времени

На кривой можно выделить три участка: *I* – приработки, *II* – нормального износа, *III* – катастрофического износа. Шероховатость поверхности оказывает существенное влияние на износостойкость (рис. 8). Из рисунка видно, что существует оптимальное значение шероховатости, при которой износ минимален. С увеличением шероховатости (ветвь *1* – больше оптимального значения) износ возрастает в связи с уменьшением фактической поверхности контакта. При уменьшении шероховатости (ветвь *2* – меньше оптимального значения) износ возрастает в связи с тем, что при малой шероховатости смазка на трущихся поверхностях не удерживается, и возникает молекулярное схватывание трущихся поверхностей – износ возраста-

ет. На первичный износ кроме высоты шероховатости оказывает влияние форма и направление шероховатости.

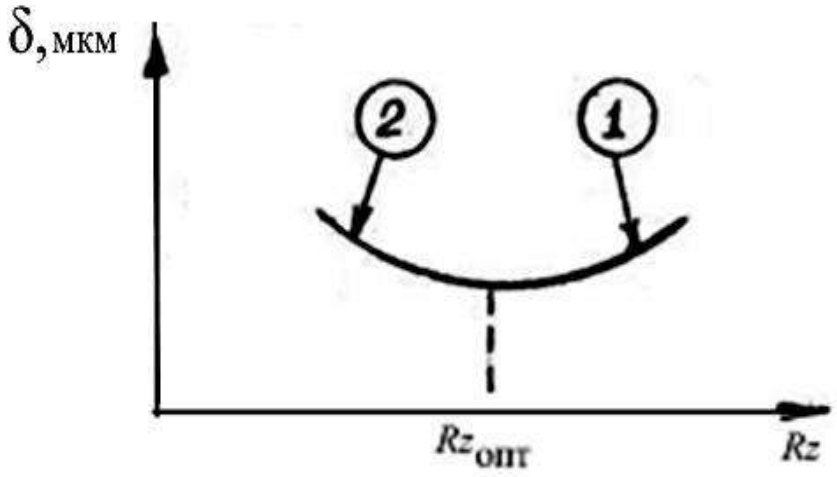

Рис. 8. Зависимость износостойкости поверхности от шероховатости

Влияние шероховатости на износ более заметно при сухом трении. Кроме шероховатости на износ оказывает влияние волнистость и наклеп. Наклеп увеличивает износостойкость.

Характер посадок подвижных и неподвижных соединений. Точность сопряжения, установленная чертежом, определяемая зазором или натягом, в значительной степени зависит от шероховатости сопрягаемых поверхностей.

Установлено, что в период приработки (см. рис. 7) высота шероховатости уменьшается на 50 – 70 % по сравнению с исходной. В связи с этим соединение в дальнейшем работает с другим зазором и вместо переходных посадок могут иметь место посадки с зазором.

Для обеспечения правильной работы соединения необходимо устанавливать шероховатость в зависимости от точности соединения.

Можно подсчитать величину шероховатости (*Rz*) в зависимости от допуска δ. Например, для диаметров более 50 мм, *Rz* = (0,10 … … 0,15) δ.

Прочность сопряжений с натягом во многом зависит от шероховатости поверхности. Установлено, что при запрессовке происходит срезание гребешков шероховатостей, их высота уменьшается на 40 – 50 % и, как следствие, натяг в соединении уменьшается на 15 – 25 %. Сказанное справедливо лишь для холодного прессования.

Усталостная прочность в значительной степени зависит от качества поверхностного слоя, наличия на поверхности детали, работающей в условиях циклических и знакопеременных нагрузок, отдельных

дефектов поверхности. Наличие на поверхности дефектов способствует концентрации напряжений. В местах концентрации напряжений возникают вначале микротрещины, которые постоянно увеличиваются, превращаются в макротрещины, и, наконец, в этих участках происходит разрушение детали. Местами концентрации напряжений могут быть впадины шероховатости. Если принять предел выносливости детали, обработанной притиркой, за 100 %, то после шлифования он равен – 90 %, после чистового точения 50 – 80 %, а после грубого точения 30 – 60 %.

На усталостную прочность существенное влияние оказывают остаточные напряжения. Наличие в поверхностном слое напряжений сжатия повышает предел выносливости, а наличие остаточных напряжений растяжения снижает его. Усталостная прочность, кроме того, повышается при наличии наклепа на поверхности.

Коррозионная стойкость. Детали с грубо обработанными поверхностями значительно быстрее подвергаются коррозии, так как при большой шероховатости фактическая поверхность контакта детали с коррозирующей средой увеличивается. Вещества, вызывающие коррозию, скапливаются на дне впадин шероховатости. Чем больше глубина впадин и меньше радиус округления, тем интенсивнее воздействие коррозии. Следовательно, с целью увеличения коррозионной стойкости следует уменьшать шероховатость. На коррозионную стойкость оказывает влияние наклеп. Установлено, что наклеп ускоряет коррозию. Это объясняется тем, что при пластической деформации в поверхностном слое возникают микроскопические неоднородности, способствующие образованию очагов коррозии, а эти очаги приводят к снижению усталостной прочности.

Однако, при определенных условиях создания наклепа (накатывание роликами) происходит завальцовывание путей проникновения коррозирующих веществ внутрь металла через дефекты поверхности.

В агрессивных средах при высокой температуре шероховатость и наклеп мало влияют на антикоррозионную стойкость.

Кроме рассмотренных основных эксплуатационных характеристик установлено, что аэро- и гидродинамические свойства поверхности зависят от шероховатости поверхности. От качества поверхности зависит контактная жесткость стыков сопрягаемых деталей. Шероховатость поверхности влияет на условия смазки и др.

Из рассмотренного следует, что качество поверхностного слоя оказывает решающее влияние на эксплуатационные свойства. Задача

технологии машиностроения состоит в том, чтобы научиться управлять качеством поверхностного слоя, т. е. при обработке резанием применять такие методы обработки и режимы резания, при которых будут создаваться требуемые параметры качества поверхностного слоя.

3.2. Факторы, влияющие на качество поверхностного слоя

Качество поверхностного слоя детали, после обработки её резанием, зависит от многих факторов и может существенно изменяться в зависимости от сочетания этих факторов.

Влияние геометрии режущего инструмента (возникновение шероховатости и волнистости)

Углы в плане (φ, φ_1) оказывают наибольшее влияние на шероховатость поверхности. Остальные углы (α и γ) оказывают меньшее влияние на шероховатость.

Влияние геометрии режущего инструмента на процесс обработки рассмотрим на примере точения (рис. 9).

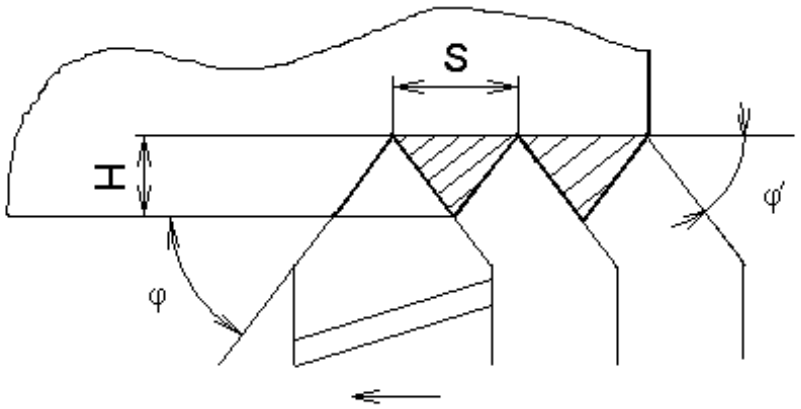

Рис. 9. Влияние геометрии режущего инструмента на шероховатость при точении

Процесс резания осуществляется при наличии двух движений: резания – V и подачи – S.

В результате наличия двух движений на поверхности детали остаются гребешки несрезанного металла высотой H, они и обуславливают появление шероховатости поверхности. Теоретически высоту гребешка шероховатости можно подсчитать по формуле, мм

$$H = \frac{S \cdot \sin\varphi \cdot \sin\varphi_1}{\sin(\varphi + \varphi_1)}.$$

Влияние режима резания

Глубина резания (*t*) существенного влияния на шероховатость не оказывает.

Подача (*S*). Влияние подачи видно из формулы. С увеличением подачи шероховатость возрастает.

Скорость резания (*V*). Влияние скорости резания на шероховатость проявляется через процесс наростообразования. Известно, что в процессе резания на передней поверхности резца, при определенных условиях, возникает нарост. Нарост обладает высокой твердостью и, следовательно, сам является режущей кромкой. Однако нарост имеет бесформенную, сильно развитую поверхность, следовательно, при резании таким инструментом будет получаться грубо обработанная поверхность. Влияние скорости на процесс наростообразования показано на рис. 10.

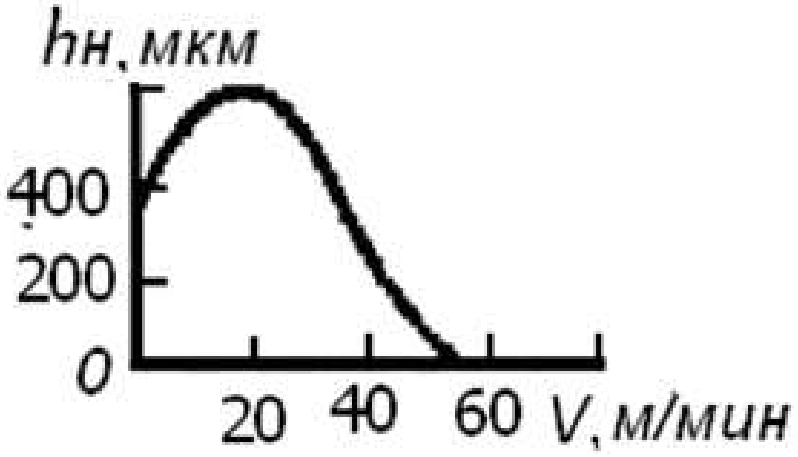

Рис. 10. Влияние скорости резания на шероховатость

Из рис. 10 следует, что для чистовой обработки следует обрабатывать поверхность с малыми скоростями (до 9 – 11 м/мин) или большими. Например, при тонком точении скорость резания V = 1000 м/мин.

Влияние колебаний, возникающих при резании

В процессе резания всегда возникают силы резания. Под действием радиальной составляющей силы резания – P_y режущая кромка периодически может отжиматься, так как сила резания не остается постоянной, а периодически изменяется. Отжатие режущей кромки приводит к образованию шероховатости или волнистости. Если имеет место большая амплитуда и малая частота, то возникает волнистость.

Колебания, возникающие при резании, подразделяются на вы-

нужденные и самовозбуждающиеся. Вынужденные колебания возникают от внешних возмущающих сил. Непосредственной причиной может быть, например, непостоянство припуска или неотбалансированность быстро вращающихся частей станка. Самовозбуждающиеся колебания возникают за счет изменения сил резания и сил трения в процессе стружкообразования.

Кроме рассмотренных причин на шероховатость поверхности оказывают влияние и другие факторы: материал обрабатываемой детали, применение смазывающе-охлаждающей жидкости (СОЖ), качество заточки режущих инструментов и др.

3.3. Изменение физико-механических свойств поверхностного слоя

В процессе резания всегда имеют место силы резания и тепловыделение. Под влиянием этих двух факторов может иметь место упрочнение поверхностного слоя или разупрочнение. Упрочнение поверхностного слоя характеризуется образованием наклепа и сжимающих напряжений. Разупрочнение характеризуется снижением твердости и образованием растягивающих остаточных напряжений.

Если в процессе резания имеют место значительные силы резания, то в поверхностном слое возникают пластические деформации, приводящие к образованию наклепа. При высокой температуре наклепа не образуется.

Остаточные напряжения возникают при резании, главным образом, за счет неравномерной пластической деформации по глубине сечения, неравномерного нагревания поверхностного слоя и неодинаковых фазовых и структурных превращений по глубине сечения.

Остаточные напряжения подразделяются на напряжения трех родов. Механиков в большей степени интересуют напряжения первого рода. Это такие напряжения, которые охватывают значительные объемы детали. Напряжения первого рода подразделяются на сжимающие и растягивающие. Первые из них повышают усталостную прочность, вторые – снижают. Следовательно, для повышения усталостной прочности следует строить технологический процесс таким образом, чтобы в процессе обработки возникали пластические деформации. Однако если пластические деформации будут больше оптимальных значений, то в поверхностном слое возникает перенаклеп.

Такой поверхностный слой имеет низкие эксплуатационные свойства.

3.4. Технологическая наследственность

Ранее мы установили, что в процессе резания в поверхностном слое происходят существенные изменения. Поверхность детали, как правило, на протяжении технологического процесса подвергается различным технологическим операциям, например, точению, шлифованию и т. д. При этом каждый метод обработки вносит свои изменения в свойства поверхностного слоя.

Установлено, что окончательные свойства поверхностного слоя создаются не только на последней операции, они формируются на протяжении всего технологического процесса обработки данной поверхности. Изменение свойств изделий в процессе их изготовления и эксплуатации наилучшим образом объясняется явлением технологической наследственности.

Технологической наследственностью можно назвать явление переноса свойств объектов от предшествующих технологических операций к последующим. Сохранение этих свойств у деталей машин называют *технологическим наследованием*. Эти термины являются достаточно емкими и позволяют сравнительно полно связать состояние заготовки (или ее материала) с ее состоянием в любой момент времени, вплоть до превращения заготовки в деталь.

Носителями наследственной информации являются собственно материал детали, а также ее поверхности с многообразием параметров, характеризующих состояние этих поверхностей. Носители информации активно участвуют в ТП, проходя через различные операции, в ходе которых они могут менять свои свойства частично или полностью. Типичной операцией, задерживающей или исключающей передачу наследственных свойств, является термическая обработка.

Суть явления технологической наследственности рассмотрим на примере шлифования трех групп образцов, выполненных из подшипниковой стали. Образцы первой группы были предварительно проточены с большой подачей и имели Ra = 20 мкм. Образцы второй группы были предварительно проточены с достижением Ra = 5 мкм, а третьей группы предварительно прошлифованы с получением Ra = 0,32 мкм. Эти три группы образцов были в одинаковых условиях закалены, а затем прошлифованы с получением Ra = 0,32 мкм. В итоге образцы трех групп получили одинаковые (в пределах допуска) размеры и одинаковую шероховатость. Однако эксплуатация

этих образцов-деталей в контакте с другими деталями в одинаковых условиях и через одно и то же время показала совершенно различное состояние поверхностей. На поверхности деталей, входящих в первую группу, образовалось большое количество глубоких раковин, у деталей второй группы этих раковин было значительно меньше, а у деталей третьей группы раковины отсутствовали полностью. Следовательно, при, казалось бы, одинаковых качественных показателях (размеры и шероховатость) служебные свойства деталей оказались различными, так как проявились свойства, полученные до проведения термической обработки.

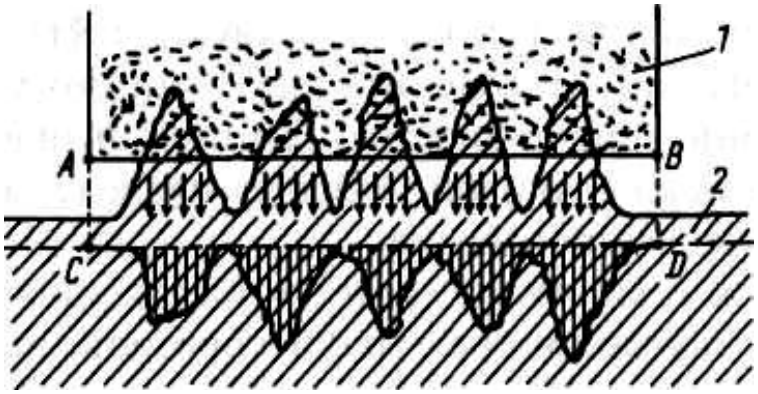

Рис. 11. Схема образования неоднородности поверхностного слоя при шлифовании

Этому явлению должно быть дано разъяснение, так как на его основе возможно управление качеством деталей машин. Шлифовальный круг *1* (см. рис. 11) своей цилиндрической поверхностью *AB* в первую очередь срезает микровыступы заготовки *2*. При этом возникает много локальных очагов теплового воздействия на поверхностный слой заготовки. Стрелками условно показано перемещение теплоты. Своеобразные тепловые удары создают в поверхностном слое зоны, в которых происходят фазовые превращения материала с изменением физико-механических характеристик (зоны условно заштрихованы вертикальными линиями), что объясняет возникновение раковин. В ходе шлифования инструмент займет положение *CD*, однако неравномерность свойств отдельных зон поверхностного слоя останется и будет проявляться у готовой детали тем больше, чем больше было значение шероховатости (*Ra*) у заготовки. Так свойства заготовок наследуются на готовых деталях. Если установлена наследственная природа свойств деталей, можно принять соответствующие коррективы ТП для предотвращения наследственного

переноса вредных свойств и, наоборот, создания благоприятных условий для передачи полезных свойств.

В ходе ТП наследуются практически все свойства материала и поверхностных слоев деталей. Важное значение имеет *технологическое наследование конструктивных форм.* Если, например, производить протягивание силой *P* отверстия у заготовки, показанной на рис. 12, *а,* то обязательно возникнет отклонение отверстия от цилиндричности, поскольку заготовка имеет в сечениях *1 – 1* и *2 – 2* различную жесткость. Сила, действующая со стороны протяжки на заготовку, вызывает в каждом поперечном сечении различные деформации, что приводит к отклонению образующей отверстия от прямолинейности, а поверхности отверстия от цилиндричности (рис. 12, *б*).

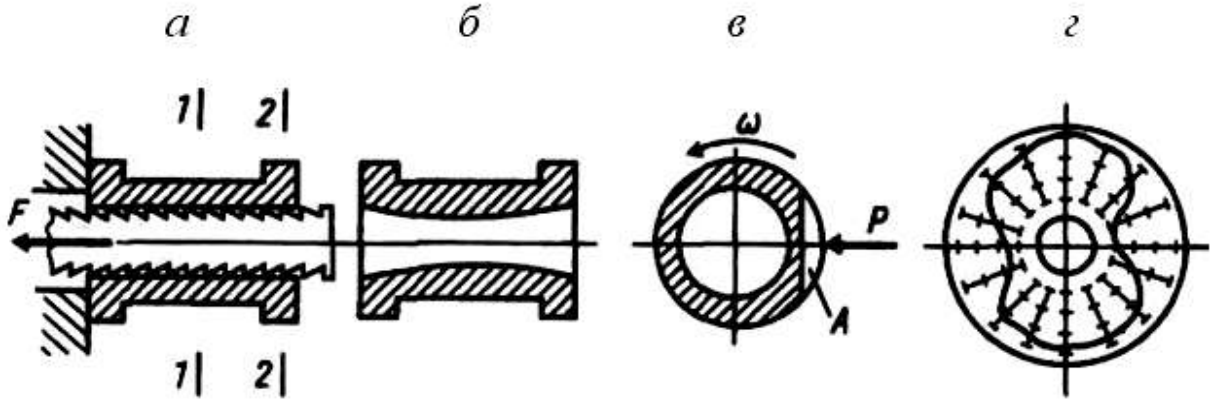

Рис. 12. Технологическое наследование конструктивных форм

Аналогично, под воздействием силы *P* при шлифовании на вращающуюся с определенной скоростью заготовку (рис. 12, *в*), имеющую на некоторой длине конструктивный элемент *А,* на детали возникают характерные отклонения формы. Это объясняется переменной жесткостью детали по углу поворота. Сила *P* возникает в процессе шлифования, точения и т. д. Отклонения формы наружной поверхности в рассмотренном случае всегда будут иметь вид, показанный на рис. 12, *г.* Другие конструктивные элементы обрабатываемой заготовки вызовут другие отклонения формы (отклонения от круглости). Эти отклонения будут зависеть от конфигурации, элементов детали, свойств обрабатываемых материалов, значений силовых факторов. Чаще всего такие отклонения определяют расчетом. Поэтому еще до изготовления деталей можно прогнозировать отклонения их формы.

Технологическое наследование технологических баз рассмотрим

на примере шлифования заготовок, установленных на центрах. Шлифование производится широким кругом. На заготовку действует сила *P* (рис. 13, *а*). Технологическими базами являются конические поверхности *B* центровых отверстий. В связи с особенностями изготовления центровых отверстий на их поверхностях возникает волнистость. Чаще всего наблюдают две, три или пять волн, что условно показано на рис. 13, *б*. При невращающихся центрах и постоянном направлении силы *P* жесткость системы "заготовка – центры" оказывается переменной. Поэтому и упругое перемещение заготовки

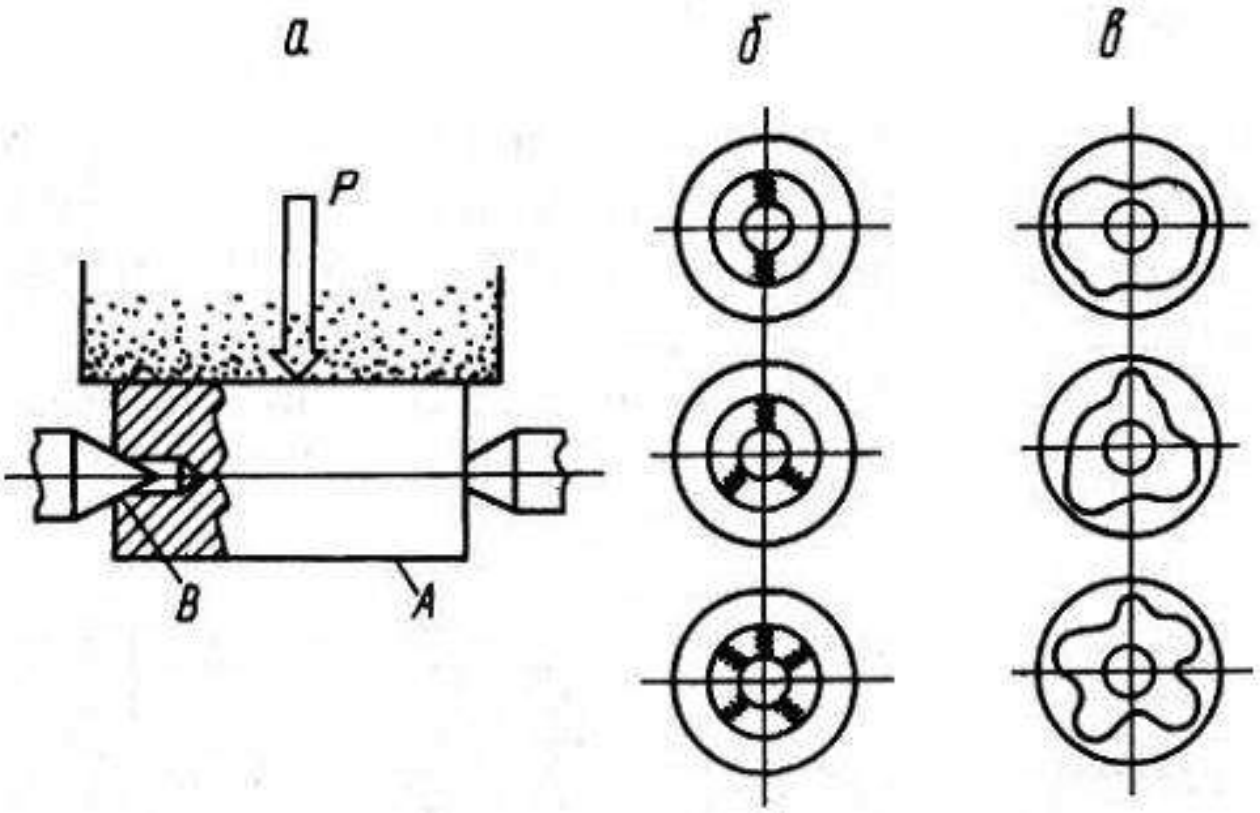

Рис. 13. Технологическое наследование технологических баз

также будет переменным. На обрабатываемой поверхности *A* возникают отклонения формы, показанные на рис. 13, *в*. Число выступов и впадин на поверхности *A* точно соответствует числу волн на технологических базах. Так погрешности технологических баз переносятся (наследуются) на обрабатываемую поверхность. Если производить не врезное, а круглое шлифование или установить на центры заготовку с различным числом волн на центровых отверстиях, процесс наследования окажется более сложным.

Зажимные устройства для закрепления заготовок на металлорежущих станках активно участвуют в ходе технологического насле-

дования. В этом можно убедиться, анализируя круглограммы рис. 14. Отклонение формы растачиваемого отверстия и характер самой погрешности вполне соответствует числу зажимных элементов (кулачков) зажимного патрона. При использовании патронов с двумя кулачками на отверстии возникнет овал, а при использовании четырех кулачков – четыре явно выраженные волны на отверстии детали и т. д.

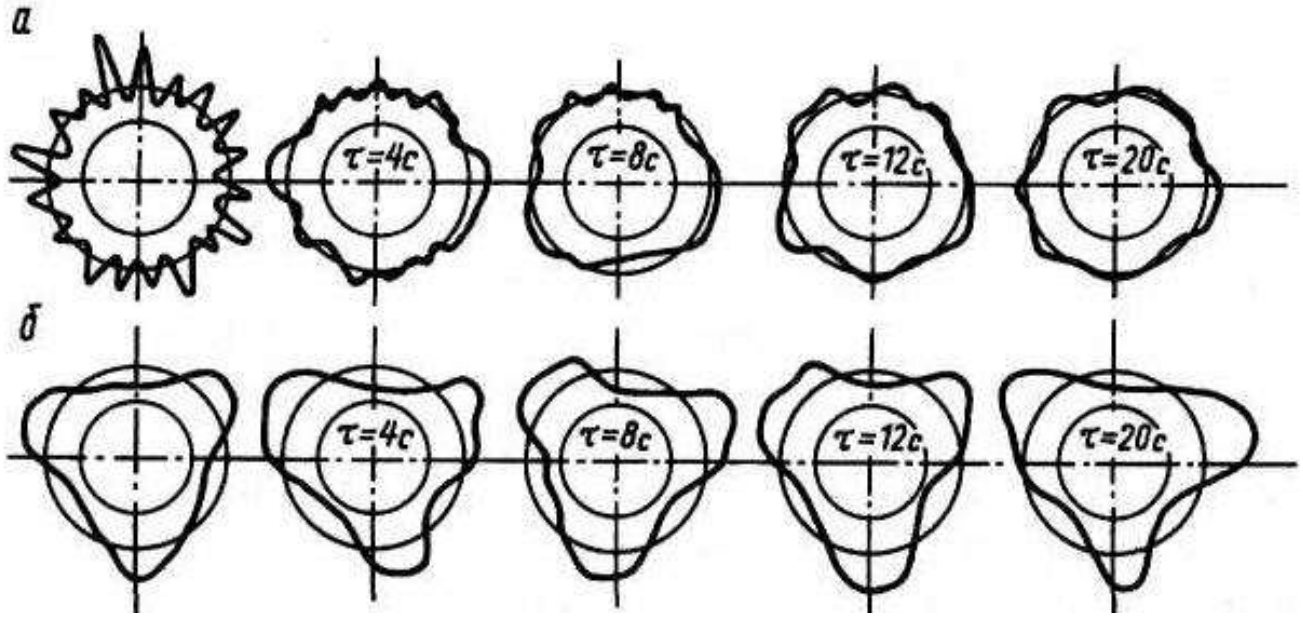

Рис. 14. Круглограммы, снятые с детали после суперфиниширования

В ходе механической обработки резанием наследуются многие свойства заготовок. Отклонения размеров могут быть учтены при настройке режущих инструментов. Отклонения же формы наследственного характера или погрешности расположения устраняются с трудом. Часто отклонения от круглости в виде овальности полностью переносятся на готовое изделие. При низкой жесткости системы проявляется частный случай наследования – копирование.

Решение проблемы технологического наследования всегда связано с отысканием таких условий, при соблюдении которых не возникает наследственного переноса вредных свойств от предшествующих операций к последующим. Обратимся для примера к процессу суперфиниширования. После бесцентрового шлифования заготовок на их наружной поверхности возникло 18 выступов (рис. 14, *а,* левая круглограмма). Для удаления такой погрешности формы и достижения заданной шероховатости заготовки подвергали суперфинишированию тремя абразивами. Постоянно отклонение

формы уменьшалось, что можно наблюдать по круглограммам, снятым с заготовок через каждые 4 с. Через 20 с со станка снимают качественные детали. Однако, если заготовки имеют после предварительной обработки три выступа (рис. 14, *б,* левая круглограмма), то при тех же условиях проведения процесса суперфиниширования погрешность формы увеличивается, что можно видеть из анализа круглограмм. Чтобы не возникало ухудшения формы и были ликвидированы наследственные погрешности, полученные на предшествующей операции, необходимо использовать строгие математические зависимости, полученные на основе закономерностей технологического наследования. Такой подход к решению проблемы является общим.

Важно установить не только качественные, но и количественные характеристики технологического наследования. Именно количественные характеристики позволяют определить, насколько велико влияние технологического наследования данного свойства на надежность работы детали в машине. Проще всего для этого использовать коэффициенты k технологического наследования, представляющие собой простые дроби, у которых числитель указывает на количественное выражение величины, отражающей определенное свойство до проведения операции, а знаменатель – количественное ее выражение после проведения операции. Например, значение k_1 – 60/20 = 3 означает, что отклонение от круглости составляло до проведения операции 60 мкм, а после ее проведения – 20 мкм. Если установлен сам факт технологического наследования, можно связывать любые операции и любые свойства ТП. Отнесем значение k_2 к наследованию напряжений в поверхностных слоях. Допустим k_2 = 4,2. Это может означать, что наследственные напряжения у заготовки были в 4,2 выше, чем у готовой детали. Принадлежность коэффициента к определенному свойству оговаривается специальной методикой.

Любое свойство x_i детали может быть определено как $x_i = (1/k)x_{i-1}$, где i – номер технологической операции или технологического перехода.

Весь процесс технологического наследования может быть представлен с помощью системы уравнений, что облегчает анализ и управление явлениями переноса полезных свойств или пресечение передачи вредных свойств.

Вопрос о необходимости учета явления технологического на-

следования решают в каждом конкретном случае отдельно. Если значение наследуемого свойства мало и его влияние на характеристики детали или машины оказывается весьма слабым, то явление технологического наследования рассматривать не следует. В другом случае, наоборот, это влияние становится сильным, наследуемое свойство оказывает решающее действие на показатели качества. Тогда оно должно быть учтено на основе анализа всего технологического процесса от получения материала до готовой машины и даже процесса ее эксплуатации.

3.5. Методы оценки качества поверхностного слоя

Шероховатость поверхности. Для оценки шероховатости используются два метода: качественный и количественный.

Качественный метод основан на сравнении поверхности с образцом или эталоном. Сравнение может осуществляться визуально – путем ощупывания рукой или с помощью микроскопов сравнения (МС-49).

Количественный метод основан на измерении высоты гребешков шероховатости. Измерение осуществляется либо с помощью оптических приборов, либо путем ощупывания поверхности алмазной иглой. Измерение шероховатости путем ощупывания осуществляется на приборах профилометрах (например TR-100) и профилографах. Первые показывают значение шероховатости (*Ra*), вторые дают запись шероховатости поверхности в виде профилограммы.

Существует приборы профилометры-профилографы. Каждый из приборов имеет свою область применения (диапазон измеряемой шероховатости).

Наклеп поверхностного слоя оценивается по изменению микротвердости. Микротвердость определяется на приборах ПМТ-3.

Остаточные напряжения определяются либо методом рентгеноструктурного анализа, либо механическими методами, основанными на методике акад. Давиденкова Н. Н.

Структура поверхностного слоя определяется на металлографических микроскопах.

4. БАЗЫ И БАЗИРОВАНИЕ

Для правильной работы машины необходимо обеспечить определенное взаимное расположение ее деталей и узлов.

При обработке заготовки должны быть правильно ориентированы относительно станка и режущего инструмента. Задача взаимного ориентирования решается базированием. Под базированием понимается придание заготовке требуемого положения относительно выбранной системы координат (придание заготовке определенного положений относительно элементов станка).

У заготовки различают обрабатываемые поверхности, поверхности, которые ориентируют заготовку при обработке, поверхности, от которых производят измерения и др.

Базирование следует учитывать как при разработке конструкции (проектировании), так и при обработке и сборке.

В связи с этим *базы подразделяют на конструкторские, сборочные и технологические.*

Конструкторские базы – поверхности, линии, оси, определяющие положение детали относительно других деталей на чертеже. Конструкторские базы, как правило, получаются в результате расчета размерных цепей. От конструкторских баз на чертежах, обычно, проставляют размеры.

Сборочные базы – поверхности, определяющие положение детали относительно других при сборке.

Технологические базы. Технологические базы подразделяется на установочные и измерительные.

Установочные базы – поверхности, служащие для установки детали на станке при обработке.

Измерительные базы – поверхности, от которых производится отсчет размеров при измерении.

Установочные базы подразделяется на черновые, чистовые и промежуточные.

4.1. Основные принципы выбора баз

Схема простановки размеров на чертеже уже предопределяет собой выбор баз и последовательность обработки, а иногда и возможность обработки детали.

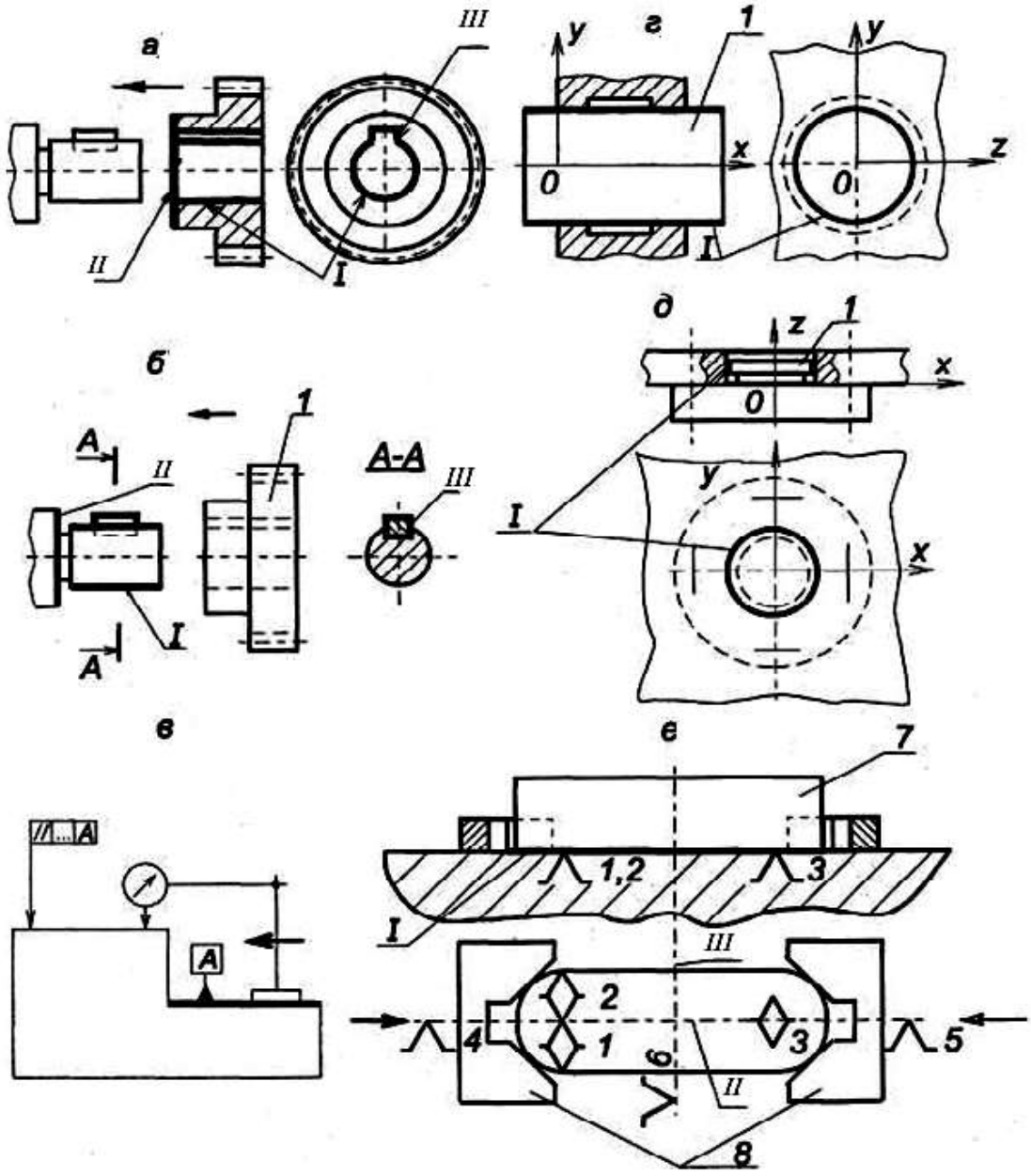

Рис. 15. Виды баз:
а – основные базы шестерни (*I, II, III*); *б* – вспомогательные базы вала *(I, II, III)* с присоединяемой деталью (*1*); *в* – измерительная база (А); *г* – двойная направляющая база (*I*) детали (1); *д* – двойная опорная база (*I*) детали (*1*); *е* – установочная явная база (*I*) заготовки (*7*), направляющая скрытая база (*II*), опорная скрытая база (*III*), *1 ... 6* – опорные точки, *8* – губки самоцентрирующих тисков

Выбор технологических баз – ответственный этап разработки технологического процесса. Неправильный выбор баз приводит к усложнению конструкции приспособлений, появлению брака и др.

Как правило, обработку детали начинают с той поверхности, которая будет служить установочной базой. При выборе установочной базы следует руководствоваться двумя главными принципами бази-

рования: принципом постоянства баз и принципом совмещения баз.

Принцип постоянства состоит в том, что для выполнения всех операций обработки (или основных) используется одна и та же поверхность детали в качестве установочной базы. При смене баз точность обработки снижается.

Необходимость смены баз вызывается невозможностью обработки всех поверхностей с одной установки или использованием нескольких различных станков.

Принцип совмещения баз состоит в том, что в качестве технологических баз желательно использовать конструкторские базы – что не всегда возможно. Для повышения точности обработки следует стремиться к совмещению установочной и измерительной баз. Несовмещение этих баз влечет за собой появление погрешности базирования. Рассмотрим это на примере обработки поверхности *1* детали, изображенной на рис. 16.

Обрабатывается поверхность *1*. Обработка ведется на горизонтально-фрезерном станке дисковой трехсторонней фрезой. При обработке деталь устанавливается на поверхность *2*. Обрабатывается партия деталей в десять штук. Станок настраивается на обработку этой партии.

Возможность получения размера $20^{+0,1}$ в допуске зависит от погрешности исполнения размера $40_{-0,5}$.

Рассмотрим размерную цепь. Найдем замыкающее звено данной цепи. Замыкающим звеном является звено A_2 (см.рис. 16).

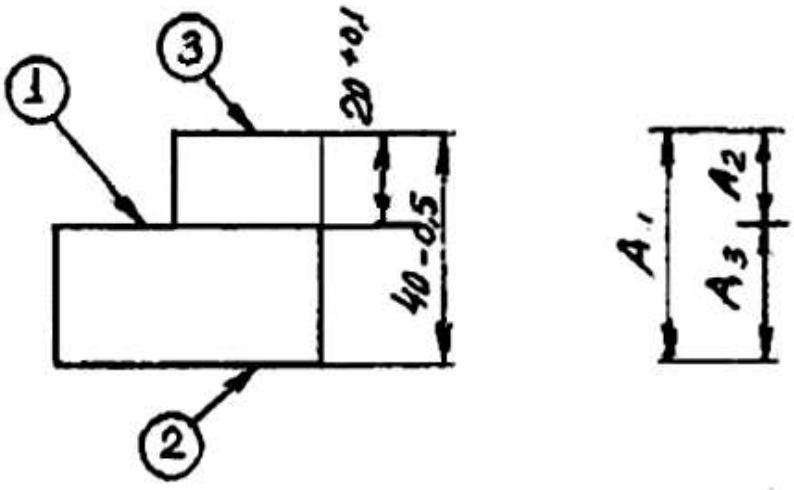

Рис. 16. Размерная цепь

Основное правило размерной цепи говорит, что допуск замыкающего звена равен алгебраической сумме допусков составляющих звеньев: $\delta A_2 = \delta A_1 + \delta A_2$

Подставив в это выражение значения допусков из рис. 16, получим: $0{,}1 = 0{,}5 + \ldots$

Допуск звена A_3 нам не известен, он зависит от многих факторов. Например, точности наладки, погрешности установок и др. Однако уже видно, что равенство нарушается. Следовательно, обработка при данной настройке и при несовмещении баз приводит к появлению погрешности при обработке.

4.2. Правило шести точек при базировании

Известно, что каждое твердое тело в пространстве имеет шесть степеней свободы. Правило шести точек гласит: для того, чтобы лишить тело всех степеней свободы, т. е. придать ему определенное положение относительно режущего инструмента, необходимо и достаточно иметь шесть опорных точек. При этом каждая опорная точка лишает тело одной степени свободы. Применять более шести опорных точек, нецелесообразно, так как в этом случае создается неопределенное положение детали из-за отсутствия контакта детали со всеми опорами. Иногда при таком базировании установка детали в приспособлении невозможна. В некоторых случаях нет необходимости лишать тело всех шести степеней свободы.

Схема базирования, т. е. характер расположения опорных точек, зависит от формы поверхности обрабатываемой детали. Наиболее распространенными схемами базирования являются: базирование призматических тел и тел вращения.

Схема базирования призматического тела приведена на рис. 17.

Точки *1*, *2* и *3*, находящиеся в плоскости *XOY*, лишают тело трех степеней свободы. Точки *4* и *5*, находящиеся в плоскости *Y0Z* лишают тело двух степеней свободы. Точка 6 лишает тело одной степени свободы.

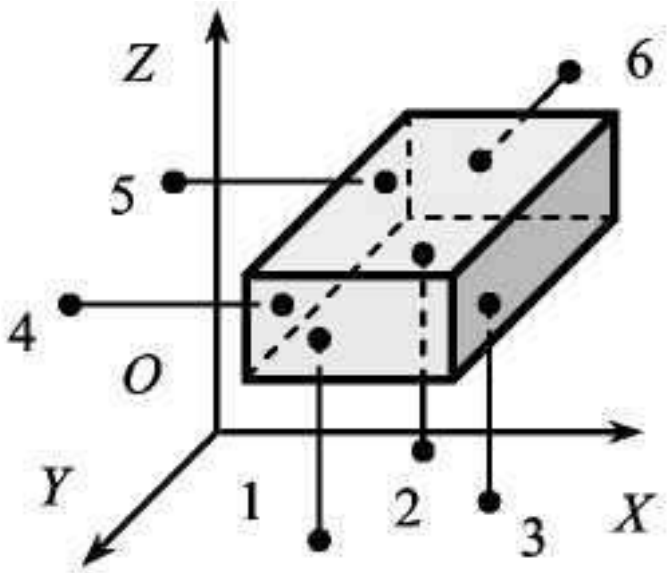

Рис. 17. Схема базирования призматического тела

5. ТОЧНОСТЬ ОБРАБОТКИ

Эксплуатационная надежность машин в значительной степени зависит от точности изготовления отдельных деталей и сборки. Повышение точности изготовления деталей приводит к увеличению долговечности и надежности машин. Этим и объясняется непрерывное ужесточение требований к точности изготовления деталей. Но изготовить детали абсолютно точно невозможно, так как при их обработке всегда возникают погрешности.

Под точностью реальной детали понимается степень соответствия ее чертежу. Точность детали характеризуется точностью размеров, формы и взаимного расположения поверхностей.

Заданную точность обработки можно достигнуть двумя различными методами: методом пробных ходов и промеров и методом автоматического получения размеров на настроенных станках.

При методе пробных ходов и промеров заготовки на станок устанавливаются с выверкой. Необходимая точность достигается путем последовательного снятия стружек пробными ходами, каждый ход сопровождается измерениями. После каждого измерения вносят поправку (по лимбу станка) в положение инструмента относительно детали.

При методе автоматического получения размеров заготовки без выверки устанавливаются на станке в приспособлении на заранее вы-

бранные базовые поверхности. Обработка ведется, как правило, за один рабочий ход.

Однако какой бы метод достижения точности не применялся, при обработке резанием всегда появляются погрешности.

5.1.Факторы, влияющие на точность обработки

Причин появления погрешностей много. Все причины можно разбить на две группы. В первой группе погрешности не зависят от нагрузки, возникающей при резании. Во второй группе погрешности зависят от нагрузки, возникающей при резании.

Погрешности, возникающие в результате различных причин, подразделяются на систематические и случайные.

Погрешности, не зависящие от нагрузки, вызываются:

1. Недостаточной точностью станков, приспособлений режущих инструментов и их износом.
2. Погрешностями измерения деталей.
3. Погрешностями, выбранной теоретической схемы обработки.
4. Погрешностями базирования.
5. Погрешностями настройки станка.

Погрешности, зависящие от нагрузки, вызываются:

1. Деформациями упругой системы «станок-приспособление-инструмент-деталь» (СПИД).
2. Размерным износом инструмента.
3. Тепловыми деформациями системы СПИД.
4. Деформациями детали, возникающими в результате перераспределения внутренних напряжений.

Деформации упругой системы СПИД. Технологическая система СПИД представляет собой упругую систему, деформации которой обуславливают появление погрешностей при обработке. Величина деформации тем больше, чем больше силы резания и чем меньше жесткость системы СПИД.

Под жесткостью системы СПИД понимается способность системы оказывать сопротивление действию внешних сил, стремящихся её деформировать. Жесткость системы определяется отношением радиальной составляющей силы резания – P_y к смещению режущей кромки инструмента в направлении действия этой силы (рис. 18)

$$j = \frac{P_y}{y}.$$

Сила резания (P_y) вызывает упругие деформации в системе СПИД, а также смещение отдельных элементов системы за счет наличия зазоров.

Колебание глубины резания, непостоянство твердости обрабатываемого материала, затупление инструмента приводят к колебанию силы резания, а следовательно, к появлению различных по величине отжатий режущей кромки инструмента. Непостоянство отжатий режущей кромки приводит к колебанию размеров, т. е. появлению погрешности обработки – погрешности размера или погрешности формы детали.

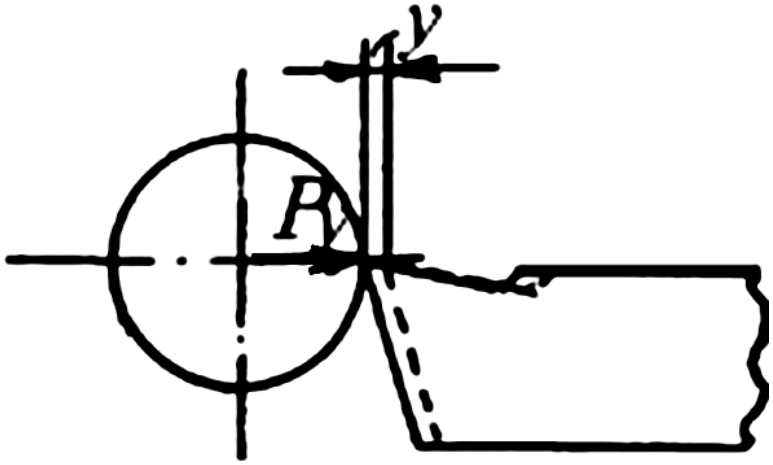

Рис. 18. Схема смещения режущей кромки инструмента в направлении действия радиальной силы P_y

Размерный износ инструмента. Любой инструмент в процессе резания изнашивается. Износ инструмента приводит к изменению размера. Размерный износ следует учитывать при обработке партии деталей на настроенных станках, либо при обработке протяженных деталей. Из параметров режима резания на износ наибольшее влияние оказывает скорость резания.

Тепловые деформации системы СПИД. Причинами возникновения тепловых деформаций являются: теплота, образующаяся в зоне резания, теплота, образующаяся при трении подвижных частей станка, теплота от внешних источников. Значительное количество тепла, выделившегося в зоне резания, передается стружке (до 70 %). Остальная часть тепла передается инструменту и детали. Нагревание их приводит к изменению размеров детали и инструмента и появлению

погрешности при обработке.

Теплота, выделившаяся при трении подвижных частей, приводит к неравномерному нагреванию отдельных частей станка. Например, разность температур на стенках передней бабки доходит до 50 ^{O}С, а это приводит к смещению оси шпинделя станка и, как следствие, к появлению погрешности обработки.

Влияние тепловых деформаций следует учитывать при точности обработки 7 – 9 квалитетов и более высокой точности.

Деформации детали в результате перераспределения внутренних напряжений. Остаточные напряжения возникают в заготовках, полученных литьем, ковкой, сваркой и при обработке резанием. Наибольшие напряжения появляются в деталях сложной формы. Остаточные напряжения возникают вследствие неравномерного остывания отдельных поверхностей заготовки. При обработке резанием после снятия стружки в заготовках происходит перераспределение напряжений, а это приводит к деформации детали, т. е. появлению погрешности обработки.

5.2. Определение погрешностей обработки

В предыдущем разделе мы установили, какие факторы приводят к появлению погрешности при обработке. Одни из них действуют постоянно при обработке всей партии деталей. К ним относятся, например, недостаточная точность станка, приспособления и др. Другие приводят к появлению закономерно изменяющейся погрешности, например, износ режущего инструмента, тепловые деформации системы СПИД. Третьи имеют случайный характер, например, непостоянство силы P_y, погрешность закрепления и др.

В результате возникновения случайных погрешностей действительные размеры деталей могут принимать любые значения в границах определенного материала.

Ожидаемая точность обработки может быть определена *статистическим или расчетно-аналитическим методом.*

Статистический метод основан на использовании законов теории вероятности и математической статистики. Этот метод применяется при обработке большого количества деталей (не менее 50 шт.) способом автоматического получения размеров на настроенных станках. В результате возникновения случайных погрешностей происходит рассеивание размеров. Характер рассеивания размеров наи-

более наглядно выявляется путем построения кривых распределения размеров и точечных диаграмм. Построение кривых производится на основании обмера партии деталей.

Рассеивание действительных размеров подчиняется различным математическим законам. В технологии машиностроения наибольшее применение имеют законы нормального распределения размеров (закон Гаусса), равной вероятности и др., а также имеет место сочетание различных законов.

Закону нормального распределения размеров подчиняются погрешности размеров, погрешности массы деталей, погрешности твердости и погрешности шероховатости.

Закон имеет место тогда, когда исследуемая величина зависит от воздействия большого количества различных факторов, причем интенсивность воздействия их примерно одинакова.

Кривая, характеризующая закон нормального распределения, представляет собой кривую Гаусса (рис. 19).

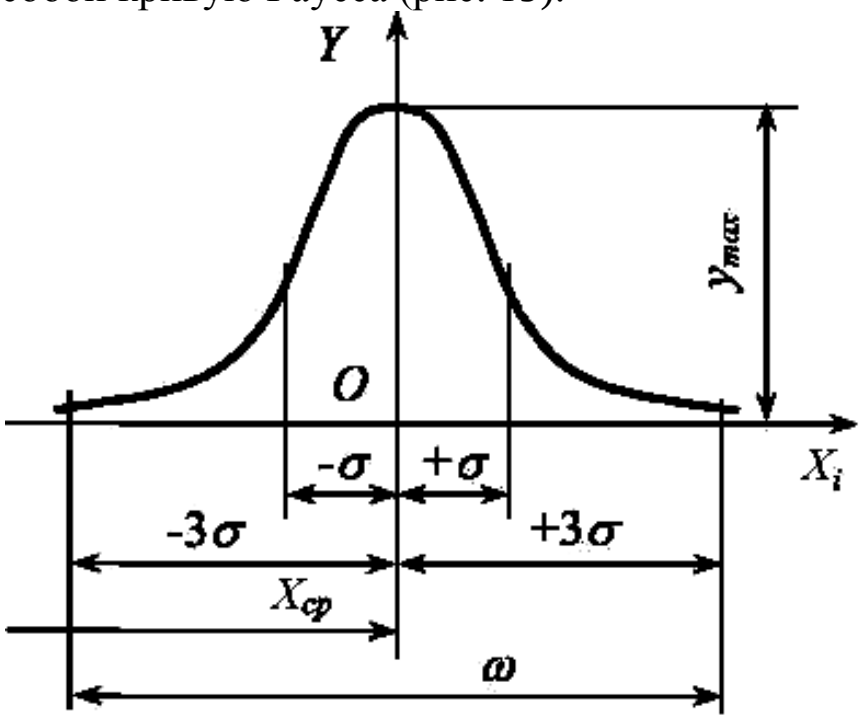

Рис. 19. Кривая нормального распределения размеров

Характеристиками кривой являются мера положения и мера рассеивания. Мера положения характеризует положение центра группирования размеров. В качестве меры положения применяется среднее арифметическое значение

$$\overline{X} = \frac{\sum_{1}^{n} x_i}{n}.$$

Мера рассеивания является числовой характеристикой рассеивания. В качестве меры рассеивания применяется среднее квадратическое отклонение – σ.

$$\sigma = \sqrt{\frac{\sum_{1}^{n} (x_i - \bar{x}) m_i}{n}}.$$

В формулах x_i – текущее измерение, n – количество измерений, m_i – количество деталей в каждой группе.

Закон равной вероятности имеет место тогда, когда рассеивание размеров зависит от одного доминирующего фактора. Например, этому закону подчиняется изменение размеров в случае влияния на точности размерного износа инструмента. Износ инструмента (при установившемся износе) подчиняется закону прямой линии (рис. 20, *а*) – это приводит к увеличению размера вала. Изменение размеров обрабатываемых деталей происходит по закону прямой линии (рис. 20, *б*).

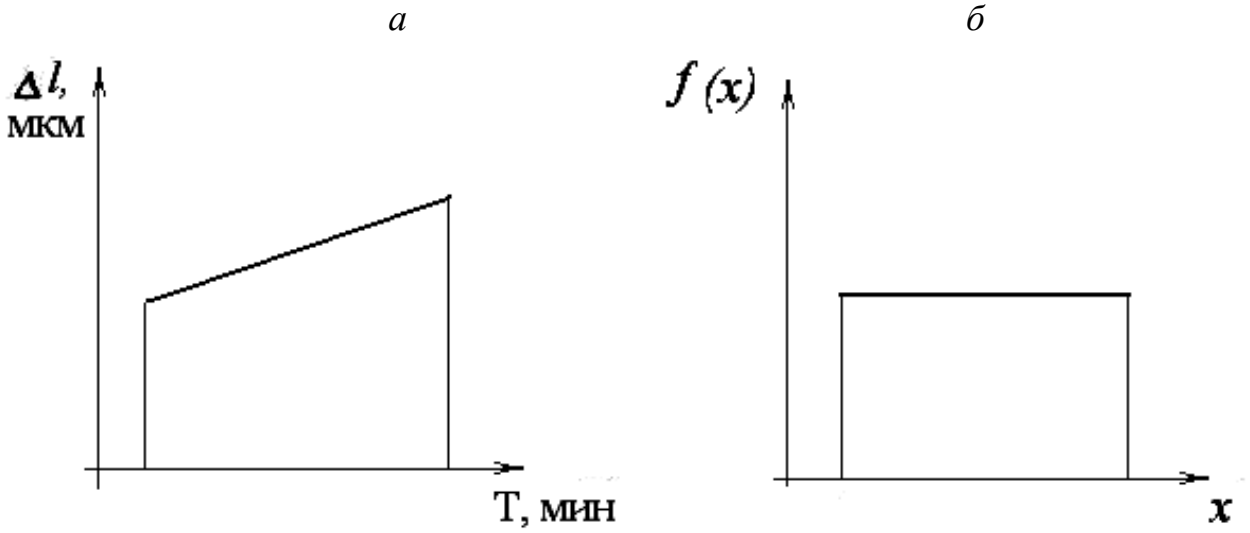

Рис. 20. Закон равной вероятности:
а – износ инструмента; *б* – изменение размеров обрабатываемых деталей

Закон равной вероятности имеет место для случая распределения размеров деталей, обработанных по 5–6 квалитетам, и при обработке деталей методом пробных ходов и промеров.

Определение точности обработки сводится к сопоставлению фактического рассеивания размеров с допуском на размер. Пользуясь кривой распределения размеров, можно найти вероятное количество годных деталей (рис. 21). При практическом использовании кривых нормального распределения размеров принимают поле рассеивания, равное ± 3σ . Если допуск на изготовление деталей δ равен ± 3σ, годными будут получаться 99,73 % обработанных деталей. Если допуски меньше ± 3σ – возможен брак деталей.

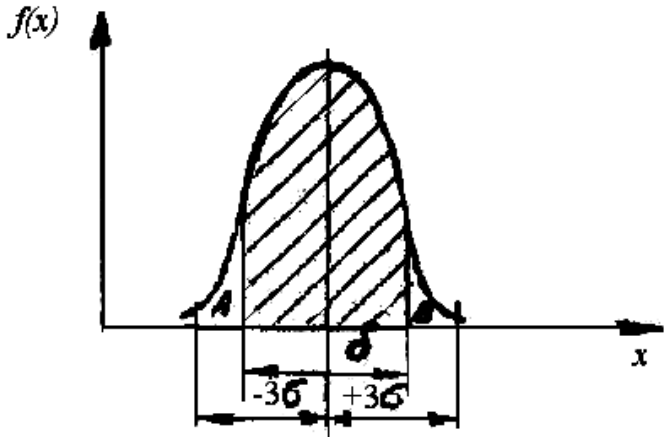

Рис. 21. Кривая фактического рассеивания размеров

Количество забракованных деталей выражается графически отношением площади *f* (заштрихованного участка) к площади *F* (всей кривой рассеяния). В математической статистике имеются формулы, по которым, зная δ, σ, и $\bar{x}$, можно подсчитать процент брака.

На практике могут получаться различные кривые фактического рассеивания размеров (рис. 22).

Рис. 22. Форма кривой фактического рассеивания размеров

Используя кривые распределения можно подсчитать процент брака, т. е. установить пригодность процесса. Но с помощью кривых невозможно установить момент появления брака и своевременно вмешаться в процесс с целью его корректирования. С целью компенсации этого недостатка используют точечные диаграммы.

Для построения точечных диаграмм по оси абсцисс откладывают меру обрабатываемых деталей. По оси ординат – размеры деталей (рис. 23).

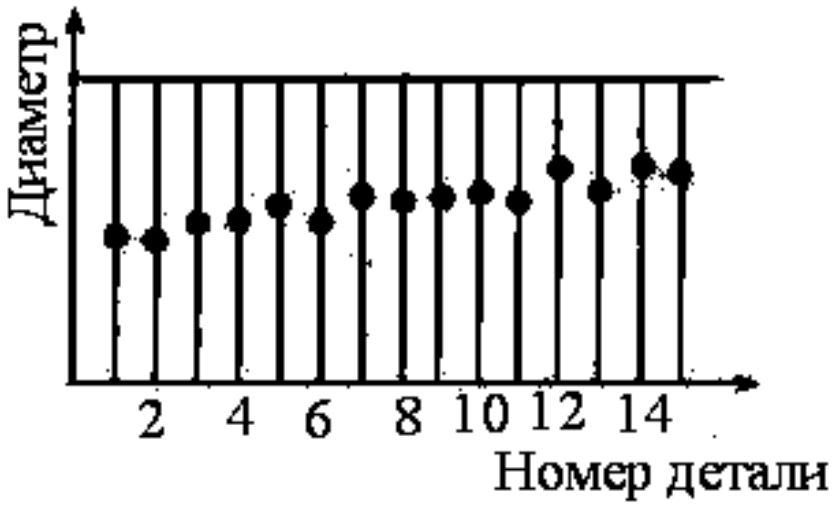

Рис. 23. Точечная диаграмма

При большом количестве деталей для уменьшения длины диаграммы детали разбиваются на группы. В группу включается по несколько деталей, обработанных последовательно друг за другом.

На диаграмме проводят две линии *А* и *Б*, соответствующие нижнему и верхнему предельным отклонениям, таким образом они ограничивают поле допуска – δ. На диаграмме отмечают размеры каждой детали. Если по диаграмме видно, что размеры деталей подходят близко к линии предельного отклонения, то следует прекратить обработку и осуществить подналадку станка.

Расчетно-аналитический метод. В основе метода исследования точности лежит анализ отдельных причин, приводящих к возникновению погрешности обработки, а затем суммирование отдельных погрешностей. Метод этот очень трудоемкий, применяется значительно реже, чем статистический.

6. ПРИПУСКИ НА ОБРАБОТКУ

6.1. Определение и основные понятия

Необходимая точность и качество поверхностного слоя достигается путем последовательного удаления слоя металла с заготовки в процессе обработки резанием. Слой металла, который удаляется с заготовки в процессе резания, называется **припуском**.

Величина припуска зависит от вида применяемой заготовки.

В машиностроении применяют следующие виды заготовок:

1. Отливки из чугуна, стали, цветных металлов и пластмасс.
2. Поковки и штамповки.
3. Прокат горячекатаный и холоднокатаный.

Выбор вида заготовки зависит от конструктивных форм детали, их назначения, условий работы и др.

Для каждого вида заготовок характерен свой средний отход металла в стружку, так для отливок и проката это до 15 %, поковок до 40 %, штамповок до 10 %.

Правильное решение о выборе вида заготовки можно сделать на основании технико-экономических расчетов. Увеличенные припуски повышают себестоимость обработки, недостаточные припуски также приводят к увеличению себестоимости. В связи с этим различают *оптимальные припуски*. Под оптимальным припуском понимается такой припуск, который обеспечивает необходимую точность и качество поверхности при минимальной себестоимости.

Припуски подразделяют на *общие и межоперационные*. Под межоперационным припуском понимается слой металла, удаляемый с поверхности при выполнении конкретной операции. Под общим понимается слой металла, удаляемый с поверхности на протяжении всего технологического процесса обработки данной поверхности.

Задаются припуски в миллиметрах и измеряются в направлении, перпендикулярном обрабатываемой поверхности.

По характеру расположения припуски подразделяют на *симметричные, асимметричные и односторонние*.

Величина припуска в данной операции зависит от точности изготовления заготовки на предшествующей операции (рис. 24).

На рис. 24 $A_{i\max}$ и $A_{i\min}$ – максимальный и минимальный размеры на i-ой операции, и, соответственно, T_i – допуск на размер на i-ой

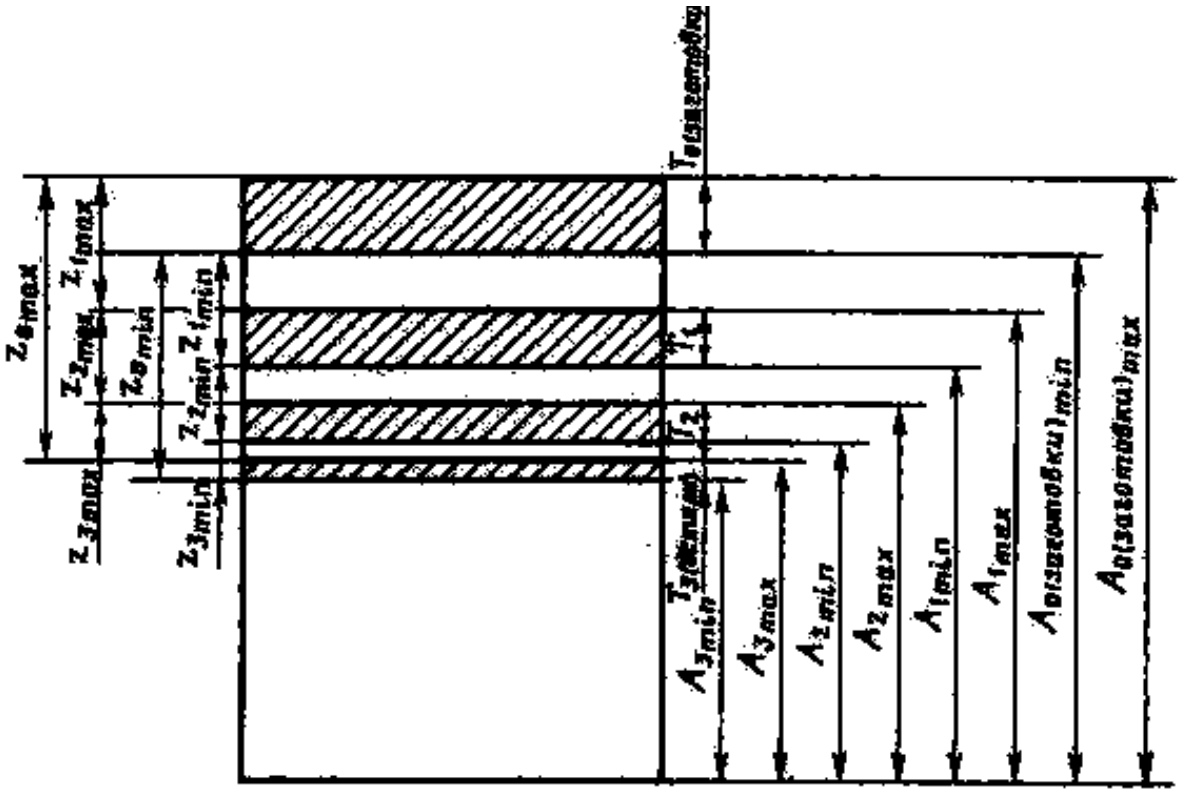

Рис. 24. Исходная схема для расчета общего припуска и промежуточных размеров

операции, Z_{max} и Z_{min} – максимальный и минимальный припуски на *i*-ой операции.

В случае обработки на настроенных станках:

$$Z_{1max} = A_{1max} - A_{2max}; \qquad Z_{1mix} = A_{1mix} - A_{2mix}.$$

Из схемы видно, что величина припуска на данной операции зависит от точности выполнения предшествующей операции. Поэтому различают минимальные и максимальные припуски. При расчете припуска обычно определяют Z_{min} .

6.2. Факторы, влияющие на величину припуска

Величина припуска на обработку зависит от многих факторов. К основным факторам надо отнести: материал заготовки; формы и размеры заготовок; вид заготовки и способ ее изготовления; точность и качество обрабатываемых поверхностей; технические условия на изготовление детали.

Материал заготовок. Почти при всех способах получения заготовок на их поверхностях образуется дефектный слой в виде твердой

корки, окалины, трещин, пузырей и т. д. При одном и том же способе получения заготовок величина дефектного слоя будет зависеть от материала заготовок.

Для литых заготовок из чугуна толщина твердой корки бывает от 1 до 2 мм, а из стали – от 1 до 3 мм. Толщина обезуглероженного слоя у штамповок из легированной стали до 0,5 мм, а из углеродистых – 0,5 – 1,0 мм.

Чтобы обеспечить нормальную обрабатываемость заготовок, необходимо, чтобы глубина резания была больше величины дефектного слоя.

Следовательно, величина дефектного слоя должна быть частью припуска.

Формы и размеры заготовок тоже оказывают влияние на величину припуска. Чем сложнее форма, тем больше должна быть величина припуска.

При свободной ковке увеличивают припуск для упрощения формы заготовки; при штамповке – для улучшения течения металла; при литье делают плавные переходы от тонких стенок к толстым для равномерного остывания металла и т. д.

Вид заготовок и способы их изготовления. Литые заготовки могут быть получены различной точности. Самые неточные литые заготовки бывают при ручной формовке, а самые точные – отлитые в оболочковых и металлических формах, а также литье под давлением и по выплавляемым моделям. Очевидно, у литья, полученного при ручной формовке, величина припуска будет больше, чем у заготовок, отлитых по выплавляемым моделям. В отливках сложной формы необходимо делать плавные переходы от толстых к тонким стенкам. Это требует увеличения припусков на тонких стенках.

Кроме того, при изготовлении крупных отливок следует считаться с наличием усадочной раковины.

Точность штампованных заготовок гораздо выше точности поковок, поэтому припуски у поковок гораздо больше, чем у штампованных заготовок. У штампованных заготовок имеется обезуглероженный слой, при обработке его необходимо удалить.

Для поковок характерно наличие на их поверхности слоя окалины – припуск должен быть больше этого слоя.

Для заготовок, получаемых методом свободной ковки, получить сложную форму затруднительно. Поэтому ради упрощения формы заготовки увеличивают припуски на обработку.

Точность и качество обработанных поверхностей также оказывают влияние на величину припуска. Например, для обработки заготовки из горячекатаного проката по наружной поверхности с точностью 15 квалитета (5-го класса) достаточно одной операции, а для обработки этой же заготовки с точностью 8 квалитета (2-го класса) необходимы 4 операции. Для каждой промежуточной операции механической обработки необходимо оставлять припуск. Таким образом, общий припуск зависит и от количества операций, и от способов механической обработки, требуемой шероховатости поверхности.

Если деталь в процессе механической обработки подвергается термической обработке, то на величину припуска окажет влияние деформация детали. Припуск на механическую обработку увеличится.

Технические условия на изготовление детали. Чем выше требование к точности и качеству обработки поверхностей, тем больше, как правило, величина припуска. Если из одной и той же заготовки деталь изготавливают с *Ra* 50 ... 25 мкм и *Ra* 1,6 мкм, то величина припуска будет больше при обработке с более гладкой чистой поверхностью – *Ra* 1,6 мкм. От требований механической обработки зависит применяемый метод обработки. Для каждого метода обработки характерен свой диапазон величин припусков.

В ряде случаев увеличивают припуск у тел вращения для установки деталей в центрах, для изготовления центровых отверстий иногда нужно увеличивать длину для того, чтобы зажать деталь в патроне станка.

Из требований чертежа следует учитывать требования точности и шероховатости. Кроме того, следует учитывать наличие термической обработки и сварки.

6.3. Методы расчета припуска

Существуют два метода расчета припусков: *расчетно-аналитический и опытно-статистический.*

Расчетно-аналитический метод разработан проф. В. М. Кованом. В основу расчетных формул положено то, что величина припуска должна обеспечить удаление с поверхности всех дефектов поверхностного слоя, устранение погрешностей предшествующей обработки. Кроме того, величина припуска должна обеспечить устранение погрешностей базирования и установки, возможные при выполнении

данной операции.

Расчет припуска ведется по $Z_{\min}$, который определяется по формулам.

Симметричный припуск на диаметр для наружных и внутренних поверхностей тел вращения рассчитывается по формуле

$$2Z_{\min} = 2(Rz_a + T_a + \sqrt{\rho_a^2 + \varepsilon_b^2}).$$

Асимметричный припуск на одну из плоских поверхностей определяется по формуле

$$Z_{\min} = Rz_a + T_a + \rho_a + \varepsilon_b,$$

где $Z_{\min}$ – минимальный припуск на выполняемый переход;

Rz_a – высота шероховатостей, полученная на предшествующем переходе;

T_a – толщина дефектного слоя, полученного на предшествующем переходе;

ρ_a – суммарное значение пространственных отклонений, полученное на предшествующей операции;

ε_a – погрешность установки – возможная при выполнении данной операции. При этом погрешность установки определяет как векторную сумму погрешности базирования и погрешности закрепления.

В некоторых случаях при расчете припуска отдельные составляющие исключаются из расчета. Например, при обработке отверстий с плавающим креплением развертки величина ρ_a исключается из расчета.

В некоторых случаях из формулы исключают величину T_a. Например, при обработке заготовок из чугуна эта величина учитывается только для заготовки, т. е. только для черновой операции.

Опытно-статистический метод. При этом методе устанавливают припуск, общий на весь технологический процесс. Припуск назначается по справочнику. При этом назначается без учета конкретных особенностей выполняемой операции.

Припуск устанавливают в следующей последовательности.

1. Определяют общий припуск исходя из вида заготовки и ее габаритов.
2. Назначают припуски на все операции, кроме первой.
3. Определяют припуск на первую операцию как разность общего припуска и суммы припусков по операциям, кроме первой.

7. ОСНОВЫ ТЕХНИЧЕСКОГО НОРМИРОВАНИЯ

Под техническим нормированием понимается установление нормы времени для выполнения определенной работы.

Нормой времени называют регламентированное время выполнения некоторого объема работ в определенных производственных условиях одним или несколькими исполнителями соответствующей квалификации. Норму времени определяют на основании технического расчета, исходя из условий наиболее полного использования возможностей металлорежущих станков и инструментов при соблюдении требований к точности обработки и качеству поверхностного слоя обработанной детали. Норма времени устанавливается на каждую технологическую операцию.

Правильное нормирование имеет большое значение для производства. Норма времени является одним из основных критериев оценки технологических процессов. Она служит основой как для составления калькуляции себестоимости изготовления детали, так и основой для оплаты труда, а также является основой для расчета длительности производственного цикла, необходимого количества рабочих, станков, инструментов и др.

По мере совершенствования технологического процесса – применение новой конструкции приспособления, нового режущего инструмента или изменения режима резания – норма времени должна пересматриваться и уточняться.

7.1. Состав нормы времени

Норма времени при обработке на металлорежущих станках определяется по формуле

$$T_{\text{шт.}} = T_{\text{о}} + T_{\text{в}} + T_{\text{об.}} + T_{\text{пер.}},$$

где $T_{\text{о}}$ – основное технологическое время, основное время – это время, в течение которого непосредственно происходит изменение формы, размеров и шероховатости, в основное время включается время, затрачиваемое на врезание и перебег инструмента, время на обратные холостые ходы;

$T_{\text{в}}$ – вспомогательное время, это время, без которого выполнение основной работы невозможно; во вспомогательное время включается время, затрачиваемое на управление станком, установку детали и

т. п.; сумма основного и вспомогательного времени называется оперативным временем: $T_{оп} = T_{о} + T_{в}$;

$T_{об.}$ – время обслуживания рабочего места; это время подразделяется на время технического и организационного обслуживания рабочего места: $T_{об.} = T_{т.о.} + T_{о.}$;

$T_{т.о.}$ – время технического обслуживания рабочего места включает в себя время на подналадку и регулировку станка, на смену затупившегося инструмента, на поправку инструмента и удаление стружки;

$T_{о.о.}$ – время организационного обслуживания; включает в себя на раскладку инструмента, на чистку и смазку станка, время на осмотр и опробование станка;

$T_{пер.}$ – время перерывов на отдых и физические потребности.

Для обработки партии деталей вводится понятие «штучно-калькуляционное время»: $T_{шт.-к.} = T_{шт.} + \frac{T_{п.з.}}{n}$.

$T_{п.\,з}$ – подготовительно-заготовительное время; это время, затрачиваемое на ознакомление с работой, чертежом, технологией, на наладку станка и приспособления;

n – количество деталей в партии.

7.2. Методы определения нормы времени

Применяется два метода определения нормы времени: *суммарный и аналитически-расчетный.*

При суммарном методе норма времени дается на операцию без расчленения её на составные части. В этом случае норма времени задается по аналогии, такая норма не является прогрессивной.

При аналитическом методе операция расчленяется на составные части и нормирование осуществляется на основании разработанного технологического процесса.

Подсчет элементов времени осуществляется в следующей последовательности:

1. Подсчитывается основное время на каждый переход, а затем суммируется по всей операции.
2. Определяется вспомогательное время на каждый переход, а затем суммируется по всей операции.

3. Определяется время обслуживания рабочего места и перерывов на операцию.
4. Определяется подготовительно-заключительное время на партию.

Основное время. Для случая точения основное время определяется по формуле:

$$T_o = \frac{L}{n \cdot S} i,$$

где L – расчетная длина обработки;

n – число оборотов в мин;

S – подача в мм/об;

i – количество ходов.

Расчетная длина обработки складывается из длины обрабатываемой поверхности, длины врезания и перебега инструмента (рис. 25). Если при обработке нужно брать пробную стружку, то еще добавляется длина для взятия пробных стружек.

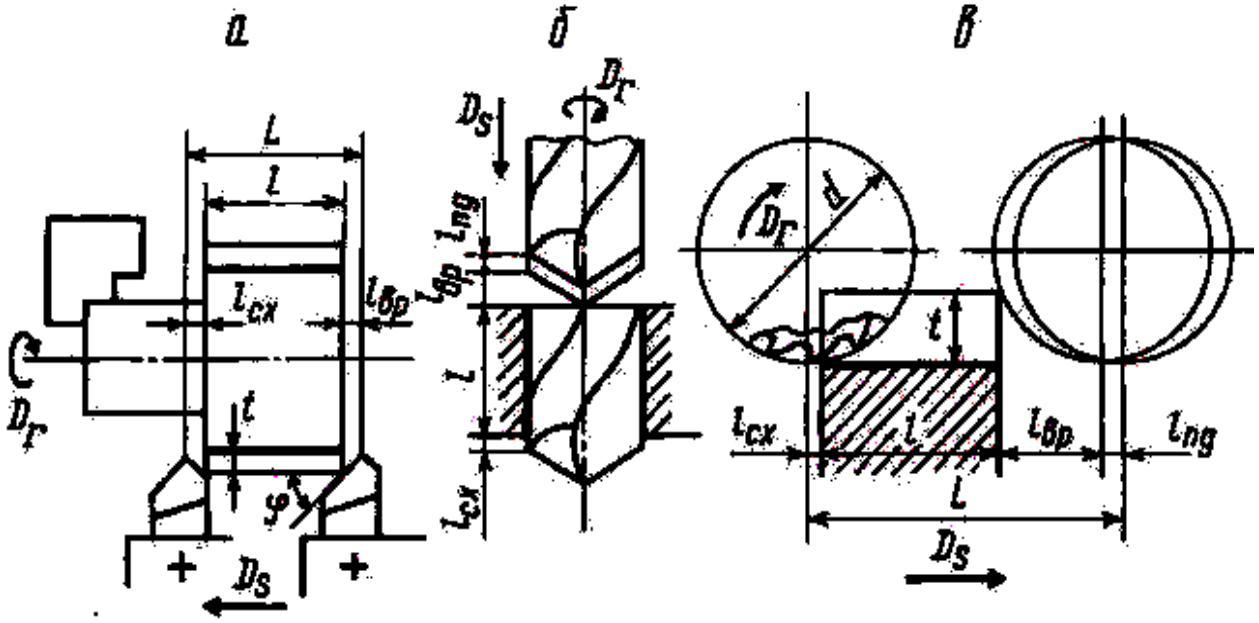

Рис. 25. Схема определения расчетной длины перемещения инструмента: *а* – при продольном точении, *б* – сверлении, *в* – продольном фрезеровании

Режим резания определяется в следующей последовательности:

1. Определяется глубина резания – t, мм.
2. Определяется подача – S, мм/об. Найденное значение подачи корректируется по станку – принимается ближайшее меньшее.
3. Определяется скорость резания – V, м/мин.

4. По скорости резания подсчитывается частота вращения. Найденное значение частоты корректируется по станку – принимается ближайшее меньшее.

Значения подачи и скорости резания подсчитываются по эмпирическим формулам или выбираются по таблицам.

После определения режима резания производится проверка правильности определения режима резания. Проверка осуществляется по мощности станка и по жесткости детали.

Вспомогательное время определяется по нормативным таблицам в зависимости от типа производства. При этом учитываются следующие затраты времени:

1. Время на установку и снятие детали.
2. Время, связанное с переходом.
3. Время, затрачиваемое на изменение частоты вращения и величины подач.
4. Время, затрачиваемое на смену инструмента.
5. Время, затрачиваемое на контрольные промеры.

Время, затрачиваемое на обслуживание станка и перерывы, определяется в процентах от оперативного времени по нормативам. При этом величина коэффициента определяется (в процентах) в зависимости от типа производства.

Подготовительно-заключительное время определяется по нормативным таблицам в зависимости от типа производства. Оно зависит от типа станка и его сложности, сложности наладки приспособления, способа закрепления детали.

Квалификация работы. После установления нормы времени определяют разряд работы по тарифно-квалификационному справочнику соответствующей отрасли промышленности. Правильное установление разряда имеет значение для эффективного использования фонда заработной платы. В тарифно-квалификационном справочнике указывается, что должен знать и уметь рабочий соответствующего разряда. Чем больше требуется знаний и опыта при выполнении конкретной работы, тем выше должен быть разряд работы и рабочего.

Тарифная сетка состоит из квалификационных разрядов. Ставка оплаты труда устанавливается для первого разряда. Для всех остальных разрядов оплата определяется умножением ставки первого разряда на тарифный коэффициент соответствующего разряда.

8. ОСНОВЫ ПРОЕКТИРОВАНИЯ ТЕХНОЛОГИЧЕСКИХ ПРОЦЕССОВ

При проектировании технологических процессов решаются две главных задачи: техническая и экономическая. Другими словами технологический процесс должен обеспечить получение всех требований чертежа с минимальными затратами труда.

Проектирование технологических процессов имеет целью дать подробное описание процессов изготовления деталей и всего изделия. Технологические процессы разрабатываются при проектировании новых заводов или при организации производства новых изделий на действующих заводах.

8.1. Выбор заготовок и методов их изготовления

8.1.1. Основные понятия и общие положения

Заготовка – это предмет производства, из которого изменением формы и размеров, свойств материала и шероховатости поверхности изготавливают деталь или неразъемную сборочную единицу – узел.

Выбрать заготовку – это значит определить ее рациональный вид, определяющий конфигурацию заготовки, напуски, уклоны, толщину стенок, размеры отверстий, припуски на обработку, размеры заготовки, допуски на точность их выполнения, назначить технические условия на выполнение заготовки и выбрать оборудование.

Конфигурация заготовки вытекает из конструкции детали и определяется ее размерами и материалом, условиями работы детали в машине с учетом статических, динамических, температурных и других нагрузок.

Конструктор назначает технические требования, предъявляемые к детали, часто задает метод изготовления заготовки для определенного вида производства. В настоящее время число этих методов для каждого вида производства (литья, обработки давлением, прокатки, порошковой металлургии и др.) исчисляется многими десятками.

На основании рабочего чертежа детали технолог заготовительного цеха совместно с технологом механического цеха раз-

рабатывают исходный чертеж заготовки, который в дальнейшем используют для разработки ТП ее изготовления и при проектировании технологической оснастки (штампов, пресс-форм, моделей, форм и др.). Этот чертеж является также исходным документом для разработки ТП механической обработки заготовки. Рабочий чертеж детали в процессе всей работы остается основным и контрольным документом технологической документации. При проектировании сложных и ответственных деталей в этой работе принимает участие конструктор изделия.

Технолог в процессе отработки детали на технологичность обязан проверить обоснованность принятых конструктором решений. Он может рекомендовать конструктору изменить вид заготовки, метод ее изготовления для совершенствования ТП изготовления заготовки в связи с увеличением программы выпуска, отсутствием оборудования на заводе, из-за возможности получения заготовки по кооперации или в связи с другими обстоятельствами.

Перечислим факторы, влияющие на выбор процесса и метода изготовления заготовки:

1. *Технологическая характеристика материала* – его свойства, определяющие возможность применения литья, пластической деформации, сварки, порошковой металлургии. Так, низкая жидкотекучесть и высокая склонность материала к усадке исключают его применение для литья в кокиль или литья под давлением из-за низкой податливости металлических форм. Сплавы, склонные к ликвации (неоднородность по химическому составу в сечении отливки), не применяют для центробежного литья и литья под давлением. Склонность сплава к поглощению газов вызывает на поверхности отливок пористость, что исключает изготовление отливки с гладкой, чистой поверхностью.

Для деформируемых материалов технологической характеристикой является пластичность, а для заготовок, получаемых сваркой или порошковой металлургией, свариваемость материалов.

2. *Физико-механические свойства материала в процессе формоизменения*. С целью их повышения в процесс вводят методы, обеспечивающие изготовление поковок с мелкозернистой и направленной волокнистой структурой, создают направленную кристаллизацию путем охлаждения форм, вакуумируют расплавы, используют комбинированные заготовки, позволяющие изготавливать нагруженные элементы конструкций из легированной стали, приме-

няют другие мероприятия, вызывающие структурные изменения материала заготовки.

3. *Конструктивные формы, размеры детали, ее масса*. В процессе отработки детали на технологичность, конструктивные формы упрощают для реализации выбранного метода изготовления исходной заготовки; проверяют соответствие напусков, уклонов, сопряжений, толщин стенок, правильность выбора разъемов штампов и форм. Основная цель при этом – возможность беспрепятственного заполнения металлом формы или штампа с последующим легким извлечением заготовки. При этом руководствуются ГОСТ 2665-85 для отливок и ГОСТ 7505-89 для поковок.

Размеры детали, ее масса оказывают решающее значение при выборе ряда прогрессивных методов, таких, как литье под давлением, в кокиль, по выплавляемым моделям, горячая объемная штамповка. Их применение ограничено техническими возможностями метода.

4. *Объем выпуска*. В единичном и мелкосерийном производствах в качестве заготовок применяют отливки, изготовленные в песчано-глинистых формах, поковки, полученные ковкой и заготовки из горячекатаного проката. Все они имеют большие припуски и напуски. Стоимость материала заготовки составляет до 50 % себестоимости детали.

В крупносерийном и массовом производствах применяют заготовки, изготовленные специальными методами, которые уменьшают припуски на механическую обработку в среднем на 25 ... 30 %.

5. *Наличие технологического оборудования* – литейного, кузнечного, сварочного и других производств, возможность получения заготовок от специализированных заводов по кооперации. Большая номенклатура деталей машин, разные технические требования, предъявляемые к ним, требуют разработки разнообразных вариантов ТП и методов изготовления заготовок. Это делает задачу оптимального выбора заготовок сложной.

8.1.2. Выбор заготовок, его последовательность

В производственных условиях технологи заготовительного и механического цехов могут встретиться с ситуацией, когда выбор заготовки предопределен, т. е. метод изготовления заготовки определенного вида производства задан конструктором, а технолог лишь

уточняет его.

Вторая ситуация, когда выбор заготовки конструктор оставляет за технологом.

Первая ситуация характерна для массового, крупносерийного и серийного производств, вторая – для единичного, мелкосерийного и серийного.

Первый вариант является результатом длительного совместного труда конструктора с технологами механического и заготовительного цехов, основанный на опыте работы детали в процессе эксплуатации машины с учетом ее доработок и доводок. Это характерно для большинства ответственных деталей, определяющих работоспособность машин, например деталей блоков цилиндров и гильз, коленчатых и распределительных валов, торсионов, шатунов, поршневых колец, лопаток и дисков турбин, вкладышей и др. Известно, что исходной заготовкой блока цилиндров из серого чугуна автомобильного двигателя в массовом производстве является отливка в землю при машинной формовке, для блока цилиндров из алюминиевого сплава – отливка, изготовленная литьем под давлением или в кокиль; заготовками для гильз цилиндров в массовом производстве служат отливки, выполненные методом центробежного литья. В последнее время применяют метод центробежного литья в облицованный кокиль (заготовки для двигателя КамАЗа). Преимущества центробежного литья и литья в кокиль позволяют при этом свести минимальный припуск на механическую обработку самой ответственной поверхности гильзы диаметром $120^{+0,03}$ – "зеркала цилиндра" – к $Z_{\min} = 3,5 \ldots 5,5$ мм.

Следует отметить, что выбор конструктором метода изготовления заготовки для ответственных деталей часто носит дифференцированный характер.

Объем выпуска определяет применение в ТП прогрессивных методов изготовления заготовок. Например, в массовом производстве шатунов (материал – стали 40Х, 45, 18ХНМ, 40ХНМА), наряду с жесткими техническими требованиями, предъявляются особые требования по прочности, которые в значительной степени определяются процессом изготовления заготовки. Обеспечить их можно включением в ТП операции штамповки на молоте или прессе. Однако массовость выпуска требует применения скоростных процессов, таких как заготовительное вальцевание на ковочных вальцах с последующим формоизменением заготовки на КГШП и чеканкой для

повышения точности. Обжатие на ковочных вальцах длится 3 ... 4 с, штамповка на прессе производительнее штамповки на молоте в 4 раза (однако стоимость пресса, как правило, выше стоимости молота). Процесс обеспечивает заготовке предпочтительное расположение волокон материала, макроструктуру, точность размеров с допуском ± 0,25 мм при объемной чеканке и ± 0,05 мм при плоскостной, шероховатость поверхности Ra = 2,5 ... 1,25 мкм, коэффициент использования металла до 0,7 ... 0,75.

Часто для деталей массового производства разрабатывают новые процессы и специальные методы изготовления заготовок. В последнем случае, учитывая, что серийным производством выпускается 75 ... 80 % машиностроительной продукции, выбор ТП изготовления заготовок является задачей технико-экономической, определяющей эффективность производства. В этих условиях заготовку часто выбирает технолог.

Имея чертеж исходной заготовки, чертеж детали с указанием ее конфигурации, размеров, материала, технических условий, данные по объему выпуска, нормативные материалы, заготовку выбирают в следующей последовательности: процесс, метод, оборудование. Основой процесса является принятый метод изготовления заготовки. Структура процесса, его содержание определяется степенью сложности изготавливаемой заготовки и, соответственно, требует применения одного или нескольких методов для его выполнения.

В первую очередь рассматривают технологические возможности материала, приведенные конструктором на чертеже детали, влияние степени его легирования на обрабатываемость.

Если материал детали обладает литейными свойствами и в то же время хорошо обрабатывается давлением, то выбор процесса и метода изготовления заготовки связывают с обеспечением заданного качества детали, т. е. с техническим условием на изготовление.

В результате анализа исключают многие процессы и методы, устанавливают степень технического совершенства принятых решений, выбирают возможные варианты, уточняют их.

Для полной оценки вариантов, если располагают материалами, выполняют технико-экономический анализ, критерием которого является себестоимость. Варианты сравнивают по изменяющимся статьям затрат: стоимости материала, инструмента, технологической оснастки (штампы, пресс-формы, формы, модели и т. д.), оборудования, заработной плате, электроэнергии. Учитывают и другие ста-

тьи затрат, если они приводят к значительному изменению варианта.

Как видно, подобный расчет требует большого количества нормативных, справочных и фактических данных, поэтому затруднителен для выполнения. На практике для ориентировочных расчетов по экономике используют статистические материалы, приложения, номограммы, графические зависимости и т. п.

В серийном производстве вал из стали 45 можно изготовить горячей объемной штамповкой или из горячекатаного проката диаметром 90 мм (рис. 26, *а* – *в*). Для принятия решения воспользуемся данными, приведенными в табл. 1.

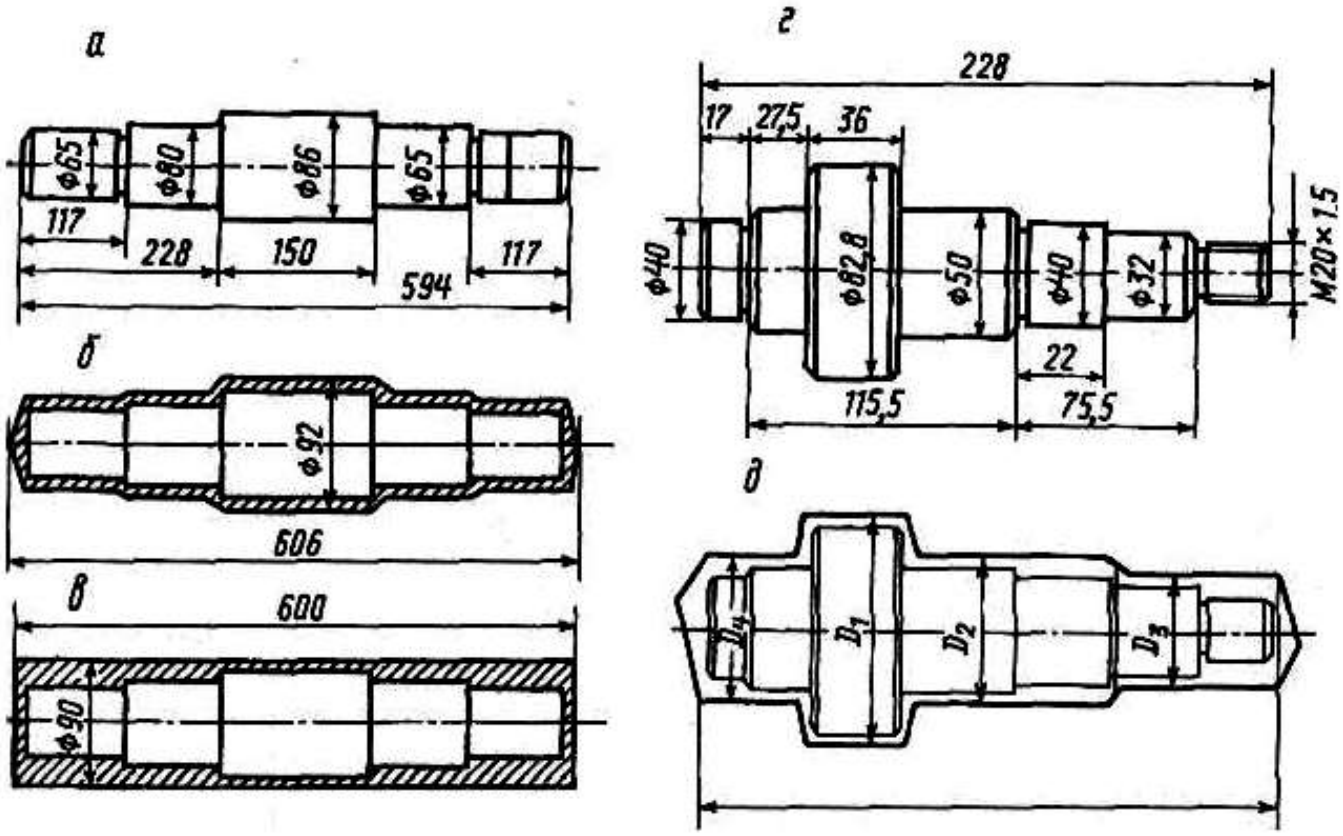

Рис. 26. Вал ступенчатый:
а, г – готовая деталь; *б* – штампованная заготовка; *в* – заготовка из горячекатаного проката; *д* – заготовка, полученная ковкой

Расход проката на одну заготовку составляет 30 кг. Следовательно, ее стоимость будет $\frac{955000}{1000} \cdot 30 = 2850$ у. е. Стоимость одной штамповки массой 25 кг – $\frac{255000}{1000} \cdot 25 = 6375$ у. е.

Таким образом, в рассматриваемом случае, целесообразно использовать горячекатаную заготовку.

Рассмотрим еще один пример. Для вала-шестерни, приведенного на рис. 26, *г* (материал сталь 40Х, масса детали 3,4 кг), с большими перепадами ступеней, чем на рис. 26, *а,* сопоставление вариантов по данным табл. 1 дает аналогичный результат. Однако коэффициент использования материала для проката составляет 0,4, для штампованной заготовки – 0,66, причем разъемный штамп для ГКМ очень дорогой и окупится только в массовом производстве. Приемлемым вариантом для серийного производства будет ковка на молоте или прессе (рис. 26, *д*) с использованием универсального инструмента ($K_{им}$ = 0,58). При этом припуски на последующую механическую обработку регламентированы ГОСТ.

Более эффективно заготовку можно выбрать с использованием графических материалов. Так, заготовку для зубчатого колеса с одним венцом (рис. 27) из стали 18ХГТ можно изготовить, применяя в ТП методы свободной ковки, штамповки в подкладных и закрепленных штампах.

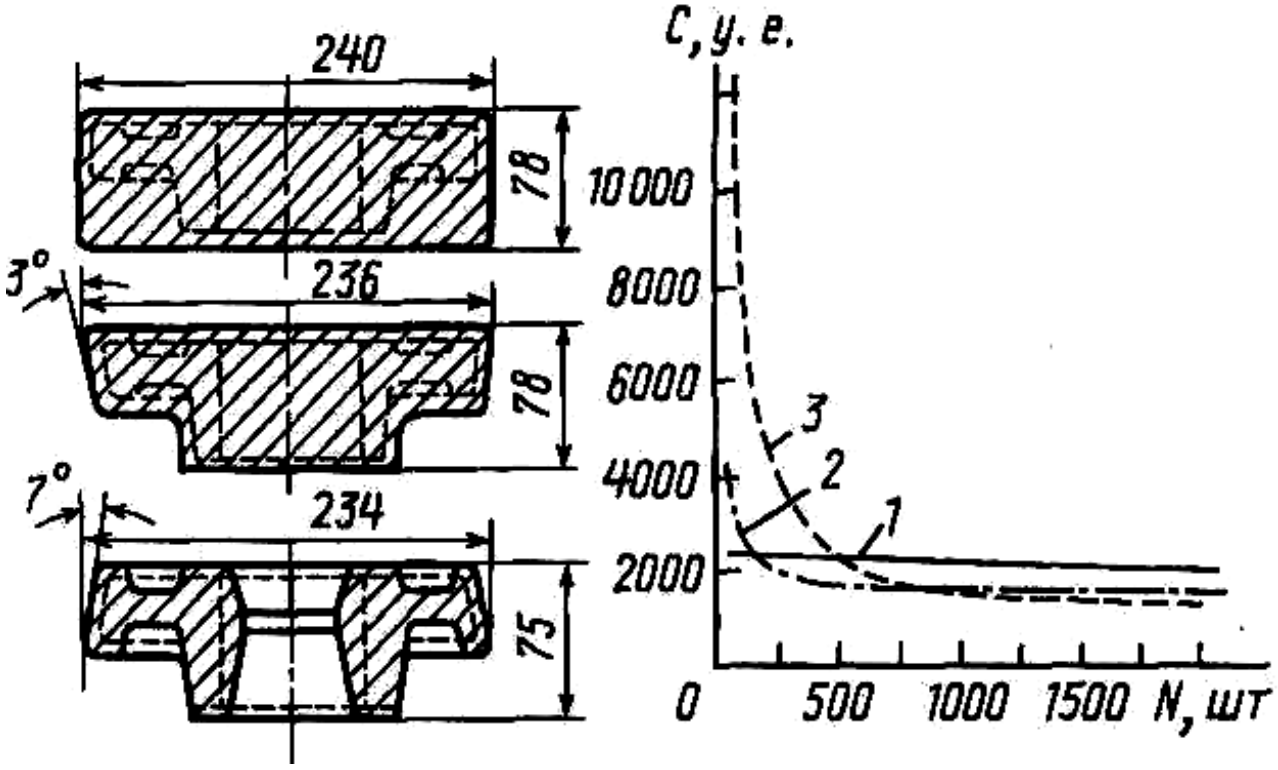

Рис. 27. Зависимость себестоимости *С* исходных заготовок для зубчатого колеса от метода изготовления и объема выпуска *N:*
1 – ковка; *2* – штамповка в подкладных штампах; *3* – штамповка в закрепленных штампах

Таблица 1

Средняя стоимость 1 т материала в условных денежных единицах, у. е.

Заготовки	Сталь			Цветные металлы и сплавы			
	Сталь 45	45ХНМ	95Х18	алюминий	бронза	латунь	медь
Отливки:							
В песчаные формы	400	4 00	2000	1700	1300	–	–
В оболочковые формы	1300					1000	
По выплавляемым моделям	3000	–	–	–	–	–	–
Горячештампованные	255	400	1250	–	1250	–	
Холодноштампованные	430	700	2650	–	–	1500	1540
Сортовой горячекатаный прокат:							
Мелкий до 19 мм	110	288	300	800	–	800	950
Средний 20 -110 мм	95	250	1200	600	–	700	900
Крупный 120 -150 мм	67	165	955	500	850	600	850

Примечание. В условиях инфляции среднюю стоимость необходимо корректировать введением коэффициента.

Зависимость себестоимости изготовления исходной заготовки зубчатого колеса от объема выпуска при разных методах изготовления показывает, что для заготовок, изготовленных методом свободной ковки (см. рис. 27 – прямая 1), изменение объема выпуска практически не сказывается на себестоимости. Это объясняется стабильностью расходов на материал, инструмент и технологическую оснастку, оборудование, энергию и др. Для заготовок, полученных штамповкой в подкладных
штампах (см. рис. 27 – кривая *2),* незначительное увеличение себестоимости при малых объемах выпуска объясняется небольшими затратами на инструмент. Увеличение себестоимости для заготовок, изготовленных в закрепленном штампе (см. рис. 27 – кривая *3*), свя-

зано с затратами на более дорогой инструмент.

В станкостроении потери металла при производстве отливок средней сложности из стали и чугуна составляют 35 ... 54 %, а при изготовлении исходных заготовок методами пластических деформаций 5 ... 37 %. Особенно велики потери металла при ковке из слитков на молоте (29 ... 37 %) и прессе (20 ... 33 %). При штамповке из проката на молотах потери составляют 13 ... 26 %, а на ГКМ – 5 ... 13 %.

Потери металла в стружку при механической обработке также зависят от исходных заготовок и составляют 30 ... 50 % для прутков стального проката, 30 ... 45 % – для поковок, 10 ... 30 % – для штампованных поковок, 15 ... 20 % для чугунных отливок в песчаные формы и 10 ... 15 % – для оболочкового литья.

Потери металла в стружку частично компенсируются при ее переплавке, однако 20 % металла стружки уходит на угар, часть улетучивается при окислении, теряется при транспортировке.

В среднем около 20 % металла теряется при изготовлении поковок на молотах и прессах и 30 ... 34 % при их последующей механической обработке. Отсюда следует, что общие потери металла при изготовлении деталей из таких поковок составляют около 50 %. Поэтому выбор метода с малыми припусками всегда приводит к снижению трудоемкости и себестоимости изготовления детали.

С применением ЭВМ на различных этапах технологического проектирования появилась возможность использования комплексных заготовок для групп деталей (рис. 28), сгруппированных по конструктивным и технологическим признакам. Группирование выполняют с учетом следующих предпосылок: 1) все множество размеров можно упорядочить по одному из них, например, по наибольшему диаметру; 2) разбивка по этому параметру через определенные интервалы образует микрогруппы; 3) возможные варианты группирования создают различные сочетания групп. Это приводит к изготовлению одной заготовки для группы деталей, а также экономии затрат на технологическую оснастку и при черновой обработке.

Выбор оптимального варианта изготовления исходной заготовки часто выполняют на ЭВМ на основе системного анализа и критериев по массе заготовки, трудоемкости, себестоимости, комплексным и другим критериям, характеризующим весь производственный цикл изготовления детали.

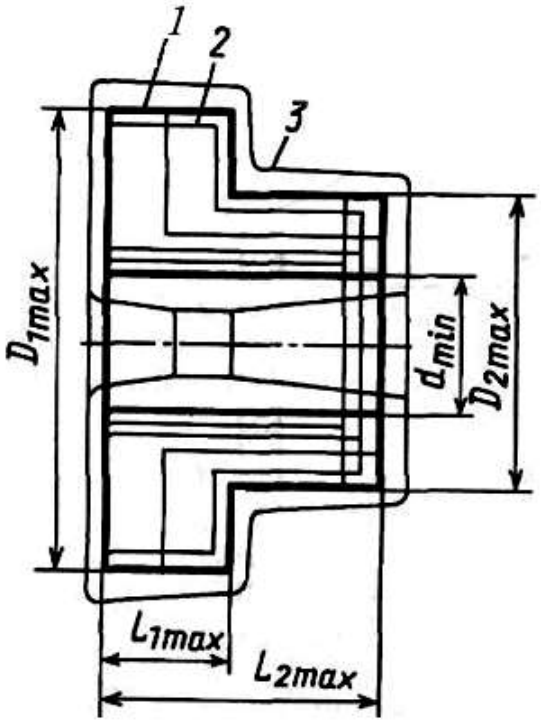

Рис. 28. Эскиз комплексной заготовки

8.2. Виды технологических процессов и технологическая документация

В соответствии с ЕСТД различают *единичный технологический процесс, типовой технологический процесс и типовую технологическую операцию.*

Единичный технологический процесс – это такой технологический процесс, который относится к изделию одного наименования независимо от типа производства.

Типовой технологический процесс – это такой технологический процесс, который содержат одинаковую последовательность большинства технологических операций для группы изделий с общим конструктивным признаком.

Типовая технологическая операция – это такая операция, которая характеризуется единством содержания и последовательности переходов для группы изделий с общими конструктивными признаками.

Изложение технологических процессов может быть маршрутным (маршрутный технологический процесс), операционным (операционный технологический процесс) и маршрутно-операционным (маршрутно-операционный технологический процесс).

Маршрутный технологический процесс – это технологический процесс, выполняемый по документам, в которых содержание операций излагается без указания переходов и режимов резания.

Операционный технологический процесс – это процесс, выполняемый по документам, в которых содержание операций излагается с указанием переходов и режимов резания.

Маршрутно-операционный технологический процесс – это технологический процесс, в котором содержание отдельных операций излагается без указания переходов и режимов резания.

В соответствии с ЕСТД применяется следующая **основная технологическая документация.**

Маршрутная карта содержит описание технологического процесса по всем операциям в соответствующей последовательности. В маршрутной карте указывается оборудование, приспособления и инструмент. Приводятся данные по материальным и трудовым затратам.

Карта эскизов содержит графическую иллюстрацию технологического процесса изготовления изделий.

Операционная карта содержит описание операции технологического процесса с расчленением операции по переходам с указанием режимов резания.

Кроме перечисленных, в соответствии с ЕСТД применяется еще много других видов технологической документации.

Некоторые основные требования к оформлению карты эскизов и операционной карты.

На карте эскизов деталь изображается так, как она будет обрабатываться на станке. Обрабатываемые поверхности выделяются жирными или цветными линиями. Размеры, допуски и шероховатость проставляются такими, какими они получаются после данной операции. На эскизе условными значками указывается способ базирования и закрепления детали. На рис. 29 показан один из способов закрепления детали на токарно-винторезном станке.

Деталь установлена на центрах с поводковым устройством.

При заполнении операционной карты следует иметь в виду, что в пределах одной операции применяется сквозная нумерация всех переходов (технологических и вспомогательных). Технологический переход записывается глаголом неопределенной формы. Например: точить, шлифовать, но не точение, не шлифование. Написание перехода может выполняться следующим образом (для детали, изображенной на рис. 29). Можно записать:

1. Точить, шлифовать и т. д. пов. *1*,

или

2. Точить, шлифовать и т. д. до ∅26,5 на длину 40.

Указывать номер обрабатываемой поверхности (пов. *1*) можно одним из вариантов, указанных на рис. 29.

Исходными данными для проектирования технологических процессов являются рабочие чертежи, технические условия на изготовление изделия и производственная программа.

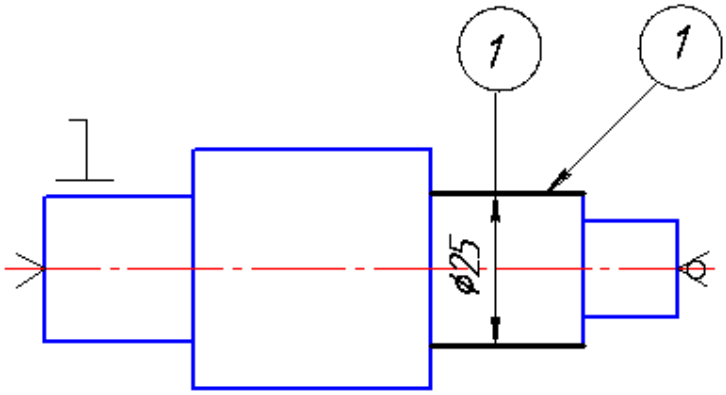

Рис. 29. Схема базирования детали на токарно-винторезном станке и варианты обозначения обрабатываемой поверхности *1*

При разработке технологических процессов применяются два метода: концентрации операций и дифференциации операций.

Сущность метода концентрации состоит в объединении в пределах одной операции большого количества переходов или даже нескольких простых операции в одну сложную операцию, выполняемую на одном сложном станке.

Сущность метода дифференциации состоит в разделении операций на простейшие, выполняемые на большом количестве сравнительно простых станков.

В современном машиностроении все больше стремятся применять принцип концентрации операции, так как при этом методе повышается производительность и точность.

8.3. Основы построения технологического маршрута и выбор метода обработки детали

Приступая к разработке технологического процесса, необходимо, прежде всего, установить тип производства и выбрать вид заго-

товки. При разработке технологического маршрута нужно решить две главные задачи: назначить базы и установить последовательность обработки поверхностей.

На основании анализа технических требований к изделию назначают конструкторские и сборочные базы, устанавливаются технологические базы для всех операций.

При назначении технологических баз нужно правильно выбрать черновые и чистовые базы. Так, например, при обработке валов в качестве чистовой базы применяются центровые отверстия, а в качестве черновой базы при фрезеровании торцов и зацентровке используется наружная цилиндрическая поверхность вала.

После выбора баз устанавливается последовательность обработки поверхностей деталей.

Первыми обрабатываются базовые поверхности. Затем обрабатываются те поверхности, с которых снимается наибольший припуск, или те поверхности, на которых недопустимы никакие дефекты.

При назначении дальнейшей последовательности обработки следует руководствоваться следующим принципом: чем точнее и чище должна быть обработана поверхность, тем позднее ее следует обрабатывать. Если такие поверхности невозможно обработать последними, то их обработка должна быть повторена в виде отделочной обработки.

Поверхности, связанные точным взаимным расположением, следует обрабатывать с одной установки. Поверхности, которые в значительной степени снижают жесткость детали, должны обрабатываться последними.

Установив последовательность обработки поверхностей, приступают к выбору методов обработки.

Выбор метода обработки зависит от требований чертежа по точности и качеству обработанной поверхности.

Выбор метода обработки зависит от свойств обрабатываемого материала и характера заготовки. В первую очередь выбирают метод окончательной обработки, а затем выбирают промежуточные методы обработки. При выполнении промежуточных методов обработки достигается постепенное повышение точности от заготовки к готовой детали. При выборе методов обработки пользуются таблицами экономической точности обработки. Выбирая метод обработки, следует стремиться к такому, который обеспечивает достижение требований чертежа при меньшем количестве переходов. Желательно, чтобы

этим методом можно было обрабатывать возможно большее количество поверхностей. В тех случаях, когда обработка возможна различными методами, следует сопоставить их по производительности и экономичности.

Выбор оборудования, приспособления и режущего инструмента. Выбирая метод обработки, одновременно выбирают станок, на котором будет выполняться данная обработка. При выборе типа станка учитывается возможность выполнения требований чертежа. Кроме того, при выборе станка следует учитывать габариты детали, возможность более полного использования станка по мощности, соответствие паспортных данных станка расчетным значениям режима резания и др.

Одновременно с выбором станка выбирается приспособление. Если приспособление является принадлежностью станка (патрон, тисы), то указывается только его наименование. Если требуется специальное приспособление, то технологом разрабатывается схема приспособления, способ базирования и выдается задание на проектирование приспособления.

При выборе станка одновременно выбирается и необходимый режущий инструмент. Выбор типа инструмента зависит от вида станка, метода обработки, материала обрабатываемой детали, требований чертежа.

Выбор материала режущей части имеет большое значение. Для обработки стали применяют титановольфрамовые твердые сплавы.

Для обработки чугуна, цветных металлов и сплавов применяет вольфрамовые сплавы.

Минералокерамические сплавы применяется для чистовой обработки без ударной нагрузки.

Инструментальные стали применяют для сложных, фасонных инструментов, для инструментов, работающих при низких скоростях резания.

Алмазные инструменты для отделочной обработки при высоких скоростях резания. Из материалов для абразивных инструментов наиболее широко применяют электрокорунд и карбид кремния различных марок. Электрокорунд применяется при обработке стали. Карбид кремния черный – для обработки чугуна и цветных материалов. Карбид кремния зеленый – для обработки твердых сплавов.

Алмазные абразивные инструменты применяются, главным образом, для заточки и доводки режущих инструментов.

При разработке маршрута изготовления детали и его структуры рекомендуется следующая последовательность работы:

- выбрать тип заготовки;
- произвести технологическую разметку чертежа, пронумеровав все поверхности, подвергаемые механической обработке;
- в соответствии с рекомендациями таблиц среднеэкономических достижимых точностей обработки выбрать для каждой из пронумерованных поверхностей требуемое количество операций (переходов); составить из выбранных таким образом операций маршрут изготовления детали (рис. 30) и представить его в виде табл. 2;
- необходимо отметить, что для упрощения маршрута изготовления вала на его эскизе не полностью приведены его элементы и технические требования;
- название и краткое содержание операций, представленных в таблице, соответствуют требованиям стандарта ЕСТД (Правила записи операций и переходов. Обработка резанием).

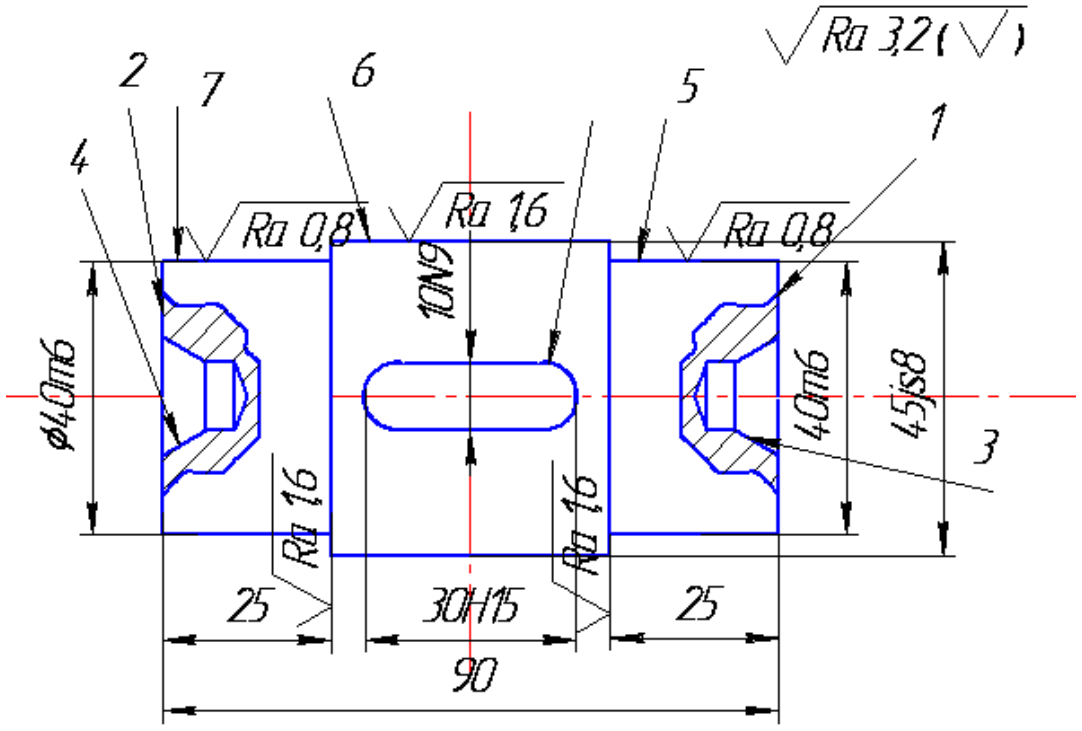

Рис. 30. Чертеж вала

Таблица 2

Маршрут изготовления вала

Операция	Наименование, содержание операции	Схема базирования	Станок, оборудование, оснастка
005	*Фрезерно-центровальная*		
	Фрезеровать торцы 1 и 2 и сверлить центровые отверстия 3 и 4	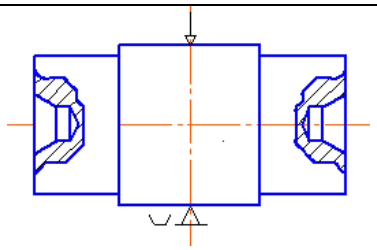	Фрезерно-центровальный станок 2Г942, приспособление при станке
010	*Токарно-винторезная*		
	Точить поверхности 5, 6 и 7	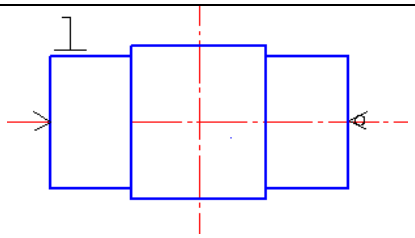	Токарно-винторезный станок 16Т02П, вращающийся центр, поводковый патрон
015	*Вертикально-фрезерная*		
	Фрезеровать шпоночный паз 8	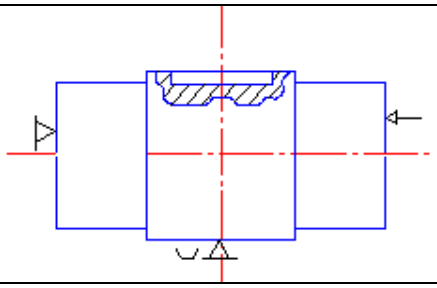	Шпоночно-фрезерный станок 6930, призма, упор
020	*Круглошлифовальная*		
	Шлифовать поверхности 5, 6 и 7	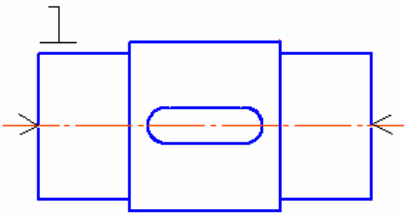	Круглошлифовальный ЗУ10В. Центры, хомутик

Примечание. В таблице приведена только номенклатура необходимых операций, а не их количество, которое зависит от точности каждой обрабатываемой поверхности

8.4. Проектирование технологических процессов сборки

Сборка является заключительным этапом в производстве машин. От качества сборочных работ в значительной степени зависит работоспособность, надежность и долговечность машин. Трудоемкость сборочных работ составляет в массовом производстве менее 20 % от трудоемкости механической обработки, в серийном – 20 – 40 %, в единичном – более 50 %. Исходными данными для проектирования технологических процессов сборки являются сборочные чертежи, технические условия на приемку и испытание изделий, производственная программа. Основным видом работ при сборке является выполнение различных соединений деталей. Соединения может быть выполнено подвижным или неподвижным.

Неподвижные соединения могут быть разборными и неразборными. Неподвижные неразборные соединения получают: сваркой, пайкой, склепыванием, прессованием, при этом охватывающая деталь нагревается или охлаждается охватываемая деталь.

Неподвижные разборные соединения осуществляются путем соединения деталей с посадками, например: *n*6, *m*6, *K*6, *Js*6 резьбовым креплением, посадкой на конус.

Подвижные соединения осуществляется при посадках, например: *h*6, *g*6, *f*6 и др., а также при соединении шаровых, конических и винтовых поверхностей.

Технологический процесс сборки состоит из операций, главными из которых являются:

1. Соединение сопрягаемых деталей.
2. Контроль и регулирование точного взаимного расположения деталей.
3. Фиксирование правильного положения.
4. Очистка, промывка, пропитка, подкраска.
5. Если имеется электрическая часть, то отдельно выделяется электрическая сборка.

Методы сборки. Для получения требуемой точности замыкающего звена размерной цепи применяют следующие методы сборки: метод полной взаимозаменяемости; метод групповой взаимозаменяемости; метод неполной взаимозаменяемости; метод компенсаторов; метод пригонки по месту.

Стадии сборки. Многие детали соединяются с другими деталями, образуя сборочные единицы (узлы), и уже после этого направ-

ляются на общую сборку. Сборочный процесс состоит из следующих стадий:

1. Соединение деталей в сборочные единицы, агрегаты.
2. Общая сборка.
3. Регулирование.
4. Испытание (на холостом ходу, под нагрузкой и т. д.).
5. Окраска.
6. Консервация.

Организационные формы сборки. Различают стационарную и подвижную сборку. Стационарная сборка выполняется рабочим или группой рабочих на одном неподвижном рабочем месте.

Подвижная сборка характеризуется тем, что изделие в процессе сборки перемещается от одного рабочего места к другому. При этом передвижение может осуществляться и периодически, и непрерывно – принудительно.

Сборка машин, так же как и обработка, может осуществляться по принципу концентрации и дифференциации. При методе концентрации машина полностью собирается бригадой на одном рабочем месте (обычно в единичном производстве). При методе дифференциации процесс сборки расчленяется на отдельные операции, каждая из них выполняется на одном рабочем месте (подвижном или неподвижном). Иногда применяется построение сборки по смешанному методу. Общая сборка осуществляется по методу концентрации, а узловая – по методу дифференциации.

Технологические схемы, являясь первым этапом разработки технологического процесса, в наглядной форме отражают маршрут сборки изделия и его составных частей. Технологические схемы сборки составляют на основе сборочных чертежей изделия или узла (рис. 31).

На технологических схемах каждая деталь или сборочная единица обозначается прямоугольником, разделенным на 3 части. В верхней части прямоугольника указывают наименование детали или сборочной единицы, в левой нижней части – номер, присвоенный детали или сборочной единице на сборочных чертежах изделия, в правой нижней части – число собираемых элементов. Сборочные единицы обозначают буквами «Сб» (сборка). Базовыми называются детали или сборочные единицы, с которых начинается сборка. Каждой сборочной единице присваивается номер ее базовой детали. Например, «Сб. 3» – сборочная единица с базовой деталью *3* (седло).

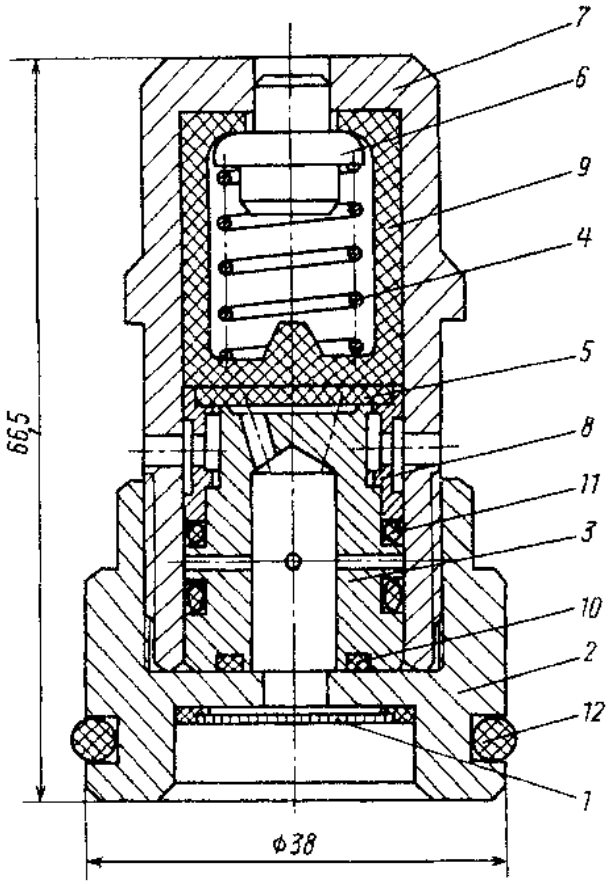

Рис. 31. Гидроклапан предохранительный

Технологическую схему сборки строят в следующей последовательности.

В левой части схемы (рис. 32, 33) указывают базовую деталь или базовую сборочную единицу. В правой части схемы указывают собираемое изделие в сборе. Эти два прямоугольника соединяют горизонтальной линией. Выше этой линии прямоугольниками обозначают все детали, входящие непосредственно в изделие, в порядке, соответствующем последовательности сборки. Ниже этой линии прямоугольниками обозначают сборочные единицы, непосредственно входящие в изделие.

Схемы сборки сборочных единиц могут строиться как отдельно (по приведенному выше правилу), так и непосредственно на общей схеме, развивая ее в нижней части схемы (под линией).

Технологические схемы сборки сопровождаются подписями, если они не очевидны из самой схемы, например, «Запрессовать», «Сварить», «Проверить на биение» и т. д.

Технологические схемы сборки одного и того же изделия многовариантные. Оптимальный вариант выбирают из условия обеспечения

заданного качества сборки, экономичности и производительности процесса при заданном масштабе выпуска изделий. Составление технологических схем целесообразно при проектировании сборочных процессов для любого типа производства. Технологические схемы упрощают разработку сборочных процессов и облегчают оценку изделия на технологичность.

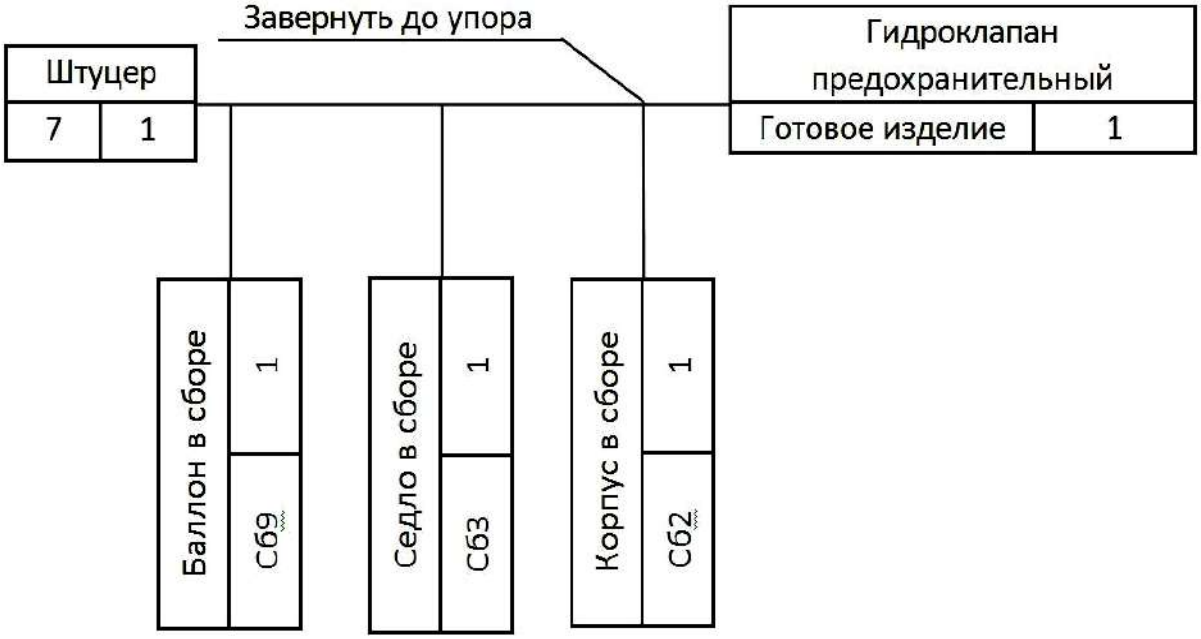

Рис. 32. Технологическая схема общей сборки

Технологические процессы сборки типовых сборочных единиц, сборки неподвижных разъемных соединений (резьбовых, шпоночных, шлицевых и т. п.), сборки неразъемных соединений (пластическим деформированием, сваркой, пайкой, склеиванием), сборки различных передач машин и механизмов (зубчатые, цепные и др.) описаны в соответствующей справочной литературе.

По принятым технологическим схемам общей и узловой сборки выявляют основные сборочные операции. Содержание сборочной операции устанавливают так, чтобы на каждом рабочем месте выполнялась однородная по своему характеру и технологически законченная работа, что способствует лучшей специализации сборщиков и повышению производительности их труда. Содержание операции зависит также от выбранного типа производства и метода работы (поточный или непоточный).

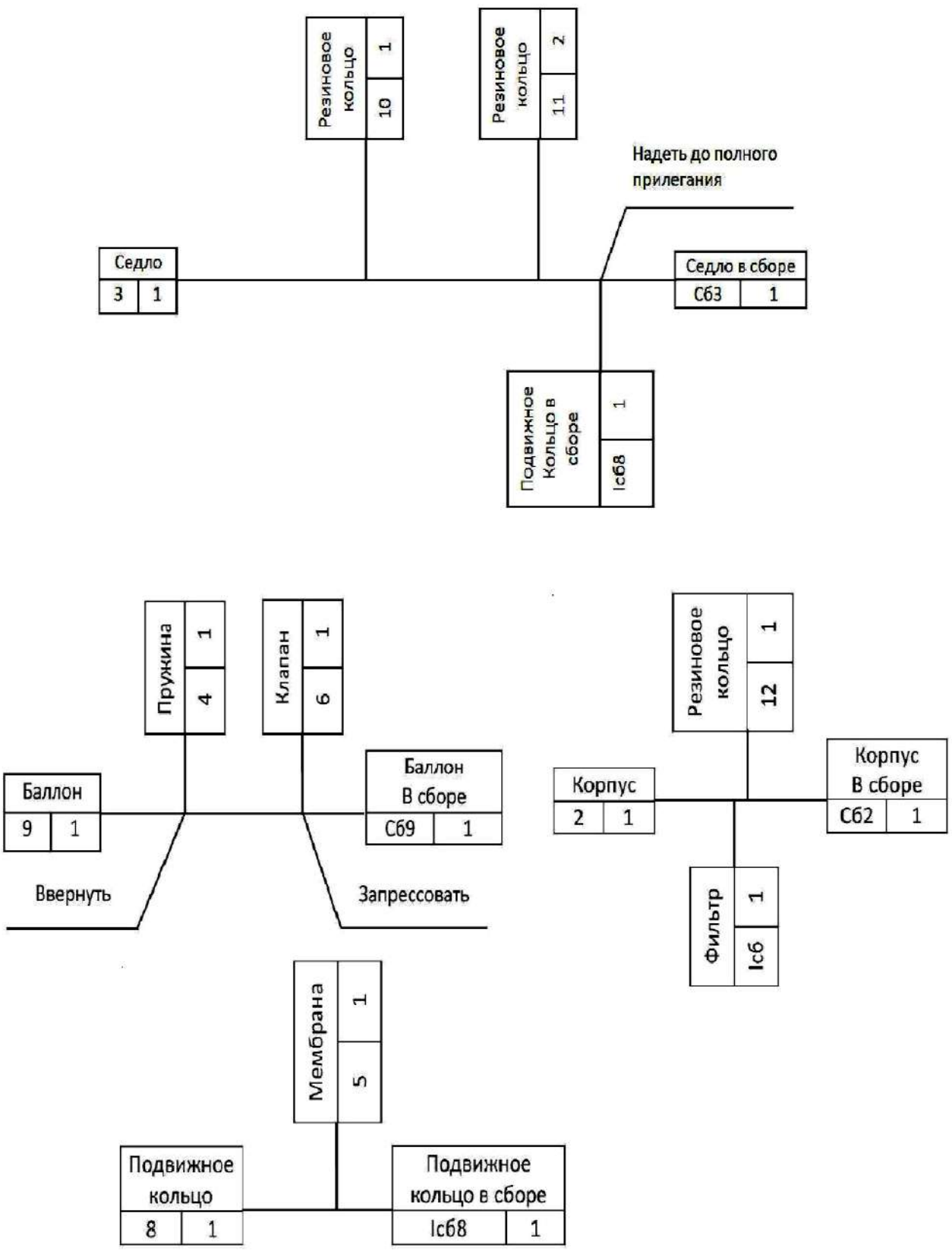

Рис. 33. Технологические схемы узловой сборки

8.5. Проектирование технологических процессов восстановления деталей

В процессе эксплуатации отдельные элементы деталей изнашиваются и выходят из строя. При ремонте ставится задача восстановить работоспособность машины или узла.

Наиболее частой причиной выхода из строя является износ отдельных поверхностей детали. Проектирование технологических процессов восстановления состоит из следующих этапов:

1. Анализ технического состояния детали. При анализе состояния детали, прежде всего, встают вопросы: к какой группе должна быть отнесена деталь, и какие критерии использовать для этого.

К первой группе (годные для повторного использования) относят детали с износом в пределах допуска на изготовление или имеющих отклонение в пределах допустимых техническими требованиями на дефектацию и ремонт, а также с незначительными повреждениями (мелкие царапины или вмятины).

Ко второй группе (подлежащие восстановлению) относят детали с износом, превышающим допустимые значения, или с повреждениями, устранение которых (с учетом служебного назначения детали) по техническим и экономическим соображениям целесообразно.

В производственных условиях разработаны и реализованы десятки различных способов восстановления деталей. Технические возможности различных способов восстановления и рекомендуемая область их применения.

Для повышения надежности и долговечности капитально ремонтируемого горного оборудования большое значение имеют научно обоснованные способы и технологические процессы восстановления детали. Решение этого вопроса имеет большое хозяйственное значение особенно в связи с развитием восстановления деталей на специализированных предприятиях, фирмах, цехах в условиях крупносерийного, серийного и, возможно, единичного производства.

В отличие от технологического процесса изготовления деталей, процесс восстановления имеет специфические особенности. При изготовлении сырьем для готовых деталей служит заготовка, в то время как при восстановлении заготовкой является сама деталь. Поэтому целью технологического процесса восстановления деталей является не превращение заготовки в готовую деталь, путем оптимального варианта механической обработки, а возвращение детали утраченной

работоспособности наиболее рациональным способом, обеспечивающим необходимую долговечность детали при наименьшей стоимости ее восстановления. Таким образом, выбор рационального способа является одним из основных вопросов при разработке технологических процессов восстановления детали.

При выборе баз необходимо руководствоваться теми же принципами, что и при изготовлении новой детали.

При восстановлении необходимо использовать те же базы, что и при изготовлении новой детали. Следует иметь в виду, что при восстановлении деталей специальные приспособления применяются довольно редко. Как правило, при установке приходится применять выверку деталей.

Выбор способа восстановления зависит от конструктивно-технологических особенностей и условий работы деталей, величины их износов, эксплуатационных свойств самих способов, определяющих долговечность отремонтированных деталей, стоимости их восстановления.

Конструктивно-технологические особенности деталей определяются:

- их структурными характеристиками – геометрической формой и размером, материалом и термообработкой;
- поверхностной твердостью, точностью изготовления, шероховатостью поверхности;
- характером сопряжения (типом посадки);
- условиями работы – характером нагрузки, родом и видом трения, величиной износа за эксплуатационный период.

Проанализировав параметры детали, приходим к выводу, что данную деталь можно отнести к группе, подлежащих восстановлению, так как износ детали превышает допустимые значения, устранение которых по техническим и экономическим соображениям целесообразно.

2. Выбор способа восстановления проводится согласно технологическому критерию, критерию долговечности и технико-экономическому критерию ($К_{тэ}$). Правильность выбранного варианта восстановления определяется с помощью технико-экономического анализа. Такой анализ осуществляется по технологической себестоимости. В технологическую себестоимость включаются затраты на материал, основная заработная плата с начислениями и расходы на амортизацию оборудования, приспособления, инструмента и электро-

энергию.

По данным расчета выбираем способ восстановления детали с наименьшим $K_{тэ}$.

3. Разработка технологического маршрута восстановления. Следует иметь в виду, что перед нанесением покрытия необходимо проводить механическую обработку поверхности детали, чтобы пространственно разделить межфазную границу покрытия – деталь и плоскость действия наибольших касательных напряжений. В противном случае, при дальнейшей механической обработке или при эксплуатации, может произойти локальное или полное отделение покрытия от детали, что сведет на нет все усилия по ее восстановлению.

4. Выбор оборудования, приспособлений, инструмента для механической обработки производится с учётом типа производства, материала детали и т. п.

Выбор оборудования проводится с учётом типа производства и числа деталей в партии.

5. Расчет припусков при восстановлении размеров детали. Определяют припуски на обработку и рассчитывается толщина наращиваемого слоя.

Толщина наращиваемого слоя при восстановлении на сторону

$$t = u + \rho + t_{предв} + t_{чист} + t_{черн},$$

где u – износ поверхности на сторону;

ρ – искажение геометрической формы изношенной поверхности:

$t_{предв.}$ – припуск на предварительною обработку перед восстановлением;

$t_{чист.}$ – припуск на чистовую обработку;

$t_{черн.}$ – припуск на черновую обработку.

6. Расчёт режимов восстановления, механической обработки и нормирование операции (рассмотрен в [5]).

Проверка правильности назначения режимов резания по мощности станка, кВт

$$N_{рез} = \frac{P_z \cdot V}{1020 \cdot 60} \le N_{ст},$$

где $N_{ст}$ – мощность двигателя на станке.

Нормирование операций механической обработки – определение полного времени восстановления детали.

7. Разработка технической документации.

СПИСОК ЛИТЕРАТУРЫ

1. *Воробьев Л. К.* Технология машиностроения и ремонт машин. – М.: Высшая школа,1981. – 344 с
2. *Егоров М. Е., Дементьев В. И., Дмитриев В. Л.* Технология машиностроения.– М.: Высшая школа, 1976. – 533 с.
3. *Технология машиностроения*: В 2-х кн. Кн. 1. Основы технологии машиностроения: Учеб. пособ. для вузов / Э. Л. Жуков, И. И. Козарь, С. Л. Мурашкин; под редакцией С. Л. Мурашкина. – М.: Высш. шк., 2003. – 278 с.
4. *Технология машиностроения*: В 2-х кн. Кн. 2. Производство деталей машин: Учеб. пособ. для вузов / Э. Л. Жуков, И. И. Козарь, С. Л. Мурашкин и др.; под редакцией С. Л. Мурашкина. – М.: Высш. шк., 2003. – 295 с.
5. *Дмитриев В.Т., Боярских Г.А.* Проектирование технологических процессов восстановления деталей и ремонтных баз горных предприятий.– Екатеринбург: Изд-во УГГГА, 2001. – 140 с.

ОГЛАВЛЕНИЕ

ВВЕДЕНИЕ 0
1. ОСНОВНЫЕ ПОНЯТИЯ И ОПРЕДЕЛЕНИЯ 2
1.1. Производственный и технологический процессы 2
1.2. Типы производства, формы организации и виды технологических процессов 4
1.3. Структура технологического процесса и его основные характеристики 6
2. ТИПЫ ПРОИЗВОДСТВА 10
3. КАЧЕСТВО ПОВЕРХНОСТНОГО СЛОЯ ОБРАБОТАННЫХДЕТАЛЕЙ 17
3.1. Влияние качества поверхностного слоя на эксплуатационные свойства детали 17
3.2. Факторы, влияющие на качество поверхностного слоя 21
3.3. Изменение физико-механических свойств поверхностного слоя 23
3.4. Технологическая наследственность 24
3.5. Методы оценки качества поверхностного слоя 30
4. БАЗЫ И БАЗИРОВАНИЕ 31
4.1. Основные принципы выбора баз 31
4.2. Правило шести точек при базировании 34
5. ТОЧНОСТЬ ОБРАБОТКИ 35
5.1.Факторы, влияющие на точность обработки 36
5.2. Определение погрешностей обработки 38
6. ПРИПУСКИ НА ОБРАБОТКУ 43
6.1. Определение и основные понятия 43
6.2. Факторы, влияющие на величину припуска 44
6.3. Методы расчета припуска 46
7. ОСНОВЫ ТЕХНИЧЕСКОГО НОРМИРОВАНИЯ 48
7.1. Состав нормы времени 48
7.2. Методы определения нормы времени 49
8. ОСНОВЫ ПРОЕКТИРОВАНИЯ ТЕХНОЛОГИЧЕСКИХ ПРОЦЕССОВ 52

8.1. Выбор заготовок и методов их изготовления 52
8.2. Виды технологических процессов и технологическая документация 61
8.3. Основы построения технологического маршрута и выбор метода обработки детали 63
8.4. Проектирование технологических процессов сборки 68
8.5. Проектирование технологических процессов восстановления деталей 73
СПИСОК ЛИТЕРАТУРЫ 76

МИНИСТЕРСТВО НАУКИ И ВЫСШЕГО ОБРАЗОВАНИЯ РОССИЙСКОЙ ФЕДЕРАЦИИ

ФГБОУ ВО «Уральский государственный горный университет»

УТВЕРЖДАЮ
Проректор по учебно-методическому комплексу
_____ С.А. Упоров

МЕТОДИЧЕСКИЕ УКАЗАНИЯ ПО САМОСТОЯТЕЛЬНОЙ РАБОТЕ СТУДЕНТОВ

Б1.О.01 ФИЛОСОФИЯ

Специальность
21.05.04 Горное дело

Направленность (профиль)
Горные машины и оборудование

форма обучения: *очная, заочная*

год набора: 2021

Автор: Гладкова И. В., доцент, канд. филос. н.

Одобрена на заседании кафедры	Рассмотрена методической комиссией
Философии и культурологии	Горно-механического факультета
(название кафедры)	*(название факультета)*
Зав. кафедрой _____	Председатель _____
(подпись)	*(подпись)*
Беляев В.П.	Осипов П.А.
(Фамилия И.О.)	*(Фамилия И.О.)*
Протокол №1 от 14.09.2020	Протокол №2 от 14.10.2020
(Дата)	*(Дата)*

Екатеринбург
2020

СОДЕРЖАНИЕ

	Введение	3
1	Методические рекомендации по работе с текстом лекций	5
2	Методические рекомендации по подготовке к опросу	8
3	Методические рекомендации по подготовке доклада (презентации)	9
4	Методические рекомендации по написанию эссе	11
5	Методические рекомендации по подготовке к семинарским занятиям	14
6	Методические рекомендации по подготовке к дискуссии	15
7	Методические рекомендации по написанию реферата	17
8	Методические рекомендации по подготовке к сдаче экзаменов и зачетов	19
	Заключение	21
	Список использованных источников	22

ВВЕДЕНИЕ

Инициативная самостоятельная работа студента есть неотъемлемая составная часть учебы в вузе. В современном формате высшего образования значительно возрастает роль самостоятельной работы студента. Правильно спланированная и организованная самостоятельная работа обеспечивает достижение высоких результатов в учебе.

Самостоятельная работа студента (СРС) - это планируемая учебная, учебно-исследовательская, научно-исследовательская работа студентов, выполняемая во внеаудиторное (аудиторное) время по заданию и при методическом руководстве преподавателя, но без его непосредственного участия, при сохранении ведущей роли студентов.

Целью СРС является овладение фундаментальными знаниями, профессиональными умениями и навыками по профилю будущей специальности, опытом творческой, исследовательской деятельности, развитие самостоятельности. Ответственности и организованности, творческого подхода к решению проблем учебного и профессионального уровней. Самостоятельная работа студента – важнейшая составная часть учебного процесса, обязательная для каждого студента, объем которой определяется учебным планом. Методологическую основу СРС составляет деятельностный подход, при котором цели обучения ориентированы на формирование умений решать типовые и нетиповые задачи, т. е. на реальные ситуации, в которых студентам надо проявить знание конкретной дисциплины. Предметно и содержательно СРС определяется государственным образовательным стандартом, действующими учебными планами и образовательными программами различных форм обучения, рабочими программами учебных дисциплин, средствами обеспечения СРС: учебниками, учебными пособиями и методическими руководствами, учебно-программными комплексами и т.д.

Самостоятельная работа студентов может рассматриваться как организационная форма обучения - система педагогических условий, обеспечивающих управление учебной деятельностью студентов по освоению знаний и умений в области учебной и научной деятельности без посторонней помощи.

Самостоятельная работа студентов проводится с целью:

- систематизации и закрепления полученных теоретических знаний и практических умений студентов;
- углубления и расширения теоретических знаний;
- формирования умений использовать нормативную, правовую, справочную документацию и специальную литературу;
- развития познавательных способностей и активности студентов: творческой инициативы, самостоятельности, ответственности и организованности;
- формирования самостоятельности мышления, способностей к саморазвитию, самосовершенствованию и самореализации;
- формирования практических (общеучебных и профессиональных) умений и навыков;
- развития исследовательских умений;
- получения навыков эффективной самостоятельной профессиональной (практической и научно-теоретической) деятельности.

Самостоятельная работа студента - это особым образом организованная деятельность, включающая в свою структуру такие компоненты, как:

- уяснение цели и поставленной учебной задачи;
- четкое и системное планирование самостоятельной работы;
- поиск необходимой учебной и научной информации;
- освоение информации и ее логическая переработка;
- использование методов исследовательской, научно-исследовательской работы для решения поставленных задач;

- выработка собственной позиции по поводу полученной задачи;
- представление, обоснование и защита полученного решения;
- проведение самоанализа и самоконтроля.

В учебном процессе выделяют два вида самостоятельной работы: аудиторная и внеаудиторная.

Аудиторная самостоятельная работа по дисциплине выполняется на учебных занятиях под непосредственным руководством преподавателя и по его заданию: текущие консультации, коллоквиум, прием и разбор домашних заданий и другие.

Внеаудиторная самостоятельная работа - планируемая учебная, учебно-исследовательская, научно-исследовательская работа студентов, выполняемая во внеаудиторное время по заданию и при методическом руководстве преподавателя, но без его непосредственного участия: подготовка презентаций, составление глоссария, подготовка к практическим занятиям, подготовка рецензий, аннотаций на статью, подготовка к дискуссиям, круглым столам.

СРС может включать следующие формы работ:

- изучение лекционного материала;
- работа с источниками литературы: поиск, подбор и обзорлитературы и электронных источников информации по заданной проблеме курса;
- выполнение домашних заданий, выдаваемых на практических занятиях: тестов, докладов, контрольных работ и других форм текущего контроля;
- изучение материала, вынесенного на самостоятельное изучение; подготовка к практическим занятиям;
- подготовка к контрольной работе или коллоквиуму;
- подготовка к зачету, экзамену, другим аттестациям;
- написание реферата, эссе по заданной проблем;
- выполнение расчетно-графической работы;
- выполнение курсовой работы или проекта;
- анализ научной публикации по определенной преподавателем теме, ее реферирование;
- исследовательская работа и участие в научных студенческих конференциях, семинарах иолимпиадах.

Особенностью организации самостоятельной работы студентов является необходимость не только подготовиться к сдаче зачета /экзамена, но и собрать, обобщить, систематизировать, проанализировать информацию по темам дисциплины.

Технология организации самостоятельной работы студентов включает использование информационных и материально-технических ресурсов образовательного учреждения. Для более эффективного выполнения самостоятельной работы по дисциплине преподаватель рекомендует студентам источники и учебно-методические пособия для работы, характеризует наиболее рациональную методику самостоятельной работы.

Самостоятельная работа может осуществляться индивидуально или группами студентов online и на занятиях в зависимости от цели, объема, конкретной тематики самостоятельной работы, уровня сложности, уровня умений студентов.

Подготовка к самостоятельной работе, не предусмотренная образовательной программой, учебным планом и учебно-методическими материалами, раскрывающими и конкретизирующими их содержание, осуществляется студентами инициативно, с целью реализации собственных учебных и научных интересов.

В качестве форм и методов контроля внеаудиторной самостоятельной работы студентов могут быть использованы обмен информационными файлами, семинарские занятия, тестирование, опрос, доклад, реферат, самоотчеты, контрольные работы, защита творческих работ и электронных презентаций и др.

1. Методические рекомендации по работе с текстом лекций

На лекционных занятиях необходимо конспектировать учебный материал. Обращать внимание на формулировки, определения, раскрывающие содержание тех или иных понятий, научные выводы и практические рекомендации, положительный опыт в ораторском мастерстве. Внимательное слушание и конспектирование лекций предполагает интенсивную умственную деятельность студента, и помогает усвоить учебный материал.

Желательно оставлять в рабочих конспектах поля, на которых делать пометки, дополняющие материал прослушанной лекции, а также подчеркивающие особую важность тех или иных теоретических положений, фиксировать вопросы, вызывающие личный интерес, варианты ответов на них, сомнения, проблемы, спорные положения. Рекомендуется вести записи на одной стороне листа, оставляя вторую сторону для размышлений, разборов, вопросов, ответов на них, для фиксирования деталей темы или связанных с ней фактов, которые припоминаются самим студентом в ходе слушания.

Слушание лекций - сложный вид интеллектуальной деятельности, успех которой обусловлен*умением слушать*, и стремлением воспринимать материал, нужное записывая в тетрадь. Запись лекции помогает сосредоточить внимание на главном, в ходе самой лекции продумать и осмыслить услышанное, осознать план и логику изложения материала преподавателем.

Такая работа нередко вызывает трудности у студентов: некоторые стремятся записывать все дословно, другие пишут отрывочно, хаотично. Чтобы избежать этих ошибок, целесообразно придерживаться ряда правил.

1. После записи ориентирующих и направляющих внимание данных (тема, цель, план лекции, рекомендованная литература) важно попытаться проследить, как они раскрываются в содержании, подкрепляются формулировками, доказательствами, а затем и выводами.

2. Записывать следует основные положения и доказывающие их аргументы, наиболее яркие примеры и факты, поставленные преподавателем вопросы для самостоятельной проработки.

3. Стремиться к четкости записи, ее последовательности, выделяя темы, подтемы, вопросы и подвопросы, используя цифровую и буквенную нумерацию (римские и арабские цифры, большие и малые буквы), красные строки, выделение абзацев, подчеркивание главного и т.д.

Форма записи материала может быть различной - в зависимости от специфики изучаемого предмета. Это может быть стиль учебной программы (назывные предложения), уместны и свои краткие пояснения к записям.

Студентам не следует подробно записывать на лекции «все подряд», но обязательно фиксировать то, что преподаватели диктуют – это базовый конспект, содержащий основные положения лекции: определения, выводы, параметры, критерии, аксиомы, постулаты, парадигмы, концепции, ситуации, а также мысли-маяки (ими часто являются афоризмы, цитаты, остроумные изречения). Запись лекции лучше вести в сжатой форме, короткими и четкими фразами. Каждому студенту полезно выработать свою систему сокращений, в которой он мог бы разобраться легко и безошибочно.

Даже отлично записанная лекция предполагает дальнейшую самостоятельную работу над ней (осмысление ее содержания, логической структуры, выводов). С целью доработки конспекта лекции необходимо в первую очередь прочитать записи, восстановить текст в памяти, а также исправить описки, расшифровать не принятые ранее сокращения, заполнить пропущенные места, понять текст, вникнуть в его смысл. Далее прочитать материал по рекомендуемой литературе, разрешая в ходе чтения возникшие ранее затруднения, вопросы, а также дополняя и исправляя свои записи. В ходе доработки конспекта углубляются, расширяются и закрепляются знания, а также дополняется, исправляется и совершенствуется конспект. Доработанный конспект и рекомендуемая

литература используется при подготовке к практическому занятию. Знание лекционного материала при подготовке к практическому занятию обязательно.

Особенно важно в процессе самостоятельной работы над лекцией выделить новый понятийный аппарат, уяснить суть новых понятий, при необходимости обратиться к словарям и другим источникам, заодно устранив неточности в записях. Главное - вести конспект аккуратно и регулярно, только в этом случае он сможет стать подспорьем в изучении дисциплины.

Работа над лекцией стимулирует самостоятельный поиск ответов на самые различные вопросы: над какими понятиями следует поработать, какие обобщения сделать, какой дополнительный материал привлечь.

Важным средством, направляющим самообразование, является выполнение различных заданий по тексту лекции, например, составление ее развернутого плана или тезисов; ответы на вопросы проблемного характера, (скажем, об основных тенденциях развития той или иной проблемы); составление проверочных тесты по проблеме, написание по ней реферата, составление графических схем.

По своим задачам лекции могут быть разных жанров: *установочная лекция* вводит в изучение курса, предмета, проблем (что и как изучать), а *обобщающая лекция* позволяет подвести итог (зачем изучать), выделить главное, усвоить законы развития знания, преемственности, новаторства, чтобы применить обобщенный позитивный опыт к решению современных практических задач. Обобщающая лекция ориентирует в истории и современном состоянии научной проблемы.

В процессе освоения материалов обобщающих лекций студенты могут выполнять задания разного уровня. Например: задания *репродуктивного* уровня (составить развернутый план обобщающей лекции, составить тезисы по материалам лекции); задания *продуктивного* уровня (ответить на вопросы проблемного характера, составить опорный конспект по схеме, выявить основные тенденции развития проблемы); задания *творческого* уровня (составить проверочные тесты по теме, защитить реферат и графические темы по данной проблеме).Обращение к ранее изученному материалу не только помогает восстановить в памяти известные положения, выводы, но и приводит разрозненные знания в систему, углубляет и расширяет их. Каждый возврат к старому материалу позволяет найти в нем что-то новое, переосмыслить его с иных позиций, определить для него наиболее подходящее место в уже имеющейся системе знаний.

.

2. Методические указания по подготовке к опросу

Самостоятельная работа обучающихся включает подготовку к устному или письменному опросу на семинарских занятиях. Для этого обучающийся изучает лекции, основную и дополнительную литературу, публикации, информацию из Интернет-ресурсов. Темы и вопросы к семинарским занятиям, вопросы для самоконтроля приведены в методических указаниях по разделам и доводятся до обучающихся заранее.

Письменный опрос

Письменный опрос является одной из форм текущего контроля успеваемости студента. При изучении материала студент должен убедиться, что хорошо понимает основную терминологию темы, умеет ее использовать в нужном контексте. Желательно составить краткий конспект ответа на предполагаемые вопросы письменной работы, чтобы убедиться в том, что студент владеет материалом и может аргументировано, логично и грамотно письменно изложить ответ на вопрос. Следует обратить особое внимание на написание профессиональных терминов, чтобы избегать грамматических ошибок в работе. При изучении новой для студента терминологии рекомендуется изготовить карточки, которые содержат новый термин и его расшифровку, что значительно облегчит работу над материалом.

Устный опрос

Целью устного собеседования являются обобщение и закрепление изученного курса. Студентам предлагаются дляосвещения сквозные концептуальные проблемы. При подготовке следует использовать лекционный материал и учебную литературу. Для более глубокого постижения курса и более основательной подготовки рекомендуется познакомиться с указанной дополнительной литературой. Готовясь к семинару, студент должен, прежде всего, ознакомиться с общим планом семинарского занятия. Следует внимательно прочесть свой конспект лекции по изучаемой теме и рекомендуемую к теме семинара литературу. С незнакомыми терминами и понятиями следует ознакомиться в предлагаемом глоссарии, словаре или энциклопедии[1].

Критерии качества устного ответа.

1. Правильность ответа по содержанию.
2. Полнота и глубина ответа.
3. Сознательность ответа (учитывается понимание излагаемого материала).
4. Логика изложения материала (учитывается умение строить целостный, последовательный рассказ, грамотно пользоваться профессиональной терминологией).
5. Рациональность использованных приемов и способов решения поставленной учебной задачи (учитывается умение использовать наиболее прогрессивные и эффективные способы достижения цели).
6. Своевременность и эффективность использования наглядных пособий и технических средств при ответе (учитывается грамотно и с пользой применять наглядность и демонстрационный опыт при устном ответе).
7. Использование дополнительного материала (приветствуется, но не обязательно для всех студентов).
8. Рациональность использования времени, отведенного на задание (не одобряется затянутость выполнения задания, устного ответа во времени, с учетом индивидуальных особенностей студентов)[2].

---

[1]Методические рекомендации для студентов [Электронный ресурс]: Режим доступа: http://lesgaft.spb.ru/sites/default/files/u57/metod.rekomendacii_dlya_studentov_21.pdf

[2]Методические рекомендации для студентов [Электронный ресурс]: http://priab.ru/images/metod_agro/Metod_Inostran_yazyk_35.03.04_Agro_15.01.2016.pdf

Ответ на каждый вопрос из плана семинарского занятия должен быть содержательным и аргументированным. Для этого следует использовать документы, монографическую, учебную и справочную литературу.

Для успешной подготовки к устному опросу, студент должен законспектировать рекомендуемую литературу, внимательно осмыслить лекционный материал и сделать выводы. Объем временина подготовку к устному опросу зависимости от сложности темы и особенностей организации обучающимся своей самостоятельной работы.

3.Методические рекомендации по подготовке доклада (презентации)

Доклад – публичное сообщение по заданной теме, представляющее собой развернутое изложение на определенную тему, вид самостоятельной работы, который используется в учебных и внеаудиторных занятиях и способствует формированию навыков исследовательской работы, освоению методов научного познания, приобретению навыков публичного выступления, расширяет познавательные интересы, приучает критически мыслить.

При подготовке доклада используется дополнительная литература, систематизируется материал. Работа над докладом не только позволяет учащемуся приобрести новые знания, но и способствует формированию важных научно-исследовательских навыков самостоятельной работы с научной литературой, что повышает познавательный интерес к научному познанию.

Приветствуется использование мультимедийных технологий, подготовка докладов-презентаций.

Доклад должен соответствовать следующим требованиям:

- тема доклада должна быть согласованна с преподавателем и соответствовать теме занятия;

- иллюстрации (слайды в презентации) должны быть достаточными, но не чрезмерными;

- материалы, которыми пользуется студент приподготовке доклада-презентации, должнысоответствовать научно-методическим требованиямВУЗа ибытьуказанывдокладе;

- необходимособлюдать регламент: 7-10 минут выступления.

Преподаватель может дать тему сразу нескольким студентам одной группы, по принципу: докладчик и оппонент. Студенты могут подготовить два выступления с противоположными точками зрения и устроить дискуссию по проблемной теме. Докладчики и содокладчики во многом определяют содержание, стиль, активность данного занятия, для этого необходимо:

- использовать технические средства;
- знать и хорошо ориентироваться в теме всей презентации (семинара);
- уметь дискутировать и быстро отвечать на вопросы;
- четко выполнять установленный регламент: докладчик - 7-10 мин.; содокладчик - 5 мин.; дискуссия - 10 мин;
- иметь представление о композиционной структуре доклада.

После выступления докладчик и содокладчик, должны ответить на вопросы слушателей.

В подготовке доклада выделяют следующие этапы:

1. Определение цели доклада: информировать, объяснить, обсудить что-то (проблему, решение, ситуацию и т.п.)

2. Подбор литературы, иллюстративных примеров.

3. Составление плана доклада, систематизация материала, композиционное оформление доклада в виде печатного /рукописного текста и электронной презентации.

Общая структура доклада

Построение доклада включает три части: вступление, основную часть и заключение.

Вступление.

Вступление должно содержать:

- название презентации (доклада);
- сообщение основной идеи;
- обоснование актуальности обсуждаемого вопроса;
- современнуюоценкупредмета изложения;

- краткоеперечислениерассматриваемых вопросов;
- живуюинтереснуюформуизложения;
- акцентированиеоригинальностиподхода.

Основная часть.

Основная частьсостоит из нескольких разделов, постепенно раскрывающих тему. Возможно использование иллюстрации (графики, диаграммы, фотографии, карты, рисунки) Если необходимо, для обоснования темы используется ссылка на источники с доказательствами, взятыми из литературы (цитирование авторов, указание цифр, фактов, определений). Изложение материала должно быть связным, последовательным, доказательным.

Задача основной части - представить достаточно данных для того, чтобы слушатели и заинтересовались темой и захотели ознакомиться с материалами. При этом логическая структура теоретического блока не должны даваться без наглядных пособий, аудио-визуальных и визуальных материалов.

Заключение.

Заключение - это ясное четкое обобщение, в котором подводятся итоги, формулируются главные выводы, подчеркивается значение рассмотренной проблемы, предлагаются самые важные практические рекомендации. Требования к оформлению доклада. Объем машинописного текста доклада должен быть рассчитан на произнесение доклада в течение 7 -10 минут (3-5 машинописных листа текста с докладом).

Доклад оценивается по следующим критериям:

Критерии оценки доклада, сообщения	*Количество баллов*
Содержательность, информационная насыщенность доклада	1
Наличие аргументов	1
Наличие выводов	1
Наличие презентации доклада	1
Владение профессиональной лексикой	1
Итого:	5

Электронные презентации выполняются в программе MS PowerPoint в виде слайдов в следующем порядке: • титульный лист с заголовком темы и автором исполнения презентации; • план презентации (5-6 пунктов - это максимум); • основная часть (не более 10 слайдов); • заключение (вывод). Общие требования к стилевому оформлению презентации: • дизайн должен быть простым и лаконичным; • основная цель - читаемость, а не субъективная красота; цветовая гамма должна состоять не более чем из двух-трех цветов; • всегда должно быть два типа слайдов: для титульных и для основного текста; • размер шрифта должен быть: 24–54 пункта (заголовок), 18–36 пунктов (обычный текст); • текст должен быть свернут до ключевых слов и фраз. Полные развернутые предложения на слайдах таких презентаций используются только при цитировании; каждый слайд должен иметь заголовок; • все слайды должны быть выдержаны в одном стиле; • на каждом слайде должно быть не более трех иллюстраций; • слайды должны быть пронумерованы с указанием общего количества слайдов

4. Методические рекомендации по написанию эссе

Эссе - это самостоятельная письменная работа на тему, предложенную преподавателем. Цель эссе состоит в развитии навыков самостоятельного творческого мышления и письменного изложения собственных мыслей. Писать эссе чрезвычайно полезно, поскольку это позволяет автору научиться четко и грамотно формулировать мысли, структурировать информацию, использовать основные категории анализа, выделять причинно-следственные связи, иллюстрировать понятия соответствующими примерами, аргументировать свои выводы; овладеть научным стилем речи.

Эссе должно содержать: четкое изложение сути поставленной проблемы, включать самостоятельно проведенный анализ этой проблемы с использованием концепций и аналитического инструментария, рассматриваемого в рамках дисциплины, выводы, обобщающие авторскую позицию по поставленной проблеме. В зависимости от специфики дисциплины формы эссе могут значительно дифференцироваться. В некоторых случаях это может быть анализ имеющихся статистических данных по изучаемой проблеме, анализ материалов из средств массовой информации и использованием изучаемых моделей, подробный разбор предложенной задачи с развернутыми мнениями, подбор и детальный анализ примеров, иллюстрирующих проблему и т.д.

Построение эссе - это ответ на вопрос или раскрытие темы, которое основано на классической системе доказательств.

Структура эссе

1. *Титульный лист* (заполняется по единой форме);

2. *Введение* - суть и обоснование выбора данной темы, состоит из ряда компонентов, связанных логически и стилистически.

На этом этапе очень важно правильно *сформулировать вопрос, на который вы собираетесь найти ответ в ходе своего исследования.*

3. *Основная часть* - теоретические основы выбранной проблемы и изложение основного вопроса.

Данная часть предполагает развитие аргументации и анализа, а также обоснование их, исходя из имеющихся данных, других аргументов и позиций по этому вопросу. В этом заключается основное содержание эссе и это представляет собой главную трудность. Поэтому важное значение имеют подзаголовки, на основе которых осуществляется структурирование аргументации; именно здесь необходимо обосновать (логически, используя данные или строгие рассуждения) предлагаемую аргументацию/анализ. Там, где это необходимо, в качестве аналитического инструмента можно использовать графики, диаграммы и таблицы.

В зависимости от поставленного вопроса анализ проводится на основе следующих категорий:

Причина - следствие, общее - особенное, форма - содержание, часть - целое, постоянство - изменчивость.

В процессе построения эссе необходимо помнить, что один параграф должен содержать только одно утверждение и соответствующее доказательство, подкрепленное графическим и иллюстративным материалом. Следовательно, наполняя содержанием разделы аргументацией (соответствующей подзаголовкам), необходимо в пределах параграфа ограничить себя рассмотрением одной главной мысли.

Хорошо проверенный (и для большинства — совершено необходимый) способ построения любого эссе - использование подзаголовков для обозначения ключевых моментов аргументированного изложения: это помогает посмотреть на то, что предполагается сделать (и ответить на вопрос, хорош ли замысел). Такой подход поможет следовать точно определенной цели в данном исследовании. Эффективное использование подзаголовков - не только обозначение основных пунктов, которые необходимо осветить.

Их последовательность может также свидетельствовать о наличии или отсутствии логичности в освещении темы.

4. *Заключение* - обобщения и аргументированные выводы по теме с указанием области ее применения и т.д. Подытоживает эссе или еще раз вносит пояснения, подкрепляет смысл и значение изложенного в основной части. Методы, рекомендуемые для составления заключения: повторение, иллюстрация, цитата, впечатляющее утверждение. Заключение может содержать такой очень важный, дополняющий эссе элемент, как указание на применение (импликацию) исследования, не исключая взаимосвязи с другими проблемами.

Структура аппарата доказательств, необходимых для написания эссе

Доказательство - это совокупность логических приемов обоснования истинности какого-либо суждения с помощью других истинных и связанных с ним суждений. Оно связано с убеждением, но не тождественно ему: аргументация или доказательство должны основываться на данных науки и общественно-исторической практики, убеждения же могут быть основаны на предрассудках, неосведомленности людей в вопросах экономики и политики, видимости доказательности. Другими словами, доказательство или аргументация - это рассуждение, использующее факты, истинные суждения, научные данные и убеждающее нас в истинности того, о чем идет речь.

Структура любого доказательства включает в себя три составляющие: тезис, аргументы и выводы или оценочные суждения.

Тезис - это положение (суждение), которое требуется доказать. *Аргументы* - это категории, которыми пользуются при доказательстве истинности тезиса. *Вывод* - это мнение, основанное на анализе фактов. *Оценочные суждения* - это мнения, основанные на наших убеждениях, верованиях или взглядах. *Аргументы* обычно делятся на следующие группы:

1. *Удостоверенные факты* — фактический материал (или статистические данные).
2. *Определения* в процессе аргументации используются как описание понятий, связанных с тезисом.
3. *Законы* науки и ранее доказанные теоремы тоже могут использоваться как аргументы доказательства.

Требования к фактическим данным и другим источникам

При написании эссе чрезвычайно важно то, как используются эмпирические данные и другие источники (особенно качество чтения). Все (фактические) данные соотносятся с конкретным временем и местом, поэтому прежде, чем их использовать, необходимо убедится в том, что они соответствуют необходимому для исследований времени и месту. Соответствующая спецификация данных по времени и месту — один из способов, который может предотвратить чрезмерное обобщение, результатом которого может, например, стать предположение о том, что все страны по некоторым важным аспектам одинаковы (если вы так полагаете, тогда это должно быть доказано, а не быть голословным утверждением).

Всегда можно избежать чрезмерного обобщения, если помнить, что в рамках эссе используемые данные являются иллюстративным материалом, а не заключительным актом, т.е. они подтверждают аргументы и рассуждения и свидетельствуют о том, что автор умеет использовать данные должным образом. Нельзя забывать также, что данные, касающиеся спорных вопросов, всегда подвергаются сомнению. От автора не ждут определенного или окончательного ответа. Необходимо понять сущность фактического материала, связанного с этим вопросом (соответствующие индикаторы? насколько надежны данные для построения таких индикаторов? к какому заключению можно прийти на основании имеющихся данных и индикаторов относительно причин и следствий? и т.д.), и продемонстрировать это в эссе. Нельзя ссылаться на работы, которые автор эссе не читал сам.

Как подготовить и написать эссе?

Качество любого эссе зависит от трех взаимосвязанных составляющих, таких как:

1. Исходный материал, который будет использован (конспекты прочитанной литературы, лекций, записи результатов дискуссий, собственные соображения и накопленный опыт по данной проблеме).

2. Качество обработки имеющегося исходного материала (его организация, аргументация и доводы).

3. Аргументация (насколько точно она соотносится с поднятыми в эссе проблемами).

Процесс написания эссе можно разбить на несколько стадий: обдумывание - планирование - написание - проверка - правка.

Планирование - определение цели, основных идей, источников информации, сроков окончания и представления работы.

Цель должна определять действия.

Идеи, как и цели, могут быть конкретными и общими, более абстрактными. Мысли, чувства, взгляды и представления могут быть выражены в форме аналогий, ассоциации, предположений, рассуждений, суждений, аргументов, доводов и т.д.

Аналогии - выявление идеи и создание представлений, связь элементов значений.

Ассоциации - отражение взаимосвязей предметов и явлений действительности в форме закономерной связи между нервно - психическими явлениями (в ответ на тот или иной словесный стимул выдать «первую пришедшую в голову» реакцию).

Предположения - утверждение, не подтвержденное никакими доказательствами.

Рассуждения - формулировка и доказательство мнений.

Аргументация - ряд связанных между собой суждений, которые высказываются для того, чтобы убедить читателя (слушателя) в верности (истинности) тезиса, точки зрения, позиции.

Суждение - фраза или предложение, для которого имеет смысл вопрос: истинно или ложно?

Доводы - обоснование того, что заключение верно абсолютно или с какой-либо долей вероятности. В качестве доводов используются факты, ссылки на авторитеты, заведомо истинные суждения (законы, аксиомы и т.п.), доказательства (прямые, косвенные, «от противного», «методом исключения») и т.д.

Перечень, который получится в результате перечисления идей, поможет определить, какие из них нуждаются в особенной аргументации.

*Источники***.** Тема эссе подскажет, где искать нужный материал. Обычно пользуются библиотекой, Интернет-ресурсами, словарями, справочниками. Пересмотр означает редактирование текста с ориентацией на качество и эффективность.

Качество текста складывается из четырех основных компонентов: ясности мысли, внятности, грамотности и корректности.

Мысль - это содержание написанного. Необходимо четко и ясно формулировать идеи, которые хотите выразить, в противном случае вам не удастся донести эти идеи и сведения до окружающих.

Внятность - это доступность текста для понимания. Легче всего ее можно достичь, пользуясь логично и последовательно тщательно выбранными словами, фразами и взаимосвязанными абзацами, раскрывающими тему.

Грамотность отражает соблюдение норм грамматики и правописания. Если в чем-то сомневаетесь, загляните в учебник, справьтесь в словаре или руководстве по стилистике или дайте прочитать написанное человеку, чья манера писать вам нравится.

Корректность — это стиль написанного. Стиль определятся жанром, структурой работы, целями, которые ставит перед собой пишущий, читателями, к которым он обращается.

5. Методические рекомендации по подготовке семинарским занятиям

Семинар представляет собой комплексную форму и завершающее звено в изучении определенных тем, предусмотренных программой учебной дисциплины. Комплексность данной формы занятий определяется тем, что в ходе её проведения сочетаются выступления обучающихся и преподавателя: рассмотрение обсуждаемой проблемы и анализ различных, часто дискуссионных позиций; обсуждение мнений обучающихся и разъяснение (консультация) преподавателя; углубленное изучение теории и приобретение навыков умения ее использовать в практической работе.

По своему назначению семинар, в процессе которого обсуждается та или иная научная проблема, способствует:

- углубленному изучению определенного раздела учебной дисциплины, закреплению знаний;
- отработке методологии и методических приемов познания;
- выработке аналитических способностей, умения обобщения и формулирования выводов;
- приобретению навыков использования научных знаний в практической деятельности;
- выработке умения кратко, аргументированно и ясно излагать обсуждаемые вопросы;
- осуществлению контроля преподавателя за ходом обучения.

Семинары представляет собой *дискуссию* в пределах обсуждаемой темы (проблемы). Дискуссия помогает участникам семинара приобрести более совершенные знания, проникнуть в суть изучаемых проблем. Выработать методологию, овладеть методами анализа социально-экономических процессов. Обсуждение должно носить творческий характер с четкой и убедительной аргументацией.

По своей структуре семинар начинается со вступительного слова преподавателя, в котором кратко излагаются место и значение обсуждаемой темы (проблемы) в данной дисциплине, напоминаются порядок и направления ее обсуждения. Конкретизируется ранее известный обучающимся план проведения занятия. После этого начинается процесс обсуждения вопросов обучающимися. Завершается занятие подведением итогоа обсуждения, заключительным словом преподавателя.

Проведение семинарских занятий в рамках учебной группы (20 - 25 человек) позволяет обеспечить активное участие в обсуждении проблемы всех присутствующих.

По ходу обсуждения темы помните, что изучение теории должно быть связано с определением (выработкой) средств, путей применения теоретических положений в практической деятельности, например, при выполнении функций государственного служащего. В то же время важно не свести обсуждение научной проблемы только к пересказу случаев из практики работы, к критике имеющих место недостатков. Дискуссии имеют важное значение: учат дисциплине ума, умению выступать по существу, мыслить логически, выделяя главное, критически оценивать выступления участников семинара.

В процессе проведения семинара обучающиеся могут использовать разнообразные по своей форме и характеру пособия, демонстрируя фактический, в том числе статистический материал, убедительно подтверждающий теоретические выводы и положения. В завершение обсудите результаты работы семинара и сделайте выводы, что хорошо усвоено, а над чем следует дополнительно поработать.

В целях эффективности семинарских занятий необходима обстоятельная подготовка к их проведению. В начале семестра (учебного года) возьмите в библиотеке необходимые методические материалы для своевременной подготовки к семинарам. Готовясь к конкретной темезанятия следует ознакомиться с новыми официальными документами, статьями в периодических журналах, вновь вышедшими монографиями.

6. Методические рекомендации по подготовке к дискуссии

Современная практика предлагает широкий круг типов семинарских занятий. Среди них особое место занимает *семинар-дискуссия,* где в диалоге хорошо усваивается новая информация, видны убеждения студента, обсуждаются противоречия (явные и скрытые) и недостатки. Для обсуждения берутся конкретные актуальные вопросы, с которыми студенты предварительно ознакомлены. Дискуссия является одной из наиболее эффективных технологий группового взаимодействия, обладающей особыми возможностями в обучении, развитии и воспитании будущего специалиста.

Дискуссия (от лат. discussio - рассмотрение, исследование) - способ организации совместной деятельности с целью интенсификации процесса принятия решений в группе посредством обсуждения какого-либо вопроса или проблемы.

Дискуссия обеспечивает активное включение студентов в поиск истины; создает условия для открытого выражения ими своих мыслей, позиций, отношений к обсуждаемой теме и обладает особой возможностью воздействия на установки ее участников в процессе группового взаимодействия. Дискуссию можно рассматривать как *метод интерактивного обучения* и как особую технологию, включающую в себя другие методы и приемы обучения: «мозговой штурм», «анализ ситуаций» и т.д.

Обучающий эффект дискуссии определяется предоставляемой участнику возможностью получить разнообразную информацию от собеседников, продемонстрировать и повысить свою компетентность, проверить и уточнить свои представления и взгляды на обсуждаемую проблему, применить имеющиеся знания в процессе совместного решения учебных и профессиональных задач.

Развивающая функция дискуссии связана со стимулированием творчества обучающихся, развитием их способности к анализу информации и аргументированному, логически выстроенному доказательству своих идей и взглядов, с повышением коммуникативной активности студентов, их эмоциональной включенности в учебный процесс.

Влияние дискуссии на личностное становление студента обусловливается ее целостно - ориентирующей направленностью, созданием благоприятных условий для проявления индивидуальности, самоопределения в существующих точках зрения на определенную проблему, выбора своей позиции; для формирования умения взаимодействовать с другими, слушать и слышать окружающих, уважать чужие убеждения, принимать оппонента, находить точки соприкосновения, соотносить и согласовывать свою позицию с позициями других участников обсуждения.

Безусловно, наличие оппонентов, противоположных точек зрения всегда обостряет дискуссию, повышает ее продуктивность, позволяет создавать с их помощью конструктивный конфликт для более эффективного решения обсуждаемых проблем.

Существует несколько видов дискуссий, использование того или иного типа дискуссии зависит от характера обсуждаемой проблемы и целей дискуссии.

Дискуссия- диалог чаще всего применяется для совместного обсуждения учебных и производственных проблем, решение которых может быть достигнуто путем взаимодополнения, группового взаимодействия по принципу «индивидуальных вкладов» или на основе согласования различных точек зрения, достижения консенсуса.

Дискуссия - спор используется для всестороннего рассмотрения сложных проблем, не имеющих однозначного решения даже в науке, социальной, политической жизни, производственной практике и т.д. Она построена на принципе «позиционного противостояния» и ее цель - не столько решить проблему, сколько побудить участников дискуссии задуматься над проблемой, уточнить и определить свою позицию; научить аргументировано отстаивать свою точку зрения и в то же время осознать право других иметь свой взгляд на эту проблему, быть индивидуальностью.

Условия эффективного проведения дискуссии:

- информированность и подготовленность студентов к дискуссии,

- свободное владение материалом, привлечение различных источников для аргументации отстаиваемых положений;

- правильное употребление понятий, используемых в дискуссии, их единообразное понимание;

- корректность поведения, недопустимость высказываний, задевающих личность оппонента; установление регламента выступления участников;

- полная включенность группы в дискуссию, участие каждого студента в ней.

Подготовка студентов к дискуссии: если тема объявлена заранее, то следует ознакомиться с указанной литературой, необходимымисправочными материалами, продумать свою позицию, четко сформулировать аргументацию, выписать цитаты, мнения специалистов.

В проведении дискуссии выделяется несколько этапов.

Этап 1-й, введение в дискуссию: формулирование проблемы и целей дискуссии;

определение значимости проблемы, совместная выработка правил дискуссии; выяснение однозначности понимания темы дискуссии, используемых в ней терминов, понятий.

Этап 2-й, обсуждение проблемы: обмен участниками мнениями по каждому вопросу. Цель этапа - собрать максимум мнений, идей, предложений, соотнося их друг с другом.

Этап 3-й, подведение итогов обсуждения: выработка студентами согласованного мнения и принятие группового решения.

Далее подводятся итоги дискуссии, заслушиваются и защищаются проектные задания. После этого проводится "мозговой штурм" по нерешенным проблемам дискуссии, а также выявляются прикладные аспекты, которые можно рекомендовать для включения в курсовые и дипломные работы или в апробацию на практике.

Семинары-дискуссии проводятся с целью выявления мнения студентов по актуальным и проблемным вопросам.

7. Методические рекомендации по написанию реферата

Слово "реферат" (от латинского – referre – докладывать, сообщать) означает сжатое изложение в устной или письменной форме содержания какого–либо вопроса или темы на основе критического обзора информации.

Написание реферата - вид самостоятельной работы студента, содержащий информацию, дополняющую и развивающую основную тему, изучаемую на аудиторных занятиях. Реферат может включать обзор нескольких источников и служить основой для доклада на семинарах, конференциях.

При подготовке реферата необходимо соблюдать следующие правила.

Ясно и четко сформулировать цель и задачи реферата, отражающие тему или решение проблемы.

Найти литературу по выбранной теме; составить перечень источников, обязательных к прочтению.

Только после предварительной подготовки следует приступать к написанию реферата. Прежде всего, составить план, выделить в нем части.

Введение. В этом разделе раскрывается цель и задачи работы; здесь необходимо сформулировать проблему, которая будет проанализирована в реферате, изложить своё отношение к ней, то есть мотивацию выбора; определить особенность постановки данной проблемы авторами изученной литературы; объяснить актуальность и социальную значимость выбранной темы.

Основная часть. Разделы, главы, параграфы основной части должны быть направлены на рассмотрение узловых моментов в теме реферата. Изложение содержания изученной литературы предполагает его критическое осмысление, глубокий логический анализ.

Каждый раздел основной части реферата предполагает детальное изучение отдельного вопроса темы и последовательное изложение структуры текстового материала с обязательными ссылками на первоисточник. В целом, содержание основной части должно отражать позиции отдельных авторов, сравнительную характеристику этих позиций, выделение узловых вопросов дискурса по выбранной для исследования теме.

Заключение. В заключении автор реферата должен сформулировать личную позицию в отношении изученной проблемы и предложить, может быть, свои способы её решения. Целесообразно сделать общие выводы по теме реферата и ещё раз отметить её актуальность и социальную значимость.

Список использованных источников и литературы.

Написание рефератов является одной из форм обучения студентов, направленной на организацию и повышение уровня самостоятельной работы, а также на усиление контроля за этой работой.

В отличие от теоретических семинаров, при проведении которых приобретаются, в частности, навыки высказывания своих суждений и изложения мнений других авторов в устной форме, написание рефератов формирует навыки изложения своих мыслей в письменной форме грамотным языком, хорошим стилем.

В зависимости от содержания и назначения в учебном процессе рефераты можно подразделить на два основных типа: научно-проблемные и обзорно-информационные.

Научно-проблемный реферат. При написании такого реферата следует изучить и кратко изложить имеющиеся в литературе суждения по определенному, спорному в теории, вопросу (проблеме) по данной теме, высказать по этому вопросу (проблеме) собственную точку зрения с соответствующим ее обоснованием.

Обзорно-информационный реферат. Разновидностями такого реферата могут быть следующие:

1) краткое изложение основных положений той или иной книги, монографии, содержащих материалы, относящиеся к изучаемой теме по курсу дисциплины;

2) подбор и краткое изложение содержания статей по определенной проблеме (теме, вопросу), опубликованных в различных журналах за определенный период, либо в сборниках («научных трудах», «ученых записках» и т.д.).

Темы рефератов определяются преподавателем. Литература либо рекомендуется преподавателем, либо подбирается аспирантами самостоятельно, что является одним из элементов самостоятельной работы.

Объем реферата должен быть в пределах 15 страниц машинописного текста через 1,5 интервала. При оформлении реферата необходимо ориентироваться на правила и установленные стандарты для учебных и научных работ.

Реферат сдается в указанные преподавателем сроки.

Критерии оценивания:

- достижение поставленной цели и задач исследования (новизна и актуальность поставленных в реферате проблем, правильность формулирования цели, определения задач исследования, правильность выбора методов решения задач и реализации цели; соответствие выводов решаемым задачам, поставленной цели, убедительность выводов);
- уровень эрудированности автора по изученной теме (знание автором состояния изучаемой проблематики, цитирование источников, степень использования в работе результатов исследований);
- личные заслуги автора реферата (новые знания, которые получены помимо основной образовательной программы, новизна материала и рассмотренной проблемы, научное значение исследуемого вопроса);
- культура письменного изложения материала (логичность подачи материала, грамотность автора);
- культура оформления материалов работы (соответствие реферата всем стандартным требованиям);
- знания и умения на уровне требований стандарта данной дисциплины: знание фактического материала, усвоение общих понятий и идей;
- степень обоснованности аргументов и обобщений (полнота, глубина, всестороннее раскрытие темы, корректность аргументации и системы доказательств, характер и достоверность примеров, иллюстративного материала, наличие знаний интегрированного характера, способность к обобщению);
- качество и ценность полученных результатов (степень завершенности реферативного исследования, спорность или однозначность выводов);
- корректное использование литературных источников, грамотное оформление ссылок.

8. Методические рекомендации по подготовке к сдаче экзаменов и зачетов

Экзамен - одна из важнейших частей учебного процесса, имеющая огромное значение.

Во-первых, готовясь к экзамену, студент приводит в систему знания, полученные на лекциях, семинарах, практических и лабораторных занятиях, разбирается в том, что осталось непонятным, и тогда изучаемая им дисциплина может быть воспринята в полном объеме с присущей ей строгостью и логичностью, ее практической направленностью. А это чрезвычайно важно для будущего специалиста.

Во-вторых, каждый хочет быть волевым и сообразительным., выдержанным и целеустремленным, иметь хорошую память, научиться быстро находить наиболее рациональное решение в трудных ситуациях. Очевидно, что все эти качества не только украшают человека, но и делают его наиболее действенным членом коллектива. Подготовка и сдача экзамена помогают студенту глубже усвоить изучаемые дисциплины, приобрести навыки и качества, необходимые хорошему специалисту.

Конечно, успех на экзамене во многом обусловлен тем, насколько систематически и глубоко работал студент в течение семестра. Совершенно очевидно, что серьезно продумать и усвоить содержание изучаемых дисциплин за несколько дней подготовки к экзамену просто невозможно даже для очень способного студента. И, кроме того, хорошо известно, что быстро выученные на память разделы учебной дисциплины так же быстро забываются после сдачи экзамена.

При подготовке к экзамену студенты не только повторяют и дорабатывают материал дисциплины, которую они изучали в течение семестра, они обобщают полученные знания, осмысливают методологию предмета, его систему, выделяют в нем основное и главное, воспроизводят общую картину с тем, чтобы яснее понять связь между отдельными элементами дисциплины. Вся эта обобщающая работа проходит в условиях напряжения воли и сознания, при значительном отвлечении от повседневной жизни, т. е. в условиях, благоприятствующих пониманию и запоминанию.

Подготовка к экзаменам состоит в приведении в порядок своих знаний. Даже самые способные студенты не в состоянии в короткий период зачетно-экзаменационной сессии усвоить материал целого семестра, если они над ним не работали в свое время. Для тех, кто мало занимался в семестре, экзамены принесут мало пользы: что быстро пройдено, то быстро и забудется. И хотя в некоторых случаях студент может «проскочить» через экзаменационный барьер, в его подготовке останется серьезный пробел, трудно восполняемый впоследствии.

Определив назначение и роль экзаменов в процессе обучения, попытаемся на этой основе пояснить, как лучше готовиться к ним.

Экзаменам, как правило, предшествует защита курсовых работ (проектов) и сдача зачетов. К экзаменам допускаются только студенты, защитившие все курсовые работы проекты) и сдавшие все зачеты. В вузе сдача зачетов организована так, что при систематической работе в течение семестра, своевременной и успешной сдаче всех текущих работ, предусмотренных графиком учебного процесса, большая часть зачетов не вызывает повышенной трудности у студента. Студенты, работавшие в семестре по плану, подходят к экзаменационной сессии без напряжения, без излишней затраты сил в последнюю, «зачетную» неделю.

Подготовку к экзамену следует начинать с первого дня изучения дисциплины. Как правило, на лекциях подчеркиваются наиболее важные и трудные вопросы или разделы дисциплины, требующие внимательного изучения и обдумывания. Нужно эти вопросы выделить и обязательно постараться разобраться в них, не дожидаясь экзамена, проработать их, готовясь к семинарам, практическим или лабораторным занятиям, попробовать самостоятельно решить несколько типовых задач. И если, несмотря на это, часть материала осталась неусвоенной, ни в коем случае нельзя успокаиваться, надеясь

на то, что это не попадется на экзамене. Факты говорят об обратном; если те или другие вопросы учебной дисциплины не вошли в экзаменационный билет, преподаватель может их задать (и часто задает) в виде дополнительных вопросов.

Точно такое же отношение должно быть выработано к вопросам и задачам, перечисленным в программе учебной дисциплины, выдаваемой студентам в начале семестра. Обычно эти же вопросы и аналогичные задачи содержатся в экзаменационных билетах. Не следует оставлять без внимания ни одного раздела дисциплины: если не удалось в чем-то разобраться самому, нужно обратиться к товарищам; если и это не помогло выяснить какой-либо вопрос до конца, нужно обязательно задать этот вопрос преподавателю на предэкзаменационной консультации. Чрезвычайно важно приучить себя к умению самостоятельно мыслить, учиться думать, понимать суть дела. Очень полезно после проработки каждого раздела восстановить в памяти содержание изученного материала. кратко записав это на листе бумаги. создать карту памяти (умственную карту), изобразить необходимые схемы и чертежи (логико-графические схемы), например, отобразить последовательность вывода теоремы или формулы. Если этого не сделать, то большая часть материала останется не понятой, а лишь формально заученной, и при первом же вопросе экзаменатора студент убедится в том, насколько поверхностно он усвоил материал.

В период экзаменационной сессии происходит резкое изменение режима работы, отсутствует посещение занятий по расписанию. При всяком изменении режима работы очень важно скорее приспособиться к новым условиям. Поэтому нужно сразу выбрать такой режим работы, который сохранился бы в течение всей сессии, т. е. почти на месяц. Необходимо составить для себя новый распорядок дня, чередуя занятия с отдыхом. Для того чтобы сократить потерю времени на включение в работу, рабочие периоды целесообразно делать длительными, разделив день примерно на три части: с утра до обеда, с обеда до ужина и от ужина до сна.

Каждый рабочий период дня надо заканчивать отдыхом. Наилучший отдых в период экзаменационной сессии - прогулка, кратковременная пробежка или какой-либо неутомительный физический труд.

При подготовке к экзаменам основное направление дают программа учебной дисциплины и студенческий конспект, которые указывают, что наиболее важно знать и уметь делать. Основной материал должен прорабатываться по учебнику (если такой имеется) и учебным пособиям, так как конспекта далеко недостаточно для изучения дисциплины. Учебник должен быть изучен в течение семестра, а перед экзаменом сосредоточьте внимание на основных, наиболее сложных разделах. Подготовку по каждому разделу следует заканчивать восстановлением по памяти его краткого содержания в логической последовательности.

За один - два дня до экзамена назначается консультация. Если ее правильно использовать, она принесет большую пользу. Во время консультации студент имеет полную возможность получить ответ на нее ни ясные ему вопросы. А для этого он должен проработать до консультации все темы дисциплины. Кроме того, преподаватель будет отвечать на вопросы других студентов, что будет для вас повторением и закреплением знаний. И еще очень важное обстоятельство: преподаватель на консультации, как правило, обращает внимание на те вопросы, по которым на предыдущих экзаменах ответы были неудовлетворительными, а также фиксирует внимание на наиболее трудных темах дисциплины. Некоторые студенты не приходят на консультации либо потому, что считают, что у них нет вопросов к преподавателю, либо полагают, что у них и так мало времени и лучше самому прочитать материал в конспекте или и учебнике. Это глубокое заблуждение. Никакая другая работа не сможет принести столь значительного эффекта накануне экзамена, как консультация преподавателя.

Но консультация не может возместить отсутствия длительной работы в течение семестра и помочь за несколько часов освоить материал, требующийся к экзамену. На

консультации студент получает ответы на трудные или оставшиеся неясными вопросы и, следовательно, дорабатывается материал. Консультации рекомендуется посещать, подготовив к ним все вопросы, вызывающие сомнения. Если студент придет на консультацию, не проработав всего материала, польза от такой консультации будет невелика.

Итак, *основные советы* для подготовки к сдаче зачетов и экзаменов состоят в следующем:

- лучшая подготовка к зачетам и экзаменам - равномерная работа в течение всего семестра;
- используйте программы учебных дисциплин - это организует вашу подготовку к зачетам и экзаменам;
- учитывайте, что для полноценного изучения учебной дисциплины необходимо время;
- составляйте планы работы во времени;
- работайте равномерно и ритмично;
- курсовые работы (проекты) желательно защищать за одну - две недели до начала зачетно-экзаменационной сессии;
- все зачеты необходимо сдавать до начала экзаменационной сессии;
- помните, что конспект не заменяет учебник и учебные пособия, а помогает выбрать из него основные вопросы и ответы;
- при подготовке наибольшее внимание и время уделяйте трудным и непонятным вопросам учебной дисциплины;
- грамотно используйте консультации;
- соблюдайте правильный режим труда и отдыха во время сессии, это сохранит работоспособность и даст хорошие результаты;
- учитесь владеть собой на зачете и экзамене;
- учитесь точно и кратко передавать свои мысли, поясняя их, если нужно, логико-графическими схемами.

Очень важным условием для правильного режима работы в период экзаменационной сессии является нормальный сон, иначе в день экзамена не будет чувства бодрости и уверенности.

ЗАКЛЮЧЕНИЕ

Методические указания по выполнению самостоятельной работы обучающихся являются неотъемлемой частью процесса обучения в вузе. Правильнаяорганизация самостоятельной работы позволяет обучающимся развивать умения и навыки в усвоении и систематизации приобретаемых знаний, обеспечивает высокий уровень успеваемости в период обучения, способствует формированию навыков совершенствования профессионального мастерства. Также внеаудиторное время включает в себя подготовку к аудиторным занятиям и изучение отдельных тем, расширяющих и углубляющих представления обучающихся по разделам изучаемой дисциплины.

Таким образом, обучающийся используя методические указания может в достаточном объеме усвоить и успешно реализовать конкретные знания, умения, навыки и получить опыт при выполнении следующих условий:

1) систематическаясамостоятельная работа по закреплению полученных знаний и навыков;

2) добросовестноевыполнение заданий;

3) выяснениеи уточнение отдельных предпосылок, умозаключений и выводов, содержащихся в учебном курсе;

4) сопоставление точек зрения различных авторов по затрагиваемым в учебном курсе проблемам; выявление неточностей и некорректного изложения материала в периодической и специальной литературе;

5) периодическое ознакомление с последними теоретическими и практическими достижениями в области управления персоналом;

6) проведение собственных научных и практических исследований по одной или нескольким актуальным проблемам для *HR*;

7) подготовка научных статей для опубликования в периодической печати, выступление на научно-практических конференциях, участие в работе студенческих научных обществ, круглых столах и диспутах по проблемам управления персоналом.

Контроль результатов внеаудиторной самостоятельной работы студентов осуществляется в пределах времени, отведенного на обязательные учебные занятия по дисциплине.

СПИСОК ИСПОЛЬЗОВАННЫХ ИСТОЧНИКОВ

1. Долгоруков А. Метод case-study как современная технология профессионально - ориентированного обучения [Электронный ресурс]. Режим доступа: //http://evolkov.net/case/case.study.html/

2. Методические рекомендации по написанию реферата. [Электронный ресурс]. Режим доступа: http://www.hse.spb.ru/edu/recommendations/method-referat-2005.phtml

3. Фролова Н. А. Реферирование и аннотирование текстов по специальности (на материале немецкого языка): Учеб. пособие / ВолгГТУ, Волгоград, 2006. - С.5.

МИНИСТЕРСТВО НАУКИ И ВЫСШЕГО ОБРАЗОВАНИЯ РОССИЙСКОЙ ФЕДЕРАЦИИ
ФГБОУ ВО «Уральский государственный горный университет»

УТВЕРЖДАЮ
Проректор по учебно-методическому комплексу _____ С.А.Упоров

МЕТОДИЧЕСКИЕ УКАЗАНИЯ ПО САМОСТОЯТЕЛЬНОЙ РАБОТЕ СТУДЕНТОВ

Б1.О.02.01 ВСЕОБЩАЯ ИСТОРИЯ

Направление подготовки
38.03.03 Управление персоналом

Профиль
Управление персоналом организации

форма обучения: ***очная, заочная***

Одобрена на заседании кафедры	Рассмотрена методической комиссией факультета
Управления персоналом	Инженерно-экономического
(название кафедры)	*(название факультета)*
Зав.кафедрой _____	Председатель _____
(подпись)	*(подпись)*
Ветошкина Т.А	Мочалова Л.А.
(Фамилия И.О.)	*(Фамилия И.О.)*
Протокол № 7 от 06.03.2020	Протокол № 7 от 20.03.2020
(Дата)	*(Дата)*

Екатеринбург

СОДЕРЖАНИЕ

	Введение	3
1	Методические рекомендации по решению практико-ориентированных заданий	5
2	Методические рекомендации по составлению тестовых заданий	9
3	Методические рекомендации к опросу	11
4	Методические рекомендации по подготовке к практическим занятиям	13
5	Методические рекомендации по подготовке деловых и ролевых игр	15
6	Методические рекомендации по подготовке семинарским занятиям	17
7	Методические рекомендации по подготовке к сдаче экзаменов и зачетов	19
	Заключение	22
	Список использованных источников	23

ВВЕДЕНИЕ

Самостоятельная работа студентов может рассматриваться как организационная форма обучения - система педагогических условий, обеспечивающих управление учебной деятельностью студентов по освоению знаний и умений в области учебной и научной деятельности без посторонней помощи.

Самостоятельная работа студентов проводится с целью:

- систематизации и закрепления полученных теоретических знаний и практических умений студентов;
- углубления и расширения теоретических знаний;
- формирования умений использовать нормативную, правовую, справочную документацию и специальную литературу;
- развития познавательных способностей и активности студентов: творческой инициативы, самостоятельности, ответственности и организованности;
- формирования самостоятельности мышления, способностей к саморазвитию, самосовершенствованию и самореализации;
- формирования практических (общеучебных и профессиональных) умений и навыков;
- развития исследовательских умений;
- получения навыков эффективной самостоятельной профессиональной (практической и научно-теоретической) деятельности.

В учебном процессе выделяют два вида самостоятельной работы:

- аудиторная;
- внеаудиторная.

Аудиторная самостоятельная работа по дисциплине выполняется на учебных занятиях под непосредственным руководством преподавателя и по его заданию.

Внеаудиторная самостоятельная работа - планируемая учебная, учебно-исследовательская, научно-исследовательская работа студентов, выполняемая во внеаудиторное время по заданию и при методическом руководстве преподавателя, но без его непосредственного участия.

Самостоятельная работа, не предусмотренная образовательной программой, учебным планом и учебно-методическими материалами, раскрывающими и конкретизирующими их содержание, осуществляется студентами инициативно, с целью реализации собственных учебных и научных интересов.

Для более эффективного выполнения самостоятельной работы по дисциплине преподаватель рекомендует студентам источники и учебно-методические пособия для работы, характеризует наиболее рациональную методику самостоятельной работы, демонстрирует ранее выполненные студентами работы и т. п.

Подразумевается несколько категорий видов самостоятельной работы студентов, значительная часть которых нашла отражения в данных методических рекомендациях:

- работа с источниками литературы и официальными документами (*использование библиотечно-информационной системы*);
- выполнение заданий для самостоятельной работы в рамках учебных дисциплин (*рефераты, эссе, домашние задания, решения практико-ориентированных заданий*);
- реализация элементов научно-педагогической практики (*разработка методических материалов, тестов, тематических портфолио*);
- реализация элементов научно-исследовательской практики (*подготовка текстов докладов, участие в исследованиях*).

Особенностью организации самостоятельной работы студентов является необходимость не только подготовиться к сдаче зачета /экзамена, но и собрать, обобщить, систематизировать, проанализировать информацию по темам дисциплины.

Технология организации самостоятельной работы студентов включает использование информационных и материально-технических ресурсов образовательного учреждения.

Самостоятельная работа может осуществляться индивидуально или группами студентов online и на занятиях в зависимости от цели, объема, конкретной тематики самостоятельной работы, уровня сложности, уровня умений студентов.

В качестве форм и методов контроля внеаудиторной самостоятельной работы студентов могут быть использованы обмен информационными файлами, семинарские занятия, тестирование, опрос, доклад, реферат, самоотчеты, контрольные работы, защита творческих работ и электронных презентаций и др.

Контроль результатов внеаудиторной самостоятельной работы студентов осуществляется в пределах времени, отведенного на обязательные учебные занятия по дисциплине.

1. Методические рекомендации по решению практико-ориентированных заданий

Практико-ориентированные задания - метод анализа ситуаций. Суть его заключается в том, что студентам предлагают осмыслить реальную жизненную ситуацию, описание которой одновременно отражает не только какую-либо практическую проблему, но и актуализирует определенный комплекс знаний, который необходимо усвоить при разрешении данной проблемы. При этом сама проблема не имеет однозначных решений.

Использование метода практико-ориентированного задания как образовательной технологии профессионально-ориентированного обучения представляет собой сложный процесс, плохо поддающийся алгоритмизации[1]. Формально можно выделить следующие этапы:

- ознакомление студентов с текстом;
- анализ практико-ориентированного задания;
- организация обсуждения практико-ориентированного задания, дискуссии, презентации;
- оценивание участников дискуссии;
- подведение итогов дискуссии.

Ознакомление студентов с текстом практико-ориентированного задания и последующий анализ практико-ориентированного задания чаще всего осуществляются за несколько дней до его обсуждения и реализуются как самостоятельная работа студентов; при этом время, отводимое на подготовку, определяется видом практико-ориентированного задания, его объемом и сложностью.

Общая схема работы с практико-ориентированное заданием на данном этапе может быть представлена следующим образом: в первую очередь следует выявить ключевые проблемы практико-ориентированного задания и понять, какие именно из представленных данных важны для решения; войти в ситуационный контекст практико-ориентированного задания, определить, кто его главные действующие лица, отобрать факты и понятия, необходимые для анализа, понять, какие трудности могут возникнуть при решении задачи; следующим этапом является выбор метода исследования.

Знакомство с небольшими практико-ориентированного заданиями и их обсуждение может быть организовано непосредственно на занятиях. Принципиально важным в этом случае является то, чтобы часть теоретического курса, на которой базируется практико-ориентированное задание, была бы прочитана и проработана студентами.

Максимальная польза из работы над практико-ориентированного заданиями будет извлечена в том случае, если аспиранты при предварительном знакомстве с ними будут придерживаться систематического подхода к их анализу, основные шаги которого представлены ниже:

1. Выпишите из соответствующих разделов учебной дисциплины ключевые идеи, для того, чтобы освежить в памяти теоретические концепции и подходы, которые Вам предстоит использовать при анализе практико-ориентированного задания.
2. Бегло прочтите практико-ориентированное задание, чтобы составить о нем общее представление.
3. Внимательно прочтите вопросы к практико-ориентированное задание и убедитесь в том, что Вы хорошо поняли, что Вас просят сделать.
4. Вновь прочтите текст практико-ориентированного задания, внимательно фиксируя все факторы или проблемы, имеющие отношение к поставленным вопросам.
5. Прикиньте, какие идеи и концепции соотносятся с проблемами, которые Вам предлагается рассмотреть при работе с практико-ориентированное заданием.

---

[1] Долгоруков А. Метод case-study как современная технология профессионально -ориентированного обучения [Электронный ресурс]. Режим доступа: //http://evolkov.net/case/case.study.html/

Организация обсуждения практико-ориентированного задания предполагает формулирование перед студентами вопросов, включение их в дискуссию. Вопросы обычно подготавливают заранее и предлагают студентам вместе с текстом практико-ориентированного задания. При разборе учебной ситуации преподаватель может занимать активную или пассивную позицию, иногда он «дирижирует» разбором, а иногда ограничивается подведением итогов дискуссии.

Организация обсуждения практико-ориентированных заданий обычно основывается на двух методах. Первый из них носит название традиционного Гарвардского метода - открытая дискуссия. Альтернативным методом является метод, связанный с индивидуальным или групповым опросом, в ходе которого аспиранты делают формальную устную оценку ситуации и предлагают анализ представленного практико-ориентированного задания, свои решения и рекомендации, т.е. делают презентацию. Этот метод позволяет некоторым студентам минимизировать их учебные усилия, поскольку каждый аспирант опрашивается один- два раза за занятие. Метод развивает у студентов коммуникативные навыки, учит их четко выражать свои мысли. Однако, этот метод менее динамичен, чем Гарвардский метод. В открытой дискуссии организация и контроль участников более сложен.

Дискуссия занимает центральное место в методе. Ее целесообразно использовать в том случае, когда аспиранты обладают значительной степенью зрелости и самостоятельности мышления, умеют аргументировать, доказывать и обосновывать свою точку зрения. Важнейшей характеристикой дискуссии является уровень ее компетентности, который складывается из компетентности ее участников. Неподготовленность студентов к дискуссии делает ее формальной, превращает в процесс вытаскивания ими информации у преподавателя, а не самостоятельное ее добывание.

Особое место в организации дискуссии при обсуждении и анализе практико-ориентированного задания принадлежит использованию метода генерации идей, получившего название «мозговой атаки» или «мозгового штурма».

Метод «мозговой атаки» или «мозгового штурма» был предложен в 30-х годах прошлого столетия А. Осборном как групповой метод решения проблем. К концу XX столетия этот метод приобрел особую популярность в практике управления и обучения не только как самостоятельный метод, но и как использование в процессе деятельности с целью усиления ее продуктивности. В процессе обучения «мозговая атака» выступает в качестве важнейшего средства развития творческой активности студентов. «Мозговая атака» включает в себя три фазы.

Первая фаза представляет собой вхождение в психологическую раскованность, отказ от стереотипности, страха показаться смешным и неудачником; достигается созданием благоприятной психологической обстановки и взаимного доверия, когда идеи теряют авторство, становятся общими. Основная задача этой фазы - успокоиться и расковаться.

Вторая фаза - это собственно атака; задача этой фазы - породить поток, лавину идей. «Мозговая атака» в этой фазе осуществляется по следующим принципам:

- есть идея, - говорю, нет идеи, - не молчу;
- поощряется самое необузданное ассоциирование, чем более дикой покажется идея, тем лучше;
- количество предложенных идей должно быть как можно большим;
- высказанные идеи разрешается заимствовать и как угодно комбинировать, а также видоизменять и улучшать;
- исключается критика, можно высказывать любые мысли без боязни, что их признают плохими, критикующих лишают слова;
- не имеют никакого значения социальные статусы участников; это абсолютная демократия и одновременно авторитаризм сумасшедшей идеи;
- все идеи записываются в протокольный список идей;

• время высказываний - не более 1-2 минут.

Третья фаза представляет собой творческий анализ идей с целью поиска конструктивного решения проблемы по следующим правилам:

- анализировать все идеи без дискриминации какой-либо из них;
- найти место идее в системе и найти систему под идею;
- не умножать сущностей без надобности;
- не должна нарушаться красота и изящество полученного результата;
- должно быть принципиально новое видение;
- ищи «жемчужину в навозе».

В методе мозговая атака применяется при возникновении у группы реальных затруднений в осмыслении ситуации, является средством повышения активности студентов. В этом смысле мозговая атака представляется не как инструмент поиска новых решений, хотя и такая ее роль не исключена, а как своеобразное «подталкивание» к познавательной активности.

Презентация, или представление результатов анализа практико-ориентированного задания, выступает очень важным аспектом метода ***case-study***. Умение публично представить интеллектуальный продукт, хорошо его рекламировать, показать его достоинства и возможные направления эффективного использования, а также выстоять под шквалом критики, является очень ценным интегральным качеством современного специалиста. Презентация оттачивает многие глубинные качества личности: волю, убежденность, целенаправленность, достоинство и т.п.; она вырабатывает навыки публичного общения, формирования своего собственного имиджа.

Публичная (устная) презентация предполагает представление решений практико-ориентированного задания группе, она максимально вырабатывает навыки публичной деятельности и участия в дискуссии. Устная презентация обладает свойством кратковременного воздействия на студентов и, поэтому, трудна для восприятия и запоминания. Степень подготовленности выступающего проявляется в спровоцированной им дискуссии: для этого необязательно делать все заявления очевидными и неопровержимыми. Такая подача материала при анализе практико-ориентированного задания может послужить началом дискуссии. При устной презентации необходимо учитывать эмоциональный настрой выступающего: отношение и эмоции говорящего вносят существенный вклад в сообщение. Одним из преимуществ публичной (устной) презентации является ее гибкость. Оратор может откликаться на изменения окружающей обстановки, адаптировать свой стиль и материал, чувствуя настроение аудитории.

Непубличная презентация менее эффектна, но обучающая роль ее весьма велика. Чаще всего непубличная презентация выступает в виде подготовки отчета по выполнению задания, при этом стимулируются такие качества, как умение подготовить текст, точно и аккуратно составить отчет, не допустить ошибки в расчетах и т.д. Подготовка письменного анализа практико-ориентированного задания аналогична подготовке устного, с той разницей, что письменные отчеты-презентации обычно более структурированы и детализированы. Основное правило письменного анализа практико-ориентированного задания заключается в том, чтобы избегать простого повторения информации из текста, информация должна быть представлена в переработанном виде. Самым важным при этом является собственный анализ представленного материала, его соответствующая интерпретация и сделанные предложения. Письменный отчет - презентация может сдаваться по истечении некоторого времени после устной презентации, что позволяет студентам более тщательно проанализировать всю информацию, полученную в ходе дискуссии.

Как письменная, так и устная презентация результатов анализа практико-ориентированного задания может быть групповая и индивидуальная. Отчет может быть индивидуальным или групповым в зависимости от сложности и объема задания. Индивидуальная презентация формирует ответственность, собранность, волю;

групповая - аналитические способности, умение обобщать материал, системно видеть проект.

Оценивание участников дискуссии является важнейшей проблемой обучения посредством метода практико-ориентированного задания. При этом выделяются следующие требования к оцениванию:

- объективность - создание условий, в которых бы максимально точно выявлялись знания обучаемых, предъявление к ним единых требований, справедливое отношение к каждому;
- обоснованность оценок - их аргументация;
- систематичность - важнейший психологический фактор, организующий и дисциплинирующий студентов, формирующий настойчивость и устремленность в достижении цели;
- всесторонность и оптимальность.

Оценивание участников дискуссии предполагает оценивание не столько набора определенных знаний, сколько умения студентов анализировать конкретную ситуацию, принимать решение, логически мыслить.

Следует отметить, что оценивается содержательная активность студента в дискуссии или публичной (устной) презентации, которая включает в себя следующие составляющие:

- выступление, которое характеризует попытку серьезного предварительного
- анализа (правильность предложений, подготовленность,
- аргументированность и т.д.);
- обращение внимания на определенный круг вопросов, которые требуют углубленного обсуждения;
- владение категориальным аппаратом, стремление давать определения, выявлять содержание понятий;
- демонстрация умения логически мыслить, если точки зрения, высказанные раньше, подытоживаются и приводят к логическим выводам;
- предложение альтернатив, которые раньше оставались без внимания;
- предложение определенного плана действий или плана воплощения решения;
- определение существенных элементов, которые должны учитываться при анализе практико-ориентированного задания;
- заметное участие в обработке количественных данных, проведении расчетов;
- подведение итогов обсуждения.

При оценивании анализа практико-ориентированного задания, данного студентами при непубличной (письменной) презентации учитывается:

- формулировка и анализ большинства проблем, имеющихся в практико-ориентированное задание;
- формулировка собственных выводов на основании информации о практико-ориентированное задание, которые отличаются от выводов других студентов;
- демонстрация адекватных аналитических методов для обработки информации;
- соответствие приведенных в итоге анализа аргументов ранее выявленным проблемам, сделанным выводам, оценкам и использованным аналитическим методам.

2. Методические рекомендации по составлению тестовых заданий

Требования к составлению тестовых заданий

Тестовое задание (ТЗ) - варьирующаяся по элементам содержания и по трудности единица контрольного материала, сформулированная в утвердительной форме предложения с неизвестным. Подстановка правильного ответа вместо неизвестного компонента превращает задание в истинное высказывание, подстановка неправильного ответа приводит к образованию ложного высказывания, что свидетельствует о незнании студентом данного учебного материала.

Для правильного составления ТЗ необходимо выполнить следующие *требования*:

1. Содержание каждого ТЗ должно охватывать какую-либо одну смысловую единицу, то есть должно оценивать что-то одно.

2. Ориентация ТЗ на получение *однозначного* заключения.

3. Формулировка содержания ТЗ в виде свернутых кратких суждений. Рекомендуемое количество слов в задании не более 15. В тексте не должно быть преднамеренных подсказок и сленга, а также оценочных суждений автора ТЗ. Формулировка ТЗ должна быть в повествовательной форме (не в форме вопроса). По возможности, текст ТЗ не должен содержать сложноподчиненные конструкции, повелительного наклонения («выберите», «вычислите», «укажите» и т.д). Специфический признак (ключевое слово) выносится в начало ТЗ. Не рекомендуется начинать ТЗ с предлога, союза, частицы.

4. Соблюдение единого стиля оформления ТЗ.

Требования к формам ТЗ

ТЗ может быть представлено в одной из четырех стандартизованных форм:

- закрытой (с выбором одного или нескольких заключений);
- открытой;
- на установление правильной последовательности;
- на установление соответствия.

Выбор формы ТЗ зависит от того, какой вид знаний следует проверить. Так, для оценки фактологических знаний (знаний конкретных фактов, названий, имён, дат, понятий) лучше использовать тестовые задания закрытой или открытой формы.
Ассоциативных знаний (знаний о взаимосвязи определений и фактов, авторов и их теорий, сущности и явления, о соотношении между различными предметами, законами, датами) - заданий на установление соответствия. Процессуальных знаний (знаний правильной последовательности различных действий, процессов) - заданий на определение правильной последовательности.

Тестовое задание закрытой формы

Если к заданиям даются готовые ответы на выбор (обычно один правильный и остальные неправильные), то такие задания называются заданиями с выбором одного правильного ответа или с единичным выбором.

При использовании этой формы следует руководствоваться правилом: в каждом задании с выбором одного правильного ответа правильный ответ должен быть.

Помимо этого, бывают задания с выбором нескольких правильных ответов или с множественным выбором. Подобная форма заданий не допускает наличия в общем перечне ответов следующих вариантов: «все ответы верны» или «нет правильного ответа».

Вариантов выбора (дистракторов) должно быть не менее 4 и не более 7. Если дистракторов мало, то возрастает вероятность угадывания правильного ответа, если слишком много, то делает задание громоздким. Кроме того, дистракторы в большом

количестве часто бывают неоднородными, и тестируемый сразу исключает их, что также способствует угадыванию.

Дистракторы должны быть приблизительно одной длины. Не допускается наличие повторяющихся фраз (слов) в дистракторах.

Тестовое задание открытой формы

В заданиях открытой формы готовые ответы с выбором не даются. Требуется сформулированное самим тестируемым заключение. Задания открытой формы имеют вид неполного утверждения, в котором отсутствует один или несколько ключевых элементов. В качестве ключевых элементов могут быть: число, буква, слово или словосочетание. При формулировке задания на месте ключевого элемента, необходимо поставить прочерк или многоточие. Утверждение превращается в истинное высказывание, если ответ правильный и в ложное высказывание, если ответ неправильный. Необходимо предусмотреть наличие всех возможных вариантов правильного ответа и отразить их в ключе, поскольку отклонения от эталона (правильного ответа) могут быть зафиксированы проверяющим как неверные.

Тестовые задания на установление правильной последовательности

Такое задание состоит из однородных элементов некоторой группы и четкой формулировки критерия упорядочения этих элементов.

Задание начинается со слова: «Последовательность».

Тестовые задания на установление соответствия

Такое задание состоит из двух групп элементов и четкой формулировки критерия выбора соответствия между ними.

Соответствие устанавливается по принципу 1:1 (одному элементу первой группы соответствует только один элемент второй группы) или 1:М (одному элементу первой группы соответствуют М элементов второй группы). Внутри каждой группы элементы должны быть однородными. Количество элементов второй группы должно превышать количество элементов первой группы. Максимальное количество элементов второй группы должно быть не более 10, первой группы - не менее 2.

Задание начинается со слова: «Соответствие». Номера и буквы используются как идентификаторы (метки) элементов. Арабские цифры являются идентификаторами первой группы, заглавные буквы русского алфавита - второй. Номера и буквы отделяются от содержания столбцов круглой скобкой.

3. Методические указания по подготовке к опросу

Самостоятельная работа обучающихся включает подготовку к устному или письменному опросу на семинарских занятиях. Для этого обучающийся изучает лекции, основную и дополнительную литературу, публикации, информацию из Интернет-ресурсов. Темы и вопросы к семинарским занятиям, вопросы для самоконтроля приведены в методических указаниях по разделам и доводятся до обучающихся заранее.

Письменный опрос

В соответствии с технологической картой письменный опрос является одной из форм текущего контроля успеваемости студента по данной дисциплине. При подготовке к письменному опросу студент должен внимательно изучает лекции, основную и дополнительную литературу, публикации, информацию из Интернет-ресурсов. Темы и вопросы к семинарским занятиям, вопросы для самоконтроля приведены в методических указаниях по разделам и доводятся до обучающихся заранее.

При изучении материала студент должен убедиться, что хорошо понимает основную терминологию темы, умеет ее использовать в нужном контексте. Желательно составить краткий конспект ответа на предполагаемые вопросы письменной работы, чтобы убедиться в том, что студент владеет материалом и может аргументировано, логично и грамотно письменно изложить ответ на вопрос. Следует обратить особое внимание на написание профессиональных терминов, чтобы избегать грамматических ошибок в работе. При изучении новой для студента терминологии рекомендуется изготовить карточки, которые содержат новый термин и его расшифровку, что значительно облегчит работу над материалом.

Устный опрос

Целью устного собеседования являются обобщение и закрепление изученного курса. Студентам предлагаются для освещения сквозные концептуальные проблемы. При подготовке следует использовать лекционный материал и учебную литературу. Для более глубокого постижения курса и более основательной подготовки рекомендуется познакомиться с указанной дополнительной литературой. Готовясь к семинару, студент должен, прежде всего, ознакомиться с общим планом семинарского занятия. Следует внимательно прочесть свой конспект лекции по изучаемой теме и рекомендуемую к теме семинара литературу. С незнакомыми терминами и понятиями следует ознакомиться в предлагаемом глоссарии, словаре или энциклопедии [2].

Критерии качества устного ответа.

1. Правильность ответа по содержанию.
2. Полнота и глубина ответа.
3. Сознательность ответа (учитывается понимание излагаемого материала).
4. Логика изложения материала (учитывается умение строить целостный, последовательный рассказ, грамотно пользоваться профессиональной терминологией).
5. Рациональность использованных приемов и способов решения поставленной учебной задачи (учитывается умение использовать наиболее прогрессивные и эффективные способы достижения цели).
6. Своевременность и эффективность использования наглядных пособий и технических средств при ответе (учитывается грамотно и с пользой применять наглядность и демонстрационный опыт при устном ответе).
7. Использование дополнительного материала (приветствуется, но не обязательно для всех студентов).

---

[2] Методические рекомендации для студентов [Электронный ресурс]: Режим доступа: http://lesgaft.spb.ru/sites/default/files/u57/metod.rekomendacii_dlya_studentov_21.pdf

8. Рациональность использования времени, отведенного на задание (не одобряется затянутость выполнения задания, устного ответа во времени, с учетом индивидуальных особенностей студентов)[3].

Ответ на каждый вопрос из плана семинарского занятия должен быть содержательным и аргументированным. Для этого следует использовать документы, монографическую, учебную и справочную литературу.

Для успешной подготовки к устному опросу, студент должен законспектировать рекомендуемую литературу, внимательно осмыслить лекционный материал и сделать выводы. В среднем, подготовка к устному опросу по одному семинарскому занятию занимает от 2 до 4 часов в зависимости от сложности темы и особенностей организации обучающимся своей самостоятельной работы.

[3]Методические рекомендации для студентов [Электронный ресурс]: http://priab.ru/images/metod_agro/Metod_Inostran_yazyk_35.03.04_Agro_15.01.2016.pdf

4. Методические рекомендации по подготовке к практическим занятиям

На практических занятиях необходимо стремиться к самостоятельному решению задач, находя для этого более эффективные методы. При этом студентам надо приучить себя доводить решения задач до конечного «идеального» ответа. Это очень важно для будущих специалистов. Практические занятия вырабатывают навыки самостоятельной творческой работы, развивают мыслительные способности.

Практическое занятие – активная форма учебного процесса, дополняющая теоретический курс или лекционную часть учебной дисциплины и призванная помощь обучающимся освоиться в «пространстве» (тематике) дисциплины, самостоятельно прооперировать теоретическими знаниями на конкретном учебном материале.

Продолжительность одного практического занятия – от 2 до 4 академических часов. Общая доля практических занятий в учебном времени на дисциплину – от 10 до 20 процентов (при условии, что все активные формы займут в учебном времени на дисциплину от 40 до 60 процентов).

Для практического занятия в качестве темы выбирается обычно такая учебная задача, которая предполагает не существенные эвристические и аналитические напряжения и продвижения, а потребность обучающегося «потрогать» материал, опознать в конкретном то общее, о чем говорилось в лекции. Например, при рассмотрении вопросов оплаты труда, мотивации труда и проблем безработицы в России имеет смысл провести практические занятия со следующими сюжетами заданий: «Расчет заработной платы работников предприятия». «Разработка механизма мотивации труда на предприятии N». «В чем причины и особенности безработицы в России?». Последняя тема предполагает уже некоторую аналитическую составляющую. Основная задача первой из этих тем - самим посчитать заработную плату для различных групп работников на примере заданных параметров для конкретного предприятия, т. е. сделать расчеты «как на практике»; второй – дать собственный вариант мотивационной политики для предприятия, учитывая особенности данного объекта, отрасли и т.д.; третьей – опираясь на теоретические знания в области проблем занятости и безработицы, а также статистические материалы, сделать авторские выводы о видах безработицы, характерных для России, и их причинах, а также предложить меры по минимизации безработицы.

Перед проведением занятия должен быть подготовлен специальный материал – тот объект, которым обучающиеся станут оперировать, активизируя свои теоретические (общие) знания и тем самым, приобретая навыки выработки уверенных суждений и осуществления конкретных действий.

Дополнительный материал для практического занятия лучше получить у преподавателя заранее, чтобы у студентов была возможность просмотреть его и подготовить вопросы.

Условия должны быть такими, чтобы каждый мог работать самостоятельно от начала до конца. В аудитории должны быть «под рукой» необходимые справочники и тексты законов и нормативных актов по тематике занятия. Чтобы сделать практическое занятие максимально эффективным, надо заранее подготовить и изучить материал по наиболее интересным и практически важным темам.

Особенности практического занятия с использованием компьютера

Для того чтобы повысить эффективность проведения практического занятия, может использоваться компьютер по следующим направлениям:

- поиск информации в Интернете по поставленной проблеме: в этом случае преподаватель представляет обучающимся перечень рекомендуемых для посещения Интернет-сайтов;
- использование прикладных обучающих программ;
- выполнение заданий с использованием обучающимися заранее установленных преподавателем программ;

- использование программного обеспечения при проведении занятий, связанных с моделированием социально-экономических процессов.

5. Методические рекомендации по подготовке деловых и ролевых игр

Основной целью проведения студенческих деловых игр во внеаудиторное время является привитие студентам навыков решения конкретных управленческих вопросов и накопление ими практического опыта в решении процедурных вопросов на основе создания конкретных деловых ситуаций, максимально приближенных к реальным жизненным условиям.

Деловая игра – это воспроизведение деятельности хозяйственных руководителей и кадров управления, игровое моделирование систем управления.

Деловые игры в отличие от других методов обучения позволяют наиболее полно воспроизводить деятельность руководителей и специалистов, выявить проблемы и причины появления, разрабатывать и оценивать варианты решения проблем, принимать решение и определять механизм его реализации. Это дает возможность рассматривать проблему не вообще, а как конкретную, вытекающую из хозяйственной деятельности конкретного предприятия (организации).

Одним из видов деловой игры является ролевые игры.

Ролевая игра – это метод, при котором участники игры с помощью проигрывания определенных ролей в свободной от риска ситуации обнаруживают свои значимые черты поведения в профессиональной ситуации, а также самостоятельно критически анализируют их, формируют и развивают. Роли, могут быть: директор, руководитель проекта, отдела, специалист и т.д.

Типичными техниками ролевых игр являются:

- самостоятельное (в пределах темы) конструирование ситуации;
- определение участниками общего количества ратей и их персональное распределение;
- обмен ролями в ходе игры;
- использование дублирования при отработке ролей;

Методические рекомендации

На первом этапе следует ознакомиться с целью игры и необходимой исходной информацией. Студенты самостоятельно выбирают определенную проблему или конкретную ситуацию и по желанию формируют команды таким образом, чтобы это была творческая группа.

Второй этап – самостоятельная работа студентов в командах. Здесь активно используется практический опыт каждого участника, уточняются позиции и вырабатываются обобщающие выводы или решения. При коллективном обсуждении в командах необходимо, чтобы свою точку зрения имел возможность высказать каждый участник. Коллективное обсуждение проблемы позволяет выявить разные подходы к решению одной и той же проблемы или задачи. Очень важно использование принципа консенсуса, т.е. единогласное принятие общих решений, но не путем голосования, а на основе предварительного согласия. Однако это не означает, что кто-либо из участников и в этом случае не может выйти на коллективное обсуждение в общей группе со своей точкой зрения.

Третий этап – дискуссия в группе. Каждая команда докладывает свой вариант разрешения рассматриваемой проблемы. Участники других команд выступают в качестве оппонентов, задают вопросы, выступают с критическими замечаниями или в поддержку предоставленного проекта.

Возможны случаи, когда участники не формируются в команды, а распределяются по определенным ролям. В этих играх для решения проблемы прежде всего определяется состав действующих лиц и устанавливаются их задачи. Дискуссия идет с учетом определенных ролей.

Для преодоления скованности участников, облегчения их вживания в роль и естественности их поведения желательна минимизация вмешательства руководителя в процесс игры. Функции руководителя сводятся главным образом к ознакомлению участников с условиями, целями и техниками игры, обеспечению ее нормального протекания, общему контролю за ее процессом и оказанию в случае необходимости методической помощи в достижении игровых целей, а также к общему подведению итогов, включающему, если это целесообразно, индивидуальные советы и рекомендации ее участникам.

Ходе проведения ролевых и деловых игр практически не отличается от рассмотренных ранее. Разница в том, что в первом случае выступают представитель команды, а во втором участник деловой игры действует в рамках ролевой должности.

На практических занятиях, проходящих в форме деловой игры, ее участники должны приобрести необходимые знания и практические навыки:

– по постановке стратегических и оперативных целей работы организации;

– выработке экономических решений и оценки влияния факторов внешней и внутренней среды на реализацию этих решений;

– освоению и отработки навыков коллективного генерирования идей, делового общения при выработке групповых решений;

– выявление различных точек зрения на экономическую проблему

На предприятиях ролевые игры наиболее часто используются для обучения руководителей правильному ведению собеседования, распределению заданий, обеспечению поддержки сотрудниками коллективного задания, руководству командой и т.д. С их помощью сотрудники повышают свои знания и умения в области принятия самостоятельных решений, своевременного просчитывания их последствий, развития делового общения и т.п. Ролевые игры особенно эффективны при карьерном обучении, когда сотрудник проигрывает комплекс функций, вытекающих из его будущих должностных обязанностей.

Базирование ролевых игр на повседневных, личностно значимых ситуациях обеспечивает высокую ангажированность, вовлеченность их участников. Это в свою очередь облегчает личностное принятие вырабатываемых образцов поведения, идентификацию решений и рекомендаций, перенос отработанных в игре образцов поведения в повседневные практические отношения.

6. Методические рекомендации по подготовке семинарским занятиям

Семинар представляет собой комплексную форму и завершающее звено в изучении определенных тем, предусмотренных программой учебной дисциплины. Комплексность данной формы занятий определяется тем, что в ходе её проведения сочетаются выступления обучающихся и преподавателя: рассмотрение обсуждаемой проблемы и анализ различных, часто дискуссионных позиций; обсуждение мнений обучающихся и разъяснение (консультация) преподавателя; углубленное изучение теории и приобретение навыков умения ее использовать в практической работе.

По своему назначению семинар, в процессе которого обсуждается та или иная научная проблема, способствует:

- углубленному изучению определенного раздела учебной дисциплины, закреплению знаний;
- отработке методологии и методических приемов познания;
- выработке аналитических способностей, умения обобщения и формулирования выводов;
- приобретению навыков использования научных знаний в практической деятельности;
- выработке умения кратко, аргументированно и ясно излагать обсуждаемые вопросы;
- осуществлению контроля преподавателя за ходом обучения.

Семинары представляет собой дискуссию в пределах обсуждаемой темы (проблемы). Дискуссия помогает участникам семинара приобрести более совершенные знания, проникнуть в суть изучаемых проблем. Выработать методологию, овладеть методами анализа социально-экономических процессов. Обсуждение должно носить творческий характер с четкой и убедительной аргументацией.

По своей структуре семинар начинается со вступительного слова преподавателя, в котором кратко излагаются место и значение обсуждаемой темы (проблемы) в данной дисциплине, напоминаются порядок и направления ее обсуждения. Конкретизируется ранее известный обучающимся план проведения занятия. После этого начинается процесс обсуждения вопросов обучающимися. Завершается занятие заключительным словом преподавателя.

Проведение семинарских занятий в рамках учебной группы (20 - 25 человек) позволяет обеспечить активное участие в обсуждении проблемы всех присутствующих.

По ходу обсуждения темы помните, что изучение теории должно быть связано с определением (выработкой) средств, путей применения теоретических положений в практической деятельности, например, при выполнении функций государственного служащего. В то же время важно не свести обсуждение научной проблемы только к пересказу случаев из практики работы, к критике имеющих место недостатков. Дискуссии имеют важное значение: учат дисциплине ума, умению выступать по существу, мыслить логически, выделяя главное, критически оценивать выступления участников семинара.

В процессе проведения семинара обучающиеся могут использовать разнообразные по своей форме и характеру пособия (от доски смелом до самых современных технических средств), демонстрируя фактический, в том числе статистический материал, убедительно подтверждающий теоретические выводы и положения. В завершение обсудите результаты работы семинара и сделайте выводы, что хорошо усвоено, а над чем следует дополнительно поработать.

В целях эффективности семинарских занятий необходима обстоятельная подготовка к их проведению. В начале семестра (учебного года) возьмите в библиотеке необходимые методические материалы для своевременной подготовки к семинарам. Во время лекций, связанных с темой семинарского занятия, следует обращать внимание на то, что

необходимо дополнительно изучить при подготовке к семинару (новые официальные документы, статьи в периодических журналах, вновь вышедшие монографии и т.д.).

7. Методические рекомендации по подготовке к сдаче экзаменов и зачетов

Экзамен - одна из важнейших частей учебного процесса, имеющая огромное значение.

Во-первых, готовясь к экзамену, студент приводит в систему знания, полученные на лекциях, семинарах, практических и лабораторных занятиях, разбирается в том, что осталось непонятным, и тогда изучаемая им дисциплина может быть воспринята в полном объеме с присущей ей строгостью и логичностью, ее практической направленностью. А это чрезвычайно важно для будущего специалиста.

Во-вторых, каждый хочет быть волевым и сообразительным., выдержанным и целеустремленным, иметь хорошую память, научиться быстро находить наиболее рациональное решение в трудных ситуациях. Очевидно, что все эти качества не только украшают человека, но и делают его наиболее действенным членом коллектива. Подготовка и сдача экзамена помогают студенту глубже усвоить изучаемые дисциплины, приобрести навыки и качества, необходимые хорошему специалисту.

Конечно, успех на экзамене во многом обусловлен тем, насколько систематически и глубоко работал студент в течение семестра. Совершенно очевидно, что серьезно продумать и усвоить содержание изучаемых дисциплин за несколько дней подготовки к экзамену просто невозможно даже для очень способного студента. И, кроме того, хорошо известно, что быстро выученные на память разделы учебной дисциплины так же быстро забываются после сдачи экзамена.

При подготовке к экзамену студенты не только повторяют и дорабатывают материал дисциплины, которую они изучали в течение семестра, они обобщают полученные знания, осмысливают методологию предмета, его систему, выделяют в нем основное и главное, воспроизводят общую картину с тем, чтобы яснее понять связь между отдельными элементами дисциплины. Вся эта обобщающая работа проходит в условиях напряжения воли и сознания, при значительном отвлечении от повседневной жизни, т. е. в условиях, благоприятствующих пониманию и запоминанию.

Подготовка к экзаменам состоит в приведении в порядок своих знаний. Даже самые способные студенты не в состоянии в короткий период зачетно-экзаменационной сессии усвоить материал целого семестра, если они над ним не работали в свое время. Для тех, кто мало занимался в семестре, экзамены принесут мало пользы: что быстро пройдено, то быстро и забудется. И хотя в некоторых случаях студент может «проскочить» через экзаменационный барьер, в его подготовке останется серьезный пробел, трудно восполняемый впоследствии.

Определив назначение и роль экзаменов в процессе обучения, попытаемся на этой основе пояснить, как лучше готовиться к ним.

Экзаменам, как правило, предшествует защита курсовых работ (проектов) и сдача зачетов. К экзаменам допускаются только студенты, защитившие все курсовые работы проекты) и сдавшие все зачеты. В вузе сдача зачетов организована так, что при систематической работе в течение семестра, своевременной и успешной сдаче всех текущих работ, предусмотренных графиком учебного процесса, большая часть зачетов не вызывает повышенной трудности у студента. Студенты, работавшие в семестре по плану, подходят к экзаменационной сессии без напряжения, без излишней затраты сил в последнюю, «зачетную» неделю.

Подготовку к экзамену следует начинать с первого дня изучения дисциплины. Как правило, на лекциях подчеркиваются наиболее важные и трудные вопросы или разделы дисциплины, требующие внимательного изучения и обдумывания. Нужно эти вопросы выделить и обязательно постараться разобраться в них, не дожидаясь экзамена, проработать их, готовясь к семинарам, практическим или лабораторным занятиям, попробовать самостоятельно решить несколько типовых задач. И если, несмотря на это, часть материала осталась неусвоенной, ни в коем случае нельзя успокаиваться, надеясь на

то, что это не попадется на экзамене. Факты говорят об обратном; если те или другие вопросы учебной дисциплины не вошли в экзаменационный билет, преподаватель может их задать (и часто задает) в виде дополнительных вопросов.

Точно такое же отношение должно быть выработано к вопросам и задачам, перечисленным в программе учебной дисциплины, выдаваемой студентам в начале семестра. Обычно эти же вопросы и аналогичные задачи содержатся в экзаменационных билетах. Не следует оставлять без внимания ни одного раздела дисциплины: если не удалось в чем-то разобраться самому, нужно обратиться к товарищам; если и это не помогло выяснить какой-либо вопрос до конца, нужно обязательно задать этот вопрос преподавателю на предэкзаменационной консультации. Чрезвычайно важно приучить себя к умению самостоятельно мыслить, учиться думать, понимать суть дела. Очень полезно после проработки каждого раздела восстановить в памяти содержание изученного материала. кратко записав это на листе бумаги. создать карту памяти (умственную карту), изобразить необходимые схемы и чертежи (логико-графические схемы), например, отобразить последовательность вывода теоремы или формулы. Если этого не сделать, то большая часть материала останется не понятой, а лишь формально заученной, и при первом же вопросе экзаменатора студент убедится в том, насколько поверхностно он усвоил материал.

В период экзаменационной сессии происходит резкое изменение режима работы, отсутствует посещение занятий по расписанию. При всяком изменении режима работы очень важно скорее приспособиться к новым условиям. Поэтому нужно сразу выбрать такой режим работы, который сохранился бы в течение всей сессии, т. е. почти на месяц. Необходимо составить для себя новый распорядок дня, чередуя занятия с отдыхом. Для того чтобы сократить потерю времени на включение в работу, рабочие периоды целесообразно делать длительными, разделив день примерно на три части: с утра до обеда, с обеда до ужина и от ужина до сна.

Каждый рабочий период дня надо заканчивать отдыхом. Наилучший отдых в период экзаменационной сессии - прогулка, кратковременная пробежка или какой-либо неутомительный физический труд.

При подготовке к экзаменам основное направление дают программа учебной дисциплины и студенческий конспект, которые указывают, что наиболее важно знать и уметь делать. Основной материал должен прорабатываться по учебнику (если такой имеется) и учебным пособиям, так как конспекта далеко недостаточно для изучения дисциплины, Учебник должен быть изучен в течение семестра, а перед экзаменом сосредоточьте внимание на основных, наиболее сложных разделах. Подготовку по каждому разделу следует заканчивать восстановлением по памяти его краткого содержания в логической последовательности.

За один - два дня до экзамена назначается консультация. Если ее правильно использовать, она принесет большую пользу. Во время консультации студент имеет полную возможность получить ответ на нее ни ясные ему вопросы. А для этого он должен проработать до консультации все темы дисциплины. Кроме того, преподаватель будет отвечать на вопросы других студентов, что будет для вас повторением и закреплением знаний. И еще очень важное обстоятельство: преподаватель на консультации, как правило, обращает внимание на те вопросы, по которым на предыдущих экзаменах ответы были неудовлетворительными, а также фиксирует внимание на наиболее трудных темах дисциплины. Некоторые студенты не приходят на консультации либо потому, что считают, что у них нет вопросов к преподавателю, либо полагают, что у них и так мало времени и лучше самому прочитать материал в конспекте или и учебнике. Это глубокое заблуждение. Никакая другая работа не сможет принести столь значительного эффекта накануне экзамена, как консультация преподавателя.

Но консультация не может возместить отсутствия длительной работы в течение семестра и помочь за несколько часов освоить материал, требующийся к экзамену. На

консультации студент получает ответы на трудные или оставшиеся неясными вопросы и, следовательно, дорабатывается материал. Консультации рекомендуется посещать, подготовив к ним все вопросы, вызывающие сомнения. Если студент придет на консультацию, не проработав всего материала, польза от такой консультации будет невелика.

Очень важным условием для правильного режима работы в период экзаменационной сессии является нормальным сон. Подготовка к экзамену не должна идти в ущерб сну, иначе в день экзамена не будет чувства свежести и бодрости, необходимых для хороших ответов. Вечер накануне экзамена рекомендуем закончить небольшой прогулкой.

Итак, *основные советы* для подготовки к сдаче зачетов и экзаменов состоят в следующем:

- лучшая подготовка к зачетам и экзаменам - равномерная работа в течение всего семестра;
- используйте программы учебных дисциплин - это организует вашу подготовку к зачетам и экзаменам;
- учитывайте, что для полноценного изучения учебной дисциплины необходимо время;
- составляйте планы работы во времени;
- работайте равномерно и ритмично;
- курсовые работы (проекты) желательно защищать за одну - две недели до начала зачетно-экзаменационной сессии;
- все зачеты необходимо сдавать до начала экзаменационной сессии;
- помните, что конспект не заменяет учебник и учебные пособия, а помогает выбрать из него основные вопросы и ответы;
- при подготовке наибольшее внимание и время уделяйте трудным и непонятным вопросам учебной дисциплины;
- грамотно используйте консультации;
- соблюдайте правильный режим труда и отдыха во время сессии, это сохранит работоспособность и даст хорошие результаты;
- учитесь владеть собой на зачете и экзамене;
- учитесь точно и кратко передавать свои мысли, поясняя их, если нужно, логико-графическими схемами.

ЗАКЛЮЧЕНИЕ

Методические указания по выполнению самостоятельной работы обучающихся являются неотъемлемой частью процесса обучения в вузе. Правильная организация самостоятельной работы позволяет обучающимся развивать умения и навыки в усвоении и систематизации приобретаемых знаний, обеспечивает высокий уровень успеваемости в период обучения, способствует формированию навыков совершенствования профессионального мастерства. Также внеаудиторное время включает в себя подготовку к аудиторным занятиям и изучение отдельных тем, расширяющих и углубляющих представления обучающихся по разделам изучаемой дисциплины.

Таким образом, обучающийся используя методические указания может в достаточном объеме усвоить и успешно реализовать конкретные знания, умения, навыки и получить опыт при выполнении следующих условий:

1) систематическая самостоятельная работа по закреплению полученных знаний и навыков;

2) добросовестное выполнение заданий;

3) выяснение и уточнение отдельных предпосылок, умозаключений и выводов, содержащихся в учебном курсе;

4) сопоставление точек зрения различных авторов по затрагиваемым в учебном курсе проблемам; выявление неточностей и некорректного изложения материала в периодической и специальной литературе;

5) периодическое ознакомление с последними теоретическими и практическими достижениями в области управления персоналом;

6) проведение собственных научных и практических исследований по одной или нескольким актуальным проблемам для *HR*;

7) подготовка научных статей для опубликования в периодической печати, выступление на научно-практических конференциях, участие в работе студенческих научных обществ, круглых столах и диспутах по проблемам управления персоналом.

СПИСОК ИСПОЛЬЗОВАННЫХ ИСТОЧНИКОВ

1. Брандес М. П. Немецкий язык. Переводческое реферирование: практикум. М.: КДУ, 2008. – 368 с.
2. Долгоруков А. Метод case-study как современная технология профессионально -ориентированного обучения [Электронный ресурс]. Режим доступа: //http://evolkov.net/case/case.study.html/
3. Методические рекомендации по написанию реферата. [Электронный ресурс]. Режим доступа: http://www.hse.spb.ru/edu/recommendations/method-referat-2005.phtml
4. Фролова Н. А. Реферирование и аннотирование текстов по специальности (на материале немецкого языка): Учеб. пособие / ВолгГТУ, Волгоград, 2006. - С.5.

МИНИСТЕРСТВО НАУКИ И ВЫСШЕГО ОБРАЗОВАНИЯ
РОССИЙСКОЙ ФЕДЕРАЦИИ

ФГБОУ ВО «Уральский государственный горный университет»

УТВЕРЖДАЮ
Проректор по учебно-методическому комплексу _____ С.А.Упоров

МЕТОДИЧЕСКИЕ УКАЗАНИЯ ПО САМОСТОЯТЕЛЬНОЙ РАБОТЕ СТУДЕНТОВ

Б1.О.02.02 ИСТОРИЯ РОССИИ

Направление подготовки
38.03.03 Управление персоналом

Профиль
Управление персоналом организации

формы обучения: очная, заочная

год набора: 2021

Автор: Железникова А.В.

Одобрена на заседании кафедры	Рассмотрена методической комиссией факультета
Управления персоналом	Инженерно-экономического
(название кафедры)	*(название факультета)*
Зав.кафедрой _____	Председатель _____
(подпись)	*(подпись)*
Ветошкина Т.А.	Мочалова Л.А.
(Фамилия И.О.)	*(Фамилия И.О.)*
Протокол № 1 от 09.09.2020	Протокол № 2 от 12.10.2020
(Дата)	*(Дата)*

Екатеринбург

СОДЕРЖАНИЕ

	Введение	3
1	Методические рекомендации по решению практико-ориентированных заданий	4
2	Методические указания по подготовке к опросу	8
3	Методические рекомендации по подготовке к практическим занятиям	9
4	Методические рекомендации по подготовке семинарским занятиям	10
5	Методические рекомендации по подготовке к сдаче экзаменов и зачетов	11
	Заключение	14
	Список использованных источников	15

ВВЕДЕНИЕ

Самостоятельная работа студентов может рассматриваться как организационная форма обучения - система педагогических условий, обеспечивающих управление учебной деятельностью студентов по освоению знаний и умений в области учебной и научной деятельности без посторонней помощи.

Самостоятельная работа студентов проводится с целью:

- систематизации и закрепления полученных теоретических знаний и практических умений студентов;
- углубления и расширения теоретических знаний;
- формирования умений использовать нормативную, правовую, справочную документацию и специальную литературу;
- развития познавательных способностей и активности студентов: творческой инициативы, самостоятельности, ответственности и организованности;
- формирования самостоятельности мышления, способностей к саморазвитию, самосовершенствованию и самореализации;
- формирования практических (общеучебных и профессиональных) умений и навыков;
- развития исследовательских умений;
- получения навыков эффективной самостоятельной профессиональной (практической и научно-теоретической) деятельности.

В учебном процессе выделяют два вида самостоятельной работы:

- аудиторная;
- внеаудиторная.

Аудиторная самостоятельная работа по дисциплине выполняется на учебных занятиях под непосредственным руководством преподавателя и по его заданию.

Внеаудиторная самостоятельная работа - планируемая учебная, учебноисследовательская, научно-исследовательская работа студентов, выполняемая во внеаудиторное время по заданию и при методическом руководстве преподавателя, но без его непосредственного участия.

Самостоятельная работа, не предусмотренная образовательной программой, учебным планом и учебно-методическими материалами, раскрывающими и конкретизирующими их содержание, осуществляется студентами инициативно, с целью реализации собственных учебных и научных интересов.

Для более эффективного выполнения самостоятельной работы по дисциплине преподаватель рекомендует студентам источники и учебно-методические пособия для работы, характеризует наиболее рациональную методику самостоятельной работы, демонстрирует ранее выполненные студентами работы и т. п.

Подразумевается несколько категорий видов самостоятельной работы студентов, значительная часть которых нашла отражения в данных методических рекомендациях:

- работа с источниками литературы и официальными документами (*использование библиотечно-информационной системы*);
- выполнение заданий для самостоятельной работы в рамках учебных дисциплин (*рефераты, эссе, домашние задания, решения практико-ориентированных заданий*);

- реализация элементов научно-педагогической практики (*разработка методических материалов, тестов, тематических портфолио*);
- реализация элементов научно-исследовательской практики (*подготовка текстов докладов, участие в исследованиях*).

Особенностью организации самостоятельной работы студентов является необходимость не только подготовиться к сдаче зачета, но и собрать, обобщить, систематизировать, проанализировать информацию по темам дисциплины.

Технология организации самостоятельной работы студентов включает использование информационных и материально-технических ресурсов образовательного учреждения.

Самостоятельная работа может осуществляться индивидуально или группами студентовonline и на занятиях в зависимости от цели, объема, конкретной тематики самостоятельной работы, уровня сложности, уровня умений студентов.

В качестве форм и методов контроля внеаудиторной самостоятельной работы студентов могут быть использованы обмен информационными файлами, семинарские занятия, тестирование, опрос, доклад, реферат, самоотчеты, контрольные работы, защита творческих работ и электронных презентаций и др.

Контроль результатов внеаудиторной самостоятельной работы студентов осуществляется в пределах времени, отведенного на обязательные учебные занятия по дисциплине.

1. Методические рекомендации по решению практико-ориентированных заданий

Практико-ориентированные задания - метод анализа ситуаций. Суть его заключается в том, что студентам предлагают осмыслить реальную жизненную ситуацию, описание которой одновременно отражает не только какую-либо практическую проблему, но и актуализирует определенный комплекс знаний, который необходимо усвоить при разрешении данной проблемы. При этом сама проблема не имеет однозначных решений.

Использование метода практико-ориентированного задания как образовательной технологии профессионально-ориентированного обучения представляет собой сложный процесс, плохо поддающийся алгоритмизации[1]. Формально можно выделить следующие этапы:

- ознакомление студентовс текстом;
- анализ практико-ориентированного задания;
- организация обсуждения практико-ориентированного задания, дискуссии, презентации;
- оценивание участников дискуссии;

[1] Долгоруков А. Метод case-study как современная технология профессионально -ориентированного обучения [Электронный ресурс]. Режим доступа: //http://evolkov.net/case/case.study.html/

- подведение итогов дискуссии.

Ознакомление студентов с текстом практико-ориентированного задания и последующий анализ практико-ориентированного задания чаще всего осуществляются за несколько дней до его обсуждения и реализуются как самостоятельная работа студентов; при этом время, отводимое на подготовку, определяется видом практико-ориентированного задания, его объемом и сложностью.

Общая схема работы с практико-ориентированное заданием на данном этапе может быть представлена следующим образом: в первую очередь следует выявить ключевые проблемы практико-ориентированного задания и понять, какие именно из представленных данных важны для решения; войти в ситуационный контекст практико-ориентированного задания, определить, кто его главные действующие лица, отобрать факты и понятия, необходимые для анализа, понять, какие трудности могут возникнуть при решении задачи; следующим этапом является выбор метода исследования.

Знакомство с небольшими практико-ориентированного заданиями и их обсуждение может быть организовано непосредственно на занятиях. Принципиально важным в этом случае является то, чтобы часть теоретического курса, на которой базируется практико-ориентированное задание, была бы прочитана и проработана студентами.

Максимальная польза из работы над практико-ориентированного заданиями будет извлечена в том случае, если аспиранты при предварительном знакомстве с ними будут придерживаться систематического подхода к их анализу, основные шаги которого представлены ниже:

1. Выпишите из соответствующих разделов учебной дисциплины ключевые идеи, для того, чтобы освежить в памяти теоретические концепции и подходы, которые Вам предстоит использовать при анализе практико-ориентированного задания.
2. Бегло прочтите практико-ориентированное задание, чтобы составить о нем общее представление.
3. Внимательно прочтите вопросы к практико-ориентированное задание и убедитесь в том, что Вы хорошо поняли, что Вас просят сделать.
4. Вновь прочтите текст практико-ориентированного задания, внимательно фиксируя все факторы или проблемы, имеющие отношение к поставленным вопросам.
5. Прикиньте, какие идеи и концепции соотносятся с проблемами, которые Вам предлагается рассмотреть при работе с практико-ориентированное заданием.

Организация обсуждения практико-ориентированного задания предполагает формулирование перед студентами вопросов, включение их в дискуссию. Вопросы обычно подготавливают заранее и предлагают студентам вместе с текстом практико-ориентированного задания. При разборе учебной ситуации преподаватель может занимать активную или пассивную позицию, иногда он «дирижирует» разбором, а иногда ограничивается подведением итогов дискуссии.

Организация обсуждения практико-ориентированных заданий обычно основывается на двух методах. Первый из них носит название традиционного Гарвардского метода - открытая дискуссия. Альтернативным методом является метод, связанный с индивидуальным или групповым опросом, в ходе которого аспиранты делают формальную устную оценку ситуации и предлагают анализ представленного практико-ориентированного задания, свои решения и рекомендации, т.е. делают презентацию. Этот метод позволяет некоторым студентам минимизировать их учебные усилия, поскольку каждый аспирант опрашивается один- два раза за занятие. Метод развивает у студентов коммуникативные навыки, учит их четко выражать свои мысли. Однако, этот метод менее динамичен, чем Гарвардский метод. В открытой дискуссии организация и контроль участников более сложен.

Дискуссия занимает центральное место в методе. Ее целесообразно использовать в том случае, когда аспиранты обладают значительной степенью зрелости и самостоятельности мышления, умеют аргументировать, доказывать и
обосновывать свою точку зрения. Важнейшей характеристикой дискуссии является уровень ее компетентности, который складывается из компетентности ее участников. Неподготовленность студентов к дискуссии делает ее формальной, превращает в процесс вытаскивания ими информации у преподавателя, а не самостоятельное ее добывание.

Особое место в организации дискуссии при обсуждении и анализе практико-ориентированного задания принадлежит использованию метода генерации идей, получившего название «мозговой атаки» или «мозгового штурма».

Метод «мозговой атаки» или «мозгового штурма» был предложен в 30-х годах прошлого столетия А. Осборном как групповой метод решения проблем. К концу XX столетия этот метод приобрел особую популярность в практике управления и обучения не только как самостоятельный метод, но и как использование в процессе деятельности с целью усиления ее продуктивности. В процессе обучения «мозговая атака» выступает в качестве важнейшего средства развития творческой активности студентов. «Мозговая атака» включает в себя три фазы.

Первая фаза представляет собой вхождение в психологическую раскованность, отказ от стереотипности, страха показаться смешным и неудачником; достигается созданием благоприятной психологической обстановки и взаимного доверия, когда идеи теряют авторство, становятся общими. Основная задача этой фазы - успокоиться и расковаться.

Вторая фаза - это собственно атака; задача этой фазы - породить поток, лавину идей. «Мозговая атака» в этой фазе осуществляется по следующим принципам:

- есть идея, - говорю, нет идеи, - не молчу;
- поощряется самое необузданное ассоциирование, чем более дикой покажется идея, тем лучше;
- количество предложенных идей должно быть как можно большим;

- высказанные идеи разрешается заимствовать и как угодно комбинировать, а также видоизменять и улучшать;
- исключается критика, можно высказывать любые мысли без боязни, что их признают плохими, критикующих лишают слова;
- не имеют никакого значения социальные статусы участников; это абсолютная демократия и одновременно авторитаризм сумасшедшей идеи;
- все идеи записываются в протокольный список идей;
- время высказываний - не более 1-2 минут.

Третья фаза представляет собой творческий анализ идей с целью поиска конструктивного решения проблемы по следующим правилам:

- анализировать все идеи без дискриминации какой-либо из них;
- найти место идее в системе и найти систему под идею;
- не умножать сущностей без надобности;
- не должна нарушаться красота и изящество полученного результата;
- должно быть принципиально новое видение;
- ищи «жемчужину в навозе».

В методе мозговая атака применяется при возникновении у группы реальных затруднений в осмыслении ситуации, является средством повышения активности студентов. В этом смысле мозговая атака представляется не как инструмент поиска новых решений, хотя и такая ее роль не исключена, а как своеобразное «подталкивание» к познавательной активности.

Презентация, или представление результатов анализа практико-ориентированного задания, выступает очень важным аспектом метода ***case-study***. Умение публично представить интеллектуальный продукт, хорошо его рекламировать, показать его достоинства и возможные направления эффективного использования, а также выстоять под шквалом критики, является очень ценным интегральным качеством современного специалиста. Презентация оттачивает многие глубинные качества личности: волю, убежденность, целенаправленность, достоинство и т.п.; она вырабатывает навыки публичного общения, формирования своего собственного имиджа.

Публичная (устная) презентация предполагает представление решений практико-ориентированного задания группе, она максимально вырабатывает навыки публичной деятельности и участия в дискуссии. Устная презентация обладает свойством кратковременного воздействия на студентов и, поэтому, трудна для восприятия и запоминания. Степень подготовленности выступающего проявляется в спровоцированной им дискуссии: для этого необязательно делать все заявления очевидными и неопровержимыми. Такая подача материала при анализе практико-ориентированного задания может послужить началом дискуссии. При устной презентации необходимо учитывать эмоциональный настрой выступающего: отношение и эмоции говорящего вносят существенный вклад в сообщение. Одним из преимуществ публичной (устной) презентации является ее гибкость. Оратор может

откликаться на изменения окружающей обстановки, адаптировать свой стиль и материал, чувствуя настроение аудитории.

Непубличная презентация менее эффектна, но обучающая роль ее весьма велика. Чаще всего непубличная презентация выступает в виде подготовки отчета по выполнению задания, при этом стимулируются такие качества, как умение подготовить текст, точно и аккуратно составить отчет, не допустить ошибки в расчетах и т.д. Подготовка письменного анализа практико-ориентированного задания аналогична подготовке устного, с той разницей, что письменные отчеты-презентации обычно более структурированы и детализированы. Основное правило письменного анализа практико-ориентированного задания заключается в том, чтобы избегать простого повторения информации из текста, информация должна быть представлена в переработанном виде. Самым важным при этом является собственный анализ представленного материала, его соответствующая интерпретация и сделанные предложения. Письменный отчет - презентация может сдаваться по истечении некоторого времени после устной презентации, что позволяет студентам более тщательно проанализировать всю информацию, полученную в ходе дискуссии.

Как письменная, так и устная презентация результатов анализа практико-ориентированного задания может быть групповая и индивидуальная. Отчет может быть индивидуальным или групповым в зависимости от сложности и объема задания. Индивидуальная презентация формирует ответственность, собранность, волю; групповая - аналитические способности, умение обобщать материал, системно видеть проект.

Оценивание участников дискуссии является важнейшей проблемой обучения посредством метода практико-ориентированного задания. При этом выделяются следующие требования к оцениванию:

- объективность - создание условий, в которых бы максимально точно выявлялись знания обучаемых, предъявление к ним единых требований, справедливое отношение к каждому;
- обоснованность оценок - их аргументация;
- систематичность - важнейший психологический фактор, организующий и дисциплинирующий студентов, формирующий настойчивость и устремленность в достижении цели;
- всесторонность и оптимальность.

Оценивание участников дискуссии предполагает оценивание не столько набора определенных знаний, сколько умения студентов анализировать конкретную ситуацию, принимать решение, логически мыслить.

Следует отметить, что оценивается содержательная активность студента в дискуссии или публичной (устной) презентации, которая включает в себя следующие составляющие:

- выступление, которое характеризует попытку серьезного предварительного
- анализа (правильность предложений, подготовленность,
- аргументированность и т.д.);

- обращение внимания на определенный круг вопросов, которые требуют углубленного обсуждения;
- владение категориальным аппаратом, стремление давать определения, выявлять содержание понятий;
- демонстрация умения логически мыслить, если точки зрения, высказанные раньше, подытоживаются и приводят к логическим выводам;
- предложение альтернатив, которые раньше оставались без внимания;
- предложение определенного плана действий или плана воплощения решения;
- определение существенных элементов, которые должны учитываться при анализе практико-ориентированного задания;
- заметное участие в обработке количественных данных, проведении расчетов;
- подведение итогов обсуждения.

При оценивании анализа практико-ориентированного задания, данного студентами при непубличной (письменной) презентации учитывается:

- формулировка и анализ большинства проблем, имеющихся в практико-ориентированное задание;
- формулировка собственных выводов на основании информации о практико-ориентированное задание, которые отличаются от выводов других студентов;
- демонстрация адекватных аналитических методов для обработки информации;
- соответствие приведенных в итоге анализа аргументов ранее выявленным проблемам, сделанным выводам, оценкам и использованным аналитическим метода

2. Методические указанияпо подготовке к опросу

Самостоятельная работа обучающихся включает подготовку к устному или письменному опросу на семинарских занятиях. Для этого обучающийся изучает лекции, основную и дополнительную литературу, публикации, информацию из Интернет-ресурсов. Темы и вопросы к семинарским занятиям, вопросы для самоконтроля приведены в методических указаниях по разделам и доводятся до обучающихся заранее.

Письменный опрос

В соответствии с технологической картой письменный опрос является одной из форм текущего контроля успеваемости студента по данной дисциплине. При подготовке к письменному опросу студент должен внимательно изучает лекции, основную и дополнительную литературу, публикации, информацию из Интернет-ресурсов. Темы и вопросы к семинарским занятиям, вопросы для самоконтроля приведены в методических указаниях по разделам и доводятся до обучающихся заранее.

При изучении материала студент должен убедиться, что хорошо понимает основную терминологию темы, умеет ее использовать в нужном контексте. Желательно составить краткий конспект ответа на предполагаемые вопросы письменной работы, чтобы убедиться в том, что студент владеет материалом и может аргументировано, логично и грамотно письменно изложить ответ на вопрос. Следует обратить особое внимание на написание профессиональных терминов, чтобы избегать грамматических ошибок в работе. При изучении новой для студента терминологии рекомендуется изготовить карточки, которые содержат новый термин и его расшифровку, что значительно облегчит работу над материалом.

Устный опрос

Целью устного собеседования являются обобщение и закрепление изученного курса. Студентам предлагаются дляосвещения сквозные концептуальные проблемы. При подготовке следует использовать лекционный материал и учебную литературу. Для более глубокого постижения курса и более основательной подготовки рекомендуется познакомиться с указанной дополнительной литературой. Готовясь к семинару, студент должен, прежде всего, ознакомиться с общим планом семинарского занятия. Следует внимательно прочесть свой конспект лекции по изучаемой теме и рекомендуемую к теме семинара литературу. С незнакомыми терминами и понятиями следует ознакомиться в предлагаемом глоссарии, словаре или энциклопедии[2].

Критерии качества устного ответа.

1. Правильность ответа по содержанию.
2. Полнота и глубинаответа.
3. Сознательность ответа(учитывается понимание излагаемого материала).
4. Логика изложенияматериала (учитывается умение строить целостный, последовательный рассказ, грамотно пользоваться профессиональной терминологией).
5. Рациональность использованных приемов и способов решения поставленной учебной задачи (учитывается умение использовать наиболее прогрессивные и эффективные способы достижения цели).
6. Своевременность и эффективность использования наглядных пособий и технических средств при ответе (учитывается грамотно и с пользой применять наглядность и демонстрационный опыт при устном ответе).
7. Использование дополнительного материала (приветствуется, но не обязательно для всех студентов).
8. Рациональность использования времени, отведенного на задание (не одобряется затянутость выполнения задания, устного ответа во времени, с учетом индивидуальных особенностей студентов)[3].

---

[2]Методические рекомендации для студентов [Электронный ресурс]: Режим доступа: http://lesgaft.spb.ru/sites/default/files/u57/metod.rekomendacii_dlya_studentov_21.pdf

[3]Методические рекомендации для студентов [Электронный ресурс]: http://priab.ru/images/metod_agro/Metod_Inostran_yazyk_35.03.04_Agro_15.01.2016.pdf

Ответ на каждый вопрос из плана семинарского занятия должен быть содержательным и аргументированным. Для этого следует использовать документы, монографическую, учебную и справочную литературу.

Для успешной подготовки к устному опросу, студент должен законспектировать рекомендуемую литературу, внимательно осмыслить лекционный материал и сделать выводы. В среднем, подготовка к устному опросу по одному семинарскому занятию занимает от 2 до 4 часов в зависимости от сложности темы и особенностей организации обучающимся своей самостоятельной работы.

3.Методические рекомендации по подготовке к практическим занятиям

На практических занятиях необходимо стремиться к самостоятельному решению задач, находя для этого более эффективные методы. При этом студентам надо приучить себя доводить решения задач до конечного «идеального» ответа. Это очень важно для будущих специалистов. Практические занятия вырабатывают навыки самостоятельной творческой работы, развивают мыслительные способности.

Практическое занятие – активная форма учебного процесса, дополняющая теоретический курс или лекционную часть учебной дисциплины и призванная помощь обучающимся освоиться в «пространстве» (тематике) дисциплины, самостоятельно прооперировать теоретическими знаниями на конкретном учебном материале.

Продолжительность одного практического занятия – от 2 до 4 академических часов. Общая доля практических занятий в учебном времени на дисциплину – от 10 до 20 процентов (при условии, что все активные формы займут в учебном времени на дисциплину от 40 до 60 процентов).

Для практического занятия в качестве темы выбирается обычно такая учебная задача, которая предполагает не существенные эвристические и аналитические напряжения и продвижения, а потребность обучающегося «потрогать» материал, опознать в конкретном то общее, о чем говорилось в лекции. Например, при рассмотрении вопросов оплаты труда, мотивации труда и проблем безработицы в России имеет смысл провести практические занятия со следующими сюжетами заданий: «Расчет заработной платы работников предприятия». «Разработка механизма мотивации труда на предприятии N». «В чем причины и особенности безработицы в России?». Последняя тема предполагает уже некоторую аналитическую составляющую. Основная задача первой из этих тем - самим посчитать заработную плату для различных групп работников на примере заданных параметров для конкретного предприятия, т. е. сделать расчеты «как на практике»; второй – дать собственный вариант мотивационной политики для предприятия, учитывая особенности данного объекта, отрасли и т.д.; третьей – опираясь на теоретические знания в области проблем занятости и безработицы, а также статистические материалы, сделать авторские выводы о видах безработицы,

характерных для России, и их причинах, а также предложить меры по минимизации безработицы.

Перед проведением занятия должен быть подготовлен специальный материал – тот объект, которым обучающиеся станут оперировать, активизируя свои теоретические (общие) знания и тем самым, приобретая навыки выработки уверенных суждений и осуществления конкретных действий.

Дополнительный материал для практического занятия лучше получить у преподавателя заранее, чтобы у студентов была возможность просмотреть его и подготовить вопросы.

Условия должны быть такими, чтобы каждый мог работать самостоятельно от начала до конца. В аудитории должны быть «под рукой» необходимые справочники и тексты законов и нормативных актов по тематике занятия. Чтобы сделать практическое занятие максимально эффективным, надо заранее подготовить и изучить материал по наиболее интересным и практически важным темам.

Особенности практического занятия с использованием компьютера

Для того чтобы повысить эффективность проведения практического занятия, может использоваться компьютер по следующим направлениям:

- поиск информации в Интернете по поставленной проблеме: в этом случае преподаватель представляет обучающимся перечень рекомендуемых для посещения Интернет-сайтов;
- использование прикладных обучающих программ;
- выполнение заданий с использованием обучающимися заранее установленных преподавателем программ;
- использование программного обеспечения при проведении занятий, связанных с моделированием социально-экономических процессов.

4.Методические рекомендации по подготовке семинарским занятиям

Семинар представляет собой комплексную форму и завершающее звено в изучении определенных тем, предусмотренных программой учебной дисциплины. Комплексность данной формы занятий определяется тем, что в ходе её проведения сочетаются выступления обучающихся и преподавателя: рассмотрение обсуждаемой проблемы и анализ различных, часто дискуссионных позиций; обсуждение мнений обучающихся и разъяснение (консультация) преподавателя; углубленное изучение теории и приобретение навыков умения ее использовать в практической работе.

По своему назначению семинар, в процессе которого обсуждается та или иная научная проблема, способствует:

- углубленному изучению определенного раздела учебной дисциплины, закреплению знаний;
- отработке методологии и методических приемов познания;
- выработке аналитических способностей, умения обобщения и формулирования выводов;

- приобретению навыков использования научных знаний в практической деятельности;
- выработке умения кратко, аргументированно и ясно излагать обсуждаемые вопросы;
- осуществлению контроля преподавателя за ходом обучения.

Семинары представляет собой дискуссию в пределах обсуждаемой темы (проблемы). Дискуссия помогает участникам семинара приобрести более совершенные знания, проникнуть в суть изучаемых проблем. Выработать методологию, овладеть методами анализа социально-экономических процессов. Обсуждение должно носить творческий характер с четкой и убедительной аргументацией.

По своей структуре семинар начинается со вступительного слова преподавателя, в котором кратко излагаются место и значение обсуждаемой темы (проблемы) в данной дисциплине, напоминаются порядок и направления ее обсуждения. Конкретизируется ранее известный обучающимся план проведения занятия. После этого начинается процесс обсуждения вопросов обучающимися. Завершается занятие заключительным словом преподавателя.

Проведение семинарских занятий в рамках учебной группы (20 - 25 человек) позволяет обеспечить активное участие в обсуждении проблемы всех присутствующих.

По ходу обсуждения темы помните, что изучение теории должно быть связано с определением (выработкой) средств, путей применения теоретических положений в практической деятельности, например, при выполнении функций государственного служащего. В то же время важно не свести обсуждение научной проблемы только к пересказу случаев из практики работы, к критике имеющих место недостатков. Дискуссии имеют важное значение: учат дисциплине ума, умению выступать по существу, мыслить логически, выделяя главное, критически оценивать выступления участников семинара.

В процессе проведения семинара обучающиеся могут использовать разнообразные по своей форме и характеру пособия (от доски смелом до самых современных технических средств), демонстрируя фактический, в том числе статистический материал, убедительно подтверждающий теоретические выводы и положения. В завершение обсудите результаты работы семинара и сделайте выводы, что хорошо усвоено, а над чем следует дополнительно поработать.

В целях эффективности семинарских занятий необходима обстоятельная подготовка к их проведению. В начале семестра (учебного года) возьмите в библиотеке необходимые методические материалы для своевременной подготовки к семинарам. Во время лекций, связанных с темой семинарского занятия, следует обращать внимание на то, что необходимо дополнительно изучить при подготовке к семинару (новые официальные документы, статьи в периодических журналах, вновь вышедшие монографии и т.д.).

5.Методические рекомендации по подготовке к сдаче экзаменов и зачетов

Экзамен - одна из важнейших частей учебного процесса, имеющая огромное значение.

Во-первых, готовясь к экзамену, студент приводит в систему знания, полученные на лекциях, семинарах, практических и лабораторных занятиях, разбирается в том, что осталось непонятным, и тогда изучаемая им дисциплина может быть воспринята в полном объеме с присущей ей строгостью и логичностью, ее практической направленностью. А это чрезвычайно важно для будущего специалиста.

Во-вторых, каждый хочет быть волевым и сообразительным., выдержанным и целеустремленным, иметь хорошую память, научиться быстро находить наиболее рациональное решение в трудных ситуациях. Очевидно, что все эти качества не только украшают человека, но и делают его наиболее действенным членом коллектива. Подготовка и сдача экзамена помогают студенту глубже усвоить изучаемые дисциплины, приобрести навыки и качества, необходимые хорошему специалисту.

Конечно, успех на экзамене во многом обусловлен тем, насколько систематически и глубоко работал студент в течение семестра. Совершенно очевидно, что серьезно продумать и усвоить содержание изучаемых дисциплин за несколько дней подготовки к экзамену просто невозможно даже для очень способного студента. И, кроме того, хорошо известно, что быстро выученные на память разделы учебной дисциплины так же быстро забываются после сдачи экзамена.

При подготовке к экзамену студенты не только повторяют и дорабатывают материал дисциплины, которую они изучали в течение семестра, они обобщают полученные знания, осмысливают методологию предмета, его систему, выделяют в нем основное и главное, воспроизводят общую картину с тем, чтобы яснее понять связь между отдельными элементами дисциплины. Вся эта обобщающая работа проходит в условиях напряжения воли и сознания, при значительном отвлечении от повседневной жизни, т. е. в условиях, благоприятствующих пониманию и запоминанию.

Подготовка к экзаменам состоит в приведении в порядок своих знаний. Даже самые способные студенты не в состоянии в короткий период зачетно-экзаменационной сессии усвоить материал целого семестра, если они над ним не работали в свое время. Для тех, кто мало занимался в семестре, экзамены принесут мало пользы: что быстро пройдено, то быстро и забудется. И хотя в некоторых случаях студент может «проскочить» через экзаменационный барьер, в его подготовке останется серьезный пробел, трудно восполняемый впоследствии.

Определив назначение и роль экзаменов в процессе обучения, попытаемся на этой основе пояснить, как лучше готовиться к ним.

Экзаменам, как правило, предшествует защита курсовых работ (проектов) и сдача зачетов. К экзаменам допускаются только студенты, защитившие все курсовые работы проекты) и сдавшие все зачеты. В вузе сдача

зачетов организована так, что при систематической работе в течение семестра, своевременной и успешной сдаче всех текущих работ, предусмотренных графиком учебного процесса, большая часть зачетов не вызывает повышенной трудности у студента. Студенты, работавшие в семестре по плану, подходят к экзаменационной сессии без напряжения, без излишней затраты сил в последнюю, «зачетную» неделю.

Подготовку к экзамену следует начинать с первого дня изучения дисциплины. Как правило, на лекциях подчеркиваются наиболее важные и трудные вопросы или разделы дисциплины, требующие внимательного изучения и обдумывания. Нужно эти вопросы выделить и обязательно постараться разобраться в них, не дожидаясь экзамена, проработать их, готовясь к семинарам, практическим или лабораторным занятиям, попробовать самостоятельно решить несколько типовых задач. И если, несмотря на это, часть материала осталась неусвоенной, ни в коем случае нельзя успокаиваться, надеясь на то, что это не попадется на экзамене. Факты говорят об обратном; если те или другие вопросы учебной дисциплины не вошли в экзаменационный билет, преподаватель может их задать (и часто задает) в виде дополнительных вопросов.

Точно такое же отношение должно быть выработано к вопросам и задачам, перечисленным в программе учебной дисциплины, выдаваемой студентам в начале семестра. Обычно эти же вопросы и аналогичные задачи содержатся в экзаменационных билетах. Не следует оставлять без внимания ни одного раздела дисциплины: если не удалось в чем-то разобраться самому, нужно обратиться к товарищам; если и это не помогло выяснить какой-либо вопрос до конца, нужно обязательно задать этот вопрос преподавателю на предэкзаменационной консультации. Чрезвычайно важно приучить себя к умению самостоятельно мыслить, учиться думать, понимать суть дела. Очень полезно после проработки каждого раздела восстановить в памяти содержание изученного материала. кратко записав это на листе бумаги. создать карту памяти (умственную карту), изобразить необходимые схемы и чертежи (логико-графические схемы), например, отобразить последовательность вывода теоремы или формулы. Если этого не сделать, то большая часть материала останется не понятой, а лишь формально заученной, и при первом же вопросе экзаменатора студент убедится в том, насколько поверхностно он усвоил материал.

В период экзаменационной сессии происходит резкое изменение режима работы, отсутствует посещение занятий по расписанию. При всяком изменении режима работы очень важно скорее приспособиться к новым условиям. Поэтому нужно сразу выбрать такой режим работы, который сохранился бы в течение всей сессии, т. е. почти на месяц. Необходимо составить для себя новый распорядок дня, чередуя занятия с отдыхом. Для того чтобы сократить потерю времени на включение в работу, рабочие периоды целесообразно делать длительными, разделив день примерно на три части: с утра до обеда, с обеда до ужина и от ужина до сна.

Каждый рабочий период дня надо заканчивать отдыхом. Наилучший отдых в период экзаменационной сессии - прогулка, кратковременная пробежка или какой-либо неутомительный физический труд.

При подготовке к экзаменам основное направление дают программа учебной дисциплины и студенческий конспект, которые указывают, что наиболее важно знать и уметь делать. Основной материал должен прорабатываться по учебнику (если такой имеется) и учебным пособиям, так как конспекта далеко недостаточно для изучения дисциплины, Учебник должен быть изучен в течение семестра, а перед экзаменом сосредоточьте внимание на основных, наиболее сложных разделах. Подготовку по каждому разделу следует заканчивать восстановлением по памяти его краткого содержания в логической последовательности.

За один - два дня до экзамена назначается консультация. Если ее правильно использовать, она принесет большую пользу. Во время консультации студент имеет полную возможность получить ответ на нее ни ясные ему вопросы. А для этого он должен проработать до консультации все темы дисциплины. Кроме того, преподаватель будет отвечать на вопросы других студентов, что будет для вас повторением и закреплением знаний. И еще очень важное обстоятельство: преподаватель на консультации, как правило, обращает внимание на те вопросы, по которым на предыдущих экзаменах ответы были неудовлетворительными, а также фиксирует внимание на наиболее трудных темах дисциплины. Некоторые студенты не приходят на консультации либо потому, что считают, что у них нет вопросов к преподавателю, либо полагают, что у них и так мало времени и лучше самому прочитать материал в конспекте или и учебнике. Это глубокое заблуждение. Никакая другая работа не сможет принести столь значительного эффекта накануне экзамена, как консультация преподавателя.

Но консультация не может возместить отсутствия длительной работы в течение семестра и помочь за несколько часов освоить материал, требующийся к экзамену. На консультации студент получает ответы на трудные или оставшиеся неясными вопросы и, следовательно, дорабатывается материал. Консультации рекомендуется посещать, подготовив к ним все вопросы, вызывающие сомнения. Если студент придет на консультацию, не проработав всего материала, польза от такой консультации будет невелика.

Очень важным условием для правильного режима работы в период экзаменационной сессии является нормальным сон. Подготовка к экзамену не должна идти в ущерб сну, иначе в день экзамена не будет чувства свежести и бодрости, необходимых для хороших ответов. Вечер накануне экзамена рекомендуем закончить небольшой прогулкой.

Итак, *основные советы* для подготовки к сдаче зачетов и экзаменов состоят в следующем:

- лучшая подготовка к зачетам и экзаменам - равномерная работа в течение всего семестра;
- используйте программы учебных дисциплин - это организует вашу подготовку к зачетам и экзаменам;

- учитывайте, что для полноценного изучения учебной дисциплины необходимо время;
- составляйте планы работы во времени;
- работайте равномерно и ритмично;
- курсовые работы (проекты) желательно защищать за одну - две недели до начала зачетно-экзаменационной сессии;
- все зачеты необходимо сдавать до начала экзаменационной сессии;
- помните, что конспект не заменяет учебник и учебные пособия, а помогает выбрать из него основные вопросы и ответы;
- при подготовке наибольшее внимание и время уделяйте трудным и непонятным вопросам учебной дисциплины;
- грамотно используйте консультации;
- соблюдайте правильный режим труда и отдыха во время сессии, это сохранит работоспособность и даст хорошие результаты;
- учитесь владеть собой на зачете и экзамене;
- учитесь точно и кратко передавать свои мысли, поясняя их, если нужно, логико-графическими схемами.

ЗАКЛЮЧЕНИЕ

Методические указания по выполнению самостоятельной работы обучающихся являются неотъемлемой частью процесса обучения в вузе. Правильная организация самостоятельной работы позволяет обучающимся развивать умения и навыки в усвоении и систематизации приобретаемых знаний, обеспечивает высокий уровень успеваемости в период обучения, способствует формированию навыков совершенствования профессионального мастерства. Также внеаудиторное время включает в себя подготовку к аудиторным занятиям и изучение отдельных тем, расширяющих и углубляющих представления обучающихся по разделам изучаемой дисциплины.

Таким образом, обучающийся используя методические указания может в достаточном объеме усвоить и успешно реализовать конкретные знания, умения, навыки и получить опыт при выполнении следующих условий:

1) систематическая самостоятельная работа по закреплению полученных знаний и навыков;

2) добросовестное выполнение заданий;

3) выяснение и уточнение отдельных предпосылок, умозаключений и выводов, содержащихся в учебном курсе;

4) сопоставление точек зрения различных авторов по затрагиваемым в учебном курсе проблемам; выявление неточностей и некорректного изложения материала в периодической и специальной литературе;

5) периодическое ознакомление с последними теоретическими и практическими достижениями в области управления персоналом;

6) проведение собственных научных и практических исследований по одной или нескольким актуальным проблемам для *HR*;

7) подготовка научных статей для опубликования в периодической печати, выступление на научно-практических конференциях, участие в работе студенческих научных обществ, круглых столах и диспутах по проблемам управления персоналом.

СПИСОК ЛИТЕРАТУРЫ

1. Брандес М. П. Немецкий язык. Переводческое реферирование: практикум. М.: КДУ, 2008. – 368с.
2. Долгоруков А. Метод case-study как современная технология профессионально -ориентированного обучения [Электронный ресурс]. Режим доступа: //http://evolkov.net/case/case.study.html/
3. Методические рекомендации по написанию реферата. [Электронный ресурс]. Режим доступа: http://www.hse.spb.ru/edu/recommendations/method-referat-2005.phtml
4. Фролова Н. А. Реферирование и аннотирование текстов по специальности: Учеб. пособие / ВолгГТУ, Волгоград, 2006. - С.5.
5. Методические рекомендации для студентов [Электронный ресурс]: Режим доступа:http://lesgaft.spb.ru/sites/default/files/u57/metod.rekomendacii_dlya_studentov_21.pdf

МИНИСТЕРСТВО НАУКИ И ВЫСШЕГО ОБРАЗОВАНИЯ РОССИЙСКОЙ ФЕДЕРАЦИИ

ФГБОУ ВО «Уральский государственный горный университет»

УТВЕРЖДАЮ
Проректор по учебно-методическому комплексу
_____ С.А. Упоров

МЕТОДИЧЕСКИЕ УКАЗАНИЯ ПО ВЫПОЛНЕНИЮ КОНТРОЛЬНОЙ РАБОТЫ

Б1.О.04 ИНОСТРАННЫЙ ЯЗЫК

Специальность
21.05.04 Горное дело

Направленность (профиль)
Горные машины и оборудование

форма обучения: *очная, заочная*

год набора: 2021

Автор: Безбородова С. А., к.п.н.

Одобрена на заседании кафедры	Рассмотрена методической комиссией
Иностранных языков и деловой коммуникации	горно-механического факультета
(название кафедры)	*(название факультета)*
Зав.кафедрой _____ *(подпись)*	Председатель _____ *(подпись)*
к.п.н., доц. Юсупова Л. Г.	Осипов П.А.
(Фамилия И.О.)	*(Фамилия И.О.)*
Протокол № 1 от 22.09.2020	Протокол № 2 от 14.10.2020
(Дата)	*(Дата)*

Екатеринбург
2020

Содержание

Цели и задачи дисциплины …….…….....3
Требования к оформлению контрольной работы ……..……..4
Содержание контрольной работы…….....4
Выполнение работы над ошибками……...…12
Критерии оценивания контрольной работы ……12
Образец титульного листа ……..…13

Цель и задачи дисциплины

Цель дисциплины: повышение исходного уровня владения иностранным языком, достигнутого на предыдущей ступени образования, и достижение уровня иноязычной коммуникативной компетенции достаточного для общения в социально-бытовой, культурной и профессиональной сферах, а также для дальнейшего самообразования.

Компетенции, формируемые в процессе изучения дисциплины:

универсальные:

- способен применять современные коммуникативные технологии, в том числе на иностранном(ых) языке(ах), для академического и профессионального взаимодействия (УК-4).

Для достижения указанной цели необходимо (задачи курса):

- владение иностранным языком как средством коммуникации в социально-бытовой, культурной и профессиональной сферах;
- развитие когнитивных и исследовательских умений с использованием ресурсов на иностранном языке;
- развитие информационной культуры;
- расширение кругозора и повышение общей гуманитарной культуры студентов;
- воспитание толерантности и уважения к духовным ценностям разных стран и народов.

Методические указания по выполнению контрольной работы предназначены для студентов очной и заочной формы обучения, обучающихся по специальности *21.05.04 Горное дело*.

Письменная контрольная работа является обязательной формой *промежуточной аттестации.* Она отражает степень освоения студентом учебного материала по дисциплине Б1.О.04 Иностранный язык. А именно, в результате освоения дисциплины студент должен:

Знать:

- особенности фонетического строя иностранного языка;
- лексические единицы социально-бытовой и академической тематики, основы терминосистемы соответствующего направления подготовки;
- основные правила грамматической системы иностранного языка;
- особенности построения устных высказываний и письменных текстов разных стилей речи;
- правила речевого этикета в соответствии с ситуациями межличностного и межкультурного общения в социально-бытовой, академической и деловой сферах;
- основную страноведческую информацию о странах изучаемого языка;
- лексико-грамматические явления иностранного языка профессиональной сферы для решения задач профессиональной деятельности;

Уметь:

- вести диалог/полилог и строить монологическое высказывание в пределах изученных тем;
- понимать на слух иноязычные тексты монологического и диалогического характера с различной степенью понимания в зависимости от коммуникативной задачи;
- читать аутентичные тексты прагматического, публицистического, художественного и научного характера с целью получения значимой информации;
- передавать основное содержание прослушанного/прочитанного текста;
- записывать тезисы устного сообщения, писать эссе по изученной тематике, составлять аннотации текстов, вести личную и деловую переписку;
- использовать компенсаторные умения в процессе общения на иностранном языке;
- пользоваться иностранным языком в устной и письменной формах, как средством профессионального общения;

Владеть:

- основными приёмами организации самостоятельной работы с языковым материалом с использованием учебной и справочной литературы, электронных ресурсов;

- навыками выполнения проектных заданий на иностранном языке в соответствии с уровнем языковой подготовки;

- умением применять полученные знания иностранного языка в своей будущей профессиональной деятельности.

Требования к оформлению контрольной работы

Контрольные задания выполняются на листах формата А4 в рукописном виде, кроме титульного листа. На титульном листе (см. образец оформления титульного листа в печатном виде) указывается фамилия студента, номер группы, номер контрольной работы и фамилия преподавателя, у которого занимается обучающийся.

В конце работы должна быть поставлена подпись студента и дата выполнения заданий.

Контрольные задания должны быть выполнены в той последовательности, в которой они даны в контрольной работе.

Выполненную контрольную работу необходимо сдать преподавателю для проверки в установленные сроки.

Если контрольная работа выполнена без соблюдения изложенных выше требований, она возвращается студенту для повторного выполнения.

По дисциплине «Иностранный язык (английский)» представлено три варианта контрольной работы.

Номер варианта контрольной работы определяется для студентов в соответствии с начальными буквами их фамилий в алфавитном порядке. Например, студенты, у которых фамилии начинаются с букв А, выполняют контрольную работу № 1 и т.д. (см. таблицу №1).

Таблица №1

начальная буква фамилии студента	***№ варианта контрольной работы***
А, Г, Ж, К, Н, Р, У, Ц, Щ	№1
Б, Д, З, Л, О, С, Ф, Ч, Э, Я	№2
В, Е, И, М, П, Т, Х, Ш, Ю	№3

Содержание контрольной работы №1

Контрольная работа проводится по теме *1. Бытовая сфера общения (Я и моя семья) и теме 2. Учебно-познавательная сфера общения (Я и мое образование)* и направлена на проверку сформированности лексического навыка в рамках заданных тем.

Контрольная работа также направлена на проверку сформированности грамматического навыка в рамках тем: порядок слов в повествовательном и побудительном предложениях, порядок слов в вопросительном предложении, безличные предложения, местоимения (указательные, личные, возвратно-усилительные, вопросительные, относительные, неопределенные), имя существительное, артикли (определенный, неопределенный, нулевой), функции и спряжение глаголов *to be* и *to have, о*борот *there+be,* имя прилагательное и наречие, степени сравнения, сравнительные конструкции, имя числительное (количественные и порядковые; чтение дат), образование видовременных форм глагола в активном залоге.

Распределение выше указанных тем в учебнике:

- Агабекян И. П. Английский язык для бакалавров: учебное пособие для студентов вузов / И. П. Агабекян. - Ростов-на-Дону: Феникс, 2017. - 384 с.: ил. - (Высшее образование) (200 экз. в библиотеке УГГУ) и учебнике:

- Журавлева Р.И. Английский язык: учебник: для студентов горно-геологических специальностей вузов / Р. И. Журавлева. - Ростов-на-Дону: Феникс, 2013. - 508 с. - (Высшее образование). - Библиогр.: с. 502 (192 экз. в библиотеке УГГУ) представлено в таблице №2:

Таблица №2

Название темы	***Страницы учебников***

	Агабекян И. П.	*Журавлева Р.И.*
Порядок слов в повествовательном и побудительном предложениях	148	9
Порядок слов в вопросительном предложении	163-170	10, 24
Безличные предложения	149	440
Местоимения (указательные, личные, возвратно-усилительные, вопросительные, относительные, неопределенные)	41-55	101, 439
Имя существительное	66-78	435
Артикли (определенный, неопределенный, нулевой)	78-84	433
Функции и спряжение глаголов *to be* и *to have*	102-104	6-8
Оборот *there+be*	105-107	100
Имя прилагательное и наречие	115	83
Степени сравнения, сравнительные конструкции	115-121	143
Имя числительное (количественные и порядковые; чтение дат)	261-271	-
Образование видовременных форм глагола в активном залоге	193-209	10, 36, 69

АНГЛИЙСКИЙ ЯЗЫК

Вариант №1

Задание 1. Заполните пропуски в предложениях, выбрав один ответ.

Пример: Michael _____ everyone he meets because he is very sociable and easygoing. He has five brothers and two sisters, so that probably helped him learn how to deal with people.

A. gets divorced; **B. gets along well with;** C. gets married;

Задание 1 направлено на проверку сформированности лексического навыка в рамках заданных тем.

Задание 2. Заполните пропуски местоимениями some, any, no или их производными.

Пример: A: Is ***anything*** the matter with Dawn? She looks upset.

B: She had an argument with her friend today.

Задание 2 направлено на проверку сформированности грамматического навыка по теме «неопределённые местоимения».

Задание 3. Заполните пропуски личными местоимениями (I, we, you, he, she, it, they, me, us, him, her, them).

Пример: My teacher is very nice. I like … . – I like **him**.

Задание 3 направлено на проверку сформированности грамматического навыка по теме «личные и притяжательные местоимения».

Задание 4. Поставьте в правильную форму глагол, представленный в скобках, обращая при этом внимание на использованные в предложениях маркеры.

Пример: Every morning George **eats** (to eat) cereals, and his wife only **drinks** (to drink) a cup of coffee.

Задание 4 направлено на проверку сформированности грамматического навыка по теме «образование видовременных форм глагола в активном залоге».

Задание 5. Составьте вопросительные предложения и дайте краткие ответы на них.

Пример: Paul was tired when he got home. – ***Was Paul tired when he got home? Yes, he was.***

Задание 5 направлено на проверку сформированности грамматического навыка по теме «порядок слов в вопросительном предложении».

Контрольная работа
Вариант №2

Задание 1. Заполните пропуск, выбрав один вариант ответа.

Пример: A British university year is divided into three _____.

1) conferences; 2) sessions; **3) terms**; 4) periods;

Задание 1 направлено на проверку сформированности лексического навыка в рамках заданных тем.

Задание 2. Выберите правильную форму глагола.

Пример: A: I have a Physics exam tomorrow.

B: Oh dear. Physics **is/**are a very difficult subject.

Задание 2 направлено на проверку сформированности грамматического навыка по теме «имя существительное, функции и спряжение глаголов to be и to have».

Задание 3. Раскройте скобки, употребив глагол в форме Present Continuous, Past Continuous или Future Continuous.

Пример: I **shall be studying** (study) Japanese online from 5 till 6 tomorrow evening.

Задание 3 направлено на проверку сформированности грамматического навыка по теме «образование видовременных форм глагола в активном залоге».

Задание 4. Составьте вопросы к словам, выделенным жирным шрифтом.

Пример: **The Petersons** have bought a dog. – *Who has bought a dog?*

The Petersons have bought **a dog. –** *What have the Petersons bought?*

Задание 4 направлено на проверку сформированности грамматического навыка по теме «порядок слов в вопросительном предложении».

Задание 5. Подчеркните правильный вариант ответа.

Пример: A: You haven't seen my bag anywhere, haven't you**/<u>have you</u>**?

B: No. You didn't leave it in the car, **<u>did you</u>**/didn't you?

Задание 5 направлено на проверку сформированности грамматического навыка по теме «порядок слов в вопросительном предложении».

Контрольная работа
Вариант № 3

Задание 1. Заполните пропуски, выбрав один вариант ответа.

Пример: The University accepts around 2000 new ____ every year.

1) students; 2) teachers; 3) pupils; 4) groups;

Задание 1 направлено на проверку сформированности лексического навыка в рамках заданных тем.

Задание 2. Поставьте в предложения подходящие по смыслу фразы:

as red as a beet (свекла), as slow as a turtle, as sweet as honey, as busy as a bee, as clumsy as a bear (неуклюжий), as black as coal, as cold as ice, as slippery as an eel (изворотливый как угорь), as free as a bird, as smooth as silk (гладкий)

Пример: Your friend is so unemotional, he is **as cold as ice**.

Задание 2 направлено на проверку сформированности грамматического навыка по теме «имя прилагательное и наречие».

Задание 3. Переведите следующие предложения на английский язык.

Пример: Это самая ценная картина в Русском музее. **This is the most valuable picture in Russian Museum.**

Задание 3 направлено на проверку сформированности грамматического навыка по теме

«степени сравнения имени прилагательного и наречий».

Задание 4. Раскройте скобки, употребив глагол в форме Present Perfect, Past Perfect или Future Perfect.

Пример: Sam **has lost** (lose) his keys. So he can't open the door.

Задание 4 направлено на проверку сформированности грамматического навыка по теме «образование видовременных форм глагола в активном залоге».

Задание 5. Задайте вопросы к предложениям.

Пример: There are two books. The one on the table is Sue's.

a) 'Which *book is Sue's*?' 'The one on the table.'

b) 'Whose *book is on the table*?' 'Sue's.'

Задание 5 направлено на проверку сформированности грамматического навыка по теме «порядок слов в вопросительном предложении».

НЕМЕЦКИЙ ЯЗЫК

Задание 1. Заполните пропуски в предложениях, выбрав один ответ.

Пример: Mein Bruder ... Arzt geworden

A. hat; **B. ist**; C. wird;

Задание 1 направлено на проверку сформированности грамматического навыка по теме «Пассивный залог».

Задание 2. Вставьте подходящее вопросительное слово.

Пример: **Was** machen Sie am Wochenende?

Задание 2 направлено на проверку сформированности грамматического навыка по теме «Вопросительные местоимения».

Задание 3. Заполните пропуски возвратными местоимениями в нужной форме.

Пример: Wo wohnen d**eine** Eltern?

Задание 3 направлено на проверку сформированности грамматического навыка по теме «Притяжательные местоимения».

Задание 4. Поставьте в правильную форму глагол, представленный в скобках.

Пример: **Kannst** du mir bitte die Marmelade geben? (können)

Задание 4 направлено на проверку сформированности грамматического навыка по теме «Модальные глаголы».

Задание 5. Составьте вопросительные предложения и дайте краткие ответы на них.

Пример: Sie wohnen in Berlin.

Ответ: Wo wohnen Sie? Wer wohnt in Berlin?

Задание 5 направлено на проверку сформированности грамматического навыка по теме «Вопросительные предложения».

ФРАНЦУЗСКИЙ ЯЗЫК

Задание 1. Заполните пропуски в предложениях следующими предлогами: de, à, chez, dans, pour, depuis. vers, avec, devant. en.

Пример: **Monsieur Dupont est en mission**.

Задание 1 направлено на проверку сформированности грамматического навыка по теме «Предлоги».

Задание 2. Заполните пропуски, выберите правильно указательное прилагательное:

Пример: **Peux-tu me passer ces dictionnaires?**

Задание 2 направлено на проверку сформированности грамматического навыка по теме «Указательные прилагательные».

Задание 3. Поставьте нужный артикль или предлог там, где это необходимо:

Пример: **C'est la salle des études**.

Задание 3 направлено на проверку сформированности грамматического навыка по теме «Употребление слитного артикля».

Задание 4. Выберите правильную форму глагола:

Пример: **Tous les matins, il s'est levé à 7 heures depuis un an.**

Задание 4 направлено на проверку сформированности грамматического навыка по теме «Спряжение глаголов 1,2,3 группы в Présent».

Задание 5. Ответьте на следующие вопросы:

Пример: **Où passez-vous vos vacances d'été? - Je les passe en Crimée.**

Задание 5 направлено на проверку сформированности грамматического навыка по теме «Личные местоимения le, la, les».

Содержание контрольной работы №2

Контрольная работа проводится по теме 3. *Социально-культурная сфера общения (Я и моя страна. Я и мир) и теме 4. Профессиональная сфера общения (Я и моя будущая специальность)* и направлена на проверку сформированности лексического навыка в рамках заданных тем.

Контрольная работа также направлена на проверку сформированности грамматического навыка в рамках тем: модальные глаголы и их эквиваленты, образование видовременных форм глагола в пассивном залоге, основные сведения о согласовании времён, прямая и косвенная речь, неличные формы глагола: инфинитив, причастия, герундий, основные сведения о сослагательном наклонении.

Распределение выше указанных тем в учебнике:

- Агабекян И. П. Английский язык для бакалавров: учебное пособие для студентов вузов / И. П. Агабекян. - Ростов-на-Дону: Феникс, 2017. - 384 с.: ил. - (Высшее образование) (200 экз. в библиотеке УГГУ) и учебнике:

- Журавлева Р.И. Английский язык: учебник: для студентов горно-геологических специальностей вузов / Р. И. Журавлева. - Ростов-на-Дону: Феникс, 2013. - 508 с. - (Высшее образование). - Библиогр.: с. 502 (192 экз. в библиотеке УГГУ) представлено в таблице №2:

Таблица №2

Название темы	***Страницы учебников***	
	Агабекян И. П.	*Журавлева Р.И.*
Модальные глаголы и их эквиваленты	295	47
Образование видовременных форм глагола в пассивном залоге	236	71, 115
Основные сведения о согласовании времён	323-328	269
Прямая и косвенная речь	324	268
Неличные формы глагола: инфинитив, причастия, герундий	311-322	132, 162, 173, 192, 193
Основные сведения о сослагательном наклонении	329	224

АНГЛИЙСКИЙ ЯЗЫК

Вариант №1

Задание 1. Заполните пропуски, выбрав один вариант ответа.

Пример: You: "Are you engaged?" Taxi driver: "_____".

Варианты ответов:

1) Yes, I am having a rest.

2) Sorry, but I don't.

3) No, sir. Where do you wish me to take you?

4) Yes, thank you.

Задание 1 направлено на проверку сформированности лексического навыка в рамках заданных тем.

Задание 2. Перепишите предложения в страдательном залоге.

Пример: The people are discussing politics. **Politics is being discussed.**

Задание 2 направлено на проверку сформированности грамматического навыка по теме «страдательный залог».

Задание 3. Вставьте модальные глаголы may (might) или can (could).

Пример: Can you help me?

Задание 3 направлено на проверку сформированности грамматического навыка по теме «модальные глаголы».

Задание 4. Употребите правильную форму глагола в пассивном залоге.

Пример: The roads **are covered** (cover) with the snow.

Задание 4 направлено на проверку сформированности грамматического навыка по теме «страдательный залог».

Задание 5. Вставьте модальный глагол may или might. Раскройте скобки, употребляя требующуюся форму инфинитива.

Пример: **May I ask** (to ask) you to take off your hat?

Задание 5 направлено на проверку сформированности грамматического навыка по теме «модальные глаголы, инфинитив».

Вариант №2

Задание 1. Заполните пропуски, выбрав один вариант ответа.

Пример: The … of shafts is very expensive.

a) making; **b) driving;** c) building;

Задание 1 направлено на проверку сформированности лексического навыка в рамках заданных тем.

Задание 2. Выберите подходящую форму глагола в каждом предложении.

Пример: If we **leave** (will leave/leave/leaves) at 7 o'clock, we **will arrive** (will arrive/arrive/arrives) on time.

Задание 2 направлено на проверку сформированности грамматического навыка по теме «сослагательное наклонение».

Задание 3. Выберите из скобок требующуюся форму причастия.

Пример: We listened to the girls **singing** (singing, sung) folk songs.

Задание 3 направлено на проверку сформированности грамматического навыка по теме «причастие».

Задание 4. Перепишите предложения в страдательном залоге.

Пример: The child has broken the crystal vase. The crystal vase has been broken by the child.

Задание 4 направлено на проверку сформированности грамматического навыка по теме «страдательный залог».

Задание 5. Перефразируйте следующие предложения, употребляя модальный глагол need.

Пример: 1) It is not necessary to go there. **You need not go there.**

2) It was not necessary to go there. **You need not have gone there.**

Задание 5 направлено на проверку сформированности грамматического навыка по теме «модальные глаголы, инфинитив».

Вариант №3

Задание 1. Заполните пропуски, выбрав один вариант ответа.

Пример: A certain amount of ore … in incline sinking.

a) is extracted; b) is got; c) is mined;

Задание 1 направлено на проверку сформированности лексического навыка в рамках заданных тем.

Задание 2. Выберите из скобок требующуюся форму причастия.

Пример: I picked up the pencil **lying** (lying, lain) on the floor.

Задание 2 направлено на проверку сформированности грамматического навыка по теме «неличные формы глагола: причастие».

Задание 3. Раскройте скобки, употребляя требующуюся форму инфинитива.

Пример: He seems **to read** (to read) a lot.

Задание 5 направлено на проверку сформированности грамматического навыка по теме «неличные формы глагола: инфинитив».

Задание 4. Перепишите предложения в косвенной речи.

Пример: He said, 'I'm going to the station.' - ***He said (that) he was going to the station.***

Задание 4 направлено на проверку сформированности грамматического навыка по теме «прямая и косвенная речь, согласование времен».

Задание 5. Переведите на английский язык.

Пример: Если бы я знал французский, я бы уже давно поговорил с ней.

If I had known French, I would have spoken with her.

Задание 5 направлено на проверку сформированности грамматического навыка по теме «сослагательное наклонение».

НЕМЕЦКИЙ ЯЗЫК

Задание 1. Заполните пропуски, поставив существительное из скобок в нужную форму во множественном числе.

Пример: Unsere (Gast) **Gäste** haben mehrere (Stunde) **Stunden** gebraucht, um uns zu finden.

Задание 1 направлено на проверку сформированности грамматического навыка по теме «Множественное число имен существительных».

Задание 2. Вставьте правильное окончание глаголов.

Пример: Ich komm**e** meistens gegen acht Uhr ins Büro und schalt**e** erst einmal den Computer ein.

Задание 2 направлено на проверку сформированности грамматического навыка по теме «Спряжение глагола».

Задание 3. Вставьте модальные глаголы müssen, können, dürfen, möchten или wollen. Возможно несколько правильных вариантов:

Пример: In der Bibliothek: Sie **können** Bücher leihen.

Задание 3 направлено на проверку сформированности грамматического навыка по теме «Модальные глаголы».

Задание 4. Составьте Ja/Nein вопросы к данным ответам.
Пример: Nein, ich spreche kein Französisch.
Sprechen Sie Französisch? / Sprichst du Französisch?
Задание 4 направлено на проверку сформированности грамматического навыка по теме «Вопросительные предложения».

Задание 5. Составьте вопросы и ответьте на них.
Пример: wie • Sie •heißen •? **Wie heißen Sie?**
Задание 5 направлено на проверку сформированности грамматического навыка по теме «Порядок слов в вопросительном предложении».

ФРАНЦУЗСКИЙ ЯЗЫК

Задание 1. Выберите правильный вариант ответа
Пример: **Permettez-moi de vous présenter…**
1) **Le vice-récteur de notre Université.**
2) Voici ma carte de visite.
3) Enchanté, je suis Robert Dupont.
Задание 1 направлено на проверку сформированности грамматического навыка по теме «Притяжательные прилагательные».

Задание 2. Замените инфинитив формой Futur simple или Présent:
Пример: **Si je n'ai pas mal à la tête, j'irai au cinéma avec mes amis.**
Задание 2 направлено на проверку сформированности грамматического навыка по теме «Спряжение глаголов 1,2,3 группы в Futur simple. Придаточное предложение условия».

Задание 3 Поставьте глаголы в Imparfait:
Пример: **Chaque année, ils partait camper en montagne.**
Задание 3 направлено на проверку сформированности грамматического навыка по теме «Спряжение глаголов 1,2,3 группы в Imparfait».

Задание 4. Поставьте глаголы в Conditionnel présent или Imparfait:
Пример: Nous irions demain à la campagne s'il faisait beau temps.
Задание 4 направлено на проверку сформированности грамматического навыка по теме «Спряжение глаголов 1,2,3 группы в Conditionnel présent».

Задание 5. Поставьте вместо точек соответствующие местоимения:
Пример: **Vous irez à la campagne**.
Задание 5 направлено на проверку сформированности грамматического навыка по теме «Спряжение глаголов 1,2,3 группы в Futur simple».

Проблемные и сложные вопросы, возникающие в процессе изучения курса и выполнения контрольной работы, необходимо решать с преподавателем на консультациях.

Выполнению контрольной работы должно предшествовать самостоятельное изучение студентом рекомендованной литературы.

Студент получает проверенную контрольную работу с исправлениями в тексте и замечаниями. В конце работы выставляется оценка «отлично», «хорошо», «удовлетворительно» или «неудовлетворительно». Работа с оценкой «неудовлетворительно» должна быть доработана и представлена на повторную проверку.

Выполнение работы над ошибками

При получении проверенной контрольной работы необходимо проанализировать отмеченные ошибки. Все задания, в которых были сделаны ошибки или допущены неточности, следует еще раз выполнить в конце данной контрольной работы. Контрольные работы являются учебными документами, которые хранятся на кафедре до конца учебного года.

Критерии оценивания контрольной работы

Оценка за контрольную работу определяется простым суммированием баллов за правильные ответы на вопросы: 1 правильный ответ = 1 балл. Максимум 44 балла.

Результат контрольной работы

Контрольная работа оценивается на «отлично», «хорошо», «удовлетворительно», «неудовлетворительно»:

40-44 балла (90-100%) - оценка «отлично»;

31-39 балла (70-89%) - оценка «хорошо»;

22-30 баллов (50-69%) - оценка «удовлетворительно»;

0-21 балла (0-49%) - оценка «неудовлетворительно».

Образец оформления титульного листа

Министерство науки и высшего образования РФ
ФГБОУ ВО
«Уральский государственный горный университет»

Кафедра иностранных языков и деловой коммуникации

КОНТРОЛЬНАЯ РАБОТА №1

по дисциплине
ИНОСТРАННЫЙ ЯЗЫК

Специальность
21.05.04 Горное дело

Специализация №9
Горные машины и оборудование

формы обучения: очная

Выполнил: Иванов Иван Иванович
Группа ГМО-20

Преподаватель: Петров Петр Петрович,
к.т.н, доцент

Екатеринбург
2020

МИНИСТЕРСТВО НАУКИ И ВЫСШЕГО ОБРАЗОВАНИЯ РОССИЙСКОЙ ФЕДЕРАЦИИ

ФГБОУ ВО «Уральский государственный горный университет»

УТВЕРЖДАЮ
Проректор по учебно-методическому комплексу
_____ С.А. Упоров

МЕТОДИЧЕСКИЕ МАТЕРИАЛЫ ПО ВЫПОЛНЕНИЮ ПРАКТИЧЕСКИХ И КОНТРОЛЬНЫХ РАБОТ

БЕЗОПАСНОСТЬ ЖИЗНЕДЕЯТЕЛЬНОСТИ

Специальность
21.05.04 Горное дело

Направленность (профиль)
Горные машины и оборудование

форма обучения: *очная, заочная*

год набора: 2021

Авторы: Кузнецов А.М., Тетерев Н.А.

Одобрены на заседании кафедры	Рассмотрены методической комиссией
Безопасности горного производства	Горно-механичского факультета
(название кафедры)	*(название факультета)*
Зав.кафедрой _____ *(подпись)*	Председатель _____ *(подпись)*
Елохин В.А.	Осипов П.А.
(Фамилия И.О.)	*(Фамилия И.О.)*
Протокол № 2 от 07.10.2020	Протокол № 7 от 14.10.2020
(Дата)	*(Дата)*

Екатеринбург
2020

РАСЧЕТНО-ПРАКТИЧЕСКАЯ РАБОТА № 1. РАСЧЕТ ПОТРЕБНОГО ВОЗДУХООБМЕНА

Цель практического занятия — закрепление теоретических знаний, полученных при изучении темы «Человек и среда обитания: воздействия негативных факторов окружающей среды на человека», и формирование практических навыков расчета воздухообмена в производственных помещениях необходимого для очистки воздуха от вредностей: для удаления вредных веществ (выделяющихся вредных газов, паров и пыли); для удаления излишних водяных паров; для удаления избыточного тепла.

Общие сведения. Среда обитания — это окружающая человека среда, осуществляющая через совокупность факторов (физических, биологических, химических и социальных) прямое или косвенное воздействие на жизнедеятельность человека, его здоровье, трудоспособность и потомство. В жизненном цикле человек и окружающая среда обитания непрерывно взаимодействуют и образуют постоянно действующую систему «человек — среда обитания», в которой человек реализует свои физиологические и социальные потребности. В составе окружающей среды выделяют природную, техногенную, производственную и бытовую среду. Каждая среда может представлять опасность для человека. В данной работе рассматривается расчет потребного воздухообмена (L м^3/ч), для очистки воздуха от вредных газов и паров и для удаления избыточного тепла с помощью механической общеобменной вентиляции.

Задание. В помещении объемом V работают n человек со средней производительностью a каждый. Они производят покраску и шпаклевку изделий нитро- (на основе ацетона) красками, эмалями и шпаклевками, для чего используется ручное и механизированное оборудование. В этом же помещении производится пайка N контактов припоем ПОС-60. Источники тепловыделения

– оборудование мощностью Рном и осветительная сеть мощностью Роев из люминесцентных ламп. Расчеты вести для холодного периода года. Помещение имеет *К* окон направленных на север размерами 2,5х1,75 м с двойным остеклением и деревянными рамами. Категория работ – III (тяжелая).

Рассчитать потребный воздухообмен и определить кратность воздухообмена для: 1) испарений растворителей и лаков; 2) при пайке припоем ПОС-60; 3) удаления выделяемой людьми углекислоты; 4) удаления избыточного тепла.

Методика и порядок расчета воздухообмена для очистки воздуха.

Потребный воздухообмен определяется по формуле

$$L = \frac{G \times 1000}{x_н - x_в}, \text{ м}^3/\text{ч}, \qquad (1.1)$$

где *L*, м^3/ч – потребный воздухообмен; *G*, г/ч – количество вредных веществ, выделяющихся в воздух помещения; $x_в$, мг/м^3 – предельно допустимая концентрация вредности в воздухе рабочей зоны помещения, согласно ГОСТ 12.1.005-88 [1]; $x_н$, мг/м^3 – максимально возможная концентрация той же вредности в воздухе населенных мест (ГН 2.1.6.1338- 03) □4□.

Применяется также понятие кратности воздухообмена (n), которая показывает сколько раз в течение одного часа воздух полностью сменяется в помещении. Значение n □ □ может быть достигнуто естественным воздухообменом без устройства механической вентиляции.

Кратность воздухообмена определяется по формуле

$$n = \frac{L}{V_n}, \text{ ч}^{-1}, \qquad (1.2)$$

где n, раз/ч – кратность воздухообмена; *L*, м^3/ч – потребный воздухообмен; V_n – внутренний объем помещения, м^3.

Согласно СП 2.2.1.1312-03, кратность воздухообмена n > 10 недопустима.

Так как $x_н$ определяется по табл. 1.1 прил.1, а $x_в$ по табл. 1.2 прил.1, то для расчета потребного воздухообмена необходимо в каждом случае определять

количество вредных веществ, выделяющихся в воздух помещения.

Таблица 1.0

Исходные данные для расчёта потребного воздухообмена

№ вар.	*a*, $м^2/ч$	Материал	*n* чел.	*V* $м^3$	*N* шт/час	Местность	$P_{ном.}$ кВт	$P_{осв.}$ кВт	*m* окон
1	2	Бесцветный аэролак, окраска кистью	1	100	40	Сельские населенные пункты	10	0,5	2
2	1,5		2	200	35		20	0,5	3
3	1		3	300	400		30	1	4
4	2		4	400	45	Малые города	40	1	5
5	3	Цветной аэролак, окраска механизир.	1	500	305		200	1	6
6	4		1	600	48		150	1,5	6
7	3,5		1	700	450	Большие города	200	1	6
8	5		1	800	480		100	2	8
9	0,2	Шпаклевка кистью	3	80	325		10	0,5	2
10	0,3		4	200	420	Сельские населенные пункты	20	1	4
11	1,5	Шпаклевка механизир,	1	200	250		30	1	3
12	1		2	300	450		40	1,5	4
13	0,8	Бесцветный аэролак, окраска кистью	1	150	300	Малые города	50	0,6	2
14	1		2	150	48		60	0,8	3
15	1,2		1	120	335		70	1	2
16	0,7		2	200	400	Большие города	80	1,2	4
17	2	Цветной аэролак, окраска механизир.	1	200	280		90	0,6	4
18	2,5		2	400	480		100	0,8	6
19	2,2		1	400	290	Сельские населенные пункты	150	1,2	8
20	1,8		2	600	300		200	1,5	8
21	0,3	Шпаклевка кистью	1	80	200		250	0,5	I
22	0,4		2	100	250	Малые города	300	0,6	2
23	1	Шпаклевка механизир.	1	150	242		60	1	2
24	1		2	400	440	Большие города	80	1	3
25	1,5	Шпаклевка	1	100	270		100	1,2	4

26	2	кистью	3	200	180		150	0,5	6

Рассмотрим отдельные характерные случаи выделения вредных веществ в воздух помещения и определения потребного воздухообмена.

1.1. Определение воздухообмена при испарении растворителей и лаков

Испарение растворителей и лаков обычно происходит при покраске различных изделий. Количество летучих растворителей, выделяющихся в воздухе помещений можно определить по следующей формуле

$$G = \frac{a \times A \times m \times n}{100}, \text{ г/ч}, \qquad (1.3)$$

где a, м^2/ч – средняя производительность по покраске одного рабочего (при ручной покраске кистью – 12 м^2/ч, пульверизатором – 50 м^2/ч); A, г/м^2 – расход лакокрасочных материалов; m, % – процент летучих растворителей, содержащихся в лакокрасочных материалах; n – число рабочих, одновременно занятых на покраске.

Численные значения величин A и m определяются по табл. 1.3 прил. 1.

Пример. Определить количество выделяющихся в воздух помещения летучих растворителей.

Решение:

По табл. 3 прил. 1 для цветного аэролака при окраске распылением находим, что A = 180 г/м^2, m = 75 %, тогда G = 50·180·75·2/100 = 13500 г/ч. Далее определяем потребный воздухообмен в помещении по формуле (1.3). Находим для ацетона из табл. 1.1 и 1.2 прил. 1, что $x_в$ = 200 мг/м^3, $x_н$ = 0,35 мг/м^3, тогда L = 13500·1000/(200 - 0,35) = 67500 м^3/ч.

Ответ: L = 67500 м^3/ч.

1.2. Определение потребного воздухообмена при пайке электронных схем

Пайка осуществляется свинцово-оловянным припоем ПОС-60, который содержит C = 0,4 доли объема свинца и 60 % олова. Наиболее ядовиты аэрозоли (пары) свинца.

В процессе пайки из припоя испаряется до B = 0,1 % свинца, а на 1 пайку расходуется 10 мг припоя. При числе паек – N, количество выделяемых паров свинца определяется по формуле

$$G = C \times B \times N, \text{ мг/ч}, \qquad (1.4)$$

где G, г/ч – количество выделяемых паров свинца; C – содержание свинца; B – % свинца; N – число паек.

Пример. В помещении объемом $V_п$ = 1050 м^3 три человека осуществляют пайку припоем ПОС-40 с производительностью по 100 контактов в час. Найти требуемую кратность воздухообмена.

Решение:

По формуле (1.4) определяем количество аэрозолей свинца, выделяемых в воздух: G = 0,6·0,001·10·100·3 = 1,8 мг/ч. Далее определяем потребный воздухообмен по формуле (1.1). Находим из табл. 1.1 и 1.2 прил. 1 для свинца и его соединений $x_в$ = 0,01 мг/м^3; $x_н$ = 0,001 мг/м^3. Тогда L = 1,8 / (0,01- 0,001) = 200,0 м^3/ч.

Ответ: L = 185,5 м^3/ч.

1.3. Определение воздухообмена в жилых и общественных помещениях

В жилых и общественных помещениях постоянным вредным выделением является выдыхаемая людьми углекислота (CO_2). Определение потребного воздухообмена производится по количеству углекислоты, выделяемой человеком и по допустимой концентрации её.

Количество углекислоты в зависимости от возраста человека и

выполняемой работы, а также допустимые концентрации углекислоты для различных помещений приведены в табл. 1.4 и 1.5 прил. 1.

Содержание углекислоты в атмосферном воздухе можно определить по химическому составу воздуха. Однако, учитывая повышенное содержание углекислоты в атмосфере населенных пунктов, следует принимать при расчете содержания CO_2 следующие значения: для сельских населенных пунктов – 0,33 л/м^3, для малых городов (до 300 тыс. жителей) – 0,4 л/м^3, для больших городов (свыше 300 тыс. жителей) – 0,5 л/м^3.

Пример. Определить потребную кратность воздухообмена в помещении, где работают 3 человека.

Решение:

По табл. 1.4 прил.1 определяем количество CO_2, выделяемой одним человеком g = 23 л/ч. По табл. 1.5 прил. 1 определяем допустимую концентрацию CO_2. Тогда $x_в$ = 1 л/м3 и содержание CO_2 в наружном воздухе для больших городов $x_н$ = 0,5 л/м^3 .Определяем потребный воздухообмен по формуле (1.1) $L = 23 \cdot 3/(1- 0,5) = 138$ м$^{3/}$ч. Ответ: L = 138 м^3/ч.

1.4. Определение потребного воздухообмена при выделении газов (паров) через неплотности аппаратуры, находящейся под давлением

Производственная аппаратура, работающая под давлением, как правило, не является вполне герметичной. Степень герметичности аппаратуры уменьшается по мере ее износа. Считая, что просачивание газов через неплотности подчиняется тем же законам, что и истечение через небольшие отверстия, и, предполагая, что истечение происходит адиабатически, количество газов, просочившихся через неплотности, можно определить по формуле

$$G = k \times c \times \sqrt[v]{\frac{M}{T}}, \text{ кг/ч,} \qquad (1.5)$$

где k – коэффициент, учитывающий повышение утечки от износа оборудования (k = 1–2); c – коэффициент, учитывающий влияние давление газа в аппарате; v – внутренний объем аппаратуры и трубопроводов, находящихся под давлением, м^3; M – молекулярный вес газов, находящихся в аппаратуре; T – абсолютная температура газов в аппаратуре, К.

Таблица 1.2

Коэффициент, учитывающий влияние давление газа в аппарате

Давление p, атм	до 2	2	7	17	41	161
c	0,121	0,166	0,182	0,189	0,25	0,29

Пример. Система, состоящая из аппаратов и трубопроводов, заполнена сероводородом. Рабочее давление в аппаратуре p_a = 3 атм, а в проводящих трубопроводах p_a=4 атм. Внутренний объем аппаратуры v_a = 5 м^3, объём трубопроводов, $v_{тр}$ = 1,2 м^3. Температура газа в аппаратуре – t_a = 120 ^{o}C, в трубопроводе – $t_{тр}$ = 25 ^{o}C. Определить потребный воздухообмен в помещении.

Решение:

Определяем величины утечек сероводорода (H_2S) из аппаратуры и трубопроводов. Принимаем k = 1,5; c = 0,169 (по табл. 1.2); M = 34, для H_2S; Утечка газа из аппаратуры составляет:

$$G_a = 1{,}5 \times 0{,}169 \times \sqrt[5]{\frac{34}{393}} = 0{,}372$$

Утечка газа из трубопроводов составляет:

$$G_{тр} = 1{,}5 \times 0{,}172 \times 1{,}2 = 0{,}104$$

$$G = G_a + G_{тр} = 0{,}372 + 0{,}104 = 0{,}476, \text{кг/ч}$$

Используя данные табл. 1.1 прил. 1, находим, что для сероводорода

$x_в$ =10 мг/м^3; $x_н$ = 0,008 мг/м^3. Потребный воздухообмен равен

$$L = \frac{4761000}{(10 - 0{,}008)} = 47638{,}1\ {}^{м^3}/_{ч}$$

Ответ: L = 47638,1 м^3/ч

Вывод: В воздух помещения одновременно могут выделяться несколько вредных веществ. По действию на организм человека они могут быть однонаправленными и разнонаправленными. Для однонаправленных веществ расчетные значения потребного воздухообмена суммируются, а для разнонаправленных веществ выбирается наибольшее значение потребного воздухообмена.

Пример. Для первой вредности в воздухе рабочей зоны – вредных (токсичны) веществ в рассмотренных примерах все относятся к веществам разнонаправленного действия, поэтому принимаем к дальнейшему расчету максимальное из полученных значений, т. е. L = 67500 м^3/ч (потребный воздухообмен для паров растворителей при окраске).

Для проверки соответствия требованиям устройства вентиляции определим кратность воздухообмена n = 67500/4800 = 14,1 ч$^{-1}$. Данное значение превышает установленную величину – 10 ч$^{-1}$, поэтому необходимо принять дополнительное решение по устройству вентиляции в помещении. Например, таким решением может быть исключение распространения от двух мест окраски растворителей по всему помещению за счет применения местной вытяжной вентиляции.

Расчет объёма воздуха удаляемого местной вентиляцией определяется по формуле

$$L_{МВ} = F \times v \times 3600,\ {}^{м^3}/_{ч}\ , \qquad (1.6)$$

где F – площадь сечения всасывающих отверстий, м^2; v – скорость воздуха

в сечении вытяжной вентиляции, м/с. Рекомендуется принимать значение скорости в интервале 0,8-1,5 м/с.

Таким образом, потребный воздухообмен для оставшихся вредных веществ принимаем для выделений сероводорода: $L = 47638{,}1$ м^3/ч.

Проверка:

$$n = 47638,\ 1/4800 = 9,\ 9\ \text{ч}^{-1}.$$

1.5. Расчёт потребного воздухообмена для удаления избыточного тепла

Расчет потребного воздухообмена для удаления избыточного тепла производится по формуле

$$L = \frac{Q_{изб}}{\gamma_B \times c\Delta t},\ \text{м}^3/\text{ч}, \qquad (1.7)$$

где L, м^3/ч – потребный воздухообмен; $Q_{изб}$, ккал/ч – избыточное тепло; $\gamma_в$ = 1,206 кг/м^3 – удельная масса приточного воздуха; $c_в$ = 0,24 ккал/кг□град – теплоемкость воздуха;

$$\Delta t = t_{вых} - t_{пр},\ ^oC \qquad (1.8)$$

где $t_{вых}$, ^{o}C – температура удаляемого воздуха; $t_{пр}$, ^{o}C – температура приточного воздуха.

Величина Δt при расчетах выбирается в зависимости от теплонапряженности воздуха – $Q_н$: при $Q_н \le 20$ ккал/м^3·ч $\Delta t = 6\ ^o$C; при $Q_н > 20$ ккал/м^3·ч $\Delta t = 8\ ^o$C;

$$Q_н = \frac{Q_{изб}}{V_п},\ \text{ккал/ м}^3\cdot\text{ч}, \qquad (1.9)$$

где $V_п$, м^3 – внутренний объем помещения.

Таким образом, для определения потребного воздухообмена необходимо определить количество избыточного тепла по формуле

$$Q_{изб} = Q_{об} + Q_{осв} + Q_л + Q_р - Q_{отд},\ \text{ккал/ч}, \qquad (1.10)$$

где $Q_{об}$, ккал/ч – тепло, выделяемое оборудованием; $Q_{осв}$, ккал/ч – тепло, выделяемое системой освещения; $Q_{л}$, ккал/ч – тепло, выделяемое людьми в помещении; $Q_{р}$, ккал/ч – тепло, вносимое за счет солнечной радиации; $Q_{отд}$, ккал/ч – теплоотдача естественным путем.

Определяем количество тепла, выделяемого оборудованием

$$Q_{об} = 860 \times P_{об} \times y_1, \text{ ккал/ч} \quad (1.11)$$

где Y_1 – коэффициент перехода тепла в помещение, зависящий от вида оборудования; $P_{об}$, кВт – мощность, потребляемая оборудованием;

$$P_{об} = P_{ном} \times y_2 \times y_3 \times y_4, \text{ кВт}, \quad (1.12)$$

где $P_{ном}$, кВт – номинальная (установленная) мощность электрооборудования помещения; Y_2 – коэффициент использования установленной мощности, учитывающий превышение номинальной мощности над фактически необходимой; Y_3 – коэффициент загрузки, т.е. отношение величины среднего потребления мощности (во времени) к максимально необходимой; Y_4 – коэффициент одновременности работы оборудования.

При ориентировочных расчетах произведение всех четырех коэффициентов можно принимать равным:

$$y_1 \times y_2 \times y_3 \times y_4 = 0{,}25 \quad (1.13)$$

Определяем количество тепла, выделяемого системой освещения

$$Q_{осв} = 860 \times P_{осв} \times \alpha\beta \times \cos(\varphi), \quad (1.14)$$

где α – коэф. перевода электрической энергии в тепловую для лампы накаливания α = 0,92 – 0,97, люминесцентной лампы α = 0,46 – 0,48; b – коэффициент одновременности работы (при работе всех светильников b = 1); cos (φ) = 0,7 – 0,8 – коэффициент мощности; $P_{осв}$, кВт – мощность осветительной установки.

Определяем количество тепла, выделяемого находящимися в помещении людьми

$$Q_{л} = N \times q_{л}, \quad (1.15)$$

где N – количество людей в помещении; $q_л$, ккал/ч – тепловыделения одного человека табл. 1.6 прил. 1.

Определяем количество тепла, вносимого за счет солнечной радиации

$$Q_p = K \times S \times q_{ост}, \quad (1.16)$$

где K – количество окон; S, м^2 – площадь одного окна; $q_{ост}$, ккал/ч – солнечная радиация через остекленную поверхность табл. 1.7 прил. 1.

Определяем теплоотдачу, происходящую естественным путем. Если нет дополнительных условий, то можно считать ориентировочно, что $Q_{отд}$ = $Q_р$ для холодного и переходного периодов года (среднесуточная температура наружного воздуха ниже +10 ^{o}C). Для теплого периода года (среднесуточная температура воздуха выше +10 ^{o}C) принимаем $Q_{отд}$ = 0.

Общий вывод: Среди полученных расчетных значений потребного воздухообмена для вредных веществ и удаления избыточного тепла выбирается наибольшее значение потребного воздухообмена.

Приложение 1

Таблица 1.1

Предельно-допустимые концентрации вредных веществ в атмосферном воздухе населенных мест (ГН 2.1.6.1338-03)

Наименование вредных веществ	ПДКм.р., мг/м^3	ПДКс.с., мг/м^3	Агрегатн состояние
Азота диоксид	0,085	0,04	п
Азота оксид	0,6	0,06	п
Акролеин	0,03	0,03	п
Амилацетат	0,10	0,10	п
Аммиак	0,2	0,04	п
Ацетон	0,35	0,35	п
Бензин (углеводороды)	5,0	1,5	п
Бензол	1,5	0,1	п
Бутан	200	-	п
Бутилацетат	0,1	0,1	п
Винилацетат	0,15	0,15	п
Дихлорэтан	3,0	1,0	п
Ксилол	0,2	0,2	п
Марганец и его соединения	0,01	0,001	а
Метилацетат	0,07	0,07	п
Мышьяк и его неорг. соединения	-	0,003	а
Озон	0,16	0,03	п
Пыль (кремнесодержащая – более 70 %)	0,15	0,05	а
Пыль нетоксичная (фиброгенного действия)	0,5	0,15	а
Ртути хлорид (сулема)	-	0,0003	а
Сажа	0,15	0,05	а
Свинец и его соединения	0,001	0,0003	а
Сернистый ангидрид	0,5	0,15	п
Серная кислота	0,3	0,1	а

Продолжение табл. 1.1

Наименование вредных веществ	ПДКм.р., мг/м^3	ПДКс.с., мг/м^3	Агрегатн состояние
Сероводород	0,008	-	п
Сероуглерод	0,03	0,005	п
Спирт бутиловый	0,16	-	п
Спирт изобутиловый	0,1	0,1	п
Спирт метиловый	1,0	0,5	п
Спирт этиловый	5	5	п
Стирол	0,04	0,002	п
Толуол	0,6	0,6	п
Углерода оксид	5,0	3,0	п
Фенол	0,01	0,003	п
Фтористые соединения (газообразные)	0,02	0,005	п
Хлор	0,1	0,03	п
Хлористый водород	0,2	0,2	п
Этилацетат	0,1	0,1	п

Примечание: п – пары и/или газы; а – аэрозоль

Таблица 1.2

Предельно-допустимые концентрации вредных веществ в воздухерабочей зоны (ГОСТ 12.1.005-88)

Наименование вредных веществ	ПДК., мг/м^3	Класс опасности	Агрегатн. состояние
Азота диоксид	2,0	3	п
Азота оксиды	5,0	3	п
Акролеин	0,2	2	п
Амилацетат	100	4	п
Аммиак	20	4	п
Ацетон	200	4	п
Бензин (углеводороды)	100	4	п
Бензол	15/5	2	п
Бутан	300	4	п
Бутилацетат	200	4	п
Винилацетат	10,0	4	п
Дихлорэтан	10,0	2	п
Ксилол	50,0	3	п
Марганец и его соединения (от 2-30 %)	0,1	2	а
Метилацетат	100	4	п
Мышьяк и его неорг. соединения	0,04/0,01	2	а
Озон	0,1	1	п
Пыль (кремнесодержащая – более 70 %)	1,5	4	а
Пыль нетоксичная (фиброгенного действия)	4,0	4	а
Ртути хлорид (сулема)	0,2/0,05	1	а
Сажа	4,0	3	а
Свинец и его соединения	0,01/0,005	1	а
Серная кислота	1,0	2	а
Сернистый ангидрид	10	3	п
Сероводород	10,0	3	п

Продолжение табл. 1.2

Наименование вредных веществ	ПДК., мг/м^3	Класс опасности	Агрегатн. состояние
Сероуглерод	1,0	3	п
Спирт бутиловый	10,0	3	п
Спирт изобутиловый	10,0	3	п
Спирт метиловый	5,0	3	п
Спирт этиловый	1000	4	п
Стирол	30/10	3	п
Толуол	50	3	п
Углерода оксид	20	4	п
Фенол	0,3	2	п
Фтористые соединения (газообразные)	0,5/0,1	2	п
Хлор	1,0	2	п
Хлористый водород	5,0	1	п
Этилацетат	200	4	п

Примечание: значение в числителе – максимально разовые; в знаменателе – среднесменные

Таблица 1.3

Расходы лакокрасочных материалов на один слой покрытия изделий и содержание в них летучих растворителей

Наименование лакокрасочных материалов/способ нанесения краски	Расход лакокрасочных материалов, *A*, г/м^2	Содержание летучей час- ти, *m*, %
Нитролаки и краски		
Бесцветный аэролак /кистью	200	92
Цветные аэролаки/распыление пульверизатором	180	75
Нитрошпаклевка /кистью	100-180	10-35
Нитроклей /кистью	160	80-85
Масляные лаки и эмали		
Окраска распылением	60-90	35

Таблица 1.4

Количество углекислоты, выделяемой человеком при разной работе

Возраст человека и характер работы	Количество CO_2	
	в л/ч	в г/ч
Взрослые:		
при физической работе	45	68
при легкой работе (в учреждениях)	23	35
в состоянии покоя	23	35
Дети до 12 лет	12	18

Таблица 1.5

Предельно-допустимые концентрации углекислоты

Наименование помещений	Количество CO_2	
	в л/ч	в г/кг
Для постоянного пребывания людей (жилые ком.)	1	1,5
Для пребывания детей и больных	0,7	1
Для учреждений	1,25	1,75
Для кратковременного пребывания людей	2	3

Таблица 1.6

Количество тепловыделений одним человеком при различной работе

Категория тяжести работы		Количество тепловыделений $q_л$, ккал/ч в зависимости от окружающей температуры воздуха			
		15 °С	20 °С	25 °С	30 °С
Легкая	I	100	70	50	30
Средней тяжести	II-а	100	70	60	30
Средней тяжести	II-б	110	80	70	35
Тяжелая	III	110	80	80	35

Таблица 1.7

Солнечная радиация через остекленную поверхность

	Солнечная радиация, $q_{ост}$, ккал/ч от стороны света и широты, град.														
	ЮГ			ЮГО-ВОСТОК ЮГО-ЗАПАД				ВОСТОК ЗАПАД				СЕВЕР, СЕВЕР. ВОСТОК СЕВЕРО-ЗАПАД			
	45	55	65	35	45	55	65	35	45	55	65	35	45	55	65
Окна с двойным остеклением и деревянными рамами	125	125	145	85	110	125	145	125	125	145	145	65	65	65	60
Окна с двойным остеклением и металлическими рамами	160	160	180	110	140	160	180	160	160	180	180	80	80	80	70
Фо- нарь с двойным остеклением и металлическими переплет.	130	160	170	110	140	170	170	160	160	180	180	85	85	85	70

СПИСОК ИСПОЛЬЗОВАННОЙ ЛИТЕРАТУРЫ

1. Долин П.А. Справочник по технике безопасности. – М.: Энергоиздат, 1982. – 342 с.

2. Каменев П.Н. Отопление и вентиляция. Часть II. Вентиляция. – М.: Издательство литературы по строительству, 1966. – 289 с.

3. ГОСТ 12.1.005-88 ССБТ. Санитарно-гигиенические требования к воздуху рабочей зоны.

4. ГН2.1.6.1338-03. Предельно допустимые концентрации (ПДК) загрязняющих веществ в атмосферном воздухе населенных мест.

РАСЧЕТНО-ПРАКТИЧЕСКАЯ РАБОТА №2. ОЦЕНКА РИСКА

Цель практического занятия - закрепление теоретических знаний, полученных при изучении темы «Основы теории безопасности: системный анализ безопасности», и формирование практических навыков расчета индивидуального и группового (социального) риска в конкретных ситуациях.

Общие сведения. Опасность – одно из центральных понятий безопасности жизнедеятельности (БЖД).

Опасность хранят все системы, имеющие энергию, химически или биологически активные компоненты, а также характеристики (параметры), несоответствующие условиям жизнедеятельности человека. Можно сказать, что опасность – это риск неблагоприятного воздействия.

Практика свидетельствует, что абсолютная безопасность недостижима. Стремление к абсолютной безопасности часто вступает в антагонистические противоречия с законами техносферы.

В сентябре 1990 г. в г. Кельне состоялся первый Всемирный конгресс по безопасности жизнедеятельности человека как научной дисциплине. Девиз конгресса: «Жизнь в безопасности». Участники конгресса постоянно оперировали понятием «риск».

Возможны следующие определения риска:

1. Это количественная оценка опасности, вероятность реализации опасности;

2. При наличии статистических данных, это частота реализации опасностей.

Различают опасности реальные и потенциальные. В качестве аксиомы принимаются, что любая деятельность человека потенциально опасна. Реализация потенциальной опасности происходит через ПРИЧИНЫ и приводит к НЕЖЕЛАТЕЛЬНЫМ ПОСЛЕДСТВИЯМ.

Сейчас перед специалистами ставится задача – не исключение до нуля безопасности (что в принципе невозможно). А достижение заранее заданной величины риска реализации опасности. При этом сопоставлять затраты и получаемую от снижения риска выгоду. Во многих западных странах для более объективной оценки риска и получаемых при этом затрат и выгод, вводят финансовую меру человеческой жизни. Заметим, что такой подход имеет противников, их довод – человеческая жизнь свята, бесценна и какие-то финансовые оценки недопустимы. Тем не менее, по зарубежным исследованиям, человеческая жизнь оценивается, что позволяет более объективно рассчитывать ставки страховых тарифов при страховании и обосновывать суммы выплат.

Поскольку абсолютная безопасность (нулевой риск) невозможна, современный мир пришел к концепции приемлемого (допустимого) риска.

Суть концепции заключается в стремлении к такой безопасности, которую принимает общество в данное время. При этом учитывается уровень технического развития, экономические, социальные, политические и др. возможности. Приемлемый риск – это компромисс между уровнем безопасности и возможностями ее достижения. Это можно рассмотреть в следующей ситуации. После крупной аварии на Чернобыльской АЭС, правительство СССР решило повысить надежность всех ядерных реакторов. Средства были взяты из госбюджета и, следовательно, уменьшилось финансирование социальных программ здравоохранения, образования и культуры, что в свою очередь привело к увеличению социально-экономического риска. Поэтому следует всесторонне оценивать ситуацию и находить компромисс – между затратами и величиной риска.

Переход к «риску» дает дополнительные возможности повышения безопасности техносферы. К техническим, организационным, административным добавляются и экономические методы управления риском (страхование, денежные компенсации ущерба, платежи за риск и

др.). Есть здравый смысл в том, чтобы законодательно ввести квоты за риск. При этом возникает проблема расчета риска: статистический, вероятностный, моделирование, экспертных оценок, социологических опросов и др. Все эти методы дают приблизительную оценку, поэтому целесообразно создавать базы и банки данных по рискам в условиях предприятий, регионов и т.д.

Порядок выполнения работы:

1. Ознакомиться с общими сведениями. Записать определения.
2. Выполнить практические задачи.

Практические задачи

Задача 1. В таблице 2.0 приведен ряд профессий по степени индивидуального риска фатального исхода в год. Используя данные табл.1 методом экспертных оценок охарактеризуйте вашу настоящую деятельность и условия вашей будущей работы.

Таблица 2.0

Классификация профессиональной безопасности

Категория	Условия профессиональной деятельности	Риск смерти (на человека в год)	Профессия
1	Безопасные	$1 \cdot 10^{-4}$	Текстильщики, обувщики, работники лесной промышленности, бумажного производства и др.
2	Относительно безопасные	$1 \cdot 10^{-4}$ до $1 \cdot 10^{-3}$	Шахтеры, металлурги, судостроители и др.
3	Опасные	$1 \cdot 10^{-3}$ до $1 \cdot 10^{-2}$	Рыбопромысловики, верхолазы, трактористы и др.
4	Особо опасные	больше $1 \cdot 10^{-2}$	Летчики-испытатели, летчики реактивных самолетов.

После обсуждения письменно сформулируйте свою оценку.

Для решения следующих задач используйте формулу определения индивидуального риска

$$P = \frac{h}{H}, \qquad (2.1)$$

где Р – индивидуальный риск (травмы, гибели, болезни и пр.); h – количество реализации опасности с нежелательными последствиями за определенный период времени (день, год и т.д.); Н – общее число участников (людей, приборов и пр.), на которых распространяется опасность.

Пример решения задачи по формуле (2.1).

Пример. Задача 1. Ежегодно неестественной смертью гибнет 250 тыс. человек. Определить индивидуальный риск гибели жителя страны при населении в 150 млн. человек.

Решение.

$Рж = 2{,}5 \cdot 10^{5} / 1{,}5 \cdot 10^{8} = 1{,}7 \cdot 10^{-3}$

Или будет 0,0017. Иначе можно сказать, что ежегодно примерно 17 человек 10000 погибает неестественной смертью. Если пофантазировать и предположить, что срок биологической жизни человека равен 1000 лет, то по нашим данным оказывается, что уже через 588 лет (1:0,0017) вероятность гибели человека неестественной смертью близка к 1 (или 100%).

Примечание. Здесь и в задачах №2,3 данные приближены к России.

Задача 2. Опасность гибели человека на производстве реализуется в год 7 тыс. раз. Определить индивидуальный риск погибших на производстве при условии, что всего работающих 60 млн. человек. Сравните полученный результат с вашей экспертной оценкой из задачи 1.

Задача 3. Определить риск погибших в дорожно-транспортном происшествии (ДТП), если известно, что ежегодно гибнет в ДТП 40 тыс. человек при населении 150 млн. человек.

Задача 4. Используя данные индивидуального риска фатального

исхода в год для населения США (данных по России нет), определите свой индивидуальный риск фатального исхода на конкретный год. При этом можно субъективно менять коэффициенты и набор опасностей.

Таблица 2.1

Индивидуальный иск гибели в год

Причина	Риск	Причина	Риск
Автомобильный транспорт	$3 \cdot 10^{-4}$	Воздушный транспорт	$9 \cdot 10^{-6}$
Падения	$9 \cdot 10^{-5}$	Падающие предметы	$6 \cdot 10^{-6}$
Пожар и ожог	$4 \cdot 10^{-5}$	Электрический ток	$6 \cdot 10^{-6}$
Утопление	$3 \cdot 10^{-5}$	Железная дорога	$4 \cdot 10^{-6}$
Отравление	$2 \cdot 10^{-5}$	Молния	$5 \cdot 10^{-7}$
Огнестрельное оружие	$1 \cdot 10^{-5}$	Все прочие	$4 \cdot 10^{-5}$
Станочное оборудование	$1 \cdot 10^{-5}$	Ядерная энергетика	$2 \cdot 10^{-10}$
Водный транспорт	$9 \cdot 10^{-6}$	(пренебрегаемо мал. риск)	

Риск общий для американца: $P_{общ} = 6 \cdot 10^{-4}$

Сравнить полученный результат с результатом примера решения.

Задачи на риск гибели неестественной смертью в России и с риском гибели в год для американца ($P_{общ}$).

СПИСОК ИСПОЛЬЗОВАННОЙ ЛИТЕРАТУРЫ

1. Русак О.Н. Труд без опасности. Л. «Лениздат», 1986, 191 с.

2. Береговой Г.Т. и др. Безопасность космических полетов. М., «Машиностроение», 1977, 320 с.

РАСЧЕТНО-ПРАКТИЧЕСКАЯ РАБОТА №3. ОЦЕНКА ПАРАМЕТРОВ МИКРОКЛИМАТА РАБОЧЕЙ ЗОНЫ ПРОИЗВОДСТВЕННЫХ ПОМЕЩЕНИЙ

Цель практического занятия :закрепление теоретических знаний, полученных при изучении раздела “Гелиофизические и метеорологические фактора: микроклимат производственных помещений”, и формирование практических навыков расчета метеорологических условий в производственном помещении и гигиенической оценки параметров микроклимата.

Общие сведения:

Одним из основных условий эффективной производственной деятельности человека является обеспечение нормальных метеорологических условий в помещениях. Параметры микроклимата оказывают существенное влияние на терморегуляцию организма человека и могут привести кпереохлаждение или перегреву тела

Микроклимат производственных помещений - это климат внутренней среды этих помещений, определяемый действующими на организм человека факторами: сочетанием температуры воздуха, относительной влажности, скорости движения воздуха, интенсивности теплового облучения, температуры поверхности ограждающих конструкций (стены, пол, потолок, технологическое оборудование и т.д

Под рабочей зоной понимается пространство высотой до 2м над уровнем пола или площадки, на которых находятся места постоянного или временного пребывания рабочих.

Причиной ряда заболеваний является местное и общее охлаждение. Переохлаждение организма ведет к простудным заболеваниям: ангине, катару верхних дыхательных путей, пневмонии. Установлено, что при

переохлаждении ног и туловища возникает спазм сосудов слизистых оболочек дыхательного тракта.

Перегревание возникает при избыточном накоплении тепла в организме, которое возникает при действии повышенных температур. Основными признаками перегревания являются повышение температуры тела до 38°Си более, обильное потоотделение, слабость, головная боль, учащение дыхания и пульса, изменение артериального давления и состав крови, шум в ушах, искажение цветового восприятия

Тепловой удар – это быстрое повышение температуры тела 40°С и выше. В этом случае падает артериальное давление, потоотделение прекращается, человек теряет сознание.

Организм человека обладает свойством терморегуляции – поддержание температуры тела в определенных границах (36,1…37,2°С) Терморегуляция обеспечивает равновесие между количеством тепла, непрерывно образующегося в организме человека в процессе обмена веществ, теплопродукцией и излишком тепла, непрерывно выделяемого в окружающую среду, - теплоотдачей, т.е сохраняет тепловой баланс организма человека. Количество выделившейся теплоты меняется от 8Вт до 50 Вт.

Теплопродукция. Тепло вырабатывается всем организмом, но в наибольшей степени в мышцах и печени. В процессе работы в организме происходят различные биохимические процессы, связанные с деятельностью мышечного аппарата и нервной системы. Энергозатраты человека, выполняющего различную работу, могут быть классифицированы на категории.

Разграничение работ по категориям осуществляется на основе интенсивности общих энергозатрат организма: легкие физические работы, средние физические работы, тяжелые физические работы.

К категории 1а относятся работы с интенсивностью энергозатрат до 139 Вт, выполняемые сидя и сопровождающиеся незначительным физическим напряжением.

К категории 1б относятся работы с интенсивностью энергозатрат 140…174 Вт, производимые сидя, стоя или связанные с ходьбой и сопровождающиеся некоторым физическим напряжением (в полиграфической промышленности, на часовом, швейном производствах, в сфере управления)

К категории 2а относятся работы с интенсивностью энергозатрат 233…232 Вт, производимые сидя, стоя или связанные с ходьбой, перемещением мелких изделий или предметов в положении стоя или сидя и требующие определенного физического напряжения.

К категории 2б относятся работы с интенсивностью энергозатрат 233…290 Вт, связанные с ходьбой, перемещением и переноской тяжестей до 10 кг и сопровождающиеся умеренным физическим напряжением.

К категории 3 относятся работы с интенсивностью энергозатрат более 290 Вт, связанные с постоянными передвижениями, перемещением и переноской значительных (свыше 10 кг) тяжестей и требующие больших физических усилий.

Теплоотдача. Количество тепла, отдаваемого организмом человека, зависит от температуры, относительной влажности и скорости движения воздуха. Теплоотдача осуществляется путем радиации, конвекции, испарения пота и дыхания. Для человека, находящегося в состояние покоя и одетого в обычную комнатную одежду, соотношение составляющих теплоотдачи имеет следующие распределения, % радиацией – 45, конвекцией – 30, испарением и дыханием – 25.

Основное значение имеет регулирование теплоотдачи, так как она является наиболее изменчивой и управляемой. Комфортные тепло ощущения у человека возникают при наличии теплового баланса организма, а также при условии его некоторого нарушения. Это обеспечивается тем, что в организме человека имеется некоторый резерв тепла, который используется им в случае охлаждения. Этот потенциальный запас тепла составляет в среднем 8360 кДж и находится главным образом во внешних слоях тканей организма на глубине 2-3

см от кожи. При известном уменьшении запаса тепла у человека появляются субъективно ощущения «прохлады», которые, если охлаждение продолжается, сменяются ощущениями «холодно», «очень холодно»

Действующими нормативными документами, регламентирующими метеорологические условия производственной среды, являются ГОСТ 12.1.005-88 «ССБТ. Общие санитарно-гигиенические требования к воздуху рабочей зоны» и СанПиН 2.2.4.548-96 «Гигиенические требования к микроклимату производственных помещений» Этими документами установлены влажности и скорости движения воздуха в рабочей зоне производственных помещений с учетом избытков явного тепла, тяжести выполняемой работы и сезонов года.

В соответствии с вышеуказанным стандартом теплым периодом года считается сезон, характеризуемый среднесуточной температурой наружного воздуха +10 °С.

Допустимыми считаются такие параметры микроклимата, которые при длительном воздействии могут вызывать напряжения реакции терморегуляции человека, но к нарушению состояния здоровья не приводят.

Оптимальными являются такие микроклиматические параметры, которые не вызывают напряжения реакций терморегуляции и обеспечивают высокую работоспособность человека.

Расчет показателей микроклимата базируются на опытных данных о давлении, температуре и скорости движения воздуха на рабочем месте полученных при замерах на нем с помощью соответствующих приборов

Показатели микроклимата вычисляются в следующей последовательности:

1. Атмосферное давление В, Па, на рабочем месте, измеренное с помощью барометра-анероида БАММ-1

$$B = B_п + B_ш + B_т + B_д\,, \qquad (3.1)$$

где В– исправленное значение замеренного давления, Па; Вп – отсчет по прибору, Па; Вш – шкаловая поправка;Вт – температурная поправка, равная произведению температуры прибора на удельную температуру поправки прибора; Вд – добавочная поправка, Па.

Рис. 3.1 Барометр-анероид «БААМ-1»

Барометр-анероид «БААМ-1» измеряет атмосферное давление в наземных условиях в диапазоне температур от 0 до +40 С° и при относительной влажности воздуха более 80%

2. Температура воздушной среды измеряется с помощью ртутных или спиртовых термометров, а также с помощью термографов, обеспечивающих непрерывную запись температуры на ленте за определенный период времени. Температуру воздушной среды можно измерить также с помощью психрометров и термометров

3. Влажность воздуха – абсолютная и относительная определяется с помощью психрометров. Психрометр состоит из сухого и влажного термометров. Резервуар влажного термометра покрыт тканью, которая опущена в мензурку с водой. Испаряясь, вода охлаждает влажный термометр, поэтому его показания всегда ниже показания сухого.

Психрометры бывают типа Августа (Рис 3.2) и переносными, типа Ассмана (Рис 3.3). Психрометр Ассмана является более совершенным и точным прибором по сравнению с психрометром Августа. Принцип его устройства тот же, но термометры заключены в металлическую оправу, шарики термометра находятся в двойных металлических гильзах, а в головке прибора помещается вентилятор с постоянно скоростью 4 м/с.

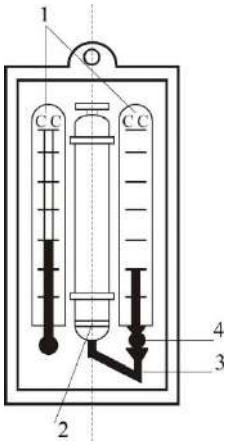

Рис. 3.2 Психрометры Августа

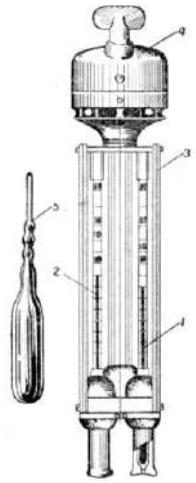

Рис. 3.3 Психрометр Ассмана

Влажность воздуха может быть рассчитана: 1) по давлению водяного пара, находящегося в воздухе или 2) по плотности водяного пара

При первом способе сначала определяется давление водяного параЮ находящегося в воздухе при данной температуре

$$P_{в.п} = P_{н.в} - c(T_c - T_B)B \qquad (3.2)$$

где Рн.в– давление насыщенного водяного пара при температуре tв, зафиксированной влажным термометром, Па;с–коэффициент психрометра, зависящий от скорости движения воздуха около шарика мокрого термометра (при скорости движения воздуха до 4 м/с принимают с = 0.00074, свыше 4 м/с – 0,00066) tc и tв – температура сухого и влажного термометра,В–

барометрическое давление воздуха в момент измерения температур психрометром, Па

Определив порациональнее давление водяного пара, находят относительную влажность воздуха

$$\varphi = \frac{\rho}{\rho_0} \cdot 100\%, \quad (3.3)$$

где $P_{н.с}$– давление насыщенного водяного пара при температуре t_c, зафиксированной влажным термометром,

При расчете влажности воздуха по плотности водяного пара определяются:

а) абсолютная влажность воздуха (масса водяного пара, содержащегося в воздухе при данной температуре)

$$F = \frac{(1000 * P_{в.п})}{(461{,}5(273 + t_c))}, \quad (3.4)$$

где 461,5 – удельная газовая постоянная водяного пара Дж/(кг *К);

б) максимальная абсолютная влажность воздуха

$$A_{max} = \frac{1000 * P_{н.с}}{461{,}5 * (273 + t_c)}, \quad (3.5)$$

в) относительная влажность воздуха φ

$$\varphi = \frac{A}{A_{max}} * 100, \quad (3.6)$$

Таблица 3.0

Давление насыщенного водяного пара Р, Па при температуре воздуха

t, С	Р, Па	t, С	Р, Па	t, С	Р, Па	t, С	Р, Па
0	611	10	1228	20	2328	30	4242
1	657	11	1312	21	2486	31	4493
2	705	12	1403	22	2644	32	4754
3	759	13	1497	23	2809	33	5030
4	813	14	1599	24	2894	34	5320
5	872	15	1705	25	3168	35	5624
6	935	16	1817	26	3361	36	5941

7	1001	17	1937	27	3565	37	6275
8	1073	18	2064	28	3780	38	6625
9	1148	19	2197	29	4005	39	6991

Значение относительной влажности φ, найденного описанными способами, может быть проверено по данным психометрической таблицы

4. Скорость движения воздуха измеряется с помощью крыльчатых или чашечных анемометров (Рис 3.4). Крыльчатый анемометр принимается для измерения скорости воздуха до 10 м/с, а чашечный – до 30м/с. Принцип действия анемометров обоих типов основан на том, что частоты вращения крыльчатки тем больше, чем больше скорость движения воздуха. Вращение крыльчатки передается на счетный механизм. Разница в показаниях до и после измерения, деленная на время наблюдения, показывает число делений в 1 с. Специальный тарировочный паспорт, предлагаемый к каждому прибору позволяет по вычисленной величине делений определить скорость движения воздуха.

Рис 3.4 Чашечный анемометр

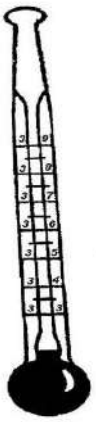

Рис. 3.5 Кататермометр

Скорость движения воздуха в интервале величин от 0.1 до 0.5 м/с можно определить с помощью кататермометра (Рис.3.5). Шаровой кататермометр представляет собой стартовый термометр с двумя резервуарами: шаровым внизу и цилиндрическим вверху. Шкала кататермометра имеет давление от 31 до 41 градуса. Для работы с этим прибором его предварительно нагревают на водяной бане, затем вытирают насухо и помещают в исследуемое место. По величине падения столба спирта в единицу времени на кататермометре при его охлаждении судят о скорости движения воздуха. Для измерения малых скоростей (от 0.03 до 5 м/с) при температуре в производственных помещениях не ниже 10С применяется термоанемометр. Это электрический прибор на полупроводниках, принцип его действия основан на измерении величины сопротивления датчика при изменении температуры и скорости движения воздуха.

Таблица 3.1

Значения относительной влажности

t_c °C	Разность показаний сухого и влажного термометров t_c - t_b °C									
	0	1	2	3	4	5	6	7	8	9
	Относительная влажность φ, %									
0	100	81	63	45	28	11				

1	100	83	65	48	32	16				
2	100	84	68	51	35	20				
3	100	84	69	54	39	24	10			
4	100	85	70	56	42	28	14			
5	100	86	72	58	45	32	19	6		
6	100	86	73	60	47	35	23	10		
7	100	87	74	61	49	37	26	14		
8	100	87	75	63	51	40	29	18	7	
9	100	88	76	64	53	42	31	21	11	
10	100	88	76	65	54	44	34	24	14	5

Продолжение табл. 3.1

11	100	88	77	66	56	46	36	26	17	8
12	100	89	78	68	57	48	38	29	20	11
13	100	89	79	69	59	49	40	31	23	14
14	100	89	79	70	60	51	42	34	25	17
15	100	90	80	71	61	52	44	36	27	20
16	100	90	81	71	62	54	46	37	30	22
17	100	90	81	72	64	55	47	39	32	24
18	100	91	82	73	65	56	49	41	34	27
19	100	91	82	74	65	58	50	43	35	29
20	100	91	83	74	66	59	51	44	37	30
21	100	91	83	75	67	60	52	46	39	32
22	100	92	83	76	68	61	54	47	40	34
23	100	92	84	76	69	61	55	48	42	36
24	100	92	84	77	69	62	56	49	43	37
25	100	92	84	77	70	63	57	50	44	38
26	100	92	85	78	71	64	58	51	46	40
27	100	92	85	78	71	65	59	52	47	41

28	100	93	85	78	71	65	59	52	48	42
29	100	93	86	79	72	66	60	54	49	43
30	100	93	86	79	73	67	61	55	50	44

Скорость движения воздуха V, м/с , при замере ее анемометром АСО-3 подсчитывается по формуле

$$V = an + b, \quad (3.7)$$

где n число делений в 1 с; $n = \frac{n_к - n_н}{t_{зам}}$; $n_н$ и $n_к$ – начальный и конечный отсчеты по анемометру; t зам – продолжительность замера по прибору.

При выполнении настоящего практического занятия рекомендуется использовать формулу:

$$V = 0{,}45n + 0{,}01$$

5. Гигиеническая оценка результатов расчета параметров микроклимата: производится по санитарным нормам, приведенным в ГОСТ 12.1.005-88.

Таблица 3.2

Оптимальные нормы температуры, относительно влажности и скорости движения воздуха по рабочей зоне производственных помещений

Период Года	Категория Работ	Температура, °С	Относительная влажность, %	Скорость движения воздуха м/с не более
Холодный (температура наружного воздуха ниже +10°С)	Легкая – 1	22-24	40-60	0,1
	Легкая – 1б	21-23	40-60	0,1
	Средней тяжести – Па	18-20	40-60	0,2
		17-19	40-60	0,2
	Средней тяжести – Пб	16-18	40-60	0,3
	Тяжелая – III			

Теплый (температура наружного воздуха +10°С и выше)	Легкая – 1а	23-25	40-60	0,1
	Легкая – 1б	22-24	40-60	0,2
	Средней тяжести – Па	21-23	40-60	0,3
	Средней тяжести – Пб	20-22	40-60	0,3
	Тяжелая - III	18-20	40-60	0,4

Пример расчета:

Исходный данные: B_n= 87937 Па,$B_ш$ = -50 Па, t_c = 22 °С, t_c = 16 °С, $\Delta t = -\frac{10Па}{°С}$, $B_д$= +100 Па, $n_н$=6000, t зам= 200с, период года – теплый.

Решение:

1. Атмосферное давление на рабочем месте (при температурной поправке)

$$B_т = t_c * \Delta t = 22(-10) = -220\ Па$$

$$B = B_n + B_ш + B_т + B_д = 87837 - 50 - 220 + 110 = 87667\ Па.$$

2. Скорость движения воздуха по исходным данным, полученным при помощи анемометра АСО-3. При числе давлений в 1с

$$n = \frac{n_к - n_н}{t_{зам}} = 6040 - \frac{6000}{200} = 0{,}2\ дел/с$$

Скорость движения воздуха составляет;

$$V = 0{,}45n + 0{,}01 = 0{,}45 * 0{,}2 + 0{,}01 = 0{,}10\ м/с$$

3. Относительная влажность воздуха по давлению водяного пара. При давлении насыщенного водяного пара при температуре сухого термометра Рн.с = 2644 Па и температуре влажного термометра Р н.в = 1817 Па и парциальном давлении водяного пара в воздухе:

$$P_{в.п} = P_{н.в} - C(t_c - t_в) * B = 1817 - 0{,}00074 * (22 - 16) * 87837 = 1427\ Па$$

относительная влажность воздуха:

$$\varphi = \frac{P_{в.п}}{P_{н.с}} 100 = \frac{1427}{2644} 100 = 54\%$$

3б. Относительная влажность воздуха по плотности (массе) водяного пара. При абсолютной влажности воздуха:

$$A = \frac{1000 * P_{в.п}}{461{,}5(273 + t_c)} = \frac{1000 * 1527}{461{,}5(273 + 22)} = 10{,}48 \text{ г/м}^3$$

И максимальной влажности воздуха:

$A_{max} = \frac{1000 * P_{н.с}}{461{,}5(273+t_c)} = \frac{1000*2644}{461{,}5(273+22)} = 19{,}42 \text{ г/м}^3$относительная влажность воздуха равна:

$$\varphi = \frac{A}{A_{max}} 100 = \frac{10{,}48}{19{,}42} 100 = 54\%$$

3в. Правильность произведенных подсчетов φ подтверждают данные таблицы. При разности показаний сухого и влажного термометров Тс – Тв = 22 – 16 = 6 ℃ относительная влажность воздуха φравна 54%

Варианты заданий

Для выполнения задания даются следующие показатели: отсчет по барометру Вп Температура воздуха по сухому (Тс) и влажному (Тв) термометрам психрометра, начальный (Nн) и конечный (Nк) отсчеты по анемометру, продолжительность замера скорости движения воздуха Тзам, период года (холодный, теплый) Для отсчета скорости движения воздуха использовать формулу

$$V = 0{,}45n + 0{,}01$$

Интенсивность теплового излучения на рабочем месте полагать равной 50 Вт/м^2. Числовые значения исходных данных приведены в таблице 3.3.

Таблица 3.3

Числовые значения поправок к барометру

вариант	Вв, Па	Вш, Па	$\Delta t, Па$	Ва, Па	Тс, °С	Тв,°С	Nн	Nк	Т зам, °С	Период года
1	110146	-100	-10	+100	23	18	6000	6246	140	Холодный
2	105752	-100	-10	+100	22	16	6107	6138	155	То же
3	97989	+75	-10	+100	18	13	6357	6407	160	То же
4	90498	+25	-10	+100	17	11	6841	6909	170	То же
5	94232	+150	-10	+100	16	11	6944	7051	200	То же
6	103379	-50	-10	+100	24	17	6107	6387	150	Теплый
7	107509	-100	-10	+100	23	17	6305	6696	187	То же
8	89371	0	-10	+100	22	15	6421	6501	190	То же
9	94263	+150	-10	+100	20	15	6725	6830	175	То же
10	96946	+100	-10	+100	19	12	6100	6176	11	То же

Порядок выполнения работы

1. Расчет и оформление практической работы провести в соответствии с примером расчета. Варианты заданий определяются пр-ем.

2. Результаты расчетов микроклимата на рабочем месте в производственном помещении занести в таблицу.

Таблица 3.4

Пример заполнения таблицы

Температура воздуха		Относительная влажность %		Скорость движения воздуха	
Фактически данная	Оптимальная по нормам	Фактически рассчитанная	Оптимальная по нормам	Фактически рассчитанная	Оптимальная по нормам

3. На основании полученных результатов определить категорию работ, в соответствии с периодом года.

4. Ответить на контрольные вопросы.

Контрольные вопросы

1. Что понимают под микроклиматом производственных помещений?
2. Опишите характер действия климатических факторов на организм человека.
3. В чем состоит нормирование воздействий климатических факторов на человека?
4. Как определяют давление, температуру, относительную влажность и скорость движения воздуха?
5. Назовите способы и средства нормализации микроклимата на рабочих местах.

РАСЧЕТНО-ПРАКТИЧЕСКАЯ РАБОТА №4. РАСЧЕТ ТЕПЛОВЫДЕЛЕНИЙ И БОРЬБА С ИЗБЫТОЧНЫМ ТЕПЛОМ В ШАХТАХ

Цель практического занятия - закрепление теоретических знаний, полученных при изучении темы «Комфортные условия жизнедеятельности», и овладение методикой расчета тепловыделений в выработки глубоких шахт и выбора технических решений по борьбе с избыточным теплом.

Общие сведения. Климатические условия в подземных выработках, особенно в глубоких шахтах, как правило, отличаются от климатических условий на земной поверхности. Микроклимат горных выработок (т. е. действующее в них на организм человека сочетание температуры, влажности, скорости движения воздуха, его давления и температуры окружающих поверхностей) в значительной степени зависит от теплообменных процессов, происходящих на пути движения воздуха. Под воздействием этих процессов температура шахтного воздуха в выработках существенно повышается с увеличением глубины ведения горных работ.

Нагревание воздуха, движущегося по горным выработкам, происходит в результате:

- теплообмена между потоком шахтного воздуха и окружающим выработки массивом горных пород, т. е. охлаждения пород;
- естественного адиабатического сжатия воздуха при движении его вниз по вертикальным и наклонным выработкам;
- изменения содержания влаги в воздухе;
- теплообмена между воздухом и подземной водой, текущей по выработкам;
- окисления угля, угольной пыли, сульфидных руд, крепежного леса и некоторых других веществ;
- охлаждения отбитых и транспортируемых масс угля и породы;
- работы горных машин и механизмов;
- выделения тепла осветительными установками, электрическими кабелями, трубопроводами сжатого воздуха, телом человека, а также действия других второстепенных факторов.
- Вызванное перечисленными факторами приращение температуры шахтного воздуха (оС = К), может быть определено из выражения

$$\Delta t = \frac{\Sigma Q_i}{C_p \rho V}, \qquad (4.1)$$

где $\sum Q_i$ - суммарное количество теплоты, идущее на нагревание воздуха, кДж/ч; C_p - удельная теплоемкость воздуха при постоянном давлении, кДж/(кг·К); ρ - плотность воздуха, кг/м^3; V - объемный расход воздуха, м^3/ч.

Шахтный воздух уже при температуре свыше 25 °С оказывает отрицательное тепловое воздействие на физиологию и гигиену труда подземных рабочих. При задержке отдачи телом человека накопившегося в нем тепла возникает перегрев организма, осложняющий протекание жизненных процессов. Чрезмерный перегрев организма вызывает ухудшение самочувствия человека, приводит к серьезным заболеваниям (в наиболее тяжелых случаях - к

тепловому удару, или стрессу, или даже к смерти), увеличивает вероятность травматизма, снижает производительность труда.

Изменение температуры воздуха (и других параметров микроклимата) в подземных выработках оказывает влияние также на физико-механические свойства горных пород и на безопасное состояние сооружений и выработок.

Расчет выделения теплоты в выработки глубоких шахт ведется по следующим зависимостям.

1. Тепловыделение при охлаждении горных пород. Количество теплоты $Q_{охл}$, кДж/ч, выделяющееся вследствие охлаждения окружающих выработку горных пород, описывается уравнением Ньютона для конвективного теплообмена

$$Q_{охл} = K_{\tau} P l (t_{п} - t_{в}), \qquad (4.2)$$

где K_{τ} - коэффициент нестационарного теплообмена между массивом горных пород и воздухом, кДж/(м^2·ч·К) (рассчитывается по формуле, приводимой ниже); P и l - периметр и длина выработки, м; $t_{п}$ - естественная температура неохлажденных пород на данной глубине, (^{o}C = K, расчет приводится ниже); $t_{в}$= $t_{пб}$ - допустимая температура воздуха в выработке, ^{o}C (принимается согласно Правилам безопасности).

Коэффициент K_{τ}, кДж/(м^2·ч·К) определяется по формуле

$$K_{\tau} = \frac{\lambda}{1+\frac{\lambda}{2\alpha_0 R_э}} \cdot \left[\frac{1}{2R_э} + \frac{1}{\sqrt{\pi \alpha \tau (1+\frac{\lambda}{2\alpha_0 R_э})}} \right], \qquad (4.5)$$

где λ - коэффициент теплопроводности породы, кДж/(м·ч·К) (принимается по табл. 3.1); α_0 - суммарный коэффициент теплоотдачи от стен шахтной выработки к воздуху, кДж/(м^2·ч·К) (расчет ниже); $R_э$ - эквивалентный радиус выработки, м: $R_э = \sqrt{\frac{S}{\pi}} = 0.564\sqrt{S}$, a - коэффициент температуропроводности

породы, м^2/ч: $\alpha = \frac{\lambda}{c_п \cdot \rho_п}$ (принимается по табл. 3.1); $c_п$ - удельная теплоемкость породы, кДж/(кг·К) (принимается по табл. 3.1); $\rho_п$ - плотность породы, кг/м^3 (принимается по табл. 3.1); τ - расчетное время процесса теполообмена, ч (например, при длительности процесса теплообмена 4 года значение τ = 4·365·24 = = 35040 ч).

Таблица 4.0

Тепловая характеристика пород

Порода	ρ, кг/м^3	$c_п$, кДж/(кг·К)	λ, кДж/(м·ч·К)	a, м^2/ч
Песчаник (Центральный Донбасс)	2475	0,854	9,211	0,00436
Глинистые и песчанистые сланцы (там же)	2450	0,904	6,363	0,00287
Уголь (там же)	1225	1,184	1,051	0,00073
Бурый уголь (Челябинский бассейн)	1210	1,130	0,913	0,00067
Каменный уголь (Карагандинский бассейн)	1275	1,055	0,963	0,00072
Углистый сланец	1765	1,021	3,006	0,00167
Глинистый сланец	2433	0,992	3,354	0.00139
Змеевик	2690	0,950	5,694	0,00223
Гранит	2722	0,917	7,972	0.00319
Серный колчедан (Дегтярское месторождение)	4620	0,908	15,010	0,00358
Медный колчедан (там же)	4716	0,862	15,165	0,00373

Суммарный коэффициент теплоотдачи с поверхности горной выработки α_0, кДж/(м^2·ч·К), находится их выражения

$$\alpha_0 = \alpha_к + \alpha_и,$$

где $\alpha_к$ - конвективный коэффициент теплоотдачи от стен выработки к воздуху, кДж/(м^2·ч·К)

$$\alpha_к = 2{,}9 \cdot 4{,}1868 \frac{V^{0.8}}{Д_э^{0,2}} = 12{,}14 \frac{V^{0.8}}{Д_э^{0,2}}$$

где v - скорость движения воздуха в выработке, м/с; $Д_э$ - эквивалентный диаметр выработки, м: $Д_э = \frac{4S}{P}$; $\alpha_и$ - коэффициент, учитывающий испарения влаги с мокрых стен выработки, кДж/(м^2·ч·К)

$\alpha_и = 1{,}3\beta \cdot r$,

где β - коэффициент массоотдачи (коэффициент испарения), кг/(м^2·ч·К), принимается равным 0,01 - для стволов, 0,15 - для капитальных выработок, 0,03 - для лав; r - теплота парообразования воды, принимается r = 2256 кДж/кг.

Температура горных пород в массиве $t_п$, °С, на заданной глубине H, м, от земной поверхности определяется по формулам:

$$t_п = h \cdot t_н + \frac{H - H_0}{Г_{ст}} \text{ или } t_п = h \cdot t_н + (H - H_0)\delta, \qquad (4.6)$$

где $t_п$ - температура пород нейтрального слоя (зоны с постоянной температурой пород) в данной местности; принимается примерно равной среднегодовой температуре воздуха на земной поверхности в данном районе, °С; $t_н$ = 8,5; 2,5; 2,5; 3,0 °С для условий соответственно Донбасса, Кузбасса, Караганды и Мосбасса; H_0 - глубина (толщина) нейтрального слоя, м: H_0 = 20-40 м; $Г_{ст}$ - геотермическая ступень данного района, м/°С: в среднем $Г_{ст}$ составляет для угольных месторождений 30–40 м/ °С, рудных 50-140 м/ °С, нефтяных 15-20 м/ °С; δ - геотермический градиент, °С/м.

2. Тепловыделение при сжатии воздуха. Количество теплоты $Q_{сж}$, кДж/ч, выделяющееся при движении воздуха вниз по вертикальным и наклонным выработкам, определяется выражением

$$Q_{сж} = 9{,}81 \cdot \rho \frac{V_в \cdot H}{1000} = 0{,}00981 \cdot \rho \cdot V_в \cdot H, \qquad (4.7)$$

где ρ - плотность воздуха, кг/м^3; $V_в$ - количество воздуха, проходящего по выработке (объемный часовой расход воздуха), м^3/ч: $V_в = 3600 \cdot v \cdot S$;

v - скорость движения воздуха в выработке, м/с; S - площадь поперечного сечения выработки, м^2; H - глубина расположения выработки, м; для наклонной выработки

$$H = l_н \cdot sin\,\psi, \tag{4.8}$$

где $l_н$ - длина наклонной выработки; ψ - угол наклона выработки, град.

3. Тепловыделение при окислительных процессах. Количество теплоты $Q_{ок}$, кДж/ч, образующееся при окислении угля, угленосных сланцев, сульфидных руд и древесины, подсчитывается по формуле А. Ф. Воропаева

$$Q_{ок} = q_{ок} \cdot V^{0,8} \cdot P \cdot l, \tag{4.9}$$

где $q_{ок}$ - тепловыделение в результате окислительных процессов, приведенное к скорости движения воздуха в выработке, V = 1 м/с, кДж/(м^2·ч); $q_{ок}$ можно принимать равным 12-21 кДж/(м^2·ч).

4. Тепловыделение от местных источников. К местным источникам теплоты относят электродвигатели, трансформаторы, светильники, электрические кабели, трубопроводы сжатого воздуха, пневматические двигатели, другие тепловыделяющие машины, механизмы и устройства, а также работы, производимые с применением бетона на участке выработки или в призабойной зоне, когда тепло выделяется при его отвердении.

Расчетные формулы для определения количества теплоты от местных источников имеют следующий вид:

4.1. Тепловыделение при работе ***электродвигателей*** горных машин и освещения $Q_{эд}$, кДж/ч

$$Q_{эд} = \frac{3600 \cdot N_{потр} \cdot k_з}{\eta_э}, \tag{4.10}$$

где $N_{потр}$ - потребляемая мощность электродвигателей и осветительных установок, кВт; $k_з$ - коэффициент загрузки оборудования во времени: $k_з$ = 0,8; $\eta_э$ - к. п. д. электродвигателя: $\eta_э$ = 0,95.

4.2. Тепловыделение в выработку (ствол, уклон, бремсберг и др.) при эксплуатации ***лебедок*** $Q_л$, кДж/ч:

- при подъеме груза лебедкой $Q_{лп} = 3600 \cdot N_л \cdot k_з(1 - \eta_м)$;

- при спуске груза лебедкой $Q_{лс} = 3600 \cdot N_л \cdot k_з$.

где $N_л$ - установленная мощность электродвигателя лебедки, кВт; $\eta_м$ - механический к. п. д.: $\eta_м = 0,8$.

4.3. Тепловыделение при работе ***трансформатора*** $Q_{тр}$, кДж/ч

$$Q_{тр} = 3600 \cdot N_{тр} \cdot p_{тр}, \quad (4.11)$$

где $N_{тр}$ - мощность трансформатора, кВт; $p_{тр}$ - тепловые потери трансформатора: $p_{тр} = 0,04 \div 0,05$.

4.4. Тепловыделение при затвердевании монолитной ***бетонной крепи*** $Q_б$, кДж/ч

$$Q_б = q_б \cdot P \cdot l_ц, \quad (4.12)$$

где $q_б$ - удельное выделение теплоты при отвердевании бетона, кДж/(м^2·ч); принимается $q_б$ = 200÷400 кДж/(м^2/ч); P - периметр выработки, м; $l_ц$ - длина участка бетонирования, контактирующего с вентиляционной струей за один цикл проходки, м.

4.5. Тепловыделение при ***взрыве ВВ***. В выработке большого сечения при использовании более 100 кт ВВ тепловыделение при взрыве $Q_{взр}$, кДж/ч, рассчитывается по формуле

$$Q_{взр} = 0,8 \cdot q_{взр} \cdot m_з, \quad (4.13)$$

где $q_{взр}$ - удельное тепловыделение при взрыве 1 кг ВВ, кДж/кт; $m_з$ - масса заряда, кг.

Таблица 4.1

Рекомендуемые значения $q_{взр}$ для применяемых ВВ

Аммонит ПЖВ-20	3360		Аммонит АП-5ЖВ	3780

Угленит Э-6	2570		Аммонит скальный №1	5400
Победит ВП-4	3810		Аммонит № 6 ЖВ	4290
Аммонит АП-4ЖВ	3560		Игданит	3790

4.6. Тепловыделение при работе шахтных ***вентиляторов*** происходит в результате работы электродвигателя, внутренних потерь энергии в вентиляторе и аэродинамического сжатия воздуха. Количество теплоты $Q_{вен}$, кДж/ч, поступающее в выработку при работе вентилятора, выражается формулой

$$Q_{вен} = 3600 \cdot V_{вс} \frac{h_в}{1000\eta_{ву}} = 3{,}6 \cdot V_{вс} \frac{h_в}{\eta_{ву}}, \quad (4.14)$$

где $V_{вс}$ - количество воздуха, проходящего по выработке (секундный расход), м^3/с; $h_в$ - депрессия выработки, Па;

$$h_в = \alpha_в \cdot P \cdot l \frac{v^2}{S}, \quad (4.15)$$

где $\alpha_в$ - коэффициент аэродинамического сопротивления трения выработки, Н·с^2/м^4 = Па· с^2/м^2; P, l, S - периметр, длина и площадь поперечного сечения выработки, м, м, м^2; v - средняя скорость движения воздуха по выработке, м/с;

$$\eta_{ву} = \eta_в \cdot \eta_{дв} \cdot \eta_п, \quad (4.16)$$

$\eta_в$ = 0,6÷0,8; $\eta_{дв}$ = 0,85÷0,95 и $\eta_п$ - к. п. д. соответственно вентиляторной установки, вентилятора, двигателя и редукторной ($\eta_п$ = 1) или ременной ($\eta_п$ = = 0,9÷0,95) передач.

Подставляя (4.15) в (4.16) и учитывая, что

$$V_{вс} = v \cdot S \text{ м}^3/\text{с}, \quad (4.17)$$

получим (кДж/ч)

$$Q_{вен} = 3{,}6 \cdot \alpha_в \cdot P \cdot l \frac{v^3}{\eta_{ву}}. \quad (4.18)$$

4.7. Тепловыделение при работе ***людей*** $Q_л$, кДж/ч

$$Q_л = q_л \cdot n_л, \quad (4.19)$$

где $q_л$ - количество теплоты, выделяемое работающим человеком, кДж/ч·чел $q_л$ = 1050÷2500 кДж/ч·чел.; $n_л$ - число одновременно работающих людей в выработке.

5. Общее тепловыделение в выработку $Q_{общ}$, кДж/ч, находится суммированием всех частных выделений теплоты

$$Q_{общ} = \sum_{i=1}^{n} Q_i \quad (4.20)$$

Способы искусственного охлаждения шахтного воздуха

Целью искусственного охлаждения шахтного воздуха является отвод определенного («излишнего») количества теплоты от него при помощи охлаждающего вещества. Тепло от воздуха можно отвести путем соприкосновения последнего с какой-либо холодной поверхностью или путем смешения его с газообразной струей, имеющей температуру ниже температуры воздуха.

Борьба с избыточным выделением теплоты в горные выработки ведется по нескольким направлениям:

- предохранение воздуха от нагревания при его движении к местам потребления;
- охлаждение воздуха без применения специальных холодильных машин;
- охлаждение воздуха с применением холодильных машин (кондиционирование).

Способы предупреждения нагревания шахтного воздуха включают в себя следующее:

- увеличение количества подаваемого в выработки воздуха путем повышения мощности вентиляторных установок, увеличения скорости движения воздуха, расширения сечений воздухоподающих выработок;

- замена машин с электроприводам машинами с пневматическим приводом;
- тепло- и гидроизоляция стен выработок;
- теплоизоляция и тщательное уплотнение воздухоподающих трубопроводов;
- предупреждение возникновения интенсивных окислительных процессов;
- сокращение пути движения воздуха к местам потребления путем выбора соответствующей схемы проветривания, проведения дополнительных выработок и скважин;
- подача воздуха к местам потребления по специально пройденным выработкам, где скорость движения воздуха может быть существенно увеличена;
- замена восходящего проветривания очистных выработок нисходящим проветриванием (при соблюдении соответствующих требований ПБ).

Для предотвращения нагревания воздуха без применения холодильных машин используются следующие способы:

- осушение воздуха сорбентами, т. е. веществами, способными поглощать влагу из воздуха (например, хлористым кальцием);
- охлаждение воздуха льдом;
- охлаждение воздуха жидким воздухам, при испарении которого поглощается значительное количество теплоты;
- охлаждение воздуха сжатым воздухам (например, от пневмо-кондиционеров);
- охлаждение воздуха водой: путем непосредственного соприкосновения охлаждающей воды с воздухом либо через поверхность труб, где воздух охлаждается в специальных теплообменниках;

- пропускание воздуха через тепловыравнивающие каналы путем подвода воздуха к стволу по горизонтальным выработкам, пройденным на глубине среднегодовой температуры.

Наиболее эффективным является искусственное охлаждение воздуха в системах кондиционирования: в компрессорных и абсорбционных холодильных установках. Холодильные установки бывают передвижные и стационарные. Передвижные установки предназначены для охлаждения воздуха в тупиковых выработках или в отдаленных очистных забоях. Стационарные установки располагаются как на земной поверхности, так и в подземных условиях.

Хладопроизводительность (холодильная мощность) **отечественных шахтных холодильных агрегатов и кондиционеров составляет:**

- передвижных кондиционеров ВК-230 - 230 кВт, КПШ-3 – 105 кВт, КПШ-40 - 47 кВт, КПШ-40П с пневмоприводом - 52 кВт;
- турбокомпрессионных холодильных машин ШХТМ-1300 - 1500 кВт, ХТМФ-235М-2000 - 2325 кВт, ХТМФ-248-4000 - 4650 кВт;
- поршневой холодильной машины МФ-220-1РШ - 255 кВт;
- абсорбционной холодильной машины АБХА-2500-2В – 2800 кВт.

Для стационарной работы на поверхности используются машины ХТМФ-235-2000, ХТМФ-248-4000, АБХА-2500-2В, а машины ШХТМ-1300 и МФ-220-1РШ устанавливаются на глубоких горизонтах.

Охлаждение шахтного воздуха с применением холодильных машин становится необходимым, когда общее тепловыделение в выработку $Q_{общ}$ превышает тепловыделение в нее, допускаемое Правилами безопасности, $Q_{пб}$, т. е. при условии

$$Q_{общ} > Q_{пб}.$$

Поскольку эти количества теплоты описываются формулами:

$Q_{общ} = c_р \cdot \rho \cdot V_{теп} \cdot (t_{пб} - t_н)$ и $Q_{пб} = c_р \cdot \rho \cdot V_в \cdot (t_{пб} - t_н)$,

то критерий необходимости кондиционирования воздуха в выработке может быть записан в виде соотношения

$$V_{теп} > V_{в},$$

где $V_{теп}$ - количество воздуха, которое необходимо подать в выработку по тепловому фактору без охлаждения воздуха, м^3/ч;

$$V_{теп} = \frac{Q_{общ}}{c_р \cdot \rho \cdot \Delta t}, \quad (4.21)$$

где $c_р$ - удельная теплоемкость воздуха при постоянном давлении, кДж/(кг·К) $c_р$ = 0,241 ккал/(кг·К)·4,1868 кДж/ккал = 1,009 кДж/(кг·К); ρ - плотность воздуха, кг/м^3; Δt - перепад температур между выходящим (отработанным) и входящим (свежим) воздухам, проходящим по выработке, К (^{o}С):

для стволов $\Delta t = t_в - t_н$, для подземных выработок $\Delta t = t_п - t_в$.

При необходимости кондиционирования воздуха следует выбрать тип кондиционера, рассчитать потребное количество кондиционеров и проверить правильность их установки.

Требуемая хладопроизводительность кондиционера $N_к'$, кВт, находится по формуле

$$N_к^{/} = \frac{c_h \cdot \rho \cdot V_d (t_н - t_{пб})}{3600} \quad (4.22)$$

К установке принимают кондиционер хладопроизводительностью

$N_К \geq N_К^{/}$

При установке кондиционера в выработке (обычно одного) температура смеси за кондиционером $t_{см}$, ^{o}С (=К), определяется соотношением

$$t_{см} = t_п - 3600\frac{N_К}{C_р \cdot \rho \cdot V_в} \quad (4.23)$$

Достаточность установки кондиционера проверяется по условию

$t_{см} < t_в$

Если $t_{см} > t_в$, то необходимо установить более мощный кондиционер.

Пример расчета. Исходные данные:

выработка - ствол шахты,

$S = \frac{\pi \cdot d^2}{4} = 38{,}5$ м^2,

$r_э = 3{,}5$ м,

$d = d_э = 7$ м,

$P = \pi \cdot d = 22$ м,

$l = H = 1200$ м,

$\alpha = 0^o$,

$H_0 = 20$ м,

$\delta = \frac{1}{\Gamma_{ст}} = 0{,}035$ м/^{o}C,

порода - песчаник,

$\rho_п = 2400$ кг/м^3,

$c_п = 0{,}858$ кДж/(кг·К),

$\lambda = 9{,}21$ кДж/(м·ч·К),

$a = \frac{\lambda}{c_п \cdot \rho_п} = 0{,}00477$ м^2/ч,

v = 2 м/с,

$\tau = 7$ лет $= 7 \cdot 365 \cdot 24 = 61320$ ч,

$t_н = 8{,}5$ ^{o}C,

$t_в = t_{пб} = 24$ ^{o}C,

$N_{потр} = 100$ кВт,

$N_п = 90$ кВт,

$\alpha_б = 0{,}0040$ кгс·с^2/м^4 =

$= 0{,}0392$ Па· с^2/м^2,

$N_{тр} = 100$ кВт,

$n = 7$ человек.

Для обеспечения возможности выполнения расчета тепловыделений по приведенным выше формулам принимаем дополнительно следующие данные (параметры):

$\beta = 0{,}01$ кг/(м^2·ч·К), $P_{тр} = 0{,}05$, $r =$ 2256 кДж/кг, $q_б = 200$ кДж/(м^2·ч), $\rho = 1{,}25$ кг/м^3, $l_ц = 5$ м, $q_{ок} = 16$ кДж/(м^2·ч), $q_п = 2000$ кДж/(ч·чел), $\kappa_з = 0{,}8$, $\eta_{ву} = \eta_у \cdot \eta_{дв} \cdot \eta_п = 0{,}7 \cdot 0{,}85 \cdot 0{,}95 =$ 0,56, $\eta_{дв} = 0{,}95$, $c_р = 1{,}009$ кДж/(кг·К). Подсчитываем

количества теплоты, выделяющиеся в выработку.

$P_{тр}$ = 0,05, r = 2256 кДж/кг, $q_б$ = 200 кДж/(м^2·ч), ρ = 1,25 кг/м^3, $l_ц$ = 5 м, $q_{ок}$ = 16 кДж/(м^2·ч), $q_п$ = 2000 кДж/(ч·чел), $к_з$ = 0,8, $\eta_{ву} = \eta_у \cdot \eta_{дв} \cdot \eta_п$ = 0,7·0,85·0,95 = 0,56, $\eta_{дв}$ = 0,95, $c_р$ = 1,009 кДж/(кг·К). Подсчитываем количества теплоты, выделяющиеся в выработку.

r = 2256 кДж/кг, $q_б$ = 200 кДж/(м^2·ч), ρ = 1,25 кг/м^3, $l_ц$ = 5 м, $q_{ок}$ = 16 кДж/(м^2·ч), $q_п$ = 2000 кДж/(ч·чел), $к_з$ = 0,8, $\eta_{ву} = \eta_у \cdot \eta_{дв} \cdot \eta_п$ = 0,7·0,85·0,95 = 0,56, $\eta_{дв}$ = 0,95, $c_р$ = 1,009 кДж/(кг·К). Подсчитываем количества теплоты, выделяющиеся в выработку.

r = 2256 кДж/кг, $q_б$ = 200 кДж/(м^2·ч), ρ = 1,25 кг/м^3, $l_ц$ = 5 м, $q_{ок}$ = 16 кДж/(м^2·ч), $q_п$ = 2000 кДж/(ч·чел), $к_з$ = 0,8, $\eta_{ву} = \eta_у \cdot \eta_{дв} \cdot \eta_п$ = 0,7·0,85·0,95 = 0,56, $\eta_{дв}$ = 0,95, $c_р$ = 1,009 кДж/(кг·К). Подсчитываем количества теплоты, выделяющиеся в выработку.

$q_б$ = 200 кДж/(м^2·ч), ρ = 1,25 кг/м^3, $l_ц$ = 5 м, $q_{ок}$ = 16

кДж/(м^2·ч), $q_п$ = 2000 кДж/(ч·чел), $к_з$ = 0,8, $\eta_{ву} = \eta_у \cdot \eta_{дв} \cdot \eta_п$ = 0,7·0,85·0,95 = 0,56, $\eta_{дв}$ = 0,95, $c_р$ = 1,009 кДж/(кг·К). Подсчитываем количества теплоты, выделяющиеся в выработку.

ρ = 1,25 кг/м^3, $l_ц$ = 5 м, $q_{ок}$ = 16 кДж/(м^2·ч), $q_п$ = 2000 кДж/(ч·чел), $к_з$ = 0,8, $\eta_{ву} = \eta_у \cdot \eta_{дв} \cdot \eta_п$ = 0,7·0,85·0,95 = 0,56, $\eta_{дв}$ = 0,95, $c_р$ = 1,009 кДж/(кг·К). Подсчитываем количества теплоты, выделяющиеся в выработку.

ρ = 1,25 кг/м^3, $l_ц$ = 5 м, $q_{ок}$ = 16 кДж/(м^2·ч), $q_п$ = 2000 кДж/(ч·чел), $к_з$ = 0,8, $\eta_{ву} = \eta_у \cdot \eta_{дв} \cdot \eta_п$ = 0,7·0,85·0,95 = 0,56, $\eta_{дв}$ = 0,95, $c_р$ = 1,009 кДж/(кг·К). Подсчитываем количества теплоты, выделяющиеся в выработку.

$l_ц$ = 5 м, $q_{ок}$ = 16 кДж/(м^2·ч), $q_п$ = 2000 кДж/(ч·чел), $к_з$ = 0,8, $\eta_{ву} = \eta_у \cdot \eta_{дв} \cdot \eta_п$ = 0,7·0,85·0,95 = 0,56, $\eta_{дв}$ = 0,95, $c_р$ = 1,009 кДж/(кг·К). Подсчитываем количества теплоты, выделяющиеся в выработку.

$q_{ок}$ = 16 кДж/(м^2·ч), $q_п$ = 2000

кДж/(ч·чел), $\kappa_з = 0,8$, $\eta_{ву} = \eta_у \cdot \eta_{дв} \cdot \eta_п = 0,7 \cdot 0,85 \cdot 0,95 = 0,56$, $\eta_{дв} = 0,95$, $c_р = 1,009$ кДж/(кг·К). Подсчитываем количества теплоты, выделяющиеся в выработку.

$q_{ок} = 16$ кДж/(м^2·ч), $q_п = 2000$ кДж/(ч·чел), $\kappa_з = 0,8$, $\eta_{ву} = \eta_у \cdot \eta_{дв} \cdot \eta_п = 0,7 \cdot 0,85 \cdot 0,95 = 0,56$, $\eta_{дв} = 0,95$, $c_р = 1,009$ кДж/(кг·К). Подсчитываем количества теплоты, выделяющиеся в выработку.

$q_п = 2000$ кДж/(ч·чел), $\kappa_з = 0,8$, $\eta_{ву} = \eta_у \cdot \eta_{дв} \cdot \eta_п = 0,7 \cdot 0,85 \cdot 0,95 = 0,56$, $\eta_{дв} = 0,95$, $c_р = 1,009$ кДж/(кг·К). Подсчитываем количества теплоты, выделяющиеся в выработку.

$\kappa_з = 0,8$, $\eta_{ву} = \eta_у \cdot \eta_{дв} \cdot \eta_п = 0,7 \cdot 0,85 \cdot 0,95 = 0,56$, $\eta_{дв} = 0,95$, $c_р = 1,009$ кДж/(кг·К). Подсчитываем количества теплоты, выделяющиеся в выработку.

$\kappa_з = 0,8$, $\eta_{ву} = \eta_у \cdot \eta_{дв} \cdot \eta_п = 0,7 \cdot 0,85 \cdot 0,95 = 0,56$, $\eta_{дв} = 0,95$, $c_р = 1,009$ кДж/(кг·К). Подсчитываем количества теплоты, выделяющиеся в выработку.

$\eta_{ву} = \eta_у \cdot \eta_{дв} \cdot \eta_п = 0,7 \cdot 0,85 \cdot 0,95 =$

0,56, ηдв = 0,95, $c_р$ = 1,009 кДж/(кг·К). Подсчитываем количества теплоты, выделяющиеся в выработку.

ηдв = 0,95, $c_р$ = 1,009 кДж/(кг·К). Подсчитываем количества теплоты, выделяющиеся в выработку.

ηдв = 0,95, $c_р$ = 1,009 кДж/(кг·К). Подсчитываем количества теплоты, выделяющиеся в выработку.

$c_р$ = 1,009 кДж/(кг·К). Подсчитываем количества теплоты, выделяющиеся в выработку.

Подсчитываем количества теплоты, выделяющиеся в выработку.

Подсчитываем количества теплоты, выделяющиеся в выработку.

1. Тепловыделение при охлаждении горных пород

$$\alpha_k = 12.4 \cdot \frac{V^{0.8}}{d_э{}^{0.2}} = 12.4 \cdot \frac{2^{0.8}}{7^{0.2}} = 14.32,$$ к Дж/(м^2·ч·К;

$$\alpha_и = 1.3 \cdot \beta \cdot r = 1{,}3 \cdot 0{,}001 \cdot 2256 = 29,$$, кДж/(м^2·ч·К);

$$\alpha_0 = \alpha_k + \alpha_и = 14{,}32 + 29{,}33 = 43{,}65,$$ кДж/(м^2·ч·К);

$$K_\tau = \frac{\lambda}{1+\frac{\lambda}{2\alpha_0 \cdot R_э}} \cdot \left[\frac{1}{2R_э} + \frac{1}{\sqrt{\pi \cdot a \cdot \tau}\left(1+\frac{\lambda}{2\alpha_0 \cdot R_э}\right)}\right] =$$

$$\frac{9{,}211}{1+\frac{9{,}211}{2 \cdot 43{,}65 \cdot 3{,}5}} \cdot \left[\frac{1}{2 \cdot 3{,}5} + \frac{1}{\sqrt{\pi \cdot 0{,}00447 \cdot 61320}\left(1+\frac{9{,}211}{2 \cdot 43{,}65 \cdot 3}\right.\right.$$

кДж/(м^2·ч·К);

$$t_п = t_Н + (H - H_0)\delta = 8{,}5 + (1200 - 20$$

;

$$Q_{охл} = K_\tau \cdot P \cdot l(t_п - t_в) = 1{,}57 \cdot 22 \cdot 120$$

кДж/ч.

2. Тепловыделение при сжатии шахтного воздуха

$$V_и = 3600 \cdot v \cdot S = 3600 \cdot 2 \cdot 38{,}5$$

м^3/ч;

$$Q_{сж} = 0{,}00981 \cdot \rho \cdot V_В \cdot H = 0{,}00$$

кДж/ч.

3. Тепловыделение при окислительных процессах

$$Q_{ок} = q_{ок} \cdot V^{0{,}8} \cdot P \cdot l = 16 \cdot 2^{0{,}8} \cdot 22 \cdot 1$$

кДж/ч.

4. Тепловыделение от местных источников:

- при работе электродвигателей горных машин и освещения

$$Q_{ЭД} = \frac{3600 \cdot N_{потр} \cdot K_з}{\eta_{ДВ}} = \frac{3600 \cdot 100 \cdot 0{,}8}{0{,}95} = 30315$$

кДж/ч;

- при спуске груза лебедкой

$$Q_{ЛС} = 3600 \cdot N_п \cdot K_з = 3600 \cdot 90 \cdot 0{,}8 =$$

кДж/ч;

- при работе трансформатора

$$Q_{ТР} = 3600 \cdot N_{ТР} \cdot P_{ТР} = 3600 \cdot 1$$

кДж/ч;

- при работе шахтных вентиляторов

$$Q_{ВБН} = 3{,}6 \cdot \alpha_{В} \cdot P \cdot l \frac{V^{3}}{\eta_{ВУ}} = 3{,}6 \cdot 0$$

кДж/ч;

- при затвердевании монолитной бетонной крепи

$$Q_{б} = q_{б} \cdot P \cdot l_{ц} = 200 \cdot 22 \cdot 5 = 22000$$

кДж/ч;

- при работе людей

$$Q_{Л} = q_{л} \cdot n_{л} = 2000 \cdot 7 = 14000$$

кДж/ч.

5. Общее тепловыделение в ствол

$$Q_{общ} = \sum_{i-1}^{n} Q_{i} = Q_{охл} + Q_{сж} + Q_{ок} + Q_{эд}$$

$$1077648 + 4078998 + 735441 + 30315$$

$$22000 + 14000 = 6561196$$

кДж/ч.

Находим количество воздуха, необходимое для проветривания выработки по тепловому фактору без охлаждения воздуха

$$V_{теп} = \frac{Q_{общ}}{C_{р} \cdot \rho (t_{пб} - t_{Н})} = \frac{6561196}{1{,}009 \cdot 1{,}25(24-8}$$

м^3/ч.

Проверяем условие

достаточности расхода воздуха по тепловому фактору $V_{теп} \langle V_в$.

В рассматриваемом случае это условие не выполняется, так как

$$V_{теп} = 335611 < V_В = 277200$$

Следовательно, требуется искусственное охлаждение воздуха при помощи холодильных машин.

Определяем требуемую хладопроизводительность холодильной машины

$$N_k = \frac{C_р \cdot \rho \cdot V_В (t_П - t_{пб})}{3600} = \frac{1{,}009 \cdot 1{,}25 \cdot 277200 (50 - 2}{3600}$$

кВт.

Принимаем $N_к$ = 2550 кВт. Температура смеси теплого и охлажденного воздуха за кондиционером составит

$$t_{см} = t_п - \frac{3600 \cdot N_k}{c_p \cdot \rho \cdot V_B} = 50 - \frac{}{1{,}00}$$

что удовлетворяет требованиям ПБ.

Варианты заданий

Перечень вариантов заданий к расчету тепловыделений в горные выработки приведен в табл. 4.2.

Таблица 4.2

Исходные данные для расчетов тепловыделений

Величины Номер

варианта 1 2 3 4 5 6 7 8 9 10 1

Выработка Штрек Уклон Квершлаг Бр

емберг Ствол 2 *S*,

м^2 8 10 7 6 12 14 10 12 44,2 33,2

Величины Номер

варианта 1 2 3 4 5 6 7 8 9 10 1

Выработка Штрек Уклон Квершлаг Бр

емберг Ствол 2 *S*,

м^2 8 10 7 6 12 14 10 12 44,2 33,2

Номер

варианта 1 2 3 4 5 6 7 8 9 10 1

Выработка Штрек Уклон Квершлаг Бр

емберг Ствол 2 *S*,

м^2 8 10 7 6 12 14 10 12 44,2 33,2

 1 2 3 4 5 6 7 8 9 10 1 Выработ
ка Штрек Уклон Квершлаг Бремберг С

твол 2 *S*,

м^2 8 10 7 6 12 14 10 12 44,2 33,2

1 2 3 4 5 6 7 8 9 10 1 Выработк
а Штрек Уклон Квершлаг Бремберг Ств

ол 2 *S*,

м^2 8 10 7 6 12 14 10 12 44,2 33,2

1 2 3 4 5 6 7 8 9 10 1 Выработка

Штрек Уклон Квершлаг Бремберг Ств

ол 2 *S*,

м^2 8 10 7 6 12 14 10 12 44,2 33,2

1 2 3 4 5 6 7 8 9 10 1 Выработка

2 3 4 5 6 7 8 9 10 1 Выработка Шт
рек Уклон Квершлаг Бремберг Ствол

3 4 5 6 7 8 9 10 1 Выработка Штре
к Уклон Квершлаг Бремберг Ствол 2

4 5 6 7 8 9 10 1 Выработка Штрек

5 6 7 8 9 10 1 Выработка Штрек Ук
лон Квершлаг Бремберг Ствол 2 *S*,
м^2 8 10 7 6 12 14 10 12 44,2 33,2
6 7 8 9 10 1 Выработка Штрек Укло
н Квершлаг Бремберг Ствол 2 *S*,
м^2 8 10 7 6 12 14 10 12 44,2 33,2
7 8 9 10 1 Выработка Штрек Уклон
8 9 10 1 Выработка Штрек Уклон Кв
ершлаг Бремберг Ствол 2 *S*,
м^2 8 10 7 6 12 14 10 12 44,2 33,2
9 10 1 Выработка Штрек Уклон Квер
шлаг Бремберг Ствол 2 *S*,
м^2 8 10 7 6 12 14 10 12 44,2 33,2
10 1 Выработка Штрек Уклон Квершл
аг Бремберг Ствол 2 *S*,
м^2 8 10 7 6 12 14 10 12 44,2 33,2
1 Выработка Штрек Уклон Квершлаг
1 Выработка Штрек Уклон Квершлаг Б
ремберг Ствол 2 *S*,
м^2 8 10 7 6 12 14 10 12 44,2 33,2
Выработка Штрек Уклон Квершлаг Брем
берг Ствол 2 *S*,
м^2 8 10 7 6 12 14 10 12 44,2 33,2
Штрек Уклон Квершлаг Бремберг Ствол
2 *S*,
м^2 8 10 7 6 12 14 10 12 44,2 33,2
Уклон Квершлаг Бремберг Ствол 2 *S*,
м^2 8 10 7 6 12 14 10 12 44,2 33,2
Квершлаг Бремберг Ствол 2 *S*,
м^2 8 10 7 6 12 14 10 12 44,2 33,2
Бремберг Ствол 2 *S*,
м^2 8 10 7 6 12 14 10 12 44,2 33,2
Ствол 2 *S*,

м^2 8 10 7 6 12 14 10 12 44,2 33,2

2 *S*,

м^2 8 10 7 6 12 14 10 12 44,2 33,2

2 *S*,

м^2 8 10 7 6 12 14 10 12 44,2 33,2

S,

м^2 8 10 7 6 12 14 10 12 44,2 33,2

8 10 7 6 12 14 10 12 44,2 33,2 3

10 7 6 12 14 10 12 44,2 33,2 3 *P*,

м 11,8 13,2 11,0 10,2 14,4 15,6 13,2 1

4,4 23,6 20,4 4 *L*,

м 900 1000 300 500 700 600 1000 90

0 1100 1200 5 α,

° 6 8 40 50 10 8 15 20 90 90 6

7 6 12 14 10 12 44,2 33,2 3 *P*,

м 11,8 13,2 11,0 10,2 14,4 15,6 13,2 1

4,4 23,6 20,4 4 *L*,

м 900 1000 300 500 700 600 1000 90

0 1100 1200 5 α,

° 6 8 40 50 10 8 15 20 90 90 6

6 12 14 10 12 44,2 33,2 3 *P*,

м 11,8 13,2 11,0 10,2 14,4 15,6 13,2 1

4,4 23,6 20,4 4 *L*,

м 900 1000 300 500 700 600 1000 90

0 1100 1200 5 α,

° 6 8 40 50 10 8 15 20 90 90 6

12 14 10 12 44,2 33,2 3 *P*,

м 11,8 13,2 11,0 10,2 14,4 15,6 13,2 1

4,4 23,6 20,4 4 *L*,

м 900 1000 300 500 700 600 1000 90

0 1100 1200 5 α,

° 6 8 40 50 10 8 15 20 90 90 6

14 10 12 44,2 33,2 3 *P*,

м 11,8 13,2 11,0 10,2 14,4 15,6 13,2 1
4,4 23,6 20,4 □4 *L*,
м 900 1000 300 500 700 600 1000 90
0 1100 1200 □5 α,
° 6 8 40 50 10 8 15 20 90 90 □6
10 12 44,2 33,2 □3 *P*,
м 11,8 13,2 11,0 10,2 14,4 15,6 13,2 1
4,4 23,6 20,4 □4 *L*,
м 900 1000 300 500 700 600 1000 90
0 1100 1200 □5 α,
° 6 8 40 50 10 8 15 20 90 90 □6
12 44,2 33,2 □3 *P*,
м 11,8 13,2 11,0 10,2 14,4 15,6 13,2 1
4,4 23,6 20,4 □4 *L*,
м 900 1000 300 500 700 600 1000 90
0 1100 1200 □5 α,
° 6 8 40 50 10 8 15 20 90 90 □6
44,2 33,2 □3 *P*,
м 11,8 13,2 11,0 10,2 14,4 15,6 13,2 1
4,4 23,6 20,4 □4 *L*,
м 900 1000 300 500 700 600 1000 90
0 1100 1200 □5 α,
° 6 8 40 50 10 8 15 20 90 90 □6
33,2 □3 *P*,
м 11,8 13,2 11,0 10,2 14,4 15,6 13,2 1
4,4 23,6 20,4 □4 *L*,
м 900 1000 300 500 700 600 1000 90
0 1100 1200 □5 α,
° 6 8 40 50 10 8 15 20 90 90 □6
□3 *P*,
м 11,8 13,2 11,0 10,2 14,4 15,6 13,2 1
4,4 23,6 20,4 □4 *L*,

м 900 1000 300 500 700 600 1000 90
0 1100 1200 □5 α,
° 6 8 40 50 10 8 15 20 90 90 □6
3 *P*,
м 11,8 13,2 11,0 10,2 14,4 15,6 13,2 1
4,4 23,6 20,4 □4 *L*,
м 900 1000 300 500 700 600 1000 90
0 1100 1200 □5 α,
° 6 8 40 50 10 8 15 20 90 90 □6
P,
м 11,8 13,2 11,0 10,2 14,4 15,6 13,2 1
4,4 23,6 20,4 □4 *L*,
м 900 1000 300 500 700 600 1000 90
0 1100 1200 □5 α,
° 6 8 40 50 10 8 15 20 90 90 □6
11,8 13,2 11,0 10,2 14,4 15,6 13,2 14,4
23,6 20,4 □4 *L*,
м 900 1000 300 500 700 600 1000 90
0 1100 1200 □5 α,
° 6 8 40 50 10 8 15 20 90 90 □6
13,2 11,0 10,2 14,4 15,6 13,2 14,4 23,6
20,4 □4 *L*,
м 900 1000 300 500 700 600 1000 90
0 1100 1200 □5 α,
° 6 8 40 50 10 8 15 20 90 90 □6
11,0 10,2 14,4 15,6 13,2 14,4 23,6 20,4
□4 *L*,
м 900 1000 300 500 700 600 1000 90
0 1100 1200 □5 α,
° 6 8 40 50 10 8 15 20 90 90 □6
10,2 14,4 15,6 13,2 14,4 23,6 20,4 □4
14,4 15,6 13,2 14,4 23,6 20,4 □4 *L*,

м 900 1000 300 500 700 600 1000 90

0 1100 1200 □5 α,

° 6 8 40 50 10 8 15 20 90 90 □6

15,6 13,2 14,4 23,6 20,4 □4 *L*,

м 900 1000 300 500 700 600 1000 90

0 1100 1200 □5 α,

° 6 8 40 50 10 8 15 20 90 90 □6

13,2 14,4 23,6 20,4 □4 *L*,

м 900 1000 300 500 700 600 1000 90

0 1100 1200 □5 α,

° 6 8 40 50 10 8 15 20 90 90 □6

14,4 23,6 20,4 □4 *L*,

м 900 1000 300 500 700 600 1000 90

0 1100 1200 □5 α,

° 6 8 40 50 10 8 15 20 90 90 □6

23,6 20,4 □4 *L*,

м 900 1000 300 500 700 600 1000 90

0 1100 1200 □5 α,

° 6 8 40 50 10 8 15 20 90 90 □6

20,4 □4 *L*,

м 900 1000 300 500 700 600 1000 90

0 1100 1200 □5 α,

° 6 8 40 50 10 8 15 20 90 90 □6

□4 *L*,

м 900 1000 300 500 700 600 1000 90

0 1100 1200 □5 α,

° 6 8 40 50 10 8 15 20 90 90 □6

4 *L*,

м 900 1000 300 500 700 600 1000 90

0 1100 1200 □5 α,

° 6 8 40 50 10 8 15 20 90 90 □6

L,

м 900 1000 300 500 700 600 1000 90

0 1100 1200 □5 α,

° 6 8 40 50 10 8 15 20 90 90 □6

900 1000 300 500 700 600 1000 900 1

100 1200 □5 α,

° 6 8 40 50 10 8 15 20 90 90 □6

1000 300 500 700 600 1000 900 1100

300 500 700 600 1000 900 1100 1200

500 700 600 1000 900 1100 1200 □5

700 600 1000 900 1100 1200 □5 α,

° 6 8 40 50 10 8 15 20 90 90 □6

600 1000 900 1100 1200 □5 α,

° 6 8 40 50 10 8 15 20 90 90 □6

1000 900 1100 1200 □5 α,

° 6 8 40 50 10 8 15 20 90 90 □6

900 1100 1200 □5 α,

° 6 8 40 50 10 8 15 20 90 90 □6

1100 1200 □5 α,

° 6 8 40 50 10 8 15 20 90 90 □6

1200 □5 α,

° 6 8 40 50 10 8 15 20 90 90 □6

□5 α,

° 6 8 40 50 10 8 15 20 90 90 □6

5 α,

° 6 8 40 50 10 8 15 20 90 90 □6

α,

° 6 8 40 50 10 8 15 20 90 90 □6

6 8 40 50 10 8 15 20 90 90 □6 *H*,

м 800 900 600 700 1000 800 1200 15

00 1100 1200 □Продолжение табл. 4.2

8 40 50 10 8 15 20 90 90 □6 *H*,

м 800 900 600 700 1000 800 1200 15

00 1100 1200 Продолжение табл. 4.2

40 50 10 8 15 20 90 90 6 *H*,

м 800 900 600 700 1000 800 1200 15

00 1100 1200 Продолжение табл. 4.2

50 10 8 15 20 90 90 6 *H*,

м 800 900 600 700 1000 800 1200 15

00 1100 1200 Продолжение табл. 4.2

10 8 15 20 90 90 6 *H*,

м 800 900 600 700 1000 800 1200 15

00 1100 1200 Продолжение табл. 4.2

8 15 20 90 90 6 *H*,

м 800 900 600 700 1000 800 1200 15

00 1100 1200 Продолжение табл. 4.2

15 20 90 90 6 *H*,

м 800 900 600 700 1000 800 1200 15

00 1100 1200 Продолжение табл. 4.2

20 90 90 6 *H*,

м 800 900 600 700 1000 800 1200 15

00 1100 1200 Продолжение табл. 4.2

90 90 6 *H*,

м 800 900 600 700 1000 800 1200 15

00 1100 1200 Продолжение табл. 4.2

90 6 *H*,

м 800 900 600 700 1000 800 1200 15

00 1100 1200 Продолжение табл. 4.2

6 *H*,

м 800 900 600 700 1000 800 1200 15

00 1100 1200 Продолжение табл. 4.2

6 *H*,

м 800 900 600 700 1000 800 1200 15

00 1100 1200 Продолжение табл. 4.2

H,

м 800 900 600 700 1000 800 1200 15

00 1100 1200 Продолжение табл. 4.2

800 900 600 700 1000 800 1200 1500

900 600 700 1000 800 1200 1500 1100

1200 Продолжение табл. 4.2

600 700 1000 800 1200 1500 1100 120

0 Продолжение табл. 4.2

700 1000 800 1200 1500 1100 1200

1000 800 1200 1500 1100 1200 Прод

олжение табл. 4.2

800 1200 1500 1100 1200 Продолжен

ие табл. 4.2

1200 1500 1100 1200 Продолжение

табл. 4.2

1500 1100 1200 Продолжение табл.

4.2

1100 1200 Продолжение табл. 4.2

1200 Продолжение табл. 4.2

Продолжение табл. 4.2

Продолжение табл. 4.2

7 H_0,

м 20 21 22 23 24 25 30 35 28 30

H_0,

м 20 21 22 23 24 25 30 35 28 30

20 21 22 23 24 25 30 35 28 30 8

21 22 23 24 25 30 35 28 30 8 $\Gamma_{ст}$,

м/°С 30 25 26 27 31 29 32 28 34 2

7 9 Порода

22 23 24 25 30 35 28 30 8 $Г_{ст}$,

м/°С 30 25 26 27 31 29 32 28 34 2

7 9 Порода

23 24 25 30 35 28 30 8 $Г_{ст}$,

м/°С 30 25 26 27 31 29 32 28 34 2

7 9 Порода

24 25 30 35 28 30 8 $Г_{ст}$,

м/°С 30 25 26 27 31 29 32 28 34 2

7 9 Порода

25 30 35 28 30 8 $Г_{ст}$,

м/°С 30 25 26 27 31 29 32 28 34 2

7 9 Порода

30 35 28 30 8 $Г_{ст}$,

м/°С 30 25 26 27 31 29 32 28 34 2

7 9 Порода

35 28 30 8 $Г_{ст}$,

м/°С 30 25 26 27 31 29 32 28 34 2

7 9 Порода

28 30 8 $Г_{ст}$,

м/°С 30 25 26 27 31 29 32 28 34 2

7 9 Порода

30 8 $Г_{ст}$,

м/°С 30 25 26 27 31 29 32 28 34 2

7 9 Порода

8 $Г_{ст}$,

м/°С 30 25 26 27 31 29 32 28 34 2

7 9 Порода

8 $Г_{ст}$,

м/°С 30 25 26 27 31 29 32 28 34 2

7 9 Порода

8 $Г_{ст}$,

м/°С 30 25 26 27 31 29 32 28 34 2

7 9 Порода

$Г_{ст}$,

м/°С 30 25 26 27 31 29 32 28 34 2

7 □9 Порода

30 25 26 27 31 29 32 28 34 27 □9

25 26 27 31 29 32 28 34 27 □9 Пор

ода

26 27 31 29 32 28 34 27 □9 Порода

27 31 29 32 28 34 27 □9 Порода

31 29 32 28 34 27 □9 Порода

29 32 28 34 27 □9 Порода

32 28 34 27 □9 Порода

28 34 27 □9 Порода

34 27 □9 Порода

27 □9 Порода

□9 Порода

9 Порода

Порода

Бурый уголь Каменный уголь Каменный

уголь Каменный

уголь Песчаник Песчаник Каменный

уголь Каменный уголь Глинистый и

песчанистый сланец Песчаник □10 *V*,

м/с 0,5 0,75 1,0 1,5 1,0 2,0 1,5 2,0 1,

0 0,5 □11 τ,

м/с 3 2 6 8 5 9 10 7 6 4 □12 $t_н$,

°С 8,5 2,5 3,0 2,5 7,5 8,3 7,9 4,2 8,0

7,5 □13 $t_в = t_{пб}$,

°С 24 23 20 25 23 25 24 26 24 23

Бурый уголь Каменный уголь Каменный

уголь Каменный

уголь Песчаник Песчаник Каменный

уголь Каменный уголь Глинистый и

песчанистый сланец Песчаник □10 *V*,

м/с 0,5 0,75 1,0 1,5 1,0 2,0 1,5 2,0 1,

0 0,5 □11 τ,

м/с 3 2 6 8 5 9 10 7 6 4 □12 $t_н$,

°С 8,5 2,5 3,0 2,5 7,5 8,3 7,9 4,2 8,0

7,5 □13 $t_в = t_{пб}$,

°С 24 23 20 25 23 25 24 26 24 23

Каменный уголь Каменный

уголь Каменный

уголь Песчаник Песчаник Каменный

уголь Каменный уголь Глинистый и

песчанистый сланец Песчаник □10 *V*,

м/с 0,5 0,75 1,0 1,5 1,0 2,0 1,5 2,0 1,

0 0,5 □11 τ,

м/с 3 2 6 8 5 9 10 7 6 4 □12 $t_н$,

°С 8,5 2,5 3,0 2,5 7,5 8,3 7,9 4,2 8,0

7,5 □13 $t_в = t_{пб}$,

°С 24 23 20 25 23 25 24 26 24 23

Каменный уголь Каменный

уголь Песчаник Песчаник Каменный

уголь Каменный уголь Глинистый и

песчанистый сланец Песчаник □10 *V*,

м/с 0,5 0,75 1,0 1,5 1,0 2,0 1,5 2,0 1,

0 0,5 □11 τ,

м/с 3 2 6 8 5 9 10 7 6 4 □12 $t_н$,

°С 8,5 2,5 3,0 2,5 7,5 8,3 7,9 4,2 8,0

7,5 □13 $t_в = t_{пб}$,

°С 24 23 20 25 23 25 24 26 24 23

Каменный

уголь Песчаник Песчаник Каменный уголь Каменный уголь Глинистый и песчанистый сланец Песчаник 10 *V*, м/с 0,5 0,75 1,0 1,5 1,0 2,0 1,5 2,0 1, 0 0,5 11 τ, м/с 3 2 6 8 5 9 10 7 6 4 12 $t_н$, °С 8,5 2,5 3,0 2,5 7,5 8,3 7,9 4,2 8,0 7,5 13 $t_в = t_{пб}$, °С 24 23 20 25 23 25 24 26 24 23

Песчаник Песчаник Каменный уголь Каменный уголь Глинистый и песчанистый сланец Песчаник 10 *V*, м/с 0,5 0,75 1,0 1,5 1,0 2,0 1,5 2,0 1, 0 0,5 11 τ, м/с 3 2 6 8 5 9 10 7 6 4 12 $t_н$, °С 8,5 2,5 3,0 2,5 7,5 8,3 7,9 4,2 8,0 7,5 13 $t_в = t_{пб}$, °С 24 23 20 25 23 25 24 26 24 23

Песчаник Каменный уголь Каменный уголь Глинистый и песчанистый сланец Песчаник 10 *V*, м/с 0,5 0,75 1,0 1,5 1,0 2,0 1,5 2,0 1, 0 0,5 11 τ, м/с 3 2 6 8 5 9 10 7 6 4 12 $t_н$, °С 8,5 2,5 3,0 2,5 7,5 8,3 7,9 4,2 8,0 7,5 13 $t_в = t_{пб}$, °С 24 23 20 25 23 25 24 26 24 23

Каменный уголь Каменный уголь Глинистый и песчанистый сланец Песчаник 10 *V*, м/с 0,5 0,75 1,0 1,5 1,0 2,0 1,5 2,0 1, 0 0,5 11 τ,

м/с 3 2 6 8 5 9 10 7 6 4 □12 $t_н$,

°С 8,5 2,5 3,0 2,5 7,5 8,3 7,9 4,2 8,0

7,5 □13 $t_в = t_{пб}$,

°С 24 23 20 25 23 25 24 26 24 23

Каменный уголь Глинистый и

песчанистый сланец Песчаник □10 *V*,

м/с 0,5 0,75 1,0 1,5 1,0 2,0 1,5 2,0 1,

0 0,5 □11 τ,

м/с 3 2 6 8 5 9 10 7 6 4 □12 $t_н$,

°С 8,5 2,5 3,0 2,5 7,5 8,3 7,9 4,2 8,0

7,5 □13 $t_в = t_{пб}$,

°С 24 23 20 25 23 25 24 26 24 23

Глинистый и песчанистый

сланец Песчаник □10 *V*,

м/с 0,5 0,75 1,0 1,5 1,0 2,0 1,5 2,0 1,

0 0,5 □11 τ,

м/с 3 2 6 8 5 9 10 7 6 4 □12 $t_н$,

°С 8,5 2,5 3,0 2,5 7,5 8,3 7,9 4,2 8,0

7,5 □13 $t_в = t_{пб}$,

°С 24 23 20 25 23 25 24 26 24 23

Песчаник □10 *V*,

м/с 0,5 0,75 1,0 1,5 1,0 2,0 1,5 2,0 1,

0 0,5 □11 τ,

м/с 3 2 6 8 5 9 10 7 6 4 □12 $t_н$,

°С 8,5 2,5 3,0 2,5 7,5 8,3 7,9 4,2 8,0

7,5 □13 $t_в = t_{пб}$,

°С 24 23 20 25 23 25 24 26 24 23

□10 *V*,

м/с 0,5 0,75 1,0 1,5 1,0 2,0 1,5 2,0 1,

0 0,5 □11 τ,

м/с 3 2 6 8 5 9 10 7 6 4 □12 $t_н$,

°С 8,5 2,5 3,0 2,5 7,5 8,3 7,9 4,2 8,0

7,5 □13 $t_в = t_{пб}$,

°С 24 23 20 25 23 25 24 26 24 23

10 V,

м/с 0,5 0,75 1,0 1,5 1,0 2,0 1,5 2,0 1,

0 0,5 □11 τ,

м/с 3 2 6 8 5 9 10 7 6 4 □12 $t_н$,

°С 8,5 2,5 3,0 2,5 7,5 8,3 7,9 4,2 8,0

7,5 □13 $t_в = t_{пб}$,

°С 24 23 20 25 23 25 24 26 24 23

V,

м/с 0,5 0,75 1,0 1,5 1,0 2,0 1,5 2,0 1,

0 0,5 □11 τ,

м/с 3 2 6 8 5 9 10 7 6 4 □12 $t_н$,

°С 8,5 2,5 3,0 2,5 7,5 8,3 7,9 4,2 8,0

7,5 □13 $t_в = t_{пб}$,

°С 24 23 20 25 23 25 24 26 24 23

0,5 0,75 1,0 1,5 1,0 2,0 1,5 2,0 1,0 0,

5 □11 τ,

м/с 3 2 6 8 5 9 10 7 6 4 □12 $t_н$,

°С 8,5 2,5 3,0 2,5 7,5 8,3 7,9 4,2 8,0

7,5 □13 $t_в = t_{пб}$,

°С 24 23 20 25 23 25 24 26 24 23

0,75 1,0 1,5 1,0 2,0 1,5 2,0 1,0 0,5 □1

1 τ,

м/с 3 2 6 8 5 9 10 7 6 4 □12 $t_н$,

°С 8,5 2,5 3,0 2,5 7,5 8,3 7,9 4,2 8,0

7,5 □13 $t_в = t_{пб}$,

°С 24 23 20 25 23 25 24 26 24 23

1,0 1,5 1,0 2,0 1,5 2,0 1,0 0,5 □11 τ,

м/с 3 2 6 8 5 9 10 7 6 4 □12 $t_н$,

°С 8,5 2,5 3,0 2,5 7,5 8,3 7,9 4,2 8,0

7,5 □13 $t_в = t_{пб}$,

°С 24 23 20 25 23 25 24 26 24 23

1,5 1,0 2,0 1,5 2,0 1,0 0,5 □11 τ,

м/с 3 2 6 8 5 9 10 7 6 4 □12 $t_н$,

°С 8,5 2,5 3,0 2,5 7,5 8,3 7,9 4,2 8,0

7,5 □13 $t_в = t_{пб}$,

°С 24 23 20 25 23 25 24 26 24 23

1,0 2,0 1,5 2,0 1,0 0,5 □11 τ,

м/с 3 2 6 8 5 9 10 7 6 4 □12 $t_н$,

°С 8,5 2,5 3,0 2,5 7,5 8,3 7,9 4,2 8,0

7,5 □13 $t_в = t_{пб}$,

°С 24 23 20 25 23 25 24 26 24 23

2,0 1,5 2,0 1,0 0,5 □11 τ,

м/с 3 2 6 8 5 9 10 7 6 4 □12 $t_н$,

°С 8,5 2,5 3,0 2,5 7,5 8,3 7,9 4,2 8,0

7,5 □13 $t_в = t_{пб}$,

°С 24 23 20 25 23 25 24 26 24 23

1,5 2,0 1,0 0,5 □11 τ,

м/с 3 2 6 8 5 9 10 7 6 4 □12 $t_н$,

°С 8,5 2,5 3,0 2,5 7,5 8,3 7,9 4,2 8,0

7,5 □13 $t_в = t_{пб}$,

°С 24 23 20 25 23 25 24 26 24 23

2,0 1,0 0,5 □11 τ,

м/с 3 2 6 8 5 9 10 7 6 4 □12 $t_н$,

°С 8,5 2,5 3,0 2,5 7,5 8,3 7,9 4,2 8,0

7,5 □13 $t_в = t_{пб}$,

°С 24 23 20 25 23 25 24 26 24 23

1,0 0,5 □11 τ,

м/с 3 2 6 8 5 9 10 7 6 4 □12 $t_н$,

°С 8,5 2,5 3,0 2,5 7,5 8,3 7,9 4,2 8,0

7,5 □13 $t_в = t_{пб}$,

°С 24 23 20 25 23 25 24 26 24 23

0,5 □11 τ,

м/с 3 2 6 8 5 9 10 7 6 4 □12 $t_н$,

°С 8,5 2,5 3,0 2,5 7,5 8,3 7,9 4,2 8,0

7,5 □13 $t_в = t_{пб}$,

°С 24 23 20 25 23 25 24 26 24 23

□11 τ,

м/с 3 2 6 8 5 9 10 7 6 4 □12 $t_н$,

°С 8,5 2,5 3,0 2,5 7,5 8,3 7,9 4,2 8,0

7,5 □13 $t_в = t_{пб}$,

°С 24 23 20 25 23 25 24 26 24 23

11 τ,

м/с 3 2 6 8 5 9 10 7 6 4 □12 $t_н$,

°С 8,5 2,5 3,0 2,5 7,5 8,3 7,9 4,2 8,0

7,5 □13 $t_в = t_{пб}$,

°С 24 23 20 25 23 25 24 26 24 23

τ, м/с 3 2 6 8 5 9 10 7 6 4 □12 $t_н$,

°С 8,5 2,5 3,0 2,5 7,5 8,3 7,9 4,2 8,0

7,5 □13 $t_в = t_{пб}$,

°С 24 23 20 25 23 25 24 26 24 23

3 2 6 8 5 9 10 7 6 4 □12 $t_н$,

°С 8,5 2,5 3,0 2,5 7,5 8,3 7,9 4,2 8,0

7,5 □13 $t_в = t_{пб}$,

°С 24 23 20 25 23 25 24 26 24 23

2 6 8 5 9 10 7 6 4 □12 $t_н$,

°С 8,5 2,5 3,0 2,5 7,5 8,3 7,9 4,2 8,0

7,5 □13 $t_в = t_{пб}$,

°С 24 23 20 25 23 25 24 26 24 23

6 8 5 9 10 7 6 4 □12 $t_н$,

°С 8,5 2,5 3,0 2,5 7,5 8,3 7,9 4,2 8,0

7,5 □13 $t_в = t_{пб}$,

°С 24 23 20 25 23 25 24 26 24 23

8 5 9 10 7 6 4 □12 $t_н$,

°C 8,5 2,5 3,0 2,5 7,5 8,3 7,9 4,2 8,0

7,5 □13 $t_в = t_{пб}$,

°C 24 23 20 25 23 25 24 26 24 23

5 9 10 7 6 4 □12 $t_н$,

°C 8,5 2,5 3,0 2,5 7,5 8,3 7,9 4,2 8,0

7,5 □13 $t_в = t_{пб}$,

°C 24 23 20 25 23 25 24 26 24 23

9 10 7 6 4 □12 $t_н$,

°C 8,5 2,5 3,0 2,5 7,5 8,3 7,9 4,2 8,0

7,5 □13 $t_в = t_{пб}$,

°C 24 23 20 25 23 25 24 26 24 23

10 7 6 4 □12 $t_н$,

°C 8,5 2,5 3,0 2,5 7,5 8,3 7,9 4,2 8,0

7,5 □13 $t_в = t_{пб}$,

°C 24 23 20 25 23 25 24 26 24 23

7 6 4 □12 $t_н$,

°C 8,5 2,5 3,0 2,5 7,5 8,3 7,9 4,2 8,0

7,5 □13 $t_в = t_{пб}$,

°C 24 23 20 25 23 25 24 26 24 23

6 4 □12 $t_н$,

°C 8,5 2,5 3,0 2,5 7,5 8,3 7,9 4,2 8,0

7,5 □13 $t_в = t_{пб}$,

°C 24 23 20 25 23 25 24 26 24 23

4 □12 $t_н$,

°C 8,5 2,5 3,0 2,5 7,5 8,3 7,9 4,2 8,0

7,5 □13 $t_в = t_{пб}$,

°C 24 23 20 25 23 25 24 26 24 23

□12 $t_н$,

°C 8,5 2,5 3,0 2,5 7,5 8,3 7,9 4,2 8,0

7,5 □13 $t_в = t_{пб}$,

°C 24 23 20 25 23 25 24 26 24 23

12 $t_н$,

°C 8,5 2,5 3,0 2,5 7,5 8,3 7,9 4,2 8,0

7,5 □13 $t_в = t_{пб}$,

°C 24 23 20 25 23 25 24 26 24 23

$t_н$,

°C 8,5 2,5 3,0 2,5 7,5 8,3 7,9 4,2 8,0

7,5 □13 $t_в = t_{пб}$,

°C 24 23 20 25 23 25 24 26 24 23

8,5 2,5 3,0 2,5 7,5 8,3 7,9 4,2 8,0 7,5

□13 $t_в = t_{пб}$,

°C 24 23 20 25 23 25 24 26 24 23

2,5 3,0 2,5 7,5 8,3 7,9 4,2 8,0 7,5 □13

$t_в = t_{пб}$,

°C 24 23 20 25 23 25 24 26 24 23

3,0 2,5 7,5 8,3 7,9 4,2 8,0 7,5 □13 $t_в$

$= t_{пб}$,

°C 24 23 20 25 23 25 24 26 24 23

2,5 7,5 8,3 7,9 4,2 8,0 7,5 □13 $t_в = t_{пб}$,

°C 24 23 20 25 23 25 24 26 24 23

7,5 8,3 7,9 4,2 8,0 7,5 □13 $t_в = t_{пб}$,

°C 24 23 20 25 23 25 24 26 24 23

8,3 7,9 4,2 8,0 7,5 □13 $t_в = t_{пб}$,

°C 24 23 20 25 23 25 24 26 24 23

7,9 4,2 8,0 7,5 □13 $t_в = t_{пб}$,

°C 24 23 20 25 23 25 24 26 24 23

4,2 8,0 7,5 □13 $t_в = t_{пб}$,

°C 24 23 20 25 23 25 24 26 24 23

8,0 7,5 □13 $t_в = t_{пб}$,

°C 24 23 20 25 23 25 24 26 24 23

7,5 □13 $t_в = t_{пб}$,

°C 24 23 20 25 23 25 24 26 24 23

□13 $t_в = t_{пб}$,

°C 24 23 20 25 23 25 24 26 24 23

13 $t_в = t_{пб}$,

°C 24 23 20 25 23 25 24 26 24 23

$t_в = t_{пб}$,

°C 24 23 20 25 23 25 24 26 24 23

24 23 20 25 23 25 24 26 24 23 ?14

$N_{потр}$,

кВт 70 60 50 40 100 90 50 50 100

23 20 25 23 25 24 26 24 23 ?14 $N_{по}$

тр,

кВт 70 60 50 40 100 90 50 50 100

20 25 23 25 24 26 24 23 ?14 $N_{потр}$,

кВт 70 60 50 40 100 90 50 50 100

25 23 25 24 26 24 23 ?14 $N_{потр}$,

кВт 70 60 50 40 100 90 50 50 100

23 25 24 26 24 23 ?14 $N_{потр}$,

кВт 70 60 50 40 100 90 50 50 100

25 24 26 24 23 ?14 $N_{потр}$,

кВт 70 60 50 40 100 90 50 50 100

24 26 24 23 ?14 $N_{потр}$,

кВт 70 60 50 40 100 90 50 50 100

26 24 23 ?14 $N_{потр}$,

кВт 70 60 50 40 100 90 50 50 100

24 23 ?14 $N_{потр}$,

кВт 70 60 50 40 100 90 50 50 100

23 ?14 $N_{потр}$,

кВт 70 60 50 40 100 90 50 50 100

?14 $N_{потр}$,

кВт 70 60 50 40 100 90 50 50 100

14 $N_{потр}$,

кВт 70 60 50 40 100 90 50 50 100

$N_{потр}$,

кВт 70 60 50 40 100 90 50 50 100

70 60 50 40 100 90 50 50 100 100 ?

60 50 40 100 90 50 50 100 100 □15

50 40 100 90 50 50 100 100 □15 $N_л$,

кВт - - 50 50 - - - - -

100 □16 $N_{тр}$, кВт 5 10 - -

5 5 5 5 10 10 □17 $\alpha_в$,

Па·с^2/м^2 0,017 0,019 0,018 0,016 0,015 0

,014 0,013 0,020 0,049 0,049 □18 $n_л$,

чел. 7 6 3 3 6 5 6 6 5 8 □

40 100 90 50 50 100 100 □15 $N_л$,

кВт - - 50 50 - - - - -

100 □16 $N_{тр}$, кВт 5 10 - -

5 5 5 5 10 10 □17 $\alpha_в$,

Па·с^2/м^2 0,017 0,019 0,018 0,016 0,015 0

,014 0,013 0,020 0,049 0,049 □18 $n_л$,

чел. 7 6 3 3 6 5 6 6 5 8 □

100 90 50 50 100 100 □15 $N_л$, кВт - -

50 50 - - - - - 100 □16 $N_{тр}$,

кВт 5 10 - -

5 5 5 5 10 10 □17 $\alpha_в$,

Па·с^2/м^2 0,017 0,019 0,018 0,016 0,015 0

,014 0,013 0,020 0,049 0,049 □18 $n_л$,

чел. 7 6 3 3 6 5 6 6 5 8 □

90 50 50 100 100 □15 $N_л$, кВт - -

50 50 - - - - - 100 □16 $N_{тр}$,

кВт 5 10 - -

5 5 5 5 10 10 □17 $\alpha_в$,

Па·с^2/м^2 0,017 0,019 0,018 0,016 0,015 0

,014 0,013 0,020 0,049 0,049 □18 $n_л$,

чел. 7 6 3 3 6 5 6 6 5 8 □

50 50 100 100 □15 $N_л$, кВт - -

50 50 - - - - - 100 □16 $N_{тр}$,

кВт 5 10 - -

5 5 5 5 10 10 □17 $\alpha_в$,

Па·с^2/м^2 0,017 0,019 0,018 0,016 0,015 0

,014 0,013 0,020 0,049 0,049 □18 $n_л$,

чел. 7 6 3 3 6 5 6 6 5 8 □

50 100 100 □15 $N_л$, кВт - - 50 50 - -

- - - 100 □16 $N_{тр}$, кВт 5 10 - -

5 5 5 5 10 10 □17 $\alpha_в$,

Па·с^2/м^2 0,017 0,019 0,018 0,016 0,015 0

,014 0,013 0,020 0,049 0,049 □18 $n_л$,

чел. 7 6 3 3 6 5 6 6 5 8 □

100 100 □15 $N_л$, кВт - - 50 50 - - -

- - 100 □16 $N_{тр}$, кВт 5 10 - -

5 5 5 5 10 10 □17 $\alpha_в$,

Па·с^2/м^2 0,017 0,019 0,018 0,016 0,015 0

,014 0,013 0,020 0,049 0,049 □18 $n_л$,

чел. 7 6 3 3 6 5 6 6 5 8 □

100 □15 $N_л$, кВт - - 50 50 - - - - -

100 □16 $N_{тр}$, кВт 5 10 - -

5 5 5 5 10 10 □17 $\alpha_в$,

Па·с^2/м^2 0,017 0,019 0,018 0,016 0,015 0

,014 0,013 0,020 0,049 0,049 □18 $n_л$,

чел. 7 6 3 3 6 5 6 6 5 8 □

□15 $N_л$, кВт - - 50 50 - - - - -

100 □16 $N_{тр}$, кВт 5 10 - -

5 5 5 5 10 10 □17 $\alpha_в$,

Па·с^2/м^2 0,017 0,019 0,018 0,016 0,015 0

,014 0,013 0,020 0,049 0,049 □18 $n_л$,

чел. 7 6 3 3 6 5 6 6 5 8 □

15 $N_л$, кВт - - 50 50 - - - - -

100 □16 $N_{тр}$, кВт 5 10 - -

5 5 5 5 10 10 □17 $\alpha_в$,

Па·с^2/м^2 0,017 0,019 0,018 0,016 0,015 0

,014 0,013 0,020 0,049 0,049 □18 $n_л$,
чел. 7 6 3 3 6 5 6 6 5 8 □
$N_л$, кВт - - 50 50 - - - - -
100 □16 $N_{тр}$, кВт 5 10 - -
5 5 5 5 10 10 □17 $\alpha_в$,
Па·с^2/м^2 0,017 0,019 0,018 0,016 0,015 0
,014 0,013 0,020 0,049 0,049 □18 $n_л$,
чел. 7 6 3 3 6 5 6 6 5 8 □
- - 50 50 - - - - - 100 □16 $N_{тр}$,
кВт 5 10 - -
5 5 5 5 10 10 □17 $\alpha_в$,
Па·с^2/м^2 0,017 0,019 0,018 0,016 0,015 0
,014 0,013 0,020 0,049 0,049 □18 $n_л$,
чел. 7 6 3 3 6 5 6 6 5 8 □
- 50 50 - - - - - 100 □16 $N_{тр}$,
кВт 5 10 - -
5 5 5 5 10 10 □17 $\alpha_в$,
Па·с^2/м^2 0,017 0,019 0,018 0,016 0,015 0
,014 0,013 0,020 0,049 0,049 □18 $n_л$,
чел. 7 6 3 3 6 5 6 6 5 8 □
50 50 - - - - - 100 □16 $N_{тр}$,
кВт 5 10 - -
5 5 5 5 10 10 □17 $\alpha_в$,
Па·с^2/м^2 0,017 0,019 0,018 0,016 0,015 0
,014 0,013 0,020 0,049 0,049 □18 $n_л$,
чел. 7 6 3 3 6 5 6 6 5 8 □
50 - - - - - 100 □16 $N_{тр}$, кВт 5 10 -
- 5 5 5 5 10 10 □17 $\alpha_в$,
Па·с^2/м^2 0,017 0,019 0,018 0,016 0,015 0
,014 0,013 0,020 0,049 0,049 □18 $n_л$,
чел. 7 6 3 3 6 5 6 6 5 8 □
- - - - - 100 □16 $N_{тр}$, кВт 5 10 - -

5 5 5 5 10 10 □17 $\alpha_в$,

Па·с^2/м^2 0,017 0,019 0,018 0,016 0,015 0

,014 0,013 0,020 0,049 0,049 □18 $n_л$,

чел. 7 6 3 3 6 5 6 6 5 8 □

- - - - 100 □16 $N_{тр}$, кВт 5 10 - -

5 5 5 5 10 10 □17 $\alpha_в$,

Па·с^2/м^2 0,017 0,019 0,018 0,016 0,015 0

,014 0,013 0,020 0,049 0,049 □18 $n_л$,

чел. 7 6 3 3 6 5 6 6 5 8 □

- - - 100 □16 $N_{тр}$, кВт 5 10 - -

5 5 5 5 10 10 □17 $\alpha_в$,

Па·с^2/м^2 0,017 0,019 0,018 0,016 0,015 0

,014 0,013 0,020 0,049 0,049 □18 $n_л$,

чел. 7 6 3 3 6 5 6 6 5 8 □

- - 100 □16 $N_{тр}$, кВт 5 10 - -

5 5 5 5 10 10 □17 $\alpha_в$,

Па·с^2/м^2 0,017 0,019 0,018 0,016 0,015 0

,014 0,013 0,020 0,049 0,049 □18 $n_л$,

чел. 7 6 3 3 6 5 6 6 5 8 □

- 100 □16 $N_{тр}$, кВт 5 10 - -

5 5 5 5 10 10 □17 $\alpha_в$,

Па·с^2/м^2 0,017 0,019 0,018 0,016 0,015 0

,014 0,013 0,020 0,049 0,049 □18 $n_л$,

чел. 7 6 3 3 6 5 6 6 5 8 □

100 □16 $N_{тр}$, кВт 5 10 - -

5 5 5 5 10 10 □17 $\alpha_в$,

Па·с^2/м^2 0,017 0,019 0,018 0,016 0,015 0

,014 0,013 0,020 0,049 0,049 □18 $n_л$,

чел. 7 6 3 3 6 5 6 6 5 8 □

□16 $N_{тр}$, кВт 5 10 - -

5 5 5 5 10 10 □17 $\alpha_в$,

Па·с^2/м^2 0,017 0,019 0,018 0,016 0,015 0

,014 0,013 0,020 0,049 0,049 □18 $n_л$,
чел. 7 6 3 3 6 5 6 6 5 8 □
16 $N_{тр}$, кВт 5 10 - -
5 5 5 5 10 10 □17 $\alpha_в$,
Па·с^2/м^2 0,017 0,019 0,018 0,016 0,015 0
,014 0,013 0,020 0,049 0,049 □18 $n_л$,
чел. 7 6 3 3 6 5 6 6 5 8 □
$N_{тр}$, кВт 5 10 - -
5 5 5 5 10 10 □17 $\alpha_в$,
Па·с^2/м^2 0,017 0,019 0,018 0,016 0,015 0
,014 0,013 0,020 0,049 0,049 □18 $n_л$,
чел. 7 6 3 3 6 5 6 6 5 8 □
5 10 - - 5 5 5 5 10 10 □17 $\alpha_в$,
Па·с^2/м^2 0,017 0,019 0,018 0,016 0,015 0
,014 0,013 0,020 0,049 0,049 □18 $n_л$,
чел. 7 6 3 3 6 5 6 6 5 8 □
10 - - 5 5 5 5 10 10 □17 $\alpha_в$,
Па·с^2/м^2 0,017 0,019 0,018 0,016 0,015 0
,014 0,013 0,020 0,049 0,049 □18 $n_л$,
чел. 7 6 3 3 6 5 6 6 5 8 □
- - 5 5 5 5 10 10 □17 $\alpha_в$,
Па·с^2/м^2 0,017 0,019 0,018 0,016 0,015 0
,014 0,013 0,020 0,049 0,049 □18 $n_л$,
чел. 7 6 3 3 6 5 6 6 5 8 □
- 5 5 5 5 10 10 □17 $\alpha_в$,
Па·с^2/м^2 0,017 0,019 0,018 0,016 0,015 0
,014 0,013 0,020 0,049 0,049 □18 $n_л$,
чел. 7 6 3 3 6 5 6 6 5 8 □
5 5 5 5 10 10 □17 $\alpha_в$,
Па·с^2/м^2 0,017 0,019 0,018 0,016 0,015 0
,014 0,013 0,020 0,049 0,049 □18 $n_л$,
чел. 7 6 3 3 6 5 6 6 5 8 □

5 5 5 10 10 □17 $\alpha_в$,

Па·с^2/м^2 0,017 0,019 0,018 0,016 0,015 0

,014 0,013 0,020 0,049 0,049 □18 $n_л$,

чел. 7 6 3 3 6 5 6 6 5 8 □

5 5 10 10 □17 $\alpha_в$,

Па·с^2/м^2 0,017 0,019 0,018 0,016 0,015 0

,014 0,013 0,020 0,049 0,049 □18 $n_л$,

чел. 7 6 3 3 6 5 6 6 5 8 □

5 10 10 □17 $\alpha_в$,

Па·с^2/м^2 0,017 0,019 0,018 0,016 0,015 0

,014 0,013 0,020 0,049 0,049 □18 $n_л$,

чел. 7 6 3 3 6 5 6 6 5 8 □

10 10 □17 $\alpha_в$,

Па·с^2/м^2 0,017 0,019 0,018 0,016 0,015 0

,014 0,013 0,020 0,049 0,049 □18 $n_л$,

чел. 7 6 3 3 6 5 6 6 5 8 □

10 □17 $\alpha_в$,

Па·с^2/м^2 0,017 0,019 0,018 0,016 0,015 0

,014 0,013 0,020 0,049 0,049 □18 $n_л$,

чел. 7 6 3 3 6 5 6 6 5 8 □

□17 $\alpha_в$,

Па·с^2/м^2 0,017 0,019 0,018 0,016 0,015 0

,014 0,013 0,020 0,049 0,049 □18 $n_л$,

чел. 7 6 3 3 6 5 6 6 5 8 □

17 $\alpha_в$,

Па·с^2/м^2 0,017 0,019 0,018 0,016 0,015 0

,014 0,013 0,020 0,049 0,049 □18 $n_л$,

чел. 7 6 3 3 6 5 6 6 5 8 □

$\alpha_в$,

Па·с^2/м^2 0,017 0,019 0,018 0,016 0,015 0

,014 0,013 0,020 0,049 0,049 □18 $n_л$,

чел. 7 6 3 3 6 5 6 6 5 8 □

0,017 0,019 0,018 0,016 0,015 0,014 0,01

3 0,020 0,049 0,049 □18 $n_л$,

чел. 7 6 3 3 6 5 6 6 5 8 □

0,019 0,018 0,016 0,015 0,014 0,013 0,02

0 0,049 0,049 □18 $n_л$,

чел. 7 6 3 3 6 5 6 6 5 8 □

0,018 0,016 0,015 0,014 0,013 0,020 0,049

0,049 □18 $n_л$,

чел. 7 6 3 3 6 5 6 6 5 8 □

0,016 0,015 0,014 0,013 0,020 0,049 0,04

9 □18 $n_л$,

чел. 7 6 3 3 6 5 6 6 5 8 □

0,015 0,014 0,013 0,020 0,049 0,049 □18

$n_л$, чел. 7 6 3 3 6 5 6 6 5 8 □

0,014 0,013 0,020 0,049 0,049 □18 $n_л$,

чел. 7 6 3 3 6 5 6 6 5 8 □

0,013 0,020 0,049 0,049 □18 $n_л$,

чел. 7 6 3 3 6 5 6 6 5 8 □

0,020 0,049 0,049 □18 $n_л$,

чел. 7 6 3 3 6 5 6 6 5 8 □

0,049 0,049 □18 $n_л$,

чел. 7 6 3 3 6 5 6 6 5 8 □

0,049 □18 $n_л$,

чел. 7 6 3 3 6 5 6 6 5 8 □

□18 $n_л$, чел. 7 6 3 3 6 5 6 6 5 8 □

18 $n_л$, чел. 7 6 3 3 6 5 6 6 5 8 □

$n_л$, чел. 7 6 3 3 6 5 6 6 5 8 □

7 6 3 3 6 5 6 6 5 8 □

6 3 3 6 5 6 6 5 8 □

3 3 6 5 6 6 5 8 □

3 6 5 6 6 5 8 □

6 5 6 6 5 8 □

5 6 6 5 8 □

6 6 5 8

6 5 8

5 8

8

Контрольные вопросы

1. Охарактеризуйте климатические условия в горных выработках глубоких шахт.

2. Как осуществляется теплоотдача тела человека в окружающую среду?

3. Какой микроклимат в выработках глубоких шахт считается допустимым?

4. Перечислите виды (формы) нагревания воздуха, движущегося по горным выработкам.

5. Как выполняется тепловое кондиционирование воздуха в горных выработках?

РАСЧЕТНО-ПРАКТИЧЕСКАЯ РАБОТА №4. ЦВЕТА СИГНАЛЬНЫЕ И ЗНАКИ

БЕЗОПАСНОСТИ

Цель работы – ривить практические навыки в применении сигнальных цветов и знаков безопасности; изучить назначение, характеристики и порядок применения сигнальных цветов и знаков безопасности.

Теоретические положения.

Для предупреждения многих несчастных случаев на производстве и в быту эффективным средством является цветовое оформление машин, приборов, помещений и рациональное применение сигнальных цветов и знаков безопасности, которые устанавливает ГОСТ Р 12.4.026–01 [1].

Различают прямое психологическое воздействие цвета на челове- ка, вызывающее, например, чувство радости или печали, создающее впе- чатление легкости или тяжести какого-либо предмета, удаленности или близости его, и вторичное воздействие, связанное с ассоциациями. Напри- мер, красный, оранжевый и желтый цвета ассоциируются с огнем, солн- цем, т. е.

теплом. Такие цвета создают впечатление тепла и называются теплыми цветами. Белый, голубой, зеленый и некоторые другие цвета ассо- циируются с холодом и называются холодными цветами.

Сигнальные цвета применяются для окраски поверхностей конструкций, приспособлений и элементов производственного оборудования, которые могут служить источником опасности для работающих.

ГОСТом установлены красный, желтый, зеленый и синий сигналь- ные цвета. Для усиления контраста сигнальных цветов они применяются на фоне контрастных цветов. Контрастные цвета применяются также для выполнения символов и поясняющих надписей.

Красный сигнальный цвет применяется: для запрещающих знаков; надписей и символов на знаках пожарной безопасности, обозначений от- ключающих устройств механизмов и машин, в том числе аварийных; внутренних поверхностей открывающихся кожухов и корпусов, ограждающих

движущиеся элементы механизмов и машин и их крышек; рукояток кранов аварийного сброса давления; корпусов масляных выключателей, находящихся в рабочем состоянии под напряжением, и обозначения пожарной техники.

Желтый сигнальный цвет используется: для предупреждающих знаков элементов строительных конструкций, которые могут явиться причиной получения травм (низкие балки, выступы и перепады в полости пола, малозаметные ступени, пандусы), мест, в которых существует опасность падения, сужений проездов, колонн, стоянок и опор производственного оборудования (открытые движущиеся части оборудования); кромок штампов, прессов, ограждающих конструкций площадок для работ, проводимых на высоте, и т. п. элементов внутрицехового и межцехового транспорта, подъемно-транспортного оборудования и строительно-дорожных машин, кабин и ограждений кранов, боковых поверхностей электрокаров,

погрузчиков, тележек и постоянных и временных ограждений или элементов ограждений, устанавливаемых на границах опасных зон, у проемов, ям, котлованов, выносных площадок, постоянных и временных ограждений лестниц, перекрытий строящихся зданий; балконов и других мест, где возможно падение с высоты, емкостей, содержащих вещества с опасными и вредными свойствами, на которые предупреждающую окраску наносят в виде полосы шириной 50–100 мм в зависимости от размещения емкости; границ подходов к эвакуационным или запасным выходам.

Зеленый сигнальный цвет применяется для предписывающих знаков дверей и светового табло эвакуационных или запасных выходов, сигнальных ламп.

Синий сигнальный цвет используется для указательных знаков. Символ на знаках безопасности – это простое, всем понятное изображение характера опасности, мер предосторожности, инструктивных указаний или информации по

безопасности. Знаки должны быть установлены в местах, пребывание в которых связано с возможной опасностью для работающих, а также на производственном оборудовании, являющемся источником такой опасности. Знаки безопасности, устанавливаемые на воротах и входных дверях помещений, обозначают, что зона их действия – все помещение. При необходимости ограничения зоны действия знака приводятся соответствующие указания с вышеуказанным ГОСТом. Они контрастно выделются на окружающем их фоне и находятся в поле зрения людей, для которых предназначены. На местах и участках, являющихся временно опасными, устанавливаются переносные знаки и временные ограждения, окрашенные в сигнальный цвет. Всего предусмотрено четыре группы знаков безопасности:

1 запрещающий (в виде круга);

2 предупреждающий (в виде треугольника);

3 предписывающий (в виде

квадрата);

4 указательный (в виде вертикального прямоугольника).

Для более полного усвоения формы символов на знаках и мест их установки следует дополнительно изучить раздел 3 ГОСТ Р 12.4.026-01 [1]. Для этого ниже дается необходимая выдержка из данного ГОСТа.

Стандарт не распространяется:

- на цвета, применяемые для световой сигнализации всех видов транспорта, транспортных средств и дорожного движения;

- цвета, знаки и маркировочные щитки баллонов, трубопроводов, емкостей для хранения и транспортирования газов и жидкостей;

- дорожные знаки и разметку, путевые и сигнальные знаки железных дорог, знаки для обеспечения безопасности движения всех видов транспорта (кроме знаков безопасности для подъемно-транспортных меха- низмов, внутризаводского, пассажирского и

общественного транспорта);

- знаки и маркировку опасных грузов, грузовых единиц, требующих специальных условий транспортирования и хранения;
- знаки для электротехники.

Назначение сигнальных цветов, знаков безопасности и сигнальной разметки состоит в обеспечении однозначного понимания определенных требований, касающихся безопасности, сохранения жизни и здоровья людей, снижения материального ущерба без применения слов или с их минимальным количеством.

Сигнальные цвета, знаки безопасности и сигнальную разметку следует применять для привлечения внимания людей, находящихся на производственных, общественных объектах и в иных местах, к опасности, опасной ситуации, предостережения в целях избегания опасности, сообщения о возможном исходе в случае пренебрежения опасностью, предписания или требования определенных действий, а также для

сообщения необходимой информации.

Применение сигнальных цветов, знаков безопасности и сигнальной разметки на производственных, общественных объектах и в иных местах не заменяет необходимости проведения организационных и технических мероприятий по обеспечению условий безопасности, использования средств индивидуальной и коллективной защиты, обучения и инструктажа по технике безопасности.

Размещение (установку) знаков безопасности на оборудовании, машинах, механизмах должна проводить организация-изготовитель. При необходимости дополнительное размещение (установку) знаков безопасности на оборудовании, машинах, механизмах, находящихся в эксплуатации, проводит эксплуатирующая их организация.

Графические символы и поясняющие надписи на знаках безопасности отраслевого назначения, не предусмотренные настоящим стандартом, необходимо

устанавливать в отраслевых стандартах, нормах, правилах с соблюдением требований настоящего стандарта.

Назначение и правила применения сигнальных цветов.

Стандарт устанавливает следующие сигнальные цвета: красный, желтый, зеленый, синий. Для усиления зрительного восприятия цветографических изображений знаков безопасности и сигнальной разметки сигнальные цвета следует применять в сочетании с контрастными цветами – белым или черным. Контрастные цвета необходимо использовать для выполнения графических символов и поясняющих надписей.

Сигнальные цвета необходимо применять:

- для обозначения поверхностей, конструкций (или элементов кон- струкций), приспособлений, узлов и элементов оборудования, машин, ме- ханизмов и т. п., которые могут служить источниками опасности для лю- дей,

поверхности ограждений и других защитных устройств, систем блокировок и т. п.;

- обозначения пожарной техники, средств противопожарной защи- ты, их элементов;

- знаков безопасности, сигнальной разметки, планов эвакуации и других визуальных средств обеспечения безопасности;

- светящихся (световых) средств безопасности (сигнальные лампы, табло и др.);

- обозначения пути эвакуации.

Смысловое значение, область применения сигнальных цветов и соответствующие им контрастные цвета установлены в табл. 5.0.

Красный сигнальный цвет следует применять:

- для обозначения отключающих устройств механизмов и машин, в том числе аварийных;

- внутренних поверхностей крышек (дверец) шкафов с открытыми токоведущими элементами оборудования, машин, механизмов и т.

п. (если оборудование, машины, механизмы имеют красный цвет, то внутренние поверхности крышек (дверец) должны быть окрашены лакокрасочными материалами желтого сигнального цвета);

- рукояток кранов аварийного сброса давления;

- корпусов масляных выключателей, находящихся в рабочем состоянии под напряжением;

- обозначения различных видов пожарной техники, средств противопожарной защиты, их элементов, требующих оперативного опознания (пожарные машины, наземные части гидрант-колонок, огнетушители, баллоны, устройства ручного пуска систем (установок) пожарной автоматики, средств оповещения, телефоны прямой связи с пожарной охраной, насосы, пожарные стенды, бочки для воды, ящики для песка, а также ведра, лопа- ты, топоры и т. п.);

- окантовки пожарных щитов белого цвета для крепления пожарного инструмента и

огнетушителей. Ширина окантовки – 30–100 мм (допускается выполнять окантовку пожарных щитов в виде чередующихся наклонных под углом 45–60° полос красного сигнального и белого контра- стного цветов);

- орнаментовки элементов строительных конструкций (стены, колонны) в виде отрезка горизонтально расположенной полосы для обозначения мест нахождения огнетушителя, установки пожаротушения с ручным пуском, кнопки пожарной сигнализации и т. п. Ширина полос – 150–300 мм. Полосы должны располагаться в верхней части стен и колонн на высоте, удобной для зрительного восприятия с рабочих мест, проходов и т. п. В состав орнаментовки, как правило, следует включать знак пожарной безопасности с соответствующим графическим символом средства противопожарной защиты;

- сигнальных ламп и табло с информацией, извещающей о нару- шении технологического процесса или нарушении условий безопасности:

«Тревога», «Неисправность» и др.;

- обозначения захватных устройств промышленных установок и промышленных роботов;

Таблица 5.0

Смысловое значение, область применения сигнальных цветов и соответствующие им контрастные цвета

Сигнальный цвет Смысловое значение Область применения Контрастный цвет Смысловое значение Область применения Контрастный цвет Область применения Контрастный цвет Контрастный цвет

Красный Непосредственная опасность Непосредственная опасность Аварийная или опасная ситуация Пожарная техника, средства противо- пож. защиты, их элементы Запрещение опасного поведения или действия.Обозначение непо-средственной опасности Запрещение опасного поведения или действия.Обозначение непо- средственной опасности Сообщение об аварийном отключении или

	аварийном состоянии оборудования (техноло- гического процесса)	
	Обозначение и определение мест нахождения пожарной техники, средств противопожарной защиты, их элементов	
	Белый	
Желтый	Возможная опас- ность	Обозначение возможной опасно- сти, опасной ситуации. Преду- преждение о возможной опасно-
Возможная опас- ность	Обозначение возможной опасно- сти, опасной ситуации. Преду- преждение о возможной опасно-	Обозначение возможной опасно- сти, опасной ситуации. Преду- преждение о возможной опасно-
	сти	
	Черный	
Зеленый	Безопасность, безопасные усло- вия	Сообщение о нормальной работе оборудования, нормальном со- стоянии технологического про-
Безопасность, безопасные усло- вия	Сообщение о нормальной работе	

оборудования, нормальном со- стоянии технологического про-

Сообщение о нормальной работе оборудования, нормальном со- стоянии технологического про-

цесса

Белый Помощь, спасение Обозначение пути эвакуации, аптечек, кабинетов, средств по оказанию первой медицинской

Помощь, спасение Обозначение пути эвакуации, аптечек, кабинетов, средств по оказанию первой медицинской

Помощь, спасение Обозначение пути эвакуации, аптечек, кабинетов, средств по оказанию первой медицинской

Помощь, спасение Обозначение пути эвакуации, аптечек, кабинетов, средств по оказанию первой медицинской

Обозначение пути эвакуации, аптечек, кабинетов, средств по оказанию первой медицинской помощи

Синий Предписание во избежание опасно-

Предписание во избежание опасности Требование обязательных дейст- вий в целях обеспечения безо-

Требование обязательных дейст- вий в целях обеспечения безо- пасности

Белый Указание Разрешение определенных дей-

Указание Разрешение определенных дей-

Указание Разрешение определенных дей-

Указание Разрешение определенных дей-

Разрешение определенных дей-

ствий обозначения временных ограждений или элементов временных ограждений, устанавливаемых на границах опасных зон, участков, терри- торий, ям, котлованов, временных ограждений мест химического, бакте- риологического и радиационного загрязнения, а также ограждений других мест, зон, участков, вход на которые временно запрещен.

обозначения временных ограждений или элементов временных ограждений, устанавливаемых на границах опасных зон, участков, терри- торий, ям, котлованов, временных ограждений мест химического, бакте- риологического и

радиационного загрязнения, а также ограждений других мест, зон, участков, вход на которые временно запрещен.

обозначения временных ограждений или элементов временных ограждений, устанавливаемых на границах опасных зон, участков, терри- торий, ям, котлованов, временных ограждений мест химического, бакте- риологического и радиационного загрязнения, а также ограждений других мест, зон, участков, вход на которые временно запрещен.

- обозначения временных ограждений или элементов временных ограждений, устанавливаемых на границах опасных зон, участков, терри- торий, ям, котлованов, временных ограждений мест химического, бакте- риологического и радиационного загрязнения, а также ограждений других мест, зон, участков, вход на которые временно запрещен.

Поверхность временных ограждений должна быть целиком окра- шена красным сигнальным цветом или иметь чередующиеся

наклонные под углом 45–60° полосы красного сигнального и белого контрастного цветов. Ширина полос – 20–300 мм при соотношении ширины полос крас- ного и белого цветов от 1:1 до 1,5:1,0;

- запрещающих знаков безопасности и знаков пожарной безопасности.

Не допускается использовать красный сигнальный цвет:

- для обозначения стационарно устанавливаемых средств противопожарной защиты (их элементов), не требующих оперативного опознания (пожарные извещатели, пожарные трубопроводы, оросители установок пожаротушения и т. п.);

- на пути эвакуации во избежание путаницы и замешательства (кроме запрещающих знаков безопасности и знаков пожарной безопасности).

Желтый сигнальный цвет следует применять:

а) для обозначения элементов строительных и иных конструкций,

которые могут явиться причиной получения травм работающими: низких балок, выступов и перепадов в плоскости пола, малозаметных ступеней, пандусов, мест, в которых существует опасность падения (кромки погрузочных платформ, грузовых поддонов, неогражденных площадок, люков, проемов и т. д.), сужений проездов, малозаметных распорок, узлов, колонн, стоек и опор в местах интенсивного движения внутризаводского транспорта и т. д.;

б) обозначения узлов и элементов оборудования, машин и механизмов, неосторожное обращение с которыми представляет опасность для людей: открытых движущихся узлов, кромок оградительных устройств, не полностью закрывающих движущиеся элементы (шлифовальные круги, фрезы, зубчатые колеса, приводные ремни, цепи и т. п.), ограждающих конструкций площадок для работ, проводимых на высоте, а также постоянно подвешенных к потолку или стенам технологической арматуры и механизмов, выступающих

в рабочее пространство;

в) обозначения опасных при эксплуатации элементов транспортных средств, подъемно-транспортного оборудования и строительно-дорожных машин, площадок грузоподъемников, бамперов и боковых поверхностей электрокаров, погрузчиков, тележек, поворотных платформ и боковых поверхностей стрел экскаваторов, захватов и площадок автопогрузчиков, рабочих органов сельскохозяйственных машин, элементов грузоподъемных кранов, обойм грузовых крюков и др.;

г) подвижных монтажных устройств, их элементов и элементов грузозахватных приспособлений, подвижных частей кантователей, траверс, подъемников, подвижных частей монтажных вышек и лестниц;

д) внутренних поверхностей крышек, дверец, кожухов и других ограждений, закрывающих места расположения движущихся узлов и элементов оборудования, машин, механизмов, требующих периодического доступа для контроля,

ремонта, регулировки и т. п.

Если указанные узлы и элементы закрыты съемными ограждениями, то окрашиванию лакокрасочными материалами желтого сигнального цвета подлежат сами движущиеся узлы, элементы и (или) поверхности смежных с ними неподвижных деталей, закрываемые ограждениями;

е) постоянных ограждений или элементов ограждений, устанавливаемых на границах опасных зон, участков, территорий: у проемов, ям, котлованов, выносных площадок, постоянных ограждений лестниц, балконов, перекрытий и других мест, в которых возможно падение с высоты.

Поверхность ограждения должна быть целиком окрашена лакокрасочными материалами желтого сигнального цвета или иметь чередующиеся наклонные под углом 45–60° полосы желтого сигнального и черного контрастного цветов.

Ширина полос – 20–300 мм при соотношении ширины полос желтого и черного цвета от 1:1 до 1,5:1,0;

ж) обозначения емкостей и

технологического оборудования, содержащих опасные или вредные вещества.

Поверхность емкости должна быть целиком окрашена лакокрасочными материалами желтого сигнального цвета или иметь чередующиеся наклонные под углом 45–60° полосы желтого сигнального и черного контрастного цветов.

Ширина полос – 50–300 мм в зависимости от размера емкости при соотношении ширины полос желтого и черного цвета от 1:1 до 1,5:1,0;

з) обозначения площадей, которые должны быть всегда свободными на случай эвакуации (площадки у эвакуационных выходов и подходы к ним, возле мест подачи пожарной тревоги, возле мест подхода к средствам противопожарной защиты, средствам оповещения, пунктам оказания первой медицинской помощи, пожарным лестницам и др.).

Границы этих площадей должны быть обозначены сплошными линиями желтого сигнального цвета, а сами площади – чередующимися

наклонными под углом 45–60° полосами желтого сигнального и черного контрастного цветов. Ширина линий и полос – 50 – 100 мм;

и) предупреждающих знаков безопасности.

На поверхность объектов и элементов, перечисленных в а) и в), допускается наносить чередующиеся наклонные под углом 45–60° полосы желтого сигнального и черного контрастного цветов. Ширина полос – 50– 300 мм в зависимости от размера объекта и расстояния, с которого должно быть видно предупреждение.

Если оборудование, машины и механизмы окрашены лакокрасочными материалами желтого сигнального цвета, то перечисления б) и д), их узлы и элементы должны быть обозначены чередующимися наклонными под углом 45–60° полосами желтого сигнального и черного контрастного цветов. Ширина полос – 20–300 мм в зависимости от размера узла (элемента) оборудования при соотношении ширины полос желтого и черного цветов от 1:1 до 1,5:1,0.

Для строительно-дорожных машин и подъемно-транспортного оборудования, которые могут находиться на проезжей части, допускается применять предупреждающую окраску в виде чередующихся красных и белых полос.

Синий сигнальный цвет следует применять:

- для окрашивания светящихся (световых) сигнальных индикаторов и других сигнальных устройств указательного или разрешающего назначения;
- предписывающих и указательных знаков безопасности.

Зеленый сигнальный цвет следует применять:

- для обозначения безопасности (безопасных мест, зон безопасного состояния);
- сигнальных ламп, извещающих о нормальном режиме работы оборудования, нормальном состоянии технологических процессов и т. п.;
- обозначения пути эвакуации;

- эвакуационных знаков безопасности и знаков безопасности медицинского и санитарного назначения.

Характеристики сигнальных и контрастных цветов.

Знаки безопасности следует размещать (устанавливать) в поле зрения людей, для которых они предназначены.

Знаки безопасности должны быть расположены таким образом, чтобы они были хорошо видны, не отвлекали внимания и не создавали неудобств при выполнении людьми своей профессиональной или иной деятельности, не загораживали проход, проезд, не препятствовали перемещению грузов.

Знаки безопасности, размещенные на воротах и на (над) входных(ми) дверях(ми) помещений, означают, что зона действия этих знаков распространяется на всю территорию и площадь за воротами и дверями.

Размещение знаков безопасности на воротах и дверях следует выполнять

таким образом, чтобы зрительное восприятие знака не зависело от положения ворот или дверей (открыто, закрыто). Эвакуационные знаки безопасности Е 22 «Выход» и Е 23 «Запасный выход» должны размещаться только над дверями, ведущими к выходу.

Знаки безопасности, установленные у въезда (входа) на объект (участок), означают, что их действие распространяется на объект (участок) в целом.

При необходимости ограничить зону действия знака безопасности соответствующее указание следует приводить в поясняющей надписи на дополнительном знаке.

Знаки безопасности, изготовленные на основе несветящихся материалов, следует применять в условиях хорошего и достаточного освеще- ния.

Знаки безопасности с внешним или внутренним освещением следует применять в условиях отсутствия или недостаточного освещения.

Световозвращающие знаки

безопасности следует размещать (устанавливать) в местах, где отсутствует освещение или имеется низкий уровень фонового освещения (менее 20 лк по СНиП 23-05-95): при проведении работ с использованием индивидуальных источников света, фонарей (например, в туннелях, шахтах и т. п.), а также для обеспечения безопасности при проведении работ на дорогах, автомобильных трассах, в аэропортах и т. п.

Фотолюминесцентные знаки безопасности следует применять там, где возможно аварийное отключение источников света, а также в качестве элементов фотолюминесцентных эвакуационных систем для обеспечения самостоятельного выхода людей из опасных зон в случае возникновения аварий, пожара или других чрезвычайных ситуаций.

Для возбуждения фотолюминесцентного свечения знаков безопасности необходимо наличие в помещении, где они установлены, искусст- венного или

естественного освещения.

Освещенность поверхности фотолюминесцентных знаков безопасности источниками света должна быть не менее 25 лк.

Основные и дополнительные знаки безопасности.

Основные знаки безопасности необходимо разделять на следующие группы: запрещающие знаки; предупреждающие знаки; знаки пожарной безопасности; предписывающие знаки; эвакуационные знаки и знаки медицинского и санитарного назначения; указательные знаки.

Геометрическая форма, сигнальный цвет, смысловое значение основных знаков безопасности должны соответствовать приведенным в табл. 5.1

Таблица 5.1

Геометрическая форма, сигнальный цвет, смысловое значение основных знаков безопасности

Группа	Геометрическая форма <*>	Сигнальный
Геометрическая		
Сигнальный		

цвет Смысловое значение

Смысловое значение

Запрещающие зна- ки

Круг с попе- речной полосой

Красный

Запрещение опасного пове- дения или действия Предупреждающие знаки

Предупреждающие знаки

Предупреждающие знаки

Треугольник

Желтый Предупреждение о возмож- ной опасности. Осторож- ность. Внимание

Предупреждение о возмож- ной опасности. Осторож- ность. Внимание

Предписывающие знаки

Круг

Предписание обязательных действий во избежание опасности

Предписание обязательных действий во избежание опасности

Знаки пожарной безопасности <**>

Квадрат или прямоугольник

Красный Обозначение и указание мест нахождения средств проти- вопожарной защиты, их эле- ментов Эвакуационные знаки и знаки ме- дицинского и са- нитарного назна- чения

Обозначение и указание мест нахождения средств проти- вопожарной защиты, их эле- ментов Эвакуационные знаки и знаки ме- дицинского и са- нитарного назна- чения

Эвакуационные знаки и знаки ме- дицинского и са- нитарного назна- чения

Эвакуационные знаки и знаки ме- дицинского и са- нитарного назна- чения

Квадрат или прямоугольник

Зеленый Обозначение направления движения при эвакуации. Спасение, первая помощь при авариях или пожарах. Надпись, информация для обеспечения безопасности Указательные зна- ки Квадрат или прямоугольник

Обозначение направления движения при эвакуации. Спасение, первая помощь при авариях или пожарах. Надпись, информация для обеспечения безопасности Указательные зна- ки Квадрат или прямоугольник

Указательные зна- ки Квадрат или

прямоугольник

Указательные зна- ки Квадрат или прямоугольник

Квадрат или прямоугольник

Разрешение. Указание. Над- пись или информация Примечание: <*> Рисунки не приводятся. <**> К знакам пожарной безопасности относят также:

Разрешение. Указание. Над- пись или информация Примечание: <*> Рисунки не приводятся. <**> К знакам пожарной безопасности относят также:

Примечание: <*> Рисунки не приводятся. <**> К знакам пожарной безопасности относят также:

Примечание: <*> Рисунки не приводятся. <**> К знакам пожарной безопасности относят также:

- запрещающие знаки: Р 01 «Запрещается курить», Р 02 «Запрещается пользо- ваться открытым огнем», Р 04 «Запрещается тушить водой», Р 12 «Запрещается загромождать проходы (или) складировать» (табл. 5.2);

- предупреждающие знаки: W 01 «Пожароопасно. Легковоспламеняющиеся ве- щества», W 02 «Взрывоопасно», W 11 «Пожароопасно. Окислитель» (табл.

5.3).

Таблица 5.2

Запрещающие знаки

Код знака Цветографическое изображение Смысловое значение Место размещения (установки) и рекомендации по применению

Цветографическое изображение Смысловое значение Место размещения (установки) и рекомендации по применению

Смысловое значение Место размещения (установки) и рекомендации по применению

Место размещения (установки) и рекомендации по применению

Р 01

Запрещается курить Использовать, когда курение мо- жет стать причиной пожара. На дверях и стенах помещений, уча- стках, где имеются горючие и лег- ковоспламеняющиеся вещества, или в помещениях, где курить за- прещается

Запрещается ку- рить Использовать, когда курение мо- жет стать причиной пожара. На дверях и стенах помещений, уча- стках, где имеются горючие и лег- ковоспламеняющиеся вещества, или в помещениях, где курить за- прещается

Использовать, когда курение мо- жет стать причиной пожара. На дверях и стенах помещений, уча- стках, где имеются горючие и лег- ковоспламеняющиеся вещества, или в помещениях, где курить за- прещается

Р 02

Запрещается пользоваться от- крытым огнем и курить Использовать, когда открытый огонь и курение могут стать при- чиной пожара. На входных дверях, стенах помещений, участках, ра- бочих местах, емкостях, производ- ственной таре

Запрещается пользоваться от- крытым огнем и курить Использовать, когда открытый огонь и курение могут стать при- чиной пожара. На входных дверях, стенах помещений, участках, ра- бочих местах, емкостях, производ- ственной таре

Использовать, когда открытый огонь и курение могут стать при- чиной пожара. На входных дверях, стенах помещений, участках, ра- бочих местах, емкостях, производ- ственной таре

Р 03 Проход запрещен У входа в опасные зоны, помеще- ния, участки и др.

Проход запрещен У входа в опасные зоны, помеще- ния, участки и др.

Проход запрещен У входа в опасные зоны, помеще- ния, участки и др.

У входа в опасные зоны, помеще- ния, участки и др.

Р 04

Запрещается ту- шить водой В местах расположения электро- оборудования, складах и других местах, где нельзя применять воду при тушении горения или пожара

Запрещается ту- шить водой В местах расположения электро- оборудования, складах и других местах, где нельзя применять воду при тушении горения или пожара

В местах расположения электро- оборудования, складах и других местах, где

нельзя применять воду при тушении горения или пожара

Р 05

Запрещается ис- пользовать в ка- честве питьевой воды На техническом водопроводе и емкостях с технической водой, не- пригодной для питья и бытовых нужд

Запрещается ис- пользовать в ка- честве питьевой воды На техническом водопроводе и емкостях с технической водой, не- пригодной для питья и бытовых нужд

На техническом водопроводе и емкостях с технической водой, не- пригодной для питья и бытовых нужд

Р 06

Доступ посто- Доступ посто- ронним запре- щен На дверях помещений, у входа на объекты, участки и т. п. для обо- значения запрета на вход (проход) в опасные зоны или для обозначе- ния служебного входа (прохода)

На дверях помещений, у входа на объекты, участки и т. п. для обо- значения запрета на вход (проход) в опасные зоны или для обозначе- ния служебного входа (прохода)

Продолжение таблицы 5.2

Код знака Цветографическое изображение Смысловое значение Место размещения (установки) и рекомендации по применению

Цветографическое изображение Смысловое значение Место размещения (установки) и рекомендации по применению

Смысловое значение Место размещения (установки) и рекомендации по применению

Место размещения (установки) и рекомендации по применению

Р 07		Запрещается движение средств наполь- ного транспорта	В местах, где запрещается применять средства напольного транс- порта (например, погрузчики или напольные транспортеры)
		Запрещается движение средств наполь- ного транспорта	В местах, где запрещается применять средства напольного транс- порта (например,

погрузчики или напольные транспортеры)

Запрещается движение средств наполь- ного транспорта В местах, где запрещается применять средства напольного транс- порта (например, погрузчики или напольные транспортеры)

В местах, где запрещается применять средства напольного транс- порта (например, погрузчики или напольные транспортеры)

P 08 Запрещается прикасаться. Опасно На оборудовании (узлах оборудо- вания), дверцах, щитах или других поверхностях, прикосновение к которым опасно

Запрещается прикасаться. Опасно На оборудовании (узлах оборудо- вания), дверцах, щитах или других поверхностях, прикосновение к которым опасно

Запрещается прикасаться. Опасно На оборудовании (узлах оборудо- вания), дверцах, щитах или других поверхностях, прикосновение к которым опасно

На оборудовании (узлах оборудо- вания), дверцах, щитах или других поверхностях, прикосновение к которым опасно

Р 09 Запрещается прикасаться. Корпус под на- пряжением На поверхности корпусов, щитов и т. п., где есть возможность пора- жения электрическим током

Запрещается прикасаться. Корпус под на- пряжением На поверхности корпусов, щитов и т. п., где есть возможность пора- жения электрическим током

Запрещается прикасаться. Корпус под на- пряжением На поверхности корпусов, щитов и т. п., где есть возможность пора- жения электрическим током

На поверхности корпусов, щитов и т. п., где есть возможность пора- жения электрическим током

Р 10

Не включать! На пультах управления и включе- ния оборудования или механизмов при ремонтных и пусконаладоч- ных

работах

На пультах управления и включе- ния оборудования или механизмов при ремонтных и пусконаладоч- ных работах

Р 11

Запрещается работа (присутствие) людей со стимуляторами сердечной деятельности В местах и на оборудовании, где запрещено работать или находить- ся людям с вживленными стиму- ляторами сердечной деятельности

Запрещается работа (присутствие)людей со стимуляторами сердечной деятельности В местах и на оборудовании, где запрещено работать или находить- ся людям с вживленными стиму- ляторами сердечной деятельности

В местах и на оборудовании, где запрещено работать или находить- ся людям с вживленными стиму- ляторами сердечной деятельности

Р 12

Запрещается за- громождать про- ходы и (или) складировать На пути эвакуации, у выходов, в местах размещения средств про- тивопожарной защиты, аптечек первой медицинской помощи и других местах

На пути эвакуации, у выходов, в местах размещения средств про- тивопожарной защиты, аптечек первой медицинской помощи и других местах

Р 13

Запрещается подъем (спуск) людей по шахтному стволу (запрещается транспортировка пассажиров)

Запрещается подъем(спуск) людей по шахтному стволу (запрещается транспортировка пассажиров)

На дверях грузовых лифтов и дру- гих подъемных механизмов

Продолжение табл. 5.2

Код знака Цветографическое изображение Смысловое значение Место размещения (установки) и рекомендации по применению

Цветографическое изображение Смысловое значение Место размещения (установки) и рекомендации по применению

Смысловое значение Место размещения (установки) и рекомендации по применению

Место размещения (установки) и рекомендации по применению

Р 14

Запрещается вход (проход) с животными На воротах и дверях зданий, сооружений, помещений, объектов, территорий и т. п., где не должны находиться животные, где запре- щен вход (проход) вместе с животными

Запрещается вход (проход) с животными На воротах и дверях зданий, со- оружений, помещений, объектов, территорий и т. п., где не должны находиться животные, где запрещен вход (проход) вместе с жи- вотными

На воротах и дверях зданий, со- оружений, помещений, объектов, территорий и т. п., где

не должны находиться животные, где запре-
щен вход (проход) вместе с жи- вотными

Р 16

Запрещается работа (присутствие) людей, имеющих металлические имплантанты На местах, участках и оборудова- нии, где запрещено работать или находиться людям с вживленными металлическими имплантантами

Запрещается работа (присутствие) людей, имеющих металлические имплантанты На местах, участках и оборудова- нии, где запрещено работать или находиться людям с вживленными металлическими имплантантами

На местах, участках и оборудова- нии, где запрещено работать или находиться людям с вживленными металлическими имплантантами

Р 17 Запрещается разбрызгивать воду На местах и участках,

где запре- щено разбрызгивать воду

Запрещается разбрызгивать воду На местах и участках, где запре- щено разбрызгивать воду

Запрещается разбрызгивать воду На местах и участках, где запре- щено разбрызгивать воду

На местах и участках, где запре- щено разбрызгивать воду

Р 18

Запрещается пользоваться мобильным (сотовым) телефоном или переносной рацией На дверях помещений, у входа на объекты, где запрещено пользоваться средствами связи, имею- щими собственные радиочастот- ные электромагнитные поля

Запрещается пользоваться мобильным (сотовым) телефоном или переносной рацией На дверях помещений, у входа на объекты, где запрещено пользоваться средствами связи, имею- щими собственные радиочастот- ные электромагнитные поля

На дверях помещений, у входа на объекты, где запрещено пользоваться средствами

связи, имею- щими собственные радиочастот- ные электромагнитные поля

Р 21

Запрещение (прочие опасности или опасные действия) Применять для обозначения опасности, не предусмотренной настоящим стандартом. Знак необходимо использовать вместе с поясняющей надписью или с дополнительным знаком безопасности с поясняющей надписью

Запрещение (прочие опасности или опасные действия) Применять для обозначения опасности, не предусмотренной настоящим стандартом. Знак необходимо использовать вместе с поясняющей надписью или с дополнительным знаком безопасности с поясняющей надписью

Применять для обозначения опасности, не предусмотренной настоящим стандартом. Знак необходимо использовать вместе с поясняющей надписью или с дополнительным знаком безопасности с поясняющей надписью

Р 27 Запрещается иметь при (на) себе металлические предметы (часы и т. п.) При входе на объекты, на рабочих местах, оборудовании, приборах и т. п. Область применения знака может быть расширена

Запрещается иметь при (на) себе металлические предметы (часы и т. п.) При входе на объекты, на рабочих местах, оборудовании, приборах и т. п. Область применения знака может быть расширена
Запрещается иметь при (на) себе металлические предметы (часы и т. п.) При входе на объекты, на рабочих местах, оборудовании, приборах и т. п. Область применения знака может быть расширена
При входе на объекты, на рабочих местах, оборудовании, приборах и т. п. Область применения знака может быть расширена
□

Р 30

Запрещается принимать пищу На местах и участках работ с вредными для здоровья

веществами, а также в местах, где прием пищи запрещен. Область применения знака может быть расшире- на

На местах и участках работ с вредными для здоровья веществами, а также в местах, где прием пищи запрещен. Область применения знака может быть расшире- на

Окончание табл. 5.2

Код знака Цветографическое изображение Смысловое значение Место размещения (установки) и рекомендации по применению

Цветографическое изображение Смысловое значение Место размещения (установки) и рекомендации по применению

Смысловое значение Место размещения (установки) и рекомендации по применению

Место размещения (установки) и рекомендации по применению

Р 32

Запрещается подходить к элементам обо- рудования с ма- ховыми движе- ниями большой

Запрещается подходить к элементам обо- рудования с ма- ховыми движе- ниями большой амплитуды На оборудовании и рабочих местах по обслуживанию оборудования с

элементами, выполняющими маховые движения большой амплитуды

На оборудовании и рабочих местах по обслуживанию оборудования с элементами, выполняющими маховые движения большой амплитуды

Р 33

Запрещается брать руками. Сыпучая масса (непрочная упа- ковка)

Запрещается брать руками. Сыпучая масса (непрочная упа- ковка)

На производственной таре, в складах и иных местах, где используют сыпучие материалы

Р 34

Запрещается пользоваться лифтом для подъема (спуска) людей На дверях грузовых лифтов и других подъемных механизмах. Знак входит в состав группового знака безопасности «При пожаре лифтом не пользоваться, выходить по лестнице»

Запрещается пользоваться лифтом для подъема (спуска) людей На дверях грузовых лифтов и других подъемных механизмах. Знак входит в состав группового знака безопасности «При пожаре лифтом не пользоваться, выходить по лестнице»

На дверях грузовых лифтов и других подъемных механизмах. Знак входит в состав группового знака безопасности «При пожаре лифтом не пользоваться, выходить по лестнице»

Таблица 5.3

Предупреждающие знаки

Код знака Цветографическое изображение Смысловое значение Место размещения (установки) и рекомендации по

Цветографическое изображение Смысловое значение Место размещения (установки) и рекомендации по

Смысловое значение Место размещения (установки) и рекомендации по

Место размещения (установки) и рекомендации по

применению

W 01

Пожароопасно. Легковоспламеняющиеся

ве- щества Использовать для привлечения внимания к помещениям с легковоспламеняющимися веществами. На входных дверях, дверцах шкафов, емкостях и т. д.

Пожароопасно. Легковоспламеняющиеся ве- щества Использовать для привлечения внимания к помещениям с легковоспламеняющимися веществами. На входных дверях, дверцах шкафов, емкостях и т. д.

Использовать для привлечения внимания к помещениям с легковоспламеняющимися веществами. На входных дверях, дверцах шкафов, емкостях и т. д.

Продолжение табл.5.3

Код знака Цветографическое изображение Смысловое значение Место размещения (установки) и рекомендации по

Цветографическое изображение Смысловое значение Место размещения (установки) и рекомендации по

Смысловое значение Место размещения (установки) и рекомендации по

Место размещения (установки) и рекомендации по

применению

W 02

Взрывоопасно Использовать для привлечения внимания к взрыво- опасным веществам, а так- же к помещениям и участкам. На входных дверях, стенах помещений, дверцах шкафов и т. д.

Использовать для привлечения внимания к взрыво- опасным веществам, а так- же к помещениям и участ- кам. На входных дверях, стенах помещений, дверцах шкафов и т. д.

W 03 Опасно. Ядовитые ве- щества В местах хранения, выделения, производства и применения ядовитых веществ

Опасно. Ядовитые ве- щества В местах хранения, выделения, производства и применения ядовитых веществ

Опасно. Ядовитые ве- щества В

местах хранения, выделения, производства и применения ядовитых веществ

В местах хранения, выделения, производства и применения ядовитых веществ

W 04 Опасно. Едкие и корро- зионные вещества В местах хранения, выде- ления, производства и применения едких и корро- зионных веществ

Опасно. Едкие и корро- зионные вещества В местах хранения, выде- ления, производства и применения едких и корро- зионных веществ

Опасно. Едкие и корро- зионные вещества В местах хранения, выде- ления, производства и применения едких и корро- зионных веществ

В местах хранения, выде- ления, производства и применения едких и

корро- зионных веществ

W 05

Опасно. Радиоактивные вещества или ионизи- рующее излучение На дверях помещений, дверцах шкафов и в других местах, где находятся и применяются радиоактивные вещества или имеется ионизирующее излучение. Допускается применять знак радиационной опасно- сти по ГОСТ 17925

Опасно. Радиоактивные вещества или ионизи- рующее излучение На дверях помещений, дверцах шкафов и в других местах, где находятся и применяются радиоактивные вещества или имеется ионизирующее излучение. Допускается применять знак радиационной опасно- сти по ГОСТ 17925

На дверях помещений, дверцах шкафов и в других местах, где находятся и применяются радиоактивные вещества или имеется ионизирующее излучение. Допускается применять знак радиационной опасно- сти по ГОСТ 17925

W 06

Опасно. Возможно падение груза Вблизи опасных зон, где используется подъемно-транспортное оборудование

Вблизи опасных зон, где используется подъемно-транспортное оборудование

W 07 Внимание.

Автопогруз- чик В помещениях и на участках, где проводятся погрузочно-разгрузочные работы

Внимание. Автопогруз- чик В помещениях и на участках, где проводятся погрузочно-разгрузочные работы

Внимание. Автопогруз- чик В помещениях и на участках, где проводятся погрузочно-разгрузочные работы

В помещениях и на участках, где проводятся погрузочно-разгрузочные работы

Продолжение табл. 5.3

Код знака Цветографическое изображение Смысловое значение Место размещения (установки) и рекомендации по применению

Цветографическое изображение Смысловое значение Место размещения (установки) и рекомендации по применению

Смысловое значение Место

размещения (установки) и рекомендации по применению

Место размещения (установки) и рекомендации по применению

W 08

Опасность поражения электрическим током На опорах линий электропередачи, электрооборудовании и приборах, дверцах силовых щитков, на электротехнических панелях и шкафах, а также на ограж- дениях токоведущих частей оборудования, механизмов, приборов

Опасность поражения электрическим током На опорах линий электропередачи, электрооборудовании и приборах, дверцах силовых щитков, на электротехнических панелях и шкафах, а

также на ограж- дениях токоведущих частей оборудования, механизмов, приборов

На опорах линий электропередачи, электрооборудовании и приборах, дверцах силовых щитков, на элек- тротехнических панелях и шкафах, а также на ограж- дениях токоведущих частей оборудования, механизмов, приборов

W 09

Внимание. Опасность (прочие опасности) Применять для привлече- ния внимания к прочим ви- дам опасности, не обозна- ченной настоящим стан- дартом. Знак необходимо использовать вместе с дополнительным знаком безопасности с поясняю- щей надписью

Внимание. Опасность (прочие опасности) Применять для привлече- ния внимания к прочим ви- дам

опасности, не обозна- ченной настоящим стан- дартом. Знак необходимо использовать вместе с дополнительным знаком безопасности с поясняю- щей надписью

Применять для привлече- ния внимания к прочим ви- дам опасности, не обозна- ченной настоящим стан- дартом. Знак необходимо использовать вместе с дополнительным знаком безопасности с поясняю- щей надписью

W 10

Опасно. Лазерное излу- чение На дверях помещений, оборудовании, приборах и в других местах, где имеет- ся лазерное излучение

На дверях помещений, оборудовании, приборах и в других местах, где имеет- ся лазерное излучение

W 11

Пожароопасно. Окисли- тель На дверях помещений, дверцах шкафов для привлечения внимания на наличие окислителя

На дверях помещений, дверцах шкафов для привлечения внимания на наличие окислителя

Продолжение табл. 5.3

Код знака Цветографическое изображение Смысловое значение Место размещения (установки) и рекомендации по применению

Цветографическое изображение Смысловое значение Место размещения (установки) и рекомендации по применению

Смысловое значение Место размещения (установки) и рекомендации по применению

Место размещения (установки) и рекомендации по применению

W 12 Внимание. Электромагнитное поле На дверях помещений, оборудовании, приборах и в других местах, где действуют электромагнитные поля

Внимание. Электромагнитное поле На дверях помещений, оборудовании, приборах и в других местах, где действуют электромагнитные поля

Внимание. Электромагнитное поле На дверях помещений, оборудовании, приборах и в других местах, где действуют электромагнитные поля

На дверях помещений, оборудовании, приборах и в других местах, где действуют электромагнитные поля

W 13 Внимание. Магнитное поле На дверях помещений, оборудовании, приборах и в других местах, где действуют магнитные поля

Внимание. Магнитное поле На дверях помещений, оборудовании, приборах и в других местах, где действуют магнитные поля

Внимание. Магнитное поле На дверях помещений, оборудовании, приборах и в других местах, где действуют магнитные поля

На дверях помещений, оборудовании, приборах и в других местах, где действуют магнитные поля

W 14

Осторожно. Малоза- метное препятствие В местах, где имеются малозаметные препятствия, о которые можно споткнуться

Осторожно. Малоза- метное препятствие В местах, где имеются малозаметные препятствия, о которые можно споткнуться

В местах, где имеются малозаметные препятствия, о которые можно споткнуться

W 15 Осторожно. Возможность падения с высоты Перед входом на опасные участки и в местах, где возможно падение с высоты

Осторожно. Возможность падения с высоты Перед входом на опасные участки и в местах, где возможно падение с высоты

Осторожно. Возможность падения с высоты Перед входом на опасные участки и в местах, где возможно падение с высоты Перед входом на опасные участки и в местах, где возможно падение с высоты

W 16 Осторожно. Биологическая опасность (инфекционные вещества) В местах хранения, производства или применения вредных для здоровья биологических веществ

Осторожно. Биологическая опасность (инфекционные вещества) В местах хранения, производства или применения вредных для здоровья биологических веществ

Осторожно. Биологическая опасность (инфекционные вещества) В местах хранения, производства или применения вредных для здоровья биологических веществ

В местах хранения, производства или применения вредных для здоровья биологических веществ

W 17

Осторожно. Холод На дверцах холодильников и морозильных камер, компрессорных агрегатах и других холодильных аппаратах

На дверцах холодильников и морозильных камер, компрессорных агрегатах и других холодильных аппаратах

W 18

Осторожно. Вредные для

здоровья аллергические (раздражающие) вещества В местах хранения, произ- водства или применения вредных для здоровья аллергических (раздражающих) веществ Осторожно. Вредные для здоровья аллергические (раздражающие) вещества В местах хранения, произ- водства или применения вредных для здоровья аллергических (раздражающих) веществ В местах хранения, произ- водства или применения вредных для здоровья аллергических (раздражающих) веществ

Продолжение табл. 5.3

Код знака Цветографическое изображение Смысловое значение Место размещения (установки) и рекомендации по применению

Цветографическое изображение Смысловое значение Место размещения (установки) и рекомендации по применению

Смысловое значение Место размещения (установки) и рекомендации по применению

Место размещения (установки) и рекомендации по применению

W 19

Газовый баллон На

газовых баллонах, скла- дах и участках хранения и применения сжатых или сжиженных газов. Цвет баллона черный или белый, выбирается по ГОСТ 19433

Газовый баллон | На газовых баллонах, скла- дах и участках хранения и применения сжатых или сжиженных газов. Цвет баллона черный или белый, выбирается по ГОСТ 19433

На газовых баллонах, скла- дах и участках хранения и применения сжатых или сжиженных газов. Цвет баллона черный или белый, выбирается по ГОСТ 19433

W 20 Осторожно. Аккумуля- торные батареи | В помещениях и на участках изготовления, хранения и применения аккумуля- торных батарей

Осторожно. Аккумуля- торные батареи | В помещениях и на участках изготовления, хранения и применения аккумуля- торных батарей

Осторожно. Аккумуля- торные батареи | В помещениях и на участках изготовления, хранения и применения аккумуля- торных батарей

В помещениях и на участках изготовления, хранения и применения аккумуля- торных

батарей

W 22 Осторожно. Режущие валы На участках работ и оборудовании, имеющем незащищенные режущие валы

Осторожно. Режущие валы На участках работ и оборудовании, имеющем незащищенные режущие валы

Осторожно. Режущие валы На участках работ и оборудовании, имеющем незащищенные режущие валы

На участках работ и оборудовании, имеющем незащищенные режущие валы

W 23 Внимание. Опасность зажима На дверцах турникетов и шлагбаумах

Внимание. Опасность зажима На дверцах турникетов и шлагбаумах

Внимание. Опасность зажима На дверцах турникетов и шлагбаумах

На дверцах турникетов и шлагбаумах

W 24 Осторожно. Возможно

опрокидывание На дорогах, рампах, складах, участках, где возможно опрокидывание внутризаводского транспорта

Осторожно. Возможно опрокидывание На дорогах, рампах, складах, участках, где возможно опрокидывание внутризаводского транспорта

Осторожно. Возможно опрокидывание На дорогах, рампах, складах, участках, где возможно опрокидывание внутризаводского транспорта

На дорогах, рампах, складах, участках, где возможно опрокидывание внутризаводского транспорта

W 25

Внимание. Автоматическое включение (запуск) оборудования На рабочих местах, оборудовании или отдельных узлах оборудования с автоматическим включением

Внимание. Автоматическое включение (запуск) оборудования На рабочих местах, оборудовании или отдельных узлах оборудования с автоматическим включением

На рабочих местах, оборудовании или отдельных узлах оборудования с автоматическим включением

W 26

Осторожно. Горячая поверхность На рабочих местах и обо-рудовании, имеющем на-гретые поверхности

Осторожно. Горячая поверхность На рабочих местах и обо-рудовании, имеющем на-гретые поверхности

На рабочих местах и обо-рудовании, имеющем на-гретые поверхности

Окончание табл.5.3

Код знака Цветографическое изображение Смысловое значение Место размещения (установки) и рекомендации по применению

Цветографическое изображение Смысловое значение Место размещения (установки) и рекомендации по применению

Смысловое значение Место размещения (установки) и рекомендации по применению

Место размещения (установки) и рекомендации по применению

W 27 Осторожно. Возможно травмирование рук На оборудовании, узлах оборудования, крышках и дверцах, где возможно по- лучить травму рук

Осторожно. Возможно травмирование рук На оборудовании, узлах оборудования, крышках и дверцах, где возможно по- лучить травму рук

Осторожно. Возможно травмирование рук На оборудовании, узлах оборудования, крышках и дверцах, где возможно по- лучить травму рук

На оборудовании, узлах оборудования, крышках и дверцах, где возможно по- лучить травму рук

W 28

Осторожно. Скользко На территории и участках, где имеются скользкие места

Осторожно. Скользко На территории и

участках, где имеются скользкие места

На территории и участках, где имеются скользкие места

29

Осторожно. Возможно затягивание между вращающимися элемен- тами На рабочих местах и обо- рудовании, имеющем вра- щающиеся элементы, на- пример на валковых мель- ницах

Осторожно. Возможно затягивание между вращающимися элемен- тами На рабочих местах и обо- рудовании, имеющем вра- щающиеся элементы, на- пример на валковых мель- ницах

На рабочих местах и обо- рудовании, имеющем вра- щающиеся элементы, на- пример на валковых мель- ницах

W 30 Осторожно. Сужение проезда (прохода) На территориях, участках, в цехах и складах, где имеются

сужения прохода (проезда) или присутствуют выступающие конструкции, затрудняющие проход (проезд)

Осторожно. Сужение проезда (прохода) На территориях, участках, в цехах и складах, где имеются сужения прохода (проезда) или присутствуют выступающие конструкции, затрудняющие проход (проезд)

Осторожно. Сужение проезда (прохода) На территориях, участках, в цехах и складах, где имеются сужения прохода (проезда) или присутствуют выступающие конструкции, затрудняющие проход (проезд)

На территориях, участках, в цехах и складах, где имеются сужения прохода (проезда) или присутствуют выступающие конструкции, затрудняющие проход (проезд)

Таблица 5.4

Предписывающие знаки

Код знака Цветографическое изображение Смысловое значение Место размещения (установки) и рекомендации по при-менению

Цветографическое изображение Смысловое значение Место размещения (установки) и рекомендации по при- менению

Смысловое значение Место размещения (установки) и рекомендации по при- менению

Место размещения (установки) и рекомендации по при- менению

М 01
Работать в защитных очках
На рабочих местах и участках, где требуется защита органов зрения

Продолжение табл. 5.4

Код знака	Цветографическое изображение	Смысловое значение	Место размещения (установки) и рекомендации по применению
Цветографическое изображение	Смысловое значение	Место размещения (установки) и рекомендации по применению	
Смысловое значение	Место размещения (установки) и рекомендации по применению		
Место размещения (установки) и рекомендации по применению			
М 02		Работать в защитной	

каске (шлеме) На рабочих местах и участках, где требуется защита головы

Работать в защитной каске (шлеме) На рабочих местах и участках, где требуется защита головы

Работать в защитной каске (шлеме) На рабочих местах и участках, где требуется защита головы

На рабочих местах и участках, где требуется защита головы

M 03

Работать в защитных наушниках На рабочих местах и участках с повышенным уровнем шума

Работать в защитных наушниках На рабочих местах и участках с повышенным уровнем шума

Работать в защитных наушниках На рабочих местах и участках с повышенным уровнем шума

На рабочих местах и участках с повышенным уровнем шума

M 04 Работать в средствах индивидуальной защиты органов дыхания На рабочих местах и участках, где требуется защита органов дыхания

Работать в средствах индивидуальной защиты органов дыхания На рабочих местах и участках, где требуется защита органов дыхания

Работать в средствах индивидуальной защиты органов дыхания На рабочих местах и участках, где требуется защита органов дыхания

На рабочих местах и участках, где требуется защита органов дыхания

M 05 Работать в защитной обуви На рабочих местах и участках, где необходимо применять средства индивидуальной защиты

Работать в защитной обуви На рабочих местах и участках, где

необходимо применять средства индивидуальной защиты

Работать в защитной обуви На рабочих местах и участках, где необходимо применять средства индивидуальной защиты

На рабочих местах и участках, где необходимо применять средства индивидуальной защиты

M 06

Работать в защитных перчатках На рабочих местах и участках работ, где требуется защита рук от воздействия вредных или агрессивных сред, защита от возможного поражения электрическим током

Работать в защитных перчатках На рабочих местах и участках работ, где требуется защита рук от воздействия вредных или агрессивных сред, защита от возможного поражения электрическим током

На рабочих местах и участках работ, где требуется защита рук от воздействия вредных или агрессивных сред, защита от возможного поражения электрическим током

ММ07

Работать в защитной одежде На рабочих местах и участках, где необходимо применять средства индивидуальной зашиты

Работать в защитной одежде На рабочих местах и участках, где необходимо применять средства индивидуальной зашиты

На рабочих местах и участках, где необходимо применять средства индивидуальной зашиты

ММ 08

Работать в защитном щитке На рабочих местах и участках, где необходима защита лица и органов зре- ния

Работать в защитном щитке На рабочих местах и участках, где необходима защита лица и органов зре- ния

На рабочих местах и участках, где

необходима защита лица и органов зрения

Продолжение табл. 5.4

Код знака	Цветографическое изображение	Смысловое значение	Место размещения (установки) и рекомендации по применению
Цветографическое изображение	Смысловое значение	Место размещения (установки) и рекомендации по применению	
Смысловое значение	Место размещения (установки) и рекомендации по применению		
Место размещения (установки) и рекомендации по применению			
M 09		Работать в предохранительном (страховочном) поясе	На рабочих местах и участках, где для безопасной работы требуется приме- нение предохранительных (страховочных) поясов
		Работать в предохранительном (страховочном) поясе	На рабочих местах и участках, где для безопасной работы требуется приме- нение предохранительных

(страховочных) поясов

Работать в предохранительном (страховочном) поясе На рабочих местах и участках, где для безопасной работы требуется приме- нение предохранительных (страховочных) поясов

На рабочих местах и участках, где для безопасной работы требуется приме- нение предохранительных (страховочных) поясов

М 10

Проход здесь

На территориях и участках, где разрешается проход

М 11

Общий предписывающий знак (прочие предписания) Для предписаний, не обозначенных настоящим стандартом. Знак необходимо применять вместе с поясняющей надписью на дополнительном знаке безопасности

Общий предписывающий знак (прочие предписания) Для предписаний, не обозначенных настоящим стандартом. Знак необходимо применять вместе с поясняющей надписью на дополнительном знаке безопасности

Для предписаний, не обозначенных настоящим стандартом. Знак необходимо применять вместе с поясняющей надписью на дополнительном знаке безопасности

M 12 Переходить по надзем-ному переходу На участках и территориях, где установлены надземные переходы

Переходить по надзем- ному переходу На участках и территориях, где установлены надземные переходы

Переходить по надзем- ному переходу На

участках и территориях, где установлены надземные переходы

На участках и территориях, где установлены надземные переходы

М 13 Отключить штепсельную вилку На рабочих местах и оборудовании, где требуется отключение от электросети при наладке или остановке электрооборудования и в других случаях

Отключить штепсельную вилку На рабочих местах и оборудовании, где требуется отключение от электросети при наладке или остановке электрооборудования и в других случаях

Отключить штепсельную вилку На рабочих местах и оборудовании, где требуется отключение от электросети при наладке или остановке электрооборудования и в других случаях

На рабочих местах и оборудовании, где требуется отключение от электросети при наладке или остановке электрооборудования и в других случаях

М 14 Отключить перед рабо- той На рабочих местах и оборудовании при проведении ремонтных или пусконаладочных работ

Отключить перед рабо- той На рабочих местах и оборудовании при проведении ремонтных или пусконаладочных работ

Отключить перед рабо- той На рабочих местах и оборудовании при проведении ремонтных или пусконаладочных работ

На рабочих местах и оборудовании при проведении ремонтных или пусконаладочных работ

М 15

Курить здесь

Используется для обозначения места курения на производственных объектах

Таблица 5.5

Знаки пожарной безопасности

Код знака Цветографическое изображение Смысловое значение Место размещения (установ- ки) и рекомендации по применению

Цветографическое изображение Смысловое значение Место размещения (установ- ки) и рекомендации по применению

Смысловое значение Место размещения (установ- ки) и рекомендации по применению

Место размещения (установ- ки) и рекомендации по применению

F 01-01

Направляющая стрелка Использовать только вместе с другими знаками пожар- ной безопасности для ука- зания направления

движе- ния к месту нахождения (размещения) средства про- тивопожарной зашиты

Использовать только вместе с другими знаками пожар- ной безопасности для ука- зания направления движе- ния к месту нахождения (размещения) средства про- тивопожарной зашиты

F 01-02

Направляющая стрелка под углом 45° Использовать только вместе с другими знаками пожарной безопасности для указания направления движения к месту нахождения (размещения) средства противопожарной защиты

Использовать только вместе с другими знаками пожарной безопасности для указания направления движения к месту нахождения (размещения) средства противопожарной защиты

F 02 Пожарный кран В местах нахождения комплекта пожарного крана с пожарным рукавом и стволом

Пожарный кран В местах нахождения комплекта пожарного крана с пожарным рукавом и стволом

Пожарный кран В местах нахождения комплекта пожарного крана с пожарным рукавом и стволом

В местах нахождения комплекта пожарного крана с пожарным рукавом и стволом

F 03 Пожарная лестница В местах нахождения пожарной лестницы

Пожарная лестница В местах нахождения пожарной лестницы

Пожарная лестница В местах нахождения пожарной лестницы

В местах нахождения пожарной лестницы

F 04

Огнетушитель

В местах размещения огнетушителя

F 05

Телефон для использования при пожаре В местах размещения телефона, по которому мож- но вызвать пожарную ох- рану

Телефон для использования при пожаре В местах размещения телефона, по которому мож- но вызвать пожарную ох- рану

В местах размещения телефона, по которому мож- но вызвать пожарную ох- рану

Продолжение табл. 5.5

Код знака Цветографическое изображение Смысловое значение Место размещения (установ- ки) и рекомендации по применению

Цветографическое изображение Смысловое значение Место размещения (установ- ки) и рекомендации по применению

Смысловое значение Место размещения (установ- ки) и рекомендации по применению

Место размещения (установ- ки) и рекомендации по применению

F 06

Место размещения не- скольких средств противопожарной защиты

В местах одновременного нахождения (размещения) нескольких средств противопожарной защиты

F 07

Пожарный водоисточ- ник

В местах нахождения пожарного водоема или пир- са для пожарных машин

F 08

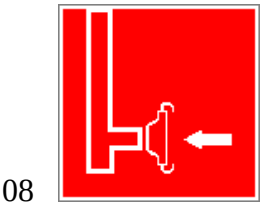

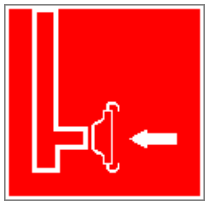

Пожарный сухотрубный стояк

В местах нахождения пожарного сухотрубного стояка

F 09

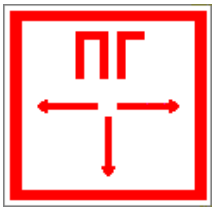

Пожарный гидрант У мест нахождения подземных пожарных гидран- тов. На знаке должны быть цифры, обозначающие расстояние от знака до гид- ранта в метрах

У мест нахождения подземных пожарных

гидран- тов. На знаке должны быть цифры, обозначающие расстояние от знака до гид- ранта в метрах

F 10

Кнопка включения ус- тановок (систем) по- жарной автоматики В местах ручного пуска установок пожарной сигна- лизации, пожаротушения и (или) систем противодым- ной защиты.

В местах ручного пуска установок пожарной сигна- лизации, пожаротушения и (или) систем противодым- ной защиты.

В местах (пунктах) подачи сигнала пожарной тревоги

F 11

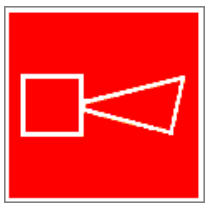

Звуковой оповещатель пожарной тревоги В местах нахождения зву- кового оповещателя или совместно со знаком F 10

В местах нахождения зву- кового оповещателя или совместно со знаком F 10 «Кнопка включения установок (систем) пожарной автоматики»

К знакам пожарной безопасности относят также:

- запрещающие знаки: P 01 «Запрещается курить», P 02 «Запрещается пользоваться открытым огнем», P 04 «Запрещается тушить водой», P 12 «Запрещается загромождать проходы и (или) складировать»;
- предупреждающие знаки: W 01 «Пожароопасно. Легковоспламеняющиеся вещества», W 02 «Взрывоопасно», W 11 «Пожароопасно. Окис- литель»;
- эвакуационные знаки;

Таблица 5.6

Эвакуационные знаки

Код знака Цветографическое изображение Смысловое значение Место размещения (установки) и рекомендации по применению

Цветографическое изображение Смысловое значение Место размещения (установки) и рекомендации по применению

Смысловое значение Место размещения

(установки) и рекомендации по применению	
Место размещения (установки) и рекомендации по применению	
	E 01-01
Выход здесь (левосто- ронний) Над дверями (или на дверях) эвакуационных выходов, открывающихся с левой стороны. Над дверями (или на дверях) эвакуационных выходов, открывающихся с левой стороны. На стенах помещений вместе с направляющей стрелкой для указания направления движения к эвакуа- ционному выходу	
	E 01-02

Выход здесь (правосто- ронний) Над дверями (или на дверях) эвакуационных выходов, открывающихся с правой стороны.
Над дверями (или на дверях) эвакуационных выходов, открывающихся с правой стороны.
На стенах помещений вместе с направляющей стрелкой для указания направления движения к эвакуационному выходу

E 02-01

Направляющая стрелка Использовать только вместе с другими эвакуационными знаками для указания направления движения
Использовать только вместе с другими эвакуационными знаками для указания направления движения

Продолжение табл.5.6

Код знака Цветографическое изображение Смысловое значение Место размещения (установки) и рекомендации по применению

Цветографическое изображение Смысловое значение Место размещения (установки) и рекомендации по применению

Смысловое значение Место размещения (установки) и рекомендации по применению

Место размещения (установки) и рекомендации по применению

Е 02-02		Направляющая стрелка под углом 45° Использовать только вместе с другими эвакуационными знаками для указания направления движения	
		Направляющая стрелка под углом 45° Использовать только вместе с другими эвакуационными знаками для указания направления движения	
		Направляющая стрелка под углом 45° Использовать только вместе с другими эвакуационными знаками для указания направления движения	
		Использовать только вместе с другими эвакуационными знаками для указания	

направления движения

Е 03

Направление к эвакуационному выходу на- право На стенах помещений для указаниянаправления движения к эвакуационному выходу

Направление к эвакуационному выходу на-право На стенах помещений для указаниянаправления движения к эвакуационному выходу

На стенах помещений для указаниянаправления движения к эвакуационному выходу

Е 04

Направление к эвакуационному выходу налево На стенах помещений для указания направления движения к эвакуационному

Направление к эвакуационному выходу налево На стенах помещений для указания направления движения к эвакуационному

На стенах помещений для указания направления движения к эвакуационному выходу

E 05

Направление к эвакуационному выходу направо вверх На стенах помещений для указания направления движения к эвакуационному выходу по наклонной плоскости

Направление к эвакуационному выходу направо вверх На стенах помещений для указания направления движения к эвакуационному выходу по наклонной плоскости

На стенах помещений для указания направления движения к эвакуационному выходу по наклонной плоскости

На стенах помещений для указания направления движения к эвакуационному выходу по наклонной плоскости

E 06

Направление к эвакуационному выходу нале- во вверх На стенах помещений для указания направления движения к эвакуационному выходу по наклонной плос-

Направление к эвакуационному выходу нале- во вверх На стенах помещений для указания направления движения к эвакуационному выходу по наклонной плос-

На стенах помещений для указания направления движения к эвакуационному

выходу по наклонной плос-

кости

E 07

Направление к эвакуационному выходу на- право вниз На стенах помещений для указания направления движения к эвакуационному

Направление к эвакуационному выходу на- право вниз На стенах помещений для указания направления движения к эвакуационному

На стенах помещений для указания направления движения к эвакуационному выходу по наклонной плоскости

E 08

Направление к эвакуационному выходу налево вниз На стенах помещений для указания направления движения к эвакуационному

Направление к эвакуационному выходу налево вниз На стенах помещений для указания направления движения к эвакуационному

На стенах помещений для указания

направления движения к эвакуационному выходу по наклонной плоскости

Е 09 Указатель двери эвакуа- ционного выхода Над дверями эвакуацион- ных выходов Продолжение табл. 5.6.

Указатель двери эвакуа- ционного выхода Над дверями эвакуацион- ных выходов Продолжение табл. 5.6.

Указатель двери эвакуа- ционного выхода Над дверями эвакуацион- ных выходов Продолжение табл. 5.6.

Над дверями эвакуацион- ных выходов Продолжение табл. 5.6.

Продолжение табл. 5.6.

Продолжение табл. 5.6.

Код знака Цветографическое изображение Смысловое значение Место размещения (установки) и рекомендации по применению

Цветографическое изображение Смысловое значение Место размещения (установки) и рекомендации по применению

Смысловое значение Место размещения (установки) и рекомендации по применению

Место размещения (установки) и рекомендации по применению

E 10 Указатель двери эвакуа- ционного выхода (левосторонний) Над дверями эвакуационных выходов

Указатель двери эвакуа- ционного выхода (левосторонний) Над дверями эвакуационных выходов

Указатель двери эвакуа- ционного выхода (левосторонний) Над дверями эвакуационных выходов

Над дверями эвакуационных выходов

E 11

Направление к эвакуа- ционному выходу прямо Над проходами, проемами, в помещениях большой площади. Размещается на

Над проходами, проемами, в помещениях большой площади. Размещается на верхнем уровне или под- вешивается к потолку

E 12

Направление к эвакуационному выходу прямо Над проходами, проемами, в помещениях большой площади. Размещается на верхнем уровне или подвешивается к потолку

Направление к эвакуационному выходу прямо Над проходами, проемами, в помещениях большой площади. Размещается на верхнем уровне или подвешивается к потолку

Над проходами, проемами, в помещениях большой площади. Размещается на верхнем уровне или подвешивается к потолку

Е 13 Направление к эвакуационному выходу по лестнице вниз На лестничных площадках и стенах, прилегающих к лестничному маршу

Направление к эвакуационному выходу по лестнице вниз На лестничных площадках и стенах, прилегающих к лестничному маршу

Направление к эвакуационному выходу по лестнице вниз На лестничных площадках и стенах, прилегающих к лестничному маршу

На лестничных площадках и стенах, прилегающих к лестничному маршу

Е 14 Направление к эвакуационному выходу по лестнице вниз На лестничных площадках и стенах, прилегающих к

лестничному маршу

Направление к эвакуационному выходу по лестнице вниз На лестничных площадках и стенах, прилегающих к лестничному маршу

Направление к эвакуационному выходу по лестнице вниз На лестничных площадках и стенах, прилегающих к лестничному маршу

На лестничных площадках и стенах, прилегающих к лестничному маршу

E 15

Направление к эвакуа- ционному выходу по ле- стнице вверх

На лестничных площадках и стенах, прилегающих к лестничному маршу

E 16 Направление к эвакуа- ционному выходу по ле- стнице вверх На лестничных площадках и стенах, прилегающих к лестничному маршу E

17

Направление к эвакуа- ционному выходу по ле- стнице вверх На лестничных площадках и стенах, прилегающих к лестничному маршу E

17

Направление к эвакуа- ционному выходу по ле- стнице вверх На лестничных площадках и стенах, прилегающих к лестничному маршу E 17

На лестничных площадках и стенах, прилегающих к лестничному маршу E

17

E 17

E 17

Для доступа вскрыть здесь На дверях, стенах помеще- ний и в других местах, где для доступа в помещение или выхода необходимо вскрыть определенную кон- струкцию, например раз- бить стеклянную панель

Продолжение табл. 5.6.

Для доступа вскрыть здесь На дверях, стенах помеще- ний и в других местах, где для доступа в помещение или выхода необходимо вскрыть определенную кон- струкцию, например раз- бить стеклянную панель

Продолжение табл. 5.6.

На дверях, стенах помеще- ний и в других местах, где для доступа в помещение или выхода необходимо вскрыть определенную кон- струкцию, например раз- бить стеклянную панель

Продолжение табл. 5.6.

Продолжение табл. 5.6.

Продолжение табл. 5.6.

Код знака Цветографическое изображение Смысловое значение Место размещения (установки) и рекомендации по применению

Цветографическое изображение Смысловое значение Место размещения (установки) и рекомендации по применению

Смысловое значение Место размещения (установки) и рекомендации по применению

Место размещения (установки) и рекомендации по применению

E 18

Открывать движением от себя

На дверях помещений для указания направления от- крывания дверей

E 19

Открывать движением на себя

На дверях помещений для указания направления от- крывания дверей

E 20

Для открывания сдви- нуть На дверях помещений для обозначения действий по открыванию сдвижных две- рей

На дверях помещений для обозначения действий по открыванию сдвижных две- рей

E 21

Пункт (место) сбора На дверях, стенах помеще- ний и в других местах для обозначения заранее преду- смотренных пунктов (мест) сбора людей в случае воз- никновения пожара, аварии или другой чрезвычайной

На дверях, стенах помеще- ний и в других

местах для обозначения заранее предусмотренных пунктов (мест) сбора людей в случае воз- никновения пожара, аварии или другой чрезвычайной ситуации

E 22

Указатель выхода Над дверями эвакуацион- ного выхода или в составе комбинированных знаков безопасности для указания направления движения к

Над дверями эвакуацион- ного выхода или в составе комбинированных знаков безопасности для указания направления движения к эвакуационному выходу

E 23

Указатель запасного выхода Над дверями запасного выхода Эвакуационные знаки следует устанавливать в положениях, соответствующих направлению движения к эвакуационному выходу.

Указатель запасного выхода Над дверями запасного выхода Эвакуационные знаки следует устанавливать в положениях, соответствующих направлению движения к эвакуационному выходу.

Указатель запасного выхода Над дверями запасного выхода Эвакуационные знаки следует устанавливать в положениях, соответствующих направлению движения к эвакуационному выходу.

Над дверями запасного выхода Эвакуационные знаки следует устанавливать в положениях, соответствующих направлению движения к эвакуационному выходу.

Эвакуационные знаки следует устанавливать в положениях, соответствующих направлению движения к эвакуационному выходу.

Эвакуационные знаки следует устанавливать в положениях, соответствующих направлению движения к эвакуационному выходу.

Изображение графического символа фигуры человека в дверном проеме на эвакуационных знаках Е 01-01 и Е 01-02 смыслового значения

«Выход здесь» должно совпадать

с направлением движения к эвакуационному выходу».

Таблица 5.7

Знаки медицинского и санитарного назначения

Код знака	Цветографическое изображение	Цветографическое изображение	Смысловое значение	Место размещения (установ- ки) и рекомендации по при-	Место размещения (установ- ки) и рекомендации по при- менению
ЕС 01	Аптечка первой медицинской помощи	На стенах, дверях помещений для обозначения мест размещения аптечек первой медицинской помощи			
			Аптечка первой медицинской помощи	На стенах, дверях помещений для обозначения мест размещения аптечек первой медицинской помощи	
			Аптечка первой медицинской помощи	На стенах, дверях помещений для обозначения мест размещения аптечек первой медицинской помощи	
				На стенах, дверях помещений для обозначения мест размещения аптечек первой медицинской помощи	
ЕС 02	Средства выноса (эвакуации)				

пораженных На дверях и стенах помещений в местах размеще- ния средств выноса (эвакуации) пораженных

Средства выноса (эвакуации) пораженных На дверях и стенах помещений в местах размеще- ния средств выноса (эвакуации) пораженных

Средства выноса (эвакуации) пораженных На дверях и стенах помещений в местах размеще- ния средств выноса (эвакуации) пораженных

На дверях и стенах помещений в местах размеще- ния средств выноса (эва- куации) пораженных

EC 03 Пункт приема гигиенических процедур (душевые) На дверях и стенах помещений в местах расположения душевых и т. п.

Пункт приема гигиенических процедур (душевые) На дверях и стенах помещений в местах расположения душевых и т. п.

Пункт приема гигиенических процедур (душевые) На дверях и стенах помещений в местах расположения душевых и т. п.

На дверях и стенах помещений в местах расположения душевых и т. п.

EC 04

Пункт обработки глаз На дверях и стенах поме- щений в местах располо- жения пункта обработки глаз

На дверях и стенах поме- щений в местах располо- жения пункта обработки глаз

EC 05

Медицинский кабинет

На дверях медицинских кабинетов

EC 06 Телефон связи с медицинским пунктом (скорой медицинской помощью)

Телефон связи с медицинским пунктом (скорой медицинской помощью)

Телефон связи с медицинским пунктом (скорой медицинской помощью)

В местах установки телефонов

Таблица 5.8.

Указательные знаки

Код знака Цветографическое изображение Смысловое значение Место размещения (установки) и рекомендации по при- менению

Цветографическое изображение Смысловое значение Место размещения (установки) и рекомендации по при- менению

Смысловое значение Место размещения (установки) и рекомендации по при- менению

Место размещения (установки) и рекомендации по при- менению

D 01

Пункт(место) приема пищи На дверях комнат приема пищи, буфетах, столовых, бытовых помещениях и в других местах, где разре- шается прием пиши

На дверях комнат приема пищи, буфетах, столовых, бытовых помещениях и в других местах, где разре- шается прием пиши

D 02

Питьевая вода На дверях бытовых помещений и в местах распо- ложения кранов с водой, пригодной для питья и бы- товых нужд (туалеты, душевые, пункты приема пищи и т. д.)

На дверях бытовых помещений и в местах распо- ложения кранов с водой, пригодной для питья и бы- товых нужд (туалеты, душевые, пункты приема пищи и т. д.)

D 03

Место курения Используется для обозначения места курения на общественных объектах

Используется для обозначения места курения на общественных объектах

Таблица 5.1

Геометрическая форма, сигнальный цвет, смысловое значение основных знаков безопасности

β = 0,01 кг/(м^2·ч·К), $P_{тр}$ = 0,05, r = 2256 кДж/кг, $q_б$ = 200 кДж/(м^2·ч), ρ = 1,25 кг/м^3, $l_ц$ = 5 м, $q_{ок}$ = 16 кДж/(м^2·ч), $q_п$ = 2000 кДж/(ч·чел), $к_з$ = 0,8, $\eta_{ву} = \eta_у \cdot \eta_{дв} \cdot \eta_п$ = 0,7·0,85·0,95 = 0,56, $\eta_{дв}$ = 0,95, $c_р$ = 1,009 кДж/(кг·К). Подсчитываем количества теплоты, выделяющиеся в выработку.

$P_{тр}$ = 0,05, r = 2256 кДж/кг, $q_б$ = 200 кДж/(м^2·ч), ρ = 1,25 кг/м^3, $l_ц$ = 5 м, $q_{ок}$ = 16 кДж/(м^2·ч), $q_п$ = 2000 кДж/(ч·чел), $к_з$ = 0,8, $\eta_{ву} = \eta_у \cdot \eta_{дв} \cdot \eta_п$ = 0,7·0,85·0,95 = 0,56, $\eta_{дв}$ = 0,95, $c_р$ = 1,009 кДж/(кг·К). Подсчитываем количества теплоты, выделяющиеся в выработку.

r = 2256 кДж/кг, $q_б$ = 200 кДж/(м^2·ч), ρ = 1,25 кг/м^3, $l_ц$ = 5 м, $q_{ок}$ = 16 кДж/(м^2·ч), $q_п$ = 2000 кДж/(ч·чел), $к_з$ = 0,8, $\eta_{ву} = \eta_у \cdot \eta_{дв} \cdot \eta_п$ = 0,7·0,85·0,95 = 0,56, $\eta_{дв}$ = 0,95, $c_р$ = 1,009 кДж/(кг·К). Подсчитываем количества теплоты, выделяющиеся в выработку.

r = 2256 кДж/кг, $q_б$ = 200

кДж/(м^2·ч), ρ = 1,25 кг/м^3, $l_ц$ = 5 м, $q_{ок}$ = 16 кДж/(м^2·ч), $q_п$ = 2000 кДж/(ч·чел), $к_з$ = 0,8, $\eta_{ву} = \eta_у \cdot \eta_{дв} \cdot \eta_п$ = 0,7·0,85·0,95 = 0,56, $\eta_{дв}$ = 0,95, $c_р$ = 1,009 кДж/(кг·К). Подсчитываем количества теплоты, выделяющиеся в выработку.

$q_б$ = 200 кДж/(м^2·ч), ρ = 1,25 кг/м^3, $l_ц$ = 5 м, $q_{ок}$ = 16 кДж/(м^2·ч), $q_п$ = 2000 кДж/(ч·чел), $к_з$ = 0,8, $\eta_{ву} = \eta_у \cdot \eta_{дв} \cdot \eta_п$ = 0,7·0,85·0,95 = 0,56, $\eta_{дв}$ = 0,95, $c_р$ = 1,009 кДж/(кг·К). Подсчитываем количества теплоты, выделяющиеся в выработку.

ρ = 1,25 кг/м^3, $l_ц$ = 5 м, $q_{ок}$ = 16 кДж/(м^2·ч), $q_п$ = 2000 кДж/(ч·чел), $к_з$ = 0,8, $\eta_{ву} = \eta_у \cdot \eta_{дв} \cdot \eta_п$ = 0,7·0,85·0,95 = 0,56, $\eta_{дв}$ = 0,95, $c_р$ = 1,009 кДж/(кг·К). Подсчитываем количества теплоты, выделяющиеся в выработку.

ρ = 1,25 кг/м^3, $l_ц$ = 5 м, $q_{ок}$ = 16 кДж/(м^2·ч), $q_п$ = 2000 кДж/(ч·чел), $к_з$ = 0,8, $\eta_{ву} = \eta_у \cdot \eta_{дв} \cdot \eta_п$ = 0,7·0,85·0,95 = 0,56, $\eta_{дв}$ = 0,95, $c_р$ = 1,009 кДж/(кг·К). Подсчитываем количества теплоты, выделяющиеся в выработку.

$l_ц$ = 5 м, $q_{ок}$ = 16 кДж/(м^2·ч), $q_п$ = 2000 кДж/(ч·чел), $к_з$ = 0,8, $\eta_{ву}$ = $\eta_у \cdot \eta_{дв} \cdot \eta_п$ = 0,7·0,85·0,95 = 0,56, $\eta_{дв}$ = 0,95, $c_р$ = 1,009 кДж/(кг·К). Подсчитываем количества теплоты, выделяющиеся в выработку.

$q_{ок}$ = 16 кДж/(м^2·ч), $q_п$ = 2000 кДж/(ч·чел), $к_з$ = 0,8, $\eta_{ву}$ = $\eta_у \cdot \eta_{дв} \cdot \eta_п$ = 0,7·0,85·0,95 = 0,56, $\eta_{дв}$ = 0,95, $c_р$ = 1,009 кДж/(кг·К). Подсчитываем количества теплоты, выделяющиеся в выработку.

$q_{ок}$ = 16 кДж/(м^2·ч), $q_п$ = 2000 кДж/(ч·чел), $к_з$ = 0,8, $\eta_{ву}$ = $\eta_у \cdot \eta_{дв} \cdot \eta_п$ = 0,7·0,85·0,95 = 0,56, $\eta_{дв}$ = 0,95, $c_р$ = 1,009 кДж/(кг·К). Подсчитываем количества теплоты, выделяющиеся в выработку.

$q_п$ = 2000 кДж/(ч·чел), $к_з$ = 0,8, $\eta_{ву}$ = $\eta_у \cdot \eta_{дв} \cdot \eta_п$ = 0,7·0,85·0,95 = 0,56, $\eta_{дв}$ = 0,95, $c_р$ = 1,009 кДж/(кг·К). Подсчитываем количества теплоты, выделяющиеся в выработку.

$к_з$ = 0,8, $\eta_{ву}$ = $\eta_у \cdot \eta_{дв} \cdot \eta_п$ = 0,7·0,85·0,95 = 0,56, $\eta_{дв}$ = 0,95, $c_р$ = 1,009 кДж/(кг·К). Подсчитываем количества теплоты, выделяющиеся

в выработку.

$\kappa_з$ = 0,8, $\eta_{ву} = \eta_у \cdot \eta_{дв} \cdot \eta_п$ = 0,7·0,85·0,95 = 0,56, $\eta_{дв}$ = 0,95, $c_р$ = 1,009 кДж/(кг·К). Подсчитываем количества теплоты, выделяющиеся в выработку.

$\eta_{ву} = \eta_у \cdot \eta_{дв} \cdot \eta_п$ = 0,7·0,85·0,95 = 0,56, $\eta_{дв}$ = 0,95, $c_р$ = 1,009 кДж/(кг·К). Подсчитываем количества теплоты, выделяющиеся в выработку.

$\eta_{дв}$ = 0,95, $c_р$ = 1,009 кДж/(кг·К). Подсчитываем количества теплоты, выделяющиеся в выработку.

$\eta_{дв}$ = 0,95, $c_р$ = 1,009 кДж/(кг·К). Подсчитываем количества теплоты, выделяющиеся в выработку.

$c_р$ = 1,009 кДж/(кг·К). Подсчитываем количества теплоты, выделяющиеся в выработку.

Подсчитываем количества теплоты, выделяющиеся в выработку.

Подсчитываем количества теплоты, выделяющиеся в выработку.

1. Тепловыделение при охлаждении горных пород

$$\alpha_k = 12.4 \cdot \frac{V^{0.8}}{d_э{}^{0.2}} = 12.4 \cdot \frac{2^{0.8}}{7^{0.2}} = 14.32, \text{к}$$

Дж/(м^2·ч·К;

$$\alpha_и = 1.3 \cdot \beta \cdot r = 1{,}3 \cdot 0{,}001 \cdot 2256 = 29,$$

, кДж/(м^2·ч·К);

$$\alpha_0 = \alpha_k + \alpha_и = 14{,}32 + 29{,}33 = 43{,}65,$$

кДж/(м^2·ч·К);

$$K_т = \frac{\lambda}{1+\frac{\lambda}{2\alpha_0 \cdot R_э}} \cdot \left[\frac{1}{2R_э} + \frac{1}{\sqrt{\pi \cdot a \cdot \tau}\left(1+\frac{\lambda}{2\alpha_0 \cdot R_э}\right)}\right] =$$

$$\frac{9{,}211}{1+\frac{9{,}211}{2 \cdot 43{,}65 \cdot 3{,}5}} \cdot \left[\frac{1}{2 \cdot 3{,}5} + \frac{1}{\sqrt{\pi \cdot 0{,}00447 \cdot 61320}\left(1+\frac{9{,}211}{2 \cdot 43{,}65 \cdot 3}\right.}\right.$$

кДж/(м^2·ч·К);

$$t_п = t_Н + (H - H_0)\delta = 8{,}5 + (1200 - 20$$

;

$$Q_{охл} = K_т \cdot P \cdot l(t_п - t_в) = 1{,}57 \cdot 22 \cdot 120$$

кДж/ч.

2. Тепловыделение при сжатии шахтного воздуха

$$V_и = 3600 \cdot v \cdot S = 3600 \cdot 2 \cdot 38{,}5$$

м^3/ч;

$$Q_{сж} = 0{,}00981 \cdot \rho \cdot V_В \cdot H = 0{,}00$$

кДж/ч.

3. Тепловыделение при окислительных процессах

$$Q_{ок} = q_{ок} \cdot V^{0{,}8} \cdot P \cdot l = 16 \cdot 2^{0{,}8} \cdot 22 \cdot 1$$

кДж/ч.

4. Тепловыделение от местных источников:

- при работе электродвигателей горных машин и освещения

$$Q_{ЭД} = \frac{3600 \cdot N_{потр} \cdot K_з}{\eta_{ДВ}} = \frac{3600 \cdot 100 \cdot 0{,}8}{0{,}95} = 30315$$

кДж/ч;

- при спуске груза лебедкой

$$Q_{ЛС} = 3600 \cdot N_n \cdot K_з = 3600 \cdot 90 \cdot 0{,}8 =$$

кДж/ч;

- при работе трансформатора

$$Q_{ТР} = 3600 \cdot N_{ТР} \cdot P_{ТР} = 3600 \cdot 1$$

кДж/ч;

- при работе шахтных вентиляторов

$$Q_{ВЕН} = 3{,}6 \cdot \alpha_В \cdot P \cdot l \frac{V^3}{\eta_{ВУ}} = 3{,}6 \cdot 0$$

кДж/ч;

- при затвердевании монолитной бетонной крепи

$$Q_б = q_б \cdot P \cdot l_ц = 200 \cdot 22 \cdot 5 = 22000$$

кДж/ч;

- при работе людей

$$Q_Л = q_л \cdot n_л = 2000 \cdot 7 = 14000$$

кДж/ч.

5. Общее тепловыделение в ствол

$$Q_{общ} = \sum_{i-1}^{n} Q_i = Q_{охл} + Q_{сж} + Q_{ок} + Q_{эд}$$

$$1077648 + 4078998 + 735441 + 30315$$

$$22000 + 14000 = 6561196$$

кДж/ч.

Находим количество воздуха, необходимое для проветривания выработки по тепловому фактору без охлаждения воздуха

$$V_{теп} = \frac{Q_{общ}}{C_p \cdot \rho (t_{нб} - t_H)} = \frac{6561196}{1{,}009 \cdot 1{,}25(24-8}$$

$м^3/ч$.

Проверяем условие достаточности расхода воздуха по тепловому фактору $V_{теп} \langle V_в$.

В рассматриваемом случае это условие не выполняется, так как

$$V_{теп} = 335611 < V_B = 277200$$

Следовательно, требуется искусственное охлаждение воздуха при помощи холодильных машин.

Определяем требуемую хладопроизводительность холодильной машины

$$N_k = \frac{C_p \cdot \rho \cdot V_B (t_П - t_{пб})}{3600} = \frac{1{,}009 \cdot 1{,}25 \cdot 277200 (50 - 24}{3600}$$

кВт.

Принимаем $N_к$ = 2550 кВт. Температура смеси теплого и охлажденного воздуха за кондиционером составит

$$t_{см} = t_п - \frac{3600 \cdot N_k}{c_p \cdot \rho \cdot V_B} = 50 - \frac{}{1{,}00}$$

что удовлетворяет требованиям ПБ.

Варианты заданий

Перечень вариантов заданий к расчету тепловыделений в горные выработки приведен в табл. 4.2.

Таблица 4.2

Исходные данные для расчетов

тепловыделений

Величины Номер

варианта 1 2 3 4 5 6 7 8 9 10 1

Выработка Штрек Уклон Квершлаг Бр

емберг Ствол 2 *S*,

м^2 8 10 7 6 12 14 10 12 44,2 33,2

Величины Номер

варианта 1 2 3 4 5 6 7 8 9 10 1

Выработка Штрек Уклон Квершлаг Бр

емберг Ствол 2 *S*,

м^2 8 10 7 6 12 14 10 12 44,2 33,2

Номер

варианта 1 2 3 4 5 6 7 8 9 10 1

Выработка Штрек Уклон Квершлаг Бр

емберг Ствол 2 *S*,

м^2 8 10 7 6 12 14 10 12 44,2 33,2

 1 2 3 4 5 6 7 8 9 10 1 Выработ
ка Штрек Уклон Квершлаг Бремберг С

твол 2 *S*,

м^2 8 10 7 6 12 14 10 12 44,2 33,2

1 2 3 4 5 6 7 8 9 10 1 Выработк
а Штрек Уклон Квершлаг Бремберг Ств

ол 2 *S*,

м^2 8 10 7 6 12 14 10 12 44,2 33,2

1 2 3 4 5 6 7 8 9 10 1 Выработка

Штрек Уклон Квершлаг Бремберг Ств

ол 2 *S*,

м^2 8 10 7 6 12 14 10 12 44,2 33,2

1 2 3 4 5 6 7 8 9 10 1 Выработка

2 3 4 5 6 7 8 9 10 1 Выработка Шт
рек Уклон Квершлаг Бремберг Ствол

3 4 5 6 7 8 9 10 1 Выработка Штре
к Уклон Квершлаг Бремберг Ствол 2

4 5 6 7 8 9 10 1 Выработка Штрек

5 6 7 8 9 10 1 Выработка Штрек Ук

лон Квершлаг Бремберг Ствол □2 *S*,

м^2 8 10 7 6 12 14 10 12 44,2 33,2

6 7 8 9 10 □1 Выработка Штрек Укло

н Квершлаг Бремберг Ствол □2 *S*,

м^2 8 10 7 6 12 14 10 12 44,2 33,2

7 8 9 10 □1 Выработка Штрек Уклон

8 9 10 □1 Выработка Штрек Уклон Кв

ершлаг Бремберг Ствол □2 *S*,

м^2 8 10 7 6 12 14 10 12 44,2 33,2

9 10 □1 Выработка Штрек Уклон Квер

шлаг Бремберг Ствол □2 *S*,

м^2 8 10 7 6 12 14 10 12 44,2 33,2

10 □1 Выработка Штрек Уклон Квершл

аг Бремберг Ствол □2 *S*,

м^2 8 10 7 6 12 14 10 12 44,2 33,2

□1 Выработка Штрек Уклон Квершлаг

1 Выработка Штрек Уклон Квершлаг Б

ремберг Ствол □2 *S*,

м^2 8 10 7 6 12 14 10 12 44,2 33,2

Выработка Штрек Уклон Квершлаг Брем

берг Ствол □2 *S*,

м^2 8 10 7 6 12 14 10 12 44,2 33,2

Штрек Уклон Квершлаг Бремберг Ствол

□2 *S*,

м^2 8 10 7 6 12 14 10 12 44,2 33,2

Уклон Квершлаг Бремберг Ствол □2 *S*,

м^2 8 10 7 6 12 14 10 12 44,2 33,2

Квершлаг Бремберг Ствол □2 *S*,

м^2 8 10 7 6 12 14 10 12 44,2 33,2

Бремберг Ствол □2 *S*,

м^2 8 10 7 6 12 14 10 12 44,2 33,2

Ствол □2 *S*,

м^2 8 10 7 6 12 14 10 12 44,2 33,2

□2 *S*,

м^2 8 10 7 6 12 14 10 12 44,2 33,2

2 *S*,

м^2 8 10 7 6 12 14 10 12 44,2 33,2

S,

м^2 8 10 7 6 12 14 10 12 44,2 33,2

8 10 7 6 12 14 10 12 44,2 33,2 □3

10 7 6 12 14 10 12 44,2 33,2 □3 *P*,

м 11,8 13,2 11,0 10,2 14,4 15,6 13,2 1

4,4 23,6 20,4 □4 *L*,

м 900 1000 300 500 700 600 1000 90

0 1100 1200 □5 α,

° 6 8 40 50 10 8 15 20 90 90 □6

7 6 12 14 10 12 44,2 33,2 □3 *P*,

м 11,8 13,2 11,0 10,2 14,4 15,6 13,2 1

4,4 23,6 20,4 □4 *L*,

м 900 1000 300 500 700 600 1000 90

0 1100 1200 □5 α,

° 6 8 40 50 10 8 15 20 90 90 □6

6 12 14 10 12 44,2 33,2 □3 *P*,

м 11,8 13,2 11,0 10,2 14,4 15,6 13,2 1

4,4 23,6 20,4 □4 *L*,

м 900 1000 300 500 700 600 1000 90

0 1100 1200 □5 α,

° 6 8 40 50 10 8 15 20 90 90 □6

12 14 10 12 44,2 33,2 □3 *P*,

м 11,8 13,2 11,0 10,2 14,4 15,6 13,2 1

4,4 23,6 20,4 □4 *L*,

м 900 1000 300 500 700 600 1000 90

0 1100 1200 □5 α,

° 6 8 40 50 10 8 15 20 90 90 □6

14 10 12 44,2 33,2 □3 *P*,

м 11,8 13,2 11,0 10,2 14,4 15,6 13,2 1

4,4 23,6 20,4 □4 *L*,

м 900 1000 300 500 700 600 1000 90

0 1100 1200 □5 α,

° 6 8 40 50 10 8 15 20 90 90 □6
10 12 44,2 33,2 □3 *P*,
м 11,8 13,2 11,0 10,2 14,4 15,6 13,2 1
4,4 23,6 20,4 □4 *L*,
м 900 1000 300 500 700 600 1000 90
0 1100 1200 □5 α,
° 6 8 40 50 10 8 15 20 90 90 □6
12 44,2 33,2 □3 *P*,
м 11,8 13,2 11,0 10,2 14,4 15,6 13,2 1
4,4 23,6 20,4 □4 *L*,
м 900 1000 300 500 700 600 1000 90
0 1100 1200 □5 α,
° 6 8 40 50 10 8 15 20 90 90 □6
44,2 33,2 □3 *P*,
м 11,8 13,2 11,0 10,2 14,4 15,6 13,2 1
4,4 23,6 20,4 □4 *L*,
м 900 1000 300 500 700 600 1000 90
0 1100 1200 □5 α,
° 6 8 40 50 10 8 15 20 90 90 □6
33,2 □3 *P*,
м 11,8 13,2 11,0 10,2 14,4 15,6 13,2 1
4,4 23,6 20,4 □4 *L*,
м 900 1000 300 500 700 600 1000 90
0 1100 1200 □5 α,
° 6 8 40 50 10 8 15 20 90 90 □6
□3 *P*,
м 11,8 13,2 11,0 10,2 14,4 15,6 13,2 1
4,4 23,6 20,4 □4 *L*,
м 900 1000 300 500 700 600 1000 90
0 1100 1200 □5 α,
° 6 8 40 50 10 8 15 20 90 90 □6
3 *P*,
м 11,8 13,2 11,0 10,2 14,4 15,6 13,2 1
4,4 23,6 20,4 □4 *L*,

м 900 1000 300 500 700 600 1000 90

0 1100 1200 □5 α,

° 6 8 40 50 10 8 15 20 90 90 □6

P,

м 11,8 13,2 11,0 10,2 14,4 15,6 13,2 1

4,4 23,6 20,4 □4 *L*,

м 900 1000 300 500 700 600 1000 90

0 1100 1200 □5 α,

° 6 8 40 50 10 8 15 20 90 90 □6

11,8 13,2 11,0 10,2 14,4 15,6 13,2 14,4

23,6 20,4 □4 *L*,

м 900 1000 300 500 700 600 1000 90

0 1100 1200 □5 α,

° 6 8 40 50 10 8 15 20 90 90 □6

13,2 11,0 10,2 14,4 15,6 13,2 14,4 23,6

20,4 □4 *L*,

м 900 1000 300 500 700 600 1000 90

0 1100 1200 □5 α,

° 6 8 40 50 10 8 15 20 90 90 □6

11,0 10,2 14,4 15,6 13,2 14,4 23,6 20,4

□4 *L*,

м 900 1000 300 500 700 600 1000 90

0 1100 1200 □5 α,

° 6 8 40 50 10 8 15 20 90 90 □6

10,2 14,4 15,6 13,2 14,4 23,6 20,4 □4

14,4 15,6 13,2 14,4 23,6 20,4 □4 *L*,

м 900 1000 300 500 700 600 1000 90

0 1100 1200 □5 α,

° 6 8 40 50 10 8 15 20 90 90 □6

15,6 13,2 14,4 23,6 20,4 □4 *L*,

м 900 1000 300 500 700 600 1000 90

0 1100 1200 □5 α,

° 6 8 40 50 10 8 15 20 90 90 □6

13,2 14,4 23,6 20,4 □4 *L*,

м 900 1000 300 500 700 600 1000 90

0 1100 1200 □5 α,

° 6 8 40 50 10 8 15 20 90 90 □6

14,4 23,6 20,4 □4 *L*,

м 900 1000 300 500 700 600 1000 90

0 1100 1200 □5 α,

° 6 8 40 50 10 8 15 20 90 90 □6

23,6 20,4 □4 *L*,

м 900 1000 300 500 700 600 1000 90

0 1100 1200 □5 α,

° 6 8 40 50 10 8 15 20 90 90 □6

20,4 □4 *L*,

м 900 1000 300 500 700 600 1000 90

0 1100 1200 □5 α,

° 6 8 40 50 10 8 15 20 90 90 □6

□4 *L*,

м 900 1000 300 500 700 600 1000 90

0 1100 1200 □5 α,

° 6 8 40 50 10 8 15 20 90 90 □6

4 *L*,

м 900 1000 300 500 700 600 1000 90

0 1100 1200 □5 α,

° 6 8 40 50 10 8 15 20 90 90 □6

L,

м 900 1000 300 500 700 600 1000 90

0 1100 1200 □5 α,

° 6 8 40 50 10 8 15 20 90 90 □6

900 1000 300 500 700 600 1000 900 1

100 1200 □5 α,

° 6 8 40 50 10 8 15 20 90 90 □6

1000 300 500 700 600 1000 900 1100

300 500 700 600 1000 900 1100 1200

500 700 600 1000 900 1100 1200 □5

700 600 1000 900 1100 1200 5 α,

° 6 8 40 50 10 8 15 20 90 90 6

600 1000 900 1100 1200 5 α,

° 6 8 40 50 10 8 15 20 90 90 6

1000 900 1100 1200 5 α,

° 6 8 40 50 10 8 15 20 90 90 6

900 1100 1200 5 α,

° 6 8 40 50 10 8 15 20 90 90 6

1100 1200 5 α,

° 6 8 40 50 10 8 15 20 90 90 6

1200 5 α,

° 6 8 40 50 10 8 15 20 90 90 6

5 α,

° 6 8 40 50 10 8 15 20 90 90 6

α,

° 6 8 40 50 10 8 15 20 90 90 6

6 8 40 50 10 8 15 20 90 90 6 *H*,

м 800 900 600 700 1000 800 1200 15

00 1100 1200 Продолжение табл. 4.2

8 40 50 10 8 15 20 90 90 6 *H*,

м 800 900 600 700 1000 800 1200 15

00 1100 1200 Продолжение табл. 4.2

40 50 10 8 15 20 90 90 6 *H*,

м 800 900 600 700 1000 800 1200 15

00 1100 1200 Продолжение табл. 4.2

50 10 8 15 20 90 90 6 *H*,

м 800 900 600 700 1000 800 1200 15

00 1100 1200 Продолжение табл. 4.2

10 8 15 20 90 90 6 *H*,

м 800 900 600 700 1000 800 1200 15

00 1100 1200 Продолжение табл. 4.2

8 15 20 90 90 6 *H*,

м 800 900 600 700 1000 800 1200 15

00 1100 1200 Продолжение табл. 4.2

15 20 90 90 6 *H*,

м 800 900 600 700 1000 800 1200 15

00 1100 1200 Продолжение табл. 4.2

20 90 90 6 *H*,

м 800 900 600 700 1000 800 1200 15

00 1100 1200 Продолжение табл. 4.2

90 90 6 *H*,

м 800 900 600 700 1000 800 1200 15

00 1100 1200 Продолжение табл. 4.2

90 6 *H*,

м 800 900 600 700 1000 800 1200 15

00 1100 1200 Продолжение табл. 4.2

6 *H*,

м 800 900 600 700 1000 800 1200 15

00 1100 1200 Продолжение табл. 4.2

6 *H*,

м 800 900 600 700 1000 800 1200 15

00 1100 1200 Продолжение табл. 4.2

H,

м 800 900 600 700 1000 800 1200 15

00 1100 1200 Продолжение табл. 4.2

800 900 600 700 1000 800 1200 1500

900 600 700 1000 800 1200 1500 1100

1200 Продолжение табл. 4.2

600 700 1000 800 1200 1500 1100 120

0 Продолжение табл. 4.2

700 1000 800 1200 1500 1100 1200

1000 800 1200 1500 1100 1200 Прод

олжение табл. 4.2

800 1200 1500 1100 1200 Продолжен

ие табл. 4.2

1200 1500 1100 1200 Продолжение

табл. 4.2

1500 1100 1200 Продолжение табл.

4.2

1100 1200 Продолжение табл. 4.2

1200 Продолжение табл. 4.2

Продолжение табл. 4.2

Продолжение табл. 4.2

7 H_0,

м 20 21 22 23 24 25 30 35 28 30

H_0,

м 20 21 22 23 24 25 30 35 28 30

20 21 22 23 24 25 30 35 28 30 8

21 22 23 24 25 30 35 28 30 8 $\Gamma_{ст}$,

м/°С 30 25 26 27 31 29 32 28 34 2

7 9 Порода

22 23 24 25 30 35 28 30 8 $\Gamma_{ст}$,

м/°С 30 25 26 27 31 29 32 28 34 2

7 9 Порода

23 24 25 30 35 28 30 8 $\Gamma_{ст}$,

м/°С 30 25 26 27 31 29 32 28 34 2

7 9 Порода

24 25 30 35 28 30 8 $\Gamma_{ст}$,

м/°С 30 25 26 27 31 29 32 28 34 2

7 9 Порода

25 30 35 28 30 8 $\Gamma_{ст}$,

м/°С 30 25 26 27 31 29 32 28 34 2

7 9 Порода

30 35 28 30 8 $\Gamma_{ст}$,

м/°С 30 25 26 27 31 29 32 28 34 2

7 9 Порода

35 28 30 □8 $Г_{ст}$,

м/°С 30 25 26 27 31 29 32 28 34 2

7 □9 Порода

28 30 □8 $Г_{ст}$,

м/°С 30 25 26 27 31 29 32 28 34 2

7 □9 Порода

30 □8 $Г_{ст}$,

м/°С 30 25 26 27 31 29 32 28 34 2

7 □9 Порода

□8 $Г_{ст}$,

м/°С 30 25 26 27 31 29 32 28 34 2

7 □9 Порода

8 $Г_{ст}$,

м/°С 30 25 26 27 31 29 32 28 34 2

7 □9 Порода

$Г_{ст}$,

м/°С 30 25 26 27 31 29 32 28 34 2

7 □9 Порода

30 25 26 27 31 29 32 28 34 27 □9

25 26 27 31 29 32 28 34 27 □9 Пор

ода

26 27 31 29 32 28 34 27 □9 Порода

27 31 29 32 28 34 27 □9 Порода

31 29 32 28 34 27 □9 Порода

29 32 28 34 27 □9 Порода

32 28 34 27 □9 Порода

28 34 27 □9 Порода

34 27 □9 Порода

27 □9 Порода

□9 Порода

9 Порода

Порода

Бурый уголь Каменный уголь Каменный уголь Каменный

уголь Песчаник Песчаник Каменный

уголь Каменный уголь Глинистый и

песчанистый сланец Песчаник 10 *V*,

м/с 0,5 0,75 1,0 1,5 1,0 2,0 1,5 2,0 1,

0 0,5 11 τ,

м/с 3 2 6 8 5 9 10 7 6 4 12 $t_н$,

°С 8,5 2,5 3,0 2,5 7,5 8,3 7,9 4,2 8,0

7,5 13 $t_в = t_{пб}$,

°С 24 23 20 25 23 25 24 26 24 23

Бурый уголь Каменный уголь Каменный уголь Каменный

уголь Песчаник Песчаник Каменный

уголь Каменный уголь Глинистый и

песчанистый сланец Песчаник 10 *V*,

м/с 0,5 0,75 1,0 1,5 1,0 2,0 1,5 2,0 1,

0 0,5 11 τ,

м/с 3 2 6 8 5 9 10 7 6 4 12 $t_н$,

°С 8,5 2,5 3,0 2,5 7,5 8,3 7,9 4,2 8,0

7,5 13 $t_в = t_{пб}$,

°С 24 23 20 25 23 25 24 26 24 23

Каменный уголь Каменный уголь Каменный

уголь Песчаник Песчаник Каменный

уголь Каменный уголь Глинистый и

песчанистый сланец Песчаник 10 *V*,

м/с 0,5 0,75 1,0 1,5 1,0 2,0 1,5 2,0 1,

0 0,5 11 τ,

м/с 3 2 6 8 5 9 10 7 6 4 12 $t_н$,

°С 8,5 2,5 3,0 2,5 7,5 8,3 7,9 4,2 8,0

7,5 □13 $t_в = t_{пб}$,

°С 24 23 20 25 23 25 24 26 24 23

Каменный уголь Каменный

уголь Песчаник Песчаник Каменный

уголь Каменный уголь Глинистый и

песчанистый сланец Песчаник □10 *V*,

м/с 0,5 0,75 1,0 1,5 1,0 2,0 1,5 2,0 1,

0 0,5 □11 τ,

м/с 3 2 6 8 5 9 10 7 6 4 □12 $t_н$,

°С 8,5 2,5 3,0 2,5 7,5 8,3 7,9 4,2 8,0

7,5 □13 $t_в = t_{пб}$,

°С 24 23 20 25 23 25 24 26 24 23

Каменный

уголь Песчаник Песчаник Каменный

уголь Каменный уголь Глинистый и

песчанистый сланец Песчаник □10 *V*,

м/с 0,5 0,75 1,0 1,5 1,0 2,0 1,5 2,0 1,

0 0,5 □11 τ,

м/с 3 2 6 8 5 9 10 7 6 4 □12 $t_н$,

°С 8,5 2,5 3,0 2,5 7,5 8,3 7,9 4,2 8,0

7,5 □13 $t_в = t_{пб}$,

°С 24 23 20 25 23 25 24 26 24 23

Песчаник Песчаник Каменный

уголь Каменный уголь Глинистый и

песчанистый сланец Песчаник □10 *V*,

м/с 0,5 0,75 1,0 1,5 1,0 2,0 1,5 2,0 1,

0 0,5 □11 τ,

м/с 3 2 6 8 5 9 10 7 6 4 □12 $t_н$,

°С 8,5 2,5 3,0 2,5 7,5 8,3 7,9 4,2 8,0

7,5 □13 $t_в = t_{пб}$,

°С 24 23 20 25 23 25 24 26 24 23

Песчаник Каменный уголь Каменный

уголь Глинистый и песчанистый

сланец Песчаник □10 *V*,

м/с 0,5 0,75 1,0 1,5 1,0 2,0 1,5 2,0 1,

0 0,5 □11 τ,

м/с 3 2 6 8 5 9 10 7 6 4 □12 $t_н$,

°С 8,5 2,5 3,0 2,5 7,5 8,3 7,9 4,2 8,0

7,5 □13 $t_в = t_{пб}$,

°С 24 23 20 25 23 25 24 26 24 23

Каменный уголь Каменный

уголь Глинистый и песчанистый

сланец Песчаник □10 *V*,

м/с 0,5 0,75 1,0 1,5 1,0 2,0 1,5 2,0 1,

0 0,5 □11 τ,

м/с 3 2 6 8 5 9 10 7 6 4 □12 $t_н$,

°С 8,5 2,5 3,0 2,5 7,5 8,3 7,9 4,2 8,0

7,5 □13 $t_в = t_{пб}$,

°С 24 23 20 25 23 25 24 26 24 23

Каменный уголь Глинистый и

песчанистый сланец Песчаник □10 *V*,

м/с 0,5 0,75 1,0 1,5 1,0 2,0 1,5 2,0 1,

0 0,5 □11 τ,

м/с 3 2 6 8 5 9 10 7 6 4 □12 $t_н$,

°С 8,5 2,5 3,0 2,5 7,5 8,3 7,9 4,2 8,0

7,5 □13 $t_в = t_{пб}$,

°С 24 23 20 25 23 25 24 26 24 23

Глинистый и песчанистый

сланец Песчаник □10 *V*,

м/с 0,5 0,75 1,0 1,5 1,0 2,0 1,5 2,0 1,

0 0,5 □11 τ,

м/с 3 2 6 8 5 9 10 7 6 4 □12 $t_н$,

°С 8,5 2,5 3,0 2,5 7,5 8,3 7,9 4,2 8,0

7,5 □13 $t_в = t_{пб}$,

°С 24 23 20 25 23 25 24 26 24 23

Песчаник □10 *V*,

м/с 0,5 0,75 1,0 1,5 1,0 2,0 1,5 2,0 1,

0 0,5 □11 τ,

м/с 3 2 6 8 5 9 10 7 6 4 □12 $t_н$,

°С 8,5 2,5 3,0 2,5 7,5 8,3 7,9 4,2 8,0

7,5 □13 $t_в = t_{пб}$,

°С 24 23 20 25 23 25 24 26 24 23

□10 *V*,

м/с 0,5 0,75 1,0 1,5 1,0 2,0 1,5 2,0 1,

0 0,5 □11 τ,

м/с 3 2 6 8 5 9 10 7 6 4 □12 $t_н$,

°С 8,5 2,5 3,0 2,5 7,5 8,3 7,9 4,2 8,0

7,5 □13 $t_в = t_{пб}$,

°С 24 23 20 25 23 25 24 26 24 23

10 *V*,

м/с 0,5 0,75 1,0 1,5 1,0 2,0 1,5 2,0 1,

0 0,5 □11 τ,

м/с 3 2 6 8 5 9 10 7 6 4 □12 $t_н$,

°С 8,5 2,5 3,0 2,5 7,5 8,3 7,9 4,2 8,0

7,5 □13 $t_в = t_{пб}$,

°С 24 23 20 25 23 25 24 26 24 23

V,

м/с 0,5 0,75 1,0 1,5 1,0 2,0 1,5 2,0 1,

0 0,5 □11 τ,

м/с 3 2 6 8 5 9 10 7 6 4 □12 $t_н$,

°С 8,5 2,5 3,0 2,5 7,5 8,3 7,9 4,2 8,0

7,5 □13 $t_в = t_{пб}$,

°С 24 23 20 25 23 25 24 26 24 23

0,5 0,75 1,0 1,5 1,0 2,0 1,5 2,0 1,0 0,

5 □11 τ,

м/с 3 2 6 8 5 9 10 7 6 4 □12 $t_н$,

°С 8,5 2,5 3,0 2,5 7,5 8,3 7,9 4,2 8,0

7,5 □13 $t_в = t_{пб}$,

°С 24 23 20 25 23 25 24 26 24 23

0,75 1,0 1,5 1,0 2,0 1,5 2,0 1,0 0,5 □1

1 τ,

м/с 3 2 6 8 5 9 10 7 6 4 □12 $t_н$,

°C 8,5 2,5 3,0 2,5 7,5 8,3 7,9 4,2 8,0

7,5 □13 $t_в = t_{пб}$,

°C 24 23 20 25 23 25 24 26 24 23

1,0 1,5 1,0 2,0 1,5 2,0 1,0 0,5 □11 τ,

м/с 3 2 6 8 5 9 10 7 6 4 □12 $t_н$,

°C 8,5 2,5 3,0 2,5 7,5 8,3 7,9 4,2 8,0

7,5 □13 $t_в = t_{пб}$,

°C 24 23 20 25 23 25 24 26 24 23

1,5 1,0 2,0 1,5 2,0 1,0 0,5 □11 τ,

м/с 3 2 6 8 5 9 10 7 6 4 □12 $t_н$,

°C 8,5 2,5 3,0 2,5 7,5 8,3 7,9 4,2 8,0

7,5 □13 $t_в = t_{пб}$,

°C 24 23 20 25 23 25 24 26 24 23

1,0 2,0 1,5 2,0 1,0 0,5 □11 τ,

м/с 3 2 6 8 5 9 10 7 6 4 □12 $t_н$,

°C 8,5 2,5 3,0 2,5 7,5 8,3 7,9 4,2 8,0

7,5 □13 $t_в = t_{пб}$,

°C 24 23 20 25 23 25 24 26 24 23

2,0 1,5 2,0 1,0 0,5 □11 τ,

м/с 3 2 6 8 5 9 10 7 6 4 □12 $t_н$,

°C 8,5 2,5 3,0 2,5 7,5 8,3 7,9 4,2 8,0

7,5 □13 $t_в = t_{пб}$,

°C 24 23 20 25 23 25 24 26 24 23

1,5 2,0 1,0 0,5 □11 τ,

м/с 3 2 6 8 5 9 10 7 6 4 □12 $t_н$,

°C 8,5 2,5 3,0 2,5 7,5 8,3 7,9 4,2 8,0

7,5 □13 $t_в = t_{пб}$,

°C 24 23 20 25 23 25 24 26 24 23

2,0 1,0 0,5 □11 τ,

м/с 3 2 6 8 5 9 10 7 6 4 □12 $t_н$,

°C 8,5 2,5 3,0 2,5 7,5 8,3 7,9 4,2 8,0

7,5 □13 $t_в = t_{пб}$,

°C 24 23 20 25 23 25 24 26 24 23

1,0 0,5 □11 τ,

м/с 3 2 6 8 5 9 10 7 6 4 □12 $t_н$,

°С 8,5 2,5 3,0 2,5 7,5 8,3 7,9 4,2 8,0

7,5 □13 $t_в = t_{пб}$,

°С 24 23 20 25 23 25 24 26 24 23

0,5 □11 τ,

м/с 3 2 6 8 5 9 10 7 6 4 □12 $t_н$,

°С 8,5 2,5 3,0 2,5 7,5 8,3 7,9 4,2 8,0

7,5 □13 $t_в = t_{пб}$,

°С 24 23 20 25 23 25 24 26 24 23

□11 τ,

м/с 3 2 6 8 5 9 10 7 6 4 □12 $t_н$,

°С 8,5 2,5 3,0 2,5 7,5 8,3 7,9 4,2 8,0

7,5 □13 $t_в = t_{пб}$,

°С 24 23 20 25 23 25 24 26 24 23

11 τ,

м/с 3 2 6 8 5 9 10 7 6 4 □12 $t_н$,

°С 8,5 2,5 3,0 2,5 7,5 8,3 7,9 4,2 8,0

7,5 □13 $t_в = t_{пб}$,

°С 24 23 20 25 23 25 24 26 24 23

τ, м/с 3 2 6 8 5 9 10 7 6 4 □12 $t_н$,

°С 8,5 2,5 3,0 2,5 7,5 8,3 7,9 4,2 8,0

7,5 □13 $t_в = t_{пб}$,

°С 24 23 20 25 23 25 24 26 24 23

3 2 6 8 5 9 10 7 6 4 □12 $t_н$,

°С 8,5 2,5 3,0 2,5 7,5 8,3 7,9 4,2 8,0

7,5 □13 $t_в = t_{пб}$,

°С 24 23 20 25 23 25 24 26 24 23

2 6 8 5 9 10 7 6 4 □12 $t_н$,

°С 8,5 2,5 3,0 2,5 7,5 8,3 7,9 4,2 8,0

7,5 □13 $t_в = t_{пб}$,

°С 24 23 20 25 23 25 24 26 24 23

6 8 5 9 10 7 6 4 □12 $t_н$,

°C 8,5 2,5 3,0 2,5 7,5 8,3 7,9 4,2 8,0

7,5 □13 $t_в = t_{пб}$,

°C 24 23 20 25 23 25 24 26 24 23

8 5 9 10 7 6 4 □12 $t_н$,

°C 8,5 2,5 3,0 2,5 7,5 8,3 7,9 4,2 8,0

7,5 □13 $t_в = t_{пб}$,

°C 24 23 20 25 23 25 24 26 24 23

5 9 10 7 6 4 □12 $t_н$,

°C 8,5 2,5 3,0 2,5 7,5 8,3 7,9 4,2 8,0

7,5 □13 $t_в = t_{пб}$,

°C 24 23 20 25 23 25 24 26 24 23

9 10 7 6 4 □12 $t_н$,

°C 8,5 2,5 3,0 2,5 7,5 8,3 7,9 4,2 8,0

7,5 □13 $t_в = t_{пб}$,

°C 24 23 20 25 23 25 24 26 24 23

10 7 6 4 □12 $t_н$,

°C 8,5 2,5 3,0 2,5 7,5 8,3 7,9 4,2 8,0

7,5 □13 $t_в = t_{пб}$,

°C 24 23 20 25 23 25 24 26 24 23

7 6 4 □12 $t_н$,

°C 8,5 2,5 3,0 2,5 7,5 8,3 7,9 4,2 8,0

7,5 □13 $t_в = t_{пб}$,

°C 24 23 20 25 23 25 24 26 24 23

6 4 □12 $t_н$,

°C 8,5 2,5 3,0 2,5 7,5 8,3 7,9 4,2 8,0

7,5 □13 $t_в = t_{пб}$,

°C 24 23 20 25 23 25 24 26 24 23

4 □12 $t_н$,

°C 8,5 2,5 3,0 2,5 7,5 8,3 7,9 4,2 8,0

7,5 □13 $t_в = t_{пб}$,

°C 24 23 20 25 23 25 24 26 24 23

□12 $t_н$,

°C 8,5 2,5 3,0 2,5 7,5 8,3 7,9 4,2 8,0

7,5 □13 $t_в = t_{пб}$,

°C 24 23 20 25 23 25 24 26 24 23

12 $t_н$,

°C 8,5 2,5 3,0 2,5 7,5 8,3 7,9 4,2 8,0

7,5 □13 $t_в = t_{пб}$,

°C 24 23 20 25 23 25 24 26 24 23

$t_н$,

°C 8,5 2,5 3,0 2,5 7,5 8,3 7,9 4,2 8,0

7,5 □13 $t_в = t_{пб}$,

°C 24 23 20 25 23 25 24 26 24 23

8,5 2,5 3,0 2,5 7,5 8,3 7,9 4,2 8,0 7,5

□13 $t_в = t_{пб}$,

°C 24 23 20 25 23 25 24 26 24 23

2,5 3,0 2,5 7,5 8,3 7,9 4,2 8,0 7,5 □13

$t_в = t_{пб}$,

°C 24 23 20 25 23 25 24 26 24 23

3,0 2,5 7,5 8,3 7,9 4,2 8,0 7,5 □13 $t_в$

$= t_{пб}$,

°C 24 23 20 25 23 25 24 26 24 23

2,5 7,5 8,3 7,9 4,2 8,0 7,5 □13 $t_в = t_{пб}$,

°C 24 23 20 25 23 25 24 26 24 23

7,5 8,3 7,9 4,2 8,0 7,5 □13 $t_в = t_{пб}$,

°C 24 23 20 25 23 25 24 26 24 23

8,3 7,9 4,2 8,0 7,5 □13 $t_в = t_{пб}$,

°C 24 23 20 25 23 25 24 26 24 23

7,9 4,2 8,0 7,5 □13 $t_в = t_{пб}$,

°C 24 23 20 25 23 25 24 26 24 23

4,2 8,0 7,5 □13 $t_в = t_{пб}$,

°C 24 23 20 25 23 25 24 26 24 23

8,0 7,5 □13 $t_в = t_{пб}$,

°C 24 23 20 25 23 25 24 26 24 23

7,5 □13 $t_в = t_{пб}$,

°C 24 23 20 25 23 25 24 26 24 23

□13 $t_в = t_{пб}$,

°C 24 23 20 25 23 25 24 26 24 23

13 $t_в = t_{пб}$,

°C 24 23 20 25 23 25 24 26 24 23

$t_в = t_{пб}$,

°C 24 23 20 25 23 25 24 26 24 23

24 23 20 25 23 25 24 26 24 23 ?14

$N_{потр}$,

кВт 70 60 50 40 100 90 50 50 100

23 20 25 23 25 24 26 24 23 ?14 $N_{по}$

тр,

кВт 70 60 50 40 100 90 50 50 100

20 25 23 25 24 26 24 23 ?14 $N_{потр}$,

кВт 70 60 50 40 100 90 50 50 100

25 23 25 24 26 24 23 ?14 $N_{потр}$,

кВт 70 60 50 40 100 90 50 50 100

23 25 24 26 24 23 ?14 $N_{потр}$,

кВт 70 60 50 40 100 90 50 50 100

25 24 26 24 23 ?14 $N_{потр}$,

кВт 70 60 50 40 100 90 50 50 100

24 26 24 23 ?14 $N_{потр}$,

кВт 70 60 50 40 100 90 50 50 100

26 24 23 ?14 $N_{потр}$,

кВт 70 60 50 40 100 90 50 50 100

24 23 ?14 $N_{потр}$,

кВт 70 60 50 40 100 90 50 50 100

23 ?14 $N_{потр}$,

кВт 70 60 50 40 100 90 50 50 100

?14 $N_{потр}$,

кВт 70 60 50 40 100 90 50 50 100

14 $N_{потр}$,

кВт 70 60 50 40 100 90 50 50 100

$N_{потр}$,

кВт 70 60 50 40 100 90 50 50 100

70 60 50 40 100 90 50 50 100 100 ?

60 50 40 100 90 50 50 100 100 ?15

50 40 100 90 50 50 100 100 ?15 $N_л$,

кВт - - 50 50 - - - - -

100 16 $N_{тр}$, кВт 5 10 - -

5 5 5 5 10 10 17 $\alpha_в$,

Па·с^2/м^2 0,017 0,019 0,018 0,016 0,015 0

,014 0,013 0,020 0,049 0,049 18 $n_л$,

чел. 7 6 3 3 6 5 6 6 5 8

40 100 90 50 50 100 100 15 $N_л$,

кВт - - 50 50 - - - - -

100 16 $N_{тр}$, кВт 5 10 - -

5 5 5 5 10 10 17 $\alpha_в$,

Па·с^2/м^2 0,017 0,019 0,018 0,016 0,015 0

,014 0,013 0,020 0,049 0,049 18 $n_л$,

чел. 7 6 3 3 6 5 6 6 5 8

100 90 50 50 100 100 15 $N_л$, кВт - -

50 50 - - - - - 100 16 $N_{тр}$,

кВт 5 10 - -

5 5 5 5 10 10 17 $\alpha_в$,

Па·с^2/м^2 0,017 0,019 0,018 0,016 0,015 0

,014 0,013 0,020 0,049 0,049 18 $n_л$,

чел. 7 6 3 3 6 5 6 6 5 8

90 50 50 100 100 15 $N_л$, кВт - -

50 50 - - - - - 100 16 $N_{тр}$,

кВт 5 10 - -

5 5 5 5 10 10 17 $\alpha_в$,

Па·с^2/м^2 0,017 0,019 0,018 0,016 0,015 0

,014 0,013 0,020 0,049 0,049 18 $n_л$,

чел. 7 6 3 3 6 5 6 6 5 8

50 50 100 100 15 $N_л$, кВт - -

50 50 - - - - - 100 16 $N_{тр}$,

кВт 5 10 - -

5 5 5 5 10 10 17 $\alpha_в$,

Па·с^2/м^2 0,017 0,019 0,018 0,016 0,015 0

,014 0,013 0,020 0,049 0,049 18 $n_л$,

чел. 7 6 3 3 6 5 6 6 5 8

50 100 100 □15 $N_л$, кВт - - 50 50 - -

- - - 100 □16 $N_{тр}$, кВт 5 10 - -

5 5 5 5 10 10 □17 $\alpha_в$,

Па·с^2/м^2 0,017 0,019 0,018 0,016 0,015 0

,014 0,013 0,020 0,049 0,049 □18 $n_л$,

чел. 7 6 3 3 6 5 6 6 5 8 □

100 100 □15 $N_л$, кВт - - 50 50 - - -

- - 100 □16 $N_{тр}$, кВт 5 10 - -

5 5 5 5 10 10 □17 $\alpha_в$,

Па·с^2/м^2 0,017 0,019 0,018 0,016 0,015 0

,014 0,013 0,020 0,049 0,049 □18 $n_л$,

чел. 7 6 3 3 6 5 6 6 5 8 □

100 □15 $N_л$, кВт - - 50 50 - - - - -

100 □16 $N_{тр}$, кВт 5 10 - -

5 5 5 5 10 10 □17 $\alpha_в$,

Па·с^2/м^2 0,017 0,019 0,018 0,016 0,015 0

,014 0,013 0,020 0,049 0,049 □18 $n_л$,

чел. 7 6 3 3 6 5 6 6 5 8 □

□15 $N_л$, кВт - - 50 50 - - - - -

100 □16 $N_{тр}$, кВт 5 10 - -

5 5 5 5 10 10 □17 $\alpha_в$,

Па·с^2/м^2 0,017 0,019 0,018 0,016 0,015 0

,014 0,013 0,020 0,049 0,049 □18 $n_л$,

чел. 7 6 3 3 6 5 6 6 5 8 □

15 $N_л$, кВт - - 50 50 - - - - -

100 □16 $N_{тр}$, кВт 5 10 - -

5 5 5 5 10 10 □17 $\alpha_в$,

Па·с^2/м^2 0,017 0,019 0,018 0,016 0,015 0

,014 0,013 0,020 0,049 0,049 □18 $n_л$,

чел. 7 6 3 3 6 5 6 6 5 8 □

$N_л$, кВт - - 50 50 - - - - -

100 □16 $N_{тр}$, кВт 5 10 - -

5 5 5 5 10 10 □17 $\alpha_в$,

Па·с^2/м^2 0,017 0,019 0,018 0,016 0,015 0

,014 0,013 0,020 0,049 0,049 □18 $n_л$,
чел. 7 6 3 3 6 5 6 6 5 8 □
- - 50 50 - - - - - 100 □16 $N_{тр}$,
кВт 5 10 - -
5 5 5 5 10 10 □17 $\alpha_в$,
Па·с^2/м^2 0,017 0,019 0,018 0,016 0,015 0
,014 0,013 0,020 0,049 0,049 □18 $n_л$,
чел. 7 6 3 3 6 5 6 6 5 8 □
- 50 50 - - - - - 100 □16 $N_{тр}$,
кВт 5 10 - -
5 5 5 5 10 10 □17 $\alpha_в$,
Па·с^2/м^2 0,017 0,019 0,018 0,016 0,015 0
,014 0,013 0,020 0,049 0,049 □18 $n_л$,
чел. 7 6 3 3 6 5 6 6 5 8 □
50 50 - - - - - 100 □16 $N_{тр}$,
кВт 5 10 - -
5 5 5 5 10 10 □17 $\alpha_в$,
Па·с^2/м^2 0,017 0,019 0,018 0,016 0,015 0
,014 0,013 0,020 0,049 0,049 □18 $n_л$,
чел. 7 6 3 3 6 5 6 6 5 8 □
50 - - - - - 100 □16 $N_{тр}$, кВт 5 10 -
- 5 5 5 5 10 10 □17 $\alpha_в$,
Па·с^2/м^2 0,017 0,019 0,018 0,016 0,015 0
,014 0,013 0,020 0,049 0,049 □18 $n_л$,
чел. 7 6 3 3 6 5 6 6 5 8 □
- - - - - 100 □16 $N_{тр}$, кВт 5 10 - -
5 5 5 5 10 10 □17 $\alpha_в$,
Па·с^2/м^2 0,017 0,019 0,018 0,016 0,015 0
,014 0,013 0,020 0,049 0,049 □18 $n_л$,
чел. 7 6 3 3 6 5 6 6 5 8 □
- - - - 100 □16 $N_{тр}$, кВт 5 10 - -
5 5 5 5 10 10 □17 $\alpha_в$,
Па·с^2/м^2 0,017 0,019 0,018 0,016 0,015 0

,014 0,013 0,020 0,049 0,049 □18 $n_л$,
чел. 7 6 3 3 6 5 6 6 5 8 □
- - - 100 □16 $N_{тр}$, кВт 5 10 - -
5 5 5 5 10 10 □17 $\alpha_в$,
Па·с^2/м^2 0,017 0,019 0,018 0,016 0,015 0
,014 0,013 0,020 0,049 0,049 □18 $n_л$,
чел. 7 6 3 3 6 5 6 6 5 8 □
- - 100 □16 $N_{тр}$, кВт 5 10 - -
5 5 5 5 10 10 □17 $\alpha_в$,
Па·с^2/м^2 0,017 0,019 0,018 0,016 0,015 0
,014 0,013 0,020 0,049 0,049 □18 $n_л$,
чел. 7 6 3 3 6 5 6 6 5 8 □
- 100 □16 $N_{тр}$, кВт 5 10 - -
5 5 5 5 10 10 □17 $\alpha_в$,
Па·с^2/м^2 0,017 0,019 0,018 0,016 0,015 0
,014 0,013 0,020 0,049 0,049 □18 $n_л$,
чел. 7 6 3 3 6 5 6 6 5 8 □
100 □16 $N_{тр}$, кВт 5 10 - -
5 5 5 5 10 10 □17 $\alpha_в$,
Па·с^2/м^2 0,017 0,019 0,018 0,016 0,015 0
,014 0,013 0,020 0,049 0,049 □18 $n_л$,
чел. 7 6 3 3 6 5 6 6 5 8 □
□16 $N_{тр}$, кВт 5 10 - -
5 5 5 5 10 10 □17 $\alpha_в$,
Па·с^2/м^2 0,017 0,019 0,018 0,016 0,015 0
,014 0,013 0,020 0,049 0,049 □18 $n_л$,
чел. 7 6 3 3 6 5 6 6 5 8 □
16 $N_{тр}$, кВт 5 10 - -
5 5 5 5 10 10 □17 $\alpha_в$,
Па·с^2/м^2 0,017 0,019 0,018 0,016 0,015 0
,014 0,013 0,020 0,049 0,049 □18 $n_л$,
чел. 7 6 3 3 6 5 6 6 5 8 □
$N_{тр}$, кВт 5 10 - -
5 5 5 5 10 10 □17 $\alpha_в$,

Па·с^2/м^2 0,017 0,019 0,018 0,016 0,015 0

,014 0,013 0,020 0,049 0,049 □18 $n_л$,

чел. 7 6 3 3 6 5 6 6 5 8 □

5 10 - - 5 5 5 5 10 10 □17 $\alpha_в$,

Па·с^2/м^2 0,017 0,019 0,018 0,016 0,015 0

,014 0,013 0,020 0,049 0,049 □18 $n_л$,

чел. 7 6 3 3 6 5 6 6 5 8 □

10 - - 5 5 5 5 10 10 □17 $\alpha_в$,

Па·с^2/м^2 0,017 0,019 0,018 0,016 0,015 0

,014 0,013 0,020 0,049 0,049 □18 $n_л$,

чел. 7 6 3 3 6 5 6 6 5 8 □

- - 5 5 5 5 10 10 □17 $\alpha_в$,

Па·с^2/м^2 0,017 0,019 0,018 0,016 0,015 0

,014 0,013 0,020 0,049 0,049 □18 $n_л$,

чел. 7 6 3 3 6 5 6 6 5 8 □

- 5 5 5 5 10 10 □17 $\alpha_в$,

Па·с^2/м^2 0,017 0,019 0,018 0,016 0,015 0

,014 0,013 0,020 0,049 0,049 □18 $n_л$,

чел. 7 6 3 3 6 5 6 6 5 8 □

5 5 5 5 10 10 □17 $\alpha_в$,

Па·с^2/м^2 0,017 0,019 0,018 0,016 0,015 0

,014 0,013 0,020 0,049 0,049 □18 $n_л$,

чел. 7 6 3 3 6 5 6 6 5 8 □

5 5 5 10 10 □17 $\alpha_в$,

Па·с^2/м^2 0,017 0,019 0,018 0,016 0,015 0

,014 0,013 0,020 0,049 0,049 □18 $n_л$,

чел. 7 6 3 3 6 5 6 6 5 8 □

5 5 10 10 □17 $\alpha_в$,

Па·с^2/м^2 0,017 0,019 0,018 0,016 0,015 0

,014 0,013 0,020 0,049 0,049 □18 $n_л$,

чел. 7 6 3 3 6 5 6 6 5 8 □

5 10 10 □17 $\alpha_в$,

Па·с^2/м^2 0,017 0,019 0,018 0,016 0,015 0

,014 0,013 0,020 0,049 0,049 □18 $n_л$,

чел. 7 6 3 3 6 5 6 6 5 8 □

10 10 □17 $\alpha_в$,

Па·с^2/м^2 0,017 0,019 0,018 0,016 0,015 0

,014 0,013 0,020 0,049 0,049 □18 $n_л$,

чел. 7 6 3 3 6 5 6 6 5 8 □

10 □17 $\alpha_в$,

Па·с^2/м^2 0,017 0,019 0,018 0,016 0,015 0

,014 0,013 0,020 0,049 0,049 □18 $n_л$,

чел. 7 6 3 3 6 5 6 6 5 8 □

□17 $\alpha_в$,

Па·с^2/м^2 0,017 0,019 0,018 0,016 0,015 0

,014 0,013 0,020 0,049 0,049 □18 $n_л$,

чел. 7 6 3 3 6 5 6 6 5 8 □

17 $\alpha_в$,

Па·с^2/м^2 0,017 0,019 0,018 0,016 0,015 0

,014 0,013 0,020 0,049 0,049 □18 $n_л$,

чел. 7 6 3 3 6 5 6 6 5 8 □

$\alpha_в$,

Па·с^2/м^2 0,017 0,019 0,018 0,016 0,015 0

,014 0,013 0,020 0,049 0,049 □18 $n_л$,

чел. 7 6 3 3 6 5 6 6 5 8 □

0,017 0,019 0,018 0,016 0,015 0,014 0,01

3 0,020 0,049 0,049 □18 $n_л$,

чел. 7 6 3 3 6 5 6 6 5 8 □

0,019 0,018 0,016 0,015 0,014 0,013 0,02

0 0,049 0,049 □18 $n_л$,

чел. 7 6 3 3 6 5 6 6 5 8 □

0,018 0,016 0,015 0,014 0,013 0,020 0,049

0,049 □18 $n_л$,

чел. 7 6 3 3 6 5 6 6 5 8 □

0,016 0,015 0,014 0,013 0,020 0,049 0,04

9 □18 $n_л$,

чел. 7 6 3 3 6 5 6 6 5 8 □

0,015 0,014 0,013 0,020 0,049 0,049 □18

$n_л$, чел. 7 6 3 3 6 5 6 6 5 8 □

0,014 0,013 0,020 0,049 0,049 □18 $n_л$,

чел. 7 6 3 3 6 5 6 6 5 8 □

0,013 0,020 0,049 0,049 □18 $n_л$,

чел. 7 6 3 3 6 5 6 6 5 8 □

0,020 0,049 0,049 □18 $n_л$,

чел. 7 6 3 3 6 5 6 6 5 8 □

0,049 0,049 □18 $n_л$,

чел. 7 6 3 3 6 5 6 6 5 8 □

0,049 □18 $n_л$,

чел. 7 6 3 3 6 5 6 6 5 8 □

□18 $n_л$, чел. 7 6 3 3 6 5 6 6 5 8 □

18 $n_л$, чел. 7 6 3 3 6 5 6 6 5 8 □

$n_л$, чел. 7 6 3 3 6 5 6 6 5 8 □

7 6 3 3 6 5 6 6 5 8 □

6 3 3 6 5 6 6 5 8 □

3 3 6 5 6 6 5 8 □

3 6 5 6 6 5 8 □

6 5 6 6 5 8 □

5 6 6 5 8 □

6 6 5 8 □

6 5 8 □

5 8 □

8 □

□

Контрольные вопросы

1. Охарактеризуйте климатические условия в горных выработках глубоких шахт.

2. Как осуществляется теплоотдача тела человека в окружающую среду?

3. Какой микроклимат в выработках глубоких шахт считается допустимым?

4. Перечислите виды (формы) нагревания воздуха, движущегося по горным выработкам.

5. Как выполняется тепловое кондиционирование воздуха в горных выработках?

РАСЧЕТНО-ПРАКТИЧЕСКАЯ РАБОТА №4. ЦВЕТА СИГНАЛЬНЫЕ И ЗНАКИ БЕЗОПАСНОСТИ

Цель работы – ривить практические навыки в применении сигнальных цветов и знаков безопасности; изучить назначение, характеристики и порядок применения сигнальных цветов и знаков безопасности.

Теоретические положения.

Для предупреждения многих несчастных случаев на производстве и в быту эффективным средством является цветовое оформление машин, приборов, помещений и рациональное

применение сигнальных цветов и знаков безопасности, которые устанавливает ГОСТ Р 12.4.026–01 [1].

Различают прямое психологическое воздействие цвета на челове- ка, вызывающее, например, чувство радости или печали, создающее впе- чатление легкости или тяжести какого-либо предмета, удаленности или близости его, и вторичное воздействие, связанное с ассоциациями. Напри- мер, красный, оранжевый и желтый цвета ассоциируются с огнем, солн- цем, т. е. теплом. Такие цвета создают впечатление тепла и называются те- плыми цветами. Белый, голубой, зеленый и некоторые другие цвета ассо- циируются с холодом и называются холодными цветами.

Сигнальные цвета применяются для окраски поверхностей конст- рукций, приспособлений и элементов производственного оборудования, которые могут служить источником опасности для работающих.

ГОСТом установлены красный, желтый, зеленый и синий сигналь- ные цвета. Для усиления контраста сигнальных цветов они применяются

на фоне контрастных цветов. Контрастные цвета применяются также для выполнения символов и поясняющих надписей.

Красный сигнальный цвет применяется: для запрещающих знаков; надписей и символов на знаках пожарной безопасности, обозначений от- ключающих устройств механизмов и машин, в том числе аварийных; внутренних поверхностей открывающихся кожухов и корпусов, ограждающих движущиеся элементы механизмов и машин и их крышек; рукояток кранов аварийного сброса давления; корпусов масляных выключателей, находящихся в рабочем состоянии под напряжением, и обозначения пожарной техники.

Желтый сигнальный цвет используется: для предупреждающих знаков элементов строительных конструкций, которые могут явиться причиной получения травм (низкие балки, выступы и перепады в полости пола, малозаметные ступени, пандусы), мест, в которых существует опасность падения, сужений проездов, колонн, стоянок и опор производственного оборудования (открытые

движущиеся части оборудования); кромок штампов, прессов, ограждающих конструкций площадок для работ, проводимых на высоте, и т. п. элементов внутрицехового и межцехового транспорта, подъемно-транспортного оборудования и строительно-дорожных машин, кабин и ограждений кранов, боковых поверхностей электрокаров, погрузчиков, тележек и постоянных и временных ограждений или элементов ограждений, устанавливаемых на границах опасных зон, у проемов, ям, котлованов, выносных площадок, постоянных и временных ограждений лестниц, перекрытий строящихся зданий; балконов и других мест, где возможно падение с высоты, емкостей, содержащих вещества с опасными и вредными свойствами, на которые предупреждающую окраску наносят в виде полосы шириной 50–100 мм в зависимости от размещения емкости; границ подходов к эвакуационным или запасным выходам.

Зеленый сигнальный цвет применяется для предписывающих знаков дверей и светового табло эвакуационных или запасных выходов,

сигнальных ламп.

Синий сигнальный цвет используется для указательных знаков. Символ на знаках безопасности – это простое, всем понятное изображение характера опасности, мер предосторожности, инструктивных указаний или информации по безопасности. Знаки должны быть установлены в местах, пребывание в которых связано с возможной опасностью для работающих, а также на производственном оборудовании, являющемся источником такой опасности. Знаки безопасности, устанавливаемые на воротах и входных дверях помещений, обозначают, что зона их действия – все помещение. При необходимости ограничения зоны действия знака приводятся соответствующие указания с вышеуказанным ГОСТом. Они контрастно выделются на окружающем их фоне и находятся в поле зрения людей, для которых предназначены. На местах и участках, являющихся временно опасными, устанавливаются переносные знаки и временные ограждения, окрашенные в сигнальный цвет. Всего предусмотрено

четыре группы знаков безопасности:

1 запрещающий (в виде круга);

2 предупреждающий (в виде треугольника);

3 предписывающий (в виде квадрата);

4 указательный (в виде вертикального прямоугольника).

Для более полного усвоения формы символов на знаках и мест их установки следует дополнительно изучить раздел 3 ГОСТ Р 12.4.026-01 [1]. Для этого ниже дается необходимая выдержка из данного ГОСТа.

Стандарт не распространяется:

- на цвета, применяемые для световой сигнализации всех видов транспорта, транспортных средств и дорожного движения;
- цвета, знаки и маркировочные щитки баллонов, трубопроводов, емкостей для хранения и транспортирования газов и жидкостей;
- дорожные знаки и разметку, путевые и сигнальные знаки железных дорог, знаки для обеспечения безопасности движения

всех видов транспорта (кроме знаков безопасности для подъемно-транспортных меха- низмов, внутризаводского, пассажирского и общественного транспорта);

- знаки и маркировку опасных грузов, грузовых единиц, требующих специальных условий транспортирования и хранения;

- знаки для электротехники.

Назначение сигнальных цветов, знаков безопасности и сигнальной разметки состоит в обеспечении однозначного понимания определенных требований, касающихся безопасности, сохранения жизни и здоровья людей, снижения материального ущерба без применения слов или с их минимальным количеством.

Сигнальные цвета, знаки безопасности и сигнальную разметку следует применять для привлечения внимания людей, находящихся на производственных, общественных объектах и в иных местах, к опасности, опасной ситуации, предостережения в целях избегания опасности, сообщения о возможном исходе в случае пренебрежения опасностью,

предписания или требования определенных действий, а также для сообщения необходимой информации.

Применение сигнальных цветов, знаков безопасности и сигнальной разметки на производственных, общественных объектах и в иных местах не заменяет необходимости проведения организационных и технических мероприятий по обеспечению условий безопасности, использования средств индивидуальной и коллективной защиты, обучения и инструктажа по технике безопасности.

Размещение (установку) знаков безопасности на оборудовании, машинах, механизмах должна проводить организация-изготовитель. При необходимости дополнительное размещение (установку) знаков безопасности на оборудовании, машинах, механизмах, находящихся в эксплуатации, проводит эксплуатирующая их организация.

Графические символы и поясняющие надписи на знаках безопасности отраслевого назначения, не предусмотренные настоящим стандартом, необходимо

устанавливать в отраслевых стандартах, нормах, правилах с соблюдением требований настоящего стандарта.

Назначение и правила применения сигнальных цветов.

Стандарт устанавливает следующие сигнальные цвета: красный, желтый, зеленый, синий. Для усиления зрительного восприятия цветографических изображений знаков безопасности и сигнальной разметки сигнальные цвета следует применять в сочетании с контрастными цветами – белым или черным. Контрастные цвета необходимо использовать для выполнения графических символов и поясняющих надписей.

Сигнальные цвета необходимо применять:

- для обозначения поверхностей, конструкций (или элементов кон- струкций), приспособлений, узлов и элементов оборудования, машин, ме- ханизмов и т. п., которые могут служить источниками опасности для лю- дей, поверхности ограждений и других защитных устройств, систем бло-

кировок и т. п.;

- обозначения пожарной техники, средств противопожарной защи- ты, их элементов;

- знаков безопасности, сигнальной разметки, планов эвакуации и других визуальных средств обеспечения безопасности;

- светящихся (световых) средств безопасности (сигнальные лампы, табло и др.);

- обозначения пути эвакуации.

Смысловое значение, область применения сигнальных цветов и соответствующие им контрастные цвета установлены в табл. 5.0.

Красный сигнальный цвет следует применять:

- для обозначения отключающих устройств механизмов и машин, в том числе аварийных;

- внутренних поверхностей крышек (дверец) шкафов с открытыми токоведущими элементами оборудования, машин, механизмов и т. п. (если оборудование, машины, механизмы имеют красный цвет, то внутренние поверхности крышек (дверец) должны быть окрашены

лакокрасочными материалами желтого сигнального цвета);

- рукояток кранов аварийного сброса давления;

- корпусов масляных выключателей, находящихся в рабочем состоянии под напряжением;

- обозначения различных видов пожарной техники, средств противопожарной защиты, их элементов, требующих оперативного опознания (пожарные машины, наземные части гидрант-колонок, огнетушители, баллоны, устройства ручного пуска систем (установок) пожарной автоматики, средств оповещения, телефоны прямой связи с пожарной охраной, насосы, пожарные стенды, бочки для воды, ящики для песка, а также ведра, лопа- ты, топоры и т. п.);

- окантовки пожарных щитов белого цвета для крепления пожарного инструмента и огнетушителей. Ширина окантовки – 30–100 мм (допускается выполнять окантовку пожарных щитов в виде чередующихся наклонных под углом 45–60° полос красного сигнального и белого контра- стного цветов);

- орнаментовки элементов строительных конструкций (стены, колонны) в виде отрезка горизонтально расположенной полосы для обозначения мест нахождения огнетушителя, установки пожаротушения с ручным пуском, кнопки пожарной сигнализации и т. п. Ширина полос – 150–300 мм. Полосы должны располагаться в верхней части стен и колонн на высоте, удобной для зрительного восприятия с рабочих мест, проходов и т. п. В состав орнаментовки, как правило, следует включать знак пожарной безопасности с соответствующим графическим символом средства противопожарной защиты;

- сигнальных ламп и табло с информацией, извещающей о нарушении технологического процесса или нарушении условий безопасности:

«Тревога», «Неисправность» и др.;

- обозначения захватных устройств промышленных установок и промышленных роботов;

Таблица 5.0

Смысловое значение, область

применения сигнальных цветов и соответствующие им контрастные цвета

Сигнальный цвет Смысловое значение Область применения Контрастный цвет

Смысловое значение Область применения Контрастный цвет

Область применения Контрастный цвет

Контрастный цвет

Красный Непосредственная опасность

Непосредственная опасность

Аварийная или опасная ситуация

Пожарная техника, средства противо- пож. защиты, их элементы Запрещение опасного поведения или действия.Обозначение непо- средственной опасности

Запрещение опасного поведения или действия.Обозначение непо- средственной опасности

Сообщение об аварийном отключении или аварийном состоянии оборудования (техноло- гического процесса)

Обозначение и определение мест нахождения пожарной техники, средств противопожарной защиты, их элементов

Белый

Желтый Возможная опас-

ность Обозначение возможной опасно- сти, опасной ситуации. Преду- преждение о возможной опасно-

Возможная опас- ность Обозначение возможной опасно- сти, опасной ситуации. Преду- преждение о возможной опасно-

Обозначение возможной опасно- сти, опасной ситуации. Преду- преждение о возможной опасно-

сти

Черный

Зеленый Безопасность, безопасные усло- вия Сообщение о нормальной работе оборудования, нормальном со- стоянии технологического про-

Безопасность, безопасные усло- вия Сообщение о нормальной работе оборудования, нормальном со- стоянии технологического про-

Сообщение о нормальной работе оборудования, нормальном со- стоянии технологического про-

цесса

Белый Помощь, спасение Обозначение пути эвакуации, аптечек, кабинетов, средств по оказанию первой медицинской

 Помощь, спасение Обозначение пути эвакуации, аптечек, кабинетов, средств по оказанию первой медицинской

Помощь, спасение Обозначение пути эвакуации, аптечек, кабинетов, средств по оказанию первой медицинской

Помощь, спасение Обозначение пути эвакуации, аптечек, кабинетов, средств по оказанию первой медицинской

Обозначение пути эвакуации, аптечек, кабинетов, средств по оказанию первой медицинской помощи

Синий Предписание во избежание опасно-

Предписание во избежание опасности Требование обязательных дейст- вий в целях обеспечения безо-

Требование обязательных дейст- вий в целях обеспечения безопасности

Белый Указание Разрешение определенных дей-

 Указание Разрешение определенных дей-

Указание Разрешение определенных дей-

Указание Разрешение определенных дей-

Разрешение определенных дей-

ствий обозначения временных

ограждений или элементов временных ограждений, устанавливаемых на границах опасных зон, участков, терри- торий, ям, котлованов, временных ограждений мест химического, бакте- риологического и радиационного загрязнения, а также ограждений других мест, зон, участков, вход на которые временно запрещен.

обозначения временных ограждений или элементов временных ограждений, устанавливаемых на границах опасных зон, участков, терри- торий, ям, котлованов, временных ограждений мест химического, бакте- риологического и радиационного загрязнения, а также ограждений других мест, зон, участков, вход на которые временно запрещен.

обозначения временных ограждений или элементов временных ограждений, устанавливаемых на границах опасных зон, участков, терри- торий, ям, котлованов, временных ограждений мест химического, бакте- риологического и радиационного загрязнения, а также ограждений других мест, зон, участков, вход на

которые временно запрещен.

- обозначения временных ограждений или элементов временных ограждений, устанавливаемых на границах опасных зон, участков, терри- торий, ям, котлованов, временных ограждений мест химического, бакте- риологического и радиационного загрязнения, а также ограждений других мест, зон, участков, вход на которые временно запрещен.

Поверхность временных ограждений должна быть целиком окра- шена красным сигнальным цветом или иметь чередующиеся наклонные под углом 45–60° полосы красного сигнального и белого контрастного цветов. Ширина полос – 20–300 мм при соотношении ширины полос крас- ного и белого цветов от 1:1 до 1,5:1,0;

- запрещающих знаков безопасности и знаков пожарной безопасности.

Не допускается использовать красный сигнальный цвет:

- для обозначения стационарно устанавливаемых средств противопожарной защиты (их

элементов), не требующих оперативного опознания (пожарные извещатели, пожарные трубопроводы, оросители установок пожаротушения и т. п.);

- на пути эвакуации во избежание путаницы и замешательства (кроме запрещающих знаков безопасности и знаков пожарной безопасности).

Желтый сигнальный цвет следует применять:

а) для обозначения элементов строительных и иных конструкций, которые могут явиться причиной получения травм работающими: низких балок, выступов и перепадов в плоскости пола, малозаметных ступеней, пандусов, мест, в которых существует опасность падения (кромки погрузочных платформ, грузовых поддонов, неогражденных площадок, люков, проемов и т. д.), сужений проездов, малозаметных распорок, узлов, колонн, стоек и опор в местах интенсивного движения внутризаводского транспорта и т. д.;

б) обозначения узлов и элементов оборудования, машин и механизмов, неосторожное обращение

с которыми представляет опасность для людей: открытых движущихся узлов, кромок оградительных устройств, не полностью закрывающих движущиеся элементы (шлифовальные круги, фрезы, зубчатые колеса, приводные ремни, цепи и т. п.), ограждающих конструкций площадок для работ, проводимых на высоте, а также постоянно подвешенных к потолку или стенам технологической арматуры и механизмов, выступающих в рабочее пространство;

в) обозначения опасных при эксплуатации элементов транспортных средств, подъемно-транспортного оборудования и строительно-дорожных машин, площадок грузоподъемников, бамперов и боковых поверхностей электрокаров, погрузчиков, тележек, поворотных платформ и боковых поверхностей стрел экскаваторов, захватов и площадок автопогрузчиков, рабочих органов сельскохозяйственных машин, элементов грузоподъемных кранов, обойм грузовых крюков и др.;

г) подвижных монтажных устройств, их элементов и элементов грузозахватных приспособлений,

подвижных частей кантователей, траверс, подъемников, подвижных частей монтажных вышек и лестниц;

д) внутренних поверхностей крышек, дверец, кожухов и других ограждений, закрывающих места расположения движущихся узлов и элементов оборудования, машин, механизмов, требующих периодического доступа для контроля, ремонта, регулировки и т. п.

Если указанные узлы и элементы закрыты съемными ограждениями, то окрашиванию лакокрасочными материалами желтого сигнального цвета подлежат сами движущиеся узлы, элементы и (или) поверхности смежных с ними неподвижных деталей, закрываемые ограждениями;

е) постоянных ограждений или элементов ограждений, устанавливаемых на границах опасных зон, участков, территорий: у проемов, ям, котлованов, выносных площадок, постоянных ограждений лестниц, балконов, перекрытий и других мест, в которых возможно падение с высоты.

Поверхность ограждения должна быть целиком окрашена лакокрасочными материалами желтого

сигнального цвета или иметь чередующиеся наклонные под углом 45–60° полосы желтого сигнального и черного контрастного цветов.

Ширина полос – 20–300 мм при соотношении ширины полос желтого и черного цвета от 1:1 до 1,5:1,0;

ж) обозначения емкостей и технологического оборудования, содержащих опасные или вредные вещества.

Поверхность емкости должна быть целиком окрашена лакокрасочными материалами желтого сигнального цвета или иметь чередующиеся наклонные под углом 45–60° полосы желтого сигнального и черного контрастного цветов.

Ширина полос – 50–300 мм в зависимости от размера емкости при соотношении ширины полос желтого и черного цвета от 1:1 до 1,5:1,0;

з) обозначения площадей, которые должны быть всегда свободными на случай эвакуации (площадки у эвакуационных выходов и подходы к ним, возле мест подачи пожарной тревоги, возле мест подхода к средствам противопожарной защиты, средствам оповещения, пунктам

оказания первой медицинской помощи, пожарным лестницам и др.).

Границы этих площадей должны быть обозначены сплошными линиями желтого сигнального цвета, а сами площади – чередующимися наклонными под углом 45–60° полосами желтого сигнального и черного контрастного цветов. Ширина линий и полос – 50 – 100 мм;

и) предупреждающих знаков безопасности.

На поверхность объектов и элементов, перечисленных в а) и в), допускается наносить чередующиеся наклонные под углом 45–60° полосы желтого сигнального и черного контрастного цветов. Ширина полос – 50– 300 мм в зависимости от размера объекта и расстояния, с которого должно быть видно предупреждение.

Если оборудование, машины и механизмы окрашены лакокрасочными материалами желтого сигнального цвета, то перечисления б) и д), их узлы и элементы должны быть обозначены чередующимися наклонными под углом 45–60° полосами желтого сигнального и черного контрастного цветов. Ширина полос – 20–300 мм в

зависимости от размера узла (элемента) оборудования при соотношении ширины полос желтого и черного цветов от 1:1 до 1,5:1,0.

Для строительно-дорожных машин и подъемно-транспортного оборудования, которые могут находиться на проезжей части, допускается применять предупреждающую окраску в виде чередующихся красных и белых полос.

Синий сигнальный цвет следует применять:

- для окрашивания светящихся (световых) сигнальных индикаторов и других сигнальных устройств указательного или разрешающего назначения;
- предписывающих и указательных знаков безопасности.

Зеленый сигнальный цвет следует применять:

- для обозначения безопасности (безопасных мест, зон безопасного состояния);
- сигнальных ламп, извещающих о нормальном режиме работы оборудования, нормальном состоянии технологических процессов и т. п.;

- обозначения пути эвакуации;

- эвакуационных знаков безопасности и знаков безопасности медицинского и санитарного назначения.

Характеристики сигнальных и контрастных цветов.

Знаки безопасности следует размещать (устанавливать) в поле зрения людей, для которых они предназначены.

Знаки безопасности должны быть расположены таким образом, чтобы они были хорошо видны, не отвлекали внимания и не создавали неудобств при выполнении людьми своей профессиональной или иной деятельности, не загораживали проход, проезд, не препятствовали перемещению грузов.

Знаки безопасности, размещенные на воротах и на (над) входных(ми) дверях(ми) помещений, означают, что зона действия этих знаков распространяется на всю территорию и площадь за воротами и дверями.

Размещение знаков безопасности на воротах и дверях следует выполнять

таким образом, чтобы зрительное восприятие знака не зависело от положения ворот или дверей (открыто, закрыто). Эвакуационные знаки безопасности Е 22 «Выход» и Е 23 «Запасный выход» должны размещаться только над дверями, ведущими к выходу.

Знаки безопасности, установленные у въезда (входа) на объект (участок), означают, что их действие распространяется на объект (участок) в целом.

При необходимости ограничить зону действия знака безопасности соответствующее указание следует приводить в поясняющей надписи на дополнительном знаке.

Знаки безопасности, изготовленные на основе несветящихся материалов, следует применять в условиях хорошего и достаточного освеще- ния.

Знаки безопасности с внешним или внутренним освещением следует применять в условиях отсутствия или недостаточного освещения.

Световозвращающие знаки безопасности следует размещать (устанавливать) в местах, где

отсутствует освещение или имеется низкий уровень фонового освещения (менее 20 лк по СНиП 23-05-95): при проведении работ с использованием индивидуальных источников света, фонарей (например, в туннелях, шахтах и т. п.), а также для обеспечения безопасности при проведении работ на дорогах, автомобильных трассах, в аэропортах и т. п.

Фотолюминесцентные знаки безопасности следует применять там, где возможно аварийное отключение источников света, а также в качестве элементов фотолюминесцентных эвакуационных систем для обеспечения самостоятельного выхода людей из опасных зон в случае возникновения аварий, пожара или других чрезвычайных ситуаций.

Для возбуждения фотолюминесцентного свечения знаков безопасности необходимо наличие в помещении, где они установлены, искусст- венного или естественного освещения.

Освещенность поверхности фотолюминесцентных знаков безопасности источниками света

должна быть не менее 25 лк.

Основные и дополнительные знаки безопасности.

Основные знаки безопасности необходимо разделять на следующие группы: запрещающие знаки; предупреждающие знаки; знаки пожарной безопасности; предписывающие знаки; эвакуационные знаки и знаки медицинского и санитарного назначения; указательные знаки.

Геометрическая форма, сигнальный цвет, смысловое значение основных знаков безопасности должны соответствовать приведенным в табл. 5.1

Таблица 5.1

Геометрическая форма, сигнальный цвет, смысловое значение основных знаков безопасности

Группа	Геометрическая форма <*>	Сигнальный цвет	Смысловое значение
Запрещающие зна- ки	Круг с попе- речной полосой		

Красный

Запрещение опасного пове- дения или действия Предупреждающие знаки

Предупреждающие знаки

Предупреждающие знаки

Треугольник

Желтый Предупреждение о возмож- ной опасности. Осторож- ность. Внимание

Предупреждение о возмож- ной опасности. Осторож- ность. Внимание

Предписывающие знаки

Круг

Предписание обязательных действий во избежание опасности

Предписание обязательных действий во избежание опасности

Знаки пожарной безопасности <**>

Квадрат или прямоугольник

Красный Обозначение и указание мест нахождения средств проти- вопожарной защиты, их эле- ментов Эвакуационные знаки и знаки ме- дицинского и са- нитарного назна- чения

Обозначение и указание мест нахождения средств проти- вопожарной защиты, их элементов Эвакуационные знаки и знаки медицинского и са- нитарного назначения

Эвакуационные знаки и знаки медицинского и са- нитарного назначения

Эвакуационные знаки и знаки медицинского и са- нитарного назначения

Квадрат или прямоугольник

Зеленый Обозначение направления движения при эвакуации. Спасение, первая помощь при авариях или пожарах. Надпись, информация для обеспечения безопасности Указательные знаки Квадрат или прямоугольник

Обозначение направления движения при эвакуации. Спасение, первая помощь при авариях или пожарах. Надпись, информация для обеспечения безопасности Указательные знаки Квадрат или прямоугольник

Указательные зна- ки Квадрат или прямоугольник

Указательные зна- ки Квадрат или прямоугольник

Квадрат или прямоугольник

Разрешение. Указание. Над- пись

или информация Примечание: <*> Рисунки не приводятся. <**> К знакам пожарной безопасности относят также:

Разрешение. Указание. Над- пись или информация Примечание: <*> Рисунки не приводятся. <**> К знакам пожарной безопасности относят также:

Примечание: <*> Рисунки не приводятся. <**> К знакам пожарной безопасности относят также:

Примечание: <*> Рисунки не приводятся. <**> К знакам пожарной безопасности относят также:

- запрещающие знаки: P 01 «Запрещается курить», P 02 «Запрещается пользо- ваться открытым огнем», P 04 «Запрещается тушить водой», P 12 «Запрещается загромождать проходы (или) складировать» (табл. 5.2);

- предупреждающие знаки: W 01 «Пожароопасно. Легковоспламеняющиеся ве- щества», W 02 «Взрывоопасно», W 11 «Пожароопасно. Окислитель» (табл. 5.3).

Таблица 5.2

Запрещающие знаки

Код знака Цветографическое изображение Смысловое значение Место размещения (установки) и рекомендации по

применению

Цветографическое изображение Смысловое значение Место размещения (установки) и рекомендации по применению

Смысловое значение Место размещения (установки) и рекомендации по применению

Место размещения (установки) и рекомендации по применению

Р 01

Запрещается ку- рить Использовать, когда курение мо- жет стать причиной пожара. На дверях и стенах помещений, уча- стках, где имеются горючие и лег- ковоспламеняющиеся вещества, или в помещениях, где курить за- прещается

Запрещается ку- рить Использовать, когда курение мо- жет стать причиной пожара. На дверях и стенах помещений, уча- стках, где имеются горючие и лег- ковоспламеняющиеся вещества, или в помещениях, где курить за- прещается

Использовать, когда курение мо- жет стать причиной пожара. На дверях и стенах помещений, уча- стках, где имеются горючие и лег- ковоспламеняющиеся вещества, или в помещениях, где курить за- прещается

Р 02

Запрещается пользоваться от-крытым огнем и курить Использовать, когда открытый огонь и курение могут стать при-чиной пожара. На входных дверях, стенах помещений, участках, ра- бочих местах, емкостях, производ- ственной таре Запрещается пользоваться от- крытым огнем и курить Использовать, когда открытый огонь и курение могут стать при- чиной пожара. На входных дверях, стенах помещений, участках, ра- бочих местах, емкостях, производ- ственной таре Использовать, когда открытый огонь и курение могут стать при- чиной пожара. На входных дверях, стенах помещений, участках, ра- бочих местах, емкостях, производ- ственной таре

Р 03 Проход запрещен У входа в опасные зоны, помеще- ния, участки и др.

Проход запрещен У входа в опасные зоны, помеще- ния, участки и др.

Проход запрещен У входа в опасные зоны, помеще- ния, участки и др.

У входа в опасные зоны, помеще- ния, участки и др.

Р 04

Запрещается ту- шить водой В местах расположения электро- оборудования, складах и других местах, где нельзя применять воду при тушении горения или пожара

Запрещается ту- шить водой В местах расположения электро- оборудования, складах и других местах, где нельзя применять воду при тушении горения или пожара

В местах расположения электро- оборудования, складах и других местах, где нельзя применять воду при тушении горения или пожара

Р 05

Запрещается ис- пользовать в ка- честве питьевой воды На техническом водопроводе и емкостях с технической водой, не- пригодной для питья и бытовых нужд

Запрещается ис- пользовать в ка- честве питьевой воды На техническом водопроводе и емкостях с технической водой, не- пригодной для питья и бытовых нужд

На техническом водопроводе и емкостях с технической водой, не- пригодной для питья и бытовых нужд

Р 06

Доступ посто-

Доступ посто-

ронним запре- щен На дверях помещений, у входа на объекты, участки и т. п. для обо- значения запрета на вход (проход) в опасные зоны или для обозначе- ния служебного входа (прохода)

На дверях помещений, у входа на объекты, участки и т. п. для обо- значения запрета на вход (проход) в опасные зоны или для обозначе- ния служебного входа (прохода)

Продолжение таблицы 5.2

Код знака Цветографическое изображение Смысловое значение Место размещения (установки) и рекомендации по применению

Цветографическое изображение Смысловое значение Место размещения (установки) и рекомендации по применению

Смысловое значение Место размещения (установки) и рекомендации по применению

Место размещения (установки) и рекомендации по применению

Р 07		Запрещается движение средств наполь- ного транспорта	В местах, где запрещается применять средства напольного транс- порта (например, погрузчики или напольные транспортеры)
		Запрещается движение средств наполь- ного транспорта	В местах, где запрещается применять средства напольного транс- порта (например, погрузчики или напольные транспортеры)
		Запрещается движение средств наполь- ного транспорта	В местах, где запрещается применять средства напольного транс- порта (например, погрузчики или напольные

транспортеры)

В местах, где запрещается применять средства напольного транс- порта (например, погрузчики или напольные транспортеры)

Р 08 Запрещается прикасаться. Опасно На оборудовании (узлах оборудо- вания), дверцах, щитах или других поверхностях, прикосновение к которым опасно

Запрещается прикасаться. Опасно На оборудовании (узлах оборудо- вания), дверцах, щитах или других поверхностях, прикосновение к которым опасно

Запрещается прикасаться. Опасно На оборудовании (узлах оборудо- вания), дверцах, щитах или других поверхностях, прикосновение к которым опасно

На оборудовании (узлах оборудо- вания), дверцах, щитах или других поверхностях, прикосновение к которым опасно

Р 09 Запрещается прикасаться. Корпус под на- пряжением На

поверхности корпусов, щитов и т. п., где есть возможность пора- жения электрическим током

Запрещается прикасаться. Корпус под на- пряжением На поверхности корпусов, щитов и т. п., где есть возможность пора- жения электрическим током

Запрещается прикасаться. Корпус под на- пряжением На поверхности корпусов, щитов и т. п., где есть возможность пора- жения электрическим током

На поверхности корпусов, щитов и т. п., где есть возможность пора- жения электрическим током

Р 10

Не включать! На пультах управления и включе- ния оборудования или механизмов при ремонтных и пусконаладоч- ных работах

На пультах управления и включе- ния оборудования или механизмов при ремонтных и пусконаладоч- ных работах

Р 11

Запрещается работа (присутствие) людей со стимуляторами сердечной деятельности В местах и на оборудовании, где запрещено работать или находить- ся людям с вживленными стиму- ляторами сердечной деятельности

Запрещается работа (присутствие)людей со стимуляторами сердечной деятельности В местах и на оборудовании, где запрещено работать или находить- ся людям с вживленными стиму- ляторами сердечной деятельности

В местах и на оборудовании, где запрещено работать или находить- ся людям с вживленными стиму- ляторами сердечной деятельности

Р 12

Запрещается за- громождать про- ходы и (или) складировать На пути эвакуации, у выходов, в местах размещения средств про- тивопожарной защиты, аптечек первой медицинской помощи и других местах

На пути эвакуации, у выходов, в местах размещения средств про- тивопожарной защиты, аптечек первой медицинской помощи и других местах

Р 13

Запрещается подъем (спуск) людей по шахтному стволу (запрещается транспортировка пассажиров)

Запрещается подъем(спуск) людей по шахтному стволу (запрещается транспортировка пассажиров)

На дверях грузовых лифтов и дру- гих подъемных механизмов

Продолжение табл. 5.2

Код знака Цветографическое изображение Смысловое значение Место размещения (установки) и рекомендации по

применению

Цветографическое изображение Смысловое значение Место размещения (установки) и рекомендации по применению

Смысловое значение Место размещения (установки) и рекомендации по применению

Место размещения (установки) и рекомендации по применению

Р 14

Запрещается вход (проход) с животными На воротах и дверях зданий, со- оружений, помещений, объектов, территорий и т. п., где не должны находиться животные, где запре- щен вход (проход) вместе с жи- вотными

Запрещается вход (проход) с животными На воротах и дверях зданий, со- оружений, помещений, объектов, территорий и т. п., где не должны находиться животные, где запре- щен вход (проход) вместе с жи- вотными

На воротах и дверях зданий, со- оружений, помещений, объектов, территорий и т. п., где не должны находиться животные, где запре- щен вход (проход) вместе с жи- вотными

Р 16

Запрещается работа (присутствие) людей, имеющих металлические имплантанты На местах, участках и оборудова- нии, где запрещено работать или находиться людям с вживленными металлическими имплантантами

Запрещается работа (присутствие) людей, имеющих металлические имплантанты На местах, участках и оборудова- нии, где запрещено работать или находиться людям с вживленными металлическими имплантантами

На местах, участках и оборудова- нии, где запрещено работать или находиться людям с вживленными металлическими имплантантами

Р 17 Запрещается разбрызгивать воду На местах и участках, где запре- щено разбрызгивать воду

Запрещается разбрызгивать воду На местах и участках, где запре- щено

разбрызгивать воду

Запрещается разбрызгивать воду На местах и участках, где запре- щено разбрызгивать воду

На местах и участках, где запре- щено разбрызгивать воду

Р 18

Запрещается пользоваться мобильным (сотовым) телефоном или переносной рацией На дверях помещений, у входа на объекты, где запрещено пользоваться средствами связи, имею- щими собственные радиочастот- ные электромагнитные поля

Запрещается пользоваться мобильным (сотовым) телефоном или переносной рацией На дверях помещений, у входа на объекты, где запрещено пользоваться средствами связи, имею- щими собственные радиочастот- ные электромагнитные поля

На дверях помещений, у входа на объекты, где запрещено пользоваться средствами связи, имею- щими собственные радиочастот- ные электромагнитные поля

Р 21

Запрещение (прочие опасности или опасные действия) Применять для обозначения опасности, не предусмотренной настоящим стандартом. Знак необходимо использовать вместе с поясняющей надписью или с дополнительным знаком безопасности с поясняющей надписью

Запрещение (прочие опасности или опасные действия) Применять для обозначения опасности, не предусмотренной настоящим стандартом. Знак необходимо использовать вместе с поясняющей надписью или с дополнительным знаком безопасности с поясняющей надписью

Применять для обозначения опасности, не предусмотренной настоящим стандартом. Знак необходимо использовать вместе с поясняющей надписью или с дополнительным знаком безопасности с поясняющей надписью

Р 27

Запрещается иметь при (на) себе металлические предметы (часы и т. п.) При входе на объекты, на рабочих местах, оборудовании, приборах и т. п. Область применения знака может быть

расширена

Запрещается иметь при (на) себе металлические предметы (часы и т. п.) При входе на объекты, на рабочих местах, оборудовании, приборах и т. п. Область применения знака может быть расширена

Запрещается иметь при (на) себе металлические предметы (часы и т. п.) При входе на объекты, на рабочих местах, оборудовании, приборах и т. п. Область применения знака может быть расширена

При входе на объекты, на рабочих местах, оборудовании, приборах и т. п. Область применения знака может быть расширена

Р 30

Запрещается принимать пищу На местах и участках работ с вредными для здоровья веществами, а также в местах, где прием пищи запрещен. Область применения знака может быть расшире- на

На местах и участках работ с вредными для здоровья веществами, а также в местах, где прием пищи запрещен. Область применения знака может быть расшире- на

Окончание табл. 5.2

Код знака	Цветографическое изображение	Смысловое значение	Место размещения (установки) и рекомендации по применению
Цветографическое изображение	Смысловое значение	Место размещения (установки) и рекомендации по применению	
Смысловое значение	Место размещения (установки) и рекомендации по применению		
Место размещения (установки) и рекомендации по применению			
P 32		Запрещается подходить к элементам обо- рудования с ма- ховыми движе- ниями большой амплитуды	На оборудовании и рабочих местах по обслуживанию оборудования с элементами, выполняющими маховые движения большой амплитуды

Р 33

Запрещается брать руками. Сыпучая масса (непрочная упа- ковка)

Запрещается брать руками. Сыпучая масса (непрочная упа- ковка)

На производственной таре, в складах и иных местах, где используют сыпучие материалы

Р 34

Запрещается пользоваться лифтом для подъема (спуска) людей На дверях грузовых лифтов и других подъемных механизмах. Знак входит в состав группового знака безопасности «При пожаре лифтом не пользоваться, выходить по лестнице»

Запрещается пользоваться лифтом для подъема (спуска) людей На дверях грузовых лифтов и других подъемных механизмах. Знак входит в состав группового знака безопасности «При пожаре лифтом не пользоваться, выходить по лестнице»

На дверях грузовых лифтов и других подъемных механизмах. Знак входит в состав группового знака безопасности «При пожаре лифтом не пользоваться, выходить по лестнице»

Таблица 5.3

Предупреждающие знаки

Код знака Цветографическое изображение Смысловое значение Место размещения (установки) и рекомендации по Цветографическое изображение Смысловое значение Место размещения (установки) и рекомендации по Смысловое значение Место размещения (установки) и рекомендации по Место размещения (установки) и рекомендации по применению

W 01

Пожароопасно. Легковоспламеняющиеся ве- щества Использовать для привлечения внимания к помещениям с легковоспламеняющимися веществами. На входных дверях, дверцах шкафов, емкостях и т. д.

Пожароопасно. Легковоспламеняющиеся ве-

щества Использовать для привлечения внимания к помещениям с легковоспламеняющимися веществами. На входных дверях, дверцах шкафов, емкостях и т. д.

Использовать для привлечения внимания к помещениям с легковоспламеняющимися веществами. На входных дверях, дверцах шкафов, емкостях и т. д.

Продолжение табл.5.3

Код знака Цветографическое изображение Смысловое значение Место размещения (установки) и рекомендации по

Цветографическое изображение Смысловое значение Место размещения (установки) и рекомендации по

Смысловое значение Место размещения (установки) и рекомендации по

Место размещения (установки) и рекомендации по

применению

W 02

Взрывоопасно Использовать для привлечения внимания к взрыво- опасным веществам, а так- же к помещениям и участ- кам. На входных дверях, стенах помещений, дверцах шкафов и т. д.

Использовать для привлечения внимания к взрыво- опасным веществам, а так- же к помещениям и участ- кам. На входных дверях, стенах помещений, дверцах шкафов и т. д.

W 03 Опасно. Ядовитые ве- щества В местах хранения, выделения, производства и применения ядовитых веществ

Опасно. Ядовитые ве- щества В местах хранения, выделения, производства и применения ядовитых веществ

Опасно. Ядовитые ве- щества В местах хранения, выделения, производства и применения ядовитых веществ

В местах хранения, выделения, производства и применения ядовитых веществ

W 04 Опасно. Едкие и корро- зионные вещества В местах хранения, выде- ления, производства и применения едких и корро- зионных веществ

Опасно. Едкие и корро- зионные вещества В местах хранения, выде- ления, производства и применения едких и корро- зионных веществ

Опасно. Едкие и корро- зионные вещества В местах хранения, выде- ления, производства и применения едких и корро- зионных веществ

В местах хранения, выде- ления, производства и применения едких и корро- зионных веществ

W 05

Опасно. Радиоактивные вещества или ионизи- рующее излучение На дверях помещений, дверцах шкафов и в других местах, где находятся и применяются радиоактивные вещества или имеется ионизирующее излучение. Допускается применять знак радиационной опасно- сти по ГОСТ 17925

Опасно. Радиоактивные вещества или ионизи- рующее излучение На дверях помещений, дверцах шкафов и в других местах, где находятся и применяются радиоактивные вещества или имеется ионизирующее излучение. Допускается применять знак радиационной опасно- сти по ГОСТ 17925

На дверях помещений, дверцах шкафов и в других местах, где находятся и применяются радиоактивные вещества или имеется ионизирующее излучение. Допускается применять знак радиационной опасно- сти по ГОСТ

17925

W 06

Опасно. Возможно падение груза Вблизи опасных зон, где используется подъемно-транспортное оборудование

Вблизи опасных зон, где используется подъемно-транспортное оборудование

W 07 Внимание. Автопогруз- чик В помещениях и на участках, где проводятся погрузочно-разгрузочные работы

Внимание. Автопогруз- чик В помещениях и на участках, где

проводятся погрузочно-разгрузочные работы

Внимание. Автопогруз- чик В помещениях и на участках, где проводятся погрузочно-разгрузочные работы

В помещениях и на участках, где проводятся погрузочно-разгрузочные работы

Продолжение табл. 5.3

Код знака Цветографическое изображение Смысловое значение Место размещения (установки) и рекомендации по применению

Цветографическое изображение Смысловое значение Место размещения (установки) и рекомендации по применению

Смысловое значение Место размещения (установки) и рекомендации по применению

Место размещения (установки) и рекомендации по применению

W 08

Опасность поражения электрическим током На опорах линий электропередачи, электрооборудовании и приборах, дверцах силовых щитков, на электротехнических панелях и шкафах, а также на ограж- дениях токоведущих частей оборудования, механизмов, приборов

Опасность поражения электрическим током На опорах линий электропередачи, электрооборудовании и приборах, дверцах силовых щитков, на электротехнических панелях и шкафах, а также на ограж- дениях токоведущих частей оборудования, механизмов, приборов

На опорах линий электропередачи, электрооборудовании и приборах, дверцах силовых щитков, на электротехнических панелях и шкафах, а

также на ограж- дениях токоведущих частей оборудования, механизмов, приборов

W 09

Внимание. Опасность (прочие опасности) Применять для привлече- ния внимания к прочим ви- дам опасности, не обозна- ченной настоящим стан- дартом. Знак необходимо использовать вместе с дополнительным знаком безопасности с поясняю- щей надписью

Внимание. Опасность (прочие опасности) Применять для привлече- ния внимания к прочим ви- дам опасности, не обозна- ченной настоящим стан- дартом. Знак необходимо использовать вместе с дополнительным знаком безопасности с поясняю- щей надписью

Применять для привлече- ния внимания к прочим ви- дам опасности,

не обозна- ченной настоящим стан- дартом. Знак необходимо использовать вместе с дополнительным знаком безопасности с поясняю- щей надписью

W 10 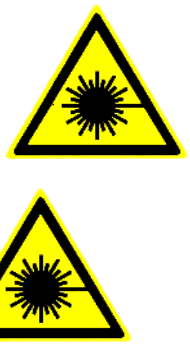

Опасно. Лазерное излу- чение На дверях помещений, оборудовании, приборах и в других местах, где имеет- ся лазерное излучение

На дверях помещений, оборудовании, приборах и в других местах, где имеет- ся лазерное излучение

W 11

Пожароопасно. Окисли- тель На

дверях помещений, дверцах шкафов для привлечения внимания на наличие окислителя

На дверях помещений, дверцах шкафов для привлечения внимания на наличие окислителя

Продолжение табл. 5.3

Код знака	Цветографическое изображение	Смысловое значение	Место размещения (установки) и рекомендации по применению
Цветографическое изображение	Смысловое значение	Место размещения (установки) и рекомендации по применению	
Смысловое значение	Место размещения (установки) и рекомендации по применению		
Место размещения (установки) и рекомендации по применению			
W 12		Внимание. Электромагнитное поле	На дверях помещений, оборудовании, приборах и в других местах, где действуют электромагнитные поля

Внимание.

Электромагнитное поле На дверях помещений, оборудовании, приборах и в других местах, где действуют электромагнитные поля

Внимание. Электромагнитное поле На дверях помещений, оборудовании, приборах и в других местах, где действуют электромагнитные поля

На дверях помещений, оборудовании, приборах и в других местах, где действуют электромагнитные поля

W 13 Внимание.

Магнитное поле На дверях помещений, оборудовании, приборах и в других местах, где действуют магнитные поля

Внимание. Магнитное поле На дверях помещений, оборудовании, приборах и в других местах, где действуют магнитные поля

Внимание. Магнитное поле На дверях помещений, оборудовании, приборах и в других местах, где действуют магнитные поля

На дверях помещений, оборудовании, приборах и в других местах, где действуют магнитные поля

W 14

Осторожно. Малоза- метное препятствие В местах, где имеются малозаметные препятствия, о которые можно споткнуться

Осторожно. Малоза- метное препятствие В местах, где имеются малозаметные препятствия, о которые можно споткнуться

В местах, где имеются малозаметные препятствия, о которые можно споткнуться

W 15

Осторожно. Возможность падения с высоты Перед входом на опасные участки и в местах, где возможно падение с высоты

Осторожно. Возможность падения с высоты Перед входом на опасные участки и в местах, где возможно падение с

высоты

Осторожно. Возможность падения с высоты Перед входом на опасные участки и в местах, где возможно падение с высоты Перед входом на опасные участки и в местах, где возможно падение с высоты

W 16 Осторожно. Биологическая опасность (инфекционные вещества) В местах хранения, производства или применения вредных для здоровья биологических веществ

Осторожно. Биологическая опасность (инфекционные вещества) В местах хранения, производства или применения вредных для здоровья биологических веществ

Осторожно. Биологическая опасность (инфекционные вещества) В местах хранения, производства или применения вредных для здоровья биологических веществ

В местах хранения, производства или применения вредных для здоровья биологических веществ

W 17

Осторожно. Холод На дверцах холодильников и морозильных камер, компрессорных агрегатах и других холодильных аппаратах

На дверцах холодильников и морозильных камер, компрессорных агрегатах и других холодильных аппаратах

W 18

Осторожно. Вредные для здоровья аллергические (раздражающие) вещества В местах хранения, произ- водства или применения вредных для здоровья аллергических (раздражающих) веществ

Осторожно. Вредные для здоровья аллергические (раздражающие) вещества В местах хранения, произ- водства или применения вредных для здоровья аллергических (раздражающих) веществ

В местах хранения, произ- водства или применения вредных для здоровья

аллергических (раздражающих) веществ

Продолжение табл. 5.3

Код знака	Цветографическое изображение	Смысловое значение	Место размещения (установки) и рекомендации по применению
Цветографическое изображение	Смысловое значение	Место размещения (установки) и рекомендации по применению	
Смысловое значение	Место размещения (установки) и рекомендации по применению		
Место размещения (установки) и рекомендации по применению			
W 19		Газовый баллон	На газовых баллонах, скла- дах и участках хранения и применения сжатых или сжиженных газов. Цвет баллона черный или белый, выбирается по ГОСТ 19433
Газовый баллон	На газовых баллонах, скла- дах и участках хранения и применения сжатых или сжиженных газов. Цвет баллона черный или белый, выбирается по ГОСТ 19433		
На газовых баллонах, скла- дах и участках хранения и применения сжатых или			

сжиженных газов. Цвет баллона черный или белый, выбирается по ГОСТ 19433

W 20 Осторожно. Аккумуля- торные батареи В помещениях и на участках изготовления, хранения и применения аккумуля- торных батарей

Осторожно. Аккумуля- торные батареи В помещениях и на участках изготовления, хранения и применения аккумуля- торных батарей

Осторожно. Аккумуля- торные батареи В помещениях и на участках изготовления, хранения и применения аккумуля- торных батарей

В помещениях и на участках изготовления, хранения и применения аккумуля- торных батарей

W 22 Осторожно. Режущие валы На участках работ и оборудовании, имеющем незащищенные режущие валы

Осторожно. Режущие валы На участках работ и оборудовании, имеющем незащищенные режущие валы

Осторожно. Режущие валы На участках работ и оборудовании, имеющем незащищенные режущие валы

На участках работ и оборудовании, имеющем незащищенные режущие валы

W 23 Внимание. Опасность зажима На дверцах турникетов и шлагбаумах

Внимание. Опасность зажима На дверцах турникетов и шлагбаумах

Внимание. Опасность зажима На дверцах турникетов и шлагбаумах

На дверцах турникетов и шлагбаумах

W 24 Осторожно. Возможно опрокидывание На дорогах, рампах, складах, участках, где возможно опрокидывание внутризаводского транспорта

Осторожно. Возможно опрокидывание На дорогах, рампах, складах, участках, где возможно опрокидывание внутризаводского транспорта

Осторожно. Возможно опрокидывание На дорогах, рампах, складах, участках, где возможно опрокидывание внутризаводского

транспорта

На дорогах, рампах, складах, участках, где возможно опрокидывание внутризаводского транспорта

W 25

Внимание. Автоматическое включение (запуск) оборудования На рабочих местах, оборудовании или отдельных узлах оборудования с автоматическим включением

Внимание. Автоматическое включение (запуск) оборудования На рабочих местах, оборудовании или отдельных узлах оборудования с автоматическим включением

На рабочих местах, оборудовании или отдельных узлах оборудования с автоматическим включением

W 26

Осторожно. Горячая поверхность На рабочих местах и обо-рудовании, имеющем на-гретые поверхности

Осторожно. Горячая поверхность На рабочих местах и обо-рудовании, имеющем на-гретые поверхности

На рабочих местах и обо-рудовании, имеющем на-гретые поверхности

Окончание табл.5.3

Код знака Цветографическое изображение Смысловое значение Место размещения (установки) и рекомендации по применению

Цветографическое изображение Смысловое значение Место размещения (установки) и рекомендации по применению

Смысловое значение Место размещения (установки) и рекомендации по применению

Место размещения (установки) и рекомендации по применению

W 27 Осторожно. Возможно травмирование рук На оборудовании, узлах оборудования, крышках и дверцах, где возможно по- лучить травму рук

Осторожно. Возможно травмирование рук На оборудовании, узлах оборудования, крышках и дверцах, где возможно по- лучить травму рук

Осторожно. Возможно травмирование рук На оборудовании, узлах оборудования, крышках и дверцах, где возможно по- лучить травму рук

На оборудовании, узлах оборудования, крышках и дверцах, где возможно по- лучить травму рук

W 28

Осторожно. Скользко На территории и участках, где имеются скользкие места

Осторожно. Скользко На территории и участках, где имеются скользкие места

На территории и участках, где имеются скользкие места

29

Осторожно. Возможно затягивание между вращающимися элемен- тами На рабочих местах и обо- рудовании, имеющем вра- щающиеся элементы, на- пример на валковых мель- ницах

Осторожно. Возможно затягивание между вращающимися элемен- тами На рабочих местах и обо- рудовании, имеющем вра- щающиеся элементы, на- пример на валковых мель- ницах

На рабочих местах и обо- рудовании, имеющем вра- щающиеся элементы, на- пример на валковых мель- ницах

W 30 Осторожно. Сужение проезда (прохода) На территориях, участках, в цехах и складах, где имеются сужения прохода (проезда) или присутствуют выступающие конструкции, затрудняющие проход (проезд)

Осторожно. Сужение проезда (прохода) На территориях, участках, в цехах и складах, где имеются сужения прохода (проезда) или присутствуют выступающие

конструкции, затрудняющие проход (проезд)

Осторожно. Сужение проезда (прохода)

На территориях, участках, в цехах и складах, где имеются сужения прохода (проезда) или присутствуют выступающие конструкции, затрудняющие проход (проезд)

На территориях, участках, в цехах и складах, где имеются сужения прохода (проезда) или присутствуют выступающие конструкции, затрудняющие проход (проезд)

Таблица 5.4

Предписывающие знаки

Код знака

Цветографическое изображение

Смысловое значение

Место размещения (установки) и рекомендации по при-менению

Цветографическое изображение

Смысловое значение

Место размещения (установки) и рекомендации по при- менению

Смысловое значение

Место размещения (установки) и рекомендации по при- менению

Место размещения (установки) и рекомендации по при- менению

M 01

Работать в защитных очках

На рабочих местах и участках, где требуется защита органов зрения

Продолжение табл. 5.4

Код знака Цветографическое изображение Смысловое значение Место размещения (установки) и рекомендации по применению

Цветографическое изображение Смысловое значение Место размещения (установки) и рекомендации по применению

Смысловое значение Место размещения (установки) и рекомендации по применению

Место размещения (установки) и рекомендации по применению

M 02 Работать в защитной каске (шлеме) На рабочих местах и участках, где требуется защита головы

Работать в защитной каске (шлеме) На рабочих местах и участках, где требуется защита головы

Работать в защитной каске (шлеме) На рабочих местах и участках, где требуется

защита головы

На рабочих местах и участках, где требуется защита головы

М 03 Работать в защитных наушниках На рабочих местах и участках с повышенным уровнем шума

Работать в защитных наушниках На рабочих местах и участках с повышенным уровнем шума

Работать в защитных наушниках На рабочих местах и участках с повышенным уровнем шума

На рабочих местах и участках с повышенным уровнем шума

М 04 Работать в средствах индивидуальной защиты органов дыхания На рабочих местах и участках, где требуется защита органов дыхания

Работать в средствах индивидуальной защиты органов дыхания На рабочих местах и участках, где требуется защита органов дыхания

Работать в средствах индивидуальной защиты органов дыхания На рабочих местах и участках, где требуется защита органов дыхания

На рабочих местах и участках, где требуется защита органов дыхания

M 05 Работать в защитной обуви На рабочих местах и участках, где необходимо применять средства индивидуальной защиты

Работать в защитной обуви На рабочих местах и участках, где необходимо применять средства индивидуальной защиты

Работать в защитной обуви На рабочих местах и участках, где необходимо применять средства индивидуальной защиты

На рабочих местах и участках, где

необходимо применять средства индивидуальной защиты

М 06

Работать в защитных перчатках На рабочих местах и участках работ, где требуется защита рук от воздействия вредных или агрессивных сред, защита от возможного поражения электрическим током

Работать в защитных перчатках На рабочих местах и участках работ, где требуется защита рук от воздействия вредных или агрессивных сред, защита от возможного поражения электрическим током

На рабочих местах и участках работ, где требуется защита рук от воздействия вредных или агрессивных сред, защита от возможного поражения электрическим током

ММ07

Работать в защитной одежде На рабочих местах и участках, где необходимо применять средства индивидуальной зашиты

Работать в защитной одежде На рабочих местах и участках, где необходимо применять средства индивидуальной зашиты

На рабочих местах и участках, где необходимо применять средства индивидуальной зашиты

ММ 08

Работать в защитном щитке На рабочих местах и участках, где необходима защита лица и органов зре- ния

Работать в защитном щитке На рабочих местах и участках, где необходима защита лица и органов зре- ния

На рабочих местах и участках, где необходима защита лица и органов зре- ния

Продолжение табл. 5.4

Код знака Цветографическое

изображение Смысловое значение Место размещения (установки) и рекомендации по применению

Цветографическое изображение Смысловое значение Место размещения (установки) и рекомендации по применению

Смысловое значение Место размещения (установки) и рекомендации по применению

Место размещения (установки) и рекомендации по применению

М 09 Работать в предохранительном (страховочном) поясе На рабочих местах и участках, где для безопасной работы требуется приме- нение предохранительных (страховочных) поясов

Работать в предохранительном (страховочном) поясе На рабочих местах и участках, где для безопасной работы требуется приме- нение предохранительных (страховочных) поясов

Работать в предохранительном (страховочном) поясе На рабочих местах и участках, где для безопасной работы требуется приме- нение предохранительных (страховочных) поясов

На рабочих местах и участках, где для безопасной работы требуется приме- нение

предохранительных (страховочных) поясов

М 10

Проход здесь

На территориях и участках, где разрешается проход

М 11

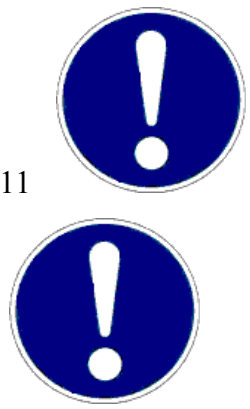

Общий предписывающий знак (прочие предписания) Для предписаний, не обозначенных настоящим стандартом. Знак необходимо применять вместе с поясняющей надписью на дополнительном знаке безопасности

Общий предписывающий знак (прочие

предписания) Для предписаний, не обозначенных настоящим стандартом. Знак необходимо применять вместе с поясняющей надписью на дополнительном знаке безопасности

Для предписаний, не обозначенных настоящим стандартом. Знак необходимо применять вместе с поясняющей надписью на дополнительном знаке безопасности

M 12 Переходить по надзем- ному переходу На участках и территориях, где установлены надземные переходы

Переходить по надзем- ному переходу На участках и территориях, где установлены надземные переходы

Переходить по надзем- ному переходу На участках и территориях, где установлены надземные переходы

На участках и территориях, где установлены надземные переходы

M 13 Отключить

штепсельную вилку На рабочих местах и оборудовании, где требуется отключение от электросети при наладке или остановке электрооборудования и в других случаях

Отключить штепсельную вилку На рабочих местах и оборудовании, где требуется отключение от электросети при наладке или остановке электрооборудования и в других случаях

Отключить штепсельную вилку На рабочих местах и оборудовании, где требуется отключение от электросети при наладке или остановке электрооборудования и в других случаях

На рабочих местах и оборудовании, где требуется отключение от электросети при наладке или остановке электрооборудования и в других случаях

M 14

Отключить перед рабо- той На рабочих местах и оборудовании при проведении ремонтных или пусконаладочных работ

Отключить перед рабо-

той На рабочих местах и оборудовании при проведении ремонтных или пусконаладочных работ

Отключить перед рабо- той На рабочих местах и оборудовании при проведении ремонтных или пусконаладочных работ

На рабочих местах и оборудовании при проведении ремонтных или пусконаладочных работ

M 15

Курить здесь

Используется для обозначения места курения на производственных объектах

Таблица 5.5

Знаки пожарной безопасности

Код знака Цветографическое изображение Смысловое значение Место размещения (установ- ки) и рекомендации по

применению

Цветографическое изображение Смысловое значение Место размещения (установ- ки) и рекомендации по применению

Смысловое значение Место размещения (установ- ки) и рекомендации по применению

Место размещения (установ- ки) и рекомендации по применению

F 01-01

Направляющая стрелка Использовать только вместе с другими знаками пожар- ной безопасности для ука- зания направления движе- ния к месту нахождения (размещения) средства про- тивопожарной зашиты

Использовать только вместе с другими знаками пожар- ной безопасности для ука- зания направления движе- ния к месту нахождения (размещения) средства про- тивопожарной зашиты

F 01-02

Направляющая стрелка под углом 45° Использовать только вместе с другими знаками пожарной безопасности для указания направления движения к месту нахождения (размещения) средства противопожарной защиты

Использовать только вместе с другими знаками пожарной безопасности для указания направления движения к месту нахождения (размещения) средства противопожарной защиты

F 02 Пожарный кран В местах нахождения комплекта пожарного крана с пожарным рукавом и стволом

Пожарный кран В местах нахождения комплекта пожарного крана с пожарным рукавом и стволом

Пожарный кран В местах нахождения комплекта пожарного крана с пожарным рукавом и стволом

В местах нахождения комплекта пожарного крана с пожарным рукавом и стволом

F 03 Пожарная лестница В местах нахождения пожарной лестницы

Пожарная лестница В местах нахождения пожарной лестницы

Пожарная лестница В местах нахождения пожарной лестницы

В местах нахождения пожарной лестницы

F 04

Огнетушитель

В местах размещения огнетушителя

F 05

Телефон для использования при пожаре В местах размещения телефона, по которому мож- но вызвать пожарную ох- рану

Телефон для использования при пожаре В местах размещения телефона, по которому мож- но вызвать пожарную ох- рану

В местах размещения телефона, по которому мож- но вызвать пожарную ох- рану

Продолжение табл. 5.5

Код знака Цветографическое изображение Смысловое значение Место размещения (установ- ки) и рекомендации по применению

Цветографическое изображение Смысловое значение Место размещения (установ- ки) и рекомендации по применению

Смысловое значение Место размещения (установ- ки) и рекомендации по применению

Место размещения (установ- ки) и рекомендации по применению

F 06

Место размещения не- скольких средств противопожарной защиты

В местах одновременного нахождения (размещения) нескольких средств противопожарной защиты

F 07

Пожарный водоисточ- ник

В местах нахождения пожарного водоема или пир- са для пожарных машин

F 08

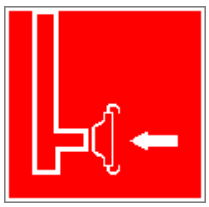

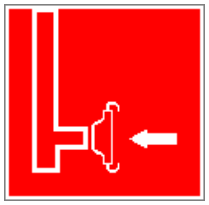

Пожарный сухотрубный стояк

В местах нахождения пожарного сухотрубного стояка

F 09

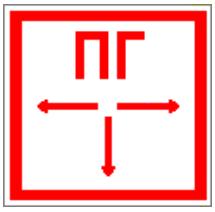

Пожарный гидрант У мест нахождения подземных пожарных гидран- тов. На знаке должны быть цифры, обозначающие расстояние от знака до гид- ранта в метрах

У мест нахождения подземных пожарных гидран- тов. На знаке должны быть цифры, обозначающие расстояние от знака до гид- ранта в метрах

F 10

Кнопка включения ус- тановок (систем) по-жарной автоматики В местах ручного пуска установок пожарной сигна- лизации, пожаротушения и (или) систем противодым-ной защиты.

В местах ручного пуска установок пожарной сигна- лизации, пожаротушения и (или) систем противодым- ной защиты.

В местах (пунктах) подачи сигнала пожарной тревоги

F 11

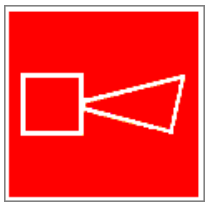

Звуковой оповещатель пожарной тревоги В местах нахождения зву- кового оповещателя или совместно со знаком F 10

В местах нахождения зву- кового оповещателя или совместно со знаком F 10 «Кнопка включения установок (систем) пожарной автоматики»

К знакам пожарной безопасности относят также:

- запрещающие знаки: Р 01 «Запрещается курить», Р 02 «Запреща-

ется пользоваться открытым огнем», Р 04 «Запрещается тушить водой», Р 12 «Запрещается загромождать проходы и (или) складировать»;

- предупреждающие знаки: W 01 «Пожароопасно. Легковоспламеняющиеся вещества», W 02 «Взрывоопасно», W 11 «Пожароопасно. Окис- литель»;

- эвакуационные знаки;

Таблица 5.6

Эвакуационные знаки

Код знака Цветографическое изображение Смысловое значение Место размещения (установки) и рекомендации по применению

Цветографическое изображение Смысловое значение Место размещения (установки) и рекомендации по применению

Смысловое значение Место размещения (установки) и рекомендации по применению

Место размещения (установки) и рекомендации по применению

Е 01-01

Выход здесь (левосто- ронний) Над дверями (или на дверях) эвакуационных выходов, открывающихся с левой стороны.

Над дверями (или на дверях) эвакуационных выходов, открывающихся с левой стороны.

На стенах помещений вместе с направляющей стрелкой для указания направления движения к эвакуа- ционному выходу

E 01-02

Выход здесь (правосто- ронний) Над дверями (или на дверях) эвакуационных выходов, открывающихся с правой стороны.

Над дверями (или на дверях) эвакуационных выходов, открывающихся с правой стороны.

На стенах помещений вместе с направляющей стрелкой для указания направления движения к эвакуационному выходу

Е 02-01

Направляющая стрелка Использовать только вместе с другими эвакуационными знаками для указания направления движения

Использовать только вместе с другими эвакуационными знаками для указания направления движения

Продолжение табл.5.6

Код знака Цветографическое изображение Смысловое значение Место размещения (установки) и рекомендации по применению

Цветографическое изображение Смысловое значение Место размещения (установки) и рекомендации по применению

Смысловое значение Место размещения (установки) и рекомендации по применению

Место размещения (установки) и рекомендации

по применению

E 02-02 Направляющая стрелка под углом 45° Использовать только вместе с другими эвакуационными знаками для указания направления движения

Направляющая стрелка под углом 45° Использовать только вместе с другими эвакуационными знаками для указания направления движения

Направляющая стрелка под углом 45° Использовать только вместе с другими эвакуационными знаками для указания направления движения

Использовать только вместе с другими эвакуационными знаками для указания направления движения

E 03

Направление к эвакуационному выходу на- право На стенах помещений для указаниянаправления движения к эвакуационному выходу

Направление к эвакуационному выходу на-

право На стенах помещений для указаниянаправления движения к эвакуационному выходу

На стенах помещений для указаниянаправления движения к эвакуационному выходу

Е 04

Направление к эвакуационному выходу налево На стенах помещений для указания направления движения к эвакуационному

Направление к эвакуационному выходу налево На стенах помещений для указания направления движения к эвакуационному

На стенах помещений для указания направления движения к эвакуационному выходу

Е 05

Направление к эвакуационному выходу направо вверх На стенах помещений для указания направления движения к эвакуационному выходу по наклонной плоскости

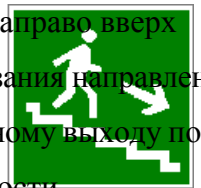

Направление к эвакуационному выходу направо вверх На стенах помещений для

указания направления движения к эвакуационному выходу по наклонной плоскости

На стенах помещений для указания направления движения к эвакуационному выходу по наклонной плоскости

Е 06

Направление к эвакуационному выходу нале- во вверх На стенах помещений для указания направления движения к эвакуационному выходу по наклонной плос-

Направление к эвакуационному выходу нале- во вверх На стенах помещений для указания направления движения к эвакуационному выходу по наклонной плос-

На стенах помещений для указания направления движения к эвакуационному выходу по наклонной плос-кости

Е 07

Направление к эвакуационному выходу на- право вниз На стенах помещений для указания направления

движения к эвакуационному

Направление к эвакуационному выходу направо вниз На стенах помещений для указания направления движения к эвакуационному

На стенах помещений для указания направления движения к эвакуационному выходу по наклонной плоскости

E 08

Направление к эвакуационному выходу налево вниз На стенах помещений для указания направления движения к эвакуационному

Направление к эвакуационному выходу налево вниз На стенах помещений для указания направления движения к эвакуационному

На стенах помещений для указания направления движения к эвакуационному выходу по наклонной плоскости

E 09 Указатель двери эвакуа- ционного выхода Над дверями эвакуацион- ных выходов

Продолжение табл. 5.6.

Указатель двери эвакуационного выхода Над дверями эвакуацион- ных выходов

Продолжение табл. 5.6.

Указатель двери эвакуа- ционного выхода Над дверями эвакуацион- ных выходов

Продолжение табл. 5.6.

Над дверями эвакуацион- ных выходов

Продолжение табл. 5.6.

Продолжение табл. 5.6.

Продолжение табл. 5.6.

Код знака Цветографическое изображение Смысловое значение Место размещения (установки) и рекомендации по применению

Цветографическое изображение Смысловое значение Место размещения (установки) и рекомендации по применению

Смысловое значение Место размещения (установки) и рекомендации по применению

Место размещения (установки) и рекомендации по применению

E 10

Указатель двери эвакуа- ционного выхода (левосторонний) Над дверями эвакуационных выходов

Указатель двери эвакуационного выхода (левосторонний) Над дверями эвакуационных выходов

Указатель двери эвакуа- ционного выхода (левосторонний) Над дверями эвакуационных выходов

Над дверями эвакуационных выходов

E 11

Направление к эвакуа- ционному выходу прямо Над проходами, проемами, в помещениях большой площади. Размещается на

Над проходами, проемами, в помещениях большой площади. Размещается на верхнем уровне или под- вешивается к потолку

E 12

Направление к эвакуационному выходу прямо Над проходами, проемами, в помещениях большой площади. Размещается на верхнем уровне или подвешивается к потолку

Направление к эвакуационному выходу прямо Над проходами, проемами, в помещениях большой площади. Размещается на верхнем уровне или подвешивается к

потолку

Над проходами, проемами, в помещениях большой площади. Размещается на верхнем уровне или подвешивается к потолку

Е 13 Направление к эвакуационному выходу по лестнице вниз На лестничных площадках и стенах, прилегающих к лестничному маршу

Направление к эвакуационному выходу по лестнице вниз На лестничных площадках и стенах, прилегающих к лестничному маршу

Направление к эвакуационному выходу по лестнице вниз На лестничных площадках и стенах, прилегающих к лестничному маршу

На лестничных площадках и стенах, прилегающих к лестничному маршу

Е 14 Направление к эвакуационному выходу по лестнице вниз На лестничных площадках и стенах, прилегающих к лестничному маршу

Направление к эвакуационному выходу по лестнице вниз На лестничных площадках и стенах, прилегающих к лестничному маршу

Направление к эвакуационному выходу по лестнице вниз На лестничных площадках и стенах, прилегающих к лестничному маршу

На лестничных площадках и стенах,

прилегающих к лестничному маршу

E 15

Направление к эвакуа- ционному выходу по ле- стнице вверх

На лестничных площадках и стенах, прилегающих к лестничному маршу

E 16 Направление к эвакуа- ционному выходу по ле- стнице вверх На лестничных площадках и стенах, прилегающих к лестничному маршу E 17

Направление к эвакуа- ционному выходу по ле- стнице вверх На лестничных площадках и стенах,

прилегающих к лестничному маршу E 17

Направление к эвакуа- ционному выходу по ле- стнице вверх На лестничных площадках и стенах, прилегающих к лестничному маршу E 17

На лестничных площадках и стенах, прилегающих к лестничному маршу E 17

E 17

E 17

Для доступа вскрыть здесь На дверях, стенах помеще- ний и в других местах, где для доступа в помещение или выхода необходимо вскрыть определенную кон- струкцию, например раз- бить стеклянную панель

Продолжение табл. 5.6.

Для доступа вскрыть здесь На дверях, стенах помеще- ний и в других местах, где для доступа в помещение или выхода необходимо вскрыть определенную кон- струкцию, например раз- бить стеклянную панель

Продолжение табл. 5.6.

На дверях, стенах помеще- ний и в других местах, где для доступа в помещение или выхода необходимо вскрыть определенную кон- струкцию, например раз- бить стеклянную панель Продолжение табл. 5.6.

Продолжение табл. 5.6.

Продолжение табл. 5.6.

Код знака Цветографическое изображение Смысловое значение Место размещения (установки) и рекомендации по применению

Цветографическое изображение Смысловое значение Место размещения (установки) и рекомендации по применению

Смысловое значение Место размещения (установки) и рекомендации по применению

Место размещения (установки) и рекомендации по применению

E 18

Открывать движением от себя

На дверях помещений для указания направления от- крывания дверей

E 19

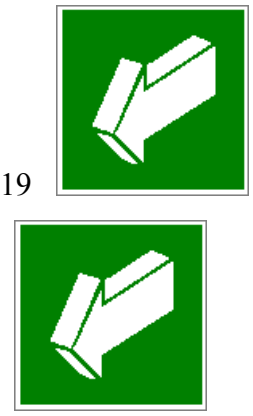

Открывать движением на себя

На дверях помещений для указания направления от- крывания дверей

E 20

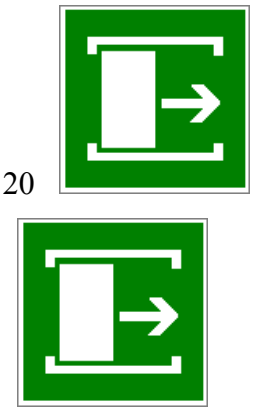

Для открывания сдви- нуть На дверях помещений для обозначения действий по открыванию сдвижных две- рей

На дверях помещений для обозначения

действий по открыванию сдвижных дверей

E 21

Пункт (место) сбора На дверях, стенах помеще- ний и в других местах для обозначения заранее преду- смотренных пунктов (мест) сбора людей в случае возникновения пожара, аварии или другой чрезвычайной

На дверях, стенах помеще- ний и в других местах для обозначения заранее преду- смотренных пунктов (мест) сбора людей в случае воз- никновения пожара, аварии или другой чрезвычайной ситуации

E 22

Указатель выхода Над дверями эвакуацион- ного выхода или в составе комбинированных знаков безопасности для указания направления движения к

Над дверями эвакуацион- ного выхода или в составе комбинированных знаков безопасности для указания направления движения к

эвакуационному выходу

E 23

Указатель запасного выхода Над дверями запасного выхода Эвакуационные знаки следует устанавливать в положениях, соответствующих направлению движения к эвакуационному выходу.

Указатель запасного выхода Над дверями запасного выхода Эвакуационные знаки следует устанавливать в положениях, соответствующих направлению движения к эвакуационному выходу.

Указатель запасного выхода Над дверями запасного выхода Эвакуационные знаки следует устанавливать в положениях,

соответствующих направлению движения к эвакуационному выходу.

Над дверями запасного выхода Эвакуационные знаки следует устанавливать в положениях, соответствующих направлению движения к эвакуационному выходу.

Эвакуационные знаки следует устанавливать в положениях, соответствующих направлению движения к эвакуационному выходу.

Эвакуационные знаки следует устанавливать в положениях, соответствующих направлению движения к эвакуационному выходу.

Изображение графического символа фигуры человека в дверном проеме на эвакуационных знаках Е 01-01 и Е 01-02 смыслового значения

«Выход здесь» должно совпадать с направлением движения к эвакуационному выходу».

Таблица 5.7

Знаки медицинского и санитарного назначения

Код знака Цветографическое изображение Цветографическое изображение

Смысловое значение Место размещения (установ- ки) и рекомендации по при-

Место размещения (установ- ки) и рекомендации по при-

менению

EC 01	Аптечка первой медицинской помощи	На стенах, дверях помещений для обозначения мест размещения аптечек первой медицинской помощи
	Аптечка первой медицинской помощи	На стенах, дверях помещений для обозначения мест размещения аптечек первой медицинской помощи
	Аптечка первой медицинской помощи	На стенах, дверях помещений для обозначения мест размещения аптечек первой медицинской помощи
		На стенах, дверях помещений для обозначения мест размещения аптечек первой медицинской помощи

EC 02	Средства выноса (эвакуации) пораженных	На дверях и стенах помещений в местах размеще- ния средств выноса (эвакуации) пораженных
	Средства выноса (эвакуации) пораженных	На дверях и стенах помещений в местах размеще- ния средств выноса (эвакуации) пораженных
	Средства выноса (эвакуации) пораженных	На дверях и стенах помещений в местах размеще- ния средств выноса (эвакуации) пораженных
		На дверях и стенах помещений в местах

размеще- ния средств выноса (эва- куации) пораженных

EC 03 Пункт приема гигиенических процедур (душевые) На дверях и стенах помещений в местах расположения душевых и т. п.

Пункт приема гигиенических процедур (душевые) На дверях и стенах помещений в местах расположения душевых и т. п.

Пункт приема гигиенических процедур (душевые) На дверях и стенах помещений в местах расположения душевых и т. п.

На дверях и стенах помещений в местах расположения душевых и т. п.

EC 04

Пункт обработки глаз На дверях и стенах поме- щений в местах располо- жения пункта обработки глаз

На дверях и стенах поме- щений в местах располо- жения пункта обработки глаз

ЕС 05		Медицинский кабинет	На дверях медицинских кабинетов
ЕС 06	Телефон связи с медицинским пунктом (скорой медицинской помощью)	Телефон связи с медицинским пунктом (скорой медицинской помощью)	Телефон связи с медицинским пунктом (скорой медицинской помощью)

В местах установки телефонов

Таблица 5.8.

Указательные знаки

Код знака	Цветографическое изображение	Смысловое значение	Место размещения (установки) и рекомендации по при- менению
Цветографическое изображение	Смысловое значение	Место размещения (установки) и рекомендации по при- менению	
Смысловое значение	Место размещения		

(установки) и рекомендации по при-
менению

Место размещения (установки) и
рекомендации по при- менению

D 01

Пункт(место) приема пищи На дверях комнат приема пищи, буфетах, столовых, бытовых помещениях и в других местах, где разре- шается прием пиши

На дверях комнат приема пищи, буфетах, столовых, бытовых помещениях и в других местах, где разре- шается прием пиши

D 02

Питьевая вода На дверях бытовых помещений и в местах распо- ложения кранов с водой, пригодной для питья и бы- товых

нужд (туалеты, душевые, пункты приема пищи и т. д.)

На дверях бытовых помещений и в местах распо- ложения кранов с водой, пригодной для питья и бы- товых нужд (туалеты, душевые, пункты приема пищи и т. д.)

D 03

Место курения Используется для обозначения места курения на общественных объектах

Используется для обозначения места курения на общественных объектах

β = 0,01 кг/(м^2·ч·К), $P_{тр}$ = 0,05, r = 2256 кДж/кг, $q_б$ = 200 кДж/(м^2·ч), ρ = 1,25 кг/м^3, $l_ц$ = 5 м, $q_{ок}$ = 16 кДж/(м^2·ч), $q_п$ = 2000 кДж/(ч·чел), $к_з$ = 0,8, $\eta_{ву} = \eta_у \cdot \eta_{дв} \cdot \eta_п$ = 0,7·0,85·0,95 = 0,56, $\eta_{дв}$ = 0,95, $c_р$ = 1,009 кДж/(кг·К). Подсчитываем количества теплоты, выделяющиеся в выработку.

$P_{тр}$ = 0,05, r = 2256 кДж/кг, $q_б$ = 200 кДж/(м^2·ч), ρ = 1,25 кг/м^3, $l_ц$ = 5 м, $q_{ок}$ = 16 кДж/(м^2·ч), $q_п$ = 2000 кДж/(ч·чел), $к_з$ = 0,8, $\eta_{ву} = \eta_у \cdot \eta_{дв} \cdot \eta_п$ = 0,7·0,85·0,95 = 0,56, $\eta_{дв}$ = 0,95, $c_р$ = 1,009 кДж/(кг·К). Подсчитываем количества теплоты, выделяющиеся в выработку.

r = 2256 кДж/кг, $q_б$ = 200 кДж/(м^2·ч), ρ = 1,25 кг/м^3, $l_ц$ = 5 м, $q_{ок}$ = 16 кДж/(м^2·ч), $q_п$ = 2000 кДж/(ч·чел), $к_з$ = 0,8, $\eta_{ву} = \eta_у \cdot \eta_{дв} \cdot \eta_п$ = 0,7·0,85·0,95 = 0,56, $\eta_{дв}$ = 0,95, $c_р$ = 1,009 кДж/(кг·К). Подсчитываем количества теплоты, выделяющиеся в выработку.

r = 2256 кДж/кг, $q_б$ = 200 кДж/(м^2·ч), ρ = 1,25 кг/м^3, $l_ц$ = 5 м, $q_{ок}$ = 16 кДж/(м^2·ч), $q_п$ = 2000

кДж/(ч·чел), $\kappa_з$ = 0,8, $\eta_{ву} = \eta_у \cdot \eta_{дв} \cdot \eta_п$ = 0,7·0,85·0,95 = 0,56, $\eta_{дв}$ = 0,95, $c_р$ = 1,009 кДж/(кг·К). Подсчитываем количества теплоты, выделяющиеся в выработку.

$q_б$ = 200 кДж/(м^2·ч), ρ = 1,25 кг/м^3, $l_ц$ = 5 м, $q_{ок}$ = 16 кДж/(м^2·ч), $q_п$ = 2000 кДж/(ч·чел), $\kappa_з$ = 0,8, $\eta_{ву} = \eta_у \cdot \eta_{дв} \cdot \eta_п$ = 0,7·0,85·0,95 = 0,56, $\eta_{дв}$ = 0,95, $c_р$ = 1,009 кДж/(кг·К). Подсчитываем количества теплоты, выделяющиеся в выработку.

ρ = 1,25 кг/м^3, $l_ц$ = 5 м, $q_{ок}$ = 16 кДж/(м^2·ч), $q_п$ = 2000 кДж/(ч·чел), $\kappa_з$ = 0,8, $\eta_{ву} = \eta_у \cdot \eta_{дв} \cdot \eta_п$ = 0,7·0,85·0,95 = 0,56, $\eta_{дв}$ = 0,95, $c_р$ = 1,009 кДж/(кг·К). Подсчитываем количества теплоты, выделяющиеся в выработку.

ρ = 1,25 кг/м^3, $l_ц$ = 5 м, $q_{ок}$ = 16 кДж/(м^2·ч), $q_п$ = 2000 кДж/(ч·чел), $\kappa_з$ = 0,8, $\eta_{ву} = \eta_у \cdot \eta_{дв} \cdot \eta_п$ = 0,7·0,85·0,95 = 0,56, $\eta_{дв}$ = 0,95, $c_р$ = 1,009 кДж/(кг·К). Подсчитываем количества теплоты, выделяющиеся в выработку.

$l_ц$ = 5 м, $q_{ок}$ = 16 кДж/(м^2·ч), $q_п$ = 2000 кДж/(ч·чел), $\kappa_з$ = 0,8, $\eta_{ву}$ =

$\eta_у \cdot \eta_{дв} \cdot \eta_п = 0{,}7 \cdot 0{,}85 \cdot 0{,}95 = 0{,}56$, $\eta_{дв} = 0{,}95$, $c_р = 1{,}009$ кДж/(кг·К). Подсчитываем количества теплоты, выделяющиеся в выработку.

$q_{ок} = 16$ кДж/(м^2·ч), $q_п = 2000$ кДж/(ч·чел), $\kappa_з = 0{,}8$, $\eta_{ву} = \eta_у \cdot \eta_{дв} \cdot \eta_п = 0{,}7 \cdot 0{,}85 \cdot 0{,}95 = 0{,}56$, $\eta_{дв} = 0{,}95$, $c_р = 1{,}009$ кДж/(кг·К). Подсчитываем количества теплоты, выделяющиеся в выработку.

$q_{ок} = 16$ кДж/(м^2·ч), $q_п = 2000$ кДж/(ч·чел), $\kappa_з = 0{,}8$, $\eta_{ву} = \eta_у \cdot \eta_{дв} \cdot \eta_п = 0{,}7 \cdot 0{,}85 \cdot 0{,}95 = 0{,}56$, $\eta_{дв} = 0{,}95$, $c_р = 1{,}009$ кДж/(кг·К). Подсчитываем количества теплоты, выделяющиеся в выработку.

$q_п = 2000$ кДж/(ч·чел), $\kappa_з = 0{,}8$, $\eta_{ву} = \eta_у \cdot \eta_{дв} \cdot \eta_п = 0{,}7 \cdot 0{,}85 \cdot 0{,}95 = 0{,}56$, $\eta_{дв} = 0{,}95$, $c_р = 1{,}009$ кДж/(кг·К). Подсчитываем количества теплоты, выделяющиеся в выработку.

$\kappa_з = 0{,}8$, $\eta_{ву} = \eta_у \cdot \eta_{дв} \cdot \eta_п = 0{,}7 \cdot 0{,}85 \cdot 0{,}95 = 0{,}56$, $\eta_{дв} = 0{,}95$, $c_р = 1{,}009$ кДж/(кг·К). Подсчитываем количества теплоты, выделяющиеся в выработку.

$\kappa_з = 0{,}8$, $\eta_{ву} = \eta_у \cdot \eta_{дв} \cdot \eta_п = 0{,}7 \cdot 0{,}85 \cdot 0{,}95$

= 0,56, ηдв = 0,95, $c_р$ = 1,009 кДж/(кг·К). Подсчитываем количества теплоты, выделяющиеся в выработку.

$\eta_{ву} = \eta_у \cdot \eta_{дв} \cdot \eta_п = 0{,}7 \cdot 0{,}85 \cdot 0{,}95 =$ 0,56, ηдв = 0,95, $c_р$ = 1,009 кДж/(кг·К). Подсчитываем количества теплоты, выделяющиеся в выработку.

ηдв = 0,95, $c_р$ = 1,009 кДж/(кг·К). Подсчитываем количества теплоты, выделяющиеся в выработку.

ηдв = 0,95, $c_р$ = 1,009 кДж/(кг·К). Подсчитываем количества теплоты, выделяющиеся в выработку.

$c_р$ = 1,009 кДж/(кг·К). Подсчитываем количества теплоты, выделяющиеся в выработку.

Подсчитываем количества теплоты, выделяющиеся в выработку.

Подсчитываем количества теплоты, выделяющиеся в выработку.

1. Тепловыделение при охлаждении горных пород

$$\alpha_k = 12.4 \cdot \frac{V^{0.8}}{d_э{}^{0.2}} = 12.4 \cdot \frac{2^{0.8}}{7^{0.2}} = 14.32,$$ к Дж/(м^2·ч·К;

$$\alpha_и = 1.3 \cdot \beta \cdot r = 1{,}3 \cdot 0{,}001 \cdot 2256 = 29,$$

, кДж/(м^2·ч·К);

$$\alpha_0 = \alpha_k + \alpha_и = 14{,}32 + 29{,}33 = 43{,}65,$$

кДж/(м^2·ч·К);

$$K_\tau = \frac{\lambda}{1+\frac{\lambda}{2a_0 \cdot R_э}} \cdot \left[\frac{1}{2R_э} + \frac{1}{\sqrt{\pi \cdot a \cdot \tau}\left(1+\frac{\lambda}{2a_0 \cdot R_э}\right)}\right] =$$

$$\frac{9{,}211}{1+\frac{9{,}211}{2 \cdot 43{,}65 \cdot 3{,}5}} \cdot \left[\frac{1}{2 \cdot 3{,}5} + \frac{1}{\sqrt{\pi \cdot 0{,}00447 \cdot 61320}\left(1+\frac{9{,}211}{2 \cdot 43{,}65 \cdot 3}\right.}\right.$$

кДж/(м^2·ч·К);

$$t_п = t_Н + (H - H_0)\delta = 8{,}5 + (1200 - 20$$

;

$$Q_{охл} = K_\tau \cdot P \cdot l(t_п - t_в) = 1{,}57 \cdot 22 \cdot 120$$

кДж/ч.

2. Тепловыделение при сжатии шахтного воздуха

$$V_и = 3600 \cdot v \cdot S = 3600 \cdot 2 \cdot 38{,}5$$

м^3/ч;

$$Q_{сж} = 0{,}00981 \cdot \rho \cdot V_В \cdot H = 0{,}00$$

кДж/ч.

3. Тепловыделение при окислительных процессах

$$Q_{ок} = q_{ок} \cdot V^{0{,}8} \cdot P \cdot l = 16 \cdot 2^{0{,}8} \cdot 22 \cdot 1$$

кДж/ч.

4. Тепловыделение от местных источников:

- при работе электродвигателей горных машин и освещения

$$Q_{ЭД} = \frac{3600 \cdot N_{потр} \cdot K_з}{\eta_{ДВ}} = \frac{3600 \cdot 100 \cdot 0{,}8}{0{,}95} = 30315$$

кДж/ч;

- при спуске груза лебедкой

$$Q_{ЛС} = 3600 \cdot N_{п} \cdot K_{з} = 3600 \cdot 90 \cdot 0{,}8 =$$

кДж/ч;

- при работе трансформатора

$$Q_{ТР} = 3600 \cdot N_{ТР} \cdot P_{ТР} = 3600 \cdot 1$$

кДж/ч;

- при работе шахтных вентиляторов

$$Q_{ВБН} = 3{,}6 \cdot \alpha_{В} \cdot P \cdot l \frac{V^{3}}{\eta_{ВУ}} = 3{,}6 \cdot 0$$

кДж/ч;

- при затвердевании монолитной бетонной крепи

$$Q_{б} = q_{б} \cdot P \cdot l_{ц} = 200 \cdot 22 \cdot 5 = 22000$$

кДж/ч;

- при работе людей

$$Q_{Л} = q_{л} \cdot n_{л} = 2000 \cdot 7 = 14000$$

кДж/ч.

5. Общее тепловыделение в ствол

$$Q_{общ} = \sum_{i-1}^{n} Q_{i} = Q_{охл} + Q_{сж} + Q_{ок} + Q_{эд}$$

$$1077648 + 4078998 + 735441 + 30315$$

$$22000 + 14000 = 6561196$$

кДж/ч.

Находим количество воздуха, необходимое для проветривания выработки по тепловому фактору без охлаждения воздуха

$$V_{теп} = \frac{Q_{общ}}{C_{р} \cdot \rho (t_{пб} - t_{Н})} = \frac{6561196}{1{,}009 \cdot 1{,}25(24-8}$$

м^{3}/ч.

Проверяем условие

достаточности расхода воздуха по тепловому фактору $V_{теп} \langle V_в$.

В рассматриваемом случае это условие не выполняется, так как

$$V_{теп} = 335611 < V_В = 277200$$

Следовательно, требуется искусственное охлаждение воздуха при помощи холодильных машин.

Определяем требуемую хладопроизводительность холодильной машины

$$N_k = \frac{C_p \cdot \rho \cdot V_В (t_П - t_{пб})}{3600} = \frac{1{,}009 \cdot 1{,}25 \cdot 277200 (50 - 24}{3600}$$

кВт.

Принимаем $N_к$ = 2550 кВт. Температура смеси теплого и охлажденного воздуха за кондиционером составит

$$t_{см} = t_п - \frac{3600 \cdot N_k}{c_p \cdot \rho \cdot V_B} = 50 - \frac{}{1{,}00}$$

что удовлетворяет требованиям ПБ.

Варианты заданий

Перечень вариантов заданий к расчету тепловыделений в горные выработки приведен в табл. 4.2.

Таблица 4.2

Исходные данные для расчетов тепловыделений

Величины / Номер варианта	1	2	3	4	5	6	7	8	9	10	11

Выработка Штрек Уклон Квершлаг Бр

емберг Ствол □2 *S*,

м^2 8 10 7 6 12 14 10 12 44,2 33,2

Величины Номер

варианта □ 1 2 3 4 5 6 7 8 9 10 □1

Выработка Штрек Уклон Квершлаг Бр

емберг Ствол □2 *S*,

м^2 8 10 7 6 12 14 10 12 44,2 33,2

Номер

варианта □ 1 2 3 4 5 6 7 8 9 10 □1

Выработка Штрек Уклон Квершлаг Бр

емберг Ствол □2 *S*,

м^2 8 10 7 6 12 14 10 12 44,2 33,2

□ 1 2 3 4 5 6 7 8 9 10 □1 Выработ
ка Штрек Уклон Квершлаг Бремберг С

твол □2 *S*,

м^2 8 10 7 6 12 14 10 12 44,2 33,2

1 2 3 4 5 6 7 8 9 10 □1 Выработк
а Штрек Уклон Квершлаг Бремберг Ств

ол □2 *S*,

м^2 8 10 7 6 12 14 10 12 44,2 33,2

1 2 3 4 5 6 7 8 9 10 □1 Выработка

Штрек Уклон Квершлаг Бремберг Ств

ол □2 *S*,

м^2 8 10 7 6 12 14 10 12 44,2 33,2

1 2 3 4 5 6 7 8 9 10 □1 Выработка

2 3 4 5 6 7 8 9 10 □1 Выработка Шт
рек Уклон Квершлаг Бремберг Ствол □

3 4 5 6 7 8 9 10 □1 Выработка Штре
к Уклон Квершлаг Бремберг Ствол □2

4 5 6 7 8 9 10 □1 Выработка Штрек

5 6 7 8 9 10 □1 Выработка Штрек Ук

лон Квершлаг Бремберг Ствол □2 *S*,

м^2 8 10 7 6 12 14 10 12 44,2 33,2

6 7 8 9 10 □1 Выработка Штрек Укло

н Квершлаг Бремберг Ствол 2 *S*,

м^2 8 10 7 6 12 14 10 12 44,2 33,2

7 8 9 10 1 Выработка Штрек Уклон

8 9 10 1 Выработка Штрек Уклон Кв

ершлаг Бремберг Ствол 2 *S*,

м^2 8 10 7 6 12 14 10 12 44,2 33,2

9 10 1 Выработка Штрек Уклон Квер

шлаг Бремберг Ствол 2 *S*,

м^2 8 10 7 6 12 14 10 12 44,2 33,2

10 1 Выработка Штрек Уклон Квершл

аг Бремберг Ствол 2 *S*,

м^2 8 10 7 6 12 14 10 12 44,2 33,2

1 Выработка Штрек Уклон Квершлаг

1 Выработка Штрек Уклон Квершлаг Б

ремберг Ствол 2 *S*,

м^2 8 10 7 6 12 14 10 12 44,2 33,2

Выработка Штрек Уклон Квершлаг Брем

берг Ствол 2 *S*,

м^2 8 10 7 6 12 14 10 12 44,2 33,2

Штрек Уклон Квершлаг Бремберг Ствол

2 *S*,

м^2 8 10 7 6 12 14 10 12 44,2 33,2

Уклон Квершлаг Бремберг Ствол 2 *S*,

м^2 8 10 7 6 12 14 10 12 44,2 33,2

Квершлаг Бремберг Ствол 2 *S*,

м^2 8 10 7 6 12 14 10 12 44,2 33,2

Бремберг Ствол 2 *S*,

м^2 8 10 7 6 12 14 10 12 44,2 33,2

Ствол 2 *S*,

м^2 8 10 7 6 12 14 10 12 44,2 33,2

2 *S*,

м^2 8 10 7 6 12 14 10 12 44,2 33,2

2 *S*,

м^2 8 10 7 6 12 14 10 12 44,2 33,2

2 *S*,

м^2 8 10 7 6 12 14 10 12 44,2 33,2

S,

м^2 8 10 7 6 12 14 10 12 44,2 33,2
8 10 7 6 12 14 10 12 44,2 33,2 □3
10 7 6 12 14 10 12 44,2 33,2 □3 *P*,
м 11,8 13,2 11,0 10,2 14,4 15,6 13,2 1
4,4 23,6 20,4 □4 *L*,
м 900 1000 300 500 700 600 1000 90
0 1100 1200 □5 α,
° 6 8 40 50 10 8 15 20 90 90 □6
7 6 12 14 10 12 44,2 33,2 □3 *P*,
м 11,8 13,2 11,0 10,2 14,4 15,6 13,2 1
4,4 23,6 20,4 □4 *L*,
м 900 1000 300 500 700 600 1000 90
0 1100 1200 □5 α,
° 6 8 40 50 10 8 15 20 90 90 □6
6 12 14 10 12 44,2 33,2 □3 *P*,
м 11,8 13,2 11,0 10,2 14,4 15,6 13,2 1
4,4 23,6 20,4 □4 *L*,
м 900 1000 300 500 700 600 1000 90
0 1100 1200 □5 α,
° 6 8 40 50 10 8 15 20 90 90 □6
12 14 10 12 44,2 33,2 □3 *P*,
м 11,8 13,2 11,0 10,2 14,4 15,6 13,2 1
4,4 23,6 20,4 □4 *L*,
м 900 1000 300 500 700 600 1000 90
0 1100 1200 □5 α,
° 6 8 40 50 10 8 15 20 90 90 □6
14 10 12 44,2 33,2 □3 *P*,
м 11,8 13,2 11,0 10,2 14,4 15,6 13,2 1
4,4 23,6 20,4 □4 *L*,
м 900 1000 300 500 700 600 1000 90
0 1100 1200 □5 α,
° 6 8 40 50 10 8 15 20 90 90 □6
10 12 44,2 33,2 □3 *P*,
м 11,8 13,2 11,0 10,2 14,4 15,6 13,2 1

4,4 23,6 20,4 □4 *L*,

м 900 1000 300 500 700 600 1000 90

0 1100 1200 □5 α,

° 6 8 40 50 10 8 15 20 90 90 □6

12 44,2 33,2 □3 *P*,

м 11,8 13,2 11,0 10,2 14,4 15,6 13,2 1

4,4 23,6 20,4 □4 *L*,

м 900 1000 300 500 700 600 1000 90

0 1100 1200 □5 α,

° 6 8 40 50 10 8 15 20 90 90 □6

44,2 33,2 □3 *P*,

м 11,8 13,2 11,0 10,2 14,4 15,6 13,2 1

4,4 23,6 20,4 □4 *L*,

м 900 1000 300 500 700 600 1000 90

0 1100 1200 □5 α,

° 6 8 40 50 10 8 15 20 90 90 □6

33,2 □3 *P*,

м 11,8 13,2 11,0 10,2 14,4 15,6 13,2 1

4,4 23,6 20,4 □4 *L*,

м 900 1000 300 500 700 600 1000 90

0 1100 1200 □5 α,

° 6 8 40 50 10 8 15 20 90 90 □6

□3 *P*,

м 11,8 13,2 11,0 10,2 14,4 15,6 13,2 1

4,4 23,6 20,4 □4 *L*,

м 900 1000 300 500 700 600 1000 90

0 1100 1200 □5 α,

° 6 8 40 50 10 8 15 20 90 90 □6

3 *P*,

м 11,8 13,2 11,0 10,2 14,4 15,6 13,2 1

4,4 23,6 20,4 □4 *L*,

м 900 1000 300 500 700 600 1000 90

0 1100 1200 □5 α,

° 6 8 40 50 10 8 15 20 90 90 □6

P,

м 11,8 13,2 11,0 10,2 14,4 15,6 13,2 1

4,4 23,6 20,4 □4 *L*,

м 900 1000 300 500 700 600 1000 90

0 1100 1200 □5 α,

° 6 8 40 50 10 8 15 20 90 90 □6

11,8 13,2 11,0 10,2 14,4 15,6 13,2 14,4

23,6 20,4 □4 *L*,

м 900 1000 300 500 700 600 1000 90

0 1100 1200 □5 α,

° 6 8 40 50 10 8 15 20 90 90 □6

13,2 11,0 10,2 14,4 15,6 13,2 14,4 23,6

20,4 □4 *L*,

м 900 1000 300 500 700 600 1000 90

0 1100 1200 □5 α,

° 6 8 40 50 10 8 15 20 90 90 □6

11,0 10,2 14,4 15,6 13,2 14,4 23,6 20,4

□4 *L*,

м 900 1000 300 500 700 600 1000 90

0 1100 1200 □5 α,

° 6 8 40 50 10 8 15 20 90 90 □6

10,2 14,4 15,6 13,2 14,4 23,6 20,4 □4

14,4 15,6 13,2 14,4 23,6 20,4 □4 *L*,

м 900 1000 300 500 700 600 1000 90

0 1100 1200 □5 α,

° 6 8 40 50 10 8 15 20 90 90 □6

15,6 13,2 14,4 23,6 20,4 □4 *L*,

м 900 1000 300 500 700 600 1000 90

0 1100 1200 □5 α,

° 6 8 40 50 10 8 15 20 90 90 □6

13,2 14,4 23,6 20,4 □4 *L*,

м 900 1000 300 500 700 600 1000 90

0 1100 1200 □5 α,

° 6 8 40 50 10 8 15 20 90 90 6

14,4 23,6 20,4 4 *L*,

м 900 1000 300 500 700 600 1000 90

0 1100 1200 5 α,

° 6 8 40 50 10 8 15 20 90 90 6

23,6 20,4 4 *L*,

м 900 1000 300 500 700 600 1000 90

0 1100 1200 5 α,

° 6 8 40 50 10 8 15 20 90 90 6

20,4 4 *L*,

м 900 1000 300 500 700 600 1000 90

0 1100 1200 5 α,

° 6 8 40 50 10 8 15 20 90 90 6

4 *L*,

м 900 1000 300 500 700 600 1000 90

0 1100 1200 5 α,

° 6 8 40 50 10 8 15 20 90 90 6

4 *L*,

м 900 1000 300 500 700 600 1000 90

0 1100 1200 5 α,

° 6 8 40 50 10 8 15 20 90 90 6

L,

м 900 1000 300 500 700 600 1000 90

0 1100 1200 5 α,

° 6 8 40 50 10 8 15 20 90 90 6

900 1000 300 500 700 600 1000 900 1

100 1200 5 α,

° 6 8 40 50 10 8 15 20 90 90 6

1000 300 500 700 600 1000 900 1100

300 500 700 600 1000 900 1100 1200

500 700 600 1000 900 1100 1200 5

700 600 1000 900 1100 1200 5 α,

° 6 8 40 50 10 8 15 20 90 90 6

600 1000 900 1100 1200 5 α,

° 6 8 40 50 10 8 15 20 90 90 6

1000 900 1100 1200 5 α,

° 6 8 40 50 10 8 15 20 90 90 6

900 1100 1200 5 α,

° 6 8 40 50 10 8 15 20 90 90 6

1100 1200 5 α,

° 6 8 40 50 10 8 15 20 90 90 6

1200 5 α,

° 6 8 40 50 10 8 15 20 90 90 6

5 α,

° 6 8 40 50 10 8 15 20 90 90 6

5 α,

° 6 8 40 50 10 8 15 20 90 90 6

α,

° 6 8 40 50 10 8 15 20 90 90 6

6 8 40 50 10 8 15 20 90 90 6 *H*,

м 800 900 600 700 1000 800 1200 15

00 1100 1200 Продолжение табл. 4.2

8 40 50 10 8 15 20 90 90 6 *H*,

м 800 900 600 700 1000 800 1200 15

00 1100 1200 Продолжение табл. 4.2

40 50 10 8 15 20 90 90 6 *H*,

м 800 900 600 700 1000 800 1200 15

00 1100 1200 Продолжение табл. 4.2

50 10 8 15 20 90 90 6 *H*,

м 800 900 600 700 1000 800 1200 15

00 1100 1200 Продолжение табл. 4.2

10 8 15 20 90 90 6 *H*,

м 800 900 600 700 1000 800 1200 15

00 1100 1200 Продолжение табл. 4.2

8 15 20 90 90 6 *H*,

м 800 900 600 700 1000 800 1200 15

00 1100 1200 Продолжение табл. 4.2

15 20 90 90 6 *H*,

м 800 900 600 700 1000 800 1200 15

00 1100 1200 Продолжение табл. 4.2

20 90 90 6 *H*,

м 800 900 600 700 1000 800 1200 15

00 1100 1200 Продолжение табл. 4.2

90 90 6 *H*,

м 800 900 600 700 1000 800 1200 15

00 1100 1200 Продолжение табл. 4.2

90 6 *H*,

м 800 900 600 700 1000 800 1200 15

00 1100 1200 Продолжение табл. 4.2

6 *H*,

м 800 900 600 700 1000 800 1200 15

00 1100 1200 Продолжение табл. 4.2

6 *H*,

м 800 900 600 700 1000 800 1200 15

00 1100 1200 Продолжение табл. 4.2

H,

м 800 900 600 700 1000 800 1200 15

00 1100 1200 Продолжение табл. 4.2

800 900 600 700 1000 800 1200 1500

900 600 700 1000 800 1200 1500 1100

1200 Продолжение табл. 4.2

600 700 1000 800 1200 1500 1100 120

0 Продолжение табл. 4.2

700 1000 800 1200 1500 1100 1200

1000 800 1200 1500 1100 1200 Прод

олжение табл. 4.2

800 1200 1500 1100 1200 Продолжен

ие табл. 4.2

1200 1500 1100 1200 Продолжение

табл. 4.2

1500 1100 1200 Продолжение табл.

4.2

1100 1200 Продолжение табл. 4.2

1200 Продолжение табл. 4.2

Продолжение табл. 4.2

Продолжение табл. 4.2

7 H_0,

м 20 21 22 23 24 25 30 35 28 30

H_0,

м 20 21 22 23 24 25 30 35 28 30

20 21 22 23 24 25 30 35 28 30 8

21 22 23 24 25 30 35 28 30 8 $\Gamma_{ст}$,

м/°С 30 25 26 27 31 29 32 28 34 2

7 9 Порода

22 23 24 25 30 35 28 30 8 $\Gamma_{ст}$,

м/°С 30 25 26 27 31 29 32 28 34 2

7 9 Порода

23 24 25 30 35 28 30 8 $\Gamma_{ст}$,

м/°С 30 25 26 27 31 29 32 28 34 2

7 9 Порода

24 25 30 35 28 30 8 $\Gamma_{ст}$,

м/°С 30 25 26 27 31 29 32 28 34 2

7 9 Порода

25 30 35 28 30 8 $\Gamma_{ст}$,

м/°С 30 25 26 27 31 29 32 28 34 2

7 9 Порода

30 35 28 30 8 $\Gamma_{ст}$,

м/°С 30 25 26 27 31 29 32 28 34 2

7 9 Порода

35 28 30 8 $\Gamma_{ст}$,

м/°С 30 25 26 27 31 29 32 28 34 2

7 □9 Порода

28 30 □8 $Г_{ст}$,

м/°С 30 25 26 27 31 29 32 28 34 2

7 □9 Порода

30 □8 $Г_{ст}$,

м/°С 30 25 26 27 31 29 32 28 34 2

7 □9 Порода

□8 $Г_{ст}$,

м/°С 30 25 26 27 31 29 32 28 34 2

7 □9 Порода

8 $Г_{ст}$,

м/°С 30 25 26 27 31 29 32 28 34 2

7 □9 Порода

$Г_{ст}$,

м/°С 30 25 26 27 31 29 32 28 34 2

7 □9 Порода

30 25 26 27 31 29 32 28 34 27 □9

25 26 27 31 29 32 28 34 27 □9 Пор

ода

26 27 31 29 32 28 34 27 □9 Порода

27 31 29 32 28 34 27 □9 Порода

31 29 32 28 34 27 □9 Порода

29 32 28 34 27 □9 Порода

32 28 34 27 □9 Порода

28 34 27 □9 Порода

34 27 □9 Порода

27 □9 Порода

□9 Порода

9 Порода

Порода

Бурый уголь Каменный уголь Каменный уголь Каменный

уголь Песчаник Песчаник Каменный

уголь Каменный уголь Глинистый и

песчанистый сланец Песчаник □10 *V*,

м/с 0,5 0,75 1,0 1,5 1,0 2,0 1,5 2,0 1,

0 0,5 □11 τ,

м/с 3 2 6 8 5 9 10 7 6 4 □12 $t_н$,

°С 8,5 2,5 3,0 2,5 7,5 8,3 7,9 4,2 8,0

7,5 □13 $t_в = t_{пб}$,

°С 24 23 20 25 23 25 24 26 24 23

Бурый уголь Каменный уголь Каменный

уголь Песчаник Песчаник Каменный

уголь Каменный уголь Глинистый и

песчанистый сланец Песчаник □10 *V*,

м/с 0,5 0,75 1,0 1,5 1,0 2,0 1,5 2,0 1,

0 0,5 □11 τ,

м/с 3 2 6 8 5 9 10 7 6 4 □12 $t_н$,

°С 8,5 2,5 3,0 2,5 7,5 8,3 7,9 4,2 8,0

7,5 □13 $t_в = t_{пб}$,

°С 24 23 20 25 23 25 24 26 24 23

Каменный уголь Каменный

уголь Каменный

уголь Песчаник Песчаник Каменный

уголь Каменный уголь Глинистый и

песчанистый сланец Песчаник □10 *V*,

м/с 0,5 0,75 1,0 1,5 1,0 2,0 1,5 2,0 1,

0 0,5 □11 τ,

м/с 3 2 6 8 5 9 10 7 6 4 □12 $t_н$,

°С 8,5 2,5 3,0 2,5 7,5 8,3 7,9 4,2 8,0

7,5 □13 $t_в = t_{пб}$,

°C 24 23 20 25 23 25 24 26 24 23

Каменный уголь Каменный

уголь Песчаник Песчаник Каменный

уголь Каменный уголь Глинистый и

песчанистый сланец Песчаник □10 *V*,

м/с 0,5 0,75 1,0 1,5 1,0 2,0 1,5 2,0 1,

0 0,5 □11 τ,

м/с 3 2 6 8 5 9 10 7 6 4 □12 $t_н$,

°C 8,5 2,5 3,0 2,5 7,5 8,3 7,9 4,2 8,0

7,5 □13 $t_в = t_{пб}$,

°C 24 23 20 25 23 25 24 26 24 23

Каменный

уголь Песчаник Песчаник Каменный

уголь Каменный уголь Глинистый и

песчанистый сланец Песчаник □10 *V*,

м/с 0,5 0,75 1,0 1,5 1,0 2,0 1,5 2,0 1,

0 0,5 □11 τ,

м/с 3 2 6 8 5 9 10 7 6 4 □12 $t_н$,

°C 8,5 2,5 3,0 2,5 7,5 8,3 7,9 4,2 8,0

7,5 □13 $t_в = t_{пб}$,

°C 24 23 20 25 23 25 24 26 24 23

Песчаник Песчаник Каменный

уголь Каменный уголь Глинистый и

песчанистый сланец Песчаник □10 *V*,

м/с 0,5 0,75 1,0 1,5 1,0 2,0 1,5 2,0 1,

0 0,5 □11 τ,

м/с 3 2 6 8 5 9 10 7 6 4 □12 $t_н$,

°C 8,5 2,5 3,0 2,5 7,5 8,3 7,9 4,2 8,0

7,5 □13 $t_в = t_{пб}$,

°C 24 23 20 25 23 25 24 26 24 23

Песчаник Каменный уголь Каменный

уголь Глинистый и песчанистый

сланец Песчаник □10 *V*,

м/с 0,5 0,75 1,0 1,5 1,0 2,0 1,5 2,0 1,

0 0,5 □11 τ,

м/с 3 2 6 8 5 9 10 7 6 4 □12 $t_н$,

°С 8,5 2,5 3,0 2,5 7,5 8,3 7,9 4,2 8,0

7,5 □13 $t_в = t_{пб}$,

°С 24 23 20 25 23 25 24 26 24 23

Каменный уголь Каменный

уголь Глинистый и песчанистый

сланец Песчаник □10 *V*,

м/с 0,5 0,75 1,0 1,5 1,0 2,0 1,5 2,0 1,

0 0,5 □11 τ,

м/с 3 2 6 8 5 9 10 7 6 4 □12 $t_н$,

°С 8,5 2,5 3,0 2,5 7,5 8,3 7,9 4,2 8,0

7,5 □13 $t_в = t_{пб}$,

°С 24 23 20 25 23 25 24 26 24 23

Каменный уголь Глинистый и

песчанистый сланец Песчаник □10 *V*,

м/с 0,5 0,75 1,0 1,5 1,0 2,0 1,5 2,0 1,

0 0,5 □11 τ,

м/с 3 2 6 8 5 9 10 7 6 4 □12 $t_н$,

°С 8,5 2,5 3,0 2,5 7,5 8,3 7,9 4,2 8,0

7,5 □13 $t_в = t_{пб}$,

°С 24 23 20 25 23 25 24 26 24 23

Глинистый и песчанистый

сланец Песчаник □10 *V*,

м/с 0,5 0,75 1,0 1,5 1,0 2,0 1,5 2,0 1,

0 0,5 □11 τ,

м/с 3 2 6 8 5 9 10 7 6 4 □12 $t_н$,

°С 8,5 2,5 3,0 2,5 7,5 8,3 7,9 4,2 8,0

7,5 □13 $t_в = t_{пб}$,

°С 24 23 20 25 23 25 24 26 24 23

Песчаник □10 *V*,

м/с 0,5 0,75 1,0 1,5 1,0 2,0 1,5 2,0 1,

0 0,5 □11 τ,

м/с 3 2 6 8 5 9 10 7 6 4 □12 $t_н$,

°C 8,5 2,5 3,0 2,5 7,5 8,3 7,9 4,2 8,0
7,5 □13 $t_в = t_{пб}$,
°C 24 23 20 25 23 25 24 26 24 23
□10 *V*,
м/с 0,5 0,75 1,0 1,5 1,0 2,0 1,5 2,0 1,
0 0,5 □11 τ,
м/с 3 2 6 8 5 9 10 7 6 4 □12 $t_н$,
°C 8,5 2,5 3,0 2,5 7,5 8,3 7,9 4,2 8,0
7,5 □13 $t_в = t_{пб}$,
°C 24 23 20 25 23 25 24 26 24 23
10 *V*,
м/с 0,5 0,75 1,0 1,5 1,0 2,0 1,5 2,0 1,
0 0,5 □11 τ,
м/с 3 2 6 8 5 9 10 7 6 4 □12 $t_н$,
°C 8,5 2,5 3,0 2,5 7,5 8,3 7,9 4,2 8,0
7,5 □13 $t_в = t_{пб}$,
°C 24 23 20 25 23 25 24 26 24 23
V,
м/с 0,5 0,75 1,0 1,5 1,0 2,0 1,5 2,0 1,
0 0,5 □11 τ,
м/с 3 2 6 8 5 9 10 7 6 4 □12 $t_н$,
°C 8,5 2,5 3,0 2,5 7,5 8,3 7,9 4,2 8,0
7,5 □13 $t_в = t_{пб}$,
°C 24 23 20 25 23 25 24 26 24 23
0,5 0,75 1,0 1,5 1,0 2,0 1,5 2,0 1,0 0,
5 □11 τ,
м/с 3 2 6 8 5 9 10 7 6 4 □12 $t_н$,
°C 8,5 2,5 3,0 2,5 7,5 8,3 7,9 4,2 8,0
7,5 □13 $t_в = t_{пб}$,
°C 24 23 20 25 23 25 24 26 24 23
0,75 1,0 1,5 1,0 2,0 1,5 2,0 1,0 0,5 □1
1 τ,
м/с 3 2 6 8 5 9 10 7 6 4 □12 $t_н$,
°C 8,5 2,5 3,0 2,5 7,5 8,3 7,9 4,2 8,0

7,5 □13 $t_в = t_{пб}$,

°С 24 23 20 25 23 25 24 26 24 23

1,0 1,5 1,0 2,0 1,5 2,0 1,0 0,5 □11 τ,

м/с 3 2 6 8 5 9 10 7 6 4 □12 $t_н$,

°С 8,5 2,5 3,0 2,5 7,5 8,3 7,9 4,2 8,0

7,5 □13 $t_в = t_{пб}$,

°С 24 23 20 25 23 25 24 26 24 23

1,5 1,0 2,0 1,5 2,0 1,0 0,5 □11 τ,

м/с 3 2 6 8 5 9 10 7 6 4 □12 $t_н$,

°С 8,5 2,5 3,0 2,5 7,5 8,3 7,9 4,2 8,0

7,5 □13 $t_в = t_{пб}$,

°С 24 23 20 25 23 25 24 26 24 23

1,0 2,0 1,5 2,0 1,0 0,5 □11 τ,

м/с 3 2 6 8 5 9 10 7 6 4 □12 $t_н$,

°С 8,5 2,5 3,0 2,5 7,5 8,3 7,9 4,2 8,0

7,5 □13 $t_в = t_{пб}$,

°С 24 23 20 25 23 25 24 26 24 23

2,0 1,5 2,0 1,0 0,5 □11 τ,

м/с 3 2 6 8 5 9 10 7 6 4 □12 $t_н$,

°С 8,5 2,5 3,0 2,5 7,5 8,3 7,9 4,2 8,0

7,5 □13 $t_в = t_{пб}$,

°С 24 23 20 25 23 25 24 26 24 23

1,5 2,0 1,0 0,5 □11 τ,

м/с 3 2 6 8 5 9 10 7 6 4 □12 $t_н$,

°С 8,5 2,5 3,0 2,5 7,5 8,3 7,9 4,2 8,0

7,5 □13 $t_в = t_{пб}$,

°С 24 23 20 25 23 25 24 26 24 23

2,0 1,0 0,5 □11 τ,

м/с 3 2 6 8 5 9 10 7 6 4 □12 $t_н$,

°С 8,5 2,5 3,0 2,5 7,5 8,3 7,9 4,2 8,0

7,5 □13 $t_в = t_{пб}$,

°С 24 23 20 25 23 25 24 26 24 23

1,0 0,5 □11 τ,

м/с 3 2 6 8 5 9 10 7 6 4 12 $t_н$,

°С 8,5 2,5 3,0 2,5 7,5 8,3 7,9 4,2 8,0

7,5 13 $t_в = t_{пб}$,

°С 24 23 20 25 23 25 24 26 24 23

0,5 11 τ,

м/с 3 2 6 8 5 9 10 7 6 4 12 $t_н$,

°С 8,5 2,5 3,0 2,5 7,5 8,3 7,9 4,2 8,0

7,5 13 $t_в = t_{пб}$,

°С 24 23 20 25 23 25 24 26 24 23

11 τ,

м/с 3 2 6 8 5 9 10 7 6 4 12 $t_н$,

°С 8,5 2,5 3,0 2,5 7,5 8,3 7,9 4,2 8,0

7,5 13 $t_в = t_{пб}$,

°С 24 23 20 25 23 25 24 26 24 23

11 τ,

м/с 3 2 6 8 5 9 10 7 6 4 12 $t_н$,

°С 8,5 2,5 3,0 2,5 7,5 8,3 7,9 4,2 8,0

7,5 13 $t_в = t_{пб}$,

°С 24 23 20 25 23 25 24 26 24 23

τ, м/с 3 2 6 8 5 9 10 7 6 4 12 $t_н$,

°С 8,5 2,5 3,0 2,5 7,5 8,3 7,9 4,2 8,0

7,5 13 $t_в = t_{пб}$,

°С 24 23 20 25 23 25 24 26 24 23

3 2 6 8 5 9 10 7 6 4 12 $t_н$,

°С 8,5 2,5 3,0 2,5 7,5 8,3 7,9 4,2 8,0

7,5 13 $t_в = t_{пб}$,

°С 24 23 20 25 23 25 24 26 24 23

2 6 8 5 9 10 7 6 4 12 $t_н$,

°С 8,5 2,5 3,0 2,5 7,5 8,3 7,9 4,2 8,0

7,5 13 $t_в = t_{пб}$,

°С 24 23 20 25 23 25 24 26 24 23

6 8 5 9 10 7 6 4 12 $t_н$,

°С 8,5 2,5 3,0 2,5 7,5 8,3 7,9 4,2 8,0

7,5 13 $t_в = t_{пб}$,

°C 24 23 20 25 23 25 24 26 24 23

8 5 9 10 7 6 4 □12 $t_н$,

°C 8,5 2,5 3,0 2,5 7,5 8,3 7,9 4,2 8,0

7,5 □13 $t_в = t_{пб}$,

°C 24 23 20 25 23 25 24 26 24 23

5 9 10 7 6 4 □12 $t_н$,

°C 8,5 2,5 3,0 2,5 7,5 8,3 7,9 4,2 8,0

7,5 □13 $t_в = t_{пб}$,

°C 24 23 20 25 23 25 24 26 24 23

9 10 7 6 4 □12 $t_н$,

°C 8,5 2,5 3,0 2,5 7,5 8,3 7,9 4,2 8,0

7,5 □13 $t_в = t_{пб}$,

°C 24 23 20 25 23 25 24 26 24 23

10 7 6 4 □12 $t_н$,

°C 8,5 2,5 3,0 2,5 7,5 8,3 7,9 4,2 8,0

7,5 □13 $t_в = t_{пб}$,

°C 24 23 20 25 23 25 24 26 24 23

7 6 4 □12 $t_н$,

°C 8,5 2,5 3,0 2,5 7,5 8,3 7,9 4,2 8,0

7,5 □13 $t_в = t_{пб}$,

°C 24 23 20 25 23 25 24 26 24 23

6 4 □12 $t_н$,

°C 8,5 2,5 3,0 2,5 7,5 8,3 7,9 4,2 8,0

7,5 □13 $t_в = t_{пб}$,

°C 24 23 20 25 23 25 24 26 24 23

4 □12 $t_н$,

°C 8,5 2,5 3,0 2,5 7,5 8,3 7,9 4,2 8,0

7,5 □13 $t_в = t_{пб}$,

°C 24 23 20 25 23 25 24 26 24 23

□12 $t_н$,

°C 8,5 2,5 3,0 2,5 7,5 8,3 7,9 4,2 8,0

7,5 □13 $t_в = t_{пб}$,

°C 24 23 20 25 23 25 24 26 24 23

12 $t_н$,

°C 8,5 2,5 3,0 2,5 7,5 8,3 7,9 4,2 8,0

7,5 □13 $t_в = t_{пб}$,

°C 24 23 20 25 23 25 24 26 24 23

$t_н$,

°C 8,5 2,5 3,0 2,5 7,5 8,3 7,9 4,2 8,0

7,5 □13 $t_в = t_{пб}$,

°C 24 23 20 25 23 25 24 26 24 23

8,5 2,5 3,0 2,5 7,5 8,3 7,9 4,2 8,0 7,5

□13 $t_в = t_{пб}$,

°C 24 23 20 25 23 25 24 26 24 23

2,5 3,0 2,5 7,5 8,3 7,9 4,2 8,0 7,5 □13

$t_в = t_{пб}$,

°C 24 23 20 25 23 25 24 26 24 23

3,0 2,5 7,5 8,3 7,9 4,2 8,0 7,5 □13 $t_в$

$= t_{пб}$,

°C 24 23 20 25 23 25 24 26 24 23

2,5 7,5 8,3 7,9 4,2 8,0 7,5 □13 $t_в = t_{пб}$,

°C 24 23 20 25 23 25 24 26 24 23

7,5 8,3 7,9 4,2 8,0 7,5 □13 $t_в = t_{пб}$,

°C 24 23 20 25 23 25 24 26 24 23

8,3 7,9 4,2 8,0 7,5 □13 $t_в = t_{пб}$,

°C 24 23 20 25 23 25 24 26 24 23

7,9 4,2 8,0 7,5 □13 $t_в = t_{пб}$,

°C 24 23 20 25 23 25 24 26 24 23

4,2 8,0 7,5 □13 $t_в = t_{пб}$,

°C 24 23 20 25 23 25 24 26 24 23

8,0 7,5 □13 $t_в = t_{пб}$,

°C 24 23 20 25 23 25 24 26 24 23

7,5 □13 $t_в = t_{пб}$,

°C 24 23 20 25 23 25 24 26 24 23

□13 $t_в = t_{пб}$,

°C 24 23 20 25 23 25 24 26 24 23

13 $t_в = t_{пб}$,

°C 24 23 20 25 23 25 24 26 24 23

$t_в = t_{пб}$,

°C 24 23 20 25 23 25 24 26 24 23

24 23 20 25 23 25 24 26 24 23 □14

$N_{потр}$,

кВт 70 60 50 40 100 90 50 50 100

23 20 25 23 25 24 26 24 23 □14 $N_{по}$

тр,

кВт 70 60 50 40 100 90 50 50 100

20 25 23 25 24 26 24 23 □14 $N_{потр}$,

кВт 70 60 50 40 100 90 50 50 100

25 23 25 24 26 24 23 □14 $N_{потр}$,

кВт 70 60 50 40 100 90 50 50 100

23 25 24 26 24 23 □14 $N_{потр}$,

кВт 70 60 50 40 100 90 50 50 100

25 24 26 24 23 □14 $N_{потр}$,

кВт 70 60 50 40 100 90 50 50 100

24 26 24 23 □14 $N_{потр}$,

кВт 70 60 50 40 100 90 50 50 100

26 24 23 □14 $N_{потр}$,

кВт 70 60 50 40 100 90 50 50 100

24 23 □14 $N_{потр}$,

кВт 70 60 50 40 100 90 50 50 100

23 □14 $N_{потр}$,

кВт 70 60 50 40 100 90 50 50 100

□14 $N_{потр}$,

кВт 70 60 50 40 100 90 50 50 100

14 $N_{потр}$,

кВт 70 60 50 40 100 90 50 50 100

$N_{потр}$,

кВт 70 60 50 40 100 90 50 50 100

70 60 50 40 100 90 50 50 100 100 □

60 50 40 100 90 50 50 100 100 □15

50 40 100 90 50 50 100 100 □15 $N_л$,

кВт - - 50 50 - - - - -

100 □16 $N_{тр}$, кВт 5 10 - -

5 5 5 5 10 10 □17 $\alpha_в$,
Па·с^2/м^2 0,017 0,019 0,018 0,016 0,015 0
,014 0,013 0,020 0,049 0,049 □18 $n_л$,
чел. 7 6 3 3 6 5 6 6 5 8 □
40 100 90 50 50 100 100 □15 $N_л$,
кВт - - 50 50 - - - - -
100 □16 $N_{тр}$, кВт 5 10 - -
5 5 5 5 10 10 □17 $\alpha_в$,
Па·с^2/м^2 0,017 0,019 0,018 0,016 0,015 0
,014 0,013 0,020 0,049 0,049 □18 $n_л$,
чел. 7 6 3 3 6 5 6 6 5 8 □
100 90 50 50 100 100 □15 $N_л$, кВт - -
50 50 - - - - - 100 □16 $N_{тр}$,
кВт 5 10 - -
5 5 5 5 10 10 □17 $\alpha_в$,
Па·с^2/м^2 0,017 0,019 0,018 0,016 0,015 0
,014 0,013 0,020 0,049 0,049 □18 $n_л$,
чел. 7 6 3 3 6 5 6 6 5 8 □
90 50 50 100 100 □15 $N_л$, кВт - -
50 50 - - - - - 100 □16 $N_{тр}$,
кВт 5 10 - -
5 5 5 5 10 10 □17 $\alpha_в$,
Па·с^2/м^2 0,017 0,019 0,018 0,016 0,015 0
,014 0,013 0,020 0,049 0,049 □18 $n_л$,
чел. 7 6 3 3 6 5 6 6 5 8 □
50 50 100 100 □15 $N_л$, кВт - -
50 50 - - - - - 100 □16 $N_{тр}$,
кВт 5 10 - -
5 5 5 5 10 10 □17 $\alpha_в$,
Па·с^2/м^2 0,017 0,019 0,018 0,016 0,015 0
,014 0,013 0,020 0,049 0,049 □18 $n_л$,
чел. 7 6 3 3 6 5 6 6 5 8 □
50 100 100 □15 $N_л$, кВт - - 50 50 - -
- - - 100 □16 $N_{тр}$, кВт 5 10 - -

5 5 5 5 10 10 □17 $\alpha_в$,
Па·с^2/м^2 0,017 0,019 0,018 0,016 0,015 0
,014 0,013 0,020 0,049 0,049 □18 $n_л$,
чел. 7 6 3 3 6 5 6 6 5 8 □
100 100 □15 $N_л$, кВт - - 50 50 - - -
- - 100 □16 $N_{тр}$, кВт 5 10 - -
5 5 5 5 10 10 □17 $\alpha_в$,
Па·с^2/м^2 0,017 0,019 0,018 0,016 0,015 0
,014 0,013 0,020 0,049 0,049 □18 $n_л$,
чел. 7 6 3 3 6 5 6 6 5 8 □
100 □15 $N_л$, кВт - - 50 50 - - - - -
100 □16 $N_{тр}$, кВт 5 10 - -
5 5 5 5 10 10 □17 $\alpha_в$,
Па·с^2/м^2 0,017 0,019 0,018 0,016 0,015 0
,014 0,013 0,020 0,049 0,049 □18 $n_л$,
чел. 7 6 3 3 6 5 6 6 5 8 □
□15 $N_л$, кВт - - 50 50 - - - - -
100 □16 $N_{тр}$, кВт 5 10 - -
5 5 5 5 10 10 □17 $\alpha_в$,
Па·с^2/м^2 0,017 0,019 0,018 0,016 0,015 0
,014 0,013 0,020 0,049 0,049 □18 $n_л$,
чел. 7 6 3 3 6 5 6 6 5 8 □
15 $N_л$, кВт - - 50 50 - - - - -
100 □16 $N_{тр}$, кВт 5 10 - -
5 5 5 5 10 10 □17 $\alpha_в$,
Па·с^2/м^2 0,017 0,019 0,018 0,016 0,015 0
,014 0,013 0,020 0,049 0,049 □18 $n_л$,
чел. 7 6 3 3 6 5 6 6 5 8 □
$N_л$, кВт - - 50 50 - - - - -
100 □16 $N_{тр}$, кВт 5 10 - -
5 5 5 5 10 10 □17 $\alpha_в$,
Па·с^2/м^2 0,017 0,019 0,018 0,016 0,015 0
,014 0,013 0,020 0,049 0,049 □18 $n_л$,
чел. 7 6 3 3 6 5 6 6 5 8 □

- - 50 50 - - - - - 100 □16 $N_{тр}$,
кВт 5 10 - -
5 5 5 5 10 10 □17 $\alpha_в$,
Па·с^2/м^2 0,017 0,019 0,018 0,016 0,015 0
,014 0,013 0,020 0,049 0,049 □18 $n_л$,
чел. 7 6 3 3 6 5 6 6 5 8 □
- 50 50 - - - - - 100 □16 $N_{тр}$,
кВт 5 10 - -
5 5 5 5 10 10 □17 $\alpha_в$,
Па·с^2/м^2 0,017 0,019 0,018 0,016 0,015 0
,014 0,013 0,020 0,049 0,049 □18 $n_л$,
чел. 7 6 3 3 6 5 6 6 5 8 □
50 50 - - - - - 100 □16 $N_{тр}$,
кВт 5 10 - -
5 5 5 5 10 10 □17 $\alpha_в$,
Па·с^2/м^2 0,017 0,019 0,018 0,016 0,015 0
,014 0,013 0,020 0,049 0,049 □18 $n_л$,
чел. 7 6 3 3 6 5 6 6 5 8 □
50 - - - - - 100 □16 $N_{тр}$, кВт 5 10 -
- 5 5 5 5 10 10 □17 $\alpha_в$,
Па·с^2/м^2 0,017 0,019 0,018 0,016 0,015 0
,014 0,013 0,020 0,049 0,049 □18 $n_л$,
чел. 7 6 3 3 6 5 6 6 5 8 □
- - - - - 100 □16 $N_{тр}$, кВт 5 10 - -
5 5 5 5 10 10 □17 $\alpha_в$,
Па·с^2/м^2 0,017 0,019 0,018 0,016 0,015 0
,014 0,013 0,020 0,049 0,049 □18 $n_л$,
чел. 7 6 3 3 6 5 6 6 5 8 □
- - - - 100 □16 $N_{тр}$, кВт 5 10 - -
5 5 5 5 10 10 □17 $\alpha_в$,
Па·с^2/м^2 0,017 0,019 0,018 0,016 0,015 0
,014 0,013 0,020 0,049 0,049 □18 $n_л$,
чел. 7 6 3 3 6 5 6 6 5 8 □

- - - 100 □16 $N_{тр}$, кВт 5 10 - -

5 5 5 5 10 10 □17 $\alpha_в$,

Па·с^2/м^2 0,017 0,019 0,018 0,016 0,015 0

,014 0,013 0,020 0,049 0,049 □18 $n_л$,

чел. 7 6 3 3 6 5 6 6 5 8 □

- - 100 □16 $N_{тр}$, кВт 5 10 - -

5 5 5 5 10 10 □17 $\alpha_в$,

Па·с^2/м^2 0,017 0,019 0,018 0,016 0,015 0

,014 0,013 0,020 0,049 0,049 □18 $n_л$,

чел. 7 6 3 3 6 5 6 6 5 8 □

- 100 □16 $N_{тр}$, кВт 5 10 - -

5 5 5 5 10 10 □17 $\alpha_в$,

Па·с^2/м^2 0,017 0,019 0,018 0,016 0,015 0

,014 0,013 0,020 0,049 0,049 □18 $n_л$,

чел. 7 6 3 3 6 5 6 6 5 8 □

100 □16 $N_{тр}$, кВт 5 10 - -

5 5 5 5 10 10 □17 $\alpha_в$,

Па·с^2/м^2 0,017 0,019 0,018 0,016 0,015 0

,014 0,013 0,020 0,049 0,049 □18 $n_л$,

чел. 7 6 3 3 6 5 6 6 5 8 □

□16 $N_{тр}$, кВт 5 10 - -

5 5 5 5 10 10 □17 $\alpha_в$,

Па·с^2/м^2 0,017 0,019 0,018 0,016 0,015 0

,014 0,013 0,020 0,049 0,049 □18 $n_л$,

чел. 7 6 3 3 6 5 6 6 5 8 □

16 $N_{тр}$, кВт 5 10 - -

5 5 5 5 10 10 □17 $\alpha_в$,

Па·с^2/м^2 0,017 0,019 0,018 0,016 0,015 0

,014 0,013 0,020 0,049 0,049 □18 $n_л$,

чел. 7 6 3 3 6 5 6 6 5 8 □

$N_{тр}$, кВт 5 10 - -

5 5 5 5 10 10 □17 $\alpha_в$,

Па·с^2/м^2 0,017 0,019 0,018 0,016 0,015 0

,014 0,013 0,020 0,049 0,049 □18 $n_л$,

чел. 7 6 3 3 6 5 6 6 5 8 □

5 10 - - 5 5 5 5 10 10 □17 $\alpha_в$,

Па·с^2/м^2 0,017 0,019 0,018 0,016 0,015 0

,014 0,013 0,020 0,049 0,049 □18 $n_л$,

чел. 7 6 3 3 6 5 6 6 5 8 □

10 - - 5 5 5 5 10 10 □17 $\alpha_в$,

Па·с^2/м^2 0,017 0,019 0,018 0,016 0,015 0

,014 0,013 0,020 0,049 0,049 □18 $n_л$,

чел. 7 6 3 3 6 5 6 6 5 8 □

- - 5 5 5 5 10 10 □17 $\alpha_в$,

Па·с^2/м^2 0,017 0,019 0,018 0,016 0,015 0

,014 0,013 0,020 0,049 0,049 □18 $n_л$,

чел. 7 6 3 3 6 5 6 6 5 8 □

- 5 5 5 5 10 10 □17 $\alpha_в$,

Па·с^2/м^2 0,017 0,019 0,018 0,016 0,015 0

,014 0,013 0,020 0,049 0,049 □18 $n_л$,

чел. 7 6 3 3 6 5 6 6 5 8 □

5 5 5 5 10 10 □17 $\alpha_в$,

Па·с^2/м^2 0,017 0,019 0,018 0,016 0,015 0

,014 0,013 0,020 0,049 0,049 □18 $n_л$,

чел. 7 6 3 3 6 5 6 6 5 8 □

5 5 5 10 10 □17 $\alpha_в$,

Па·с^2/м^2 0,017 0,019 0,018 0,016 0,015 0

,014 0,013 0,020 0,049 0,049 □18 $n_л$,

чел. 7 6 3 3 6 5 6 6 5 8 □

5 5 10 10 □17 $\alpha_в$,

Па·с^2/м^2 0,017 0,019 0,018 0,016 0,015 0

,014 0,013 0,020 0,049 0,049 □18 $n_л$,

чел. 7 6 3 3 6 5 6 6 5 8 □

5 10 10 □17 $\alpha_в$,

Па·с^2/м^2 0,017 0,019 0,018 0,016 0,015 0

,014 0,013 0,020 0,049 0,049 □18 $n_л$,

чел. 7 6 3 3 6 5 6 6 5 8 □

10 10 □17 $\alpha_в$,

Па·с^2/м^2 0,017 0,019 0,018 0,016 0,015 0

,014 0,013 0,020 0,049 0,049 □18 $n_л$,

чел. 7 6 3 3 6 5 6 6 5 8 □

10 □17 $\alpha_в$,

Па·с^2/м^2 0,017 0,019 0,018 0,016 0,015 0

,014 0,013 0,020 0,049 0,049 □18 $n_л$,

чел. 7 6 3 3 6 5 6 6 5 8 □

□17 $\alpha_в$,

Па·с^2/м^2 0,017 0,019 0,018 0,016 0,015 0

,014 0,013 0,020 0,049 0,049 □18 $n_л$,

чел. 7 6 3 3 6 5 6 6 5 8 □

17 $\alpha_в$,

Па·с^2/м^2 0,017 0,019 0,018 0,016 0,015 0

,014 0,013 0,020 0,049 0,049 □18 $n_л$,

чел. 7 6 3 3 6 5 6 6 5 8 □

$\alpha_в$,

Па·с^2/м^2 0,017 0,019 0,018 0,016 0,015 0

,014 0,013 0,020 0,049 0,049 □18 $n_л$,

чел. 7 6 3 3 6 5 6 6 5 8 □

0,017 0,019 0,018 0,016 0,015 0,014 0,01

3 0,020 0,049 0,049 □18 $n_л$,

чел. 7 6 3 3 6 5 6 6 5 8 □

0,019 0,018 0,016 0,015 0,014 0,013 0,02

0 0,049 0,049 □18 $n_л$,

чел. 7 6 3 3 6 5 6 6 5 8 □

0,018 0,016 0,015 0,014 0,013 0,020 0,049

0,049 □18 $n_л$,

чел. 7 6 3 3 6 5 6 6 5 8 □

0,016 0,015 0,014 0,013 0,020 0,049 0,04

9 □18 $n_л$,

чел. 7 6 3 3 6 5 6 6 5 8 □

0,015 0,014 0,013 0,020 0,049 0,049 □18

$n_л$, чел. 7 6 3 3 6 5 6 6 5 8 □

0,014 0,013 0,020 0,049 0,049 □18 $n_л$,
чел. 7 6 3 3 6 5 6 6 5 8 □
0,013 0,020 0,049 0,049 □18 $n_л$,
чел. 7 6 3 3 6 5 6 6 5 8 □
0,020 0,049 0,049 □18 $n_л$,
чел. 7 6 3 3 6 5 6 6 5 8 □
0,049 0,049 □18 $n_л$,
чел. 7 6 3 3 6 5 6 6 5 8 □
0,049 □18 $n_л$,
чел. 7 6 3 3 6 5 6 6 5 8 □
□18 $n_л$, чел. 7 6 3 3 6 5 6 6 5 8 □
18 $n_л$, чел. 7 6 3 3 6 5 6 6 5 8 □
$n_л$, чел. 7 6 3 3 6 5 6 6 5 8 □
7 6 3 3 6 5 6 6 5 8 □
6 3 3 6 5 6 6 5 8 □
3 3 6 5 6 6 5 8 □
3 6 5 6 6 5 8 □
6 5 6 6 5 8 □
5 6 6 5 8 □
6 6 5 8 □
6 5 8 □
5 8 □
8 □
□

Контрольные вопросы

1. Охарактеризуйте климатические условия в горных выработках глубоких шахт.

2. Как осуществляется теплоотдача тела человека в окружающую среду?

3. Какой микроклимат в

выработках глубоких шахт считается допустимым?

4. Перечислите виды (формы) нагревания воздуха, движущегося по горным выработкам.

5. Как выполняется тепловое кондиционирование воздуха в горных выработках?

РАСЧЕТНО-ПРАКТИЧЕСКАЯ РАБОТА №4. ЦВЕТА СИГНАЛЬНЫЕ И ЗНАКИ БЕЗОПАСНОСТИ

Цель работы – ривить практические навыки в применении сигнальных цветов и знаков безопасности; изучить назначение, характеристики и порядок применения сигнальных цветов и знаков безопасности.

Теоретические положения.

Для предупреждения многих несчастных случаев на производстве и в быту эффективным средством является цветовое оформление машин, приборов, помещений и рациональное применение сигнальных цветов и

знаков безопасности, которые устанавливает ГОСТ Р 12.4.026–01 [1].

Различают прямое психологическое воздействие цвета на челове- ка, вызывающее, например, чувство радости или печали, создающее впе- чатление легкости или тяжести какого-либо предмета, удаленности или близости его, и вторичное воздействие, связанное с ассоциациями. Напри- мер, красный, оранжевый и желтый цвета ассоциируются с огнем, солн- цем, т. е. теплом. Такие цвета создают впечатление тепла и называются те- плыми цветами. Белый, голубой, зеленый и некоторые другие цвета ассо- циируются с холодом и называются холодными цветами.

Сигнальные цвета применяются для окраски поверхностей конст- рукций, приспособлений и элементов производственного оборудования, которые могут служить источником опасности для работающих.

ГОСТом установлены красный, желтый, зеленый и синий сигналь- ные цвета. Для усиления контраста сигнальных цветов они применяются на фоне контрастных цветов.

Контрастные цвета применяются также для выполнения символов и поясняющих надписей.

Красный сигнальный цвет применяется: для запрещающих знаков; надписей и символов на знаках пожарной безопасности, обозначений от- ключающих устройств механизмов и машин, в том числе аварийных; внутренних поверхностей открывающихся кожухов и корпусов, ограждающих движущиеся элементы механизмов и машин и их крышек; рукояток кранов аварийного сброса давления; корпусов масляных выключателей, находящихся в рабочем состоянии под напряжением, и обозначения пожарной техники.

Желтый сигнальный цвет используется: для предупреждающих знаков элементов строительных конструкций, которые могут явиться причиной получения травм (низкие балки, выступы и перепады в полости пола, малозаметные ступени, пандусы), мест, в которых существует опасность падения, сужений проездов, колонн, стоянок и опор производственного оборудования (открытые движущиеся части оборудования);

кромок штампов, прессов, ограждающих конструкций площадок для работ, проводимых на высоте, и т. п. элементов внутрицехового и межцехового транспорта, подъемно-транспортного оборудования и строительно-дорожных машин, кабин и ограждений кранов, боковых поверхностей электрокаров, погрузчиков, тележек и постоянных и временных ограждений или элементов ограждений, устанавливаемых на границах опасных зон, у проемов, ям, котлованов, выносных площадок, постоянных и временных ограждений лестниц, перекрытий строящихся зданий; балконов и других мест, где возможно падение с высоты, емкостей, содержащих вещества с опасными и вредными свойствами, на которые предупреждающую окраску наносят в виде полосы шириной 50–100 мм в зависимости от размещения емкости; границ подходов к эвакуационным или запасным выходам.

Зеленый сигнальный цвет применяется для предписывающих знаков дверей и светового табло эвакуационных или запасных выходов, сигнальных ламп.

Синий сигнальный цвет используется для указательных знаков. Символ на знаках безопасности – это простое, всем понятное изображение характера опасности, мер предосторожности, инструктивных указаний или информации по безопасности. Знаки должны быть установлены в местах, пребывание в которых связано с возможной опасностью для работающих, а также на производственном оборудовании, являющемся источником такой опасности. Знаки безопасности, устанавливаемые на воротах и входных дверях помещений, обозначают, что зона их действия – все помещение. При необходимости ограничения зоны действия знака приводятся соответствующие указания с вышеуказанным ГОСТом. Они контрастно выделются на окружающем их фоне и находятся в поле зрения людей, для которых предназначены. На местах и участках, являющихся временно опасными, устанавливаются переносные знаки и временные ограждения, окрашенные в сигнальный цвет. Всего предусмотрено четыре группы знаков безопасности:

1 запрещающий (в виде круга);

2 предупреждающий (в виде треугольника);

3 предписывающий (в виде квадрата);

4 указательный (в виде вертикального прямоугольника).

Для более полного усвоения формы символов на знаках и мест их установки следует дополнительно изучить раздел 3 ГОСТ Р 12.4.026-01 [1]. Для этого ниже дается необходимая выдержка из данного ГОСТа.

Стандарт не распространяется:

- на цвета, применяемые для световой сигнализации всех видов транспорта, транспортных средств и дорожного движения;

- цвета, знаки и маркировочные щитки баллонов, трубопроводов, емкостей для хранения и транспортирования газов и жидкостей;

- дорожные знаки и разметку, путевые и сигнальные знаки железных дорог, знаки для обеспечения безопасности движения всех видов транспорта (кроме знаков

безопасности для подъемно-транспортных меха- низмов, внутризаводского, пассажирского и общественного транспорта);

- знаки и маркировку опасных грузов, грузовых единиц, требующих специальных условий транспортирования и хранения;

- знаки для электротехники.

Назначение сигнальных цветов, знаков безопасности и сигнальной разметки состоит в обеспечении однозначного понимания определенных требований, касающихся безопасности, сохранения жизни и здоровья людей, снижения материального ущерба без применения слов или с их минимальным количеством.

Сигнальные цвета, знаки безопасности и сигнальную разметку следует применять для привлечения внимания людей, находящихся на производственных, общественных объектах и в иных местах, к опасности, опасной ситуации, предостережения в целях избегания опасности, сообщения о возможном исходе в случае пренебрежения опасностью, предписания или требования

определенных действий, а также для сообщения необходимой информации.

Применение сигнальных цветов, знаков безопасности и сигнальной разметки на производственных, общественных объектах и в иных местах не заменяет необходимости проведения организационных и технических мероприятий по обеспечению условий безопасности, использования средств индивидуальной и коллективной защиты, обучения и инструктажа по технике безопасности.

Размещение (установку) знаков безопасности на оборудовании, машинах, механизмах должна проводить организация-изготовитель. При необходимости дополнительное размещение (установку) знаков безопасности на оборудовании, машинах, механизмах, находящихся в эксплуатации, проводит эксплуатирующая их организация.

Графические символы и поясняющие надписи на знаках безопасности отраслевого назначения, не предусмотренные настоящим стандартом, необходимо устанавливать в отраслевых

стандартах, нормах, правилах с соблюдением требований настоящего стандарта.

Назначение и правила применения сигнальных цветов.

Стандарт устанавливает следующие сигнальные цвета: красный, желтый, зеленый, синий. Для усиления зрительного восприятия цветографических изображений знаков безопасности и сигнальной разметки сигнальные цвета следует применять в сочетании с контрастными цветами – белым или черным. Контрастные цвета необходимо использовать для выполнения графических символов и поясняющих надписей.

Сигнальные цвета необходимо применять:

- для обозначения поверхностей, конструкций (или элементов кон- струкций), приспособлений, узлов и элементов оборудования, машин, ме- ханизмов и т. п., которые могут служить источниками опасности для лю- дей, поверхности ограждений и других защитных устройств, систем бло- кировок и т. п.;

- обозначения пожарной техники, средств противопожарной защи- ты, их элементов;

- знаков безопасности, сигнальной разметки, планов эвакуации и других визуальных средств обеспечения безопасности;

- светящихся (световых) средств безопасности (сигнальные лампы, табло и др.);

- обозначения пути эвакуации.

Смысловое значение, область применения сигнальных цветов и соответствующие им контрастные цвета установлены в табл. 5.0.

Красный сигнальный цвет следует применять:

- для обозначения отключающих устройств механизмов и машин, в том числе аварийных;

- внутренних поверхностей крышек (дверец) шкафов с открытыми токоведущими элементами оборудования, машин, механизмов и т. п. (если оборудование, машины, механизмы имеют красный цвет, то внутренние поверхности крышек (дверец) должны быть окрашены лакокрасочными материалами желтого

сигнального цвета);

- рукояток кранов аварийного сброса давления;

- корпусов масляных выключателей, находящихся в рабочем состоянии под напряжением;

- обозначения различных видов пожарной техники, средств противопожарной защиты, их элементов, требующих оперативного опознания (пожарные машины, наземные части гидрант-колонок, огнетушители, баллоны, устройства ручного пуска систем (установок) пожарной автоматики, средств оповещения, телефоны прямой связи с пожарной охраной, насосы, пожарные стенды, бочки для воды, ящики для песка, а также ведра, лопа- ты, топоры и т. п.);

- окантовки пожарных щитов белого цвета для крепления пожарного инструмента и огнетушителей. Ширина окантовки – 30–100 мм (допускается выполнять окантовку пожарных щитов в виде чередующихся наклонных под углом 45–60° полос красного сигнального и белого контра- стного цветов);

- орнаментовки элементов

строительных конструкций (стены, колонны) в виде отрезка горизонтально расположенной полосы для обозначения мест нахождения огнетушителя, установки пожаротушения с ручным пуском, кнопки пожарной сигнализации и т. п. Ширина полос – 150–300 мм. Полосы должны располагаться в верхней части стен и колонн на высоте, удобной для зрительного восприятия с рабочих мест, проходов и т. п. В состав орнаментовки, как правило, следует включать знак пожарной безопасности с соответствующим графическим символом средства противопожарной защиты;

- сигнальных ламп и табло с информацией, извещающей о нарушении технологического процесса или нарушении условий безопасности:

«Тревога», «Неисправность» и др.;

- обозначения захватных устройств промышленных установок и промышленных роботов;

Таблица 5.0

Смысловое значение, область применения сигнальных цветов и

соответствующие им контрастные цвета

Сигнальный цвет Смысловое значение Область применения Контрастный цвет

Смысловое значение Область применения Контрастный цвет

Область применения Контрастный цвет

Контрастный цвет

Красный Непосредственная опасность

Непосредственная опасность

Аварийная или опасная ситуация

Пожарная техника, средства противо- пож. защиты, их элементы Запрещение опасного поведения или действия.Обозначение непо- средственной опасности

Запрещение опасного поведения или действия.Обозначение непо- средственной опасности

Сообщение об аварийном отключении или аварийном состоянии оборудования (техноло- гического процесса)

Обозначение и определение мест нахождения пожарной техники, средств противопожарной защиты, их элементов

Белый

Желтый Возможная опас- ность Обозначение возможной опасно- сти, опасной ситуации. Преду- преждение о

возможной опасно-

Возможная опас- ность Обозначение возможной опасно- сти, опасной ситуации. Преду- преждение о возможной опасно-

Обозначение возможной опасно- сти, опасной ситуации. Преду- преждение о возможной опасно-

сти

Черный

Зеленый Безопасность, безопасные усло- вия Сообщение о нормальной работе оборудования, нормальном со- стоянии технологического про-

Безопасность, безопасные усло- вия Сообщение о нормальной работе оборудования, нормальном со- стоянии технологического про-

Сообщение о нормальной работе оборудования, нормальном со- стоянии технологического про-

цесса

Белый Помощь, спасение Обозначение пути эвакуации, аптечек, кабинетов, средств по оказанию первой медицинской

Помощь, спасение Обозначение пути эвакуации, аптечек, кабинетов, средств по

оказанию первой медицинской

Помощь, спасение Обозначение пути

эвакуации, аптечек, кабинетов, средств по

оказанию первой медицинской

Помощь, спасение Обозначение пути

эвакуации, аптечек, кабинетов, средств по

оказанию первой медицинской

Обозначение пути эвакуации, аптечек,

кабинетов, средств по оказанию первой

медицинской

помощи

Синий Предписание во избежание

опасно-

Предписание во избежание опасно-

сти Требование обязательных дейст- вий в

целях обеспечения безо-

Требование обязательных дейст- вий в целях

обеспечения безо-

пасности

Белый Указание Разрешение

определенных дей-

Указание Разрешение определенных

дей-

Указание Разрешение определенных дей-

Указание Разрешение определенных дей-

Разрешение определенных дей-

ствий обозначения временных ограждений или элементов временных ограждений, устанавливаемых на

границах опасных зон, участков, терри- торий, ям, котлованов, временных ограждений мест химического, бакте- риологического и радиационного загрязнения, а также ограждений других мест, зон, участков, вход на которые временно запрещен.

обозначения временных ограждений или элементов временных ограждений, устанавливаемых на границах опасных зон, участков, терри- торий, ям, котлованов, временных ограждений мест химического, бакте- риологического и радиационного загрязнения, а также ограждений других мест, зон, участков, вход на которые временно запрещен.

обозначения временных ограждений или элементов временных ограждений, устанавливаемых на границах опасных зон, участков, терри- торий, ям, котлованов, временных ограждений мест химического, бакте- риологического и радиационного загрязнения, а также ограждений других мест, зон, участков, вход на которые временно запрещен.

- обозначения временных

ограждений или элементов временных ограждений, устанавливаемых на границах опасных зон, участков, терри- торий, ям, котлованов, временных ограждений мест химического, бакте- риологического и радиационного загрязнения, а также ограждений других мест, зон, участков, вход на которые временно запрещен.

Поверхность временных ограждений должна быть целиком окра- шена красным сигнальным цветом или иметь чередующиеся наклонные под углом 45–60° полосы красного сигнального и белого контрастного цветов. Ширина полос – 20–300 мм при соотношении ширины полос крас- ного и белого цветов от 1:1 до 1,5:1,0;

- запрещающих знаков безопасности и знаков пожарной безопасности.

Не допускается использовать красный сигнальный цвет:

- для обозначения стационарно устанавливаемых средств противопожарной защиты (их элементов), не требующих оперативного опознания (пожарные

извещатели, пожарные трубопроводы, оросители установок пожаротушения и т. п.);

- на пути эвакуации во избежание путаницы и замешательства (кроме запрещающих знаков безопасности и знаков пожарной безопасности).

Желтый сигнальный цвет следует применять:

а) для обозначения элементов строительных и иных конструкций, которые могут явиться причиной получения травм работающими: низких балок, выступов и перепадов в плоскости пола, малозаметных ступеней, пандусов, мест, в которых существует опасность падения (кромки погрузочных платформ, грузовых поддонов, неогражденных площадок, люков, проемов и т. д.), сужений проездов, малозаметных распорок, узлов, колонн, стоек и опор в местах интенсивного движения внутризаводского транспорта и т. д.;

б) обозначения узлов и элементов оборудования, машин и механизмов, неосторожное обращение с которыми представляет опасность для людей: открытых движущихся

узлов, кромок оградительных устройств, не полностью закрывающих движущиеся элементы (шлифовальные круги, фрезы, зубчатые колеса, приводные ремни, цепи и т. п.), ограждающих конструкций площадок для работ, проводимых на высоте, а также постоянно подвешенных к потолку или стенам технологической арматуры и механизмов, выступающих в рабочее пространство;

в) обозначения опасных при эксплуатации элементов транспортных средств, подъемно-транспортного оборудования и строительно-дорожных машин, площадок грузоподъемников, бамперов и боковых поверхностей электрокаров, погрузчиков, тележек, поворотных платформ и боковых поверхностей стрел экскаваторов, захватов и площадок автопогрузчиков, рабочих органов сельскохозяйственных машин, элементов грузоподъемных кранов, обойм грузовых крюков и др.;

г) подвижных монтажных устройств, их элементов и элементов грузозахватных приспособлений, подвижных частей кантователей, траверс, подъемников, подвижных

частей монтажных вышек и лестниц;

д) внутренних поверхностей крышек, дверец, кожухов и других ограждений, закрывающих места расположения движущихся узлов и элементов оборудования, машин, механизмов, требующих периодического доступа для контроля, ремонта, регулировки и т. п.

Если указанные узлы и элементы закрыты съемными ограждениями, то окрашиванию лакокрасочными материалами желтого сигнального цвета подлежат сами движущиеся узлы, элементы и (или) поверхности смежных с ними неподвижных деталей, закрываемые ограждениями;

е) постоянных ограждений или элементов ограждений, устанавливаемых на границах опасных зон, участков, территорий: у проемов, ям, котлованов, выносных площадок, постоянных ограждений лестниц, балконов, перекрытий и других мест, в которых возможно падение с высоты.

Поверхность ограждения должна быть целиком окрашена лакокрасочными материалами желтого сигнального цвета или иметь чередующиеся наклонные под углом

45–60° полосы желтого сигнального и черного контрастного цветов.

Ширина полос – 20–300 мм при соотношении ширины полос желтого и черного цвета от 1:1 до 1,5:1,0;

ж) обозначения емкостей и технологического оборудования, содержащих опасные или вредные вещества.

Поверхность емкости должна быть целиком окрашена лакокрасочными материалами желтого сигнального цвета или иметь чередующиеся наклонные под углом 45–60° полосы желтого сигнального и черного контрастного цветов.

Ширина полос – 50–300 мм в зависимости от размера емкости при соотношении ширины полос желтого и черного цвета от 1:1 до 1,5:1,0;

з) обозначения площадей, которые должны быть всегда свободными на случай эвакуации (площадки у эвакуационных выходов и подходы к ним, возле мест подачи пожарной тревоги, возле мест подхода к средствам противопожарной защиты, средствам оповещения, пунктам оказания первой медицинской помощи, пожарным лестницам и др.).

Границы этих площадей должны быть обозначены сплошными линиями желтого сигнального цвета, а сами площади – чередующимися наклонными под углом 45–60° полосами желтого сигнального и черного контрастного цветов. Ширина линий и полос – 50 – 100 мм;

и) предупреждающих знаков безопасности.

На поверхность объектов и элементов, перечисленных в а) и в), допускается наносить чередующиеся наклонные под углом 45–60° полосы желтого сигнального и черного контрастного цветов. Ширина полос – 50– 300 мм в зависимости от размера объекта и расстояния, с которого должно быть видно предупреждение.

Если оборудование, машины и механизмы окрашены лакокрасочными материалами желтого сигнального цвета, то перечисления б) и д), их узлы и элементы должны быть обозначены чередующимися наклонными под углом 45–60° полосами желтого сигнального и черного контрастного цветов. Ширина полос – 20–300 мм в зависимости от размера узла (элемента) оборудования при

соотношении ширины полос желтого и черного цветов от 1:1 до 1,5:1,0.

Для строительно-дорожных машин и подъемно-транспортного оборудования, которые могут находиться на проезжей части, допускается применять предупреждающую окраску в виде чередующихся красных и белых полос.

Синий сигнальный цвет следует применять:

- для окрашивания светящихся (световых) сигнальных индикаторов и других сигнальных устройств указательного или разрешающего назначения;
- предписывающих и указательных знаков безопасности.

Зеленый сигнальный цвет следует применять:

- для обозначения безопасности (безопасных мест, зон безопасного состояния);
- сигнальных ламп, извещающих о нормальном режиме работы оборудования, нормальном состоянии технологических процессов и т. п.;
- обозначения пути эвакуации;

- эвакуационных знаков безопасности и знаков безопасности медицинского и санитарного назначения.

Характеристики сигнальных и контрастных цветов.

Знаки безопасности следует размещать (устанавливать) в поле зрения людей, для которых они предназначены.

Знаки безопасности должны быть расположены таким образом, чтобы они были хорошо видны, не отвлекали внимания и не создавали неудобств при выполнении людьми своей профессиональной или иной деятельности, не загораживали проход, проезд, не препятствовали перемещению грузов.

Знаки безопасности, размещенные на воротах и на (над) входных(ми) дверях(ми) помещений, означают, что зона действия этих знаков распространяется на всю территорию и площадь за воротами и дверями.

Размещение знаков безопасности на воротах и дверях следует выполнять таким образом, чтобы зрительное восприятие знака не зависело от

положения ворот или дверей (открыто, закрыто). Эвакуационные знаки безопасности Е 22 «Выход» и Е 23 «Запасный выход» должны размещаться только над дверями, ведущими к выходу.

Знаки безопасности, установленные у въезда (входа) на объект (участок), означают, что их действие распространяется на объект (участок) в целом.

При необходимости ограничить зону действия знака безопасности соответствующее указание следует приводить в поясняющей надписи на дополнительном знаке.

Знаки безопасности, изготовленные на основе несветящихся материалов, следует применять в условиях хорошего и достаточного освеще- ния.

Знаки безопасности с внешним или внутренним освещением следует применять в условиях отсутствия или недостаточного освещения.

Световозвращающие знаки безопасности следует размещать (устанавливать) в местах, где отсутствует освещение или имеется низкий уровень фонового освещения

(менее 20 лк по СНиП 23-05-95): при проведении работ с использованием индивидуальных источников света, фонарей (например, в туннелях, шахтах и т. п.), а также для обеспечения безопасности при проведении работ на дорогах, автомобильных трассах, в аэропортах и т. п.

Фотолюминесцентные знаки безопасности следует применять там, где возможно аварийное отключение источников света, а также в качестве элементов фотолюминесцентных эвакуационных систем для обеспечения самостоятельного выхода людей из опасных зон в случае возникновения аварий, пожара или других чрезвычайных ситуаций.

Для возбуждения фотолюминесцентного свечения знаков безопасности необходимо наличие в помещении, где они установлены, искусст- венного или естественного освещения.

Освещенность поверхности фотолюминесцентных знаков безопасности источниками света должна быть не менее 25 лк.

Основные и дополнительные

знаки безопасности.

Основные знаки безопасности необходимо разделять на следующие группы: запрещающие знаки; предупреждающие знаки; знаки пожарной безопасности; предписывающие знаки; эвакуационные знаки и знаки медицинского и санитарного назначения; указательные знаки.

Геометрическая форма, сигнальный цвет, смысловое значение основных знаков безопасности должны соответствовать приведенным в табл. 5.1

Таблица 5.1

Геометрическая форма, сигнальный цвет, смысловое значение основных знаков безопасности

Группа	Геометрическая форма <*>	Сигнальный цвет	Смысловое значение
Запрещающие зна- ки	Круг с попе- речной полосой	Красный	

Запрещение опасного пове- дения или действия Предупреждающие знаки

Предупреждающие знаки

Предупреждающие знаки

Треугольник

Желтый Предупреждение о возмож- ной опасности. Осторож- ность. Внимание

Предупреждение о возмож- ной опасности. Осторож- ность. Внимание

Предписывающие знаки

Круг

Предписание обязательных действий во избежание опасности

Предписание обязательных действий во избежание опасности

Знаки пожарной безопасности <**>

Квадрат или прямоугольник

Красный Обозначение и указание мест нахождения средств проти- вопожарной защиты, их эле- ментов Эвакуационные знаки и знаки ме- дицинского и са- нитарного назна- чения

Обозначение и указание мест нахождения средств проти- вопожарной защиты, их эле-

ментов Эвакуационные знаки и знаки медицинского и са- нитарного назначения

Эвакуационные знаки и знаки медицинского и са- нитарного назначения

Эвакуационные знаки и знаки медицинского и са- нитарного назначения

Квадрат или прямоугольник

Зеленый Обозначение направления движения при эвакуации. Спасение, первая помощь при авариях или пожарах. Надпись, информация для обеспечения безопасности Указательные знаки Квадрат или прямоугольник

Обозначение направления движения при эвакуации. Спасение, первая помощь при авариях или пожарах. Надпись, информация для обеспечения безопасности Указательные знаки Квадрат или прямоугольник

Указательные зна- ки Квадрат или прямоугольник

Указательные зна- ки Квадрат или прямоугольник

Квадрат или прямоугольник

Разрешение. Указание. Над- пись или информация Примечание: <*>

Рисунки не приводятся. <**> К знакам пожарной безопасности относят также:

Разрешение. Указание. Над- пись или информация Примечание: <*> Рисунки не приводятся. <**> К знакам пожарной безопасности относят также:

Примечание: <*> Рисунки не приводятся. <**> К знакам пожарной безопасности относят также:

Примечание: <*> Рисунки не приводятся. <**> К знакам пожарной безопасности относят также:

- запрещающие знаки: P 01 «Запрещается курить», P 02 «Запрещается пользо- ваться открытым огнем», P 04 «Запрещается тушить водой», P 12 «Запрещается загромождать проходы (или) складировать» (табл. 5.2);

- предупреждающие знаки: W 01 «Пожароопасно. Легковоспламеняющиеся ве- щества», W 02 «Взрывоопасно», W 11 «Пожароопасно. Окислитель» (табл. 5.3).

Таблица 5.2

Запрещающие знаки

Код знака Цветографическое изображение Смысловое значение Место размещения (установки) и рекомендации по применению

Цветографическое изображение Смысловое значение Место размещения (установки) и рекомендации по применению

Смысловое значение Место размещения (установки) и рекомендации по применению

Место размещения (установки) и рекомендации по применению

Р 01

Запрещается ку- рить Использовать, когда курение мо- жет стать причиной пожара. На дверях и стенах помещений, уча- стках, где имеются горючие и лег- ковоспламеняющиеся вещества, или в помещениях, где курить за- прещается

Запрещается ку- рить Использовать, когда курение мо- жет стать причиной пожара. На дверях и стенах помещений, уча- стках, где имеются горючие и лег- ковоспламеняющиеся вещества, или в помещениях, где курить за- прещается

Использовать, когда курение мо- жет стать причиной пожара. На дверях и стенах помещений, уча- стках, где имеются горючие и лег- ковоспламеняющиеся вещества, или в помещениях, где курить за- прещается

Р 02

Запрещается пользоваться от-крытым огнем и курить Использовать, когда открытый огонь и курение могут стать при-чиной пожара. На входных дверях, стенах помещений, участках, ра- бочих местах, емкостях, производ- ственной таре Запрещается пользоваться от- крытым огнем и курить Использовать, когда открытый огонь и курение могут стать при- чиной пожара. На входных дверях, стенах помещений, участках, ра- бочих местах, емкостях, производ- ственной таре Использовать, когда открытый огонь и курение могут стать при- чиной пожара. На входных дверях, стенах помещений, участках, ра- бочих местах, емкостях, производ- ственной таре

Р 03

Проход запрещен У входа в опасные зоны, помеще- ния, участки и др.

Проход запрещен У входа в

опасные зоны, помеще- ния, участки и др.

Проход запрещен У входа в опасные зоны, помеще- ния, участки и др.

У входа в опасные зоны, помеще- ния, участки и др.

Р 04

Запрещается ту- шить водой В местах расположения электро- оборудования, складах и других местах, где нельзя применять воду при тушении горения или пожара

Запрещается ту- шить водой В местах расположения электро- оборудования, складах и других местах, где нельзя применять воду при тушении горения или пожара

В местах расположения электро- оборудования, складах и других местах, где нельзя применять воду при тушении горения или пожара

Р 05

Запрещается ис- пользовать в

ка- честве питьевой воды На техническом водопроводе и емкостях с технической водой, не- пригодной для питья и бытовых нужд

Запрещается ис- пользовать в ка- честве питьевой воды На техническом водопроводе и емкостях с технической водой, не- пригодной для питья и бытовых нужд

На техническом водопроводе и емкостях с технической водой, не- пригодной для питья и бытовых нужд

Р 06

Доступ посто- Доступ посто- ронним запре- щен На дверях помещений, у входа на объекты, участки и т. п. для обо- значения запрета на вход (проход) в опасные зоны или для обозначе- ния служебного входа (прохода)

На дверях помещений, у входа на объекты, участки и т. п. для обо- значения запрета на вход (проход) в опасные зоны или для обозначе- ния служебного входа (прохода)

Продолжение таблицы 5.2

Код знака Цветографическое изображение Смысловое значение Место размещения (установки) и рекомендации по

применению

Цветографическое изображение Смысловое значение Место размещения (установки) и рекомендации по применению

Смысловое значение Место размещения (установки) и рекомендации по применению

Место размещения (установки) и рекомендации по применению

Р 07 Запрещается движение средств наполь- ного транспорта В местах, где запрещается применять средства напольного транс- порта (например, погрузчики или напольные транспортеры)

Запрещается движение средств наполь- ного транспорта В местах, где запрещается применять средства напольного транс- порта (например, погрузчики или напольные транспортеры)

Запрещается движение средств наполь- ного транспорта В местах, где запрещается применять средства напольного транс- порта (например, погрузчики или напольные транспортеры)

В местах, где запрещается применять средства напольного транс- порта (например, погрузчики или напольные транспортеры)

Р 08 Запрещается прикасаться. Опасно На оборудовании (узлах оборудо- вания), дверцах, щитах или других поверхностях, прикосновение к которым опасно

Запрещается прикасаться. Опасно На оборудовании (узлах оборудо- вания), дверцах, щитах или других поверхностях, прикосновение к которым опасно

Запрещается прикасаться. Опасно На оборудовании (узлах оборудо- вания), дверцах, щитах или других поверхностях, прикосновение к которым опасно

На оборудовании (узлах оборудо- вания), дверцах, щитах или других поверхностях, прикосновение к которым опасно

Р 09 Запрещается прикасаться. Корпус под на- пряжением На поверхности корпусов, щитов и т. п., где есть возможность пора- жения электрическим током

Запрещается прикасаться. Корпус под на- пряжением На поверхности корпусов, щитов и т. п., где есть возможность пора- жения электрическим током

Запрещается прикасаться. Корпус под на- пряжением На поверхности корпусов, щитов и т. п., где есть возможность пора- жения электрическим током

На поверхности корпусов, щитов и т. п., где есть возможность пора- жения электрическим током

Р 10

Не включать! На пультах управления и включе- ния оборудования или механизмов при ремонтных и пусконаладоч- ных работах

На пультах управления и включе- ния оборудования или механизмов при ремонтных и пусконаладоч- ных работах

Р 11

Запрещается работа (присутствие) людей со стимуляторами сердечной деятельности В местах и на оборудовании, где запрещено работать или находить- ся людям с вживленными стиму- ляторами сердечной деятельности

Запрещается работа (присутствие)людей со стимуляторами сердечной деятельности В местах и на оборудовании, где запрещено работать или находить- ся людям с вживленными стиму- ляторами сердечной деятельности

В местах и на оборудовании, где запрещено работать или находить- ся людям с вживленными стиму- ляторами сердечной деятельности

Р 12

Запрещается за- громождать про- ходы и (или) складировать На пути эвакуации, у

выходов, в местах размещения средств про-

тивопожарной защиты, аптечек первой

медицинской помощи и других местах

На пути эвакуации, у выходов, в местах

размещения средств про- тивопожарной

защиты, аптечек первой медицинской

помощи и других местах

Р 13

Запрещается подъем

(спуск) людей по шахтному

стволу (запрещается транспортировка

пассажиров)

Запрещается подъем(спуск) людей по

шахтному стволу (запрещается

транспортировка пассажиров)

На дверях грузовых лифтов и дру- гих

подъемных механизмов

Продолжение табл. 5.2

Код знака Цветографическое

изображение Смысловое значение Место

размещения (установки) и рекомендации по

применению

Цветографическое изображение Смысловое

значение Место размещения (установки) и

рекомендации по применению

Смысловое значение Место размещения (установки) и рекомендации по применению

Место размещения (установки) и рекомендации по применению

Р 14

Запрещается вход (проход) с животными На воротах и дверях зданий, сооружений, помещений, объектов, территорий и т. п., где не должны находиться животные, где запре- щен вход (проход) вместе с животными

Запрещается вход (проход) с животными На воротах и дверях зданий, со- оружений, помещений, объектов, территорий и т. п., где не должны находиться животные, где запрещен вход (проход) вместе с жи- вотными

На воротах и дверях зданий, со- оружений, помещений, объектов, территорий и т. п., где не должны находиться животные, где запрещен вход (проход) вместе с жи- вотными

Р 16

Запрещается работа (присутствие) людей, имеющих металлические имплантанты На местах, участках и оборудова- нии, где запрещено работать или находиться людям с вживленными металлическими имплантантами

Запрещается работа (присутствие) людей, имеющих металлические имплантанты На местах, участках и оборудова- нии, где запрещено работать или находиться людям с вживленными металлическими имплантантами

На местах, участках и оборудова- нии, где запрещено работать или находиться людям с вживленными металлическими имплантантами

Р 17 Запрещается разбрызгивать воду На местах и участках, где запре- щено разбрызгивать воду

Запрещается разбрызгивать воду На местах и участках, где запре- щено разбрызгивать воду

Запрещается разбрызгивать воду На местах и участках, где запре- щено разбрызгивать воду

Запрещается разбрызгивать воду На местах и участках, где запре- щено разбрызгивать

воду

На местах и участках, где запре- щено разбрызгивать воду

Р 18

Запрещается пользоваться мобильным (сотовым) телефоном или переносной рацией На дверях помещений, у входа на объекты, где запрещено пользоваться средствами связи, имею- щими собственные радиочастот- ные электромагнитные поля

Запрещается пользоваться мобильным (сотовым) телефоном или переносной рацией На дверях помещений, у входа на объекты, где запрещено пользоваться средствами связи, имею- щими собственные радиочастот- ные электромагнитные поля

На дверях помещений, у входа на объекты, где запрещено пользоваться средствами связи, имею- щими собственные радиочастот- ные электромагнитные поля

Р 21

Запрещение (прочие опасности или опасные действия) Применять для обозначения опасности, не предусмотренной настоящим стандартом. Знак необходимо использовать вместе с поясняющей надписью или с дополнительным знаком безопасности с поясняющей надписью

Запрещение (прочие опасности или опасные действия) Применять для обозначения опасности, не предусмотренной настоящим стандартом. Знак необходимо использовать вместе с поясняющей надписью или с дополнительным знаком безопасности с поясняющей надписью

Применять для обозначения опасности, не предусмотренной настоящим стандартом. Знак необходимо использовать вместе с поясняющей надписью или с дополнительным знаком безопасности с поясняющей надписью

P 27

Запрещается иметь при (на) себе металлические предметы (часы и т. п.) При входе на объекты, на рабочих местах, оборудовании, приборах и т. п. Область применения знака может быть расширена

Запрещается иметь при (на) себе металлические предметы (часы и т. п.) При входе на объекты, на рабочих местах, оборудовании, приборах и т. п. Область применения знака может быть расширена

Запрещается иметь при (на) себе металлические предметы (часы и т. п.) При входе на объекты, на рабочих местах, оборудовании, приборах и т. п. Область применения знака может быть расширена

При входе на объекты, на рабочих местах, оборудовании, приборах и т. п. Область применения знака может быть расширена

Р 30

Запрещается принимать пищу На местах и участках работ с вредными для здоровья веществами, а также в местах, где прием пищи запрещен. Область применения знака может быть расшире- на

На местах и участках работ с вредными для здоровья веществами, а также в местах, где прием пищи запрещен. Область применения знака может быть расшире- на

Окончание табл. 5.2

Код знака	Цветографическое изображение	Смысловое значение	Место размещения (установки) и рекомендации по применению
Цветографическое изображение	Смысловое значение	Место размещения (установки) и рекомендации по применению	
Смысловое значение	Место размещения (установки) и рекомендации по применению		
Место размещения (установки) и рекомендации по применению			
Р 32		Запрещается подходить к элементам обо- рудования с ма- ховыми движе- ниями большой амплитуды	На оборудовании и рабочих местах по обслуживанию оборудования с элементами, выполняющими маховые движения большой амплитуды

Р 33

Запрещается брать руками. Сыпучая масса (непрочная упа- ковка)

Запрещается брать руками. Сыпучая масса (непрочная упа- ковка)

На производственной таре, в складах и иных местах, где используют сыпучие материалы

Р 34

Запрещается пользоваться лифтом для подъема (спуска) людей На дверях грузовых лифтов и других подъемных механизмах. Знак входит в состав группового знака безопасности «При пожаре лифтом не пользоваться, выходить по лестнице»

Запрещается пользоваться лифтом для подъема (спуска) людей На дверях грузовых лифтов и других подъемных механизмах. Знак входит в состав группового знака безопасности «При пожаре лифтом не пользоваться, выходить по лестнице»

На дверях грузовых лифтов и других

подъемных механизмах. Знак входит в состав группового знака безопасности «При пожаре лифтом не пользоваться, выходить по лестнице»

Таблица 5.3

Предупреждающие знаки

Код знака Цветографическое изображение Смысловое значение Место размещения (установки) и рекомендации по Цветографическое изображение Смысловое значение Место размещения (установки) и рекомендации по Смысловое значение Место размещения (установки) и рекомендации по Место размещения (установки) и рекомендации по применению

W 01

Пожароопасно. Легковоспламеняющиеся ве- щества Использовать для привлечения внимания к помещениям с легковоспламеняющимися веществами. На входных дверях, дверцах шкафов, емкостях и т. д.

Пожароопасно. Легковоспламеняющиеся ве- щества Использовать для привлечения

внимания к помещениям с легковоспламеняющимися веществами. На входных дверях, дверцах шкафов, емкостях и т. д.

Использовать для привлечения внимания к помещениям с легковоспламеняющимися веществами. На входных дверях, дверцах шкафов, емкостях и т. д.

Продолжение табл.5.3

Код знака Цветографическое изображение Смысловое значение Место размещения (установки) и рекомендации по

Цветографическое изображение Смысловое значение Место размещения (установки) и рекомендации по

Смысловое значение Место размещения (установки) и рекомендации по

Место размещения (установки) и рекомендации по

применению

W 02

Взрывоопасно Использовать для привлечения внимания к взрыво- опасным веществам, а так- же к помещениям и участ- кам. На входных дверях, стенах помещений, дверцах шкафов и т. д.

Использовать для привлечения внимания к взрыво- опасным веществам, а так- же к помещениям и участ- кам. На входных дверях, стенах помещений, дверцах шкафов и т. д.

W 03 Опасно. Ядовитые ве- щества В местах хранения, выделения, производства и применения ядовитых веществ

Опасно. Ядовитые ве- щества В местах хранения, выделения, производства и применения ядовитых веществ

Опасно. Ядовитые ве- щества В местах хранения, выделения, производства и применения ядовитых веществ

В местах хранения, выделения, производства и применения ядовитых веществ

W 04 Опасно. Едкие и корро- зионные вещества В местах хранения, выде- ления, производства и применения едких и корро- зионных веществ

Опасно. Едкие и корро- зионные вещества В местах хранения, выде- ления, производства и применения едких и корро- зионных веществ

Опасно. Едкие и корро- зионные вещества В местах хранения, выде- ления, производства и применения едких и корро- зионных веществ

В местах хранения, выде- ления, производства и применения едких и корро- зионных веществ

W 05

Опасно. Радиоактивные вещества или ионизи- рующее излучение На дверях помещений, дверцах шкафов и в других местах, где находятся и применяются радиоактивные вещества или имеется ионизирующее излучение. Допускается применять знак радиационной опасно- сти по ГОСТ 17925

Опасно. Радиоактивные вещества или ионизи- рующее излучение На дверях помещений, дверцах шкафов и в других местах, где находятся и применяются радиоактивные вещества или имеется ионизирующее излучение. Допускается применять знак радиационной опасно- сти по ГОСТ 17925

На дверях помещений, дверцах шкафов и в других местах, где находятся и применяются радиоактивные вещества или имеется ионизирующее излучение. Допускается применять знак радиационной опасно- сти по ГОСТ

17925

W 06

Опасно. Возможно падение груза Вблизи опасных зон, где используется подъемно-транспортное оборудование

Вблизи опасных зон, где используется подъемно-транспортное оборудование

W 07 Внимание. Автопогруз- чик В помещениях и на участках, где проводятся погрузочно-разгрузочные работы

Внимание. Автопогруз- чик В помещениях и на участках, где

проводятся погрузочно-разгрузочные работы

Внимание. Автопогруз- чик В помещениях и на участках, где проводятся погрузочно-разгрузочные работы

В помещениях и на участках, где проводятся погрузочно-разгрузочные работы

Продолжение табл. 5.3

Код знака Цветографическое изображение Смысловое значение Место размещения (установки) и рекомендации по применению

Цветографическое изображение Смысловое значение Место размещения (установки) и рекомендации по применению

Смысловое значение Место размещения (установки) и рекомендации по применению

Место размещения (установки) и рекомендации по применению

W 08

Опасность поражения электрическим током На опорах линий электропередачи, электрооборудовании и приборах, дверцах силовых щитков, на электротехнических панелях и шкафах, а также на ограж- дениях токоведущих частей оборудования, механизмов, приборов

Опасность поражения электрическим током На опорах линий электропередачи, электрооборудовании и приборах, дверцах силовых щитков, на электротехнических панелях и шкафах, а также на ограж- дениях токоведущих частей оборудования, механизмов, приборов

На опорах линий электропередачи, электрооборудовании и приборах, дверцах силовых щитков, на электротехнических панелях и шкафах, а

также на ограж- дениях токоведущих частей оборудования, механизмов, приборов

W 09

Внимание. Опасность (прочие опасности) Применять для привлече- ния внимания к прочим ви- дам опасности, не обозна- ченной настоящим стан- дартом. Знак необходимо использовать вместе с дополнительным знаком безопасности с поясняю- щей надписью

Внимание. Опасность (прочие опасности) Применять для привлече- ния внимания к прочим ви- дам опасности, не обозна- ченной настоящим стан- дартом. Знак необходимо использовать вместе с дополнительным знаком безопасности с поясняю- щей надписью

Применять для привлече- ния внимания к прочим ви- дам опасности,

не обозна- ченной настоящим стан- дартом. Знак необходимо использовать вместе с дополнительным знаком безопасности с поясняю- щей надписью

W 10 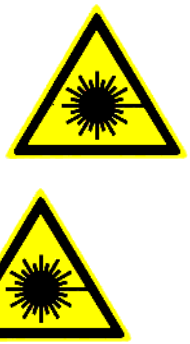

Опасно. Лазерное излу- чение На дверях помещений, оборудовании, приборах и в других местах, где имеет- ся лазерное излучение

На дверях помещений, оборудовании, приборах и в других местах, где имеет- ся лазерное излучение

W 11

Пожароопасно. Окисли- тель На

дверях помещений, дверцах шкафов для привлечения внимания на наличие окислителя

На дверях помещений, дверцах шкафов для привлечения внимания на наличие окислителя

Продолжение табл. 5.3

Код знака	Цветографическое изображение	Смысловое значение	Место размещения (установки) и рекомендации по применению
Цветографическое изображение	Смысловое значение	Место размещения (установки) и рекомендации по применению	
Смысловое значение	Место размещения (установки) и рекомендации по применению		
Место размещения (установки) и рекомендации по применению			
W 12		Внимание. Электромагнитное поле	На дверях помещений, оборудовании, приборах и в других местах, где действуют электромагнитные поля

Внимание. Электромагнитное поле На дверях помещений, оборудовании, приборах и в других местах, где действуют электромагнитные поля

Внимание. Электромагнитное поле На дверях помещений, оборудовании, приборах и в других местах, где действуют электромагнитные поля

На дверях помещений, оборудовании, приборах и в других местах, где действуют электромагнитные поля

W 13

Внимание. Магнитное поле На дверях помещений, оборудовании, приборах и в других местах, где действуют магнитные поля

Внимание. Магнитное поле На дверях помещений, оборудовании, приборах и в других местах, где действуют магнитные поля

Внимание. Магнитное поле На дверях помещений, оборудовании, приборах и в других местах, где действуют магнитные поля

На дверях помещений, оборудовании, приборах и в других местах, где действуют магнитные поля

W 14

Осторожно. Малоза- метное препятствие В местах, где имеются малозаметные препятствия, о которые можно споткнуться

Осторожно. Малоза- метное препятствие В местах, где имеются малозаметные препятствия, о которые можно споткнуться

В местах, где имеются малозаметные препятствия, о которые можно споткнуться

W 15

Осторожно. Возможность падения с высоты Перед входом на опасные участки и в местах, где возможно падение с высоты

Осторожно. Возможность падения с высоты Перед входом на опасные участки и в местах, где возможно падение с

высоты

Осторожно. Возможность падения с высоты Перед входом на опасные участки и в местах, где возможно падение с высоты Перед входом на опасные участки и в местах, где возможно падение с высоты

W 16 Осторожно. Биологическая опасность (инфекционные вещества) В местах хранения, производства или применения вредных для здоровья биологических веществ

Осторожно. Биологическая опасность (инфекционные вещества) В местах хранения, производства или применения вредных для здоровья биологических веществ

Осторожно. Биологическая опасность (инфекционные вещества) В местах хранения, производства или применения вредных для здоровья биологических веществ

В местах хранения, производства или применения вредных для здоровья биологических веществ

W 17

Осторожно. Холод На дверцах холодильников и морозильных камер, компрессорных агрегатах и других холодильных аппаратах

На дверцах холодильников и морозильных камер, компрессорных агрегатах и других холодильных аппаратах

W 18

Осторожно. Вредные для здоровья аллергические (раздражающие) вещества В местах хранения, произ- водства или применения вредных для здоровья аллергических (раздражающих) веществ

Осторожно. Вредные для здоровья аллергические (раздражающие) вещества В местах хранения, произ- водства или применения вредных для здоровья аллергических (раздражающих) веществ

В местах хранения, произ- водства или применения вредных для здоровья

аллергических (раздражающих) веществ

Продолжение табл. 5.3

Код знака	Цветографическое изображение	Смысловое значение	Место размещения (установки) и рекомендации по применению
Цветографическое изображение	Смысловое значение	Место размещения (установки) и рекомендации по применению	
Смысловое значение	Место размещения (установки) и рекомендации по применению		
Место размещения (установки) и рекомендации по применению			
W 19		Газовый баллон	На газовых баллонах, скла- дах и участках хранения и применения сжатых или сжиженных газов. Цвет баллона черный или белый, выбирается по ГОСТ 19433
Газовый баллон	На газовых баллонах, скла- дах и участках хранения и применения сжатых или сжиженных газов. Цвет баллона черный или белый, выбирается по ГОСТ 19433		
На газовых баллонах, скла- дах и участках хранения и применения сжатых или			

сжиженных газов. Цвет баллона черный или белый, выбирается по ГОСТ 19433

W 20		Осторожно. Аккумуля- торные батареи	В помещениях и на участках изготовления, хранения и применения аккумуля- торных батарей
		Осторожно. Аккумуля- торные батареи	В помещениях и на участках изготовления, хранения и применения аккумуля- торных батарей
		Осторожно. Аккумуля- торные батареи	В помещениях и на участках изготовления, хранения и применения аккумуля- торных батарей
			В помещениях и на участках изготовления, хранения и применения аккумуля- торных батарей
W 22		Осторожно. Режущие валы	На участках работ и оборудовании, имеющем незащищенные режущие валы

Осторожно. Режущие валы На участках работ и оборудовании, имеющем незащищенные режущие валы

Осторожно. Режущие валы На участках работ и оборудовании, имеющем незащищенные режущие валы

На участках работ и оборудовании, имеющем незащищенные режущие валы

W 23 Внимание. Опасность зажима На дверцах турникетов и шлагбаумах

Внимание. Опасность зажима На дверцах турникетов и шлагбаумах

Внимание. Опасность зажима На дверцах турникетов и шлагбаумах

На дверцах турникетов и шлагбаумах

W 24 Осторожно. Возможно опрокидывание На дорогах, рампах, складах, участках, где возможно опрокидывание внутризаводского транспорта

Осторожно. Возможно опрокидывание На дорогах, рампах, складах, участках, где возможно опрокидывание внутризаводского транспорта

Осторожно. Возможно опрокидывание На дорогах, рампах, складах, участках, где возможно опрокидывание внутризаводского

транспорта

На дорогах, рампах, складах, участках, где возможно опрокидывание внутризаводского транспорта

W 25

Внимание. Автоматическое включение (запуск) оборудования На рабочих местах, оборудовании или отдельных узлах оборудования с автоматическим включением

Внимание. Автоматическое включение (запуск) оборудования На рабочих местах, оборудовании или отдельных узлах оборудования с автоматическим включением

На рабочих местах, оборудовании или отдельных узлах оборудования с автоматическим включением

W 26

		Осторожно. Горячая поверхность	На рабочих местах и обо-рудовании, имеющем на-гретые поверхности
		Осторожно. Горячая поверхность	На рабочих местах и обо-рудовании, имеющем на-гретые поверхности
			На рабочих местах и обо-рудовании, имеющем на-гретые поверхности

Окончание табл.5.3

Код знака	Цветографическое изображение	Смысловое значение	Место размещения (установки) и рекомендации по применению
Цветографическое изображение	Смысловое значение	Место размещения (установки) и рекомендации по применению	
Смысловое значение	Место размещения (установки) и рекомендации по применению		
Место размещения (установки) и рекомендации по применению			
W 27		Осторожно. Возможно травмирование рук	На оборудовании, узлах оборудования, крышках и дверцах, где возможно по- лучить травму рук

Осторожно. Возможно травмирование рук На оборудовании, узлах оборудования, крышках и дверцах, где возможно по- лучить травму рук

Осторожно. Возможно травмирование рук На оборудовании, узлах оборудования, крышках и дверцах, где возможно по- лучить травму рук

На оборудовании, узлах оборудования, крышках и дверцах, где возможно по- лучить травму рук

W 28

Осторожно. Скользко На территории и участках, где имеются скользкие места

Осторожно. Скользко На территории и участках, где имеются скользкие места

На территории и участках, где имеются скользкие места

29

Осторожно. Возможно затягивание между вращающимися элемен- тами На рабочих местах и обо- рудовании, имеющем вра- щающиеся элементы, на- пример на валковых мель- ницах

Осторожно. Возможно затягивание между вращающимися элемен- тами На рабочих местах и обо- рудовании, имеющем вра- щающиеся элементы, на- пример на валковых мель- ницах

На рабочих местах и обо- рудовании, имеющем вра- щающиеся элементы, на- пример на валковых мель- ницах

W 30 Осторожно. Сужение проезда (прохода) На территориях, участках, в цехах и складах, где имеются сужения прохода (проезда) или присутствуют выступающие конструкции, затрудняющие проход (проезд)

Осторожно. Сужение проезда (прохода) На территориях, участках, в цехах и складах, где имеются сужения прохода (проезда) или присутствуют выступающие

конструкции, затрудняющие проход (проезд)

Осторожно. Сужение проезда (прохода) На территориях, участках, в цехах и складах, где имеются сужения прохода (проезда) или присутствуют выступающие конструкции, затрудняющие проход (проезд)

На территориях, участках, в цехах и складах, где имеются сужения прохода (проезда) или присутствуют выступающие конструкции, затрудняющие проход (проезд)

Таблица 5.4

Предписывающие знаки

Код знака Цветографическое изображение Смысловое значение Место размещения (установки) и рекомендации по при-менению

Цветографическое изображение Смысловое значение Место размещения (установки) и рекомендации по при- менению

Смысловое значение Место размещения (установки) и рекомендации по при- менению

Место размещения (установки) и рекомендации по при- менению

M 01

Работать в защитных очках

На рабочих местах и участках, где требуется защита органов зрения

Продолжение табл. 5.4

Код знака Цветографическое изображение Смысловое значение Место размещения (установки) и рекомендации по применению

Цветографическое изображение Смысловое значение Место размещения (установки) и рекомендации по применению

Смысловое значение Место размещения (установки) и рекомендации по применению

Место размещения (установки) и рекомендации по применению

M 02 Работать в защитной каске (шлеме) На рабочих местах и участках, где требуется защита головы

Работать в защитной каске (шлеме) На рабочих местах и участках, где требуется защита головы

Работать в защитной каске (шлеме) На рабочих местах и участках, где требуется

защита головы

На рабочих местах и участках, где требуется защита головы

M 03 Работать в защитных наушниках На рабочих местах и участках с повышенным уровнем шума

Работать в защитных наушниках На рабочих местах и участках с повышенным уровнем шума

Работать в защитных наушниках На рабочих местах и участках с повышенным уровнем шума

На рабочих местах и участках с повышенным уровнем шума

M 04 Работать в средствах индивидуальной защиты органов дыхания На рабочих местах и участках, где требуется защита органов дыхания

Работать в средствах индивидуальной защиты органов дыхания На рабочих местах и участках, где требуется защита органов дыхания

Работать в средствах индивидуальной защиты органов дыхания На рабочих местах и участках, где требуется защита органов дыхания

На рабочих местах и участках, где требуется защита органов дыхания

M 05 Работать в защитной обуви На рабочих местах и участках, где необходимо применять средства индивидуальной защиты

Работать в защитной обуви На рабочих местах и участках, где необходимо применять средства индивидуальной защиты

Работать в защитной обуви На рабочих местах и участках, где необходимо применять средства индивидуальной защиты

На рабочих местах и участках, где

необходимо применять средства индивидуальной защиты

М 06

Работать в защитных перчатках На рабочих местах и участках работ, где требуется защита рук от воздействия вредных или агрессивных сред, защита от возможного поражения электрическим током

Работать в защитных перчатках На рабочих местах и участках работ, где требуется защита рук от воздействия вредных или агрессивных сред, защита от возможного поражения электрическим током

На рабочих местах и участках работ, где требуется защита рук от воздействия вредных или агрессивных сред, защита от возможного поражения электрическим током

ММ07

Работать в защитной одежде На рабочих местах и участках, где необходимо применять средства индивидуальной зашиты

Работать в защитной одежде На рабочих местах и участках, где необходимо применять средства индивидуальной зашиты

На рабочих местах и участках, где необходимо применять средства индивидуальной зашиты

ММ 08

Работать в защитном щитке На рабочих местах и участках, где необходима защита лица и органов зре- ния

Работать в защитном щитке На рабочих местах и участках, где необходима защита лица и органов зре- ния

На рабочих местах и участках, где необходима защита лица и органов зре-ния

Продолжение табл. 5.4

Код знака Цветографическое

изображение Смысловое значение Место размещения (установки) и рекомендации по применению

Цветографическое изображение Смысловое значение Место размещения (установки) и рекомендации по применению

Смысловое значение Место размещения (установки) и рекомендации по применению

Место размещения (установки) и рекомендации по применению

М 09 Работать в предохранительном (страховочном) поясе На рабочих местах и участках, где для безопасной работы требуется приме- нение предохранительных (страховочных) поясов

Работать в предохранительном (страховочном) поясе На рабочих местах и участках, где для безопасной работы требуется приме- нение предохранительных (страховочных) поясов

Работать в предохранительном (страховочном) поясе На рабочих местах и участках, где для безопасной работы требуется приме- нение предохранительных (страховочных) поясов

На рабочих местах и участках, где для безопасной работы требуется приме- нение

предохранительных (страховочных) поясов

М 10

Проход здесь

На территориях и участках, где разрешается проход

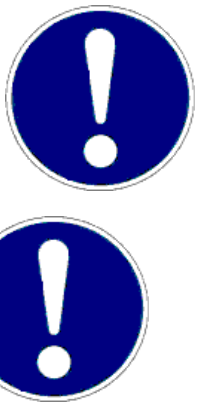

М 11

Общий предписывающий знак (прочие предписания) Для предписаний, не обозначенных настоящим стандартом. Знак необходимо применять вместе с поясняющей надписью на дополнительном знаке безопасности

Общий предписывающий знак (прочие

предписания) Для предписаний, не обозначенных настоящим стандартом. Знак необходимо применять вместе с поясняющей надписью на дополнительном знаке безопасности

Для предписаний, не обозначенных настоящим стандартом. Знак необходимо применять вместе с поясняющей надписью на дополнительном знаке безопасности

M 12 Переходить по надзем- ному переходу На участках и территориях, где установлены надземные переходы

Переходить по надзем- ному переходу На участках и территориях, где установлены надземные переходы

Переходить по надзем- ному переходу На участках и территориях, где установлены надземные переходы

На участках и территориях, где установлены надземные переходы

M 13 Отключить

штепсельную вилку На рабочих местах и оборудовании, где требуется отключение от электросети при наладке или остановке электрооборудования и в других случаях

Отключить штепсельную вилку На рабочих местах и оборудовании, где требуется отключение от электросети при наладке или остановке электрооборудования и в других случаях

Отключить штепсельную вилку На рабочих местах и оборудовании, где требуется отключение от электросети при наладке или остановке электрооборудования и в других случаях

На рабочих местах и оборудовании, где требуется отключение от электросети при наладке или остановке электрооборудования и в других случаях

M 14

Отключить перед рабо- той На рабочих местах и оборудовании при проведении ремонтных или пусконаладочных работ

Отключить перед рабо-

той На рабочих местах и оборудовании при проведении ремонтных или пусконаладочных работ

Отключить перед рабо- той На рабочих местах и оборудовании при проведении ремонтных или пусконаладочных работ

На рабочих местах и оборудовании при проведении ремонтных или пусконаладочных работ

M 15

Курить здесь

Используется для обозначения места курения на производственных объектах

Таблица 5.5

Знаки пожарной безопасности

Код знака Цветографическое изображение Смысловое значение Место размещения (установ- ки) и рекомендации по

применению

Цветографическое изображение Смысловое значение Место размещения (установ- ки) и рекомендации по применению

Смысловое значение Место размещения (установ- ки) и рекомендации по применению

Место размещения (установ- ки) и рекомендации по применению

F 01-01

Направляющая стрелка Использовать только вместе с другими знаками пожар- ной безопасности для ука- зания направления движе- ния к месту нахождения (размещения) средства про- тивопожарной зашиты

Использовать только вместе с другими знаками пожар- ной безопасности для ука- зания направления движе- ния к месту нахождения (размещения) средства про- тивопожарной зашиты

F 01-02

Направляющая стрелка под углом 45° Использовать только вместе с другими знаками пожарной безопасности для указания направления движения к месту нахождения (размещения) средства противопожарной защиты

Использовать только вместе с другими знаками пожарной безопасности для указания направления движения к месту нахождения (размещения) средства противопожарной защиты

F 02 Пожарный кран В местах нахождения комплекта пожарного крана с пожарным рукавом и стволом

Пожарный кран В местах нахождения комплекта пожарного крана с пожарным рукавом и стволом

Пожарный кран В местах нахождения комплекта пожарного крана с пожарным рукавом и стволом

В местах нахождения комплекта пожарного крана с пожарным рукавом и стволом

F 03 Пожарная лестница В местах нахождения пожарной лестницы

Пожарная лестница В местах нахождения пожарной лестницы

Пожарная лестница В местах нахождения пожарной лестницы

В местах нахождения пожарной лестницы

F 04

Огнетушитель

В местах размещения огнетушителя

F 05

Телефон для использования при пожаре В местах размещения телефона, по которому мож- но вызвать пожарную ох- рану

Телефон для использования при пожаре В местах размещения телефона, по которому мож- но вызвать пожарную ох- рану

В местах размещения телефона, по которому мож- но вызвать пожарную ох- рану

Продолжение табл. 5.5

Код знака Цветографическое изображение Смысловое значение Место размещения (установ- ки) и рекомендации по применению

Цветографическое изображение Смысловое значение Место размещения (установ- ки) и рекомендации по применению

Смысловое значение Место размещения (установ- ки) и рекомендации по применению

Место размещения (установ- ки) и рекомендации по применению

F 06

Место размещения не- скольких средств противопожарной защиты

В местах одновременного нахождения (размещения) нескольких средств противопожарной защиты

F 07

Пожарный водоисточ- ник

В местах нахождения пожарного водоема или пир- са для пожарных машин

F 08

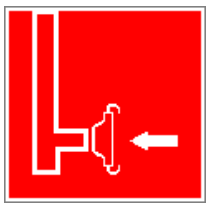

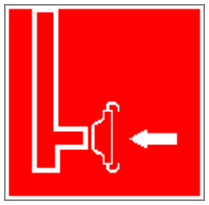

Пожарный сухотрубный стояк

В местах нахождения пожарного сухотрубного стояка

F 09

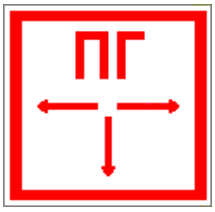

Пожарный гидрант У мест нахождения подземных пожарных гидран- тов. На знаке должны быть цифры, обозначающие расстояние от знака до гид- ранта в метрах

У мест нахождения подземных пожарных гидран- тов. На знаке должны быть цифры, обозначающие расстояние от знака до гид- ранта в метрах

F 10

Кнопка включения ус- тановок (систем) по-жарной автоматики В местах ручного пуска установок пожарной сигна- лизации, пожаротушения и (или) систем противодым-ной защиты.

В местах ручного пуска установок пожарной сигна- лизации, пожаротушения и (или) систем противодым- ной защиты.

В местах (пунктах) подачи сигнала пожарной тревоги

F 11

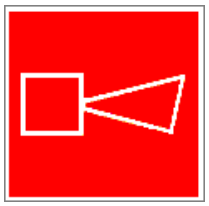

Звуковой оповещатель пожарной тревоги В местах нахождения зву- кового оповещателя или совместно со знаком F 10

В местах нахождения зву- кового оповещателя или совместно со знаком F 10 «Кнопка включения установок (систем) пожарной автоматики»

К знакам пожарной безопасности относят также:

- запрещающие знаки: P 01 «Запрещается курить», P 02 «Запреща-

ется пользоваться открытым огнем», Р 04 «Запрещается тушить водой», Р 12 «Запрещается загромождать проходы и (или) складировать»;

- предупреждающие знаки: W 01 «Пожароопасно. Легковоспламеняющиеся вещества», W 02 «Взрывоопасно», W 11 «Пожароопасно. Окис- литель»;

- эвакуационные знаки;

Таблица 5.6

Эвакуационные знаки

Код знака Цветографическое изображение Смысловое значение Место размещения (установки) и рекомендации по применению

Цветографическое изображение Смысловое значение Место размещения (установки) и рекомендации по применению

Смысловое значение Место размещения (установки) и рекомендации по применению

Место размещения (установки) и рекомендации по применению

Е 01-01

Выход здесь (левосто- ронний) Над дверями (или на дверях) эвакуационных выходов, открывающихся с левой стороны.

Над дверями (или на дверях) эвакуационных выходов, открывающихся с левой стороны.

На стенах помещений вместе с направляющей стрелкой для указания направления движения к эвакуа- ционному выходу

E 01-02

Выход здесь (правосто- ронний) Над дверями (или на дверях) эвакуационных выходов, открывающихся с правой стороны.

Над дверями (или на дверях) эвакуационных выходов, открывающихся с правой стороны.

На стенах помещений вместе с направляющей стрелкой для указания направления движения к эвакуационному выходу

Е 02-01

Направляющая стрелка Использовать только вместе с другими эвакуационными знаками для указания направления движения

Использовать только вместе с другими эвакуационными знаками для указания направления движения

Продолжение табл.5.6

Код знака Цветографическое изображение Смысловое значение Место размещения (установки) и рекомендации по применению

Цветографическое изображение Смысловое значение Место размещения (установки) и рекомендации по применению

Смысловое значение Место размещения (установки) и рекомендации по применению

Место размещения (установки) и рекомендации

по применению

E 02-02 Направляющая стрелка под углом 45° Использовать только вместе с другими эвакуационными знаками для указания направления движения

Направляющая стрелка под углом 45° Использовать только вместе с другими эвакуационными знаками для указания направления движения

Направляющая стрелка под углом 45° Использовать только вместе с другими эвакуационными знаками для указания направления движения

Использовать только вместе с другими эвакуационными знаками для указания направления движения

E 03

Направление к эвакуационному выходу на- право На стенах помещений для указаниянаправления движения к эвакуационному выходу

Направление к эвакуационному выходу на-

право На стенах помещений для указаниянаправления движения к эвакуационному выходу

На стенах помещений для указаниянаправления движения к эвакуационному выходу

Е 04

Направление к эвакуационному выходу налево На стенах помещений для указания направления движения к эвакуационному

Направление к эвакуационному выходу налево На стенах помещений для указания направления движения к эвакуационному

На стенах помещений для указания направления движения к эвакуационному выходу

Е 05

Направление к эвакуационному выходу направо вверх На стенах помещений для указания направления движения к эвакуационному выходу по наклонной плоскости

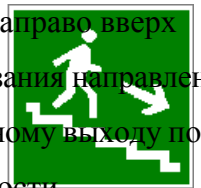

Направление к эвакуационному выходу направо вверх На стенах помещений для

указания направления движения к эвакуационному выходу по наклонной плоскости

На стенах помещений для указания направления движения к эвакуационному выходу по наклонной плоскости

E 06

Направление к эвакуационному выходу нале- во вверх На стенах помещений для указания направления движения к эвакуационному выходу по наклонной плос-

Направление к эвакуационному выходу нале- во вверх На стенах помещений для указания направления движения к эвакуационному выходу по наклонной плос-

На стенах помещений для указания направления движения к эвакуационному выходу по наклонной плос-кости

E 07

Направление к эвакуационному выходу на- право вниз На стенах помещений для указания направления

движения к эвакуационному

Направление к эвакуационному выходу на-

право вниз На стенах помещений для

указания направления движения к

эвакуационному

На стенах помещений для указания

направления движения к эвакуационному

выходу по наклонной плоскости

Е 08

Направление к

эвакуационному выходу налево вниз На

стенах помещений для указания направления

движения к эвакуационному

Направление к эвакуационному выходу

налево вниз На стенах помещений для

указания направления движения к

эвакуационному

На стенах помещений для указания

направления движения к эвакуационному

выходу по наклонной плоскости

Е 09 Указатель двери

эвакуа- ционного выхода Над дверями

эвакуацион- ных

выходов Продолжение табл. 5.6.

Указатель двери эвакуа-

ционного выхода Над дверями

эвакуацион- ных

выходов Продолжение табл. 5.6.

Указатель двери эвакуа- ционного выхода

Над дверями эвакуацион- ных

выходов Продолжение табл. 5.6.

Над дверями эвакуацион- ных

выходов Продолжение табл. 5.6.

Продолжение табл. 5.6.

Продолжение табл. 5.6.

Код знака Цветографическое

изображение Смысловое значение Место

размещения (установки) и рекомендации по

применению

Цветографическое изображение Смысловое

значение Место размещения (установки) и

рекомендации по применению

Смысловое значение Место размещения

(установки) и рекомендации по применению

Место размещения (установки) и рекомендации

по применению

E 10 Указатель двери

эвакуа- ционного выхода

(левосторонний) Над дверями

эвакуационных выходов

Указатель двери эвакуа-

ционного выхода (левосторонний) Над

дверями эвакуационных выходов

Указатель двери эвакуа- ционного выхода (левосторонний) Над дверями эвакуационных выходов

Над дверями эвакуационных выходов

E 11

Направление к эвакуа- ционному выходу прямо Над проходами, проемами, в помещениях большой площади. Размещается на

Над проходами, проемами, в помещениях большой площади. Размещается на верхнем уровне или под- вешивается к потолку

E 12

Направление к эвакуационному выходу прямо Над проходами, проемами, в помещениях большой площади. Размещается на верхнем уровне или подвешивается к потолку

Направление к эвакуационному выходу прямо Над проходами, проемами, в помещениях большой площади. Размещается на верхнем уровне или подвешивается к

потолку

Над проходами, проемами, в помещениях большой площади. Размещается на верхнем уровне или подвешивается к потолку

Е 13 Направление к эвакуационному выходу по лестнице вниз На лестничных площадках и стенах, прилегающих к лестничному маршу

Направление к эвакуационному выходу по лестнице вниз На лестничных площадках и стенах, прилегающих к лестничному маршу

Направление к эвакуационному выходу по лестнице вниз На лестничных площадках и стенах, прилегающих к лестничному маршу

На лестничных площадках и стенах, прилегающих к лестничному маршу

Е 14 Направление к эвакуационному выходу по лестнице вниз На лестничных площадках и стенах, прилегающих к лестничному маршу

Направление к эвакуационному выходу по лестнице вниз На лестничных площадках и стенах, прилегающих к лестничному маршу

Направление к эвакуационному выходу по лестнице вниз На лестничных площадках и стенах, прилегающих к лестничному маршу

На лестничных площадках и стенах,

прилегающих к лестничному маршу

E 15

Направление к эвакуа- ционному выходу по ле- стнице вверх

На лестничных площадках и стенах, прилегающих к лестничному маршу

E 16 Направление к эвакуа- ционному выходу по ле- стнице вверх На лестничных площадках и стенах, прилегающих к лестничному маршу E 17

Направление к эвакуа- ционному выходу по ле- стнице вверх На лестничных площадках и стенах,

прилегающих к лестничному маршу E 17

Направление к эвакуа- ционному выходу по ле- стнице вверх На лестничных площадках и стенах, прилегающих к лестничному маршу E 17

На лестничных площадках и стенах, прилегающих к лестничному маршу E 17
E 17

E 17

Для доступа вскрыть здесь На дверях, стенах помеще- ний и в других местах, где для доступа в помещение или выхода необходимо вскрыть определенную кон- струкцию, например раз- бить стеклянную панель

Продолжение табл. 5.6.

Для доступа вскрыть здесь На дверях, стенах помеще- ний и в других местах, где для доступа в помещение или выхода необходимо вскрыть определенную кон- струкцию, например раз- бить стеклянную панель

Продолжение табл. 5.6.

На дверях, стенах помеще- ний и в других местах, где для доступа в помещение или выхода необходимо вскрыть определенную кон- струкцию, например раз- бить стеклянную панель Продолжение табл. 5.6.

Продолжение табл. 5.6.

Продолжение табл. 5.6.

Код знака Цветографическое изображение Смысловое значение Место размещения (установки) и рекомендации по применению

Цветографическое изображение Смысловое значение Место размещения (установки) и рекомендации по применению

Смысловое значение Место размещения (установки) и рекомендации по применению

Место размещения (установки) и рекомендации по применению

E 18

Открывать движением от себя

На дверях помещений для указания направления от- крывания дверей

E 19

Открывать движением на себя

На дверях помещений для указания направления от- крывания дверей

E 20

Для открывания сдви- нуть На дверях помещений для обозначения действий по открыванию сдвижных две- рей

На дверях помещений для обозначения

действий по открыванию сдвижных дверей

E 21

Пункт (место) сбора На дверях, стенах помеще- ний и в других местах для обозначения заранее преду- смотренных пунктов (мест) сбора людей в случае возникновения пожара, аварии или другой чрезвычайной

На дверях, стенах помеще- ний и в других местах для обозначения заранее преду- смотренных пунктов (мест) сбора людей в случае воз- никновения пожара, аварии или другой чрезвычайной

ситуации

E 22

Указатель выхода Над дверями эвакуацион- ного выхода или в составе комбинированных знаков безопасности для указания направления движения к

Над дверями эвакуацион- ного выхода или в составе комбинированных знаков безопасности для указания направления движения к

эвакуационному выходу

E 23

Указатель запасного выхода Над дверями запасного выхода Эвакуационные знаки следует устанавливать в положениях, соответствующих направлению движения к эвакуационному выходу.

Указатель запасного выхода Над дверями запасного выхода Эвакуационные знаки следует устанавливать в положениях, соответствующих направлению движения к эвакуационному выходу.

Указатель запасного выхода Над дверями запасного выхода Эвакуационные знаки следует устанавливать в положениях,

соответствующих направлению движения к эвакуационному выходу.

Над дверями запасного выхода Эвакуационные знаки следует устанавливать в положениях, соответствующих направлению движения к эвакуационному выходу.

Эвакуационные знаки следует устанавливать в положениях, соответствующих направлению движения к эвакуационному выходу.

Эвакуационные знаки следует устанавливать в положениях, соответствующих направлению движения к эвакуационному выходу.

Изображение графического символа фигуры человека в дверном проеме на эвакуационных знаках Е 01-01 и Е 01-02 смыслового значения

«Выход здесь» должно совпадать с направлением движения к эвакуационному выходу».

Таблица 5.7

Знаки медицинского и санитарного назначения

Код знака Цветографическое изображение Цветографическое изображение

Смысловое значение Место размещения (установ- ки) и рекомендации по при-

Место размещения (установ- ки) и рекомендации по при-

менению

EC 01	Аптечка первой медицинской помощи	На стенах, дверях помещений для обозначения мест размещения аптечек первой медицинской помощи
	Аптечка первой медицинской помощи	На стенах, дверях помещений для обозначения мест размещения аптечек первой медицинской помощи
	Аптечка первой медицинской помощи	На стенах, дверях помещений для обозначения мест размещения аптечек первой медицинской помощи
	На стенах, дверях помещений для обозначения мест размещения аптечек первой медицинской помощи	

EC 02	Средства выноса (эвакуации) пораженных	На дверях и стенах помещений в местах размеще- ния средств выноса (эвакуации) пораженных
	Средства выноса (эвакуации) пораженных	На дверях и стенах помещений в местах размеще- ния средств выноса (эвакуации) пораженных
	Средства выноса (эвакуации) пораженных	На дверях и стенах помещений в местах размеще- ния средств выноса (эвакуации) пораженных
	На дверях и стенах помещений в местах	

размеще- ния средств выноса (эва- куации) пораженных

EC 03 Пункт приема гигиенических процедур (душевые) На дверях и стенах помещений в местах расположения душевых и т. п.

Пункт приема гигиенических процедур (душевые) На дверях и стенах помещений в местах расположения душевых и т. п.

Пункт приема гигиенических процедур (душевые) На дверях и стенах помещений в местах расположения душевых и т. п.

На дверях и стенах помещений в местах расположения душевых и т. п.

EC 04

Пункт обработки глаз На дверях и стенах поме- щений в местах располо- жения пункта обработки глаз

На дверях и стенах поме- щений в местах располо- жения пункта обработки глаз

ЕС 05

Медицинский кабинет

На дверях медицинских кабинетов

ЕС 06 Телефон связи с медицинским пунктом (скорой медицинской помощью)

Телефон связи с медицинским пунктом (скорой медицинской помощью)

Телефон связи с медицинским пунктом (скорой медицинской помощью)

В местах установки телефонов

Таблица 5.8.

Указательные знаки

Код знака Цветографическое изображение Смысловое значение Место размещения (установки) и рекомендации по при- менению

Цветографическое изображение Смысловое значение Место размещения (установки) и рекомендации по при- менению

Смысловое значение Место размещения

(установки) и рекомендации по при-
менению

Место размещения (установки) и
рекомендации по при- менению

D 01

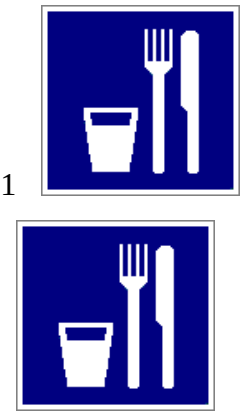

Пункт(место) приема пищи На дверях комнат приема пищи, буфетах, столовых, бытовых помещениях и в других местах, где разре- шается прием пиши

На дверях комнат приема пищи, буфетах, столовых, бытовых помещениях и в других местах, где разре- шается прием пиши

D 02

Питьевая вода На дверях бытовых помещений и в местах распо- ложения кранов с водой, пригодной для питья и бы- товых

нужд (туалеты, душевые, пункты приема пищи и т. д.)

На дверях бытовых помещений и в местах распо- ложения кранов с водой, пригодной для питья и бы- товых нужд (туалеты, душевые, пункты приема пищи и т. д.)

D 03

Место курения Используется для обозначения места курения на общественных объектах

Используется для обозначения места курения на общественных объектах

β = 0,01 кг/(м^2·ч·К), $P_{тр}$ = 0,05, r = 2256 кДж/кг, $q_б$ = 200 кДж/(м^2·ч), ρ = 1,25 кг/м^3, $l_ц$ = 5 м, $q_{ок}$ = 16 кДж/(м^2·ч), $q_п$ = 2000 кДж/(ч·чел), $k_з$ = 0,8, $\eta_{ву} = \eta_у \cdot \eta_{дв} \cdot \eta_п$ = 0,7·0,85·0,95 = 0,56, $\eta_{дв}$ = 0,95, $c_р$ = 1,009 кДж/(кг·К). Подсчитываем количества теплоты, выделяющиеся в выработку.

$P_{тр}$ = 0,05, r = 2256 кДж/кг, $q_б$ = 200 кДж/(м^2·ч), ρ = 1,25 кг/м^3, $l_ц$ = 5 м, $q_{ок}$ = 16 кДж/(м^2·ч), $q_п$ = 2000 кДж/(ч·чел), $k_з$ = 0,8, $\eta_{ву} = \eta_у \cdot \eta_{дв} \cdot \eta_п$ = 0,7·0,85·0,95 = 0,56, $\eta_{дв}$ = 0,95, $c_р$ = 1,009 кДж/(кг·К). Подсчитываем количества теплоты, выделяющиеся в выработку.

r = 2256 кДж/кг, $q_б$ = 200 кДж/(м^2·ч), ρ = 1,25 кг/м^3, $l_ц$ = 5 м, $q_{ок}$ = 16 кДж/(м^2·ч), $q_п$ = 2000 кДж/(ч·чел), $k_з$ = 0,8, $\eta_{ву} = \eta_у \cdot \eta_{дв} \cdot \eta_п$ = 0,7·0,85·0,95 = 0,56, $\eta_{дв}$ = 0,95, $c_р$ = 1,009 кДж/(кг·К). Подсчитываем количества теплоты, выделяющиеся в выработку.

r = 2256 кДж/кг, $q_б$ = 200 кДж/(м^2·ч), ρ = 1,25 кг/м^3, $l_ц$ = 5 м, $q_{ок}$ = 16 кДж/(м^2·ч), $q_п$ = 2000

кДж/(ч·чел), $\kappa_з$ = 0,8, $\eta_{ву} = \eta_у \cdot \eta_{дв} \cdot \eta_п$ = 0,7·0,85·0,95 = 0,56, $\eta_{дв}$ = 0,95, $c_р$ = 1,009 кДж/(кг·К). Подсчитываем количества теплоты, выделяющиеся в выработку.

$q_б$ = 200 кДж/(м^2·ч), ρ = 1,25 кг/м^3, $l_ц$ = 5 м, $q_{ок}$ = 16 кДж/(м^2·ч), $q_п$ = 2000 кДж/(ч·чел), $\kappa_з$ = 0,8, $\eta_{ву} = \eta_у \cdot \eta_{дв} \cdot \eta_п$ = 0,7·0,85·0,95 = 0,56, $\eta_{дв}$ = 0,95, $c_р$ = 1,009 кДж/(кг·К). Подсчитываем количества теплоты, выделяющиеся в выработку.

ρ = 1,25 кг/м^3, $l_ц$ = 5 м, $q_{ок}$ = 16 кДж/(м^2·ч), $q_п$ = 2000 кДж/(ч·чел), $\kappa_з$ = 0,8, $\eta_{ву} = \eta_у \cdot \eta_{дв} \cdot \eta_п$ = 0,7·0,85·0,95 = 0,56, $\eta_{дв}$ = 0,95, $c_р$ = 1,009 кДж/(кг·К). Подсчитываем количества теплоты, выделяющиеся в выработку.

ρ = 1,25 кг/м^3, $l_ц$ = 5 м, $q_{ок}$ = 16 кДж/(м^2·ч), $q_п$ = 2000 кДж/(ч·чел), $\kappa_з$ = 0,8, $\eta_{ву} = \eta_у \cdot \eta_{дв} \cdot \eta_п$ = 0,7·0,85·0,95 = 0,56, $\eta_{дв}$ = 0,95, $c_р$ = 1,009 кДж/(кг·К). Подсчитываем количества теплоты, выделяющиеся в выработку.

$l_ц$ = 5 м, $q_{ок}$ = 16 кДж/(м^2·ч), $q_п$ = 2000 кДж/(ч·чел), $\kappa_з$ = 0,8, $\eta_{ву}$ =

$\eta_у \cdot \eta_{дв} \cdot \eta_п = 0{,}7 \cdot 0{,}85 \cdot 0{,}95 = 0{,}56$, $\eta_{дв} = 0{,}95$, $c_р = 1{,}009$ кДж/(кг·К). Подсчитываем количества теплоты, выделяющиеся в выработку.

$q_{ок} = 16$ кДж/(м^2·ч), $q_п = 2000$ кДж/(ч·чел), $\kappa_з = 0{,}8$, $\eta_{ву} = \eta_у \cdot \eta_{дв} \cdot \eta_п = 0{,}7 \cdot 0{,}85 \cdot 0{,}95 = 0{,}56$, $\eta_{дв} = 0{,}95$, $c_р = 1{,}009$ кДж/(кг·К). Подсчитываем количества теплоты, выделяющиеся в выработку.

$q_{ок} = 16$ кДж/(м^2·ч), $q_п = 2000$ кДж/(ч·чел), $\kappa_з = 0{,}8$, $\eta_{ву} = \eta_у \cdot \eta_{дв} \cdot \eta_п = 0{,}7 \cdot 0{,}85 \cdot 0{,}95 = 0{,}56$, $\eta_{дв} = 0{,}95$, $c_р = 1{,}009$ кДж/(кг·К). Подсчитываем количества теплоты, выделяющиеся в выработку.

$q_п = 2000$ кДж/(ч·чел), $\kappa_з = 0{,}8$, $\eta_{ву} = \eta_у \cdot \eta_{дв} \cdot \eta_п = 0{,}7 \cdot 0{,}85 \cdot 0{,}95 = 0{,}56$, $\eta_{дв} = 0{,}95$, $c_р = 1{,}009$ кДж/(кг·К). Подсчитываем количества теплоты, выделяющиеся в выработку.

$\kappa_з = 0{,}8$, $\eta_{ву} = \eta_у \cdot \eta_{дв} \cdot \eta_п = 0{,}7 \cdot 0{,}85 \cdot 0{,}95 = 0{,}56$, $\eta_{дв} = 0{,}95$, $c_р = 1{,}009$ кДж/(кг·К). Подсчитываем количества теплоты, выделяющиеся в выработку.

$\kappa_з = 0{,}8$, $\eta_{ву} = \eta_у \cdot \eta_{дв} \cdot \eta_п = 0{,}7 \cdot 0{,}85 \cdot 0{,}95$

= 0,56, ηдв = 0,95, $c_р$ = 1,009 кДж/(кг·К). Подсчитываем количества теплоты, выделяющиеся в выработку.

$\eta_{ву} = \eta_у \cdot \eta_{дв} \cdot \eta_п = 0{,}7 \cdot 0{,}85 \cdot 0{,}95 =$ 0,56, ηдв = 0,95, $c_р$ = 1,009 кДж/(кг·К). Подсчитываем количества теплоты, выделяющиеся в выработку.

ηдв = 0,95, $c_р$ = 1,009 кДж/(кг·К). Подсчитываем количества теплоты, выделяющиеся в выработку.

ηдв = 0,95, $c_р$ = 1,009 кДж/(кг·К). Подсчитываем количества теплоты, выделяющиеся в выработку.

$c_р$ = 1,009 кДж/(кг·К). Подсчитываем количества теплоты, выделяющиеся в выработку.

Подсчитываем количества теплоты, выделяющиеся в выработку.

Подсчитываем количества теплоты, выделяющиеся в выработку.

1. Тепловыделение при охлаждении горных пород

$$\alpha_k = 12.4 \cdot \frac{V^{0.8}}{d_э{}^{0.2}} = 12.4 \cdot \frac{2^{0.8}}{7^{0.2}} = 14.32,$$ к Дж/(м^2·ч·К;

$$\alpha_и = 1.3 \cdot \beta \cdot r = 1{,}3 \cdot 0{,}001 \cdot 2256 = 29,$$

, кДж/(м^2·ч·К);

$$\alpha_0 = \alpha_k + \alpha_и = 14{,}32 + 29{,}33 = 43{,}65,$$

кДж/(м^2·ч·К);

$$K_\tau = \frac{\lambda}{1+\frac{\lambda}{2a_0 \cdot R_э}} \cdot \left[\frac{1}{2R_э} + \frac{1}{\sqrt{\pi \cdot a \cdot \tau}\left(1+\frac{\lambda}{2a_0 \cdot R_э}\right)}\right] =$$

$$\frac{9{,}211}{1+\frac{9{,}211}{2 \cdot 43{,}65 \cdot 3{,}5}} \cdot \left[\frac{1}{2 \cdot 3{,}5} + \frac{1}{\sqrt{\pi \cdot 0{,}00447 \cdot 61320}\left(1+\frac{9{,}211}{2 \cdot 43{,}65 \cdot 3}\right.}\right.$$

кДж/(м^2·ч·К);

$$t_п = t_Н + (H - H_0)\delta = 8{,}5 + (1200 - 20$$

;

$$Q_{охл} = K_\tau \cdot P \cdot l(t_п - t_в) = 1{,}57 \cdot 22 \cdot 120$$

кДж/ч.

2. Тепловыделение при сжатии шахтного воздуха

$$V_и = 3600 \cdot v \cdot S = 3600 \cdot 2 \cdot 38{,}5$$

м^3/ч;

$$Q_{сж} = 0{,}00981 \cdot \rho \cdot V_В \cdot H = 0{,}00$$

кДж/ч.

3. Тепловыделение при окислительных процессах

$$Q_{ок} = q_{ок} \cdot V^{0{,}8} \cdot P \cdot l = 16 \cdot 2^{0{,}8} \cdot 22 \cdot 1$$

кДж/ч.

4. Тепловыделение от местных источников:

- при работе электродвигателей горных машин и освещения

$$Q_{ЭД} = \frac{3600 \cdot N_{потр} \cdot K_з}{\eta_{ДВ}} = \frac{3600 \cdot 100 \cdot 0{,}8}{0{,}95} = 30315$$

кДж/ч;

- при спуске груза лебедкой

$$Q_{ЛС} = 3600 \cdot N_{п} \cdot K_{з} = 3600 \cdot 90 \cdot 0{,}8 =$$

кДж/ч;

- при работе трансформатора

$$Q_{ТР} = 3600 \cdot N_{ТР} \cdot P_{ТР} = 3600 \cdot 1$$

кДж/ч;

- при работе шахтных вентиляторов

$$Q_{ВБН} = 3{,}6 \cdot \alpha_{В} \cdot P \cdot l \frac{V^{3}}{\eta_{ВУ}} = 3{,}6 \cdot 0$$

кДж/ч;

- при затвердевании монолитной бетонной крепи

$$Q_{б} = q_{б} \cdot P \cdot l_{ц} = 200 \cdot 22 \cdot 5 = 22000$$

кДж/ч;

- при работе людей

$$Q_{Л} = q_{л} \cdot n_{л} = 2000 \cdot 7 = 14000$$

кДж/ч.

5. Общее тепловыделение в ствол

$$Q_{общ} = \sum_{i-1}^{n} Q_{i} = Q_{охл} + Q_{сж} + Q_{ок} + Q_{эд}$$

$$1077648 + 4078998 + 735441 + 30315$$

$$22000 + 14000 = 6561196$$

кДж/ч.

Находим количество воздуха, необходимое для проветривания выработки по тепловому фактору без охлаждения воздуха

$$V_{теп} = \frac{Q_{общ}}{C_{р} \cdot \rho (t_{пб} - t_{Н})} = \frac{6561196}{1{,}009 \cdot 1{,}25(24-8}$$

м^{3}/ч.

Проверяем условие

достаточности расхода воздуха по тепловому фактору $V_{теп} \langle V_в$.

В рассматриваемом случае это условие не выполняется, так как

$$V_{теп} = 335611 < V_В = 277200$$

Следовательно, требуется искусственное охлаждение воздуха при помощи холодильных машин.

Определяем требуемую хладопроизводительность холодильной машины

$$N_k = \frac{C_p \cdot \rho \cdot V_В (t_П - t_{пб})}{3600} = \frac{1{,}009 \cdot 1{,}25 \cdot 277200 (50 - 24}{3600}$$

кВт.

Принимаем $N_к$ = 2550 кВт. Температура смеси теплого и охлажденного воздуха за кондиционером составит

$$t_{см} = t_п - \frac{3600 \cdot N_k}{c_p \cdot \rho \cdot V_B} = 50 - \frac{}{1{,}00}$$

что удовлетворяет требованиям ПБ.

Варианты заданий

Перечень вариантов заданий к расчету тепловыделений в горные выработки приведен в табл. 4.2.

Таблица 4.2

Исходные данные для расчетов тепловыделений

Величины / Номер варианта	1	2	3	4	5	6	7	8	9	10	11

Выработка Штрек Уклон Квершлаг Бр

емберг Ствол □2 *S*,

м^2 8 10 7 6 12 14 10 12 44,2 33,2

Величины Номер

варианта □ 1 2 3 4 5 6 7 8 9 10 □1

Выработка Штрек Уклон Квершлаг Бр

емберг Ствол □2 *S*,

м^2 8 10 7 6 12 14 10 12 44,2 33,2

Номер

варианта □ 1 2 3 4 5 6 7 8 9 10 □1

Выработка Штрек Уклон Квершлаг Бр

емберг Ствол □2 *S*,

м^2 8 10 7 6 12 14 10 12 44,2 33,2

□ 1 2 3 4 5 6 7 8 9 10 □1 Выработ
ка Штрек Уклон Квершлаг Бремберг С

твол □2 *S*,

м^2 8 10 7 6 12 14 10 12 44,2 33,2

1 2 3 4 5 6 7 8 9 10 □1 Выработк
а Штрек Уклон Квершлаг Бремберг Ств

ол □2 *S*,

м^2 8 10 7 6 12 14 10 12 44,2 33,2

1 2 3 4 5 6 7 8 9 10 □1 Выработка

Штрек Уклон Квершлаг Бремберг Ств

ол □2 *S*,

м^2 8 10 7 6 12 14 10 12 44,2 33,2

1 2 3 4 5 6 7 8 9 10 □1 Выработка

2 3 4 5 6 7 8 9 10 □1 Выработка Шт
рек Уклон Квершлаг Бремберг Ствол □

3 4 5 6 7 8 9 10 □1 Выработка Штре
к Уклон Квершлаг Бремберг Ствол □2

4 5 6 7 8 9 10 □1 Выработка Штрек

5 6 7 8 9 10 □1 Выработка Штрек Ук

лон Квершлаг Бремберг Ствол □2 *S*,

м^2 8 10 7 6 12 14 10 12 44,2 33,2

6 7 8 9 10 □1 Выработка Штрек Укло

н Квершлаг Бремберг Ствол 2 *S*,

м^2 8 10 7 6 12 14 10 12 44,2 33,2

7 8 9 10 1 Выработка Штрек Уклон

8 9 10 1 Выработка Штрек Уклон Кв

ершлаг Бремберг Ствол 2 *S*,

м^2 8 10 7 6 12 14 10 12 44,2 33,2

9 10 1 Выработка Штрек Уклон Квер

шлаг Бремберг Ствол 2 *S*,

м^2 8 10 7 6 12 14 10 12 44,2 33,2

10 1 Выработка Штрек Уклон Квершл

аг Бремберг Ствол 2 *S*,

м^2 8 10 7 6 12 14 10 12 44,2 33,2

1 Выработка Штрек Уклон Квершлаг

1 Выработка Штрек Уклон Квершлаг Б

ремберг Ствол 2 *S*,

м^2 8 10 7 6 12 14 10 12 44,2 33,2

Выработка Штрек Уклон Квершлаг Брем

берг Ствол 2 *S*,

м^2 8 10 7 6 12 14 10 12 44,2 33,2

Штрек Уклон Квершлаг Бремберг Ствол

2 *S*,

м^2 8 10 7 6 12 14 10 12 44,2 33,2

Уклон Квершлаг Бремберг Ствол 2 *S*,

м^2 8 10 7 6 12 14 10 12 44,2 33,2

Квершлаг Бремберг Ствол 2 *S*,

м^2 8 10 7 6 12 14 10 12 44,2 33,2

Бремберг Ствол 2 *S*,

м^2 8 10 7 6 12 14 10 12 44,2 33,2

Ствол 2 *S*,

м^2 8 10 7 6 12 14 10 12 44,2 33,2

2 *S*,

м^2 8 10 7 6 12 14 10 12 44,2 33,2

2 *S*,

м^2 8 10 7 6 12 14 10 12 44,2 33,2

2 *S*,

м^2 8 10 7 6 12 14 10 12 44,2 33,2

S,

м^2 8 10 7 6 12 14 10 12 44,2 33,2
8 10 7 6 12 14 10 12 44,2 33,2 □3
10 7 6 12 14 10 12 44,2 33,2 □3 *P*,
м 11,8 13,2 11,0 10,2 14,4 15,6 13,2 1
4,4 23,6 20,4 □4 *L*,
м 900 1000 300 500 700 600 1000 90
0 1100 1200 □5 α,
° 6 8 40 50 10 8 15 20 90 90 □6
7 6 12 14 10 12 44,2 33,2 □3 *P*,
м 11,8 13,2 11,0 10,2 14,4 15,6 13,2 1
4,4 23,6 20,4 □4 *L*,
м 900 1000 300 500 700 600 1000 90
0 1100 1200 □5 α,
° 6 8 40 50 10 8 15 20 90 90 □6
6 12 14 10 12 44,2 33,2 □3 *P*,
м 11,8 13,2 11,0 10,2 14,4 15,6 13,2 1
4,4 23,6 20,4 □4 *L*,
м 900 1000 300 500 700 600 1000 90
0 1100 1200 □5 α,
° 6 8 40 50 10 8 15 20 90 90 □6
12 14 10 12 44,2 33,2 □3 *P*,
м 11,8 13,2 11,0 10,2 14,4 15,6 13,2 1
4,4 23,6 20,4 □4 *L*,
м 900 1000 300 500 700 600 1000 90
0 1100 1200 □5 α,
° 6 8 40 50 10 8 15 20 90 90 □6
14 10 12 44,2 33,2 □3 *P*,
м 11,8 13,2 11,0 10,2 14,4 15,6 13,2 1
4,4 23,6 20,4 □4 *L*,
м 900 1000 300 500 700 600 1000 90
0 1100 1200 □5 α,
° 6 8 40 50 10 8 15 20 90 90 □6
10 12 44,2 33,2 □3 *P*,
м 11,8 13,2 11,0 10,2 14,4 15,6 13,2 1

4,4 23,6 20,4 □4 *L*,

м 900 1000 300 500 700 600 1000 90

0 1100 1200 □5 α,

° 6 8 40 50 10 8 15 20 90 90 □6

12 44,2 33,2 □3 *P*,

м 11,8 13,2 11,0 10,2 14,4 15,6 13,2 1

4,4 23,6 20,4 □4 *L*,

м 900 1000 300 500 700 600 1000 90

0 1100 1200 □5 α,

° 6 8 40 50 10 8 15 20 90 90 □6

44,2 33,2 □3 *P*,

м 11,8 13,2 11,0 10,2 14,4 15,6 13,2 1

4,4 23,6 20,4 □4 *L*,

м 900 1000 300 500 700 600 1000 90

0 1100 1200 □5 α,

° 6 8 40 50 10 8 15 20 90 90 □6

33,2 □3 *P*,

м 11,8 13,2 11,0 10,2 14,4 15,6 13,2 1

4,4 23,6 20,4 □4 *L*,

м 900 1000 300 500 700 600 1000 90

0 1100 1200 □5 α,

° 6 8 40 50 10 8 15 20 90 90 □6

□3 *P*,

м 11,8 13,2 11,0 10,2 14,4 15,6 13,2 1

4,4 23,6 20,4 □4 *L*,

м 900 1000 300 500 700 600 1000 90

0 1100 1200 □5 α,

° 6 8 40 50 10 8 15 20 90 90 □6

3 *P*,

м 11,8 13,2 11,0 10,2 14,4 15,6 13,2 1

4,4 23,6 20,4 □4 *L*,

м 900 1000 300 500 700 600 1000 90

0 1100 1200 □5 α,

° 6 8 40 50 10 8 15 20 90 90 □6

P,

м 11,8 13,2 11,0 10,2 14,4 15,6 13,2 1

4,4 23,6 20,4 □4 *L*,

м 900 1000 300 500 700 600 1000 90

0 1100 1200 □5 α,

° 6 8 40 50 10 8 15 20 90 90 □6

11,8 13,2 11,0 10,2 14,4 15,6 13,2 14,4

23,6 20,4 □4 *L*,

м 900 1000 300 500 700 600 1000 90

0 1100 1200 □5 α,

° 6 8 40 50 10 8 15 20 90 90 □6

13,2 11,0 10,2 14,4 15,6 13,2 14,4 23,6

20,4 □4 *L*,

м 900 1000 300 500 700 600 1000 90

0 1100 1200 □5 α,

° 6 8 40 50 10 8 15 20 90 90 □6

11,0 10,2 14,4 15,6 13,2 14,4 23,6 20,4

□4 *L*,

м 900 1000 300 500 700 600 1000 90

0 1100 1200 □5 α,

° 6 8 40 50 10 8 15 20 90 90 □6

10,2 14,4 15,6 13,2 14,4 23,6 20,4 □4

14,4 15,6 13,2 14,4 23,6 20,4 □4 *L*,

м 900 1000 300 500 700 600 1000 90

0 1100 1200 □5 α,

° 6 8 40 50 10 8 15 20 90 90 □6

15,6 13,2 14,4 23,6 20,4 □4 *L*,

м 900 1000 300 500 700 600 1000 90

0 1100 1200 □5 α,

° 6 8 40 50 10 8 15 20 90 90 □6

13,2 14,4 23,6 20,4 □4 *L*,

м 900 1000 300 500 700 600 1000 90

0 1100 1200 □5 α,

° 6 8 40 50 10 8 15 20 90 90 6
14,4 23,6 20,4 4 *L*,
м 900 1000 300 500 700 600 1000 90
0 1100 1200 5 α,
° 6 8 40 50 10 8 15 20 90 90 6
23,6 20,4 4 *L*,
м 900 1000 300 500 700 600 1000 90
0 1100 1200 5 α,
° 6 8 40 50 10 8 15 20 90 90 6
20,4 4 *L*,
м 900 1000 300 500 700 600 1000 90
0 1100 1200 5 α,
° 6 8 40 50 10 8 15 20 90 90 6
4 *L*,
м 900 1000 300 500 700 600 1000 90
0 1100 1200 5 α,
° 6 8 40 50 10 8 15 20 90 90 6
L,
м 900 1000 300 500 700 600 1000 90
0 1100 1200 5 α,
° 6 8 40 50 10 8 15 20 90 90 6
900 1000 300 500 700 600 1000 900 1
100 1200 5 α,
° 6 8 40 50 10 8 15 20 90 90 6
1000 300 500 700 600 1000 900 1100
300 500 700 600 1000 900 1100 1200
500 700 600 1000 900 1100 1200 5
700 600 1000 900 1100 1200 5 α,
° 6 8 40 50 10 8 15 20 90 90 6

600 1000 900 1100 1200 5 α,

° 6 8 40 50 10 8 15 20 90 90 6

1000 900 1100 1200 5 α,

° 6 8 40 50 10 8 15 20 90 90 6

900 1100 1200 5 α,

° 6 8 40 50 10 8 15 20 90 90 6

1100 1200 5 α,

° 6 8 40 50 10 8 15 20 90 90 6

1200 5 α,

° 6 8 40 50 10 8 15 20 90 90 6

5 α,

° 6 8 40 50 10 8 15 20 90 90 6

5 α,

° 6 8 40 50 10 8 15 20 90 90 6

α,

° 6 8 40 50 10 8 15 20 90 90 6

6 8 40 50 10 8 15 20 90 90 6 *H*,

м 800 900 600 700 1000 800 1200 15

00 1100 1200 Продолжение табл. 4.2

8 40 50 10 8 15 20 90 90 6 *H*,

м 800 900 600 700 1000 800 1200 15

00 1100 1200 Продолжение табл. 4.2

40 50 10 8 15 20 90 90 6 *H*,

м 800 900 600 700 1000 800 1200 15

00 1100 1200 Продолжение табл. 4.2

50 10 8 15 20 90 90 6 *H*,

м 800 900 600 700 1000 800 1200 15

00 1100 1200 Продолжение табл. 4.2

10 8 15 20 90 90 6 *H*,

м 800 900 600 700 1000 800 1200 15

00 1100 1200 Продолжение табл. 4.2

8 15 20 90 90 6 *H*,

м 800 900 600 700 1000 800 1200 15

00 1100 1200 Продолжение табл. 4.2

15 20 90 90 6 *H*,

м 800 900 600 700 1000 800 1200 15

00 1100 1200 Продолжение табл. 4.2

20 90 90 6 *H*,

м 800 900 600 700 1000 800 1200 15

00 1100 1200 Продолжение табл. 4.2

90 90 6 *H*,

м 800 900 600 700 1000 800 1200 15

00 1100 1200 Продолжение табл. 4.2

90 6 *H*,

м 800 900 600 700 1000 800 1200 15

00 1100 1200 Продолжение табл. 4.2

6 *H*,

м 800 900 600 700 1000 800 1200 15

00 1100 1200 Продолжение табл. 4.2

6 *H*,

м 800 900 600 700 1000 800 1200 15

00 1100 1200 Продолжение табл. 4.2

H,

м 800 900 600 700 1000 800 1200 15

00 1100 1200 Продолжение табл. 4.2

800 900 600 700 1000 800 1200 1500

900 600 700 1000 800 1200 1500 1100

1200 Продолжение табл. 4.2

600 700 1000 800 1200 1500 1100 120

0 Продолжение табл. 4.2

700 1000 800 1200 1500 1100 1200

1000 800 1200 1500 1100 1200 Прод

олжение табл. 4.2

800 1200 1500 1100 1200 Продолжен

ие табл. 4.2

1200 1500 1100 1200 Продолжение

табл. 4.2

1500 1100 1200 Продолжение табл.

4.2

1100 1200 Продолжение табл. 4.2

1200 Продолжение табл. 4.2

Продолжение табл. 4.2

Продолжение табл. 4.2

7 H_0,

м 20 21 22 23 24 25 30 35 28 30

H_0,

м 20 21 22 23 24 25 30 35 28 30

20 21 22 23 24 25 30 35 28 30 8

21 22 23 24 25 30 35 28 30 8 $Г_{ст}$,

м/°С 30 25 26 27 31 29 32 28 34 2

7 9 Порода

22 23 24 25 30 35 28 30 8 $Г_{ст}$,

м/°С 30 25 26 27 31 29 32 28 34 2

7 9 Порода

23 24 25 30 35 28 30 8 $Г_{ст}$,

м/°С 30 25 26 27 31 29 32 28 34 2

7 9 Порода

24 25 30 35 28 30 8 $Г_{ст}$,

м/°С 30 25 26 27 31 29 32 28 34 2

7 9 Порода

25 30 35 28 30 8 $Г_{ст}$,

м/°С 30 25 26 27 31 29 32 28 34 2

7 9 Порода

30 35 28 30 8 $Г_{ст}$,

м/°С 30 25 26 27 31 29 32 28 34 2

7 9 Порода

35 28 30 8 $Г_{ст}$,

м/°С 30 25 26 27 31 29 32 28 34 2

7 □9 Порода

28 30 □8 $Г_{ст}$,

м/°С 30 25 26 27 31 29 32 28 34 2

7 □9 Порода

30 □8 $Г_{ст}$,

м/°С 30 25 26 27 31 29 32 28 34 2

7 □9 Порода

□8 $Г_{ст}$,

м/°С 30 25 26 27 31 29 32 28 34 2

7 □9 Порода

8 $Г_{ст}$,

м/°С 30 25 26 27 31 29 32 28 34 2

7 □9 Порода

$Г_{ст}$,

м/°С 30 25 26 27 31 29 32 28 34 2

7 □9 Порода

30 25 26 27 31 29 32 28 34 27 □9

25 26 27 31 29 32 28 34 27 □9 Пор

ода

26 27 31 29 32 28 34 27 □9 Порода

27 31 29 32 28 34 27 □9 Порода

31 29 32 28 34 27 □9 Порода

29 32 28 34 27 □9 Порода

32 28 34 27 □9 Порода

28 34 27 □9 Порода

34 27 □9 Порода

27 □9 Порода

□9 Порода

9 Порода

Порода

Бурый уголь Каменный уголь Каменный уголь Каменный

уголь Песчаник Песчаник Каменный

уголь Каменный уголь Глинистый и

песчанистый сланец Песчаник □10 *V*,

м/с 0,5 0,75 1,0 1,5 1,0 2,0 1,5 2,0 1,

0 0,5 □11 τ,

м/с 3 2 6 8 5 9 10 7 6 4 □12 $t_н$,

°С 8,5 2,5 3,0 2,5 7,5 8,3 7,9 4,2 8,0

7,5 □13 $t_в = t_{пб}$,

°С 24 23 20 25 23 25 24 26 24 23

Бурый уголь Каменный уголь Каменный уголь Каменный

уголь Песчаник Песчаник Каменный

уголь Каменный уголь Глинистый и

песчанистый сланец Песчаник □10 *V*,

м/с 0,5 0,75 1,0 1,5 1,0 2,0 1,5 2,0 1,

0 0,5 □11 τ,

м/с 3 2 6 8 5 9 10 7 6 4 □12 $t_н$,

°С 8,5 2,5 3,0 2,5 7,5 8,3 7,9 4,2 8,0

7,5 □13 $t_в = t_{пб}$,

°С 24 23 20 25 23 25 24 26 24 23

Каменный уголь Каменный

уголь Каменный

уголь Песчаник Песчаник Каменный

уголь Каменный уголь Глинистый и

песчанистый сланец Песчаник □10 *V*,

м/с 0,5 0,75 1,0 1,5 1,0 2,0 1,5 2,0 1,

0 0,5 □11 τ,

м/с 3 2 6 8 5 9 10 7 6 4 □12 $t_н$,

°С 8,5 2,5 3,0 2,5 7,5 8,3 7,9 4,2 8,0

7,5 □13 $t_в = t_{пб}$,

°С 24 23 20 25 23 25 24 26 24 23

Каменный уголь Каменный

уголь Песчаник Песчаник Каменный

уголь Каменный уголь Глинистый и

песчанистый сланец Песчаник □10 *V*,

м/с 0,5 0,75 1,0 1,5 1,0 2,0 1,5 2,0 1,

0 0,5 □11 τ,

м/с 3 2 6 8 5 9 10 7 6 4 □12 $t_н$,

°С 8,5 2,5 3,0 2,5 7,5 8,3 7,9 4,2 8,0

7,5 □13 $t_в = t_{пб}$,

°С 24 23 20 25 23 25 24 26 24 23

Каменный

уголь Песчаник Песчаник Каменный

уголь Каменный уголь Глинистый и

песчанистый сланец Песчаник □10 *V*,

м/с 0,5 0,75 1,0 1,5 1,0 2,0 1,5 2,0 1,

0 0,5 □11 τ,

м/с 3 2 6 8 5 9 10 7 6 4 □12 $t_н$,

°С 8,5 2,5 3,0 2,5 7,5 8,3 7,9 4,2 8,0

7,5 □13 $t_в = t_{пб}$,

°С 24 23 20 25 23 25 24 26 24 23

Песчаник Песчаник Каменный

уголь Каменный уголь Глинистый и

песчанистый сланец Песчаник □10 *V*,

м/с 0,5 0,75 1,0 1,5 1,0 2,0 1,5 2,0 1,

0 0,5 □11 τ,

м/с 3 2 6 8 5 9 10 7 6 4 □12 $t_н$,

°С 8,5 2,5 3,0 2,5 7,5 8,3 7,9 4,2 8,0

7,5 □13 $t_в = t_{пб}$,

°С 24 23 20 25 23 25 24 26 24 23

Песчаник Каменный уголь Каменный

уголь Глинистый и песчанистый

сланец Песчаник □10 *V*,

м/с 0,5 0,75 1,0 1,5 1,0 2,0 1,5 2,0 1,

0 0,5 □11 τ,

м/с 3 2 6 8 5 9 10 7 6 4 □12 $t_н$,

°С 8,5 2,5 3,0 2,5 7,5 8,3 7,9 4,2 8,0

7,5 □13 $t_в = t_{пб}$,

°С 24 23 20 25 23 25 24 26 24 23

Каменный уголь Каменный

уголь Глинистый и песчанистый

сланец Песчаник □10 *V*,

м/с 0,5 0,75 1,0 1,5 1,0 2,0 1,5 2,0 1,

0 0,5 □11 τ,

м/с 3 2 6 8 5 9 10 7 6 4 □12 $t_н$,

°С 8,5 2,5 3,0 2,5 7,5 8,3 7,9 4,2 8,0

7,5 □13 $t_в = t_{пб}$,

°С 24 23 20 25 23 25 24 26 24 23

Каменный уголь Глинистый и

песчанистый сланец Песчаник □10 *V*,

м/с 0,5 0,75 1,0 1,5 1,0 2,0 1,5 2,0 1,

0 0,5 □11 τ,

м/с 3 2 6 8 5 9 10 7 6 4 □12 $t_н$,

°С 8,5 2,5 3,0 2,5 7,5 8,3 7,9 4,2 8,0

7,5 □13 $t_в = t_{пб}$,

°С 24 23 20 25 23 25 24 26 24 23

Глинистый и песчанистый

сланец Песчаник □10 *V*,

м/с 0,5 0,75 1,0 1,5 1,0 2,0 1,5 2,0 1,

0 0,5 □11 τ,

м/с 3 2 6 8 5 9 10 7 6 4 □12 $t_н$,

°С 8,5 2,5 3,0 2,5 7,5 8,3 7,9 4,2 8,0

7,5 □13 $t_в = t_{пб}$,

°С 24 23 20 25 23 25 24 26 24 23

Песчаник □10 *V*,

м/с 0,5 0,75 1,0 1,5 1,0 2,0 1,5 2,0 1,

0 0,5 □11 τ,

м/с 3 2 6 8 5 9 10 7 6 4 □12 $t_н$,

°C 8,5 2,5 3,0 2,5 7,5 8,3 7,9 4,2 8,0
7,5 □13 $t_в = t_{пб}$,
°C 24 23 20 25 23 25 24 26 24 23
□10 *V*,
м/с 0,5 0,75 1,0 1,5 1,0 2,0 1,5 2,0 1,
0 0,5 □11 τ,
м/с 3 2 6 8 5 9 10 7 6 4 □12 $t_н$,
°C 8,5 2,5 3,0 2,5 7,5 8,3 7,9 4,2 8,0
7,5 □13 $t_в = t_{пб}$,
°C 24 23 20 25 23 25 24 26 24 23
10 *V*,
м/с 0,5 0,75 1,0 1,5 1,0 2,0 1,5 2,0 1,
0 0,5 □11 τ,
м/с 3 2 6 8 5 9 10 7 6 4 □12 $t_н$,
°C 8,5 2,5 3,0 2,5 7,5 8,3 7,9 4,2 8,0
7,5 □13 $t_в = t_{пб}$,
°C 24 23 20 25 23 25 24 26 24 23
V,
м/с 0,5 0,75 1,0 1,5 1,0 2,0 1,5 2,0 1,
0 0,5 □11 τ,
м/с 3 2 6 8 5 9 10 7 6 4 □12 $t_н$,
°C 8,5 2,5 3,0 2,5 7,5 8,3 7,9 4,2 8,0
7,5 □13 $t_в = t_{пб}$,
°C 24 23 20 25 23 25 24 26 24 23
0,5 0,75 1,0 1,5 1,0 2,0 1,5 2,0 1,0 0,
5 □11 τ,
м/с 3 2 6 8 5 9 10 7 6 4 □12 $t_н$,
°C 8,5 2,5 3,0 2,5 7,5 8,3 7,9 4,2 8,0
7,5 □13 $t_в = t_{пб}$,
°C 24 23 20 25 23 25 24 26 24 23
0,75 1,0 1,5 1,0 2,0 1,5 2,0 1,0 0,5 □1
1 τ,
м/с 3 2 6 8 5 9 10 7 6 4 □12 $t_н$,
°C 8,5 2,5 3,0 2,5 7,5 8,3 7,9 4,2 8,0

7,5 □13 $t_в = t_{пб}$,

°С 24 23 20 25 23 25 24 26 24 23

1,0 1,5 1,0 2,0 1,5 2,0 1,0 0,5 □11 τ,

м/с 3 2 6 8 5 9 10 7 6 4 □12 $t_н$,

°С 8,5 2,5 3,0 2,5 7,5 8,3 7,9 4,2 8,0

7,5 □13 $t_в = t_{пб}$,

°С 24 23 20 25 23 25 24 26 24 23

1,5 1,0 2,0 1,5 2,0 1,0 0,5 □11 τ,

м/с 3 2 6 8 5 9 10 7 6 4 □12 $t_н$,

°С 8,5 2,5 3,0 2,5 7,5 8,3 7,9 4,2 8,0

7,5 □13 $t_в = t_{пб}$,

°С 24 23 20 25 23 25 24 26 24 23

1,0 2,0 1,5 2,0 1,0 0,5 □11 τ,

м/с 3 2 6 8 5 9 10 7 6 4 □12 $t_н$,

°С 8,5 2,5 3,0 2,5 7,5 8,3 7,9 4,2 8,0

7,5 □13 $t_в = t_{пб}$,

°С 24 23 20 25 23 25 24 26 24 23

2,0 1,5 2,0 1,0 0,5 □11 τ,

м/с 3 2 6 8 5 9 10 7 6 4 □12 $t_н$,

°С 8,5 2,5 3,0 2,5 7,5 8,3 7,9 4,2 8,0

7,5 □13 $t_в = t_{пб}$,

°С 24 23 20 25 23 25 24 26 24 23

1,5 2,0 1,0 0,5 □11 τ,

м/с 3 2 6 8 5 9 10 7 6 4 □12 $t_н$,

°С 8,5 2,5 3,0 2,5 7,5 8,3 7,9 4,2 8,0

7,5 □13 $t_в = t_{пб}$,

°С 24 23 20 25 23 25 24 26 24 23

2,0 1,0 0,5 □11 τ,

м/с 3 2 6 8 5 9 10 7 6 4 □12 $t_н$,

°С 8,5 2,5 3,0 2,5 7,5 8,3 7,9 4,2 8,0

7,5 □13 $t_в = t_{пб}$,

°С 24 23 20 25 23 25 24 26 24 23

1,0 0,5 □11 τ,

м/с 3 2 6 8 5 9 10 7 6 4 12 $t_н$,

°С 8,5 2,5 3,0 2,5 7,5 8,3 7,9 4,2 8,0

7,5 13 $t_в = t_{пб}$,

°С 24 23 20 25 23 25 24 26 24 23

0,5 11 τ,

м/с 3 2 6 8 5 9 10 7 6 4 12 $t_н$,

°С 8,5 2,5 3,0 2,5 7,5 8,3 7,9 4,2 8,0

7,5 13 $t_в = t_{пб}$,

°С 24 23 20 25 23 25 24 26 24 23

11 τ,

м/с 3 2 6 8 5 9 10 7 6 4 12 $t_н$,

°С 8,5 2,5 3,0 2,5 7,5 8,3 7,9 4,2 8,0

7,5 13 $t_в = t_{пб}$,

°С 24 23 20 25 23 25 24 26 24 23

11 τ,

м/с 3 2 6 8 5 9 10 7 6 4 12 $t_н$,

°С 8,5 2,5 3,0 2,5 7,5 8,3 7,9 4,2 8,0

7,5 13 $t_в = t_{пб}$,

°С 24 23 20 25 23 25 24 26 24 23

τ, м/с 3 2 6 8 5 9 10 7 6 4 12 $t_н$,

°С 8,5 2,5 3,0 2,5 7,5 8,3 7,9 4,2 8,0

7,5 13 $t_в = t_{пб}$,

°С 24 23 20 25 23 25 24 26 24 23

3 2 6 8 5 9 10 7 6 4 12 $t_н$,

°С 8,5 2,5 3,0 2,5 7,5 8,3 7,9 4,2 8,0

7,5 13 $t_в = t_{пб}$,

°С 24 23 20 25 23 25 24 26 24 23

2 6 8 5 9 10 7 6 4 12 $t_н$,

°С 8,5 2,5 3,0 2,5 7,5 8,3 7,9 4,2 8,0

7,5 13 $t_в = t_{пб}$,

°С 24 23 20 25 23 25 24 26 24 23

6 8 5 9 10 7 6 4 12 $t_н$,

°С 8,5 2,5 3,0 2,5 7,5 8,3 7,9 4,2 8,0

7,5 13 $t_в = t_{пб}$,

°C 24 23 20 25 23 25 24 26 24 23

8 5 9 10 7 6 4 □12 $t_н$,

°C 8,5 2,5 3,0 2,5 7,5 8,3 7,9 4,2 8,0

7,5 □13 $t_в = t_{пб}$,

°C 24 23 20 25 23 25 24 26 24 23

5 9 10 7 6 4 □12 $t_н$,

°C 8,5 2,5 3,0 2,5 7,5 8,3 7,9 4,2 8,0

7,5 □13 $t_в = t_{пб}$,

°C 24 23 20 25 23 25 24 26 24 23

9 10 7 6 4 □12 $t_н$,

°C 8,5 2,5 3,0 2,5 7,5 8,3 7,9 4,2 8,0

7,5 □13 $t_в = t_{пб}$,

°C 24 23 20 25 23 25 24 26 24 23

10 7 6 4 □12 $t_н$,

°C 8,5 2,5 3,0 2,5 7,5 8,3 7,9 4,2 8,0

7,5 □13 $t_в = t_{пб}$,

°C 24 23 20 25 23 25 24 26 24 23

7 6 4 □12 $t_н$,

°C 8,5 2,5 3,0 2,5 7,5 8,3 7,9 4,2 8,0

7,5 □13 $t_в = t_{пб}$,

°C 24 23 20 25 23 25 24 26 24 23

6 4 □12 $t_н$,

°C 8,5 2,5 3,0 2,5 7,5 8,3 7,9 4,2 8,0

7,5 □13 $t_в = t_{пб}$,

°C 24 23 20 25 23 25 24 26 24 23

4 □12 $t_н$,

°C 8,5 2,5 3,0 2,5 7,5 8,3 7,9 4,2 8,0

7,5 □13 $t_в = t_{пб}$,

°C 24 23 20 25 23 25 24 26 24 23

□12 $t_н$,

°C 8,5 2,5 3,0 2,5 7,5 8,3 7,9 4,2 8,0

7,5 □13 $t_в = t_{пб}$,

°C 24 23 20 25 23 25 24 26 24 23

12 $t_н$,

°C 8,5 2,5 3,0 2,5 7,5 8,3 7,9 4,2 8,0
7,5 □13 $t_в = t_{пб}$,
°C 24 23 20 25 23 25 24 26 24 23
$t_н$,
°C 8,5 2,5 3,0 2,5 7,5 8,3 7,9 4,2 8,0
7,5 □13 $t_в = t_{пб}$,
°C 24 23 20 25 23 25 24 26 24 23
8,5 2,5 3,0 2,5 7,5 8,3 7,9 4,2 8,0 7,5
□13 $t_в = t_{пб}$,
°C 24 23 20 25 23 25 24 26 24 23
2,5 3,0 2,5 7,5 8,3 7,9 4,2 8,0 7,5 □13
$t_в = t_{пб}$,
°C 24 23 20 25 23 25 24 26 24 23
3,0 2,5 7,5 8,3 7,9 4,2 8,0 7,5 □13 $t_в$
= $t_{пб}$,
°C 24 23 20 25 23 25 24 26 24 23
2,5 7,5 8,3 7,9 4,2 8,0 7,5 □13 $t_в = t_{пб}$,
°C 24 23 20 25 23 25 24 26 24 23
7,5 8,3 7,9 4,2 8,0 7,5 □13 $t_в = t_{пб}$,
°C 24 23 20 25 23 25 24 26 24 23
8,3 7,9 4,2 8,0 7,5 □13 $t_в = t_{пб}$,
°C 24 23 20 25 23 25 24 26 24 23
7,9 4,2 8,0 7,5 □13 $t_в = t_{пб}$,
°C 24 23 20 25 23 25 24 26 24 23
4,2 8,0 7,5 □13 $t_в = t_{пб}$,
°C 24 23 20 25 23 25 24 26 24 23
8,0 7,5 □13 $t_в = t_{пб}$,
°C 24 23 20 25 23 25 24 26 24 23
7,5 □13 $t_в = t_{пб}$,
°C 24 23 20 25 23 25 24 26 24 23
□13 $t_в = t_{пб}$,
°C 24 23 20 25 23 25 24 26 24 23
13 $t_в = t_{пб}$,
°C 24 23 20 25 23 25 24 26 24 23

$t_в = t_{пб}$,

°C 24 23 20 25 23 25 24 26 24 23

24 23 20 25 23 25 24 26 24 23 □14

$N_{потр}$,

кВт 70 60 50 40 100 90 50 50 100

23 20 25 23 25 24 26 24 23 □14 $N_{по}$

тр,

кВт 70 60 50 40 100 90 50 50 100

20 25 23 25 24 26 24 23 □14 $N_{потр}$,

кВт 70 60 50 40 100 90 50 50 100

25 23 25 24 26 24 23 □14 $N_{потр}$,

кВт 70 60 50 40 100 90 50 50 100

23 25 24 26 24 23 □14 $N_{потр}$,

кВт 70 60 50 40 100 90 50 50 100

25 24 26 24 23 □14 $N_{потр}$,

кВт 70 60 50 40 100 90 50 50 100

24 26 24 23 □14 $N_{потр}$,

кВт 70 60 50 40 100 90 50 50 100

26 24 23 □14 $N_{потр}$,

кВт 70 60 50 40 100 90 50 50 100

24 23 □14 $N_{потр}$,

кВт 70 60 50 40 100 90 50 50 100

23 □14 $N_{потр}$,

кВт 70 60 50 40 100 90 50 50 100

□14 $N_{потр}$,

кВт 70 60 50 40 100 90 50 50 100

14 $N_{потр}$,

кВт 70 60 50 40 100 90 50 50 100

$N_{потр}$,

кВт 70 60 50 40 100 90 50 50 100

70 60 50 40 100 90 50 50 100 100 □

60 50 40 100 90 50 50 100 100 □15

50 40 100 90 50 50 100 100 □15 $N_л$,

кВт - - 50 50 - - - - -

100 □16 $N_{тр}$, кВт 5 10 - -

5 5 5 5 10 10 □17 $\alpha_в$,
Па·с^2/м^2 0,017 0,019 0,018 0,016 0,015 0
,014 0,013 0,020 0,049 0,049 □18 $n_л$,
чел. 7 6 3 3 6 5 6 6 5 8 □
40 100 90 50 50 100 100 □15 $N_л$,
кВт - - 50 50 - - - - -
100 □16 $N_{тр}$, кВт 5 10 - -
5 5 5 5 10 10 □17 $\alpha_в$,
Па·с^2/м^2 0,017 0,019 0,018 0,016 0,015 0
,014 0,013 0,020 0,049 0,049 □18 $n_л$,
чел. 7 6 3 3 6 5 6 6 5 8 □
100 90 50 50 100 100 □15 $N_л$, кВт - -
50 50 - - - - - 100 □16 $N_{тр}$,
кВт 5 10 - -
5 5 5 5 10 10 □17 $\alpha_в$,
Па·с^2/м^2 0,017 0,019 0,018 0,016 0,015 0
,014 0,013 0,020 0,049 0,049 □18 $n_л$,
чел. 7 6 3 3 6 5 6 6 5 8 □
90 50 50 100 100 □15 $N_л$, кВт - -
50 50 - - - - - 100 □16 $N_{тр}$,
кВт 5 10 - -
5 5 5 5 10 10 □17 $\alpha_в$,
Па·с^2/м^2 0,017 0,019 0,018 0,016 0,015 0
,014 0,013 0,020 0,049 0,049 □18 $n_л$,
чел. 7 6 3 3 6 5 6 6 5 8 □
50 50 100 100 □15 $N_л$, кВт - -
50 50 - - - - - 100 □16 $N_{тр}$,
кВт 5 10 - -
5 5 5 5 10 10 □17 $\alpha_в$,
Па·с^2/м^2 0,017 0,019 0,018 0,016 0,015 0
,014 0,013 0,020 0,049 0,049 □18 $n_л$,
чел. 7 6 3 3 6 5 6 6 5 8 □
50 100 100 □15 $N_л$, кВт - - 50 50 - -
- - - 100 □16 $N_{тр}$, кВт 5 10 - -

5 5 5 5 10 10 □17 $\alpha_в$,
Па·с^2/м^2 0,017 0,019 0,018 0,016 0,015 0
,014 0,013 0,020 0,049 0,049 □18 $n_л$,
чел. 7 6 3 3 6 5 6 6 5 8 □
100 100 □15 $N_л$, кВт - - 50 50 - - -
- - 100 □16 $N_{тр}$, кВт 5 10 - -
5 5 5 5 10 10 □17 $\alpha_в$,
Па·с^2/м^2 0,017 0,019 0,018 0,016 0,015 0
,014 0,013 0,020 0,049 0,049 □18 $n_л$,
чел. 7 6 3 3 6 5 6 6 5 8 □
100 □15 $N_л$, кВт - - 50 50 - - - - -
100 □16 $N_{тр}$, кВт 5 10 - -
5 5 5 5 10 10 □17 $\alpha_в$,
Па·с^2/м^2 0,017 0,019 0,018 0,016 0,015 0
,014 0,013 0,020 0,049 0,049 □18 $n_л$,
чел. 7 6 3 3 6 5 6 6 5 8 □
□15 $N_л$, кВт - - 50 50 - - - - -
100 □16 $N_{тр}$, кВт 5 10 - -
5 5 5 5 10 10 □17 $\alpha_в$,
Па·с^2/м^2 0,017 0,019 0,018 0,016 0,015 0
,014 0,013 0,020 0,049 0,049 □18 $n_л$,
чел. 7 6 3 3 6 5 6 6 5 8 □
15 $N_л$, кВт - - 50 50 - - - - -
100 □16 $N_{тр}$, кВт 5 10 - -
5 5 5 5 10 10 □17 $\alpha_в$,
Па·с^2/м^2 0,017 0,019 0,018 0,016 0,015 0
,014 0,013 0,020 0,049 0,049 □18 $n_л$,
чел. 7 6 3 3 6 5 6 6 5 8 □
$N_л$, кВт - - 50 50 - - - - -
100 □16 $N_{тр}$, кВт 5 10 - -
5 5 5 5 10 10 □17 $\alpha_в$,
Па·с^2/м^2 0,017 0,019 0,018 0,016 0,015 0
,014 0,013 0,020 0,049 0,049 □18 $n_л$,
чел. 7 6 3 3 6 5 6 6 5 8 □

- - 50 50 - - - - - 100 □16 $N_{тр}$, кВт 5 10 - -

5 5 5 5 10 10 □17 $\alpha_в$, Па·с^2/м^2 0,017 0,019 0,018 0,016 0,015 0 ,014 0,013 0,020 0,049 0,049 □18 $n_л$, чел. 7 6 3 3 6 5 6 6 5 8 □

- 50 50 - - - - - 100 □16 $N_{тр}$, кВт 5 10 - -

5 5 5 5 10 10 □17 $\alpha_в$, Па·с^2/м^2 0,017 0,019 0,018 0,016 0,015 0 ,014 0,013 0,020 0,049 0,049 □18 $n_л$, чел. 7 6 3 3 6 5 6 6 5 8 □

50 50 - - - - - 100 □16 $N_{тр}$, кВт 5 10 - -

5 5 5 5 10 10 □17 $\alpha_в$, Па·с^2/м^2 0,017 0,019 0,018 0,016 0,015 0 ,014 0,013 0,020 0,049 0,049 □18 $n_л$, чел. 7 6 3 3 6 5 6 6 5 8 □

50 - - - - - 100 □16 $N_{тр}$, кВт 5 10 - -

- 5 5 5 5 10 10 □17 $\alpha_в$, Па·с^2/м^2 0,017 0,019 0,018 0,016 0,015 0 ,014 0,013 0,020 0,049 0,049 □18 $n_л$, чел. 7 6 3 3 6 5 6 6 5 8 □

- - - - - 100 □16 $N_{тр}$, кВт 5 10 - -

5 5 5 5 10 10 □17 $\alpha_в$, Па·с^2/м^2 0,017 0,019 0,018 0,016 0,015 0 ,014 0,013 0,020 0,049 0,049 □18 $n_л$, чел. 7 6 3 3 6 5 6 6 5 8 □

- - - - 100 □16 $N_{тр}$, кВт 5 10 - -

5 5 5 5 10 10 □17 $\alpha_в$, Па·с^2/м^2 0,017 0,019 0,018 0,016 0,015 0 ,014 0,013 0,020 0,049 0,049 □18 $n_л$, чел. 7 6 3 3 6 5 6 6 5 8 □

- - - 100 □16 $N_{тр}$, кВт 5 10 - -

5 5 5 5 10 10 □17 $\alpha_в$,

Па·с^2/м^2 0,017 0,019 0,018 0,016 0,015 0

,014 0,013 0,020 0,049 0,049 □18 $n_л$,

чел. 7 6 3 3 6 5 6 6 5 8 □

- - 100 □16 $N_{тр}$, кВт 5 10 - -

5 5 5 5 10 10 □17 $\alpha_в$,

Па·с^2/м^2 0,017 0,019 0,018 0,016 0,015 0

,014 0,013 0,020 0,049 0,049 □18 $n_л$,

чел. 7 6 3 3 6 5 6 6 5 8 □

- 100 □16 $N_{тр}$, кВт 5 10 - -

5 5 5 5 10 10 □17 $\alpha_в$,

Па·с^2/м^2 0,017 0,019 0,018 0,016 0,015 0

,014 0,013 0,020 0,049 0,049 □18 $n_л$,

чел. 7 6 3 3 6 5 6 6 5 8 □

100 □16 $N_{тр}$, кВт 5 10 - -

5 5 5 5 10 10 □17 $\alpha_в$,

Па·с^2/м^2 0,017 0,019 0,018 0,016 0,015 0

,014 0,013 0,020 0,049 0,049 □18 $n_л$,

чел. 7 6 3 3 6 5 6 6 5 8 □

□16 $N_{тр}$, кВт 5 10 - -

5 5 5 5 10 10 □17 $\alpha_в$,

Па·с^2/м^2 0,017 0,019 0,018 0,016 0,015 0

,014 0,013 0,020 0,049 0,049 □18 $n_л$,

чел. 7 6 3 3 6 5 6 6 5 8 □

16 $N_{тр}$, кВт 5 10 - -

5 5 5 5 10 10 □17 $\alpha_в$,

Па·с^2/м^2 0,017 0,019 0,018 0,016 0,015 0

,014 0,013 0,020 0,049 0,049 □18 $n_л$,

чел. 7 6 3 3 6 5 6 6 5 8 □

$N_{тр}$, кВт 5 10 - -

5 5 5 5 10 10 □17 $\alpha_в$,

Па·с^2/м^2 0,017 0,019 0,018 0,016 0,015 0

,014 0,013 0,020 0,049 0,049 □18 $n_л$,

чел. 7 6 3 3 6 5 6 6 5 8 □
5 10 - - 5 5 5 5 10 10 □17 $\alpha_в$,
Па·с^2/м^2 0,017 0,019 0,018 0,016 0,015 0
,014 0,013 0,020 0,049 0,049 □18 $n_л$,
чел. 7 6 3 3 6 5 6 6 5 8 □
10 - - 5 5 5 5 10 10 □17 $\alpha_в$,
Па·с^2/м^2 0,017 0,019 0,018 0,016 0,015 0
,014 0,013 0,020 0,049 0,049 □18 $n_л$,
чел. 7 6 3 3 6 5 6 6 5 8 □
- - 5 5 5 5 10 10 □17 $\alpha_в$,
Па·с^2/м^2 0,017 0,019 0,018 0,016 0,015 0
,014 0,013 0,020 0,049 0,049 □18 $n_л$,
чел. 7 6 3 3 6 5 6 6 5 8 □
- 5 5 5 5 10 10 □17 $\alpha_в$,
Па·с^2/м^2 0,017 0,019 0,018 0,016 0,015 0
,014 0,013 0,020 0,049 0,049 □18 $n_л$,
чел. 7 6 3 3 6 5 6 6 5 8 □
5 5 5 5 10 10 □17 $\alpha_в$,
Па·с^2/м^2 0,017 0,019 0,018 0,016 0,015 0
,014 0,013 0,020 0,049 0,049 □18 $n_л$,
чел. 7 6 3 3 6 5 6 6 5 8 □
5 5 5 10 10 □17 $\alpha_в$,
Па·с^2/м^2 0,017 0,019 0,018 0,016 0,015 0
,014 0,013 0,020 0,049 0,049 □18 $n_л$,
чел. 7 6 3 3 6 5 6 6 5 8 □
5 5 10 10 □17 $\alpha_в$,
Па·с^2/м^2 0,017 0,019 0,018 0,016 0,015 0
,014 0,013 0,020 0,049 0,049 □18 $n_л$,
чел. 7 6 3 3 6 5 6 6 5 8 □
5 10 10 □17 $\alpha_в$,
Па·с^2/м^2 0,017 0,019 0,018 0,016 0,015 0
,014 0,013 0,020 0,049 0,049 □18 $n_л$,
чел. 7 6 3 3 6 5 6 6 5 8 □

10 10 17 $\alpha_в$,

Па·с^2/м^2 0,017 0,019 0,018 0,016 0,015 0

,014 0,013 0,020 0,049 0,049 18 $n_л$,

чел. 7 6 3 3 6 5 6 6 5 8

10 17 $\alpha_в$,

Па·с^2/м^2 0,017 0,019 0,018 0,016 0,015 0

,014 0,013 0,020 0,049 0,049 18 $n_л$,

чел. 7 6 3 3 6 5 6 6 5 8

17 $\alpha_в$,

Па·с^2/м^2 0,017 0,019 0,018 0,016 0,015 0

,014 0,013 0,020 0,049 0,049 18 $n_л$,

чел. 7 6 3 3 6 5 6 6 5 8

17 $\alpha_в$,

Па·с^2/м^2 0,017 0,019 0,018 0,016 0,015 0

,014 0,013 0,020 0,049 0,049 18 $n_л$,

чел. 7 6 3 3 6 5 6 6 5 8

$\alpha_в$,

Па·с^2/м^2 0,017 0,019 0,018 0,016 0,015 0

,014 0,013 0,020 0,049 0,049 18 $n_л$,

чел. 7 6 3 3 6 5 6 6 5 8

0,017 0,019 0,018 0,016 0,015 0,014 0,01

3 0,020 0,049 0,049 18 $n_л$,

чел. 7 6 3 3 6 5 6 6 5 8

0,019 0,018 0,016 0,015 0,014 0,013 0,02

0 0,049 0,049 18 $n_л$,

чел. 7 6 3 3 6 5 6 6 5 8

0,018 0,016 0,015 0,014 0,013 0,020 0,049

0,049 18 $n_л$,

чел. 7 6 3 3 6 5 6 6 5 8

0,016 0,015 0,014 0,013 0,020 0,049 0,04

9 18 $n_л$,

чел. 7 6 3 3 6 5 6 6 5 8

0,015 0,014 0,013 0,020 0,049 0,049 18

$n_л$, чел. 7 6 3 3 6 5 6 6 5 8

0,014 0,013 0,020 0,049 0,049 □18 $n_л$,
чел. 7 6 3 3 6 5 6 6 5 8 □
0,013 0,020 0,049 0,049 □18 $n_л$,
чел. 7 6 3 3 6 5 6 6 5 8 □
0,020 0,049 0,049 □18 $n_л$,
чел. 7 6 3 3 6 5 6 6 5 8 □
0,049 0,049 □18 $n_л$,
чел. 7 6 3 3 6 5 6 6 5 8 □
0,049 □18 $n_л$,
чел. 7 6 3 3 6 5 6 6 5 8 □
□18 $n_л$, чел. 7 6 3 3 6 5 6 6 5 8 □
18 $n_л$, чел. 7 6 3 3 6 5 6 6 5 8 □
$n_л$, чел. 7 6 3 3 6 5 6 6 5 8 □
7 6 3 3 6 5 6 6 5 8 □
6 3 3 6 5 6 6 5 8 □
3 3 6 5 6 6 5 8 □
3 6 5 6 6 5 8 □
6 5 6 6 5 8 □
5 6 6 5 8 □
6 6 5 8 □
6 5 8 □
5 8 □
8 □
□

Контрольные вопросы

1. Охарактеризуйте климатические условия в горных выработках глубоких шахт.

2. Как осуществляется теплоотдача тела человека в окружающую среду?

3. Какой микроклимат в

выработках глубоких шахт считается допустимым?

4. Перечислите виды (формы) нагревания воздуха, движущегося по горным выработкам.

5. Как выполняется тепловое кондиционирование воздуха в горных выработках?

РАСЧЕТНО-ПРАКТИЧЕСКАЯ РАБОТА №4. ЦВЕТА СИГНАЛЬНЫЕ И ЗНАКИ БЕЗОПАСНОСТИ

Цель работы – ривить практические навыки в применении сигнальных цветов и знаков безопасности; изучить назначение, характеристики и порядок применения сигнальных цветов и знаков безопасности.

Теоретические положения.

Для предупреждения многих несчастных случаев на производстве и в быту эффективным средством является цветовое оформление машин, приборов, помещений и рациональное применение сигнальных цветов и

знаков безопасности, которые устанавливает ГОСТ Р 12.4.026–01 [1].

Различают прямое психологическое воздействие цвета на челове- ка, вызывающее, например, чувство радости или печали, создающее впе- чатление легкости или тяжести какого-либо предмета, удаленности или близости его, и вторичное воздействие, связанное с ассоциациями. Напри- мер, красный, оранжевый и желтый цвета ассоциируются с огнем, солн- цем, т. е. теплом. Такие цвета создают впечатление тепла и называются те- плыми цветами. Белый, голубой, зеленый и некоторые другие цвета ассо- циируются с холодом и называются холодными цветами.

Сигнальные цвета применяются для окраски поверхностей конст- рукций, приспособлений и элементов производственного оборудования, которые могут служить источником опасности для работающих.

ГОСТом установлены красный, желтый, зеленый и синий сигналь- ные цвета. Для усиления контраста сигнальных цветов они применяются на фоне контрастных цветов.

Контрастные цвета применяются также для выполнения символов и поясняющих надписей.

Красный сигнальный цвет применяется: для запрещающих знаков; надписей и символов на знаках пожарной безопасности, обозначений от- ключающих устройств механизмов и машин, в том числе аварийных; внутренних поверхностей открывающихся кожухов и корпусов, ограждающих движущиеся элементы механизмов и машин и их крышек; рукояток кранов аварийного сброса давления; корпусов масляных выключателей, находящихся в рабочем состоянии под напряжением, и обозначения пожарной техники.

Желтый сигнальный цвет используется: для предупреждающих знаков элементов строительных конструкций, которые могут явиться причиной получения травм (низкие балки, выступы и перепады в полости пола, малозаметные ступени, пандусы), мест, в которых существует опасность падения, сужений проездов, колонн, стоянок и опор производственного оборудования (открытые движущиеся части оборудования);

кромок штампов, прессов, ограждающих конструкций площадок для работ, проводимых на высоте, и т. п. элементов внутрицехового и межцехового транспорта, подъемно-транспортного оборудования и строительно-дорожных машин, кабин и ограждений кранов, боковых поверхностей электрокаров, погрузчиков, тележек и постоянных и временных ограждений или элементов ограждений, устанавливаемых на границах опасных зон, у проемов, ям, котлованов, выносных площадок, постоянных и временных ограждений лестниц, перекрытий строящихся зданий; балконов и других мест, где возможно падение с высоты, емкостей, содержащих вещества с опасными и вредными свойствами, на которые предупреждающую окраску наносят в виде полосы шириной 50–100 мм в зависимости от размещения емкости; границ подходов к эвакуационным или запасным выходам.

Зеленый сигнальный цвет применяется для предписывающих знаков дверей и светового табло эвакуационных или запасных выходов, сигнальных ламп.

Синий сигнальный цвет используется для указательных знаков. Символ на знаках безопасности – это простое, всем понятное изображение характера опасности, мер предосторожности, инструктивных указаний или информации по безопасности. Знаки должны быть установлены в местах, пребывание в которых связано с возможной опасностью для работающих, а также на производственном оборудовании, являющемся источником такой опасности. Знаки безопасности, устанавливаемые на воротах и входных дверях помещений, обозначают, что зона их действия – все помещение. При необходимости ограничения зоны действия знака приводятся соответствующие указания с вышеуказанным ГОСТом. Они контрастно выделются на окружающем их фоне и находятся в поле зрения людей, для которых предназначены. На местах и участках, являющихся временно опасными, устанавливаются переносные знаки и временные ограждения, окрашенные в сигнальный цвет. Всего предусмотрено четыре группы знаков безопасности:

1 запрещающий (в виде круга);

2 предупреждающий (в виде треугольника);

3 предписывающий (в виде квадрата);

4 указательный (в виде вертикального прямоугольника).

Для более полного усвоения формы символов на знаках и мест их установки следует дополнительно изучить раздел 3 ГОСТ Р 12.4.026-01 [1]. Для этого ниже дается необходимая выдержка из данного ГОСТа.

Стандарт не распространяется:

- на цвета, применяемые для световой сигнализации всех видов транспорта, транспортных средств и дорожного движения;

- цвета, знаки и маркировочные щитки баллонов, трубопроводов, емкостей для хранения и транспортирования газов и жидкостей;

- дорожные знаки и разметку, путевые и сигнальные знаки железных дорог, знаки для обеспечения безопасности движения всех видов транспорта (кроме знаков

безопасности для подъемно-транспортных меха- низмов, внутризаводского, пассажирского и общественного транспорта);

- знаки и маркировку опасных грузов, грузовых единиц, требующих специальных условий транспортирования и хранения;

- знаки для электротехники.

Назначение сигнальных цветов, знаков безопасности и сигнальной разметки состоит в обеспечении однозначного понимания определенных требований, касающихся безопасности, сохранения жизни и здоровья людей, снижения материального ущерба без применения слов или с их минимальным количеством.

Сигнальные цвета, знаки безопасности и сигнальную разметку следует применять для привлечения внимания людей, находящихся на производственных, общественных объектах и в иных местах, к опасности, опасной ситуации, предостережения в целях избегания опасности, сообщения о возможном исходе в случае пренебрежения опасностью, предписания или требования

определенных действий, а также для сообщения необходимой информации.

Применение сигнальных цветов, знаков безопасности и сигнальной разметки на производственных, общественных объектах и в иных местах не заменяет необходимости проведения организационных и технических мероприятий по обеспечению условий безопасности, использования средств индивидуальной и коллективной защиты, обучения и инструктажа по технике безопасности.

Размещение (установку) знаков безопасности на оборудовании, машинах, механизмах должна проводить организация-изготовитель. При необходимости дополнительное размещение (установку) знаков безопасности на оборудовании, машинах, механизмах, находящихся в эксплуатации, проводит эксплуатирующая их организация.

Графические символы и поясняющие надписи на знаках безопасности отраслевого назначения, не предусмотренные настоящим стандартом, необходимо устанавливать в отраслевых

стандартах, нормах, правилах с соблюдением требований настоящего стандарта.

Назначение и правила применения сигнальных цветов.

Стандарт устанавливает следующие сигнальные цвета: красный, желтый, зеленый, синий. Для усиления зрительного восприятия цветографических изображений знаков безопасности и сигнальной разметки сигнальные цвета следует применять в сочетании с контрастными цветами – белым или черным. Контрастные цвета необходимо использовать для выполнения графических символов и поясняющих надписей.

Сигнальные цвета необходимо применять:

- для обозначения поверхностей, конструкций (или элементов кон- струкций), приспособлений, узлов и элементов оборудования, машин, ме- ханизмов и т. п., которые могут служить источниками опасности для лю- дей, поверхности ограждений и других защитных устройств, систем бло- кировок и т. п.;

- обозначения пожарной техники, средств противопожарной защи- ты, их элементов;

- знаков безопасности, сигнальной разметки, планов эвакуации и других визуальных средств обеспечения безопасности;

- светящихся (световых) средств безопасности (сигнальные лампы, табло и др.);

- обозначения пути эвакуации.

Смысловое значение, область применения сигнальных цветов и соответствующие им контрастные цвета установлены в табл. 5.0.

Красный сигнальный цвет следует применять:

- для обозначения отключающих устройств механизмов и машин, в том числе аварийных;

- внутренних поверхностей крышек (дверец) шкафов с открытыми токоведущими элементами оборудования, машин, механизмов и т. п. (если оборудование, машины, механизмы имеют красный цвет, то внутренние поверхности крышек (дверец) должны быть окрашены лакокрасочными материалами желтого

сигнального цвета);

- рукояток кранов аварийного сброса давления;

- корпусов масляных выключателей, находящихся в рабочем состоянии под напряжением;

- обозначения различных видов пожарной техники, средств противопожарной защиты, их элементов, требующих оперативного опознания (пожарные машины, наземные части гидрант-колонок, огнетушители, баллоны, устройства ручного пуска систем (установок) пожарной автоматики, средств оповещения, телефоны прямой связи с пожарной охраной, насосы, пожарные стенды, бочки для воды, ящики для песка, а также ведра, лопа- ты, топоры и т. п.);

- окантовки пожарных щитов белого цвета для крепления пожарного инструмента и огнетушителей. Ширина окантовки – 30–100 мм (допускается выполнять окантовку пожарных щитов в виде чередующихся наклонных под углом 45–60° полос красного сигнального и белого контра- стного цветов);

- орнаментовки элементов

строительных конструкций (стены, колонны) в виде отрезка горизонтально расположенной полосы для обозначения мест нахождения огнетушителя, установки пожаротушения с ручным пуском, кнопки пожарной сигнализации и т. п. Ширина полос – 150–300 мм. Полосы должны располагаться в верхней части стен и колонн на высоте, удобной для зрительного восприятия с рабочих мест, проходов и т. п. В состав орнаментовки, как правило, следует включать знак пожарной безопасности с соответствующим графическим символом средства противопожарной защиты;

- сигнальных ламп и табло с информацией, извещающей о нарушении технологического процесса или нарушении условий безопасности:

«Тревога», «Неисправность» и др.;

- обозначения захватных устройств промышленных установок и промышленных роботов;

Таблица 5.0

Смысловое значение, область применения сигнальных цветов и

соответствующие им контрастные цвета

Сигнальный цвет Смысловое значение Область применения Контрастный цвет

Смысловое значение Область применения Контрастный цвет

Область применения Контрастный цвет

Контрастный цвет

Красный Непосредственная опасность

Непосредственная опасность

Аварийная или опасная ситуация

Пожарная техника, средства противо- пож. защиты, их элементы Запрещение опасного поведения или действия.Обозначение непо- средственной опасности

Запрещение опасного поведения или действия.Обозначение непо- средственной опасности

Сообщение об аварийном отключении или аварийном состоянии оборудования (техноло- гического процесса)

Обозначение и определение мест нахождения пожарной техники, средств противопожарной защиты, их элементов

Белый

Желтый Возможная опас- ность Обозначение возможной опасно- сти, опасной ситуации. Преду- преждение о

возможной опасно-

Возможная опас- ность Обозначение возможной опасно- сти, опасной ситуации. Преду- преждение о возможной опасно-

Обозначение возможной опасно- сти, опасной ситуации. Преду- преждение о возможной опасно-

сти

Черный

Зеленый Безопасность, безопасные усло- вия Сообщение о нормальной работе оборудования, нормальном со- стоянии технологического про-

Безопасность, безопасные усло- вия Сообщение о нормальной работе оборудования, нормальном со- стоянии технологического про-

Сообщение о нормальной работе оборудования, нормальном со- стоянии технологического про-

цесса

Белый Помощь, спасение Обозначение пути эвакуации, аптечек, кабинетов, средств по оказанию первой медицинской

Помощь, спасение Обозначение пути эвакуации, аптечек, кабинетов, средств по

оказанию первой медицинской

Помощь, спасение Обозначение пути

эвакуации, аптечек, кабинетов, средств по

оказанию первой медицинской

Помощь, спасение Обозначение пути

эвакуации, аптечек, кабинетов, средств по

оказанию первой медицинской

Обозначение пути эвакуации, аптечек,

кабинетов, средств по оказанию первой

медицинской

помощи

Синий Предписание во избежание

опасно-

Предписание во избежание опасно-

сти Требование обязательных дейст- вий в

целях обеспечения безо-

Требование обязательных дейст- вий в целях

обеспечения безо-

пасности

Белый Указание Разрешение

определенных дей-

Указание Разрешение определенных

дей-

Указание Разрешение определенных дей-

Указание Разрешение определенных дей-

Разрешение определенных дей-

ствий обозначения временных ограждений или элементов временных ограждений, устанавливаемых на

границах опасных зон, участков, терри- торий, ям, котлованов, временных ограждений мест химического, бакте- риологического и радиационного загрязнения, а также ограждений других мест, зон, участков, вход на которые временно запрещен.

- обозначения временных ограждений или элементов временных ограждений, устанавливаемых на границах опасных зон, участков, терри- торий, ям, котлованов, временных ограждений мест химического, бакте- риологического и радиационного загрязнения, а также ограждений других мест, зон, участков, вход на которые временно запрещен.

- обозначения временных ограждений или элементов временных ограждений, устанавливаемых на границах опасных зон, участков, терри- торий, ям, котлованов, временных ограждений мест химического, бакте- риологического и радиационного загрязнения, а также ограждений других мест, зон, участков, вход на которые временно запрещен.

- обозначения временных

ограждений или элементов временных ограждений, устанавливаемых на границах опасных зон, участков, терри- торий, ям, котлованов, временных ограждений мест химического, бакте- риологического и радиационного загрязнения, а также ограждений других мест, зон, участков, вход на которые временно запрещен.

Поверхность временных ограждений должна быть целиком окра- шена красным сигнальным цветом или иметь чередующиеся наклонные под углом 45–60° полосы красного сигнального и белого контрастного цветов. Ширина полос – 20–300 мм при соотношении ширины полос крас- ного и белого цветов от 1:1 до 1,5:1,0;

- запрещающих знаков безопасности и знаков пожарной безопасности.

Не допускается использовать красный сигнальный цвет:

- для обозначения стационарно устанавливаемых средств противопожарной защиты (их элементов), не требующих оперативного опознания (пожарные

извещатели, пожарные трубопроводы, оросители установок пожаротушения и т. п.);

- на пути эвакуации во избежание путаницы и замешательства (кроме запрещающих знаков безопасности и знаков пожарной безопасности).

Желтый сигнальный цвет следует применять:

а) для обозначения элементов строительных и иных конструкций, которые могут явиться причиной получения травм работающими: низких балок, выступов и перепадов в плоскости пола, малозаметных ступеней, пандусов, мест, в которых существует опасность падения (кромки погрузочных платформ, грузовых поддонов, неогражденных площадок, люков, проемов и т. д.), сужений проездов, малозаметных распорок, узлов, колонн, стоек и опор в местах интенсивного движения внутризаводского транспорта и т. д.;

б) обозначения узлов и элементов оборудования, машин и механизмов, неосторожное обращение с которыми представляет опасность для людей: открытых движущихся

узлов, кромок оградительных устройств, не полностью закрывающих движущиеся элементы (шлифовальные круги, фрезы, зубчатые колеса, приводные ремни, цепи и т. п.), ограждающих конструкций площадок для работ, проводимых на высоте, а также постоянно подвешенных к потолку или стенам технологической арматуры и механизмов, выступающих в рабочее пространство;

в) обозначения опасных при эксплуатации элементов транспортных средств, подъемно-транспортного оборудования и строительно-дорожных машин, площадок грузоподъемников, бамперов и боковых поверхностей электрокаров, погрузчиков, тележек, поворотных платформ и боковых поверхностей стрел экскаваторов, захватов и площадок автопогрузчиков, рабочих органов сельскохозяйственных машин, элементов грузоподъемных кранов, обойм грузовых крюков и др.;

г) подвижных монтажных устройств, их элементов и элементов грузозахватных приспособлений, подвижных частей кантователей, траверс, подъемников, подвижных

частей монтажных вышек и лестниц;

д) внутренних поверхностей крышек, дверец, кожухов и других ограждений, закрывающих места расположения движущихся узлов и элементов оборудования, машин, механизмов, требующих периодического доступа для контроля, ремонта, регулировки и т. п.

Если указанные узлы и элементы закрыты съемными ограждениями, то окрашиванию лакокрасочными материалами желтого сигнального цвета подлежат сами движущиеся узлы, элементы и (или) поверхности смежных с ними неподвижных деталей, закрываемые ограждениями;

е) постоянных ограждений или элементов ограждений, устанавливаемых на границах опасных зон, участков, территорий: у проемов, ям, котлованов, выносных площадок, постоянных ограждений лестниц, балконов, перекрытий и других мест, в которых возможно падение с высоты.

Поверхность ограждения должна быть целиком окрашена лакокрасочными материалами желтого сигнального цвета или иметь чередующиеся наклонные под углом

45–60° полосы желтого сигнального и черного контрастного цветов.

Ширина полос – 20–300 мм при соотношении ширины полос желтого и черного цвета от 1:1 до 1,5:1,0;

ж) обозначения емкостей и технологического оборудования, содержащих опасные или вредные вещества.

Поверхность емкости должна быть целиком окрашена лакокрасочными материалами желтого сигнального цвета или иметь чередующиеся наклонные под углом 45–60° полосы желтого сигнального и черного контрастного цветов.

Ширина полос – 50–300 мм в зависимости от размера емкости при соотношении ширины полос желтого и черного цвета от 1:1 до 1,5:1,0;

з) обозначения площадей, которые должны быть всегда свободными на случай эвакуации (площадки у эвакуационных выходов и подходы к ним, возле мест подачи пожарной тревоги, возле мест подхода к средствам противопожарной защиты, средствам оповещения, пунктам оказания первой медицинской помощи, пожарным лестницам и др.).

Границы этих площадей должны быть обозначены сплошными линиями желтого сигнального цвета, а сами площади – чередующимися наклонными под углом 45–60° полосами желтого сигнального и черного контрастного цветов. Ширина линий и полос – 50 – 100 мм;

и) предупреждающих знаков безопасности.

На поверхность объектов и элементов, перечисленных в а) и в), допускается наносить чередующиеся наклонные под углом 45–60° полосы желтого сигнального и черного контрастного цветов. Ширина полос – 50– 300 мм в зависимости от размера объекта и расстояния, с которого должно быть видно предупреждение.

Если оборудование, машины и механизмы окрашены лакокрасочными материалами желтого сигнального цвета, то перечисления б) и д), их узлы и элементы должны быть обозначены чередующимися наклонными под углом 45–60° полосами желтого сигнального и черного контрастного цветов. Ширина полос – 20–300 мм в зависимости от размера узла (элемента) оборудования при

соотношении ширины полос желтого и черного цветов от 1:1 до 1,5:1,0.

Для строительно-дорожных машин и подъемно-транспортного оборудования, которые могут находиться на проезжей части, допускается применять предупреждающую окраску в виде чередующихся красных и белых полос.

Синий сигнальный цвет следует применять:

- для окрашивания светящихся (световых) сигнальных индикаторов и других сигнальных устройств указательного или разрешающего назначения;
- предписывающих и указательных знаков безопасности.

Зеленый сигнальный цвет следует применять:

- для обозначения безопасности (безопасных мест, зон безопасного состояния);
- сигнальных ламп, извещающих о нормальном режиме работы оборудования, нормальном состоянии технологических процессов и т. п.;
- обозначения пути эвакуации;

- эвакуационных знаков безопасности и знаков безопасности медицинского и санитарного назначения.

Характеристики сигнальных и контрастных цветов.

Знаки безопасности следует размещать (устанавливать) в поле зрения людей, для которых они предназначены.

Знаки безопасности должны быть расположены таким образом, чтобы они были хорошо видны, не отвлекали внимания и не создавали неудобств при выполнении людьми своей профессиональной или иной деятельности, не загораживали проход, проезд, не препятствовали перемещению грузов.

Знаки безопасности, размещенные на воротах и на (над) входных(ми) дверях(ми) помещений, означают, что зона действия этих знаков распространяется на всю территорию и площадь за воротами и дверями.

Размещение знаков безопасности на воротах и дверях следует выполнять таким образом, чтобы зрительное восприятие знака не зависело от

положения ворот или дверей (открыто, закрыто). Эвакуационные знаки безопасности Е 22 «Выход» и Е 23 «Запасный выход» должны размещаться только над дверями, ведущими к выходу.

Знаки безопасности, установленные у въезда (входа) на объект (участок), означают, что их действие распространяется на объект (участок) в целом.

При необходимости ограничить зону действия знака безопасности соответствующее указание следует приводить в поясняющей надписи на дополнительном знаке.

Знаки безопасности, изготовленные на основе несветящихся материалов, следует применять в условиях хорошего и достаточного освеще- ния.

Знаки безопасности с внешним или внутренним освещением следует применять в условиях отсутствия или недостаточного освещения.

Световозвращающие знаки безопасности следует размещать (устанавливать) в местах, где отсутствует освещение или имеется низкий уровень фонового освещения

(менее 20 лк по СНиП 23-05-95): при проведении работ с использованием индивидуальных источников света, фонарей (например, в туннелях, шахтах и т. п.), а также для обеспечения безопасности при проведении работ на дорогах, автомобильных трассах, в аэропортах и т. п.

Фотолюминесцентные знаки безопасности следует применять там, где возможно аварийное отключение источников света, а также в качестве элементов фотолюминесцентных эвакуационных систем для обеспечения самостоятельного выхода людей из опасных зон в случае возникновения аварий, пожара или других чрезвычайных ситуаций.

Для возбуждения фотолюминесцентного свечения знаков безопасности необходимо наличие в помещении, где они установлены, искусст- венного или естественного освещения.

Освещенность поверхности фотолюминесцентных знаков безопасности источниками света должна быть не менее 25 лк.

Основные и дополнительные

знаки безопасности.

Основные знаки безопасности необходимо разделять на следующие группы: запрещающие знаки; предупреждающие знаки; знаки пожарной безопасности; предписывающие знаки; эвакуационные знаки и знаки медицинского и санитарного назначения; указательные знаки.

Геометрическая форма, сигнальный цвет, смысловое значение основных знаков безопасности должны соответствовать приведенным в табл. 5.1

Таблица 5.1

Геометрическая форма, сигнальный цвет, смысловое значение основных знаков безопасности

Группа	Геометрическая форма <*>	Сигнальный цвет	Смысловое значение
Запрещающие зна- ки	Круг с попе- речной полосой	Красный	

Запрещение опасного пове- дения или действия Предупреждающие знаки

Предупреждающие знаки

Предупреждающие знаки

Треугольник

Желтый Предупреждение о возмож- ной опасности. Осторож- ность. Внимание

Предупреждение о возмож- ной опасности. Осторож- ность. Внимание

Предписывающие знаки

Круг

Предписание обязательных действий во избежание опасности

Предписание обязательных действий во избежание опасности

Знаки пожарной безопасности <**>

Квадрат или прямоугольник

Красный Обозначение и указание мест нахождения средств проти- вопожарной защиты, их эле- ментов Эвакуационные знаки и знаки ме- дицинского и са- нитарного назна- чения

Обозначение и указание мест нахождения средств проти- вопожарной защиты, их эле-

ментов Эвакуационные знаки и знаки медицинского и санитарного назначения

Эвакуационные знаки и знаки медицинского и санитарного назначения

Эвакуационные знаки и знаки медицинского и санитарного назначения

Квадрат или прямоугольник

Зеленый Обозначение направления движения при эвакуации. Спасение, первая помощь при авариях или пожарах. Надпись, информация для обеспечения безопасности Указательные знаки Квадрат или прямоугольник

Обозначение направления движения при эвакуации. Спасение, первая помощь при авариях или пожарах. Надпись, информация для обеспечения безопасности Указательные знаки Квадрат или прямоугольник

Указательные зна- ки Квадрат или прямоугольник

Указательные зна- ки Квадрат или прямоугольник

Квадрат или прямоугольник

Разрешение. Указание. Над- пись или информация Примечание: <*>

Рисунки не приводятся. <**> К знакам пожарной безопасности относят также:

Разрешение. Указание. Над- пись или информация Примечание: <*> Рисунки не приводятся. <**> К знакам пожарной безопасности относят также:

Примечание: <*> Рисунки не приводятся. <**> К знакам пожарной безопасности относят также:

Примечание: <*> Рисунки не приводятся. <**> К знакам пожарной безопасности относят также:

- запрещающие знаки: P 01 «Запрещается курить», P 02 «Запрещается пользо- ваться открытым огнем», P 04 «Запрещается тушить водой», P 12 «Запрещается загромождать проходы (или) складировать» (табл. 5.2);

- предупреждающие знаки: W 01 «Пожароопасно. Легковоспламеняющиеся ве- щества», W 02 «Взрывоопасно», W 11 «Пожароопасно. Окислитель» (табл. 5.3).

Таблица 5.2

Запрещающие знаки

Код знака Цветографическое изображение Смысловое значение Место размещения (установки) и рекомендации по применению

Цветографическое изображение Смысловое значение Место размещения (установки) и рекомендации по применению

Смысловое значение Место размещения (установки) и рекомендации по применению

Место размещения (установки) и рекомендации по применению

Р 01

Запрещается ку- рить Использовать, когда курение мо- жет стать причиной пожара. На дверях и стенах помещений, уча- стках, где имеются горючие и лег- ковоспламеняющиеся вещества, или в помещениях, где курить за- прещается

Запрещается ку- рить Использовать, когда курение мо- жет стать причиной пожара. На дверях и стенах помещений, уча- стках, где имеются горючие и лег- ковоспламеняющиеся вещества, или в помещениях, где курить за- прещается

Р 02

Запрещается пользоваться от-крытым огнем и курить Использовать, когда открытый огонь и курение могут стать при-чиной пожара. На входных дверях, стенах помещений, участках, ра- бочих местах, емкостях, производ- ственной таре Запрещается пользоваться от- крытым огнем и курить Использовать, когда открытый огонь и курение могут стать при- чиной пожара. На входных дверях, стенах помещений, участках, ра- бочих местах, емкостях, производ- ственной таре Использовать, когда открытый огонь и курение могут стать при- чиной пожара. На входных дверях, стенах помещений, участках, ра- бочих местах, емкостях, производ- ственной таре

Р 03

Проход запрещен У входа в опасные зоны, помеще- ния, участки и др.

Проход запрещен У входа в

опасные зоны, помеще- ния, участки и др.

Проход запрещен У входа в опасные зоны, помеще- ния, участки и др.

У входа в опасные зоны, помеще- ния, участки и др.

Р 04

Запрещается ту- шить водой В местах расположения электро- оборудования, складах и других местах, где нельзя применять воду при тушении горения или пожара

Запрещается ту- шить водой В местах расположения электро- оборудования, складах и других местах, где нельзя применять воду при тушении горения или пожара

В местах расположения электро- оборудования, складах и других местах, где нельзя применять воду при тушении горения или пожара

Р 05

Запрещается ис- пользовать в

ка- честве питьевой воды На техническом водопроводе и емкостях с технической водой, не- пригодной для питья и бытовых нужд

Запрещается ис- пользовать в ка- честве питьевой воды На техническом водопроводе и емкостях с технической водой, не- пригодной для питья и бытовых нужд

На техническом водопроводе и емкостях с технической водой, не- пригодной для питья и бытовых нужд

Р 06

Доступ посто- Доступ посто- ронним запре- щен На дверях помещений, у входа на объекты, участки и т. п. для обо- значения запрета на вход (проход) в опасные зоны или для обозначе- ния служебного входа (прохода)

На дверях помещений, у входа на объекты, участки и т. п. для обо- значения запрета на вход (проход) в опасные зоны или для обозначе- ния служебного входа (прохода)

Продолжение таблицы 5.2

Код знака Цветографическое изображение Смысловое значение Место размещения (установки) и рекомендации по

применению

Цветографическое изображение Смысловое значение Место размещения (установки) и рекомендации по применению

Смысловое значение Место размещения (установки) и рекомендации по применению

Место размещения (установки) и рекомендации по применению

Р 07 Запрещается движение средств наполь- ного транспорта В местах, где запрещается применять средства напольного транс- порта (например, погрузчики или напольные транспортеры)

Запрещается движение средств наполь- ного транспорта В местах, где запрещается применять средства напольного транс- порта (например, погрузчики или напольные транспортеры)

Запрещается движение средств наполь- ного транспорта В местах, где запрещается применять средства напольного транс- порта (например, погрузчики или напольные транспортеры)

В местах, где запрещается применять средства напольного транс- порта (например, погрузчики или напольные транспортеры)

Р 08 Запрещается прикасаться. Опасно На оборудовании (узлах оборудо- вания), дверцах, щитах или других поверхностях, прикосновение к которым опасно

Запрещается прикасаться. Опасно На оборудовании (узлах оборудо- вания), дверцах, щитах или других поверхностях, прикосновение к которым опасно

Запрещается прикасаться. Опасно На оборудовании (узлах оборудо- вания), дверцах, щитах или других поверхностях, прикосновение к которым опасно

На оборудовании (узлах оборудо- вания), дверцах, щитах или других поверхностях, прикосновение к которым опасно

Р 09 Запрещается прикасаться. Корпус под на- пряжением На поверхности корпусов, щитов и т. п., где есть возможность пора- жения электрическим током

Запрещается прикасаться. Корпус под на- пряжением На поверхности корпусов, щитов и т. п., где есть возможность пора- жения электрическим током

Запрещается прикасаться. Корпус под на- пряжением На поверхности корпусов, щитов и т. п., где есть возможность пора- жения электрическим током

На поверхности корпусов, щитов и т. п., где есть возможность пора- жения электрическим током

Р 10

Не включать! На пультах управления и включе- ния оборудования или механизмов при ремонтных и пусконаладоч- ных работах

На пультах управления и включе- ния оборудования или механизмов при ремонтных и пусконаладоч- ных работах

Р 11

Запрещается работа (присутствие) людей со стимуляторами сердечной деятельности В местах и на оборудовании, где запрещено работать или находить- ся людям с вживленными стиму- ляторами сердечной деятельности

Запрещается работа (присутствие)людей со стимуляторами сердечной деятельности В местах и на оборудовании, где запрещено работать или находить- ся людям с вживленными стиму- ляторами сердечной деятельности

В местах и на оборудовании, где запрещено работать или находить- ся людям с вживленными стиму- ляторами сердечной деятельности

Р 12

Запрещается за- громождать про- ходы и (или) складировать На пути эвакуации, у

выходов, в местах размещения средств про-

тивопожарной защиты, аптечек первой

медицинской помощи и других местах

На пути эвакуации, у выходов, в местах

размещения средств про- тивопожарной

защиты, аптечек первой медицинской

помощи и других местах

Р 13

Запрещается подъем

(спуск) людей по шахтному

стволу (запрещается транспортировка

пассажиров)

Запрещается подъем(спуск) людей по

шахтному стволу (запрещается

транспортировка пассажиров)

На дверях грузовых лифтов и дру- гих

подъемных механизмов

Продолжение табл. 5.2

Код знака Цветографическое

изображение Смысловое значение Место

размещения (установки) и рекомендации по

применению

Цветографическое изображение Смысловое

значение Место размещения (установки) и

рекомендации по применению

Смысловое значение Место размещения (установки) и рекомендации по применению

Место размещения (установки) и рекомендации по применению

Р 14

Запрещается вход (проход) с животными На воротах и дверях зданий, сооружений, помещений, объектов, территорий и т. п., где не должны находиться животные, где запре- щен вход (проход) вместе с животными

Запрещается вход (проход) с животными На воротах и дверях зданий, со- оружений, помещений, объектов, территорий и т. п., где не должны находиться животные, где запрещен вход (проход) вместе с жи- вотными

На воротах и дверях зданий, со- оружений, помещений, объектов, территорий и т. п., где не должны находиться животные, где запрещен вход (проход) вместе с жи- вотными

Р 16

Запрещается работа (присутствие) людей, имеющих металлические имплантанты На местах, участках и оборудова- нии, где запрещено работать или находиться людям с вживленными металлическими имплантантами

Запрещается работа (присутствие) людей, имеющих металлические имплантанты На местах, участках и оборудова- нии, где запрещено работать или находиться людям с вживленными металлическими имплантантами

На местах, участках и оборудова- нии, где запрещено работать или находиться людям с вживленными металлическими имплантантами

Р 17 Запрещается разбрызгивать воду На местах и участках, где запре- щено разбрызгивать воду

Запрещается разбрызгивать воду На местах и участках, где запре- щено разбрызгивать воду

Запрещается разбрызгивать воду На местах и участках, где запре- щено разбрызгивать воду

Запрещается разбрызгивать воду На местах и участках, где запре- щено разбрызгивать

воду

На местах и участках, где запре- щено разбрызгивать воду

Р 18

Запрещается пользоваться мобильным (сотовым) телефоном или переносной рацией На дверях помещений, у входа на объекты, где запрещено пользоваться средствами связи, имею- щими собственные радиочастот- ные электромагнитные поля

Запрещается пользоваться мобильным (сотовым) телефоном или переносной рацией На дверях помещений, у входа на объекты, где запрещено пользоваться средствами связи, имею- щими собственные радиочастот- ные электромагнитные поля

На дверях помещений, у входа на объекты, где запрещено пользоваться средствами связи, имею- щими собственные радиочастот- ные электромагнитные поля

Р 21

Запрещение (прочие опасности или опасные действия) Применять для обозначения опасности, не предусмотренной настоящим стандартом. Знак необходимо использовать вместе с поясняющей надписью или с дополнительным знаком безопасности с поясняющей надписью

Запрещение (прочие опасности или опасные действия) Применять для обозначения опасности, не предусмотренной настоящим стандартом. Знак необходимо использовать вместе с поясняющей надписью или с дополнительным знаком безопасности с поясняющей надписью

Применять для обозначения опасности, не предусмотренной настоящим стандартом. Знак необходимо использовать вместе с поясняющей надписью или с дополнительным знаком безопасности с поясняющей надписью

P 27

Запрещается иметь при (на) себе металлические предметы (часы и т. п.) При входе на объекты, на рабочих местах, оборудовании, приборах и т. п. Область применения знака может быть расширена

Запрещается иметь при (на) себе металлические предметы (часы и т. п.) При входе на объекты, на рабочих местах, оборудовании, приборах и т. п. Область применения знака может быть расширена

Запрещается иметь при (на) себе металлические предметы (часы и т. п.) При входе на объекты, на рабочих местах, оборудовании, приборах и т. п. Область применения знака может быть расширена

При входе на объекты, на рабочих местах, оборудовании, приборах и т. п. Область применения знака может быть расширена

Р 30

Запрещается принимать пищу На местах и участках работ с вредными для здоровья веществами, а также в местах, где прием пищи запрещен. Область применения знака может быть расшире- на

На местах и участках работ с вредными для здоровья веществами, а также в местах, где прием пищи запрещен. Область применения знака может быть расшире- на

Окончание табл. 5.2

Код знака	Цветографическое изображение	Смысловое значение	Место размещения (установки) и рекомендации по применению
Цветографическое изображение	Смысловое значение	Место размещения (установки) и рекомендации по применению	
Смысловое значение	Место размещения (установки) и рекомендации по применению		
Место размещения (установки) и рекомендации по применению			
Р 32		Запрещается подходить к элементам обо- рудования с ма- ховыми движе- ниями большой амплитуды	На оборудовании и рабочих местах по обслуживанию оборудования с элементами, выполняющими маховые движения большой амплитуды

Р 33

Запрещается брать руками. Сыпучая масса (непрочная упа- ковка)

Запрещается брать руками. Сыпучая масса (непрочная упа- ковка)

На производственной таре, в складах и иных местах, где используют сыпучие материалы

Р 34

Запрещается пользоваться лифтом для подъема (спуска) людей На дверях грузовых лифтов и других подъемных механизмах. Знак входит в состав группового знака безопасности «При пожаре лифтом не пользоваться, выходить по лестнице»

Запрещается пользоваться лифтом для подъема (спуска) людей На дверях грузовых лифтов и других подъемных механизмах. Знак входит в состав группового знака безопасности «При пожаре лифтом не пользоваться, выходить по лестнице»

На дверях грузовых лифтов и других

подъемных механизмах. Знак входит в состав группового знака безопасности «При пожаре лифтом не пользоваться, выходить по лестнице»

Таблица 5.3

Предупреждающие знаки

Код знака Цветографическое изображение Смысловое значение Место размещения (установки) и рекомендации по Цветографическое изображение Смысловое значение Место размещения (установки) и рекомендации по Смысловое значение Место размещения (установки) и рекомендации по Место размещения (установки) и рекомендации по применению

W 01

Пожароопасно. Легковоспламеняющиеся ве- щества Использовать для привлечения внимания к помещениям с легковоспламеняющимися веществами. На входных дверях, дверцах шкафов, емкостях и т. д.

Пожароопасно. Легковоспламеняющиеся ве- щества Использовать для привлечения

		внимания к помещениям с легковоспламеняющимися веществами. На входных дверях, дверцах шкафов, емкостях и т. д.	Использовать для привлечения внимания к помещениям с легковоспламеняющимися веществами. На входных дверях, дверцах шкафов, емкостях и т. д.

Продолжение табл.5.3

Код знака	Цветографическое изображение	Смысловое значение	Место размещения (установки) и рекомендации по	Цветографическое изображение	Смысловое значение	Место размещения (установки) и рекомендации по	Смысловое значение	Место размещения (установки) и рекомендации по	Место размещения (установки) и рекомендации по применению
W 02									

Взрывоопасно Использовать для привлечения внимания к взрыво- опасным веществам, а так- же к помещениям и участ- кам. На входных дверях, стенах помещений, дверцах шкафов и т. д.

Использовать для привлечения внимания к взрыво- опасным веществам, а так- же к помещениям и участ- кам. На входных дверях, стенах помещений, дверцах шкафов и т. д.

W 03 Опасно. Ядовитые ве- щества В местах хранения, выделения, производства и применения ядовитых веществ

Опасно. Ядовитые ве- щества В местах хранения, выделения, производства и применения ядовитых веществ

Опасно. Ядовитые ве- щества В местах хранения, выделения, производства и применения ядовитых веществ

В местах хранения, выделения, производства и применения ядовитых веществ

W 04 Опасно. Едкие и корро- зионные вещества В местах хранения, выде- ления, производства и применения едких и корро- зионных веществ

Опасно. Едкие и корро- зионные вещества В местах хранения, выде- ления, производства и применения едких и корро- зионных веществ

Опасно. Едкие и корро- зионные вещества В местах хранения, выде- ления, производства и применения едких и корро- зионных веществ

В местах хранения, выде- ления, производства и применения едких и корро- зионных веществ

W 05

Опасно. Радиоактивные вещества или ионизи- рующее излучение На дверях помещений, дверцах шкафов и в других местах, где находятся и применяются радиоактивные вещества или имеется ионизирующее излучение. Допускается применять знак радиационной опасно- сти по ГОСТ 17925

Опасно. Радиоактивные вещества или ионизи- рующее излучение На дверях помещений, дверцах шкафов и в других местах, где находятся и применяются радиоактивные вещества или имеется ионизирующее излучение. Допускается применять знак радиационной опасно- сти по ГОСТ 17925

На дверях помещений, дверцах шкафов и в других местах, где находятся и применяются радиоактивные вещества или имеется ионизирующее излучение. Допускается применять знак радиационной опасно- сти по ГОСТ

17925

W 06

Опасно. Возможно падение груза Вблизи опасных зон, где используется подъемно-транспортное оборудование

Вблизи опасных зон, где используется подъемно-транспортное оборудование

W 07 Внимание. Автопогруз- чик В помещениях и на участках, где проводятся погрузочно-разгрузочные работы

Внимание. Автопогруз- чик В помещениях и на участках, где

проводятся погрузочно-разгрузочные работы

Внимание. Автопогруз- чик В помещениях и на участках, где проводятся погрузочно-разгрузочные работы

В помещениях и на участках, где проводятся погрузочно-разгрузочные работы

Продолжение табл. 5.3

Код знака Цветографическое изображение Смысловое значение Место размещения (установки) и рекомендации по применению

Цветографическое изображение Смысловое значение Место размещения (установки) и рекомендации по применению

Смысловое значение Место размещения (установки) и рекомендации по применению

Место размещения (установки) и рекомендации по применению

W 08

Опасность поражения электрическим током На опорах линий электропередачи, электрооборудовании и приборах, дверцах силовых щитков, на электротехнических панелях и шкафах, а также на ограж- дениях токоведущих частей оборудования, механизмов, приборов

Опасность поражения электрическим током На опорах линий электропередачи, электрооборудовании и приборах, дверцах силовых щитков, на электротехнических панелях и шкафах, а также на ограж- дениях токоведущих частей оборудования, механизмов, приборов

На опорах линий электропередачи, электрооборудовании и приборах, дверцах силовых щитков, на электротехнических панелях и шкафах, а

также на ограж- дениях токоведущих частей оборудования, механизмов, приборов

W 09

Внимание. Опасность (прочие опасности) Применять для привлече- ния внимания к прочим ви- дам опасности, не обозна- ченной настоящим стан- дартом. Знак необходимо использовать вместе с дополнительным знаком безопасности с поясняю- щей надписью

Внимание. Опасность (прочие опасности) Применять для привлече- ния внимания к прочим ви- дам опасности, не обозна- ченной настоящим стан- дартом. Знак необходимо использовать вместе с дополнительным знаком безопасности с поясняю- щей надписью

Применять для привлече- ния внимания к прочим ви- дам опасности,

не обозна- ченной настоящим стан- дартом. Знак необходимо использовать вместе с дополнительным знаком безопасности с поясняю- щей надписью

W 10 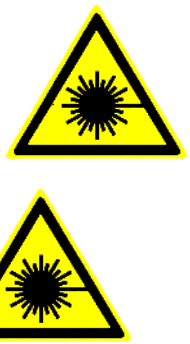

Опасно. Лазерное излу- чение На дверях помещений, оборудовании, приборах и в других местах, где имеет- ся лазерное излучение

На дверях помещений, оборудовании, приборах и в других местах, где имеет- ся лазерное излучение

W 11

Пожароопасно. Окисли- тель На

дверях помещений, дверцах шкафов для привлечения внимания на наличие окислителя

На дверях помещений, дверцах шкафов для привлечения внимания на наличие окислителя

Продолжение табл. 5.3

Код знака Цветографическое изображение Смысловое значение Место размещения (установки) и рекомендации по применению

Цветографическое изображение Смысловое значение Место размещения (установки) и рекомендации по применению

Смысловое значение Место размещения (установки) и рекомендации по применению

Место размещения (установки) и рекомендации по применению

W 12 Внимание. Электромагнитное поле На дверях помещений, оборудовании, приборах и в других местах, где действуют электромагнитные поля

Внимание. Электромагнитное поле На дверях помещений, оборудовании, приборах и в других местах, где действуют электромагнитные поля

Внимание. Электромагнитное поле На дверях помещений, оборудовании, приборах и в других местах, где действуют электромагнитные поля

На дверях помещений, оборудовании, приборах и в других местах, где действуют электромагнитные поля

W 13

Внимание. Магнитное поле На дверях помещений, оборудовании, приборах и в других местах, где действуют магнитные поля

Внимание. Магнитное поле На дверях помещений, оборудовании, приборах и в других местах, где действуют магнитные поля

Внимание. Магнитное поле На дверях помещений, оборудовании, приборах и в других местах, где действуют магнитные поля

На дверях помещений, оборудовании, приборах и в других местах, где действуют магнитные поля

W 14

Осторожно. Малоза- метное препятствие В местах, где имеются малозаметные препятствия, о которые можно споткнуться

Осторожно. Малоза- метное препятствие В местах, где имеются малозаметные препятствия, о которые можно споткнуться

В местах, где имеются малозаметные препятствия, о которые можно споткнуться

W 15 Осторожно. Возможность падения с высоты Перед входом на опасные участки и в местах, где возможно падение с высоты

Осторожно. Возможность падения с высоты Перед входом на опасные участки и в местах, где возможно падение с

высоты

Осторожно. Возможность падения с высоты Перед входом на опасные участки и в местах, где возможно падение с высоты Перед входом на опасные участки и в местах, где возможно падение с высоты

W 16 Осторожно. Биологическая опасность (инфекционные вещества) В местах хранения, производства или применения вредных для здоровья биологических веществ

Осторожно. Биологическая опасность (инфекционные вещества) В местах хранения, производства или применения вредных для здоровья биологических веществ

Осторожно. Биологическая опасность (инфекционные вещества) В местах хранения, производства или применения вредных для здоровья биологических веществ

В местах хранения, производства или применения вредных для здоровья биологических веществ

W 17

Осторожно. Холод На дверцах холодильников и морозильных камер, компрессорных агрегатах и других холодильных аппаратах

На дверцах холодильников и морозильных камер, компрессорных агрегатах и других холодильных аппаратах

W 18

Осторожно. Вредные для здоровья аллергические (раздражающие) вещества В местах хранения, произ- водства или применения вредных для здоровья аллергических (раздражающих) веществ

Осторожно. Вредные для здоровья аллергические (раздражающие) вещества В местах хранения, произ- водства или применения вредных для здоровья аллергических (раздражающих) веществ

В местах хранения, произ- водства или применения вредных для здоровья

аллергических (раздражающих) веществ

Продолжение табл. 5.3

Код знака	Цветографическое изображение	Смысловое значение	Место размещения (установки) и рекомендации по применению
Цветографическое изображение	Смысловое значение	Место размещения (установки) и рекомендации по применению	
Смысловое значение	Место размещения (установки) и рекомендации по применению		
Место размещения (установки) и рекомендации по применению			
W 19		Газовый баллон	На газовых баллонах, скла- дах и участках хранения и применения сжатых или сжиженных газов. Цвет баллона черный или белый, выбирается по ГОСТ 19433
Газовый баллон	На газовых баллонах, скла- дах и участках хранения и применения сжатых или сжиженных газов. Цвет баллона черный или белый, выбирается по ГОСТ 19433		
На газовых баллонах, скла- дах и участках хранения и применения сжатых или			

сжиженных газов. Цвет баллона черный или белый, выбирается по ГОСТ 19433

W 20 Осторожно. Аккумуля- торные батареи В помещениях и на участках изготовления, хранения и применения аккумуля- торных батарей

Осторожно. Аккумуля- торные батареи В помещениях и на участках изготовления, хранения и применения аккумуля- торных батарей

Осторожно. Аккумуля- торные батареи В помещениях и на участках изготовления, хранения и применения аккумуля- торных батарей

В помещениях и на участках изготовления, хранения и применения аккумуля- торных батарей

W 22 Осторожно. Режущие валы На участках работ и оборудовании, имеющем незащищенные режущие валы

Осторожно. Режущие валы На участках работ и оборудовании, имеющем незащищенные режущие валы

Осторожно. Режущие валы На участках работ и оборудовании, имеющем незащищенные режущие валы

На участках работ и оборудовании, имеющем незащищенные режущие валы

W 23 Внимание. Опасность зажима На дверцах турникетов и шлагбаумах

Внимание. Опасность зажима На дверцах турникетов и шлагбаумах

Внимание. Опасность зажима На дверцах турникетов и шлагбаумах

На дверцах турникетов и шлагбаумах

W 24 Осторожно. Возможно опрокидывание На дорогах, рампах, складах, участках, где возможно опрокидывание внутризаводского транспорта

Осторожно. Возможно опрокидывание На дорогах, рампах, складах, участках, где возможно опрокидывание внутризаводского транспорта

Осторожно. Возможно опрокидывание На дорогах, рампах, складах, участках, где возможно опрокидывание внутризаводского

транспорта

На дорогах, рампах, складах, участках, где возможно опрокидывание внутризаводского транспорта

W 25

Внимание. Автоматическое включение (запуск) оборудования На рабочих местах, оборудовании или отдельных узлах оборудования с автоматическим включением

Внимание. Автоматическое включение (запуск) оборудования На рабочих местах, оборудовании или отдельных узлах оборудования с автоматическим включением

На рабочих местах, оборудовании или отдельных узлах оборудования с автоматическим включением

W 26

		Осторожно. Горячая поверхность		На рабочих местах и обо-рудовании, имеющем на-гретые поверхности
		Осторожно. Горячая поверхность		На рабочих местах и обо-рудовании, имеющем на-гретые поверхности
				На рабочих местах и обо-рудовании, имеющем на-гретые поверхности

Окончание табл.5.3

Код знака	Цветографическое изображение	Смысловое значение	Место размещения (установки) и рекомендации по применению
Цветографическое изображение	Смысловое значение	Место размещения (установки) и рекомендации по применению	
Смысловое значение	Место размещения (установки) и рекомендации по применению		
Место размещения (установки) и рекомендации по применению			

W 27		Осторожно. Возможно травмирование рук	На оборудовании, узлах оборудования, крышках и дверцах, где возможно по- лучить травму рук

Осторожно. Возможно травмирование рук На оборудовании, узлах оборудования, крышках и дверцах, где возможно по- лучить травму рук

Осторожно. Возможно травмирование рук На оборудовании, узлах оборудования, крышках и дверцах, где возможно по- лучить травму рук

На оборудовании, узлах оборудования, крышках и дверцах, где возможно по- лучить травму рук

W 28

Осторожно. Скользко На территории и участках, где имеются скользкие места

Осторожно. Скользко На территории и участках, где имеются скользкие места

На территории и участках, где имеются скользкие места

29

Осторожно. Возможно затягивание между вращающимися элемен- тами На рабочих местах и обо- рудовании, имеющем вра- щающиеся элементы, на- пример на валковых мель- ницах

Осторожно. Возможно затягивание между вращающимися элемен- тами На рабочих местах и обо- рудовании, имеющем вра- щающиеся элементы, на- пример на валковых мель- ницах

На рабочих местах и обо- рудовании, имеющем вра- щающиеся элементы, на- пример на валковых мель- ницах

W 30 Осторожно. Сужение проезда (прохода) На территориях, участках, в цехах и складах, где имеются сужения прохода (проезда) или присутствуют выступающие конструкции, затрудняющие проход (проезд)

Осторожно. Сужение проезда (прохода) На территориях, участках, в цехах и складах, где имеются сужения прохода (проезда) или присутствуют выступающие

конструкции, затрудняющие проход (проезд)

Осторожно. Сужение проезда (прохода) На территориях, участках, в цехах и складах, где имеются сужения прохода (проезда) или присутствуют выступающие конструкции, затрудняющие проход (проезд)

На территориях, участках, в цехах и складах, где имеются сужения прохода (проезда) или присутствуют выступающие конструкции, затрудняющие проход (проезд)

Таблица 5.4

Предписывающие знаки

Код знака Цветографическое изображение Смысловое значение Место размещения (установки) и рекомендации по при-менению

Цветографическое изображение Смысловое значение Место размещения (установки) и рекомендации по при- менению

Смысловое значение Место размещения (установки) и рекомендации по при- менению

Место размещения (установки) и рекомендации по при- менению

M 01

Работать в защитных очках

На рабочих местах и участках, где требуется защита органов зрения

Продолжение табл. 5.4

Код знака Цветографическое изображение Смысловое значение Место размещения (установки) и рекомендации по применению

Цветографическое изображение Смысловое значение Место размещения (установки) и рекомендации по применению

Смысловое значение Место размещения (установки) и рекомендации по применению

Место размещения (установки) и рекомендации по применению

M 02 Работать в защитной каске (шлеме) На рабочих местах и участках, где требуется защита головы

Работать в защитной каске (шлеме) На рабочих местах и участках, где требуется защита головы

Работать в защитной каске (шлеме) На рабочих местах и участках, где требуется

защита головы

На рабочих местах и участках, где требуется защита головы

М 03 Работать в защитных наушниках На рабочих местах и участках с повышенным уровнем шума

Работать в защитных наушниках На рабочих местах и участках с повышенным уровнем шума

Работать в защитных наушниках На рабочих местах и участках с повышенным уровнем шума

На рабочих местах и участках с повышенным уровнем шума

М 04 Работать в средствах индивидуальной защиты органов дыхания На рабочих местах и участках, где требуется защита органов дыхания

Работать в средствах индивидуальной защиты органов дыхания На рабочих местах и участках, где требуется защита органов дыхания

Работать в средствах индивидуальной защиты органов дыхания На рабочих местах и участках, где требуется защита органов дыхания

На рабочих местах и участках, где требуется защита органов дыхания

M 05 Работать в защитной обуви На рабочих местах и участках, где необходимо применять средства индивидуальной защиты

Работать в защитной обуви На рабочих местах и участках, где необходимо применять средства индивидуальной защиты

Работать в защитной обуви На рабочих местах и участках, где необходимо применять средства индивидуальной защиты

На рабочих местах и участках, где

необходимо применять средства индивидуальной защиты

М 06

Работать в защитных перчатках На рабочих местах и участках работ, где требуется защита рук от воздействия вредных или агрессивных сред, защита от возможного поражения электрическим током

Работать в защитных перчатках На рабочих местах и участках работ, где требуется защита рук от воздействия вредных или агрессивных сред, защита от возможного поражения электрическим током

На рабочих местах и участках работ, где требуется защита рук от воздействия вредных или агрессивных сред, защита от возможного поражения электрическим током

ММ07

Работать в защитной одежде На рабочих местах и участках, где необходимо применять средства индивидуальной зашиты

Работать в защитной одежде На рабочих местах и участках, где необходимо применять средства индивидуальной зашиты

На рабочих местах и участках, где необходимо применять средства индивидуальной зашиты

ММ 08

Работать в защитном щитке На рабочих местах и участках, где необходима защита лица и органов зре- ния

Работать в защитном щитке На рабочих местах и участках, где необходима защита лица и органов зре- ния

На рабочих местах и участках, где необходима защита лица и органов зре-ния

Продолжение табл. 5.4

Код знака Цветографическое

изображение Смысловое значение Место размещения (установки) и рекомендации по применению

Цветографическое изображение Смысловое значение Место размещения (установки) и рекомендации по применению

Смысловое значение Место размещения (установки) и рекомендации по применению

Место размещения (установки) и рекомендации по применению

М 09 Работать в предохранительном (страховочном) поясе На рабочих местах и участках, где для безопасной работы требуется приме- нение предохранительных (страховочных) поясов

Работать в предохранительном (страховочном) поясе На рабочих местах и участках, где для безопасной работы требуется приме- нение предохранительных (страховочных) поясов

Работать в предохранительном (страховочном) поясе На рабочих местах и участках, где для безопасной работы требуется приме- нение предохранительных (страховочных) поясов

На рабочих местах и участках, где для безопасной работы требуется приме- нение

предохранительных (страховочных) поясов

M 10

Проход здесь

На территориях и участках, где разрешается проход

M 11

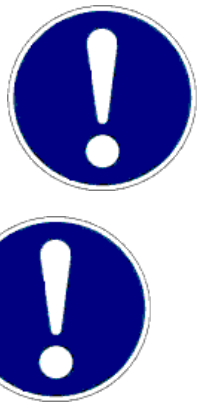

Общий предписывающий знак (прочие предписания) Для предписаний, не обозначенных настоящим стандартом. Знак необходимо применять вместе с поясняющей надписью на дополнительном знаке безопасности

Общий предписывающий знак (прочие

предписания) Для предписаний, не обозначенных настоящим стандартом. Знак необходимо применять вместе с поясняющей надписью на дополнительном знаке безопасности

Для предписаний, не обозначенных настоящим стандартом. Знак необходимо применять вместе с поясняющей надписью на дополнительном знаке безопасности

M 12 Переходить по надзем- ному переходу На участках и территориях, где установлены надземные переходы

Переходить по надзем- ному переходу На участках и территориях, где установлены надземные переходы

Переходить по надзем- ному переходу На участках и территориях, где установлены надземные переходы

На участках и территориях, где установлены надземные переходы

M 13 Отключить

штепсельную вилку На рабочих местах и оборудовании, где требуется отключение от электросети при наладке или остановке электрооборудования и в других случаях

Отключить штепсельную вилку На рабочих местах и оборудовании, где требуется отключение от электросети при наладке или остановке электрооборудования и в других случаях

Отключить штепсельную вилку На рабочих местах и оборудовании, где требуется отключение от электросети при наладке или остановке электрооборудования и в других случаях

На рабочих местах и оборудовании, где требуется отключение от электросети при наладке или остановке электрооборудования и в других случаях

M 14

Отключить перед рабо- той На рабочих местах и оборудовании при проведении ремонтных или пусконаладочных работ

Отключить перед рабо-

той На рабочих местах и оборудовании при проведении ремонтных или пусконаладочных работ

Отключить перед рабо- той На рабочих местах и оборудовании при проведении ремонтных или пусконаладочных работ

На рабочих местах и оборудовании при проведении ремонтных или пусконаладочных работ

M 15

Курить здесь

Используется для обозначения места курения на производственных объектах

Таблица 5.5

Знаки пожарной безопасности

Код знака Цветографическое изображение Смысловое значение Место размещения (установ- ки) и рекомендации по

применению

Цветографическое изображение Смысловое значение Место размещения (установ- ки) и рекомендации по применению

Смысловое значение Место размещения (установ- ки) и рекомендации по применению

Место размещения (установ- ки) и рекомендации по применению

F 01-01

Направляющая стрелка Использовать только вместе с другими знаками пожар- ной безопасности для ука- зания направления движе- ния к месту нахождения (размещения) средства про- тивопожарной зашиты

Использовать только вместе с другими знаками пожар- ной безопасности для ука- зания направления движе- ния к месту нахождения (размещения) средства про- тивопожарной зашиты

F 01-02

Направляющая стрелка под углом 45° Использовать только вместе с другими знаками пожарной безопасности для указания направления движения к месту нахождения (размещения) средства противопожарной защиты

Использовать только вместе с другими знаками пожарной безопасности для указания направления движения к месту нахождения (размещения) средства противопожарной защиты

F 02 Пожарный кран В местах нахождения комплекта пожарного крана с пожарным рукавом и стволом

Пожарный кран В местах нахождения комплекта пожарного крана с пожарным рукавом и стволом

Пожарный кран В местах нахождения комплекта пожарного крана с пожарным рукавом и стволом

В местах нахождения комплекта пожарного крана с пожарным рукавом и стволом

F 03 Пожарная лестница В местах нахождения пожарной лестницы

Пожарная лестница В местах нахождения пожарной лестницы

Пожарная лестница В местах нахождения пожарной лестницы

В местах нахождения пожарной лестницы

F 04

Огнетушитель

В местах размещения огнетушителя

F 05

Телефон для использования при пожаре В местах размещения телефона, по которому мож- но вызвать пожарную ох- рану

Телефон для использования при пожаре В местах размещения телефона, по которому мож- но вызвать пожарную ох- рану

В местах размещения телефона, по которому мож- но вызвать пожарную ох- рану

Продолжение табл. 5.5

Код знака Цветографическое изображение Смысловое значение Место размещения (установ- ки) и рекомендации по применению

Цветографическое изображение Смысловое значение Место размещения (установ- ки) и рекомендации по применению

Смысловое значение Место размещения (установ- ки) и рекомендации по применению

Место размещения (установ- ки) и рекомендации по применению

F 06

Место размещения не- скольких средств противопожарной защиты

В местах одновременного нахождения (размещения) нескольких средств противопожарной защиты

F 07

Пожарный водоисточ- ник

В местах нахождения пожарного водоема или пир- са для пожарных машин

F 08

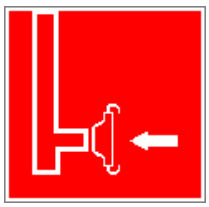

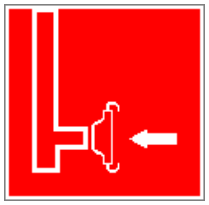

Пожарный сухотрубный стояк

В местах нахождения пожарного сухотрубного стояка

F 09

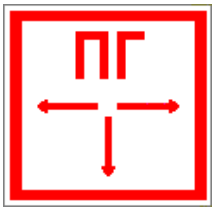

Пожарный гидрант У мест нахождения подземных пожарных гидран- тов. На знаке должны быть цифры, обозначающие расстояние от знака до гид- ранта в метрах

У мест нахождения подземных пожарных гидран- тов. На знаке должны быть цифры, обозначающие расстояние от знака до гид- ранта в метрах

F 10

Кнопка включения ус- тановок (систем) по-жарной автоматики В местах ручного пуска установок пожарной сигна- лизации, пожаротушения и (или) систем противодым-ной защиты.

В местах ручного пуска установок пожарной сигна- лизации, пожаротушения и (или) систем противодым- ной защиты.

В местах (пунктах) подачи сигнала пожарной тревоги

F 11

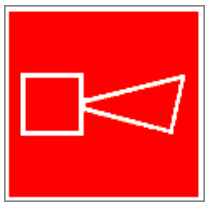

Звуковой оповещатель пожарной тревоги В местах нахождения зву- кового оповещателя или совместно со знаком F 10

В местах нахождения зву- кового оповещателя или совместно со знаком F 10 «Кнопка включения установок (систем) пожарной автоматики»

К знакам пожарной безопасности относят также:

- запрещающие знаки: P 01 «Запрещается курить», P 02 «Запреща-

ется пользоваться открытым огнем», Р 04 «Запрещается тушить водой», Р 12 «Запрещается загромождать проходы и (или) складировать»;

- предупреждающие знаки: W 01 «Пожароопасно. Легковоспламеняющиеся вещества», W 02 «Взрывоопасно», W 11 «Пожароопасно. Окис- литель»;

- эвакуационные знаки;

Таблица 5.6

Эвакуационные знаки

Код знака Цветографическое изображение Смысловое значение Место размещения (установки) и рекомендации по применению

Цветографическое изображение Смысловое значение Место размещения (установки) и рекомендации по применению

Смысловое значение Место размещения (установки) и рекомендации по применению

Место размещения (установки) и рекомендации по применению

Е 01-01

Выход здесь (левосто- ронний) Над дверями (или на дверях) эвакуационных выходов, открывающихся с левой стороны.

Над дверями (или на дверях) эвакуационных выходов, открывающихся с левой стороны.

На стенах помещений вместе с направляющей стрелкой для указания направления движения к эвакуа- ционному выходу

Е 01-02

Выход здесь (правосто- ронний) Над дверями (или на дверях) эвакуационных выходов, открывающихся с правой стороны.

Над дверями (или на дверях) эвакуационных выходов, открывающихся с правой стороны.

На стенах помещений вместе с направляющей стрелкой для указания направления движения к эвакуационному выходу

Е 02-01

Направляющая стрелка Использовать только вместе с другими эвакуационными знаками для указания направления движения

Использовать только вместе с другими эвакуационными знаками для указания направления движения

Продолжение табл.5.6

Код знака Цветографическое изображение Смысловое значение Место размещения (установки) и рекомендации по применению

Цветографическое изображение Смысловое значение Место размещения (установки) и рекомендации по применению

Смысловое значение Место размещения (установки) и рекомендации по применению

Место размещения (установки) и рекомендации

по применению

E 02-02 Направляющая стрелка под углом 45° Использовать только вместе с другими эвакуационными знаками для указания направления движения

Направляющая стрелка под углом 45° Использовать только вместе с другими эвакуационными знаками для указания направления движения

Направляющая стрелка под углом 45° Использовать только вместе с другими эвакуационными знаками для указания направления движения

Использовать только вместе с другими эвакуационными знаками для указания направления движения

E 03

Направление к эвакуационному выходу на- право На стенах помещений для указаниянаправления движения к эвакуационному выходу

Направление к эвакуационному выходу на-

право На стенах помещений для указаниянаправления движения к эвакуационному выходу

На стенах помещений для указаниянаправления движения к эвакуационному выходу

E 04

Направление к эвакуационному выходу налево На стенах помещений для указания направления движения к эвакуационному

Направление к эвакуационному выходу налево На стенах помещений для указания направления движения к эвакуационному

На стенах помещений для указания направления движения к эвакуационному выходу

E 05

Направление к эвакуационному выходу направо вверх На стенах помещений для указания направления движения к эвакуационному выходу по наклонной плоскости

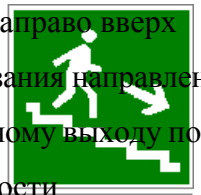

Направление к эвакуационному выходу направо вверх На стенах помещений для

указания направления движения к эвакуационному выходу по наклонной плоскости

На стенах помещений для указания направления движения к эвакуационному выходу по наклонной плоскости

E 06

Направление к эвакуационному выходу нале- во вверх На стенах помещений для указания направления движения к эвакуационному выходу по наклонной плос-

Направление к эвакуационному выходу нале- во вверх На стенах помещений для указания направления движения к эвакуационному выходу по наклонной плос-

На стенах помещений для указания направления движения к эвакуационному выходу по наклонной плос-кости

E 07

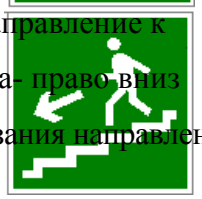

Направление к эвакуационному выходу на- право вниз На стенах помещений для указания направления

движения к эвакуационному

Направление к эвакуационному выходу направо вниз На стенах помещений для указания направления движения к эвакуационному

На стенах помещений для указания направления движения к эвакуационному выходу по наклонной плоскости

E 08

Направление к эвакуационному выходу налево вниз На стенах помещений для указания направления движения к эвакуационному

Направление к эвакуационному выходу налево вниз На стенах помещений для указания направления движения к эвакуационному

На стенах помещений для указания направления движения к эвакуационному выходу по наклонной плоскости

E 09

Указатель двери эвакуа- ционного выхода Над дверями эвакуацион- ных выходов

Продолжение табл. 5.6.

Указатель двери эвакуационного выхода Над дверями эвакуацион- ных выходов Продолжение табл. 5.6.

Указатель двери эвакуа- ционного выхода Над дверями эвакуацион- ных выходов Продолжение табл. 5.6.

Над дверями эвакуацион- ных выходов Продолжение табл. 5.6.

Продолжение табл. 5.6.

Продолжение табл. 5.6.

Код знака Цветографическое изображение Смысловое значение Место размещения (установки) и рекомендации по применению

Цветографическое изображение Смысловое значение Место размещения (установки) и рекомендации по применению

Смысловое значение Место размещения (установки) и рекомендации по применению

Место размещения (установки) и рекомендации по применению

E 10 Указатель двери эвакуа- ционного выхода (левосторонний) Над дверями эвакуационных выходов

Указатель двери эвакуационного выхода (левосторонний) Над дверями эвакуационных выходов

Указатель двери эвакуа- ционного выхода (левосторонний) Над дверями эвакуационных выходов

Над дверями эвакуационных выходов

E 11

Направление к эвакуа- ционному выходу прямо Над проходами, проемами, в помещениях большой площади. Размещается на

Над проходами, проемами, в помещениях большой площади. Размещается на верхнем уровне или под- вешивается к потолку

E 12

Направление к эвакуационному выходу прямо Над проходами, проемами, в помещениях большой площади. Размещается на верхнем уровне или подвешивается к потолку

Направление к эвакуационному выходу прямо Над проходами, проемами, в помещениях большой площади. Размещается на верхнем уровне или подвешивается к

потолку

Над проходами, проемами, в помещениях большой площади. Размещается на верхнем уровне или подвешивается к потолку

E 13 Направление к эвакуационному выходу по лестнице вниз На лестничных площадках и стенах, прилегающих к лестничному маршу

Направление к эвакуационному выходу по лестнице вниз На лестничных площадках и стенах, прилегающих к лестничному маршу

Направление к эвакуационному выходу по лестнице вниз На лестничных площадках и стенах, прилегающих к лестничному маршу

На лестничных площадках и стенах, прилегающих к лестничному маршу

E 14 Направление к эвакуационному выходу по лестнице вниз На лестничных площадках и стенах, прилегающих к лестничному маршу

Направление к эвакуационному выходу по лестнице вниз На лестничных площадках и стенах, прилегающих к лестничному маршу

Направление к эвакуационному выходу по лестнице вниз На лестничных площадках и стенах, прилегающих к лестничному маршу

На лестничных площадках и стенах,

прилегающих к лестничному маршу

E 15

Направление к эвакуа- ционному выходу по ле- стнице вверх

На лестничных площадках и стенах, прилегающих к лестничному маршу

E 16 Направление к эвакуа- ционному выходу по ле- стнице вверх На лестничных площадках и стенах, прилегающих к лестничному маршу E 17

Направление к эвакуа- ционному выходу по ле- стнице вверх На лестничных площадках и стенах,

прилегающих к лестничному маршу E 17

Направление к эвакуа- ционному выходу по ле- стнице вверх На лестничных площадках и стенах, прилегающих к лестничному маршу E 17

На лестничных площадках и стенах, прилегающих к лестничному маршу E 17

E 17

E 17

Для доступа вскрыть здесь На дверях, стенах помеще- ний и в других местах, где для доступа в помещение или выхода необходимо вскрыть определенную кон- струкцию, например раз- бить стеклянную панель

Продолжение табл. 5.6.

Для доступа вскрыть здесь На дверях, стенах помеще- ний и в других местах, где для доступа в помещение или выхода необходимо вскрыть определенную кон- струкцию, например раз- бить стеклянную панель

Продолжение табл. 5.6.

На дверях, стенах помеще- ний и в других местах, где для доступа в помещение или выхода необходимо вскрыть определенную кон- струкцию, например раз- бить стеклянную панель Продолжение табл. 5.6.

Продолжение табл. 5.6.

Продолжение табл. 5.6.

Код знака Цветографическое изображение Смысловое значение Место размещения (установки) и рекомендации по применению

Цветографическое изображение Смысловое значение Место размещения (установки) и рекомендации по применению

Смысловое значение Место размещения (установки) и рекомендации по применению

Место размещения (установки) и рекомендации по применению

E 18

Открывать движением от себя

На дверях помещений для указания направления от- крывания дверей

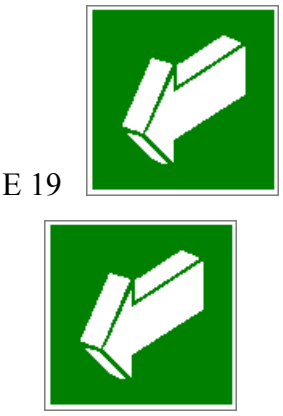

Е 19

Открывать движением на себя

На дверях помещений для указания направления от- крывания дверей

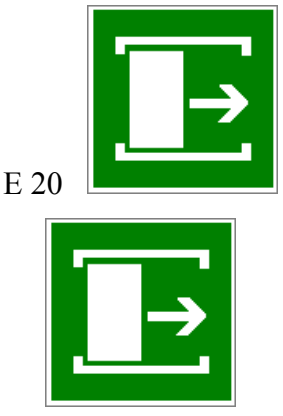

Е 20

Для открывания сдви- нуть На дверях помещений для обозначения действий по открыванию сдвижных две- рей

На дверях помещений для обозначения

действий по открыванию сдвижных дверей

E 21

Пункт (место) сбора На дверях, стенах помеще- ний и в других местах для обозначения заранее преду- смотренных пунктов (мест) сбора людей в случае возникновения пожара, аварии или другой чрезвычайной

На дверях, стенах помеще- ний и в других местах для обозначения заранее преду- смотренных пунктов (мест) сбора людей в случае воз- никновения пожара, аварии или другой чрезвычайной ситуации

E 22

Указатель выхода Над дверями эвакуацион- ного выхода или в составе комбинированных знаков безопасности для указания направления движения к

Над дверями эвакуацион- ного выхода или в составе комбинированных знаков безопасности для указания направления движения к

эвакуационному выходу

E 23 Указатель запасного выхода Над дверями запасного выхода Эвакуационные знаки следует устанавливать в положениях, соответствующих направлению движения к эвакуационному выходу.

Указатель запасного выхода Над дверями запасного выхода Эвакуационные знаки следует устанавливать в положениях, соответствующих направлению движения к эвакуационному выходу.

Указатель запасного выхода Над дверями запасного выхода Эвакуационные знаки следует устанавливать в положениях,

соответствующих направлению движения к эвакуационному выходу.

Над дверями запасного выхода Эвакуационные знаки следует устанавливать в положениях, соответствующих направлению движения к эвакуационному выходу.

Эвакуационные знаки следует устанавливать в положениях, соответствующих направлению движения к эвакуационному выходу.

Эвакуационные знаки следует устанавливать в положениях, соответствующих направлению движения к эвакуационному выходу.

Изображение графического символа фигуры человека в дверном проеме на эвакуационных знаках Е 01-01 и Е 01-02 смыслового значения

«Выход здесь» должно совпадать с направлением движения к эвакуационному выходу».

Таблица 5.7

Знаки медицинского и санитарного назначения

Код знака Цветографическое изображение Цветографическое изображение

Смысловое значение Место размещения (установ- ки) и рекомендации по при-

Место размещения (установ- ки) и рекомендации по при-

менению

ЕС 01	Аптечка первой медицинской помощи	На стенах, дверях помещений для обозначения мест размещения аптечек первой медицинской помощи
	Аптечка первой медицинской помощи	На стенах, дверях помещений для обозначения мест размещения аптечек первой медицинской помощи
	Аптечка первой медицинской помощи	На стенах, дверях помещений для обозначения мест размещения аптечек первой медицинской помощи
	На стенах, дверях помещений для обозначения мест размещения аптечек первой медицинской помощи	

ЕС 02	Средства выноса (эвакуации) пораженных	На дверях и стенах помещений в местах размеще- ния средств выноса (эвакуации) пораженных
	Средства выноса (эвакуации) пораженных	На дверях и стенах помещений в местах размеще- ния средств выноса (эвакуации) пораженных
	Средства выноса (эвакуации) пораженных	На дверях и стенах помещений в местах размеще- ния средств выноса (эвакуации) пораженных
	На дверях и стенах помещений в местах	

размеще- ния средств выноса (эва- куации) пораженных

EC 03 Пункт приема гигиенических процедур (душевые) На дверях и стенах помещений в местах расположения душевых и т. п.

Пункт приема гигиенических процедур (душевые) На дверях и стенах помещений в местах расположения душевых и т. п.

Пункт приема гигиенических процедур (душевые) На дверях и стенах помещений в местах расположения душевых и т. п.

На дверях и стенах помещений в местах расположения душевых и т. п.

EC 04

Пункт обработки глаз На дверях и стенах поме- щений в местах располо- жения пункта обработки глаз

На дверях и стенах поме- щений в местах располо- жения пункта обработки глаз

EC 05

Медицинский кабинет

На дверях медицинских кабинетов

EC 06 Телефон связи с медицинским пунктом (скорой медицинской помощью)

Телефон связи с медицинским пунктом (скорой медицинской помощью)

Телефон связи с медицинским пунктом (скорой медицинской помощью)

В местах установки телефонов

Таблица 5.8.

Указательные знаки

Код знака Цветографическое изображение Смысловое значение Место размещения (установки) и рекомендации по при- менению

Цветографическое изображение Смысловое значение Место размещения (установки) и рекомендации по при- менению

Смысловое значение Место размещения

(установки) и рекомендации по при-
менению

Место размещения (установки) и
рекомендации по при- менению

D 01

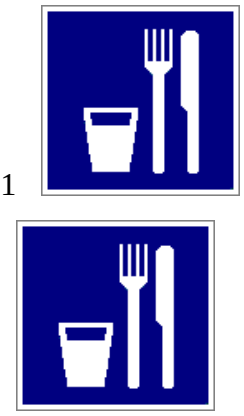

Пункт(место) приема пищи На дверях комнат приема пищи, буфетах, столовых, бытовых помещениях и в других местах, где разре- шается прием пиши

На дверях комнат приема пищи, буфетах, столовых, бытовых помещениях и в других местах, где разре- шается прием пиши

D 02

Питьевая вода На дверях бытовых помещений и в местах распо- ложения кранов с водой, пригодной для питья и бы- товых

нужд (туалеты, душевые, пункты приема пищи и т. д.)

На дверях бытовых помещений и в местах распо- ложения кранов с водой, пригодной для питья и бы- товых нужд (туалеты, душевые, пункты приема пищи и т. д.)

D 03

Место курения Используется для обозначения места курения на общественных объектах

Используется для обозначения места курения на общественных объектах

Окончание табл. 5.2

β = 0,01 кг/(м^2·ч·К), $P_{тр}$ = 0,05, r = 2256 кДж/кг, $q_б$ = 200 кДж/(м^2·ч), ρ = 1,25 кг/м^3, $l_ц$ = 5 м, $q_{ок}$ = 16 кДж/(м^2·ч), $q_п$ = 2000 кДж/(ч·чел), $k_з$ = 0,8, $\eta_{ву} = \eta_у \cdot \eta_{дв} \cdot \eta_п$ = 0,7·0,85·0,95 = 0,56, $\eta_{дв}$ = 0,95, $c_р$ = 1,009 кДж/(кг·К). Подсчитываем количества теплоты, выделяющиеся в выработку.

$P_{тр}$ = 0,05, r = 2256 кДж/кг, $q_б$ = 200 кДж/(м^2·ч), ρ = 1,25 кг/м^3, $l_ц$ = 5 м, $q_{ок}$ = 16 кДж/(м^2·ч), $q_п$ = 2000 кДж/(ч·чел), $k_з$ = 0,8, $\eta_{ву} = \eta_у \cdot \eta_{дв} \cdot \eta_п$ = 0,7·0,85·0,95 = 0,56, $\eta_{дв}$ = 0,95, $c_р$ = 1,009 кДж/(кг·К). Подсчитываем количества теплоты, выделяющиеся в выработку.

r = 2256 кДж/кг, $q_б$ = 200 кДж/(м^2·ч), ρ = 1,25 кг/м^3, $l_ц$ = 5 м, $q_{ок}$ = 16 кДж/(м^2·ч), $q_п$ = 2000 кДж/(ч·чел), $k_з$ = 0,8, $\eta_{ву} = \eta_у \cdot \eta_{дв} \cdot \eta_п$ = 0,7·0,85·0,95 = 0,56, $\eta_{дв}$ = 0,95, $c_р$ = 1,009 кДж/(кг·К). Подсчитываем количества теплоты, выделяющиеся в выработку.

r = 2256 кДж/кг, $q_б$ = 200 кДж/(м^2·ч), ρ = 1,25 кг/м^3, $l_ц$ = 5 м, $q_{ок}$ = 16 кДж/(м^2·ч), $q_п$ = 2000

кДж/(ч·чел), $\kappa_з$ = 0,8, $\eta_{ву} = \eta_у \cdot \eta_{дв} \cdot \eta_п$ = 0,7·0,85·0,95 = 0,56, $\eta_{дв}$ = 0,95, $c_р$ = 1,009 кДж/(кг·К). Подсчитываем количества теплоты, выделяющиеся в выработку.

$q_б$ = 200 кДж/(м^2·ч), ρ = 1,25 кг/м^3, $l_ц$ = 5 м, $q_{ок}$ = 16 кДж/(м^2·ч), $q_п$ = 2000 кДж/(ч·чел), $\kappa_з$ = 0,8, $\eta_{ву} = \eta_у \cdot \eta_{дв} \cdot \eta_п$ = 0,7·0,85·0,95 = 0,56, $\eta_{дв}$ = 0,95, $c_р$ = 1,009 кДж/(кг·К). Подсчитываем количества теплоты, выделяющиеся в выработку.

ρ = 1,25 кг/м^3, $l_ц$ = 5 м, $q_{ок}$ = 16 кДж/(м^2·ч), $q_п$ = 2000 кДж/(ч·чел), $\kappa_з$ = 0,8, $\eta_{ву} = \eta_у \cdot \eta_{дв} \cdot \eta_п$ = 0,7·0,85·0,95 = 0,56, $\eta_{дв}$ = 0,95, $c_р$ = 1,009 кДж/(кг·К). Подсчитываем количества теплоты, выделяющиеся в выработку.

ρ = 1,25 кг/м^3, $l_ц$ = 5 м, $q_{ок}$ = 16 кДж/(м^2·ч), $q_п$ = 2000 кДж/(ч·чел), $\kappa_з$ = 0,8, $\eta_{ву} = \eta_у \cdot \eta_{дв} \cdot \eta_п$ = 0,7·0,85·0,95 = 0,56, $\eta_{дв}$ = 0,95, $c_р$ = 1,009 кДж/(кг·К). Подсчитываем количества теплоты, выделяющиеся в выработку.

$l_ц$ = 5 м, $q_{ок}$ = 16 кДж/(м^2·ч), $q_п$ = 2000 кДж/(ч·чел), $\kappa_з$ = 0,8, $\eta_{ву}$ =

$\eta_у \cdot \eta_{дв} \cdot \eta_п = 0{,}7 \cdot 0{,}85 \cdot 0{,}95 = 0{,}56$, $\eta_{дв} = 0{,}95$, $c_р = 1{,}009$ кДж/(кг·К). Подсчитываем количества теплоты, выделяющиеся в выработку.

$q_{ок} = 16$ кДж/(м^2·ч), $q_п = 2000$ кДж/(ч·чел), $\kappa_з = 0{,}8$, $\eta_{ву} = \eta_у \cdot \eta_{дв} \cdot \eta_п = 0{,}7 \cdot 0{,}85 \cdot 0{,}95 = 0{,}56$, $\eta_{дв} = 0{,}95$, $c_р = 1{,}009$ кДж/(кг·К). Подсчитываем количества теплоты, выделяющиеся в выработку.

$q_{ок} = 16$ кДж/(м^2·ч), $q_п = 2000$ кДж/(ч·чел), $\kappa_з = 0{,}8$, $\eta_{ву} = \eta_у \cdot \eta_{дв} \cdot \eta_п = 0{,}7 \cdot 0{,}85 \cdot 0{,}95 = 0{,}56$, $\eta_{дв} = 0{,}95$, $c_р = 1{,}009$ кДж/(кг·К). Подсчитываем количества теплоты, выделяющиеся в выработку.

$q_п = 2000$ кДж/(ч·чел), $\kappa_з = 0{,}8$, $\eta_{ву} = \eta_у \cdot \eta_{дв} \cdot \eta_п = 0{,}7 \cdot 0{,}85 \cdot 0{,}95 = 0{,}56$, $\eta_{дв} = 0{,}95$, $c_р = 1{,}009$ кДж/(кг·К). Подсчитываем количества теплоты, выделяющиеся в выработку.

$\kappa_з = 0{,}8$, $\eta_{ву} = \eta_у \cdot \eta_{дв} \cdot \eta_п = 0{,}7 \cdot 0{,}85 \cdot 0{,}95 = 0{,}56$, $\eta_{дв} = 0{,}95$, $c_р = 1{,}009$ кДж/(кг·К). Подсчитываем количества теплоты, выделяющиеся в выработку.

$\kappa_з = 0{,}8$, $\eta_{ву} = \eta_у \cdot \eta_{дв} \cdot \eta_п = 0{,}7 \cdot 0{,}85 \cdot 0{,}95$

= 0,56, ηдв = 0,95, $c_р$ = 1,009 кДж/(кг·К). Подсчитываем количества теплоты, выделяющиеся в выработку.

$\eta_{ву} = \eta_у \cdot \eta_{дв} \cdot \eta_п = 0{,}7 \cdot 0{,}85 \cdot 0{,}95 =$ 0,56, ηдв = 0,95, $c_р$ = 1,009 кДж/(кг·К). Подсчитываем количества теплоты, выделяющиеся в выработку.

ηдв = 0,95, $c_р$ = 1,009 кДж/(кг·К). Подсчитываем количества теплоты, выделяющиеся в выработку.

ηдв = 0,95, $c_р$ = 1,009 кДж/(кг·К). Подсчитываем количества теплоты, выделяющиеся в выработку.

$c_р$ = 1,009 кДж/(кг·К). Подсчитываем количества теплоты, выделяющиеся в выработку.

Подсчитываем количества теплоты, выделяющиеся в выработку.

Подсчитываем количества теплоты, выделяющиеся в выработку.

1. Тепловыделение при охлаждении горных пород

$$\alpha_k = 12.4 \cdot \frac{V^{0.8}}{d_э{}^{0.2}} = 12.4 \cdot \frac{2^{0.8}}{7^{0.2}} = 14.32,$$ к Дж/(м^2·ч·К;

$$\alpha_и = 1.3 \cdot \beta \cdot r = 1{,}3 \cdot 0{,}001 \cdot 2256 = 29,$$

, кДж/(м^2·ч·К);

$$\alpha_0 = \alpha_k + \alpha_и = 14{,}32 + 29{,}33 = 43{,}65,$$

кДж/(м^2·ч·К);

$$K_\tau = \frac{\lambda}{1+\frac{\lambda}{2a_0 \cdot R_э}} \cdot \left[\frac{1}{2R_э} + \frac{1}{\sqrt{\pi \cdot a \cdot \tau}\left(1+\frac{\lambda}{2a_0 \cdot R_э}\right)}\right] =$$

$$\frac{9{,}211}{1+\frac{9{,}211}{2 \cdot 43{,}65 \cdot 3{,}5}} \cdot \left[\frac{1}{2 \cdot 3{,}5} + \frac{1}{\sqrt{\pi \cdot 0{,}00447 \cdot 61320}\left(1+\frac{9{,}211}{2 \cdot 43{,}65 \cdot 3}\right.}\right.$$

кДж/(м^2·ч·К);

$$t_п = t_Н + (H - H_0)\delta = 8{,}5 + (1200 - 20$$

;

$$Q_{охл} = K_\tau \cdot P \cdot l(t_п - t_в) = 1{,}57 \cdot 22 \cdot 120$$

кДж/ч.

2. Тепловыделение при сжатии шахтного воздуха

$$V_и = 3600 \cdot v \cdot S = 3600 \cdot 2 \cdot 38{,}5$$

м^3/ч;

$$Q_{сж} = 0{,}00981 \cdot \rho \cdot V_В \cdot H = 0{,}00$$

кДж/ч.

3. Тепловыделение при окислительных процессах

$$Q_{ок} = q_{ок} \cdot V^{0{,}8} \cdot P \cdot l = 16 \cdot 2^{0{,}8} \cdot 22 \cdot 1$$

кДж/ч.

4. Тепловыделение от местных источников:

- при работе электродвигателей горных машин и освещения

$$Q_{ЭД} = \frac{3600 \cdot N_{потр} \cdot K_з}{\eta_{ДВ}} = \frac{3600 \cdot 100 \cdot 0{,}8}{0{,}95} = 30315$$

кДж/ч;

- при спуске груза лебедкой

$$Q_{ЛС} = 3600 \cdot N_{п} \cdot K_{з} = 3600 \cdot 90 \cdot 0{,}8 =$$

кДж/ч;

- при работе трансформатора

$$Q_{ТР} = 3600 \cdot N_{ТР} \cdot P_{ТР} = 3600 \cdot 1$$

кДж/ч;

- при работе шахтных вентиляторов

$$Q_{ВБН} = 3{,}6 \cdot \alpha_{В} \cdot P \cdot l \frac{V^{3}}{\eta_{ВУ}} = 3{,}6 \cdot 0$$

кДж/ч;

- при затвердевании монолитной бетонной крепи

$$Q_{б} = q_{б} \cdot P \cdot l_{ц} = 200 \cdot 22 \cdot 5 = 22000$$

кДж/ч;

- при работе людей

$$Q_{Л} = q_{л} \cdot n_{л} = 2000 \cdot 7 = 14000$$

кДж/ч.

5. Общее тепловыделение в ствол

$$Q_{общ} = \sum_{i-1}^{n} Q_{i} = Q_{охл} + Q_{сж} + Q_{ок} + Q_{эд}$$

$$1077648 + 4078998 + 735441 + 30315$$

$$22000 + 14000 = 6561196$$

кДж/ч.

Находим количество воздуха, необходимое для проветривания выработки по тепловому фактору без охлаждения воздуха

$$V_{теп} = \frac{Q_{общ}}{C_{р} \cdot \rho (t_{пб} - t_{Н})} = \frac{6561196}{1{,}009 \cdot 1{,}25(24-8}$$

м^{3}/ч.

Проверяем условие

достаточности расхода воздуха по тепловому фактору $V_{теп} \langle V_в$.

В рассматриваемом случае это условие не выполняется, так как

$$V_{теп} = 335611 < V_В = 277200$$

Следовательно, требуется искусственное охлаждение воздуха при помощи холодильных машин.

Определяем требуемую хладопроизводительность холодильной машины

$$N_k = \frac{C_p \cdot \rho \cdot V_В (t_П - t_{пб})}{3600} = \frac{1{,}009 \cdot 1{,}25 \cdot 277200 (50 - 24}{3600}$$

кВт.

Принимаем $N_к$ = 2550 кВт. Температура смеси теплого и охлажденного воздуха за кондиционером составит

$$t_{см} = t_п - \frac{3600 \cdot N_k}{c_p \cdot \rho \cdot V_B} = 50 - \frac{}{1{,}00}$$

что удовлетворяет требованиям ПБ.

Варианты заданий

Перечень вариантов заданий к расчету тепловыделений в горные выработки приведен в табл. 4.2.

Таблица 4.2

Исходные данные для расчетов тепловыделений

Величины / Номер варианта	1	2	3	4	5	6	7	8	9	10	11

Выработка Штрек Уклон Квершлаг Бр

емберг Ствол □2 *S*,

м^2 8 10 7 6 12 14 10 12 44,2 33,2

Величины Номер

варианта □ 1 2 3 4 5 6 7 8 9 10 □1

Выработка Штрек Уклон Квершлаг Бр

емберг Ствол □2 *S*,

м^2 8 10 7 6 12 14 10 12 44,2 33,2

Номер

варианта □ 1 2 3 4 5 6 7 8 9 10 □1

Выработка Штрек Уклон Квершлаг Бр

емберг Ствол □2 *S*,

м^2 8 10 7 6 12 14 10 12 44,2 33,2

□ 1 2 3 4 5 6 7 8 9 10 □1 Выработ
ка Штрек Уклон Квершлаг Бремберг С

твол □2 *S*,

м^2 8 10 7 6 12 14 10 12 44,2 33,2

1 2 3 4 5 6 7 8 9 10 □1 Выработк
а Штрек Уклон Квершлаг Бремберг Ств

ол □2 *S*,

м^2 8 10 7 6 12 14 10 12 44,2 33,2

1 2 3 4 5 6 7 8 9 10 □1 Выработка

Штрек Уклон Квершлаг Бремберг Ств

ол □2 *S*,

м^2 8 10 7 6 12 14 10 12 44,2 33,2

1 2 3 4 5 6 7 8 9 10 □1 Выработка

2 3 4 5 6 7 8 9 10 □1 Выработка Шт
рек Уклон Квершлаг Бремберг Ствол □

3 4 5 6 7 8 9 10 □1 Выработка Штре
к Уклон Квершлаг Бремберг Ствол □2

4 5 6 7 8 9 10 □1 Выработка Штрек

5 6 7 8 9 10 □1 Выработка Штрек Ук

лон Квершлаг Бремберг Ствол □2 *S*,

м^2 8 10 7 6 12 14 10 12 44,2 33,2

6 7 8 9 10 □1 Выработка Штрек Укло

н Квершлаг Бремберг Ствол 2 *S*,

м^2 8 10 7 6 12 14 10 12 44,2 33,2

7 8 9 10 1 Выработка Штрек Уклон

8 9 10 1 Выработка Штрек Уклон Кв

ершлаг Бремберг Ствол 2 *S*,

м^2 8 10 7 6 12 14 10 12 44,2 33,2

9 10 1 Выработка Штрек Уклон Квер

шлаг Бремберг Ствол 2 *S*,

м^2 8 10 7 6 12 14 10 12 44,2 33,2

10 1 Выработка Штрек Уклон Квершл

аг Бремберг Ствол 2 *S*,

м^2 8 10 7 6 12 14 10 12 44,2 33,2

1 Выработка Штрек Уклон Квершлаг

1 Выработка Штрек Уклон Квершлаг Б

ремберг Ствол 2 *S*,

м^2 8 10 7 6 12 14 10 12 44,2 33,2

Выработка Штрек Уклон Квершлаг Брем

берг Ствол 2 *S*,

м^2 8 10 7 6 12 14 10 12 44,2 33,2

Штрек Уклон Квершлаг Бремберг Ствол

2 *S*,

м^2 8 10 7 6 12 14 10 12 44,2 33,2

Уклон Квершлаг Бремберг Ствол 2 *S*,

м^2 8 10 7 6 12 14 10 12 44,2 33,2

Квершлаг Бремберг Ствол 2 *S*,

м^2 8 10 7 6 12 14 10 12 44,2 33,2

Бремберг Ствол 2 *S*,

м^2 8 10 7 6 12 14 10 12 44,2 33,2

Ствол 2 *S*,

м^2 8 10 7 6 12 14 10 12 44,2 33,2

2 *S*,

м^2 8 10 7 6 12 14 10 12 44,2 33,2

2 *S*,

м^2 8 10 7 6 12 14 10 12 44,2 33,2

2 *S*,

м^2 8 10 7 6 12 14 10 12 44,2 33,2

S,

м^2 8 10 7 6 12 14 10 12 44,2 33,2
8 10 7 6 12 14 10 12 44,2 33,2 □3
10 7 6 12 14 10 12 44,2 33,2 □3 *P*,
м 11,8 13,2 11,0 10,2 14,4 15,6 13,2 1
4,4 23,6 20,4 □4 *L*,
м 900 1000 300 500 700 600 1000 90
0 1100 1200 □5 α,
° 6 8 40 50 10 8 15 20 90 90 □6
7 6 12 14 10 12 44,2 33,2 □3 *P*,
м 11,8 13,2 11,0 10,2 14,4 15,6 13,2 1
4,4 23,6 20,4 □4 *L*,
м 900 1000 300 500 700 600 1000 90
0 1100 1200 □5 α,
° 6 8 40 50 10 8 15 20 90 90 □6
6 12 14 10 12 44,2 33,2 □3 *P*,
м 11,8 13,2 11,0 10,2 14,4 15,6 13,2 1
4,4 23,6 20,4 □4 *L*,
м 900 1000 300 500 700 600 1000 90
0 1100 1200 □5 α,
° 6 8 40 50 10 8 15 20 90 90 □6
12 14 10 12 44,2 33,2 □3 *P*,
м 11,8 13,2 11,0 10,2 14,4 15,6 13,2 1
4,4 23,6 20,4 □4 *L*,
м 900 1000 300 500 700 600 1000 90
0 1100 1200 □5 α,
° 6 8 40 50 10 8 15 20 90 90 □6
14 10 12 44,2 33,2 □3 *P*,
м 11,8 13,2 11,0 10,2 14,4 15,6 13,2 1
4,4 23,6 20,4 □4 *L*,
м 900 1000 300 500 700 600 1000 90
0 1100 1200 □5 α,
° 6 8 40 50 10 8 15 20 90 90 □6
10 12 44,2 33,2 □3 *P*,
м 11,8 13,2 11,0 10,2 14,4 15,6 13,2 1

4,4 23,6 20,4 □4 *L*,

м 900 1000 300 500 700 600 1000 90

0 1100 1200 □5 α,

° 6 8 40 50 10 8 15 20 90 90 □6

12 44,2 33,2 □3 *P*,

м 11,8 13,2 11,0 10,2 14,4 15,6 13,2 1

4,4 23,6 20,4 □4 *L*,

м 900 1000 300 500 700 600 1000 90

0 1100 1200 □5 α,

° 6 8 40 50 10 8 15 20 90 90 □6

44,2 33,2 □3 *P*,

м 11,8 13,2 11,0 10,2 14,4 15,6 13,2 1

4,4 23,6 20,4 □4 *L*,

м 900 1000 300 500 700 600 1000 90

0 1100 1200 □5 α,

° 6 8 40 50 10 8 15 20 90 90 □6

33,2 □3 *P*,

м 11,8 13,2 11,0 10,2 14,4 15,6 13,2 1

4,4 23,6 20,4 □4 *L*,

м 900 1000 300 500 700 600 1000 90

0 1100 1200 □5 α,

° 6 8 40 50 10 8 15 20 90 90 □6

□3 *P*,

м 11,8 13,2 11,0 10,2 14,4 15,6 13,2 1

4,4 23,6 20,4 □4 *L*,

м 900 1000 300 500 700 600 1000 90

0 1100 1200 □5 α,

° 6 8 40 50 10 8 15 20 90 90 □6

3 *P*,

м 11,8 13,2 11,0 10,2 14,4 15,6 13,2 1

4,4 23,6 20,4 □4 *L*,

м 900 1000 300 500 700 600 1000 90

0 1100 1200 □5 α,

° 6 8 40 50 10 8 15 20 90 90 □6

P,

м 11,8 13,2 11,0 10,2 14,4 15,6 13,2 1

4,4 23,6 20,4 □4 *L*,

м 900 1000 300 500 700 600 1000 90

0 1100 1200 □5 α,

° 6 8 40 50 10 8 15 20 90 90 □6

11,8 13,2 11,0 10,2 14,4 15,6 13,2 14,4

23,6 20,4 □4 *L*,

м 900 1000 300 500 700 600 1000 90

0 1100 1200 □5 α,

° 6 8 40 50 10 8 15 20 90 90 □6

13,2 11,0 10,2 14,4 15,6 13,2 14,4 23,6

20,4 □4 *L*,

м 900 1000 300 500 700 600 1000 90

0 1100 1200 □5 α,

° 6 8 40 50 10 8 15 20 90 90 □6

11,0 10,2 14,4 15,6 13,2 14,4 23,6 20,4

□4 *L*,

м 900 1000 300 500 700 600 1000 90

0 1100 1200 □5 α,

° 6 8 40 50 10 8 15 20 90 90 □6

10,2 14,4 15,6 13,2 14,4 23,6 20,4 □4

14,4 15,6 13,2 14,4 23,6 20,4 □4 *L*,

м 900 1000 300 500 700 600 1000 90

0 1100 1200 □5 α,

° 6 8 40 50 10 8 15 20 90 90 □6

15,6 13,2 14,4 23,6 20,4 □4 *L*,

м 900 1000 300 500 700 600 1000 90

0 1100 1200 □5 α,

° 6 8 40 50 10 8 15 20 90 90 □6

13,2 14,4 23,6 20,4 □4 *L*,

м 900 1000 300 500 700 600 1000 90

0 1100 1200 □5 α,

° 6 8 40 50 10 8 15 20 90 90 □6
14,4 23,6 20,4 □4 *L*,
м 900 1000 300 500 700 600 1000 90
0 1100 1200 □5 α,
° 6 8 40 50 10 8 15 20 90 90 □6
23,6 20,4 □4 *L*,
м 900 1000 300 500 700 600 1000 90
0 1100 1200 □5 α,
° 6 8 40 50 10 8 15 20 90 90 □6
20,4 □4 *L*,
м 900 1000 300 500 700 600 1000 90
0 1100 1200 □5 α,
° 6 8 40 50 10 8 15 20 90 90 □6
□4 *L*,
м 900 1000 300 500 700 600 1000 90
0 1100 1200 □5 α,
° 6 8 40 50 10 8 15 20 90 90 □6
4 *L*,
м 900 1000 300 500 700 600 1000 90
0 1100 1200 □5 α,
° 6 8 40 50 10 8 15 20 90 90 □6
L,
м 900 1000 300 500 700 600 1000 90
0 1100 1200 □5 α,
° 6 8 40 50 10 8 15 20 90 90 □6
900 1000 300 500 700 600 1000 900 1
100 1200 □5 α,
° 6 8 40 50 10 8 15 20 90 90 □6
1000 300 500 700 600 1000 900 1100
300 500 700 600 1000 900 1100 1200
500 700 600 1000 900 1100 1200 □5
700 600 1000 900 1100 1200 □5 α,
° 6 8 40 50 10 8 15 20 90 90 □6

600 1000 900 1100 1200 5 α,

° 6 8 40 50 10 8 15 20 90 90 6

1000 900 1100 1200 5 α,

° 6 8 40 50 10 8 15 20 90 90 6

900 1100 1200 5 α,

° 6 8 40 50 10 8 15 20 90 90 6

1100 1200 5 α,

° 6 8 40 50 10 8 15 20 90 90 6

1200 5 α,

° 6 8 40 50 10 8 15 20 90 90 6

5 α,

° 6 8 40 50 10 8 15 20 90 90 6

5 α,

° 6 8 40 50 10 8 15 20 90 90 6

α,

° 6 8 40 50 10 8 15 20 90 90 6

6 8 40 50 10 8 15 20 90 90 6 *H*,

м 800 900 600 700 1000 800 1200 15

00 1100 1200 Продолжение табл. 4.2

8 40 50 10 8 15 20 90 90 6 *H*,

м 800 900 600 700 1000 800 1200 15

00 1100 1200 Продолжение табл. 4.2

40 50 10 8 15 20 90 90 6 *H*,

м 800 900 600 700 1000 800 1200 15

00 1100 1200 Продолжение табл. 4.2

50 10 8 15 20 90 90 6 *H*,

м 800 900 600 700 1000 800 1200 15

00 1100 1200 Продолжение табл. 4.2

10 8 15 20 90 90 6 *H*,

м 800 900 600 700 1000 800 1200 15

00 1100 1200 Продолжение табл. 4.2

8 15 20 90 90 6 *H*,

м 800 900 600 700 1000 800 1200 15

00 1100 1200 Продолжение табл. 4.2

15 20 90 90 6 *H*,

м 800 900 600 700 1000 800 1200 15

00 1100 1200 Продолжение табл. 4.2

20 90 90 6 *H*,

м 800 900 600 700 1000 800 1200 15

00 1100 1200 Продолжение табл. 4.2

90 90 6 *H*,

м 800 900 600 700 1000 800 1200 15

00 1100 1200 Продолжение табл. 4.2

90 6 *H*,

м 800 900 600 700 1000 800 1200 15

00 1100 1200 Продолжение табл. 4.2

6 *H*,

м 800 900 600 700 1000 800 1200 15

00 1100 1200 Продолжение табл. 4.2

6 *H*,

м 800 900 600 700 1000 800 1200 15

00 1100 1200 Продолжение табл. 4.2

H,

м 800 900 600 700 1000 800 1200 15

00 1100 1200 Продолжение табл. 4.2

800 900 600 700 1000 800 1200 1500

900 600 700 1000 800 1200 1500 1100

1200 Продолжение табл. 4.2

600 700 1000 800 1200 1500 1100 120

0 Продолжение табл. 4.2

700 1000 800 1200 1500 1100 1200

1000 800 1200 1500 1100 1200 Прод

олжение табл. 4.2

800 1200 1500 1100 1200 Продолжен

ие табл. 4.2

1200 1500 1100 1200 Продолжение

табл. 4.2

1500 1100 1200 Продолжение табл.

4.2

1100 1200 Продолжение табл. 4.2

1200 Продолжение табл. 4.2

Продолжение табл. 4.2

Продолжение табл. 4.2

7 H_0,

м 20 21 22 23 24 25 30 35 28 30

H_0,

м 20 21 22 23 24 25 30 35 28 30

20 21 22 23 24 25 30 35 28 30 8

21 22 23 24 25 30 35 28 30 8 $\Gamma_{ст}$,

м/°С 30 25 26 27 31 29 32 28 34 2

7 9 Порода

22 23 24 25 30 35 28 30 8 $\Gamma_{ст}$,

м/°С 30 25 26 27 31 29 32 28 34 2

7 9 Порода

23 24 25 30 35 28 30 8 $\Gamma_{ст}$,

м/°С 30 25 26 27 31 29 32 28 34 2

7 9 Порода

24 25 30 35 28 30 8 $\Gamma_{ст}$,

м/°С 30 25 26 27 31 29 32 28 34 2

7 9 Порода

25 30 35 28 30 8 $\Gamma_{ст}$,

м/°С 30 25 26 27 31 29 32 28 34 2

7 9 Порода

30 35 28 30 8 $\Gamma_{ст}$,

м/°С 30 25 26 27 31 29 32 28 34 2

7 9 Порода

35 28 30 8 $\Gamma_{ст}$,

м/°С 30 25 26 27 31 29 32 28 34 2

7 □9 Порода

28 30 □8 $Г_{ст}$,

м/°С 30 25 26 27 31 29 32 28 34 2

7 □9 Порода

30 □8 $Г_{ст}$,

м/°С 30 25 26 27 31 29 32 28 34 2

7 □9 Порода

□8 $Г_{ст}$,

м/°С 30 25 26 27 31 29 32 28 34 2

7 □9 Порода

8 $Г_{ст}$,

м/°С 30 25 26 27 31 29 32 28 34 2

7 □9 Порода

$Г_{ст}$,

м/°С 30 25 26 27 31 29 32 28 34 2

7 □9 Порода

30 25 26 27 31 29 32 28 34 27 □9

25 26 27 31 29 32 28 34 27 □9 Пор

ода

26 27 31 29 32 28 34 27 □9 Порода

27 31 29 32 28 34 27 □9 Порода

31 29 32 28 34 27 □9 Порода

29 32 28 34 27 □9 Порода

32 28 34 27 □9 Порода

28 34 27 □9 Порода

34 27 □9 Порода

27 □9 Порода

□9 Порода

9 Порода

Порода

Бурый уголь Каменный уголь Каменный уголь Каменный
уголь Песчаник Песчаник Каменный уголь Каменный уголь Глинистый и песчанистый сланец Песчаник □10 *V*, м/с 0,5 0,75 1,0 1,5 1,0 2,0 1,5 2,0 1, 0 0,5 □11 τ, м/с 3 2 6 8 5 9 10 7 6 4 □12 $t_н$, °С 8,5 2,5 3,0 2,5 7,5 8,3 7,9 4,2 8,0 7,5 □13 $t_в = t_{пб}$, °С 24 23 20 25 23 25 24 26 24 23

Бурый уголь Каменный уголь Каменный уголь Каменный
уголь Песчаник Песчаник Каменный уголь Каменный уголь Глинистый и песчанистый сланец Песчаник □10 *V*, м/с 0,5 0,75 1,0 1,5 1,0 2,0 1,5 2,0 1, 0 0,5 □11 τ, м/с 3 2 6 8 5 9 10 7 6 4 □12 $t_н$, °С 8,5 2,5 3,0 2,5 7,5 8,3 7,9 4,2 8,0 7,5 □13 $t_в = t_{пб}$, °С 24 23 20 25 23 25 24 26 24 23

Каменный уголь Каменный уголь Каменный уголь Песчаник Песчаник Каменный уголь Каменный уголь Глинистый и песчанистый сланец Песчаник □10 *V*, м/с 0,5 0,75 1,0 1,5 1,0 2,0 1,5 2,0 1, 0 0,5 □11 τ, м/с 3 2 6 8 5 9 10 7 6 4 □12 $t_н$, °С 8,5 2,5 3,0 2,5 7,5 8,3 7,9 4,2 8,0 7,5 □13 $t_в = t_{пб}$,

°С 24 23 20 25 23 25 24 26 24 23

Каменный уголь Каменный

уголь Песчаник Песчаник Каменный

уголь Каменный уголь Глинистый и

песчанистый сланец Песчаник □10 *V*,

м/с 0,5 0,75 1,0 1,5 1,0 2,0 1,5 2,0 1,

0 0,5 □11 τ,

м/с 3 2 6 8 5 9 10 7 6 4 □12 $t_н$,

°С 8,5 2,5 3,0 2,5 7,5 8,3 7,9 4,2 8,0

7,5 □13 $t_в = t_{пб}$,

°С 24 23 20 25 23 25 24 26 24 23

Каменный

уголь Песчаник Песчаник Каменный

уголь Каменный уголь Глинистый и

песчанистый сланец Песчаник □10 *V*,

м/с 0,5 0,75 1,0 1,5 1,0 2,0 1,5 2,0 1,

0 0,5 □11 τ,

м/с 3 2 6 8 5 9 10 7 6 4 □12 $t_н$,

°С 8,5 2,5 3,0 2,5 7,5 8,3 7,9 4,2 8,0

7,5 □13 $t_в = t_{пб}$,

°С 24 23 20 25 23 25 24 26 24 23

Песчаник Песчаник Каменный

уголь Каменный уголь Глинистый и

песчанистый сланец Песчаник □10 *V*,

м/с 0,5 0,75 1,0 1,5 1,0 2,0 1,5 2,0 1,

0 0,5 □11 τ,

м/с 3 2 6 8 5 9 10 7 6 4 □12 $t_н$,

°С 8,5 2,5 3,0 2,5 7,5 8,3 7,9 4,2 8,0

7,5 □13 $t_в = t_{пб}$,

°С 24 23 20 25 23 25 24 26 24 23

Песчаник Каменный уголь Каменный

уголь Глинистый и песчанистый

сланец Песчаник □10 *V*,

м/с 0,5 0,75 1,0 1,5 1,0 2,0 1,5 2,0 1,

0 0,5 □11 τ,

м/с 3 2 6 8 5 9 10 7 6 4 □12 $t_н$,

°С 8,5 2,5 3,0 2,5 7,5 8,3 7,9 4,2 8,0

7,5 □13 $t_в = t_{пб}$,

°С 24 23 20 25 23 25 24 26 24 23

Каменный уголь Каменный

уголь Глинистый и песчанистый

сланец Песчаник □10 *V*,

м/с 0,5 0,75 1,0 1,5 1,0 2,0 1,5 2,0 1,

0 0,5 □11 τ,

м/с 3 2 6 8 5 9 10 7 6 4 □12 $t_н$,

°С 8,5 2,5 3,0 2,5 7,5 8,3 7,9 4,2 8,0

7,5 □13 $t_в = t_{пб}$,

°С 24 23 20 25 23 25 24 26 24 23

Каменный уголь Глинистый и

песчанистый сланец Песчаник □10 *V*,

м/с 0,5 0,75 1,0 1,5 1,0 2,0 1,5 2,0 1,

0 0,5 □11 τ,

м/с 3 2 6 8 5 9 10 7 6 4 □12 $t_н$,

°С 8,5 2,5 3,0 2,5 7,5 8,3 7,9 4,2 8,0

7,5 □13 $t_в = t_{пб}$,

°С 24 23 20 25 23 25 24 26 24 23

Глинистый и песчанистый

сланец Песчаник □10 *V*,

м/с 0,5 0,75 1,0 1,5 1,0 2,0 1,5 2,0 1,

0 0,5 □11 τ,

м/с 3 2 6 8 5 9 10 7 6 4 □12 $t_н$,

°С 8,5 2,5 3,0 2,5 7,5 8,3 7,9 4,2 8,0

7,5 □13 $t_в = t_{пб}$,

°С 24 23 20 25 23 25 24 26 24 23

Песчаник □10 *V*,

м/с 0,5 0,75 1,0 1,5 1,0 2,0 1,5 2,0 1,

0 0,5 □11 τ,

м/с 3 2 6 8 5 9 10 7 6 4 □12 $t_н$,

°C 8,5 2,5 3,0 2,5 7,5 8,3 7,9 4,2 8,0
7,5 □13 $t_в = t_{пб}$,
°C 24 23 20 25 23 25 24 26 24 23
□10 *V*,
м/с 0,5 0,75 1,0 1,5 1,0 2,0 1,5 2,0 1,
0 0,5 □11 τ,
м/с 3 2 6 8 5 9 10 7 6 4 □12 $t_н$,
°C 8,5 2,5 3,0 2,5 7,5 8,3 7,9 4,2 8,0
7,5 □13 $t_в = t_{пб}$,
°C 24 23 20 25 23 25 24 26 24 23
10 *V*,
м/с 0,5 0,75 1,0 1,5 1,0 2,0 1,5 2,0 1,
0 0,5 □11 τ,
м/с 3 2 6 8 5 9 10 7 6 4 □12 $t_н$,
°C 8,5 2,5 3,0 2,5 7,5 8,3 7,9 4,2 8,0
7,5 □13 $t_в = t_{пб}$,
°C 24 23 20 25 23 25 24 26 24 23
V,
м/с 0,5 0,75 1,0 1,5 1,0 2,0 1,5 2,0 1,
0 0,5 □11 τ,
м/с 3 2 6 8 5 9 10 7 6 4 □12 $t_н$,
°C 8,5 2,5 3,0 2,5 7,5 8,3 7,9 4,2 8,0
7,5 □13 $t_в = t_{пб}$,
°C 24 23 20 25 23 25 24 26 24 23
0,5 0,75 1,0 1,5 1,0 2,0 1,5 2,0 1,0 0,
5 □11 τ,
м/с 3 2 6 8 5 9 10 7 6 4 □12 $t_н$,
°C 8,5 2,5 3,0 2,5 7,5 8,3 7,9 4,2 8,0
7,5 □13 $t_в = t_{пб}$,
°C 24 23 20 25 23 25 24 26 24 23
0,75 1,0 1,5 1,0 2,0 1,5 2,0 1,0 0,5 □1
1 τ,
м/с 3 2 6 8 5 9 10 7 6 4 □12 $t_н$,
°C 8,5 2,5 3,0 2,5 7,5 8,3 7,9 4,2 8,0

7,5 □13 $t_в = t_{пб}$,

°С 24 23 20 25 23 25 24 26 24 23

1,0 1,5 1,0 2,0 1,5 2,0 1,0 0,5 □11 τ,

м/с 3 2 6 8 5 9 10 7 6 4 □12 $t_н$,

°С 8,5 2,5 3,0 2,5 7,5 8,3 7,9 4,2 8,0

7,5 □13 $t_в = t_{пб}$,

°С 24 23 20 25 23 25 24 26 24 23

1,5 1,0 2,0 1,5 2,0 1,0 0,5 □11 τ,

м/с 3 2 6 8 5 9 10 7 6 4 □12 $t_н$,

°С 8,5 2,5 3,0 2,5 7,5 8,3 7,9 4,2 8,0

7,5 □13 $t_в = t_{пб}$,

°С 24 23 20 25 23 25 24 26 24 23

1,0 2,0 1,5 2,0 1,0 0,5 □11 τ,

м/с 3 2 6 8 5 9 10 7 6 4 □12 $t_н$,

°С 8,5 2,5 3,0 2,5 7,5 8,3 7,9 4,2 8,0

7,5 □13 $t_в = t_{пб}$,

°С 24 23 20 25 23 25 24 26 24 23

2,0 1,5 2,0 1,0 0,5 □11 τ,

м/с 3 2 6 8 5 9 10 7 6 4 □12 $t_н$,

°С 8,5 2,5 3,0 2,5 7,5 8,3 7,9 4,2 8,0

7,5 □13 $t_в = t_{пб}$,

°С 24 23 20 25 23 25 24 26 24 23

1,5 2,0 1,0 0,5 □11 τ,

м/с 3 2 6 8 5 9 10 7 6 4 □12 $t_н$,

°С 8,5 2,5 3,0 2,5 7,5 8,3 7,9 4,2 8,0

7,5 □13 $t_в = t_{пб}$,

°С 24 23 20 25 23 25 24 26 24 23

2,0 1,0 0,5 □11 τ,

м/с 3 2 6 8 5 9 10 7 6 4 □12 $t_н$,

°С 8,5 2,5 3,0 2,5 7,5 8,3 7,9 4,2 8,0

7,5 □13 $t_в = t_{пб}$,

°С 24 23 20 25 23 25 24 26 24 23

1,0 0,5 □11 τ,

м/с 3 2 6 8 5 9 10 7 6 4 12 $t_н$,

°С 8,5 2,5 3,0 2,5 7,5 8,3 7,9 4,2 8,0

7,5 13 $t_в = t_{пб}$,

°С 24 23 20 25 23 25 24 26 24 23

0,5 11 τ,

м/с 3 2 6 8 5 9 10 7 6 4 12 $t_н$,

°С 8,5 2,5 3,0 2,5 7,5 8,3 7,9 4,2 8,0

7,5 13 $t_в = t_{пб}$,

°С 24 23 20 25 23 25 24 26 24 23

11 τ,

м/с 3 2 6 8 5 9 10 7 6 4 12 $t_н$,

°С 8,5 2,5 3,0 2,5 7,5 8,3 7,9 4,2 8,0

7,5 13 $t_в = t_{пб}$,

°С 24 23 20 25 23 25 24 26 24 23

11 τ,

м/с 3 2 6 8 5 9 10 7 6 4 12 $t_н$,

°С 8,5 2,5 3,0 2,5 7,5 8,3 7,9 4,2 8,0

7,5 13 $t_в = t_{пб}$,

°С 24 23 20 25 23 25 24 26 24 23

τ, м/с 3 2 6 8 5 9 10 7 6 4 12 $t_н$,

°С 8,5 2,5 3,0 2,5 7,5 8,3 7,9 4,2 8,0

7,5 13 $t_в = t_{пб}$,

°С 24 23 20 25 23 25 24 26 24 23

3 2 6 8 5 9 10 7 6 4 12 $t_н$,

°С 8,5 2,5 3,0 2,5 7,5 8,3 7,9 4,2 8,0

7,5 13 $t_в = t_{пб}$,

°С 24 23 20 25 23 25 24 26 24 23

2 6 8 5 9 10 7 6 4 12 $t_н$,

°С 8,5 2,5 3,0 2,5 7,5 8,3 7,9 4,2 8,0

7,5 13 $t_в = t_{пб}$,

°С 24 23 20 25 23 25 24 26 24 23

6 8 5 9 10 7 6 4 12 $t_н$,

°С 8,5 2,5 3,0 2,5 7,5 8,3 7,9 4,2 8,0

7,5 13 $t_в = t_{пб}$,

°C 24 23 20 25 23 25 24 26 24 23

8 5 9 10 7 6 4 □12 $t_н$,

°C 8,5 2,5 3,0 2,5 7,5 8,3 7,9 4,2 8,0

7,5 □13 $t_в = t_{пб}$,

°C 24 23 20 25 23 25 24 26 24 23

5 9 10 7 6 4 □12 $t_н$,

°C 8,5 2,5 3,0 2,5 7,5 8,3 7,9 4,2 8,0

7,5 □13 $t_в = t_{пб}$,

°C 24 23 20 25 23 25 24 26 24 23

9 10 7 6 4 □12 $t_н$,

°C 8,5 2,5 3,0 2,5 7,5 8,3 7,9 4,2 8,0

7,5 □13 $t_в = t_{пб}$,

°C 24 23 20 25 23 25 24 26 24 23

10 7 6 4 □12 $t_н$,

°C 8,5 2,5 3,0 2,5 7,5 8,3 7,9 4,2 8,0

7,5 □13 $t_в = t_{пб}$,

°C 24 23 20 25 23 25 24 26 24 23

7 6 4 □12 $t_н$,

°C 8,5 2,5 3,0 2,5 7,5 8,3 7,9 4,2 8,0

7,5 □13 $t_в = t_{пб}$,

°C 24 23 20 25 23 25 24 26 24 23

6 4 □12 $t_н$,

°C 8,5 2,5 3,0 2,5 7,5 8,3 7,9 4,2 8,0

7,5 □13 $t_в = t_{пб}$,

°C 24 23 20 25 23 25 24 26 24 23

4 □12 $t_н$,

°C 8,5 2,5 3,0 2,5 7,5 8,3 7,9 4,2 8,0

7,5 □13 $t_в = t_{пб}$,

°C 24 23 20 25 23 25 24 26 24 23

□12 $t_н$,

°C 8,5 2,5 3,0 2,5 7,5 8,3 7,9 4,2 8,0

7,5 □13 $t_в = t_{пб}$,

°C 24 23 20 25 23 25 24 26 24 23

12 $t_н$,

°C 8,5 2,5 3,0 2,5 7,5 8,3 7,9 4,2 8,0
7,5 □13 $t_в = t_{пб}$,
°C 24 23 20 25 23 25 24 26 24 23
$t_н$,
°C 8,5 2,5 3,0 2,5 7,5 8,3 7,9 4,2 8,0
7,5 □13 $t_в = t_{пб}$,
°C 24 23 20 25 23 25 24 26 24 23
8,5 2,5 3,0 2,5 7,5 8,3 7,9 4,2 8,0 7,5
□13 $t_в = t_{пб}$,
°C 24 23 20 25 23 25 24 26 24 23
2,5 3,0 2,5 7,5 8,3 7,9 4,2 8,0 7,5 □13
$t_в = t_{пб}$,
°C 24 23 20 25 23 25 24 26 24 23
3,0 2,5 7,5 8,3 7,9 4,2 8,0 7,5 □13 $t_в$
$= t_{пб}$,
°C 24 23 20 25 23 25 24 26 24 23
2,5 7,5 8,3 7,9 4,2 8,0 7,5 □13 $t_в = t_{пб}$,
°C 24 23 20 25 23 25 24 26 24 23
7,5 8,3 7,9 4,2 8,0 7,5 □13 $t_в = t_{пб}$,
°C 24 23 20 25 23 25 24 26 24 23
8,3 7,9 4,2 8,0 7,5 □13 $t_в = t_{пб}$,
°C 24 23 20 25 23 25 24 26 24 23
7,9 4,2 8,0 7,5 □13 $t_в = t_{пб}$,
°C 24 23 20 25 23 25 24 26 24 23
4,2 8,0 7,5 □13 $t_в = t_{пб}$,
°C 24 23 20 25 23 25 24 26 24 23
8,0 7,5 □13 $t_в = t_{пб}$,
°C 24 23 20 25 23 25 24 26 24 23
7,5 □13 $t_в = t_{пб}$,
°C 24 23 20 25 23 25 24 26 24 23
□13 $t_в = t_{пб}$,
°C 24 23 20 25 23 25 24 26 24 23
13 $t_в = t_{пб}$,
°C 24 23 20 25 23 25 24 26 24 23

$t_в = t_{пб}$,

°C 24 23 20 25 23 25 24 26 24 23

24 23 20 25 23 25 24 26 24 23 □14

$N_{потр}$,

кВт 70 60 50 40 100 90 50 50 100

23 20 25 23 25 24 26 24 23 □14 $N_{по}$

тр,

кВт 70 60 50 40 100 90 50 50 100

20 25 23 25 24 26 24 23 □14 $N_{потр}$,

кВт 70 60 50 40 100 90 50 50 100

25 23 25 24 26 24 23 □14 $N_{потр}$,

кВт 70 60 50 40 100 90 50 50 100

23 25 24 26 24 23 □14 $N_{потр}$,

кВт 70 60 50 40 100 90 50 50 100

25 24 26 24 23 □14 $N_{потр}$,

кВт 70 60 50 40 100 90 50 50 100

24 26 24 23 □14 $N_{потр}$,

кВт 70 60 50 40 100 90 50 50 100

26 24 23 □14 $N_{потр}$,

кВт 70 60 50 40 100 90 50 50 100

24 23 □14 $N_{потр}$,

кВт 70 60 50 40 100 90 50 50 100

23 □14 $N_{потр}$,

кВт 70 60 50 40 100 90 50 50 100

□14 $N_{потр}$,

кВт 70 60 50 40 100 90 50 50 100

14 $N_{потр}$,

кВт 70 60 50 40 100 90 50 50 100

$N_{потр}$,

кВт 70 60 50 40 100 90 50 50 100

70 60 50 40 100 90 50 50 100 100 □

60 50 40 100 90 50 50 100 100 □15

50 40 100 90 50 50 100 100 □15 $N_{л}$,

кВт - - 50 50 - - - - -

100 □16 $N_{тр}$, кВт 5 10 - -

5 5 5 5 10 10 □17 $\alpha_в$,
Па·с^2/м^2 0,017 0,019 0,018 0,016 0,015 0
,014 0,013 0,020 0,049 0,049 □18 $n_л$,
чел. 7 6 3 3 6 5 6 6 5 8 □
40 100 90 50 50 100 100 □15 $N_л$,
кВт - - 50 50 - - - - -
100 □16 $N_{тр}$, кВт 5 10 - -
5 5 5 5 10 10 □17 $\alpha_в$,
Па·с^2/м^2 0,017 0,019 0,018 0,016 0,015 0
,014 0,013 0,020 0,049 0,049 □18 $n_л$,
чел. 7 6 3 3 6 5 6 6 5 8 □
100 90 50 50 100 100 □15 $N_л$, кВт - -
50 50 - - - - - 100 □16 $N_{тр}$,
кВт 5 10 - -
5 5 5 5 10 10 □17 $\alpha_в$,
Па·с^2/м^2 0,017 0,019 0,018 0,016 0,015 0
,014 0,013 0,020 0,049 0,049 □18 $n_л$,
чел. 7 6 3 3 6 5 6 6 5 8 □
90 50 50 100 100 □15 $N_л$, кВт - -
50 50 - - - - - 100 □16 $N_{тр}$,
кВт 5 10 - -
5 5 5 5 10 10 □17 $\alpha_в$,
Па·с^2/м^2 0,017 0,019 0,018 0,016 0,015 0
,014 0,013 0,020 0,049 0,049 □18 $n_л$,
чел. 7 6 3 3 6 5 6 6 5 8 □
50 50 100 100 □15 $N_л$, кВт - -
50 50 - - - - - 100 □16 $N_{тр}$,
кВт 5 10 - -
5 5 5 5 10 10 □17 $\alpha_в$,
Па·с^2/м^2 0,017 0,019 0,018 0,016 0,015 0
,014 0,013 0,020 0,049 0,049 □18 $n_л$,
чел. 7 6 3 3 6 5 6 6 5 8 □
50 100 100 □15 $N_л$, кВт - - 50 50 - -
- - - 100 □16 $N_{тр}$, кВт 5 10 - -

5 5 5 5 10 10 □17 $\alpha_в$,
Па·с^2/м^2 0,017 0,019 0,018 0,016 0,015 0
,014 0,013 0,020 0,049 0,049 □18 $n_л$,
чел. 7 6 3 3 6 5 6 6 5 8 □
100 100 □15 $N_л$, кВт - - 50 50 - - -
- - 100 □16 $N_{тр}$, кВт 5 10 - -
5 5 5 5 10 10 □17 $\alpha_в$,
Па·с^2/м^2 0,017 0,019 0,018 0,016 0,015 0
,014 0,013 0,020 0,049 0,049 □18 $n_л$,
чел. 7 6 3 3 6 5 6 6 5 8 □
100 □15 $N_л$, кВт - - 50 50 - - - - -
100 □16 $N_{тр}$, кВт 5 10 - -
5 5 5 5 10 10 □17 $\alpha_в$,
Па·с^2/м^2 0,017 0,019 0,018 0,016 0,015 0
,014 0,013 0,020 0,049 0,049 □18 $n_л$,
чел. 7 6 3 3 6 5 6 6 5 8 □
□15 $N_л$, кВт - - 50 50 - - - - -
100 □16 $N_{тр}$, кВт 5 10 - -
5 5 5 5 10 10 □17 $\alpha_в$,
Па·с^2/м^2 0,017 0,019 0,018 0,016 0,015 0
,014 0,013 0,020 0,049 0,049 □18 $n_л$,
чел. 7 6 3 3 6 5 6 6 5 8 □
15 $N_л$, кВт - - 50 50 - - - - -
100 □16 $N_{тр}$, кВт 5 10 - -
5 5 5 5 10 10 □17 $\alpha_в$,
Па·с^2/м^2 0,017 0,019 0,018 0,016 0,015 0
,014 0,013 0,020 0,049 0,049 □18 $n_л$,
чел. 7 6 3 3 6 5 6 6 5 8 □
$N_л$, кВт - - 50 50 - - - - -
100 □16 $N_{тр}$, кВт 5 10 - -
5 5 5 5 10 10 □17 $\alpha_в$,
Па·с^2/м^2 0,017 0,019 0,018 0,016 0,015 0
,014 0,013 0,020 0,049 0,049 □18 $n_л$,
чел. 7 6 3 3 6 5 6 6 5 8 □

- - 50 50 - - - - - 100 □16 $N_{тр}$,
кВт 5 10 - -
5 5 5 5 10 10 □17 $\alpha_в$,
Па·с^2/м^2 0,017 0,019 0,018 0,016 0,015 0
,014 0,013 0,020 0,049 0,049 □18 $n_л$,
чел. 7 6 3 3 6 5 6 6 5 8 □
- 50 50 - - - - - 100 □16 $N_{тр}$,
кВт 5 10 - -
5 5 5 5 10 10 □17 $\alpha_в$,
Па·с^2/м^2 0,017 0,019 0,018 0,016 0,015 0
,014 0,013 0,020 0,049 0,049 □18 $n_л$,
чел. 7 6 3 3 6 5 6 6 5 8 □
50 50 - - - - - 100 □16 $N_{тр}$,
кВт 5 10 - -
5 5 5 5 10 10 □17 $\alpha_в$,
Па·с^2/м^2 0,017 0,019 0,018 0,016 0,015 0
,014 0,013 0,020 0,049 0,049 □18 $n_л$,
чел. 7 6 3 3 6 5 6 6 5 8 □
50 - - - - - 100 □16 $N_{тр}$, кВт 5 10 -
- 5 5 5 5 10 10 □17 $\alpha_в$,
Па·с^2/м^2 0,017 0,019 0,018 0,016 0,015 0
,014 0,013 0,020 0,049 0,049 □18 $n_л$,
чел. 7 6 3 3 6 5 6 6 5 8 □
- - - - - 100 □16 $N_{тр}$, кВт 5 10 - -
5 5 5 5 10 10 □17 $\alpha_в$,
Па·с^2/м^2 0,017 0,019 0,018 0,016 0,015 0
,014 0,013 0,020 0,049 0,049 □18 $n_л$,
чел. 7 6 3 3 6 5 6 6 5 8 □
- - - - 100 □16 $N_{тр}$, кВт 5 10 - -
5 5 5 5 10 10 □17 $\alpha_в$,
Па·с^2/м^2 0,017 0,019 0,018 0,016 0,015 0
,014 0,013 0,020 0,049 0,049 □18 $n_л$,
чел. 7 6 3 3 6 5 6 6 5 8 □

- - - 100 □16 $N_{тр}$, кВт 5 10 - -

5 5 5 5 10 10 □17 $\alpha_в$,

Па·с^2/м^2 0,017 0,019 0,018 0,016 0,015 0

,014 0,013 0,020 0,049 0,049 □18 $n_л$,

чел. 7 6 3 3 6 5 6 6 5 8 □

- - 100 □16 $N_{тр}$, кВт 5 10 - -

5 5 5 5 10 10 □17 $\alpha_в$,

Па·с^2/м^2 0,017 0,019 0,018 0,016 0,015 0

,014 0,013 0,020 0,049 0,049 □18 $n_л$,

чел. 7 6 3 3 6 5 6 6 5 8 □

- 100 □16 $N_{тр}$, кВт 5 10 - -

5 5 5 5 10 10 □17 $\alpha_в$,

Па·с^2/м^2 0,017 0,019 0,018 0,016 0,015 0

,014 0,013 0,020 0,049 0,049 □18 $n_л$,

чел. 7 6 3 3 6 5 6 6 5 8 □

100 □16 $N_{тр}$, кВт 5 10 - -

5 5 5 5 10 10 □17 $\alpha_в$,

Па·с^2/м^2 0,017 0,019 0,018 0,016 0,015 0

,014 0,013 0,020 0,049 0,049 □18 $n_л$,

чел. 7 6 3 3 6 5 6 6 5 8 □

□16 $N_{тр}$, кВт 5 10 - -

5 5 5 5 10 10 □17 $\alpha_в$,

Па·с^2/м^2 0,017 0,019 0,018 0,016 0,015 0

,014 0,013 0,020 0,049 0,049 □18 $n_л$,

чел. 7 6 3 3 6 5 6 6 5 8 □

16 $N_{тр}$, кВт 5 10 - -

5 5 5 5 10 10 □17 $\alpha_в$,

Па·с^2/м^2 0,017 0,019 0,018 0,016 0,015 0

,014 0,013 0,020 0,049 0,049 □18 $n_л$,

чел. 7 6 3 3 6 5 6 6 5 8 □

$N_{тр}$, кВт 5 10 - -

5 5 5 5 10 10 □17 $\alpha_в$,

Па·с^2/м^2 0,017 0,019 0,018 0,016 0,015 0

,014 0,013 0,020 0,049 0,049 □18 $n_л$,

чел. 7 6 3 3 6 5 6 6 5 8 □
5 10 - - 5 5 5 5 10 10 □17 $\alpha_в$,
Па·с^2/м^2 0,017 0,019 0,018 0,016 0,015 0
,014 0,013 0,020 0,049 0,049 □18 $n_л$,
чел. 7 6 3 3 6 5 6 6 5 8 □
10 - - 5 5 5 5 10 10 □17 $\alpha_в$,
Па·с^2/м^2 0,017 0,019 0,018 0,016 0,015 0
,014 0,013 0,020 0,049 0,049 □18 $n_л$,
чел. 7 6 3 3 6 5 6 6 5 8 □
- - 5 5 5 5 10 10 □17 $\alpha_в$,
Па·с^2/м^2 0,017 0,019 0,018 0,016 0,015 0
,014 0,013 0,020 0,049 0,049 □18 $n_л$,
чел. 7 6 3 3 6 5 6 6 5 8 □
- 5 5 5 5 10 10 □17 $\alpha_в$,
Па·с^2/м^2 0,017 0,019 0,018 0,016 0,015 0
,014 0,013 0,020 0,049 0,049 □18 $n_л$,
чел. 7 6 3 3 6 5 6 6 5 8 □
5 5 5 5 10 10 □17 $\alpha_в$,
Па·с^2/м^2 0,017 0,019 0,018 0,016 0,015 0
,014 0,013 0,020 0,049 0,049 □18 $n_л$,
чел. 7 6 3 3 6 5 6 6 5 8 □
5 5 5 10 10 □17 $\alpha_в$,
Па·с^2/м^2 0,017 0,019 0,018 0,016 0,015 0
,014 0,013 0,020 0,049 0,049 □18 $n_л$,
чел. 7 6 3 3 6 5 6 6 5 8 □
5 5 10 10 □17 $\alpha_в$,
Па·с^2/м^2 0,017 0,019 0,018 0,016 0,015 0
,014 0,013 0,020 0,049 0,049 □18 $n_л$,
чел. 7 6 3 3 6 5 6 6 5 8 □
5 10 10 □17 $\alpha_в$,
Па·с^2/м^2 0,017 0,019 0,018 0,016 0,015 0
,014 0,013 0,020 0,049 0,049 □18 $n_л$,
чел. 7 6 3 3 6 5 6 6 5 8 □

10 10 17 $\alpha_в$,

Па·с^2/м^2 0,017 0,019 0,018 0,016 0,015 0

,014 0,013 0,020 0,049 0,049 18 $n_л$,

чел. 7 6 3 3 6 5 6 6 5 8

10 17 $\alpha_в$,

Па·с^2/м^2 0,017 0,019 0,018 0,016 0,015 0

,014 0,013 0,020 0,049 0,049 18 $n_л$,

чел. 7 6 3 3 6 5 6 6 5 8

17 $\alpha_в$,

Па·с^2/м^2 0,017 0,019 0,018 0,016 0,015 0

,014 0,013 0,020 0,049 0,049 18 $n_л$,

чел. 7 6 3 3 6 5 6 6 5 8

17 $\alpha_в$,

Па·с^2/м^2 0,017 0,019 0,018 0,016 0,015 0

,014 0,013 0,020 0,049 0,049 18 $n_л$,

чел. 7 6 3 3 6 5 6 6 5 8

$\alpha_в$,

Па·с^2/м^2 0,017 0,019 0,018 0,016 0,015 0

,014 0,013 0,020 0,049 0,049 18 $n_л$,

чел. 7 6 3 3 6 5 6 6 5 8

0,017 0,019 0,018 0,016 0,015 0,014 0,01

3 0,020 0,049 0,049 18 $n_л$,

чел. 7 6 3 3 6 5 6 6 5 8

0,019 0,018 0,016 0,015 0,014 0,013 0,02

0 0,049 0,049 18 $n_л$,

чел. 7 6 3 3 6 5 6 6 5 8

0,018 0,016 0,015 0,014 0,013 0,020 0,049

0,049 18 $n_л$,

чел. 7 6 3 3 6 5 6 6 5 8

0,016 0,015 0,014 0,013 0,020 0,049 0,04

9 18 $n_л$,

чел. 7 6 3 3 6 5 6 6 5 8

0,015 0,014 0,013 0,020 0,049 0,049 18

$n_л$, чел. 7 6 3 3 6 5 6 6 5 8

0,014 0,013 0,020 0,049 0,049 □18 $n_л$,
чел. 7 6 3 3 6 5 6 6 5 8 □
0,013 0,020 0,049 0,049 □18 $n_л$,
чел. 7 6 3 3 6 5 6 6 5 8 □
0,020 0,049 0,049 □18 $n_л$,
чел. 7 6 3 3 6 5 6 6 5 8 □
0,049 0,049 □18 $n_л$,
чел. 7 6 3 3 6 5 6 6 5 8 □
0,049 □18 $n_л$,
чел. 7 6 3 3 6 5 6 6 5 8 □
□18 $n_л$, чел. 7 6 3 3 6 5 6 6 5 8 □
18 $n_л$, чел. 7 6 3 3 6 5 6 6 5 8 □
$n_л$, чел. 7 6 3 3 6 5 6 6 5 8 □
7 6 3 3 6 5 6 6 5 8 □
6 3 3 6 5 6 6 5 8 □
3 3 6 5 6 6 5 8 □
3 6 5 6 6 5 8 □
6 5 6 6 5 8 □
5 6 6 5 8 □
6 6 5 8 □
6 5 8 □
5 8 □
8 □
□

Контрольные вопросы

1. Охарактеризуйте климатические условия в горных выработках глубоких шахт.

2. Как осуществляется теплоотдача тела человека в окружающую среду?

3. Какой микроклимат в

выработках глубоких шахт считается допустимым?

4. Перечислите виды (формы) нагревания воздуха, движущегося по горным выработкам.

5. Как выполняется тепловое кондиционирование воздуха в горных выработках?

РАСЧЕТНО-ПРАКТИЧЕСКАЯ РАБОТА №4. ЦВЕТА СИГНАЛЬНЫЕ И ЗНАКИ БЕЗОПАСНОСТИ

Цель работы – ривить практические навыки в применении сигнальных цветов и знаков безопасности; изучить назначение, характеристики и порядок применения сигнальных цветов и знаков безопасности.

Теоретические положения.

Для предупреждения многих несчастных случаев на производстве и в быту эффективным средством является цветовое оформление машин, приборов, помещений и рациональное применение сигнальных цветов и

знаков безопасности, которые устанавливает ГОСТ Р 12.4.026–01 [1].

Различают прямое психологическое воздействие цвета на челове- ка, вызывающее, например, чувство радости или печали, создающее впе- чатление легкости или тяжести какого-либо предмета, удаленности или близости его, и вторичное воздействие, связанное с ассоциациями. Напри- мер, красный, оранжевый и желтый цвета ассоциируются с огнем, солн- цем, т. е. теплом. Такие цвета создают впечатление тепла и называются те- плыми цветами. Белый, голубой, зеленый и некоторые другие цвета ассо- циируются с холодом и называются холодными цветами.

Сигнальные цвета применяются для окраски поверхностей конст- рукций, приспособлений и элементов производственного оборудования, которые могут служить источником опасности для работающих.

ГОСТом установлены красный, желтый, зеленый и синий сигналь- ные цвета. Для усиления контраста сигнальных цветов они применяются на фоне контрастных цветов.

Контрастные цвета применяются также для выполнения символов и поясняющих надписей.

Красный сигнальный цвет применяется: для запрещающих знаков; надписей и символов на знаках пожарной безопасности, обозначений от- ключающих устройств механизмов и машин, в том числе аварийных; внутренних поверхностей открывающихся кожухов и корпусов, ограждающих движущиеся элементы механизмов и машин и их крышек; рукояток кранов аварийного сброса давления; корпусов масляных выключателей, находящихся в рабочем состоянии под напряжением, и обозначения пожарной техники.

Желтый сигнальный цвет используется: для предупреждающих знаков элементов строительных конструкций, которые могут явиться причиной получения травм (низкие балки, выступы и перепады в полости пола, малозаметные ступени, пандусы), мест, в которых существует опасность падения, сужений проездов, колонн, стоянок и опор производственного оборудования (открытые движущиеся части оборудования);

кромок штампов, прессов, ограждающих конструкций площадок для работ, проводимых на высоте, и т. п. элементов внутрицехового и межцехового транспорта, подъемно-транспортного оборудования и строительно-дорожных машин, кабин и ограждений кранов, боковых поверхностей электрокаров, погрузчиков, тележек и постоянных и временных ограждений или элементов ограждений, устанавливаемых на границах опасных зон, у проемов, ям, котлованов, выносных площадок, постоянных и временных ограждений лестниц, перекрытий строящихся зданий; балконов и других мест, где возможно падение с высоты, емкостей, содержащих вещества с опасными и вредными свойствами, на которые предупреждающую окраску наносят в виде полосы шириной 50–100 мм в зависимости от размещения емкости; границ подходов к эвакуационным или запасным выходам.

Зеленый сигнальный цвет применяется для предписывающих знаков дверей и светового табло эвакуационных или запасных выходов, сигнальных ламп.

Синий сигнальный цвет используется для указательных знаков. Символ на знаках безопасности – это простое, всем понятное изображение характера опасности, мер предосторожности, инструктивных указаний или информации по безопасности. Знаки должны быть установлены в местах, пребывание в которых связано с возможной опасностью для работающих, а также на производственном оборудовании, являющемся источником такой опасности. Знаки безопасности, устанавливаемые на воротах и входных дверях помещений, обозначают, что зона их действия – все помещение. При необходимости ограничения зоны действия знака приводятся соответствующие указания с вышеуказанным ГОСТом. Они контрастно выделются на окружающем их фоне и находятся в поле зрения людей, для которых предназначены. На местах и участках, являющихся временно опасными, устанавливаются переносные знаки и временные ограждения, окрашенные в сигнальный цвет. Всего предусмотрено четыре группы знаков безопасности:

1 запрещающий (в виде круга);

2 предупреждающий (в виде треугольника);

3 предписывающий (в виде квадрата);

4 указательный (в виде вертикального прямоугольника).

Для более полного усвоения формы символов на знаках и мест их установки следует дополнительно изучить раздел 3 ГОСТ Р 12.4.026-01 [1]. Для этого ниже дается необходимая выдержка из данного ГОСТа.

Стандарт не распространяется:

- на цвета, применяемые для световой сигнализации всех видов транспорта, транспортных средств и дорожного движения;

- цвета, знаки и маркировочные щитки баллонов, трубопроводов, емкостей для хранения и транспортирования газов и жидкостей;

- дорожные знаки и разметку, путевые и сигнальные знаки железных дорог, знаки для обеспечения безопасности движения всех видов транспорта (кроме знаков

безопасности для подъемно-транспортных меха- низмов, внутризаводского, пассажирского и общественного транспорта);

- знаки и маркировку опасных грузов, грузовых единиц, требующих специальных условий транспортирования и хранения;

- знаки для электротехники.

Назначение сигнальных цветов, знаков безопасности и сигнальной разметки состоит в обеспечении однозначного понимания определенных требований, касающихся безопасности, сохранения жизни и здоровья людей, снижения материального ущерба без применения слов или с их минимальным количеством.

Сигнальные цвета, знаки безопасности и сигнальную разметку следует применять для привлечения внимания людей, находящихся на производственных, общественных объектах и в иных местах, к опасности, опасной ситуации, предостережения в целях избегания опасности, сообщения о возможном исходе в случае пренебрежения опасностью, предписания или требования

определенных действий, а также для сообщения необходимой информации.

Применение сигнальных цветов, знаков безопасности и сигнальной разметки на производственных, общественных объектах и в иных местах не заменяет необходимости проведения организационных и технических мероприятий по обеспечению условий безопасности, использования средств индивидуальной и коллективной защиты, обучения и инструктажа по технике безопасности.

Размещение (установку) знаков безопасности на оборудовании, машинах, механизмах должна проводить организация-изготовитель. При необходимости дополнительное размещение (установку) знаков безопасности на оборудовании, машинах, механизмах, находящихся в эксплуатации, проводит эксплуатирующая их организация.

Графические символы и поясняющие надписи на знаках безопасности отраслевого назначения, не предусмотренные настоящим стандартом, необходимо устанавливать в отраслевых

стандартах, нормах, правилах с соблюдением требований настоящего стандарта.

Назначение и правила применения сигнальных цветов.

Стандарт устанавливает следующие сигнальные цвета: красный, желтый, зеленый, синий. Для усиления зрительного восприятия цветографических изображений знаков безопасности и сигнальной разметки сигнальные цвета следует применять в сочетании с контрастными цветами – белым или черным. Контрастные цвета необходимо использовать для выполнения графических символов и поясняющих надписей.

Сигнальные цвета необходимо применять:

- для обозначения поверхностей, конструкций (или элементов кон- струкций), приспособлений, узлов и элементов оборудования, машин, ме- ханизмов и т. п., которые могут служить источниками опасности для лю- дей, поверхности ограждений и других защитных устройств, систем бло- кировок и т. п.;

- обозначения пожарной техники, средств противопожарной защи- ты, их элементов;

- знаков безопасности, сигнальной разметки, планов эвакуации и других визуальных средств обеспечения безопасности;

- светящихся (световых) средств безопасности (сигнальные лампы, табло и др.);

- обозначения пути эвакуации.

Смысловое значение, область применения сигнальных цветов и соответствующие им контрастные цвета установлены в табл. 5.0.

Красный сигнальный цвет следует применять:

- для обозначения отключающих устройств механизмов и машин, в том числе аварийных;

- внутренних поверхностей крышек (дверец) шкафов с открытыми токоведущими элементами оборудования, машин, механизмов и т. п. (если оборудование, машины, механизмы имеют красный цвет, то внутренние поверхности крышек (дверец) должны быть окрашены лакокрасочными материалами желтого

сигнального цвета);

- рукояток кранов аварийного сброса давления;

- корпусов масляных выключателей, находящихся в рабочем состоянии под напряжением;

- обозначения различных видов пожарной техники, средств противопожарной защиты, их элементов, требующих оперативного опознания (пожарные машины, наземные части гидрант-колонок, огнетушители, баллоны, устройства ручного пуска систем (установок) пожарной автоматики, средств оповещения, телефоны прямой связи с пожарной охраной, насосы, пожарные стенды, бочки для воды, ящики для песка, а также ведра, лопа- ты, топоры и т. п.);

- окантовки пожарных щитов белого цвета для крепления пожарного инструмента и огнетушителей. Ширина окантовки – 30–100 мм (допускается выполнять окантовку пожарных щитов в виде чередующихся наклонных под углом 45–60° полос красного сигнального и белого контра- стного цветов);

- орнаментовки элементов

строительных конструкций (стены, колонны) в виде отрезка горизонтально расположенной полосы для обозначения мест нахождения огнетушителя, установки пожаротушения с ручным пуском, кнопки пожарной сигнализации и т. п. Ширина полос – 150–300 мм. Полосы должны располагаться в верхней части стен и колонн на высоте, удобной для зрительного восприятия с рабочих мест, проходов и т. п. В состав орнаментовки, как правило, следует включать знак пожарной безопасности с соответствующим графическим символом средства противопожарной защиты;

- сигнальных ламп и табло с информацией, извещающей о нарушении технологического процесса или нарушении условий безопасности:

«Тревога», «Неисправность» и др.;

- обозначения захватных устройств промышленных установок и промышленных роботов;

Таблица 5.0

Смысловое значение, область применения сигнальных цветов и

соответствующие им контрастные цвета

Сигнальный цвет Смысловое значение Область применения Контрастный цвет

Смысловое значение Область применения Контрастный цвет

Область применения Контрастный цвет

Контрастный цвет

Красный Непосредственная опасность

Непосредственная опасность

Аварийная или опасная ситуация

Пожарная техника, средства противо- пож. защиты, их элементы Запрещение опасного поведения или действия.Обозначение непо- средственной опасности

Запрещение опасного поведения или действия.Обозначение непо- средственной опасности

Сообщение об аварийном отключении или аварийном состоянии оборудования (техноло- гического процесса)

Обозначение и определение мест нахождения пожарной техники, средств противопожарной защиты, их элементов

Белый

Желтый Возможная опас- ность Обозначение возможной опасно- сти, опасной ситуации. Преду- преждение о

возможной опасно-

Возможная опас- ность Обозначение возможной опасно- сти, опасной ситуации. Преду- преждение о возможной опасно-

Обозначение возможной опасно- сти, опасной ситуации. Преду- преждение о возможной опасно-

сти

Черный

Зеленый Безопасность, безопасные усло- вия Сообщение о нормальной работе оборудования, нормальном со- стоянии технологического про-

Безопасность, безопасные усло- вия Сообщение о нормальной работе оборудования, нормальном со- стоянии технологического про-

Сообщение о нормальной работе оборудования, нормальном со- стоянии технологического про-

цесса

Белый Помощь, спасение Обозначение пути эвакуации, аптечек, кабинетов, средств по оказанию первой медицинской

Помощь, спасение Обозначение пути эвакуации, аптечек, кабинетов, средств по

оказанию первой медицинской

Помощь, спасение Обозначение пути

эвакуации, аптечек, кабинетов, средств по

оказанию первой медицинской

Помощь, спасение Обозначение пути

эвакуации, аптечек, кабинетов, средств по

оказанию первой медицинской

Обозначение пути эвакуации, аптечек,

кабинетов, средств по оказанию первой

медицинской

помощи

Синий Предписание во избежание

опасно-

Предписание во избежание опасно-

сти Требование обязательных дейст- вий в

целях обеспечения безо-

Требование обязательных дейст- вий в целях

обеспечения безо-

пасности

Белый Указание Разрешение

определенных дей-

Указание Разрешение определенных

дей-

Указание Разрешение определенных дей-

Указание Разрешение определенных дей-

Разрешение определенных дей-

ствий обозначения временных ограждений или элементов временных ограждений, устанавливаемых на

границах опасных зон, участков, терри- торий, ям, котлованов, временных ограждений мест химического, бакте- риологического и радиационного загрязнения, а также ограждений других мест, зон, участков, вход на которые временно запрещен.

- обозначения временных ограждений или элементов временных ограждений, устанавливаемых на границах опасных зон, участков, терри- торий, ям, котлованов, временных ограждений мест химического, бакте- риологического и радиационного загрязнения, а также ограждений других мест, зон, участков, вход на которые временно запрещен.

- обозначения временных ограждений или элементов временных ограждений, устанавливаемых на границах опасных зон, участков, терри- торий, ям, котлованов, временных ограждений мест химического, бакте- риологического и радиационного загрязнения, а также ограждений других мест, зон, участков, вход на которые временно запрещен.

- обозначения временных

ограждений или элементов временных ограждений, устанавливаемых на границах опасных зон, участков, терри- торий, ям, котлованов, временных ограждений мест химического, бакте- риологического и радиационного загрязнения, а также ограждений других мест, зон, участков, вход на которые временно запрещен.

Поверхность временных ограждений должна быть целиком окра- шена красным сигнальным цветом или иметь чередующиеся наклонные под углом 45–60° полосы красного сигнального и белого контрастного цветов. Ширина полос – 20–300 мм при соотношении ширины полос крас- ного и белого цветов от 1:1 до 1,5:1,0;

- запрещающих знаков безопасности и знаков пожарной безопасности.

Не допускается использовать красный сигнальный цвет:

- для обозначения стационарно устанавливаемых средств противопожарной защиты (их элементов), не требующих оперативного опознания (пожарные

извещатели, пожарные трубопроводы, оросители установок пожаротушения и т. п.);

- на пути эвакуации во избежание путаницы и замешательства (кроме запрещающих знаков безопасности и знаков пожарной безопасности).

Желтый сигнальный цвет следует применять:

а) для обозначения элементов строительных и иных конструкций, которые могут явиться причиной получения травм работающими: низких балок, выступов и перепадов в плоскости пола, малозаметных ступеней, пандусов, мест, в которых существует опасность падения (кромки погрузочных платформ, грузовых поддонов, неогражденных площадок, люков, проемов и т. д.), сужений проездов, малозаметных распорок, узлов, колонн, стоек и опор в местах интенсивного движения внутризаводского транспорта и т. д.;

б) обозначения узлов и элементов оборудования, машин и механизмов, неосторожное обращение с которыми представляет опасность для людей: открытых движущихся

узлов, кромок оградительных устройств, не полностью закрывающих движущиеся элементы (шлифовальные круги, фрезы, зубчатые колеса, приводные ремни, цепи и т. п.), ограждающих конструкций площадок для работ, проводимых на высоте, а также постоянно подвешенных к потолку или стенам технологической арматуры и механизмов, выступающих в рабочее пространство;

в) обозначения опасных при эксплуатации элементов транспортных средств, подъемно-транспортного оборудования и строительно-дорожных машин, площадок грузоподъемников, бамперов и боковых поверхностей электрокаров, погрузчиков, тележек, поворотных платформ и боковых поверхностей стрел экскаваторов, захватов и площадок автопогрузчиков, рабочих органов сельскохозяйственных машин, элементов грузоподъемных кранов, обойм грузовых крюков и др.;

г) подвижных монтажных устройств, их элементов и элементов грузозахватных приспособлений, подвижных частей кантователей, траверс, подъемников, подвижных

частей монтажных вышек и лестниц;

д) внутренних поверхностей крышек, дверец, кожухов и других ограждений, закрывающих места расположения движущихся узлов и элементов оборудования, машин, механизмов, требующих периодического доступа для контроля, ремонта, регулировки и т. п.

Если указанные узлы и элементы закрыты съемными ограждениями, то окрашиванию лакокрасочными материалами желтого сигнального цвета подлежат сами движущиеся узлы, элементы и (или) поверхности смежных с ними неподвижных деталей, закрываемые ограждениями;

е) постоянных ограждений или элементов ограждений, устанавливаемых на границах опасных зон, участков, территорий: у проемов, ям, котлованов, выносных площадок, постоянных ограждений лестниц, балконов, перекрытий и других мест, в которых возможно падение с высоты.

Поверхность ограждения должна быть целиком окрашена лакокрасочными материалами желтого сигнального цвета или иметь чередующиеся наклонные под углом

45–60° полосы желтого сигнального и черного контрастного цветов.

Ширина полос – 20–300 мм при соотношении ширины полос желтого и черного цвета от 1:1 до 1,5:1,0;

ж) обозначения емкостей и технологического оборудования, содержащих опасные или вредные вещества.

Поверхность емкости должна быть целиком окрашена лакокрасочными материалами желтого сигнального цвета или иметь чередующиеся наклонные под углом 45–60° полосы желтого сигнального и черного контрастного цветов.

Ширина полос – 50–300 мм в зависимости от размера емкости при соотношении ширины полос желтого и черного цвета от 1:1 до 1,5:1,0;

з) обозначения площадей, которые должны быть всегда свободными на случай эвакуации (площадки у эвакуационных выходов и подходы к ним, возле мест подачи пожарной тревоги, возле мест подхода к средствам противопожарной защиты, средствам оповещения, пунктам оказания первой медицинской помощи, пожарным лестницам и др.).

Границы этих площадей должны быть обозначены сплошными линиями желтого сигнального цвета, а сами площади – чередующимися наклонными под углом 45–60° полосами желтого сигнального и черного контрастного цветов. Ширина линий и полос – 50 – 100 мм;

и) предупреждающих знаков безопасности.

На поверхность объектов и элементов, перечисленных в а) и в), допускается наносить чередующиеся наклонные под углом 45–60° полосы желтого сигнального и черного контрастного цветов. Ширина полос – 50– 300 мм в зависимости от размера объекта и расстояния, с которого должно быть видно предупреждение.

Если оборудование, машины и механизмы окрашены лакокрасочными материалами желтого сигнального цвета, то перечисления б) и д), их узлы и элементы должны быть обозначены чередующимися наклонными под углом 45–60° полосами желтого сигнального и черного контрастного цветов. Ширина полос – 20–300 мм в зависимости от размера узла (элемента) оборудования при

соотношении ширины полос желтого и черного цветов от 1:1 до 1,5:1,0.

Для строительно-дорожных машин и подъемно-транспортного оборудования, которые могут находиться на проезжей части, допускается применять предупреждающую окраску в виде чередующихся красных и белых полос.

Синий сигнальный цвет следует применять:

- для окрашивания светящихся (световых) сигнальных индикаторов и других сигнальных устройств указательного или разрешающего назначения;
- предписывающих и указательных знаков безопасности.

Зеленый сигнальный цвет следует применять:

- для обозначения безопасности (безопасных мест, зон безопасного состояния);
- сигнальных ламп, извещающих о нормальном режиме работы оборудования, нормальном состоянии технологических процессов и т. п.;
- обозначения пути эвакуации;

- эвакуационных знаков безопасности и знаков безопасности медицинского и санитарного назначения.

Характеристики сигнальных и контрастных цветов.

Знаки безопасности следует размещать (устанавливать) в поле зрения людей, для которых они предназначены.

Знаки безопасности должны быть расположены таким образом, чтобы они были хорошо видны, не отвлекали внимания и не создавали неудобств при выполнении людьми своей профессиональной или иной деятельности, не загораживали проход, проезд, не препятствовали перемещению грузов.

Знаки безопасности, размещенные на воротах и на (над) входных(ми) дверях(ми) помещений, означают, что зона действия этих знаков распространяется на всю территорию и площадь за воротами и дверями.

Размещение знаков безопасности на воротах и дверях следует выполнять таким образом, чтобы зрительное восприятие знака не зависело от

положения ворот или дверей (открыто, закрыто). Эвакуационные знаки безопасности Е 22 «Выход» и Е 23 «Запасный выход» должны размещаться только над дверями, ведущими к выходу.

Знаки безопасности, установленные у въезда (входа) на объект (участок), означают, что их действие распространяется на объект (участок) в целом.

При необходимости ограничить зону действия знака безопасности соответствующее указание следует приводить в поясняющей надписи на дополнительном знаке.

Знаки безопасности, изготовленные на основе несветящихся материалов, следует применять в условиях хорошего и достаточного освеще- ния.

Знаки безопасности с внешним или внутренним освещением следует применять в условиях отсутствия или недостаточного освещения.

Световозвращающие знаки безопасности следует размещать (устанавливать) в местах, где отсутствует освещение или имеется низкий уровень фонового освещения

(менее 20 лк по СНиП 23-05-95): при проведении работ с использованием индивидуальных источников света, фонарей (например, в туннелях, шахтах и т. п.), а также для обеспечения безопасности при проведении работ на дорогах, автомобильных трассах, в аэропортах и т. п.

Фотолюминесцентные знаки безопасности следует применять там, где возможно аварийное отключение источников света, а также в качестве элементов фотолюминесцентных эвакуационных систем для обеспечения самостоятельного выхода людей из опасных зон в случае возникновения аварий, пожара или других чрезвычайных ситуаций.

Для возбуждения фотолюминесцентного свечения знаков безопасности необходимо наличие в помещении, где они установлены, искусст- венного или естественного освещения.

Освещенность поверхности фотолюминесцентных знаков безопасности источниками света должна быть не менее 25 лк.

Основные и дополнительные

знаки безопасности.

Основные знаки безопасности необходимо разделять на следующие группы: запрещающие знаки; предупреждающие знаки; знаки пожарной безопасности; предписывающие знаки; эвакуационные знаки и знаки медицинского и санитарного назначения; указательные знаки.

Геометрическая форма, сигнальный цвет, смысловое значение основных знаков безопасности должны соответствовать приведенным в табл. 5.1

Таблица 5.1

Геометрическая форма, сигнальный цвет, смысловое значение основных знаков безопасности

Группа	Геометрическая форма <*>	Сигнальный цвет	Смысловое значение
Запрещающие зна- ки	Круг с попе- речной полосой	Красный	

Запрещение опасного пове- дения или действия Предупреждающие знаки

Предупреждающие знаки

Предупреждающие знаки

Треугольник

Желтый Предупреждение о возмож- ной опасности. Осторож- ность. Внимание

Предупреждение о возмож- ной опасности. Осторож- ность. Внимание

Предписывающие знаки

Круг

Предписание обязательных действий во избежание опасности

Предписание обязательных действий во избежание опасности

Знаки пожарной безопасности <**>

Квадрат или прямоугольник

Красный Обозначение и указание мест нахождения средств проти- вопожарной защиты, их эле- ментов Эвакуационные знаки и знаки ме- дицинского и са- нитарного назна- чения

Обозначение и указание мест нахождения средств проти- вопожарной защиты, их эле-

ментов Эвакуационные знаки и знаки медицинского и са- нитарного назначения

Эвакуационные знаки и знаки медицинского и са- нитарного назначения

Эвакуационные знаки и знаки медицинского и са- нитарного назначения

Квадрат или прямоугольник

Зеленый Обозначение направления движения при эвакуации. Спасение, первая помощь при авариях или пожарах. Надпись, информация для обеспечения безопасности Указательные знаки Квадрат или прямоугольник

Обозначение направления движения при эвакуации. Спасение, первая помощь при авариях или пожарах. Надпись, информация для обеспечения безопасности Указательные знаки Квадрат или прямоугольник

Указательные зна- ки Квадрат или прямоугольник

Указательные зна- ки Квадрат или прямоугольник

Квадрат или прямоугольник

Разрешение. Указание. Над- пись или информация Примечание: <*>

Рисунки не приводятся. <**> К знакам пожарной безопасности относят также:

Разрешение. Указание. Над- пись или информация Примечание: <*> Рисунки не приводятся. <**> К знакам пожарной безопасности относят также:

Примечание: <*> Рисунки не приводятся. <**> К знакам пожарной безопасности относят также:

Примечание: <*> Рисунки не приводятся. <**> К знакам пожарной безопасности относят также:

- запрещающие знаки: P 01 «Запрещается курить», P 02 «Запрещается пользо- ваться открытым огнем», P 04 «Запрещается тушить водой», P 12 «Запрещается загромождать проходы (или) складировать» (табл. 5.2);

- предупреждающие знаки: W 01 «Пожароопасно. Легковоспламеняющиеся ве- щества», W 02 «Взрывоопасно», W 11 «Пожароопасно. Окислитель» (табл. 5.3).

Таблица 5.2

Запрещающие знаки

Код знака Цветографическое изображение Смысловое значение Место размещения (установки) и рекомендации по применению

Цветографическое изображение Смысловое значение Место размещения (установки) и рекомендации по применению

Смысловое значение Место размещения (установки) и рекомендации по применению

Место размещения (установки) и рекомендации по применению

Р 01

Запрещается ку- рить Использовать, когда курение мо- жет стать причиной пожара. На дверях и стенах помещений, уча- стках, где имеются горючие и лег- ковоспламеняющиеся вещества, или в помещениях, где курить за- прещается

Запрещается ку- рить Использовать, когда курение мо- жет стать причиной пожара. На дверях и стенах помещений, уча- стках, где имеются горючие и лег- ковоспламеняющиеся вещества, или в помещениях, где курить за- прещается

Р 02

Запрещается пользоваться от-крытым огнем и курить Использовать, когда открытый огонь и курение могут стать при-чиной пожара. На входных дверях, стенах помещений, участках, ра- бочих местах, емкостях, производ- ственной таре Запрещается пользоваться от- крытым огнем и курить Использовать, когда открытый огонь и курение могут стать при- чиной пожара. На входных дверях, стенах помещений, участках, ра- бочих местах, емкостях, производ- ственной таре Использовать, когда открытый огонь и курение могут стать при- чиной пожара. На входных дверях, стенах помещений, участках, ра- бочих местах, емкостях, производ- ственной таре

Р 03

Проход запрещен У входа в опасные зоны, помеще- ния, участки и др.

Проход запрещен У входа в

опасные зоны, помеще- ния, участки и др.

Проход запрещен У входа в опасные зоны, помеще- ния, участки и др.

У входа в опасные зоны, помеще- ния, участки и др.

Р 04

Запрещается ту- шить водой В местах расположения электро- оборудования, складах и других местах, где нельзя применять воду при тушении горения или пожара

Запрещается ту- шить водой В местах расположения электро- оборудования, складах и других местах, где нельзя применять воду при тушении горения или пожара

В местах расположения электро- оборудования, складах и других местах, где нельзя применять воду при тушении горения или пожара

Р 05

Запрещается ис- пользовать в

ка- честве питьевой воды На техническом водопроводе и емкостях с технической водой, не- пригодной для питья и бытовых нужд

Запрещается ис- пользовать в ка- честве питьевой воды На техническом водопроводе и емкостях с технической водой, не- пригодной для питья и бытовых нужд

На техническом водопроводе и емкостях с технической водой, не- пригодной для питья и бытовых нужд

Р 06

Доступ посто- Доступ посто- ронним запре- щен На дверях помещений, у входа на объекты, участки и т. п. для обо- значения запрета на вход (проход) в опасные зоны или для обозначе- ния служебного входа (прохода)

На дверях помещений, у входа на объекты, участки и т. п. для обо- значения запрета на вход (проход) в опасные зоны или для обозначе- ния служебного входа (прохода)

Продолжение таблицы 5.2

Код знака Цветографическое изображение Смысловое значение Место размещения (установки) и рекомендации по

применению

Цветографическое изображение Смысловое значение Место размещения (установки) и рекомендации по применению

Смысловое значение Место размещения (установки) и рекомендации по применению

Место размещения (установки) и рекомендации по применению

Р 07 Запрещается движение средств наполь- ного транспорта В местах, где запрещается применять средства напольного транс- порта (например, погрузчики или напольные транспортеры)

Запрещается движение средств наполь- ного транспорта В местах, где запрещается применять средства напольного транс- порта (например, погрузчики или напольные транспортеры)

Запрещается движение средств наполь- ного транспорта В местах, где запрещается применять средства напольного транс- порта (например, погрузчики или напольные транспортеры)

В местах, где запрещается применять средства напольного транс- порта (например, погрузчики или напольные транспортеры)

Р 08 Запрещается прикасаться. Опасно На оборудовании (узлах оборудо- вания), дверцах, щитах или других поверхностях, прикосновение к которым опасно

Запрещается прикасаться. Опасно На оборудовании (узлах оборудо- вания), дверцах, щитах или других поверхностях, прикосновение к которым опасно

Запрещается прикасаться. Опасно На оборудовании (узлах оборудо- вания), дверцах, щитах или других поверхностях, прикосновение к которым опасно

На оборудовании (узлах оборудо- вания), дверцах, щитах или других поверхностях, прикосновение к которым опасно

Р 09 Запрещается прикасаться. Корпус под на- пряжением На поверхности корпусов, щитов и т. п., где есть возможность пора- жения электрическим током

Запрещается прикасаться. Корпус под на- пряжением На поверхности корпусов, щитов и т. п., где есть возможность пора- жения электрическим током

Запрещается прикасаться. Корпус под на- пряжением На поверхности корпусов, щитов и т. п., где есть возможность пора- жения электрическим током

На поверхности корпусов, щитов и т. п., где есть возможность пора- жения электрическим током

Р 10

Не включать! На пультах управления и включе- ния оборудования или механизмов при ремонтных и пусконаладоч- ных работах

На пультах управления и включе- ния оборудования или механизмов при ремонтных и пусконаладоч- ных работах

Р 11

Запрещается работа (присутствие) людей со стимуляторами сердечной деятельности В местах и на оборудовании, где запрещено работать или находить- ся людям с вживленными стиму- ляторами сердечной деятельности

Запрещается работа (присутствие)людей со стимуляторами сердечной деятельности В местах и на оборудовании, где запрещено работать или находить- ся людям с вживленными стиму- ляторами сердечной деятельности

В местах и на оборудовании, где запрещено работать или находить- ся людям с вживленными стиму- ляторами сердечной деятельности

Р 12

Запрещается за- громождать про- ходы и (или) складировать На пути эвакуации, у

выходов, в местах размещения средств про-

тивопожарной защиты, аптечек первой

медицинской помощи и других местах

На пути эвакуации, у выходов, в местах

размещения средств про- тивопожарной

защиты, аптечек первой медицинской

помощи и других местах

Р 13

Запрещается подъем

(спуск) людей по шахтному

стволу (запрещается транспортировка

пассажиров)

Запрещается подъем(спуск) людей по

шахтному стволу (запрещается

транспортировка пассажиров)

На дверях грузовых лифтов и дру- гих

подъемных механизмов

Продолжение табл. 5.2

Код знака Цветографическое

изображение Смысловое значение Место

размещения (установки) и рекомендации по

применению

Цветографическое изображение Смысловое

значение Место размещения (установки) и

рекомендации по применению

Смысловое значение Место размещения (установки) и рекомендации по применению

Место размещения (установки) и рекомендации по применению

Р 14

Запрещается вход (проход) с животными На воротах и дверях зданий, сооружений, помещений, объектов, территорий и т. п., где не должны находиться животные, где запре- щен вход (проход) вместе с животными

Запрещается вход (проход) с животными На воротах и дверях зданий, со- оружений, помещений, объектов, территорий и т. п., где не должны находиться животные, где запрещен вход (проход) вместе с жи- вотными

На воротах и дверях зданий, со- оружений, помещений, объектов, территорий и т. п., где не должны находиться животные, где запрещен вход (проход) вместе с жи- вотными

Р 16

Запрещается работа (присутствие) людей, имеющих металлические имплантанты На местах, участках и оборудова- нии, где запрещено работать или находиться людям с вживленными металлическими имплантантами

Запрещается работа (присутствие) людей, имеющих металлические имплантанты На местах, участках и оборудова- нии, где запрещено работать или находиться людям с вживленными металлическими имплантантами

На местах, участках и оборудова- нии, где запрещено работать или находиться людям с вживленными металлическими имплантантами

Р 17 Запрещается разбрызгивать воду На местах и участках, где запре- щено разбрызгивать воду

Запрещается разбрызгивать воду На местах и участках, где запре- щено разбрызгивать воду

Запрещается разбрызгивать воду На местах и участках, где запре- щено разбрызгивать воду

воду

На местах и участках, где запре- щено разбрызгивать воду

Р 18

Запрещается пользоваться мобильным (сотовым) телефоном или переносной рацией На дверях помещений, у входа на объекты, где запрещено пользоваться средствами связи, имею- щими собственные радиочастот- ные электромагнитные поля

Запрещается пользоваться мобильным (сотовым) телефоном или переносной рацией На дверях помещений, у входа на объекты, где запрещено пользоваться средствами связи, имею- щими собственные радиочастот- ные электромагнитные поля

На дверях помещений, у входа на объекты, где запрещено пользоваться средствами связи, имею- щими собственные радиочастот- ные электромагнитные поля

Р 21

Запрещение (прочие опасности или опасные действия) Применять для обозначения опасности, не предусмотренной настоящим стандартом. Знак необходимо использовать вместе с поясняющей надписью или с дополнительным знаком безопасности с поясняющей надписью

Запрещение (прочие опасности или опасные действия) Применять для обозначения опасности, не предусмотренной настоящим стандартом. Знак необходимо использовать вместе с поясняющей надписью или с дополнительным знаком безопасности с поясняющей надписью

Применять для обозначения опасности, не предусмотренной настоящим стандартом. Знак необходимо использовать вместе с поясняющей надписью или с дополнительным знаком безопасности с поясняющей надписью

P 27 Запрещается иметь при (на) себе металлические предметы (часы и т. п.) При входе на объекты, на рабочих местах, оборудовании, приборах и т. п. Область применения знака может быть расширена

Запрещается иметь при (на) себе металлические предметы (часы и т. п.) При входе на объекты, на рабочих местах, оборудовании, приборах и т. п. Область применения знака может быть расширена

Запрещается иметь при (на) себе металлические предметы (часы и т. п.) При входе на объекты, на рабочих местах, оборудовании, приборах и т. п. Область применения знака может быть расширена

При входе на объекты, на рабочих местах, оборудовании, приборах и т. п. Область применения знака может быть расширена

Р 30

Запрещается принимать пищу На местах и участках работ с вредными для здоровья веществами, а также в местах, где прием пищи запрещен. Область применения знака может быть расшире- на

На местах и участках работ с вредными для здоровья веществами, а также в местах, где прием пищи запрещен. Область применения знака может быть расшире- на

Окончание табл. 5.2

Код знака	Цветографическое изображение	Смысловое значение	Место размещения (установки) и рекомендации по применению
Цветографическое изображение	Смысловое значение	Место размещения (установки) и рекомендации по применению	
Смысловое значение	Место размещения (установки) и рекомендации по применению		
Место размещения (установки) и рекомендации по применению			
Р 32		Запрещается подходить к элементам обо- рудования с ма- ховыми движе- ниями большой амплитуды	На оборудовании и рабочих местах по обслуживанию оборудования с элементами, выполняющими маховые движения большой амплитуды

Р 33

Запрещается брать руками. Сыпучая масса (непрочная упа- ковка)

Запрещается брать руками. Сыпучая масса (непрочная упа- ковка)

На производственной таре, в складах и иных местах, где используют сыпучие материалы

Р 34

Запрещается пользоваться лифтом для подъема (спуска) людей На дверях грузовых лифтов и других подъемных механизмах. Знак входит в состав группового знака безопасности «При пожаре лифтом не пользоваться, выходить по лестнице»

Запрещается пользоваться лифтом для подъема (спуска) людей На дверях грузовых лифтов и других подъемных механизмах. Знак входит в состав группового знака безопасности «При пожаре лифтом не пользоваться, выходить по лестнице»

На дверях грузовых лифтов и других

подъемных механизмах. Знак входит в состав группового знака безопасности «При пожаре лифтом не пользоваться, выходить по лестнице»

Таблица 5.3

Предупреждающие знаки

Код знака Цветографическое изображение Смысловое значение Место размещения (установки) и рекомендации по Цветографическое изображение Смысловое значение Место размещения (установки) и рекомендации по Смысловое значение Место размещения (установки) и рекомендации по Место размещения (установки) и рекомендации по применению

W 01

Пожароопасно. Легковоспламеняющиеся ве- щества Использовать для привлечения внимания к помещениям с легковоспламеняющимися веществами. На входных дверях, дверцах шкафов, емкостях и т. д.

Пожароопасно. Легковоспламеняющиеся ве- щества Использовать для привлечения

внимания к помещениям с легковоспламеняющимися веществами. На входных дверях, дверцах шкафов, емкостях и т. д.

Использовать для привлечения внимания к помещениям с легковоспламеняющимися веществами. На входных дверях, дверцах шкафов, емкостях и т. д.

Продолжение табл.5.3

Код знака Цветографическое изображение Смысловое значение Место размещения (установки) и рекомендации по

Цветографическое изображение Смысловое значение Место размещения (установки) и рекомендации по

Смысловое значение Место размещения (установки) и рекомендации по

Место размещения (установки) и рекомендации по

применению

W 02

Взрывоопасно Использовать для привлечения внимания к взрыво- опасным веществам, а так- же к помещениям и участ- кам. На входных дверях, стенах помещений, дверцах шкафов и т. д.

Использовать для привлечения внимания к взрыво- опасным веществам, а так- же к помещениям и участ- кам. На входных дверях, стенах помещений, дверцах шкафов и т. д.

W 03 Опасно. Ядовитые ве- щества В местах хранения, выделения, производства и применения ядовитых веществ

Опасно. Ядовитые ве- щества В местах хранения, выделения, производства и применения ядовитых веществ

Опасно. Ядовитые ве- щества В местах хранения, выделения, производства и применения ядовитых веществ

В местах хранения, выделения, производства и применения ядовитых веществ

W 04 Опасно. Едкие и корро- зионные вещества В местах хранения, выде- ления, производства и применения едких и корро- зионных веществ

Опасно. Едкие и корро- зионные вещества В местах хранения, выде- ления, производства и применения едких и корро- зионных веществ

Опасно. Едкие и корро- зионные вещества В местах хранения, выде- ления, производства и применения едких и корро- зионных веществ

В местах хранения, выде- ления, производства и применения едких и корро- зионных веществ

W 05

Опасно. Радиоактивные вещества или ионизи- рующее излучение На дверях помещений, дверцах шкафов и в других местах, где находятся и применяются радиоактивные вещества или имеется ионизирующее излучение. Допускается применять знак радиационной опасно- сти по ГОСТ 17925

Опасно. Радиоактивные вещества или ионизи- рующее излучение На дверях помещений, дверцах шкафов и в других местах, где находятся и применяются радиоактивные вещества или имеется ионизирующее излучение. Допускается применять знак радиационной опасно- сти по ГОСТ 17925

На дверях помещений, дверцах шкафов и в других местах, где находятся и применяются радиоактивные вещества или имеется ионизирующее излучение. Допускается применять знак радиационной опасно- сти по ГОСТ

17925

W 06

Опасно. Возможно падение груза Вблизи опасных зон, где используется подъемно-транспортное оборудование

Вблизи опасных зон, где используется подъемно-транспортное оборудование

W 07 Внимание. Автопогруз- чик В помещениях и на участках, где проводятся погрузочно-разгрузочные работы

Внимание. Автопогруз- чик В помещениях и на участках, где

проводятся погрузочно-разгрузочные работы

Внимание. Автопогруз- чик В помещениях и на участках, где проводятся погрузочно-разгрузочные работы

В помещениях и на участках, где проводятся погрузочно-разгрузочные работы

Продолжение табл. 5.3

Код знака Цветографическое изображение Смысловое значение Место размещения (установки) и рекомендации по применению

Цветографическое изображение Смысловое значение Место размещения (установки) и рекомендации по применению

Смысловое значение Место размещения (установки) и рекомендации по применению

Место размещения (установки) и рекомендации по применению

W 08

Опасность поражения электрическим током На опорах линий электропередачи, электрооборудовании и приборах, дверцах силовых щитков, на электротехнических панелях и шкафах, а также на ограж- дениях токоведущих частей оборудования, механизмов, приборов

Опасность поражения электрическим током На опорах линий электропередачи, электрооборудовании и приборах, дверцах силовых щитков, на электротехнических панелях и шкафах, а также на ограж- дениях токоведущих частей оборудования, механизмов, приборов

На опорах линий электропередачи, электрооборудовании и приборах, дверцах силовых щитков, на электротехнических панелях и шкафах, а

также на ограж- дениях токоведущих частей оборудования, механизмов, приборов

W 09

Внимание. Опасность (прочие опасности) Применять для привлече- ния внимания к прочим ви- дам опасности, не обозна- ченной настоящим стан- дартом. Знак необходимо использовать вместе с дополнительным знаком безопасности с поясняю- щей надписью

Внимание. Опасность (прочие опасности) Применять для привлече- ния внимания к прочим ви- дам опасности, не обозна- ченной настоящим стан- дартом. Знак необходимо использовать вместе с дополнительным знаком безопасности с поясняю- щей надписью

Применять для привлече- ния внимания к прочим ви- дам опасности,

не обозна- ченной настоящим стан- дартом. Знак необходимо использовать вместе с дополнительным знаком безопасности с поясняю- щей надписью

W 10

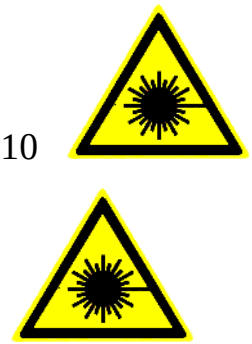

Опасно. Лазерное излу- чение На дверях помещений, оборудовании, приборах и в других местах, где имеет- ся лазерное излучение

На дверях помещений, оборудовании, приборах и в других местах, где имеет- ся лазерное излучение

W 11

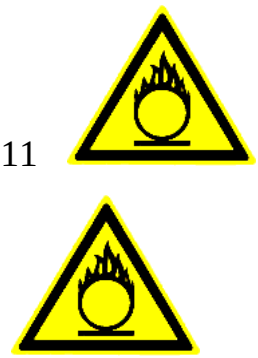

Пожароопасно. Окисли- тель На

дверях помещений, дверцах шкафов для привлечения внимания на наличие окислителя

На дверях помещений, дверцах шкафов для привлечения внимания на наличие окислителя

Продолжение табл. 5.3

Код знака	Цветографическое изображение	Смысловое значение	Место размещения (установки) и рекомендации по применению
Цветографическое изображение	Смысловое значение	Место размещения (установки) и рекомендации по применению	
Смысловое значение	Место размещения (установки) и рекомендации по применению		
Место размещения (установки) и рекомендации по применению			
W 12		Внимание. Электромагнитное поле	На дверях помещений, оборудовании, приборах и в других местах, где действуют электромагнитные поля

Внимание. Электромагнитное поле На дверях помещений, оборудовании, приборах и в других местах, где действуют электромагнитные поля

Внимание. Электромагнитное поле На дверях помещений, оборудовании, приборах и в других местах, где действуют электромагнитные поля

На дверях помещений, оборудовании, приборах и в других местах, где действуют электромагнитные поля

W 13

Внимание. Магнитное поле На дверях помещений, оборудовании, приборах и в других местах, где действуют магнитные поля

Внимание. Магнитное поле На дверях помещений, оборудовании, приборах и в других местах, где действуют магнитные поля

Внимание. Магнитное поле На дверях помещений, оборудовании, приборах и в других местах, где действуют магнитные поля

На дверях помещений, оборудовании, приборах и в других местах, где действуют магнитные поля

W 14

Осторожно. Малоза- метное препятствие В местах, где имеются малозаметные препятствия, о которые можно споткнуться

Осторожно. Малоза- метное препятствие В местах, где имеются малозаметные препятствия, о которые можно споткнуться

В местах, где имеются малозаметные препятствия, о которые можно споткнуться

W 15 Осторожно. Возможность падения с высоты Перед входом на опасные участки и в местах, где возможно падение с высоты

Осторожно. Возможность падения с высоты Перед входом на опасные участки и в местах, где возможно падение с

высоты

Осторожно. Возможность падения с высоты Перед входом на опасные участки и в местах, где возможно падение с высоты Перед входом на опасные участки и в местах, где возможно падение с высоты

W 16 Осторожно. Биологическая опасность (инфекционные вещества) В местах хранения, производства или применения вредных для здоровья биологических веществ

Осторожно. Биологическая опасность (инфекционные вещества) В местах хранения, производства или применения вредных для здоровья биологических веществ

Осторожно. Биологическая опасность (инфекционные вещества) В местах хранения, производства или применения вредных для здоровья биологических веществ

В местах хранения, производства или применения вредных для здоровья биологических веществ

W 17

Осторожно. Холод На дверцах холодильников и морозильных камер, компрессорных агрегатах и других холодильных аппаратах

На дверцах холодильников и морозильных камер, компрессорных агрегатах и других холодильных аппаратах

W 18

Осторожно. Вредные для здоровья аллергические (раздражающие) вещества В местах хранения, произ- водства или применения вредных для здоровья аллергических (раздражающих) веществ

Осторожно. Вредные для здоровья аллергические (раздражающие) вещества В местах хранения, произ- водства или применения вредных для здоровья аллергических (раздражающих) веществ

В местах хранения, произ- водства или применения вредных для здоровья

аллергических (раздражающих) веществ

Продолжение табл. 5.3

Код знака	Цветографическое изображение	Смысловое значение	Место размещения (установки) и рекомендации по применению
Цветографическое изображение	Смысловое значение	Место размещения (установки) и рекомендации по применению	
Смысловое значение	Место размещения (установки) и рекомендации по применению		
Место размещения (установки) и рекомендации по применению			
W 19		Газовый баллон	На газовых баллонах, скла- дах и участках хранения и применения сжатых или сжиженных газов. Цвет баллона черный или белый, выбирается по ГОСТ 19433
Газовый баллон	На газовых баллонах, скла- дах и участках хранения и применения сжатых или сжиженных газов. Цвет баллона черный или белый, выбирается по ГОСТ 19433		
На газовых баллонах, скла- дах и участках хранения и применения сжатых или			

сжиженных газов. Цвет баллона черный или белый, выбирается по ГОСТ 19433

W 20		Осторожно. Аккумуля- торные батареи	В помещениях и на участках изготовления, хранения и применения аккумуля- торных батарей
		Осторожно. Аккумуля- торные батареи	В помещениях и на участках изготовления, хранения и применения аккумуля- торных батарей
		Осторожно. Аккумуля- торные батареи	В помещениях и на участках изготовления, хранения и применения аккумуля- торных батарей
		В помещениях и на участках изготовления, хранения и применения аккумуля- торных батарей	

W 22		Осторожно. Режущие валы	На участках работ и оборудовании, имеющем незащищенные режущие валы

Осторожно. Режущие валы На участках работ и оборудовании, имеющем незащищенные режущие валы

Осторожно. Режущие валы На участках работ и оборудовании, имеющем незащищенные режущие валы

На участках работ и оборудовании, имеющем незащищенные режущие валы

W 23 Внимание. Опасность зажима На дверцах турникетов и шлагбаумах

Внимание. Опасность зажима На дверцах турникетов и шлагбаумах

Внимание. Опасность зажима На дверцах турникетов и шлагбаумах

На дверцах турникетов и шлагбаумах

W 24 Осторожно. Возможно опрокидывание На дорогах, рампах, складах, участках, где возможно опрокидывание внутризаводского транспорта

Осторожно. Возможно опрокидывание На дорогах, рампах, складах, участках, где возможно опрокидывание внутризаводского транспорта

Осторожно. Возможно опрокидывание На дорогах, рампах, складах, участках, где возможно опрокидывание внутризаводского

транспорта

На дорогах, рампах, складах, участках, где возможно опрокидывание внутризаводского транспорта

W 25

Внимание. Автоматическое включение (запуск) оборудования На рабочих местах, оборудовании или отдельных узлах оборудования с автоматическим включением

Внимание. Автоматическое включение (запуск) оборудования На рабочих местах, оборудовании или отдельных узлах оборудования с автоматическим включением

На рабочих местах, оборудовании или отдельных узлах оборудования с автоматическим включением

W 26

Осторожно. Горячая поверхность На рабочих местах и обо-рудовании, имеющем на-гретые поверхности

Осторожно. Горячая поверхность На рабочих местах и обо-рудовании, имеющем на-гретые поверхности

На рабочих местах и обо-рудовании, имеющем на-гретые поверхности

Окончание табл.5.3

Код знака Цветографическое изображение Смысловое значение Место размещения (установки) и рекомендации по применению

Цветографическое изображение Смысловое значение Место размещения (установки) и рекомендации по применению

Смысловое значение Место размещения (установки) и рекомендации по применению

Место размещения (установки) и рекомендации по применению

W 27 Осторожно. Возможно травмирование рук На оборудовании, узлах оборудования, крышках и дверцах, где возможно по- лучить травму рук

Осторожно. Возможно травмирование рук На оборудовании, узлах оборудования, крышках и дверцах, где возможно по- лучить травму рук

Осторожно. Возможно травмирование рук На оборудовании, узлах оборудования, крышках и дверцах, где возможно по- лучить травму рук

На оборудовании, узлах оборудования, крышках и дверцах, где возможно по- лучить травму рук

W 28

Осторожно. Скользко На территории и участках, где имеются скользкие места

Осторожно. Скользко На территории и участках, где имеются скользкие места

На территории и участках, где имеются скользкие места

29

Осторожно. Возможно затягивание между вращающимися элемен- тами На рабочих местах и обо- рудовании, имеющем вра- щающиеся элементы, на- пример на валковых мель- ницах

Осторожно. Возможно затягивание между вращающимися элемен- тами На рабочих местах и обо- рудовании, имеющем вра- щающиеся элементы, на- пример на валковых мель- ницах

На рабочих местах и обо- рудовании, имеющем вра- щающиеся элементы, на- пример на валковых мель- ницах

W 30 Осторожно. Сужение проезда (прохода) На территориях, участках, в цехах и складах, где имеются сужения прохода (проезда) или присутствуют выступающие конструкции, затрудняющие проход (проезд)

Осторожно. Сужение проезда (прохода) На территориях, участках, в цехах и складах, где имеются сужения прохода (проезда) или присутствуют выступающие

конструкции, затрудняющие проход (проезд)

Осторожно. Сужение проезда (прохода) На территориях, участках, в цехах и складах, где имеются сужения прохода (проезда) или присутствуют выступающие конструкции, затрудняющие проход (проезд)

На территориях, участках, в цехах и складах, где имеются сужения прохода (проезда) или присутствуют выступающие конструкции, затрудняющие проход (проезд)

Таблица 5.4

Предписывающие знаки

Код знака Цветографическое изображение Смысловое значение Место размещения (установки) и рекомендации по при-менению

Цветографическое изображение Смысловое значение Место размещения (установки) и рекомендации по при- менению

Смысловое значение Место размещения (установки) и рекомендации по при- менению

Место размещения (установки) и рекомендации по при- менению

M 01

Работать в защитных очках

На рабочих местах и участках, где требуется защита органов зрения

Продолжение табл. 5.4

Код знака Цветографическое изображение Смысловое значение Место размещения (установки) и рекомендации по применению

Цветографическое изображение Смысловое значение Место размещения (установки) и рекомендации по применению

Смысловое значение Место размещения (установки) и рекомендации по применению

Место размещения (установки) и рекомендации по применению

M 02 Работать в защитной каске (шлеме) На рабочих местах и участках, где требуется защита головы

Работать в защитной каске (шлеме) На рабочих местах и участках, где требуется защита головы

Работать в защитной каске (шлеме) На рабочих местах и участках, где требуется

защита головы

На рабочих местах и участках, где требуется защита головы

M 03 Работать в защитных наушниках На рабочих местах и участках с повышенным уровнем шума

Работать в защитных наушниках На рабочих местах и участках с повышенным уровнем шума

Работать в защитных наушниках На рабочих местах и участках с повышенным уровнем шума

На рабочих местах и участках с повышенным уровнем шума

M 04 Работать в средствах индивидуальной защиты органов дыхания На рабочих местах и участках, где требуется защита органов дыхания

Работать в средствах индивидуальной защиты органов дыхания На рабочих местах и участках, где требуется защита органов дыхания

Работать в средствах индивидуальной защиты органов дыхания На рабочих местах и участках, где требуется защита органов дыхания

На рабочих местах и участках, где требуется защита органов дыхания

M 05 Работать в защитной обуви На рабочих местах и участках, где необходимо применять средства индивидуальной защиты

Работать в защитной обуви На рабочих местах и участках, где необходимо применять средства индивидуальной защиты

Работать в защитной обуви На рабочих местах и участках, где необходимо применять средства индивидуальной защиты

На рабочих местах и участках, где

необходимо применять средства индивидуальной защиты

М 06

Работать в защитных перчатках На рабочих местах и участках работ, где требуется защита рук от воздействия вредных или агрессивных сред, защита от возможного поражения электрическим током

Работать в защитных перчатках На рабочих местах и участках работ, где требуется защита рук от воздействия вредных или агрессивных сред, защита от возможного поражения электрическим током

На рабочих местах и участках работ, где требуется защита рук от воздействия вредных или агрессивных сред, защита от возможного поражения электрическим током

ММ07

Работать в защитной одежде На рабочих местах и участках, где необходимо применять средства индивидуальной зашиты

Работать в защитной одежде На рабочих местах и участках, где необходимо применять средства индивидуальной зашиты

На рабочих местах и участках, где необходимо применять средства индивидуальной зашиты

ММ 08

Работать в защитном щитке На рабочих местах и участках, где необходима защита лица и органов зре- ния

Работать в защитном щитке На рабочих местах и участках, где необходима защита лица и органов зре- ния

На рабочих местах и участках, где необходима защита лица и органов зре- ния

Продолжение табл. 5.4

Код знака Цветографическое

изображение Смысловое значение Место размещения (установки) и рекомендации по применению

Цветографическое изображение Смысловое значение Место размещения (установки) и рекомендации по применению

Смысловое значение Место размещения (установки) и рекомендации по применению

Место размещения (установки) и рекомендации по применению

М 09 Работать в предохранительном (страховочном) поясе На рабочих местах и участках, где для безопасной работы требуется приме- нение предохранительных (страховочных) поясов

Работать в предохранительном (страховочном) поясе На рабочих местах и участках, где для безопасной работы требуется приме- нение предохранительных (страховочных) поясов

Работать в предохранительном (страховочном) поясе На рабочих местах и участках, где для безопасной работы требуется приме- нение предохранительных (страховочных) поясов

На рабочих местах и участках, где для безопасной работы требуется приме- нение

предохранительных (страховочных) поясов

M 10

Проход здесь

На территориях и участках, где разрешается проход

M 11

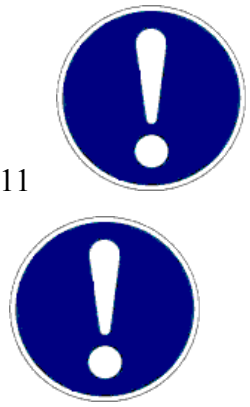

Общий предписывающий знак (прочие предписания) Для предписаний, не обозначенных настоящим стандартом. Знак необходимо применять вместе с поясняющей надписью на дополнительном знаке безопасности

Общий предписывающий знак (прочие

предписания) Для предписаний, не обозначенных настоящим стандартом. Знак необходимо применять вместе с поясняющей надписью на дополнительном знаке безопасности

Для предписаний, не обозначенных настоящим стандартом. Знак необходимо применять вместе с поясняющей надписью на дополнительном знаке безопасности

M 12 Переходить по надзем- ному переходу На участках и территориях, где установлены надземные переходы

Переходить по надзем- ному переходу На участках и территориях, где установлены надземные переходы

Переходить по надзем- ному переходу На участках и территориях, где установлены надземные переходы

На участках и территориях, где установлены надземные переходы

M 13 Отключить

штепсельную вилку На рабочих местах и оборудовании, где требуется отключение от электросети при наладке или остановке электрооборудования и в других случаях

Отключить штепсельную вилку На рабочих местах и оборудовании, где требуется отключение от электросети при наладке или остановке электрооборудования и в других случаях

Отключить штепсельную вилку На рабочих местах и оборудовании, где требуется отключение от электросети при наладке или остановке электрооборудования и в других случаях

На рабочих местах и оборудовании, где требуется отключение от электросети при наладке или остановке электрооборудования и в других случаях

M 14

Отключить перед рабо- той На рабочих местах и оборудовании при проведении ремонтных или пусконаладочных работ

Отключить перед рабо-

той На рабочих местах и оборудовании при проведении ремонтных или пусконаладочных работ

Отключить перед рабо- той На рабочих местах и оборудовании при проведении ремонтных или пусконаладочных работ

На рабочих местах и оборудовании при проведении ремонтных или пусконаладочных работ

M 15

Курить здесь

Используется для обозначения места курения на производственных объектах

Таблица 5.5

Знаки пожарной безопасности

Код знака Цветографическое изображение Смысловое значение Место размещения (установ- ки) и рекомендации по

применению

Цветографическое изображение Смысловое значение Место размещения (установ- ки) и рекомендации по применению

Смысловое значение Место размещения (установ- ки) и рекомендации по применению

Место размещения (установ- ки) и рекомендации по применению

F 01-01

Направляющая стрелка Использовать только вместе с другими знаками пожар- ной безопасности для ука- зания направления движе- ния к месту нахождения (размещения) средства про- тивопожарной зашиты

Использовать только вместе с другими знаками пожар- ной безопасности для ука- зания направления движе- ния к месту нахождения (размещения) средства про- тивопожарной зашиты

F 01-02

Направляющая стрелка под углом 45° Использовать только вместе с другими знаками пожарной безопасности для указания направления движения к месту нахождения (размещения) средства противопожарной защиты

Использовать только вместе с другими знаками пожарной безопасности для указания направления движения к месту нахождения (размещения) средства противопожарной защиты

F 02 Пожарный кран В местах нахождения комплекта пожарного крана с пожарным рукавом и стволом

Пожарный кран В местах нахождения комплекта пожарного крана с пожарным рукавом и стволом

Пожарный кран В местах нахождения комплекта пожарного крана с пожарным рукавом и стволом

В местах нахождения комплекта пожарного крана с пожарным рукавом и стволом

F 03 Пожарная лестница В местах нахождения пожарной лестницы

Пожарная лестница В местах нахождения пожарной лестницы

Пожарная лестница В местах нахождения пожарной лестницы

В местах нахождения пожарной лестницы

F 04

Огнетушитель

В местах размещения огнетушителя

F 05

Телефон для использования при пожаре В местах размещения телефона, по которому мож- но вызвать пожарную ох- рану

Телефон для использования при пожаре В местах размещения телефона, по которому мож- но вызвать пожарную ох- рану

В местах размещения телефона, по которому мож- но вызвать пожарную ох- рану

Продолжение табл. 5.5

Код знака Цветографическое изображение Смысловое значение Место размещения (установ- ки) и рекомендации по применению

Цветографическое изображение Смысловое значение Место размещения (установ- ки) и рекомендации по применению

Смысловое значение Место размещения (установ- ки) и рекомендации по применению

Место размещения (установ- ки) и рекомендации по применению

F 06

Место размещения не- скольких средств противопожарной защиты

В местах одновременного нахождения (размещения) нескольких средств противопожарной защиты

F 07

Пожарный водоисточ- ник

В местах нахождения пожарного водоема или пир- са для пожарных машин

F 08

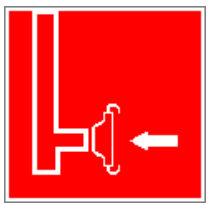

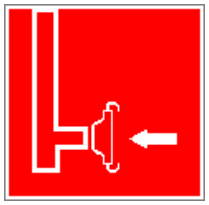

Пожарный сухотрубный стояк

В местах нахождения пожарного сухотрубного стояка

F 09

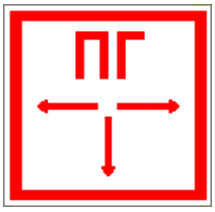

Пожарный гидрант У мест нахождения подземных пожарных гидран- тов. На знаке должны быть цифры, обозначающие расстояние от знака до гид- ранта в метрах

У мест нахождения подземных пожарных гидран- тов. На знаке должны быть цифры, обозначающие расстояние от знака до гид- ранта в метрах

F 10

Кнопка включения ус- тановок (систем) по-жарной автоматики В местах ручного пуска установок пожарной сигна- лизации, пожаротушения и (или) систем противодым-ной защиты.

В местах ручного пуска установок пожарной сигна- лизации, пожаротушения и (или) систем противодым- ной защиты.

В местах (пунктах) подачи сигнала пожарной тревоги

F 11

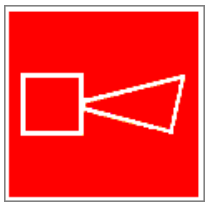

Звуковой оповещатель пожарной тревоги В местах нахождения зву- кового оповещателя или совместно со знаком F 10

В местах нахождения зву- кового оповещателя или совместно со знаком F 10 «Кнопка включения установок (систем) пожарной автоматики»

К знакам пожарной безопасности относят также:

- запрещающие знаки: P 01 «Запрещается курить», P 02 «Запреща-

ется пользоваться открытым огнем», Р 04 «Запрещается тушить водой», Р 12 «Запрещается загромождать проходы и (или) складировать»;

- предупреждающие знаки: W 01 «Пожароопасно. Легковоспламеняющиеся вещества», W 02 «Взрывоопасно», W 11 «Пожароопасно. Окис- литель»;

- эвакуационные знаки;

Таблица 5.6

Эвакуационные знаки

Код знака Цветографическое изображение Смысловое значение Место размещения (установки) и рекомендации по применению

Цветографическое изображение Смысловое значение Место размещения (установки) и рекомендации по применению

Смысловое значение Место размещения (установки) и рекомендации по применению

Место размещения (установки) и рекомендации по применению

Е 01-01

Выход здесь (левосто- ронний) Над дверями (или на дверях) эвакуационных выходов, открывающихся с левой стороны.

Над дверями (или на дверях) эвакуационных выходов, открывающихся с левой стороны.

На стенах помещений вместе с направляющей стрелкой для указания направления движения к эвакуа- ционному выходу

Е 01-02

Выход здесь (правосто- ронний) Над дверями (или на дверях) эвакуационных выходов, открывающихся с правой стороны.

Над дверями (или на дверях) эвакуационных выходов, открывающихся с правой стороны.

На стенах помещений вместе с направляющей стрелкой для указания направления движения к эвакуационному выходу

Е 02-01

Направляющая стрелка Использовать только вместе с другими эвакуационными знаками для указания направления движения

Использовать только вместе с другими эвакуационными знаками для указания направления движения

Продолжение табл.5.6

Код знака Цветографическое изображение Смысловое значение Место размещения (установки) и рекомендации по применению

Цветографическое изображение Смысловое значение Место размещения (установки) и рекомендации по применению

Смысловое значение Место размещения (установки) и рекомендации по применению

Место размещения (установки) и рекомендации

по применению

E 02-02 Направляющая стрелка под углом 45° Использовать только вместе с другими эвакуационными знаками для указания направления движения

Направляющая стрелка под углом 45° Использовать только вместе с другими эвакуационными знаками для указания направления движения

Направляющая стрелка под углом 45° Использовать только вместе с другими эвакуационными знаками для указания направления движения

Использовать только вместе с другими эвакуационными знаками для указания направления движения

E 03

Направление к эвакуационному выходу на- право На стенах помещений для указаниянаправления движения к эвакуационному выходу

Направление к эвакуационному выходу на-

право На стенах помещений для указаниянаправления движения к эвакуационному выходу

На стенах помещений для указаниянаправления движения к эвакуационному выходу

Е 04

Направление к эвакуационному выходу налево На стенах помещений для указания направления движения к эвакуационному

Направление к эвакуационному выходу налево На стенах помещений для указания направления движения к эвакуационному

На стенах помещений для указания направления движения к эвакуационному выходу

Е 05

Направление к эвакуационному выходу направо вверх На стенах помещений для указания направления движения к эвакуационному выходу по наклонной плоскости

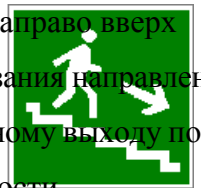

Направление к эвакуационному выходу направо вверх На стенах помещений для

указания направления движения к эвакуационному выходу по наклонной плоскости

На стенах помещений для указания направления движения к эвакуационному выходу по наклонной плоскости

E 06

Направление к эвакуационному выходу нале- во вверх На стенах помещений для указания направления движения к эвакуационному выходу по наклонной плос-

Направление к эвакуационному выходу нале- во вверх На стенах помещений для указания направления движения к эвакуационному выходу по наклонной плос-

На стенах помещений для указания направления движения к эвакуационному выходу по наклонной плос-кости

E 07

Направление к эвакуационному выходу на- право вниз На стенах помещений для указания направления

движения к эвакуационному

Направление к эвакуационному выходу направо вниз На стенах помещений для указания направления движения к эвакуационному

На стенах помещений для указания направления движения к эвакуационному выходу по наклонной плоскости

E 08

Направление к эвакуационному выходу налево вниз На стенах помещений для указания направления движения к эвакуационному

Направление к эвакуационному выходу налево вниз На стенах помещений для указания направления движения к эвакуационному

На стенах помещений для указания направления движения к эвакуационному выходу по наклонной плоскости

E 09

Указатель двери эвакуа- ционного выхода Над дверями эвакуацион- ных выходов

Продолжение табл. 5.6.

Указатель двери эвакуа-

ционного выхода Над дверями

эвакуацион- ных

выходов Продолжение табл. 5.6.

Указатель двери эвакуа- ционного выхода

Над дверями эвакуацион- ных

выходов Продолжение табл. 5.6.

Над дверями эвакуацион- ных

выходов Продолжение табл. 5.6.

Продолжение табл. 5.6.

Продолжение табл. 5.6.

Код знака Цветографическое

изображение Смысловое значение Место

размещения (установки) и рекомендации по

применению

Цветографическое изображение Смысловое

значение Место размещения (установки) и

рекомендации по применению

Смысловое значение Место размещения

(установки) и рекомендации по применению

Место размещения (установки) и рекомендации

по применению

E 10 Указатель двери

эвакуа- ционного выхода

(левосторонний) Над дверями

эвакуационных выходов

Указатель двери эвакуа-

ционного выхода (левосторонний) Над

дверями эвакуационных выходов

Указатель двери эвакуа- ционного выхода (левосторонний) Над дверями эвакуационных выходов

Над дверями эвакуационных выходов

E 11

Направление к эвакуа- ционному выходу прямо Над проходами, проемами, в помещениях большой площади. Размещается на

Над проходами, проемами, в помещениях большой площади. Размещается на верхнем уровне или под- вешивается к потолку

E 12

Направление к эвакуационному выходу прямо Над проходами, проемами, в помещениях большой площади. Размещается на верхнем уровне или подвешивается к потолку

Направление к эвакуационному выходу прямо Над проходами, проемами, в помещениях большой площади. Размещается на верхнем уровне или подвешивается к

потолку

Над проходами, проемами, в помещениях большой площади. Размещается на верхнем уровне или подвешивается к потолку

E 13 Направление к эвакуационному выходу по лестнице вниз На лестничных площадках и стенах, прилегающих к лестничному маршу

Направление к эвакуационному выходу по лестнице вниз На лестничных площадках и стенах, прилегающих к лестничному маршу

Направление к эвакуационному выходу по лестнице вниз На лестничных площадках и стенах, прилегающих к лестничному маршу

На лестничных площадках и стенах, прилегающих к лестничному маршу

E 14 Направление к эвакуационному выходу по лестнице вниз На лестничных площадках и стенах, прилегающих к лестничному маршу

Направление к эвакуационному выходу по лестнице вниз На лестничных площадках и стенах, прилегающих к лестничному маршу

Направление к эвакуационному выходу по лестнице вниз На лестничных площадках и стенах, прилегающих к лестничному маршу

На лестничных площадках и стенах,

прилегающих к лестничному маршу

E 15

Направление к эвакуа- ционному выходу по ле- стнице вверх

На лестничных площадках и стенах, прилегающих к лестничному маршу

E 16 Направление к эвакуационному выходу по ле- стнице вверх На лестничных площадках и стенах, прилегающих к лестничному маршу E 17

Направление к эвакуационному выходу по ле- стнице вверх На лестничных площадках и стенах,

прилегающих к лестничному маршу E 17

Направление к эвакуа- ционному выходу по ле- стнице вверх На лестничных площадках и стенах, прилегающих к лестничному маршу E 17

На лестничных площадках и стенах, прилегающих к лестничному маршу E 17
E 17

E 17

Для доступа вскрыть здесь На дверях, стенах помеще- ний и в других местах, где для доступа в помещение или выхода необходимо вскрыть определенную кон- струкцию, например раз- бить стеклянную панель

Продолжение табл. 5.6.

Для доступа вскрыть здесь На дверях, стенах помеще- ний и в других местах, где для доступа в помещение или выхода необходимо вскрыть определенную кон- струкцию, например раз- бить стеклянную панель

Продолжение табл. 5.6.

На дверях, стенах помеще- ний и в других местах, где для доступа в помещение или выхода необходимо вскрыть определенную кон- струкцию, например раз- бить стеклянную панель Продолжение табл. 5.6.

Продолжение табл. 5.6.

Продолжение табл. 5.6.

Код знака Цветографическое изображение Смысловое значение Место размещения (установки) и рекомендации по применению

Цветографическое изображение Смысловое значение Место размещения (установки) и рекомендации по применению

Смысловое значение Место размещения (установки) и рекомендации по применению

Место размещения (установки) и рекомендации по применению

E 18

Открывать движением от себя

На дверях помещений для указания направления от- крывания дверей

E 19

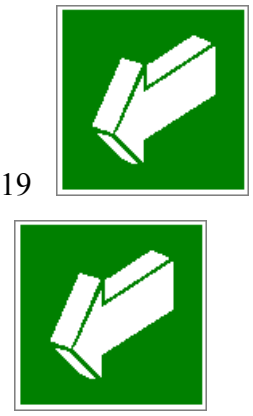

Открывать движением на себя

На дверях помещений для указания направления от- крывания дверей

E 20

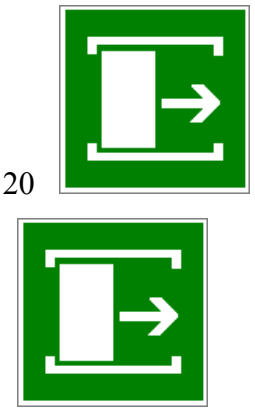

Для открывания сдви- нуть На дверях помещений для обозначения действий по открыванию сдвижных две- рей

На дверях помещений для обозначения

действий по открыванию сдвижных дверей

E 21

Пункт (место) сбора На дверях, стенах помеще- ний и в других местах для обозначения заранее преду- смотренных пунктов (мест) сбора людей в случае возникновения пожара, аварии или другой чрезвычайной

На дверях, стенах помеще- ний и в других местах для обозначения заранее преду- смотренных пунктов (мест) сбора людей в случае воз- никновения пожара, аварии или другой чрезвычайной

ситуации

E 22

Указатель выхода Над дверями эвакуацион- ного выхода или в составе комбинированных знаков безопасности для указания направления движения к

Над дверями эвакуацион- ного выхода или в составе комбинированных знаков безопасности для указания направления движения к

эвакуационному выходу

E 23 Указатель запасного выхода Над дверями запасного выхода Эвакуационные знаки следует устанавливать в положениях, соответствующих направлению движения к эвакуационному выходу.

Указатель запасного выхода Над дверями запасного выхода Эвакуационные знаки следует устанавливать в положениях, соответствующих направлению движения к эвакуационному выходу.

Указатель запасного выхода Над дверями запасного выхода Эвакуационные знаки следует устанавливать в положениях,

соответствующих направлению движения к эвакуационному выходу.

Над дверями запасного выхода Эвакуационные знаки следует устанавливать в положениях, соответствующих направлению движения к эвакуационному выходу.

Эвакуационные знаки следует устанавливать в положениях, соответствующих направлению движения к эвакуационному выходу.

Эвакуационные знаки следует устанавливать в положениях, соответствующих направлению движения к эвакуационному выходу.

Изображение графического символа фигуры человека в дверном проеме на эвакуационных знаках Е 01-01 и Е 01-02 смыслового значения

«Выход здесь» должно совпадать с направлением движения к эвакуационному выходу».

Таблица 5.7

Знаки медицинского и санитарного назначения

Код знака Цветографическое изображение Цветографическое изображение

Смысловое значение Место размещения (установ- ки) и рекомендации по при-

Место размещения (установ- ки) и рекомендации по при-

менению

ЕС 01	Аптечка первой медицинской помощи	На стенах, дверях помещений для обозначения мест размещения аптечек первой медицинской помощи
	Аптечка первой медицинской помощи	На стенах, дверях помещений для обозначения мест размещения аптечек первой медицинской помощи
	Аптечка первой медицинской помощи	На стенах, дверях помещений для обозначения мест размещения аптечек первой медицинской помощи
		На стенах, дверях помещений для обозначения мест размещения аптечек первой медицинской помощи

ЕС 02	Средства выноса (эвакуации) пораженных	На дверях и стенах помещений в местах размеще- ния средств выноса (эвакуации) пораженных
	Средства выноса (эвакуации) пораженных	На дверях и стенах помещений в местах размеще- ния средств выноса (эвакуации) пораженных
	Средства выноса (эвакуации) пораженных	На дверях и стенах помещений в местах размеще- ния средств выноса (эвакуации) пораженных
		На дверях и стенах помещений в местах

размеще- ния средств выноса (эва- куации) пораженных

EC 03 Пункт приема гигиенических процедур (душевые) На дверях и стенах помещений в местах расположения душевых и т. п.

Пункт приема гигиенических процедур (душевые) На дверях и стенах помещений в местах расположения душевых и т. п.

Пункт приема гигиенических процедур (душевые) На дверях и стенах помещений в местах расположения душевых и т. п.

На дверях и стенах помещений в местах расположения душевых и т. п.

EC 04

Пункт обработки глаз На дверях и стенах поме- щений в местах располо- жения пункта обработки глаз

На дверях и стенах поме- щений в местах располо- жения пункта обработки глаз

ЕС 05		Медицинский кабинет	На дверях медицинских кабинетов	
ЕС 06	Телефон связи с медицинским пунктом (скорой медицинской помощью)	Телефон связи с медицинским пунктом (скорой медицинской помощью)	Телефон связи с медицинским пунктом (скорой медицинской помощью)	В местах установки телефонов

Таблица 5.8.

Указательные знаки

Код знака	Цветографическое изображение	Смысловое значение	Место размещения (установки) и рекомендации по при- менению

Цветографическое изображение	Смысловое значение	Место размещения

(установки) и рекомендации по при-
менению

Место размещения (установки) и
рекомендации по при- менению

D 01

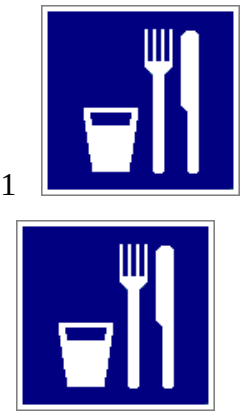

Пункт(место) приема пищи На дверях комнат приема пищи, буфетах, столовых, бытовых помещениях и в других местах, где разре- шается прием пиши

На дверях комнат приема пищи, буфетах, столовых, бытовых помещениях и в других местах, где разре- шается прием пиши

D 02

Питьевая вода На дверях бытовых помещений и в местах распо- ложения кранов с водой, пригодной для питья и бы- товых

нужд (туалеты, душевые, пункты приема пищи и т. д.)

На дверях бытовых помещений и в местах распо- ложения кранов с водой, пригодной для питья и бы- товых нужд (туалеты, душевые, пункты приема пищи и т. д.)

D 03

Место курения Используется для обозначения места курения на общественных объектах

Используется для обозначения места курения на общественных объектах

Порядок выполнения работы

1. Изучить выдержку из ГОСТ Р 12.4.026–01.
2. Проверить усвоение материала, ответив на контрольные вопросы:

В какой цвет окрашено поле предупреждающего знака?

Какой размер имеет сторона треугольника предупреждающего знака № 4, наносимого на тару и оборудование?

Какой цвет имеет символическое изображение на запрещающем знаке?

Какую форму имеет предписывающий знак?

Какую форму имеет запрещающий знак?

Расстояние от наблюдателя до знака составляет 45 м. Какой размер должен иметь внешний диаметр круга запрещающего знака, мм?

Какой цвет имеют символические изображения или поясняю- щие надписи, наносимые на указательные знаки?

Расстояние от наблюдателя до знака составляет 60 м. Какие размеры (стороны прямоугольника) должен иметь указательный знак, мм?

Какой цвет имеет квадрат, помещенный внутри указательного знака?

Какой размер имеет внешний диаметр круга запрещающего знака № 5, наносимого на производственное оборудование и тару?

3. Составить отчет. Отчет должен включать:

- цель практической работы;
- ответы на вопросы задания;
- зарисовку формы знаков (запрещающего, предупреждающего, предписывающего, указательного) с указанием цвета поля, символов, надпи- сей.

4. Показать отчет преподавателю.

СПИСОК ИСПОЛЬЗОВАННОЙ ЛИТЕРАТУРЫ

1. ГОСТ Р 12.4.026–01. Цвета сигнальные, знаки безопасности и разметка сигнальная. Назначение, правила применения. Общие технические требования и реко- мендации. Методы испытания [Электронный ресурс]. – Доступ из справ.-поисковой системы «Техэксперт».

РАСЧЕТНО-ПРАКТИЧЕСКАЯ РАБОТА №6. РАССЛЕДОВАНИЕ И УЧЕТ НЕСЧАСТНЫХ СЛУЧАЕВ НА ПРОИЗВОДСТВЕ

Цель задания - ознакомиться с понятием и причинами возникновения несчастных случаев, порядком их расследования и учет на производстве, также с методами анализа травматизма.

Порядок выполнения задания:

а) изучить и законспектировать общие сведения по пункту 1;

б) изучить методы анализа и рассчитать по вариантам показатели травматизма по пункту 2 (см контр. вопросы к пунктам 1 и 2);

в)изучить «Положением об особенностях расследования несчастных случаев на производстве в отдельных отраслях и организациях» и законспектировать ответы на контрольные вопросы к пункту 3.

Общие сведения о несчастных случаях.

Несчастным случаем на производстве называют случай воздействия на работающего опасного производственного фактора при выполнении работающим трудовых обязанностей или заданий руководителя работы [1].

Повреждение здоровья в результате несчастного случая называют **травмой**. Травма, полученная работающим на производстве, называется **производственной.**

Опасным называют производственный фактор, воздействие которого при определенных условиях на работающего приводит к травме или другому внезапному ухудшению здоровья.

Вредным называют производственный фактор, воздействие которого на работающего приводит к заболеваниям или снижению его трудоспособности. В зависимости от уровня и продолжительности воздействия вредный производственный фактор может стать опасным.

Опасные и вредные производственные факторы (ОВПФ) по природе

действия подразделяют на 4 группы: физические, химические, биологические и психофизиологические.

Производственные травмы в зависимости от характера воздействующих факторов подразделяются на:

а) механические повреждения (ушибы, ранения, вывихи, переломы, сотрясения мозга);

б) поражение электрическим током (электроудар, электротравма);

в) термические повреждения (ожоги пламенем, нагретыми частями оборудования, горячей водой и пр.);

г) химические повреждения (ожоги, острые отравления);

д) комбинированные повреждения (сочетание нескольких опасных факторов).

Производственные травмы по тяжести подразделяются на 6 категорий:

- микротравма (после оказания помощи можно продолжать работу).
- легкая травма (потеря трудоспособности на 1 или несколько дней).
- травма средней тяжести (многодневная потеря трудоспособности);
- тяжелая травма (когда требуется длительное лечение);
- травма, приводящая к инвалидности (частичная или полная утрата трудоспособно-сти);
- смертельная травма.

Причины возникновения производственных травм:

- организационные (нарушение технологического процесса и требований техники безопасности (ТБ), неправильная организация рабочего места и режима труда);
- технические (техническое несовершенство оборудования, неисправность механизмов, отсутствие или не использование защитных средств);
- санитарно-гигиенические (несоответствие условий труда требованиям КЗоТ, системе стандартов по безопасности труда (ССБТ), санитарным нормам(СН), строительным нормам и правилам (СНиП) и др.

- психофизиологические (неудовлетворительное состояние здоровья, переутомление, стресс, опьянение и др.).

Методы анализа показателей травматизма

Разработке мероприятий по улучшению условий труда предшествует необходимый этап - исследование и анализ причин травматизма. Для анализа состояния производственного травматизма применяют методы: статистический, экономический, монографический и топографический.

Статистический метод позволяет количественно оценить повторяемость несчастных случаев по ряду относительных коэффициентов. В результате сравнения полученных коэффициентов за отчетный период с предшествующим периодом можно оценить эффективность профилактических мер. Обычно при этом методе анализа несчастные случаи группируются по однородным признакам: профессиям, видам работ, возрасту, стажу работ, причинам, вызвавшим травму. Простота и наглядность являются несомненным достоинством этого метода. Однако у него есть и недостаток - он не выявляет опасные произ-водственные факторы. Среди основных показателей травматизма, используемых при статистическом методе анализа, являются:

а) коэффициент частоты травматизма - число пострадавших при несчастных случаях за отчетный период на 1ООО работающих, определяется по формуле:

$$K_{\text{ч}} = T_x \cdot \frac{1000}{P_c},$$

где Кч - коэффициент частоты травматизма; Т - число учтенных травм с потерей трудоспособности; Рс - среднесписочное число работающих за отчетный период.

б) коэффициент тяжести травматизма - число человеко-дней нетрудоспособно-сти, которое приходится на один несчастный случай и определяется по формуле:

$$\text{К}_\text{Т} = \frac{\text{Д}}{\text{Т}},$$

где Кт - коэффициент тяжести травматизма; Д - общее количество дней

нетрудоспособности за отчетный период; Т - количество учтенных травм.

в) коэффициент календарной повторяемости несчастных случаев

- показывает через сколько рабочих дней в среднем повторяются несчастные случаи и оп-ределяется по формуле:

$$В = 22{,}5 \cdot \frac{12}{Т},$$

где В - календарная повторяемость несчастных случаев; Т - число несчастных случаев за отчетный период.

г) коэффициент средней повторяемости - показывает на сколько человекодней приходится один несчастный случай, определяется по формуле:

$$B_{ср} = 22{,}5 \cdot 12 \cdot \frac{P_c}{T},$$

где Вср - коэффициент средней повторяемости несчастных случаев; Рс - среднесписочное число работающих за отчетный период; Т - число несчастных случаев за отчетный период.

д) коэффициент опасности работ - характеризуется тяжестью и частотой несчастных случаев, определяется по формуле:

$$О_р = К_Т \cdot Т_х \cdot \frac{100}{Р_с \cdot М \cdot 22{,}5},$$

где Ор - коэффициент опасности работ; Кт - коэффициент тяжести травматизма ; Т - количество учтенных несчастных случаев; Рс - среднесписочное число работающих; М - число месяцев в отчетном периоде.

Таблица 5.0

Исходные данные для расчета показателей травматизма

Показатели	Варианты									
										0
Отчетный период, мес. (М)				2				2		

Число несчастных случаев (Т)				0				1		
Число дней нетрудоспособности (Д)	80	00	80	20	00	50	70	20	60	00
Среднесписочное числоработающих (Рс)	00	00	00	00	00	00	00	00	00	00

Экономический метод анализа производственного травматизма позволяет оценить эффективность финансовых затрат на профилактику травматизма с расходами на органи-зационные и технические мероприятия. Для более полной и глубокой характеристики травматизма экономический метод часто используют в сочетании с монографическим методом.

Монографический метод анализа травматизма состоит в углубленном и всестороннем изучении отдельного производства, цеха или участка. Он включает описание технологического процесса, оборудования и особенностей технологического регламента, описание опасных зон на рабочих местах, также санитарно-гигиенические условия труда. При этом обращается внимание на наличие защитных приспособлений, ограждений и травмоопасных ситуаций

Монографический метод анализа травматизма характеризуется полнотой, но трудоемок. Этот метод позволяет выявить потенциальную опасность не только в действующих производствах, но и на этапе проектирования, тем самым исключить причины травматизма.

Топографический метод анализа травматизма проводится по месту происшествия. При этом все несчастные случаи условными знаками наносятся на план производственного участка или схему механизма в тех местах, где они произошли. В результате этого выявляются опасные зоны, требующие соответствующих защитных мер и особого внимания.

Контрольные вопросы к пунктам 1 и 2

1. Что такое несчастный случай?

2. Что такое опасный производственный фактор?

3. Что такое вредный производственный фактор?

4. На какие группы подразделяются опасные и вредные производственные факторы?

5. Какие различают разновидности производственных травм?

6. Какие выделяют категории производственных травм?

7. Каковы основные причины возникновения производственных травм?

8. Какие существуют методы анализа производственного травматизма ?

9. В чем заключается статистический метод анализа производственного травматизма?

10. Как определяется коэффициент частоты травматизма?

11. Как определяется коэффициент тяжести травматизма?

12. Как определяется коэффициент календарной повторяемости несчастных случаев?

13. Как определяется коэффициент средней повторяемости несчастных случаев?

14. Как определяется коэффициент опасности работ?

15. В чем заключается экономический метод анализа производственного травматизма?

16. В чем заключается монографический метод анализа производственного травматизма?

17. В чем заключается топографический метод анализа производственного травматизма?

Положение об особенностях расследования несчастных случаев на производстве в отдельных отраслях и организациях

Расследование и учет несчастных случаев на производстве проводят в соответствии с “Положением об особенностях расследования несчастных случаев на производстве в отдельных отраслях и организациях”, утвержденного

Постановлением Министерства труда и социального раз-вития Российской Федерации от 24 октября 2002г. №73, а также статьями 227-231 Трудового кодекса РФ (ТК РФ).

Несчастный случай на производстве - это случай, происшедший с работающим вследствие воздействия опасного производственного фактора (для застрахованного – это страховой случай).

Несчастные случаи в зависимости от причин, места и времени происшествия делятся на две группы: несчастные случаи, связанные с работой и несчастные случаи, не связанные с работой (бытовые травмы).

Несчастные случаи, не связанные с производством, но происшедшие на производстве - это несчастные случаи, происшедшие при изготовлении предметов в личных целях, самовольном использовании транспорта предприятия, участии в спортивных мероприятиях на территории предприятия, при хищении имущества предприятия.

Бытовые несчастные случаи - это несчастные случаи, происшедшие в быту (дома) или при нахождении на предприятии вне рабочего времени.

Расследование несчастных случаев на производстве выполняется в соответствии с Трудовым кодексом РФ и «Положением об особенностях расследования несчастных случаев на производстве в отдельных отраслях и организациях», утверждённым постановлением Минтруда России № 73 от 24 октября 2002 года. Этим же постановлением утверждены формы документов, необходимых для расследования и учёта несчастных случаев на производстве.

Расследование несчастного случая может быть достаточно сложным процессом, поскольку интересы пострадавшего и работодателя часто не совпадают.

Действие нормативных актов по расследованию и учёту несчастных случаев на производстве распространяется на:

- работодателей - физических лиц, вступивших в трудовые отношения с работниками;
- уполномоченных работодателем лиц (представители работодателя);

- физических лиц, осуществляющих руководство организацией (руководители организации);
- физических лиц, состоящих в трудовых отношениях с работодателем;
- других лиц, участвующих с ведома работодателя в его производственной деятельности своим личным трудом, правоотношения которых не предполагают заключения трудовых договоров.

Расследованию подлежат травмы, в том числе причиненные другими лицами, включая:

- тепловой удар, ожог, обморожение;
- утопление; поражение электрическим током или молнией;
- укусы, нанесенные животными и насекомыми;
- повреждения, полученные в результате взрывов, аварий и т.п.

Расследованию и учёту подлежат несчастные случаи происшедшие:

- при исполнении трудовых обязанностей, в том числе во время коман-дировки, при ликвидации последствий чрезвычайных ситуаций;
- на территории организации, в течение рабочего времени, в том числе во время следования на работу и с работы, а также в течение вре-мени, необходимого для приведения в порядок рабочего места;
- при следовании на работу или с работы на транспортном средстве работодателя, а также на личном транспортном средстве при использовании его в производственных целях;
- во время служебных поездок на общественном транспорте, а также при следовании по заданию работодателя к месту выполнения работ и обратно, в том числе пешком;
- при следовании к месту служебной командировки и обратно;
- при следовании на транспортном средстве в качестве сменщика во время междусменного отдыха;
- во время междусменного отдыха при работе вахтовым методом;
- при привлечении к участию в ликвидации последствий

чрезвычайных ситуаций.

Работники организации обязаны незамедлительно извещать руководство о каждом происшедшем несчастном случае, об ухудшении состояния своего здоровья в связи с проявлениями признаков острого заболевания.

О каждом страховом случае работодатель в течение суток обязан сообщить страховщику (фонд социального страхования).

О групповом несчастном случае (пострадало два и более человек), тяжёлом несчастном случае или несчастном случае со смертельным исходом, работодатель в течение суток обязан направить извещение соответственно:

1) о несчастном случае, происшедшем в организации:

- в соответствующую государственную инспекцию труда;
- в прокуратуру по месту происшествия несчастного случая;
- в федеральный орган исполнительной власти по ведомственной принадлежности;
- в орган исполнительной власти субъекта Российской Федерации;
- в организацию, направившую работника, с которым произошел несчастный случай;
- в территориальные объединения организаций профсоюзов;
- в территориальный орган государственного надзора, если несчастный случай произошел в организации (объекте), подконтрольной этому органу;
- страховщику.

2) о несчастном случае, происшедшем у работодателя - физического лица:

- в соответствующую государственную инспекцию труда;
- в прокуратуру по месту нахождения работодателя - физического лица;
- в орган исполнительной власти субъекта Российской Федерации;
- в территориальный орган государственного надзора, если

несчастный случай произошел на объекте, подконтрольном этому органу;

- страховщику.

О групповых несчастных случаях, тяжелых несчастных случаях и несчастных случаях со смертельным исходом также информируется Федеральная инспекция труда Минтруда России.

Если указанные несчастные случаи, произошли в организациях, эксплуатирующих опасные производственные объекты, то соответствующим образом информируются специально уполномоченные органы государственного надзора.

Для расследования несчастного случая на производстве в организации работодатель незамедлительно создает комиссию в составе не менее трех человек. Во всех случаях состав комиссии должен состоять из нечетного числа членов.

В состав комиссии включаются специалист по охране труда организации, представители работодателя, представители профсоюзного органа (коллектива), уполномоченный (доверенный) по охране труда. Комиссию возглавляет работодатель или уполномоченный им представитель. Состав комиссии утверждается приказом работодателя. Руководитель, непосредственно отвечающий за безопасность труда на участке, где произошел несчастный случай, в состав комиссии не включается.

В расследовании несчастного случая на производстве у работодателя - физического лица принимают участие указанный работодатель или уполномоченный его представитель, доверенное лицо пострадавшего, специалист по охране труда, который может привлекаться к расследованию несчастного случая и на договорной основе.

Несчастный случай на производстве, происшедший с лицом, направленным для выполнения работ к другому работодателю, расследуется комиссией, образованной работодателем, у которого произошел несчастный случай. В состав данной комиссии входит уполномоченный представитель работодателя, направившего это лицо.

Несчастные случаи, происшедшие на территории организации с работниками сторонних организаций при исполнении ими задания направившего их работодателя, расследуются комиссией, формируемой этим работодателем.

Несчастные случаи, происшедшие с работниками при выполнении работы по совместительству, расследуются комиссией, формируемой работодателем, у которого фактически производилась работа по совместительству.

Расследование несчастных случаев со студентами, проходящими произ-водственную практику (выполняющими работу под руководством работодателя), проводится комиссиями, формируемыми и возглавляемыми этим работодателем. В состав комиссии включаются представители образовательного учреждения.

Для расследования группового несчастного случая, тяжёлого несчастного случая и несчастного случая со смертельным исходом в комиссию дополнительно включаются:

- государственный инспектор труда, представители органа исполнительной власти субъекта РФ или органа местного самоуправления (по согласованию), представитель территориального объединения профсоюзов. Возглавляет комиссию государственный инспектор труда;
- по требованию пострадавшего (или его родственников) в расследовании несчастного случая может принимать участие его доверенное лицо;
- в случае острого отравления или радиационного воздействия, превысившего установленные нормы, в состав комиссии включается также представитель территориального центра государственного санитарно-эпидемиологического надзора;
- при несчастном случае, происшедшем в организациях на объектах, подконтрольных территориальным органам Федерального горного и промышленного надзора России, состав комиссии утверждается руководителем

соответствующего территориального органа и возглавляет комиссию представитель этого органа;

- при групповом несчастном случае с числом погибших 5 и более человек в состав комиссии включаются также представители Федеральной инспекции труда, федерального органа исполнительной власти по ведомственной принадлежности и общероссийского объединения профсоюзов. Председателем комиссии является главный государственный инспектор труда по субъекту Российской Федерации, а на объектах, подконтрольных территориальному органу Федерального горного и промышленного надзора России, - руководитель этого территориального органа.

При крупных авариях с человеческими жертвами 15 и более человек расследование проводится комиссией, назначаемой Правительством России.

Расследование несчастных случаев (в том числе групповых), в результате которых пострадавшие получили повреждения, отнесенные в соответствии с установленными квалифицирующими признаками к категории легких, проводится в течение трех дней.

Расследование иных несчастных случаев проводится в течение 15 дней. В некоторых случаях председатель комиссии может продлить срок расследования, но не более чем на 15 дней. Несчастные случаи, о которых не было своевременно сообщено работодателю или в результате которых нетрудоспособность наступила не сразу, расследуются по заявлению пострадавшего в течение месяца.

Тяжелые несчастные случаи и несчастные случаи со смертельным исходом, происшедшие с лицами, выполнявшими работу на основе договора гражданско-правового характера, расследуются в установленном порядке государственными инспекторами труда на основании заявления пострадавшего (доверенного лица, членов его семьи).

В ходе расследования несчастного случая комиссия производит осмотр места происшествия, выявляет и опрашивает очевидцев несчастного случая и должностных лиц, знакомится с действующими в организации нормативными и

распорядительными документами, по возможности получает объяснения от пострадавшего.

Расследуются в установленном порядке и по решению комиссии могут квалифицироваться как не связанные с производством:

- смерть вследствие общего заболевания или самоубийства;
- смерть или иное повреждение здоровья, единственной причиной которых явилось алкогольное, наркотическое или иное токсическое опьянение (отравление) работника;
- несчастный случай, происшедший при совершении пострадавшим действий, квалифицированных правоохранительными органами как уголовное правонарушение.

При поступлении жалобы пострадавшего, выявлении сокрытого несчастного случая, установления нарушений порядка расследования и в некоторых иных случаях, государственный инспектор труда, независимо от срока давности несчастного случая, проводит дополнительное расследование.

Несчастные случаи, квалифицированные, как несчастные случаи на производстве, подлежат оформлению актом о несчастном случае на производстве по форме Н-1*.

Акт формы Н-1 составляется комиссией в двух экземплярах. При несчастном случае на производстве с застрахованным работником составляется дополнительный экземпляр акта формы Н-1.

При групповом несчастном случае на производстве акты формы Н-1 составляются на каждого пострадавшего отдельно.

В случае установления факта грубой неосторожности застрахованного работника, содействовавшей возникновению или увеличению размера вреда, причиненного его здоровью, в акте расследования указывается степень его вины в процентах, с учетом заключения профсоюзного или иного уполномоченного застрахованным представительного органа данной организации (не более 25%).

По результатам расследования каждого группового несчастного случая,

тяжелого несчастного случая или несчастного случая со смертельным исхо-дом составляется соответствующий акт в двух экземплярах.

Работодатель в трехдневный срок после завершения расследования несчастного случая на производстве обязан выдать пострадавшему один экземпляр утвержденного им и заверенного печатью акта формы Н-1. Вторые экземпляры акта с копиями материалов расследования хранятся в течение 45 лет работодателем.

При страховых случаях третий экземпляр утвержденного и заверенного печатью акта формы Н-1 работодатель направляет страховщику.

Каждый оформленный в установленном порядке несчастный случай на производстве регистрируются работодателем в журнале регистрации несчастных случаев на производстве и включаются в годовую форму федерального государственного статистического наблюдения за травматизмом на производстве.

В случае ликвидации организации или прекращения работодателем - физическим лицом предпринимательской деятельности оригиналы актов о расследовании несчастных случаев на производстве подлежат передаче на хранение правопреемнику, а при его отсутствии - соответствующему государственному органу.

Государственный надзор и контроль за соблюдением установленного порядка расследования, оформления и учета несчастных случаев на производстве осуществляется органами Федеральной инспекции труда.

Контрольные вопросы к пункту 3

1. Какие несчастные случаи считаются связанными с производством и подлежат расследованию и учету?
2. На кого распространяется действие Положения о порядке расследования и учета несчастных случаев?
3. Как должен действовать работодатель при возникновении несчастного случая на предприятии?
4. Что необходимо сделать сразу же после свершения несчастного

случая на произ-водстве?

5. Куда должен сообщить работодатель и в какие сроки о групповом несчастном случае или несчастном случае со смертельным исходом?

6. Кто несет ответственность за организацию и своевременное расследование и уче-та несчастных случаев?

7. Кто входит в комиссию по расследованию несчастных случаев, каковы ее обязанности?

8. В какие сроки должно быть проведено расследование несчастного случая?

9. Какие несчастные случаи квалифицируются как не связанные с производством?

10. Что делают при установлении грубой неосторожности пострадавшего?

11. В какие сроки и комиссией какого состава расследуются групповые несчастные случаи или со смертельным исходом?

12. Какие условия должен обеспечить работодатель для работы комиссии, проводя-щей расследование несчастного случая?

13. Каким документом оформляются несчастные случаи на производстве?

14. Какой организацией учитывается акт о несчастном случае?

15. В какие сроки и куда должны быть отправлены материалы расследования групповых несчастных случаев?

16. Какие организации и должностные лица разбирают разногласия при оформлении актов по форме Н - 1 ?

17. Каковы полномочия государственного инспектора по охране труда в случае нарушения порядка расследования несчастного случая?

Форма Н-1

Один экземпляр направляется
пострадавшему или его
доверенному лицу

УТВЕРЖДАЮ

_____
(подпись, фамилия, инициалы
работодателя
(его представителя))
"__" _____ 200_ г.

Печать

АКТ N ____
О НЕСЧАСТНОМ СЛУЧАЕ НА ПРОИЗВОДСТВЕ

1. Дата и время несчастного случая _____
_____
(число, месяц, год и время происшествия
несчастного случая,
_____
количество полных часов от начала работы)
2. Организация (работодатель), работником которой является
(являлся) пострадавший _____
(наименование, место нахождения,
юридический адрес, ведомственная
и отраслевая
_____
принадлежность (ОКОНХ основного вида деятельности);
фамилия, инициалы работодателя -
_____
физического лица)
Наименование структурного подразделения _____
_____
3. Организация, направившая работника _____
_____
(наименование, место нахождения, юридический адрес,
отраслевая принадлежность)
4. Лица, проводившие расследование несчастного случая:
_____
(фамилия, инициалы, должности и место работы)
_____
5. Сведения о пострадавшем:
фамилия, имя, отчество _____
пол (мужской, женский) _____
дата рождения _____
профессиональный статус _____
профессия (должность) _____
стаж работы, при выполнении которой произошел несчастный случай
_____,
(число полных лет и месяцев)
в том числе в данной организации _____
(число полных лет и месяцев)
6. Сведения о проведении инструктажей и обучения по охране труда
Вводный инструктаж _____
(число, месяц, год)
Инструктаж на рабочем месте (первичный, повторный, внеплановый,

---------- -------
(нужное подчеркнуть)
целевой)

по профессии или виду работы, при выполнении которой произошел несчастный случай _____
(число, месяц, год)
Стажировка: с "__" _____ 200_ г. по "__" _____ 200_ г.
_____
(если не проводилась - указать)
Обучение по охране труда по профессии или виду работы, при выполнении которой произошел несчастный случай: с "__" _____ 200_ г. по "__" _____ 200_ г. _____
(если не проводилось - указать)
Проверка знаний по охране труда по профессии или виду работы, при выполнении которой произошел несчастный случай _____
(число, месяц, год, N протокола)
7. Краткая характеристика места (объекта), где произошел несчастный случай
_____
(краткое описание места происшествия с указанием опасных и (или) вредных производственных
_____
факторов со ссылкой на сведения, содержащиеся в протоколе осмотра места несчастного случая)
_____
Оборудование, использование которого привело к несчастному случаю
_____
(наименование, тип, марка, год выпуска, организация - изготовитель)
8. Обстоятельства несчастного случая
_____
(краткое изложение обстоятельств, предшествовавших несчастному случаю, описание событий
_____
и действий пострадавшего и других лиц, связанных с несчастным случаем, и другие сведения,
_____
установленные в ходе расследования)
_____
_____
_____
8.1. Вид происшествия _____
_____
8.2. Характер полученных повреждений и орган, подвергшийся повреждению, медицинское заключение о тяжести повреждения здоровья
_____
8.3. Нахождение пострадавшего в состоянии алкогольного или наркотического опьянения _____
(нет, да - указать состояние и степень опьянения в соответствии с заключением по
_____
результатам освидетельствования, проведенного в установленном порядке)
8.4. Очевидцы несчастного случая _____
_____
(фамилия, инициалы, постоянное место жительства,

домашний телефон)
9. Причины несчастного случая _____
(указать основную
и сопутствующие причины
_____
несчастного случая со ссылками на нарушенные требования
законодательных и иных
_____
нормативных правовых актов, локальных нормативных актов)
_____
_____
_____
_____
10. Лица, допустившие нарушение требований охраны труда:
_____
(фамилия, инициалы, должность (профессия) с указанием
требований законодательных,
_____
иных нормативных правовых и локальных нормативных актов,
предусматривающих их
_____
ответственность за нарушения, явившиеся причинами
несчастного случая, указанными в п. 9
_____
настоящего акта; при установлении факта грубой
неосторожности пострадавшего указать
_____
степень его вины в процентах)
_____
Организация (работодатель), работниками которой являются данные
лица
_____
(наименование, адрес)
11. Мероприятия по устранению причин несчастного случая, сроки
_____
_____
_____
_____
_____
_____

Подписи лиц, проводивших
расследование несчастного случая _____
(фамилии, инициалы, дата)
_____

СПИСОК ИСПОЛЬЗОВАННОЙ ЛИТЕРАТУРЫ

1. ГОСТ 12.О.ОО2 - 8О. Термины и определения.

2. Положение об особенностях расследования несчастных случаев на производстве в отдельных отраслях и организациях

3. И.М.Чижевский, Г.Б.Куликов, Ю.А.Сидорин. Охран труда в полиграфии. М., 1988.

ПРАКТИЧЕСКАЯ РАБОТА №7. СРЕДСТВА ИНДИВИДУАЛЬНОЙ ЗАЩИТЫ ОРГАНОВ ДЫХАНИЯ

Цель работы – ознакомиться со средствами защиты органов ды- хания и получить практические навыки их использования.

Теоретические положения

Средства индивидуальной защиты (СИЗ) предназначены для защиты человека от попадания внутрь организма, на кожные покровы и повседневную одежду радиоактивных веществ (РВ), отравляющих веществ (ОВ) и бактериальных средств (БС).

По принципу применения средства индивидуальной защиты делятся:

– на средства защиты повседневного применения (промышленные СИЗ);

– средства защиты эпизодического применения (СИЗ для аварийных работ и пострадавших в очагах ЧС).

По объектам защиты средства индивидуальной защиты делятся:

– на средства защиты органов дыхания;

– средства защиты кожи.

По принципу действия средства индивидуальной защиты делятся:

– на фильтрующие (принцип фильтрации состоит в том, что воздух, необходимый для поддержания жизнедеятельности организма человека, очищается от вредных примесей при прохождении через средство защиты);

– изолирующие (средства защиты изолирующего типа полностью изолируют организм человека от окружающей среды с помощью материалов, непроницаемых для воздуха и вредных примесей).

По способу подачи воздуха различают средства индивидуальной

защиты делятся:

– с принудительной подачей воздуха;

– самовсасывающие.

По кратности использования средства индивидуальной защиты

- на СИЗ многократного использования;

- СИЗ однократного использования.

По способу изготовления средства индивидуальной защиты делятся:

- на средства, изготовленные промышленностью;

- простейшие средства, изготовленные из подручных материалов. Кроме средств индивидуальной защиты существуют медицинские средства защиты [1].

Средства защиты органов дыхания.

Фильтрующий противогаз.

Фильтрующий противогаз предназначен для защиты органов дыхания, глаз, кожи лица от воздействия ОВ, РВ, БС, (АХОВ), а также различных вредных примесей, присутствующих в воздухе.

В настоящее время имеются фильтрующие гражданские противогазы различной модификации и промышленные противогазы.

Для защиты населения наибольшее распространение получили фильтрующие противогазы: для взрослого населения – ГП-5 (ГП-5М), ГП-7 (ГП-7В); для детей – ПДФ-Ш, ПДФ-Д, ПДФ-2Ш, ПДФ-2Д, КЗД.

Гражданский противогаз (ГП-5). В состав комплекта входят два основных элемента: фильтрующе-поглощающая коробка ГП-5 и лицевая часть ШМ-62у. Шлем-маска имеет 5 ростов (0, 1, 2, 3, 4). Кроме того, противогаз комплектуется сумкой, наружными утеплительными манжетами (НМУ-1) и коробкой с незапотевающими пленками (рис. 9.1) [2]. У него нет соединительной трубки.

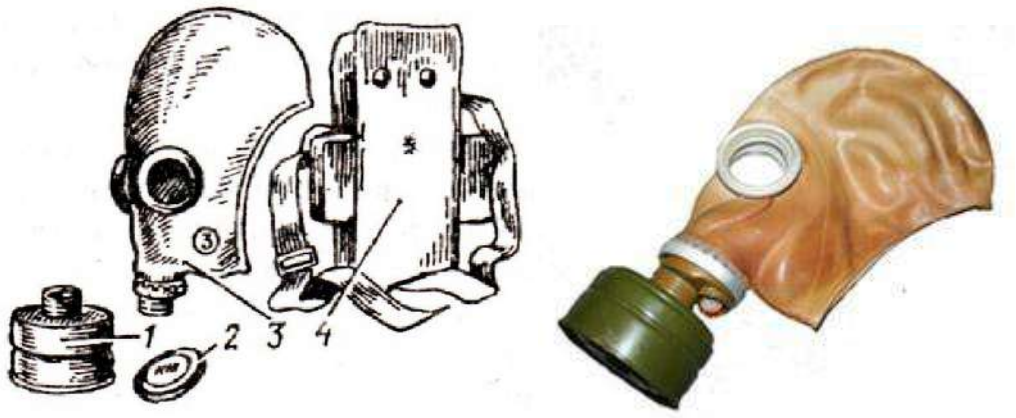

Рис. 7.1 Гражданский фильтрующий противогаз (ГП-5):

1 – фильтрующе-поглощающая коробка ГП-5; 2 - коробка с незапотевающими пленками; 3 – лицевая часть ШМ-62у; 4 – сумка

Внутри фильтрующе-поглощающей коробки ГП-5 расположены противоаэрозольный фильтр и шихта. Лицевая часть ШМ-62у представляет собой шлем-маску, изготовленную на основе резины из натурального или синтетического каучука. В шлем-маску вмонтированы очковый узел и клапанная коробка. Клапанная коробка имеет один вдыхательный и два выдыхательных клапана и служит для распределения потоков воздуха. Незапотевающие пленки изготавливаются из целлюлозы и бывают односторонние (НП) и двусторонние (НПН). Они устанавливаются с внутренней стороны стекол противогаза желатиновым покрытием к глазам и фиксируются прижимными кольцами. Желатин равномерно впитывает конденсированную влагу, тем самым сохраняя прозрачность пленки.

Комплект из 6 пленок упакован в металлическую коробку. Утеплительные манжеты используются только зимой при температуре ниже – 10 ^{o}С. Манжета надевается на обойму очков с внешней стороны. Пространство между стеклами манжет и очков предохраняет очки шлем- маски от замерзания.

Гражданский противогаз (ГП-5М). В комплект противогаза входит шлем-маска (ШМ-66Му) с мембранной коробкой для переговорного устройства. В лицевой части сделаны сквозные вырезы для ушных раковин, что обеспечивает нормальную слышимость.

Подгонка противогаза начинается с определения требуемого роста лицевой части. Рост лицевой части типа ШМ-62у, ШМ-66Му определяется по величине вертикального обхвата головы путем ее измерения по замкнутой линии, проходящей через макушку, щеки и подбородок. Измерения округляют до 0,5 см. До 63 см берут нулевой рост, от 63,5 до 65,5 см – первый, от 66 до 68 см – второй, от 68,5 до 70,5 см – третий, от 71 см и более – четвертый.

Перед применением противогаз следует проверить на исправность и герметичность. Осматривая лицевую часть, следует определить ее целостность, обратив внимание на стекла очкового узла. После этого нуж- но проверить клапанную коробку, состояние клапанов. Они не должны быть покороблены, засорены или порваны. На фильтрующе-поглощающей коробке не должно быть вмятин, проколов, в горловине – повреждений. Обращается внимание на то, чтобы в коробке не пересыпались зерна поглотителя.

Наиболее совершенными в настоящее время являются противогазы ГП-7 и ГП-7В. Их основными отличиями являются: более совершенная конструкция и форма шлем-маски, обеспечивающая возможность безопасного приема воды, жидких лекарств, других жидкостей в зараженной зоне без снятия маски. Наличие в комплекте фильтрующе-поглощающих коробок обеспечивает защиту от конкретных видов твердых химических веществ (ТХВ), а также увеличенные сроки работоспособности. Ростовка лицевой части предусматривает три размера. Как и другие типы противогазов, они состоят из фильтрующе- поглощающей коробки и лицевой части.

Гражданский противогаз (ГП-7). В комплект противогаза входят фильтрующе-поглощающая коробка ГП-7к, лицевая часть в виде маски МГП, сумка, защитный трикотажный чехол, коробка с незапотевающими пленками, утеплительные манжеты. Его масса в комплекте без сумки – около 900 г (фильтрующе-поглощающая коробка – 250 г, лицевая часть – 600 г).

Фильтрующе-поглощающая коробка ГП-7к по конструкции аналогична коробке ГП-5, но с улучшенными характеристиками, уменьшено ее сопротивление, что облегчает дыхание. Лицевая часть МГП представляет собой маску объемного типа с «независимым» обтюратором, с наголовником (предназначен для закрепления лицевой части) в виде резиновой пластины с пятью лямками (лобная, две височные, две щечные), с очковым узлом, переговорным устройством (мембраной), узлами клапана вдоха и выдоха, прижимными кольцами для закрепления незапотевающих пленок (рис. 9.2) [2]. «Независимый» обтюратор представляет собой полосу тонкой резины и служит для создания надежной герметизации лицевой части на голове. При этом механическое воздействие лицевой части на голову очень незначительно. На каждой лямке с интервалом в 1 см нанесены упоры ступенчатого типа, которые предназначены для надежного закрепления их в пряжках. У каждого упора имеется цифра, указывающая его порядковый номер. Это позволяет точно фиксировать нужное положение лямок при подгонке маски. Нумерация цифр идет от свободного конца лямки к затылочной пластине. Гидрофобный трикотажный чехол надевается на фильтрующе-поглощающую коробку и предохраняет ее от заражения, снега, пыли и влаги.

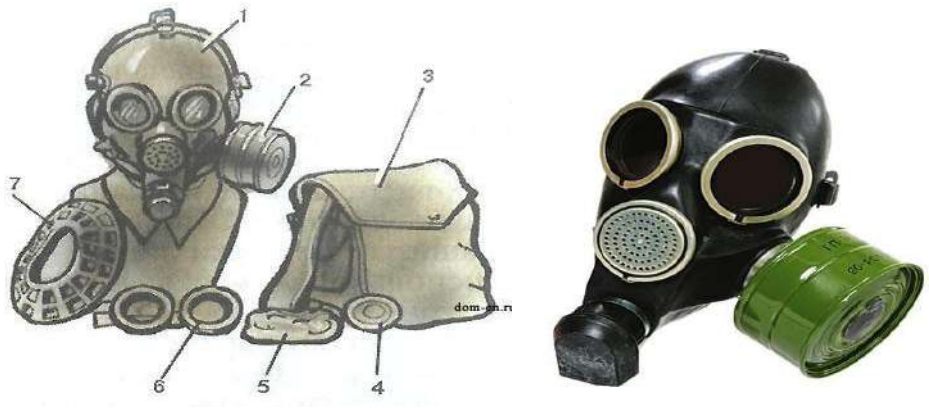

Рис. 7.2. Противогаз ГП-7:

1 – лицевая часть; *2* – фильтрующе-поглощающая коробка; *3* – сумка; *4* – коробка с незапотевающими пленками; *5* – трикотажный чехол; *6* – утеплительные манжеты

Гражданский фильтрующий противогаз (ГП-7, ГП-7В, ГП-7ВМ) – это одна из самых последних и совершенных моделей противогазов для населения. В реальных условиях он обеспечивают высокую защиту от паров отравляющих веществ нервнопаралитического действия (типа зарин, зоман и др.), общеядовитого действия (хлорциан, синильная кислота и др.), радиоактивных веществ (радионуклидов йода и его органических соедине- ний (типа йодистый метил и др.)); от капель отравляющих веществ кожно- нарывного действия (иприт и др.), бактериальных, аварийных химически опасных веществ (АХОВ). ГП-7 имеет малое сопротивление дыханию, обеспечивает надежную герметизацию и небольшое давление лицевой час- ти на голову. Благодаря этому им могут пользоваться люди старше 60 лет и больные с легочными и сердечно-сосудистыми заболеваниями. Подбор лицевой части необходимого типоразмера ГП-7 осуществляется на основа- нии результатов измерения мягкой сантиметровой лентой горизонтального и вертикального обхвата головы.

Правила определения размера противогаза.

Для определения размера противогаза нужно знать горизонталь- ный и вертикальный обхват головы. Горизонтальный обхват измеряется по замкнутой линии, которая проходит спереди по надбровным дугам, сбоку чуть выше (на 2–3 см) ушной раковины и сзади по наиболее выступающей части головы. А вертикальный обхват можно определить посредством из- мерения длины вертикальной линии, проходящей через подбородок, щеки и макушку. Полученные измерения следует округлить так, чтобы послед- няя цифра была 0 или 5. Затем нужно сложить оба результата и посмот- реть, какой размер противогаза вам нужен [3]:

- менее 1190 мм – первый размер;
- от 1195 до 1210 мм – второй размер;
- от 1215 до 1235 мм – третий размер;
- от 1240 до 1260 мм – четвертый размер;
- от 1265 до 1285 мм – пятый размер;

- от 1290 до 1310 мм – шестой размер.

Надевается противогаз после сигнала «Химическая тревога» по команде «Газы», либо по своей инициативе. Вынув противогаз из специальной сумки, следует взять шлем-маску за его нижнюю часть так, чтобы большие пальцы рук находились снаружи, а остальные были внутри. Далее нужно приложить нижнюю часть шлема-маски под подбородок и натянуть его на голову резким движением рук вверх.

Учитывая то, что операции, которые описаны выше, придется проводить вслепую, нужно достаточно долго тренироваться. Хотя все зависит от человека и степени его обучаемости. Хорошо попрактиковавшись, можно приблизиться к армейским нормативам на надевание противогаза – около 7–10 с. Наличие у противогаза переговорного устройства (мембра- ны) обеспечивает четкое понимание передаваемой речи, значительно облегчает пользование средствами связи (телефон, радио).

Гражданские противогазы ГП-7В, ГП-7ВМ, УЗС-ВК, КЗД-6, фильтр ДОТ, фильтр ВК, ДПГ-3 (рис. 7.3). ГП-7В отличается от ГП-7 тем, что в нем лицевая часть МГП-В имеет устройство для приема воды, пред- ставляющее собой резиновую трубку с мундштуком и ниппелем.

ГП-7ВМ отличается от ГП-7В тем, что маска М-80 имеет очковый узел в виде трапециевидных изогнутых стекол, обеспечивающих возможность работы с оптическими приборами.

Гражданский фильтрующий противогаз ГП-7 обеспечивает защиту органов дыхания, глаз и кожи лица человека от вредных веществ и приме- сей, находящихся в воздухе. Это проверенная временем и надежная модель противогаза для гражданского населения.

а *б* *в* *г*

д *е* *ж*

Рис. 7.3. Гражданские противогазы:

а – ГП-7(В, ВМ); *б* – УЗС-ВК; *в* – ПДФ-2; г – КЗД-6; *д* – фильтр ДОТ; *е* – фильтр ВК; *ж* – ДПГ-3;

Подбор лицевой части необходимого типоразмера ГП-7 осуществляется на основании результатов измерения мягкой сантиметровой лентой горизонтального и вертикального обхвата головы. Горизонтальный обхват определяется измерением головы по замкнутой линии, проходящей спереди по надбровным дугам, сбоку на 2–3 см выше края ушной раковины и сзади через наиболее выступающую точку головы. Вертикальный обхват определяется измерением головы по замкнутой линии, проходящей через макушку, щеки и подбородок. Измерения округляются с точностью до 5 мм. По сумме двух измерений устанавливают нужный типоразмер (табл. 7.0). [4].

Правильно подобранная шлем-маска (маска) должна плотно прилегать к лицу и исключать возможность проникновения наружного воздуха в органы дыхания, минуя фильтрующе-поглощающую коробку.

Таблица 7.0

Типоразмеры противогазов

Рост лицевой части		1		2		3		
Положение упоров лямок	ГП-7, ГП-7В	4-8-8	3-7-8	3-7-8	3-6-7	3-6-7	3-5-6	3-4-5
	ГП-7ВМ	4-8-6	3-7-6	3-7-6	3-6-5	3-6-5	3-5-4	3-4-3
Сумма горизонтального и вертикального обхвата головы		До 1185	1190–1210	121–1235	1240–1260	1265–1285	1290–1310	1310 и более

*Примечание. П*оложение лямок наголовника устанавливают при подгонке противогаза.

Противогаз УЗС-ВК – аварийно-спасательное средство многоразового действия, применяется для защиты органов дыхания человека от вредных веществ, может использоваться во всех климатических зонах.

Противогаз ПДФ-2 предназначен для защиты органов дыхания, зрения и лица детей (старше 1,5 года) от отравляющих веществ (ОВ), опасных биологических веществ (ОБВ), радиоактивной пыли (РП).

Камера защитная детская (КЗД-6) предназначена для защиты детей в возрасте до 1,5 года от отравляющих веществ, радиоактивной пыли и бактериальных средств. Детская защитная камера похожа на обычную сумку, поэтому переносить ребенка в ней очень удобно.

Дополнительный патрон (ДПГ-3) предназначен для использования в комплекте с ГП-7, ГП-7В и детскими противогазами, для защиты органов дыхания, кожи лица и глаз человека от сильнодействующих ядовитых веществ: аммиака, диметиламина, нитробензола.

Фильтр ДОТ соответствует новым ГОСТам, гармонизированным с европейскими стандартами EN141, EN143. Он значительно эффективнее по сравнению с противогазовыми коробками, выпускаемыми по старым ГОСТа, за счет уникальных поглотителей от отравляющих веществ, опас- ных биологических веществ, радиоактивной пыли, сильнодействующих ядовитых веществ.

Фильтр ВК предназначен для очистки вдыхаемого воздуха от органических газов и паров с температурой кипения выше 65 ^{o}C (циклогек- сан, бензол, ксилол, толуол, бензин, керосин, галоидоорганические соеди- нения (хлорпикрин, хлорацетофенон и т. п.), нитросоединения бензола).

Промышленные противогазы. Существует несколько марок промышленных фильтрующих противогазов, которые являются индивидуальным средством защиты органов дыхания и зрения рабочих различных отраслей промышленности, сельского хозяйства от воздействия

вредных веществ (газы, пары, пыль, дым и туман), присутствующих в воздухе.

Запрещается применять промышленные противогазы при недостатке кислорода в воздухе (менее 18 %), например при работах в емкостях, цистернах, колодцах и других изолированных помещениях.

Не допускается применение промышленных противогазов для защиты от низкокипящих жидкостей, плохо сорбирующихся органических веществ, например метана, этилена, ацетилена. Не рекомендуется работать в таких противогазах, если состав газов и паров вредных веществ неизвестен (Рис. 7.4).

ППФМ-92 ПФМГ-96 ПФСГ-98 ППФ-95

Рис. 7.4. Промышленные противогазы

Противогазы ППФМ-92, ПФМГ-96, ПФСГ-98 предназначены для защиты органов дыхания, глаз и лица человека от вредных газо- и парооб- разных веществ и аэрозолей, присутствующих в воздухе рабочей зоны. ППФ-95 предназначены для защиты органов дыхания, зрения и лица рабо- чих различных отраслей промышленности и сельского хозяйства от воз- действия вредных газов, паров, пыли, дыма и тумана, присутствующих в воздухе. Фильтрующие противогазы надежны в атмосфере, содержащей не менее 18 % кислорода.

Промышленный противогаз состоит из снаряженной коробки, лицевой части (шлем-маски) с соединительной трубкой и сумки. Фильтрующая коробка служит для очистки воздуха, вдыхаемого человеком, от ядовитых веществ и вредных примесей. В зависимости от состава этих примесей она может содержать один или несколько специальных поглотителей или сочетание поглотителя с аэрозольным фильтром. При этом коробки строго специализированы по составу поглотителей, а поэтому отличаются друг от

друга окраской и маркировкой. Шлем-маски промышленных противогазов изготавливаются пяти ростов – 0, 1, 2, 3, 4. Чтобы подобрать шлем-маску, надо мягкой сантиметровой линейкой произвести два измерения головы. Вначале определить длину круговой линии, проходящей по подбородку, щекам и через высшую точку головы (макушку). Затем измерить длину полуокружности, проходящей от отверстия одного уха к отверстию другого по лбу через надбровные дуги. Результаты двух обмеров суммируют и находят требуемый рост шлем-маски.

При сумме до 93 см размер нулевой, от 93 до 95 см – первый, от 95 до 99 см – второй, от 99 до 103 см – третий, от 103 и выше – четвертый [4].

Противогазы комплектуют коробками двух размеров (большая и малая) и трех типов: без аэрозольного фильтра, с аэрозольным фильтром (на коробке белая вертикальная полоса), без аэрозольного фильтра с уменьшенным сопротивлением дыханию (имеет индекс 8 в маркировке). В зависимости от вида вредного вещества выпускают коробки следующих марок: А, В, Г, Е, КД, СО, М (табл. 9.2) [5].

Коробки марок А, В, Г, Е, КД изготавливаются как с аэрозольными фильтрами, так и без них; коробка БКФ – только с аэрозольными фильтрами; коробки СО и М – без аэрозольных фильтров. Белая вертикальная полоса на коробке означает, что она оснащена аэрозольным фильтром.

Таблица 7.1

Характеристика промышленных противогазов

Марка противогаза	Маркировка и окраска	Соединения, от которых защищают ПП
А	Коричневая	Пары органических соединений (бензин, керосин, ацетон, бензол, толуол, ксилол, сероуглерод, спирты, эфиры, галоидоорганические соединения, нитросоединения бензола и его гомологи, тетроэтилсвинец, фосфор- и хлорорганические ядохимикаты)

Продолжение табл. 7.1

Марка противогаза	Маркировка и окраска	Соединения, от которых защищают ПП
В	Желтая	Кислые газы и пары (диоксида серы, гидрид серы, хлор, циан гидрида, окислы азота, хлориды водорода, фосген), фосфор- и хлорорганические ядохимикаты
Г	Черно-желтая	Пары ртути и ртутьорганическе ядохимикаты на основе этилмеркурхлорида
Е	Черная	Гидрид мышьяка и гидрид фосфора
К	Зеленая	Аммиак, а также пыль, дым, туман
КД	Серая, с бе- лой поло- сой	Аммиак и сероводород
БКФ	Защитная, с белой полосой	Кислые газы и пары, пары органических веществ, гидрид мышьяка, гидрид фосфора, пыль, дым, туман
СО	Белая	Оксид углерода
М	Красная	Оксид углерода в присутствии паров органических ве- ществ, кислые газы, аммиак, гидрид мышьяка, гидрид фосфора, пары органических соединений (бензин, керо- син, ацетон, бензол, ксилол, сероуглерод, толуол, спирты, эфиры, анилин, соединения бензола и его гомологи)
П-2У	Красная с белой поло- сой	Пары карбонилов никеля и железа, оксид углерода и со-путствующие аэрозоли
Б	Синяя	Бороводороды: диборан, пентаборан, этилентаборан, ди-этилдекаборан и их аэрозоли
УМ	Защитная	Пары и аэрозоли гептила, амил, самин, нитромеланж, амидол
ГФ	Голубая	Газообразный гексафторид урана, фтор, фтористый водо- род, радиоактивные аэрозоли

Пользование противогазом. Подобрав шлем-маску, ее обязательно

примеряют. Новую лицевую часть предварительно необходимо протереть снаружи и внутри чистой тряпочкой или тампоном ваты, смоченным в воде, а клапаны выдоха продуть. Шлем-маску, бывшую в употреблении, следует отсоединить от коробки, протереть двухпроцентным раствором формалина или промыть водой с мылом и просушить.

При сборке противогаза шлем-маску берут в левую руку за клапанную коробку, а правой рукой ввинчивают до отказа фильтрующе- поглощающую коробку навинтованной горловиной в патрубок клапанной коробки шлем-маски.

При переводе противогаза в «боевое» положение необходимо:

– снять головной убор и зажать его между коленями или положить рядом;

– убрать волосы со лба и висков, женщинам следует гладко

– зачесать волосы назад, заколки и украшения снять (их попадание под обтюратор приведет к нарушению герметичности);

– вынуть шлем-маску из сумки, взять ее обеими руками за утолщенные края у нижней части так, чтобы большие пальцы рук были с наружной стороны, а остальные – внутри. Подвести шлем-маску к подбородку и резким движением рук вверх и назад натянуть ее на голову так, чтобы не было складок, а очки пришлись против глаз (ГП-5, ГП-5М);

– для правильного надевания ГП-7 надо взять лицевую часть обеими руками за щечные лямки так, чтобы большие пальцы захватывали их изнутри. Задержать дыхание, закрыть глаза. Затем зафиксировать подбородок в нижнем углублении обтюратора и движением рук вверх и назад натянуть наголовник на голову и подтянуть до упора щечные лямки;

– сделать полный выдох (для удаления зараженного воздуха из-под шлем-маски, если он туда попал в момент надевания), открыть глаза и возобновить дыхание;

– надеть головной убор, застегнуть сумку и закрепить ее на туловище.

Дополнительные патроны

В результате развития химической и нефтехимической промышленности

в производстве увеличено применение химических веществ. Многие из них по своим свойствам вредны для здоровья людей. Их называют сильнодействующими ядовитыми веществами (СДЯВ).

С целью расширения возможностей гражданских противогазов по защите от СДЯВ для них введены дополнительные патроны (ДПГ-1 и ДПГ-3).

ДПГ-1 в комплекте с противогазом защищает от двуокиси азота, метила хлористого, окиси углерода и окиси этилена. ДПГ-3 в комплекте с противогазом защищает от аммиака, хлора, диметиламина, нитробензола, сероводорода, сероуглерода, синильной кислоты, тетраэтилсвинца, фенола, фурфурола, хлористого водорода.

Внутри патрона ДПГ-1 два слоя шихты – специальный поглотитель и гопкалит. В ДПГ-3 только один слой поглотителя. Чтобы защитить шихту от увлажнения при хранении, горловины должны быть постоянно закрытыми: наружная – с навинченным колпачком с прокладкой, внутренняя – с ввернутой заглушкой [6].

Изолирующие противогазы. Изолирующие противогазы (ИП) являются специальными средствами защиты органов дыхания, глаз и кожи лица от любых вредных примесей, находящихся в воздухе независимо от их свойств и концентраций. Они используются также в тех случаях, когда невозможно применение фильтрующих противогазов, например при наличии в воздухе очень высоких концентраций отравляющих веществ или любой вредной примеси, кислорода менее 16 %, а также при работе под водой на небольшой глубине. Виды противогазов представлены на Рис. 7.5.

ИП-4М ИП-6 ПДА-3М

Рис. 9.5. Изолирующие противогазы

Изолирующие противогазы используют в случае, когда фильтрующие противогазы не обеспечивают должной степени защиты, или когда в воздухе недостаточно кислорода. Источником кислорода в таком противогазе служит патрон, снаряженный специальным веществом. Для нужд населения выпускают ИП-4М, ИП-4МК, ИП-5, ИП-6, ИП-7, ПДА- 3М.

Действие изолирующих противогазов основано на использовании химически связанного кислорода. Они имеют замкнутую маятниковую схему дыхания: выдыхаемый воздух попадает в регенеративный патрон, вещество которое содержится в нем поглощает углекислый газ и влагу, а взамен выделяет необходимый для дыхания кислород. Затем дыхательная смесь попадает в дыхательный мешок. При вдохе газовая смесь из дыхательного мешка снова проходит через регенеративный патрон, дополнительно очищается и поступает для дыхания. Материалы, из которых изготовлены противогазы, не оказывают отрицательного воздействия на организм. Применение незапотевающих пленок, а при отрицательных температурах и утеплительных манжет сохраняет прозрачность стекол в течение всего времени работы в противогазе при любой физической нагрузке. Грантируется высокая эксплуатационная безопасность.

ИП-4М, ИП-4МК используют при авариях, стихийных бедствиях. ИП-5, ИП-6 предназначены для защиты органов дыхания, кожи лица и глаз человека в непригодной для дыхания атмосфере независимо от состава и концентрации вредных веществ в воздухе, а также при недостатке или отсутствии кислорода. Портативный дыхательный аппарат (ПДА-3М) предназначен для экстренной защиты органов дыхания, зрения и кожи лица человека в непригодной для дыхания атмосфере при эвакуации из опасной зоны, выполнении аварийных работ, а также в ожидании помощи [5].

По принципу действия изолирующие противогазы делятся на две группы: ИП-5); КИП-8).

- противогазы на основе химически связанного кислорода (ИП-4,

- противогазы на основе сжатого кислорода или воздуха (КИП-7, Исходя из принципа защитного действия, основанного на полной изоляции органов дыхания от окружающей среды, время пребывания в изолирующем противогазе зависит не от физико-химических свойств ОВ,РВ, БС и их концентраций, а от запаса кислорода и характера выполняемой работы.

Противогазы шланговые изолирующие презназначены для защиты органов дыхания, глаз и кожи человека от любых вредных примесей в воздухе независимо от их концентрации, а также для работы в условиях недостатка кислорода в воздухе рабочей зоны. Комплектуются возду- ходводящим шлангом длиной 10 или 20 м на барабане или в сумке.

Респираторы.

Респираторы представляют собой облегченное средство защиты органов дыхания от вредных газов, паров, аэрозолей и пыли (рис. 7.6).

Респираторы делятся на два типа. Первый – это респираторы, у которых полумаска и фильтрующий элемент одновременно служат и лицевой частью. Второй – это респираторы, которые очищают вдыхаемый воздух в фильтрующих патронах, присоединяемых к полумаске.

Рис. 7.6. Респираторы:

а – «Кама»; б – «Снежок»; в – У-2к; г – РП-КМ; д – Ф-62Ш; е – «Ас- тра 2»; ж – РПГ-67; з – РУ-6 Ом

Респираторы по назначению делят на следующие виды [5]:

противоаэрозольные – для защиты органов дыхания от пыли, дыма, тумана, содержащих токсичные, бактериальные и другие опасные элементы, за счет пропускания вдыхаемого воздуха через фильтр из специального материала (респираторы «Лепесток», «Кама», «Снежок-П», У-2к, «Астра-2», Ф-62ш, РПА-1 и др.). Для фильтров в таких респираторах ис- пользуют материалы типа ФП (фильтр Петрянова), обладающие высокой эластичностью, механической прочностью, большой пылеемкостью, стой- костью к химическим агрессивным веществам и прекрасными фильтрую- щими свойствами;

противогазовые – для защиты от паров и газов за счет фильтрования вдыхаемого воздуха через фильтрпатроны различных марок, различающихся составом адсорбирующего материала. При этом фильтр-патрон каждой марки защищает от газов только определенного вида (РПГ-67);

универсальные – одновременно защищают от аэрозолей и отдель- ных видов газов и паров. Респираторы имеют противоаэрозольный фильтр и сменные противогазовые патроны разных марок (РУ-60м) или противо- газовые фильтры из ионообменного волокнистого материала («Снежок- ГП», «Лепесток-Г»).

По конструктивному оформлению различают респираторы двух типов:

фильтрующие маски – их фильтрующий элемент одновременно служит лицевой частью;

патронные – самостоятельно выполненные лицевая часть и фильтрующий элемент.

По характеру вентилирования подмасочного пространства респи- раторы делят на бесклапанные (вдыхаемый и выдыхаемый воздух прохо- дит через фильтрующий элемент) и клапанные (вдыхаемый и выдыхаемый воздух движется по различным каналам благодаря системе клапанов вдоха и выдоха).

В зависимости от срока службы различают респираторы одноразо- вого (типа «Лепесток», «Кама», У-2к и т. п.) и многоразового пользования, в которых предусмотрена возможность замены фильтров или их много- кратная регенерация (Ф-62ш, «Астра-2», РУ-60м и др.).

Респираторы ШБ-1, «Лепесток-5», «Лепесток-40» и «Лепесток-200» одинаковы и представляют собой сплошную легкую полумаску- фильтр из материала ФПП (фильтрующее полотно Петрянова). В нерабо- чем состоянии респиратор имеет вид круга. Каркасность его в рабочем со- стоянии обеспечивают пластмассовая распорка и алюминиевая пластина. Плотное прилегание респиратора к лицу достигается при помощи резино- вого шнура, вшитого в периметр круга, а также благодаря электростатиче- скому заряду материала ФПП, который образует полосу обтюрации. На го- лове респиратор крепят четырьмя шнурами.

Противоаэрозольные респираторы. В качестве фильтров в респираторах используют тонковолокнистые фильтровальные материалы. Наибольшее распространение получили полимерные фильтровальные материалы типа ФП (фильтр Петрянова) благодаря их хорошей эластичности, большой пылеемкости, а главное, высоким фильтрующим свойствам. Важной отличительной особенностью материалов ФП, изготовленных из перхлорвинила и других полимеров, обладающих изоляционными свойствами, является то, что они несут электростатические заряды, которые резко повышают эффективность улавливания аэрозолей и пыли.

Респиратор противопылевый У-2К (в гражданской обороне Р-2) обеспечивает защиту органов дыхания от силикатной, металлургической, горнорудной, угольной, радиоактивной и другой пыли, от некоторых бактериальных средств, дустов и порошкообразных удобрений, не выделяющих токсичные газы и пары. Использовать респиратор целесообразно при кратковременных работах небольшой интенсивности и запыленности воздуха. Не рекомендуется применять, когда в атмосфере сильная влага.

Респиратор представляет собой фильтрующую полумаску, наружный фильтр которой изготовлен из полиуретанового поропласта зеленого цвета, а внутренняя его часть – из тонкой воздухонепроницаемой полиэтиленовой пленки, в которую вмонтированы два клапана вдоха (рис. 9.7). Клапан выдоха размещен в передней части полумаски и защищен экраном. Между поропластом и полиэтиленовой пленкой расположен второй фильтрующий слой из материала ФП. Для плотного прилегания респиратора к лицу в области переносицы имеется носовой зажим – фигурная алюминиевая пластина. Респиратор крепится при помощи регулируемого оголовья.

Рис. 7.7. Респираторы У-2К (Р-2)

Респираторы У-2К изготавливаются трех ростов, которые обозначаются на внутренней подбородочной части полумаски. Определение роста производится путем измерения высоты лица человека, т. е. расстояния между точкой наибольшего углубления переносицы и самой нижней точкой подбородка. При величине измерения от 99 до 109 мм берут первый рост, от 109 до 119 мм – второй, от 119 и выше – третий.

Принцип действия респиратора основан на том, что при вдохе воздух последовательно проходит через фильтрующий полиуретановый слой маски, где очищается от грубодисперсной пыли, а затем через фильтрующий полимерный материал (ФП), в котором происходит очистка воздуха от тонкодисперсной пыли. После очистки вдыхаемый воздух через клапаны вдоха попадает в подмасочное пространство и в органы дыхания.

При выдохе воздух из подмасочного пространства выходит через клапан выдоха наружу.

Чтобы подогнать респиратор У-2К (Р-2), нужно:

- вынуть его из полиэтиленового мешочка и проверить его исправность, надеть полумаску на лицо так, чтобы подбородок и нос разместились внутри нее, одна нерастягивающаяся тесьма оголовья располагалась бы на теменной части головы, а другая – на затылочной;
- с помощью пряжек, имеющихся на тесемках, отрегулировать их длину (для чего следует снять полумаску) таким образом, чтобы надетая полумаска плотно прилегала к лицу;
- на подогнанной надетой полумаске прижать концы носового зажима к носу.

Для проверки плотности прилегания респиратора к лицу необходимо плотно закрыть отверстия предохранительного экрана клапана выдоха ладо- нью и сделать легкий выдох. Если при этом по линии прилегания полумаски к лицу воздух не выходит, а лишь несколько раздувает респиратор, значит, он надет герметично. Если воздух проходит в области носа, то надо плотнее прижать концы носового зажима.

После снятия респиратора необходимо удалить пыль с наружной части полумаски с помощью щетки или вытряхиванием. Внутреннюю поверхность необходимо протереть и просушить, после чего респиратор необходимо вложить в полиэтиленовый пакет, который закрывается кольцом. Противоаэрозольный респиратор Ф-62Ш (однопатронный) – это средство индивидуальной защиты органов дыхания человека от различных видов промышленных пылей, он не защищает от газов, паров вредных ве- ществ, аэрозолей органических соединений. Предназначен для защиты от силикатной, металлургической, горнорудной, угольной, табачной пыли, пыли порошкообразных удобрений и интоксицидов, а также других видов пыли, не выделяющих токсичных газов. Широко применяется шахтерами. Респиратор противоаэрозольный ФА-2002

предназначен для защиты лица, глаз, органов дыхания от аэрозолей различной природы (пыль, дым, туман) при их суммарной концентрации не более 15 ПДК и при концентрации кислорода не менее 17 % (Рис. 7.8).

Ф-62Ш

ФА-2002

Рис. 7.8. Респираторы противоаэрозольные Ф-62Ш и ФА-2002

Универсальные респираторы

Газопылезащитные респираторы занимают как бы промежуточное положение между респираторами противопылевыми и противогазами. Они легче, проще и удобнее в использовании, чем противогаз. Однако защищают только органы дыхания при концентрации вредных веществ не более 10–15 ПДК. Глаза, лицо остаются открытыми. Вместе с тем такие респираторы во многих случаях довольно надежно предохраняют человека в газовой и пылегазовой среде.

Респиратор газопылезащитный РУ-60М (рис. 7.9) защищает органы дыхания от воздействия вредных веществ, присутствующих в воздухе одновременно в виде паров, газов и аэрозолей (пыли, дыма, тумана).

Рис. 7.9. Респиратор газопылезащитный (РУ-60М)

Запрещается применять эти респираторы для защиты от высокотоксичных веществ типа синильной кислоты, мышьяковистого, фосфористого, цианистого водорода, тетраэтилсвинца, низкомолекулярных углеводородов (метан, этан), а также от веществ, которые в парогазообразном состоянии могут проникнуть в организм через неповрежденную

кожу. Респиратор РУ-60М состоит из резиновой полумаски, обтюратора, поглощающих патронов (марки А, В, КД, Г), пластмассовых манжет с клапанами вдоха, клапана выдоха с предохранительным экраном и оголовья. С этими респираторами разрешается работать в средах, где концентрация пыли не более 100 мг/м^3.

Противогазовые респираторы. Респиратор противогазовый (РПГ-

67) – это средство индивидуальной защиты, применяется на предприятиях химической, металлургической и в других отраслях производства при концентрациях вредных веществ, не превышаю-

щих 10–15 ПДК.

Газодымозащитный комплект. Статистика показывает, что пожары с большим количеством человеческих жертв чаще всего встречаются в гостиницах, театрах, универсамах, ресторанах, вечерних клубах, учебных заведениях, на предприятиях, использующих легковоспламеняю- щиеся материалы.

Помещения быстро заполняются окисью углерода и другими токсическими газами. Люди гибнут от отравлений. Чтобы защитить органы дыхания и глаза от ядовитых газов, а голову человека от огня при выходе из горящего помещения, создан специальный газодымозащитный комплект (Рис. 9.10).

Рис. 9.10 Газодымозащитный комплект

Газодымозащитный комплект (ГДЗК) состоит из огнестойкого капюшона с прозрачной смотровой пленкой. В нижней части расположена эластичная манжета.

Внутри капюшона находится резиновая полумаска, в которой закреплен фильтрующе-сорбирующий патрон с клапаном вдоха. ГДЗК имеет регулируемое оголовье. При надевании следует широко растянуть эластичную манжету и накинуть капюшон на голову так, чтобы

манжета плотно облегала шею, при этом длинные волосы заправляются под капюшон. Очки можно не снимать. ГДЗК обеспечивает защиту от окиси углерода и цианистого водорода не менее 15 мин. Сопротивление при вдохе при 30 л/мин – не более 149 Па (15 мм вод. ст). Масса 800 г. Комплект хранится в картонной коробке в пакете из трехслойной полиэтиленовой пленки.

Капюшон «Феникс» предназначен для самостоятельной эвакуации из мест возможного отравления химически опасными и вредными вещест- вами. Защищает от продуктов горения, аэрозолей, паров и газов, опасных химических веществ, образующихся при аварийных ситуациях (Рис. 9.11).

Самоспасатели СИП-1, СПИ-20, СПФ, «Экстремал ПРО» (Рис. 9.11) предназначены для индивидуальной защиты органов дыхания и зрения человека от вредного воздействия непригодной для дыхания, токсичной и задымленной газовой среды. Применяются при экстренной эвакуации людей в случае террористических актов, а также с мест пожара в общественных зданиях, на транспорте, из жилых домов и т. п.

а *б* *в* *г*

Рис. 9.11. Самоспасатели:

а – СИП-1; б – СПИ-20; в – СПФ; г – капюшон «Феникс»; д – «Экстремал ПРО».

Самоспасатель противопожарный СИП-1 предназначен для защиты органов дыхания, зрения и головы при самостоятельной эвакуации из помещений (гостиниц, высотных зданий, вагонов) во время пожара или при других аварийных ситуациях, от любых вредных веществ независимо от их концентрации и при недостатке кислорода в воздухе.

Порядок выполнения работы

1. Записать название и цель работы.
2. Законспектировать виды и назначение противогазов в виде табл. 7.3.

Таблица 7.3

Виды и назначение противогазов

Наименование и марка	Назначение, вид веществ, от которых защищает	Комплектация	Примечание*
Фильтрующие противогазы			
Гражданские			
ГП-5			
…			

… т. д.			

*В примечании указать, для каких возрастных групп предназначен, особенности мар- ки и т. п.

3. Указать правила пользования противогазами.

4. Измерить при помощи гибкого сантиметра лицевую часть головы и подобрать для себя размер противогаза ГП-5 (ГП-7) по росту.

5. Измерить при помощи гибкого сантиметра высоту своего лица и подобрать размер респиратора У-2К.

6. Показать отчет преподавателю.

СПИСОК ИСПОЛЬЗОВАННОЙ ЛИТЕРАТУРЫ

1. Безопасность жизнедеятельности : учеб. для вузов / С. В. Белов [и др.] ; под общ. ред. С. В. Белова. – М.: Высш. шк., 2009. – 616 с.

2. Безопасность жизнедеятельности. Безопасность в чрезвычайных ситуациях природного и техногенного характера : учеб. пособие для вузов / В. А. Акимов [и др.]. – М. : Высш. шк., 2008. – 592 с.

3. Безопасность жизнедеятельности. Защита населения и территорий в чрез- вычайных ситуациях : учеб. пособие для вузов / Я. Д. Вишняков [и др.]. – М. : Академия, 2008. – 304 с.

4. Емельянов В. М., Коханов В. Н., Некрасов П. А. Защита населения и территорий в чрезвычайных ситуациях : учеб. пособие для вузов. – М. : Академический проект : Трикста, 2005. – 480 с.

5. Вознесенский В. В. Средства защиты органов дыхания и кожи. Противога- зы, респираторы и защитная одежда, основы их эксплуатации : учеб. пособие. – М. : Воен. знания, 2010. – 80 с.

6. Семенов С. Н., Лысенко В. П. Проведение занятий по гражданской обороне : метод. пособие. – М. : Высш. шк., 1990. – 96 с.

ПРАКТИЧЕСКАЯ РАБОТА № 8. ИНЖЕНЕРНАЯ И ИНДИВИДУАЛЬНАЯ ЗАЩИТА. ВИДЫ ЗАЩИТНЫХ СООРУЖЕНИЙ И ПРАВИЛА ПОВЕДЕНИЯ В НИХ

Наименование работы: Действия населения при ЧС военного характера.

Цель: изучить действия населения при ЧС военного характера при угрозе применения радиационного, химического или биологического оружия, определить применяемые средства индивидуальной защиты, обосновать выбор защитных сооружений.

Время: 4 часа

Материально-техническое обеспечение: инструкционная карта, ручка, противогаз, респиратор, ватно-марлевая повязка

Методика выполнения

Задание:

1. Изучить индивидуальные средства защиты населения.

2. Изучить виды укрытий и правила поведения в убежищах и укрытиях.

3. Изучить применение СИЗ при угрозе применения химического и биологического оружия.

4. Отчет о работе оформить в виде плана-конспекта.

5. Заполнить таблицу.

№	ЧС	Опасность	Поражающие факторы	Основные средства защиты

Ядерное оружие – самое страшное оружие современности. Поражение людей при его применении зависит от того, где они находились в момент ядерного взрыва. Наиболее эффективным средством защиты от всех поражающих факторов ядерного оружия являются убежища (укрытия). Находясь в убежищах (укрытиях), необходимо постоянно держать в готовности к немедленному использованию средства индивидуальной защиты. Средства

индивидуальной защиты подразделяют на средства индивидуальной защиты органов дыхания (СИЗОД), средства индивидуальной защиты глаз (СИЗГ), средства индивидуальной защиты кожи (СИЗК). К средствам защиты органов дыхания человека относятся противогазы (фильтрующие (рис.8.1.) и изолирующие (рис.2.)) и респираторы (рис.3.), а также простейшие средства защиты – противопыльные тканевые маски (ПТМ-1) (рис.4.) и ватно-марлевые повязки (рис.5.), изготовляемые обычно силами самого населения.

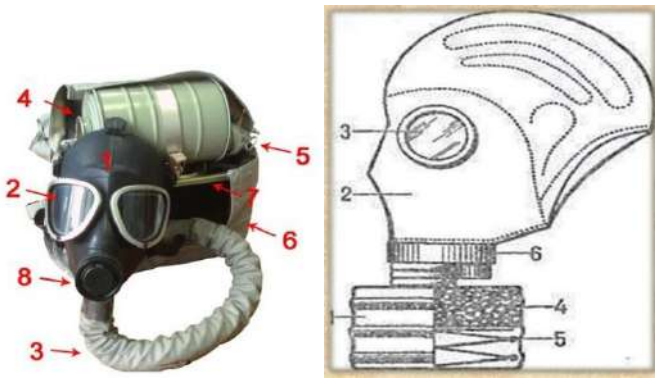

Рис. 8.1 Фильтрующий противогаз

1-фильтрующе-поглощающая коробка; 2-лицевая часть противогаза; 3-очковой узел; 4-шихга (обеспечивает поглощение паров и газов, и токсичных в-в); 5-ПАФ (противоаэрозольный фильтр); 6-клапанная коробка.

Рис.8.2. Изолирующий противогаз

1-лицевая часть, 2-очковый узел, 3-соеденительная трубка, 4-регенераторный патрон, 5-пусковое устройство патрона, 6-дыхательный мешок, 7-каркас, 8-устройство для переговоров.

Порядок надевания противогаза:

1. По команде «Газы!» задержите дыхание, не вдыхая воздух.

2. Закрыть глаза.

3. Достать противогаз из противогазной сумки, левой рукой доставая противогаз, а правой держа сумку снизу.

4. Вынуть пробку-заглушку из противогазной коробки.

5. Перед надеванием противогаза расположить большие пальцы рук снаружи, а остальные внутри.

6. Приложить нижнюю часть шлем-маски на подбородок.

7. Резко натянуть противогаз на голову снизу-вверх.

8. Выдохнуть.

9. Необходимо, чтобы после не образовалось складок, очковый узел должен быть расположен на уровне глаз.

10. Перевести сумку на бок.

Снятие:

1. По команде «Отбой!» брать за фильтровальную коробку и, потянув сверху-вниз, снять его.

2. Убрать противогаз в противогазную сумку.

3. Застегнуть пуговицы.

Таблица 8.0

Подбор размера противогаза

Обхват головы	Размер противогаза
До 63	0
63,5-65,5	1
66-68	2
68,5-70,5	3
71 и более	4

В качестве защиты органов дыхания от радиоактивной пыли и различных вредных аэрозолей могут быть использованы респираторы. Они просты в применении, малогабаритны и рассчитаны на массовое применение. Широко используются при выполнении работ, связанных с пылеобразованием.

Респиратор представляет собой фильтрующую полумаску, снабженную двумя клапанами вдоха, клапаном выхода (с предохранительным экраном),

оголовьем, состоящим из эластичных растягивающихся (и не растягивающихся) тесемок, и носовым зажимом. Работать в нем можно до 12 ч

Респираторы Р-2 изготовляются трех ростов -1,2 и 3-го, которые обозначаются внутренней подбородочной части полумаски.

Простейшими средствами защиты органов дыхания человека от радиоактивной пыли и биологических средств (при действиях во вторичном облаке) являются противопыльная тканевая маска ПТМ-1 (рис.8.3).

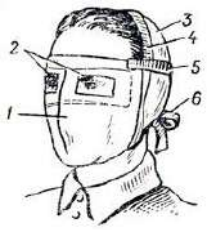

Рис.8.3. Противопыльная тканевая маска

1-корпус маски, 2-смотровые отверстия, 3-крепления, 4-резиновая тесьма, 5-поперечная резинка, 6-завязки.

И ватно-марлевая повязка (рис.8.4.) От ОВ (отравляющих веществ) они не защищают. Их изготавливает преимущественно само население. Маска состоит из корпуса и крепления. Корпус шьется из двух одинаковых по форме тканевых фильтрующих половинок, собранных на 4-5 слоев. На нем имеются смотровые отверстия со вставленными стеклами. Крепится маска на голове при помощи вставленной резинки и двух завязок.

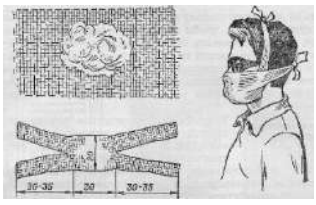

Рис.8.4. Ватно-марлевая повязка

Ватно-марлевая повязка изготовляется из куска марли размером 100 х50 см и ваты. На марлю накладывают слой ваты толщиной 2-3 см, длинной 30 см, шириной 20 см. Марлю с обеих сторон загибают и накладывают на вату. Концы марли разрезают на 30-35 см с каждой стороны, чтобы образовались две пары завязок. Марлевые повязки делают из 10-12 слоев марли. Они шьются также в

виде маски, закрывающей лицо или только подбородок, нос и рот. Для защиты глаз используются противопыльные очки.

Рис.8.5.Защитные очки

К средствам индивидуальной защиты глаз (СИЗГ), в первую очередь, относятся защитные очки, предохраняющие от пыли, твердых частиц, химически неагрессивных жидкостей и газов, от слепящего яркого света, ультрафиолетового, инфракрасного излучения и от сочетания излучений указанных видов с воздействия летящих твердых частиц, а так же очкизащищающие от лазерного излучения и других опасных факторов.

К **средствам индивидуальной защиты кожи (СИЗК)** относят защитную одежду фильтрующего и изолирующего типа. К изолирующим средствам защиты кожи относятся общевойсковой комплексный защитный костюм (ОКЗК), общевойсковой защитный комплекс (ОЗК) (рис.8.6.), легкий защитный костюм (Л-1) , защитный комбинезон или костюм.

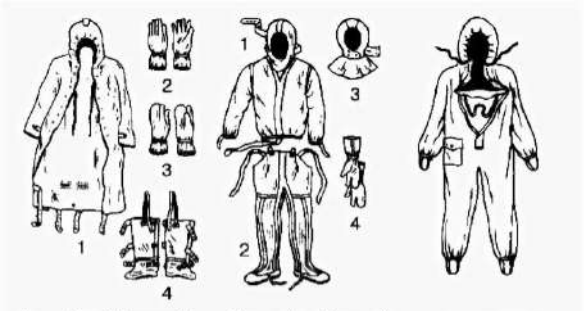

Рис. 7. Общевойсковой защитный комплект: 1 — защитный плащ; 2, 3 — защитные перчатки; 4 — защитные чулки

Рис. 8. Легкий защитный костюм Л-1: 1 — рубаха с капюшоном; 2 — брюки с защитными чулками; 3 — подшлемник; 4 — перчатки

Комплект защитной фильтрующей одежды

Рис. 8.6 Защитный костюм

Общевойсковой комплексный защитный костюм (ОЗК) предназначен для комплексной защиты от светового излучения и радиоактивной пыли, паров и аэрозолей ОВ и биологических аэрозолей. Он состоит из пропитанных специальным составом куртки, брюк, защитного белья, головного убора, подшлемника.

Простейшие средства защиты кожи применяются при отсутствии табельных средств. Может быть использована прежде всего производственная одежда (спецовка) – куртка и брюки, комбинезоны, халаты с капюшоном, сшитые из брезента, огнезащитной или прорезиненной ткани, грубого сукна. Они способны не только защищать от попадания на кожу людей радиоактивных веществ и биологических средств, но и не пропускать в течение некоторого времени капельножидких отравляющих веществ.

Обычная одежда, обработанная специальной пропиткой, может защищать и от паров отравляющих веществ. В качестве пропитки используют моющие средства или мыльно-масляную эмульсию. Основные представители неионогенных моющих средств – ОП-7 и ОП-10 (ОП-7иОП-10 - вспомогательные вещества, представляющие собой продукты обработки смеси моно- и диалкилфенолов окисью этилена. Вспомогательные вещества ОП-7 и ОП-10 относятся к неионогенным поверхностно-активным веществам. Применяются в качестве смачивающих, эмульсирующих, стабилизирующих поверхностно-активных веществ. Хорошо растворимы в воде). Синтетические моющие средства в чистом виде используются редко и служат исходным материалом для приготовления моющих средств, которые состоят из моющего вещества, активных добавок (соли фосфорной кислоты, сульфат натрия, метасиликат натрия и др.) и веществ, предохраняющих кожу (карбоксиметилцеллюлоза, дермоланы – высокомолекулярные циклические соединения, содержащие группы SO_2,NH_4,далгоны – конденсированные фосфаты).

Придать повседневной одежде защитные от отравляющих веществ свойства можно, пропитав ее раствором, который может быть приготовлен в домашних условиях. 2,5-3 л раствора, необходимого для пропитки одного комплекта одежды, можно получить если растворить 250-300 г измельченного хозяйственного мыла в 2-3 л горячей воды (60-70 ° С), добавить в раствор 0,5 л минерального (машинного) и другого масла и, подогревая,перемешивать раствор до получения однородной мыльно-масляной эмульсии. Одежду помещают в большую емкость (бак, ведро) и заливают раствором. Пропитанная одежда отжимается и просушивается (утюжке не подлежит).

В летную жаркую погоду необходимо соблюдать установленные сроки работы в защитной одежде. Зимой для предупреждения обмораживания следует надевать ее на ватник, использовать подшлемник, теплые портянки, в резиновые сапоги подкладывать теплые стельки, защитные перчатки одевать поверх обычных шерстяных или фланелевых. Обычно длительность пребывания людей в убежищах зависит от степени радиоактивного заражения местности. Если убежище находится в зоне заражения с уровнями радиации от 8 до 80 Р/ччерез один час после ядерного взрыва, то время пребывания в нем укрываемых людей составит от нескольких часов до одних суток (рис.8.7) .

Рис.8. 7. Ватно-марлевая повязка

В зоне заражения с уровнями радиации от 80 до 240 Р/ч нахождение людей в защитном сооружении увеличивается до 3 сут. В зоне заражения с уровнем радиации 240 Р/ч и выше это время составит 3 сут. и более. По истечении указанных сроков из убежищ (укрытий) можно перейти в жилые помещения. В течение последующих 1-4 сут. (в зависимости от уровней радиации в зонах

заражения) из таких помещений можно периодически выходить наружу, но не более чем на 3-4 ч в сутки.

В условиях сухой и ветреной погоды, когда возможно пылеобразование, при выходе из помещений следует использовать СИЗОД. Чтобы благополучно пережить указанные сроки пребывания в убежищах, необходимо иметь запасы продуктов питания (не менее чем на 4 сут. (крупы, сахар и соль, галеты, сухари, консервы, макаронные изделия, мука, сухофрукты, шоколад, подсолнечное масло, мед, варенье. уксус, вода)), питьевой воды (из расчета 3 л на человека в сутки), а также предметы первой необходимости и медикаменты.

Если в результате ядерного взрыва убежище (укрытие) окажется поврежденным, принимают меры к быстрому выходу из него, надев СИЗОД. Если основным и ли запасным выходом воспользоваться невозможно, приступают к расчистке одного из заваленных выходов или к проделыванию выхода. После выхода из очага ядерного поражения (зоны радиоактивного заражения) необходимо провести частичную дезактивацию и санитарную обработку, т.е. удалить радиоактивную пыль. При частичной дезактивации следует осторожно снять одежду, ни в коем случае не снимая СИЗОД. Встав спиной к ветру, вытряхнуть ее, развесить одежду на перекладине или веревке и обмести с нее пыль сверху вниз с помощью щетки или веника. Одежду можно выколачивать и палкой.

После этого следует продезактивировать обувь: протереть тряпками и ветошью, смоченными водой, очистить веником или щеткой. Резиновую обувь можно мыть. Противогаз дезактивируют в особой последовательности. Фильтрующе-поглощающую коробку вынимают из сумки, сумку тщательно вытряхивают. Затем тампоном, смоченным мыльной воде, моющим раствором или жидкостью из противохимического пакета обрабатывают фильтрующе-поглощающую коробку, соединительную трубку и наружную поверхность шлема-маски (маски). Лишь после этого противогаз снимают.

Противопыльные тканевые маски при дезактивации тщательно вытряхивают, чистят щетками, при возможности полощут или стирают в воде. Зараженные ватно-марлевые повязки сжигают. При частичной санитарной обработке открытые участки тела: руки, лицо, шею, глаза обмывают незараженной водой. Нос, рот и горло полощут. Важно, чтобы при обмывке лица зараженная вода не попала в глаза, рот и нос. При недостатке воды обработку проводят путем многократного протирания участков тела тампонами из марли (ваты, пакли, ветоши), смоченными незараженной водой. Протирание следует проводить сверху вниз. каждый раз переворачивая тампон чистой стороной. Зимой может использоваться незараженный снег.

Летом санитарную обработку можно организовать в реке или другом проточном водоеме. Частичная дезактивация и санитарная обработка, проводимые в одноразовом порядке, не всегда гарантируют полное удаление радиоактивной пыли. Потому после их проведения обязательно проводится дозиметрический контроль. Если заражение одежды и тела окажется выше допустимой нормы, частичные дезактивацию и санитарную обработку повторяют. В необходимых случаях проводится полная санитарная обработка. Своевременно проведенные частичные дезактивация и санитарная обработка могут полностью предотвратить или сильно снизить степень поражения людей радиоактивными веществами.

Если люди во время ядерного взрыва находятся вне убежища укрытия, следует использовать естественные ближайшие укрытия (рис.10). Если таких укрытий нет, надо повернуться к взрыву спиной, лечь на землю лицом вниз, руки спрятать под себя. Через 15-20 с. после взрыва, когда пройдет ударная волна, следует встать и немедленно надеть противогаз, респиратор или какое-либо другое СИЗОД. В случае отсутствия специальных средств следует закрыть рот и нос платком, шарфом или плотным материалом.

Задача состоит в том, чтобы исключить попадание внутрь организма радиоактивных веществ. Их поражающее действие бывает значительным в

течение длительного времени, поскольку выведение их из организма происходит медленно. Далее необходимо стряхнуть осевшую на одежду и обувь пыль, надеть имеющиеся средства защиты кожи.

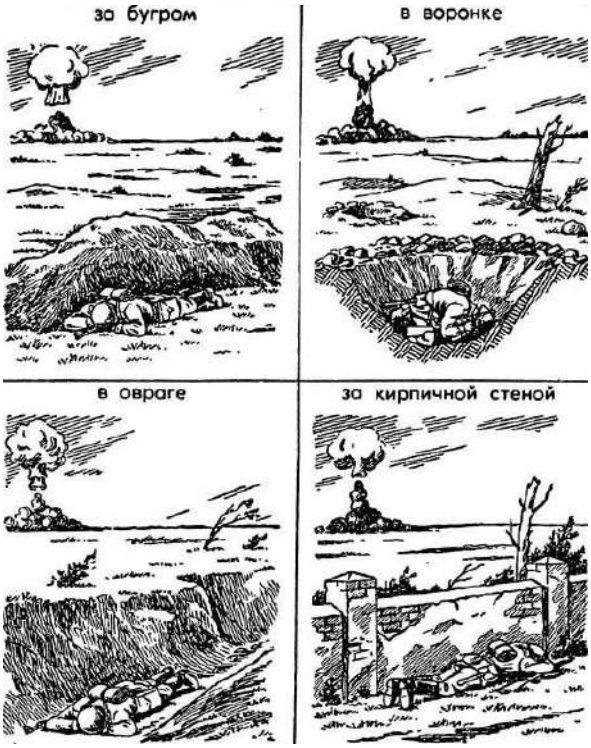

Рис 8.8 Естественные укрытия при внезапном ядерном взрыве

Для этого можно использовать имеющиеся одежду и обувь. Затем следует побыстрее покинуть очаг поражения или укрыться в ближайшем защитном сооружении.

Оставаться на зараженной радиоактивными веществами местности вне убежищ (укрытий), несмотря на использование средств индивидуальной защиты, опасно. Это сопряжено с возможностью облучения и, как следствие, развития лучевой болезни. В целях уменьшения возможности поражения радиоактивными веществами в зонах заражения запрещается принимать пищу, пить и курить. Приготовление пиши должно вестись на незараженной местности или, в крайнем случае, на местности, где уровень радиации не превышает 1 Р/ч. При выходе из очага поражения необходимо учитывать, что в результате ядерных взрывов разрушаются здания, сети коммунального хозяйства. При этом отдельные элементы зданий могут обрушиться через

некоторое время после взрыва. Продвигаться надо посередине улицы, стараясь возможно быстрее попасть в безопасное место. Нельзя трогать электропровода. Направление движения из очага поражения следует выбирать, ориентируясь на знаки ограждения, расставленные разведкой гражданской обороны. Они ведут всторону снижения уровней радиации. Двигаясь по зараженной территории, надо стараться не поднимать пыли, обходить лужи, не создавать брызг.

В результате применения химического оружия возникают очаги химического поражения-территории, в пределах которой в результате воздействия химического оружия произошли массовые поражения людей и сельскохозяйственных животных. Размеры очага зависят от масштаба и способа применения БТХВ (боевые токсичные химические вещества - это химические соединения, которые способны поражать людей и животных на больших площадях, проникать в различные сооружения, заражать местность и водоемы), его типа метеорологических условий, рельефа местности. Особенно опасны стойкие БТХВ нервнопаралитического действия. Их пары распространяются по ветру на довольно большое расстояние (15-25 км и более). Поэтому люди и животные могут быть поражены ими не только в районе применения химических боеприпасов, но и далеко за его пределами. Длительность поражающего действия БТХВ тем меньше, чем сильнее ветер и восходящие потоки воздуха. В лесах, парках, оврагах, на узких улицах они сохраняются дольше, чем на открытой местности. Современные отравляющие вещества обладают чрезвычайно высокой токсичностью.

При обнаружении признаков применения противником отравляющих веществ, далее ОВ (по сигналу «Химическая тревога») надо срочно надеть противогаз, а в случае необходимости - средства защиты кожи. Если поблизости имеется убежище, нужно укрыться в нем. Перед тем как войти в убежище, следует снять использованные средства защиты кожи и верхнюю одежду и оставить их в тамбуре убежища. Эта мера предосторожности исключает занос ОВ в убежище. Противогаз снимают после входа в убежище.

При пользовании укрытием, например, подвалом, не следует забывать, что оно м служить защитой лишь от попадания на кожные покровы и одежду капельножидких ОВ. Однако оно не защищает от паров или аэрозолей отравляющих веществ, находящихся в воздухе. Находясь в таких укрытиях, при наружном заражении обязательно надо воспользоваться противогазом. Находиться в убежище (укрытии) следует до получения распоряжения на выход из него. Когда такое распоряжение поступит, необходимо надеть требуемые средства индивидуальной защиты - противогазы и средства защиты кожи и выйти за пределы очага поражения по направлениям, обозначенным специальными указателями. Если нет ни указателей, ни постов, то двигаться следует перпендикулярно направлению ветра.

На зараженной ОВ территории надо двигаться быстро, но не пыль (брызги). Нельзя прислоняться к зданиям и прикасаться к окружающим предметам. Не следует наступать на видимые капли и мазки ОВ. На зараженной территории запрещается снимать противогазы и другие средства защиты. Особо осторожно нужно двигаться через парки, сады, огороды и поля. На листьях и ветках растений могут находиться осевшие капли ОВ, при прикосновении к ним можно заразить одежду и обувь, что может привести к поражению.

По возможности следует избегать движения оврагами и лощинами, через луга и болота, в этих местах возможен длительный застой паров ОВ. В городах пары ОВ могут застаиваться в замкнутых кварталах, парках, а также в подъездах и на чердаках домов. Зараженное облако в городе распространяется на наибольшие расстояния по улицам,тоннелям, трубопроводам.

ОВ на кожных покровах, одежде, обуви или средствах индивидуальной защиты необходимо немедленно снять их тампонами из марли или ваты; если таких тампонов нет, капли ОВ можно снять тампонами из бумаги или ветоши. Пораженные места следует обработать раствором из противохимического пакета или тщательно промыть теплой водой с мылом. После выхода из очага

химического поражения немедленно проводится полная санитарная обработка. Если это невозможно, проводятся частичные дегазация и санитарная обработка.

Очагом биологического поражения считаются территорииподвергшиеся непосредственному воздействию бактериальных (биологических) средств, создающих источник распространения инфекционных заболеваний. Заражение людей и животных происходит в результате вдыхания зараженного воздуха, попадания микробов или токсинов на слизистую оболочку и поврежденную кожу, употребления в пищу зараженных продуктов питания и воды.

Причиной заражения могут быть укусы зараженных насекомых и клещей, соприкосновения с зараженными предметами, ранения осколками боеприпасов, снаряженных БС (биологические средства поражения - общее название болезнетворных микроорганизмов и продуктов их жизнедеятельности, предназначенных для использования в системах биологического оружия с целью поражения людей, животных и растений). Заражение возможно также в результате непосредственного общения с больными людьми (животными). Ряд заболеваний быстро передается от больных людей к здоровым и вызывает эпидемии (чума, холера, тиф, грипп и др.). К основным средствам защиты населения от биологического оружия относятся вакциносывороточные препараты, антибиотики, сульфамидные и другие лекарственные вещества, используемые для специальной и экстренной профилактики инфекционных болезней.

Употребимы такие средства индивидуальной и коллективной защиты. Своевременное и правильное применение средств индивидуальной защиты и защитных сооружений предохранит от попадания БС в органы дыхания, на кожные покровы и одежду. Необходимо строгое соблюдение правил личной гигиены и санитарно-гигиенических требований к питанию и водоснабжению населения. Приготовление и прием питии должны исключать возможность ее заражения бактериальными средствами. Посуду необходимо мыть дезинфицирующими растворами или обрабатывать кипячением. В случае

применения противником биологического оружия возможно возникновение значительного количества инфекционных заболеваний.

Основными формами борьбы с эпидемиями являются обсервация и карантин. Делается это в тех случаях, когда примененные возбудители болезней относятся к особо опасным (чума, холера и др.). Карантинный режим предусматривает полную изоляцию очага поражения от окружающего населения. Это наиболее эффективный способ противодействия распространению инфекционных заболеваний. На внешних границах зоны карантина устанавливается вооруженная охрана, выход людей, вывод животных и вывоз имущества запрещаются. Транзитный проезд транспорта через очаги поражения запрещается. Объекты экономики переходят на особый режим работы со строгим выполнением противоэпидемических требований. Рабочие смены разбиваются на отдельные группы как можно более малочисленные по составу. Контакт между ними сокращается до минимума. Питание и отдых рабочих и служащих организуются по группам в специально отведенных для этого помещениях. Работа учебных заведений, зрелищных учреждений, рынков и т.д. прекращается. Людям не разрешается без крайней необходимости выходить их своих квартир. Продукты питания, вода и предметы первой необходимости доставляются им специальными командами.

При выполнении срочных работ вне зданий люди должны быть обязательно в средствах индивидуальной защиты. Если установленный вид возбудителя не относится к группе особо опасных, вместо карантина применяется обсервация. Она предусматривает медицинское наблюдение за очагом поражения и проведение необходимых лечебно-профилактических мероприятий. Изоляционно-ограничительные меры при обсервации менее строгие: организуются дезинфекция, дезинсекция и дератизация.

Дезинфекция имеет целью обеззараживание объектов внешней среды, которые необходимы для нормальной деятельности и безопасного нахождения людей. Для дезинфекции применяются растворы хлорной извести и хлорамина,

лизол, формалин, могут использоваться горячая вода (с мылом или содой) и пар.

Дезинсекция и дератизация-это мероприятия, связанные соответственно с уничтожением насекомых и истреблением грызунов, которые являются переносчиками инфекционных заболеваний. Для уничтожения насекомых применяют физические (кипячение, проглаживание накаленным утюгом и др.), химические (применение дезинсектирующих средств) и комбинированные способы.

Истребление грызунов в большинстве случаев проводят с помощью механических приспособлений (ловушек различных типов) и химических препаратов. После проведения дезинфекции, дезинсекции и дератизации проводится полная санитарная обработка лиц, принимавших участие в осуществлении названных мероприятий. При необходимости организуется санитарная обработка и остального населения.

Контрольные вопросы

1. Перечислите СИЗОД.

2. Перечислите СИЗ кожи.

3. Назовите порядок изготовления ВМП.

4. При каких опасностях используются индивидуальные средства защиты?

5. Что является основным средством защиты при угрозе применения ядерного оружия?

6. Что относится к основным средством защиты населения от биологического оружия?

7.Какие индивидуальные средства защиты применяются при химической угрозе?

8. Какие действия предполагает санитарная обработка?

9. В чем отличие дезинфекции от дезинсекции?

СПИСОК ИСПОЛЬЗОВАННОЙ ЛИТЕРАТУРЫ

1.Косолапова Н.В. Основы безопасности жизнедеятельности: учебник / Н.В. Косолапова, Н.А. Прокопенко. – 3-е изд., стереот., - М.: Академия, 2013. – 320 с.: ил.

2. Безопасности жизнедеятельности: учебник / Е.А. Арустамов. – 9-е изд., стереот., - М.: Академия, 2013 с.: ис.

МИНИСТЕРСТВО НАУКИ И ВЫСШЕГО ОБРАЗОВАНИЯ РОССИЙСКОЙ ФЕДЕРАЦИИ

ФГБОУ ВО «Уральский государственный горный университет»

УТВЕРЖДАЮ
Проректор по учебно-методическому комплексу
_____ С.А. Упоров

МЕТОДИЧЕСКИЕ МАТЕРИАЛЫ ПО ВЫПОЛНЕНИЮ САМОСТОЯТЕЛЬНЫХ РАБОТ

БЕЗОПАСНОСТЬ ЖИЗНЕДЕЯТЕЛЬНОСТИ

Специальность
21.05.04 Горное дело

Направленность (профиль)
Горные машины и оборудование

форма обучения: *очная, заочная*

год набора: 2021

Авторы: Кузнецов А.М., Тетерев Н.А.

Одобрены на заседании кафедры	Рассмотрены методической комиссией
Безопасности горного производства	Горно-механичского факультета
(название кафедры)	*(название факультета)*
Зав.кафедрой _____ *(подпись)*	Председатель _____ *(подпись)*
Елохин В.А.	Осипов П.А.
(Фамилия И.О.)	*(Фамилия И.О.)*
Протокол № 2 от 07.10.2020	Протокол № 7 от 14.10.2020
(Дата)	*(Дата)*

Екатеринбург
2020

СОДЕРЖАНИЕ

ВВЕДЕНИЕ……3

МЕТОДИЧЕСКИЕ УКАЗАНИЯ К ОРГАНИЗАЦИИ САМОСТОЯТЕЛЬНОЙ РАБОТЫ СТУДЕНТА……..…..4
ТЕОРЕТИЧЕСКИЕ ОСНОВЫ БЕЗОПАСНОСТИ ЖИЗНЕДЕЯТЕЛЬНОСТИ……..……....….5
ЕСТЕСТВЕННАЯ СИСТЕМА ЗАЩИТЫ ЧЕЛОВЕКА ОТ ОПАСНОСТЕЙ……...……..5
ОБЕСПЕЧЕНИЕ БЕЗОПАСНОСТИ ДЕЯТЕЛЬНОСТИ В НОРМАЛЬНЫХ СИТУАЦИЯХ……...5
ОБЕСПЕЧЕНИЕ БЕЗОПАСНОСТИ ДЕЯТЕЛЬНОСТИ В ЧРЕЗВЫЧАЙНЫХ СИТУАЦИЯХ……...……..5
ЗАБОЛЕВАЕМОСТЬ И ТРАВМАТИЗМ НА ПРОИЗВОДСТВЕ…….5
УПРАВЛЕНИЕ БЕЗОПАСНОСТЬЮ ДЕЯТЕЛЬНОСТИ…….5
СОЦИАЛЬНАЯ ЗАЩИТА РАБОТНИКОВ…….,……..5
НАДЗОР И КОНТРОЛЬ ЗА СОСТОЯНИЕМ ОХРАНЫ ТРУДА……. ……..5
ОТВЕТСТВЕННОСТЬ ЗА НАРУШЕНИЕ ТРЕБОВАНИЙ ОХРАНЫ ТРУДА…….…… ……..6
КОНТРОЛЬНЫЕ ВОПРОСЫ…….……,,,,,……7
ЗАКЛЮЧЕНИЕ……,,…..11
СПИСОК ИСПОЛЬЗОВАННОЙ ЛИТЕРАТУРЫ……,,..12

ВВЕДЕНИЕ

Современный человек живет в мире различного рода опасностей, т.е. явлений, процессов, объектов, постоянно угрожающих его здоровью и самой жизни. Не проходит и дня, чтобы газеты, радио и телевидение не принесли тревожные сообщения об очередной аварии, катастрофе, стихийном бедствии, социальном конфликте или криминальном происшествии, повлекших за собой гибель людей и громадный материальный ущерб.

По мнению специалистов, одной из причин создавшейся ситуации является недостаточный уровень образования – обучения и воспитания – человека в области обеспечения безопасной деятельности. Только постоянное формирование в людях разумного отношения к опасностям, пропаганда обязательности выполнения требований безопасности может гарантировать им нормальные условия жизни и деятельности.

В курсе БЖД излагаются теория и практика защиты человека от опасных и вредных факторов природного и антропогенного происхождения в сфере деятельности.

Данный курс предназначен для формирования у будущих специалистов сознательного и ответственного отношения к вопросам безопасности, для привития им теоретических знаний и практических навыков, необходимых для создания безопасных и безвредных условий деятельности в системе «человек – среда», проектирования новой безопасной техники и безопасных технологий, прогнозирования и принятия грамотных решений в условиях нормальных и чрезвычайных ситуаций.

В процессе изучения курса БЖД студенту предстоит решить следующие задачи: усвоить теоретические основы БЖД; ознакомиться с естественной системой защиты человека от опасностей; изучить систему искусственной защиты в условиях нормальных (штатных) и чрезвычайных (экстремальных) ситуаций; ознакомиться с проблемами заболеваемости и травматизма на производстве; изучить вопросы управления безопасностью деятельности.

Успешное изучение курса студентами возможно при наличии соответствующей учебной литературы. Предлагаемое вниманию студентов и преподавателей учебное пособие подготовлено в соответствии с учебной программой курса БЖД для студентов всех направлений и специальностей.

МЕТОДИЧЕСКИЕ УКАЗАНИЯ К ОРГАНИЗАЦИИ САМОСТОЯТЕЛЬНОЙ РАБОТЫ СТУДЕНТА

В последующем разделе пособия приведена развернутая программа дисциплины «Безопасность жизнедеятельности». Она содержит названия разделов с указанием основных вопросов и разделов каждой темы. Каждая тема является основой вопросов на зачет. При чтении лекций по курсу преподаватель указывает те темы дисциплины, которые выносятся на самостоятельную проработку студентами. Для углубленного освоения темы рекомендуется дополнительная литература. При освоении указанных ниже тем рекомендуется следующий порядок самостоятельной работы студента.

1. Ознакомьтесь со структурой темы.

2. По учебникам освойте каждый структурный элемент темы.

3. При необходимости используйте указанную дополнительную литературу. Консультацию по использованию дополнительной литературы Вы можете получить у преподавателя.

4. Ответьте на контрольные вопросы. При затруднениях в ответах на вопросы вернитесь к изучению рекомендованной литературы.

5. Законспектируйте материал. При этом конспект может быть написан в виде ответов на контрольные вопросы и упражнения.

При самостоятельной работе над указанными темами рекомендуется вести записи в конспектах, формируемых на лекционных занятиях по курсу, и в том порядке, в котором данные темы следуют по учебной программе.

ТЕОРЕТИЧЕСКИЕ ОСНОВЫ БЕЗОПАСНОСТИ ЖИЗНЕДЕЯТЕЛЬНОСТИ

Основные понятия и определения. Характеристика форм трудовой деятельности. Опасности среды обитания. Основные положения теории риска. Системный анализ безопасности. Принципы, методы и средства обеспечения безопасности.

ЕСТЕСТВЕННАЯ СИСТЕМА ЗАЩИТЫ ЧЕЛОВЕКА ОТ ОПАСНОСТЕЙ

Анатомо-физиологическая характеристика человека. Анализаторы человека. Защитные механизмы организма.

ОБЕСПЕЧЕНИЕ БЕЗОПАСНОСТИ ДЕЯТЕЛЬНОСТИ В НОРМАЛЬНЫХ СИТУАЦИЯХ

Гелиофизические и метеорологические факторы. Производственная пыль. Механические опасности. Опасности при эксплуатации сосудов, работающих под давлением. Механические колебания и волны. Электробезопасность. Электромагнитные излучения. Световой климат. Ионизирующие излучения. Световой климат. Ионизирующие излучения. Химические опасности. Биологические опасности. Психологические опасности. Экологические опасности. Социальные опасности. Санитарно-гигиенические требования к устройству и содержанию предприятий.

ОБЕСПЕЧЕНИЕ БЕЗОПАСНОСТИ ДЕЯТЕЛЬНОСТИ В ЧРЕЗВЫЧАЙНЫХ СИТУАЦИЯХ

Общая характеристика чрезвычайных ситуаций. Стихийные бедствия. Аварии на особо опасных объектах экономики. Аварии на объектах горной промышленности и подземных геологоразведочных работ. Чрезвычайные ситуации, связанные с применением современных средств поражения. Прогнозирование и оценка обстановки при чрезвычайных ситуациях. Защита населения и территорий от чрезвычайных ситуаций. Устойчивость функционирования объектов экономики в чрезвычайных ситуациях. Ликвидация последствий чрезвычайных ситуаций. Единая государственная система предупреждения и ликвидации чрезвычайных ситуаций.

ЗАБОЛЕВАЕМОСТЬ И ТРАВМАТИЗМ НА ПРОИЗВОДСТВЕ

Заболеваемость. Травматизм. Методы анализа травматизма.

УПРАВЛЕНИЕ БЕЗОПАСНОСТЬЮ ДЕЯТЕЛЬНОСТИ

Правовые основы обеспечения безопасности деятельности. Обязанности работодателя по обеспечению безопасных условий труда. Время отдыха. Подготовка работников к безопасному труду. Система управления охраной труда на предприятии. Экономические аспекты охраны труда.

СОЦИАЛЬНАЯ ЗАЩИТА РАБОТНИКОВ

НАДЗОР И КОНТРОЛЬ ЗА СОСТОЯНИЕМ ОХРАНЫ ТРУДА ОТВЕТСТВЕННОСТЬ ЗА НАРУШЕНИЕ ТРЕБОВАНИЙ ОХРАНЫ ТРУДА

• КОНТРОЛЬНЫЕ ВОПРОСЫ

1. Назовите основные термины теории безопасности деятельности, дайте их определения.
2. Охарактеризуйте основные формы трудовой деятельности.
3. Что понимают под опасностью среды обитания? Как классифицируют опасности?
4. Сформулируйте аксиому о потенциальной опасности деятельности.
5. В чем состоит идентификация (распознавание) опасности?
6. Что такое квантификация опасностей?
7. Назовите методы анализа безопасности деятельности.
8. Приведите примеры расчета производственного риска.
9. В чем заключается концепция приемлемого риска?
10. Что такое управление риском?
11. Охарактеризуйте системный анализ безопасности деятельности.
12. Перечислите принципы, методы и средства обеспечения безопасности.
13. Изложите сущность естественной системы защиты человека от опасностей.
14. Дайте анатомо-физиологическую характеристику человека.
15. Какова роль анализаторов человека в обеспечении безопасности его деятельности?
16. Опишите зрительный, слуховой и обонятельный анализаторы.
17. Опишите вестибулярный, кинестетический и кожный анализаторы.
18. Что понимают под защитными механизмами человеческого организма?
19. Охарактеризуйте действие гелиофизических и метеорологических факторов на человека.
20. Какое действие оказывают высокие и низкие температуры, повышенная и пониженная влажность на организм человека?
21. Как действуют на организм человека вредные газы и пары?
22. В чем заключается вредное действие производственной пыли на организм? Как ведется борьба с пылью?
23. Назовите средства индивидуальной защиты работающих от пыли.
24. Как классифицируют механические опасности?
25. Перечислите методы и средства защиты от механических опасностей.
26. Укажите, как обеспечивается безопасность при эксплуатации сосудов, работающих под давлением.
27. Охарактеризуйте действие инфразвука и ультразвука на организм и меры защиты от них.
28. Объясните действие шума на организм. Перечислите методы и средства коллективной и индивидуальной защиты от шума.
29. Как борются с вибрацией на горных предприятиях?
30. Объясните действие электрического тока на организм человека.

31. Укажите опасности, связанные с применением электрического тока на горных предприятиях.
32. Назовите основные меры безопасности при эксплуатации электроустановок.
33. Перечислите средства индивидуальной защиты от поражения электрическим током.
34. В чем состоит молниезащита зданий и сооружений?
35. Назовите способы защиты работающих от воздействия электрических и электромагнитных полей.
36. Укажите меры защиты от инфракрасного, ультрафиолетового и лазерного излучений.
37. Как влияет освещение на условия труда? Перечислите виды освещения.
38. Укажите средства нормализации освещения производственных помещений, рабочих мест и горных выработок.
39. Охарактеризуйте виды ионизирующих излучений.
40. Назовите общие принципы защиты от ионизирующих излучений.
41. Охарактеризуйте методы и средства защиты от ионизирующих излучений.
42. Перечислите химические опасности (вредные вещества) и укажите меры защиты от них.
43. Назовите биологические опасности и меры защиты от них.
44. Что понимают под психологическими опасностями?
45. Какие естественные факторы воздействуют на биосферу Земли?
46. В чем заключается антропогенное воздействие на природу?
47. Назовите методы и средства обеспечения экологической безопасности на горных предприятиях.
48. Какие санитарно-гигиенические требования предъявляются к устройству и содержанию предприятий?
49. Что такое чрезвычайная ситуация?
50. Перечислите признаки, характеризующие чрезвычайные ситуации.
51. Как классифицируют чрезвычайные ситуации по причинам возникновения?
52. Охарактеризуйте стихийные бедствия. Укажите мероприятия по предупреждению и ликвидации последствий стихийных бедствий.
53. Перечислите виды аварий на особо опасных объектах экономики (народного хозяйства). В чем заключается профилактика возникновения аварий на таких объектах?
54. Какие аварии происходят на объектах горной промышленности? Укажите методы профилактики и ликвидации таких аварий.
55. Охарактеризуйте чрезвычайные ситуации, связанные с применением современных средств поражения.
56. Перечислите основные принципы и способы защиты населения от чрезвычайных ситуаций.

57. Какие действия надлежит выполнить населению при стихийных бедствиях и авариях?
58. Укажите действия населения при возникновении угрозы нападения противника.
59. Какие действия должно выполнять население в очагах поражения и после выхода из них?
60. Какие факторы влияют на устойчивость функционирования объектов экономики?
61. Перечислите основные мероприятия по повышению устойчивости функционирования объектов экономики.
62. Назовите принципы организации и проведения аварийно-спасательных и других неотложных работ (АСиДНР) в чрезвычайных ситуациях мирного и военного времени.
63. Какие приемы и способы проведения АСиДНР используются в очагах поражения?
64. Перечислите меры безопасности при проведении АСиДНР.
65. По каким признакам классифицируют травмы и несчастные случаи на производстве?
66. Перечислите причины травматизма.
67. Укажите причины несчастных случаев на шахтах.
68. Опишите порядок расследования и учета несчастных случаев на производстве.
69. В чем заключается профилактика травматизма?
70. Какие методы используются при анализе травматизма?
71. Как расследуются профессиональные заболевания?
72. Кто назначает комиссию по расследованию профессионального заболевания?
73. Каким образом определяется окончательный диагноз острого профессионального заболевания?
74. Назовите меры профилактики профессиональных заболеваний.
75. Назовите меры профилактики производственного травматизма.
76. Изложите правовые основы обеспечения безопасности деятельности.
77. Какие обязанности возложены на администрацию предприятия по обеспечению охраны труда?
78. Перечислите виды подготовки работников к безопасному труду.
79. Что понимают под системой управления охраной труда на предприятиях?
80. Назовите основные нормативные документы, обеспечивающие безопасность деятельности.
81. Какова продолжительность ежедневной работы?
82. Какова профессиональная подготовка работников к безопасному труду?
83. Опишите систему управления охраной труда.
84. Назовите фонды охраны труда.

85. Чем обусловливается эффективность мероприятий по охране труда?
86. Опишите медицинское обслуживание работников.
87. Какие существуют льготы и компенсации за вредные и опасные условия труда?
88. Поясните суть обязательного социального страхования от несчастных случаев на производстве и профессиональных заболеваний.
89. Назовите обязательные принципы обязательного страхования от несчастных случаев на производстве и профзаболеваний.
90. Кто имеет право на получение страховых выплат в случае смерти застрахованного?
91. Как осуществляются страховые выплаты по социальному страхованию?
92. Как начисляется пособие по временной нетрудоспособности?
93. Каков порядок привлечения к дисциплинарной ответственности?
94. Кто может привлекать к дисциплинарной ответственности.
95. Кто может привлекать к административной ответственности?
96. В каких случаях привлекают к уголовной ответственности?

ЗАКЛЮЧЕНИЕ

В среде обитания человека постоянно присутствуют естественные, техногенные и антропогенные опасности.

Полностью устранить негативное влияние естественных опасностей человечеству до настоящего времени не удается. Реальные успехи в защите человека от стихийных явлений сводятся к определению наиболее вероятных зон их действия и ликвидации возникающих последствий.

Мир техногенных опасностей вполне познаваем, и у человека есть достаточно способов и средств для защиты.

Антропогенные опасности во многом обусловлены недостаточным вниманием человека к проблеме безопасности, склонностью к риску и пренебрежению опасностью. Часто это связано с ограниченными знаниями человека о мире опасностей и негативных последствиях их проявления. Воздействие антропогенных опасностей может быть сведено к минимуму за счет обучения населения и работающих основам безопасности жизнедеятельности.

СПИСОК ИСПОЛЬЗОВАННОЙ ЛИТЕРАТУРЫ

Безопасность жизнедеятельности [Текст]: учебное пособие / В.В. Токмаков, Ю.Ф. Килин, А.М. Кузнецов; Министерство образования и науки Российской Федерации, Уральский государственный горный университет. - 4-е изд., испр. и доп. - Екатеринбург: УГГУ, 2018. - 272 с.

Безопасность жизнедеятельности: учебное пособие / В.А. Подюков, В.В. Токмаков, В.М. Куликов ; под ред. В.В. Токмакова ; Уральский государственный горный уни-верситет. - 3-е изд., испр. и доп. - Екатеринбург : УГГУ, 2007. - 314 с.

Белов С. В. Безопасность жизнедеятельности и защита окружающей среды (техносферная безопасность): учебник. 5-е изд., исправл. и доп. – М.: Изд-во «Юрай», 2015. – 702с.

Безопасность жизнедеятельности: энциклопедический словарь / под ред. проф. Русака О. Н. – СПб.: Инф-изд. агент «Лик», 2003.

Безопасность жизнедеятельности: Учебник для вузов / К. З. Ушаков, Н. О. Каледина, Б. Ф. Кирин, М. А. Сребный / под ред. К. З. Ушакова. – М.: Изд-во МГГУ, 2000. – 430 с.

Воронов Е. Т., Резник Ю. Н., Бондарь И. А. Безопасность жизнедеятельности. Теоретические основы БЖД. Охрана труда: учебное пособие. – Чита: Изд-во ЧитГУ, 2010. – 390 с.

Занько Н. К., Малаян К. Р., Русак О. Н. Безопасность жизнедеятельности: учебник. – М.: Лань, 2012. – 672 с.

Субботин А. И. Управление безопасностью труда: учебное пособие. – М.: Изд-во МГГУ, 2014. – 266 с.

МИНИСТЕРСТВО НАУКИ И ВЫСШЕГО ОБРАЗОВАНИЯ РОССИЙСКОЙ ФЕДЕРАЦИИ

ФГБОУ ВО «Уральский государственный горный университет»

УТВЕРЖДАЮ
Проректор по учебно-методическому комплексу
_____С.А. Упоров

МЕТОДИЧЕСКИЕ УКАЗАНИЯ ПО ОРГАНИЗАЦИИ САМОСТОЯТЕЛЬНОЙ РАБОТЫ СТУДЕНТОВ

ФИЗИЧЕСКАЯ КУЛЬТУРА И СПОРТ

Специальность
21.05.04 Горное дело

Направленность (профиль)
Горные машины и оборудование

форма обучения: *очная, заочная*

год набора: 2021

Автор: Шулиманов Д.Ф.

Одобрена на заседании кафедры	Рассмотрена методической комиссией факультета
Физической культуры	Горно-механического
(название кафедры)	*(название факультета)*
Зав.кафедрой _____	Председатель _____
(подпись)	*(подпись)*
Шулиманов Д.Ф.	Осипов П. А.
(Фамилия И.О.)	*(Фамилия И.О.)*
Протокол № 2 от 18.09.2020	Протокол № 2 от 14.10.2020
(Дата)	*(Дата)*

Екатеринбург
2020

Содержание

Цели и задачи дисциплины ……..3
Место дисциплины в структуре основной образовательной программы …….3
Требования к оформлению теста ……..……..3
Содержание теста…….3
Содержание опроса…….9
Выполнение работы над ошибками……..……..11

Цели и задачи дисциплины

Цель: формирование физической культуры личности и способности направленного использования разнообразных средств физической культуры, спорта и туризма для сохранения и укрепления здоровья, психофизической подготовки и самоподготовки к будущей жизни и профессиональной деятельности.

Задачи:

- формирование осознания социальной значимости физической культуры и её роли в развитии личности и подготовке к профессиональной деятельности;
- изучение научно-биологических, педагогических и практических основ физической культуры и здорового образа жизни;
- формирование мотивационно-ценностного отношения к физической культуре, установки на здоровый стиль жизни, физическое совершенствование и самовоспитание привычки к регулярным занятиям физическими упражнениями и спортом;

Место дисциплины в структуре основной образовательной программы

Дисциплина «Физическая культура и спорт» относится к разделу «Блок 1. Базоваячасть».

Требования к оформлению теста

Задания выполняются на листах формата А4 в рукописном виде, кроме титульного листа. На титульном листе (см. образец оформления титульного листа в печатном виде) указывается фамилия студента, номер группы, фамилия преподавателя, у которого занимается обучающийся.

В конце работы должна быть поставлена подпись студента и дата выполнения заданий.

Задания должны быть выполнены в той последовательности, в которой они даны в тесте.

Выполненный тест необходимо сдать преподавателю для проверки в установленные сроки.

Если тест выполнен без соблюдения изложенных выше требований, она возвращается студенту для повторного выполнения.

По дисциплине «физическая культура и спорт» представлен, тест, вопросы для проведения опроса.

Содержание теста

№ п/п	Вопросы	Варианты ответов
1	Физическая культура представляет собой:	А) учебный предмет в школе Б) выполнение физических упражнений В) процесс совершенствования возможностей человека Г) часть общей культуры общества
2	Физическая подготовленность, приобретаемая в процессе физической подготовки к трудовой или иной деятельности, характеризуется:	А) высокой устойчивостью к стрессовым ситуациям, воздействию неблагоприятных условий внешней среды и различным заболеваниям Б) уровнем работоспособности и запасом двигательных умений и навыков В) хорошим развитием систем дыхания, кровообращением, достаточным запасом надежности, эффективности и экономичности Г) высокими результатами в учебной, трудовой и спортивной деятельности
3	Под физическим развитием понимается:	А) процесс изменения морфофункциональных свойств организма на протяжении жизни Б) размеры мускулатуры, формы тела,

		функциональные возможности дыхания и кровообращения, физическая работоспособность В) процесс совершенствования физических качеств при выполнении физических упражнений Г) уровень, обусловленный наследственностью и регулярностью занятий физической культурой и спортом
4	Физическая культура ориентирована на совершенствование	А) физических и психических качеств людей Б) техники двигательных действий В) работоспособности человека Г) природных физических свойств человека
5	Отличительным признаком физической культуры является:	А) развитие физических качеств и обучение двигательным действиям Б) физическое совершенство В) выполнение физических упражнений Г) занятия в форме уроков
6	В иерархии принципов в системе физического воспитания принцип всестороннего развития личности следует отнести к:	А) общим социальным принципам воспитательной стратегии общества Б) общим принципам образования и воспитания В) принципам, регламентирующим процесс физического воспитания Г) принципам обучения
7	Физическими упражнениями называются:	А) двигательные действия, с помощью которых развивают физические качества и укрепляют здоровье Б) двигательные действия, дозируемые по величине нагрузки и продолжительности выполнения В) движения, выполняемые на уроках физической культуры и во время утренней гимнастики Г) формы двигательных действий, способствующие решению задач физического воспитания
8	Нагрузка физических упражнений характеризуется:	А) подготовленностью занимающихся в соответствии с их возрастом, состоянием здоровья, самочувствием во время занятия Б) величиной их воздействия на организм В) временем и количеством повторений двигательных действий Г) напряжением отдельных мышечных групп
9	Величина нагрузки физических упражнений обусловлена:	А) сочетанием объема и интенсивности двигательных действий Б) степенью преодолеваемых при их выполнении трудностей В) утомлением, возникающим при их выполнении Г) частотой сердечных сокращений
10	Если ЧСС после выполнения упражнения восстанавливается за 60 сек до уровня, который был в начале урока, то это свидетельствует о том, что нагрузка	А) мала и ее следует увеличить Б) переносится организмом относительно легко В) достаточно большая и ее можно повторить Г) чрезмерная и ее нужно уменьшить
11	Интенсивность выполнения упражнений можно определить по ЧСС. Укажите, какую частоту пульса вызывает большая интенсивность упражнений	А) 120-130 уд/мин Б) 130-140 уд/мин В) 140-150 уд/мин Г) свыше 150 уд/мин
12	Регулярные занятия физическими упражнениями способствуют повышению работоспособности, потому что:	А) во время занятий выполняются двигательные действия, содействующие развитию силы и выносливости Б) достигаемое при этом утомление активизирует процессы восстановления и адаптации

		В) в результате повышается эффективность и экономичность дыхания и кровообращения. Г) человек, занимающийся физическими упражнениями, способен выполнить большой объем физической работы за отведенный отрезок времени.
13	Что понимают под закаливанием:	А) купание в холодной воде и хождение босиком Б) приспособление организма к воздействию внешней среды В) сочетание воздушных и солнечных ванн с гимнастикой и подвижными играми Г) укрепление здоровья
14	Во время индивидуальных занятий закаливающими процедурами следует соблюдать ряд правил. Укажите, какой из перечисленных ниже рекомендаций придерживаться не стоит:	А) чем ниже температура воздуха, тем интенсивней надо выполнять упражнение, т.к. нельзя допускать переохлаждения Б) чем выше температура воздуха, тем короче должны быть занятия, т.к. нельзя допускать перегревания организма В) не рекомендуется тренироваться при активном солнечном излучении Г) после занятия надо принять холодный душ
15	Правильное дыхание характеризуется:	А) более продолжительным выдохом Б) более продолжительным вдохом В) вдохом через нос и выдохом через рот Г) ровной продолжительностью вдоха и выдоха
16	При выполнении упражнений вдох не следует делать во время:	А) вращений и поворотов тела Б) наклонах туловища назад В) возвращение в исходное положение после наклона Г) дыхание во время упражнений должно быть свободным, рекомендации относительно времени вдоха и выдоха не нужны
17	Что называется осанкой?	А) качество позвоночника, обеспечивающее хорошее самочувствие и настроение Б) пружинные характеристики позвоночника и стоп В) привычная поза человека в вертикальном положении Г) силуэт человека
18	Правильной осанкой можно считать, если вы, стоя у стены, касаетесь ее:	А) затылком, ягодицами, пятками Б) лопатками, ягодицами, пятками В) затылком, спиной, пятками Г) затылком, лопатками, ягодицами, пятками
19	Соблюдение режима дня способствует укреплению здоровья, потому, что:	А) он обеспечивает ритмичность работы организма Б) он позволяет правильно планировать дела в течение дня В) распределение основных дел осуществляется более или менее стандартно в течение каждого дня Г) он позволяет избегать неоправданных физических напряжений
20	Замена одних видов деятельности другими, регулируема режимом дня, позволяет поддержать работоспособность в течение дня, потому что:	А) это положительно сказывается на физическом и психическом состоянии человека Б) снимает утомление нервных клеток организма В) ритмическое чередование работы с отдыхом предупреждает возникновение перенапряжения Г) притупляется чувство общей усталости и повышает тонус организма

21	Систематические и грамотно организованные занятия физическими упражнениями укрепляют здоровье, так как	А) хорошая циркуляция крови во время упражнений обеспечивает поступление питательных веществ к органам и системам организма Б) повышается возможность дыхательной системы, благодаря чему в организм поступает большее количество кислорода, необходимого для образования энергии В) занятия способствуют повышению резервных возможностей организма Г) при достаточном энергообеспечении организм легче противостоит простудным и инфекционным заболеваниям
22	Почему на уроках физической культуры выделяют подготовительную, основную и заключительную части?	А) так учителю удобнее распределять различные по характеру упражнения Б) это обусловлено необходимость управлять динамикой работоспособности занимающихся. В) выделение частей в уроке требует Министерство образовании России Г) потому, что перед уроком, как правило, ставятся задачи, и каждая часть урока предназначена для решения одной из них
23	Укажите, в какой последовательности должны выполняться в комплексе утренней гимнастикой перечисленные упражнения: 1. Дыхательные. 2. На укрепление мышц и повышение гибкости. 3. Потягивания. 4 бег с переходом на ходьбу. 5. Ходьба с постепенным повышение частоты шагов. 6. Прыжки. 7.Поочередное напряжение и расслабление мышц. 8. Бег в спокойном темпе.	А) 1, 2, 3, 4, 5, 6, 7, 8 Б) 7, 5, 8, 6, 2, 3, 2, 1, 4 В) 3, 7, 5, 8, 1, 2, 6, 4 Г) 3, 1, 2, 4, 7, 6, 8, 4
24	Под силой как физическим качеством понимается:	А) способность поднимать тяжелые предметы Б) свойство человека противодействовать внешним силам за счет мышечных напряжений В) свойство человека воздействовать на внешние силы за счет внешних сопротивлений Г) комплекс свойств организма, позволяющих преодолевать внешнее сопротивление либо противодействовать ему.
25	Выберите правильное распределение перечисленных ниже упражнений в занятии по общей физической подготовке. 1. Ходьба или спокойный бег в чередовании с дыхательными упражнениями. 2. Упражнения, постепенно включающие в работу все большее количество мышечных групп. 3. Упражнения на развитие выносливости. 4. Упражнения на развитие быстроты и гибкости. 5. упражнения на развитие силы. 6. Дыхательные упражнения.	А) 1, 2, 5, 4, 3, 6 Б) 6, 2, 3, 1, 4, 5 В) 2, 6, 4, 5, 3, 1 Г) 2,1, 3, 4, 5, 6
26	Основная часть урока по общей физической подготовке отводится развитию физических качеств. Укажите, какая последовательность воздействий на физические качества наиболее эффективна. 1. Выносливость. 2.	А) 1, 2, 3, 4 Б) 2,3,1,4 В) 3, 2, 4, 1 Г) 4,2 ,3, 1

	Гибкость. 3. быстрота. 4. Сила.	
27	Какие упражнения неэффективны при формировании телосложения	А) упражнения, способствующие увеличению мышечной массы Б) упражнения, способствующие снижению массы тела В) упражнения, объединенные в форме круговой тренировки Г) упражнения, способствующие повышению быстроты движений
28	И для увеличения мышечной массы, и для снижения веса тела можно применять упражнения с отягощением. Но при составлении комплексов упражнений для увеличения мышечной массы рекомендуется:	А) полностью проработать одну группу мышц и только затем переходит к упражнениям, нагружающим другую группу мышц Б) чередовать серии упражнений, включающие в работу разные мышечные группы В) использовать упражнения с относительно небольшим отягощением и большим количеством повторений Г) планировать большое количество подходов и ограничивать количество повторений в одном подходе
29	Под быстротой как физическим качеством понимается:	А) комплекс свойств, позволяющих передвигаться с большой скоростью Б) комплекс свойств, позволяющий выполнять работу в минимальный отрезок времени В) способность быстро набирать скорость Г) комплекс свойств, позволяющий быстро реагировать на сигналы и выполнять движения с большой частотой
30	Для развития быстроты используют:	А) подвижные и спортивные игры Б) упражнения в беге с максимальной скоростью на короткие дистанции В) упражнения на быстроту реакции и частоту движений Г) двигательные действия, выполняемые с максимальной скоростью
31	Лучшие условия для развития быстроты реакции создаются во время:	А) подвижных и спортивных игр Б) челночного бега В) прыжков в высоту Г) метаний
32	Под гибкостью как физическим качеством понимается:	А) комплекс морфофункциональных свойств опорно-двигательного аппарата, определяющий глубину наклона Б) способность выполнять упражнения с большой амплитудой за счет мышечных сокращений. В) комплекс свойств двигательного аппарата, определяющих подвижность его звеньев Г) эластичность мышц и связок
33	Как дозируются упражнения на развитие гибкости, т.е. сколько движений следует делать в одной серии:	А) Упражнение выполняется до тех пор, пока не начнет уменьшаться амплитуда движений Б) выполняются 12-16 циклов движения В) упражнения выполняются до появления пота Г) упражнения выполняются до появления болевых ощущений
34	Для повышения скорости бега в самостоятельном занятии после разминки рекомендуется выполнять	А) 1, 2, 3, 4, 5, 6, 7 Б) 7, 5, 4, 3, 2, 6, 1 В) 2, 1, 3, 7, 4, 5, 6

	перечисленные ниже упражнения. Укажите их целесообразную последовательность: 1. Дыхательные упражнения. 2. Легкий продолжительный бег. 3. Прыжковые упражнения с отягощением и без них. 4. дыхательные упражнения в интервалах отдыха. 5. Повторный бег на короткие дистанции. 6.Ходьба. 7. Упражнения на частоту движений.	Г) 3, 6, 2, 7, 5, 4, 1
35	При развитии гибкости следует стремиться	А) гармоничному увеличению подвижности в основных суставах Б) достижению максимальной амплитуды движений в основных суставах В) оптимальной амплитуде движений в плечевом, тазобедренном, коленом суставах Г) восстановлению нормальной амплитуды движений суставов
36	Под выносливостью как физическим качеством понимается:	А) комплекс свойств, обуславливающий возможность выполнять разнообразные физические нагрузки Б) комплекс свойств, определяющих способность противостоять утомлению В) способность длительно совершать физическую работу, практически не утомляясь Г) способность сохранять заданные параметры работы
37	Выносливость человека не зависит от:	А) функциональных возможностей систем энергообеспечения Б) быстроты двигательной реакции В) настойчивости, выдержки, мужественности, умения терпеть Г) силы мышц
38	При развитии выносливости не применяются упражнения, характерными признаками которых являются:	А) максимальная активность систем энергообеспечения Б) умеренная интенсивность В) максимальная интенсивность Г) активная работа большинства звеньев опорно-двигательного аппарата
39	Техникой физических упражнений принято называть	А) способ целесообразного решения двигательной задачи Б) способ организации движений при выполнении упражнений В) состав и последовательность движений при выполнении упражнений Г) рациональную организацию двигательных действий
40	При анализе техники принято выделять основу, ведущее звено и детали техники. Что понимают под основой (ведущим звеном и деталями техники).	А) набор элементов, характеризующий индивидуальные особенности выполнения целостного двигательного действия Б) состав и последовательность элементов, входящих в двигательное действие В) совокупность элементов, необходимых для решения двигательной задачи Г) наиболее важная часть определенного способа решения двигательной задачи
41	В процессе обучения двигательным действиям используют методы	А) возможности расчленения двигательного действия на относительно самостоятельные элементы

	целостного или расчлененного упражнения. Выбор метода зависит от	Б) сложности основы техники В) количества элементов, составляющих двигательное действие Г) предпочтения учителя
42	Процесс обучения двигательному действию рекомендуется начинать с освоения	А) основы техники Б) ведущего звена техники В) подводящих упражнений Г) исходного положения
43	Физкультминутку, как одну из форм занятий физическими упражнениями следует отнести к:	А) урочным формам занятий физическими упражнениями Б) «малым» неурочным формам В) «крупным» неурочным формам Г) соревновательным формам
44	Какой раздел комплексной программы по физическому воспитанию для общеобразовательных школ не является типовым?	А) уроки физической культуры Б) внеклассная работа В) физкультурно-массовые и спортивные мероприятия Г) содержание и организация педагогической практики
45	Измерение ЧСС сразу после пробегания отрезка дистанции следует отнести к одному из видов контроля:	А) оперативному Б) текущему В) предварительному Г) итоговому

Критерии оценивания теста

Оценка за тест определяется простым суммированием баллов за правильные ответы на вопросы: 1 правильный ответ = 2 балл. Максимум 90 баллов.

Результат теста

Тест оценивается на «зачтено», «не зачтено»:

46-90 балла (50-100%) - оценка «зачтено»;

0-44 балла (0-49%) - оценка «не зачтено»;

ВОПРОСЫ ДЛЯ ПРОВЕДЕНИЯ ОПРОСА

1. Определение понятий в области физической культуры
2. Понятие «здоровье»и основныеегокомпоненты
3. Факторы,определяющие здоровьечеловека.
4. Образ жизниегосоставляющие.
5. Разумное чередование труда и отдыха, как компонент ЗОЖ.
6. Рациональноепитаниеи ЗОЖ.
7. Отказотвредныхпривычекисоблюдениеправилличной иобщественной гигиены.
8. Двигательнаяактивность— как компонент ЗОЖ.
9. Выполнение мероприятийпо закаливаниюорганизма.
10. Физическоесамовоспитаниеисамосовершенствованиекакнеобходимоеусловиереализации мероприятий ЗОЖ.
11. Врачебныйконтролькакобязательнаяпроцедурадлязанимающихся физической культурой.
12. Самоконтроль—необходимаяформаконтролячеловеказафизическимсостоянием.
13. Методикасамоконтроля физическогоразвития.
14. Самостоятельноеизмерениеартериальногодавленияичастотысердечных сокращений.
15. Проведениефункциональныхпробдляоценкидеятельностисердечно-сосудистой системы.
16. Проведениефункциональныхпробдляоценкидеятельностидыхательной системы.
17. Самоконтрольуровняразвитияфизическихкачеств:быстроты,гибкости, ловкости, силы и выносливости
18. Ведение дневника самоконтроля.

19. Цельи задачифизического воспитания в вузе.
20. Специфические функциифизическойкультуры.
21. Социальнаярольи значениеспорта.
22. Этапыстановленияфизическойкультуры личности студента.
23. Понятияфизическаякультура,физическоевоспитание,физическоеразвитие, физическое совершенство.
24. Реабилитационнаяфизическаякультура,виды,краткаяхарактеристика.
25. Разделы учебнойпрограммы дисциплины «Физическая культура».
26. Комплектованиеучебныхотделенийстудентовдляорганизациии проведения занятий пофизическомувоспитанию.
27. Преимуществаспортивно-ориентированнойпрограммыдисциплины «Физическаякультура» для студентов.
28. Особенностикомплектованиястудентовсразличнымхарактером заболеванийв специальном учебном отделении.
29. Зачетныетребованияпоучебнойдисциплине«Физическаякультура».
30. Формирование двигательногонавыка.
31. Устойчивость организма к воздействию неблагоприятныхфакторов.
32. Мотивацияинаправленность самостоятельных занятий.
33. Утренняягигиеническая гимнастика.
34. Мотивациявыборавидовспортаилисистемфизическихупражнений.
35. Самостоятельные занятия оздоровительным бегом.
36. Самостоятельные занятияатлетической гимнастикой.
37. Особенностисамостоятельных занятийженщин.
38. Мотивацияинаправленность самостоятельных занятий. Утренняягигиеническая гимнастика.
39. Физическиеупражнениявтечениеучебногодня:физкультминутки, физкультпаузы.
40. Самостоятельныетренировочныезанятия:структура,требованиякорганизации и проведению.
41. Мотивациявыборавидовспортаилисистемфизическихупражнений.
42. Самостоятельные занятия оздоровительным бегом.
43. Самостоятельные занятияатлетической гимнастикой.
44. Особенностисамостоятельных занятийженщин.
45. Рольфизическойкультурывпрофессиональнойдеятельностибакалавраиспециалиста.
46. Производственная физическаякультура, ее цели и задачи.
47. Методическиеосновыпроизводственнойфизической культуры.
48. Производственная физическаякультура в рабочее время.
49. Физическая культура и спорт в свободноевремя.
50. Профилактикапрофессиональныхзаболеванийитравматизмасредствами физической культуры.
51. Понятие ППФП, её цель,задачи. Прикладные знания, умения инавыки.
52. Прикладные психическиекачества.
53. Прикладные специальные качества.
54. Факторы,определяющиесодержаниеППФП:формытруда,условия труда.
55. Факторы,определяющиесодержаниеППФП:характертруда,режим труда иотдыха.
56. Дополнительныефакторы,определяющиесодержание ППФП.
57. СредстваППФП.
58. Организация и формыППФП ввузе.
59. Понятия общей испециальной физическойподготовки.
60. Отличия понятийспортивная подготовка и спортивная тренировка.
61. Стороныподготовки спортсмена.
62. Средстваспортивной подготовки.
63. Структура отдельного тренировочного занятия.
64. Роль подготовительной части занятия втренировочном процессе.
65. Понятие «физическая нагрузка», эффект ее воздействия на организм.
66. Внешниепризнакиутомления.
67. Видыи параметрыфизическихнагрузок.
68. Интенсивностьфизическихнагрузок.
69. Психофизиологическаяхарактеристика умственной деятельности.
70. Работоспособность:понятие,факторы,периоды
71. Физические упражнениявтечениеучебногоднядля поддержанияработоспособности.
72. Бегкаксамоеэффективноесредствовосстановленияиповышенияработоспособности.
73. Плаваниеиработоспособность.
74. Методическиепринципыфизическоговоспитания,сущностьизначение.
75. Принципысознательностииактивности,наглядностивпроцессефизического воспитания.
76. Принципыдоступностииииндивидуализации,систематичностииидинамичности.
77. Средствафизической культуры.
78. Общепедагогические методыфизическоговоспитания.
79. Методыобученияитехникедвигательногодействия.
80. Этапы обучения двигательного действия.
81. Методыразвитияфизическихкачеств:равномерный,повторный,интервальный.

82. Методкруговойтренировки, игровойисоревновательныйметоды.
83. Силакакфизическоекачество,общаяхарактеристикасиловыхупражнений.
84. Методыразвития силы.
85. Выносливость—видывыносливости,особенностиразвитиявыносливости.
86. Развитиефизическихкачеств:быстроты,гибкости,ловкости.
87. Понятие«спорт».Егопринципиальноеотличиеотдругихвидовзанятий физическими упражнениями.
88. Массовый спорт:понятие, цель,задачи.
89. Спортвысшихдостижений: понятие,цель, задачи.
90. Студенческий спорт, егоорганизационныеособенности.
91. Студенческие спортивные соревнования.
92. Студенческие спортивные организации.
93. Всероссийский физкультурно-спортивный комплекс «ГТО» (Готов к труду и обороне).

Выполнение работы над ошибками

При получении проверенного теста необходимо проанализировать отмеченные ошибки. Все задания, в которых были сделаны ошибки или допущены неточности, следует еще раз выполнить в конце данного теста.Тесты, тесты являются учебными документами, которые хранятся на кафедре до конца учебного года.

МИНИСТЕРСТВО НАУКИ И ВЫСШЕГО ОБРАЗОВАНИЯ РОССИЙСКОЙ ФЕДЕРАЦИИ

ФГБОУ ВО «Уральский государственный горный университет»

УТВЕРЖДАЮ
Проректор по учебно-методическому комплексу
_____ С.А. Упоров

МЕТОДИЧЕСКИЕ УКАЗАНИЯ ПО ОРГАНИЗАЦИИ САМОСТОЯТЕЛЬНОЙ РАБОТЫ СТУДЕНТОВ ЭЛЕКТИВНЫЕ КУРСЫ ПО ФИЗИЧЕСКОЙ КУЛЬТУРЕ И СПОРТУ

Специальность
21.05.04 Горное дело

Направленность (профиль)
Горные машины и оборудование

форма обучения: *очная, заочная*

год набора: 2021

Автор: Шулиманов Д.Ф.
Соавторы: Харламов А.И., Никуленок Ф.С., Андреев А.Л., Бугаев И.Ю.

Одобрена на заседании кафедры	Рассмотрена методической комиссией факультета
Физической культуры	Горно-механического
(название кафедры)	*(название факультета)*
Зав.кафедрой _____ *(подпись)*	Председатель _____ *(подпись)*
Шулиманов Д.Ф.	Осипов П. А.
(Фамилия И.О.)	*(Фамилия И.О.)*
Протокол № 2 от 18.09.2020	Протокол № 2 от 14.10.2020
(Дата)	*(Дата)*

Екатеринбург
2020

СОДЕРЖАНИЕ

1. Введение…….....3
Глава 1. ХОДЬБА, БЕГ…….. …….5
1.1.Физическая подготовка студента-легкоатлета…….. ……...5
1.2.Сердечно-сосудистая и сердечно-респираторная системы …….6
Глава 2. КЛАССИФИКАЦИЯ ТЕХНИКИ ДВИЖЕНИЙ: ФАЗЫ, СТРУКТУРЫ, СИЛЫ ДВИЖЕНИЙ ……...8
2.1.Основы техники спортивной ходьбы ……..10
2.2.Основы техники бега ……13
Глава 3.ВИДЫ УПРАЖНЕНИЙ ДЛЯ ОСНОВНЫХ МЫШЕЧНЫХ ГРУПП……18
3.1.Упражнения для верхней части туловища ……...18
3.2. Упражнения для среднейчасти тела……..……...42
3.3.Упражнения для мышц верхней части ног …….....53
3.4.Упражнения для мышц голени и стопы……64
3.5.Упражнения для восстановления мышечных групп ……...74
Глава 4.ОБЩАЯ ФИЗИЧЕСКАЯ ПОДГОТОВКА……84
Глава 5. САМОСТОЯТЕЛЬНАЯ РАБОТА СТУДЕНТОВ ДЛЯ ПОДГОТОВКИ К НОРМАТИВАМ ФИЗИЧЕСКОЙ ПОДГОТОВЛЕННОСТИ……87
Глава 6. АКТУАЛЬНОСТЬ ЗАДАЧИ ПОВЫШЕНИЯ УРОВНЯ ГОТОВНОСТИ ОБУЧАЮЩИХСЯ К ЗАЧЕТНЫМ ТРЕБОВАНИЯМ, НА ОСНОВЕ УПРАВЛЯЕМОЙ АДАПТАЦИИ К СМЕНЕ ВИДОВ УЧЕБНО-ПОЗНАВАТЕЛЬНОЙ ДЕЯТЕЛЬНОСТИ ……...…….…….....97
БИБЛИОГРАФИЧЕСКИЙ СПИСОК……101

ВВЕДЕНИЕ

Современные темпы развития цивилизации улучшают жизнь человечества, но в то же время снижают его двигательную активность, что в совокупности с негативной экологией наносит существенный вред организму человека, особенно в условиях удаленного обучения. Увеличилось число заболеваний, снижается активность иммунной системы, многие болезни, которыми болели в основном люди зрелого возраста,«помолодели» и как следствие – сокращение продолжительности жизни человека. Снижение двигательной активности – это один из многих негативных факторов, препятствующих нормальной плодотворной жизнедеятельности человека.

Сохранение и укрепление здоровья студентов, формирование у них потребности в физическом совершенствовании и здоровом образе жизни являются одной из основных задач образовательных учреждений всех типов. Процесс физического воспитания в вузе, как и весь учебный процесс, регламентирован и обеспечен документами федерального уровня (приказ Министерства образования Российской Федерации, примерная учебная программа, государственный образовательный стандарт). Этим созданы предпосылки для укрепления здоровья студентов, повышения качества физического воспитания в вузах. Для эффективной постановки физического воспитания, в образовательных учреждениях страны требуются, в том числе, современные программы физического воспитания с использованием новейших технологий, форм и методов физкультурно-спортивной работы в условиях дистанционного обучения.

Легкая атлетика – наиболее массовый вид спорта, способствующий всестороннему физическому развитию человека, так как объединяет распространенные и жизненно важные движения (ходьба, бег и др.). Регулярные занятия легкоатлетическими упражнениями развивают силу, быстроту, выносливость и другие качества, необходимые человеку в повседневной жизни.

В системе физического воспитания легкая атлетика занимает одно из главных мест благодаря разнообразию, доступности, а также ее прикладному значению. Различные виды ходьбы и бега входят составной частью в каждое занятие физической культуры образовательных учреждений всех ступеней и тренировочный процесс многих других видов спорта. В то же время легкая атлетика является научно-педагогической дисциплиной и имеет свои методы и приемы обучения. Она наряду с другими базовыми физкультурно-спортивными дисциплинами обеспечивает профессиональную подготовку на факультетах физической культуры в вузах.

Дисциплина включает:

- формирование комплекса знаний, умений и навыков в области легкой атлетики;

- освоение профессиональных умений педагога физической культуры в процессе обучения легкоатлетическим двигательным действиям;

- приобретение умений и навыков научно-методической деятельности.

Таким образом, в построении учебного процесса по дисциплине «физическая культура» может быть использована современная инновационная технология его проведения, ориентированная на состояние здоровья занимающихся, обеспечивающая более индивидуализированный подход к его построению и эффективность реализации в условиях удаленного обучения.

Глава 1. Ходьба, бег

Легкая атлетика является одним из популярных видов спорта в мире. Практически все виды спорта так или иначе используют упражнения из легкой атлетики для подготовки спортсменов.

Легкоатлетические упражнения широко используются в детских дошкольных учреждениях, начиная с раннего возраста, в школах, средних и высших учебных заведениях. Легкоатлетические упражнения повышают деятельность всех систем организма, являются одним из эффективных факторов профилактики различных заболеваний. Легко дозируемые упражнения могут использоваться как для развития физических качеств спортсменов высокого класса, так и для развития подрастающего поколения, для людей с ослабленным здоровьем, пожилого возраста, в период реабилитации после перенесенных травм и просто для поддержания нормальной жизнедеятельности человеческого организма.

Доступность, простота упражнений, незначительные затраты позволяют заниматься всевозможными видами легкой атлетики независимо от проживания: в сельской местности или в городской. Легкую атлетику можно характеризовать как:

- средство восстановления и реабилитации организма;
- средство воспитания и развития подрастающего поколения.

Совершенствование беговой подготовки определено многими факторами. Занятия легкой атлетикой приносят пользу сердечно-сосудистой и респираторной системам, что ведет к повышению беговых показателей[1, 2]. Но при неправильных тренировках (слишком длинная дистанция в чрезмерно быстром темпе) в результате больших нагрузок на костно-мышечную систему можно нанести вред организму, в ряде случаев и продуманные тренировки могут усиливать мышечный дисбаланс и анатомические дефекты. Введение силовых тренировок с использованием тренажеров или предметов применяемых в бытув общий план улучшениябеговой подготовки повышает эффективность бега путем усиления бегового шага, который становится более твердым и широким, что влияет на достижения спортивных результатов[3, 4].

1.1. Физическая подготовка студента-легкоатлета

В результате занятий легкой атлетикой, в частности ходьбой и бегом, происходят своеобразные морфологические и функциональные изменения в организме студента, определяющие состояние его тренированности, которое принято связывать преимущественно с адаптационными перестройками биологического характера, отражающими возможности различных функциональных систем и механизмов, а также уровень его физической подготовленности. В связи с этим немаловажное место в занятиях

легкой атлетикой отводится физической подготовке, общей и специальной. Высокий уровень развития быстроты, силы, скоростно-силовых качеств, выносливости, гибкости, координации движений в огромной мере предопределяет достижение высоких результатов в избранном виде легкой атлетики.

В каждом виде легкой атлетики существуют физические качества, которые отвечают определенным факторам, оптимально влияющим на спортивный результат в избранном виде. Например, для спринтерского бега наиболее информативны тесты, оценивающие быстроту реакции на старте, способность к ускорению, максимальную скорость бега, скоростную выносливость, техническое мастерство бегуна; у барьеристов к вышеперечисленным факторам добавляются показатели темпоритмовой структуры преодоления барьеров.

В беге на средние и длинные дистанции для оценки подготовленности учитываются показатели скоростной и специальной выносливости, способность удерживать заданную скорость.

1.2. Сердечно-сосудистая и сердечно-респираторная системы

Сердечно-сосудистая система – система органов, которые обеспечивают циркуляцию крови и лимфы. Она включает сердце, кровь и кровеносные сосуды (вены и артерии). Поступающая из сердца кровь движется по артериям и возвращается в сердце по венам (рис. 1).

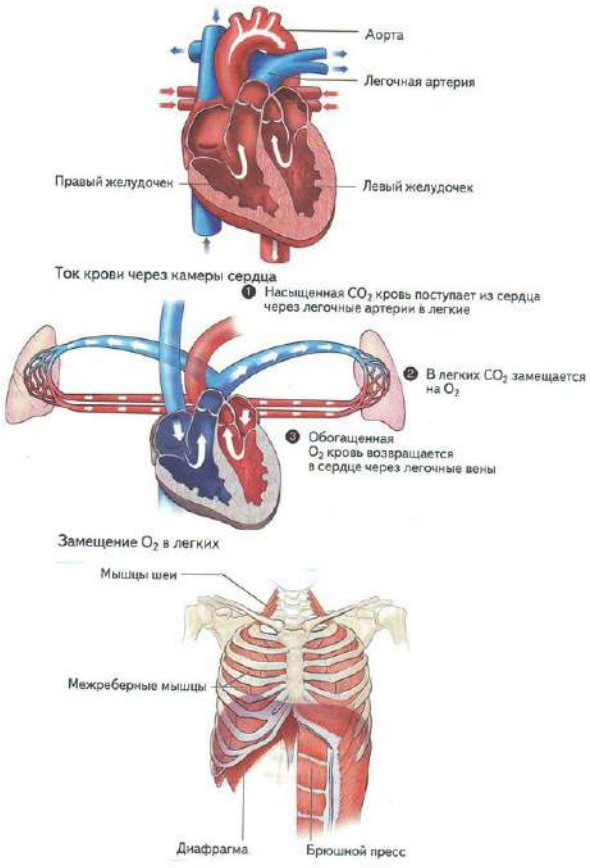

Рис. 1. Мышцы, участвующие в дыхании

Сердечно-респираторная система объединяет сердце и легкие. Воздух поступает через нос и рот. Диафрагма и другие мышцы нагнетают его в легкие, где кислород, содержащийся в воздухе, смешивается с кровью (см. рис. 1). Взаимосвязь двух систем осуществляется, когда сердце прокачивает кровь в легкие через легочные артерии. Там она смешивается с кислородом, содержащимся в воздухе, который вдыхаем. Обогащенная кислородом кровь вновь доставляется к сердцу по легочным венам. Затем через артерии кровь, наполненная красными кровяными клетками, обогащенными кислородом, прокачивается к мышцам (см. рис. 1), обеспечивающим движение[4].

Чем лучше развиты сердечно-сосудистая и сердечно-респираторная системы, тем больший объем крови циркулирует в организме. Повышение объема циркулирующей крови увеличивает количество обогащенных кислородом красных клеток крови, питающих мышцы, а также повышает объем плазмы, необходимой для производства энергии в процессе гликолиза.

В улучшении беговых показателей участвуют также и другие факторы, такие как степень нейромышечной подготовки, мышечная выносливость, сила и гибкость. Укрепляя сердечно-сосудистую и сердечно-респираторную системы, эти факторы существенно улучшают беговые показатели.

Ходьба – самая естественная нагрузка. Тренировочный эффект определяется расстоянием и учащением пульса. Чтобы иметь удовлетворительную тренированность (по Куперу), нужно ходить не меньше часа и покрывать расстояние почти 6,5 км. Надо очень быстро и напряженно идти. Стоит замедлить шаг до 5 км, нужно уже проходить 10 км каждый день. Поэтому ходьба как единственный метод тренировки хороша в качестве вводного курса, незаменима для восстановления сил после болезней.

Бег трусцой не значит, лучше настоящего бега, чем быстрее, тем больше уровень тренированности, потому что он достигается мощностью. Существует нормальный бег, не быстрый и не медленный, со скоростью 9-10 км/ч. Пробегать 2 км ежедневно за 12 мин – этого для минимума достаточно, никаких разминок не требуется, никаких дополнительных, плановых калорий для занимающегося физкультурой не нужно.

Дыхание имеет большое значение, как в беге, так и в ходьбе; если дыхание сбилось, необходимо снизить темп и восстановить его. Закончилось время или дистанция – нужно немного пройтись шагом и дышать как дышится. Излишек углекислоты в крови как раз способствует расширению сосудов, и кислородный голод скорее исчезнет.

Хорошо приучить себя дышать носом во время бега, это не просто и придет только со временем. Дыхание носом хотя и труднее, кажется менее эффективным, но зато

тренирует диафрагму, приучает дыхательный центр к излишкам углекислоты. Зимой защищает трахею и бронхи от прямого попадания холодного воздуха.

Бег на месте – хороший способ общей тренировки, хотя плохо дозируется, так как легко сделать подскоки облегченными: достаточно поднять стопу на 15 см вместо 20, и треть нагрузки пропала. «Трусца на месте» – плохой заменитель настоящей трусцы. Но не нужно преувеличивать недостатки, так как есть хороший метод контроля – частота пульса.

Самое простое правило: частота пульса должна удваиваться по сравнению с покоем, частота пульса менее 120 ударов в 1 мин свидетельствует о том, что бег на месте неэффективен и нужно прибавить темп. Важно выработать свой собственный темп, обеспечивающий необходимую мощность, и постепенно доводить время до заданного предела, правила дыхания остаются те же[1].

Самоконтроль – немаловажно следить за пульсом. После остановки нужно подсчитать пульс за 10 или 15 с, чтобы узнать как реагирует сердце на заданный темп бега. Не следует допускать частоту пульса более 140 ударов в 1 мин. При различных заболеваниях сердечно-сосудистой системы легкой степени достаточно и 120-130 и даже 100 ударов в 1 мин. Очень важна постепенность наращивания во всем, и скорости и расстояний, но ее нужно дополнить правилами контроля пульса.

Одежда. Не нужно одеваться тепло, наоборот, как можно легче: быстрее будете бегать, если холод подгоняет. Бегать можно в любую погоду, если одеться соответственно. Особенно неприятны ветер и дождь, но если промокнете, то за 10-20 мин не простудишься, но незакаленному лучше поберечься.

Стандартная последовательность беговых тренировок начинается с базового (вводного) периода (в данных условиях проведения занятий применяется бег на месте), а силовые упражнения выполняются с небольшим отягощением и большим количеством повторений. Силовые упражнения выполняются с увеличением веса отягощений. Финальная фаза определяется коротким периодом высокоинтенсивной (V02max) беговой тренировки в комплексе с поддерживающей силовой тренировкой и плановым отдыхом[3, 5].

Глава 2. КЛАССИФИКАЦИЯ ТЕХНИКИ ДВИЖЕНИЙ: ФАЗЫ, СТРУКТУРЫ, СИЛЫ ДВИЖЕНИЙ

Любая двигательная деятельность человека состоит из определенных двигательных действий, которые, в свою очередь, состоят из конкретных движений. В биомеханике различают два вида движений:

1) перемещение всей биосистемы относительно точки отсчета или других каких-либо точек (например, перемещение бегуна относительно старта или финиша);

2) деформация тела, т.е. изменение положений звеньев тела относительно друг друга или общего центра массы (сгибание руки, ноги и т.д.)[3, 6].

Человек может выполнять множество разнообразных движений, которые будут не похожи у разных людей, никто в точности не сумеет скопировать одно и то же движение человека, даже сам индивидуум. Это в первую очередь зависит от строения суставов, расположения мышц и мышечных групп, активности центральной нервной системы и многих других факторов. Все разнообразные движения человека объединяются одним основным понятием «техника», техника движений бывает врожденной и приобретенной.

Самое простое определение термина «техника движений» – это система определенных движений, целенаправленно решающая двигательную задачу[3]. Все движения подчинены определенной системе: есть простые движения, например сгибание руки в локтевом суставе; но в основном – сложные движения – действия, которые складываются из ряда различных движений, что и определяет состав техники движений. Для того чтобы получить систему движений, необходимо создать определенные связи между отдельными движениями, выявить их влияние друг на друга, что и определяет структуру техники движений.

Техника движений может быть естественной и спортивной. Если человек выполняет привычные движения в обыденной жизни: идет на работу, делает утреннюю пробежку – это естественная техника движений, но для победы в соревнованиях, победы над соперником, используется спортивная техника движений, которая требует проявления максимальных возможностей человеческого организма.

Технику движений классифицируют как произвольную и вынужденную, ограниченную и свободную, индивидуальную и идеальную, рациональную и нерациональную. Эта классификация условная, так как техника всех видов легкой атлетики содержит несколько таких параметров. Целостная техника легкоатлетических видов всегда включает в себя несколько таких разделений. Отдельные действия могут быть более локализованы, например отталкивание – вынужденное действие для техники движения ног, а техника движения рук может быть произвольной; движения рук в беге – это также произвольная техника. Свободная техника в легкоатлетических видах не наблюдается, так как она ограничена правилами соревнований и целями спортсмена[3, 7, 8].

Индивидуальная техника предполагает, что вся техника движений, выполняемая человеком, строго индивидуальна и зависит от анатомических, физиологических и

психологических особенностей индивидуума. Студенты, пришедшие изучать технику какого-либо движения, поначалу обладают нерациональной техникой, но впоследствии, при глубоком изучении и формировании устойчивого двигательного навыка, их нерациональная техника движений постепенно перейдет в рациональную. Даже у высококвалифицированных спортсменов рациональная техника может ухудшиться, т.е. появляются черты нерациональной техники (лишние, неэкономичные движения), определяется это воздействием на студента психических, физиологических, ситуационных и других факторов. Изменения в технике движений зависят от психологических особенностей студента, сложности техники движений, устойчивости двигательного навыка.

2.1. Основы техники спортивной ходьбы

Ходьба – естественный способ передвижения человека. Спортивная ходьба отличается от простой ходьбы более высокой скоростью передвижения, ограничением техники передвижения правилами соревнований и другими техническими моментами.

Техника спортивной ходьбы имеет циклический характер, т.е. определенный цикл повторяется многократно на протяжении всей дистанции и, в отличие от других циклических видов легкой атлетики, жестко ограничен правилами соревнований. Эти ограничения существенно повлияли на становление техники спортивной ходьбы. Во-первых, в спортивной ходьбе не должно быть фазы полета, т.е. всегда должен быть контакт с опорой. Во-вторых, исходя из первого ограничения, опорная нога в момент вертикали должна быть выпрямлена в коленном суставе (несколько лет назад сделали добавление к этому ограничению – опорная нога должна быть выпрямлена в коленном суставе с момента постановки ноги на опору). Отличие спортивной ходьбы от естественной (бытовой) по внешним данным заключается в том, что в естественной ходьбе пешеход может сгибать ногу в коленном суставе, амортизируя постановку ноги, а в спортивной ходьбе спортсмен передвигается на прямых ногах.

Основу техники спортивной ходьбы составляет один цикл действия, который состоит из двойного шага, шага левой ноги и шага правой ноги. Цикл содержит: а) два периода одиночной опоры; б) два периода двойной опоры; в) два периода переноса маховой ноги[3].

Период одиночной опоры одной ноги совпадает с периодом переноса другой ноги. Период двойной опоры очень кратковременен, порой его можно и не увидеть. Период одиночной опоры более длителен и делится на две фазы:

1) фаза жесткой передней опоры; 2) фаза отталкивания. Период переноса тоже имеет две фазы: 1) фаза заднего шага; 2) фаза переднего шага. Эти фазы присутствуют как в периоде переноса или опоры для левой ноги, так и для правой ноги.

Фазы разделяются моментами, т.е. такими мгновенными положениями, после которых происходят изменения движений. Если моменты являются границами изменения движений в одном или нескольких звеньях, то позы в данных моментах – это описание положений звеньев тела относительно общего центра масс (ОЦМ) или друг друга, т.е. позы дают визуальную картину смены движений.

Фаза передней жесткой опоры правой ноги начинается с момента постановки ее на опору. Нога, выпрямленная в коленном суставе, ставится с пятки. Эта фаза продолжается до момента вертикали, когда ОЦМ находится над точкой (над стопой правой ноги) опоры.

С момента вертикали до момента отрыва правой ноги от грунта длится фаза отталкивания. Период одиночной опоры правой ноги заканчивается и начинается период переноса правой ноги, который имеет две фазы: 1) фаза заднего шага, которая начинается с момента отрыва ноги от опоры до момента вертикали (момент вертикали в переносе ноги определяется по положению бедра – продольная ось бедра должна быть перпендикулярна площади поверхности опоры, т.е. горизонтали); 2) фаза переднего шага – с момента вертикали до момента постановки ноги на опору. Потом следует кратковременный период двойной опоры. Когда идет период одиночной опоры правой ноги, левая нога находится в периоде переноса. То же самое повторяется с левой ногой. Цикл закончился, начинается новый цикл, и все повторяется (рис. 2).

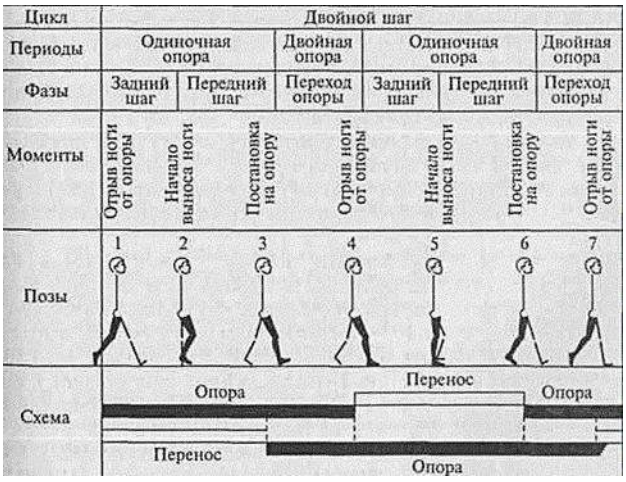

Рис. 2. Периоды, фазы, моменты в спортивной ходьбе

Период двойной опоры очень кратковременен, но он имеет большое значение в технике спортивной ходьбы. По нему определяется соответствие техники правилам

соревнований. Если период двойной опоры отсутствует, значит, спортсмен не идет, а бежит, за что его дисквалифицируют[3, 6, 7].

Частота шагов у высококвалифицированных ходоков колеблется от 190 до 230 шагов в минуту. Длина шага колеблется от 95 до 130 см и зависит от длины ног спортсмена и развиваемых мышечных усилий. Движения рук и ног, поперечных осей плеч и таза – перекрестны, т.е. левая рука движется вперед, когда вперед движется правая нога, и наоборот. Позвоночник и таз совершают сложные встречные движения. В конце фазы отталкивания наклон передней поверхности таза несколько увеличивается, а к моменту вертикали, в период переноса этой ноги, – уменьшается. Такие колебания таза в переднезаднем направлении помогают эффективнее отвести назад бедро ноги, отталкивающейся от опоры. Так же изменяется наклон поперечной оси таза: во время переноса она опускается в сторону маховой (переносимой) ноги, а во время двойной опоры опять выравнивается. Такое опускание таза в сторону маховой ноги связано с движением маятника, т.е. нога, как маятник, стремится от оси вращения под действием центробежной силы, это помогает мышцам, отводящим бедро, лучше расслабиться (см. рис. 2).

Позвоночник также изгибается в сторону маховой ноги в период ее переноса. В целом туловище совершает ряд сложных, почти одновременных движений в каждом шаге: незначительно сгибается и разгибается, происходят боковые наклоны и скручивание туловища.

Перекрестные движения рук и ног, плеч и таза, а также другие движения туловища помогают сохранить равновесие тела, нейтрализуют полный боковой разворот тела (в отличие от того, когда ходок идет иноходью, т.е. движения не перекрестные), создают оптимальные условия для постановки ног, эффективное отталкивание и рациональный перенос маховой ноги.

Движения рук в спортивной ходьбе помогают увеличивать частоту шагов, поэтому мышцы верхнеплечевого пояса усиленно работают. Особенно на это надо обращать внимание к концу дистанции при наступлении утомления. Движения рук осуществляются следующим образом: руки согнуты в локтевых суставах под углом 90° к направлению движения ходока; пальцы рук полусжаты; мышцы плеч расслаблены.

Работа мышц во время взаимодействия их на опору через звенья тела является движущей силой при ходьбе. Выполняя отталкивание и перенос ног в оптимальном сочетании, все тело получает ускорение в направлении от места опоры. Силы реакции опоры во время отталкивания придают скорость движения телу, а перенос маховой ноги, вследствие инерционных сил, придает ускорение телу ходока. Одновременное движение

маховой ногой вперед и отталкивание толчковой ногой в целом составляют отталкивание от опоры.

Все движения звеньев тела осуществляются с ускорением, вследствие чего возникают инерционные силы отдельных звеньев, одни из которых участвуют в придании скорости всего тела, другие нейтрализуют отрицательные инерционные силы (движения рук).

Движения всех звеньев тела (их центров масс) происходят по криволинейной траектории, а перемещение тела и его ускорение осуществляются в линейном направлении, т.е. не существует какой-либо реальной движущей силы, создающей движение по линейной траектории. Суть всех перемещений в ходьбе – это сумма равнодействующих сил, направленных по криволинейной траектории, и сил, направленных под углом к перемещению тела и опоры.

Движущие инерционные и мышечные силы воздействуют через стопу (стопы) на опору. Исходя из третьего закона механики возникают противодействующие им силы – силы реакции опоры, без которых изменение движения ОЦМ невозможно.

Под силой отталкивания понимают воздействие опоры на тело спортсмена, которое возникает в результате действия сил давления на опору. Отталкивание – это не результат чистой работы мышц, а результат взаимодействия мышечных усилий и инерционных сил на опору. Чем опора жестче, тем величина отталкивания (силы реакции опоры) больше.

2.2. Основы техники бега

Виды легкоатлетического бега делятся на гладкий бег, бег с препятствиями, бег по пересеченной местности (кросс) и имеют общие основы.

Бег, как и ходьба, относится к циклическим движениям, где цикл движения включает двойной шаг. Вместо периода двойной опоры в ходьбе в беге имеется период полета. В беге можно выделить: а) период одиночной опоры; б) период полета; в) период переноса маховой ноги, который совпадает с периодом опоры[3, 4].

Быстрота, амплитуда движений, проявление больших мышечных усилий в беге, чем в ходьбе, – эти факторы зависят от скорости бега (чем выше скорость, тем выше значения перечисленных факторов).

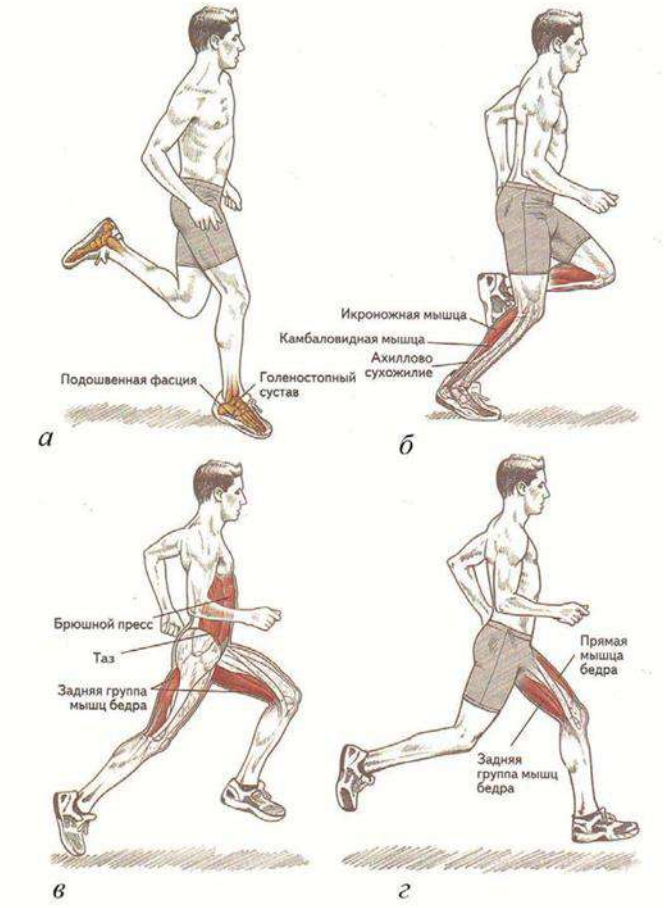

Рис. 3. Цикл бегового шага: *а* – первоначальный контакт; *б* – фаза опоры; *в* – отрыв опорной ноги; *г* – фаза переноса маховой ноги вперед

Период переноса маховой ноги (левой) и период опоры толчковой ноги (правой) совпадают по времени, затем наступает период полета, после этого период переноса маховой ноги (правой) и период опоры толчковой ноги (левой), затем опять период полета (см. рис. 3).

В беге, как и в ходьбе, руки и ноги выполняют согласованные перекрестные движения. Встречные перекрестные движения осей таза и плеч позволяют сохранить равновесие и противодействуют боковому развороту тела бегуна.

В периоде опоры в беге, так же как и в ходьбе, две фазы: 1) фаза амортизации; 2) фаза отталкивания. Фаза амортизации начинается с момента постановки ноги на опору и длится до момента вертикали, когда проекция ОЦМ находится над точкой опоры. В отличие от ходьбы в этой фазе происходит значительное снижение ОЦМ за счет разгибания в голеностопном суставе, сгибания в коленном суставе и наклона поперечной оси таза в сторону маховой ноги. Одновременно с этим происходит растягивание упругих компонентов (связки, сухожилия, фасции), участвующих в последующем отталкивании. За мгновение до соприкосновения с опорой (15-25 миллисекунд) мышцы, участвующие в

фазе амортизации, уже становятся электрически активными, т.е. импульсы возбуждения приходят к мышце заранее, до опоры, и растягиваются напряженные мышцы. С момента вертикали до момента отрыва толчковой ноги от опоры длится фаза отталкивания. Она начинается с распрямления толчковой ноги в тазобедренном и коленном суставах, завершается сгибанием в голеностопном суставе. С начала фазы амортизации увеличивается сила давления на опору, которая продолжает увеличиваться и после провождения вертикали до определенного момента за счет мышечных усилий, которые разгибают тазобедренный и коленный суставы. Сила реакции опоры также увеличивается, как и сила давления на опору, только они действуют диаметрально противоположно друг другу, телу студента при беге и его ОЦМ придается определенная скорость. В конце фазы отталкивания силы давления и реакции опоры уменьшаются (примерно после выпрямления ноги в коленном суставе), и мышцы, участвующие в сгибании голеностопного сустава, выполняют скоростную работу с меньшими усилиями, но с большей скоростью. В частности: сначала ягодичные мышцы более сильные, но менее скоростные, придают начальную скорость движению, затем мышцы передней поверхности бедра менее сильные, но более скоростные придают ускорение телу, и в конце действуют более скоростные, но относительно слабые мышцы (икроножные). Сила и скорость проявления мышечных усилий обратно пропорциональны, нельзя одновременно увеличить силу и скорость мышечных усилий.

В периоде одиночной опоры маховая нога также участвует в придании скорости телу бегуна. С момента постановки ноги на опору до момента вертикали маховая нога за счет инерционных сил увеличивает силу давления на опору. С момента вертикали до момента отрыва опорной ноги от опоры инерция массы маховой ноги помогает быстрее выпрямить толчковую ногу в фазе отталкивания и тем самым увеличить скорость (принцип маятника). Время и скорость отталкивания во многом зависят от быстроты переноса маховой ноги вперед с момента постановки толчковой ноги на опору.

Период полета начинается с момента отрыва толчковой ноги от опоры до момента постановки маховой ноги на опору. Выделяют две фазы: 1) фаза подъема ОЦМ до наивысшей точки траектории ОЦМ; 2) фаза опускания ОЦМ до касания маховой ноги опоры и превращения ее в толчковую ногу. Такое деление периода полета на две фазы необходимо для того, чтобы понять, какое участие принимает сила тяжести в изменении скорости движения ОЦМ по траектории. В период полета скорость движения не увеличивается, а наоборот, чем больше этот период, тем больше происходит потерь в скорости. Период полета характеризует длину бегового шага.

В конце фазы отталкивания ОЦМ получает определенную начальную скорость вылета, которая несколько гасится, так как движение ОЦМ происходит вверх-вперед до высшей точки траектории, затем происходит небольшое увеличение за счет силы тяжести. Сила тяжести в периоде полета тела бегуна выполняет двоякую функцию, сначала она снижает скорость движения ОЦМ, а затем, после высшей точки траектории, увеличивает ее (принцип метронома). В другие моменты сила тяжести не оказывает влияния на изменение скорости движения ОЦМ. Если бег выполняется не на ровной местности, а в гору или под гору, то тогда сила тяжести будет оказывать влияние на изменение скорости движения: при беге в гору скорость снижается, при беге под гору скорость движения увеличивается.

В периоде переноса ноги с момента постановки ноги на опору в фазе амортизации происходит снижение скорости движения ОЦМ за счет тормозящей силы, которая возникает всегда, и задача бегуна снизить ее воздействие. С одной стороны, тормозящая сила и инерционные силы тяжести после фазы полета в фазе амортизации негативно влияют на скорость движения, с другой стороны – в это время создаются предпосылки для эффективного отталкивания.

Скорость тела бегуна можно увеличить исключительно при взаимодействии с опорой, но для того, чтобы увеличить скорость бега, необходимо как можно чаще контактировать с опорой во время отталкивания. Нет тормозящих сил, постоянный контакт с опорой, и только за счет сил трения создается скорость движения. В период полета после фазы отталкивания мышцы, участвующие в нем, расслабляются и получают кратковременный отдых. Невозможно, чтобы мышцы все время находились в возбужденном состоянии, даже при беге на короткие дистанции. Мышечные судороги – это постоянное возбуждение мышц, которое несет в себе негативные последствия, как для мышц, так и для нервной системы. Умение бегуна рационально чередовать мышечную работу и мышечное расслабление имеет большое значение в беге на любые дистанции, и не только в беге, но и при выполнении любой физической деятельности. Рациональное чередование работы и отдыха мышц характеризует межмышечную координацию спортсмена. Период полета (или длина бегового шага) должен быть оптимальным и будет зависеть от физических качеств человека, непосредственно от силы ног, длины ног, подвижности в тазобедренных суставах и индивидуальной рациональной техники бега.

Скорость бега зависит как от длины шага, так и от частоты шагов. Оптимальное соотношение этих параметров характеризует ритм бега и рациональность техники бегуна. Во-первых, чтобы увеличить скорость бега, необходимо работать над уменьшением времени опоры, т.е. при той же силе отталкивания уменьшить время отталкивания. Так

как период опоры и период переноса связаны друг с другом, то уменьшение времени опоры вызовет и уменьшение времени переноса, и наоборот, т.е. быстрое сведение бедер и быстрый вынос бедра маховой ноги вперед уменьшат время переноса, что поможет быстрому выполнению отталкивания за меньшее время. Быстрый «съем» толчковой ноги с опоры после отталкивания также убыстряет перенос ее вперед. Ощущение такое, как будто убираем ногу с раскаленного песка, чтобы не обжечься. Во-вторых, увеличение скорости бега происходит за счет уменьшения времени полета: 1) снижение вертикального колебания ОЦМ, приближение кривизны траектории к горизонтали; 2) активная постановка толчковой ноги в последней части периода полета, т.е. не ждать опору, а активно идти на сближение с ней. В то же время такая активная постановка ноги может способствовать ударному воздействию на тело бегуна в фазе амортизации – это негативный фактор. Поэтому нога должна ставиться быстро и в то же время мягко, пружинисто, за счет увеличения силы тяги мышц, противодействующей снижению ОЦМ.

Техника движений рук в беге зависит от скорости бега. На коротких дистанциях, где задача бегуна развить максимальную скорость, амплитуда движений рук наибольшая, скорость движения рук совпадает с частотой беговых шагов. Частота движений рук и ног взаимосвязана между собой, чтобы увеличить частоту беговых шагов, надо увеличить частоту движений рук. Руки, согнутые в локтевых суставах под углом 90°, движутся вперед и несколько вовнутрь, затем назад и несколько кнаружи. В беге на короткие дистанции движения рук приближаются к направлению движения бегуна. С уменьшением скорости бега амплитуда движений рук уменьшается, также несколько меняется и направление. При выносе руки вперед она больше приближается к срединной плоскости, а при движении назад больше отводится кнаружи[3, 4].

Наклон туловища также зависит от скорости бега. На коротких дистанциях при максимальной скорости наклон тела вперед наибольший, при беге на длинные дистанции наклон тела минимальный (до 5°). Необходимо помнить, что чрезмерный наклон туловища вперед, с одной стороны, помогает отталкиванию, но с другой – затрудняет вынос ноги вперед, уменьшая длину шага. Наклон туловища должен быть оптимальным и будет зависеть от скорости бега, дистанции и частей дистанции (стартовый разгон – бег с наклоном, с постепенным выпрямлением туловища; бег по дистанции – наклон оптимальный; финиширование – последние шаги выполняются с большим наклоном, чем при беге по дистанции). При анализе техники движения ног рассматривают отдельно движения каждого звена нижних конечностей. Траектории движения центров масс бедра, голени и стопы имеют сложную форму. Если движение центра массы (ЦМ) бедра можно рассматривать как движение простого маятника, то траектории движения ЦМ голени и

ЦМ стопы представляют собой сложные эллипсовидные формы. Нога похожа на маятник, состоящий из трех последовательно соединенных маятников (бедро, голень, стопа). Частота колебаний маятника зависит от его длины, а при значительных отклонениях, например в ходьбе или беге, она будет зависеть от амплитуды движения ног, чем короче маятник, тем чаще он будет двигаться.

Траектория движения ОЦМ в беге напоминает траекторию движения ОЦМ в ходьбе, но размах колебаний ОЦМ в первом случае гораздо выше и зависит от скорости бега: чем выше скорость бега, тем размах колебаний больше. Наивысшее положение ОЦМ наблюдается в период полета, низшее – в фазе амортизации, ближе к моменту вертикали. В этом положении происходит наибольшее сгибание в суставах опорной ноги и опускание таза. Помимо вертикальных колебаний ОЦМ имеются и поперечные колебания в сторону опорной ноги, так как она отклоняется кнаружи. Таким образом, колебания ОЦМ происходят как в вертикальном, так и в поперечном направлениях, создавая тем самым сложную траекторию движения ОЦМ.

Глава 3. ВИДЫ УПРАЖНЕНИЙ ДЛЯ ОСНОВНЫХ МЫШЕЧНЫХ ГРУПП

3.1. Упражнения для верхней части туловища

Двенадцать грудных позвонков расположены друг над другом и соединены связками (рис. 4). Грудной отдел позвоночника может наклоняться вперед и назад, ограниченно двигаться в стороны и вращаться на определенный угол. К грудным позвонкам при помощи суставов прикрепляются ребра. В передних отделах они соединяются в единый жесткий каркас при помощи грудины, формируя грудную клетку.

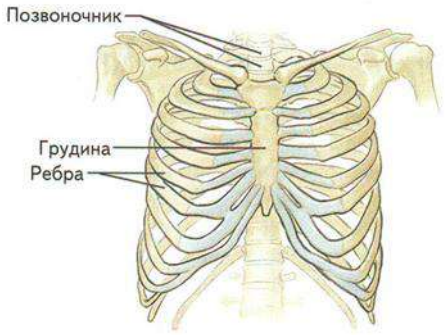

Рис. 4. Костные структуры корпуса: ребра, грудина, позвоночник

Задняя поверхность позвонков поддерживается мышцей, выпрямляющей позвоночник, которая проходит по всей его длине, а ребра удерживаются с помощью межреберных мышц. Без дополнительной структурной поддержки ребра потеряли бы устойчивость, поэтому помощь в поддержании их положения оказывают также трапециевидная мышца, широчайшая мышца спины, ромбовидные, круглые мышцы,

большая и малая грудные мышцы, а также мышцы, стабилизирующие плечо (см. рис. 5). В основании этой конструкции лежит диафрагма, окружающая нижние ребра, дополнительную стабильность придают прямая мышца живота, наружные косые мышцы живота и передние зубчатые мышцы[4].

Для бега организму требуется гораздо больше кислорода, чем для пассивной жизни. Диафрагма производит действие, аналогичное действию кузнечных мехов; когда она сокращается, чтобы нагнетать воздух в легкие, межреберные мышцы расслабляются, чтобы затем сократиться на фазе выдоха, в течение которой диафрагма, в свою очередь, расслабляется и втягивается в грудную клетку. С помощью этих движений (втягивание и отпускание) легкие наполняются воздухом и опустошаются, восполняя потребность бегуна в кислороде.

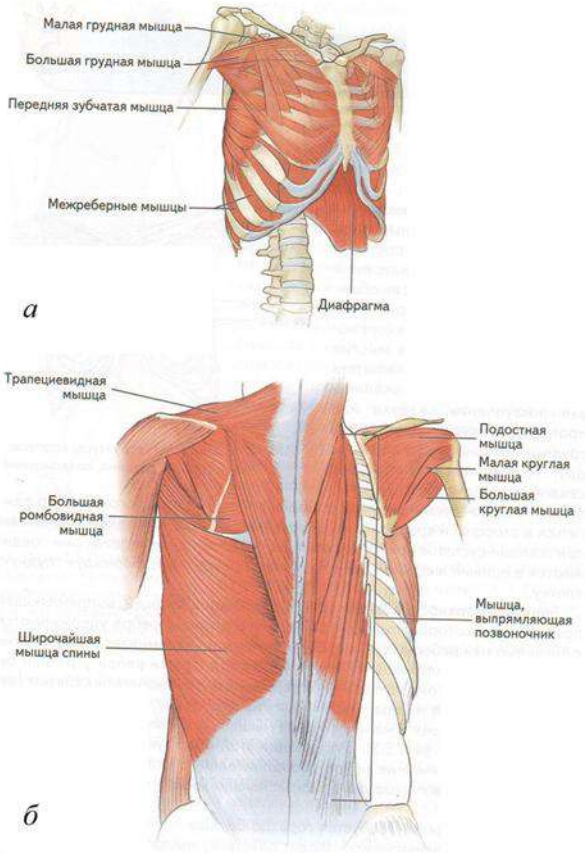

Рис. 5. Верхняя часть корпуса: *а* – вид спереди; *б* – вид сзади

Мышцы грудной клетки участвуют не только в механизмах дыхания, они также играют хотя и ограниченную, но важную роль в обеспечении перемещения вперед. Когда с каждым шагом бедра перемещаются вперед, тазобедренный отдел немного поворачивается – сначала в одну сторону, затем в другую. Вместе с ним поворачивается и позвоночник, что может вызывать нестабильность в области живота и грудной клетки, если не стабилизировать это движение. Поэтому небольшое напряжение и расслабление

мускулатуры грудной клетки помогает не только удерживать тело в вертикальном положении, но и корректирует изменения, обусловленные движением бегуна вперед при скорости бега до 32 километров в час.

Мышцы, прикрепленные к плечевой кости и окружающие плечевой сустав, в частности грудные мышцы и круглые мышцы, также пассивно двигаются при махах рук, сопровождающих каждый шаг. Если они активно сокращаются, то помогают участвовать в движении верхним частям рук и противостоять тянущему усилию дельтовидных мышц (рис. 6).

Рис. 6. Дельтовидные мышцы

Для бега значимость мышц, участвующих в работе, заключается в понимании принципа «слабого звена»: эффективность спортсмена зависит не от силы, которую он способен развить, а от мышц, которые устают первыми. Если мышцы грудной клетки недостаточно тренированны и быстро устают, эффективность бега снижается. Если мышцы груди ослаблены, ухудшается не только дыхательная деятельность, но и поддержка позвоночника, в этом случае уменьшается участие рук в движении, что приводит к неизбежному замедлению темпа бега.

Качество бега всегда будет ограничено самой слабой частью тела. Если сильные ноги, но легкие не могут доставить кислород для этих ног, можно развить только ту скорость, которая ограничена степенью подготовленности легких, а не ту, на которую были бы способны ноги при иных обстоятельствах. Чтобы избежать этого дисбаланса, диафрагма и все поддерживающие мышцы должны иметь такую же степень тренированности, что и нижние конечности. В результате физических упражнений эти мышцы устают точно так же, как и другие, поэтому их следует тренировать наравне с другими группами мышц, участвующими в упражнении.

Вес отягощения подбирается для каждого упражнения, обеспечивающий средний уровень сопротивления нагрузке, позволяющий правильно выполнять силовое упражнение и все повторения, входящие в подход. По мере развития силы и адаптации

организма к текущей нагрузке вес отягощения увеличивается, но не настолько, чтобы нарушалась техника выполнения упражнения, даже на последних повторениях подхода. Подбор веса отягощения зависит и от того, какая часть тела тренируется.

Например, грудные мышцы достаточно велики, поэтому они могут выдерживать большие нагрузки. Трицепсы, состоящие из трех гораздо меньших мышц, устают относительно быстро, когда упражнение нацелено непосредственно на их проработку. Вместе с тем, поскольку трицепсы выполняют вспомогательную роль во многих упражнениях для верхней части тела, в ходе их выполнения они устают еще быстрее, чем во время тренировки для собственно трицепсов. Для одного занятия достаточно одного упражнения, прорабатывающего именно трицепсы. Для тренировки крупных грудных мышц потребуется несколько упражнений или несколько подходов одного упражнения.

Количество повторений должно варьироваться в зависимости от целей силового упражнения и целей всей тренировки на этот день. Например, два подхода из 20 повторений жима от плеч с гантелями и подход из 30 повторений отжимания от пола могут составить полную тренировку грудных мышц в начале недели, в конце недели можно выполнить один подход из 12 повторений с большим весом отягощения, чем в понедельник, затем два подхода из 10 повторений жима лежа со штангой илис палкой подвешенными на ней пластиковыми бутылками с водой на наклонной скамье и три подхода из 15 повторений отжимания от пола. Необходимо помнить: чем выше вес отягощения, тем меньше количество повторений и наоборот.

Дыхание: выдыхать, с силой выполняя прямое движение с отягощением, и вдыхать, выполняя обратное движение или удерживая напряжение, создаваемое отягощением. Каждое упражнение следует выполнять плавно. Движения контролируются в ходе всего упражнения. Они тесно взаимосвязаны с ритмом дыхания. Общее правило: вдох – 4 секунды (обратная фаза движения), выдох – 2 секунды (прямая фаза движения).

В формулировке «работа + отдых = результат» требуются небольшие уточнения, чтобы обеспечить стабильный прирост силы, работа должна изменяться со временем количественно (тренировочный объем) и качественно (типы упражнений). Для каждого участка тела подобраны разнообразные упражнения, используя которые возможно созвать многочисленные варианты тренировочных программ, направленные на укрепление мышц, суставов и сухожилий, участвующих в беге. Меняя упражнения, количество подходов и повторений, порядок упражнений, бегуны могут создавать тренировки применительно к своим потребностям и имеющемуся времени. Ни одна тренировка не продлится дольше 30 минут, а две или три тренировки в неделю могут существенно улучшить беговые показатели, укрепив части тела, используемые в тренировочных и соревновательных

забегах. С помощью правильно спланированных силовых тренировок можно укрепить свое тело, устранить мышечный дисбаланс, который ухудшает качество бегового шага и является причиной различных травм, и улучшить дыхание, что позволит повысить беговые показатели[4].

3.1. Упражнения для верхней части туловища

И.п. – лежа на спине, согнув ноги в коленях, прижав ступни к скамье, гантели в обеих руках на уровне груди (рис. 7).

1-3 – гантели вверх, выпрямить руки; 4 – и.п.

Выполнить 2 подхода по 10 раз.

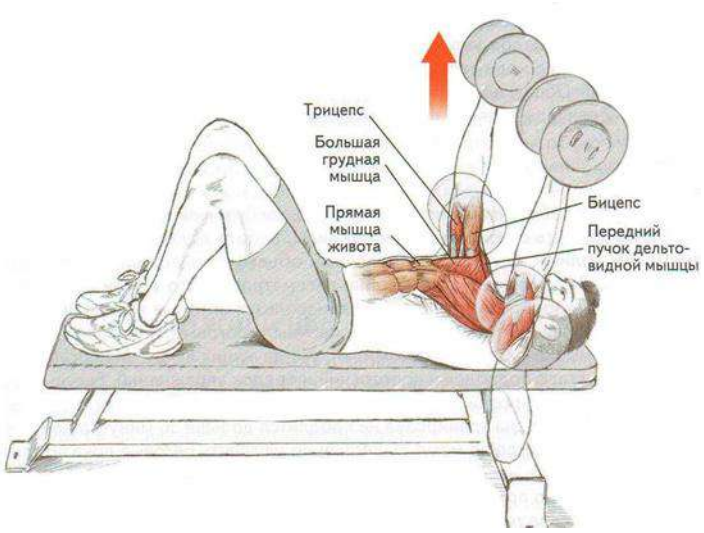

Рис. 7. Жим, лежа с гантелями

Методические указания: при выполнении упражнения сохранять естественный изгиб позвоночника так, чтобы поясница не касалась поверхности скамьи.

Мышцы, участвующие в работе

Основные: большая грудная мышца, трицепс, передний пучок дельтовидной мышцы.

Дополнительные: бицепс, прямая мышца живота.

Варианты

*а*вариант. Этот вариант упражнения прорабатывает грудные мышцы, особенно их грудные головки.	*б* вариант. В этом упражнении использование мяча позволяет активнее задействовать брюшной пресс для стабилизации корпуса.

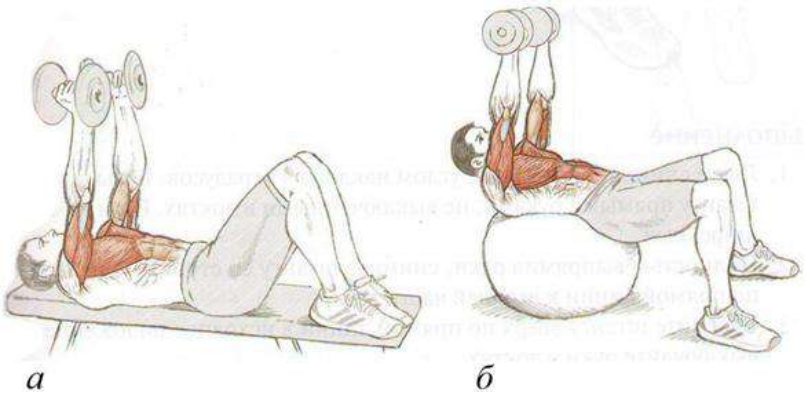

Рис. 8. *а* – жим лежа с гантелями; *б* – жим лежа с гантелями с поворотом на мяче

Значимость мышц для бега

Грудные мышцы в ходе упражнений испытывают такую же нагрузку, как и все другие, поэтому их укрепление с помощью простых упражнений, таких как жим лежа с гантелями, приносит существенную пользу. Это упражнение задействует грудные мышцы интенсивнее, чем жим лежа со штангой, потому что возникает необходимость стабилизировать корпус, так как гантели поднимаются и опускаются независимо каждой рукой. Чем сильнее грудные мышцы и брюшной пресс, тем лучше осанка бегуна на длинные дистанции на завершающих стадиях забега. Упражнение способствует повышению эффективности дыхания и укрепляет сердечно-сосудистую систему. Чем лучше осанка спортсмена, тем эффективнее беговой шаг, что позволяет не тратить энергию на лишние движения, причиной которых является плохая техника бега.

Безопасность при выполнении

Выполняя жим с гантелями на мяче, вес гантелей следует уменьшить, потому что положение тела на мяче менее стабильно по сравнению со скамьей. Освоив упражнение, вес можно снова увеличить.

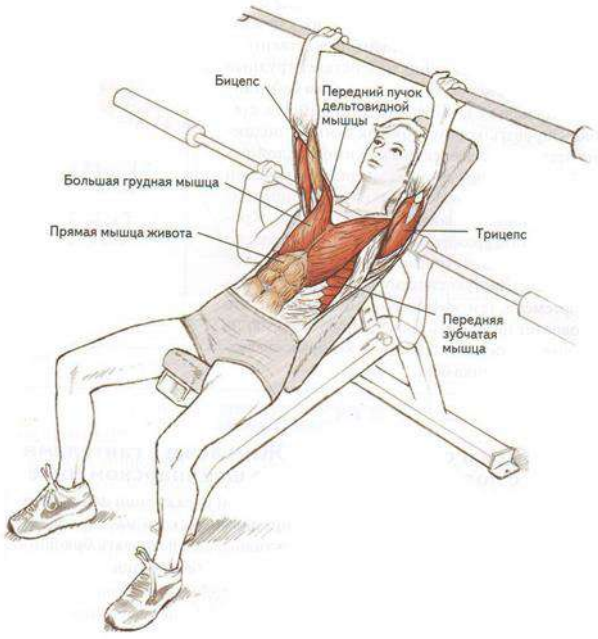

Рис. 9. Жим, лежа со штангой или с палкой подвешенными на ней пластиковыми бутылками с водой на наклонной скамье

И.п. – лежа на скамейке с углом наклона 45°, руки шире плеч со штангой (рис. 9). Вместо штанги можно использовать палку с подвешенными на ней пластиковыми бутылками с водой.

1 – опустить штангу или палку с подвешенными на ней пластиковыми бутылками с водой на наклонной скамье к верхней части груди; 2 – штангу или палку с подвешенными на ней пластиковыми бутылками с водой вверх, и.п.

Выполнить 2 подхода по 8-10 раз.

Методические указания: упражнение выполнять в медленном темпе.

Мышцы, участвующие в работе

Основные: большая грудная мышца, трицепс, передний пучок дельтовидной мышцы, передняя зубчатая мышца

Дополнительные: бицепс, прямая мышца живота.

Значимость мышц для бега

Жим лежа со штангой или с палкой подвешенными на ней пластиковыми бутылками с водой на наклонной скамье задействует те же мышцы, что и жим лежа с гантелями. Также дополнительно задействуются передние зубчатые мышцы. Использование разных вариантов для одной группы мышц стимулирует увеличение объема мышц этой области и разнообразит тренировки. Так как подразумевается, что силовые упражнения повышают эффективность беговых тренировок, выполнение новых упражнений помогает сохранять интерес к занятиям.

И.п. – лежа на скамье на спине, ноги согнуты в коленях, ступни прижаты к скамье, руки с гантелями вверх и на 5-10° согнуты в локтях (рис. 10).

1-3 – руки медленно в стороны; 4 – и.п.

Выполнить 2 подхода по 10 раз.

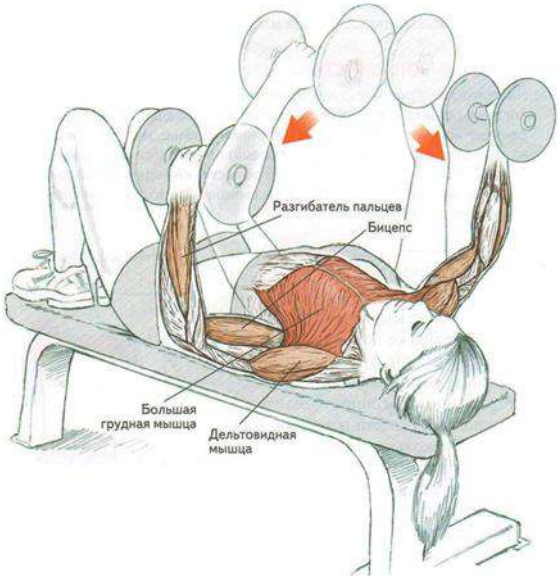

Рис. 10. Разведение рук с гантелями лежа

Методические указания: сохранять естественный изгиб позвоночника, чтобы поясница не касалась поверхности скамьи. В и.п. расстояние между гантелями 5-7 см, удерживать гантели в обеих руках, ладони обращены друг к другу.

Мышцы, участвующие в работе

Основные: большая грудная мышца.

Дополнительные: бицепс, дельтовидная мышца, разгибатель пальцев.

Безопасность при выполнении

Обратить внимание на то, что в исходном положении руки выпрямлены, а не разведены. Поднимать гантели из положения с разведенными руками может быть сложно, особенно если использовать гантели слишком большого веса. В этом случае в неудобной позиции оказываются дельтовидные мышцы и бицепсы. Во избежание травм не следует опускать руки ниже уровня поверхности скамьи.

Возвращая гантели в и.п., не выталкивать их ладонями и не слишком подключать дельтовидные мышцы. Движение должно совершаться преимущественно за счет грудных мышц.

Значимость мышц для бега

Представленные упражнения укрепляют грудные мышцы. Тем не менее преимущество разведения рук в положении лежа с гантелями состоит в том, что вместе с выполнением упражнения мышцы растягиваются, особенно во время обратной фазы движения, при опускании гантелей. Это позволяет растягивать межреберные мышцы, улучшая дыхательную функцию. Чем лучше растянуты мышцы груди, тем легче вдыхать кислород.

Рис. 11. Отжимание от пола

И.п. – упор лежа, руки согнуты немного шире плеч, ладони под плечевыми суставами (рис. 11).

1 – отжаться от пола одним движением, полностью выпрямить руки –выдох; 2 – и.п. – вдох, согнуть руки в локтях.

Выполнить 30 раз.

Методические указания: удерживать тело так, чтобы голова была немного выше ног. В нижней точке грудь параллельна полу и почти касается его.

Мышцы, участвующие в работе

Основные: большая грудная мышца, трицепс, передний пучок дельтовидной мышцы.

Дополнительные: бицепс, широчайшая мышца спины,прямая мышца живота.

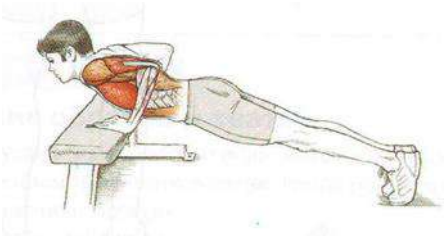

Рис. 12. Наклонное отжимание

Безопасность при выполнении

Не следует ускорять движение, поскольку при выполнении наклонного отжимания работают мышцы вращающей манжеты плеча, которые при ускорении движения могут травмироваться.

Отжимание с обратным наклоном переносит акцент на верхнюю часть спины (рис. 13). Использование мяча требует лучшей стабилизации корпуса, поэтому данное упражнение активно задействует вспомогательные мышцы.

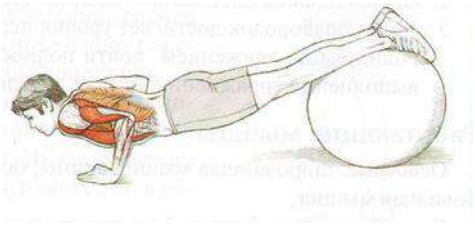

Рис. 13. Отжимание с мячом

Методические указания: при выполнении отжимания следить за тем, чтобы корпус не провисал. Держать тело в фиксированном положении, если это не получается, нужно взять мяч меньшего диаметра.

Значимость мышц для бега

Отжимание относится к числу самых простых силовых упражнений и является очень эффективным упражнением для укрепления верхней части тела. Для его выполнения не нужны ни тренажеры, ни отягощения (кроме веса собственного тела). Упражнение выполняется одним движением. Базовое упражнение простое, его варианты (наклонное отжимание и отжимание с мячом) немного сложнее. Отжимание прорабатывает мышцы верхней части тела и брюшной пресс бегуна, в результате чего улучшается осанка. Техника отжимания схожа с положением, в котором находится корпус во время бега, что способствует формированию правильной осанки. В течение одного занятия можно выполнять несколько подходов отжимания. Подобно любым другим силовым упражнениям, эти упражнения не следует выполнять изо дня в день, так как организм нуждается в отдыхе, который позволит восстановиться мышечным волокнам, получившим нагрузку во время отжиманий.

Наклонное отжимание – переносит акцент на верхнюю часть груди и плечи. Можно выполнить большее число повторений этого отжимания, чем основного его варианта, поэтому данное упражнение можно использовать для начала занятий, когда сложно выполнять обычное отжимание.

Упражнения для верхней части спины

И.п. – вис на перекладине хватом сверху (рис. 14).

1 – движение вверх, до подбородка; 2 – и.п.

Выполнить 10-12 раз.

Методические указания: в ходе выполнения упражнения ноги не должны касаться земли, движение вверх выполнять без рывков.

Мышцы, участвующие в работе

Основные: широчайшая мышца спины, большая круглая мышца, ромбовидная мышца.

Дополнительные: бицепс, большая грудная мышца.

Рис. 14. Подтягивания на перекладине хватом сверху

Значимость мышц для бега

Подтягивание – упражнение, противоположное отжиманию от пола и дополняющее его. Для начинающих осваивать упражнение можно использовать подставку, чтобы выполнить первое повторение и подтянуться столько раз, сколько это возможно сделать уверенно. Подтягиваться можно хватом сверху и снизу, не извиваться и не делать рывков. Упражнение позволяет эффективно развивать силу и укреплять мышцы верхней части спины.

И.п. – вис на перекладине хватом снизу (см. рис. 15).

1 – движение вверх, до подбородка; 2 – и.п.

Выполнить 10 раз.

Методические указания: при выполнении упражнения ноги не должны касаться земли.

Рис. 15. Подтягивание хватом снизу

Мышцы, участвующие в работе

Подтягивание хватом снизу позволяет задействовать бицепсы эффективнее, чем подтягивание прямым хватом. Учитывая сравнительно небольшой размер бицепсов, выполнять это упражнение тяжелее, потому что эти мышцы быстро устают.

Оба варианта упражнения можно чередовать во время напряженной тренировки мышц верхней части спины. Их также можно выполнять по отдельности в разные дни в ходе обычного занятия.

Значимость мышц для бега

Тяга вниз, прорабатывающая мышцы верхней части спины, не является стандартным движением, совершаемым при беге. Упражнение повышает беговые показатели путем укрепления соответствующих мышц (широчайшей мышцы спины и круглых мышц), которые стабилизируют грудную клетку, улучшая дыхание и осанку. Укрепление мышц верхней части спины помогает уравновесить мышцы груди, развитые соответствующими упражнениями, создается баланс мышц корпуса, которые позволяют сохранять осанку во время длительного бега. Упражнение следует ввести в начальном периоде занятий.

Рис. 16. Тяга к животу одной рукой в наклоне

И.п. – поставить колено правой ноги на скамью, упор в скамью ладонью правой руки, левая рука с гантелью находится ниже уровня поверхности скамьи (см. рис. 16).

1 – рука вверх до угла 90° в локтевом суставе; 2 – и.п.

Выполнить 2 подхода по 15-20 раз.

Методические указания: движение руки вверх за счет мышц верхней части спины и плеч. Упражнение напоминает движение, совершаемое при работе пилой.

Мышцы, участвующие в работе

Основные: широчайшая мышца спины, большая круглая мышца, передний пучок дельтовидной мышцы, бицепс, трапециевидная мышца.

Дополнительные: мышца, выпрямляющая позвоночник, прямая мышца живота, наружная косая мышца живота, внутренняя косая мышца живота.

Значимость мышц для бега

Упражнение несложное, в выполнении позволяет прорабатывать сразу несколько мышц. Можно использовать отягощение большого веса (после того как освоена правильная техника выполнения упражнения). Укрепление дельтовидной и трапециевидной мышц поможет студенту правильно держать голову и руки. Если эти мышцы обладают достаточной силой, они значительно улучшат работу рук во время забегов на короткие дистанции, помогут преодолевать усталость во время продолжительных забегов и соблюдать технику во время бега по пересеченной местности.

Важным элементом этого упражнения является изолирование мышц верхней части спины и плеч. Для стабилизации корпуса также используется и брюшной пресс, основная нагрузка должна приходиться на широчайшие мышцы спины, трапециевидные, дельтовидные мышцы и бицепсы.

И.п. – стоя в наклоне в руках штанга, ноги на ширине плеч (см. рис. 17). Вместо штанги можно использовать палку с подвешенными на ней пластиковыми бутылками с водой.

1 – штангу или палку с подвешенными на ней пластиковыми бутылками с водой к поясу; 2 – и.п.

Выполнить 8-10 раз.

Методические указания: использовать вес, сопоставимый технически правильному выполнению упражнения.

Мышцы, участвующие в работе

Основные: широчайшая мышца спины, трапециевидная мышца.

Дополнительные: трицепс, дельтовидная мышца.

Рис. 17. Тяга штанги или палки с подвешенными на ней пластиковыми бутылками с водой к поясу

Значимость мышц для бега

У бегунов очень часто наблюдается мышечный дисбаланс, особенно между четырьмя мышцами квадрицепса, между четырехглавой мышцей и задней группой мышц бедра, а также между правой и левой ногой. Мышечный дисбаланс верхней части тела в ходе силовой подготовки студентов часто игнорируется. Все же в действительности дисбаланс между «толкающими» мышцами груди и «тянущими» мышцами верхней части спины оказывает большое влияние на технику бегового шага, потому что угол наклона корпуса вперед меняет силу и угол подъема колена, который выполняется за счет четырехглавых мышц во время фазы переноса маховой ноги. Недостаточный угол подъема колена, обусловленный сильным наклоном корпуса вперед, снижает скорость бега, особенно на коротких дистанциях.

Небольшой угол подъема колена можно компенсировать увеличением частоты шага, но при неправильном положении тела возможно негативное воздействие на беговые показатели. Таким образом, мышечная система студента в значительной мере определяет беговые показатели, и может показаться, что она играет второстепенную роль в физической подготовке. В частности, укрепив избранную крупную группу мышц (например, грудные мышцы с помощью «толкательных» упражнений), необходимо также укрепить и мышцы-антагонисты (в данном случае мышцы верхней части спины).

Безопасность при выполнении

Выполняя это упражнение, особенно с отягощением высокого веса, необходимо сохранять естественный изгиб поясницы, не округлять спину.

Тяга штанги к поясу широким хватом

(вместо штанги можно использовать палку с подвешенными на ней пластиковыми бутылками с водой)

Широкий хват позволяет проработать мышцы под другим углом. В данном случае работает та же основная группа мышц, но студенты, обладающие более длинными верхними конечностями, предпочитают именно этот вариант упражнения. Необходимо сохранять естественный изгиб поясницы.

Упражнения для рук и плеч

Для равномерного бегового движения необходимы руки. Каждая рука не только помогает удерживать равновесие, но и способствует движению вперед, играя роль противовеса, когда противоположная нога отрывается от земли. Высокий подъем колена сопровождается усиленной работой рук на протяжении первых нескольких десятков шагов, после чего руки продолжают интенсивно работать до конца забега[3, 4, 9].

Бегуны на длинные дистанции не станут тратить энергию, работая руками в манере спринтера, так как для них основным приоритетом является экономия усилий, они держат руки свободно, обычно согнув их под углом 90° и расслабив кисти. У спринтеров кисти рук напряжены. Работа рук имеет большое значение для успеха, хотя техника этой работы отличается в зависимости от типа бега.

Рука крепится к корпусу посредством плечевых суставов. Это неглубокие шаровидные суставы, входящие в суставную впадину лопатки. Плечевые суставы позволяют осуществлять движения в максимальном диапазоне, близком к 360°. Эта конструкция имеет высокую эффективность, хотя недостатком такой подвижности является нестабильность сустава, что делает его подверженным травмам. Связки, фиксирующие сустав, должны быть достаточно эластичными, чтобы не препятствовать движению, поэтому стабильность сустава зависит от силы удерживающих его мышц.

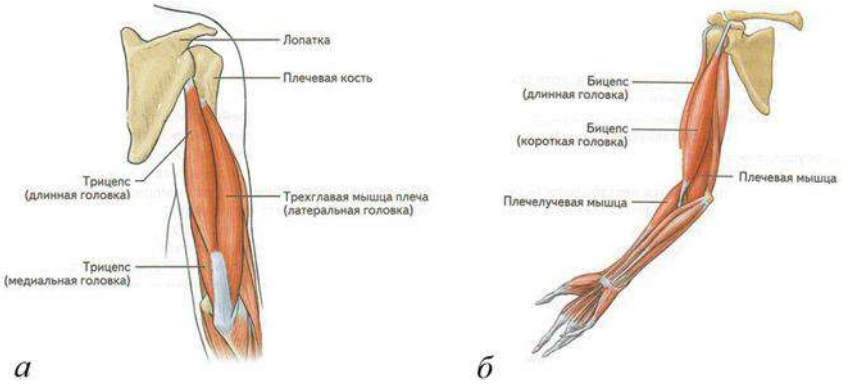

Рис. 18. Верхняя часть руки: *а* – вид сзади; *б* – вид спереди

Третий закон Ньютона гласит: сила действия равна силе противодействия. Если мышца-агонист сокращается и тянет плечо в одном направлении, то мышца-антагонист (или несколько мышц-антагонистов) должна удлиниться, чтобы позволить этому движению осуществиться. Сильные мышцы с хорошим тонусом могут нарушить целостность сустава, если противоположные мышцы (антагонисты) слабы, что особенно актуально для плечевого сустава[4].

Головка плечевой кости заключена в хрящевое кольцо сустава, которое является частью лопатки. Студенту следует знать, какие мышцы удерживают головку плечевой кости в стабильном положении (см. рис. 18) и какие из них следует укреплять, чтобы улучшить технику бега.

Движение ног во время совершения больших шагов требует соответствующих больших махов руками вперед и назад, позволяющих уравновесить перемещение нижних конечностей. В спринте движение рук и плеч играет особо значимую роль, и часто можно наблюдать, как спортсмен, проигравший забег, после соревнования совершает характерные движения, указывающие на закрепощенность плеч. Крепкие плечи не только увеличивают силу бегуна, но и улучшают его равновесие. Усталые руки и закрепощенные плечи ухудшают качество маховых движений руками, укорачивают беговой шаг и приводят к бесполезному увеличению расхода энергии. Выносливость верхних конечностей результат силовых упражнений[4, 9].

Дельтовидные мышцы, которые крепятся к ключице с одной стороны и к лопатке – с другой, покрывают весь плечевой сустав. Дельтовидные мышцы также соединены с плечевой костью. Сокращаясь, они оттягивают руку в сторону, то есть позволяют отводить ее, они противодействуют силе земного притяжения. Под дельтовидными мышцами находится сложная мышечная структура, позволяющая осуществлять движение рукой в нескольких плоскостях. Для бегуна, у которого угол движения рук обычно не превышает 45° с минимальным диапазоном движения в стороны, это особого значения не имеет. В плечевом суставе руку удерживает сложная мышечная структура: надостная мышца охватывает головку плечевой кости; подостная, подлопаточная мышца, большая и малая круглые мышцы формируют вращающую манжету плеча, которая стабилизирует плечевой сустав. Ниже плечевого сустава (в области верхней части руки) расположены бицепс, трицепс и плечевая мышца. Их основная функция – приведение в движение локтевого сустава, но некоторые мышечные пучки крепятся также к плечевому суставу, обеспечивая ему большую стабильность[4, 10].

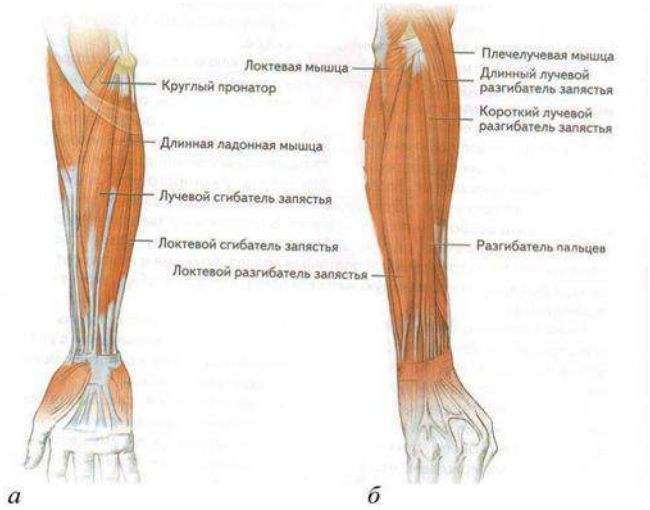

Рис. 19. Предплечье: *а* – вид спереди; *б* – вид сзади

Мышцы-сгибатели и мышцы-разгибатели предплечья (рис. 19) обеспечивают движение кисти и пальцев. Эволюция определила использование рук во время бега в двух аспектах: во-первых, для стабилизации тела, а во-вторых, для удержания тела в вертикальном положении при движении каждой ноги. Сильные верхние конечности не только помогают развить полную мощность движения во время спринта, но и позволяют плечам расслабиться. Когда плечи напряжены, скорость бега неизбежно падает.

Необходимо знать, что если руки не будут включены в процесс бега, то не будет полной отдачи. Когда руки устают, уменьшаются длина и частота шага, в результате чего бегун замедляет движение.

Методические указания: держать спину ровно, выполняя упражнения для бицепсов. Не раскачиваться, чтобы помочь движению. Выбрать вес, который не препятствует плавному движению, относительно легкое отягощение. Локти держать ближе к корпусу, зафиксировать положение. Движение должно совершаться за счет бицепсов, а не плеч[4].

Бегуны, выбирая упражнения для рук, отдают предпочтение упраж- нениям для бицепсов, но для сбалансированного развития необходимо прорабатывать также и трицепсы. Упражнения для этих групп мышц следует выполнять с относительно небольшим весом, потому что бегунам на длинные дистанции необходимо поддерживать ритмичную работу рук на заключительных стадиях забегов, а не совершать мощные махи руками, как спринтерам, им следует выполнять большое число повторений (18-24) для повышения мышечной выносливости. Для бегунов на средние дистанции и спринтеров достаточно 8-12 повторений с большим весом отягощения.

Рис. 20. Попеременный подъем гантели на бицепс стоя

И.п. – стойка, ноги на ширине плеч, немного согнуты в коленях, руки с гантелями вниз (рис. 20).

1 – правая рука с гантелью тыльной стороной к плечу; 2 – и.п.; 3 – левая рука с гантелью тыльной стороной к плечу; 4 – и.п.

Выполнить 2 подхода по 12-15 раз.

Методические указания: во время выполнения упражнения не раскачиваться, верхняя часть руки зафиксирована в локте, проходя отметку 90°, верхняя часть руки не должна двигатьсявместе с ней. Стоя боком к зеркалу, проследить за тем, чтобы локоть был зафиксирован (основная нагрузка должна приходиться на бицепс).

Мышцы, участвующие в работе

Основные: бицепс, плечевая мышца, передний пучок дельтовидной мышцы.

Дополнительные: плечелучевая мышца, лучевой сгибатель запястья.

Безопасность при выполнении

Упражнение может вызвать проблемы, если попытаться выполнять его с отягощением слишком большого веса. Оптимальный вес должен быть достаточно велик, чтобы обеспечить должную нагрузку для всех повторений, но при этом не вызывать нарушения формы выполнения упражнения. Не поднимать гантель с помощью мышц верхней части спины. Движение выполняется только за счет бицепсов.

Значимость мышц для бега

Развитие силы мышц не равнозначно приращению мышечной массы. Упражнение для бицепсов, выполняемое с правильно подобранным весом отягощения и большим количеством повторений в комплексе с напряженной беговой программой, обеспечит повышение функциональной силовой выносливости без прироста мышечной массы. Цель студента в беге на длинные дистанции состоит в том, чтобы обеспечить надежный

противовес движениям ног, поэтому во время длительного тренировочного или соревновательного забега бицепсы уставать не должны. В данном случае высшим приоритетом является силовая выносливость, выполнение 12-18 повторений и многочисленных подходов попеременного подъема гантели на бицепс стоя.

Подъем штанги или палки с подвешенными на ней пластиковыми бутылками с водой на бицепс можно выполнять прямым, средним, узким и широким хватом. Узкий хват активнее других задействует двуглавые мышцы плеч. Широкий хват подключает передние пучки дельтовидных мышц. Можно использовать все три варианта хвата (см. рис. 21). Полная тренировка для бицепсов может состоять из одного этого упражнения – по подходу с каждым хватом.

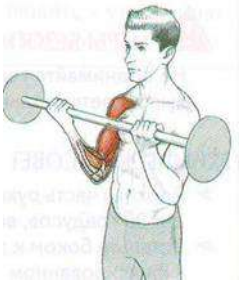

Рис. 21. Подъем штанги на бицепс разнохватом

Рис. 22. Попеременный «молоток» стоя

И.п. – стоя, ноги на ширине плеч, руки вниз с гантелями (рис. 22).

1 – гантель к плечу; 2 – и.п.

Выполнить 2 подхода по 15 раз на каждую руку.

Методические указания: верхняя часть руки должна быть зафиксирована, она не должна двигаться вместе с ней, когда гантель проходит 90°.

Мышцы, участвующие в работе

Основные: бицепс, плечевая мышца.

Дополнительные: мышцы-разгибатели предплечья.

Безопасность при выполнении

Не поднимать гантель за счет мышц верхней части спины. Движение выполняется только с помощью бицепсов. Стоя боком к зеркалу, проследить за тем, чтобы локоть оставался в фиксированном положении (основная нагрузка должна приходиться на бицепс).

Значимость мышц для бега

Выполнение этого упражнения напоминает подъем на бицепс – меняется только положение кисти руки. «Молоток» развивает преимущественно силу бицепса, в меньшей степени – плечевой мышцы. Выполняя данное упражнение в конце тренировки бицепса, можно довести эту группу мышц до окончательного утомления. «Молоток» повышает гибкость локтевого сустава, так как нагрузка распределяется по всему диапазону движения.

Нередко бегуны жалуются на боли в области бицепсов после коротких забегов. Поскольку в этом случае требуется более активная работа рук, на мышцы верхней части рук приходится большая нагрузка. Выполняя упражнения для бицепсов, можно предотвратить наступление усталости во время забегов, а также сократить время отдыха между повторениями силовых упражнений.

«Молоток» двумя руками сидя

И.п. – сидя на скамье, ступни прижаты к полу, спина ровная, руки с гантелями вниз, ладони обращены друг к другу.

1 – «молоток» одновременно двумя руками; 2 – и.п.

Выполнить 2 подхода по 15 раз.

Методические указания: упражнение требует координации обеих рук и может приводить к утомлению мышц быстрее, чем вариант с попеременным подъемом рук.

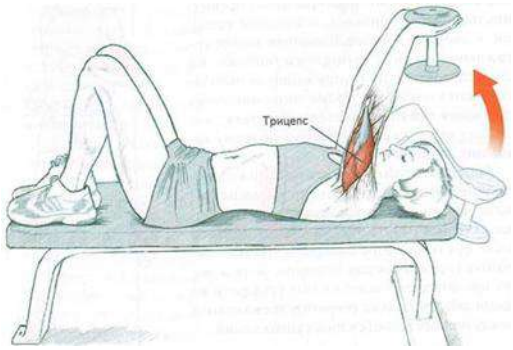

Рис. 23. Экстензия на трицепс с гантелью лежа

И.п. – лежа на спине, на скамье, ступни плотно прижаты к скамье, в руках согнутых под углом 90° гантели (рис. 23).

1 – руки с гантелями вверх; 2 – и.п.

Выполнить 2 подхода по 10-12 раз.

Методические указания: при выполнении упражнения удерживать гантели, туловище неподвижно.

Мышцы, участвующие в работе

Основные: трицепс.

Безопасность при выполнении

Начинать выполнять упражнение, держа гантель в выпрямленных руках над головой. В этом случае первым движением станет обратная фаза упражнения – опускание гантели за голову.

Значимость мышц для бега

Экстензия на трицепс, направлена на укрепление трицепсов (мышц-антагонистов для бицепсов), что создает сбалансированную и хорошо развитую мускулатуру верхней части руки. Мышцы предплечья используются в качестве вспомогательных. Движение осуществляется только в локтевых суставах и производится исключительно за счет трицепсов.

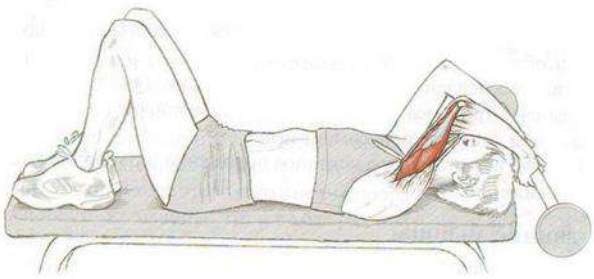

Рис. 24. Экстензия на трицепс со штангой или с палкой подвешенными на ней пластиковыми бутылками с водой на наклонной скамье лежа

И.п. – лежа на спине, на скамье, ступни плотно прижаты к скамье, в руках согнутых под углом 90° штанга (рис. 24). Вместо штанги можно использовать палку с подвешенными на ней пластиковыми бутылками с водой.

1 – руки вверх; 2 – и.п.

Выполнить 2 подхода по 10 раз.

Методические указания: при выполнении упражнения удерживать штангу, туловище неподвижно.

Мышцы, участвующие в работе

Основные: трицепс.

Безопасность при выполнении

Начинать выполнять упражнение, держа гантель в выпрямленных руках над головой. В этом случае первым движением станет обратная фаза упражнения – опускание гантели за голову.

Рис. 25. Разгибание руки с гантелью на скамье

И.п. – стоя, упор левым коленом на скамью, правой рукой упор в скамью и правую ногу поставить на пол (см. рис. 25). Держать ровно спину и голову. Рука с гантелью согнута в локте под углом примерно 90°, ладонь обращена к бедру.

1 – разогнуть руку – выдох; 2 – и.п. – вдох.

Выполнить 2 подхода по 15 раз на каждую руку.

Методические указания: держать локоть в фиксированном положении на одной линии с корпусом, не менять положение локтя во время выполнения упражнения. Прижать локоть к туловищу и зафиксировать положение, не опускать плечо, чтобы помочь движению.

Мышцы, участвующие в работе

Основные: трицепс.

Дополнительные: надостная мышца, подостная мышца, дельтовидная мышца, большая грудная мышца.

Значимость мышц для бега

Разгибание руки с гантелью задействует главным образом трицепс, но также подключает надостную и подостную мышцы, так как начальная фаза маха рукой в беге начинается от плеча, укрепление мышц плеч и плечевого пояса посредством этого упражнения помогает предотвратить утомление рук и ухудшение осанки, что является причинами снижения беговых показателей в связи с нерациональными тратами энергии.

Рис. 26. Разгибание обеих рук с гантелями

И.п. – стоя в полунаклоне, ноги на ширине плеч, гантели в руках внизу (см. рис. 26).

1 – одновременно разогнуть руки; 2 – и.п.

Выполнить 2 подхода по 15 раз.

Методические указания: упражнение прорабатывает те же мышцы, что и в ходе разгибания одной руки на скамье, а также активизируются брюшной пресс и мышцы поясницы, чтобы стабилизировать корпус.

И.п. – стоя, хватом снизу держатьштангу или палку с подвешенными на ней пластиковыми бутылками с водой, ноги немного уже ширины плеч. Угол между верхней частью рук и предплечьями примерно 75°.

1 – руки вниз – выдох (локти не меняют исходного положения); 2 – и.п. – вдох.

Выполнить 2 подхода по 15 раз.

Методические указания: локти приближены к бокам, их положение остается зафиксированным в ходе всего упражнения.

Мышцы, участвующие в работе

Основные: трицепс, мышцы-разгибатели предплечья.

Значимость мышц для бега

При выполнении упражнения «тяга вниз» прорабатываются прежде всего трицепсы, но поскольку используется обратный хват, то дополнительно развиваются также и мышцы предплечий. Упражнение отлично подходит в качестве переходного от упражнений преимущественно на трицепс к упражнениям для предплечий. Трицепсы и

мышцы-разгибатели предплечий в ходе этого упражнения быстро утомляются, они устают во время забегов на длинные дистанции, где активная работа рук является дополнительным средством увеличения скорости бега.

Рис. 27. Подъем на предплечье и обратный подъем на предплечье

Выполнение подъема на предплечье

И.п. – сидя в полунаклоне на скамье с опорой на предплечья, в руках штанга хватом снизу, кисти и запястья выходят за край скамьи (рис. 27). Вместо штанги можно использовать палку с подвешенными на ней пластиковыми бутылками с водой.

1 – штанга вверх; 2 – и.п.

Выполнить 2 подхода по 10 раз.

Методические указания: подъем штанги или палки с подвешенными на ней пластиковыми бутылками с водой до полного выпрямления на кистях рук, выполняя движение за счет мышц предплечий.

Выполнение обратного подъема на предплечье

И.п. – сидя в полунаклоне на скамье с опорой на предплечья, в руках штанга или палка с подвешенными на ней пластиковыми бутылками с водой хватом сверху, кисти и запястья выходят за край скамьи (см. рис. 27).

1 – штанга или палка с подвешенными на ней пластиковыми бутылками с водой вверх (до полного выпрямления на кистях рук, выполняя движение за счет мышц предплечий); 2 – и.п.

Выполнить 2 подхода по 10 раз.

Методические указания: сосредоточиться на полном растягивании мышц, быстрым движением штангу или палку с подвешенными на ней пластиковыми бутылками с водой не опускать. При неудобном положении – положить предплечья на переднюю поверхность бедер.

Мышцы, участвующие в работе

Основные: мышцы-сгибатели предплечий, мышцы-разгибатели предплечий.

Значимость мышц для бега

На начальном этапе силовой подготовки мышцы-сгибатели и мышцы- разгибатели предплечья укрепляются в ходе других, неспецифических упражнений. В дальнейшем можно начать использовать подъем на предплечье и обратный подъем на предплечье для особой проработки этих мышц. Каждое предплечье удерживается под углом примерно 90° к верхней части руки, выступая в качестве противовеса действию противоположной ноги. За длительное время бега неизбежно наступает усталость мышц, запуская цепь биомеханических изменений, приводящих к нарушению осанки и излишним затратам энергии. Выполняя силовые упражнения для рук, наступление этой реакции можно смягчить или вообще предотвратить, что равноценно экономии энергии и лучшим беговым результатам.

3.2. Упражнения для средней части тела

Главная задача костей, составляющих таз женщины, заключается в создании защитной структуры для развивающегося утробного плода. Мужчинам эта функция не нужна. У них более узкие бедра формируют платформу, соединяющую ноги с остальными частями тела. Таз мужчин эволюционно формировался для обеспечения движения[4, 10].

Таз составляют шесть костей: две подвздошные, две седалищные и две лобковые кости (см. рис. 28). И хотя эти кости прочно соединяются друг с другом без видимых промежутков, подвздошные кости соединяются с крестцом посредством крестцово-подвздошных суставов, и в данной области может наблюдаться значительная степень подвижности. Это становится очевидным во время родов, когда гормональные изменения вызывают ослабление связок, удерживающих суставы, что приводит к частичному вывиху. Выше крестца расположено пять позвонков поясничного отдела, которые играют важную роль в поддержании стабильности всей скелетной структуры. Каждая лобковая кость соединяется с лобковым симфизом. Это прочное фиброзное соединение может быть подвержено повреждениям в результате хронической перетренированности, так как оно формирует опорную точку и точку приложения максимальной силы.

С каждой стороны подвздошной кости имеется вертлужная впадина, формирующая шаровидный тазобедренный сустав. Такая форма сустава эволюционно сложилась для того, чтобы совместить максимальную стабильность с максимально возможным диапазоном движения. Подобным образом устроен и менее глубокий плечевой сустав, который в большей степени подвержен вывихам под нагрузкой. Головка бедренной кости лежит в округлом углублении тазобедренного сустава, диапазон движения которого

ограничен этим углублением, а также плотностью и эластичностью окружающих его мышц и сухожилий.

Если таз уподобить циферблату часов, то два крестцово-подвздошных сустава располагаются в небольшом отдалении друг от друга в позиции 11 и 13 часов; тазобедренные суставы – в позиции 4 и 8 часов; лобковый симфиз – в позиции 6 часов. Если один из этих суставов смещается, другой также должен изменить свое положение, чтобы компенсировать перемещение. Это приобретает большое значение при беге, при котором таз поворачивается из стороны в сторону, воздействуя на все структуры таза.

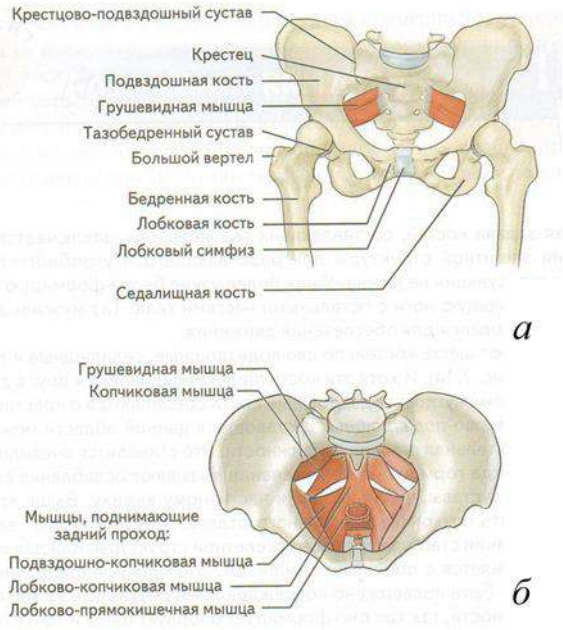

Рис. 28. Кости и мышцы таза: *а* – костные структуры; *б* – мышцы таза

Тазовое дно формируют мышцы, поднимающие задний проход (см. рис. 29), которые, собственно, и выполняют указанную функцию. Помимо этого, они являются опорой для внутренних органов. Ослабление мышц, поднимающих задний проход, может привести к недержанию, поэтому их нужно укреплять и поддерживать в тонусе. Бег повышает давление в брюшном отделе, и любое ослабление мышц может вызвать нежелательные физические симптомы.

Другие мышцы тазового дна выполняют двойную функцию – стабилизируют ноги и приводят их в движение в тазобедренных суставах. Стабильность дополнительно обеспечивается некоторыми крупными сухожилиями, которые относительно слабо растягиваются, тем не менее позволяя совершать движения в достаточно большом диапазоне. Подвздошно- поясничные мышцы, отходящие от поясничного отдела позвоночника и внутренней части крестца и проходящие через таз, формируют мягкие стенки для внутренних органов с внутренней стороны бедренной кости ниже

тазобедренного сустава. Выше поясничного отдела позвоночника располагаются их антагонисты – мышцы, выпрямляющие позвоночник, которые стабилизируют его извне. Подвздошно-поясничные мышцы являются мощными сгибателями бедер, подтягивающими бедра (ногу выше колена) к животу.

Рис. 29. Мышцы средней части тела и бедра: *а* – вид сзади; *б* – вид спереди

Ягодицы сформированы тремя слоями ягодичных мышц, отходящих вниз от спины под углом 45° к крестцу. Сокращение наружного слоя – большой ягодичной мышцы, выпрямляет и поворачивает тазобедренный сустав наружу. Большая ягодичная мышца переходит в напрягатель широкой фасции. Расположенные под большой ягодичной мышцей средняя и малая ягодичные мышцы отходят от вершины бедренной кости в области большого вертела. Их задача – отведение бедра наружу. Тазобедренный сустав в этом случае работает как центр шарнира.

Студенты, испытывающие боли в области поясницы, часто страдают синдромом грушевидной мышцы. Грушевидная мышца располагается параллельно средней ягодичной мышце, а боль появляется, скорее всего, по причине близости к седалищному нерву, который раздражает грушевидная мышца. Она стабилизирует тазобедренный сустав и позволяет отводить бедро.

Так как тазобедренный сустав подвижен, несколько мышечных групп должны уравновешивать действие мышц, расположенных в области таза. Эти мышцы в основном отводят бедро назад, в сторону и поворачивают его наружу. Противоположные мышцы – мышцы верхней части ноги, зачастую выполняют сразу несколько функций. Задняя группа мышц бедра (полуперепончатая мышца, полусухожильная мышца и двуглавая мышца бедра) берет начало от лобковой кости и идет вниз по бедру с обратной стороны коленного сустава, выступая в качестве его сгибателя (см. рис. 29). Функция этих мышц заключается в отведении бедра назад. Функцией, противоположной отведению, является приведение. Три приводящие мышцы (большая, длинная и короткая) вместе с тонкой и гребенчатой мышцами позволяют нам сводить бедра. Эти мышцы берут начало от

лобковой кости и проходят по внутренней стороне бедра. Подобно подвздошно-поясничным мышцам четырехглавые и портняжные мышцы также отводят бедро и, сокращаясь, сгибают его.

Процесс бега требует повторяющихся движений, поэтому мышечный дисбаланс может приводить к воспалению суставной сумки.

В отличие от груди, живот не имеет костной структуры, выполняющей функцию стабилизации. Высота по вертикали задается и поддерживается поясничным отделом позвоночника. Функцию стабилизации выполняют органы брюшной полости, прилагающие противоположно направленное давление на мышечную стенку, состоящую из прямой мышцы живота, которая отходит от основания грудной клетки, проходит по центру и соединяется с лобковым симфизом и лобковой костью (см. рис. 30).

С боковых сторон диагонально расположены наружные и внутренние косые мышцы и поперечная мышца живота, выполняющие три функции: повороты корпуса, сгибание туловища вперед и защиту внутренних органов брюшной полости. Во время бега мышцы поочередно растягиваются и сокращаются по мере того, как таз движется не только из стороны в сторону, но также поворачивается, поднимается и опускается относительно окружающих его частей тела. Эти мышцы вместе с ребрами и диафрагмой участвуют в дыхании, когда оно становится учащенным, что особенно заметно, когда спортсмен начинает часто и тяжело дышать. Таким образом, мышцы выполняют несколько функций одновременно, они действуют эффективнее, если достаточно развиты.

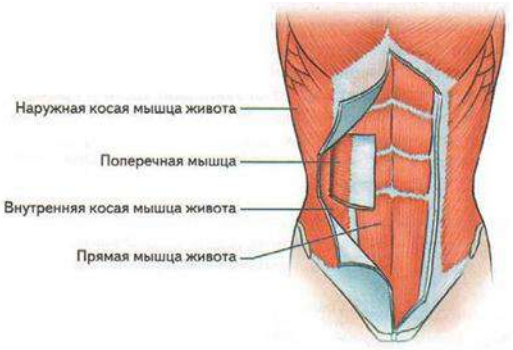

Рис. 30. Мышцы живота

Мышцы поясницы и поясничный отдел позвоночника мало задействованы, стабилизируя корпус, позволяя спортсмену сохранять правильную осанку. Во время бега позвоночник может сгибаться, когда корпус наклоняется вперед или назад в соответствии с изменением рельефа местности, но этому противодействуют мышцы поясницы и поясничный отдел позвоночника. Круговая мускулатура обеспечивает повороты корпуса, наклон тела при прохождении поворотов и движении по любому склону, отсюда – мышцы должны сокращаться и растягиваться, чтобы поддерживать стабильность корпуса и тела в

целом. Такие сложные движения должны сосуществовать в сочетании со всеми другими вариантами положения тела, которые оно принимает, когда ноги двигаются и легкие дышат. Потенциальная сила мышц, особенно окружающих поясничный отдел позвоночника, должна рассматриваться как значимый фактор для каждого бегуна, поскольку слабость этих мышц неизменно скажется на других областях[4].

Рекомендации для проведения занятий: при выполнении упражнений с весом собственного тела следует делать несколько подходов с большим количеством повторений. Необходимо их выполнять в медленном темпе, при отсутствии дополнительного отягощения сосредоточиться следует на максимально точном выполнении движений.

Большое количество повторений позволяет эффективно развивать мышечную выносливость, в чем заинтересованы бегуны на длинные дистанции. Вместе с тем увеличить силу, позволяющую повысить скорость бега, можно, только используя на занятиях отягощения большого веса.

Упражнения для средней части тела следует выполнять на всех стадиях занятий, т.к. во многих случаях используется только вес собственного тела без дополнительных отягощений, их можно выполнять 3-4 раза в неделю.

Упражнения для мышц поясницы и ягодиц

И.п. – упор лежа (см. рис. 31). 1 – корпус вверх; 2 – и.п.

Выполнить 2 подхода по десять раз.

Методические указания: при выполнении упражнения подъем корпуса зафиксировать на 10-15 с.

Мышцы, участвующие в работе

Основные: мышца, выпрямляющая позвоночник; большая ягодичная мышца.

Дополнительные: задняя группа мышц бедра, прямая мышца живота, наружная косая мышца живота, внутренняя косая мышца живота.

Рис. 31. Экстензия спины с отжиманием от пола

Значимость мышц для бега

Экстензия спины с отжиманием от пола помогает укрепить мышцы и связки спины, непосредственно мышцу, выпрямляющую позвоночник, которая является антагонистом прямой мышцы живота. Упражнение как укрепляет, так и растягивает поддерживающие мышцы крестцового и поясничного отделов позвоночника, помогая правильно поворачивать таз и уменьшая угол его наклона вперед (если выполняется слишком большое количество упражнений для укрепления брюшного пресса, что может приводить к дисбалансу между брюшным прессом и мышцами поясницы). Упражнение не следует путать со стандартным отжиманием от пола.

В укреплении мышц средней части тела основное внимание зачастую уделяется брюшному прессу, а мышцам поясницы и ягодиц отводится меньше времени. Тем не менее без сильных мышц ягодиц и уверенной поддержки поясницы задняя группа мышц бедра не может генерировать достаточно силы, даже если сама по себе она хорошо развита. Поскольку мышцы сильны лишь настолько, насколько позволяет самое слабое звено в кинетической цепи.

Для бегового шага большое значение имеет правильное движение таза. Смещение таза, обусловленное мышечным дисбалансом между брюшным прессом и мышцами поясницы, может привести к травмам, которые снизят беговые показатели даже при условии хорошей подготовки сердечно- сосудистой системы.

И.п. – лежа на животе на полу, руки вперед, ноги вместе (рис. 32).

1 – одновременно поднять левую руку и правую ногу на 7-10 см; 2 – и.п.; 3 – одновременно поднять правую руку и левую ногу; 4 – и.п.

Выполнить 2 подхода по 10 раз.

Рис. 32. Попеременный подъем рук и ног

Методические указания: при выполнении упражнения в поднятом положении руки и ноги зафиксировать на 10-15 с.

Мышцы, участвующие в работе

Основные: мышца, выпрямляющая позвоночник; большая ягодичная мышца.

Дополнительные: задняя группа мышц бедра, прямая мышца живота, наружная косая мышца живота, внутренняя косая мышца живота.

Значимость мышц для бега

Цель упражнения – укрепить и растянуть мышцы поясницы, ягодиц и, в меньшей степени, брюшного пресса, чтобы сохранить правильный наклон таза во время бега. Смещение таза запускает цепную реакцию смещения других частей тела, что негативно сказывается на технике бега и приводит к дополнительному расходу энергии. Мышцы спины, ягодиц и брюшной пресс работают одновременно, но также уравновешивают друг друга, чтобы сгенерировать силы для выполнения упражнения. Это напоминает механизм работы мышц средней части тела во время бега. Поскольку таз поворачивается в разных направлениях, средняя часть тела должна динамично стабилизироваться, отвечая на изменения беговой поверхности, повороты и неверные шаги (рис. 33).

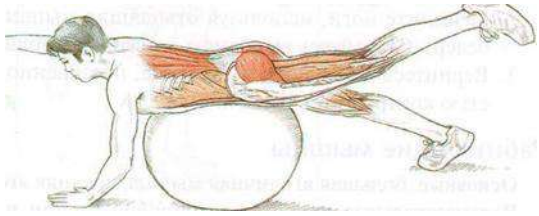

Рис. 33. Гиперэкстензия поясницы на мяче

Использование мяча изменяет динамику гиперэкстензии поясницы, если использовать только одну руку (а при достаточной тренированности можно обходиться и без рук), можно развивать проприоцепцию (координацию расположения тела в пространстве). Также можно научиться удерживать равновесие на мяче, если освоить технику выполнения упражнения и укрепить мышцы средней части тела, чтобы они активизировались по мере необходимости. Бегуны склонны пренебрегать упражнениями, развивающими проприоцепцию, поскольку их польза не очевидна. В действительности хорошая проприорецепция улучшает технику, создавая более плавный стиль бега.

Упражнения для брюшного пресса и таза

И.п. – лежа на спине, ноги согнуты в коленях, ступни прижаты к полу, руки за головой (рис. 34).

1 – поднимать корпус вверх, отрывая по одному позвонку от пола и одновременно прижимая к нему ягодицы; 2 – и.п.

Выполнить 2 подхода по 25-30 раз.

Рис. 34. Подъем корпуса на полу

Методические указания: при выполнении упражнения в верхней точке корпус должен составлять с полом угол 45°. Можно работать в паре с партнером, для удержания стоп, что облегчает упражнение и позволяет выполнить большее количество повторений.

Мышцы, участвующие в работе

Основные: прямая мышца живота, наружная косая мышца живота.

*Дополнительные:*напрягатель широкой фасции, четырехглавая мышца.

Безопасность при выполнении

Не смыкать ладони за головой, а просто завести их за затылок, иначе можно растянуть мышцы шеи, помогая подъему корпуса движением рук.

Рис. 35. Подъем корпуса с поворотом

И.п. – лежа на спине, ноги согнуты в коленях, ступни прижаты к полу, руки за головой (рис. 35).

1 – корпус вверх с поворотом; 2 – и.п.

Выполнить 12 раз в каждую сторону.

Методические указания: при выполнении упражнения можно на каждое повторение менять стороны, но при этом обязательно касаться локтем колена противоположной ноги.

Значимость мышц для бега

Брюшной пресс и мышцы поясницы являются антагонистами и уравно- вешивают друг друга, так же как четырехглавые мышцы и задняя группа мышц бедра. Для того чтобы избежать мышечного дисбаланса и травм, упражнения для брюшного пресса

необходимо выполнять после силовых упражнений для мышц поясницы. Не следует выполнять подъем корпуса с максимальной скоростью, движение должно быть относительно быстрым, опускать корпус следует медленно, контролируя работу брюшного пресса.

Упражнение помогает прорабатывать главным образом прямую мышцу живота, которая управляет сокращением брюшного отдела. Так как все упражнения для брюшного пресса задействуют эту мышцу, серию упражнений можно начать с подъема корпуса, достаточно одного подхода до утомления.

Большое значение для бегового шага имеет правильное движение таза. Смещение этой области, обусловленное мышечным дисбалансом между брюшным прессом и мышцами поясницы, может привести к травмам, которые снизят беговые показатели даже при хорошей подготовке сердечно-сосудистой системы.

И.п. – вис на перекладине хватом сверху (рис. 36).

1 – колени к груди; 2 – и.п.

Выполнить 10 раз.

Рис. 36. Подъем ног в висе

Методические указания: при выполнении упражнения по сгибанию ног корпус не должен раскачиваться. Упражнение чрезмерно нагружает плечи; при травме плеча необходимо ограничить число повторений.

Мышцы, участвующие в работе

Основные: прямая мышца живота, наружная косая мышца живота, подвздошно-поясничная мышца.

Дополнительные: широчайшая мышца спины, передняя зубчатая мышца.

Стандартный подъем ног в висе задействует наружные и внутренние косые мышцы живота, но добавление при подъеме поворота ног увеличивает роль мышц, которые отвечают за поворот и наклоны корпуса в стороны (рис. 38). Косые мышцы живота позволяют корпусу наклоняться в стороны, тем самым давая возможность приспосабливаться к беговой поверхности, а также они вместе с диафрагмой и ребрами участвуют в дыхании.

Рис. 37. Подъем ног с поворотом в висе

Значимость мышц для бега

Мышцы-сгибатели бедра, в частности подвздошно-поясничная мышца, очень устают за время долгого забега по одной и той же поверхности. Укрепив их, спортсмены могут отсрочить наступление утомления. Кроме того, во время бега по пересеченной местности, когда приходится помногу поднимать ноги, слабые мышцы устанут быстрее и бегуну труднее станет твердо держаться на ногах.

И.п. – стоя, ноги на ширине плеч, правая рука с гантелью внизу, левая рука согнута в локте и заведена за голову (см. рис. 38).

1 – наклон вправо; 2 – и.п.

Выполнить 12 раз правой рукой, затем переложить гантель в левую руку и повторить упражнение.

Методические указания: при выполнении упражнения наклон корпуса выполнять в медленном темпе.

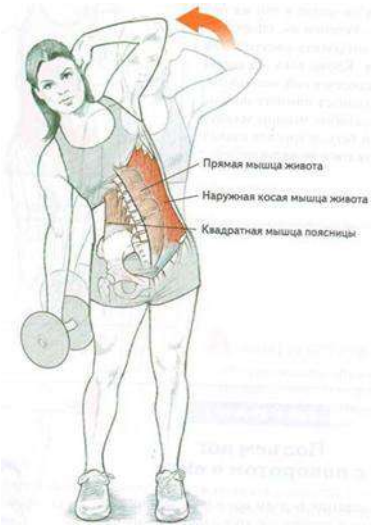

Рис. 38. Наклоны в стороны с гантелью

Мышцы, участвующие в работе

Основные: наружная косая мышца живота.

Дополнительные: прямая мышца живота, квадратная мышца поясницы.

Значимость мышц для бега

Целью упражнения является гармоничное развитие мышц живота. Большинство упражнений сосредоточены на проработке прямой мышцы живота. Наклоны в стороны, выполняемые в упражнении, позволяют укрепить наружные косые мышцы живота, которые прорабатываются в ходе подъема ног с поворотом в висе. Укрепление наружных косых мышц живота дает возможность минимизировать наклоны корпуса из стороны в сторону в конце скоростного забега или ускорения во время тренировки скорости, т.к. мелкие мышцы живота устают быстрее, чем крупные (прямая мышца живота); имеет смысл выполнять упражнения, направленные на проработку мелких мышц, чтобы они поддерживали свою относительную силу.

Практическое применение упражнения состоит в исключении раскачивания корпуса из стороны в сторону во время бега. Раскачивание можетбыть обусловлено различной постановкой ног в связи с неровностью беговой поверхности, но более распространенной причиной этой проблемы является слабость мышц живота, особенно косых. Неспособность мышц живота удерживать корпус в вертикальном положении приводит к раскачиванию таза из стороны в сторону.

И.п. – лежа на спине, руки вверх за голову, левая нога согнута в колене, а правая (прямая) вверх от пола примерно на 15 см (рис. 39).

1 – руки вперед-вверх, поднять корпус, одновременно поднять прямую правую ногу; 2 – и.п.

Выполнить 2 подхода по 10-12 раз.

Рис. 39. Подъем корпуса и ноги

Методические указания: корпус поднимать с подбородка и груди, дотронуться руками прямой поднятой ноги в верхней точке.

Мышцы, участвующие в работе

Основные: прямая мышца живота, поперечная мышца живота, подвздошно-поясничная мышца.

Дополнительные: задняя группа мышц бедра, большая ягодичная мышца. Использование медицинского мяча позволяет интенсивнее проработать мышцы живота, т.к. используется дополнительное отягощение (рис. 40). Медицинский мяч удерживается на расстоянии вытянутых рук от мышц живота, поэтому даже легкий 1-3-килограммовый мяч (в зависимости от физической подготовки) ощущается как достаточно тяжелый по причине удаления от точки опоры (т.е. от мышц живота). Необходимо в ходе упражнения учитывать дополнительное отягощение, что помогает развивать координацию движений – умение, которое невозможно развить в результате простого бега.

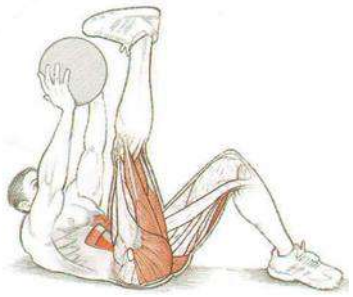

Рис. 40. Подъем корпуса и ноги с медицинским мячом

Значимость мышц для бега

Упражнение динамичное быстро утомляет мышцы живота и подвздошно-поясничные мышцы, т.к. в подъеме корпуса и ноги сочетается движение верхней и нижней части тела. Упражнение следует выполнять до полной усталости подъема корпуса и ноги, а также вариант с медицинским мячом, особенно если их выполнять в конце силовой тренировки, для тренировки мышц живота вполне достаточно.

3.3. Упражнения для мышц ног

Мышцы нижней части туловища и верхней части ног участвуют в совершении одних и тех же движений. Так, некоторые мышцы таза помогают движению и стабилизации ног – и наоборот. То же относится и к мышцам верхней части ноги, соединяющим тазобедренный и коленный суставы и соответственно влияющим на их движения и устойчивость. Верхняя часть ноги (рис. 41), или бедренная кость соединяется с лобковой и седалищной костями посредством тазобедренного сустава. Коленный сустав схож по функции со шкивом[4, 10]. Надколенник (коленная чашечка) перемещается по углублению в нижнем окончании бедренной кости, направляя действие выпрямляющих сил четырехглавой мышцы в области колена.

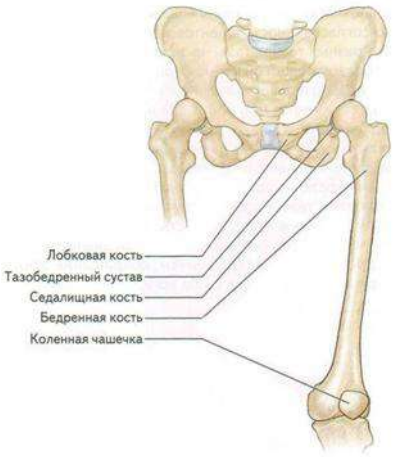

Рис. 41. Костные структуры верхней части ноги

Четырехглавая мышца бедра (см. рис. 42, *а*) имеет четыре головки: прямая мышца бедра, латеральная широкая мышца бедра, медиальная широкая мышца бедра и промежуточная широкая мышца бедра. Одной головкой она начинается от подвздошной кости и тремя – от бедренной и одним общим сухожилием крепится к большеберцовой кости, охватывая надколенник. Сокращение этой крупнейшей группы мышц позволяет выпрямлять коленный сустав и подтягивать колено к груди.

Особенную значимость это имеет для спринтера, которому сокращение четырехглавых мышц бедер позволяет увеличить длину шага. И все же высокий подъем колена приводит к излишнему расходу энергии в забегах на длинные дистанции, для которых специфичен незначительный диапазон движения тазобедренных и коленных суставов. Отсюда во время бега четырехглавые мышцы выполняют две функции, цель обеих – увеличение длины бегового шага. Если нога полностью выпрямлена в колене и четырехглавые мышцы максимально напряжены, то увеличивается не только длина шага, но и фаза переноса маховой ноги, что позволяет уже сгенерированному ускорению продвинуть тело дальше вперед.

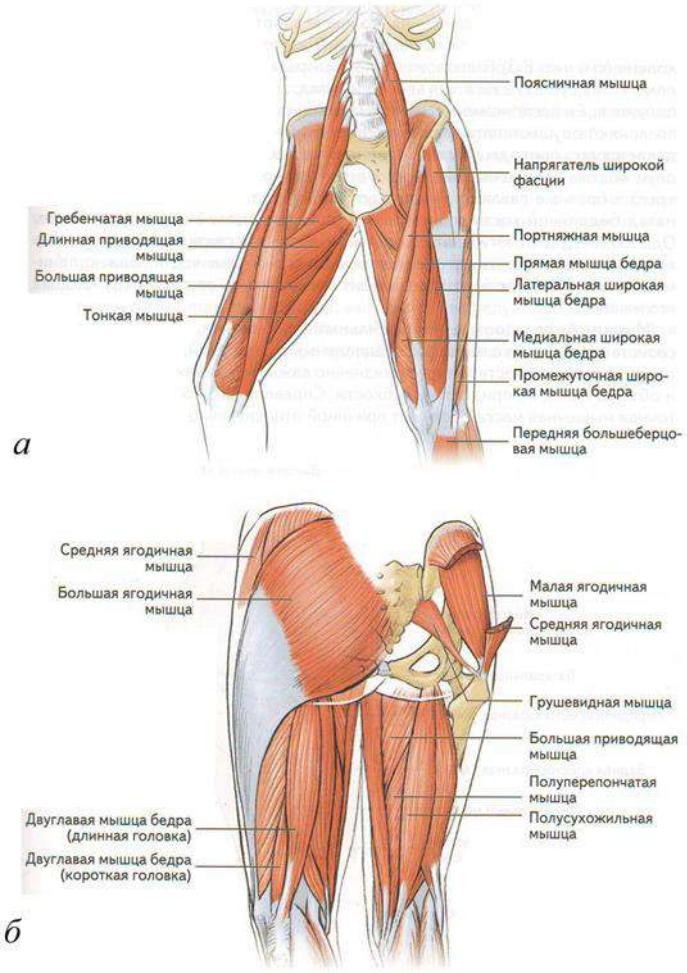

Рис. 42. Верхняя часть ноги: *а* – вид спереди; *б* – вид сзади

Таким образом, все это можно отнести и к задней группе мышц бедра (см. рис. 42, *б*), проходящей через оба сустава (коленный и тазобедренный), но входящие в нее мышцы действуют противоположным образом, чтобы выпрямить ногу в тазобедренном суставе и согнуть ее в коленном суставе. Полуперепончатая, полусухожильная и двуглавая мышцы бедра имеют определенную согласованность в центре единого мышечного массива. Они расположены в разных точках таза, но за коленом расходятся и крепятся к тыльной части

большеберцовой и малоберцовой костей. Сокращение мышц задней группы бедра позволяет отвести ногу назад; движение в особенности выражено у спринтеров. Бегуну на длинные дистанции увеличение диапазона сгибания колена не нужно, так как мышцы задней группы в этом случае отвечают за движения в области бедра.

Можно условно разделить заднюю группу мышц бедра на верхнюю и нижнюю половины, хотя верхняя часть мышц является разгибателем тазобедренного сустава, нижняя часть сгибает коленный сустав и ограничивает его подвижность. У бегуна на длинные дистанции задняя группа мышц бедра имеет ограниченный диапазон движения в коленном и тазобедренном суставах, сокращение этих мышц весьма сильное даже при малых углах сгибания ноги.

Необычно, что колено должно иметь возможность совершать скручивающие движения, но иначе спортсмен не сможет поворачивать и бежать по неровной поверхности. С наружной и внутренней стороны колена (см. рис. 43) расположены коллатеральные связки, которые позволяют этому суставу двигаться вперед и назад. Два мениска, имеющие форму полумесяца и расположенные между бедренной и большеберцовой костями, позволяют осуществлять вращательные движения в суставе, по ним распределяется вес, приходящийся на коленный сустав. Также они позволяют бедренной и большеберцовой костям поворачиваться друг относительно друга. Передняя и задняя крестообразные связки препятствуют чрезмерному движению вперед или назад бедренной кости относительно большеберцовой кости и наоборот. Однако следует отметить, что в первую очередь эти связки направляют движение колена и участвуют в поддержании его стабильности. Важно понимать, что стабильность колена зависит прежде всего от силы окружающих его мышц.

Мышцы бедра должны быть сильными и гибкими, и каждое из этих свойств развивается с помощью специальных упражнений. Поддержание баланса этих двух качеств является жизненно важным, т.к. увеличение силы и объема мышц не придает им гибкости. Справедливо и обратное: недостаточная мышечная масса послужит причиной относительной слабости.

Рис. 43. Коленные связки и ткани

Рекомендации для проведения занятий

При выполнении следующих упражнений для верхней части ног очень большое значение имеет защита коленного сустава. Так как и передняя, и задняя группа мышц бедра крепятся к колену, которое совершает скручивающие движения, чтобы адаптироваться к изменениям беговой поверхности, поворотам, бегу вверх и вниз, постоянно осуществляется стабилизация и релаксация этого сустава. Упражнения, такие как выпад, сначала могут показаться трудными, поэтому начинать их выполнение следует с отягощением небольшого веса, который по мере освоения упражнений можно будет увеличивать. Упражнения на тренажерах помогают защитить колени за счет фиксированного диапазона движения, но это снижает их эффективность.

Упражнения для верхней части ног полезно включать в программу на вводной фазе силовой подготовки. Во время завершающей фазы возможно ввести в качестве замены плиометрические упражнения, которые позволяют прорабатывать мышцы ног, не перегружая их.

Упражнения для приводящих мышц

И.п. – сидя на стуле, ноги сжимают мяч.

1 – свести ноги (используя приводящие мышцы бедер); 2 – и.п.

Выполнить 2 подхода по 15 раз.

Методические указания: стопы не используются при выполнении движений. Акцент делать на сведении ног с помощью медиальных широких мышц бедер.

Мышцы, участвующие в работе

Основные: длинная приводящая мышца, короткая приводящая мышца, тонкая мышца.

Дополнительные: медиальная широкая мышца бедра.

Значимость мышц для бега

Упражнение на сведение ног можно использовать и в качестве части силовой программы, и в качестве реабилитационной программы, когда необходимо укрепить вспомогательные мышцы без лишней нагрузки на коленные суставы. Многие проблемы с коленями обусловлены дисбалансом между мышцами, образующими четырехглавую мышцу, в связи с чем может происходить смешение коленной чашечки в движении. Упражнение на сведение ног укрепляет приводящие мышцы бедер, а также попутно развивает медиальные широкие мышцы бедер, предупреждая чрезмерное смещение

коленной чашечки. Укрепление приводящих мышц бедра и четырехглавой мышцы способствует мощному выпрямлению ноги в толчковой фазе бегового шага.

Упражнения для четырехглавых мышц бедра

И.п. – сидя на стуле, колени находятся на одной линии с точкой опоры удержания груза, спина прямая, руками держаться за края стула.

1 – ноги вверх (до выпрямления); 2 – ноги вниз – медленно, и.п.

Выполнить 2 подхода по 15-18 раз.

Методические указания: при выполнении упражнения выпрямлять ноги, не выключая их в коленях.

Не раскачиваться, чтобы помочь движению. В случае травмы колена экстензия ног по короткой дуге является замечательной заменой стандартной экстензии ног на тренажере. Единственный недостаток состоит в том, что это упражнение не действует на весь диапазон движения, но когда боль в коленном суставе пройдет, можно будет перейти к стандартной экстензии ног с полным диапазоном движения.

Мышцы, участвующие в работе

Основные: четырехглавая мышца бедра.

*Дополнительные:*напрягатель широкой фасции, портняжная мышца.

Значимость мышц для бега

Экстензия ног – замечательное упражнение, поскольку оно достаточно простое в выполнении и позволяет эффективно укрепить четырехглавые мышцы. Данное упражнение равномерно прорабатывает всю четырехглавую мышцу и способствует правильному перемещению коленной чашечки. Бегуны, перенесшие травму колена, при полном выпрямлении ног могут испытывать нежелательную нагрузку на коленную чашечку. Снизить ее и при этом развить четырехглавые мышцы позволит выполнение экстензии ног по короткой дуге (последние 15-20° траектории движения). Это упражнение, эффективно развивающее силу, необходимо включить в программу вводной тренировки.

Упражнения для задней группы мышц бедра

И.п. – лежа на животе на гимнастическом коврике, голову держать ровно,вокруг голеностопа резиновая лента, привязанная к опоре.

1 – согнуть ноги в коленях; 2 – и.п.

Выполнить 2 подхода по 10-15 раз.

Методические указания: при выполнении упражнения акцент делать на задней группе мышц бедра

Мышцы, участвующие в работе

Основные: задняя группа мышц бедра.

Дополнительные: большая ягодичная мышца, малая ягодичная мышца, икроножная мышца.

Безопасность при выполнении

Распространенные ошибки при выполнении этого упражнения: пытаться помочь движению руками; слишком быстро опускать ноги; завершая движение, приводить ноги к ягодицам.

Значимость мышц для бега

В этом упражнении выполняется движение, противоположное экстензии ног на тренажере и дополняющее его. Оно направлено на укрепление задней группы мышц бедра, что позволяет сбалансировать переднюю группу мышц бедра. Задняя группа мышц бедра активизируется во время восстановительной фазы бегового цикла, когда нога сгибается в колене, поднимая голень к ягодице. Задняя группа мышц бедра не настолько сильна, как передняя, поэтому ее следует постоянно укреплять, чтобы избежать дисбаланса. У бегунов на длинные дистанции редко бывают растяжения и разрывы мышц задней группы, но для них характерно закрепощение этой группы мышц, обусловленное проблемами с поясницей. Кроме того, причиной многих травм колена может являться ослабление задней группы мышц бедра.

Единственным недостатком упражнения является то обстоятельство, что оно укрепляет только заднюю группу мышц бедра, оставляя без внимания ягодицы, которые работают совместно с этой группой мышц в цикле бегового шага. Это действительно так, тем не менее, если включать упражнение во вводную тренировку, когда акцент делается на общем развитии силовых качеств, а не на функциональной работе, проблема невелика. Ягодичные мышцы могут попутно прорабатываться и в ходе других упражнений.

И.п. – стоя, ноги на ширине плеч, в каждой руке по гантели (см. рис. 44).

1 – шаг вперед левой ногой так, чтобы бедро оказалось параллельно полу, а голень образовала угол 90° с бедром, правая нога помогает удерживать равновесие; 2 – и.п.

Выполнить 15 раз на каждую ногу.

Методические указания: отталкиваться той ногой, которой делается шаг вперед.

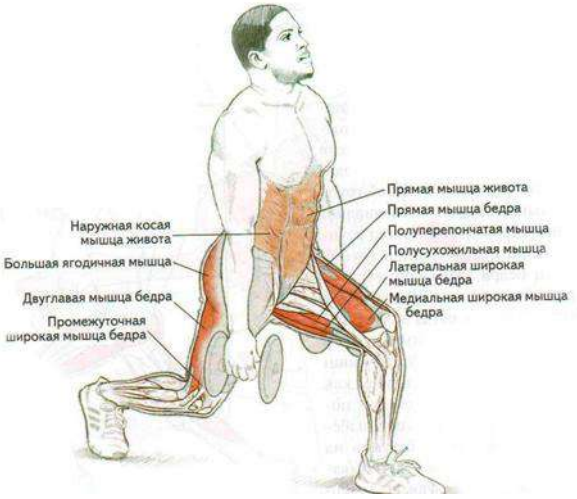

Рис. 44. Выпад с гантелями

Мышцы, участвующие в работе

Основные: четырехглавая мышца бедра, задняя группа мышц бедра, большая ягодичная мышца.

Дополнительные: прямая мышца живота, наружная косая мышца живота.

Безопасность при выполнении

Выполняя упражнение, не давать колену выходить за вертикальную линию, проходящую через носок ведущей ноги. Можно травмировать колено, которое оказывается в неустойчивом положении при выполнении этого трудного анаэробного упражнения.

Выпад с длинным шагом

Делая длинный шаг, создаются условия, при которых большая и средняя ягодичные мышцы укрепляются активнее, чем при обычном шаге. Также растягиваются подвздошно-поясничная мышца и прямая мышца бедра задней ноги.

Значимость мышц для бега

В ходе выполнения выпада укрепляются все мышцы средней части тела, задняя и передняя группы мышц бедра. Вместо гантелей можно использовать штангу, но удержание ее на плечах приводит руки в неестественное для бегуна положение. Студентам при выполнении упражнения обычно удобнее держать руки опущенными.

Упражнение замечательно подходит для второй, силовой, фазы занятий. Выпад относится к числу функциональных упражнений и с добавленным весом гантелей может эффективно развивать силу.

Наклоны вперед с согнутыми ногами

И.п. – стоя, на плечах штанга или палка с подвешенными на ней пластиковыми бутылками с водой с легким весом, ноги на ширине плеч (см. рис. 45).

1 – наклон вперед от поясницы – вдох; 2 – и.п.

Выполнить 2 подхода по 8-10 раз.

Методические указания: во время движения ягодицы отводятся назад.

Мышцы, участвующие в работе

Основные: задняя группа мышц бедра, большая ягодичная мышца.

Дополнительные: икроножная мышца, наружная косая мышца живота, внутренняя косая мышца живота.

Рис. 45. Наклоны вперед с согнутыми ногами

Значимость мышц для бега

Наклоны вперед с согнутыми ногами – простое, но очень эффективное упражнение. Наряду с укреплением задней группы мышц бедра и ягодиц, оно позволяет также растягивать мышцы, повышая эластичность соединительных тканей между мышцами и костями поясницы и таза. Эта кинетическая цепь также влияет на состояние коленей, поскольку сильная поясница в меньшей степени растягивает заднюю группу мышц бедра, что, в свою очередь, позволяет свободно перемещаться коленной чашечке.

Наклоны вперед можно выполнять и с прямыми ногами (см. рис. 46), но студентам, имеющим хронически закрепощенную заднюю группу мышц бедра, следует выполнять упражнение с согнутыми ногами, т.к. акцент делается на развитии гибкости этих мышц. Когда будет достигнута необходимая степень гибкости, можно переходить к выполнению наклонов с прямыми ногами.

Рис. 46. Наклоны вперед с прямыми ногами

Римская становая тяга

И.п. – стоя, ноги на ширине плеч, слегка согнутые в коленях, носки разведены, в руках гантели хватом сверху (рис. 47).

1 – наклон вперед (от поясницы); 2 – и.п.

Выполнить 2 подхода по 8-10 раз.

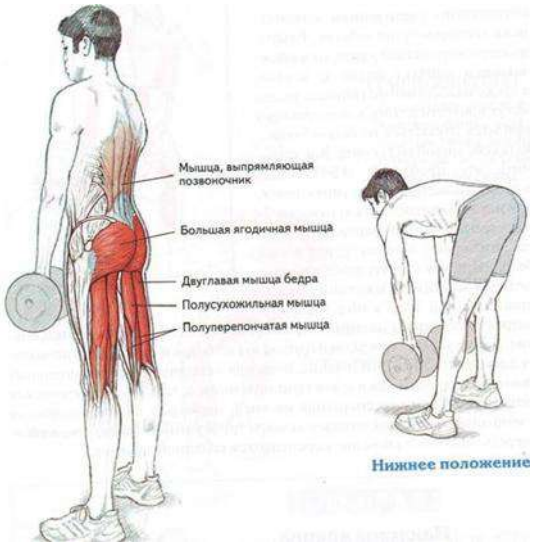

Рис. 47. Римская становая тяга

Методические указания: при выполнении упражнения гантели не должны касаться пола. Сохранять естественный изгиб поясницы, не наклоняться слишком низко.

Мышцы, участвующие в работе

Основные: задняя группа мышц бедра, большая ягодичная мышца.

Дополнительные: мышца, выпрямляющая позвоночник.

Значимость мышц для бега

Это интенсивное упражнение делает акцент на мышцах верхней части ног, особенно задней группы мышц бедра и мышцах ягодиц. Упражнение в высшей мере функционально, поскольку в ходе его мышцы прорабатываются примерно так же, как во время бега, – во всяком случае, более функционально, чем сгибание ног на тренажере. Баланс между двумя крупными группами мышц (передней и задней группами мышц

бедра) является ключевым для выпрямления ноги и толчка во время бега. Чтобы обеспечить непрерывность тренировок и избежать травм, следует ввести в тренировочную программу такие упражнения, как римская становая тяга. Упражнения помогают одновременно укрепить и растянуть заднюю группу мышц бедра.

Принимая во внимание требования, которые налагает скоростной бег на заднюю группу мышц бедра, быстро переключающиеся волокна этих мышц лучше прорабатываются с помощью высокоинтенсивных упражнений, таких как римская становая тяга с гантелями.

Присядания

И.п. – стоя, под штангой на стойке или палкойс подвешенными на ней пластиковыми бутылками с водой, ноги на ширине плеч, носки разведены (см. рис. 48).

1 – снять штангу или палку с подвешенными на ней пластиковыми бутылками с водой со стойки и выпрямиться; 2-3 – присед, опустив корпус и бедра; 4 – и.п.

Выполнить 8-10 раз.

Методические указания: при выполнении упражнения гриф должен лечь на дельтовидные и трапециевидные мышцы (не на шею).

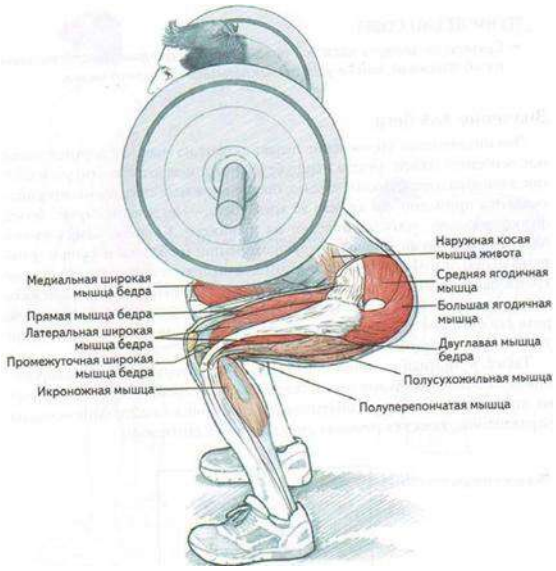

Рис. 48. Приседание

Мышцы, участвующие в работе

Основные: четырехглавая мышца бедра, большая ягодичная мышца, средняя ягодичная мышца, малая ягодичная мышца.

Дополнительные: задняя группа мышц бедра, наружная косая мышца живота, икроножная мышца.

Значимость мышц для бега

В ходе приседания укрепляются преимущественно четырехглавые мышцы бедер, но т.к. в упражнении участвуют и стабилизирующие мышцы, то прорабатываются и мышцы средней части тела, задняя группа мышц бедер и мышцы голеней.

Можно использовать достаточно большой вес отягощения, хотя это необязательно сделает упражнение эффективным. Приседание следует включить в одну тренировку со становой тягой с гантелями или наклонами вперед, чтобы создать баланс между передней и задней группами мышц бедра.

Приседание развивает взрывные качества, поскольку оно сосредоточено на крупных группах мышц. Поэтому его логичнее использовать студентам, которые тренируются для участия в забегах на короткие или средние дистанции.

Упражнение можно включать вводную тренировку для всех студентов, поскольку оно делает акцент на общем развитии силовых качеств, а не на функциональной работе. Акцент на стабилизирующих мышцах средней части тела будет полезен спортсменам на любой фазе тренировочного цикла.

Приседание на одной ноге с гантелями

И.п. – стоя примерно в метре от скамьи, держа в каждой руке по гантели (рис. 49). Положить тыльную сторону стопы правой ноги на скамью позади себя.

Рис. 49. Приседание на одной ноге с гантелями

1 – присед на левой ноге до угла 90° в коленном суставе, а колено правой ноги почти касается пола; 2 – и.п., используя четырехглавые мышцы бедра.

Повторить 12 раз на каждую ногу.

Методические указания: не освоив технику выполнения упражнения, вес гантелей не увеличивать. Упражнение помогает развить приводящие мышцы бедра.

3.4. Упражнения для мышц голени и стопы

Любая структура, способная пройти тест на долговечность, имеет мощное, надежное и предпочтительно широкое основание. Идеальным примером устойчивой конструкции является пирамида, но тело человека имеет далеко не пирамидальную форму. Сохранять вертикальное положение человеку помогают лишь две устойчивые

нижние конечности, усиленные относительно большими стопами, что представляет собой довольно узкое основание.

Большеберцовая кость (рис. 50) является основной костью в пределах нижней части ноги, несущей вес тела.

Рис. 50. Костные структуры и мягкие ткани голени и стопы

Она дополняется более тонкой малоберцовой костью, расположенной с наружной стороны голеностопного сустава. Мышцы, прикрепленные к этим костям, управляют движением голеностопного сустава, плюсны и фаланг пальцев стопы. Голеностопный сустав двигается почти исключительно вперед и назад, но семь костей, составляющих предплюсну, расположены так, что стопа может совершать вращательные движения в плюснефаланговом и подтаранном суставах. Это позволяет каждой стопе поворачиваться наружу и внутрь, чтобы адаптироваться к беговой поверхности[3, 4].

С землей контактируют только три кости ступни. Пятку образует пяточная кость, которая с первой и пятой головками плюсны образует треугольник. Между этим подобием треножника расположен комплекс, состоящий из таранной, кубовидной, ладьевидной и трех клинообразных костей, которые расположены друг напротив друга так, что могут подниматься, образуя арку по длине каждой стопы совместно с пятью костями предплюсны. Они не только меняют положение стопы, чтобы приспособиться к поверхности под ногами, но и позволяют ей совершать движения в стороны. Кости предплюсны формируют верхнюю часть свода стопы и обеспечивают движения стопы наружу или внутрь. Это движение позволяет при беге или ходьбе использовать или внутреннюю, или наружную сторону стопы.

Сила голени, позволяющая осуществлять толчок, обеспечивается двумя мышцами, относящимися к задней группе (рис. 51). Глубокая камбаловидная мышца, соединяясь с икроножной, формирует ахиллово сухожилие, которое крепится к пяточной кости. Сокращение этих мышц обеспечивает разгибание стопы, а более глубокий слой мышц – ее

сгибание. К числу этих глубоких мышц относятся длинный сгибатель пальцев, длинный сгибатель большого пальца стопы и задняя большеберцовая мышца.

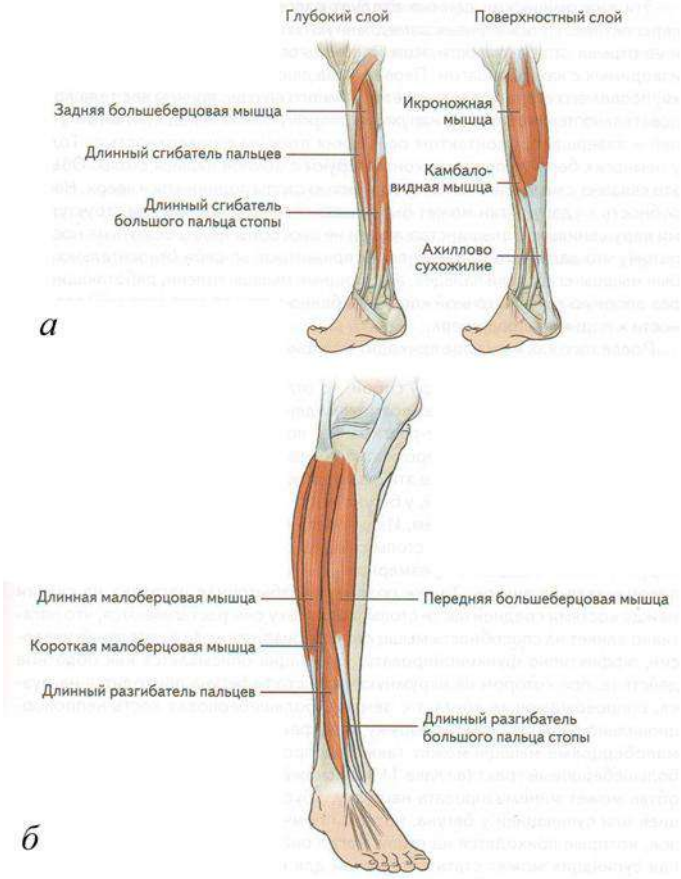

Рис. 51. Голень и стопа: *а* – вид сзади; *б* – вид спереди

Передняя группа мышц голени расположена между малоберцовой и большеберцовой костями. Она окружена относительно жесткой фиброзной оболочкой, заключающей в себе переднюю большеберцовую мышцу, длинный разгибатель пальцев и длинный разгибатель большого пальца стопы. Эти мышцы проходят через фронтальную часть голеностопного сустава и крепятся к костям плюсны, предплюсны и пальцев, позволяя поднимать стопу вверх. Им не приходится генерировать столько силы, сколько задней группе мышц голени, поэтому они менее развиты. Дополнительную латеральную устойчивость голеностопного сустава и тыльной части ноги обеспечивают малоберцовые мышцы, которые берут начало от малоберцовой кости и проходят по латеральной стороне голеностопного сустава, заканчиваясь с наружной стороны костей плюсны.

Очень большую силу генерирует ахиллово сухожилие. Его травма сопровождается сильной болью, поскольку эти ткани обильно снабжены нервными окончаниями. Травмированное ахиллово сухожилие очень долго заживает по причине плохого снабжения кровью. Примерно то же самое можно сказать и о подошвенной фасции, которая берет начало от пяточной кости и крепится к основанию костей плюсны. Она представляет собой жесткую полосу фиброзной ткани, самая слабая точка которой

расположена у пятки. Если стопу рассматривать в двух измерениях изнутри, то можно увидеть, что подошвенная фасция представляет собой горизонтальное основание треугольника, образованного костями плюсны и предплюсны.

Эти анатомические данные следует рассматривать в функциональной перспективе. Просматривая замедленную запись контакта стопы с землей и ее отрыва от поверхности, можно понять особенности движений, воспроизводи- мых с каждым шагом. Первая фаза движения называется ударом пятки, после чего стопа поворачивается немного внутрь, причем вес тела последовательно переносится на наружную сторону стопы перед контактом с землей и завершается контактом основания плюсны с поверхностью. Только у немногих бегунов первыми контактируют с землей пальцы стопы. Обычно это связано с недостаточной способностью стопы подниматься вверх. Неспособность к удару пятки может быть вызвана генетическими или структурными нарушениями. Большинство людей не способны долго бежать на носках, потому что задачу по подъему пятки принимают на себя относительно слабые мышцы-сгибатели пальцев, а не мощные мышцы голени, работающие через опорную точку пяточной кости, особенно в случае ограниченной способности к подъему стопы вверх.

После того как вся стопа приходит в соприкосновение с землей, движение продолжается в обратной последовательности: отрыв пятки, перекат по наружной стороне плюсны, толчок носком стопы. Во время этой фазы движения все мышцы сокращаются или расширяются в постоянном ритме, хотя и не одновременно.

Существует три связанных между собой, но отдельных движения. В подтаранном и голеностопном суставах возможны движения в трех плоскостях: отведение-приведение, сгибание-разгибание, поворот стопы наружу и внутрь. Супинация описывается как противоположное движение. Стопа каждой ноги с каждым шагом проходит все эти фазы движения. Когда пронация или супинация становится избыточной, у бегуна могут возникнуть проблемы, которые приведут к болям или травмам. Избыточная пронация, когда нога контактирует с землей плоско, а свод стопы смещается внутрь и пальцы обращаются наружу, может создавать чрезмерное давление на большеберцовую кость, поворачивая ее внутрь. Также создается избыточная нагрузка на связки между костями средней части стопы, поскольку они растягиваются, что негативно влияет на способность мышц стопы, приводящих ее в состояние инверсии, эффективно функционировать. Супинация описывается как обратное действие, при котором на наружную часть стопы бегуна приходится нагрузка, способствующая контакту с землей. Большеберцовая кость непропорционально разворачивается наружу, и эффект дополнительной нагрузки на малоберцовые мышцы может также распространяться и на подвздошно-большеберцовый

тракт. Из-за нагрузок, которые приходятся на стопу, когда она слишком подвижна, избыточная супинация может стать проблемой для бегуна на длинные дистанции.

Еще одна анатомическая особенность – высокий ригидный свод стопы, как с избыточной супинацией, так и без нее, и уплощенный свод стопы, как с избыточной пронацией, так и без нее. В обоих этих случаях недостаток гибкости с высокой степенью вероятности может приводить к механическим недостаткам, которые не позволят бегунам развивать скорость, на которую они в потенциале способны.

Исходя из этого, пронация описывается как отведение, разгибание и поворот стопы внутрь, то есть как движение, совершаемое в трех плоскостях.

Рекомендации для проведения занятий

Некоторые из упражнений, выполняемых стоя, можно делать, стоя попеременно на одной ноге. Этот тип движения способен значительно укрепить целевые мышцы, задействовав все основные мышцы ноги, в том числе самые слабые, чтобы обеспечить равновесие при правильном выполнении упражнения.

Упражнения, которые требуют устойчивости, задействуют мышцы средней части тела и бедер для поддержания правильной формы. Выполнение упражнений в положении стоя на одной ноге позволяет задействовать эти специфические мышцы, а также развить силу мышц средней части тела или, при большем количестве повторений, выносливость.

Упражнения для голени и ахиллова сухожилия

И.п. – стоя на степ-платформе носком правой ноги, согнуть левую ногу в колене под углом 90°, руки с гантелями вниз (см. рис. 52).

1 – подъем на носке правой ноги; 2 – и.п.

Выполнить 15 раз на правую ногу, затем сменить ногу.

Методические указания: при выполнении упражнения удерживать стойку за счет напряжения брюшного пресса, ногу в колене полностью не выпрямлять.

Мышцы, участвующие в работе

Основные: икроножная мышца, камбаловидная мышца.

Рис. 52. Подъем на носке правой ноги

Дополнительные: передняя большеберцовая мышца, короткая малоберцовая мышца, длинный сгибатель пальцев.

Мягкие ткани, участвующие в работе

Основные: ахиллово сухожилие.

Безопасность при выполнении

Количество повторений ограничивается появлением характерных мышечных болей, сигнализирующих об усталости. Но до усталости следует работать только в том случае, если вы выполняете всего один подход. В среднем достаточно выполнить 1-3 подхода. Вес гантелей меняет эффект тренировки.

Значимость мышц для бега

Подъем на носке одной ноги должен стать основным упражнением программы силовой подготовки любого бегуна. Это многофункциональное упражнение легко выполнять, к тому же оно требует минимального снаряжения. Основной его целью является развитие силы, что позволяет предупреждать травмы. Оно также может использоваться для реабилитации после травм ахиллова сухожилия и мышц голени. Упражнение не следует выполнять, если бегун все еще переживает первоначальные последствия травмы, но после некоторого периода восстановления, ориентируясь на самочувствие или объективные данные, полученные с помощью МРТ, можно приступать к тренировке.

Привнесение эксцентрической (негативной) компоненты (удлинение мышцы) повышает значимость этого упражнения, направленного на укрепление ахиллова сухожилия и мышц голени. Эксцентрические движения очень эффективны, если мышцы сокращаются эксцентрически, они могут выдержать большую нагрузку. Существует предположение, утверждающее, что движения, сопровождающиеся эксцентрическими

сокращениями, развивают быстро переключающиеся мышечные волокна, поэтому благодаря им хорошо укрепляются мышцы.

И.п. – стоя на платформе, на плечах палка с подвешенными на ней пластиковыми бутылками с водой, ноги немного согнуты в коленях, верхняя часть тела прямая, брюшной пресс стабилизирует корпус.

1 – подъем на носках; 2 – и.п., полная растяжка задней группы мышц голени.

Повторить 10-12 раз.

Методические указания: при выполнении упражнения акцент делать на задней группе мышц голени.

Мышцы, участвующие в работе

Основные: икроножная мышца, камбаловидная мышца.

Дополнительные: передняя большеберцовая мышца, короткая малоберцовая мышца.

Мягкие ткани, участвующие в работе

Основные: ахиллово сухожилие.

Значимость мышц для бега

Подъем на носках является еще одним упражнением, позволяющим укреплять комплекс задней группы мышц голени и ахиллово сухожилие. Акцент делается на икроножной мышце, которая составляет большую часть мышечного комплекса голени, однако упражнение задействует также и мелкие мышцы. Упражнение следует выполнять вместе с подъемом на носке одной ноги, чтобы эффективно проработать заднюю группу мышц голени. Его также можно делать независимо от других упражнений, когда задачей тренировки является выполнение по одному упражнению для каждой части тела.

Ахиллово сухожилие и мышцы голени принимают на себя основную часть амортизации удара при контакте пятки с беговой поверхностью. Если спортсмен использует не обычные кроссовки, а облегченные беговые туфли на низком каблуке, удар становится еще сильнее. Чтобы минимизировать ударную нагрузку и улучшить способность к толчку, все бегуны должны развивать силу мышц голени, включая в свою тренировочную программу соответствующие упражнения. Эти упражнения можно выполнять на любой стадии тренировочного цикла, с особым акцентом во время фазы тренировочных забегов, если тому не препятствуют травмы.

Подъем на носках сидя

В ходе подъема на носках стоя и подъема на носках сидя прорабатываются одни и те же мышцы, отличаются же эти упражнения степенью проработки камбаловидных

мышц. Выполняя упражнение в положении сидя, в меньшей степени задействуются икроножные мышцы и в большей степени – не такие крупные камбаловидные.

Укрепление камбаловидных мышц усиливает толчок от беговой поверхности. Укрепление и растяжка камбаловидных мышц помогают предупредить травмы ахиллова сухожилия, уменьшив дополнительное растяжение[11].

Упражнение для стопы

И.п. – сидя на полу, ноги прямо, удерживать в руках концы натянутой резиновой ленты, закрепить ее среднюю часть на поверхности стопы в области плюсны (рис. 53).

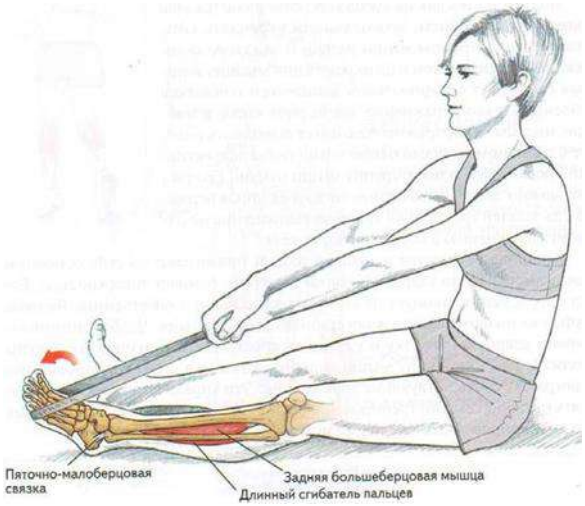

Рис. 53. Отведение носка с резиновой лентой

1 – носки вперед; 2-3 – удержать в этом положении 1-2 с; 4 – и.п.

Повторить 15-20 раз.

Методические указания: при выполнении упражнения отвести носки максимально вперед, руки прямые.

Мышцы, участвующие в работе

Основные: задняя большеберцовая мышца, длинный сгибатель пальцев.

Мягкие ткани, участвующие в работе

Основные: задняя таранно-малоберцовая связка, пяточно-малоберцовая связка (рис. 54).

Рис. 54. Работающие мягкие ткани

Значимость мышц для бега

Упражнение развивает силу и подвижность стопы и голеностопного сустава, позволяя предупреждать травмы, возможные при беге по неровной поверхности, а также помогает ноге эффективнее работать в фазе опоры (устойчивого положения).

Так как оно выполняется без отягощений, его можно делать ежедневно в качестве реабилитационного при растяжении связок голеностопного сустава или в качестве укрепляющего для повышения силы и гибкости. Поскольку можно задавать степень натяжения резиновой ленты, каждое повторение упражнения можно усложнять или упрощать. Акцент следует делать на плавное, без рывков, движение и достаточное натяжение ленты, которое легко регулируется, если тянуть на себя или отпускать ее концы.

И.п. – сидя на столе, свесить ноги, согнутые в коленях. Закрепить на середине правой стопы манжету, обеспечивающую достаточную нагрузку на голень, туловище держать прямо, руки вниз (рис. 55).

1 – поднять носок правой ноги; 2 – и.п.

Выполнить 10 раз каждой ногой.

Методические указания: при выполнении упражнения не качать ногами, чтобы помочь движению носков.

Рис. 55. Подъем носка с манжетой

Безопасность при выполнении

Выполнять упражнение до появления ощущения усталости. Переместить отягощение на левую ногу и повторить упражнение. Скорость выполнения движения должна быть невысокой, но мышцы стопы и связки голени должны работать динамично.

Мышцы, участвующие в работе

Основные: передняя большеберцовая мышца.

Мягкие ткани, участвующие в работе

Основные: передняя таранно-малоберцовая связка, пяточно-малоберцовая связка, подошвенная связка (рис. 56).

Значимость мышц для бега

Упражнение выполняется без отягощения, поэтому его можно делать ежедневно в качестве реабилитационного или укрепляющего для повышения силы и гибкости. В зависимости от целей можно менять вес отягощения. Например, больший вес с меньшим количеством повторений и подходов позволяет укреплять мышцы. Меньший вес позволяет выполнить большее число повторений и подходов, что развивает выносливость и гибкость.

Рис. 56. Работающие мягкие ткани

Подъем носка с резиновой лентой

Подобно отведению носка, подъем носка также можно выполнять с резиновой лентой. Эти упражнения можно совместить и выполнять попеременно: сначала отводить носок, преодолевая натяжение ленты, затем, удерживая сопротивление, поднимать носок до тех пор, пока он не придет в положение, из которого его вновь можно отводить.

И.п. – сидя на скамье, голеностопные суставы выходят за край скамьи. Вытянуть носки ног и обвязать их резиновой лентой так, чтобы стопы находились на расстоянии примерно 15 см (рис. 57).

1 – повернуть стопы внутрь; 2-3 – максимально развести в стороны; зафиксировать положение на 3-5 с; 4 – и.п.

Выполнить 2 подхода по 15-20 раз.

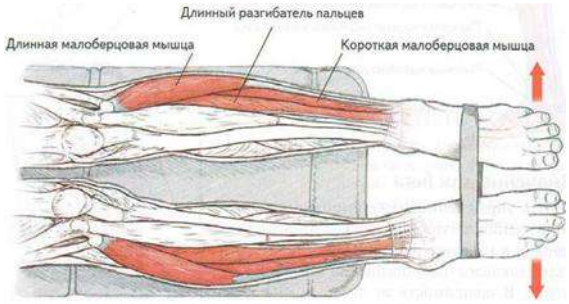

Рис. 57. Разведение стоп с резиновой лентой

Методические указания: при выполнении упражнения удерживать корпус, с опорой рук о скамью. Повтор упражнения через 3-5 секунд.

Мышцы, участвующие в работе

Основные: длинная малоберцовая мышца, короткая малоберцовая мышца, длинный разгибатель пальцев (рис. 58).

Рис. 58. Прорабатываемые мышцы

Значимость мышц для бега

Пронация является результатом движения в трех плоскостях, а не только в одной. Во время сгибания стопы эверсия (пронация + отведение) контролируется преимущественно длинной малоберцовой мышцей; во время разгибания стопы – короткой малоберцовой мышцей. Это упражнение выполняется в положении с вытянутым носком, поскольку так его легче выполнять, особенно спортсменам с избыточной пронацией. Бегуны с недостаточной пронацией также получат пользу от этого упражнения, поскольку, выполняя его, они совершают движение, которое нельзя назвать естественным для их стоп.

3.5. Упражнения для восстановления мышечных групп

И.п. – стоя правым боком к стене, скрестить ноги так, чтобы правая нога к стене находилась сзади, для равновесия опереться о стену правой рукой (рис. 59).

1 – наклон правым бедром к стене; 2 – и.п.

Повторить 12-15 раз в каждую сторону.

Рис. 59. Растяжка подвздошно-большеберцового тракта в положении стоя

Методические указания: при выполнении упражнения постараться коснуться стены, если это удается (стопы не отрываются от пола), зафиксировать положение на 15-30 с.

И.п. – сидя на полу, вытянув левую ногу перед собой, правую ногу перенести через нее, согнув в колене и поставив ступню на пол. Левой рукой упор в пол, правой рукой придерживать колено (рис. 60).

1-3 – колено потянуть вовнутрь, зафиксировать положение на 15-30 с; 4 – и.п.

Выполнить 5-6 раз, после чего поменять и.п.

Рис. 60. Растяжка подвздошно-большеберцового тракта в положении сидя

Методические указания: при выполнении упражнения стопу от пола не отрывать.

Мышцы, участвующие в работе

Основные: большая ягодичная мышца, напрягатель широкой фасции.

Мягкие ткани, участвующие в работе

Основные: подвздошно-большеберцовый тракт.

Значимость мышц для бега

Закрепощенность подвздошно-большеберцового тракта обычно является результатом супинации. Инверсия стопы может вызывать закрепощенность подвздошно-большеберцового тракта и мышц голени, а также боли в колене.

Но бегуны, корректирующие избыточную пронацию с помощью ортопедических вкладок, зачастую создают недостаточную пронацию, что приводит к такой же травме. Выполнение растяжки подвздошно-большеберцового тракта в положении сидя и стоя поможет растянуть эту жесткую полосу мягкой ткани, предупреждая нежелательное трение о надмыщелок бедренной кости, расположенный в области коленного сустава. Эти упражнения можно выполнять несколько раз в день.

И.п. – стоя между двумя стенами, вытянуть руки в стороны на уровне плеч (рис. 61).

1 – согнуть правую ногу в колене под углом 90°; 2-3 – глаза закрыть, зафиксировать положение на 15-30 с; 4 – и.п.

Выполнить 5-7 раз каждой ногой.

Рис. 61. Удержание равновесия для развития проприоцепции

Методические указания: при выполнении упражнения поднять колено так, чтобы угол между бедром и корпусом составил 90°.

Мышцы, участвующие в работе

Основные: длинная малоберцовая мышца, короткая малоберцовая мышца.

Мягкие ткани, участвующие в работе

Основные: подошвенное сухожилие.

Значимость мышц для бега

Упражнение имеет нейромышечную и физиологическую составляющие. Может потребоваться некоторое время, чтобы научиться удерживать равновесие, но даже в этом процессе стопа и голень работают, потому что данное упражнение эффективно также и в том случае, если нельзя найти баланс мгновенно.

И.п. – стоя лицом к стене, упор руками в стену, правая нога сзади, стопа плотно прижата к полу, левая нога согнута в колене так, что стопа находится на одной вертикали с бедром (рис. 62).

1 – пяткой правой ноги давить в пол; 2-3 – удерживать статическую растяжку 15-30 с; 4 – и.п.

Выполнить 5-7 раз каждой ногой ноги.

Рис. 62. Растяжка голени стоя

Методические указания: можно делать повторения каждой ногой поочередно.

Мышцы, участвующие в работе

Основные: икроножная мышца, камбаловидная мышца, задняя группа мышц бедра.

Значимость мышц для бега

Бегуны с нейтральной или избыточной пронацией часто испытывают закрепощенность мышц голени. Растяжка поможет избавиться от болей в хронически травмированных голенях и позволит предупредить травмы данной области, поддерживая мышцы в тонусе.

И.п. – стоя ногами на платформе, пятки на весу, упор руками в стену (рис. 63).

1 – максимально подняться на головках костей плюсны обеих стоп; 2 – и.п.

Выполнить 10 раз.

Рис. 63. Подъем на носках стоя с эксцентрической составляющей:

а – исходное положение; *б* – конечное положение

Методические указания: при выполнении упражнения не опускать пятки слишком низко, это создаст чрезмерную нагрузку на ахиллово сухожилие, максимальный подъем фиксировать.

Мышцы, участвующие в работе

Основные: икроножная мышца, камбаловидная мышца.

Мягкие ткани, участвующие в работе

Основные: ахиллово сухожилие.

Значимость мышц для бега

Упражнение позволяет осуществлять концентрическое сокращение (укорочение) мышц голени во время подъема пятки, а также эксцентрическое сокращение (удлинение) мышц голени во время опускания пятки. Добавление эксцентрической (или негативной) составляющей движения повышает эффективность упражнения. Выявлено, что выполнение упражнений с эксцентрической составляющей сокращает время восстановления после травмы.

Восстановление задней группы мышц бедра

И.п. – сидя на скамье, правую прямую ногу положить на скамью, левую опустить на пол, ступню прижать к полу.

1 – наклон вперед от бедер, зафиксировать положение на 10 с; 2 – и.п.

Выполнить 4-6 раз на каждую ногу.

Методические указания: упражнение способствует растяжению задней группы мышц бедра.

Мышцы, участвующие в работе

Основные: задняя группа мышц бедра.

Дополнительные: грушевидные мышцы.

Безопасность при выполнении

Не тянуться вперед руками или обхватывать щиколотку, это может ухудшить технику выполнения упражнения и сделать растяжку менее эффективной. Выпрямлять ногу в колене необязательно. Выполняя упражнение с прямой ногой, в большей степени растягиваются сухожилия, а не задняя группа мышц бедра.

Значимость мышц для бега

Стиль бега с мелкими и частыми шагами, даже если спортсмен и показывает в среднем неплохие результаты, оказывается проигрышным при ускорении темпа бега или на финальном спринте. Упражнение помогает увеличить длину шага, не создавая

чрезмерной нагрузки на поясницу и область крестца, что позволит дольше поддерживать длинный шаг, и в итоге улучшит беговые показатели.

Жим коленом сидя

И.п. – сидя, упор спиной о стену, обе ноги немного согнуты в коленях, пятки на полу.

1 – медленно выпрямить правую ногу в колене; 2 – и.п.; 3 – медленно выпрямить левую ногу в колене; 4 – и.п.

Выполнить 4-6 раз на каждую ногу.

Методические указания: при выполнении упражнения зафиксировать положение на 6 с.

Мышцы, участвующие в работе

Основные: медиальная широкая мышца бедра.

Дополнительные: прямая мышца бедра, латеральная широкая мышца бедра, промежуточная широкая мышца бедра, задняя группа мышц бедра, икроножная мышца.

Мягкие ткани, участвующие в работе

Основные: задняя крестообразная связка, связки тазобедренного сустава.

Безопасность при выполнении

Правильно выполняя упражнение, ощущается растяжка с тыльной стороны колена, а на медиальной стороне колена можно увидеть мышечный бугор, который указывает на сокращение медиальной широкой мышцы бедра. Повторить упражнение 10 раз каждой ногой.

Значимость мышц для бега

Боли в колене являются основной проблемой для многих бегунов. Упражнение укрепляет медиальную широкую мышцу бедра и отчасти противодействует латеральной тяге четырехглавой мышцы бедра, которая является причиной смещения и болей в области коленной чашечки. Не существует иного неоперационного решения этой проблемы, кроме развития медиальной широкой мышцы бедра. Данное упражнение должно занять важное место в тренировочных занятиях каждого студента, занимающегося бегом.

И.п. – лежа на спине на полу, ноги вместе, руки вдоль туловища (рис. 64).

1 – поднять левую согнутую в колене ногу под углом 90°, зафиксировать положение на 15-30 с; 2 – и.п.

Выполнять не более 5 повторений 2-3 раза в день на каждую ногу.

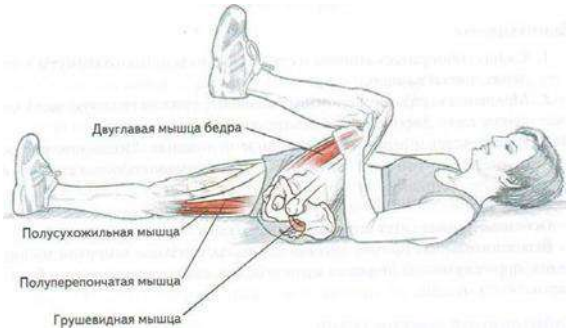

Рис. 64. Упражнение «колено к груди»

Методические указания: при выполнении упражнения обхватить левую ногу, растяжка мышц поясницы и верхней части ягодиц, одновременно удерживать правое бедро прижатым к полу.

Мышцы, участвующие в работе

Основные: задняя группа мышц бедра.

Дополнительные: грушевидная мышца; мышца, выпрямляющая позвоночник.

Значимость мышц для бега

Обычно бегуны игнорируют состояние поясницы – до тех пор, пока не появляются боли. Это и последующие упражнения помогут вернуть пояснице силу и гибкость, что особенно важно, если бегать вверх или вниз по склону.

Спина способна приспособиться к изменениям наклона поверхности; с увеличением подвижности в бедрах и пояснице длина шага также возрастет. Как и во всех упражнениях, растяжка должна вызывать ощущение некоторого дискомфорта, но не боли.

И.п. – стоя на расстоянии 45 см от стены, ноги на ширине плеч, носки обращены внутрь (рис. 65).

Рис. 65. Жим к стене

1-3 – прижать таз к стене (отрегулировать расстояние до стены и угол поворота носков так, чтобы обеспечить лучшую растяжку камбаловидной мышцы), зафиксировать положение на 15-30 с; 4 – и.п.

Выполнить 6-8 раз.

Методические указания: при выполнении упражнения пятки от пола не отрывать.

Мышцы, участвующие в работе

Основные: камбаловидная мышца, икроножная мышца, передняя большеберцовая мышца.

Значимость мышц для бега

Рассеянные боли в передней части голени могут свидетельствовать о проблемах с мягкими тканями или большеберцовой костью, обусловленных избыточной пронацией, однако боли, связанные с мягкими тканями, зачастую связаны с горизонтальным отведением средней части стопы. Упражнение помогает предупредить мышечные боли в передних пучках икроножных мышц. Его можно делать несколько раз в день, упражнение дает эффект, если его выполнять регулярно.

И.п. – сидя на стуле со спинкой (рис. 66).

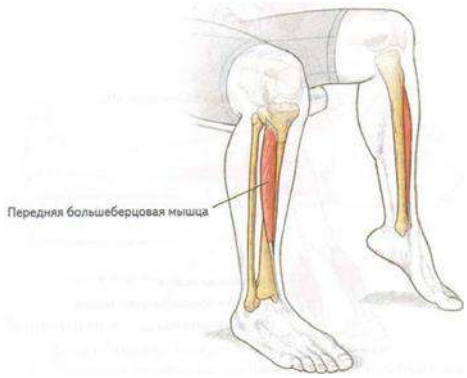

Рис. 66. Подъем пятки

1-3 – поднять пятку левой ноги, повернуть стопу, как балерина, зафиксировать положение на 15 с; 4 – и.п.

Повторить по 10 раз на каждую ногу.

Методические указания: упражнение выполнять по 2-3 раза в день. И.п. – сидя на стуле со спинкой, закрепить резиновый бинт (рис. 67).

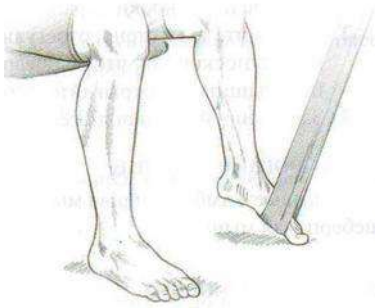

Рис. 67. Упражнение с резиновой лентой

1-3 – поднять пятку левой ноги, повернуть стопу, как балерина, с резиновым бинтом, зафиксировать положение на 15 с; 4 – и.п.

Повторить по 10 раз на каждую ногу.

Методические указания: упражнение выполнять по 2-3 раза в день.

Мышцы, участвующие в работе

Основные: передняя большеберцовая мышца.

Значимость мышц для бега

Функция передней большеберцовой мышцы заключается в том, чтобы придавать гибкость голеностопному суставу и стопе. Мышца позволяет сохранять стабильность во время бега по неровной поверхности, поскольку она помогает регулировать положение стопы и соответственно всей ноги. Поэтому продолжительный бег по пересеченной местности активно задействует переднюю большеберцовую мышцу. Если эта мышца не тренирована, она быстро устает, и темп бега замедляется. Кроме того, увеличивается вероятность растяжения голеностопного сустава. Укрепив переднюю большеберцовую мышцу, можно ограничить пронацию и супинацию стопы, что имеет большое значение для исключения дальнейших проблем.

И.п. – лежа на полу, ноги согнуты в коленях, ступни прижаты к полу, руки на бедрах (рис. 68).

Рис. 68. Частичный подъем корпуса

1 – поднять руки на 5-10 см, медленно поднять голову и плечи от пола; 2-3 – потянуться руками к коленям и зафиксировать положение на 10 с; 4 – и.п.

Выполнить 5-8 раз.

Методические указания: при выполнении упражнения акцент делать на медленном выполнении движения.

Мышцы, участвующие в работе

Основные: прямая мышца живота.

Дополнительные: поперечная мышца живота, наружная косая мышца живота, внутренняя косая мышца живота.

Значимость мышц для бега

Стабильность средней части тела имеет для бегуна огромное значение. Слабый брюшной пресс не способен поддерживать спину. Под весом верхней части тела корпус утрачивает вертикальное положение, движение во время бега затрудняется и становится болезненным. Упражнение помогает укрепить связь между брюшным прессом и нижними конечностями, а также делает подъем колена более мощным, что, в свою очередь, позволяет поддерживать достаточную длину бегового шага.

И.п. – упор сзади, сидя на полу, правая нога прямая, левая согнута в колене (рис. 69).

1-3 – отвести носок наружу и медленно поднять ногу на 15 см (удержать ее прямой), зафиксировать положение на 10 с; 4 – и.п.

Выполнить упражнение 10 раз за 10 секунд, затем тоже левой ногой.

Методические указания: при выполнении упражнения положение носка следует менять, чтобы равномерно проработать все мышцы передней группы. В первое время отягощения не использовать, по мере улучшения тренированности вес можно постепенно увеличивать до 5 кг.

Мышцы, участвующие в работе

Основные: медиальная широкая мышца бедра.

Дополнительные: прямая мышца бедра, промежуточная широкая мышца бедра, латеральная широкая мышца бедра.

Прорабатываемые мышцы

Основные: большеберцовая коллатеральная связка, сухожилие надколенника.

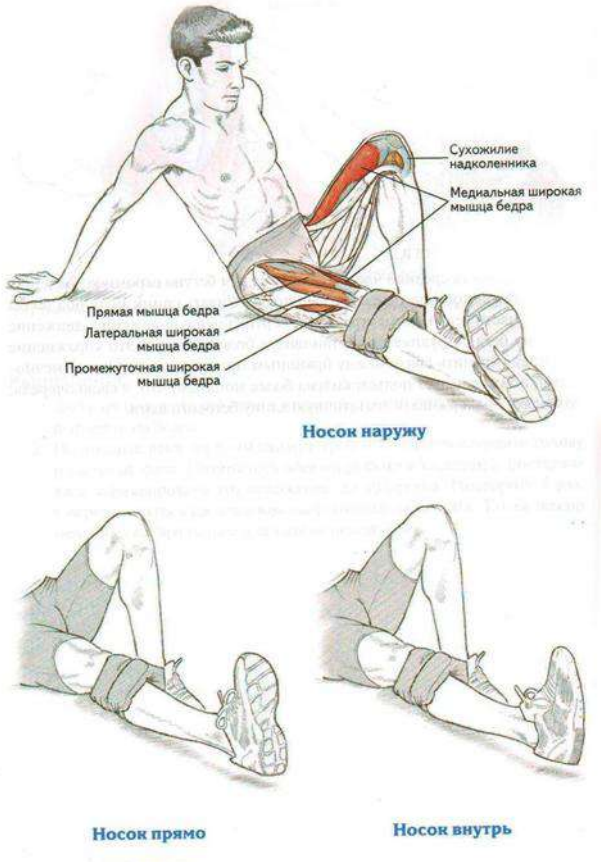

Рис. 69. Подъем прямой ноги сидя

Значимость мышц для бега

Очень многие тренеры уделяют основное внимание общему развитию четырехглавых мышц, не понимая роли медиальной широкой мышцы бедра в предупреждении болей в коленном суставе. Упражнение является наиболее эффективным способом укрепления медиальной широкой мышцы бедра и предупреждения болей в колене.

Глава 4. ОБЩАЯ ФИЗИЧЕСКАЯ ПОДГОТОВКА

Общая физическая подготовка является важным элементом занятий, т.к. она способствует предупреждению травм на занятиях с высокой ударной нагрузкой. Показательным примером таких упражнений является бег. Заменив беговую тренировку на суше тренировкой в воде, возможно значительно снизить ударную нагрузку, сохранив при этом все преимущества аэробной тренировки сердечно-сосудистой системы. Включив в программу силовых тренировок плиометрические упражнения, можно укрепить мышцы, что позволит лучше переносить нагрузки, сопровождающие долгие тренировочные забеги. Плиометрические упражнения также помогут восстановиться после травмы (если выполнять их в соответствующее время) и сделать бег более экономичным.

Бег в воде

Большинство спортсменов знакомятся с бегом в воде в ходе реабилитационной программы после травмы, которая не позволяет им бегать по суше. Бег в воде является средством поддержания здоровья сердечно- сосудистой и сердечно-респираторной систем. Однако бег в воде может использоваться не только как инструмент реабилитации после травмы. Бег в воде, особенно в глубокой воде (БГВ), отлично предупреждает травмы, обусловленные длительными нагрузками и связанные с большим объемом аэробных тренировок. Кроме того, функционально бег в воде отличается от бега по суше, что расширяет физические возможности спортсмена.

Бег в мелкой воде (БМВ) является вполне приемлемой альтернативой БГВ, и польза этого упражнения в значительной степени определяется техникой и интенсивностью его выполнения. Поскольку БМВ требует удара о дно бассейна, он имеет ударную составляющую (хотя сила удара смягчается плотностью воды). Для студента, восстанавливающегося после травмы, бег в мелкой воде может быть травмоопасным. Вместе с тем овладеть равновесием и техникой выполнения упражнения проще при БМВ, так как в этом случае нога ставится привычным образом. Для центрирования тела используется меньше мышц, чем в БГВ, а также увеличивается период контакта ноги с поверхностью.

В ходе занятий при БГВ важно сохранять правильное положение тела (рис. 70). Глубина воды должна быть достаточной для того, чтобы над поверхностью воды оставались только верхняя часть плеч, шея и голова, бегун не должен полностью касаться дна бассейна ступней. У бегунов телесного жира меньше, чем у пловцов, что снижает их плавучесть. Поэтому необходимо использовать средство, поддерживающее это качество. Иначе положение тела изменится и большая нагрузка придется на верхнюю часть тела и руки, чтобы удержать тело на плаву.

Рис. 70. Правильное положение тела при беге в глубокой воде

Освоившись в воде, необходимо принять положение, сходное с тем, которое принимается, когда выполняется бег по суше. Держать голову прямо, немного наклониться вперед от поясницы, грудь вперед, плечи отведены назад. Согнуть руки в локтях под углом 90°, движение рук начинается от плеч. Кисти рук удерживать в нейтральном положении, ладони не сжимать, но держать бо- лее твердо, чем на суше, чтобы преодолевать сопротивление воды (см. рис. 71). Очень пригодится сила, наработанная такими упражнениями, как подъем на предплечье и обратный подъем на предплечье.

Рис. 71. Неправильное положение тела при беге в глубокой воде

Работа ног больше похожа на бег в высоком темпе, чем на аэробный бег, поскольку для преодоления сопротивления воды требуется достаточная сила. Бедро следует поднимать под углом примерно 75°. Затем нога почти полностью выпрямляется (без выключения в колене), сгибается, подтягивается практически к самой ягодице – и цикл повторяется для другой ноги.

В течение цикла бегового шага стопа меняет свое положение от нейтрального положения (вообразить себя стоящим на плоской поверхности) до полного сгибания. Это движение ноги способствует улучшению техники бега, а также повышает стабильность суставов и мышечную силу в результате преодоления сопротивления воды.

Так как бег осуществляется в неестественной для бегуна тренировочной среде и создается сопротивление движениям рук и ног, поначалу студенты используют неправильную форму БГВ. В частности, часто загребают передней ногой вместо того, чтобы резко опускать ее вниз. Ошибка вызвана усталостью задней группы мышц бедра, наступающей из-за необходимости преодолевать сопротивление воды. В результате страдает техника выполнения движения. Чтобы исправить ошибку, при первом же появлении усталости следует отдохнуть. Не спешить, в противном случае только закрепится неправильная форма, но и не улучшится физическая подготовка[4].

Техника БГВ (см. рис. 70) напоминает технику бега по суше, это лучшая техника бега в глубокой воде. Альтернатива – бег с высоким подъемом колена, но все же она

менее эффективна в плане отработки правильной техники. Она очень напоминает технику, используемую для работы на степпере. Сходство с бегом проявляется только на фазе подъема ноги, поэтому мышцы тренируются не совсем так, как требуется бегуну.

Бег в глубокой воде эффективен, так как подобен бегу по суше, позволяет повышать частоту сердцебиений. В связи со спецификой преодоления сопротивления воды он требует приложения большей силы, позволяя эффективнее укреплять мышцы и избегать травм, связанных с избыточной нагрузкой, характерных для бега по суше. В частности, бег в глубокой воде исключает ударную нагрузку, сопровождающую контакт стопы с землей во время бега по суше.

Глава 5. САМОСТОЯТЕЛЬНАЯ РАБОТА СТУДЕНТОВ ДЛЯ ПОДГОТОВКИ К НОРМАТИВАМ ФИЗИЧЕСКОЙ ПОДГОТОВЛЕННОСТИ

5.1. Самостоятельная подготовка к сдаче обязательных тестов оценки общей физической подготовленности

5.1.1 Тест на скоростно-силовую подготовленность (бег на 100 метров)

Нормативы:

- у студенток нормативы в беге на 100 метров следующие: 15.7 сек - 5 баллов; 16,0 - 4; 17,0 -3; 17,9 - 2; 18,7 - 1.

- студенты должны показать результаты в следующих пределах: 13,2 сек - 5 очков; 13,8 - 4; 14,0 - 3; 14,3 - 2; 14,6 - 1.

5.1.2. Техника выполнения упражнения

При анализе бега на 100 м. принято выделять следующие основные фазы:

- старт и стартовый разгон;

- бег по дистанции;

- финиширование.

Старт и стартовый разгон

Существует два вида старта: низкий и высокий. Экспериментальные данные показывают, что новичкам и спортсменам 2-го разряда лучше применять высокий старт. Такая закономерность наблюдается до результата 11,4-11,6 с. и объясняется технической сложностью низкого старта. Поэтому следует ограничиться только овладением техникой высокого старта.

По команде «На старт» занимающийся подходит к стартовой линии, ставит сильнейшую (толчковую ногу) вплотную к линии, маховая нога располагается на 1,5-2 стопы назад на носок, расстояние между ними 15-20 см. Туловище выпрямлено, руки опущены, вес тела распределяется равномерно на обе ноги.

По команде «Внимание» вес тела переносится на впереди согнутую стоящую ногу, разноименная рука вперед. Проекция плеч находится за стартовой линией на расстоянии 5-8 см. Взгляд направлен вперед - вниз.

По команде «Марш» бегун мощно разгибает толчковую ногу и стремится максимально быстро вынести маховую ногу вперед с постановкой ее сверху вниз на дорожку. Руки работают максимально активно, плечевой пояс не закрепощен, кисти расслаблены. Стартовый разгон характеризуется постепенным увеличением длины шагов, уменьшением наклона туловища и приближением стоп к средней линии.

Бег по дистанции

Перед бегущим стоит задача удержать развитую горизонтальную скорость до финиша. Этому будет способствовать сохранение длины и частоты шагов.

Во время бега маховая нога ставится с носка спереди проекции общего центра тяжести тела (ОЦТТ) сверху вниз. Взаимодействие маховой ноги с грунтом называется передним толчком. Задний толчок выполняется мощным разгибанием бедра и сгибанием стопы. Голова держится прямо. Руки согнуты (угол сгибания в локтевых суставах примерно 90 град.).

При движении руки вперед кисть поднимается до уровня плеч. Назад рука отводится до «отказа» и угол сгибания в локтевом суставе увеличивается. Пальцы рук слегка согнуты.

Финиширование

Наклон туловища увеличивается. На последних метрах дистанции необходимо стремиться не потерять свободы движений и пробегать финиш без снижения скорости.

5.1.3. Методы самостоятельной тренировки

- Повторный метод - повторное выполнение упражнений с около-предельной и предельной скоростью. Отдых продолжается до восстановления. Упражнения повторяются до тех пор, пока скорость не начнет снижаться.

- Переменный метод - когда пробегаются дистанции, например, с варьированием скорости и ускорения. Цель - исключить стабилизацию скорости («скоростной барьер»).

- Соревновательный метод - предполагает выполнение упражнений на быстроту в условиях соревнований. Эмоциональный подъем на соревнованиях способствует мобилизации на максимальные проявления быстроты, позволяет выйти на новый рубеж скорости.

5.1.4. Средства тренировки быстроты

Частоту движений, а вместе с ней и быстроту циклических движений развивают с помощью упражнений, которые можно выполнять с максимальной скоростью, а также с

помощью скоростно-силовых упражнений для ациклических движений. При этом упражнения должны отвечать следующим требованиям:

- техника упражнений должна обеспечивать выполнение движений на предельных скоростях;

- упражнения должны быть хорошо освоены, чтобы не требовалось волевого усилия для их выполнения;

- продолжительность упражнений должна быть такой, чтобы скорость не снижалась вследствие утомления - 20-22 с.

Основным средством отработки бега по дистанции является бег с максимальной скоростью. Такой бег выполняется 5-6 раз по 30-40 метров. В тренировке можно чередовать бег в обычных, облегченных (с горки, угол 4-5 град.) и затрудненных (в горку или с сопротивлением) условиях.

Для развития скоростной выносливости рекомендуется пробегать большую дистанцию (120-150 м), когда очередная пробежка начинается при пульсе 120 уд/мин.

Для тренировки в беге на 100 метров следует использовать кроссы (6 км, 30 мин), повторный бег на отрезках 200 м в 3/4 силы. Спортивные игры (баскетбол, футбол) также приносят пользу в развитии быстроты.

Можно рекомендовать и упрощенную методику, обеспечивающую минимально необходимый уровень подготовленности:

- повторный метод - в одном занятии 3-4 пробегания по 20-30 метров с максимальной скоростью и интервалами отдыха для восстановления пульса до 110-120 уд/мин;

- переменный метод - пробегание 2-х отрезков по 30 метров с максимальной скоростью и последующим переходом на спокойный бег 150--200 метров. Выполняется 3-4 подхода.

Для ощутимого сдвига в подготовленности такие тренировки рекомендуется проводить 3-4 раза в неделю.

5.1.5. Подготовка и сдача контрольного норматива

При подготовке к сдаче бега на 100 метров следует учитывать общие требования по питанию при занятиях физическими упражнениями:

1. По времени - прием пищи не менее чем за 2-3 часа.

2. По составу - не есть тяжелой пищи (мясо, яйца, масло, молочные продукты, жирную, долго перевариваемую пищу).

Не рекомендуется выходить на старт с переполненным желудком.

Непосредственно перед сдачей норматива необходимо провести разминку с использованием специальных упражнений:

1. Бег с высоким подниманием бедра.

2. Бег с «захлестыванием» голеней назад.

3. Семенящий бег.

4. Прыжки с ноги на ногу (шаги).

5. Бег в упоре стоя у гимнастической стенки.

6. Бег с ускорением с высокого старта с подачей стартовых команд (2-3 ускорения по 10-15 метров).

Разминка заканчивается за 10 минут до старта.

Непосредственно перед стартом нельзя отдыхать лежа, сидя, необходимо постоянно находиться в движении (прохаживаться, выполнять упражнения на растяжку). Частота сердечных сокращений непосредственно перед стартом должна быть 110 – 120 уд/мин.

Психологическая подготовка заключается в мысленном «прокручивании» в голове этапов преодоления дистанции: старта, стартового разбега, бега по дистанции, финиширования с концентрацией внимания на технике выполнения каждого этапа.

При выполнении теста не разрешается:

- наступать на линию старта (стартовая линия входит в дистанцию);

- перебегать на соседние дорожки.

5.2. Тест на силовую подготовленность для женщин

(поднимание (сед) и опускание туловища из положения лежа, ноги закреплены, руки за головой)

Нормативы: 60 раз - 5 баллов, 50 - 4, 40 - 3, 30 - 2, 20 - 1.

Это упражнение используется для оценки развития мышц живота (брюшного пресса).

О мышцах брюшного пресса следует сказать особо. Эта группа мышц участвует в большинстве движений. Она создает хороший «мышечный корсет», охватывающий брюшную полость и способствующий нормальному функционированию внутренних органов, что положительно влияет на состояние здоровья.

5.2.1. Техника выполнения упражнения

И.п. (исходное положение) – лежа на спине, ноги согнуты в коленях, стопы прижаты к полу, руки в замок за головой, локти разведены.

Это силовое упражнение состоит из 4-х фаз:

- поднимание туловища;

- фиксация его в вертикальном положении;

- опускание;

- пауза в горизонтальном положении.

Голова держится прямо, локти в стороны, дыхание ритмично.

5.3. Тест на силовую подготовленность для мужчин (подтягивание на перекладине)

Учебной программой по физической культуре предусмотрено тестирование студентов для определения уровня их силового развития. Нормативы следующие: 15 раз - 5 баллов, 12 - 4, 9 - 3, 7 - 2, 5 - 1;

5.3.1. Техника выполнения упражнения

Каждый цикл подтягивания в висе на перекладине включает:

- исходное положение - вис на вытянутых руках хватом сверху (большими пальцами внутрь);

- подъем до пересечения подбородком линии перекладины;

- опускание в исходное положение.

При выполнении теста разрешается сгибание, разведение ног, запрещаются рывковые движения туловищем и руками, хлестовые движения ногами. Выполнение засчитывается только при полном выпрямлении рук в локтевых суставах.

Наиболее экономично подтягивание при хвате рук на ширине плеч. Если кисти рук расположены ближе друг к другу, то положение тела становится менее устойчивым и отклонения придется компенсировать за счет дополнительных мышечных усилий, что будет увеличивать энерготраты и снижать результат. Возрастают энерготраты и при широком хвате (шире плеч). Это связано с тем, что для фиксации лопаток при широком хвате требуется большая, чем при хвате на ширине плеч, сила мышц, приближающих лопатки к позвоночному столбу.

Опускание в вис (в исходное положение) после подтягивания должно выполняться спокойно. Дыхание не задерживается.

5.3.2. Методы развития силы

На практике распространены следующие методы силовой подготовки:

- метод максимальных усилий;

- метод повторных усилий;

- метод динамических усилий.

Согласно методу максимальных усилий выполнение упражнений организуется таким образом, чтобы занимающийся смог подтянуться 1-3 раза в одном подходе (при условии, что он способен самостоятельно подтянуться как минимум 2-3 раза). Такое

достигается за счет применения дополнительного внешнего отягощения. Делается 5-6 подходов с перерывами 2-4 минуты.

По методу повторных усилий подтягивания в одном подходе выполняются до «отказа». Если занимающийся имеет максимальный индивидуальный показатель 10-15 подтягиваний и более, то следует применять отягощение весом 30-70% от максимального. Например, занимающийся может подтянуться 1 раз с максимальным отягощением 10 кг. Значит, для тренировки по методу повторных усилий следует подобрать вес отягощения 3-7 кг. Выполняется 3-6 подходов с отдыхом между ними 2-4 мин.

Разнообразить упражнения можно, применяя метод динамических усилий. Если занимающийся легко выполняет 10-15 подтягиваний, то следует применять отягощения до 30% от максимального. В одном подходе 10-15 повторений. Темп - максимально быстрый. Всего 3-6 подходов. Во время отдыха следует добиваться наиболее полного восстановления, чтобы в следующем подходе выполнить упражнение без существенной потери скорости.

Сравнивая динамический и статический методы развития силы, необходимо отметить следующее:

- При динамическом режиме работы мышц происходит достаточное кровоснабжение. Мышца функционирует как насос - при расслаблении наполняется кровью и получает кислород и питательные вещества.

- Во время статического усилия мышца постоянно напряжена и непрерывно давит на кровеносные сосуды. В результате она не получает кислород и питательные вещества. Это ограничивает продолжительность работы мышц.

5.4. Тест на общую выносливость - бег 2000 и 3000 метров

Нормативы:

- студентки - бег 2000 метров - 10 мин.15 сек. - 5 баллов; 10.50 - 4; 11.15 - 3; 11.50 - 2; 12.15 - 1;

- студенты - бег 3000 метров - 12.00 - 5; 12.35 - 4; 13.10 - 3; 13.50 - 2; 14.00 - 1.

5.4.1. Техника бега на длинные дистанции

Бег на средние и длинные дистанции начинается с высокого старта. По команде «На старт!» бегун ставит у линии более сильную ногу, а другую отставляет назад на носок (на 30 – 50 см), немного сгибает ноги, туловище наклоняет вперед и тяжесть тела переносит на впереди стоящую ногу. По команде «Марш!» бегун начинает бег, делая первые шаги в большом наклоне, который постепенно уменьшается. Длина шагов увеличивается, бег ускоряется, бегун набирает скорость и в короткое время переходит к свободному бегу на дистанции. Бег на дистанции. Во время бега на дистанции туловище

вертикально или слегка наклонено вперед (5-7°). Небольшой наклон туловища вперед позволяет лучше использовать силы отталкивания и быстрее продвигаться вперед. Слишком большой наклон приводит к «падающему» бегу, при котором труднее выносить вперед согнутую ногу, в связи с чем уменьшается длина шага, а следовательно, и скорость бега. Кроме того, при большом наклоне постоянно напряжены мышцы, удерживающие туловище от увеличивающегося наклона. Отсутствие наклона ухудшает условия отталкивания, однако улучшает возможность выноса вперед согнутой в коленном суставе свободной ноги. При правильном положении туловища создаются благоприятные условия для работы мышц и внутренних органов. Наклон туловища у бегунов изменяется в пределах 2-3°: увеличивается к моменту отталкивания и уменьшается в полетной фазе. Положение головы существенно влияет на положение туловища. Надо держать голову прямо и смотреть вперед. В фазе отталкивания таз подается вперед, что является важной особенностью техники бега на длинные дистанции и позволяет полнее использовать силу реакции опоры. В технике бега на длинные дистанции важнее всего движения ног. Нога, немного согнутая, ставится на грунт упруго и эластично с передней части стопы, а затем касается его всей стопой. Постановка ноги на переднюю часть стопы позволяет эффективнее использовать эластические свойства мышц голени, активно участвующие в отталкивании. Следы стоп на дорожке у бегунов находятся на одной линии, носки почти не разворачиваются в стороны. Эффективное отталкивание характеризуется выпрямлением ноги во всех суставах. Угол отталкивания в беге на средние дистанции примерно равен 50-55°. При правильном отталкивании таз подан вперед, голень маховой согнутой ноги параллельна бедру толчковой ноги. Быстрый вынос маховой ноги вперед облегчает отталкивание. Бегуны на длинные дистанции меньше поднимают бедро маховой ноги вверх, чем бегуны на средние и короткие дистанции. Длина шага на длинные дистанции не постоянна даже у одних и тех же бегунов. Колебания зависят от наступившего утомления, неравномерности пробегания отдельных участков дистанции, качества беговой дорожки, ветра и состояния бегуна. Обычно шаг с сильнейшей ноги на несколько сантиметров больше, чем шаг со слабейшей ноги. Длина шага равна 160 – 215 см. Повышение скорости бега за счет увеличения длины шага ограничено, так как слишком длинный шаг требует очень больших затрат сил. Кроме того, длина шага в основном зависит от индивидуальных данных бегуна. Поэтому скорость бега повышают за счет увеличения частоты шагов, которая зависит от тренированности бегуна. Движения плечевого пояса и рук связаны с движениями ног. Выполнять их надо легко, не напряженно. Это во многом зависит от умения расслаблять мышцы плечевого пояса. Движения рук помогают бегуну сохранять равновесие тела во время бега. Амплитуда

движения рук зависит от скорости бега. Кисти при движении вперед не пересекают средней линии тела и поднимаются примерно до уровня ключицы. При движении рук назад кисти доходят до задней линии туловища (если смотреть на бегуна сбоку). Руки двигаются маятникообразно, пальцы рук свободно сложены, предплечья не напряжены, плечи не поднимаются вверх. При финишировании, длина которого зависит от дистанции и оставшихся сил бегуна, движения руками делаются быстрее, наклон тела увеличивается, а угол отталкивания уменьшается. Спортсмен переходит на скоростной бег, при котором скорость повышается главным образом за счет увеличения частоты шагов. К концу дистанции вследствие утомления некоторые бегуны наклоняют туловище назад. Такое положение туловища не способствует эффективности бега, так как усилия отталкивания направляются больше вверх. Техника бега на вираже имеет некоторые особенности: туловище немного наклонено влево, к бровке, правая рука движется несколько размашистей левой, причем правый локоть дальше отводится в сторону, а правая стопа ставится с некоторым поворотом внутрь. Ритм дыхания зависит от индивидуальных особенностей и скорости бега (с увеличением скорости бега увеличивается и частота дыхания). Бегун не должен задерживать дыхание. Дышать следует одновременно через нос и полуоткрытый рот, при этом важно следить за полным выдохом.

5.4.2. Возможные ошибки и осложнения в ходе проведения самостоятельных тренировок

В некоторых случаях тренировка может стать причиной различных осложнений, включая травмы опорно-двигательного аппарата.

Основная причина травматизма опорно-двигательного аппарата - перенапряжение. Слишком быстрое увеличение тренировочных нагрузок является чрезмерным для детренированных мышц, связок и суставов. К дополнительным факторам, способствующим повреждению опорно-двигательного аппарата, можно отнести:

- бег по твердому грунту;
- избыточную массу тела;
- обувь, не пригодную для бега;
-грубые ошибки в технике.

Следовательно, меры по профилактике травм должны быть направлены на устранение или ослабление воздействия этих факторов:

- Во время кроссового бега часто болит в правом боку (печень), либо в левом боку (селезенка). Печень важный орган в жизнедеятельности нашего организма (синтез жиров и углеводов, обмен белков и витаминов) является кровяным депо. Так вот в результате переполнения кровью печени возникают колики. Глубокое дыхание снижает приток крови

к правому предсердию, уменьшает болевые ощущения. Бег не надо прекращать, необходимо снизить скорость передвижения и стараться дышать глубже.

- В процессе тренировок после значительного перерыва (отдыха) или при резком увеличении нагрузок могут появляться боли в мышцах, как правило, на другой день. Во время физической работы в организме образуются продукты распада, часть которых выводится из организма через мочевыделительную систему, а другая часть, в том числе, молочная кислота задерживается в мышечных тканях. Чтобы избавиться от нее, необходимо мышцу непосредственно после физической нагрузки заставить растянуться (с помощью упражнений на растяжение), а на следующий день выполнять какую-либо физическую работу, т.е. сокращаться. Эти меры помогут ускорить вывод молочной кислоты из мышц. Боли могут длиться несколько дней и если не предпринимать никаких мер, мышца теряет эластичность, становиться твердой. В этом случае могут помочь: массаж, банные процедуры, применение согревающих мазей и гелей.

- При выполнении напряженной физической работы длительное время, например, кроссовый бег, возникают такие состояния, которые получили название «мертвая точка» и «второе дыхание». Уже через некоторое время бега в организме начинаются изменения, которые заставляют нас прекратить мышечную деятельность. Такое временное снижение работоспособности получило название «мертвая точка». Механизм возникновения такого состояния недостаточно изучен. Предполагают, что он обусловлен временным нарушением деятельности скелетных мышц и органов, обеспечивающих доставку кислорода в организм. Эти нарушения приводят к изменениям в работе нервных центров, что, в свою очередь, приводит к нарушениям в работе отдельных физиологических систем. Время возникновения и продолжительность этого состояния зависит от многих факторов, в частности от длительности и интенсивности физической нагрузки (например, при беге на 5-10 км и более возникает через 5-6 мин бега), от тренированности. Чем лучше тренирован человек, тем позже возникает это состояние и протекает менее тяжело (почти незаметно). Преодоление этого состояния требует значительного волевого усилия. В процессе проведения учебных и тренировочных занятий необходимо приучать себя преодолевать это неприятное ощущение, возникающее при кислородной недостаточности и накоплении продуктов кислотно-щелочного распада при обмене веществ. Наступлению «второго дыхания» способствуют усиленные дыхательные упражнения, глубокие выдохи, освобождающие организм от накопившейся углекислоты, что способствует наступлению кислотно-щелочного баланса в организме. Преодолеть состояние «мертвой точки» можно, если снизить интенсивность физической нагрузки, но это нежелательно, т.к. не будет адаптации организма к такого рода деятельности.

- При занятиях физическими упражнениями могут возникнуть отклонения в деятельности сердца - учащенное сердцебиение. Оно может быть следствием стенокардии, ссоры, неурядицы в быту, семье, боязни, страха, дистрофий миокарда. Возникновение болей - сигнал опасности, в этих случаях необходимо прекратить занятия и обратиться к врачу.

- Существует состояние, называемое гравитационным шоком. Часто возникает при внезапной остановки после относительно интенсивного бега (чаще после финиша) в связи с прекращением действия «мышечного насоса». Большая масса крови застаивается в раскрытых капиллярах и венах мышц нижних конечностей, на периферии. Возникает анемия (обескровливание) мозга, недостаточное снабжение его кислородом. Появляется резкое побледнение, слабость, головокружение, тошнота, потеря сознания, исчезновение пульса. Пострадавшего необходимо уложить на спину, поднять вверх ноги (выше головы), обеспечив отток венозной крови к сердцу, улучшив снабжение головного мозга кислородом, поднести к носу ватку смоченную нашатырным спиртом. Основная профилактика гравитационного шока - исключение внезапной остановки, постепенное замедление бега.

- Гипогликемическое состояние - следствие недостаточного количества в организме сахара, нарушение углеводного обмена в результате длительной физической нагрузки. Ощущается сильный голод, головокружение, иногда потеря сознания. Профилактика – легко усваиваемые углеводы до начала длительной физической нагрузки (немного сахара, меда и т.п.) или специальные питательные смеси.

- Солнечный и тепловой удары - возникают при длительной работе под действием солнечных лучей на обнаженную голову или тело. Тепловой удар - остро развивающееся болезненное состояние, обусловленное перегреванием организма. Его признаками являются: усталость, головная боль, слабость, боли в ногах, спине, тошнота, шум в ушах, повышение температуры, потемнение в глазах, ухудшение дыхания (прерывистое), потеря сознания.

Первая помощь: пострадавшего поместить в прохладное место, снять одежду, приподнять голову, охладить область сердца (холодный компресс), напоить. Дать понюхать нашатырный спирт, сердечные средства. При нарушении дыхания сделать искусственное дыхание.

При обморожениях на охлажденном участке вначале чувствуется легкое пощипывание, затем чувствительность теряется. Особенно поддаются ему пальцы рук, ног, нос, уши. Если произошло обморожение нельзя растирать пораженные места снегом, это только повредит кожу. Необходимо поместить обмороженный участок в тепло не

растирать, а согревать при комнатной температуре. Обмороженные места смазать жиром (вазелином).

Глава 6. АКТУАЛЬНОСТЬ ЗАДАЧИ ПОВЫШЕНИЯ УРОВНЯ ГОТОВНОСТИ ОБУЧАЮЩИХСЯ К ЗАЧЕТНЫМ ТРЕБОВАНИЯМ, НА ОСНОВЕ УПРАВЛЯЕМОЙ АДАПТАЦИИ К СМЕНЕ ВИДОВ УЧЕБНО-ПОЗНАВАТЕЛЬНОЙ ДЕЯТЕЛЬНОСТИ

Выполнение контрольных нормативов требует от студента мобилизации всех своих сил и здесь следует принимать во внимание и учитывать все что может повлиять на конечный результат, в том числе характер учебно-познавательной деятельности, предшествующий зачетному занятию.

В течение учебного дня, занимаясь то одним видом учебно-познавательной деятельности, то другим, обучающиеся должны переключаться с выполнения одного вида задач на другой, и каждый раз проходит какое-то время, пока будет достигнуто оптимальное соответствие состояния личности и организма обучающегося к условиям проведения определенного вида учебно-познавательной деятельности – период адаптации.

Можно говорить о том, что к каждому учебному занятию кроме практической и теоретической подготовленности, определенного уровня умений и навыков по предмету, от студентов требуется некоторая психофизиологическая и физическая готовность. В этом случае под ней подразумевается готовность психических, физиологических и обеспечивающих двигательные действия систем человека к выполнению определенного рода учебно-познавательной деятельности.

Многообразие видов учебно-познавательной деятельности определяет многообразие психофизиологических и физических состояний обучающихся. Под психофизиологическим и физическим состоянием предлагается понимать целостные психофизиологические и физические реакции обучаемого на внешние и внутренние факторы, направленные на достижение полезного результата.

Параметром психофизиологического и физического состояния является величина, характеризующая какую-либо из реакций организма обучаемого на внешние или внутренние факторы.

Уровень психофизиологической и физической готовности к предстоящему занятию, зависит от индивидуальных особенностей личности обучаемого и определенных внешних факторов, воздействующих на него на предыдущем занятии. Эти факторы можно разделить на три вида:

- санитарно-гигиенические условия;
- временные условия;

- организация предыдущего вида учебно-познавательной деятельности.

К санитарно-гигиеническим условиям относятся температура и влажность воздуха, освещенность, содержание кислорода в воздухе, эргономичность учебных мест, запыленность, загазованность места проведения занятия. К временным условиям относятся: время дня, день недели, месяц семестра, время года, а также время, прошедшее после последнего приема пищи.

Вышеперечисленные факторы оказывают существенное влияние на психофизиологическую и физическую готовность. Второй фактор заставляет учитывать объективные закономерности колебания уровня работоспособности студентов в течение учебного дня, учебной недели, семестра. Как известно, в течение учебного дня объективно наблюдается два периода подъема работоспособности: один в первой половине дня, второй – в послеобеденное время. Каждому периоду характерны три фазы: врабатывание, повышенная работоспособность, снижение работоспособности. В течение недели те же фазы распределяются следующим образом: понедельник, вторник – врабатывание; среда, четверг – повышенная работоспособность; пятница, суббота – снижение работоспособности. Исследования показали, что и семестровый цикл разделяется на те же фазы.

Влияние фактора «организация предыдущего вида учебно-познавательной деятельности» в данном случае рассматривается, как влияние особенностей психофизиологической и физической деятельности обучаемых на предыдущем занятии на их психофизиологическую и физическую готовность к последующему виду учебно-познавательной деятельности, в нашем случае к зачету. Психофизиологическая деятельность характеризуется напряженностью и характером мыслительной деятельности, а также нервно-эмоциональной напряженностью учебной деятельности.

Физическая деятельность характеризуется интенсивностью, видом мышечных действий и работой обеспечивающих эту деятельность физиологических систем. Мышечные действия могут носить статический и динамический характер: поддержание рабочей позы «сидя», «стоя», выполнение чертежной, письменной работы, настройка и обслуживание аппаратуры, выполнение гимнастических упражнений и т.п. При этом используются, в той или иной степени, основные физические качества: сила, быстрота, выносливость, ловкость.

Влияние всех вышеперечисленных факторов преломляется через индивидуальные особенности личности, такие как типологические свойства нервной системы и темперамента, возрастные, морфологические, биохимические особенности организма, уровень физической подготовленности, состояние здоровья и другие, выливаясь, в итоге, в

психофизиологическую и физическую готовность студента к предстоящему виду учебно-познавательной деятельности.

Следует отметить, что особенно явно эти проблемы проявляются при чередовании занятий по общенаучным, общеинженерным и специальным дисциплинам с практическими занятиями по физической культуре. В этом случае происходит смена видов деятельности, в одном из которых доминирующую роль играет умственная работа с пониженной двигательной активностью и сохранением определенной рабочей позы, в другом – разнообразная активная двигательная деятельность с сопровождающей ее мыслительной работой.

Методика проведения занятий предусматривает проведение вводной (подготовительной) части для организации обучающихся, приведения их в состояние готовности к решению задач основной части, в нашем случае к сдаче контрольного норматива, и заключительной – для подведения итогов, приведения организма в относительно спокойное состояние (для занятий по физической культуре), но при проведении этих частей занятий, как правило, не учитывается характер предыдущей и последующей деятельности студентов. Неучтение этого факта отрицательно влияет на скорость адаптации к виду учебно-познавательной деятельности, что особенно наглядно проявляется при чередовании практических занятий по физической культуре с занятиями по общеинженерным и специальным дисциплинам.

Складывается противоречие между имеющим место в практике обучения несоответствием уровня психофизиологической и физической готовности обучающихся, объективно складывающейся в ходе проведения предшествующего занятия, видом учебно-познавательной деятельности последующего занятия и неучтением этого факта в общепринятых методиках проведения вводных (подготовительных) и заключительных частей занятий, в том числе, по дисциплине «физическая культура»

Это противоречие можно устранить, обеспечив управление процессом адаптации студентов к смене видов учебно-познавательной деятельности в ходе проведения вводных (подготовительных) и заключительных частей занятий.

Для каждой темы занятия по физической культуре в зависимости от педагогической ситуации, складывающейся из контекстной пары - вид предшествующего и вид последующего занятия, можно установить наиболее предпочтительные адаптирующие, предметно-ориентированные варианты проведения подготовительной и заключительной частей, оперативно поддерживающие достаточно высокий уровень психофизиологической и физической готовности при чередовании этих занятий с занятиями по другим дисциплинам.

Видится актуальной задача управления процессом адаптации обучаемых к смене видов учебно-познавательной деятельности с целью сокращения времени врабатывания и повышения эффективности как занятий, так и сдачи контрольных нормативов. Для решения этой задачи представляется наиболее целесообразным использовать проведение подготовительной (разминки) и заключительной частей занятий с адаптирующим, предметно-ориентированным содержанием.

В этом случае под управлением адаптацией следует понимать процесс педагогического воздействия с целью установления оптимального соответствия личности обучаемого и условий осуществления учебной деятельности в ходе осуществления им познавательной деятельности, которое позволяет индивидууму более эффективно удовлетворять актуальные познавательные потребности, и реализовывать связанные с ними значимые цели.

БИБЛИОГРАФИЧЕСКИЙ СПИСОК

1. Амосов Н. М. Моя система здоровья / Н. М. Амосов. Киев: Здоров'я, 1997.

2. Амосов Н. М. Энциклопедия Амосова. Алгоритм здоровья / Н. М. Амосов. М.: ООО «Издательство АСТ»; Донецк: «Сталкер», 2004.

3. Жилкин А. И. Легкая атлетика: учеб. пособие для студ. высш. пед. учеб. заведений / А. И. Жилкин, В. С. Кузьмин, Е. В. Сидорчук. М.: Издательский центр «Академия», 2003.

4. Пулео Д. Анатомия бега / Д. Пулео, П. Милрой; перевод с англ. В. М. Баженова. Минск: «Попурри», 2011.

5. Легкая атлетика / под ред. Н. Г. Озолина, В. И. Воронкина, Ю. Н. Примакова. М., 1989.

6. Макаров А. Н. Легкая атлетика / А. Н. Макаров, В. З. Сирис, В. П. Теннов. М., 1987.

7. Гайс И. А. Оздоровительная ходьба / И. А. Гайс. М.: Советский спорт, 1990.

8. Грачев О. К. Физическая культура: учеб. пособие / под ред. Е. В. Харламова. М.: ИКЦ «МарТ»; Ростов н/Д.: Издательский центр «МарТ», 2005.

9. Холодов Ж. К. Теория и методика физического воспитания и спорта: учеб. пособие для студ. высш. учеб. заведений. 2-е изд., испр. и доп. / Ж. К. Холодов, В. С. Кузнецов. М.: Издательский центр «Академия», 2003.

10. Ингерлейб М. Б. Анатомия физических упражнений / М. Б. Ингерлейб. 2-е изд. Ростов н/Д.: Феникс, 2009.

11. Андерсон В. Растяжка для каждого / В. Андерсон, Дж. Андерсон; пер. с англ. О. Г. Белошеева. Минск: ООО «Попурри», 2002.

МИНИСТЕРСТВО НАУКИ И ВЫСШЕГО ОБРАЗОВАНИЯ РОССИЙСКОЙ ФЕДЕРАЦИИ

ФГБОУ ВО «Уральский государственный горный университет»

УТВЕРЖДАЮ
Проректор по учебно-методическому комплексу
_____ С.А. Упоров

МЕТОДИЧЕСКИЕ МАТЕРИАЛЫ К ПРАКТИЧЕСКИМ ЗАНЯТИЯМ

Б1.О.07 РУССКИЙ ЯЗЫК И ДЕЛОВЫЕ КОММУНИКАЦИИ

Специальность
21.05.04 Горное дело

Направленность (профиль)
Горные машины и оборудование

форма обучения: *очная, заочная*

год набора: 2021

Автор: Меленскова Е. С., канд. филол. наук, доцент

Одобрена на заседании кафедры
Иностранных языков и деловой коммуникации
(название кафедры)
Зав.кафедрой _____ *(подпись)*
к.п.н., доц. Юсупова Л. Г.
(Фамилия И.О.)
Протокол № 1 от 22.09.2020
(Дата)

Рассмотрена методической комиссией
горно-механического факультета
(название факультета)
Председатель _____ *(подпись)*
Осипов П.А.
(Фамилия И.О.)
Протокол № 2 от 14.10.2020
(Дата)

Екатеринбург
2020

Методические рекомендации к практическим занятиям

Значительную роль в изучении предмета выполняют практические занятия, которые призваны, прежде всего, закреплять теоретические знания, полученные в ходе лекций, ознакомления с учебной литературой, а также выполнения самостоятельных заданий. Тем самым практические занятия способствуют более качественному усвоению знаний, помогают приобрести навыки самостоятельной работы.

Приступая к подготовке к практическому занятию необходимо изучить соответствующие конспекты лекций по заданной теме, главы учебников или учебных пособий, разобрать примеры, ознакомиться с дополнительной литературой (например, словарями). Конспектирование дополнительных источников также способствует более плодотворному усвоению учебного материала. Следует обращать внимание на основные понятия и классификации, актуальные для темы практического занятия.

Записи имеют первостепенное значение для самостоятельной работы студента. Они помогают понять построение изучаемого материала, выделить основные положения и проследить их логику. Ведение записей способствует превращению чтения в активный процесс, мобилизует, наряду со зрительной, и моторную память. Следует помнить: у студента, систематически ведущего записи, создается свой индивидуальный фонд подсобных материалов для быстрого повторения прочитанного, для мобилизации накопленных знаний. Все это находит свое отражение в процессе выполнения итогового зачетного теста.

Очевидны три структурные части практического занятия: предваряющая (подготовка к занятию), непосредственно само практического занятия(обсуждение вопросов темы в группе, выполнение упражнений по теме) и завершающая часть(последующая работа студентов по устранению обнаружившихся пробелов).Не только само практическое занятие, но и предваряющая, и заключающая части его являются необходимыми звеньями целостной системы усвоения вынесенной на обсуждение темы.

Перед очередным практическим занятием целесообразно выполнить все задания, предназначенные для самостоятельного рассмотрения, изучить лекцию, соответствующую теме практического занятия. В процессе подготовки к практическому занятию закрепляются и уточняются уже известные и осваиваются новые знания. Столкнувшись в ходе подготовки с недостаточно понятными моментами темы, необходимо найти ответы самостоятельно или зафиксировать свои вопросы для постановки и уяснения их на самом практическом занятии.

В начале занятия следует задать преподавателю вопросы по материалу, вызвавшему затруднения в его понимании и освоении, поскольку всегда сначала студенты под руководством преподавателя более глубоко осмысливают теоретические положения по теме занятия.

В ходе практического занятия каждый должен опираться на свои конспекты, сделанные на лекции или по учебникам и учебным пособиям, на самостоятельно выполненные упражнения по данной теме.

В процессе подготовки к занятиям рекомендуется взаимное обсуждение материала, во время которого закрепляются знания, а также приобретается практика в изложении и разъяснении полученных знаний, развивается речь.

Значительную роль в изучении предмета выполняют практические занятия, которые призваны, прежде всего, закреплять теоретические знания, полученные в ходе прослушивания и запоминания лекционного материала, ознакомления с учебной и научной литературой, а также выполнения самостоятельных заданий. Тем самым практические занятия способствуют получению наиболее качественных знаний, помогают приобрести навыки самостоятельной работы. Планы практических занятий состоят из отдельных тем, расположенных в соответствии с рабочей программой изучаемой дисциплины. Каждая тема включает следующие элементы:

- цель проведения занятия;
- теоретические вопросы, необходимые для усвоения темы;
- задания;
- список литературы по теме для подготовки к практическому занятию.

Работа на практических занятиях направленана:

- обобщение, систематизацию, углубление, закрепление полученных теоретических знаний по конкретным темам изучаемой дисциплины;
- формирование умений применять полученные знания на практике, реализацию единства интеллектуальной и практической деятельности;
- развитие интеллектуальных умений (например, аналитических).

В ходе занятий у студентов формируются практические умения и навыки, отраженные в РПД.

Методические материалы к практическим занятиям

ТЕМА 1. СЛОВАРИ И СПРАВОЧНИКИ ПО КУЛЬТУРЕ РЕЧИ. СИСТЕМА СЛОВАРНЫХ ПОМЕТ

Цель – вспомнить классификацию словарей и проверить у студентов умение работать с ними (лексикографическая грамотность).

Основные понятия темы:

Лексикография – раздел науки о языке, занимающийся теорией и практикой составления словарей.
Энциклопедический словарь – книга, содержащая описание научных понятий и терминов, исторических событий, характеристику персоналий из разных областей или определенной области знания.
Лингвистический словарь – книга, содержащая собрание слов (морфем, фразеологизмов и т. д.), расположенных по определённому принципу (как правило, по алфавиту), и дающая сведения об их значениях, употреблении, происхождении, переводе на другой язык и т. п.
Словарная статья – отдельный текст, посвященный языковой единице (слову, морфеме и т. п.) или их группе (лексической группе, гнезду слов и т. п.).
Помета – применяемое в словарях сокращенное указание на какие-либо характерные признаки слова или его употребления.

Задание 1. *Прочитайте и сравните словарные статьи, взятые из разных словарей. Найдите общую и различающую их дополнительную информацию. Объясните, чем вызвано различие.*

ФАЗА – 1. В геохимии: совокупность однородных частей системы, одинаковых по термодинамическим свойствам (тем, которые не зависят от количества вещества) и отграниченных от других частей поверхностью раздела. В природных процессах минералообразования могут принимать участие газовая Ф., жидкие Ф. и твердые Ф. – металлы. Системы, состоящие из одной Ф., называются однофазными, или гомогенными (напр., раствор различных солей в воде; кристалл кварца без включений; мономинеральная горная порода); состоящие из нескольких Ф. – многофазными, или гетерогенными (напр., раствор вместе с твердым осадком; кристалл кварца с газово-жидким включением; полиминеральная порода). **2.** В исторической геологии: термин, иногда употребляющийся для обозначения времени, соответствующего длительности накопления отложений, составляющих зону как часть яруса. Термин был условно принят в этом значении VIII сессией МГК в Париже в 1900 г., но не стал общепринятым. При изучении четвертичного периода иногда фазой называют время каждого отдельного оледенения и промежутков между ними (*Геологический толковый словарь*[1]).

ФА́ЗА, -ы, *ж.* [нем. Phase< греч. phasis появление (о небесных светилах)]. **1.** Момент, отдельная стадия в ходе развития и изменения чего-н., а также само положение, форма чего-н. в данный момент; то же, что фазис. *Новая ф. в развитии общества. Луна в первой*

[1]Геологический толковый словарь [Электронный ресурс] – Режим доступа: http://www.edudic.ru/geo/

*фазе.***2.***физ.* Величина, характеризующая состояние какого-н. процесса в каждый момент времени. *Ф. колебания маятника. Газообразная ф. вещества.***Фа́зовый** – относящийся к фазе (в 1-м и 2-м знач.), фазам. **3.***эл*. Отдельная группа обмоток генератора. **Фа́зный** – относящийся к фазе, фазам. (Крысин Л. П. Толковый словарь иноязычных слов. М., 2001. С. 810).

ФА́ЗА, -ы, *ж*. **1.** Момент, отдельная стадия в ходе развития и изменения чего-н. (напр. положения планеты, формы или состояния вещества, периодического явления, общественного процесса), а также само положение, форма в этот момент (книжн.). *Первая ф. Луны. Жидкая ф. Газообразная ф. Ф. колебания маятника. Вступить в новую ф. развития.***2.** Отдельная группа обмоток генератора (спец.). || *прил*. **фа́зовый**, -ая, -ое (к 1 знач.) *и***фа́зный**, -ая, -ое (ко 2 знач.). ♦**Фазовые глаголы** – в лингвистике: глаголы со значением начала, продолжения или окончания действия. (Ожегов С. И. и Шведова Н. Ю. Толковый словарь русского языка. М., 2005. С. 847).

Задание 2. *Познакомьтесь с типами помет, используемых в толковых словарях. Объясните значение всех помет, приведенных в качестве примера.*

ТИПЫ ПОМЕТ ТОЛКОВОГО СЛОВАРЯ

Типы помет	**Примеры помет**	**Значение отсутствия помет**
1. Помета, указывающая на принадлежность к функциональному стилю	*науч., газет., публиц., оф.-дел., разг., книжн*. и др.	Слово межстилевое
2. Помета, указывающая на сферу употребления слова	*обл., прост., жарг.*, *спец*. и др.	Слово общеупотребительное
3. Помета, указывающая на принадлежность к активному / пассивному запасу	*устар., ист., арх*., *нов*. и др.	Слово принадлежит к активному запасу
4. Помета, указывающая на эмоционально-экспрессивную окраску слова	*ласк., ирон., шутл., унич., бран., пренебр., высок., неодобр.* и др.	Слово нейтральное

Задание 3.*Прочитайте словарные статьи, извлеченные из толкового словаря современного русского языка. Укажите пометы и объясните, что они означают.*

Абориге́н, -а, *м.* (книжн.) – коренной житель страны, местности. || *ж*. **абориге́нка** (разг.)

Грамоте́й, -я, *м.* (устар. и ирон.) – грамотный человек.

Деяние, -я, *ср.* (высок. и спец.) – действие, поступок, свершение.

Жена́тик, -а, *м.* (прост. шутл.) – женатый человек (обычно о молодожене).

Иждиве́нчество, -а, *ср.* (неодобр.) – стремление во всем рассчитывать не на свои силы, а на помощь других, вообще жить за чужой счет.

Карапу́з, -а, *м.* (разг. шутл.) – толстый, пухлый малыш.

Кляча, -и, *ж.* (разг. пренебр.) – плохая (обычно старая) лошадь.

Ле́нчик, -а, *м.* (спец.) – деревянная основа седла.

Мате́рщина, -ы, *ж., собират.* (прост. груб.) – неприличная брань.

Му́шка, -и, *м.* (разг. ласк.) – то же, что медведь.

Небезызве́стный, -ая, -ое; -тен, -тна (обычно ирон.) – достаточно, хорошо известный.

Неулыба, -ы, *м.* и *ж.* (обл. и прост.) – человек, который редко улыбается, неулыбчив.

Новоде́л, -а, *м.* (разг.) – здание, сооружение, построенное на месте уничтоженного, исчезнувшего и воспроизводящее его прежний внешний вид.

Нувори́ш, -а, *м.* (книжн. презр.) – богач, наживший свое состояние на социальных переменах или бедствиях, на разорении других.

Общепи́т, -а, *м.* (офиц.) – сокращение: общественное питание – отрасль народного хозяйства, занимающаяся производством и продажей готовой пищи и полуфабрикатов. || *прил.***общепи́товский**, -ая, -ое (разг.).

Остоло́п, -а, *м.* (прост. бран.) – глупец, болван.

Отчи́зна, -ы, *ж.* (высок.) – отечество, родина.

Побо́ры, -ов. **1.** Чрезмерные, непосильные налоги или сборы (устар.). **2.** *перен*. Неофициальные сборы средств на что-нибудь (разг. неодобр.).

Предуве́домить, -млю, -мишь; -мленный; *сов.*, *кого-что* (устар. и офиц.) – заранее уведомить.

Риста́лище, -а, *ср.* (стар.) – площадь для гимнастических, конных и других состязаний, а также само такое состязание.

Сва́ра, -ы, *ж.* (прост.) – шумная перебранка, ссора.

Торга́ш, -а, *м.***1.** То же, что торговец (устар. неодобр.). **2.***перен*. Человек, который выше всего ставит свою выгоду, корысть, личный интерес (презр.).

Умка, -и, *м.* (обл.) – белый медведь.

Упова́ние, -а, *ср.* (книжн., часто ирон.) – то же, что надежда.

Ха́м, -а, *м.* (презр. и бран.) – грубый, наглый человек.

Задание 4. *Познакомьтесь с пометами, используемыми в орфоэпических словарях, словарях грамматических трудностей и т. п. Какие пометы указывают на императивную норму, а какие на диспозитивную? Запишите их в предложенную ниже таблицу.*

НОРМАТИВНАЯ ХАРАКТЕРИСТИКА СЛОВ[2]

Словарь является не просто нормативным, а ставит своей задачей показать литературную норму во всем многообразии ее проявлений. В отличие от большинства нормативных словарей, словарь отражает и такие факты речи, которые считаются неверными с точки зрения литературной нормы. Все запретительные пометы, которые характеризуют неверные варианты, снабжаются значком «восклицательный знак» (!). В Словаре используются ясные и общедоступные способы нормативной оценки вариантов.

1. Равноправные варианты соединяются союзом *и*:

ба́рхатка*и*бархо́тка;

ведёрцев *и* ведёрец.

При этом на первом месте помещается обычно традиционный вариант, более частотный в употреблении.

2. Помета «допустимо» (*и доп.*) свидетельствует о том, что оба варианта соответствуют нормам литературного языка. Естественно, что предпочтителен вариант, помещённый на первом месте. Такая помета используется, как правило, применительно к

[2] Орфоэпический словарь русского языка для школьников / Сост. О. А. Михайлова. Екатеринбург: У-Фактория, 2002. С. 6-8.

новым, входящим в норму вариантам ударения, произношения и грамматическим формам. Например:

бредо́вый*и доп.*бредово́й;

белёсый *и доп.*беле́сый;

ма́шет*и доп.*маха́ет.

3. Помета «допустимо устаревшее» (*доп. устар.*) означает, что второй вариант, хотя и находится в пределах литературной нормы, всё реже встречается в речевой практике, постепенно утрачивается, переходя в пассивный языковой фонд. Например:

ворва́лся*и доп. устар.* ворвался́

вспе́ненный, -ая, -ое, *кратк. ф.*вспе́нен, вспе́нена*и доп. устар.*вспенённый, вспенён, вспенена́

бу́до[чн]ик*и доп. устар.*бу́до[шн]ик.

4. Помета «не рекомендуется» (*не рек.*) применяется в тех случаях, когда отмеченный ею вариант в данное время не признаётся нормативным. Однако его широкое употребление в современной речи и соответствие общим тенденциям языкового развития не исключают возможности признания этого варианта литературной нормой в будущем. Например:

бало́ванный ! *не рек.*ба́лованный;

вручу́т ! *не рек.*вру́чит;

гру́фели, -ей ! *не рек.* грифеля́, -е́й.

5. Помета «не рекомендуется устаревшее» (*не рек. устар.*) означает, что снабжённый ею вариант, ныне находящийся за пределами нормы, представляет собой бывшую норму. Например:

горшо́чек, горшо́чка ! *не рек. устар.*горше́чек;

да́рит ! *не рек. устар.* дару́т.

6. Помета «неправильно» (*неправ.*) служит для предупреждения распространённых речевых ошибок. Например:

вы́боры, вы́боров ! неправ. выбора́, выборо́в;

компромету́ровать, -рую, -рует ! неправ. компроме[н]ту́ровать

Рекомендательные пометы	Запретительные пометы

ТЕМА 2. ОРФОГРАФИЧЕСКИЕ И ПУНКТУАЦИОННЫЕ НОРМЫ

Цель – повторить основные правила орфографии и пунктуации русского языка.

Основные понятия темы:

Орфографические нормы – это правила написания слов.
Пунктуационные нормы – это правила расстановки знаков препинания.

Задание 1.*Повторите правописание гласных (безударных и чередующихся) и согласных в корне слова. Перепишите текст, вставив пропущенные буквы. Расставьте знаки препинания. Объясните свой выбор.*

Я р…шил в…рнуться д…мой. Быстрыми шагами я прошел зар…сли кустов. У моих ног т…нулась р…внина а дальше ст…ной возвышался мрачный лес. Я осм…трелокрес…ность и спустился с х…лма. Высокая тр…ва на дне д…лины б…лела р…вной скат…ртью. Я вышел на опушку и пошел полем. Трудно было проб…раться по у…кой тр…пинке. Кругом р…сла высокая ро…ь. Н…чная птица промчалась и к…снулась меня св…им крылом. В т…шине глухо разд…вались мои шаги. Но вот на в…чернем небе стали заж…гаться звезды. Забл…стел серп м…л…догомес…ца. Теперь я узнал д…рогу и предпол…гал что через час буду дома.

Задание 2.*Повторите правописание приставок. Перепишите предложения, вставив пропущенные буквы. Расставьте недостающие знаки препинания при однородных членах предложения.*

Перед самым селом п…р…езжаем речку вброд. На спуске перед церковью ра…ливается море сарафанов мужицких голосов. Народ все пр…бывает мужики в пиджаках ребятишки со свистульками, на ра…пряженных телегах сидят пр…старелыепр…езжие. Над колокольнями белеют верхи палаток, а над ними – облака, и падают вьются стрелами свищут в воздухе стрижи.

Медленно пр…бираясь в ра(с, сс)тупившейся толпе, по…ъезжаем к ограде пр…вязываем лошадей. На дощатом пр…лавке ра…ложены картинки и книги, и мещанин-пр…давец по…совывает календари и книги с з…манчивыми названиями. Всё смех и ржанье лошадей крик бабы, ругающей мужика, (с, з)ливается в один ярмарочный гул. За время работы ярмарки хочется успеть (с, з)делать многое пр…смотреть липового меда п…дешевле п…торговаться в свое удовольствие пр…купить гостинцев родным.

В обед негаданно с…бирается туча, и дождь, по…нимая пыль, барабанит по усыпанной по…солнечной шелухой дороге. Но летний дождь быстро пр…ходит, и яркая радуга, упершись в реку, широким полотенцем ра…кидывается над ярмаркой. С ярмарки народ ра…ъезжается только после обеда. (По И. Соколову-Микитову)

Задание 3.*Повторите правописание Ъ и Ь (учтите разные функции Ь). Перепишите, вставив, где необходимо, пропущенные буквы.*

Пред…юбилейное мероприятие, обжеч…ся огнем, решил удалит…сяпроч…, кофе был горяч…, достан…те багаж…, чувствовать гореч… неудач…, выть по-волч…и, любител…скаякинос…емка, должность камен…щика, выйти замуж… осен…ю, береч… здоров…е, сроч…ный заказ, лечить кон…юнктивит, уловить фал…ш… в голосе, трех…этажный павил…он, заменить мед…ю, назнач…те время трех встреч…, с…еш… во время лан…ча, следить за своей реч…ю, купает…ся в реке, оформиш… пен…сию, остав…те антиквару старинную брош…, четырех…ядерный процессор, волосы до плеч…, сер…езныйкомпан…он, умнож…те полученный резул…тат, он хорош… собой, выявить из…ян, декабр…ские морозы, с…агитировать на выборы, коротко стрич…ся, сверх…естественный об…ект, боиш…ся ос…минога, неб…ющаяся вещ…, об…емный текст п…есы, не забуд…те плащ…, невтерпеж… ждать, раз…яренный бык, разрабатывать кар…ер.

Задание 4.*Повторите правописание Н и НН в причастиях, прилагательных и образованных от них формах. Перепишите текст, вставив пропущенные буквы и расставив недостающие знаки препинания при причастных оборотах. Причастные обороты подчеркните.*

Было нестерпимо холодн…о, и даже не верилось, что днем придется жариться в раскален…ом пекле. Среди потрескавшихся от зноя пород обнаруживаются словно бы отполирован…ые плиты гранита. В этом заброшен…ом неповторимом уголке необозримой пустыни существование человека – никогда не прекращающееся сражение с природой. Палатки кочевников соседствуют с домами сложен…ыми из обожжен…ого кирпича.

Снаружи жилище покрывает сетка сплетен…ая из жесткой травы. Узор наносится и на пленку, которой палатка скрепляется изнутри.

Все палатки украшен…ы под цвет камен…ых глыб. Комнаты соединен…ы переходами из плетен…ых циновок. Все разложен…о аккуратн…о, повсюду чистота. Сбоку вышел мужчина в незаменимом традицион…ом облачении. На нем накидка казавшаяся накрахмален…ой. Бросался в глаза и меч повеш…н…ый к поясу.

Геолог подходит к карте разукрашен…ой цветными пометками. Все, что нанесен…о на нее, – плод трудн…ых поисков в горах прокален…ых солнцем. Новые месторождения открывают разведчики недр. (По Б. Фетисову)

Задание 5.*Повторите правописание НЕ и НИ с разными частями речи. Перепишите текст, вставив пропущенные буквы и раскрыв скобки.*

Нет (н…)чего лучше Невского проспекта, по крайней мере в Петербурге. Чем (н…)блестит эта улица – красавица нашей столицы! Я знаю, что (н…)один из бедных чиновных ее жителей (н…)променяет на все блага Невского проспекта. Да и кому же он (н…)приятнен? Здесь единствен…ое место, где показываются люди (н…)по(н…)обходимости, куда загнала их надобность и меркантильный интерес, об…емлющий весь Петербург. Здесь житель Петербургской или Выборгской части, (н…)сколько лет (н…)бывавший у своего приятеля в Песках или у Московской заставы, может быть уверен, что встретится с ним (н…)пр…мен…о.

Можно сказать решительно, что в это время, то есть до двенадцати часов, Невский проспект (н…)составляет (н…)(для)кого цели, он служит только средством: он постепен…о заполняется лицами, имеющими свои занятия, свои заботы, свои досады, но вовсе (н…)думающими о нем. В это время, что бы вы на себя (н…)надели, хотя бы даже вместо шляпы был картуз у вас на голове, хотя воротнички слишком высунулись из вашего галстука, – (н…)кто этого (н…)заметит. (по Н. В. Гоголю)

Задание 6.*Повторите правописание наречий и частиц. Перепишите текст, вставив пропущенные буквы и раскрыв скобки. Вставьте недостающие знаки при деепричастных оборотах. Деепричастия подпишите.*

Лето выдалось знойное и сокрушило все. Земля иссохла, прокалилась до того, что ящерицы (не)боясь (ни)кого прибегали на порог с отчаянно колотящимися глотками, лиш…(бы) куда(нибудь) спрятаться. А коршуны забирались (в)высь и (на)долго умолкали в горящем мареве.

И ребят непоседливых сморила (не)померная жара. Они прятались от нее под стенами домов выглядывая (из)редк… (от)туда на проходящие мимо них пассажирские и товарные поезда. Когда у разъезда составы сбавляли ход, детям казалось, что уж… этот(то) поезд

притормозит и остановится. Они бежали за ним (в)догонку заслоняясь ручонками от солнца и (по)детски наивно надеясь укатить из пекла.

Тяжко было смотреть, с какой завистью и печалью малыши глядели (в)след уходящим в неизвестность, (на)стеж… раскрытым вагонам. Пассажиры выглядывали из открытых окон, то(же) сходили с ума от духоты и мечтали о том, что(бы) (на)утро очутиться там, где прохладные реки и зеленые леса. Вряд(ли) они задумывались о том, что жара может задержаться… (По Ч. Айтматову)

Задание 7.*Повторите правила постановки знаков препинания в сложных предложениях. Перепишите предложения, расставив знаки препинания. Обратите особое внимание на пунктуацию при однородных и обособленных членах предложения. Подчеркните грамматические основы.*

1. Сначала соседи смеялись между собою над высокомерием Троекурова и каждый день ожидали чтоб незваные гости посетили Покровское где было им чем поживиться но наконец принуждены были с ним согласиться и сознаться что и разбойники оказывали ему непонятное уважение. (А. С. Пушкин)
2. Раза три в год Финский залив и покрывающее его серое небо нарядятся в голубой цвет и млеют любуясь друг другом и северный человек едучи из Петербурга в Петергоф не насмотрится на редкое чудо млеет в непривычном зное и все заликует дерево цветок и животное. (И. А. Гончаров)
3. Я писал вам как мы гонимые бурным ветром дрожа от холода пробежали мимо берегов Европы как в первый раз пал на нас у подошвы гор Мадейры ласковый луч солнца и заплескали голубые волны засияли синие небеса как мы жадно бросились к берегу погреться горячим дыханием земли. (И. А. Гончаров)
4. Иногда бывает что облака в беспорядке толпятся на горизонте а солнце прячась за них красит их и небо во всевозможные цвета в багряный оранжевый золотой лиловый грязно-розовый. (А. П. Чехов)
5. Направо темнели холмы налево все небо было запито багровым заревом и трудно было понять был ли то пожар или же собиралась всходить луна. (А. П. Чехов)
6. Живя здесь я реже попадался на глаза отцу и его гостям и мне казалось что если я живу не в настоящей комнате и не каждый день хожу в дом то слова отца что я сижу у него на шее звучат уже как будто не так обидно. (А. П. Чехов)
7. Он пел и от каждого звука его голоса веяло чем-то родным и необозримо широким словно знакомая степь раскрывалась перед нами уходя в бесконечную даль. (И. С. Тургенев)
8. Большая низкая лампа с непрозрачным абажуром стоящая на письменном столе горела ясно но освещала только поверхность стола да часть потолка образуя на нем дрожащее круглое пятно света в остальной комнате все было в полумраке в нем можно было разглядеть только шкаф с книгами большой диван еще кое-какую мебель. (В. Гаршин)
9. Куда ни обращаешь взор всюду как будто встречаешь быстро удаляющийся образ лета которое время от времени оборачивается назад и бросает прощальную меланхолически-задумчивую улыбку. (Д. Григорович)
10. А на него посмотришь и кажется что вся эта земная деятельность для него только лишь забава и ею занят он пока а настоящие его заботы где-то впереди куда порою устремлялись его бойкие но как бы неживые оловянного блеска глаза. (Ф. Сологуб)

11. На седом фоне тумана ближайшие сосны однотонно плоско и неясно вырисовываются своими прямыми и голыми стволами и в их неподвижности среди этой голубой тишины и среди этого холодного тумана чувствуется что-то суровое печальное и покорное. (А. И. Куприн)

ТЕМА 3. АКЦЕНТОЛОГИЧЕСКИЕ НОРМЫ

Цель – повторить характеристику русского языка, составить собственный акцентологический словарь при выполнении упражнений[3].

Основные понятия темы:

Акцентологические нормы – это правила постановки ударения в слове.
Омонимы – слова, у которых от постановки ударения зависит значение.

Задание 1.*Расставьте ударения в следующих словах. Укажите варианты постановки ударения (например, ста́ртер и стартёр):*

1) Асимметрия, блага, кулинария, столяр, добыча, плато, диоптрия, творог, средства, шофер, туфля, эксперт, кремень, страховщик, нефтепровод, маркетинг, шасси, христианин, рассредоточение, досуг, жалюзи, танцовщица, шарфы, торты, искра, бармен, вероисповедание, квартал, симметрия, диспансер, обеспечение, склады, таможня, щебень, баржа, алкоголь, индустрия, приговор, генезис, договор, свекла, бижутерия, каталог, ходатайство,километр, пережитое, хвоя, полиграфия, ортопедия, пиццерия, стюард, овен, упрочение (*имена существительные*).

2) Асбестовый, совестливый, мизерный, оптовый, мастерски, украинский, втридорога, важно, тотчас, просмотровый, завидно, правы, давнишний, стары, одновременный, красивее, красивейший, равны, семестровый, счастливо, досыта, иначе, поутру, начерно, зубчатый (*имена прилагательные и наречия*).

3) Аранжировать, заржаветь, нормировать, убыстрить, заплесневеть, новорожденный, опошлить, баловать, балованный, расклешенный, дарит, включишь, включенный, копировать, повторишь, понял, звонит, закупорить, начался, начатый, положить, положил, вручит, врученный, доложишь, облегчить, осведомиться,премировать,черпать, ободрить, пломбировать, вогнутый, вскружит, буксировать, скрещенный, разрыхлить, плодоносить, наклоненный, окислить (*глагольные формы*).

Задание 2.*Поясните, как зависит значение от постановки ударения в следующих словах (омонимах):*

Глазки, замок, рожки, выкупать, ирис, характерный, полки, хлопок, мука, вычитать, орган, видение, острота, трусить, свойство, гвоздики, бронировать, кредит, угольный, правило, провидение, полнить, лавровый, электрик.

Например: пла́чу (1 лицо ед. число от глагола «плакать») – плачу́ (1 лицо ед. число от глагола «платить»).

[3] При выполнении заданий пользуйтесь орфоэпическим словарем или словарем трудностей при постановке ударения.

Задание 3. *Прочитайте предложения, обращая внимание на постановку ударения в подчёркнутых словах. Составьте по аналогии свои предложения, использовав любые слова из* ***задания 1*** *и / или* ***2****.*

1. В последнем кварталеэтого года экспертыодной из фирм заключили выгодный договор на прокладку газопровода**,** за что были премированы. 2. Для обеспечениездорового образа жизни исключите из своего рациона арахис, тортыи алкоголь, а включите в него творог, свеклу и щавель. 3. В мебельном отделе нашего торгового центра вы можете приобрести красивейшиекухонныегарнитуры по оптовым ценам.

ТЕМА 4. ОРФОЭПИЧЕСКИЕ НОРМЫ

Цель – повторить правила транскрибирования слов, выявить основные трудности в плане произношения, составить собственный орфоэпический словарь при выполнении упражнений[4].

Основные понятия темы:

Орфоэпические нормы – это правила произношения слов. **Транскрипция** – графическая запись того, как произносится слово (всегда в квадратных скобках).

Задание 1.*Отметьте правильное произношение сочетания ЧН в следующих словах. Распределите слова на три группы:*

[шн]	**[шн]** и **[чн]**	**[чн]**

1) Шуточный, копеечный, отличник, девичник, будничный, булочная, очечник, полуночник, нарочно, прачечная, скучно, скворечник, горчичник, Фоминична, яичница, достаточно, порядочный, горничная, Никитична, двоечник, пустячный, Ильинична, конечно, спичечный, подсвечник, Кузьминична.

2) Шапочный мастер – шапочное знакомство, сердечные капли – друг сердечный, подаренная перечница – чертова перечница.

Задание 2. *Отметьте правильное произношение согласного перед Е в следующих словах. Распределите слова на три группы:*

Твёрдое произношение	**Варианты**	**Мягкое произношение**

Автосервис, дефис, агрессия, дендрарий, бухгалтер, депрессия, гарем, термин, шинель, термос, патент, сессия, тенденция, рейд, газель, дезодорант, фанера, Одесса, академия, бизнесмен, деградация, менеджер, музей, деканат, темперамент, тезис, аксессуары, протекция, бандероль, гипотеза, детектив, кредо, бассейн, экспресс, дедукция, декада, темп, терапевт, дефицит, интервал, дебаты, рельсы, ниппель, компетентный, дезинформация, пресса, цистерна, стратегия, тренинг, сенсорный, сейф, портмоне.

[4]При выполнении заданий пользуйтесь орфоэпическим словарем или словарем трудностей произношения.

Задание 3.*Прочитайте слова, обращая внимание на произношение ударного звука, обозначенного буквой Е:*

1) Острие, поблекший, афера, хребет, оседлый, одноименный, маневренный, опека, жернов, желчь, блеклый, желоб, безнадежный, бытие, повлекший, жердочка, никчемный, гладкошерстный, гашеный, недоуменный.

2) Именительный падеж – падеж скота;

Истекший срок – истекший кровью;

Кричит как оглашенный – оглашенный приговор;

Совершенные пропорции – совершенные поступки;

Крестный ход – крестный отец.

Задание 4.*Прочитайте слова, обращая внимание на произношение выделенных согласных:*

1) Ма**сс**а, су**рр**огат, гру**пп**а, гри**пп**, те**рр**аса, а**тт**естат, ко**лл**ега, мета**лл**, су**мм**а, а**нн**отация, криста**лл**, оди**нн**адцать, и**лл**юзия, ва**нн**а, апе**лл**яция, ка**сс**а, га**лл**юцинация, не**тт**о.

2) Дро**жж**и, бу**хг**алтер, по**зж**е, во**жж**и, и**зж**арить, вы**жж**енный, пе**сч**аный, и**зж**ить, ра**зж**ать, же**стч**е, ни**зш**ий, до**жд**и, ре**зч**е, ви**зж**ать, и**зж**ога, ма**сш**таб, мо**жж**евельник, бе**зж**изненный, ра**сч**ет, съе**зж**у, прие**зж**ай.

Задание 5*.*Прочитайте следующий текст, обращая внимание на правильное произношение и постановку ударения в подчёркнутых словах:*

Примером успешного ведениябизнеса в различных отраслях экономики является деятельность фирмы «Mihail-tur». За 11 лет ее существования удалось сформировать коллективпрофессионалов из высококвалифицированныхменеджеров, компетентныхэкспертов, торговых агентов. Компании принадлежат две трети долейуставного фонда АО «Лейбл-мастер», владельца одного из крупнейших торговых центров города. Занимаясь оптовым поставкам подростковой одежды, фирма поддерживает связи с модельнымиагентствами, что позволяет обновлять коллекции на 15 процентов каждый квартал. С ассортиментом одежды можно познакомиться по объемному каталогу, размещенному на корпоративном интернет-сайте. Руководство фирмы заявило о намерениуглубить это направление, для чего налаживаются связи с другими поставщиками, проводятся маркетинговыеисследования с целью изучения конъюнктуры рынка в трех крупнейших областях региона. В планы компании входит также сосредоточение средств в области дорожного строительства. Начата подготовка к тендернымторгам, намеченным на первую декаду ноября, к участию в которых приглашаются компании, заинтересованные в строительстве современного путепровода.

ТЕМА 5. СЛОВООБРАЗОВАТЕЛЬНЫЕ НОРМЫ

Цель – вспомнить состав слова, научиться находить в предложениях ошибки, связанные с неверным образованием слова.

Основные понятия темы:

Словообразовательные нормы – это правила образования новых слов.

Задание 1.*Найдите в предложениях слова, в которых нарушена словообразовательная норма, запишите их. Выделите неправильно выбранную часть слова (приставку, суффикс). Исправьте допущенные ошибки.*

1. Завесьте, пожалуйста, килограмм помидоров с витрины. **2.** Студенты в очередной раз немного запоздали на лекцию. **3.** Уважаемые пассажиры, проходите по-быстрому в середину вагона или садитесь взади. **4.** Он был коренным курчанином и после учебы в Москве вернулся в родной Курск. **5.** Чтобы сдать зачет, важно завсегда посещать занятия. **6.** Одна из самых актуальных проблем современной России – это взятничество в государственных учреждениях. **7.** После концерта микрофоны со сцены надо будет перенести взад. **8.** Многие кавказские народы отличает их гостеприимчивость. **9.** Моя жизнь в этом году была наполнена заботами о заканчивании школы и поступлении в университет. **10.** Сегодня у первого курса была лекция по химии заместо высшей математики.

ТЕМА 6. ЛЕКСИЧЕСКИЕ НОРМЫ

Цель – вспомнить основные типы речевых ошибок, связанных со значением слова.

Основные понятия темы:

Лексические нормы – это правила употребления слова в точном значении, которое закрепилось в литературном языке и зафиксировано в толковых словарях.

Паронимы – это слова однокоренные, близкие по форме, но абсолютно разные по значению.

Речевая избыточность – это употребление лишних слов (тавтология, плеоназм).

Лексическая сочетаемость – это способность слова соединяться с другими словами по значению.

Жаргонизм – слово, свойственные для речи той или иной социальной, профессиональной группы людей.

Фразеологизм – устойчивое словосочетание, смысл которого не определяется значением отдельно взятых слов

Задание 1.*Объясните разницу в значении приведенных ниже паронимов. Составьте с каждым из них словосочетание, подобрав подходящее по смыслу слово.*

Осудить – обсудить, удачливый – удачный, соседний – соседский, жилой – жилищный, поступок – проступок, опечатки – отпечатки, командированный – командировочный, усвоить – освоить, эффектность – эффективность, невежа – невежда, представить – предоставить, цельный – целый, искусный – искусственный, практический – практичный; гуманный – гуманистический – гуманитарный; плодовитый – плодовый – плодотворный, экономический – экономичный – экономный.

Задание 2.*Найдите в следующих предложениях избыточные словосочетания, выпишите их. Объясните причину избыточности, указав на лишнее слово (или лишние слова).*

1. При входе в «Копирус» висит прейскурант цен на предлагаемые услуги. **2.** Уезжая из Москвы, мы купили памятные сувениры в киоске у вокзала. **3.** Для преподавателя важно то, какие взаимоотношения друг с другом сложились между студентами в группе.

4.Неприятно резал слух голос, доносившийся из конференц-зала. **5.** Депутату приходится встречаться со всеми социальными слоями общества.

Задание 3.*Найдите в следующих предложениях иноязычные по происхождению слова, которые употреблены в неточном значении. Запишите свой вариант исправления.*

1. Рабочий станка допустил целый ряд дефектов при изготовлении деталей. **2.** Пейзаж Екатеринбурга за последние десять лет обогатился современными постройками, хотя многие памятники архитектуры и были реконструированы до основания. **3.** В целях профилактики основное внимание уделяется ранним проявлениям, т. е. дебюту гриппа. **4.** Для окон актового зала мы долго искали гардины длиной 4 метра, а уже потом подбирали шторы в тон стен. **5.** В январе состоялся бенефис талантливого исполнителя: он впервые выступал на профессиональной сцене.

Задание 4.*Найдите в следующих предложениях нарушения правил лексической сочетаемости слов. Запишите свой вариант исправления.*

1.Грамотный руководитель должен показывать образец своим подчиненным. **2.**Нововведения сыграли важное значение в развитии горного комбината. **3.** Красочное оформление детских книг издательства «Эгмонт» должно вызвать внимание и заинтересовать покупателей. **4.** Новогодний спектакль в Театре кукол оказал на детей большое впечатление. **5.** Первую лекцию по геологии в этом году провел молодой преподаватель.

Задание 5. *Найдите в предложениях жаргонные, просторечные, разговорные слова, замените их литературным вариантом и запишите исправленный вариант.*

1. Несколько студентов до сих пор не отнесло хвостовки в деканат. **2.** В центре Екатеринбурга забабахали очередную свечку. **3.** Я считаю, что необходимо избавляться от любой нецензурщины в нашей речи. **4.** После окончания вуза мы решили замутить свой бизнес, решив, что в этом деле нам по-любому повезет. **5.** Работяги привыкли вкалывать на заводе от зари до зари.

Задание 6. *Исправьте в следующих предложениях речевые ошибки, вызванные неправильным употреблением фразеологизма.*

1. Михаил на публике говорит очень убедительно, язык у него хорошо подвязан. **2.** Туристам кинулась в глаза красота уральской природы. **3.** Его обещания рубля ломаного не стоят. **4.** Об умельцах у нас говорят: «Они в своем деле коня подковали». **5.** К сожалению, студенты редко сейчас грызут камень науки по-настоящему.

Задание 7*.*Найдите и исправьте в следующих предложениях речевые ошибки. Запишите правильный вариант.*

1. Норвежские спортсмены по-прежнему остаются нашими самыми серьезными оппонентами в биатлоне. **2.** В своей работе руководители горных предприятий руководствуются новейшей научной и методической литературой. **3.** Многодетным семьям, чтобы жить достойно, приходится искать несколько истоков доходов. **4.** Обычно мы общаемся, не придавая важности невербальным средствам коммуникации. **5.** Екатеринбургская Епархия активно распространяет душевную литературу. **6.** Продукты Черкашинского мясокомбината пользуются авторитетом у покупателей. **7.** Исправьте

ошибки в контрольной работе так, чтобы было правильно. **8.** Все места на парковке были заняты, и поэтому много машин толпилось на обочине. **9.** К маю ветераны ВОВ получили очередную добавку к пенсии. **10.** После собеседования она сказала, что на должность промоутера брали только смазливых молодых людей. **11.** В прошлом году выдался неурожайный год в плане картошки. **12.** Ребенок с рождения имитирует поведение родителей. **13.** На Неделе первокурсника нам сразу выдали студики и зачётки. **14.** Команда нашего факультета заняла первенство в смотре художественной самодеятельности. **15.** После первых же дней изнурительной работы на Севере очень хотелось вернуться назад домой.

ТЕМА 7. МОРФОЛОГИЧЕСКИЕ НОРМЫ

Цель – вспомнить правила определения рода у существительных и аббревиатур, особенности несклоняемых существительных, образования некоторых грамматических форм разных частей речи и научиться исправлять ошибки, связанные с их неверным образованием (все это с опорой на учебную литературу и словари[5]).

Основные понятия темы:

Морфологические нормы – это правила образования грамматических форм слова.

Задание 1. *Определите род у следующих существительных и аббревиатур. Подберите к ним подходящие по смыслу прилагательные (или причастия), учитывая правила синтаксического согласования.*

1) Атташе, авеню, адвокат, амплуа, ассорти, аэрозоль, белоручка, бра, безе, боа, боди, бродяга, видео, визави, врач, выскочка, гну, гуру, денди, доцент, евро, жалюзи, жюри, зануда, иваси, какаду, кантри, каре, кашне, кенгуру, киви, кимоно, колибри, коллега, колли, кольраби, кофе, крупье, кутюрье, лама, левша, манго, мартини, маэстро, меню, миледи, монпансье, недоросль, непоседа, ниндзя, пани, пари, педагог, пенальти, пенсне, пони, преподаватель, протеже, профессор, растяпа, резюме, рефери, сабо, салями, сирокко, спагетти, табу, такси, тамада, танго, толь, торнадо, турне, тюль, фламинго, фрау, хачапури, хиппи, цеце, цунами, шасси (*склоняемые и несклоняемые существительные*).

2) Айдахо, Бали, Борнео, Гоби, Дели, Калахари, Капри, Килиманджаро, Колорадо, Лимпопо, Мехико, Миссисипи, Онтарио, Сорренто, Тбилиси, Толедо, Чили (*имена собственные*).

3) АО, АТС, БАМ, бомж, ВТО, вуз, ГАЗ, ГОК, ГУМ, ДК, дот, ДСП, ДТП, жэк, колхоз, КПП, ЛДПР, МВД, МИД, НИИ, НХЛ, НЭП, общепит, ООН, ПК, полпред, СЕ, СМУ, СНГ, СССР, ТАУ, ТВ, ТРЦ, УЗТМ, ФГБОУ, ФМС, ФСБ, ЦУМ (*аббревиатуры*).

Задание 2. *Определите род у следующих сложносоставных существительных. Составьте с ними словосочетания* ***прил. + сущ.***

Диван-кровать, музей-квартира, генерал-губернатор, плащ-палатка, идея-фикс, конференц-зал, жар-птица, кафе-столовая, чудо-человек, матч-реванш, салон-парикмахерская, программа-максимум, женщина-космонавт, альфа-излучение, ракета-носитель, премьер-министр, кофе-пауза.

[5] При выполнении заданий пользуйтесь орфоэпическим словарем или словарем грамматических трудностей.

Задание 3. *Определите, какие фамилии при заполнении бланка письма или заявления будут склоняться, а какие нет. Обращайте внимание на пол человека. Запишите эти имена и фамилии в нужном падеже.*

Кому:

Сергей Левченко, Александр Живаго, Елена Сверчук, Анна Шевченко, Константин Ярош, Татьяна Чубинец, Вероника Лежава, Андрей Горенко, Борис Станкевич, Виталий Воробей, Ирина Шевчук, Иван Миклухо-Маклай, Виктор Доброво, Владислав Карамыш, Анна Диоп, Андрей Кожемяк, Мария Мицкевич, Петр Галаган, Маргарита Венда, Вадим Черных.

От кого:

Николай Черныш, Наталья Седых, Светлана Карась, Семен Фоменко, Лев Щерба, Сергей Соловьев-Седой, Александр Максимаджи, Екатерина Франюк, Леонид Березняк, Юлия Родных, Максим Жук, Алёна Ремесло, Николай Стрижак, Наталия Черных, Марат Ардзинба, Вера Ноздреватых, Виктория Приходько, Евгений Столпнер, Кирилл Шапиро, Станислав Горбачевич.

Задание 33. *Заполните таблицу следующими существительными, в зависимости от того, как у них образуется форма именительного падежа множественного числа.*

Окончание **–а/ –я**	Окончание **–ы/ –и**	Варианты **–а/ –я** и **–ы/ –и**

*Отдельно укажите существительные, у которых от выбора окончания в этой форме зависит значение (например, ордер**а** – «документы» и ордер**ы** – «элементы в архитектуре»).*

1) Брелок, бухгалтер, ветер, вексель, возраст, герб, год, директор, договор, жемчуг, инженер, инспектор, клин, колос, купол, лектор, медвежонок, небо, окорок, офицер, отпуск, пандус, паспорт, плинтус, почерк, прииск, прожектор, профессор, ребенок, редактор, сектор, семя, слесарь, столяр, сторож, табель, токарь, тополь, трактор, хозяин, цех, чудо, шило, шофёр, штемпель.

2) Корпус, лагерь, образ, повод, полоз, полутон, провод, пропуск, прут, тормоз, хлеб.

Задание 4. *Образуйте форму родительного падежа множественного числа от следующих существительных. Отметьте наличие вариантов (например, ла́сты – ла́ст**ов** и ла́ст□).*

Армяне, апельсины, басни, блюдца, болгары, ботинки, брызги, буряты, валенки, гардемарины, гектары, граммы, грузины, дела, деньги, джинсы, заморозки, казахи, калории, кастрюли, килограммы, клавиши, комментарии, макароны, мандарины, мечты, микроны, мокасины, носки, осетины, партизаны, перила, перипетии, петли, плечи, полотенца, поместья, помидоры, просьбы, развилки, рельсы, русла, сани, сапоги, сбои, свадьбы, сваи, свечи, серьги, солдаты, тапочки, тиски, турки, туфли, цыгане, чукчи, чулки, южане, юнги, яблоки, ясли.

Задание 5. *Раскройте скобки, заменяя цифровые обозначения словами, правильно определяя падеж числительных и существительных.*

1. Выборы в Государственную Думу состоялись в (358 округов). **2.** Появилась серия вспомогательных пособий с (5 735 чертежей). **3.** Теплоход с (657 отдыхающих) плыл вниз по Волге. **4.** За время последней экспедиции мы прошли свыше (2 580 километров). **5.** Нарушения техники безопасности были выявлены на (4 893 предприятия).

Задание 6. *Исправьте неверное употребление числительных в следующих предложениях:*

1. Лекция по философии будет прочитана для обоих студенческих групп. **2.** Мать-героиня воспитала семерых сыновей и четверых дочерей. **3.** Забор тянулся по обоим сторонам улицы и ограничивал движение. **4.** Двоих подруг она уже встретила по приезде в родной город. **5.** Главные достопримечательности Санкт-Петербурга расположены по обеим берегам Невы.

Задание 7.*Выпишите из предложений неправильно образованные грамматические формы. Запишите исправленный вариант.*

1. Всем стало понятно, что ейное предложение по реконструкции здания не будет одобрено. **2.** После второго матча наша команда оказалась в более лучшем положении. **3.** Староста пожаловалась преподавателю, что наша группа не влазиет в аудиторию 3519. **4.**Съездя в другой город, она поняла, как хорошо на родине. **5.** Ремонтники уже второй месяц не могли сменить треснутое стекло в окне. **6.** Он схватился за канат двумями руками. **7.** Хозяйка встретила гостей в бигудях и халате. **8.** Наши альпинисты покорили самые высочайшие вершины мира. **9.** Я надеялся, что к началу сессии выздоровлю. **10.** В этот раз студенты справились с заданием еще более хуже.

Задание 8. *Найдите нарушения морфологических норм. Запишите исправленный вариант предложений.*

1. Новый преподаватель кажется более образованнее. **2.** Студенческое общежитие находится в полтора километрах от здания университета. **3.**ФНС был создан как федеральный орган исполнительной власти. **4.** В магазине «Лео-строй» разнообразные варианты цветных жалюзей. **5.** Куратор совсем не интересовался ихними проблемами в учебе. **6.** МВФ выделило очередной транш в 1,5 миллиарда долларов. **7.** В столовой нельзя пользоваться лопнутыми стаканами. **8.** Эту сумму мы добавим к тысяче двести сорокам рублям. **9.** На конференцию молодых ученых пригласили самых умнейших студентов старших курсов. **10.** Вскоре Сергей Исаев стал популярной тамадой на свадьбах и других торжествах. **11.** На вновь открытое предприятие требуются бухгалтера, сторожи и инженера АСУП. **12.** Южнее Сочи находится солнечное Сухуми. **13.** На дипломную практику горный комбинат принял троих девушек с нашего курса. **14.** Мама традиционно купила пять килограмм мандарин и апельсин для праздничного новогоднего стола. **15.**Увидя раздраженное состояние преподавателя, студентка решила с ним не спорить.

ТЕМА 8. СИНТАКСИЧЕСКИЕ НОРМЫ

Цель – повторить основные правила построения словосочетаний и предложений

Основные понятия темы:

Синтаксические нормы – это правила, регулирующие порядок и связь слов в

словосочетании и предложении.

Задание 1. *Раскройте скобки, правильно определив падеж зависимого слова. При необходимости используйте предлоги. Запишите получившиеся словосочетания.*

Согласно (устав университета), точка зрения (события), благодаря (поддержка друга), анонс (предстоящие гастроли), вопреки (мнение большинства), наперекор (судьба), вклад (развитие науки), жажда (слава), заведующий (кафедра), по (возвращение) из отпуска, отзыв (курсовая работа), рецензия (новый фильм), оплачивать (проезд), свидетельствовать (необходимость перемен), доказывать (новая теория), поделиться (результаты исследования), апеллировать (здравый смысл), по (прибытие) поезда; предостеречь (опасность) – предупредить (опасность), обращать внимание (недостатки) – уделять внимание (подготовка к экзаменам), уверенность (свои силы) – вера (победа).

Задание 2. *Найдите предложения, в которых неверно употреблен деепричастный оборот. Предложите свой вариант исправления.*

*Образец: Подводя итог проделанной работы, мною был вдвинутряд предложений по модернизации (**действие, названное деепричастием, не относится к подлежащему**).*

Варианты исправления: 1) Подводя итог проделанной работы, явыдвинул ряд предложений по модернизации. 2) Когда яподвел итог проделанной работы, мною был вдвинутряд предложений по модернизации. 3) После подведения ряда итогов проделанной работы мною был вдвинутряд предложений по модернизации.

1. Будучи ребенком, Дмитрия всегда интересовали вопросы, связанные с техникой. **2.** Читая произведения русской классики, меня охватывает чувство гордости за отечественную литературу. **3.** Не чувствуя ни усталости, ни голода, наш путь к вершине продолжался. **4.** Узнав эту прекрасную новость, радости студентов не было предела. **5.** Первым, слегка хромая, из автобуса вышел седой старик. **6.** Записываясь на практику, у студентов были очень ограничены возможности выбора места ее прохождения. **7.** Вспоминая родные места, мне видится наш маленький кирпичный домик в тени тополей. **8.** Глядя на ярко освещенные стены Зимнего дворца, у меня возникло желание приехать сюда еще раз. **9.** Позвонив в третий раз, он с грустью понял, что никого нет дома. **10.**Произведя ряд расчетов, задача была решена студентами в течение 15 минут.

Задание 3. *Найдите предложения, в которых неправильно согласовано подлежащее со сказуемым. Запишите исправленный вариант.*

1. Много знаменитых людей закончили наш университет. **2.** Немало средств были потрачены на восстановление полуразрушенного памятника архитектуры. **3.** Несколько важных дат будут отмечены в календаре помимо официальных государственных праздников. **4.** На собрание по поводу летней практики явились лишь 31 студент. **5.** Часть студентов не справились с итоговой контрольной работой. **6.** Множество горожан приняли участие в шествии «Бессмертного полка». **7.** Ряд важных вопросов не были решены во время последнего заседания Ученого совета. **8.** Половина участников соревнований были размещены в студенческом общежитии. **9.** Тысяча периодических изданий имеются в открытом доступе в электронной библиотеке. **10.** Газета «Екатеринбургские новости» опубликовали интересную статью о творчестве молодых поэтов и писателей Урала.

Задание 4. *Найдите нарушения синтаксических норм. Запишите исправленный вариант предложений.*

1. Согласно распоряжения ректора всем студентам и сотрудникам необходимо пройти флюорографический осмотр. **2.** Открыв дверь в аудиторию, перед моими глазами предстала странная картина. **3.** Важно изучать условия жизни человека и как они связаны с процессами, происходящими сегодня в нашем обществе. **4.** Молодежь всегда принимали участие в студенческой самодеятельности и спортивных мероприятиях. **5.** В своей новой статье автор исследует и размышляет о возможностях искусственного интеллекта. **6.** Приказ был подписан ректором университета, устанавливающий обязательное посещение занятий, и доведен до сведения сотрудников вуза, преподавателей и студентов. **7.** Несколько членов Ученого совета не присутствовали на очередном заседании. **8.** В район приехал инструктор для подготовки специалистов по борьбе с сельскохозяйственными вредителями из местных жителей. **9.** Ученики горного лицея поступают в престижные учебные заведения, родители которых гордятся их успехами в учебе. **10.** Можно было согласиться лишь с теми положениями доклада, где приводились статистические данные для подтверждения гипотезы. **11.** Сдав нормативы ГТО, большинству из нас был вручен золотой значок. **12.** Учебное пособие не только предназначено для преподавателей, а также и для студентов и аспирантов. **13.**Скоро будет заселен многоквартирный дом, выросший на глазах за несколько месяцев и который уже приняла комиссия.**14.** Нам предложили поселиться в номере-люкс новой гостиницы для туристов с видом на море.**15.** Преподаватель попросил студентов, чтобы они ему напомнили на следующем занятии, чтобы он им распечатал раздаточный материал к семинарскому занятию.

ТЕМА 9. ОБЩАЯ ХАРАКТЕРИСТИКА ФУНКЦИОНАЛЬНЫХ СТИЛЕЙ

Цель – повторить систему функциональных стильных стилей русского языка, научиться определять стиль текста и доказывать свою точку зрения в этом вопросе.

КОНСПЕКТ следующего материала к занятию (основные понятия выделены в тексте):

Функциональный стиль – это исторически сложившаяся и социально осознанная разновидность языка, функционирующая в определенной сфере человеческой деятельности и общения, создаваемая особенностями употребления в этой сфере языковых средств и их специфической организацией.

В основе классификации стилей лежат экстралингвистические факторы: сфера применения языка, обусловленная ею тематика и цели общения. Сферы применения языка соотносятся с видами деятельности человека, соответствующими формам общественного сознания: наука, идеология, право, искусство, религия. Выделяются стили официальной речи (книжные): **научный, официально-деловой, публицистический, литературно-художественный, церковно-религиозный**. Им противопоставлен стиль неофициальной речи – **разговорный**, экстралингвистической основой которого является сфера бытовых отношений и общения (быт как область отношений людей вне их непосредственной производственной и общественно-политической деятельности).

Сферы применения языка в значительной мере влияют на тематику и содержание высказывания. Каждая из них имеет свои актуальные темы. Например, в научной сфере обсуждаются проблемы научного познания мира, в сфере бытовых отношений – бытовые

вопросы. Однако в разных сферах может обсуждаться одна и та же тема, но цели преследуются неодинаковые, вследствие чего высказывания различаются и по содержанию, и по форме (см. **Задание 1**).

Каждый стиль обладает определёнными языковыми особенностями (прежде всего лексическими и грамматическими). Можно говорить лишь об относительной замкнутости функциональных стилей: большинство языковых средств в каждом стиле нейтральные, межстилевые. Однако ядро каждого стиля образуют присущие именно ему языковые средства с соответствующей стилистической окраской и едиными нормами употребления.

Следует отбирать слова и конструкции в соответствии с выбранным стилем, особенно в письменной речи. Употребление разностилевых языковых средств в рамках одного текста ведет к появлению стилистических ошибок. Часто встречаются ошибки, связанные с неуместным употреблением канцеляризмов, а также злоупотреблением специальными терминами в ненаучном тексте и использованием разговорной и просторечной лексики в книжных текстах (см. **Задание 2**).

Можно сделать вывод, что **стилистические нормы** – это 1) правила употребления языковых средств в соответствии с выбранным стилем и 2) правила выбора стиля, соответствующего условиям общения.

Таким образом, специфические черты каждого функционального стиля можно описать, ориентируясь на целый ряд признаков, которые обознаются как **стилеобразующиефакторы**, а также на его стилевые и языковые особенности. Кроме того, каждый стиль включает в себя тексты разных жанров (см. **Задание 3**).

Функциональный стиль	Стилеобразующий фактор						Жанры
	Доминирующая языковая функция	Форма общественного сознания	Основная форма речи	Типичный вид речи	Тон речи	Тип адресата	
Научный	Сообщение	Научное сознание	Письменная	Монолог	Нейтральный	Массовый (подготовленный к восприятию научной информации)	Учебник, монография лекция, научная статья, аннотация, реферат, конспект, тезисы, курсовая работа, выпускная работа, диссертация, доклад
Официально-деловой	Сообщение / воздействие	Правовое сознание	Письменная	Монолог	Нейтральный / императивный	Массовый	Конституция, закон, приказ, указ, распоряжение, положение, регламент, заявление, автобиография, резюме, характеристика
Публицистический	Сообщение + воздействие	Идеологическое сознание	Письменная и устная	Монолог и диалог	Обусловленный содержательно	Массовый	Репортаж, интервью, очерк, дискуссионное выступление, статья, информационная заметка
Литературно-художественный	Воздействие	Эстетическое сознание	Письменная	Обусловленный родом и жанром литературы	Обусловленный эстетической задачей	Массовый (подготовленный к восприятию классических произведений)	Роман, повесть, рассказ, новелла, стихотворение, поэма, баллада
Церковно-религиозный	Воздействие	Религиозное сознание	Письменная и устная	Монолог	Обусловленный ситуативно	Массовый	Исповедь, проповедь, житие, молитва
Разговорный	Общение	Обыденное сознание	Устная	Диалог и полилог	Обусловленный ситуативно	Личный (конкретный собеседник)	Дружеская беседа, семейная беседа, бытовой спор, байка

Задание 1. *Прочитайте тексты, посвященные одной теме. Определите функционально-стилевую принадлежность текстов, опираясь на стилеобразующие факторы и языковые особенности каждого из них.*

Текст 1

Гроза – атмосферное явление, заключающееся в электрических разрядах между так называемыми кучево-дождевыми (грозовыми) облаками или между облаками и земной поверхностью, а также находящимися над ней предметами. Эти разряды – молнии – сопровождаются осадками в виде ливня, иногда с градом и сильным ветром (иногда до шквала). Гроза наблюдается в жаркую погоду при бурной конденсации водяного пара над перегретой сушей, а также в холодных воздушных массах, движущихся на более теплую подстилающую поверхность.

Текст 2

Как передает наш корреспондент, вчера над центральными районами Пензенской области прошла небывалой силы гроза. В ряде мест были повалены телеграфные столбы, порваны провода, с корнем вырваны столетние деревья. В двух деревнях возникли пожары в результате удара молнии. К этому прибавилось еще одно стихийное бедствие: ливневый дождь вызвал сильное наводнение. Нанесен значительный ущерб сельскому хозяйству. Временно было прервано железнодорожное и автомобильное сообщение между соседними районами.

Текст 3

Доводим до Вашего сведения, что вчера после полуночи над районным центром – городом Нижний Ломов и прилегающей к нему сельской местностью – пронеслась сильная гроза, продолжавшаяся около получаса. Скорость ветра достигала 30-35 метров в секунду. Причинен значительный материальный ущерб жителям деревень Ивановка, Щепилово и Вязники, исчисляемый, по предварительным данным, сотнями тысяч рублей. Имели место пожары, возникшие вследствие удара молнии. Сильно пострадало здание школы в деревне Курково, для его восстановления понадобится капитальный ремонт. Вышедшая из берегов в результате проливного дождя река Вад затопила значительную площадь. Человеческих жертв нет. Образована специальная комиссия для выяснения размеров причиненного стихийным бедствием ущерба и оказания помощи пострадавшему местному населению. О принятых мерах будет незамедлительно доложено.

Текст 4

Ты не поверишь, какая гроза прошла вчера над нами! Я человек не робкого десятка, и то испугался насмерть.

Сначала все было тихо, нормально, я уже собирался было лечь, да вдруг как сверкнет молния, бабахнет гром! И с такой силищей, что весь наш домишко задрожал. Я уже подумал, не разломалось ли небо над нами на куски, которые вот-вот обрушатся на мою несчастную голову. А потом разверзлись хляби небесные... В придачу ко всему наша безобидная речушка вздулась, распухла и ну заливать своей мутной водицей все вокруг. А совсем рядом, что называется – рукой подать, загорелась школа. И стар и млад – все повысыпали из изб, толкутся, орут, скотина ревет – вот страсти какие! Здорово я перепугался в тот час, да, слава Богу, все скоро кончилось.

Текст 5

При Крещении священник крестообразно помазывает лоб христианина святым миром, говоря: «Печать дара Духа Святаго». Впоследствии всякий раз, когда христианин осеняет себя крестным знамением, он поклоняется спасительной Страсти Господней и призывает

крестную силу, иже есть сила крестной смерти нашего Христа. Говоря: «Кресте Христов, спаси нас силою твоею», мы призываем силу крестной жертвы Господа. Поэтому крест обладает великой силой. Например, началась гроза. Сверкают молнии, и в большой железный крест на колокольне тоже может ударить молния. Однако, если стоящий под этим железным крестом христианин имеет на себе вот такой маленький крестик и говорит: «Кресте Христов, спаси мя силою твоею», то молния ему не повредит. В первом случае действуют природные законы: молния попадает в крест и сбивает его на землю. Во втором случае такой вот малюсенький крестик хранит верующего человека, призвавшего на помощь силу Креста.

Текст 6

Между далью и правым горизонтом мигнула молния, и так ярко, что осветила часть степи и место, где ясное небо граничило с чернотой. Страшная туча надвигалась не спеша, сплошной массой; на ее краю висели большие, черные лохмотья; точно такие же лохмотья, давя друг друга, громоздились на правом и на левом горизонте. Этот оборванный, разлохмаченный вид тучи придавал ей какое-то пьяное, озорническое выражение. Явственно и не глухо проворчал гром. Егорушка перекрестился и стал быстро надевать пальто.

Вдруг рванул ветер и со свистом понесся по степи, беспорядочно закружился и поднял с травою такой шум, что из-за него не было слышно ни грома, ни скрипа колес. Он дул с черной тучи, неся с собой облака пыли и запах дождя и мокрой земли. Лунный свет затуманился, стал как будто грязнее, звезды еще больше нахмурились, и видно было, как по краю дороги спешили куда-то назад облака пыли и их тени.

Чернота на небе раскрыла рот и дыхнула белым огнем; тотчас же опять загремел гром.

Дождь почему-то долго не начинался... Было страшно темно. А молнии в потемках казались белее и ослепительнее, так что глазам было больно.

Вдруг над самой головой его [Егорушки] со страшным, оглушительным треском разломалось небо; он нагнулся и притаил дыхание, ожидая, когда на его затылок и спину посыпятся обломки... Раздался новый удар, такой же сильный и ужасный. Небо уже не гремело, не грохотало, а издавало сухие, трескучие, похожие на треск сухого дерева звуки. (*А. П. Чехов. Степь*)

Задание 2.*Найдите в следующих предложениях стилистические ошибки и запишите исправленный вариант.*

1. Некоторым министрам необходимо включить мозги, чтобы до них дошло, что на прожиточный минимум люди в России могут только существовать. **2.** В статье сообщается, что левые лекарства отследят по аптекам и конфискуют. **3.** Мэр города рассказал, что в настоящее время ведется возведение двух бюджетных высоток в Пионерском поселке. **4.** Новый сотрудник редакции сумел нарыть некий компромат на верхушку министерства, но опубликовать материалы ему не дали. **5.** Директор гимназии был в ауте, когда ему сообщили, что гимназия получила-таки грант в размере 1 млн. рублей. **6.** Бытие в хрущевках и интенсивные трудовые затраты скрашивала душевная атмосфера, царившая в те годы в коллективе. **7.** Благополучие родных деревень отстаивает наш председатель, который по восемнадцать часов в сутки мотается по полям, фермам, частит по делам в Екатеринбург. **8.** Трудно понять, почему ученый допустил такую промашку в расчетах. **9.** Семь школ, которые дислоцируются в нашем районе, переполнены, поэтому некоторым детям приходится ездить за тридевять земель.**10.** Избранников народа одолевает такое количество проблем, что у некоторых уже крыша поехала.

Задание 3. *Определите, к какому стилю принадлежит каждый из предложенных текстов*[6]*. Попытайтесь обосновать свою точку зрения.*

Текст 1

В психологии и этике делового общения речь пойдет не столько об абстрактных общепсихологических категориях и принципах, сколько о профессиональных психологических и в то же время практически ориентированных знаниях, которые могут обеспечить успех той или иной деятельности. Под **деловым**понимается общение, обеспечивающее успех какого-то общего дела, создающее условия для сотрудничества людей, чтобы осуществить значимые для них цели. Деловое общение содействует установлению и развитию отношений сотрудничества и партнерства между коллегами по работе, руководителями и подчиненными, партнерами, соперниками и конкурентами. Оно предполагает такие способы достижения общих целей, которые не только не исключают, но, наоборот, предполагают также и достижение лично значимых целей, удовлетворение личных интересов.

1) разговорному	4) научному
2) художественному	5) публицистическому
3) официально-деловому	6) церковно-религиозному

Текст 2

Веруем в Единого Бога Отца Всемогущего, Творца неба и земли.

Веруем также в Иисуса Христа, Его Единородного Сына и Господа нашего, Который был зачат Духом Святым, рожден девой Марией, Который страдал во времена Понтия Пилата, был распят, умер и был погребен, сошел в царство смерти, на третий день воскрес из мертвых, вознесся на Небо и воссел одесную Всемогущего Бога Отца, откуда вернется судить живых и мертвых.

Веруем также во Святого Духа, Святую Соборную Церковь, собрание святых, в прощение грехов, воскресение мертвых и жизнь вечную.

1) разговорному	4) научному
2) художественному	5) публицистическому
3) официально-деловому	6) церковно-религиозному

Текст 3

В Горном университете прошел День открытых дверей. На площадке перед Большим актовым залом – Залом УГМК развернулся настоящий наукоград: кроме презентации различных направлений подготовки, школьников ждали специализированные мастер-классы.

Об основах робототехники будущим абитуриентам рассказывали сотрудники кафедры горных машин и комплексов и робот Герман. О далеких экспедициях и романтике походов – студенты-геологоразведчики. У стенда **Уральского геологического музея** ребята рассматривали минералы под микроскопом, а вместе с инструкторами **студенческого патриотического центра «Святогор»** учились основам безопасного обращения с оружием.

[6]Задание может быть выполнено как тестовое.

Всего на **День открытых дверей** в**Горный университет**пришли около тысячи школьников. Многие из них уже серьезно задумались о том, чтобы стать частью дружной семьи горняков.

1) разговорному	4) научному
2) художественному	5) публицистическому
3) официально-деловому	6) церковно-религиозному

Текст 4

В соответствии с Федеральным законом от 18.06.2001 N 77-ФЗ «О предупреждении распространения туберкулеза в Российской Федерации», Постановлением Правительства РФ от 25.12.2001 N 892 «О реализации Федерального закона «О предупреждении распространения туберкулеза в Российской Федерации», санитарно-эпидемиологическими правилами СП 3.1.2.3114-13 «Профилактика туберкулеза» и в целях раннего выявления заболеваний органов грудной клетки среди студентов и сотрудников университета

ПРИКАЗЫВАЮ:

Организовать с 10 апреля по 12 мая 2017 года флюорографический профилактический осмотр студентов и сотрудников университета в передвижном цифровом флюорографическом кабинете, установленном во дворе I учебного здания, с предъявлением каждым студентом и сотрудником копии полиса обязательного медицинского страхования.

1) разговорному	4) научному
2) художественному	5) публицистическому
3) официально-деловому	6) церковно-религиозному

Текст 5

Страны, которые являются участниками процесса торговли минеральным сырьем, решают разные задачи, что отражается на структуре их экономики, влияет на характер воспроизводственных процессов, порождает специфические для каждой страны проблемы. Взаимодействие экспортеров и импортеров сырья накладывает отпечаток на международные отношения, являясь причиной возникновения конфликтов, создания экономических и военно-политических союзов. Стремление к поддержанию и расширению экспорта вызывает дополнительные потребности в производстве сырья внутри страны, в развитии минерально-сырьевой базы. Импорт сырья следует рассматривать как источник удовлетворения потребностей и стимулирование развития несырьевых отраслей.

1) разговорному	4) научному
2) художественному	5) публицистическому
3) официально-деловому	6) церковно-религиозному

Текст 6

Отец наш шибко тада заболел // У него было очень больное сердце // А что такое больное сердце в те годы / это же неизлечимая болячка! Он работал у нас мастером в заводе / в формовочном цехе / где делались изделия для сталелитейного завода / для нижнетагильского // Ковшовые кирпичи / розетки / воронки всякие / сифоны / вообщем / всякая всячина // Всё было для фронта / всё для победы // Щас этого никто не понимает / особенно нынешняя молодёжь // Какие же тяжёлые дни пережило наше поколение! И не дай

вам Бог узнать / что такое война! Да даже твои родители ещё воспитывались в этом послевоенном духе // Ну да ладно / всё равно меня трудно понять…

1) разговорному	4) научному
2) художественному	5) публицистическому
3) официально-деловому	6) церковно-религиозному

Текст 7

Реклама работает на подсознательном уровне, обращается к иррациональному в природе человека. Ее влияние и глубже и сильнее, чем мы думаем, потешаясь над каким-нибудь слабоумным персонажем вроде пропагандиста бытовой техники. Кого и в чем может убедить этот шут гороховый? Оказалось – нас. Но не в том, что его товары дешевле и лучше, а совсем в другом – в преимуществе нового образа жизни.

От рекламы не требуется реализма. Задавая высокие нравственные стандарты, она порождает особое позитивное мышление. Задача рекламы состоит в том, чтобы потребитель подсознательно стремился отождествить себя с героем «коммершелз». Тогда он купит сковородку не для того, чтобы жарить яичницу, а для того, чтобы стать участником идеальной экранной жизни.

1) разговорному	4) научному
2) художественному	5) публицистическому
3) официально-деловому	6) церковно-религиозному

Текст 8

Наутро поднявшееся яркое солнце быстро съело тонкий ледок, подернувший воды, и весь теплый воздух задрожал от наполнивших его испарений отжившей земли. Зазеленела старая и вылезающая иглами молодая трава, надулись почки калины, смородины и липкой спиртовой березы, и на обсыпанной золотым светом лозине загудела выставленная облетавшаяся пчела. Залились невидимые жаворонки над бархатом зеленей и обледеневшим жнивьем, заплакали чибисы над налившимися бурою неубравшеюся водой низами и болотами, и высоко пролетели с весенним гоготаньем журавли и гуси. Заревела на выгонах облезшая, только местами еще не перелинявшая скотина, заиграли кривоногие ягнята вокруг теряющих волну блеющих матерей, побежали быстроногие ребята по просыхающим, с отпечатками босых ног тропинкам, затрещали на пруду веселые голоса баб с холстами, и застучали по дворам топоры мужиков, налаживающих сохи и бороны. Пришла настоящая весна.

1) разговорному	4) научному
2) художественному	5) публицистическому
3) официально-деловому	6) церковно-религиозному

Текст 9

К нашему большому сожалению, мы должны сообщить Вам, что партия лакокрасочных материалов, отгруженных Вами на судне «Ленинград» по контракту 27-005/40289, не соответствует по качеству нашим спецификациям, на основании которых был заключен контракт.

Согласно параграфу № 03 в договоре, мы имеем право отказаться от приемки этой партии товара. Однако, принимая во внимание наши длительные деловые отношения и то

обстоятельство, что предыдущие поставки лакокрасочных материалов в счет данного контракта были произведены в соответствии с условиями договора и надлежащего качества, мы согласны принять эту партию товара, если Вы предоставите нам скидку в 10 %.

1) разговорному	4) научному
2) художественному	5) публицистическому
3) официально-деловому	6) церковно-религиозному

Текст 10

Человек должен быть широк. Из универсализма вытекает креативность, а ЕГЭ не обеспечивает ни того, ни другого. Даже те ребята, которые прекрасно сдали тесты по выбранным предметам, далеко не всегда в состоянии объяснить, откуда взялись все эти ответы, вывести их самостоятельно. А предложение «докрутить» чуть дальше и глубже вообще ставит в тупик: «Почему вы у нас спрашиваете то, что вы нам не рассказали?» Но креативность как раз и состоит в умении давать такие ответы. Учащийся – это же не шляпа, в которую положили кролика, чтобы его же и достать. Это неинтересно.

Убрать ЕГЭ нельзя. Но если оставить все как есть, мы обречены на дальнейшее отставание в науке, в любых творческих профессиях. Поэтому необходимо уточнить функционал ЕГЭ. А для этого надо все же назвать кошку кошкой и понять, что такое образование.

1) разговорному	4) научному
2) художественному	5) публицистическому
3) официально-деловому	6) церковно-религиозному

Текст 11

На религию после революции 1917 года было наложено так называемое табу. Христианское вероисповедание и все реалии, связанные с ним, воспринимались только как культурное наследие и пережиток царского режима. Соборы и церкви были лишь памятниками архитектуры, жития святых – памятниками литературы, иконы и фрески – памятниками художественного творчества. Очень многие храмы были разрушены или применялись не по своему прямому назначению; они становились складами, конторами, монастыри превращались в тюрьмы и колонии. Люди, особенно священнослужители, преследовались за свою веру. Как следствие, лексика религиозного характера со временем стала постепенно переходить в пассивный состав языка, используясь в основном в составе фразеологизмов и афоризмов (как Бог на душу положит; как у Христа за пазухой; человек предполагает, а Бог располагает). Некоторые слова изменили свою семантику (воскресение, братия), многие приобрели в современном русском языке отрицательную окраску (вертеп).

1) разговорному	4) научному
2) художественному	5) публицистическому
3) официально-деловому	6) церковно-религиозному

ТЕМА 10. НАУЧНЫЙ СТИЛЬ

Цель – познакомиться со спецификой научного стиля, научиться определять основные стилевые и языковые особенности научных текстов.

КОНСПЕКТ следующего материала к занятию (основные понятия выделены в тексте):

Научный стиль – один из важнейших функциональных стилей литературного языка, относящийся к письменно-книжному типу речи и обслуживающий сферу науки и производства. Цель текста научного стиля может заключаться в передаче объективной информации о природе, человеке и обществе, доказательстве ее новизны, истинности или ценности.

Основные стилевые черты научного стиля:

– **объективность**, которая проявляется в изложении разных точек зрения на рассматриваемую проблемы, в отсутствии субъективных оценок при передаче содержания, в безличности языкового выражения, в сосредоточенности на предмете высказывания;

– **логичность**, которая проявляется в последовательности и непротиворечивости изложения научной теории и создается с помощью особых синтаксических конструкций (сложные предложения с придаточными причины, условия, следствия; предложения с вводными словами *во-первых, во-вторых, наконец, итак, следовательно* и др.);

– **доказательность**, которая проявляется в цепочке рассуждений, аргументации определенных положений и гипотез;

– **точность**, которая достигается благодаря использованию терминов (т. е. слов и словосочетаний, обозначающих понятия особой области знания или деятельности), однозначных слов; четким оформлением синтаксических связей;

– **обобщенность** и **отвлеченность**, которые проявляются в отборе слов (преобладание имен существительных над глаголом, общенаучные слова, имена существительные с абстрактным значением, конкретные существительные в обобщенном значении), в употреблении грамматических форм (глаголы настоящего времени во «вневременном» значении, возвратные и безличные глаголы, преобладание форм 3-го лица, форм несовершенного вида), в использовании синтаксических конструкций (неопределенно-личные предложения, страдательные обороты), в существовании авторского «мы», характерного только для научного стиля;

– **насыщенность фактической информацией**;

– **отсутствие выражения эмоций** (отсутствуют разговорные элементы, эмоционально-экспрессивная лексика, неполные конструкции и т. п.).

Основные языковые особенности научного стиля:

Языковые особенности	Примеры
Лексические	
1) термины	*обогащение полезных ископаемых, месторождение, осадочные породы, смешанослойный минерал, рудное тело* и др.
2) общенаучная лексика	*закон, теория, аспект, носитель, конструкция* и др.
3) книжная лексика абстрактного значения	*применение, явление, замедление, обязательство, подготовка* и др.
Морфологические	
1) частотность существительных	(Примерно 40 % существительных на единицу текста)

2) частотность форм родительного падежа существительных	*попадание в водоемы масло-смазывающих продуктов* (род.п.) *отдельных узлов* (род. п.) *механического оборудования* (род. п.) *гидротехнических сооружений* (род. п.) и т. п.
3) широкое использование существительных среднего рода	*отношение, употребление, дело, доказательство, заполнение* и др.
4) преобладание глаголов несовершенного вида настоящего времени	*равняется, оказывается, возрастает, наблюдается, составляет* и др.
5) полузнаменательные глаголы-связки	*есть, быть, являться*
6) употребление причастий и деепричастий	*подчеркнутый, обрабатываемый, соответствующий; замечая, решая, сменив* и др.
Синтаксические	
1) вводные слова и конструкции	*вероятно, возможно, таким образом; по словам ученых, по мнению большинства исследователей* и др.
2) бессубъектные конструкции	*карьер был разработан; оборудование было закуплено; проект был одобрен* и др.
3) безличные предложения	*необходимо отметить; следует подчеркнуть; можно сделать ряд выводов* и др.
4) обобщенно-личные предложения	*подчеркнем следующие положения; выделим важные особенности; отметим ряд недостатков* и др.
5) цепочки однородных членов	*Хорошие каталоги Интернета обеспечивают разнообразный дополнительный сервис: поиск по ключевым словам в базе данных, списки последних поступлений, списки наиболее интересных из них, выдачу случайной ссылки, автоматическое оповещение по электронной почте о свежих поступлениях.*
6) многокомпонентные сложные предложения с союзной связью	*Если экспериментоправдывает надежды, то гипотезадетализируется и конкретизуется, а затем ставится новый эксперимент.*

Подстили научной речи:

Тематические

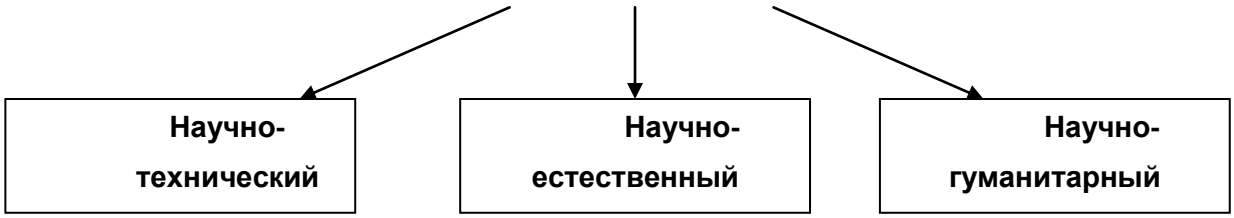

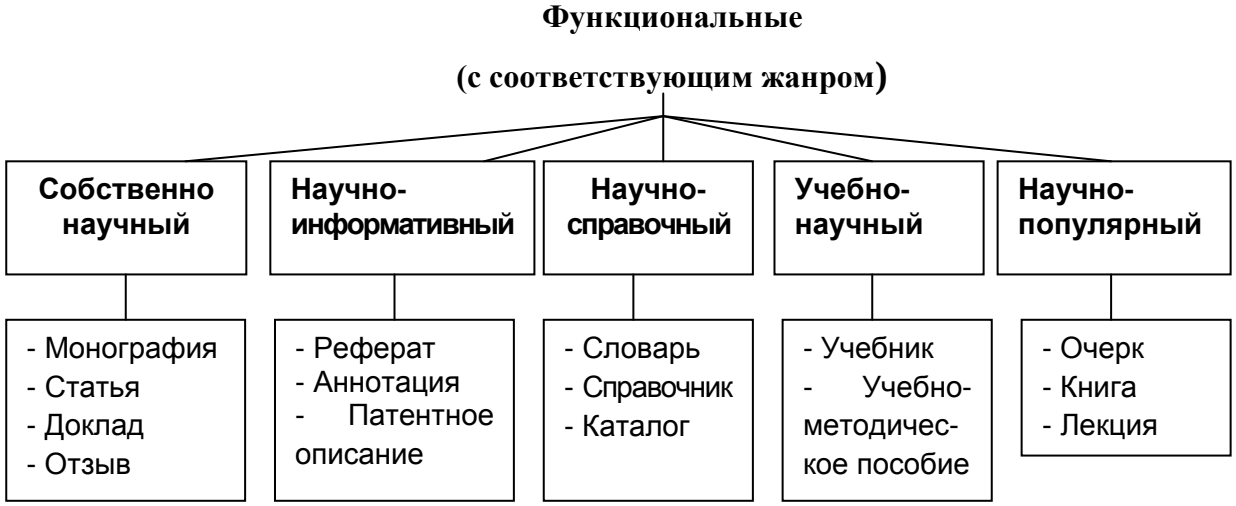

Задание 1. *Проанализируйте текст по следующей схеме:*

1. *Охарактеризуйте текст по стилеобразующим факторам научного стиля.*

2. *Докажите принадлежность текста к научному стилю с опорой на основные стилевые черты.*

3. *Определите отнесенность текста к тематическому и функциональному подстилю научного стиля.*

4. *Составьте план текста и сформулируйте главную мысль.*

5. *Выделите в тексте языковые особенности научного стиля.*

Вариант 1: ПРИКЛАДНАЯ ГЕОЛОГИЯ[7]

В геологии существует более ста различных специальностей и специализаций. Одни из них тесно связаны с химией (геохимическое направление), другие – с физикой (геофизическое направление), третьи – с биологией (палеонтологическое и палеобиологическое направления), четвертые – с математикой и кибернетикой (компьютерное моделирование геологических процессов), пятые – с астрономией и астрофизикой (космическая геология) и т. д.

В недрах Земли находятся залежи полезных ископаемых, вопросами поиска и разведки которых занимается геология. На земной поверхности протекают разнообразные геологические процессы, люди возводят здания и различные инженерные сооружения, строят транспортные магистрали. Задачей геологов является обеспечение их устойчивости и безопасного функционирования. Правильное решение этих двух основных практических задач немыслимо без глубокого знания общих закономерностей строения и развития отдельных геосфер. Раскрытие данных закономерностей и познание лежащих в их основе причин невозможны без изучения всей Земли, так как наша планета представляет собой единую природную среду и развивается так же, как и все планеты Солнечной системы.

Знание происхождения и эволюции Земли, условий образования и развития земной коры, ее строения и состава во взаимодействии с внешними оболочками – водной (гидросферой) и воздушной (атмосферой), а также с внутренними оболочками – земным ядром и мантией – составляет необходимое звено мировоззрения. Оно позволяет понять, как

[7] Геология: учебник для студ. высш. учеб.заведений / Н. В. Короновский, Н. А. Ясаманов. – 7-е изд., перераб. – М.: Издательский центр «Академия», 2011. С. 6-7.

осуществляется постепенный переход от неживого неорганического мира к органическому, как эволюционируют живые существа и вместе с ними изменяются геологические процессы.

Велико и познавательно значение геологии как науки о Земле, ее строении, происхождении и развитии. Она затрагивает проблемы происхождения и эволюции жизни и природных условий. Геология всегда стояла в центре ожесточенной борьбы научных воззрений и научных школ против религиозных предрассудков.

Практическое значение геологии огромно и разнообразно. Весь арсенал современной науки и техники основан на использовании продуктов земных недр – нефти, угля, различных металлов, строительных материалов, подземных вод и др. Воды минеральных источников используют в лечебных и бальнеологических целях. Для поисков, разведки и извлечения разнообразного минерального сырья из земных недр требуется прежде всего разработка методов обнаружения залежей полезных ископаемых, которые необходимы для промышленности, сельского хозяйства и строительства.

Среди полезных ископаемых различают рудные, или металлические, из которых добывают различные металлы, и нерудные, или неметаллические. Из последних добывают удобрения, каменную соль, серу, строительные материалы, драгоценные (алмаз, рубин, сапфир, изумруд), полудрагоценные (аметист, циркон, топаз, цитрин, нефрит, малахит и др.) и поделочные камни (яшма, кварциты и др.), а также горючие полезные ископаемые (нефть, каменный и бурый уголь, горючие сланцы, газ). Подземные воды (пресные и минеральные) также являются полезными ископаемыми. Поисками залежей подземных вод и практическим их использованием занимается специальная отрасль геологии – гидрогеология. В особые научные дисциплины выделились геология рудных и геология нерудных месторождений, геология горючих полезных ископаемых. Без знания геологического строения территории не обходится ни одно строительство промышленных и гражданских зданий, транспортных магистралей, трубопроводов и средств связи. Эта особая отрасль геологии именуется инженерной геологией. Работами, проводимыми в районах развития многолетней мерзлоты, занимается такая наука, как мерзлотоведение.

Все перечисленные специальные научные дисциплины образуют самостоятельный раздел геологии, который называется *практической*, или *прикладной*, геологией.

ВАРИАНТ 2: ГЕОЛОГИЯ И РАЗВЕДКА МЕСТОРОЖДЕНИЙ ПОЛЕЗНЫХ ИСКОПАЕМЫХ[8]

Современная мировая экономика характеризуется неуклонным ростом потребления минерального сырья, расширением круга используемых в промышленности элементов, вовлечением в производство новых типов месторождений полезных ископаемых. Укрепление и совершенствование минерально-сырьевой базы России – основная задача геологической службы.

Обеспечение ресурсами и запасами не только действующих отраслей горнодобывающей промышленности, но и ее перспективных направлений требует оперативного решения проблемы освоения новых видов полезных ископаемых. Успешное осуществление геолого-разведочных работ возможно лишь при условии постоянного совершенствования теории и методов поисков и разведок месторождений полезных

[8]Геология и разведка месторождений полезных ископаемых: учебник для студ. учреждений высш. проф. образования / [В. В. Авдонин, В. В. Мосейкин, Г. В. Ручкин и др.]; под ред. В. В. Авдонина. – М.: Издательский центр «Академия», 2011. С. 5-6.

ископаемых. Результативность геолого-разведочной отрасли определяется уровнем научных и методических разработок, степенью использования современных поисково-разведочных средств.

Научные основы поисков и разведок месторождений полезных ископаемых созданы трудами нескольких поколений отечественных геологов, среди которых в первую очередь необходимо назвать Г. Д. Ажгирея, Я. Н. Белевцева, А. Г. Бетехтина, Ю. А. Билибина, П. П. Бурова, А. Б. Каждана, В. М. Крейтера, В. А. Обручева, А. П. Прокофьева, В. И. Смирнова, С. С. Смирнова, А. А. Якжина и др.

Многими ведущими учеными были написаны замечательные учебники и методические руководства по поискам и разведкам месторождений, не утратившие своего значения до настоящего времени. Тем не менее в последние годы произошли существенные изменения в самой структуре минерально-сырьевой базы, оценке перспектив использования природных ресурсов и методов их вовлечения в промышленное использование.

В геолого-разведочной отрасли можно отметить несколько областей, в которых наблюдаются наиболее значимые изменения.

Во-первых, это касается совершенствования теории и методики поисковых работ. Во-вторых, широкое внедрение компьютерных технологий во все направления геолого-разведочного процесса качественно изменило методику подсчета запасов и оценки месторождений на всех стадиях их освоения.

Существенные изменения происходят и в методике добычных работ, в особенности в связи с требованиями экологической безопасности.

Наконец, необходимо учитывать еще одно важное обстоятельство. Наряду с неуклонно возрастающей потребностью в различных видах минерального сырья отчетливо проявляется тенденция истощения минерально-сырьевой базы, снижения открываемости новых месторождений, вовлечения в промышленное производство неблагоприятных по геологической позиции месторождений и руд более низкого качества. Эти причины стимулируют повышенный интерес к минерально-сырьевому потенциалу Мирового океана. Вследствие интенсификации научно-исследовательских и поисково-разведочных работ в океане в последние годы сложилась качественно новая ситуация – возникла необходимость решения проблем освоения минерально-сырьевых ресурсов океана в практической плоскости, что ознаменовалось интенсивными усилиями по разработке теоретических основ, методики и технических средств морских геолого-разведочных работ.

Авторский коллектив настоящего учебника постарался отразить в нем все важнейшие достижения, касающиеся поисков, разведки и эксплуатации месторождений и характеризующие современное состояние геолого-разведочной отрасли.

Вариант 3: ОСНОВЫ ГОРНОГО ДЕЛА[9]

Полезные ископаемые, располагающиеся в земной коре в пределах территории страны, образуют ее минерально-сырьевую базу. Эти природные ресурсы называют богатством недр государства.

[9] Городниченко В. И., Дмитриев А. П. Основы горного дела: учебник для вузов. М.: Издательство «Горная Книга», Издательство московского государственного горного университета, 2008. С. 7-8.

Добычу полезных ископаемых обеспечивают горно-добывающие отрасли промышленности, перспективы развития которых зависят прежде всего от состояния природных ресурсов. Их освоение играет важнейшую роль в развитии экономики России.

В нашей стране выявлены в промышленных концентрациях все виды минерального сырья, используемого в мировой практике.

Оценка прогнозных ресурсов, которую сегодня осуществляют в основном до глубины освоенных промышленностью недр, составляющей для твердых полезных ископаемых около 1 км, свидетельствует о том, что в России в обозримом будущем исчерпания минеральных ресурсов не предвидится, тем более что результаты исследований сверхглубоких скважин подтверждают наличие промышленных концентраций полезных компонентов на глубинах до 10 км.

По данным Министерства природных ресурсов России, в нашей стране 60–70 % запасов важнейших видов полезных ископаемых сосредоточено в ограниченном числе крупных месторождений. В настоящее время сохраняют свое значение освоенные крупные месторождения полезных ископаемых и имеют большие перспективы развития месторождения в регионах Сибири, Дальнего Востока и Севера.

В Сибири находится около 84 % разведанных запасов угля России (категории А, В, Сi), из них бурых и каменных углей примерно поровну. В этих запасах сосредоточено до 90 % коксующихся углей России и около 85 % особо ценных для коксования углей марок ГЖ, Ж, КЖ, К, ОС.

В настоящее время в Сибири, включая республику Саха, добывается около 70 % углей России. Как считают эксперты, этот показатель будет возрастать в связи с сокращением добычи угля в европейской части страны, а также на Урале и Дальнем Востоке. Можно предположить, что основная роль в обеспечении потребностей страны в углях в будущем будет принадлежать Кузбассу.

Повышение эффективности производства имеет особое значение для горно-добывающих отраслей промышленности, которые обеспечивают топливом, минеральным сырьем и материалами многие отрасли экономики страны: черную и цветную металлургию, энергетику, химическую, строительных материалов, сельское хозяйство и др.

Результаты работы горных предприятий в значительной степени определяют уровень эффективности производства во всех других отраслях, потребляющих их продукцию.

Так, в общих затратах на производство цветных металлов затраты на добычу руды составляют более 50 %. В затратах на производство электроэнергии 60–70 % составляют затраты на топливо.

Повышение эффективности горного производства должно осуществляться путем его технического перевооружения, обеспечивающего снижение затрат на производство продукции, повышение качества продукции, экономное и рациональное использование трудовых и материальных ресурсов, комплексное освоение богатства земных недр.

Задание 2. *Отредактируйте предложения таким образом, чтобы они соответствовали научному стилю, запишите исправленный вариант. Определите, с чем связаны допущенные ошибки.*

1. В своей курсовой работе я хотел бы ответить на очень актуальные в наше нелегкое время вопросы. **2.** Авторы этих статей абсолютно неправильно думают, что только их точка зрения имеет право на существование. **3.** Выводы оказались неожиданными, на первый взгляд просто сумасшедшими. **4.** Однако вначале необходимо разобраться, есть ли угроза

энергетического голода. **5.** Мне кажется, что первый способ решения проблемы более целесообразный. **6.** Стоит представить, а какой будет польза от этого изобретения. **7.** Компьютерный вирус – это сильный паразит! **8.** Современное состояние экономики, энергетики и экологии выдвигает необходимость проведения интердисциплинарных исследований. **9.** Это приводит к необходимости изыскания и выделения огромных усилий общества, чтобы противостоять результатам экологически опасных действий. **10.** В настоящее время сетевые технологии претерпевают бурное развитие. **11.** Свобода в современной России – это не столько свобода сотрудничества и доброжелательного диалога, как своевольное навязывание своего понимания свободы ради сокрушения чужой. **12.** Математическая модель включала в себя систему уравнений, описывающая течение газа около криволинейной поверхности. **13.** Земля должна рассматриваться как некая квазизамкнутая система, ресурс жизнеобеспечения которой большой, но ограничен. **14.** Изучение новых материалов дает свои плоды. **15.** Используя метод аналогий, на кафедре систем управления разработан комплекс программных средств для изучения систем путем их моделирования.

ТЕМА 11. ОФИЦИАЛЬНО-ДЕЛОВОЙ СТИЛЬ

Цель – познакомиться со спецификой официально-делового стиля, научиться определять основные стилевые и языковые особенности документов, их жанр, видеть реквизиты.

КОНСПЕКТ следующего материала к занятию (основные понятия выделены в тексте):

Официально-деловой стиль – это стиль, который обслуживает правовую и административно-общественную сферы деятельности. Он используется при написании документов, деловых бумаг и писем в государственных учреждениях, суде, а также в разных видах делового устного общения.

Среди книжных стилей официально-деловой стиль выделяется относительной устойчивостью и замкнутостью. С течением времени он, естественно, подвергается некоторым изменениям, но многие его черты: исторически сложившиеся жанры, специфическая лексика, морфология, синтаксические обороты – придают ему в целом консервативный характер.

Основные стилевые черты официально-делового стиля:

– **объективный, абстрагированный (неличный) характер изложения**, который проявляется в отсутствии субъективных оценок при передаче содержания, в безличности языкового выражения (отсутствуют местоименные и глагольные формы 2-го лица, ограничены – 1-го лица);

– **точность и детальностьизложения**, которые не допускают каких-либо разночтений; быстрота понимания не является важной, так как заинтересованный человек в случае необходимости прочитает документ несколько раз, стремясь к полному пониманию;

– **стандартизированность, стереотипностьизложения**, которая проявляется в том, что разнородные явления жизни в официально-деловом стиле укладываются в ограниченное количество стандартных форм (*анкета, справка, инструкция, заявление, деловое письмо* и т. д.);

– **долженствующе-предписующий характер изложения**, т. е. **волюнтативность** (выражение воли), которая в текстах выражается семантически (подбором слов) и грамматически (формы первого лица глагола – *предлагаю*, *приказываю*, *поздравляю*; формами долженствования – *надлежит*, *необходимо*, *следует*, *предлагается*);

– **отсутствие выражения эмоций и оценок** (не употребляются эмоционально-экспрессивные средства).

Эти черты находят свое выражение 1) в отборе языковых средств (лексических, морфологических и синтаксических); 2) в оформлении деловых документов.

Основные языковые особенности официально-делового стиля:

Языковые особенности	Примеры
Лексические	
1) языковые штампы(канцеляризмы, клише)	*ставить вопрос, на основании решения, по собственному желанию, по семейным обстоятельствам, входящие-исходящие документы,контроль за исполнением возложить, по истечении срока* и др.
2) профессиональная терминология	*недоимка, алиби, черный нал, теневой бизнес,жилищный найм, прокурорский надзор, единовременное пособие* и др.
3) архаизмы	*оным удостоверяю, сей документ, в надлежащем виде, во избежание* и др.
4) тяготение к использованию родовых понятий с широкой и бедной семантикой	*прибыть* (вместо *приехать, прилететь, прийти* и т. д.), *транспортное средство* (вместо *автобус, самолет, «Волга»* и т. д.), *населенный пункт* (вместо *деревня, город, село* и т. д.), *помещение (вместо: квартира, цех, ангар, вестибюль, кров, обитель, апартаменты и т. д.)*
Морфологические	
1) существительные-названия людей по признаку, обусловленному действием	*налогоплательщик, ответчик, арендатор, свидетель* и др.
2) существительные, обозначающие должности и звания в форме мужского рода	*сержант полиции Ушакова, инспекторНеверова,ответчик Прошина*и др.
3) отглагольные существительные с частицей *не-*	*нелишение, неявка, несоблюдение, непризнание* и др.
4) производные предлоги	*в связи, в течение, за счет, в силу, по мере, в отношении, на основании* и др.
5) инфинитивные конструкции	*провести осмотр, оказать помощь, доказать невиновность* и др.
6) глаголы настоящего времени в значении обычно производимого действия	*обвиняемому обеспечивается право на защиту, занеуплату взимается штраф* и др.
7) сложные слова, образованные от	*бракосочетание, правонарушение,*

двух и более основ	*налогообложение, землепользование, пассажироперевозки, дачевладелец, нетрудоспособность, работодатель, квартиросъемщик, материально-технический, осенне-зимний, ремонтно-эксплуатационный, вышеуказанный, нижепоименованный*и др.
8) нанизывание существительных с суффиксом *-ние*	*Приготовлением к преступлению признается приискание и приспособление средств или орудий или умышленное создание условий для совершенияпреступлений....*
9) гигантский пласт официальных наименований номенклатуре учреждений, профессий, должностей и т. п.	*Российское акционерное общество «Единая энергетическая система России», Открытое акционерное общество «Нефтяная компания «Лукойл», Всероссийский научно-исследовательский институт документоведения и архивного дела,главный научный сотрудник, заместитель командира полка по инженерной службе, главный специалист сектора делопроизводства компании, председатель Военной коллегии Верховного Суда Российской Федерации, депутат Государственной Думы РФ и др.*
10) широкое использование аббревиатур	*РФ, МИД, МЧС, ФСБ, РЖД, Сбербанк, МОК, СМИ, РПЦ, УГГУ, ЕГЭ, ОСАГО, ТРЦ, ТК, УФМС, МОУ, ФГБОУ, ГТО, ГОСТ, ФГОС, КамАЗ, Роспечать и др.*
11) употребление цепочки имен существительных в родительном падеже	*Для применения (род. п.) мер (род. п.) общественного воздействия (род. п.); в целях широкой гласности (род. п.) работы (род. п.) Министерства (род. п.) высшего образования (род. п.); результаты деятельности(род. п.)органов(род. п.) налоговой полиции(род. п.)* и др.
Синтаксические	
1) употребление простых предложений с однородными членами, причем ряды этих однородных членов могут быть весьма распространенными (до 8–10)	*Объектами общей собственности крестьянского хозяйства является имущество: земельный участок, насаждения, хозяйственные или иные постройки, мелиоративные и другие сооружения, продуктивный и рабочий скот, птица, сельскохозяйственная и иная техника, оборудование, транспортные*

	средства, инвентарь и другое имуществои др.
2) наличие пассивных конструкций	*платежи вносятся в указанное время, сроки выплат установлены на год* и др.
3) преобладание сложных предложений, в особенности сложноподчиненных, с придаточными условия	*При наличии спора о размерах причитающихся уволенному работнику сумм администрацияобязана уплатить указанное в настоящей статье возмещение в том случае, если споррешен в пользу работника*.

Документ – зафиксированная на материальном носителе информация с реквизитами, позволяющими её идентифицировать.

Форма документа (схема, отражающая семантико-информативную структуру текста) предоставляет в распоряжение его составителя определенный набор **реквизитов** (необходимые элементы оформления документа) и определенную их **композицию** (последовательность и порядок их размещения в тексте). Состав реквизитов, требования к реквизитам и бланкам документов устанавливаются ГОСТом. В настоящее время это ГОСТ Р 6.30-2003 «Унифицированные системы документации. Унифицированная система организационно-распорядительной документации. Требования к оформлению документов».

	Состав реквизитов документа
1.	Государственный герб Российской Федерации
2.	Герб субъекта Российской Федерации
3.	Эмблема организации или товарный знак
4.	Код организации
5.	Основной государственный регистрационный номер юридического лица (ОГРН)
6.	Идентификационный номер налогоплательщика / код причины постановки на учет (ИНН / КПП)
7.	Код формы документа
8.	Наименование организации
9.	Справочные данные об организации
10.	Наименование вида документа (жанр документа)
11.	Дата составления документа
12.	Регистрационный номер документа
13.	Ссылка на регистрационный номер или дату документа
14.	Место составления или издания документа
15.	Адресат
16.	Гриф утверждения документа
17.	Резолюция
18.	Заголовок к тексту
19.	Отметка о контроле
20.	Текст документа
21.	Отметка о наличии приложения
22.	Подпись
23.	Гриф согласования документа

24.	Визы согласования документа
25.	Оттиск печати
26.	Отметка о заверении копии
27.	Отметка об исполнителе
28.	Отметка об исполнении документа и направлении его в дело
29.	Отметка о поступлении документа в организацию
30.	Идентификатор электронной копии документа

Состав реквизитов конкретного документа определяется его видом и назначением. К наиболее частотным реквизитам можно отнести: **адресата**, **адресанта**, **названиежанрадокумента**, **основной текст документа**, **списокприложений**, **дату** и **подпись**. Логическому делению текста способствует его рубрикация, деление на части с помощью внутренних заголовков, подзаголовков, нумерация или графически единообразное выделение всех однотипных частей.

Способы классификации документов:

1. ***По месту составления***: *внутренние* и *внешние* документы. **Внутренний** документ создаётся в рамках одной организации, где работают и составитель, и адресат текста (*приказы администрации предприятия, служебные записки, должностные инструкции* и др). **Внешние** документы предназначаются адресатам, работающим на других предприятиях (*все виды деловых писем, приказы и распоряжения вышестоящих организаций* и др.).

2. ***По содержанию***: *простые* и *сложные*. **Простые** документы посвящены решению одного вопроса (*заявление, объяснительная записка* и другие виды личной документации), **сложные** – двух и более (*приказы*, *письма*, *инструкции*).

3. ***По форме***: *индивидуальные* и *типовые*. **Индивидуальные** документы предполагают некоторую самостоятельность текста и элементы творческого подхода, что не исключает их стандартизованности (*отдельные виды писем, служебных и докладных записок*). **Типовые** документы строятся на базе заранее заданного текста путём видоизменения его отдельных элементов; чаще всего эти документы одинаковы для групп однородных предприятий (*штатное расписание, положение о персонале* и др.). Если в типовом документе постоянные элементы отпечатаны типографским способом, а для переменных предусмотрены пробелы, которые заполняются при его составлении, то такой документ называют **трафаретным** (*анкеты, некоторые виды справок, трудовые договоры*).

4. ***По срокам исполнения***: *срочные* и *бессрочные*. В **срочных** документах содержится указание на выполнение некоторых действий в ограниченный временной период (*распоряжения, указания* и др.). Действие **бессрочных** документов не ограничено временными рамками (*указы, законы, некоторые виды инструкций*).

5. ***По происхождению***: *служебные* и *личные*. **Служебные** документы направлены на реализацию интересов организации (*приказы, деловые письма, контракты*). **Личные** документы, как правило, отражают взаимодействие отдельного физического лица с официальными органами или другими лицами (*заявление, доверенность, расписка, объяснительная записка* и др.).

6. ***По виду оформления***: *подлинник* (подписанный и надлежащим образом оформленный экземпляр документа, составленный в первый раз), *копия* (абсолютно точно воспроизводит подлинник, но имеет ограниченную юридическую силу, за исключением

нотариально заверенных.), *дубликат* (копия, имеющая одинаковую силу с подлинником, выдающаяся в случае его утери) и *выписки* (воспроизведение только одной из частей подлинника).

7. ***По функции***: **организационные** документы, направленные на регламентацию деятельности организации или предприятия (*устав, положение, штатное расписание, положение о персонале, должностную инструкцию*), **распорядительные** документы, содержащие конкретные распоряжения (*приказы, распоряжения, указания, решения*)., **информационно-справочные** документы, документы **по персоналу предприятия** (*трудовой договор, личные карточки, учётные карточки, анкеты*), **письма**, **договоры**.

Задание 1.*Проанализируйте текст официально-делового стиля:*

1. *Укажите характеристику данного текста с точки зрения классификации документов.*

2. *Обозначьте реквизиты и композиционные элементы государственного документа.*

3. *Опишите стилевые и языковые особенности текста*[10].

Федеральный закон от 1 июня 2005 г. N 53-ФЗ
«О государственном языке Российской Федерации»

С изменениями и дополнениями от: 2 июля 2013 г., 5 мая 2014 г.
Принят Государственной Думой 20 мая 2005 года
Одобрен Советом Федерации 25 мая 2005 года

Настоящий Федеральный закон направлен на обеспечение использования государственного языка Российской Федерации на всей территории Российской Федерации, обеспечение права граждан Российской Федерации на пользование государственным языком Российской Федерации, защиту и развитие языковой культуры.

Статья 1. Русский язык как государственный язык Российской Федерации

1. В соответствии с Конституцией Российской Федерации государственным языком Российской Федерации на всей ее территории является русский язык.

2. Статус русского языка как государственного языка Российской Федерации предусматривает обязательность использования русского языка в сферах, определенных настоящим Федеральным законом, другими федеральными законами, Законом Российской Федерации от 25 октября 1991 года N 1807-I «О языках народов Российской Федерации» и иными нормативными правовыми актами Российской Федерации, его защиту и поддержку, а также обеспечение права граждан Российской Федерации на пользование государственным языком Российской Федерации.

3. Порядок утверждения норм современного русского литературного языка при его использовании в качестве государственного языка Российской Федерации, правил русской орфографии и пунктуации определяется Правительством Российской Федерации.

4. Государственный язык Российской Федерации является языком, способствующим взаимопониманию, укреплению межнациональных связей народов Российской Федерации в едином многонациональном государстве.

[10] Возможна работа по вариантам: 1 вариант – анализ Статьи 1; 2 вариант – анализ Статьи 3; 3 вариант – анализ статьи 4.

5. Защита и поддержка русского языка как государственного языка Российской Федерации способствуют приумножению и взаимообогащению духовной культуры народов Российской Федерации.

6. При использовании русского языка как государственного языка Российской Федерации не допускается использование слов и выражений, не соответствующих нормам современного русского литературного языка (в том числе нецензурной брани), за исключением иностранных слов, не имеющих общеупотребительных аналогов в русском языке.

7. Обязательность использования государственного языка Российской Федерации не должна толковаться как отрицание или умаление права на пользование государственными языками республик, находящихся в составе Российской Федерации, и языками народов Российской Федерации.

<…>

Статья 3. Сферы использования государственного языка Российской Федерации

1. Государственный язык Российской Федерации подлежит обязательному использованию:

1) в деятельности федеральных органов государственной власти, органов государственной власти субъектов Российской Федерации, иных государственных органов, органов местного самоуправления, организаций всех форм собственности, в том числе в деятельности по ведению делопроизводства;

2) в наименованиях федеральных органов государственной власти, органов государственной власти субъектов Российской Федерации, иных государственных органов, органов местного самоуправления, организаций всех форм собственности;

3) при подготовке и проведении выборов и референдумов;

4) в конституционном, гражданском, уголовном, административном судопроизводстве, судопроизводстве в арбитражных судах, делопроизводстве в федеральных судах, судопроизводстве и делопроизводстве у мировых судей и в других судах субъектов Российской Федерации;

5) при официальном опубликовании международных договоров Российской Федерации, а также законов и иных нормативных правовых актов;

6) во взаимоотношениях федеральных органов государственной власти, органов государственной власти субъектов Российской Федерации, иных государственных органов, органов местного самоуправления, организаций всех форм собственности и граждан Российской Федерации, иностранных граждан, лиц без гражданства, общественных объединений;

7) при написании наименований географических объектов, нанесении надписей на дорожные знаки;

8) при оформлении документов, удостоверяющих личность гражданина Российской Федерации, за исключением случаев, предусмотренных законодательством Российской Федерации, изготовлении бланков свидетельств о государственной регистрации актов гражданского состояния, оформлении документов об образовании и (или) о квалификации установленного в соответствии с Федеральным законом от 29 декабря 2012 года N 273-ФЗ «Об образовании в Российской Федерации» образца, а также других документов, оформление которых в соответствии с законодательством Российской Федерации осуществляется на государственном языке Российской Федерации, при оформлении адресов

отправителей и получателей телеграмм и почтовых отправлений, пересылаемых в пределах Российской Федерации, почтовых переводов денежных средств;

9) в продукции средств массовой информации;

9.1) при показах фильмов в кинозалах;

9.2) при публичных исполнениях произведений литературы, искусства, народного творчества посредством проведения театрально-зрелищных, культурно-просветительных, зрелищно-развлекательных мероприятий;

10) в рекламе;

11) в иных определенных федеральными законами сферах.

1.1. В сферах, указанных в пунктах 9, 9.1, 9.2 и 10 части 1 настоящей статьи, и в иных предусмотренных федеральными законами случаях наряду с государственным языком Российской Федерации могут использоваться государственные языки республик, находящихся в составе Российской Федерации, другие языки народов Российской Федерации, а в случаях, предусмотренных законодательством Российской Федерации, также иностранные языки.

<…>

Статья 4. Защита и поддержка государственного языка Российской Федерации

В целях защиты и поддержки государственного языка Российской Федерации федеральные органы государственной власти в пределах своей компетенции:

1) обеспечивают функционирование государственного языка Российской Федерации на всей территории Российской Федерации;

2) разрабатывают и принимают федеральные законы и иные нормативные правовые акты Российской Федерации, разрабатывают и реализуют направленные на защиту и поддержку государственного языка Российской Федерации соответствующие федеральные целевые программы;

3) принимают меры, направленные на обеспечение права граждан Российской Федерации на пользование государственным языком Российской Федерации;

4) принимают меры по совершенствованию системы образования и системы подготовки специалистов в области русского языка и преподавателей русского языка как иностранного языка, а также осуществляют подготовку научно-педагогических кадров для образовательных организаций с обучением на русском языке за пределами Российской Федерации;

5) содействуют изучению русского языка за пределами Российской Федерации;

6) осуществляют государственную поддержку издания словарей и грамматик русского языка;

7) осуществляют контроль за соблюдением законодательства Российской Федерации о государственном языке Российской Федерации, в том числе за использованием слов и выражений, не соответствующих нормам современного русского литературного языка, путем организации проведения независимой экспертизы;

8) принимают иные меры по защите и поддержке государственного языка Российской Федерации.

<…>

Президент Российской Федерации В. Путин

Задание 2. *Проанализируйте следующий текст*[11]*:*

1. *Обозначьте реквизиты и структурно-содержательные элементы документа.*

2. *Опишите стилевые и языковые особенности.*

3. *Имеются ли в тексте документа средства, не соответствующие требованиям официально-делового стиля? Докажите свою точку зрения.*

УТВЕРЖДАЮ:
Ректор УГГУ**,** профессор
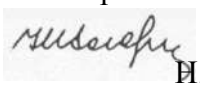
_____ Н.П. Косарев

РЕГЛАМЕНТ
ношения форменной одежды преподавателями,
сотрудниками и студентами УГГУ

1. Общие положения

Форменная одежда УГГУ – важнейший наряду с флагом и гербом символ корпоративной чести и достоинства, принадлежности преподавателей, сотрудников и студентов к высшему учебному заведению – Уральскому государственному горному университету.

Ношение форменной одежды в установленных случаях является почетным правом и обязанностью (моральным долгом) всех преподавателей, сотрудников и студентов УГГУ, облегченных этим доверием. По решению ректора почетное право ношения форменной одежды предоставляется заслуженным выпускникам.

Отказ от форменной одежды рассматривается как пренебрежение горняцким единством и неуважение к корпоративной символике Уральского государственного горного университета.

2. Руководящий состав университета: члены Ученого совета, включая ректорат, деканов, заведующих кафедрами, представителей студенческого, ветеранского и профсоюзного актива, а также руководителя управления отделов и служб, не входящие в Ученый совет, обязаны носить форму в следующих случаях:

- на всех рабочих совещаниях, проводимых ректором, первым проректором и проректором по научной работе;
- на заседаниях Ученого совета и Президиума Ученого совета университета, ученых советах факультетов;
- на торжественных собраниях сотрудников и студентов, митингах, конференциях, проводимых по планам ректората и деканатов;
- при участии в совещаниях, конференциях, торжественных собраниях и других официальных мероприятиях, проводимых органами власти, а также политическими, общественными и научными организациями.

3. Преподаватели университета, имеющие форму, обязаны быть в форменной одежде в следующих случаях:

- во время лекционных занятий;
- при участии в собраниях студентов, преподавателей, конференциях и митингах;

[11] Текст Регламента приводится без изменений и исправлений.

– при посещениях ректората и деканатов.

4. Сотрудники из числа административно-управленческого персонала (помощники ректора, проректоров, референты, секретари) обязаны быть в форменной одежде в следующих случаях:

– при нахождении на рабочем месте в дни проведения крупных общеуниверситетских мероприятий, при приеме делегаций, гостей и в иных случаях по распоряжению ректора;
– при участии, в том числе при орг. техническом обеспечении заседании Ученого совета и ректорских совещаний;
– при сопровождении ректора, проректоров во время официальных мероприятий вне университета.

5. Студенты – представители студенческого актива, имеющие форму, обязаны быть в форменной одежде:

– при посещении ректората, деканатов;
– на всех официальных мероприятиях, проводимых в университете;
– при участии в официальных мероприятиях, проводимых вне стен университета органами власти, политическими, общественными, научными и образовательными учреждениями.

6. По собственной инициативе студенты, сотрудники и преподаватели университета могут находиться в форменной одежде во всех случаях, если это не наносит ущерба почетному статусу формы и ее функциональному назначению.

Ученый секретарь совета, профессор О. В. Ошкордин
28.09.2005 г.

Задание 3.*Проанализируйте текст*[12] *с точки зрения использованных языковых средств, характерных для официально-делового стиля. Опишите средства, с помощью которых в тексте реализуется такая стилевая черта, как волюнтативность.*

Есть ли в Правилах отступления от требований официально-делового стиля? Подтвердите свою точку зрения, опираясь на текст документа.

Правила внутреннего распорядка обучающихся
в ФГБОУ ВПО «Уральский государственный горный университет»
Дата введения 01 сентября 2014 года

<…>

5. Основные права и обязанности обучающихся

[12] Текст Правил внутреннего распорядка приводится без изменений и исправлений.

5.1 Права обучающихся

Обучающиеся в университете имеют право:

– получать образование в соответствии с ГОС и ФГОС (в т. ч. актуализированными ФГОС) обучаться в пределах этих стандартов по индивидуальным учебным планам, ускоренным курсам обучения;

– бесплатно пользоваться библиотечно-информационными ресурсами, получать дополнительные (в том числе платные) образовательные услуги;

– участвовать в управлении университетом;

– свободно выражать собственные мнения и убеждения;

– выбирать факультативные (необязательные для данного направления подготовки (специальности) и элективные (избираемые в обязательном порядке) курсы, предлагаемые факультетом и кафедрой;

– участвовать в формировании содержания своего образования при условии соблюдения требований ГОС и ФГОС (в т. ч. актуализированными ФГОС) среднего профессионального и высшего образования; указанное право может быть ограничено условиями договора, заключенного между студентом и физическим или юридическим лицом, оказывающим ему содействие в получении образования и последующем трудоустройстве;

– осваивать помимо учебных дисциплин по избранным направлениям подготовки (специальностям) любые другие учебные дисциплины, преподаваемые в университете, в порядке, предусмотренном Уставом, а также преподаваемые в других высших учебных заведениях (по согласованию между их руководителями);

– определять по согласованию с деканатом и кафедрами набор дисциплин по специальности в пределах, установленных учебным планом, а также посещать дополнительно любые виды учебных занятий, проводимых в университете;

– ставить перед деканом и ректором, руководителем территориально обособленного учебного подразделения вопрос о замене преподавателей, не обеспечивающих должное качество учебного материала, нарушающих расписание занятий, иные правила организации учебно-воспитательного процесса;

– участвовать в обсуждении и решении важнейших вопросов деятельности университета и его обособленных структурных подразделений, в том числе через общественные организации и органы управления;

– бесплатно пользоваться услугами учебных, научных, лечебных и других подразделений университета в порядке, установленном Уставом;

– принимать участие во всех видах научно-исследовательских работ, конференциях, симпозиумах;

– совмещать учебу с профессиональной деятельностью и иной работой;

– представлять свои работы для публикации, в том числе в изданиях университета;

– обжаловать приказы и распоряжения администрации высшего учебного заведения в установленном законодательством РФ порядке;

– переходить с платного договорного обучения на бесплатное обучение в порядке, предусмотренном Уставом университета;

– получать от университета информацию о положении дел в сфере занятости населения и возможностях трудоустройства по специальности в соответствии с заключенными договорами и законодательством о занятости выпускников образовательных учреждений.

Обучающиеся в университете по заочной форме, выполняющие учебный план, имеют право на дополнительный оплачиваемый и не оплачиваемый отпуск по месту работы, на сокращенную рабочую неделю и на другие льготы, которые предоставляются в порядке, устанавливаемом законодательством РФ (ст. 173-176 ТК РФ).

Обучающиеся в университете имеют право на свободное посещение мероприятий, не предусмотренных учебным планом.

Обучающиеся в университете имеют право на перевод в другое образовательное учреждение, реализующее образовательную программу соответствующего уровня, при согласии этого образовательного учреждения и успешном прохождении ими аттестации.

Обучающиеся в университете по очной форме обучения имеют право на получение отсрочки от призыва на военную службу в соответствии с Федеральным законом «О воинской обязанности и военной службе».

5.2 Обязанности обучающихся

Обучающиеся в университете обязаны:

– добросовестно посещать учебные занятия, глубоко овладевать теоретическими знаниями, практическими навыками и современными методами для работы по избранной специальности;

– выполнять в установленные сроки все виды заданий, предусмотренных соответствующими учебными планами и программами обучения;

– постоянно повышать общую культуру, нравственность и физическое совершенство;

– нетерпимо относиться к недостаткам в учебно-воспитательном процессе и быту;

– бережно и аккуратно относиться к учебным и иным помещениям, оборудованию, учебным пособиям, литературе, приборам, другому имуществу университета; без соответствующего разрешения студентам запрещается выносить предметы и оборудование из лабораторий, кабинетов, аудиторий, учебных, бытовых корпусов и других помещений;

– нести материальную ответственность за ущерб, причиненный имуществу университета в соответствии с нормами действующего законодательства;

– незамедлительно сообщать в администрацию университета о возникновении ситуации, представляющей угрозу жизни и здоровью людей, сохранности имущества университета;

– соблюдать требования Устава университета, настоящие Правила и Правила проживания в общежитиях;

– поддерживать деловую репутацию, честь и престиж университета.

Обучающиеся в территориально обособленном учебном подразделении университета (филиале) помимо указанных выше правомочий пользуются правами и исполняют обязанности, предусмотренные Положением о соответствующем структурном подразделении или договорами о профессиональной подготовке, включая договоры на индивидуальную подготовку специалиста.

При неявке на занятия по уважительным причинам обучающийся ставит об этом в известность декана факультета, руководителя (уполномоченного работника) иного учебного структурного подразделения и в первый день явки на учебу представляет данные о причине неявки и документы установленного образца (справки, письма, телеграммы и т. п.), содержащие сведения оправдательного характера.

5.3 Требования к ношению формы

Обучающиеся в университете должны быть дисциплинированными и опрятными, вести себя достойно в университете, на улице, в общественном месте и в быту. В соответствии с решением Ученого совета университета от 25.06.2004 года, обучающиеся обязаны носить форменную одежду в ниже перечисленных случаях:

– на всех совещаниях, проводимых ректором, проректорами и деканами факультетов;

– на торжественных собраниях коллектива, митингах и конференциях;

– при участии в совещаниях, конференциях, торжественных собраниях и иных официальных мероприятиях, проводимых органами власти, а также общественными и научными организациями, на которых обучающиеся университета являются его представителями;

– при участии, в т. ч. организационно-техническом обеспечении заседаний Ученого совета университета и ректорских совещаний; при сопровождении ректора, проректоров во время официальных мероприятий вне университета.

– в иных случаях по распоряжению ректора.

По собственной инициативе обучающиеся университета могут находиться в форменной одежде в иных случаях, если это не наносит ущерба почетному статусу формы и её функциональному назначению.

Запрещается ношение предметов формы одежды измененных или неустановленных образцов, а также знаков различия, не предусмотренных Положением о форменной одежде.

<…>

ТЕМА 12. ОФОРМЛЕНИЕ ДЕЛОВЫХ БУМАГ

Цель – научиться оформлять основные жанры деловых бумаг.

КОНСПЕКТ следующего материала к занятию (требуется записать определение, основные реквизиты и образец):

Заявление – это документ, содержащий просьбу, предложение или жалобу какого-либо лица.

Заявление, как и большинство деловых бумаг, составляется в произвольной форме от руки или печатается на листе бумаги формата А4.

Основные реквизиты заявления:

1. Сведения об адресате (должность, фамилия, инициалы).

2. Сведения об адресате (должность, ФИО полностью, в некоторых случаях адрес или другая контактная информация).

3. Наименование жанра документа.

4. Основной текст заявления с точным изложением просьбы, предложения или жалобы.

5. Опись приложений к документу, если они имеются.

6. Дата.

7. Подпись.

Образец оформления заявления

Декану ФГиГ
проф. Талалаю А. Г.
от студента группы МПГ-16
Волкова Михаила Владимировича

Заявление

Прошу отпустить меня с занятий на 3 дня с 25 по 27 октября 2018 года в связи с участием в областных соревнованиях по футболу.

Копию справки-вызова прилагаю.

01.10.2018 г.

Доверенность – это документ, выдаваемый одним лицом (доверителем) другому лицу (доверенному) для представительства перед третьими лицами и дающий право доверенному лицу действовать от имени доверителя.

Доверенность предоставляет полномочия доверенному лицу предпринимать за доверителя какое-либо действие. В зависимости от вида полномочий различают три вида доверенности: 1) **разовая** (дает право на совершение одного конкретного действия), 2) **специальная** (дает право на совершение однородных действий), 3) **генеральная** (дает право на общее управление имуществом доверителя).

Основные реквизиты разовой доверенности:

1. Наименование жанра документа.

2. Наименование доверителя (ФИО полностью, должность, паспортные данные, адрес регистрации или проживания).

3. Наименование доверенного лица (ФИО полностью, должность, паспортные данные, адрес регистрации или проживания).

4. Формулировка доверяемой функции.

5. Дата.

6. Подпись.

Образец оформления разовой доверенности

Доверенность

Я, Зорянова Евгения Михайловна, студентка группы ВД-16 (паспорт: серия 3209 № 345177, выдан Отделом УФМС России по Свердловской области в Чкаловском районе гор. Екатеринбурга 09.06.2009 г., проживающая по адресу: г. Екатеринбург, ул. 8 марта, д. 104, кв. 190), доверяю Соловчуку Сергею Станиславовичу, студенту группы ГМО-17 (паспорт: серия 5404 № 654321, выдан Железнодорожным РУВД г. Ульяновска 13.09. 2008 г., проживающему по адресу: г. Екатеринбург, ул. Сулимова, д. 63, кв. 77), получить в кассе УГГУ мою стипендию за март 2017 года.

25.02.2017 г.

Расписка – это документ, подтверждающий произведенное кем-либо определенное действие (получение ценных предметов).

Расписка всегда составляется от руки. Если она имеет особо важное значение, ее необходимо заверить.

Основные реквизиты расписки:

1. Наименование жанра документа.

2. Наименование лица, получившего ценности (ФИО полностью, должность, паспортные данные, адрес регистрации или проживания).

3. Наименование лица, выдавшего ценности (ФИО полностью, должность, паспортные данные, адрес регистрации или проживания).

4. Точное наименование полученных ценностей с указанием количества (цифрами и прописью).

5. Дата, до которой необходимо вернуть полученные ценности.

6. Дата.

7. Подпись.

Образец оформления расписки

Расписка

Я, Воробьева Наталия Александровна, студентка группы УП-17 (паспорт: серия 5009 № 2435672, выдан отделом УФМС Ленинского района г. Новосибирска 25.09.2005 г., проживающая по адресу: Свердловская область, г. Первоуральск, ул. Горького, д. 7, кв. 5), получила от Штиппеля Артемия Павловича, инженера кафедры ГД (паспорт: серия 6507 № 575849, выдан Отделом УФМС России по Свердловской области в Кировском районе г. Екатеринбурга 05.10.2004 г., проживающего по адресу: г. Екатеринбург, пер. Красный, д. 34, кв. 33), 10 000 (десять тысяч) рублей.

Обязуюсь вернуть указанную сумму до 31 декабря 2017 г.

07 ноября 2017 г.

Докладная записка – это документ, информирующий адресата о сложившейся ситуации, а также содержащий выводы и предложения составителя.

Основной текст докладной записки делится на две части:

- в первой излагаются причины, послужившие поводом для ее написания;
- во второй анализируется сложившаяся ситуация, содержатся выводы и предложения о действиях, которые необходимо предпринять.

Основные реквизиты докладной записки:

1. Сведения об адресате (должность, фамилия, инициалы).

2. Наименование жанра документа.

3. Основной текст, состоящий из двух смысловых частей.

4. Опись приложений к документу, если они имеются.

5. Подпись автора документа, состоящая из трех частей (должность, собственно личная подпись и расшифровка подписи).

6. Дата.

Образец оформления докладной записки

Ректору УГТУ
проф. Душину А. В.

Докладная записка

24 декабря 2018 г. примерно в 12.30 я сдал свой пуховик в гардероб 4 учебного корпуса. Через два часа (после окончания праздничных мероприятий) я попытался получить пуховик по бирке, но его не оказалось на вешалке. Студенты, дежурившие в гардеробе в тот день, отказались объяснять, что произошло и куда пропала моя одежда.

Прошу разобраться в сложившейся ситуации и помочь с поисками пуховика.

Описание прилагается.

Студент группы ТБ-17 */Вутенко Б. Н./*

25 декабря 2018 г.

Объяснительная записка – это документ, объясняющий причины какого-либо события, факта, поступка (нарушения трудовой или учебной дисциплины, невыполнение задания, поручения и т. д.).

Основной текст объяснительной записки делится на две части:

- в первой излагаются, констатируются факты нарушения;
- во второй объясняются причины нарушения.

Основные реквизиты объяснительной записки:

1. Сведения об адресате (должность, фамилия, инициалы).

2. Наименование жанра документа.

3. Основной текст, состоящий из двух смысловых частей.

4. Опись приложений к документу, если они имеются.

5. Подпись автора документа, состоящая из трех частей (должность, собственно личная подпись и расшифровка подписи).

6. Дата.

Образец оформления объяснительной записки

Зав. кафедрой ИЯДК
доц. Юсуповой Л. Г.

Объяснительная записка

05.03.2018 г. я опоздала на практическое занятие по иностранному языку по причине транспортной аварии на перекрестке улиц Малышева и Гагарина.

Выданную транспортным предприятием справку прилагаю.

Студентка группы МЭ-15 */Вайслер Ю. М./*

07.03.2018 г.

Задание 1.*Напишите от своего имени следующие жанры деловых бумаг:*

а) заявление с просьбой продлить Вам сессию на неделю;

б) заявление с просьбой принять Вас на работу;

в) доверенность на получение Вашей стипендии в этом месяце;

г) расписку в получении Вами образцов минералов для выполнения лабораторной работы;

д) докладную записку о пропаже Ваших личных вещей из аудитории;

е) объяснительную записку о пропуске Вами занятий в течение недели;

ж) объяснительную записку о неявке на экзамен.

Задание 2.*Исправьте допущенные ошибки в оформлении и содержании следующих документов. Обратите внимание на нарушение разного типа языковых норм (орфографических, пунктуационных, лексических и грамматических). Запишите исправленный вариант.*

Текст 1

Декану УГТУ
От студента III курса очной формы обучения факультета гражданской защиты
Волк Василия Васильевича

заявление

В связи с отъездом на лидерские сборы очень прошу разрешить не посещать мне занятия на следующей неделе.

09.09.18 г.

Текст 2

Ректору УГТУ

Н. П. Косареву

доверенность.

Я, Задорин Виктор, студент УГТУ, даю право на получение получаемой мной стипендии студенту Гудину Александру Геннадьевичу (паспорт 6509 номер 124338, ул. Мира, 90-1).

1.5.18 г. */Задорин В. З./*

Текст 3

Кафедре ИЯДК

расписка

Я – Пустник Валентин Тимурович, прошу выдать мне учебные пособия для практических занятий. Автор – Мясникова Юлия Марковна в размере одной штуки. Паспортные данные – серия 6102, номер 879521, УФМС России, дата рождения – 19.02.2000 года, проживаю в городе Лангепас на улице Парковая, 7.

Обязуюсь вернуть в срок.

25 сентября

Текст 4

Декану ГМФ
Козину Владимиру
Зиновьевичу

Докладная

Уважаемый Владимир Зиновьевич!

Сегодня я, Курпатова Вера, студентка ГМФ, оставила без присмотра свои вещи в учебной аудитории 2240. При возвращении моих вещей в аудитории не было. Я очень расстроилась.

Пропали: куртка черная кожанная, красная сумка в цветочек, белый платок.

1 октября 2018 года

Текст 5

Зав. кафедрыТПФ Волкову М. Н.
От студента Хлебникова Семена.

Объяснительная о прогуле

Я, Семен Хлебников, отсутствовал на занятиях два месяца всвязи болезни. Справку из 6 городской больницы прилогаю.

01.11.18 *Хлебников С.*

СПИСОК РЕКОМЕНДУЕМОЙ ЛИТЕРАТУРЫ

Основная литература

№ п/п	*Наименование*
1	*Веселкова Т. В.* Культура устной и письменной коммуникации: учебное пособие / Т. В. Веселкова, И. С. Выходцева, Н. В. Любезнова. – Саратов: Вузовское образование, ИЦ «Наука», 2020. – 264 с. – ISBN 978-5-4487-0707-0. – Текст: электронный // Электронно-библиотечная система IPR BOOKS: [сайт]. – URL: http://www.iprbookshop.ru/94281.html
2	*Культура устной и письменной речи делового человека*: Справочник. Практикум. М.: Флинта: Наука, 2012 (и другие издания).
3	*Меленскова Е. С.* Культура речи и стилистика русского языка: учебное пособие для студентов специальностей 21.05.02 – «Прикладная геология», 21.05.03 –«Технология геологической разведки», 21.05.04 – «Горное дело». – Екатеринбург: Изд-во УГГУ, 2018. 87 с.
4	*Меленскова Е. С.* Русский язык делового общения: учебное пособие для студентов всех специальностей и направлений подготовки. Екатеринбург: УГГУ, 2018. 80 с.
5	*Меленскова Е. С.* Русский язык и культуре речи: учебное пособие с тестовыми заданиями для студентов специальностей 21.05.02 – «Прикладная геология», 21.05.03 – «Технология геологической разведки», 21.05.04 – «Горное дело» / Е. С. Меленскова. – Екатеринбург: Изд-во УГГУ, 2019. – 98 с.

Дополнительная литература

№ п/п	*Наименование*
1.	*Введенская Л. А., Павлова Л. Г., Кашаева Е. Ю.* Русский язык и культура речи: учебное пособие для вузов. Ростов-на-Дону: Феникс, 2004. – 544 с. (и другие стереотипные издания)
2.	*Введенская Л. А., Павлова Л. Г., Кашаева Е. Ю.* Русский язык и культура речи для инженеров: учебное пособие. Ростов-на-Дону: Феникс, 2003. 384 с.
3.	*Голуб И. Б.* Русский язык и культура речи: учебное пособие / И. Б. Голуб. – Москва: Логос, 2014. – 432 с. – ISBN 978-5-98704-534-3. – Текст: электронный // Электронно-библиотечная система IPR BOOKS: [сайт]. – URL: http://www.iprbookshop.ru/39711.html
4.	*Зверева Е. Н.* Русский язык и культура речи в профессиональной коммуникации: учебное пособие / Е. Н. Зверева, С. С. Хромов. – Москва: Евразийский открытый институт, 2012. – 432 с. – ISBN 978-5-374-00575-2. – Текст: электронный // Электронно-библиотечная система IPR BOOKS: [сайт]. – URL: http://www.iprbookshop.ru/14648.html
5.	*Культура научной и деловой речи*: учебное пособие для студентов-иностранцев / М. Б. Будильцева, И. Ю. Варламова, Н. С. Новикова, Н. Ю. Царёва. – Москва: Российский университет дружбы народов, 2013. – 240 с. – ISBN 978-5-209-05463-4. – Текст: электронный // Электронно-библиотечная система IPR BOOKS: [сайт]. – URL: http://www.iprbookshop.ru/22186.html

6.	*Курганская М. Я.* Деловые коммуникации: курс лекций / М. Я. Курганская. – Москва: Московский гуманитарный университет, 2013. – 121 с. – ISBN 978-5-98079-935-9. – Текст: электронный // Электронно-библиотечная система IPR BOOKS: [сайт]. – URL: http://www.iprbookshop.ru/22455.html
7.	*Лапынина Н. Н.* Русский язык и культура речи: курс лекций / Н. Н. Лапынина. – Воронеж: Воронежский государственный архитектурно-строительный университет, ЭБС АСВ, 2012. – 161 с. – ISBN 978-5-89040-431-2. – Текст: электронный // Электронно-библиотечная система IPR BOOKS: [сайт]. – URL: http://www.iprbookshop.ru/22667.html
8.	*Меленскова Е. С.* Культура речи и деловое общение: тестовые задания для студентов всех специальностей. Екатеринбург: Изд-во УГГУ, 2013. 78 с.
9.	*Меленскова Е. С.* Русский язык и культура речи: учебное пособие с упражнениями и контрольными работами для студентов всех специальностей очной и заочной форм обучения. Екатеринбург: Изд-во УГГУ, 2011. 80 с.
10.	*Меленскова Е. С.* Стилистика русского языка: учебное пособие. Екатеринбург: Изд-во УГГУ, 2011. 86 с.
11.	*Петрова Ю. А.* Культура и стиль делового общения: учебное пособие / Ю. А. Петрова. – Москва: ГроссМедиа, 2007. – 190 с. – ISBN 5-476-003-476. — Текст : электронный // Электронно-библиотечная система IPR BOOKS : [сайт]. — URL: http://www.iprbookshop.ru/1129.html
12.	*Решетникова Е. В.* Русский язык в деловых коммуникациях: учебное пособие / Е. В. Решетникова. – Новосибирск: Сибирский государственный университет телекоммуникаций и информатики, 2018. – 99 с. – ISBN 2227-8397. – Текст: электронный // Электронно-библиотечная система IPR BOOKS: [сайт]. – URL: http://www.iprbookshop.ru/84078.html
13.	*Скворцов Л. И.* Большой толковый словарь правильной русской речи / Л. И. Скворцов. – Москва: Мир и Образование, Оникс, 2009. – 1104 с. – ISBN 978-5-94666-556-8. – Текст: электронный // Электронно-библиотечная система IPR BOOKS: [сайт]. – URL: http://www.iprbookshop.ru/14555.html
14.	*Усанова О. Г.* Культура профессионального речевого общения: учебно-методическое пособие / О. Г. Усанова. – Челябинск: Челябинский государственный институт культуры, 2008. – 93 с. – ISBN 5-94839-062-4. – Текст: электронный // Электронно-библиотечная система IPR BOOKS: [сайт]. – URL: http://www.iprbookshop.ru/56426.html
15.	*Федосюк М. Ю., Ладыженская Т. А., Михайлова О. А., Николина Н. А.* Русский язык для студентов-нефилологов: учебное пособие. М.:Флинта: Наука, 2014 (и другие стереотипные издания)

ПЕРЕЧЕНЬ РЕСУРСОВ ИНФОРМАЦИОННО-ТЕЛЕКОММУНИКАЦИОННОЙ СЕТИ «ИНТЕРНЕТ», НЕОБХОДИМЫХ ДЛЯ ОСВОЕНИЯ ДИСЦИПЛИНЫ

1. *ГОСТ 6.30-2003.* «Унифицированные системы документации. Унифицированная система организационно-распорядительной документации. Требования к оформлению документов» (электронная публикация http://docs.cntd.ru/document/1200031361).

2. *Грамота (сайт).* [Электронный ресурс] – Режим доступа: http://www.gramota.ru.
3. *Культура письменной речи (сайт)* [Электронный ресурс] – Режим доступа: http://www.gramma.ru.
4. *Русский язык*: *энциклопедия русского языка (сайт).* [Электронный ресурс] – Режим доступа: http://russkiyyazik.ru.
5. *Словари и энциклопедии по русскому языку на Академике(сайт).* [Электронный ресурс] – Режим доступа: https://dic.academic.ru.

МИНИСТЕРСТВО НАУКИ И ВЫСШЕГО ОБРАЗОВАНИЯ РОССИЙСКОЙ ФЕДЕРАЦИИ

ФГБОУ ВО «Уральский государственный горный университет»

УТВЕРЖДАЮ
Проректор по учебно-методическому комплексу
_____С.А. Упоров

ФИЗИКА

МЕТОДИЧЕСКИЕ УКАЗАНИЯ ДЛЯ САМОСТОЯТЕЛЬНОЙ РАБОТЫ СТУДЕНТОВ ВСЕХ НАПРАВЛЕНИЙ ПОДГОТОВКИ

Специальность:
21.05.04 Горное дело

Направленность (профиль)
Горные машины и оборудование

форма обучения: очная, заочная

год начала подготовки: 2021

Автор: Коршунов И.Г., профессор, д.ф.-м.н.

Одобрена на заседании кафедры	Рассмотрена методической комиссией факультета
Физики	Горно-механического
(название кафедры)	*(название факультета)*
Зав.кафедрой _____	Председатель _____
(подпись)	*(подпись)*
Коршунов И.Г..	Осипов П. А.
(Фамилия И.О.)	*(Фамилия И.О.)*
Протокол № 117 от 05.10.2020 г.	Протокол № 2 от14.10.2020
(Дата)	*(Дата)*

Екатеринбург
2020

ОБЩИЕ МЕТОДИЧЕСКИЕ УКАЗАНИЯ К РЕШЕНИЮ ЗАДАЧ И ВЫПОЛНЕНИЮ ДОМАШНИХ КОНТРОЛЬНЫХ РАБОТ

1. Номера задач, которые студент должен включить в свою контрольную работу, определяются преподавателем в начале соответствующего семестра.
2. Контрольные работы нужно выполнять чернилами в школьной тетради, на обложке указывается фамилия и инициалы студента, номер группы.
3. Условия задач в контрольной работе необходимо переписать полностью без сокращений. Для замечаний преподавателя на страницах тетради нужно оставлять поля.
4. Если контрольная работа при рецензировании не зачтена, студент обязан представить ее на повторную рецензию, включив в нее те задачи, при решении которых допущены ошибки.
5. При решении задач необходимо пользоваться следующей схемой:

- Внимательно прочитать условие задачи.
- Выписать столбиком все величины, входящие в условие, и выразить их в одних единицах (преимущественно в Международной системе единиц СИ).
- Если это возможно, представить условие задачи в виде четкого рисунка. Правильно сделанный рисунок – это наполовину решенная задача.
- Уяснить физическую сущность задачи, установить основные законы и формулы, на которых базируется условие задачи.
- Если при решении задачи применяется формула, полученная для частного случая, не выражающая какой-нибудь физический закон или не являющаяся определением какой-нибудь физической величины, то ее следует вывести.
- Если равенства векторные, то их необходимо спроектировать но оси координат и записать в скалярной форме.
- Решить задачу сначала в общем виде, то есть, в буквенных обозначениях, заданных в условии задачи. При таком способе решения не производятся вычисления промежуточных величин.
- После получения расчетной формулы для проверки ее правильности следует подставить в правую часть формулы вместо символов величин их размерности, произвести с ними необходимые действия и убедиться в том, что полученная при этом единица соответствует искомой величине. Если такого соответствия нет, то это означает, что задача решена неверно.
- Подставить в конечную формулу числовые значения, выраженные в единицах СИ. В виде исключения допускается выражать в любых, но одинаковых единицах числовые значения однородных величин, стоящих в числителе и знаменателе дроби и имеющих одинаковые степени.

- При подстановке в расчетную формулу, а также при записи ответа числовые значения величин следует записывать как произведение десятичной дроби с одной значащей цифрой перед запятой на соответствующую степень десяти. Например, вместо 3520 надо записать $3{,}52 \cdot 10^3$, вместо 0,00129 записать $1{,}29 \cdot 10^{-3}$ и т. п.
- Вычисления по расчетной формуле надо проводить с соблюдением правил приближенных вычислений. Как правило, окончательный ответ следует записывать с тремя значащими цифрами. Это относится и к случаю, когда результат получен с применением калькулятора.
- Решение задачи должно сопровождаться краткими, но исчерпывающими пояснениями и комментариями.

1. МЕХАНИКА

1. Расстояние между двумя станциями метрополитена 1,5 км. Первую половину этого расстояния поезд проходит равноускоренно, вторую - равнозамедленно с тем же по модулю ускорением. Максимальная скорость поезда 50 км/ч. Найти ускорение и время движения поезда между станциями.

2. Шахтная клеть поднимается со скоростью 12 м/с. После выключения двигателя, двигаясь с отрицательным ускорением 1,2 м/с2 , останавливается у верхней приемной площадки. На каком расстоянии от нее находилась клеть в момент выключения двигателя и сколько времени двигалась до остановки?

3. С башни высотой 30 м в горизонтальном направлении брошено тело с начальной скоростью 10 м/с. Определить уравнение траектории тела, скорость тела в момент падения.

4. Для добывания руды открытым способом произвели взрыв породы. Подъем кусков породы, выброшенных вертикально вверх, длился 5 с. Определить их начальную скорость и высоту подъема.

5. При взрыве серии скважин камень, находящийся на уступе высотой 45 м, получил скорость 100 м/с в горизонтальном направлении. Какова дальность полета камня, сколько времени он будет падать, с какой скоростью упадет на землю?

6. Рассчитать скорость движения и полное ускорение шахтного электровоза в момент времени 5 с, если он движется по криволинейному участку радиусом 15 м. Закон движения электровоза выражается формулой $S = 800 + 8t - 0{,}5\,t^2$, м.

7. Во сколько раз тангенциальное ускорение точки, лежащей на ободе вращающегося колеса, больше ее нормального ускорения для того момента времени, когда вектор полного ускорения этой точки составляет угол 30° с вектором ее линейной скорости?

8. Под действием постоянной силы 118 Н вагонетка приобрела скорость 2 м/с, пройдя путь 10 м. Определить силу трения и коэффициент трения, если масса вагонетки 400 кг.

9. В шахте опускается равноускоренно лифт массой 280 кг, в первые 10 с он проходит 35 м. Найти натяжение каната, на котором висит лифт.

10. На горизонтальной платформе шахтной клети находится груз 60 кг. Определить силу давления груза на платформу: при равномерном подъеме и спуске, при подъеме и спуске с ускорением 3 м/^{2} , при спуске с ускорением 9,8 м/с^2.

11. Тело скользит по наклонной плоскости, образующей с горизонтом угол 45° . Пройдя путь 36,4 см, тело приобретает скорость 2 м/с. Найти коэффициент трения тела о плоскость.

12. Найти закон движения (зависимость пройденного расстояния от времени) куска антрацита при скольжении его с нулевой начальной скоростью по стальному желобу с углом наклона 30° . Коэффициент трения 0,3.

13. Рудничный поезд массой 450 т движется со скоростью 30 км/ч, развивая мощность 150 л. с. (1 л. с. =736 Вт). Определить коэффициент трения.

14. Определить силу тяги, которую развивает лебедка при подъеме вагонетки массой 2 т с ускорением 0,5 м/^{2}, если коэффициент трения 0,03, а угол наклона железнодорожного полотна 30°.

15. Вагонетка скатывается по наклонной горке длиной 5 м. Определить путь, проходимый вагонеткой по горизонтали до остановки, и наибольшую скорость движения, если коэффициент сопротивления 0,0095. Угол наклона 5°.

16. Маховик, приведенный в равноускоренное вращение, сделав 40 полных оборотов, стал вращаться с частотой 480 мин$^{-1}$.Определить угловое ускорение маховика и продолжительность равноускоренного вращения.

17. Ротор шахтного электродвигателя совершает 960 об/мин. После выключения он останавливается через 10с. Считая вращение равнозамедленным, найти угловое ускорение ротора. Сколько оборотов сделал ротор до остановки?

18. Крутящий момент двигателя электрической лебедки 1,2 кН·м. Для остановки двигателя служат тормозные деревянные колодки, прижимающиеся с двух сторон к тормозному чугунному диску радиусом 0,6 м, жестко связанному с ротором двигателя. Найти силу давления, необходимую для остановки ротора, если коэффициент трения равен 0,5.

19. Двигатель мощностью 3 кВт за 12 с разогнал маховик до 10 об/с. Найти момент инерции маховика.

20. Была произведена работа в 1 кДж, чтобы из состояния покоя привести маховик во вращение с частотой $8с^{-1}$.Какой момент импульса (количества движения) приобрел маховик?

21. Шар и цилиндр имеют одинаковую массу 5кг и катятся со скоростью 10 м/с по горизонтальной плоскости. Найти кинетическую энергию этих тел.

22. Какую работу надо произвести, чтобы раскрутить маховик массой 80 кг до 180об/мин? Массу маховика считать равномерно распределенной по ободу с диаметром 1м.
23. Ротор шахтного электродвигателя совершает 960 об/мин. После выключения он останавливается через 10с. Считая вращение равнозамедленным, найти угловое ускорение ротора. Сколько оборотов сделал ротор до остановки?

24. Шар и сплошной цилиндр катятся по горизонтальной плоскости. Какую часть энергия поступательного движения каждого тела составляет от общей кинетической энергии?

25. Маховик, выполненный в виде диска радиусом 0,4м и имеющий массу 100 кг, был раскручен до 480 оборотов в минуту и предоставлен самому себе. Под действием трения вала о подшипники маховик остановился через 80 с. Определить момент сил трения.

2.МОЛЕКУЛЯРНАЯ ФИЗИКА И ТЕРМОДИНАМИКА

26. Какой объем занимает 1 кг водорода при давлении 106 Па и температуре 20°С? Молярная масса водорода $2 \cdot 10^{-3}$ кг/моль.

27. Для автогенной сварки привезли баллон кислорода вместимостью 100 л. Найти массу кислорода, если его давление 12 МПа и темпера-тура 16°С. Молярная масса кислорода $32 \cdot 10^{-3}$ кг/моль.

28. Определить среднюю плотность сжатого воздуха в рудничной воздухопроводной сети, если давление воздуха в компрессоре составляет $7 \cdot 10^5$ Па, а давление у воздухоприемников $6 \cdot 10^5$ Па. Температура воздуха в начале и конце сети равна 27°С и 7°С. Молярная масса воздуха равна 0,029 кг/моль.

29. Стальной баллон емкостью 25 л наполнен ацетиленом $C_2 H_2$ при температуре 27° С до давления 20 МПа. Часть ацетилена использовали для автогенной сварки подкрановых путей в шахте. Какая масса ацетилена из-расходована, если давление в баллоне при температуре 23°С стало равным 14 МПа ? Молярная масса ацетилена 0,026 кг/моль.

30. Сжатый воздух в баллоне имеет температуру 15°С. Во время пожара температура воздуха в баллоне поднялась до 450° С. Взорвется ли баллон, если известно, что при этой температуре он может выдержать давление не более 9,8 МПа? Начальное давление в баллоне 4,8 МПа.

31. Температура взрыва гремучей смеси, то есть температура, до которой нагреты в первый момент газообразные продукты взрыва, достигает в среднем 2600° С, если взрыв происходит внутри замкнутого пространства. Во сколько раз давление при взрыве гремучего газа превосходит давление смеси до взрыва, если последнее равно 10^5 Па, а начальная температура 17° С?

32. Компрессор, обеспечивающий работу отбойных молотков в забое, засасывает из атмосферы 100 л воздуха в секунду при давлении 1 атм. Сколько отбойных молотков может работать от этого компрессора, если для каждого молотка необходимо 100 $см^3$ воздуха в секунду при давлении 50 атм ?

33. В двигателе Дизеля сжимается адиабатически воздух, в результате чего его температура поднимается, достигая температуры воспламенения нефти 800° С. До какого давления сжимается при этом воздух и во сколько раз уменьшается его объем, если начальное давление 1 атм, начальная температура 80°С, γ=1,4?

34. Современные вакуумные насосы позволяют понижать давление до 10^{-15} мм рт. ст. Сколько молекул газа содержится в объеме 1 $см^3$ при указанном давлении и температуре 27° С ?

35. Определить средние квадратичные скорости молекул метана CH_4 до взрыва и после него, если температура до взрыва равна 20° С, а после него 2600° С. Молярная масса 0,016 кг/моль.

36. Найти среднюю кинетическую энергию вращательного движения одной молекулы кислорода при температуре 350 К, а также кинетическую энергию вращательного движения всех молекул, содержащихся в 4 г кислорода.

37. Вычислить удельные теплоемкости при постоянном объеме и при постоянном давлении окиси углерода CO, принимая этот газ за идеальный.

38. На сжатие азота при постоянном давлении была затрачена работа 12 кДж. Найти изменение внутренней энергии и затраченное количество теплоты.

39. Какое количество теплоты для нагревания от 50°C до 100° C надо сообщить азоту массой 28 г, который находится в цилиндре с подвижным поршнем? Чему равна при этом процессе работа расширения?

40. При адиабатическом процессе расширения внутренняя энергия кислорода уменьшилась на 8,38 кДж. Вычислить массу кислорода, если начальная температура его 47° C, а объем увеличился в 10 раз.

41. В двигателе внутреннего сгорания температура газообразных продуктов сгорания поднимается от 600° C до 2000° C. Найти количество теплоты, подведенное к 1 кг газа при постоянном давлении, изменение его внутренней энергии и совершенную работу, если удельные теплоемкости при постоянных давлении и объеме соответственно равны 1,25 кДж/(кг·К) и 0,96 кДж/(кг·К).

42. Определить мощность на валу компрессора производительностью 25 $м^3$ в минуту, работающего на подземную воздушную сеть, если первоначальное давление 1 атм, а давление, развиваемое компрессором в конце изотермического сжатия, составляет 7 атм.

43. Тепловая машина работает по обратимому циклу Карно. Температура нагревателя 227° C. Определить термический коэффициент полезного действия цикла и температуру охладителя, если за счет каждого килоджоуля теплоты, полученной от нагревателя, машина совершает работу 350 Дж.

44. От идеальной теплосиловой установки, работающей по циклу Карно, отводится ежечасно 270 МДж теплоты с помощью холодильника при 9° C. Определить полезную мощность установки, если количество подводимой в час теплоты равно 900 МДж. При какой температуре подводится теплота?

45. Газ совершает цикл Карно. Абсолютная температура нагревателя в три раза выше, чем температура холодильника. Нагреватель передал газу 42 кДж теплоты. Какую работу совершил газ?

46. При прямом цикле Карно тепловая машина совершает работу, равную 200 Дж. Температура нагревателя 375 К, холодильника 300 К. Найти количество теплоты, получаемое машиной от нагревателя.

3. ЭЛЕКТРИЧЕСТВО И МАГНЕТИЗМ

47. Вследствие трения о шкив ремень заряжается, причем каждый квадратный метр ремня содержит 0,02Кл заряда. Ширина ремня 0,3м, скорость его движения 20 м/с. Какой заряд проходит ежесекундно через любую неподвижную плоскость, перпендикулярную ремню?

48. Определить заряд, емкость и потенциал Земли, считая ее шаром радиусом $6 \cdot 10^3$ км и зная, что напряженность поля около поверхности равна 100 В/м.

49. Разность потенциалов между пластинами плоского конденсатора 6 кВ, заряд каждой пластины 10 нКл. Найти энергию конденсатора и силу взаимного притяжения пластин, если расстояние между ними 2 см.

50. Какое количество теплоты выделится при разрядке плоского конденсатора, если разность потенциалов между пластинами 15 кВ, расстояние 1 мм, диэлектрик слюда ($\varepsilon = 6$), площадь каждой пластины 300 $см^2$?

51. Какую работу надо совершить , чтобы увеличить расстояние между пластинами воздушного конденсатора от 0,03 м до 0,1 м? Площадь пластин 100 $см^2$. Конденсатор подключен к источнику напряжения 220 В.

52. Камнедробилка должна работать под напряжением 100 В, потребляя ток в 40 А. Напряжение на электростанции 120 В, а расстояние до нее 1 км. Определить сечение медных соединительных проводов ($\rho = 1{,}7 \cdot 10^{-8}$ Ом м).

53. Какой длины надо взять нихромовый проводник диаметром 1,5 мм для изготовления спирали вулканизатора , применяемого при сращивании кабелей, если сопротивление спирали 5,5 Ом, а удельное сопротивление нихрома $1{,}1 \cdot 10^{-6}$ Ом м?

54. Цена деления прибора $1{,}5 \cdot 10^{-5}$ А /дел. Шкала прибора имеет 200 делений, его внутреннее сопротивление 100 Ом. Какие сопротивления нужно подключить к этому прибору и каким образом, чтобы можно было измерять напряжение до 200 В или ток до 4 А?

55. Определить сопротивление медных магистральных проводов при температуре 30^0 С. Расстояние от места расположения проводов до взрывной станции 400 м. Площадь сечения проводов 0,8 $мм^2$, $\rho = 0{,}017$(Ом· $мм^2$ /м), $\alpha = 0{,}0044$ град-1.

56. ЭДС батареи 12 В, ток короткого замыкания 5 А. Какую наибольшую мощность может дать батарея во внешней цепи?

57. Найти ток короткого замыкания для аккумуляторной батареи, если при токе 5 А она дает во внешнюю цепь мощность 9,5 Вт, а при токе 8 А мощность 14,4 Вт.

58. Ток в проводнике сопротивлением 100 Ом равномерно нарастает от 0 до 10 А в течение 30 с. Чему равно количество теплоты, выделившееся за это время в проводнике?

59. По прямому бесконечно длинному проводнику течет ток 50 А. Найти магнитную
индукцию в точке, удаленной на расстояние 5 см от проводника.

60. По двум бесконечно длинным прямым параллельным проводам текут токи 50 А и 100 А в противоположных направлениях. Расстояние между проводами 20 см. Определить магнитную индукцию в точке, удаленной на 25 см от первого и на 40 см от второго провода.

61. Найти число витков в катушке диаметром 10 см, если магнитная стрелка, помещенная в ее центре, отклонилась от плоскости магнитного меридиана на 38° при токе 0,2 А. Горизонтальная составляющая земного магнитного поля 12,8 А /м . Плоскость катушки совпадает с плоскостью магнитного меридиана.

62. Определить горизонтальную составляющую напряженности магнитного поля Земли,
если обмотка тангенс–буссоли имеет 10 витков радиусом 25 см. При токе 0,64 А стрелка отклоняется на угол 45°.

63. Плоский контур площадью 20 см ² находится в однородном магнитном поле с индукцией 0,03 Тл. Найти магнитный поток, пронизывающий контур, если его плоскость составляет угол 60° с линиями индукции.

64. Электромагнит изготовлен в виде тороида со средним диаметром 51 см и вакуумным зазором 2 мм. Обмотка тороида равномерно распределена по всей его длине. Во сколько раз уменьшится напряженность магнитного поля в зазоре, если при неизменном токе в обмотке зазор увеличить в три раза? Магнитная проницаемость сердечника тороида 800.

65. Найти напряженность магнитного поля между полюсами электромагнита , если проводник массой 10 г и длиной 1м при токе в нем 19,6 А висит в поле , не падая.

66. В однородном магнитном поле с индукцией 0,1 Тл движется проводник длиной 10 см со скоростью 15 м /с, направленной перпендикулярно к магнитному полю. Найти ЭДС, индуцированную в проводнике.

67. Обмотка электромагнита содержит 800 витков. Площадь сечения сердечника 15 $см^2$, Индукция магнитного поля в сердечнике 1,4 Тл. Вычислить величину

средней ЭДС , возникающей в обмотке при размыкании тока, если ток уменьшается до нуля в течение 0,001с.

68. На железное кольцо намотано в один слой 200 витков провода. Чему равна энергия Магнитного поля, если при токе 2,5 А магнитный поток в железе 0,5 мВб?

69. Замкнутый соленоид намотан на немагнитный каркас и содержит 20 витков на каждый сантиметр длины. Найти объемную плотность энергии поля при токе 1 А.

70. С какой скоростью должен нарастать ток в катушке с числом витков 800, площадью поперечного сечения 10 $см^2$, длиной 30 см, чтобы величина ЭДС самоиндукции, возникшей в ней, была равна 25 мВ?

4. МЕХАНИЧЕСКИЕ И ЭЛЕКТРОМАГНИТНЫЕ КОЛЕБАНИЯ И ВОЛНЫ

71. Маятник для гравиметрической съемки за сутки совершил 57600 колебаний. Найти ускорение свободного падения, если длина маятника
0,56м.

72. Днище вибролюка, применяемого для погрузки руды в бункер поезда из очистной камеры, совершает гармоническое колебательное движение с амплитудой 5 мм и частотой 1500 $мин^{-1}$. Написать уравнение колебаний, если начальная фаза равна нулю.

73. Стол питателя, предназначенного для погрузки руды в вагонетки, колеблется с частотой 45 $мин^{-1}$. Определить максимальные скорость и ускорение стола, полную энергию колебаний, если масса питателя 1000 кг, амплитуда колебаний 72 мм.

74. Решето рудообогатительного грохота совершает вертикальное колебательное движение с амплитудой 5 см. Найти наименьшую частоту колебаний, при которой куски руды, лежащие на решете, будут отделяться от него и подбрасываться вверх.

75. Для погружения обсадных труб в глинистые отложения применяется вибровозбудитель ВО-10, амплитуда колебаний которого 0,13 см, частота вращения дебалансов 1200 $мин^{-1.}$ Определить максимальные скорость и ускорение, написать уравнение колебаний, если начальная фаза равна нулю.

76. Определить полную энергию колебаний и максимальную силу взаимодействия между подъемным сосудом массой 90 тонн и армировкой ствола шахты, если амплитуда горизонтальных колебаний сосуда 3 см, а циклическая частота 7 $с^{-1}$.

77. Точка одновременно совершает два гармонических колебания, происходящих по взаимно перпендикулярным направлениям и выражаемых уравнениями: x = 0,5sint, y = 2cost. Найти уравнение траектории точки, построить график ее движения.

78. Два одинаково направленных гармонических колебания одного периода с амплитудами 10 см и 6 см складываются в одно колебание с амплитудой 14 см. Определить разность фаз складываемых колебаний.

79. Груз, подвешенный к пружине, гармонически колеблется по вертикали с периодом 0,5 с. Коэффициент упругости пружины 4 Н/м. Определить массу груза.

80. Амплитуда затухающих колебаний маятника за 5 мин уменьшилась в два раза. За какое время, считая от начального момента, амплитуда уменьшится в восемь раз?

81. Источник незатухающих гармонических колебаний подчиняется закону x = 5sin3140t (м). Определить смещение, скорость и ускорение точки, находящейся на расстоянии 340м от источника, через 1 с от начала колебаний, если скорость волны 340 м/с.

82. Уравнение незатухающих колебаний y =0,1sin0,5πt (м). Скорость волны 300 м/с. Написать уравнение колебаний для точек волны в момент времени 4 с после начала колебаний. Найти разность фаз для источника и точки на расстоянии 200 м от него.

83. Звуковые колебания с частотой 500 Гц и амплитудой 0,25 мм, распространяются в воздухе. Длина волны 70 см. Определить скорость распространения волны и наибольшую скорость колебаний частиц воздуха.

84. Определить коэффициент сжатия горной породы - величину, обратную модулю Юнга, если скорость распространения звуковых волн в горной породе равна 4500 м/с, а плотность породы составляет $2{,}3\cdot10^3$ кг/м^3.

85. К одному из концов длинного стержня прикреплен вибратор, колеблющийся по закону $y = 10^{-6}\sin10^4\pi t$ (м). Найти скорость точек в сечении стержня, отстоящем от вибратора на расстоянии 25см, в момент времени 10^{-4} с. Скорость волны $5\cdot10^3$ м/с.

86. Колебательный контур состоит из катушки с индуктивностью 2 мГн и конденсатора емкостью 888 пФ. На какую длину волны настроен контур?

87. Найти частоту собственных колебаний в контуре, состоящем из катушки индуктивности и плоского конденсатора. Площадь каждой пластины

конденсатора 30 $см^2$ и расстояние между ними 0,1 см. Число витков катушки 1000, длина ее 30 см, сечение 1 $см^2$.

88. Колебательный контур состоит из катушки с индуктивностью 1,02 Гн и конденсатора емкостью 0,025 мкФ. Заряд на конденсаторе равен $2,5\cdot^{10\text{-}6}$ Кл. Какова зависимость разности потенциалов на конденсаторе от времени?

89. Катушка (без сердечника) длиной 50 см и площадью поперечного сечения 3 $см^2$ имеет 1000 витков и соединена параллельно с конденсатором. Он состоит из двух пластин площадью 75 $см^2$ каждая, рас-стояние между пластинами 5 мм, диэлектрик -воздух. Найти период колебаний контура и длину волны, на которую он настроен.

90. Колебательный контур состоит из катушки индуктивностью 1,02 Гн и конденсатора емкостью 25 нФ. На обкладках конденсатора сосредоточен заряд 2,5 мкКл. Написать уравнение изменения тока в цепи в зависимости от времени.

91. Разность потенциалов на конденсаторе в контуре за 1 мс уменьшается в три раза. Найти коэффициент затухания.

92. Электромагнитные волны распространяются в некоторой однородной среде со скоростью $2,5\cdot10^8$ м/с. Какую длину волны имеют электромагнитные колебания в данной среде, если частота колебаний 1 МГц?

93. Катушка с индуктивностью 30 мкГн присоединена к плоскому конденсатору с площадью пластин 0,01 $м^2$ и расстоянием между ними 0,1 мм. Найти диэлектрическую проницаемость среды, заполняющей пространство между пластинами, если контур настроен на длину волны 750 м.

94. Колебательный контур состоит из конденсатора емкостью 80 пФ и катушки индуктивностью 0,5 мГн. Найти максимальный ток в контуре, если максимальная разность потенциалов на обкладках конденсатора 300 В. На какую длину волны резонирует данный контур?

95. Закон изменения разности потенциалов на обкладках конденсатора в контуре задан уравнением $U = 50\cos10^4\pi t$(В). Емкость конденсатора равна 0,1 мкФ. Найти период колебаний, индуктивность, длину волны. Написать закон изменения тока в контуре.

96. Колебательный контур состоит из конденсатора переменной емкости от 12 пФ до 80пФ и катушки с индуктивностью 1,2 мГн. Найти диапазон длин электромагнитных волн, которые могут вызывать резонанс в этом контуре.

97. Индуктивность колебательного контура 0,5 мГн. Какова должна быть электроемкость контура, чтобы он резонировал на длину волны 300 м?

98. Катушка (без сердечника) длиной 50 см и площадью поперечного сечения 3 $см^2$
имеет 1000 витков и соединена параллельно с конденсатором. Он состоит из двух пластин площадью 75 $см^2$ каждая, расстояние между пластинами 5 мм, диэлектрик -воздух. Найти период колебаний контура и длину волны, на которую он настроен.

99. Какую индуктивность надо включить в колебательный контур, чтобы при емкости 2 мкФ получить частоту 1000 Гц?

100. Индуктивность катушки в колебательном контуре 20 мкГн. Требуется настроить этот контур на частоту 5 МГц. Какую емкость следует выбрать?

101. Колебательный контур, состоящий из воздушного конденсатора с двумя пластинами по 100 $см^2$ каждая и катушки с индуктивностью 1 мкГн резонирует на волну длиной 10м. Найти расстояние между пластинами конденсатора.

5. ВОЛНОВАЯ И КВАНТОВАЯ ОПТИКА

102. Расстояние между двумя щелями в опыте Юнга I мм, расстояние от щелей до экрана 3м, расстояние между соседними интерференционными максимумами на экране 1,5 мм. Найти длину волны источника монохроматического света.

103. Оранжевые лучи с длиной волны 650 нм от двух когерентных источников, расстояние между которыми 120 мкм, падают на экран. Расстояние от источников до экрана 3,6 м. Найти расстояние между центрами соседних темных полос на экране.

104. Какую наименьшую толщину должна иметь пластинка, сделанная из материала с показателем преломления 1,54, чтобы при освещении ее лучами с длиной волны 750 нм, перпендикулярными к пластинке, она в отраженном свете казалась красной?

105. Между двумя плоскопараллельными пластинками лежит проволочка, отчего образовался воздушный клин. Пластинки освещаются светом с длиной волны 500 нм. Угол падения лучей 0°, длина пластинки 10 см. Расстояние между интерференционными полосами в отраженном свете 1,8 мм. Найти толщину проволочки.

106. Плосковыпуклая линза (n=1,5) с оптической силой 0,5 диоптрий выпуклой стороной лежит на стеклянной пластинке. Найти радиус пятого темного кольца Ньютона в проходящем свете (λ =600 нм).

107. Радиус кривизны плосковыпуклой линзы 4 м. Чему равна длина волны падающего света, если радиус 5-го светлого кольца Нью-она в отраженном свете равен 3,6 мм?

108. На щель шириной 0,2 мм падает нормально монохроматический свет с длиной волны 640 нм. Определить угол отклонения лучей, соответствующих первой светлой дифракционной полосе.

109. На пластинку со щелью падает нормально монохроматический свет. Угол отклонения лучей, соответствующих второму дифракционному минимуму, равен 1°. Сколько длин волн падающего света составляет ширина щели?

110. На щель шириной 0,05 мм падает нормально монохроматический свет (λ=0,6 мкм). Найти угол между первоначальным направлением пучка света и направлением на четвертую темную дифракционную полосу.

111. На дифракционную решетку нормально падает пучок света от разрядной трубки, наполненной гелием. На какую линию в спектре третьего порядка накладывается красная линия гелия с длиной волны 670 нм спектра второго порядка?

112. При освещении дифракционной решетки белым светом спектры второго и третьего порядка накладываются друг на друга. На какую длину волны в спектре второго порядка накладывается фиолетовая граница (400 нм) спектра третьего порядка?

113. На дифракционную решетку, имеющую 800 штрихов на I мм, падает параллельный пучок белого света. Какова разность углов отклонения конца первого и начала второго спектров? Принять длину волны красного света 760 нм, фиолетового 400 нм.

114. На дифракционную решетку, содержащую 50 штрихов на миллиметр, падает в направлении нормали к ее поверхности белый свет. Спектр проектируется на экран с помощью линзы, помещенной вблизи решетки. Определить длину спектра первого порядка на экране, если расстояние от линзы до экрана 3 м. Границы видимого спектра 400 нм и 760 нм.

115. Угол преломления луча света в жидкости равен 35°. Определить показатель преломления этой жидкости, если отраженный луч максимально поляризован.
116. Под каким углом к горизонту должно находиться Солнце, чтобы его лучи, отраженные от поверхности озера, были бы наиболее полно поляризованы.

117. Предельный угол полного внутреннего отражения луча на границе жидкости с воздухом равен 43°. Каков должен быть угол падения луча из воздуха на поверхность жидкости, чтобы отраженный луч был максимально поляризован?

118. Угол максимальной поляризации при отражении света от кристалла каменной соли равен 57°. Определить скорость распространения света в этом кристалле.

119. Угол между плоскостями поляризации двух призм Николя равен 45°. Во сколько раз
уменьшится интенсивность света, прошедшего через николи, если этот угол увеличить до 60°?

120. Температура «голубой» звезды $3 \cdot 10^4$К. Определить интегральную интенсивность излучения и длину волны, соответствующую максимуму излучательной способности.

121. Приняв температуру поверхности Солнца равной 6000 К, определить энергию, излучаемую с одного квадратного метра за секунду и длину волны, соответствующую максимуму излучательной способности.

122. Поток энергии, излучаемой из смотрового окошка печи за секунду, равен 34 Вт.
Найти температуру печи, если площадь отверстия 6 $см^2$.

123. Средняя величина энергии, теряемой вследствие излучения с одного квадратного сантиметра поверхности Земли за минуту, равна 0,55 Дж. Какую температуру должно иметь абсолютно черное тело, излучающее такое же количество энергии?

124. Печь при температуре 1100 К посылает на измерительный прибор некоторое тепловое излучение. Какова должна быть температура печи, чтобы получаемое прибором излучение увеличилось в два, четыре и шестнадцать раз?

125. Максимальная лучеиспускательная способность абсолютность черного тела приходится на длину волны 800 нм. Какая мощность должна быть подведена к этому телу, поверхность которого 100 $см^2$, чтобы поддерживать его при постоянной температуре.

126. Вследствие изменения температуры абсолютно черного тела, максимум испускательной способности сместился с 500 нм на 750 нм. Во сколько раз уменьшилась суммарная мощность излучения?

127. Какая доля энергии фотона израсходована на работу вырывания фотоэлектрона, если красная граница фотоэффекта равна 307 нм и кинетическая энергия фотоэлектрона I эВ?

128. Калий (работа выхода 2 эВ) освещается монохроматическим светом с длиной волны 509 нм. Определить максимально возможную кинетическую энергию фотоэлектронов.

129. Определить работу выхода электрона из цезия и серебра, если красная граница фотоэффекта у этих металлов составляет соответственно 660 нм и 260 нм.

130. Определить энергию, импульс и массу фотона, длина волны которого соответствует видимой части спектра с длиной волны 500 нм.

131. Определить давление света на стенки электрической стоваттной лампы. Колба лампы представляет собой сферический сосуд радиусом 5 см. Стенки лампы отражают 10 % падающего на них света. Считать, что вся потребляемая мощность идет на излучение.

132. На поверхность площадью 100 $см^2$ ежеминутно падает 63 Дж световой энергии. Найти величину светового давления, если поверхность полностью отражает все лучи и если полностью поглощает все лучи.

133. Давление света с длиной волны 600 нм на черную поверхность равно $2,2 \cdot 10^{-7} Н/м^2$. Сколько фотонов падает на I $см^2$ за одну секунду?

6. КВАНТОВАЯ ФИЗИКА И ФИЗИКА АТОМА

134. Определить длину волны, соответствующую границе серии Бальмера для водорода. Выделить эту спектральную линию на схеме энергетических уровней атома водорода. Постоянная Ридберга равна $1,097 \cdot 107 м^{-1}$.

135. Найти наибольшую и наименьшую длины волн в первой инфракрасной серии спектра водорода (серии Пашена). Начертить схему энергетических уровней атома водорода.

136. Атом водорода в основном состоянии поглотил квант света с длиной волны 121,5 нм. Определить радиус электронной орбиты возбужденного атома водорода.

137. Вычислить энергию фотона, испускаемого при переходе электрона в атоме водорода с третьего энергетического уровня на первый.

138. Определить длины волн де Бройля для электрона и протона, движущихся со скоростью 1000 км/с. Масса электрона $9,1 \cdot 10^{-31}$кг, масса протона $1,67 \cdot 10^{-27кг}$.

139. Какую ускоряющую разность потенциалов должен пройти электрон, чтобы длина волны де Бройля была равна 0,10 нм ?

140. Определить длину волны де Бройля для электрона, движущегося по круговой орбите атома водорода, находящегося в основном состоянии.

141. Электрон, движущийся со скоростью $6 \cdot 10^6$м/с, попадает в продольное ускоряющее однородное электрическое поле напряженностью 5 В/см. Какое расстояние должен пройти электрон в таком поле, чтобы его длина волны стала равной 0,10 нм?

142. Рассчитать дебройлевскую длину волны для протона с кинетической энергией, равной энергии покоя электрона 0,51МэВ.

143. Найти коротковолновую границу непрерывного рентгеновского спектра, если известно, что уменьшение приложенного к рентгеновской трубке напряжения на 23 кВ увеличивает искомую длину волны в два раза.

144. Найти длину волны коротковолновой границы сплошного рентгеновского спектра, если скорость электронов, подлетающих к антикатоду трубки, составляет 0,85 скорости света.

145. Для определения постоянной Планка к рентгеновской трубке приложили напряжение 16 кВ и определили минимальную длину волны сплошного рентгеновского излучения ($\lambda_{мин}$ =77,6 пм). Вычислить по этим данным постоянную Планка.

146. Частица в потенциальной яме шириной l находится в возбужденном состоянии (n=2).
Вычислить вероятность нахождения частицы в крайней четверти ямы.
46. Частица в потенциальной яме находится в основном состоянии. Какова вероятность обнаружить частицу в крайней трети ямы?
147. В одномерной потенциальной яме шириной l находится электрон. Найти вероятность нахождения электрона на первом энергетическом уровне в интервале $l/4$, равноудаленном от стенок ямы.

148. Вычислить величину момента импульса L орбитального движения электрона, находящегося в атоме водорода в s-состоянии и в p-состоянии.

149. Частица в потенциальной яме шириной l находится в низшем возбужденном состоянии. Определить вероятность нахождения частицы в интервале $l/4$, равноудаленном от стенок ямы.

150. Определить возможные значения проекции момента импульса L_Z орбитального движения электрона в атоме водорода на направление внешнего магнитного поля. Электрон находится в d-состоянии.

151. Электрон находится в одномерной прямоугольной потенциальной яме шириной *l*
с бесконечно высокими стенками. Определить вероятность обнаружения электрона в средней трети ямы, если электрон находится в возбужденном состоянии (n=3).

7. ЭЛЕМЕНТЫ ЯДЕРНОЙ ФИЗИКИ

152. Активность препарата пропорциональна числу ядер, распадающихся за секунду. Во сколько раз уменьшится активность препарата стронция $_{38}Sr^{90}$ через 100 лет? Период полураспада равен 28 лет.

153. Сколько β-частиц испускает в течение одного часа 1 мкг изотопа $_{11}Na^{24}$, период полураспада которого составляет 15 часов?

154. Препарат $_{92}U^{238}$ массой 1 г излучает $1{,}24\cdot10^4$ α -частиц в секунду. Найти период полураспада этого изотопа урана и активность препарата.

155. Найти число распадов за одну секунду в 1 г радия, период полураспада которого 1590 лет. Молярная масса радия 0,226 кг/моль.

156. Активность препарата пропорциональна числу ядер, распадающихся за одну секунду. Во сколько раз уменьшится активность иода $_{53}J^{124}$ спустя 12 суток? Период полураспада равен четырем суткам.

157. Сколько β-частиц испускается в течение суток при распаде изотопа фосфора $_{15}P^{32}$ массой 1 мкг? Период полураспада 14,3 суток.
158. Активность препарата уменьшилась в 256 раз. Сколько периодов полураспада составляет промежуток времени, за который произошло такое уменьшение активности?

159. За один год начальное количество радиоактивного вещества уменьшилось в три раза. Во сколько раз оно уменьшится за два года?
60. Какая доля начального количества радиоактивного вещества останется нераспавшейся через промежуток времени, равный двум периодам полураспада?

160. Дефект массы ядра $_{7}N^{15}$ равен 0,12396 а.е.м. Определить массу атома. (m $_{1}H^{1}$ = 1,00783 а.е.м.; m $_{0}n^{1}$ = 1,00867 а.е.м.).

161. Найти удельную энергию связи ядра $_6C^{12}$, если известно, что $m\ _1H^1$ = 1,00783 а.е.м.; $m\ _0n1$ = 1,00867 а.е.м.; $m\ _{12}C^6$ = 12,00000 а.е.м.

162. Рассчитать массу нейтрального атома, если ядро его состоит из трех протонов и двух нейтронов, а энергия связи ядра равна 26,3 Мэв. ($m\ _1H^1$ = 1,00783 а.е.м.; $m\ _0n^1$ = 1,00867 а.е.м.).

163. Определить энергию связи ядра изотопа кислорода $_8O^{16}$, если $m\ _1H^1$ = 1,00783 а.е.м.;
$m\ _0n^1$ = 1,00867 а.е.м.; $m\ _8O^{16}$ = 1 5,99491 а.е.м.

164. Определить энергию связи, приходящуюся на один нуклон ядра атома $_{11}Na^{23}$, если $m\ _{11}Na^{23}$ = 22,98977а.е.м.; $m\ _1H^1$ = 1,00783 а.е.м.; $m\ _0n^1$ = 1,00867 а.е.м.

165. Найти дефект массы, энергию связи и удельную энергию связи ядра $_3Li^7$, если известно, что $m\ _3Li^7$ =7,01601 а.е.м.; $m\ _1H^1$ = 1,00783 а.е.м.; $m\ _0n^1$ = 1,00867 а.е.м.

166. Энергия связи электрона с ядром невозбужденного атома водорода $_1H^1$ равна 13,6 эВ. Определить, насколько масса атома водорода меньше суммы масс свободных протона и электрона.

167. Вычислить дефект массы и энергию связи ядра $_5B^{11}$,если известны следующие массы: $m\ _5B^{11}$ = 11,00931 а.е.м.; $m\ _1H^1$ = 1,00783 а.е.м.; $m\ _0n^1$ = 1,00867 а.е.м.

168. Найти энергию, которую нужно затратить для отрыва нейтрона от ядра $_{11}Na^{23}$, если известны следующие массы: $m\ _0n^1$ = 1,00867 а.е.м.; $m\ _{11}Na^{23}$ = 22,98977 а.е.м.; $m\ _{11}Na^{22}$ = 21,99444 а.е.м.

169. Найти энергию отрыва нейтрона от ядра $_2He^4$,если известны массы: $m\ _0n^1$ = 1,00867 а.е.м.; $m\ _2He^4$ = 4,00260 а.е.м.; $m\ _2He^3$ = 3,01603 а.е.м.

170. Найти энергию, необходимую для удаления одного протона из ядра $_8O^{16}$ ($_8O^{16} \rightarrow {}_7N^{15} + {}_1H^1$). $m\ _1H^1$ = 1,00783 а.е.м.; $m\ _8O^{16}$ = 15,99491 а.е.м.; $m\ _7N^{15}$ = 15,00011 а.е.м.

171. Найти изменение массы при следующей ядерной реакции:
$_{13}Al^{27} + {}_2He^4 \rightarrow {}_{15}P^{30} + {}_0n^1$, если $m\ _{13}Al^{27}$ =2 6,98154 а.е.м.; $m\ _2He^4$ = 4,00260 а.е.м.; $m\ _{15}P^{30}$= 29,97263 а.е.м.; $m\ _0n^1$= 1,00867 а.е.м.

172.Вычислить энергетический эффект ядерной реакции: $1H^2 + {}_1H3 \rightarrow {}_2He^4 + {}_0n^1$, если

$m\ {}_1H^2 = 2{,}01410$ а.е.м.; $m\ {}_1H^3 = 3{,}01605$ а.е.м.; $m\ {}_0n^1 = 1{,}00867$ а.е.м.; $m\ {}_2He^4 = 4{,}00260$ а.е.м.

173. В термоядерном реакторе с дейтериевым горючим может происходить вторичная термоядерная реакция ${}_2He^3 + {}_1H^2 \rightarrow {}_2He^4 + {}_1H^1$. Вычислить энергию этой реакции. ($m\ {}_2He^3 = 3{,}01603$ а.е.м.; $m\ {}_1H^2 = 2{,}01410$ а.е.м.; $m\ {}_2He^4 = 4{,}00260$ а.е.м.; $m\ {}_1H^1 = 1{,}00783$ а.е.м.).

174. Вычислить энергию ядерной реакции ${}_7N^{14} + {}_0n^1 \rightarrow {}_6C^{14} + {}_1H^1$. ($m\ {}_7N^{1\ 4} = 14{,}00307$а.е.м.; $m\ {}_0n^1 = 1{,}00867$ а.е.м ; $m\ {}_6C^{14} = 14{,}00324$ а.е.м.; $m\ {}_1H^1 = 1{,}00783$ а.е.м.).

175. Определить энергию ядерной реакции ${}_3Li6 + {}_1H^2 \rightarrow {}_2He^4 + {}_2He^4$. ($m\ {}_3Li^6 = 6{,}01513$ а.е.м.; $m\ {}_1H^2 = 2{,}01410$ а.е.м.; $m\ {}_2He^4 = 4{,}00260$ а.е.м.).

176. Какую минимальную энергию должен иметь квант для вырывания нейтрона из ядра ${}_6C^{14}$? Известны массы: $m\ {}_6C^{14} = 14{,}00324$ а.е.м.; $m\ {}_0n^1 = 1{,}00867$ а.е.м.; $m\ {}_6C^{13}6 = 13{,}00335$а.е.м.

177. Какую минимальную энергию необходимо затратить, чтобы разделить ${}_6C^{12}$ на три равные части.($m\ {}_6C^{12} = 12{,}00000$ а.е.м.; $m\ {}_2He^4 = 4{,}00260$ а.е.м.).

178. Определить энергию ядерной реакции ${}_{20}Ca^{14} + {}_1H^1 \rightarrow {}_{19}K^{41} + 2He^4$. ($m\ {}_{20}Ca^{4\ 4} = 43{,}95549$ а.е.м.; $m\ {}_1H^1 = 1{,}00783$ а.е.м.; $m\ {}_2He^4 = 4{,}00260$ а.е.м.; $m\ {}_{19}K^{41} = 40{,}96184$ а.е.м.)

СПИСОК ЛИТЕРАТУРЫ

Основная литература

8.1 Основная литература

.

1.	И.Г. Коршунов. Физика. – Екатеринбург: Ид-во УГГУ, 2014. – 341 с.
2.	В.И. Горбатов, В.Ф. Полев. Физика. – Екатеринбург: Изд-во УГГУ (Ч.1, 2012.-105 с.; Ч.2, 2013.-115 с.; Ч.3.- 2014.-147 с.)
3.	Михайлов В.К. Физика: учебное пособие/ Михайлов В.К.— Электрон. текстовые данные.- М.: Московский государственный строительный университет, ЭБС АСВ, 2013.-120 с.-Режим доступа: http://www.iprbookshop.ru/23753.html - ЭБС «IPRbooks».
4.	Михайлов В.К. Волны. Оптика. Атомная физика. Молекулярная физика: учебное пособие/ Михайлов В.К., Панфилова М.И.-Электрон. текстовые данные.-М.: Московский государственный строительный университет, ЭБС АСВ, 2016.-144 с.-Режим доступа: http://www.iprbookshop.ru/62614.html -ЭБС «IPRbooks».
5.	Трофимова Т.М. Курс физики. Академия, 2010.- 560 с.

Дополнительная литература

1. И..Г. Коршунов. Основы физики.- Екатеринбург: Изд-во УГГУ, 2010. - 312 с.
2. Ветрова В.Т. Физика. Сборник задач: учебное пособие/ Ветрова В.Т.- Электрон. текстовые данные.- Минск: Вышэйшая школа, 2015.-446 с.- Режим доступа: http://www.iprbookshop.ru/48021.html -ЭБС «IPRbooks».
3. Чакак А.А. Физика. Краткий курс: учебное пособие для студентов очно-заочной формы обучения вузов, слушателей курсов повышения квалификации и профессиональной переподготовки специалистов, для студентов факультета дистанционных образовательных технологий/ Чакак А.А., Летута С.Н. Электрон. текстовые данные. Оренбург:

Оренбургский государственный университет, ЭБС АСВ, 2011.-541 с. - Режим доступа: http://www.iprbookshop.ru/30092.html - ЭБС «IPRbooks».
4. Сарина М.П. Механика. Молекулярная физика и термодинамика. Часть 1. Механика: учебное пособие/ Сарина М.П.- Электрон. текстовые данные.- Новосибирск: Новосибирский государственный технический университет, 2014.- 187 с.- Режим доступа: http://www.iprbookshop.ru/45392.html - ЭБС «IPRbooks».

ПРИЛОЖЕНИЯ

Приложение 1

Некоторые физические постоянные

Физическая постоянная	Обозначение	Значение
Скорость света в вакууме	c	$3.00\cdot10^{8}$ м/с
Гравитационная постоянная	G	$6.67\cdot10^{-11}$ м^3/(кг·с^2)
Число Авогадро	N_A	$6.02\cdot10^{23}$ моль$^{-1}$
Молярная газовая постоянная	R	8.31 Дж/(моль·К)
Постоянная Больцмана	k	$1.38\cdot10^{-23}$ Дж/К
Атомная единица массы	*1а.е.м.*	$1.660\cdot10^{-27}$ кг
Элементарный заряд	e	$1.60\cdot10^{-19}$ Кл
Масса покоя электрона	m_e	$9.11\cdot10^{-31}$ кг
Масса покоя протона	m_p	$1.67\cdot10^{-27}$ кг
Электрическая постоянная	ε_0	$8.85\cdot10^{-12}$ Ф/м
Магнитная постоянная	μ_0	$4\pi\cdot10^{-7}$ Гн/м
Постоянная Планка	h $\hbar$	$6.63\cdot10^{-34}$ Дж/с $1.05\cdot10^{-34}$ Дж/с

Приложение 2

Множители и приставки для образования десятичных кратных и дольных единиц и их наименования

Приставка			Множитель	Приставка			Множитель
Наименование	Обозначение			Наименование	Обозначение		
	русское	международное			русское	международное	
экса	Э	E	10^{18}	деци	д	d	10^{-1}
пэта	П	P	10^{15}	санти	с	c	10^{-2}
тера	Т	T	10^{12}	милли	м	m	10^{-3}
гига	Г	G	10^{9}	микро	мк	μ	10^{-6}
мега	М	M	10^{6}	нано	н	n	10^{-9}
кило	к	k	10^{3}	пико	п	p	10^{-12}
Гекто	г	h	10^{2}	фемто	ф	f	10^{-15}

Дека	да	da	10^{1}	атто	а	а	10^{-18}
П р и м е ч а н и е: Приставки гекто, дека, деци и санти допускается применять только в наименованиях кратных и дольных единиц, уже получивших широкое распространение (гектар, декалитр, дециметр, сантиметр и др.)							

Приложение 3

Единицы физических величин, имеющие собственные наименования

Величина	Единица	
	Наименование	Обозначение
Длина	метр	м
Масса	килограмм	кг
Время	секунда	с
Плоский угол	радиан	рад
Телесный угол	стерадиан	ср
Сила, вес	ньютон	Н
Давление	паскаль	Па
Напряжение (механическое)	паскаль	Па
Модуль упругости	паскаль	Па
Работа, энергия	джоуль	Дж
Мощность	ватт	Вт
Частота колебаний	герц	Гц
Термодинамическая температура	кельвин	К
Разность температур	кельвин	К
Теплота, количество теплоты	джоуль	Дж
Количество вещества	моль	моль
Электрический заряд	кулон	Кл
Сила тока	ампер	А
Потенциал электрического поля, электрическое напряжение	вольт	В
Электрическая емкость	фарад	Ф
Электрическое сопротивление	ом	Ом
Электрическая проводимость	сименс	См
Магнитная индукция	тесла	Тл
Магнитный поток	вебер	Вб
Индуктивность	генри	Гн
Сила света	кандела	кд
Световой поток	люмен	лм
Освещенность	люкс	лк
Поток излучения	ватт	Вт
Поглощенная доза излучения (доза излучения)	грэй	Гр
Активность изотопа	беккерель	Бк

Приложение 4

Внесистемные единицы

Наименование величины	Единица		
	Наименование	Обозначение	Соотношение с единицей СИ
Масса	тонна атомная единица массы	т а.е.м.	10^3 кг $1.66 \cdot 10^{-27}$ кг
Время	минута час сутки	мин ч сут	60 с 3600 с 86400 с
Плоский угол	градус минута секунда град	…• …′ …″ град	$1.74 \cdot 10^{-2}$ рад $2.91 \cdot 10^{-4}$ рад $4.85 \cdot 10^{-6}$ рад $(\pi/200)$ рад
Объем, вместимость	литр	Л	10^{-3} м^3
Длина	астрономическая единица световой год парсек	а.е. св. год пк	$1.50 \cdot 10^{11}$ м $9.46 \cdot 10^{15}$ м $3.08 \cdot 10^{16}$ м
Оптическая сила	диоптрия	Дптр	1 м$^{-1}$
Площадь	гектар	Га	10^4 м^2
Энергия	электрон-вольт	эВ	$1.60 \cdot 10^{-19}$ Дж
Полная мощность	вольт-ампер	В·А	
П р и м е ч а н и е: Единицы времени (минуту, час, сутки), плоского угла (градус, минуту, секунду), астрономическую единицу, световой год, диоптрию и атомную единицу массы не допускается применять с приставками.			

Приложение 5

Плотность некоторых твердых тел

Твердое тело	Плотность, г/см^3	Твердое тело	Плотность, г/см^3
Алюминий	2.70	Цезий	1.90
Барий	3.50	Каменная соль	2,2
Ванадий	6.02	Латунь	8,55
Висмут	9.80	Марганец	7,40
Железо (чугун, сталь)	7.88	Платина	21,4
Литий	0.53	Золото	19,3
Медь	8.93	Висмут	9,8·
Никель	8.90	Уран	18,7
Свинец	11.3	Цинк	7.15
Серебро	10.5	Вольфрам	19,3

Приложение 6

Плотность некоторых жидкостей и газов

Жидкость (при 15° С)	Плотность, г·/см^3	Газ (при нормальных условиях	Плотность, кг/м^3
Вода (дистиллированная при 4°С)	1.00	Водород	0.09
Глицерин	1.26	Воздух	1.29
Керосин	0.8	Гелий	0.18
Ртуть	13.6	Аргон	1,78
Масло (оливковое, смазочное)	0.9	Азот	1,25
Масло касторовое	0.96	Кислород	1.43
Сероуглерод	1.26		
Эфир	0.7		
Спирт	0.80		

Приложение 7

Удельное сопротивление ρ некоторых материалов

Материал	Удельное сопротивление, Ом·м	Материал	Удельное сопротивление, Ом·м
Алюминий	$2{,}53\cdot10^{-8}$	Ртуть	$9{,}6\cdot10^{-7}$
Алюминий провод	$2{,}87\cdot10^{-8}$	Свинец	$2{,}08\cdot10^{-7}$
Бумага	10^{15}	Серебро	$1{,}6\cdot10^{-8}$
Вода дистиллированная	10^{4}	Сталь литая	$1{,}3\cdot10^{-7}$
Вода морская	0,3	Сталь чистая	$1{,}01\cdot10^{-7}$
Вольфрам	$5{,}5\cdot10^{-8}$	Стекло	10^{11}
Графит	$3{,}9\cdot10^{-6}$	Стекло кварцевое	10^{16}
Железо чистое	$9{,}8\cdot10^{-8}$	Угольные щётки	$4\cdot10^{-5}$
Железо	$8{,}7\cdot10^{-8}$	Цинк	$5{,}9\cdot10^{-8}$
Золото	$2{,}2\cdot10^{-8}$	Чугун серый	$1\cdot10^{-6}$
Константан	$5\cdot10^{-7}$	Никель	$8{,}7\cdot10^{-8}$
Масло парафиновое	10^{14}	Нихром	$1{,}12\cdot10^{-6}$
Магний	$4{,}4\cdot10^{-8}$	Олово	$1{,}2\cdot10^{-7}$
Манганин	$4{,}3\cdot10^{-7}$	Платина	$1{,}07\cdot10^{-7}$
Медь	$1{,}72\cdot10^{-8}$	Медь провод	$1{,}78\cdot10^{-8}$

Приложение 8

Диэлектрическая проницаемость некоторых веществ

Вещество	Проницаемость	Вещество	Проницаемость
Ацетон	21,4	Парафин	2,0
Вакуум	1,0	Парафинированная бумага	2,0
Воздух	1,000594	Полиэтилен	2,2
Вода	81	Слюда	7,0
Вода дистиллированная	31	Спирт этиловый	25,1
Воск	7,8	Спирт метиловый	33,5
Керосин	2,0	Стекло	7,0
Масло	5,0	Фарфор	5,0
Масло трансформаторное	2,2	Эбонит	2,6

Приложение 9

Греческий алфавит

Обозначения букв	Название букв	Обозначения букв	Название букв
A, α	Альфа	N, ν	ню
B, β	Бета	Ξ, ξ	кси
Γ, γ	Гамма	O, o	омикрон
Δ, δ	Дэльта	Π, π	пи
E, ε	Эпсилон	P, ρ	ро
Z, ς	Дзета	Σ, σ	сигма
H, η	Эта	T, τ	тау
Θ, θ	Тэта	Y, υ	ипсилон
J, i	Иота	Φ, φ	фи
K, κ	Каппа	X, χ	хи
Λ, λ	Ламбда	Ψ, ψ	пси
M, μ	Ми	Ω, ω	омега

СОДЕРЖАНИЕ

Общие методические указания к решению задач и выполнению домашних контрольных работ	3
1. Механика	4
2. Молекулярная физика и термодинамика	7
3. Электричество и магнетизм	9
4. Механические и электромагнитные колебания и волны	11
5. Волновая и квантовая оптика	15
6. Квантовая физика и физика атома	18
7. Элементы ядерной физики	20
Список литературы	23
Приложения	24

МИНИСТЕРСТВО НАУКИ И ВЫСШЕГО ОБРАЗОВАНИЯ РОССИЙСКОЙ ФЕДЕРАЦИИ

ФГБОУ ВО «Уральский государственный горный университет»

УТВЕРЖДАЮ
Проректор по учебно-методическому комплексу
_____ С.А. Упоров

МЕТОДИЧЕСКИЕ УКАЗАНИЯ И КОНТРОЛЬНЫЕ ЗАДАНИЯ К ЛАБОРАТОРНЫМ ЗАНЯТИЯМ ПО КУРСУ «ХИМИЯ» ДЛЯ СТУДЕНТОВ ВСЕХ СПЕЦИАЛЬНОСТЕЙ ЧАСТЬ 1

Специальность
21.05.04 Горное дело

Направленность (профиль)
Горные машины и оборудование

формы обучения: очная, заочная

год набора: 2021

Автор: Чупахина Т.И., к.х.н., доцент

Одобрена на заседании кафедры	Рассмотрена методической комиссией факультета
Химии	Горно-механического
(название кафедры)	*(название факультета)*
Зав.кафедрой _____	Председатель _____
(подпись)	*(подпись)*
Амдур А.М.	Осипов П.А.
(Фамилия И.О.)	*(Фамилия И.О.)*
Протокол №2 от 08.10.2020	Протокол № 2 от 14.10.2020
(Дата)	*(Дата)*

Екатеринбург
2020

С О Д Е Р Ж А Н И Е

Введение ……..….. 4
Общие правила работы в химической лаборатории ……..…… 7
Правила техники безопасности при работе с химическими реактивами ……. 7
Оказание первой медицинской помощи ……. 8
Оформление лабораторного журнала ……. 8
1. Периодичность изменения свойств оксидов и гидроксидов …….. 9
1.1. Экспериментальная часть ……. 11
1.2. Контрольные вопросы и задания ……. 12
2. Химическая кинетика …… 14
2.1. Экспериментальная часть …….. 16
2.2. Контрольные вопросы и задания …….. 18
3. Химическое равновесие …… 19
3.1. Экспериментальная часть ……. 20
3.2. Контрольные вопросы и задания ……. 21
4. Ионные равновесия в растворах электролитов ……..… 23
4.1. Экспериментальная часть …… 25
4.2. Контрольные вопросы и задания …… 26
5. Реакции ионного обмена …… 27
5.1. Экспериментальная часть …… 29
5.2. Контрольные вопросы и задания …… 31
6. Гидролиз солей …… 32
6.1. Экспериментальная часть …… 34
6.2. Контрольные вопросы и задания …… 35
Список литературы ……. 37

ВВЕДЕНИЕ

Горные инженеры, геологи и геофизики сталкиваются с самыми разнообразными явлениями природы, химическими по своей сущности: быстрой выветриваемостью, окисляемостью, различной смачиваемостью горных пород, с особенностями воздушной среды под землей, с обводненностью горных выработок, агрессивностью рудничных вод. Поэтому им требуются более глубокие знания по химии, чем любому другому специа-листу. Инженеры горнодобывающей отрасли способны справиться с современными задачами горно-металлургической и горно-химической промышленности только зная весь путь от разведки полезного ископаемо-го до его переработки. Физико-химическая некомпетентность горных инженеров и геологов является причиной недостатков в развитии горной науки, техники и технологии, бедственного экологического положения горных предприятий.

Роль химии в подготовке инженеров непрерывно возрастает в связи с необходимостью решения задач по снижению уровня потерь полезных компонентов и увеличению комплексности использования руд, рациональ-ному применению вскрышных пород, очистке и использованию шахтных вод и сточных вод обогатительных фабрик, защите от коррозии бурового и горнодобывающего оборудования, заблаговременной дегазации угольных месторождений, применению физико-химических методов упрочнения грунтов, геотехнологическим методам добычи полезных ископаемых.

В горном деле широко применяются химические материалы: химии-ческие растворы при бурении и тампонаже скважин, взрывчатые вещества при отбойке угля, руды и породы, химические добавки, препятствующие распыление угля и налипанию льда на конвейерную ленту, материалы для покрытия из пены, предохраняющей от промерзания участка разработки, компоненты для отвердевания закладочных смесей, огнетушащие составы, синтетические смолы для укрепления горных пород, реагенты для флота-ции и обогащения руд и большой ассортимент таких обычных химикатов как горючие и смазочные материалы, цемент, стекло, керамика, гидро-, термо- и электроизоляционные материалы, лаки, краски, пластмассы, резина.

Еще благодаря усилиям Д.И. Менделеева, химию, как одну из фундаментальных дисциплин, стали преподавать во всех высших школах России. Химия вместе с физикой и математикой составляет основу профессиональ-ной подготовки специалистов высокой квалификации.

Будущие специалисты должны получить такой комплекс знаний по химии, который составит базу для успешного освоения последующих дисциплин и правильного использования материалов, применяемых в техни-ке.

Теоретические разделы химии, такие как строение электронных обо-лочек атомов, основные виды химических связей, химическая кинетика и равновесие, окислительно-восстановительные потенциалы, водородный показатель, произведение растворимости, свойства комплексных соедине-ний, позволяет правильно ориентироваться в вопросах, связанных непос-редственно со свойствами и превращениями минералов и горных пород.

Горные породы и руды состоят из минералов. К минералам относят природные химические соединения. Неорганические минералы подразде-ляются на минеральные типы, названия которым присваиваются согласно классификации неорганических веществ и их номенклатуре. По химичес-кому составу минералы подразделяют на:

а) простые вещества (металлы, неметаллы),

б) карбиды, нитриды, фосфиды, сульфиды, арсениды, селениды, оксиды, гидроксиды, галогениды и др.,

в) соли кислородержащих кислот (силикаты, фосфаты, арсенаты, ва-надаты, бораты, карбонаты, сульфаты, нитраты, вольфраматы, молибда-ты, хроматы, иодаты и др.).

Основа химической н о м е н к л а т у р ы - русские названия хи-мических элементов, приведенные в периодической системе Д.И. Менде-леева, которые не всегда совпадают с латинскими названиями, например, гидрогениум - водород, оксигениум - кислород.

К неметаллам относят:

He, Ne, Ar, Kr, Xe, Rn, F, Cl, Br, J, At, O, S, Se, Te, N, P, As, C, Si, B, H,
остальные элементы - металлы.

Названия простых веществ состоят их одного слова - наименования химического элемента с числовой приставкой, например: O_3 - трикисло-род, P_4 - тетрафосфор, S_8 - октасера.

Используют также числовые приставки:

1 - моно	7 - гепта
2 - ди	8 - окта
3 - три	9 - нона
4 - тетра	10 - дека
5 - пента	11 - ундека
6 - гекса	12 - додека

В химических формулах сложных вещество на первом месте (слева) всегда записывают формульные обозначения электроположительных сос-тавляющих, а за ними указывают формульные обозначения электроотри-цательных составляющих. Например, PCl_3.

Названия сложных веществ составляются по их химических форму-лам справа налево. Они складываются из двух слов - названий электро-отрицательных составляющих (условных или реальных катионов) в име-нительном падеже и электроположительных составляющих (условных или реальных катионов) в родительном падеже, например: PCl_3 - трихло-рид фосфора, CO - монооксид углерода.

Названия одноэлементных анионов оканчивается на -ид, а названия многоэлементных анионов - на -ат.

Для построения названий сложных веществ используются корни (иногда усеченные) русских названий элементов, например, бериллий - бериллат, молибден - молибдат, фосфор - фосфид и фосфат. Традиционно применяются корни латинских названий для элементов: серебро, мышьяк, золото, углерод, медь, железо, ртуть, марганец, азот, никель, свинец, сера, сурьма, кремний, олово:

Ag - аргентат	N - нитрид, нитрат
As - арседид, арсенат	Ni - николат
Au – аурат	Pb - плюмбат
C - карбид, карбонат	S - сульфид, сульфат
Cu - купрат	Sb - стибид (антимонид), стибат
Fe - феррат	Si - силицид, силикат
Hg – меркурат	Sn - станнат
Mn - манганат	

В названиях сложных веществ употребляются как числовые пристав-ки, так и степени окисления катиона (обычно металлического) при точно известном заряде аниона, например, P_4O_{10} - декаоксид тетрафосфора, V_2O_5 - оксид ванадия (V), $Bi(OH)_3$ - гидроксид висмута (III).

Названия кислот и кислотных остатков приводятся в учебном посо-бии [1]. Названия кислотных остатков используют построении названий солей. Соли - продукты реакций нейтрализации. Соли, содержащие кислотные остатки с незамещенными атомами водорода, - к и с л ы е соли. Соли, содержащие гидроксид-ионы, называют о с н о в н ы м и солями.

$Ca(H_2PO_4)_2$ - дигидрофосфат кальция

$KHSO_4$ - гидросульфат калия

$FeOH(NO_3)_2$ - гидроксонитрат железа (III)

$(CaOH)_2SO_4$ - гидроксосульфат кобальта (II)

$Cu_2CO_3(OH)_2$ - дигидроксид-карбонат димеди

Если соли содержат два разных катиона, то их называют д в о й н ы м и.

$KAl(SO_4)_2$ - сульфат алюминия-калия
$CaMg(CO_3)_2$ - карбонат магния-кальция

ОБЩИЕ ПРАВИЛА РАБОТЫ В ХИМИЧЕСКОЙ ЛАБОРАТОРИИ

Прежде чем приступить к работе по данной теме, следует изучить ее по описанию, уяснить цель задания и план его выполнения.

Не загромождайте рабочее место портфелями, свертками, сумками, перчатками и т.п. Для них отведены специальные этажерки. На рабочем столе должны находиться только необходимые приборы и лабораторный журнал.

Работайте тщательно, аккуратно, без лишней торопливости, соблю-дайте в лаборатории тишину.

Внимательно наблюдайте за ходом опыта, отмечая и записывая каж-дую его особенность.

Категорически запрещается в лаборатории принимать пищу, пробо-вать химические вещества на вкус.

Без указания преподавателя не проводите никаких дополнительных опытов.

После окончания работы вымойте использованную посуду, выключи-те воду, электрические приборы и приведите в порядок рабочее место.

ПРАВИЛА ТЕХНИКИ БЕЗОПАСНОСТИ ПРИ РАБОТЕ С ХИМИЧЕСКИМИ РЕАКТИВАМИ

Для выполнения работ в лаборатории имеется определенный набор химических реактивов, часть которых размещается на лабораторных сто-лах (водные растворы солей), а остальные - концентрированные и разбав-ленные кислоты и щелочи, сухие соли, дурно пахнущие вещества - в вы-тяжных шкафах.

При использовании реактивов следует соблюдать следующие пра-вила:

1. Не разрешается уносить реактивы из вытяжного шкафа на рабочее место.
2. Сухие реактивы набирают чистым шпателем или ложечкой.
3. Для проведения опыта в пробирке брать сухое вещество в коли-честве, закрывающем дно пробирки, а раствора - не более 1/6 ее объема.
4. Избыток реактива нельзя высыпать (выливать) обратно в те склянки, из которых они были взяты.

5. Не следует путать пробирки от разных склянок. Крышки и проб-ки кладут на стол поверхностью, не соприкасающейся с реактивом.

6. При нагревании растворов в пробирке держать ее таким образом, чтобы отверстие пробирки было направлено в сторону от работающего и его соседей по рабочему месту.

7. При разбавлении концентрированных кислот вливать кислоту в воду, а не наоборот.

8. Остатки растворов, содержащих кусочки металлов, собирают в специальные склянки, находящиеся в вытяжных шкафах.

ОКАЗАНИЕ ПЕРВОЙ МЕДИЦИНСКОЙ ПОМОЩИ

При порезах стеклом удаляют осколки из раны, смазывают края раны раствором йода и перевязывают бинтом.

При ожоге горячей жидкостью или горячим предметом обожженное место обрабатывают раствором перманганата калия, накладывают мазь от ожога.

При ожогах кислотами сразу промывают обожженное место боль-шим количеством воды, а затем 3%-ным раствором гидрокарбоната натрия.

При ожогах едкими щелочами хорошо и обильно промыть обож-женное место проточной водой, затем разбавленным раствором уксусной кислоты и опять водой.

При попадании кислоты или щелочи в глаза немедленно промыть глаза в течение трех минут большим количеством воды, а затем раство-ром гидрокарбоната натрия или борной кислоты.

ОФОРМЛЕНИЕ ЛАБОРАТОРНОГО ЖУРНАЛА

Каждый студент должен иметь лабораторный журнал - отдельную тетрадь для записей.

В лабораторном журнале студент выполняет отчеты по лабораторным работам, домашние задания, решает задачи, отвечает на контрольные вопросы.

Все наблюдения и выводы по экспериментальной работе студент заносит в лабораторный журнал непосредственно после выполнения опыта.

Отчеты по выполненным лабораторным работам должны содержать:

1) название лабораторной работы,
2) названия всех проделанных опытов,

3) после названия опыта записывается уравнение проделанной ре-акции, в котором указываются осадки (↓) и их окраска, газы (↑), измене-ния окраски растворов,

4) задания, указанные в методическом руководстве,

5) выводы по каждому опыту и общий вывод по работе.

1. ПЕРИОДИЧНОСТЬ ИЗМЕНЕНИЯ СВОЙСТВ ОКСИДОВ И ГИДРОКСИДОВ

Цель работы - изучение изменения кислотно-основных свойств гид-роксидов в периодах и группах периодической системы Д.И. Менделеева.

Периодическая система Д.И. Менделеева - естественная система химических элементов, созданная на основе периодического закона.

Положение элемента в периодической системе определяет физико-химические свойства соответствующих им простых веществ и химичес-ких соединений.

Периодичность свойств химических соединений удобно проследить на примере оксидов и гидроксидов. Оксиды и гидроксиды относятся к ос-новным породообразующим минералам, они широко распространены и составляют 17% от массы земной коры.

В табл.1.1. приведены наиболее часто встречающиеся реакции вза-имодействия оксидов и гидроксидов с водой.

Кислотно-основные свойства соединений можно объяснить на осно-ве электростатических представлений. Ослабление основных и усиление кислотных свойств гидроксидов связано с изменением поляризующего действия элемента, образующего гидроксид, на группу OH^-. Поляризую-щее действие катиона сильно зависит от его строения и может быть охарактеризовано следующими закономерностями:

1) Поляризующее действие иона очень быстро возрастает с увели-чением его заряда;

Таблица 1.1

Кислотно-основные реакции оксидов и гидроксидов

Тип оксида (гидроксида)	Типичная реакция
Сильно - кислый	$SO_{3(г)} + H_2O = SO_4^{2-}{}_{(р)} + 2H^+{}_{(р)}$

Слабо - кислый	$CO_2 + H_2O \Leftrightarrow HCO_3^-(р) + H^+(р)$
Амфотерный	$Zn(OH)_2(к) \Rightarrow \left| \begin{array}{l} \xrightarrow{H^+(р)} \quad Zn^{2+}(р) + H_2O \\ \xrightarrow{OH^-(р)} \quad [Zn(OH)_4]^{2-}(р) \end{array} \right.$
Слабо - основной	$Fe(OH)_2(к) \Leftrightarrow FeOH^+(р) + OH^-(р)$
Сильно - основной	$Li_2O_3 + H_2O = 2Li^+(р) + 2OH^-(р)$

2) большое значение имеет строение внешней электронной оболоч-ки, по этому признаку катионы разделяются на ионы с незаконченным внешним слоем, переходным от 8-электронного и 18-электронному (Mg^{2+}, Fe^{2+}, Fe^{3+}) и ионы с 18-электронным внешним слоем (Zn^{2+}, Ag^+);

3) при сходном строении внешней электронной оболочки и равном заряде поляризующее действие иона возрастает по мере уменьшения его радиуса.

Итак, ослабление основных и усиление кислотных свойств гидрооки-сей связано с увеличением поляризующего действия катиона, т.е. с убыва-нием его радиуса и возрастанием положительной степени окисления, а также с увеличением числа внешних электронов. Например, если катион имеет малый заряд сравнительно большой радиус, его электростатическое притяжение к группе OH^- невелико и OH^- выступает в гидроксиде как еди-ное целое. Поэтому типичными основаниями являются гидроксиды элементов, находящихся в главных подгруппах I и II групп периодической системы (KOH, NaOH), а также NH_4OH.

По мере увеличения поляризующего действия катиона возрастает ковалентность связей элемент-кислород и усиливается ионный характер связей O ─ H. Основные свойства гидроксидов ослабляются и появляются кислотные свойства. Из элементов II группы бериллий и цинк дают амфо-

дают атмосферные гидроксиды, в (III) группе амфотерны гидроксиды алю-миния, галлия, индия. Амфотерность характерна для большинства элемен-тов четвертой группы периодической системы.

Когда катион имеет большой положительный заряд и малый радиус (что типично для неметаллов), усиление его поляризующего действия при-водит к тому, что водород становится подвижным и преобладает диссоциа-ция по кислотному типу. Среди элементов третьей группы гидроксид бора - типичная

кислота. В четвертой группе кислотами являются гидроксиды углерода и кремния, однако, эти кислоты еще очень слабые. Гидроксиды многих элементов с максимальной степенью окисления пятой, шестой, седьмой групп - сильные кислоты.

Способность веществ к взаимодействию определяется изменением изобарно-изотермического потенциала (ΔG) химической реакции. Чем меньше алгебраическая величина энергии Гиббса химического процесса, тем больше вероятность ее протекания в данном направлении.

$2Al(OH)_{3(к)} + Na_2O_{(к)} = 2NaAlO_{2(к)} + 3H_2O$; ΔG^0_{298} = - 153 кДж/моль

$2H_3BO_{3(к)} + Na_2O_{(к)} = 2NaBO_{2(к)} + 3H_2O$; ΔG^0_{298} = - 277 кДж/моль

Увеличение отрицательного значения ΔG^0_{298} свидетельствует об усилении кислотных свойств гидроксида бора H_3BO_3.

1.1. Экспериментальная часть

ОПЫТ 1. Гидроксиды магния и кальция

Поместите в пробирку небольшое количество оксида магния или кальция и прибавьте 5 мл воды. Взболтайте содержимое пробирки и испы-тайте реакцию среды 1-2 каплями фенолфталеина. Составьте уравнение реакции взаимодействия оксида с водой. Сделайте вывод о характере гид-роксида.

ОПЫТ 2. Получение и свойства гидроксида алюминия

В пробирку налейте 2 мл раствора соли алюминия и прибавьте при-мерно такой же объем раствора гидроксида аммония. Содержимое про-бирки распределите в две пробирки. В одну из пробирок при взбалтывании прилейте по каплям разбавленный раствор серной кислоты до полного рас-
творения осадка. Во вторую пробирку прилейте разбавленный раствор гидроксида натрия также до полного растворения осадка. Составить урав-нение реакций. Сделайте вывод о характере гидроксида алюминия.

ОПЫТ 3. Двуокись углерода

Налейте в пробирку несколько мл воды и прибавьте 1-2 капли ин-дикатора. Пропустите из аппарата Киппа в воду двуокись углерода до

изменения окраски индикатора. Составьте уравнение реакции. Сделайте вывод о характере гидроксида.

ОПЫТ 4. Гидроксид кремния

В пробирку поместите раствор силиката натрия и пропустите через него углекислый газ из аппарата Киппа, при этом наблюдайте образование осадка гидроксида кремния. Напишите уравнение реакции. Сделайте вы-вод о кислотно-основном характере гидроксида кремния.

ОПЫТ 5. Оксид фосфора (V)

В пробирку поместите немного фосфорного ангидрида и добавьте несколько мл воды. Наблюдайте растворение, встряхивая пробирку. Испы-тайте реакцию среды индикаторами. Составьте уравнение реакции. Сде-лайте вывод о характере гидроксида.

ОПЫТ 6. Гидроксиды олова (II) и свинца (II)

а) Налейте в пробирку 2 мл раствора хлорида олова. Добавьте по каплям разбавленный раствор щелочи до образования осадка. Содержимое пробирки разделите на две части. Подействовать на одну концентрирован-ным раствором щелочи, а на другую - соляной кислотой. Составьте уравне-ния реакций. Сделайте вывод о характере гидроксида олова.

б) Такой же опыт проделать с раствором соли азотнокислого свинца. На полученный гидроксид свинца подействовать азотной кислотой и ще-лочью. Почему для растворения гидроокиси свинца нельзя воспользовать-ся соляной или серной кислотами? Составьте уравнения реакций. Сделайте вывод о характере гидроксида свинца.

1.2. Контрольные вопросы и задания

1. Сравнив результаты опытов, сделайте вывод, как изменяется ха-рактер гидроксидов элементов: Mg, Al, Si, P в третьем периоде слева

направо. Чем объясняется это изменение характера гидроксидов? Как оно связано с изменением металлических свойств элементов?

2. По результатам опытов сделайте вывод об изменении кислотно-основных свойств гидроксидов элементов: C, Si, Sn, Pb в главных под-группах сверху вниз. Как увязать такое изменение характера гидроксидов с

возрастанием порядкового номера элемента и изменением металлических свойств элементов?

3. Запишите кислородные соединения марганца со степенями окис-ления II, IV, VI, VII и покажите, как с увеличением степени окисления из-меняется характер оксидов и соответствующих им гидроксидов.

4. Укажите, какая из сравниваемых двух кислот H_2SO_3 или H_2SO_4 является более сильной и как объяснить такое явление.

5. Какой из галогенов имеет наибольшее сродство к натрию, если энергия Гиббса для галогенидов натрия имеет следующую величину (кДж/моль): ΔG^0_{298} NaJ = - 237.2,

ΔG^0_{298} NaBr = -347.7,

ΔG^0_{298} NaCl = -384.0,

ΔG^0_{298} NaF = -541.0.

6. $MgO_{(к)} + CO_{2(г)} = MgCO_{3(к)}$; ΔG^0_{298} = -65.1 кДж/моль

$BaO_{(к)} + CO_{2(г)} = BaCO_{3(к)}$; ΔG^0_{298} = -217.4 кДж/моль

$CaO_{(к)} + CO_{2(г)} = CaCO_{3(к)}$; ΔG^0_{298} = -131.9 кДж/моль

$SrO_{(к)} + CO_{2(г)} = SrCO_{3(к)}$; ΔG^0_{298} = -183.6 кДж/моль.

Как изменяются кислотно-основные свойства оксидов (расположите их в ряд) и как это согласуется со значением ΔG^0_{298} образования рассматри-ваемых карбонатов из оксидов?

7. Как изменяется сила кислот в ряду H_2SO_4 - H_2SeO_4 - H_2TeO_4 ?

8. $6Na_2O(к) + P_4O_{10}(к) = 4Na_3PO_4(к)$ ΔG^0_{298} = - 378 кДж/моль

$Na_2O(к) + Al_2O_3(к) = 2NaAlO_2(к)$ ΔG^0_{298} = - 173.2 кДж/моль

$Na_2O(к) + SO_3(г) = Na_2SO_4(к)$ ΔG^0_{298} = - 522.1 кДж/моль

$Na_2O(к) + SiO_2(к) = Na_2SiO_3(к)$ ΔG^0_{298} = - 194.5 кДж/моль

$Na_2O(к) + Cl_2I_7(г) = 2NaClO_4(к)$ ΔG^0_{298} = -587.0 кДж/моль

Как изменяются кислотно-основные свойства оксидов (расположите их в ряд) и как это согласуется со значениями ΔG^0_{298} образования рассмат-риваемых солей из оксидов?

9. Укажите, какое из рассматриваемых двух соединений является более сильным основанием: а) гидроксид натрия или гидроксид цезия; б) гидроксид бария или гидроксид кальция? Объясните это изменение харак-тера гидроксидов, исходя из расположения элементов в таблице Д.И. Менделеева.

2. ХИМИЧЕСКАЯ КИНЕТИКА

Ц е л ь р а б о т ы - изучение скорости химической реакции и ее зависимости от концентрации и температуры.

Раздел химии, изучающей скорость химических реакций, называется химической кинетикой.

Скорость химической реакции - это изменение концентрации реаги-рующих веществ в единицу времени. Зависимость скорости химической реакции выражается законом действующих масс: при постоянной темпера-туре скорость химической реакции прямо пропорциональна произведению концентраций реагирующих веществ, взятых в степенях, равных стехио-метрическим коэффициентам в уравнении реакции.

Для реакции $aA + bB = cC + dД$ скорость выразится уравнением:

$$v = k\cdot[A]^a \cdot [B]^b \qquad \text{(для гомогенной системы)},$$

где v - скорость реакции;

[A], [B] - молярные концентрации реагирующих веществ;

k - константа скорости реакции

(при [A] = [B] = 1 моль/л, k численно равна v).

Для реакции $2NO_{(г)} + O_{2(г)} = 2NO_{2(г)}$ выражение скорости имеет сле-дующий вид:

$$v = k\cdot[NO]^2\cdot[O_2].$$

Гомогенная система состоит из одной фазы - между реагентами нет поверхности раздела. Гетерогенная система состоит из двух и более фаз. Реакция в гетерогенной системе осуществляется на поверхности раздела фаз. Скорость гетерогенной реакции не зависит от площади поверхности раздела фаз, так же как скорость гомогенной реакции не зависит от объема системы.

Концентрация твердого вещества принимается за единицу.

Зависимость скорости химической реакции от температуры описыва-ется экспериментально найденным уравнением Вант-Гоффа:

$$v_{t_2} = v_{t_1} \cdot \gamma^{\frac{t_2 - t_1}{10}},$$

где v_{t_1}, v_{t_2} - скорость реакции при температурах соответственно t_1 и t_2;

γ - температурный коэффициент скорости реакции,
равный обычно 2-4.

Эта зависимость может быть выражена в виде следующего правила: при увеличении температуры на каждые 10° скорость химической реакции увеличивается в 2-4 раза.

Зависимость скорости реакции от температуры более точно может быть выражена уравнением Аррениуса:

$$k = c \cdot e^{-\frac{E_{\text{акт}}}{RT}},$$

где k - константа скорости реакции;

c - постоянная;

$E_{\text{акт}}$ - энергия активации;

R - универсальная газовая постоянная (8.31 Дж/моль ·К);

T - абсолютная температура.

Из уравнения Аррениуса следует, что скорость реакции с повышени-ем температуры увеличивается по закону экспоненты, однако интенсив-ность теплоотвода в конкретных условиях реакции может возрастать толь-ко линейно. В этом случае возможен скачкообразный переход от стацио-нарного режима к нестационарному, быстрое ускорение - самовоспламене-ние, или цепной взрыв. По такому механизму происходят взрывы метана и угольной пыли в шахтах. Например, при повышении концентрации метана на несколько процентов достигается нижний предел взрываемости метана в воздухе, в тысячи раз ускоряется реакция окисления метана кислородом воздуха $CH_4 + 2O_2 = CO_2 + 2H_2O + Q$. Концентрационные пределы взрыва-емости метана в воздухе от 5 до 15% по объему.

Одним из направлений в решении проблемы предупреждения взры-вов метана и угольной пыли в шахтах, опасных по газу и пыли, является применение способов взрывозащиты, основанных на использовании рас-пыленной воды или специальных химических соединений, которые играют

роль отрицательных катализаторов (ингибиторов), теплопоглотителей в реакциях окисления углеводородов. Такие вещества носят общее название флегматизаторов горения. Этим свойством обладают гидрокарбонаты нат-рия и калия, гидрофосфаты аммония, бура и др.

2.1. Экспериментальная часть.

ОПЫТ 1. Зависимость скорости химической реакции от концентрации реагирующих веществ.

Соли тиосерной кислоты устойчивы в твердом состоянии и в раство-ре. Тиосерная кислота неустойчива и при получении распадается самопроизвольно по реакции

$$Na_2S_2O_3 + H_2SO_4 = H_2SO_3 + S + Na_2SO_4$$

с образованием сернистой кислоты и свободной серы.

Постановка опыта основывается на следующем: в результате реак-ции между серной кислотой и тиосульфатом натрия образуется сера, выделяющаяся в виде белой мути. Время от начала реакции до момента появления мути зависит от скорости этой реакции.

В три пробирки налить по 6 мл раствора серной кислоты.

В первую пробирку влить 6 мл раствора $Na_2S_2O_3$, быстро перемешать ее содержимое и одновременно включить секундомер. Отсчитать время (τ) до начала появления белой мути - коллоидной серы.

Во вторую пробирку влить смесь 4 мл раствора тиосульфата натрия и 2 мл воды. Наблюдать, через сколько секунд растворы сделаются мут-ными.

Результаты наблюдений записать по следующей форме, выразив значения скоростей реакций в условных единицах (десятичных дробях!) в виде $v = 1/\tau$, где τ - время в секундах.

Относительная концентрация раствора тиосульфата натрия записана в условных единицах $C_{Na_2S_2O_3} = v_{Na_2S_2O_3} / V_{\text{раствора}}$, где $V_{\text{раствора}}$ - общий объем раствора 12 мл. Тогда для первого случая $C_{Na_2S_2O_3}$ 50%, для второго - 33% и третьего - 17%, что соответствует значениям 3а, 2в, а.

№ опыта	Объем в мл			Относит. концентр. $C_{Na_2S_2O_3}$	Время до появления мути, τ	$v = \frac{1}{\tau}$
	раствора	раствора	H_2O			

	H_2SO_4	$Na_2S_2O_3$				
1	6	6	0	3а		
2	6	4	2	2а		
3	6	2	4	а		

Результаты измерений необходимо представить в виде графика. На ось абсцисс наносят значения относительных концентраций в виде трех точек, отстоящих от начала координат на а, 2а, 3а, где а - произвольно выб-ранный отрезок. Из каждой точки восстанавливается перпендикуляр, дли-на которого соответствует значениям скоростей реакции в условных единицах. Далее следует обдумать, каким образом, пользуясь верхними концами этих перпендикуляров, провести линию, характеризующую зави-симость скорости реакции от концентрации. Подсказкой будет служить математическое выражение для скорости изучаемой реакции, которое нужно записать согласно закону действия масс.

Сделать вывод о зависимости скорости реакции от концентрации реагирующих веществ.

ОПЫТ 2. Зависимость скорости реакции от температуры опыта

Налить в одну пробирку 5 мл раствора $Na_2S_2O_3$, а другую - 5 мл рас-твора H_2SO_4. Обе пробирки поместить в стакан с водопроводной водой. Спустя 5-7 минут измерить температуру воды и слить вместе содержимое обеих пробирок. Измерить время появится помутнение.

В две другие пробирки налить по 5 мл тех же растворов. Поместить пробирки в стакан с водой, нагретой на 10° выше, чем в предыдущем опыте. Через 5-7 минут слить содержимое пробирок. Измерить время до появления мути.

Повторить опыт, повысив температуру еще на 10°.

Результаты наблюдений выразить в виде графика, откладывая по оси абсцисс температуру опыта, по оси ординат - относительную скорость реакции.

Сделать вывод о зависимости скорости реакции от температуры.

2.2. Контрольные вопросы и задания.

1. Реакция в водном растворе выражается уравнением:

$$2KI + K_2S_2O_8 = 2K_2SO_4 + I_2.$$

Как изменится скорость этой реакции при разбавлении реагирующей смеси в 2 раза?

2. Записать математические выражения для скорости следующих газовых реакций

а) $CH_3CHO = CH_4 + CO$, в) $H_2 + Cl_2 = 2HCl$,

б) $2N_2O = 2N_2 + O_2$, г) $SO_2 + 2H_2 = S + 2H_2O$.

Предсказать изменение скорости этих реакций при увеличении концентрации каждого из реагирующих веществ в 2 раза.

3. Записать выражения для скорости реакций

а) $MgCO_3 = MgO + CO_2$, в) $CaCO_3 + 2HCl = CaCl_2 + H_2CO_3$,

б) $2N_2O = 2N_2 + O_2$, г) $2Zn + O_2 = 2ZnO$.

Как изменится скорость вышеуказанных реакций, если:

а) увеличить концентрацию исходных веществ в 2 раза;

б) увеличить давление в 2 раза.

4. Срок хранения флотационного реагента, поступившего на обогатительную фабрику, согласно техническим условиям составляет при температуре 20°С 2 месяца. Воспользовавшись правилом Вант-Гоффа, рас-считать срок годности этого флотореагента, если на складе фабрики под-держивается 0°С, а температурный коэффициент скорости разложения равен 2.

5. Во сколько раз изменится скорость реакции

$$2NO + O_2 = 2NO_2,$$

если концентрация оксида азота уменьшится в 2 раза, а концентрация кислорода увеличивается в 2 раза?

6. Реакция протекает по уравнению

$$CH_3COOH + C_2H_5OH = CH_3COOC_2H_5 + H_2O,$$

концентрацию CH_3COOH увеличили от 0.3 до 0.45 моль/л, а концентрацию C_2H_5OH увеличили от 0.4 до 0.8 моль/л. Во сколько раз возросла скорость прямой реакции?

7. Кальцинированная сода (безводная Na_2CO_3) используется в виде раствора в качестве регулятора щелочности флотационного процесса. При температуре 55°С сода растворяется в 6 раз быстрее, чем при 15°. Рассчи-тать температурный коэффициент скорости растворения соды.

8. Для приготовления раствора силиката натрия требуемой плотнос-ти, использующегося в качестве подавителя пустой породы, твердые проз-рачные куски силикат-глыбы Na_2SiO_3 загружают в воду: нагревают до 95° и ведут перемешивание в течение четырех часов. Какой срок потребуется для получения раствора необходимой концентрации, если поддерживать температуру 90° ($\gamma = 2$)?

3. ХИМИЧЕСКОЕ РАВНОВЕСИЕ

Ц е л ь р а б о т ы - Изучение влияния концентрации на сдвиг химического равновесия.

Многие реакции идут не до исчезновения исходных веществ, а до состояния, не изменяющегося во временя, когда в реакционной смеси мож-но обнаружить как исходные вещества, так и продукты реакции. Такое сос-тояние системы называется химическим равновесием.

С термодинамической точки зрения состояние равновесия характери-зуются тем, что система достигает минимального значения энергии Гиббса (при заданных температуре, давлении и общем составе).

С кинетической точки зрения при равновесии скорости процессов образования продуктов реакции из исходных веществ и исходных веществ из продуктов выравниваются. Скорость достижения равновесия в зависи-мости от природы процесса, условий, а также наличия подходящих катали-заторов может варьировать от малых долей секунды до веков и тысячеле-тий.

Если равновесие достигнуто, то для реакции

$$aA + bB \Leftrightarrow cC + dД \qquad \text{величина} \quad K_p = \frac{[C]^c \cdot [Д]^d}{[A]^a \cdot [B]^b},$$

называемая константой равновесия, принимает определенное значение. Константа равновесия зависит от температуры, но не зависит от конкрет-ных количеств реагентов и порядка их взаимодействия.

Изменение равновесных концентраций при внешнем воздействии называется с м е щ е н и е м х и м и ч е с к о г о р а в н о в е с и я .

Основным законом, управляющим смещением равновесия, служит прин-цип Ле-Шателье: «Если на систему, находящуюся в равновесии, оказыва-ется внешнее воздействие, то равновесие смещается в сторону, указывае-мую воздействием, до тех пор, пока нарастающее в системе противодей-ствие не станет равно оказанному воздействию».

Внешним воздействием, смещающим равновесие, может быть изме-нение температуры, давления, концентрации одного или нескольких ве-ществ, участвующих в реакции. «Смещение равновесия в сторону, указан-ную воздействием» означает, что при повышении давления преимущество получает процесс, ведущий к уменьшению объема, т.е. к тому же результа-ту, что и само воздействие. Нагревание ведет к увеличению роли эндотер-мического прочеса, т.е. процесса, увеличивающего запас энергии в сис-теме (эндотермические реакции идут с поглощением тепла, а экзотерми-ческие - с его выделением).

Увеличение концентрации одного из веществ приводит к смещению равновесия в сторону расходования этого вещества.

3.1. Экспериментальная часть

ОПЫТ 1. Влияние концентрации веществ на смещение химического равновесия.

Реакция между хлоридом железа и тиоцианатом аммония протекает по уравнению:

$$FeCl_3 + 3NH_4NCS \leftrightarrow Fe(NCS)_3 + 3NH_4Cl$$

Красная окраска образовавшегося раствора обусловлена содержани-ем в нем тиоционата (роданида) железа. По изменению интенсивности этой окраски можно судить о направлении смещения равновесия при изме-нении концентрации какого-либо реагирующего вещества.

В одной пробирке приготовить смесь (по 4 мл) разбавленных раство-ров $FeCl_3$ и NH_4NCS . Полученный окрашенный раствор разлить поровну в 4 пробирки.

В первую пробирку добавить 2 капли насыщенного раствора $FeCl_3$. Во вторую пробирку добавить несколько кристалликов NH_4NCS (или KNCS). В третью пробирку всыпать немного твердой соли NH_4Cl (или KCl). Четвертую пробирку оставить для сравнения.

Записать уравнение химической реакции и выражение для константы равновесия. Сделать выводы о влиянии концентрации веществ на смеще-ние химического равновесия с использованием принципа Ле-Шателье.

Форма записи

Что добавлено	Изменение интенсивности окраски	Смещение равновесия
1. $FeCl_3$ 2. NH_4NCS 3. NH_4Cl	более интенсивная ……... ……	вправо …… …….

3.2. Контрольные вопросы и задания

1. К гомогенных химических системах при постоянных давлении и температуре установилось состояние равновесия:

$2H_2S + 3O_2 \leftrightarrow 2SO_2 + 2H_2O$, $K = 3 \cdot 10^5$;

$2CH_4 + 3O_2 + 2NH_3 \leftrightarrow 2HCN + 6H_2O$, $K = 1$;

$4NH_3 + 5O_2 \leftrightarrow 4NO + 6H_2O$, $K = 0.008$;

$H_2 + Cl_2 \leftrightarrow 2HCl$, $K = 24.3$.

По данным значениям констант равновесия укажите, реагенты или продукты будут преобладать в равновесной смеси веществ. На основании закона действующих масс составьте выражения для констант равновесия.

2. В гетерогенных химических системах установилось состояние равновесия:

$Si_{(к)} + 2H2O_{(г)} \leftrightarrow SiO_{2(к)} + 2H_{2(г)}$;

$Mg_3N_{2(к)} + 6H_2O_{(г)} \leftrightarrow 3Mg(OH)_{2(к)} + 2NH_{3(г)}$;

$CS_{2(г)} + 2Cl_{2(г)} \leftrightarrow CCl_{4(г)} + 2S_{(к)}$;

$2NO_{2(г)} + 2S_{(к)} \leftrightarrow N_{2(г)} + 2SO_{2(г)}$;

$10NO_{(г)} + P_{4(г)} \leftrightarrow 5N_{2(г)} + P_4O_{10(к)}$;

$TiO_{2(к)} + 2C_{(к)} + 2Cl_{2(г)} \leftrightarrow TiCl_{4(г)} + 2CO_{(г)}$.

На основании закона действующих масс составьте выражения для констант равновесия.

3. За последние 100 лет количество углекислого газа, поступающее за счет сжигания ископаемого топлива, возросло в 50 раз, а парциальное давление

CO_2 в атмосфере за это же время увеличилось в 1.2 раза. Объяс-ните это соотношение, допустив, что CO_2 поглощается океаном:
$CO_{2(г)} + H_2O_{(ж)} \leftrightarrow H_2CO_{3(р)}$.

4. Рассчитать равновесный выход диоксида серы в реакциях окисли-тельного обжига сульфидных минералов - пирита, молебденита, пирроти-на, если в состоянии равновесия количество SO_2 равно 0.4 моль, а началь-ный объем O_2 составлял 33.6 л (н.у.):

$4FeS_2(к) + 11O_2(г) \leftrightarrow 2Fe_2O_3(к) + 8SO_2(г)$;
пирит

$2MoS_2(к) + 7O_2(г) \leftrightarrow 2MoO_3(к) + 4SO_2(г)$;
молибденит

$4FeS(к) + 7O_2(г) \leftrightarrow 2Fe_2O_3(к) + 4SO_2(г)$.
пирротин

5. Равновесный процесс, протекающий в подземных пещерах при образовании сталактитов и сталагмитов, можно описать уравнением

$$Ca^{2+}(р) + 2\,HCO_3^-(р) \leftrightarrow CaCO_3(к) + H_2O(ж) + CO_2(г).$$

Напишите выражение для константы равновесия этого процесса. Укажите, в какую сторону сдвигается равновесие а) при улетучивании CO_2, б) испа-рении воды, в) увлажнении атмосферы в пещерах.

6. Состояние равновесия реакции окисления сфалерита

$$2ZnS(к) + 3O_2(г) \leftrightarrow 2ZnO(к) + 2SO_2(г)$$

установилось при равновесной концентрации диоксида серы, равной 0.25 моль/л. Рассчитать исходную концентрацию кислорода.

7. В герметически закрытом сосуде объемом 0.25 л проводят реак-цию восстановления антимонита

$$Sb_2S_3(к) + 3CO(г) \leftrightarrow 2Sb(к) + 3COS(г).$$

Равновесная концентрация каждого газообразного вещества равна 0.3 моль/л. Для смещения равновесия добавляют 0.1 моль CO. Определить новые равновесные концентрации CO и COS.

8. Определить, влево или вправо сместится положение равновесия реакций

$Fe_2O_3(к) + 3CO(г) \leftrightarrow 2Fe(к) + 3CO_2(г)$, $\Delta H° > 0$;
гематит

$$3CaCO_{3(к)} + 3SiO_{2(к)} \leftrightarrow 3CO_{2(г)} + \underset{\text{волластонит}}{Ca_3Si_3O_{9(к)}}, \quad \Delta H° < 0,$$

$$\underset{\text{малахит}}{Cu_2CO_3(OH)_{2(к)}} \leftrightarrow 2CuO_{(к)} + CO_{2(г)} = H_2O_{(г)}, \quad \Delta H° > 0;$$

$$\underset{\text{форстерит}}{2Mg_2SiO_{4(к)}} + 2H_2O_{(ж)} + CO_{2(г)} \leftrightarrow \underset{\text{серпентин}}{Mg_3(OH)_4Si_2O_{5(к)}} + \underset{\text{магнезит}}{MgCO_{3(к)}}, \Delta H° < 0$$

при следующих воздействиях: а) введение избытка диоксида углерода, б) нагревание, в) увеличение давления.

9. На некоторых предприятиях систематически из труб в атмосферу выбрасываются оксиды азота, что можно наблюдать как газ красно-желто-го цвета (лисий хвост). Объяснить причину различной интенсивности ок-раски этого газа в зависимости от времени года (лето, зима), если известно, что NO_2 - бурый газ при -11°С превращается в димер N_2O_4 - бесцветные кристаллы, а при обычных условиях существует смесь NO_2 и N_2O_4

$$2\ NO_2 \leftrightarrow N_2O_4.$$

Укажите знак при ΔH в этом уравнении.

4. ИОННЫЕ РАВНОВЕСИЯ В РАСТВОРАХ ЭЛЕКТРОЛИТОВ

Ц е л ь р а б о т ы - Изучение смещения ионного равновесия в вод-ных растворах.

Э л е к т р о л и т а м и называют вещества, диссоциирующие в рас-творах (или расплавах) на и о н ы и способные проводить электрический ток. Распад вещества на ионы называется электролитической диссоциаци-ей. Перенос тока в растворах (и расплавах) электролитов осуществляется положительными и отрицательными ионами, которые называются катио-нами и анионами. К электролитам относятся соли, кислоты и основания.

Для количественной характеристики электролитической диссоциа-ции используется степень диссоциации α - доля моля электролита, сущест-вующая в растворе в виде ионов:

$$\alpha = C/C_0,$$

где C - концентрация молекул, распавшихся на ионы, моль/л;

C_0 - исходная концентрация раствора, моль/л.

По величине степени диссоциации все электролиты делятся на силь-ные и слабые. К сильным относятся те электролиты, α - степень диссоциа-ции

которых равна единица, т.е. $C = C_0$. Распад на ионы сильных электро-литов протекает необратимо. В растворе сильного электролита не может быть недиссоциированных молекул.

$$HNO_3 = H^+ + NO_3^-; \quad NaCl = Na^+ + Cl^-.$$

К сильным электролитам относятся практически все соли, гидрокси-ды щелочных и щелочно-земельных металлов и некоторые кислоты (на-пример, HCl, HNO_3, H_2SO_4, HBr, HI, $HClO_4$)

Степень диссоциации слабых электролитов меньше единицы ($C < C_0$). Их ионизация протекает обратимо:

$$CH_3COOH \Leftrightarrow CH_3COO^- + H^+; \qquad H_2CO_3 \Leftrightarrow H^+ + HCO_3^-.$$

Константу равновесия электролитической диссоциации слабого элек-тролита называют константой диссоциации. Например, при 298 К

$$K_{CH_3COOH} = \frac{C_{CH_3COO^-} \cdot C_{H^+}}{C_{CH_3COOH}} = 1.8 \cdot 10^{-5}.$$

$$K_{H_2CO_3} = \frac{C_{H^+} \cdot C_{HCO_3^-}}{C_{H_2CO_3}} = 4.4 \cdot 10^{-7}.$$

Из величин констант видно, что угольная кислота по первой ступени элек-тролит более слабый, чем уксусная кислота.

Степень и константа ионизации слабого электролита связаны зависи-мостью (закон Оствальда):

$$K = \frac{\alpha^2 \cdot C_0}{1 - \alpha}.$$

Если степень ионизации электролита значительно меньше единицы, то уравнение можно записать $K = \alpha^2 \cdot C_0$, откуда следует, что α возрастает с разведением раствора.

В чистой воде кроме молекул H_2O содержатся протоны и гидроксид-ионы, при этом

$$[H^+] = [OH^-] = 1 \cdot 10^{-7} \text{ моль/л } (25^\circ \text{ C}).$$

Содержание протонов и гидрокид-ионов выражают также через водород-ный показатель pH = 1g $[H^+]$. При pH = 7 среду водного раствора называют нейтральной, при pH < 7 - кислотной и при pH > 7 - щелочной.

Каковы пределы значений pH в природе? Рудничные воды выветривающихся колчеданных месторождений, содержащие свободную серную кислоту, имеют pH около 2, а воды окисляющихся месторождений само-родной серы в песчаниках - еще ниже. Воды кратерных озер имеют pH 1-3, торфяных болот около 4, буроугольных месторождений около 5, pH дож-девой воды примерно 5.5. Обычные грунтовые воды имеют pH 6.5 - 8.5, морская вода (в зависимости от времени года, ее температуры, количества растворенной в ней углекислоты, органических кислот, привнесенных ре-ками) колеблется от 8.2 до 8.5. В содовых озерах pH достигает 9-10.

4.1. Экспериментальная часть

ОПЫТ 1. Сравнение относительной силы кислот

В одну пробирку наливают 1-2 мл 2М раствора уксусной кислоты, в другую - столько же раствора соляной кислоты той же концентрации. В обе пробирки добавляют небольшое количество мелко измельченного известняка. Взбалтывая пробирки с содержимым, наблюдать, одинаково ли быстро растворяется $CaCO_3$ во взятых кислотах.

$$CaCO_3\downarrow + 2H^+ = Ca^{2+} + H_2O + CO_2\uparrow.$$

Интенсивность выделения CO_2 при этой реакции служит относительным индикатором концентрации водородных ионов. Рассчитайте, во сколько раз концентрация протонов в растворе HCl больше, чем в раство-ре CH_3COOH, если $K_{CH_3COOH} = 1.8\cdot10^{-5}$.

Напишите уравнения диссоциации обеих кислот.

ОПЫТ 2. Влияние концентрации одноименных ионов на ионизацию слабой кислоты.

К 1-2 мл 2М раствора уксусной кислоты в двух пробирках прибавь-те 2 капли метилоранжа. Отметьте окраску индикатора. Добавьте при перемешивании в одну пробирку несколько кристалликов ацетата аммо-ния до изменения цвета раствора. Как изменился pH раствора? Объясните изменение pH, применяя правило Ле Шателье и используя выражение константы диссоциации CH_3COOH

ОПЫТ 3. Влияние концентрации одноименных ионов на ионизацию слабого основания.

В две пробирки наливают по 1-2 мл 2М раствора гидроксида аммо-ния и по 2 капли фенолфталеина. В одну из пробирок добавляют при пере-мешивании несколько кристалликов ацетата аммония до изменения цвета раствора. Объясните причину наблюдаемого изменения окраски на основа-нии уравнения диссоциации NH_4OH, принципа Ле Шателье и константы диссоциации NH_4OH.

ОПЫТ 4. Определение характера диссоциации гидроксидов

В три пробирки наливают по 2-3 мл растворов: в 1-ю - силиката нат-рия, во 2-ю - сульфата никеля, в 3-ю - сульфата цинка. До начала выпаде-ния осадков гидроксидов добавляют по каплям в 1-ю - раствор серной кис-лоты, а во 2-ю - раствор гидроксида натрия.

Содержимое каждой пробирки взбалтывают и разливают каждый осадок гидроксидов на две пробирки. В одну пробирку добавляют разбав-ленной кислоты, а в другую концентрированной щелочи. На основании наблюдений за растворением осадков кремниевой кислоты, гидроксида никеля и гидроксида цинка в кислоте и щелочи сделайте вывод о кисло-тно-основном характере электролитической диссоциации этих гидрок-сидов.

Напишите уравнения диссоциации гидроксидов.

4.2. Контрольные вопросы и задания

1. Присутствие каких ионов можно ожидать в водном растворе сер-нистой кислоты H_2SO_3? Запишите выражения для констант диссоциаций этой кислоты.
2. Почему константа электролитической диссоциации служит более удобной характеристикой, чем степень диссоциации?
3. Объясните, почему соли являются сильными электролитами. На примере $NaHCO_3$ укажите характер химических связей, по которым элек-тролитическая диссоциация протекает в водном растворе: а) практически полностью; б) частично; в) отсутствует.
4. Укажите, корректно ли сопоставлять такие свойства, как раство-римость вещества и способность его к электролитической диссоциации.
5. В практике флотации используются процессы с низкими и высо-кими значениями pH флотационной пульпы. Можно ли приготовить рас-творы с pH 0, -1, -2, 14, 15, 16?
6. Вычислите концентрацию ионов водорода в 1М (9.45 %-ном) рас-творе серной кислоты, pH которого - 0.005. Объясните полученный резуль-тат.

7. В Первоуральске выпал кислотный дождь, водородный показа-тель которого равен 2.5. Во сколько раз превышена концентрация иона водорода, если обычная дождевая вода имеет pH = 5.5?

8. Шахтные воды Кизеловского бассейна содержат 0.01 г/л ионов водорода. Рассчитайте водородный показатель этих вод, концентрацию OH^- ионов. Укажите, кислотный или щелочной характер имеют эти воды.

9. Во сколько раз уменьшится концентрация ионов водорода, если к 1 литру раствора уксусной кислоты с концентрацией 0.005 моль/л приба-вить 0.05 моль ацетата натрия, считая, что концентрация недиссоциирован-ных молекул уксусной кислоты, как и объем раствора остаются практичес-ки постоянными? K_{CH_3COOH} $1.8 \cdot 10^{-5}$.

10. Для оценки pH раствора сероводорода студент записал следую-щие уравнения:

$$H_2S = 2H^+ + S^{2-}; \quad S^{2-} + H_2O \leftrightarrow HS^- + OH^-.$$

Таким образом, студент сделал вывод, что среда щелочная. Найдите ошибки в его рассуждениях.

5. РЕАКЦИИ ИОННОГО ОБМЕНА

Цель работы - выявление закономерностей протекания реакций ионного обмена в растворах электролитов.

Минералы и горные породы в условиях земной поверхности стремят-ся перейти в более устойчивые соединения. Известняки медленно раство-ряются в водах, содержащих углекислоту, образую гидрокарбонат кальция. Грунтовые воды, содержащие $Ca(HCO_3)_2$, реагируют с сульфатно-хлорид-но-магниевыми (морскими) водами. При этом осаждаются гипс и дило-мит:

$$2Ca(HCO_3)_2 + MgCl_2 + Na_2SO_4 = \underset{\text{гипс}}{CaSO_4} + \underset{\text{доломит}}{CaMg(CO_3)_2} + 2NaCl + 2H_2CO_3.$$

Так озера морского типа превращаются в озера континентального типа. Сульфатно-натриевые воды - результат выщелачивания горных по-род, могут образовывать содовые озера.

$$Ca(HCO_3)_2 + NaSO_4 = CaSO_4\downarrow + NaHCO_3.$$

Изверженные горные породы выветриваются, в полевых шпатах содержание алюминия увеличивается от ранних пород к поздним. При этом из

них выносятся катионы щелочноземельных металлов. Например, из анорита образуется каолинит

$$CaO \cdot Al_2O_3 \cdot 2SiO_2 + 2H_2O + CO_2 = Al_2O_3 \cdot 2SiO_2 \cdot 2H_2O + CaCO_3.$$

В результате воздействия растворов, содержащих в повышенных концентрациях ионы Mg^{2+} и SO_4^{2-}, происходит доломитизация известняков

$$2CaCO_3 + MgSO_4 = CaMg(CO_3)_2 + CaSO_4.$$

Если химическая реакция протекает, то она отличается следующими признаками:

происходит образование осадка, или растворение осадка, или изме-няется цвет осадка или раствора, или появляются пузырьки газа.

Сущность ионных реакций обмена сводится к соединению ионов в молекулы новых веществ. Равновесия ионных реакций в растворах смеща-ются в сторону образования слабых электролитов (слабых кислот, слабых оснований, воды) и сильных электролитов (осадков, летучих веществ).

Все кислые соли в воде растворяются, основные соли, как правило, нерастворимы.

В ионных уравнениях сильные, хорошо растворимые электролиты записываются в форме ионов, а слабые электролиты, газы и осадки - в виде молекул.

Рассмотрим следующие примеры реакций. Запишем их сначала в молекулярной форме, а затем в виде кратких ионных уравнений.

$$Fe(HCO_3)_2 + 2NaOH = FeCO_3\downarrow + Na_2CO_3 + 2H_2O;$$

$$Fe^{2+} + 2\,HCO_3^- + 2OH^- = FeCO_3\downarrow + CO_3^{2-} + 2H_2O;$$

$$ZnSO_4 + 4NaOH = Na_2ZnO_2 + Na_2SO_4 + 2H_2O;$$

$$Zn^{2+} + 4OH^- = ZnO_2^{2-} + 2H_2O;$$

$$NaSiO_3 + 2CO_2 + 2H_2O = H_2SiO_3\downarrow + 2\,NaHCO_3;$$

$$SiO_2^{2-} + 2CO_2 + 2H_2O = H_2SiO_3\downarrow + 2\,HCO_3^-;$$

$$NH_4OH + HCl = NH_4Cl + H_2O;$$

$$NH_4OH + H^+ = NH_4Cl + H_2O.$$

5.1. Экспериментальная часть

ОПЫТ 1. Образование осадков

а) В две пробирки наливают по 2 мл раствора хлорида бария и добав-ляют в одну пробирку сульфата натрия, а в другую - нитрата калия. Напи-сать молекулярное и ионное уравнения и сделать вывод, в каком случае соль реагирует с другой солью;

б) В две пробирки наливают по 2 мл раствора сульфата меди. В одну пробирку добавляют 1 мл очень разбавленный (1%-ный) раствор гидрокси-да натрия, а в другую - столько же разбавленного раствора той же щелочи. Написать молекулярные и ионные уравнения, указав окраску образую-щихся осадков и учитывая, что в первом случае образуется основной суль-фат меди $(CuOH)_2SO_4$. Сделайте вывод об условиях образования основной соли и гидроксида. Осадки сохранить для выполнения опыта 2б;

в) В две пробирки наливают по 2 мл раствора хлорида кобальта. В одну пробирку добавляют разбавленного раствора щелочи до образования синего осадка основной соли. Во вторую пробирку приливают еще столь-ко же щелочи и нагревают с целью получения гидроксида кобальта розово-го цвета. Содержимое пробирок оставляют для проведения опыта 2в. На-писать молекулярное и ионные уравнения, указав цвет осадков.

ОПЫТ 2. Растворение осадков.

а) Наливают в пробирку известковую воду $Ca(OH)_2$, через этот раст-вор пропускают углекислый газ из аппарата Киппа. Наблюдают образова-ние белого осадка средней соли, продолжают пропускать пузырьки CO_2 до растворения белого осадка и получения бесцветного прозрачного раствора кислой соли $Ca(HCO_3)_2$. Написать молекулярные и ионные уравнения об-разования карбоната кальция и растворения его. Сделать вывод об условии получения кислой соли.

б) В обе пробирки опыта 1б добавляют серной кислоты до растворе-ния осадков. Написать молекулярные и ионные уравнения реакции раство-рения. Объяснить причину сдвига ионного равновесия;

в) Берут пробирки с осадками опыта 1в. В пробирку с синим осадком добавляют хлороводородной кислоты, в пробирку с розовым осадком - разбавленной щелочи. Напишите молекулярные и ионные уравнения. Наблю-дать растворение одного из осадков. Дать объяснения наблюдениям.

О П Ы Т 3. Образование газообразного вещества

Все сульфиты, растворимые и нерастворимые в воде, разлагаются минеральными кислотами с выделением диоксида серы, который опреде-ляют как запах горящей серы.

К раствору сульфита натрия приливают разбавленной серной кисло-ты. Обнаруживают запах SO_2 , стараясь запомнить его. Это позволит впредь распознавать диоксид серы органолептически.

Написать молекулярное и ионное уравнение реакции.

О П Ы Т 4. Образование слабых электролитов

а) Наливают в пробирку 1-2 мл раствора ацетата натрия и добавляют разбавленной серной кислоты. Определяют по запаху образующуюся уксусную кислоту;

б) Наливают в пробирку 1-2 мл раствора хлорида аммония и добав-ляют разбавленной щелочи. Определяют по запаху выделяющийся аммиак;

в) Наливают в пробирку 3 мл раствора сульфата хрома (III) и прили-вают к нему по каплям раствор разбавленной щелочи до появления серо-зеленого осадка гидроксида хрома.

Содержимое пробирки разделяют на две части. К одной части прили-вают раствор серной кислоты, к другой - раствор щелочи. Сравнить цвет полученных растворов. Сделать вывод о характере гидроксида хрома.

Для опытов а), б), в) написать молекулярные и ионные уравнения реакций, объяснить причины сдвига ионных равновесий.

Сделать вывод, в каком направлении протекают реакции ионного обмена в растворах электролитов.

5.2. Контрольные вопросы и задания

1. Составить в молекулярном виде уравнения реакций растворения следующих малорастворимых минералов:

а) стронцианит $SrCO_3$ переводят в водный раствор насыщением CO_2 суспензии минерала в воде;

б) сассолин $B(OH)_3$ обрабатывают избытком раствора едкого натра;

в) гиббсит $Al(OH)_3$ хорошо растворяется известковом молоке;

г) азурит $Cu(OH)_2 \cdot 2CuCO_3$ обрабатывают хлороводородной кисло-той;

д) гетит Fe_2O_3 хорошо растворяется в серной кислоте;

е) гемиморфит $Zn(OH)_2 \cdot Zn_3Si_2O_7$ нагревают в растворе гидроксида натрия;

ж) брусит $Mg(OH)_2$ разлагается раствором серной кислоты;

з) борнит $FeS \cdot CuS \cdot 2Cu_2S$ обрабатывают соляной кислотой.

2. При смещении водных растворов одного из следующих веществ: NaOH, KOH, CsOH концентрацией 1 моль/л с одинаковыми объемами 1М раствором HCl, HBr, HNO_3, $HClO_4$ выделяется примерно одно и то же ко-личество теплоты, составляющее 55-59 кДж/моль. О чем это свидетель-ствует? Напишите уравнения реакции в ионном виде.

3. При смешении 1М водных растворов одной из следующих кислот: азотной, уксусной, бензойной с одинаковыми объема 1М растворов КОН обнаруживаются различные тепловые эффекты. Объясните, приведя урав-нения реакций в молекулярно-ионном виде.

4. Укажите причины, по которым реакция

$$Na_2CO_{3(р)} + Ca(OH)_{2(к)} \leftrightarrow CaCO_{3(к)} + 2NaOH_{(р)}$$

обратима, составьте выражение для константы равновесия. Почему в этом процессе образуется только разбавленный раствор гидроксида натрия, а получение концентрированного раствора невозможно?

5. Для переработки карбонатных марганцевых руд предложен спо-соб, основанный на выщелачивании их раствором хлорида кальция:

$$MnCO_{3(к)} + CaCl_{2(р)} \leftrightarrow CaCO_{3(к)} + MnCl_{2(р)}.$$

Можно ли регенерировать раствор хлорида кальция и вывести одно-временно марганец в осадок добавлением к продуктам выщелачивания суспензии $Ca(OH)_2$? Напишите уравнение реакции.

6. Растворение соли слабой кислоты в растворах кислот должно проходить тем быстрее, чем больше концентрация ионов водорода. Однако кальцит $CaCO_3$ растворяется в растворе уксусной кислоты быстрее, чем в растворе серной. Почему?

7. В 250 мл раствора содержится 1 г NaOH. Вычислите молярную концентрацию и pH этого раствора.

8. Кислые растворы имеют кислый вкус, щелочные - вкус мыла. Сливаются равные объемы растворов хлороводородной кислоты и гидрок-сида натрия одинаковой концентрации. Какой вкус полученного раствора?

9. Гашеную известь $Ca(OH)_2$ используют при флотации для создания щелочной среды (pH 12 и более), отделения пирита от сфалерита и сульфи-дов меди. Как изменяется pH растворов извести при хранении их в откры-тых емкостях? Напишите уравнение реакции.

6. ГИДРОЛИЗ СОЛЕЙ

Ц е л ь р а б о т ы - Изучение свойств водных растворов, связанных с реакцией гидролиза солей.

Природные воды часто не бывают нейтральными, а имеют либо кис-лую, либо щелочную среду вследствие гидролиза. При химическом вывет-ривании известняков образуются щелочные растворы, а пиритсодержащих - кислые. Изменение нейтральной реакции среды водного раствора - приз-нак гидролиза соли, обменной химической реакции, протекающей с учас-тием воды .Однако не все соли вступают в реакцию гидролиза. Если рас-творить в воде хлорид калия KCl, нейтральная реакция среды (pH = 7), характерная для чистой воды, не изменится. Соли, образованные сильным основанием и сильной кислотой (NaCl, $LiNO_3$, CsBr и т.п.), в реакцию гидролиза не вступают.

С водой взаимодействуют: 1) соли, образованные слабыми основа-ниями и сильными кислотами (NH_4Cl, $CuSO_4$, $Zn(NO_3)_2$ и т.п.); 2) соли, образованные слабыми кислотами и сильными основаниями (Na_2S, KCN, $BaCO_3$ и т.п.); 3) соли, образованные слабыми основаниями и слабыми кислотами (NH_4CH_3COO и т.п.).

Из рассмотренных примеров следует, что в реакцию с водой вступа-ют катионы слабых оснований и анионы слабых кислот. Если эти ионы многозарядны (Fe^{3+}, Cu^{2+}, CO_3^{2-}, SiO_3^{2-} и т.п.), их взаимодействие с водой

обычно идет до образования основного или кислого иона (первая ступень гидролиза). Например, соль $FeCl_3$, образованная слабым основанием с сильной кислотой, подвергается гидролизу по катиону:

$$Fe^{3+} + HOH \leftrightarrow FeOH^{2+} + H^+$$

Или в молекулярной форме:

$$FeCl_3 + HOH \leftrightarrow FeOHCl_2 + HCl.$$

В результате гидролиза соли $FeCl_3$ появляется избыток катионов H^+ и раствор приобретает кислую реакцию, pH < 7.

Гидролизу по аниону подвергаются соли, образованные сильным основанием и слабой кислотой. В качестве примера запишем уравнение гидролиза соли Na_2CO_3 в ионном виде:

$$CO_3^{2-} + HOH \leftrightarrow HCO_3^- + OH^-$$

И в молекулярной форме:

$$Na_2CO_3 + HOH \leftrightarrow NaHCO_3 + NaOH.\uparrow$$

Избыток анионов OH^- придает раствору щелочную реакцию, pH > 7.

Если же соль образована слабым малорастворимым основанием и слабой летучей кислотой, то происходит полный необратимый гидролиз. В таблице растворимости такие соли обозначены прочерком, означающим, что эти соли в водных растворах не существуют. Например, гидролиз кар-боната железа (III):

$$Fe_2(CO_3)_3 + 6H_2O = 2Fe(OH)_3\downarrow + 3H_2CO_3;$$

$$2Fe^{3+} + 3CO_3^{2-} + 6H_2O = 2Fe(OH)_3\downarrow + 3H_2CO_3 \begin{cases} \nearrow 3CO_2\uparrow \\ \searrow 3H_2O \end{cases}$$

т.е. карбонат железа (III) может существовать только в виде сухой соли, а в растворе он подвергается полному гидролизу, образуя труднорастворимый гидроксид железа (III) и слабую летучую угольную кислоту. В подобных случаях в осадок выпадает наименее растворимый из возможных продук-тов гидролиза. Так, растворимость $(CuOH)_2CO_3$ меньше, чем $Cu(OH)_2$,
поэтому в зоне окисления минералов меди в известняках встречается малахит

$$2CuSO_4 + 2CaCO_3 + H_2O \leftrightarrow (CuOH)_2CO_3 + CaSO_4 + CO_2,$$

В водном растворе положительные ионы металлов гидратированы. Многие из них связывают воду так прочно, что их можно рассматривать как

комплексные ионы. Гидролиз солей, образованных слабыми основа-ниями и сильными кислотами, происходит за счет молекул воды, входя-щих в комплексный ион. При этом катион металла выталкивает за пределы внутренней сферы одноименно заряженный ион водорода из молекулы воды, среда становится кислой. Например, при гидролизе хлорида магния координационное число Mg^{2+} равно шести

$$Mg^{2+} + 6H_2O = [Mg(H_2O)_6]^{2+} \Leftrightarrow [Mg(H_2O)_5OH]^{+} + H^{+};$$

$$MgCl_2 + 6H_2O \Leftrightarrow [Mg(H_2O)_5OH]Cl + HCl\ .$$

Ионы Bi^{3+}, Sb^{3+}, Ti^{4+}, V^{4+} обладают настолько сильным поляризующим дей-ствием, что выталкивает из молекулы воды оба иона водорода, вследствие чего образуются ионы BiO^{+} висмутил, SbO^{+} антимонид, TiO^{2+} титанил, VO^{2+} ванадил.

$$SbCl_3 + HOH \Leftrightarrow SbOCl + 2HCl.$$

6.1. Экспериментальная часть

О П Ы Т 1. Образование основной соли при гидролизе

В три пробирки наливают по 3-4 капли нейтрального раствора лак-муса и добавляют по 2 мл растворов: в одну пробирку - дистиллированной воды, в другую - сульфата натрия, в третью - сульфата алюминия. Сравни-вают окраску индикатора в воде и растворах солей. Сделать вывод о воз-можности гидролиза.

Написать молекулярное и ионное уравнение реакции гидролиза: от-разить отсутствие гидролиза в пробирке с раствором Na_2SO_4.

О П Ы Т 2. Образование кислой соли при гидролизе

В две пробирки наливают по 3-4 капли нейтрального раствора фе-нолфталеина и добавляют по 2 мл растворов: хлорида натрия и карбоната натрия. Сравнивают окраску индикатора в воде и растворах солей.
Сделать вывод о возможности гидролиза.

Написать молекулярное и ионное уравнение реакции гидролиза: отразить отсутствие гидролиза а пробирке с раствором NaCl.

О П Ы Т 3. Смещение равновесия гидролиза

Налить в пробирку 1-2 мл раствора нитрата висмута $Bi(NO_3)_3$ и раз-бавить его водой в 3-5 раз. Наблюдать образование осадка, т.е. помутнение раствора.

Составить молекулярное и ионное уравнение реакции гидролиза, зная, что труднорастворимым продуктом является соль $BiONO_3$.

В пробирку с осадком $BiONO_3$ прибавить несколько капель концентрированной азотной кислоты. Наблюдать растворение осадка. Объяснить наблюдаемое, исходя из уравнения гидролиза.

О П Ы Т 4. Влияние нагревания на гидролиз ацетата натрия

К 3-4 мл раствора уксуснокислого натрия CH_3COONa прибавить 1-2 капли фенолфталеина и нагреть до кипения. Обратить внимание на появле-ние розовой окраски, исчезающей при охлаждении раствора.

Написать ионное и молекулярное уравнение реакции гидролиза уксуснокислого натрия. Объясните различие окраски при нагревании и охлаждении раствора.

О П Ы Т 5. Полный гидролиз (совместный гидролиз)

К 1-2 мл раствора сернокислого алюминия $Al_2(SO_4)_3$ прилить такой же объем раствора карбоната натрия Na_2CO_3. Наблюдать выделение угле-кислого газа и образование осадка гидроксида алюминия. Написать моле-кулярное и ионное уравнение совместного гидролиза взятых солей.

6.2. Контрольные вопросы и задания

1. На некоторых обогатительных фабриках иногда барабаны (емкос-ти) из-под цианида натрия обезвреживают 10%-ным раствором железного купороса $FeSO_4$. Напишите уравнения реакции, ведущих к образованию в этих условиях циановодородной кислоты, и покажите тем самым, что та-кой способ растворения цианидов абсолютно недопустим. При подкисле-нии до pH $\leq$ 9 работать с растворами цианида натрия опасно; безопасно при pH > 10.

2. Раствор основания и раствор кислоты смешивают в эквивалентных соотношениях. Для каких из перечисленных пар раствор будет иметь нейтральную реакцию:

а) $NH_4OH + HCl$, б) $NH_4OH + CH_3COOH$, в) $NaOH + HCl$,

г) $NaOH + CH_3COOH$?

3. Сточные воды обогатительных фабрик, содержащие гидрокарбо-нат кальция, очищают от коллоидных примесей (удалить которые отстаи-ванием и фильтрованием невозможно) добавлением к ним сульфата алю-миния.

Образующийся хлопьевидный $Al(OH)_3$ обволакивает коллоидные частицы примесей и вызывает их осаждение. Объясните образование $Al(OH)_3$ и напишите уравнение реакции.

4. Определить, возможна ли реакция окисления сфалерита кислоро-дом воздуха в стандартных условиях, если

$$ZnS_{(к)} + 2O_{2(г)} + 7H_2O_{(ж)} = ZnSO_4 \cdot 7H_2O_{(р)}.$$

ΔG^0_{298}, кДж/моль	-201	-237	-2564

Сделайте вывод о кислотности рудничных вод, содержащих в качестве продукта выветривания сульфат цинка, записав уравнение реакции гидро-лиза в молекулярном и ионном виде.

5. При окислении пирита, преобладающего в колчеданных рудах, кислородом, растворенным в воде, выделяется сульфат железа (III). Посту-пая с нисходящим током растворов в нижние горизонты, он реагирует с породой. Сделайте вывод о составе породы, если наблюдается совместное образование гипса $CaSO_4 \cdot 2H_2O$ и лимонита $Fe(OH)_3$. Напишите уравнение реакции взаимодействия сульфата железа (III) и породы.

6. Объясните, приведя молекулярно-ионное уравнение, почему при нагревании раствора $NaHCO_3$ реакция среды из слабощелочной переходит в сильнощелочную.

7. В водном растворе хлорида цинка при нагревании происходит растворение кусочка металлического цинка. Напишите уравнения реакции, объясняя причину выделения водорода.

8. В жесткой воде ионы железа обычно присутствуют в виде гидро-карбоната железа (II). При хранении такой воды в открытых сосудах, же-лезо окисляется кислородом воздуха, вода мутнеет из-за выпадения в оса-док $Fe(OH)_3$. Напишите уравнение реакции, в результате которой образует-ся гидроксид железа (III).

МИНИСТЕРСТВО НАУКИ И ВЫСШЕГО ОБРАЗОВАНИЯ РОССИЙСКОЙ ФЕДЕРАЦИИ

ФГБОУ ВО «Уральский государственный горный университет»

УТВЕРЖДАЮ
Проректор по учебно-методическому комплексу
_____ С.А. Упоров

МЕТОДИЧЕСКИЕ УКАЗАНИЯ И КОНТРОЛЬНЫЕ ЗАДАНИЯ К ЛАБОРАТОРНЫМ ЗАНЯТИЯМ ПО КУРСУ «ХИМИЯ» ДЛЯ СТУДЕНТОВ ВСЕХ СПЕЦИАЛЬНОСТЕЙ ЧАСТЬ 2

Специальность
21.05.04 Горное дело

Направленность (профиль)
Горные машины и оборудование

формы обучения: очная, заочная

год набора: 2021

Автор: Чупахина Т.И., к.х.н., доцент

Одобрена на заседании кафедры	Рассмотрена методической комиссией факультета
Химии	Горно-механического
(название кафедры)	*(название факультета)*
Зав.кафедрой _____	Председатель _____
(подпись)	*(подпись)*
Амдур А.М.	Осипов П.А.
(Фамилия И.О.)	*(Фамилия И.О.)*
Протокол №2 от 08.10.2020	Протокол № 2 от 14.10.2020
(Дата)	*(Дата)*

Екатеринбург
2020

РАБОТА 1. **Комплексные соединения**

Цель работы - познакомиться с методами получения комплексных соединений и их свойствами.

Широко распространены среди минералов комплексные соединения. Комплексные соединения содержат катионный, анионный или нейтраль-ный комплекс, состоящий из центрального атома или иона и связанных с ним молекул или ионов лигандов. Центральный атом - комплексообразова-тель - обычно представляет собой акцептор, а лиганды - доноры электро-нов, и при образовании комплекса между ними возникает донорно-акцеп-торная, или координационная связь. Комплексообразователь и лиганды образуют внутреннюю сферу комплексного соединения, которая в раство-рах сохраняет индивидуальность, хотя может иметь место и диссоциация. За счет устойчивости внутренней сферы можно перевести в водный рас-твор малорастворимые минералы. Например, кераргирит **AgCl,** плохо растворимый в воде, растворяется под действием насыщенного раствора хлорида натрия

$$\mathbf{AgCl + NaCl = Na[AgCl_2].}$$

Шарпит $\mathbf{UO_2CO_3H_2O}$ переходит в насыщенный раствор соды, образуя $\mathbf{Na_4[UO_2(CO_3)_3]}$.

Нантокит растворяется при обработке концентрированным раство-ром гидроксида аммония:

$$\mathbf{CuCl + 2NH_4OH = [Cu(NH_3)_2]Cl + H_2O.}$$

Устойчивые комплексные соединения $K_3[Fe(CH)_6]$, $Na_2[Zn(OH)_4]$, $K_4[Fe(CH)_6]$ и др. служат в качестве подавителей флотации при обогаще-нии руд. Образование комплексных соединений происходит при умягче-нии воды, при защите металлов от коррозии и многих других процессах, использующихся в горнодобывающей и горноперерабатывающей промыш-ленности.

В водных растворах комплексные соединения полностью распадаются на ионы внутренней и внешней сферы

$$\mathbf{[Cu(NH_3)_2]Cl = [Cu(NH_3)_2]^+ + Cl^-.}$$

Комплексные ионы диссоциируют только частично, ведут себя как слабые электролиты

$$\mathbf{[Cu(NH_3)_2]+ \leftrightarrow Cu^+ + 2NH_3.}$$

Константа равновесия этого процесса называется константой нестой-кости ($\boldsymbol{K_н}$):

$$K_{\text{Н}} = \frac{C_{Cu^+} \cdot C^2_{NH_3}}{C_{[Cu(NH_3)_2]^+}}.$$

Чем устойчивее комплексный ион в растворе, тем меньше величина константы нестойкости.

Опыт 1. Диссоциация сульфата железа - аммония

Налить в три пробирки по 2-3 мл раствора соли **$NH_4Fe(SO_4)_2$.** В пер-вую пробирку добавить несколько капель раствора тиоцианата калия **KSCN**. **О** наличии, какого иона в растворе свидетельствует появление характерной красной окраски?

Во вторую пробирку добавьте несколько капель 30% -ного раствора щелочи. Слегка нагреть. Какой ион образует бурый осадок, а какой обусловливает появление запаха аммиака? В третью пробирку добавить 1 мл хлорида бария. Какая соль вы падет в осадок?

На три вышеприведенных вопроса ответить, записав четыре уравне-ния реакций в ионном виде.

Составить уравнение диссоциации исследуемой соли и сделать вывод, какой солью, двойной или комплексной, она является.

Опыт 2. Диссоциация гексацианоферрата (III) калия

Составить уравнение диссоциации гексацианоферрата (III) калия. Налить в две пробирки по 1 мл раствора этой соли. В одну из них добавить несколько капель щелочи, в другую - тиоцианата калия. Записать в ионном виде отсутствие взаимодействия комплексного иона со щелочью в первой пробирке и с тиоцианатом - во второй.

Почему в растворе не обнаружено иона железа (III)? Сделайте вывод, какой солью, двойней или комплексной, является исследуемое вещество. Написать математическое выражение для константы нестойкости комплексного иона.

Опыт 3. Получение сульфата тетраамминмеди (II)

Налить в пробирку 1-2 мл раствора сульфата меди и по каплям добавить раствор аммиака до выпадения осадка основной соли меди **$(CuOH)_2SO_4$.** Написать уравнение реакции образования этой соли в молекулярном и ионном виде.

Прилить избыток 5-6 мл гидроксида аммония. Наблюдать растворе-ние **$(CuOH)_2SO_4$** и образование фиолетового раствора, содержащего ком-плексный ион тетраамминмеди (II) **$[Cu(NH_3)_4]^{2+}$.**

Написать уравнение реакции образования комплексных солей **$[Cu(NH_3)_4]SO_4$** и **$[Cu(NH_3)_4](OH)_2$** в молекулярном и ионном виде.

Опыт 4. Получение тетраиодомеркурата (II) **калия**

Налить в пробирку 3-4 капли раствора нитрата ртути (II) и добавить по каплям раствор иодида калия до появления ярко-красного осадка иоди-да ртути.

Дальнейшее прибавление иодида калия вызывает растворение осадка и образование бесцветного раствора комплексной соли $\mathbf{K_2[HgI_4]}$

Написать уравнения образования и растворения осадка в молекуляр-ном и ионном виде.

Опыт 5. Получение соединения, содержащего в **молекуле комплексный катион и комплексный анион**

В пробирку внести 2-3 мл раствора гексацианоферрата (II) калия и 3-4 мл раствора сульфата никеля. К полученному осадку гексацианофер-рата (II) никеля добавить раствор гидроксида аммония до полного раство-рения осадка. Наблюдать образование бледно-лиловых кристаллов соли $\mathbf{[Ni(NH_3)_6]\ [Fe(CN)_6]}$. Написать в ионном виде уравнения реакций образо-вания осадка и растворения осадка.

Опыт 6. **Растворение осадков за счет процесса комплексообразования**

Процессы комплексообразования вызывают уменьшение равновесной концентрации ионов в насыщенном растворе малорастворимого соедине-ния. Это смещает равновесие в системе раствор - осадок и вызывает растворение осадка.

а) Налить в пробирку 1 мл концентрированного раствора хлорида кальция, добавить 2 мл раствора сульфата натрия. Наблюдать выпадение осадка при встряхивании. Написать уравнение реакции в ионном виде.

Полученный осадок сульфата кальция растворить в насыщенном растворе сульфата аммония. Написать уравнение реакции растворения $\mathbf{CaSO_4}$ (в молекулярной и ионной форме) в результате образования ком-плексной соли $\mathbf{(NH_4)_2[Ca(SO_4)_2]}$.

б) Налить в пробирку 3-4 капли раствора соли цинка и добавить по каплям разбавленный раствор **NaOH** до выпадения осадка $\mathbf{Zn(OH)_2}$ и последующего растворения его с образованием $\mathbf{[Zn(OH)_4]_2}$. Написать уравнения реакций в молекулярном виде.

Опыт 7. Комплексные соединения в реакциях обмена

а) Налить в пробирку 1-2 мл раствора гексацианоферрата (II) калия $\mathbf{K_4[Fe(CN)_6]}$ и добавить несколько капель раствора Fe^{3+}. Наблюдать образование осадка берлинской лазури $\mathbf{Fe_4[Fe(CN)_6]_3}$.

б) Налить в пробирку 1-2 мл раствора гексацианоферрата (III) калия $K_3[Fe(CN)_6]_3$ и добавить несколько капель раствора, содержащего ион цинка. Отметить окраску осадка $Zn_3[Fe(CN)_6]_2$.

Написать молекулярные и ионные уравнения реакция. Сделать вывод об устойчивости комплексных ионов в реакциях обмена.

Контрольные вопросы и задания

1. Укажите внутреннею и внешнюю сферы, комплексообразователь и лиганды в следующих комплексных соединениях:

$K_3[Co(C_2O_4)_3]$, $[Zn(NH_3)_4](NO_3)_2$, $[Cr(CO)_6]$,

$Na_3[FeF_6]$, $[Ti(H_2O)_6]Cl_3$, $H[AuCl_4]$, $[Cr(C_6H_6)_2]$.

2. Определите степень окисления и координационное число комплексообразователя в следующих комплексных соединениях:

$Al[BH_4]_3$, $[Pt(NH_3)_2Cl_2]$, $K_2[CuCl_4]$,

$[Cr(H_2O)_6]Cl_3$, $Rb_2[SnCl_6]$, $Na[Au(CN)_2Cl_2]$,

$[Co(NH_3)_5Br]SO_4$, $Ca[Cr(NH_3)_2(SCN)_4]$, $[Ir(NH_3)_3Cl_3]$.

3. Объясните, какое основание является более сильным и почему: $Ni(OH)_2$ или $[Ni(NH_3)_4](OH)_2$? Какая кислота сильнее **HCN** или $H[Ag(CN)]_2$?

4. Степень гидролиза какой соли больше и почему: **KCN** или **K[Ag(CN)]2**

5. Объясните уменьшение растворимости $PbCl_2$ в воде при добавлении разбавленной **HCl** и увеличение растворимости этого осадка при добавлении концентрированной **HCl**.

6. Сколько молей **AgCl** осаждается при добавлении нитрата серебра к раствору $[Co(NH_3)_5ClICl_2$ в расчете на моль имеющегося кобальта?

РАБОТА 2. Определение молярной массы эквивалента

Цель работы - усвоить одно из важнейших химических понятий - понятие об эквиваленте - и научиться определять молярную массу эквива-лента вещества.

Молярная масса - отношение массы вещества к количеству вещества:

$$M = \frac{m}{\nu} \qquad (1)$$

где M - молярная масса вещества; m - масса вещества; ν - количество вещества.

Например, M **(**O**)** =16 г/моль; M (O_2) = 32 г/моль.

Эквивалент (Э) - это частица вещества, которая может замещать**,** присоединять, высвобождать или каким-либо другим образом эквивалент-на

одному иону водорода в ионообменных реакциях или одному электрону в окислительно-восстановительных реакциях.

Для определения состава эквивалента вещества необходимо исхо-дить из конкретной реакции. Например:

$$\mathbf{Cu(OH)_2 + 2HCl = CuCl_2 + 2H_2O;}$$

$$\mathbf{Cu(OH)_2 + 2H^+ = Cu^{2+} + 2H_2O.}$$

В данной реакции один ион водорода эквивалентен 1/2 моль **$Cu(OH)_2$,** поэтому эквивалент **$Cu(OH)_2$** равен половине его молекулы.

Фактор эквивалентности (f) - число, обозначающее, какая доля от реальной частицы эквивалентна одному иону водорода или одному элек-трону. Например, в рассмотренном случае фактор эквивалентности**: f(Cu(OH))** = **1/2**.

Для оснований фактор эквивалентности определяется количеством гидроксильных ионов **(OH^-)**, которые могут быть замещены либо замеща-ются в конкретной реакции на кислотные остатки.

Например**, f($Fe(OH)_3$)** = **1/3**, но в конкретных реакциях может прояв-ляться неполная кислотность основания и необходимо определять конкретный фактор эквивалентности:

$Fe(OH)_3$ +2HCl = $FeOHCl_2$ + $2H_2O$; f($Fe(OH)_3$) = 1/2 ;

$Fe(OH)_3$ + HCl = $Fe(OH)_2Cl$ + H_2O; f($Fe(OH)_3$) = **1**.

Для кислот фактор эквивалентности определяется количеством ионов водорода, которые могут быть замещены либо замещаются в конкретной реакции на катионы металла.

Например, **f (H_2SO_4) = 1/2**, так как в молекуле серной кислоты два иона водорода могут быть замещены на катион металла, но в реакции

$$\mathbf{H_2SO_4 + NaOH = NaHSO_4 + H_2O; \quad f\ (H_2SO_4) = 1}$$

фактор эквивалентности серной кислоты равен 1.

Фактор эквивалентности кислотного оксида равен фактору эквива-лентности соответствующей ему кислоты. Так, фактор эквивалентности оксида углерода (IV) (CO_2) равен 1/2, так как ему соответствует угольная кислота **(H_2CO_3)**.

Но в конкретной реакции фактор эквивалентности определяется ко-личеством эквивалентов реагирующего с оксидом вещества. Так в реакции:

$$\mathbf{CO_2 + NaOH = NaHCO_3; \quad f(CO_2) = 1}$$

Фактор эквивалентности соли и основного оксида определяется произведением степени окисления металла на количестве атомов металла в молекуле. Например:

$$\mathbf{f\ (Al_2O_3) = 1/(2\cdot 3) = 1/6;} \qquad \mathbf{f\ (FeCl_3) = 1/(1\cdot 3) = 1/3.}$$

Зная фактор эквивалентности и молярную массу вещества, можно рассчитать молярную массу эквивалента (Э) данного вещества, которую часто для краткости называют эквивалентом

$$\mathbf{Э = f \cdot M,} \qquad (2)$$

Понятие эквивалента является одним из важнейших в химии, так как позволяет проводить количественные расчеты при взаимодействии ве-ществ, пользуясь законом эквивалентов: "Все вещества реагируют в строго эквивалентных соотношениях". Иными словами, если в химическую реак-цию вступило эквивалентов одного вещества, то количество эквивалентов любого другого вещества вступившего с ним в реакцию, будет тоже. Так, 0.1 моль эквивалентов серной кислоты реагирует с 0.1 моль эквивалентов хлорида бария, или 0.1 моль эквивалентов нитрата свинца, или 0.1 моль эквивалентов гидроксида натрия, или 0.1 моль эквивалентов гидроксида меди и т. д.

Количество эквивалентов вещества может быть рассчитано по фор-муле:

$$\nu_{(\text{эквивалентов})} = \frac{m_{(\text{в-ва})}}{Э_{(\text{в-ва})}} \qquad (3)$$

Так как количества эквивалентов веществ, вступающих в реакцию, одинаково, то одной из формул, выражающих закон эквивалентов, может быть следующая:

$$\frac{m_{(\text{в-ва 1})}}{Э_{(\text{в-ва 1})}} = \frac{m_{(\text{в-ва 2})}}{Э_{(\text{в-ва 2})}} \qquad (4)$$

Пользуясь этой формулой, можно практически определить молярную массу эквивалента вещества. Используемый метод основан на способности исследуемого вещества реагировать с кислотой: выделением газа (водоро-да или диоксида углерода). Работа проводится на приборе, изображенном на рисунке.

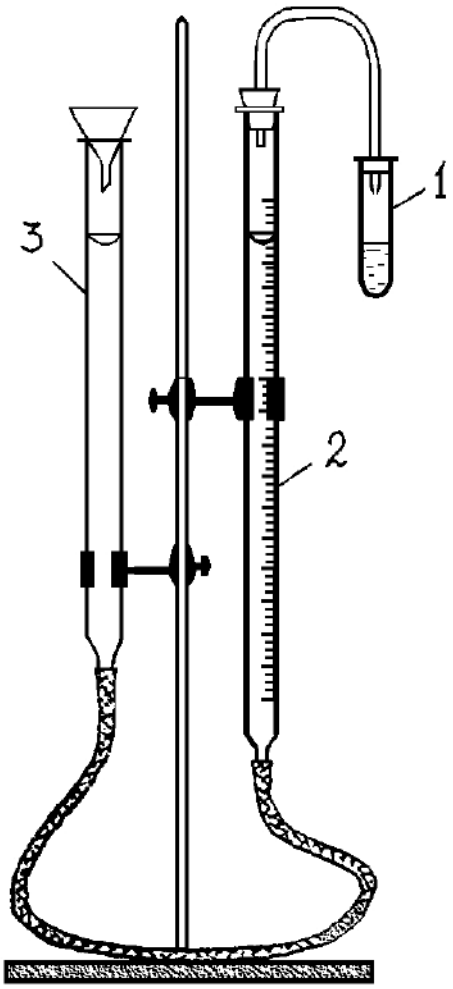

Прибор состоит из пробирки (1), бюретки (2) на 100 мл, заполненной водой или раствором хлорида натрия, стеклянной трубки и воронки (3), выполняющих роль уравнительного сосуда.

Пробирка соединена с бюреткой стеклянной трубкой, на концах надеты резиновые пробки, герметично закрывающие пробирку и бюретку. Нижний конец бюретки соединен с уравнитель-ным сосудом резиновой "трубкой длиной 40-50 мм. Перед работой испытайте герметичность прибора. Для этого поднимите воронку на 15-20 см, закрепите ее в этом положении и наблюдайте в те-чение 1-3 минут за постоянством уров-ня жидкости в бюретке. Если уровень остается постоянным, то прибор герме-тичен.

Опыт 1. Определение эквивалента металла

Получите у лаборанта исследуемый металл. В пробирку налейте 5-6 мл 10 % -ного раствора соляной кислоты. Навеску металла заверните в небольшую полоску фильтровальной бумаги, верхнюю часть бумажки по-лученного фунтика смочите водой и приложите к внутренней части про-бирки так, чтобы после того, как пробирка будет закрыта пробкой, этот фунтик на 1-3 см был ниже края пробирки и не касался кислоты. Убеди-тесь, что прибор вновь герметичен. Установите бюретку и воронку так, чтобы положение воды в них было точно на одном уровне, но не выше нулевой отметки. Отметьте и запишите положение мениска в бюретке (при этом глаз должен находиться на уровне мениска). Наклоняя пробирку, до-бейтесь того, чтобы кусочки металла упали на дно пробирки. Наблюдайте выделение водорода и вытеснение воды в уравнительный сосуд. Когда весь металл растворится, дайте пробирке остыть, приведите положение воды в бюретке и воронке к одному уровню и точно отметьте положение мениска в бюретке. Разность двух отсчетов - до и после реакции металла с кислотой - дает объем водорода (**V**), выделившегося при данных условиях (**T** и **P**).

Форма записи результатов опыта

Навеска металла	***m*, г**
Объем выделившегося водорода при данных условиях	**V, мл**
Температура опыта	**T**, К
Барометрическое давление	**P**, Па
Давление насыщенного водяного пара при температуре опыта	**h**, Па

Обработка результатов опыта

Пользуясь уравнением Менделеева-Клапейрона, рассчитайте массы выделившегося водорода:

$$m_{H_2} = \frac{\mathbf{P}_{H_2} \cdot \mathbf{V}_{H_2} \cdot \mathbf{M}_{H_2}}{\mathbf{T} \cdot \mathbf{R}}, \quad \text{г},$$

где $\mathbf{M}_{H_2}$ - молярная масса водорода, 2 г/моль; **T** - температура опыта, К; **R** - газовая постоянная - 8.31 Дж/моль К; $\mathbf{V}_{H_2}$ - объем выделившегося водорода, мл; $\mathbf{P}_{H_2}$ - парциальное давление водорода, Па, рассчитанное по формуле: $\mathbf{P}_{H_2}$ **= P - h,** где P - атмосферное давление, Па; **h** - давление насыщенного водяного пара при данной температуре, Па (см. таблицу 1)

Таблица 1

t, ^{0}C	**h**, Па	*t*, ^{0}C	**h**, Па	*t*, ^{0}C	**h**, Па
11	1306	16	1813	21	2490
12	1400	17	1933	22	2640
13	1493	18	2066	23	2813
14	1600	19	2200	24	2986
15	1706	20	2333	25	3173

По закону эквивалентов определите молярную массу эквивалента металла:

$$Э_{Me} = \frac{m_{Me}}{m_{H_2}} \cdot Э_{H_2}, \ \text{г/моль (экв)};$$

$$Э_{H_2} = \mathbf{f}_{H_2} \cdot \mathbf{M}_{H_2} = 1/2 \cdot 2 \text{ г/моль} = 1 \text{ г/моль}.$$

Узнайте у преподавателя степень окисления растворенного вами металла, определите, какой это металл, и по таблице Д И. Менделеева рассчитайте точную молярную массу эквивалента данного металла (**Э** точн.).

Определите относительную погрешность опыта:

$$\Delta = \frac{Э_{Me} - Э_{точн.}}{Э_{Me}} \cdot 100\%.$$

Контрольные вопросы и задания.

1. Почему при определении молярной массы соли в бюретку заливают не воду, а раствор поваренной соли?
2. Почему при определении объема выделившегося газа необходимо выравнивать уровни жидкости в бюретке и сообщающейся с ней трубке?
3. Какой оксид реагировал с 16г кислорода, если в реакцию вступило 64 грамма оксида, образованного элементом со степенью окисления 44, фактор эквивалентности оксида равен 1/2 ?
4. Определите эквивалент металла, 56 г которого прореагировали с раствором, содержащим 109.5 г соляной кислоты.
5. Зависит ли эквивалент химического элемента от степени окисления элемента или является постоянной величиной?

РАБОТА 3. Окислительно-восстановительные реакции

Цель работы - изучить окислительно-восстановительные свойства химических соединений, составить уравнения окислительно-восстановительных реакций, определить направление окислительно-восстановительных процессов по электродным потенциалам.

Окислительно-восстановительные процессы широко распространены в природе, они протекают в атмосфере и в магматических расплавах. Руды и минералы земной поверхности окисляются при воздействии $\mathbf{O_2}$, $\mathbf{CO_2}$ и влаги, выветриваются, образуя гидроксиды, карбонаты, сульфаты. Например, пирит разлагается во влажном воздухе

$$\mathbf{2FeS_2 + 2H_2O + 7H_2O = 2FeSO_4 + 2H_2SO_4}$$

с выделением серной кислоты. Растворы серной кислоты опускаются вниз, выделяя из сульфидов сероводород, который ниже уровня грунтовых вод в отсутствии кислорода восстанавливает серебро, мышьяк, висмут, медь.

Окислительно-восстановительные реакции сопровождаются перераспределением электронной плотности. Если частица отдает электроны, то степень окисления элемента повышается и он переходит в окисленную формы (ОФ), если принимает, то элемент переходит в восстановленную форму (ВФ). Обе формы составляют сопряженную окислительно-восстановительную пару. В каждой реакции участвуют две сопряженные пары:

$$\underset{\text{ОФ1}}{\mathbf{Cl_2}} + \underset{\text{ВФ}_2}{\mathbf{2I^-}} \rightarrow \underset{\text{ВФ}_1}{\mathbf{2Cl^-}} + \underset{\text{ОФ}_2}{\mathbf{I_2}}.$$

(окислитель) (восстановитель)

Окислительно-восстановительная способность атомов и ионов характеризуется величиной их окислительно-восстановительного (электродного) потенциала, φ^0 ОФ/ВФ - стандартный электродный потенциал.

Располагая значениями электродных потенциалов, можно определить возможность и направление окислительно-восстановительных реакций, зная правило: сопряженная пара с более положительной величиной электродного потенциала выступает в качестве окислителя, а с отрицательной - в качестве восстановителя.

Пример. В каком направлении могут самопроизвольно протекать реакции:

1) $\mathbf{2Fe^{3+} + 2I^- \leftrightarrow 2Fe^{2+} + I_2}$,
2) $\mathbf{2Fe^{3+} + 2Cl^- \leftrightarrow 2Fe^{2+} + Cl_2}$,

если известны величины стандартных потенциалов следующих пар:

ОФ/ВФ	$\mathbf{I_2/2I^-}$	$\mathbf{Fe^{3+}/ Fe^{2+}}$	$\mathbf{Cl_2/2Cl^-}$
φ^0, **В**	**0.54**	**0.77**	**1.36**

Решение. Увеличение активности ОФ наблюдается с ростом алгебраической величины.

I_2, как ОФ с наименьшим значением, не может окислять ионы $\mathbf{Fe^{3+}}$ и $\mathbf{Cl^-}$**.** Ионы $\mathbf{Fe^{3+}}$ могут окислять иодид-ионы, не способны окислять ионы $\mathbf{Cl^-}$ **.** $\mathbf{Cl_2}$ является ОФ пары с наибольшим значением φ^0 и служит окислителем для ионов $\mathbf{Fe^{2+}}$. Поэтому первая реакция протекает в прямом направлении, а вторая - в обратном:

1) $\mathbf{2Fe^{3+} + 2I^- = 2Fe^{2+} + I_2}$;
2) $\mathbf{2Fe^{2+} + Cl_2 = 2Fe^{3+} + 2Cl^-}$.

Опыт 1. Окислительные свойства нитрита натрия

В пробирку налейте 1 мл раствора иодида калия и столько же разбавленной серной кислоты, а затем - на кончике шпателя добавьте сухой соли нитрита натрия.

Отметьте выделение бесцветного газа **NO,** его побурение под действием кислорода воздуха, а также окраску образовавшегося раствора при выделении йода.

Напишите уравнение реакции на основе электронного баланса

$$\varphi^0\ \mathbf{I_2/2I^-} = 0.54\ \text{В}; \qquad \varphi^0\ \mathbf{NO_2^-/NO} = 0.99\ \text{В},$$

сравнивая эти потенциалы, решите, какая из двух пар будет играть роль восстановителя. Может ли в результате реакции образоваться диоксид азота?

Опыт 2. **Восстановительные свойства нитрита натрия**

Налейте в пробирку 1 мл раствора перманганата калия и добавьте на кончике шпателя сухой соли нитрита натрия до изменения окраски раствора. Составьте уравнение реакции, имея в виду, что перманганат-ион в нейтральной среде восстанавливается до диоксида марганца (IV), нитрит-ион окисляется до нитрат-иона, а среда становится щелочной (образуется **КОН)**

$$\varphi^0\ \mathbf{MnO_4^-/MnO_2} = +0.62\ \text{В}; \qquad \varphi^0\ \mathbf{NO_3^-/NO_2^-} = -0.01\ \text{В},$$

сравнивая эти потенциалы, решить, какая из двух пар будет играть роль окислителя.

Опыт 3. Образование окрашенных перманганат-ионов

Ионы **Mn** окисляются висмутатом натрия в азотнокислой среде с образованием перманганат-ионов:

$$\mathbf{MnSO_4 + NaBiO_3 + HNO_3 \rightarrow HMnO_4 + Bi(NO_3)_3 + NaNO_3 + Na_2SO_4 + H_2O}$$

К 1-2 каплям сульфата марганца добавляют 4-5 капель раствора азотной кислоты и на кончике шпателя висмутата натрия.

Реакция протекает без нагревания. Как объяснить появление малиновой окраски?

$$\varphi^0\ \mathbf{MnO_4^-/Mn^{2+}} = 1.51\ \text{В}; \qquad \varphi^0\ \mathbf{NaBiO_3/Bi^{3+}} = 1.8\ \text{В},$$

укажите окислитель и восстановитель.

Рассчитайте коэффициенты для проведенной реакции на основе электронного баланса.

Опыт 4. Окислительные свойства сульфита натрия

Налейте в пробирку 4-5 капель разбавленной серной кислоты, добавьте 2-3 капли раствора Na_2S и Na_2SO_4 на кончике шпателя. Наблюдать выделение серы в виде белой мути

$$Na_2SO_3 + Na_2S + H_2SO_4 \rightarrow S + Na_2SO_4 + H_2O.$$

Рассчитайте коэффициенты для этой реакции на основе электронного баланса

$$\varphi^0\ SO_3^{2-}/S = 0.45\ В; \qquad \varphi^0\ S/S^{2-} = -0.48\ В,$$

укажите окислитель и восстановитель.

Опыт 5. Окислительные свойства перманганата калия в различных средах

В три пробирки налить по 1 мл раствора перманганата калия.

В первую пробирку добавляют 1 мл разбавленной серной кислоты.

Во вторую пробирку наливают 1 мл воды.

В третью пробирку помешают 1 мл щелочи.

Затем в каждую пробирку засыпают по половине стеклянной ложечки сухой соли сульфита натрия.

В первой пробирке образуется ион Mn^{2+}

$$KMnO_4 + Na_2SO_3 + H_2SO_4 \rightarrow MnSO_4 + Na_2SO_4 + K_2SO_4 + H_2O.$$

Во второй пробирке получается диоксид марганца (IV)

$$KMnO_4 + Na_2SO_3 + H_2O \rightarrow MnO_2 + Na_2SO_4 + KOH.$$

В третьей пробирке восстановление протекает до MnO_4^{2-}

$$KMnO_4 + Na_2SO_3 + NaOH \rightarrow K_2MnO_4 + Na_2MnO_4 + Na_2SO_4 + H_2O.$$

Подберите коэффициенты для уравнений методом электронного баланса

$\varphi^0\ MnO_4^-/Mn^{2+} = 1.51$ В; $\varphi^0\ MnO_4^-/MnO_2 = 0.62$ В,

$\varphi^0\ MnO_4^-/MnO_4^{2-} = 0.56$ В; $\varphi^0\ SO_4^{2-}/SO_3^{2-} = 0.22$ В.

Установить, в какой среде перманганат калия является наиболее сильным окислителем.

Опыт 6. Окислительные свойства дихромата калия.

Налейте в пробирку 1-2 мл раствора $K_2Cr_2O_7$, столько же разбавлен-

ной серной кислоты и добавьте несколько кристаллов сульфата железа до изменения окраски раствора. Напишите уравнение реакции, учитывая, что Fe^{2+} окисляется до Fe^{3+} , дихромат-ион восстанавливается до Cr^{3+}

$$\varphi^0\ Cr_2O_7^{2-}/2Cr^{3+} = 1.33\ В; \qquad \varphi^0\ Fe^{3+}/Fe^{2+} = 0.77\ В.$$

Контрольные вопросы и задания

1. Какие из реакций являются окислительно-восстановительными, укажите для них окислитель, восстановитель и среду

$$Pb_3O_4 + 4HNO_3 = PbO_2 + 2Pb(NO_3)_2 + 2H_2O;$$
$$2MnO_2 + 3PbO_2 + 6HNO_3 = 2HMnO_4 + 3Pb(NO_3)_2 + 2H_2O;$$
$$2Na_2CrO_4 + H_2SO_4 = Na_2Cr_2O_7 + Na_2SO_4 + H_2O;$$
$$4KMnO_4 + 4KOH = 4K_2MnO_4 + O_2 + H_2O;$$
$$2KMnO_4 + H_2SO_4 = Mn_2O_7 + K_2SO_4 + H_2O.$$

2. Рассчитайте коэффициенты для реакций

$$Zn + NaAsO_2 + HCl = AsH_3 + ZnCl_2 + H_2O + NaCl;$$
$$CuS + HNO_3 = CuSO_4 + NO_2 + H_2O;$$
$$K_2MnO_4 + H_2O = KMnO_4 + MnO_2 + KOH;$$
$$KOH + Cl_2 = KClO_3 + KCl + H_2O.$$

3. Какие из приведенных реакций могут проткать самопроизвольно?

$$H_3PO_3 + 2AgNO_3 + H_2O = 2Ag + 2HNO_3 + H_3PO_4;$$
$$H_3PO_3 + Pb(NO_3)_2 + H_2O = Pb + 2HNO_3 + H_3PO_4;$$

$\varphi^0\ Ag^+/Ag = 0.8\ В$ $\varphi^0\ Pb^{2+}/Pb = -0.13\ В$ $\varphi^0\ H_3PO_4/H_3PO_3 = -0.28\ В.$

4. Укажите, какое из уравнений соответствует реальному протеканию химической реакции?

$$4N_2H_4 + 8HNO_3 = 5N_2 + 6NO_2 + 12H_2O;$$
$$N_2H_4 + 4HNO_3 = N_2 + 4NO_2 + 4H_2O;$$
$$2N_2H_4 + 16HNO_3 = N_2 + 18NO_2 + 12H_2O.$$

Литература

Карапетьянц М.Х., Дракин С.И. Общая и неорганическая химия. М.: Химия, 1992. - 588 с.

Химия. Часть II.

Руководство по выполнению лабораторных работ по дисциплине “Химия” для студентов всех специальностей.

Авторы: Н.Б.Смирнова, доц., канд. хим. наук
В.М. Сахарова, доц., канд. техн. наук

Корректура кафедры химии
Подписано к печати 21.09.94
Формат бумаги 60×84 1/16
Печ. л. 1.0
Тираж 100 экз. Заказ № 248
Цена 200 руб.

Лаб. множительной техники УГГГА
620219, Екатеринбург, Куйбышева, 30

МИНИСТЕРСТВО НАУКИ И ВЫСШЕГО ОБРАЗОВАНИЯ РОССИЙСКОЙ ФЕДЕРАЦИИ

ФГБОУ ВО «Уральский государственный горный университет»

УТВЕРЖДАЮ
Проректор по учебно-методическому комплексу
_____С.А. Упоров

МЕТОДИЧЕСКИЕ УКАЗАНИЯ И КОНТРОЛЬНЫЕ ЗАДАНИЯ К ЛАБОРАТОРНЫМ ЗАНЯТИЯМ ПО КУРСУ «ХИМИЯ» ДЛЯ СТУДЕНТОВ ВСЕХ СПЕЦИАЛЬНОСТЕЙ ЧАСТЬ 1

Специальность
21.05.04 Горное дело

Направленность (профиль)
Горные машины и оборудование

формы обучения: очная, заочная

год набора: 2021

Автор: Чупахина Т.И., к.х.н., доцент

Одобрена на заседании кафедры	Рассмотрена методической комиссией факультета
Химии	Горно-механического
(название кафедры)	*(название факультета)*
Зав.кафедрой _____	Председатель _____
(подпись)	*(подпись)*
Амдур А.М.	Осипов П.А.
(Фамилия И.О.)	*(Фамилия И.О.)*
Протокол №2 от 08.10.2020	Протокол № 2 от 14.10.2020
(Дата)	*(Дата)*

Екатеринбург
2020

Работа 1. ГАЛЬВАНИЧЕСКИЕ ЭЛЕМЕНТЫ

Цель работы - изучение электрохимических процессов, протекающих при работе гальванических элементов, расчет значений ЭДС гальванических элементов и величин энергии Гиббса по значениям электродных потенциалов.

Химические источники электрической энергии имеют широкое распространение, т.к. для многих современных машин, аппаратов и транспорта требуются автономные источники электрической энергии. Любое горное предприятие используют химические источники тока. Простейший пример химического источника тока - гальванический элемент.

В гальванических элементах протекают процессы превращения химической энергии окислительно-восстановительных реакций в электрическую.

Электрохимическая схема гальванического элемента.

$$Fe \mid FeSO_4 \parallel NiSO_4 \mid Ni \quad \text{или} \quad Fe \mid Fe^{2+} \parallel Ni^{2+} \mid Ni$$

Отрицательным полюсом (анодом) этого гальванического элемента является железо, поскольку его электродный потенциал меньше потенциала никеля.

$$(-)\ Fe \mid FeSO_4 \parallel NiSO_4 \mid Ni\ (+)$$

$$(-)\ Fe^{o} - 2e = Fe^{2+}$$

$$(+)\ Ni^{2+} + 2e = Ni^{o}$$

$$Fe^{o} + Ni^{2+} = Fe^{2+} + Ni^{o}$$

Электродвижущая сила(ЭДС) гальванического элемента определяется по равности электродных потенциалов: ЭДС = $\varphi_{(+)} - \varphi_{(-)}$, соответствующих процессам, протекающим на положительном и отрицательном полюсах гальванического элемента. Пользуясь таблицей стандартных электродных потенциалов, можно определить ЭДС этого гальванического элемента:

$$E = \varphi^0_{ок} - \varphi^0_{вос} = \varphi^0_{Ni^{2+}/Ni} - \varphi^0_{Fe^{2+}/Fe} = -0.25 - (-0.44) = 0.19\ В$$

Изменение энергии Гиббса ΔG^0_{298} связанно с ЭДС гальванического элемента соотношением $\Delta G^0_{298} = -nFE$, где n - число электронов, принима-

Общий вид установки для измерения электродвижущей силы гальванического элемента в рабочем состоянии

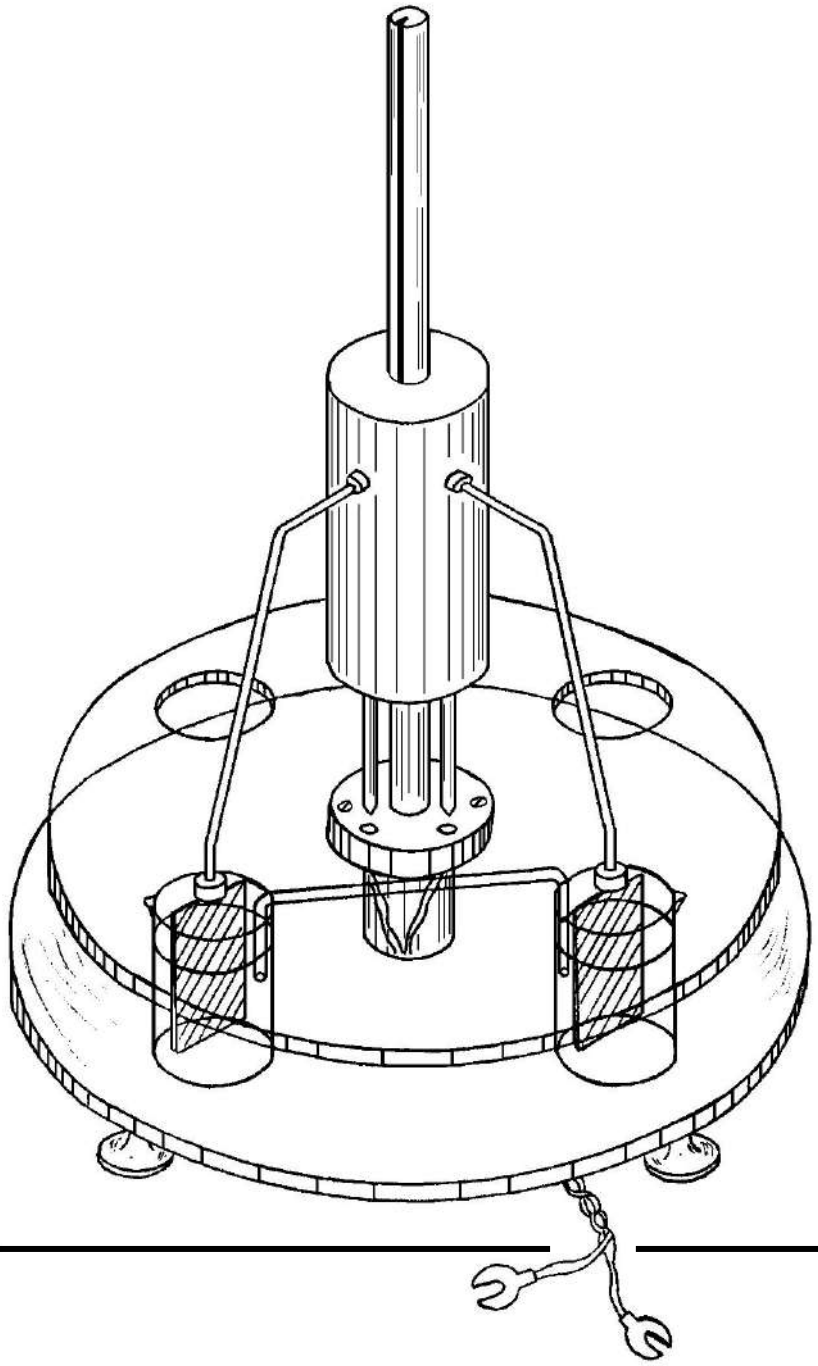

ющих участие в реакции; F - постоянная Фарадея (96500 Кл/моль); Е - ЭДС гальванического элемента.

Опыт 1. Медно - цинковый гальванический элемент.

В два химических стаканчика налейте равные объемы растворов сульфата цинка ($C_М$ = 1моль/л) и сульфата меди ($C_М$ = 1моль/л). Опустите пластинки цинка и меди в растворы собственных солей. Растворы соедините электролитическим ключом - жидкостным мостиком, заполненным насыщенным раствором хлорида калия. Провода внешней цепи присоедините к гальванометру.

1. Напишите: электрохимическую схему полученного гальванического элемента; процессы, протекающие на отрицательном и положительном полюсах гальванического элемента; суммарную окислительно-восстановительную реакцию в ионной и молекулярной формах.
2. Укажите направление перехода электронов во внешней цепи.
3. По значениям электродных потенциалов рассчитайте ЭДС гальванического элемента.
4. Запишите показание гальванометра в вольтах (В) и сравните его с расчетным значением ЭДС.

Последующие опыты 2, 3 и 4 оформить по той же схеме (пункты 1-4).

Опыт 2. Медно-свинцовый гальванический элемент

Опустите в растворы собственных солей пластинки из меди и свинца. Концентрации растворов задаются преподавателем. Соедините растворы электролитическим ключом. Присоедините провода внешней цепи к гальванометру. Наблюдайте отклонение стрелки гальванометра, указывающее на возникновение электрического тока.

Опыт 3. Медно-кадмиевый гальванический элемент.

В один стаканчик налейте раствор сульфата кадмия ($C_М$ = 1 моль/л), а в другой налейте раствор сульфата меди ($C_М$ = 1 моль/л). Погрузите в эти растворы соответственно пластинки из кадмия и меди, соедините электролитическим ключом. Провода внешней цепи присоедините к гальванометру.

Опыт 4. Свинцово-цинковый гальванический элемент.

Налейте в два химических стаканчика равные объемы растворов солей свинца (II) и цинка, их концентрации задаются преподавателем. Опустите в них соответственно пластинки свинца и цинка. С помощью электро-

литического ключа соедините растворы солей. Подключите во внешнюю цепь гальванометр.

Контрольные вопросы и задания.

1. Объясните, почему показания гальванометра отличаются от расчетного значения ЭДС?
2. Каким образом можно добиться возрастания ЭДС в гальванических элементах?
3. Какие изменения концентрации растворов солей на электроде - окислителе и электроде - восстановителе приводят к увеличению и уменьшению ЭДС?
4. Халькопирит (φ = 0.42 В) растворяется в природных водах чрезвычайно медленно. Почему при контакте с пиритом (φ = 0.7 В) этот процесс ускоряется?
5. Рассчитайте значение ЭДС и энергии Гиббса медно-цинкового гальванического элемента, если концентрация раствора сульфата цинка равна 0.5 моль/л, а концентрация сульфата меди равна - 2 моль/л.
6. Приведите примеры двух гальванических элементов, в одном из которых железо будет отрицательным полюсом (анодом), а в другом будет положительным полюсом (катодом).

Работа 2. ЭЛЕКТРОЛИЗ ВОДНЫХ РАСТВОРОВ СОЛЕЙ.

Цель работы - изучение электрохимических процессов, протекающих при электролизе водных растворов солей с инертным и растворимым анодами, запись процессов, происходящих на катоде и аноде.

Практически нет ни одной отрасли техники, где бы не применялся электролиз. При выполнении строительных работ проводят электрохимиическую обработку глинистых грунтов, при обогащении полезных ископаемых прибегают к электрохимическому кондиционированию флотационной пульпы. В том случае, когда другие методы не обеспечивают необходимой степени очистки воды, используют электрохимическую обработку производственных сточных вод пропусканием через электрокоагуляторы с электродами из железа или алюминия.

При электролизе рассматриваются процессы на электродах: катоде, заряженном отрицательно, и аноде, заряженном положительно. Внешний источник тока выполняет роль своеобразного электронного насоса, кото-

рый “нагнетает” электроны на катод и “откачивает” электроны с анода. Когда потенциалы электродов достигают определенных значений, на них становится возможным заряд ионов или молекул из раствора - начинается электролиз.

Катодные процессы: На катоде в первую очередь протекает тот процесс восстановления, потенциал которого более положителен. При электролизе водных растворов на катоде выделяются все металлы, потенциалы которых положительнее, чем -1.0 В.

Если в растворе находятся лишь ионы металлов, более активных чем марганец, потенциалы которых отрицательнее, чем -1.0 В, на катоде выделяется водород из воды по реакции:

$$2H_2O + 2e = H_2 + 2OH^-.$$

Анодные процессы: на нерастворимых анодах из Pt, Ti, C происходит процесс окисления того восстановителя, потенциал которого более отрицателен. Практически: если в растворе имеются анионы I^-, Br^-, Cl^-, не содержащие кислород, то они окисляются с выделением I_2, Br_2, Cl_2, соответственно.

$$2Hal^- - 2e = Hal_2.$$

Если же в растворе имеются лишь ионы F^-, или анионы, содержащие кислород, потенциал которых больше 2.0 В, то на аноде выделяется кислород из воды по реакции:

$2H_2O - 4e = O_2 + 4H^+$ в кислой и нейтральной средах

$4OH^- - 4e = O_2 + 2H_2O$ в щелочной среде.

В зависимости от окисляемости материала анода различают процессы с растворимым и нерастворимым (инертным) анодом. Растворимые аноды (большинство металлов) в ходе электролиза окисляются, посылая свои ионы в раствор. Например: $Cu - 2e = Cu^{2+}$, $Ni - 2e = Ni^{2+}$. Инертные электроды при электролизе окислению не подвергаются. К числу наиболее распространенных инертных анодов относятся электроды из платины, графита, титана.

Примеры электролиза водных растворов солей

1. Электролиз водного раствора $SnCl_2$, анод Pt

Катод (-) $Sn^{2+} + 2e = Sn^o$

Анод (+) $2Cl^- - 2e = Cl_2$

2. Электролиз водного раствора $CuSO_4$, анод Cu

Катод (-) $Cu^{2+} + 2e = Cu^{o}$

Анод(+) $Cu - 2e = Cu^{2+}$

Опыт 1. Электролиз водного раствора сульфата натрия с графитовым анодом

Получите электролизер, заполненный раствором сульфата натрия, с графитовыми электродами и пропустите постоянный электрический ток напряжением 12 В. Через 1-2 минуты сравните интенсивность выделения пузырьков газа на электродах, определите расположение катода и анода.

В околокатодное пространство налейте несколько капель фенолфталеина, а в околоанодное - лакмуса. Окраска индикаторов должна измениться. Объясните наблюдаемое явление, составив электронно - ионные схемы процессов, протекающих на катоде и аноде, и указывая стандартные значения окислительно - восстановительных потенциалов.

Опыт 2. Электролиз водного раствора иодида калия с графитовым анодом

Получите электролизер, заполненный раствором иодида калия с графитовыми электродами, присоедините электроды к сети постоянного тока. Через 1-2 минуты наблюдайте изменение окраски раствора.

Запишите результаты опыта, составив электронно-ионные схемы процессов, протекающих на катоде и аноде с указанием величин стандартных окислительно-восстановительных потенциалов. Объясните, почему и у какого электрода появилась окраска, почему на катоде не выделяется металлический калий.

Опыт 3. Электролиз водных растворов сульфатов кадмия, меди, никеля, цинка, нитрата свинца.

Получите электролизеры, заполненные водными растворами солей, присоедините графитовые электроды к сети постоянного тока. Пропускайте электрический ток в течение получаса, пока на одном из электродов не появится налет металла.

Поменяйте полюса на электродах, т.е. произведите переполюсовку электродов поворотом вилки относительно розетки. Снова пропускайте электрический ток.

Составьте электронно-ионные схемы катодного и анодного процессов с указанием величин стандартных электродных потенциалов, протека-

ющих при электролизе всех солей: а) с графитовым анодом; б) с соответствующим металлическим анодом.

Контрольные вопросы и задания

1. Если на электродах могут протекать несколько электрохимических процессов, то какой из них реализуются и что является критерием, определяющим его преимущество?

2. В какой последовательности должны разряжаться на катоде ионы Ag^{+}, Fe^{2+}, Cu^{2+}, Bi^{3+}, Sn^{2+}, если в растворе они содержатся в одинаковой концентрации? Чем эта последовательность определяется?

3. Составьте электронно-ионные схемы катодного и анодного процессов, происходящих на медных электродах при электролизе водного раствора нитрата калия.

4. При электролизе водного раствора соли значение pH в приэлектродном пространстве одного из электронов возросло. Раствор какой соли подвергся электролизу: а) $CdSO_4$; б) $CuCl_2$; в) KBr ?

5. Рудное тело, содержащее сульфидные минералы в количестве, достаточном для того, чтобы обеспечить электропроводность, можно рассматривать как нерастворимый электрод в поле Земли. В грунтовых водах, окружающих рудное тело, концентрация электролитов изменяется с глубиной. Верхний конец проводника играет роль катода, а нижний - анода. Катионы подъемных вод перемещаются к катоду, а ионы - к аноду, как показано на приведенной схеме.

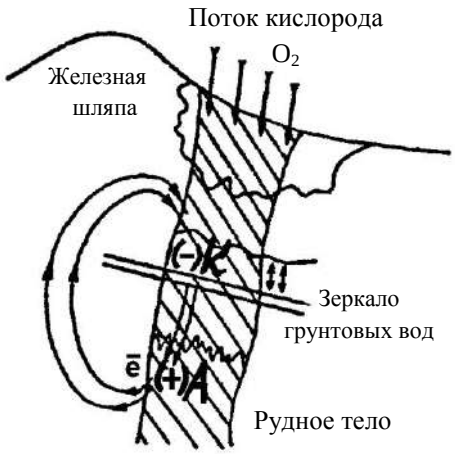

На *а н о д е* происходит окисление, минералы теряют электроны и переходят в раствор.

Например, растворение пирита характеризуется уравнением:

$$FeS_2 + 8H_2O - 14e = Fe^{2+} + 2SO_4^{2-} + 16H^{+}$$

халькопирита: $CuFeS_2 + 8H_2O - 16e = Cu^{2+} + Fe^{2+} + 2SO_4^{2-} + 16H^+$.

Образующиеся ионы меди (II) вступают в обменные реакции создают так называемую зону вторичного обогащения. Сфалерит замещается ковеллином:

$$ZnS + CuSO_4 = CuS + ZnSO_4$$

халькопирит обогащается медью за счет образования халькозина:

$$CuFeS_2 + CuSO_4 = Cu_2S + FeSO_4 + S.$$

На *к а т о д е* происходит восстановление. Из нескольких возможных катодных процессов протекает тот, потенциал которого более положителен. Катодные процессы в верхней части рудного тела заключается в потреблении электронов, высвободившихся на аноде и переместившихся на катод. Здесь могли бы восстанавливаться катионы, но в первую очередь реагирует атмосферный кислород, приток которого осуществляется непрерывно, а потенциал намного положительнее, чем у прочих участников геохимического процесса.

$$O_2 + 2H_2O + 4e = 4OH^-$$

а) используя уравнение ионно-электронного баланса, составьте суммарную реакцию растворения пирита в молекулярном виде;

б) какова среда (значение водородного показателя) рудничных вод каменноугольных шахт, если уголь содержит примеси сульфидов?

в) составьте уравнение электронного баланса для приведенной выше реакции взаимодействия халькопирита и сульфата меди с образованием халькозина.

Работа 3. ЭЛЕКТРОХИМИЧЕСКАЯ КОРРОЗИЯ МЕТАЛЛОВ

Цель работы - изучение электрохимических процессов, протекающих при работе коррозионных гальванопар.

Десятки миллионов тонн металла ежегодно теряются вследствие коррозии. Горное дело является одним из наиболее металлоемких производств. Вполне возможно сократить потери от коррозии за счет лучшего понимания горными инженерами важнейших физико - химических закономерностей коррозии. Чаще всего разрушение металлов вызывается электрохимической коррозией, которая является результатом эксплуатации металлического оборудования при повышенном содержании коррозионноактивных веществ в шахтах, на карьерах и в горных породах.

Электрохимическая коррозия происходит в средах, проводящих электрический ток, сопровождается направленным движением электронов и ионов. Электролиты могут содержаться даже в тонком невидимом слое влаги, адсорбированной из воздуха поверхностью металла. Реальная поверхность твердых металлов неоднородна. Различные примеси в металле, его структурная неоднородность, механическая деформация металла, различие концентраций коррозионных агентов в растворах, контактирующих с металлом - все это приводит к тому, что на одних участках поверхности коррозирующего металла идет процесс окисления металла (анодный процесс), а на других - процесс восстановления окислителя (катодный процесс).

Схема электрохимической коррозии становится таким образом аналогичной схеме работы короткозамкнутого гальванического элемента, в котором протекает анодное окисление металла и катодное восстановление окислителя. В литературе по коррозии окислитель обычно обозначают специальным термином *деполяризатор.* Самыми распространенными деполяризаторами в процессах электрохимической коррозии являются растворенный кислород и ионы водорода. Соответственно различают процессы с кислородной и водородной деполяризацией.

С кислородной деполяризацией коррозируют металлы, находящиеся во влажной атмосфере, в воде, нейтральных растворах солей, во влажном грунте. Это самый распространенный тип коррозионных процессов.

$$(-) \quad Fe - 2e = Fe^{2+}$$
$$(+) \quad O_2 + 2H_2O + 4e = 4OH^-$$
$$\overline{2Fe + O_2 + 2H_2O = 2Fe(OH)_2}$$

В процессах коррозии с *водородной деполяризацией* окисление металла происходит под действием ионов водорода:

$2H^+ + 2e = H_2$ в кислой среде;

$2H_2O + 2e = H_2 + 2OH^-$ в щелочной и нейтральной средах.

Коррозия с водородной деполяризацией преобладает в следующих условиях: для большинства металлов в растворах кислот, для очень активных металлов в нейтральных растворах (например, коррозия магния в воде и растворах хлорида натрия), для амфотерных металлов (например, олово, цинк, алюминий) в растворах щелочей.

Коррозию значительно замедляет поляризация. Концентрационная поляризация - накопление ионов металла на аноде и недостаточно быстрое связывание электронов, поступающих на катод, вследствие уменьшения концентрации окислителя в растворе. Газовая поляризация - слой адсорбированного водорода на поверхности катода, затрудняющий дальнейшее восстановление, если окислителями были ионы водорода.

Во многих случаях металл предохраняет от коррозии образующаяся на его поверхности стойкая нерастворимая оксидная пленка. Однако, некоторые анионы, например, хлориды, разрушают такие пленки за счет связывания катионов металлов прочные комплексные ионы, растворимые в воде, которые легко удаляются с поверхности металла тем самым усиливая коррозию.

Коррозию замедляют введением в жидкую фазу ингибиторов. Ингибиторы образуют с металлом нерастворимые соединения-соли или прочно связанные поверхностные соединения и таким образом предохраняют поверхность от дальнейшего окисления. Ингибиторы как бы наносят на поверхность металла слой масляной краски толщиной в одну молекулу.

Опыт 1. Коррозия оцинкованного и луженого железа в кислой среде

В две пробирки наливают по 2-3 мл разбавленной серной кислоты. Затем кусочек пластинки из оцинкованного железа помещают в первую пробирку, а во вторую - кусочек пластинки из луженого железа (покрытого оловом). В обе пробирки доливают по 1 мл раствора гексацианоферрата (III) калия, с помощью которого можно обнаружить Fe^{2+}, которые образуются при коррозии железа. Ион Fe^{2+} с этим реактивом дает характерное синее окрашивание в соответствии с реакцией:

$$3Fe^{2+} + 2[Fe(CN)_6]^{3-} = Fe_3[Fe(CN)_6]_2 \downarrow$$

Через несколько минут наблюдать растворение железа в кислоте, замечая синее окрашивание на срезах одной из пластинок.

Результаты опыта занести в таблицу:

	Оцинкованное железо	Луженое железо
Коррозионная гальванопара		
Процессы (-)		
на полюсах (+)		
Суммарная реакция		
Синеет через минуту		

В строке "коррозионная гальванопара" запишите электрохимическую схему гальванического элемента.

Сделайте вывод, какой металл растворяется при коррозии оцинкованного и луженого железа и может ли быть использован цинк в качестве протектора для защиты стального оборудования.

Слейте кислоту в стакан для слива кислот осторожно, не теряя кусочков железа. Налить воды в пробирки и промыть 2 раза кусочки металла от кислоты, не доставая их из пробирок.

Опыт 2. Коррозия оцинкованного и луженого железа в нейтральной среде.

В две пробирки с кусочками металла из опыта 1 наливают по 2-3 мл раствора хлорида натрия и добавляют в каждую по 1 мл раствора гексацианоферрата (III) калия.

Через несколько минут замечают синее окрашивание на боковых срезах одной из пластинок.

Результаты опыта запишите в такую же таблицу, как и в первом опыте.

Сделайте вывод, какой металл растворяется при коррозии.

Опыт 3. Растворение химически чистого цинка и цинка, частично покрытого медью, в серной кислоте

В пробирку помещают гранулу химически чистого цинка и 2-3 мл разбавленной серной кислоты. Начавшееся растворение цинка через некоторое время замедляется или прекращается совсем.

В другую пробирку наливают 2-3 мл раствора сульфата меди и опус-

кают такую же гранулу цинка. Через 4-5 минут осторожно сливают раствор и промывают омедненный цинк 2-3 раза водой. Воду сливают, добавляют 2-3 мл разбавленной серной кислоты и наблюдают выделение газообразного водорода.

Результаты опыта запишите в виде ответов на следующие вопросы:

1. Объясните, почему замедляется растворение химически чистого цинка в серной кислоте?

2. Составьте электрохимическую схему коррозионной гальванопары, образованной цинком и металлической медью, выделившейся на его поверхности.

3. Запишите процессы, происходящие у полюсов этой коррозионной гальванопары.

4. Сделайте вывод, почему происходит ускорение растворения цинка в контакте с медью.

Опыт 4. Действие ингибитора коррозии

В две пробирки налить 2-3 мл разбавленной серной кислоты, в одну из них добавляют 1 мл раствора уротропина. В две пробирки поместить по несколько кусочков железных стружек. Объясните разницу в действии на металлы обычной ингибированной кислоты.

Опыт 5. Действие стимулятора коррозии

В две пробирки поместить по кусочку алюминиевой пластинки и добавить по 1-2 мл водного раствора сульфата меди. В одну из пробирок всыпать микрошпатель(щепотку) сухого хлорида натрия. Следить, как влияет добавка его на коррозию алюминия.

Контрольные вопросы и задания.

1. Какое покрытие металла называют анодным и какое катодным? Назовите металлы, которые можно использовать для анодного и катодного покрытия железа во влажном воздухе и в сильнокислой среде.

2. Железное изделие покрыли свинцом. Какое это покрытие: анодное или катодное? Почему? Составьте уравнение анодного и катодного процессов коррозии этого изделия при нарушении цельности покрытия во влажном воздухе и в растворе соляной кислоты. Какие продукты коррозии образуются в первом и во втором случаях?

3. Почему некоторые достаточно активные металлы, например, алюминий, не корродируют на воздухе? Назовите другие металлы с аналогич-

ными свойствами.

4. Одинаково ли отношение к коррозии технического и химически чистого металла? чем вызывается коррозия конструкционной стали?

5. Какое железо корродирует быстрее: находящиеся в контакте с оловом или медью? Мотивируйте ваш выбор.

6. Величины электродных потенциалов металлов уменьшается при повышении pH среды. Объясните, почему при изменении нейтральной среды на щелочную коррозионная устойчивость железа, меди, магния и ряда других металлов увеличивается, а алюминия, хрома, цинка, олова уменьшается.

Список литературы

1. Коровин Н.В. и др. Курс общей химии. - М.: Высш.шк., 1990.- 445 с.
2. Романцева Л.М. и др. Сборник задач и упражнений по общей химии. - М.: Высш.шк., 1991. - 228 с.
3. Любимова Н.Б. Вопросы и задачи по общей и неорганической химии. - М.: Высш.шк., 1990. - 351 с.
4. Смирнова Н.Б., Сахарова В.М. Коррозия и защита металлов. - Екатеринбург: Изд.УГГГА, 1995. - 68 с.
5. Бирюков Ю.В. и др. Общая и неорганическая химия. Лабораторный практикум. - М. - Киев: Высш.шк., 1990. - 133 с.

Химия. Часть III.

Руководство по выполнению лабораторных работ по дисциплине “Химия” для студентов всех профилизаций и направлений.

Авторы: Н.Б.Смирнова, доц., канд. хим. наук
В.М.Сахарова доц., канд. хим. наук

Корректура кафедры химии
Подписано к печати 01.11.95
Формат бумаги 60×84 1/16
Печ. л. 1.0 Тираж 100 экз. Заказ № 95
Цена *С*

Лаб. множительной техники УГГГА
620144, Екатеринбург, Куйбышева, 30

МИНИСТЕРСТВО НАУКИ И ВЫСШЕГО ОБРАЗОВАНИЯ РОССИЙСКОЙ ФЕДЕРАЦИИ

ФГБОУ ВО «Уральский государственный горный университет»

УТВЕРЖДАЮ
Проректор по учебно-методическому комплексу
_____С.А. Упоров

ХИМИЯ
МЕТОДИЧЕСКИЕ МАТЕРИАЛЫ ДЛЯ КОНТРОЛЬНЫХ РАБОТ

Специальность
21.05.04 Горное дело

Направленность (профиль)
Горные машины и оборудование

формы обучения: очная, заочная

год набора: 2021

Одобрена на заседании кафедры	Рассмотрена методической комиссией факультета
Химии	Горно-механического
(название кафедры)	*(название факультета)*
Зав.кафедрой _____	Председатель _____
(подпись)	*(подпись)*
Амдур А.М.	Осипов П.А.
(Фамилия И.О.)	*(Фамилия И.О.)*
Протокол №2 от 08.10.2020	Протокол № 2 от 14.10.2020
(Дата)	*(Дата)*

Екатеринбург
2020

ОГЛАВЛЕНИЕ

1. Введение 5

2. Строение атома 6

3 . Химическая кинетика и равновесие 8

3.1. Скорость химических реакций 8

3.2. Химическое равновесие 10

4. Растворы электролитов 13

4.1. Концентрация растворов 13

4.2. Электролитическая диссоциация 18

4.3. Гидролиз солей 22

5. Окислительно-восстановительные процессы 25

5.1. Окислительно-восстановительные реакции 25

5.2. Гальванические элементы 28

5.3. Электрохимическая коррозия 31

5.3. Электролиз растворов 33

6. Номера вариантов 38

7. Список литературы 42

8. Приложение 43

Введение

Без химии трудно представить прогресс в горном деле. Все сферы горного производства пронизаны современной химической наукой и технологией. Поэтому горный инженер любой специальности должен обладать достаточными знаниями в области химии.

Основной вид занятий студентов–заочников – самостоятельная работа над учебным материалом. По курсу химии она складывается из следующих этапов: изучение материала по учебникам и учебным пособиям; выполнение контрольной работы, посещение лекций, выполнения лабораторного практикума, сдачи зачёта или экзамена в период экзаменационной сессии. К лабораторному практикуму допускаются только студенты, сдавшие в срок контрольные задания.

Контрольную работу студент должен писать в тетради и сдавать для регистрации в деканат. На обложке тетради указать фамилию, имя, отечество, номер группы, номер варианта, название специальности. Обязательно полностью переписать условия заданий, иначе работа не будет проверена. Вариант задания соответствует последним двум цифрам номера зачётной книжки (или студенческого билета) студента (номера вариантов «соответствующих заданий приведены в конце данной методической разработки»).

1. Строение атома

Задание 1. Какой подуровень заполняется в атоме электронами после заполнения подуровня 4p?

Решение. Подуровню 4p отвечает сумме n+l, равная 4+1=5. Такой же суммой n+l характеризуют подуровни 3d(3+2=5) и 5s(5+0=5) . Однако состоянию 3d отвечает меньшее значение n(n=3), чем состоянию 4p, поэтому подуровень 3s будет заполняться раньше, чем подуровень 4p. Следовательно, в соответствии с правилом Клечковского после заполнения подуровня 4p будет заполняться подуровень 5d, которому отвечает на единицу большее значение n(n=5) .

Задание 2. Напишите электронные формулы атомов и ионов, укажите положение их в периодической системе Д. И. Менделеева (номер периода, группа, подгруппа): Na^+; Cl^-

Решение. Электронная формула химического элемента натрия следующая: 1s2 2s2 2p6 3s1. Он расположен в третьем периоде, первой группе, главной подгруппе периодической системы Д. И. Менделеева.

Электронная формула иона Cl^-: 1s2 2s2 2p6 3s2 3p6. Хлор расположен в третьем периоде, седьмой группе, главной подгруппе периодической системы Д. И. Менделеева.

Каждое задание содержит 2 вопроса (а, б)

Задания к разделу 2

Номер задания	а) Укажите численные значения главного и орбитального квантовых чисел данных подуровней, рассчитайте последовательность их заполнения	б) Напишите электронные формулы предложенных атомов и ионов, укажите их положение в системе (номер периода, группа, подгруппа)
1	3p; 4s; 2p	Fe; Na^{+}
2	3d; 4p; 3p	Co; Br^{-}
3	5d; 4p 4d	Ni; Ba^{2+}
4	3d; 4f; 5s	Zn; Ca^{2+}
5	4d; 4s; 5s	Sn; S^{2-}
6	6s; 4p; 4f	W; Bi^{3+}
7	3d; 5s; 7p	S; La^{3+}
8	4d; 6s; 5d	F; Tl^{3+}
9	4p; 5p; 4f	Br; Zr^{4+}
10	3d; 3p; 2s	Al; Hg^{2+}
11	5d; 3s; 6s	Pb; Au^{3+}
12	6d; 4f; 5p	Ge; Ag^{+}
13	5d; 3p; 4d	Ga; Sb^{3+}
14	7s; 6p; 4d	Ni; Bi^{3+}
15	5d; 4p; 3d	Cl; Pb^{2+}
16	5s; 6s; 4p	Y; Hf^{4+}
17	6p; 5f; 6d	Zr; At^{-}
18	5d; 5s; 4f	Ta; Ga^{3+}
19	3s; 4d; 3p	Mo; Cu^{2+}
20	5f; 4d; 4s	Cr; Se^{2-}

3. Химическая кинетика и равновесие

3.1 Скорость химических процессов

В зависимости от характера реакции скорость определяется следующим образом. Для гомогенных систем (однородным по составу и свойствам) скорость измеряется:

$$V = \frac{\Delta \cdot C}{\Delta \cdot \tau}$$

где V – скорость химической реакции, моль/л·сек.

ΔC – изменение концентрации вещества за время $\Delta\tau = \tau_2 - \tau_1$

τ_1 – исходный момент времени, с,

τ_2 – текущий момент времени, с ($\tau_2 > \tau_1$)

В гетерогенных системах (состоящих из 2х или более однородных частей, находящихся в разном фазовом состоянии) при определении скорости концентрации твердых веществ не учитываются. Скорость реакции зависит от природы реагирующих веществ, концентрации, температуры, давления и присутствия катализаторов.

Скорость химической реакции прямо пропорциональна произведению молярных концентраций реагирующих веществ.

Пример 1. $H_2 + Cl_2 = 2HCl$

$V^{\rightarrow} = k \cdot C_{H2} \cdot C_{Cl2}$

где k – константа скорости прямой реакции

C_{H2}- концентрация водорода, моль/л

C_{Cl2}- концентрация хлора, моль/л

Концентрация веществ может обозначаться квадратными скобками, заключенными вокруг формулы вещества. Например, для этой реакции скорость прямой реакции можно записать так:

$V^{\rightarrow} = k \cdot [H_2] \cdot [Cl_2]$

Зависимость скорости реакции от температуры определяется правилом Вант-Гоффа: при повышении температуры на каждые 10^0 скорость большинства реакций увеличивается в 2-4 раза

$$\nu_2 = \nu_1 \cdot \gamma^{\frac{t_2 - t_1}{10}}$$

где γ – температурный коэффициент скорости реакции, значения которого для большинства реакций лежит в интервале от 2 до 4.

ν_2 - скорость реакции при температуре t_2, ^oC

ν_1 - скорость реакции при температуре t_1, ^oC

Пример 2. Температурный коэффициент скорости реакции равен 2,8. Во сколько раз возрастёт скорость реакции при повышении температуры от 20^0 до $75\ ^0C$?

Решение. $t_2 - t_1 = 75 - 20 = 55\ ^oC$. Обозначив скорость реакции при 20° и 75° соответственно ν_1 и ν_2 получаем: $\nu_2/\ \nu_1 = 2{,}8^{55/10} = 2{,}8^{5{,}5} = 287$.

Скорость реакции увеличится в 287 раз.

2.2 Химическое равновесие

Состояние системы, при котором скорости прямой и обратной реакции равны, называют химическим равновесием. Состояние равновесия характеризуется константой равновесия K_c.

Гомогенная система:

$2CO_{(г)} + O_2 = 2CO_{2\ (г)}$

$$K_c = \frac{C^2_{CO_2}}{C^2_{CO} C_{O_2}}$$

где C_{co}; C_{O2}; C_{CO2} – равновесные концентрации веществ, моль/л.

Гетерогенная система:

Fe_2O_3 (т) + $3H_2$ (г) = 3Fe (т)+$3H_2O$ (г)

$$K_c = \frac{C^3_{H2O}}{C^3_{H_2}}$$

В выражении константы равновесия концентрация твердой фазы не входит, так как она является практически постоянной величиной.

На состояние равновесия системы влияют давление, концентрация реагирующих веществ и температура. Система может находиться в состоянии равновесия бесконечно долго. Если изменить условия его существования, равновесие будет нарушено. Переход из одного равновесного состояния в другое называют смещением равновесия. Определить направление смещения равновесия

позволяет принцип Ле Шателье: если находящаяся в равновесии система подвергается внешнему воздействию, равновесие смещается в направлении, которое способствует ослаблению этого воздействия.

Пример. 1 Для реакции N_2 (г)+ $3H_2$ (г) = $2NH_3$ (г) в какую сторону смещается равновесие если увеличить концентрацию аммиака и давление?

Решение: С увеличением концентрации аммиака равновесие смещается влево. С увеличением давления в этой системе равновесие смещается вправо.

Пример 2. В системе А(г)+2В(г)=С(г) равновесные концентрации равны $C^p_а$ =0,06 моль/л, $C^p_в$ =0,12 моль/л , $C^p_с$ =0,216 моль/л . Найти константу равновесия реакции и исходные концентрации веществ А и В.

Решение: Константа равновесия выражается уравнением:

$$К_с = \frac{C^p_c}{C^p_a C^2_в} = \frac{0{,}216}{0{,}06 \cdot (0{,}12)^2} = 250$$

Для нахождения исходных концентраций веществ А и В следует учесть, что согласно уравнению реакции, из 1 моль А и 2 моль В образуется 1 моль С. Поскольку по условию задачи в каждом литре системы образовалось 0, 216 моль вещества С, то при этом было израсходовано 0,216 моль вещества А и 0,216*2 = 0,432 моль вещества В. Таким образом, искомые исходные концентрации равны:

$C^o_а$ = 0,06+0,216=0,276 моль/л,

$C^o_в$ = 0,12+0,432=0,552 моль/л.

Задания к разделу 2.

21. Напишите выражение для константы равновесия реакции:

$Si + 2H_2O \leftrightarrow SiO_2+2H_2$

22. Рассчитайте исходную концентрацию CO для реакции, если равновесные концентрации [CO]=0,01, [COS] = 0,03 моль/л.

$Sb_2S_3+3CO=2Sb+3COS$

23. Температурный коэффициент скорости реакции равен 2,5. Во сколько раз увеличится скорость, если температуру повысить на 40°?

24. В какую сторону сдвинется равновесие системы $C+2N_2O \leftrightarrow CO_2+2N_2$ если увеличить объём системы?

25. Как повлияет на равновесие реакции $CaCO_3 \leftrightarrow CaO+CO_2$ -179 кДж, понижение температуры?

26. Напишите выражение для константы равновесия реакции:

$Fe_2O_3 + 3CO \leftrightarrow 2Fe + 3CO_2$

27. Чему равна начальная концентрация NO_2, если в момент равновесия концентрация NO была 0,3 моль/л , O_2 – 0,15 моль/л, NO_2 - 0,2 моль/л.

28. Во сколько раз изменится скорость химической реакции, если температуру понизили с 25° до -15° при температурном коэффициенте скорости 2?

29. Куда сдвинется равновесие реакции $H_2 + J_2 \leftrightarrow 2HJ$ при уменьшении объёма системы в 3 раза?

30. Куда сдвинете я равновесие реакции $N_2O_4 \leftrightarrow 2NO_2$ -Q, если повысить температуру в системе?

31. Напишите выражение для константы равновесия реакции:

$2N_2O \leftrightarrow 2N_2 + O_2$

32. Чему равна скорость реакции $CuO + 2HNO_3 = Cu(NO_3)_2 + H_2O$ при концентрации 3 моль/л и константе скорости реакции К = 0,4 ?

33. Во сколько раз уменьшится скорость химической реакции при снижении температуры с 50 до 20 С°, если температурный коэффициент равен 3 ?

34. В какую сторону сдвинется равновесие реакции $CO + H_2O \leftrightarrow CO_2 + H_2$ при увеличении давления?

35. В какую сторону сдвинется равновесие реакции $2C + O_2 \leftrightarrow 2CO$; $\Delta H^0 = -105$ кДж при понижении температуры ?

36. Написать выражение для константы равновесия реакции:

$2C_2H_4$ (г) + $5O_2 \leftrightarrow 4CO_2 + 2H_2O$ (пар)

37. Рассчитать начальную концентрацию кислорода для реакции, если равновесные концентрации кислорода равна 0,34 моль/л, а диоксида азота равна 0,72 моль/л.

$2NO + O_2 \leftrightarrow 2NO_2$

38. Температурный коэффициент скорости реакции равен 5. Во сколько раз увеличится скорость реакции, если температуру повысить с 80^0 до 110^0С.

39. В какую сторону сдвинется равновесие реакции при уменьшении объёма системы: $2CO + O_2 \leftrightarrow 2CO_2$

40. В системе: $N_2 + O_2 \leftrightarrow 2NO$ ΔH^0=180 кДж. Произошло повышение температуры. В какую сторону сдвинулось равновесие?

Задания 41-60 . Напишите математическое выражение Кс (константы химического равновесия) для обратимых реакций и укажите направление смещения равновесия при изменении условий:

А) уменьшении парциального давления одного из исходных газообразных веществ;

Б) понижении давления;

В) повышении температуры.

Номер задания	Уравнение реакции	ΔH^o, кДж/моль
41	$2N_2O_{(г)} + O_{2(г)} = 4NO_{(г)}$	196
42	$4NH_{3(г)} + 5O_{2(г)} = 4NO_{(г)} + 6H_2O_{(г)}$	908
43	$2H_2S_{(г)} + 3O_{2(г)} = 2SO_{2(г)} + 2H_2O_{(г)}$	1038
44	$CO_{2(г)} + H_{2(г)} = CO_{(г)} + H_2O_{(г)}$	41
45	$2H_{2(г)} + O_{2(г)} = 2H_2O_{(г)}$	-484
46	$2SO2_{(г)} + O2_{(г)} = 2SO3_{(г)}$	-196
47	$2NO_{(г)} + O2_{(г)} = 2NO2_{(г)}$	-112
48	$Fe3O4 + H2_{(г)} = 3FeO + H2O_{(г)}$	62
49	$FeO + H2_{(г)} = Fe + H2O_{(г)}$	-272

50	$C + H2O_{(г)} = CO_{(г)} + H2_{(г)}$	131
51	$CO_{(г)} + H2O_{(г)} = CO2_{(г)} + H2_{(г)}$	-41
52	$SO3_{(г)} + H2_{(г)} = SO2_{(г)} + H2O_{(г)}$	-144
53	$H2_{(г)} + Cl2_{(г)} = 2HCl_{(г)}$	-184
54	$FeO + CO_{(г)} = Fe + CO2_{(г)}$	-11
55	$2ZnS + 3O2_{(г)} = 2ZnO + 2SO2_{(г)}$	-878
56	$N2_{(г)} + 3H2_{(г)} = 2NH3_{(г)}$	-92
57	$CaCO3 = CaO + CO2_{(г)}$	175
58	$2MgCl_2 + 2O_{2\,(г)} = 2MgO + 2Cl_{2\,(г)}$	82
59	$Ca(OH)_{2\,(т)} = CaO_{(т)} + H_2O_{(г)}$	48
60	$H_2O_{(г)} + CO_{(г)} = CO_{2\,(г)} + H_{2\,(г)}$	-41

4 Растворы электролитов

4.1 Концентрация растворов

Содержание растворенного вещества в растворе может быть выражено либо безразмерными единицами долями, либо величинами размерными – концентрациями. Наиболее часто употребляют следующие методы выражения концентрации растворов.

Массовая доля растворенного вещества (ω) – отношение массы растворенного вещества ($m_в$) к общей массе раствора ($m_р$):

$$\omega = \frac{m_в}{m_р}$$

Если отношение $m_в/m_р$: умножить на 100%, то концентрация раствора будет выражена в %.

Молярная концентрация ($C_м$ или М) или молярность – число молей растворенного вещества (ν) в одном литре раствора:

$$C_м = \frac{\nu}{M} = \frac{m_b}{M \cdot V} \text{(моль/л)}$$

где $m_в$ – масса растворенного вещества, М - молярная масса растворенного вещества, г/моль,

V - объём раствора, л.

Эквивалентная концентрация ($C_э$) – отношение массы растворенного вещества к произведению эквивалента данного вещества на объём раствора:

$$C_э = \frac{m_b}{Э \cdot V} \text{ (моль/л)}$$

Пример 1. Вычислить массу хлорида натрия и воды, необходимых для приготовления 500 г раствора, в котором содержание хлорида натрия в массовых долях равно 0,05 (или 5 %)

Решение:

По определению массовой доли, выраженной в %.

$$\omega = \frac{m_b}{m_{р-ра}} \cdot 100\ \%$$

Отсюда находим $m_в = \frac{\omega \cdot m_{р-ра}}{100} = \frac{5 \cdot 500}{100} = 25$ г.

Учитывая, что масса раствора равна 500 г, масса воды будет равна: 500-25=475 г.

Пример 2. Определить молярную концентрацию 15 % раствора карбоната натрия с плотностью 1,18 г/мл.

Решение:

Воспользуемся формулой, связывающей процентную и молярную концентрацию:

$$C_м = \frac{\omega \cdot \rho \cdot 10}{М},$$

где ρ – плотность раствора, г/мл

ω - массовая доля, %

М - молярная масса растворенного вещества, г/моль

В нашем случае: М =106

$C_м = \frac{15 \cdot 1{,}18 \cdot 10}{106}$ = 1,66 моль/л

Задания к подразделу 4.1

Каждое задание содержит по 2 задачи (а, б)

61 а) К 500 мл раствора соляной кислоты (р = 1.10 г/мл) прибавили 2.5 л воды, после чего раствор стал 4% - ным. Определите процентное содержание растворенного вещества в исходном растворе. б) Определите молярную концентрацию 10% - ного раствора азотной кислоты (р=1,06 г/мл).

62 а) Определите молярную концентрацию раствора сульфата калия, в 200 мл которого содержится 1,74 г растворенного вещества. б) Определите процентное содержание растворенного вещества 1М раствора нитрата никеля (11), плотность которого 1,08 г/мл.

63 а) Определите молярную концентрацию 10%-ного раствора серной кислоты (р=1,07 г/мл). б) Сколько мл воды следует добавить к 100 мл 20%-го раствора серной кислоты (р=1,14 г/мл) для получения 5%-го раствора?

64 а) В каком объеме воды следует растворить 32,2 г, чтобы получить 5%-ный раствор сульфата натрия? б) Определите процентное содержание растворенного вещества 0,9М раствора (р=1,05 г/мл).

65 а) Сколько граммов медного купороса $CuSO_4 \cdot 5H_2O$ и воды требуется для приготовления 150 г 8%-ного раствора в расчете на безводную соль? б) Определите молярную концентрацию 27%-ного раствора соляной кислоты (р=1,14 г/мл).

66 а) До какого объёма следует разбавить 1,5 л 20%-ного раствора хлорида аммония (р=1,06 г/мл), чтобы получить 10%-ный раствор (р=1,03 г/мл).
б) Сколько миллилитров 70%-ного раствора нитрата калия (р=1,16 г/мл) требуется для приготовления 0.5 л 0,2М раствора?

67 а) Сколько граммов кристаллической соды $Na_2CO_3 \cdot 10H_2O$ надо взять для приготовления 2 л 0,2 М раствора Na_2CO_3? б) Сколько миллилитров 36% - ного раствора соляной кислоты (р = 1,18 г/мл) требуется для приготовления 4 л 0,5 М раствора?

68 а) К 1 л 20% - ного раствора гидроксида натрия (р = 1,22 г/мл) прибавили 10 л воды. Определите процентное содержание растворенного вещества в полученном растворе, б) Определите молярную концентрацию 8% - ного раствора сульфата натрия (р = 1,08 г/мл),

69 а) Сколько миллилитров 10%-ного раствора Na_2CO_3 (р ~ 1,10 г/мл), следует прибавить к 1 л 2% -ного раствора (р = 1,02 г/мл), чтобы получить 3% - ный раствор этой соли? б) Определите процентное содержание растворенного вещества в 2 М растворе гидроксида натрия (р = 1,08 г/мл).

70 а) Сколько миллилитров воды следует прибавить к 25 мл 40% - ного раствора КОН (р=1,40 г/мл), чтобы получить 2 % - ный раствор? б) Сколько миллилитров 96 % -ного раствора серной кислоты (р = 1,84 г/мл) требуется для приготовления 300 мл 0,5 М раствора?

71 а) Сколько граммов медного купороса $СиSO_4 \cdot 5H_2O$ следует добавить к 150 мл воды, чтобы получить 5% -ный раствор $СиSO_4$? б) Сколько миллилитров 30% - ного раствора азотной кислоты (р= 1,84 г/мл) требуется для приготовления 250 мл 0,5 М раствора?

72 а) Определите процентное содержание растворенного вещества в 0.25 М растворе гидрокскда натрия (р = 1,01 г/мл), б) Сколько миллилитров 0,1 М раствора НС1 можно приготовить из 20 мл 0,5 М раствора этой кислоты?

73 а) Определите молярную концентрацию 10% - ного раствора соляной кислоты (р = 1,05 г/мл), б) Сколько миллилитров 30% -ной азотной кислоты (р = 1.18 г/мл) требуется для приготовления 250 мл 11% - ного раствора (р = 1,07 г/мл)?

74 а) Сколько миллилитров 30% раствора КОН (р=1,29 г/мл) требуется для приготовления 300 мл 0.1 М раствора? б) К 760 мл 20% - ного раствора NaOH (р=

1,22 г/мл) прибавили 140 мл 10% - ного раствора NaOH (р=1,11 г/мл). Определите процентное содержание растворенного вещества.

75 а) К 50 мл 96% раствора серной кислоты (р=1,84 г/мл) прибавили 50 мл воды. Определите процентное содержание растворенного вещества в полученном растворе. б) Определите молярную концентрацию 72% раствора азотной кислоты (р = 1,43 г/мл).

76 а) Определите молярную концентрацию 6%-ного раствора фосфорной кислоты (р = 1,03 г/мл), б) Определите процентное содержание растворенного вещества раствора, полученного смешением 10 мл 96% -ного раствора азотной кислоты р=1,5 г/мл и 20 мл 48%-го раствора азотной кислоты р =1,3 г/мл.

77 а) До какого объема следует разбавить 500 мл 20% - кого раствора хлорида натрия (р ~ 1,15 г/мл), чтобы получить 4,5% - ный раствор (р ~ 1,03 г/мл)? б) Определите молярную концентрацию 50% раствора азотной кислоты (р =1,31 г/мл).

78 а) Определите молярную концентрацию 60%-ного раствора серной кислоты (р =1,5 г/мл). б) Сколько миллилитров 32% - ного раствора азотной кислоты (р =1,39 г/мл) необходимо для приготовления 300 мл 0,75М раствора?

79 а) Сколько миллилитров 0,2 М раствора азотной кислоты необходимо для нейтрализации 80 мл 0,6 М раствора NaOH? б) Определите процентное содержание растворенного вещества в 1,5 М растворе КОН (р = 1,07 г/мл).

80 а) Определите молярную концентрацию 10 % раствора карбоната натрия (р=1,10 г/мл). б) Сколько миллилитров 30% раствора (р=0,9 г/мл) требуется для получения 400 мл 2М его раствора?

4.2. Электролитическая диссоциация.

Ионно-молекулярные уравнения.

Электролитами называют вещества, растворы и расплавы которых проводят электрический ток. К электролитам относятся неорганические кислоты, основания, амфотерные гидроксиды и соли. Они распадаются в водных растворах и расплавах на катионы и анионы.

Процесс распада молекул электролитов на ионы в среде растворителя получил название электролитической диссоциации. Количественно диссоциация определяется степенью и константой диссоциации. Степень диссоциации – это число, показывающее какая часть молекул от общего их количества в растворе распадается на ионы:

$$\alpha = \frac{\textit{число распавшихся молекул}(n)}{\textit{общее число растворенных молекул}(N)}$$

По степени диссоциации электролиты условно разделяют на сильные ($\alpha \approx 1$) и слабые($\alpha < 1$).

Сильные электролиты

К ним относятся минеральные кислоты: HNO_3, H_2SO_4, HCl, HBr, HJ, $HClO_4$; гидроксиды щелочных и щелочно-земельных металлов: LiOH, NaOH, KOH, $Ba(OH)_2$ и др. ; соли – средние, кислые, основные – $Fe_2(SO_4)_3$; $NaHCO_3$; $Al(OH)Cl_2$ и тп.

Сильные электролиты диссоциируют практически нацело:

$Fe_2(SO_4)_3 = 2Fe^{3+} + 3SO_4^{2-}$

$HNO_3 = H^+ + NO^{3-}$

$NaHCO_3 = Na^+ + HCO^{3-}$

$Ba(OH)_2 = Ba^{2+} + 2OH^-$

Слабые электролиты

К ним относятся кислоты: HNO_2, H_2CO_3, H_2S и др. а также все органические кислоты, в том числе уксусная CH_3COOH; гидроксиды металлов основного характера $Fe(OH)_3$, $Cu(OH)_2$ и др. (кроме щелочных и щелочноземельных) и гидроксид аммония NH4OH, а также амфотерные гидроксиды $Al(OH)_3$; $Cr(OH)_3$; $Zn(OH)_2$; $Sn(OH)_2$ и др.

Для слабых электролитов диссоциация обратимый процесс, для которого справедливы общие законы равновесия. Например, для уксусной кислоты

константа равновесия, называемая константой диссоциации имеет вид: $CH_3COOH \leftrightarrow CH_3COO^- + H^+$

$$К_д = \frac{C_{CH_3COO} - \cdot C_{H+}}{C_{CH_3COOH}}$$

Многоосновные кислоты и многокислотные основания диссоциируют ступенчато, и каждую ступень равновесного состояния характеризует своя константа диссоциации (причем $К_{С1}$ всегда больше $К_{С2}$ и т.д.), например, при диссоциации H_2S: 1-я ступень $H_2S \leftrightarrow H^+ + HS^-$ $\quad К_{С1} = \frac{[H^+]\cdot[HS^-]}{[H_2S]} = 6\cdot10^{-8}$

2- я ступень $HS^- \leftrightarrow H^+ + S^{2-}$ $\quad К_{С2} = \frac{[H^+]\cdot[S^{2-}]}{[HS^-]} = 1\cdot10^{-14}$,

где [ ] - равновесные концентрации ионов и молекул.

Диссоциация $Cu(OH)_2$:

1-я ступень $Си(OH)_2 \leftrightarrow Си(OH)^+ + OH^-$

2-я ступень $Си(OH)^+ \leftrightarrow Си^{2+} + OH^-$

Амфотерные гидроксиды, например $Pb(OH)_2$ диссоциируют по основному типу:

$Pb(OH)_2 \leftrightarrow PbOH^+ + OH^-$

$PbOH^+ \leftrightarrow Pb^{2+} + OH^-$

и кислотному:

$H_2PbO_2 \leftrightarrow H^+ + HPbO_2^-$

$HPbO_2^- \leftrightarrow H^+ + PbO_2^{2-}$

В растворах электролитов реакции протекают между ионами. Для записи ионных реакций применяют ионные уравнения. При составлении ионных уравнений реакций все слабые электролиты, газы и труднорастворимые электролиты записывают в молекулярной форме, все сильные электролиты (кроме труднорастворимых солей) в ионной форме. Примеры составления ионных уравнений реакций:

а) **образование труднорастворимых соединений**:

$Cu(NO_3)_2 + 2NaOH = Cu(OH)_2\downarrow + 2NaNO_3$

$Cu^{2+} + 2NO^{3-} + 2Na^+ + 2OH^- = Cu(OH)_2\downarrow + 2Na^+ + 2NO^{3-}$

$Cu^{2+} + 2OH^- = Cu(OH)_2\downarrow$

б) **образование газообразных веществ**:

$Na_2CO_3 + 2HCl = 2NaCl + H_2O + CO_2$

$2Na^+ + CO_3^{2-} + 2H^+ + 2Cl^- = 2Na^+ + 2Cl^- + H_2O + CO_2$

$CO_3^{2-} + 2H^+ = H_2O + CO_2$

в) **образование слабых электролитов:**

$CH_3COONa + HNO_3 = CH_3COOH + NaNO_3$

$CH_3COO^- + Na^+ + H^+ + NO_3^- = CH_3COOH + Na^+ + NO_3^-$

$CH3COO^- + H^+ = CH_3COOH$

Пример 1. Написать реакции для следующих превращений: $KOH \xrightarrow{A} KHSO_3 \xrightarrow{B} K_2SO_3$

Решение:

$$A.\ KOH + H_2SO_3 = KHSO_3 + H_2O$$

$$K^+ + OH^- + H_2SO_3 = K^+ + HSO_3^- + H_2O$$

$$OH^- + H_2SO_3 = HSO_3^- + H_2O$$

$$B.\ KHSO_3 + KOH = K_2SO_3 + H_2O$$

$$K^+ + HSO_3^- + K^+ + OH^- = 2K^+ + SO_3^{2-} + H_2O$$

$$HSO_3^- + OH^- = SO_3^{2-} + H_2O$$

Задания к разделу 4.2.

Задания 81-100. напишите для предложенных соединений уравнения диссоциации, а также в молекулярной и ионной формах уравнения возможных реакций взаимодействия их H_2SO_4 с и NaOH.

81. HCl; $Cr(OH)_3$	91. $Ca(OH)_2$; H_3PO_4
82. $Cd(OH)_2$; H_2S	92. HNO_3; $Be(OH)_2$
83. $Cu(OH)_2$; HBr	93. $H_2Cr_2O_7$; KOH

84. H_2SO_3; $Sn(OH)_2$	94. HCN; $Ga(OH)_3$
85. H_2SiO_3; $Pb(OH)_2$	95. KOH; H_2CO_3
86. CH_3COOH; $Fe(OH)_3$	96. HF; $Be(OH)_2$
87. H_2Se; $Zn(OH)_2$	97. NH_4OH; $HClO_4$
88. $Fe(OH)_2$; H_3AsO_3	98. $Pb(OH)_2$; HNO_2
89. LiOH; HJ	99. $Mg(OH)_2$; HClO
90. H_2Te; $Al(OH)_3$	100. $Ba(OH)_2$; $HMnO_4$

Задания 101-120. Напишите в молекулярной и ионной формах уравнения реакций для следующих превращений:

101. $Ni(OH)_2 \rightarrow (NiOH)_2SO_4 \rightarrow NiSO_4 \rightarrow Ni(OH)_2$

102. $CuSO_4 \rightarrow (CuOH)_2SO_4 \rightarrow Cu(OH)_2 \rightarrow Cu(OH)NO_3$

103. $Bi(NO_3)_3 \rightarrow Bi(OH)(NO_3)_2 \rightarrow Bi(OH)_3 \rightarrow Bi_2O_3$

104. $Co(OH)_2 \rightarrow Co(OH)Cl \rightarrow CoCl_2 \rightarrow Co(NO_3)_2$;

105. $Pb(NO_3)_2 \rightarrow Pb(OH)NO_3 \rightarrow Pb(OH)_2 \rightarrow K_2PbO_2$

106. $NiCl_2 \rightarrow Ni(OH)_2 \rightarrow Ni(OH)Cl \rightarrow NiCl_2$

107. $Cr(OH)Cl_2 \rightarrow CrCl_3 \rightarrow Cr(OH)_3 \rightarrow Cr(OH)SO_4$

108. $(SnOH)_2SO_4 \rightarrow SnSO_4 \rightarrow Sn(OH)_2 \rightarrow Na_2SnO_2$;

109. $NiBr_2 \rightarrow Ni(OH)Br \rightarrow Ni(OH)_2 \rightarrow NiSO_4$

110. $CoSO_4 \rightarrow Co(OH)_2 \rightarrow (CoOH)_2SO_4 \rightarrow Co(NO_3)_2$

111. $Cr_2(SO_4)_3 \rightarrow Cr(OH)SO_4 \rightarrow Cr_2(SO_4)_3 \rightarrow CrCl_3$;

112. $NiSO_4 \rightarrow (NiOH)_2SO_4 \rightarrow Ni(OH)_2 \rightarrow NiBr_2$;

113. $Fe(OH)SO_4 \rightarrow Fe_2(SO_4)_3 \rightarrow Fe(OH)_3 \rightarrow FeCl_3$

114. $Sn(OH)_2 \rightarrow Sn(OH)Cl \rightarrow K_2SnO_2 \rightarrow Sn(OH)_2$

115. $NiBr_2 \rightarrow (NiOH)_2SO_4 \rightarrow Ni(OH)_2 \rightarrow NiBr_2$

116. $Al(OH)_3 \rightarrow Al(OH)_2Cl \rightarrow AlCl_3 \rightarrow Al(NO_3)_3$;

117. $CoCl_2 \rightarrow Co(OH)_2 \rightarrow (CoOH)_2SO_4 \rightarrow CoSO_4$,

118. $Bi(OH)_3 \rightarrow Bi(OH)_2NO_3 \rightarrow Bi(OH)_3 \rightarrow Bi_2O_3$

119. $Cu(OH)_2 \rightarrow Cu(OH)Cl \rightarrow CuCl_2 \rightarrow Cu(NO_3)_2$

120. $CoSO_4 \rightarrow (CoOH)_2SO_4 \rightarrow Co(OH)_2 \rightarrow Co(NO_3)_2$

4.3. Гидролиз солей

Гидролиз солей – это процесс взаимодействия ионов соли с молекулами воды, приводящий к смещению ионного равновесия воды и изменению pH среды.

В зависимости от силы электролита, образовавшего соль, различают три случая гидролиза.

Гидролиз по катиону

Гидролиз по катиону протекает, если соль образована слабым основанием и сильной кислотой. В растворах таких солей возникает кислая реакция среды (pH<7). Например: для $CuCl_2$ ионное уравнение гидролиза следующее:

$Cu^{2+} + HOH = CuOH^+ + H^+$, pH<7

молекулярное уравнение гидролиза: $CuCl_2 + HOH = CuOHCl + HCl$.

Гидролиз по аниону

Гидролиз по аниону протекает, если соль образована слабой кислотой и сильным основанием. Растворы таких солей имеют щелочную реакцию среды (pH>7). Например, для Na_2CO_3 ионное уравнение гидролиза:

$CO_3^{2-} + HOH == HCO_3^- + OH^-$ pH>7

Молекулярное уравнение: $Na_2CO_3 + HOH = NaHCO_3 + NaOH$

Гидролиз по катиону и аниону

Гидролиз по катиону и аниону протекает, если соль образована и слабым основанием, и слабой кислотой. Реакция среды в растворе при этом остается близкой к нейтральной и определяется сравнительной силой слабых оснований и кислоты, образующих соль.

В случае гидролиза по катиону и аниону возможны два варианта протекания реакции.

1. Если соль растворима в воде, то гидролиз протекает при обычных условиях по первой ступени, т.е. одна молекула соли взаимодействует с одной молекулой воды. Ионное уравнение гидролиза:

$NH_4^+ + CO_3^{2-} + HOH = NH_4OH + HCO_3^-$ pH~7.

Молекулярное уравнение гидролиза:

$(NH_4)_2CO_3 + HOH = NH_4OH + NH_4HCO_3$.

2. Если соль не существует в растворе (в таблице растворимости против такой соли стоит прочерк), то при соединении с водой такая соль полностью разлагается водой с образованием слабого труднорастворимого гидроксида, выпадающего в осадок, и слабой, часто летучей кислоты. Например: Al_2S_3 Ионное уравнение гидролиза:

$2A1^{3+}3S^{2-} + 6HOH = 2A1(OH)_3 + 3H_2O$

Молекулярное уравнение гидролиза:

$A1_2S_3 + 6HOH = 2A1(OH)_3 + 3H_2S$.

Задания к подразделу 4.3

Задания 121-140. Напишите в молекулярной и ионной формах уравнения реакций гидролиза солей, укажите значения pH растворов этих солей (больше или меньше семи).

121. $NaNO_2$, $Cu(NO_3)_2$	131. Na_2HPO_4, $Mg(NO_3)_2$
122. $AlCl_3$, $NaHCO_3$	132. $Al_2(SO_4)_3$, Na_2SeO_3
123. Na_3PO_4, $ZnCl_2$	133. $CuSO_4$, K_3PO_4
124. $FeCl_2$, K_2S	134. Na_2SO_3, $Fe_2(SO_4)_3$
125. K_2SO_3, $ZnSO_4$	135. NaCN, $FeSO_4$
126. NH_4Cl, KClO	136. $Ba(CH_3COO)_2$, $CoSO_4$
127. Na_2Se, $MnCl_2$	137. $NiSO_4$, NaF
128. $ZnSO_4$, BaS	138. $Pb(NO_3)_2$, $Ba(NO_3)_2$
129. $Ni(NO_3)_2$, KNO_2	139. $Cr_2(SO_4)_3$, $NaCH_3COO$

130. NH_4Br, Na_2S	140. KHS, $MgSO_4$

Задания 141-160. Напишите в молекулярной и ионной формах уравнения реакций совместного гидролиза предложенных солей.

141. $Fe_2(SO_4)_3 + Na_2CO_3$	151. $CrCl_3 + K_2S$
142. $Na_2S + Al_2(SO_4)_3$	152. $Na_2CO_3 + Cr(NO_3)_3$
143. $NH_4Cl + Na_2SiO_3$	153. $K_2SiO_3 + Bi(NO_3)_3$
144. $Cr_2(SO_4)_3 + K_2S$	154. $Na_2SO_3 + CrCl_3$
145. $K_2CO_3 + Bi(NO_3)_3$	155. $NH_4NO_3 + Na_2SiO_3$
146. $Na_2S + AlCl_3$	156. $AlCl_3 + Na_2SO_3$
147. $BeSO_4 + K_2S$	157. $K_2SO_3 + CrCl_3$
148. $Cr_2(SO_4)_3 + Na_2SO_3$	158. $Na_2S + Al_2(SO_4)_3$
149. $K_2SO_3 + AlBr_3$	159. $Fe(NO_3)_3 + K_2CO_3$
150. $Bi(NO_3)_3 + Na_2CO_3$	160. $Al(NO_3)_3 + Na_2CO_3$

5. Окислительно-восстановительные процессы.

5.1 Окислительно-восстановительные реакции

Окислительно-восстановительными реакциями называют реакции, протекающие с изменением степени окисления (СО) элементов. Степень окисления – это тот условный заряд атома элемента, который вычисляют, исходя из предположения, что молекула состоит только из ионов (как правило, обозначают арабской цифрой, заряд ставят перед цифрой). СО рассчитывается на основании положения, что сумма СО всех атомов, входящих в молекулу равно нулю, а всех атомов , составляющих ион – заряду иона.

Ряд элементов имеют постоянную СО. Например:

Водород Н (за исключением гидридов, где, СО Н = - 1) +1

Щелочные металлы (Na, K, Li и др.) +1

Металлы 2 группы периодической системы (Ca, Zn и т. д.) +2

Металлы 3 группы периодической системы (A1) +3

Кислород O -2

(За исключением OF_2, где СО кислорода +1; перекисей H_2O_2, Na_2O_2 и т.д., где СО кислорода – 1).

Составление уравнений окислительно-восстановительных реакций.

Прежде всего необходимо рассчитать степени окисления всех элементов реакции в левой и правой частях уравнения. Для нахождения коэффициентов при составлении окислительно-восстановительных реакций необходимо:

- соблюдение принципа электронного баланса (число электронов, отданных восстановителем (Red) , должно быть равно числу электронов, принятых окислителем (Ox), например:

$Al + O_2 \rightarrow Al_2O_3$

Red Ox

$$4 \quad Al - 3\bar{e} = Al^{3+}()$$
$$3 \quad O_2 + 4\bar{e} = 2O^{2-}$$
$$4Al + 3O_2 = 2Al_2O_3$$

В реакциях, протекающих в водных растворах, следует использовать среду (кислую, щелочную, нейтральную). Например, в кислой среде:

$K_2Cr_2O_7 + KJ + H_2SO_4 \rightarrow Cr_2(SO_4)_3 + J_2 + H_2O + K_2SO_4$

$$3 \quad 2J^- - 2\bar{e} = J_2$$
$$1 \quad Cr_2O_7^{2-} + 6\bar{e} + 14H^+ = 2Cr^{+3} + 7H_2O$$

Суммарное молекулярное уравнение реакции:

$K_2Cr_2O_7 + 6KJ + 7H_2SO_4 \rightarrow Cr_2(SO_4)_3 + 3J_2 + 7H_2O + 4K_2SO_4$

В щелочной среде:

$KCrO_2 + KClO_4 + KOH \rightarrow K_2CrO_4 + KCl + H_2O$

$$8 \quad CrO_2^- - 3\bar{e} + 4OH^- \rightarrow CrO_4^{2-} + 2H_2O$$
$$3 \quad ClO_4^- + 8\bar{e} + 4H_2O \rightarrow Cl^- + 8OH^-$$

Суммарное молекулярное уравнение реакции

$8KCrO_2 + 3KClO_4 + 8KOH \rightarrow 8K_2CrO_4 + 3KCl + 4H_2O$

Среда нейтральная:

$KMnO_4 + MnSO_4 + H_2O \rightarrow MnO_2 + K_2SO_4 + H_2SO_4$

$$3 \quad Mn - 2\bar{e} + 2H_2O = MnO_2 + 4H^+$$
$$2 \quad MnO_4 + 3\bar{e} + 2H_2O = MnO_2 + 4OH^-$$
$$6H_2O + 4H_2O \rightarrow 12H^+ + OH^-$$
$$2H_2O \rightarrow 4H^+$$

Суммарное молекулярное уравнение реакции:

$2KMnO_4 + 3MnSO_4 + 2H_2O = 5MnO_2 + K_2SO_4 + 2H_2SO_4$

Задания 161-180. Составьте электронно-ионные схемы и молекулярные уравнения реакций. Укажите окислитель и восстановитель. Для каждого задания по две реакции (а, б):

161. а) $Na_2SeO_3 + KBrO + H_2O \rightarrow Br_2; SeO_4^{2-}$

б) $HCl + HNO_3 \rightarrow Cl_2; NO$

162. а) $Cr_2(SO_4)_3 + Cl_2 + KOH \rightarrow CrO_4^{2-}; Cl^-$

б) $NaNO_2 + KJ + H_2SO_4 \rightarrow NO; J_2$

163. а) $NaCrO_2 + NaClO + KOH \rightarrow CrO_4^{2-}; Cl^-$

б) $H_2S + SO_2 \rightarrow S; H_2O$

164. а) $HNO_3 + Ni^0 \rightarrow N_2O; Ni^{2+}$

б) $SO_2 + Br_2 + H_2O \rightarrow HBr; H_2SO_4$

165. а) $K_2Cr_2O_7 + Na_3AsO_3 + H_2SO_4 \rightarrow AsO_4^{3-}; Cr^{3+}$

б) $KCrO_2 + Cl_2 + KOH \rightarrow CrO_4^{2-}; Cl^-$

166. а) $SO_2 + NaClO_3 + H_2O \rightarrow SO_4^{2-}; Cl^-$

б) $K_2Cr_2O_7 + HCl \rightarrow Cr^{3+}; Cl_2$

167. а) $KMnO_4 + H_2S + H_2SO_4 \rightarrow Mn^{2+}; SO_4^{2-}$

б) $J_2 + Cl_2 + H_2O \rightarrow JO_3^-; Cl^-$

168. $SnCl_2 + KBrO_3 + HCl \rightarrow Sn^{4+}; Br^-$

б) $KClO_3 + KCrO_2 + NaOH \rightarrow CrO_4^{2-}; Cl^-$

169. $Ni(OH)_2 + NaClO + H_2O \rightarrow Ni(OH)_3; Cl^-$

б) $KMnO_4 + Na_2SO_3 + H_2O \rightarrow MnO_2; SO_4^{2-}$

170. а) $MnSO_4 + PbO_2 + H_2SO_4 \rightarrow Pb^{2+}; MnO_4^-$

б) $FeCl_2 + KMnO_4 + H_2SO_4 \rightarrow Fe^{+3}; Mn^{+2}$

171. а) $H_3PO_3 + KMnO_4 + H_2SO_4 \rightarrow Mn^{+2}; H_3PO_4$

б) $MnO_2 + KClO_2 + KOH \rightarrow MnO_4^{2-}; Cl^-$

172. а) $KMnO_4 + NaNO_2 + H_2O \rightarrow NO_3^-; MnO_2$

б) $S + HNO_3 \rightarrow SO_2; NO$

173. а)$H_2S + K_2Cr_2O_7 + H_2SO_4 \rightarrow S; Cr^{+3}$

б) $KNO_3 + Zn + KOH \rightarrow ZnO_2^{2-}; NH_3$

174. а) $Cr_2O_3 + KClO_3 + KOH \rightarrow CrO_4^{2-}; Cl^-$

б) $FeCl_2 + HNO_3 + HCl \rightarrow Fe^{+3}; N_2O$

175. а) $KClO_3 + MnO_2 + KOH \rightarrow MnO_4^{2-}; Cl^-$

б) $Na_3AsO_3 + J_2 + H_2O \rightarrow AsO_4^{3-}; J^-$

176. а) $H_2S + HNO_3 \rightarrow SO_4^{2-}; Cl^-$

б) $J_2 + Na_2SO_3 + H_2O \rightarrow J^-; SO_4^{2-}$

177. а) $C + HNO_3 \rightarrow CO_2; NO_2$

б) $H_2S + Cl_2 + H_2O \rightarrow SO_4^{2-}; Cl^-$

178. а) $SnCl_2 + Na_3AsO_3 + HCl \rightarrow As; Sn^{+4}$

б) $KNO_3 + Zn + NaOH \rightarrow ZnO_2^{2-}; NH_3$

179. а) $Cr_2O_3 + KClO_3 + KOH \rightarrow CrO_4^{2-}; Cl^-$

б) $KMnO_4 + Na_2SO_3 + H_2SO_4 \rightarrow Mn^{+2}; SO_4^{2-}$

180. а) $Mn(NO_3)_2 + NaBiO_3 + HNO_3 \rightarrow Bi^{+3}; MnO_4^-$

б) $H_2S + Br_2 + H_2O \rightarrow SO_4^{2-}; Br^-$

5.2 Гальванические элементы

Гальваническими элементами называют устройства, в которых энергия окислительно-восстановительных реакций преобразуется в электрическую энергию. В медно-цинковом гальваническом элементе электродвижущая сила (ЭДС) возникает за счёт разности потенциалов меди и цинка, опущенных в растворы своих солей: соответственно $CuSO_4$ и $ZnSO_4$. Если концентрации растворов составляют 1 моль/л, то расчет эдс производят следующим образом. Составляют схему гальванического элемента:

Zn ⎪ZnSO4 ⎪⎪ CuSO4 ⎪Cu

Затем выписывают из таблицы стандартных электродных потенциалов значения потенциалов меди и цинка, соответственно

$E^o_{Zn^{2+}/Zn}$ = -0,76 В ()

$E^o_{Cu^{2+}/Cu}$ = +0,34 В ()

ЭДС можно рассчитать как разность потенциалов медного и цинкового электродов: ЭДС = E_{ox} - E_{red}. Определяют окислитель и восстановитель, сравнивая значения потенциалов. Потенциал у цинка отрицательнее, следовательно, цинковый электрод будет играть роль восстановителя:

(-) $Zn^0 - 2\bar{e} \rightarrow Zn^{2+}$ процесс окисления

и цинк будет отрицательным полюсом (анодом) в данном гальваническом элементе. Потенциал меди положительнее, поэтому медный электрод будет положительным полюсом (катодом), а процесс будет таким:

(+) $Cu^{2+} + 2\bar{e} \rightarrow Cu^0$ процесс восстановления.

Направление движения электронов будет от цинка к меди (показано мостиком со стрелкой на электрохимической схеме гальванического элемента. ЭДС = +0,34 – (-0,78) = 1,1 В

Концентрационный гальванический элемент.

В таком элементе оба электрода из одного металла, но растворы солей, в которые погружены электроды, различной концентрации. Поэтому необходимо рассчитать потенциалы по уравнению Нернста:

$$E^{p}_{оф/вф} = E^{0}_{оф/вф} + \frac{0.059}{n} \lg \frac{C_{оф}}{C_{вф}}$$ где

оф – окисленная форма элемента в потенциалопределяющей реакции,

вф – восстановленная форма элемента в этой реакции,

С – молярные концентрации соответствующих веществ,

n – количество электронов, перешедших от восстановителя к окислителю.

Пример 1. Рассчитать эдс гальванического элемента, состоящего из никелевых электродов, опущенных в растворы сульфата никеля с концентрацией 10^{-4} моль/л и 1 моль/л соответственно.

Решение:

Схема гальванического элемента:

$Ni \mid NiSO_4$, 0,0001 М $\mid\mid$ $NiSO_4$ 1 М $\mid Ni$

$E^{o}_{2H^{+}/H_2}$ = -0,25 В

Определяем потенциал никеля по уравнению Нернста:

$E_{Ni2^{+}/Ni} = E^{o}_{Ni2^{+}/Ni} + 0,059/2 \lg C_{Ni2+} = - 0,25 + 0,059/2\lg10^{-4} = - 0,309$ В

Направление движения электронов во внешней цепи от электрода с Е = -0,25 В к электроду с Е = -0,309В.

(-) $Ni \mid NiSO_4$, 0,0001 М $\mid\mid$ $NiSO_4$,1 М $\mid Ni$ (+)

Уравнения электродных процессов:

(-) $Ni^0 - 2\bar{e} \rightarrow Ni^{2+}$ (процесс окисления)

(+) $Ni^{2+} + 2\bar{e} \rightarrow Ni^0$ (процесс восстановления)

Значение эдс составляет:

эдс = $E_{ox} - E_{red}$ = -0,25 – (-0,309) = 0,059 В.

Задания к подразделу 5.2

Для предложенных гальванических элементов рассчитайте электродные потенциалы и ЭДС. Если концентрация раствора не указана, потенциал считается стандартным из таблицы 1. Напишите уравнения анодного и катодного процессов,

молекулярное уравнение токообразующей реакции, составьте схему и укажите направления движения электронов и ионов.

181	Al $\vert Al_2(SO_4)_3$, 0,005 M $\vert\vert NiSO_4$, 0,01 M $\vert$ Ni
182	Ni $\vert NiSO_4$, 0,1 M $\vert\vert H_2SO_4 \vert H_2$(Pt)
183	Sn $\vert SnSO_4 \vert\vert Cr_2(SO_4)_3$, 0,05 M $\vert$Cr
184	(Pt) $H_2 \vert H_2SO_4 \vert\vert Al_2(SO_4)_3$, 0,005 M $\vert$Al
185	Cu $\vert CuSO_4$, 0,1 M $\vert\vert H_2SO_4 \vert H_2$(Pt)
186	Ag $\vert AgNO_3$, 0,01 M $\vert\vert H_2SO_4 \vert H_2$(Pt)
187	Co $\vert CoSO_4$, 0,01 M $\vert\vert CoSO_4 \vert$Co
188	Zn $\vert ZnSO_4$, 0,1 M $\vert\vert FeSO_4$, 0,01 M $\vert$Fe
189	Ag $\vert AgNO_3$, 0,01 M $\vert\vert Zn(NO_3)_2 \vert$Zn
190	(Pt) $H_2 \vert H_2SO_4 \vert\vert ZnSO_4$, 0,01 M $\vert$Zn
191	Cd $\vert Cd(NO_3)_2$, 0,1 M $\vert\vert Cd(NO_3)_2$, 0,001 M $\vert$Cd
192	Ni $\vert NiSO_4$, 0,001 M $\vert\vert NiSO_4 \vert$Ni
193	Fe $\vert FeSO_4 \vert\vert FeSO_4$, 0,01 M $\vert$Fe
194	Cr $\vert Cr_2(SO_4)_3$, 0,005 M $\vert\vert ZnSO_4 \vert$ Zn
195	Zn $\vert Zn(NO_3)_2$, 0,001 M $\vert\vert Zn(NO_3)_2 \vert$ Zn
196	Ag $\vert AgNO_3 \vert\vert Cr(NO_3)_3$, 0,005 M $\vert$Cr
197	Cd $\vert CdCl_2$, 0,1 M $\vert\vert CuCl_2$, 0,1 M $\vert$Cu
198	Ti $\vert Ti_2(SO_4)_3$, 0,5 M $\vert\vert CuSO_4 \vert$Cu
199	Sn $\vert SnSO_4$, 0,01 M $\vert\vert Fe_2(SO_4)_3 \vert$Fe
200	Ag $\vert AgNO_3$, 0,0001 M $\vert\vert Pb(NO_3)_2$, 0,1 M $\vert$Pb

5.3 Электрохимическая коррозия металлов

Коррозией металлов называют самопроизвольное разрушение металлов под действием различных окислителей из окружающей среды.

Механизм электрохимической коррозии аналогичен механизму процессов в короткозамкнутых гальванических элементах, в которых на участках с более

отрицательным потенциалом идёт процесс окисления (разрушения металла), а на участках с более положительным потенциалом процесс восстановления окислителя (коррозионной среды).

Наиболее часто встречаются окислители:

- ионы водорода (коррозия с водородной деполяризацией)

$2H^+ + 2\bar{e} \rightarrow H_2$ (кислой среде)

$2H_2O + 2\bar{e} \rightarrow H_2 + 2OH^-$ (в нейтральной и щелочной среде)

- молекулы кислорода

$O_2 + 4\bar{e} + 4H^+ \rightarrow 2H_2O$ (в кислой среде)

$O_2 + 4\bar{e} + 2H_2O \rightarrow 4OH^-$ (в нейтральной и щелочной среде)

Пример 1. Гальванопара алюминий – железо в воде (среда нейтральная). Учитываем, что в воде есть растворенный кислород.

Схема гальванопары:

$Al \mid H_2O, O_2 \mid Fe$

Выписываем потенциалы алюминия и железа из таблицы потенциалов:

$E^o_{Al^{3+}/Al} = -1{,}88$ В $\quad E^o_{Fe(OH)_2/Fe} = -0{,}46$ В

восстановитель - Al; окислитель – O_2

4 (-) $Al^0 - 3\bar{e} \rightarrow Al^{3+}$ - процесс окисления

3 (+) $O_2 + 4\bar{e} + 2H_2O \rightarrow 4OH^-$ - процесс восстановления

$4Al + 3O_2 + 6H_2O = 4Al(OH)_3$

Направление движения электронов от участка с меньшим потенциалом к участку с большим потенциалом. Подвергаться коррозии будет в первую очередь алюминий.

Пример 2. Определить процессы, протекающие при коррозии луженого железа в кислой среде.

Решение:

Схема гальванопары:

$Fe \mid H^+ \mid Sn$

Потенциалы: $E^o_{Fe^{2+}/Fe} = -0{,}44$ В, $E^o_{Sn^{2+}/Fe} = -0{,}136$ В, $E^o_{2H^+/H_2} = 0$ В

Восстановитель – Fe; окислитель - H^+

Fe (-) $Fe^0 - 2\bar{e} \rightarrow Fe^{2+}$ - процесс окисления

Sn (+) $2H^+ + 2\bar{e} \rightarrow H_2$ - процесс восстановления

$Fe + 2H^+ \rightarrow Fe^{2+} + H_2$

Электроны движутся от участка с меньшим потенциалом к участку с большим потенциалом, т.е. от Fe к Sn.

Задания к подразделу 5.3

Рассмотрите коррозию гальванопары, используя потенциалы из таблицы 1, укажите анод и катод соответствующей гальванопары в различной коррозионной среде, напишите уравнения электродных процессов, молекулярное уравнение реакции коррозии, укажите направление перемещения электронов в системе.

Номер задания	Коррозионная среда		
	а) $H_2O + O_2$	б) $NaOH + H_2O$	в) $H_2O + H^+$
201	Fe | Zn	Zn | Al	Pb | Zn
202	Fe | Ni	Fe | Zn	Al | Cu
203	Pb | Fe	Cd | Cr	Al | Ni
204	Cu | Zn	Al | Cu	Sn | Cu
205	Zn | Fe	Fe | Cr	Co | Al
206	Zn | Al	Pb | Zn	Cr | Ni
207	Cr | Cu	Pb | Cr	Bi | Ni
208	Cu | Al	Cr | Zn	Fe | Mg
209	Zn | Sn	Mg | Cd	Cr | Bi
210	Co | Mg	Zn | Fe	Pb | Al
211	Pb | Zn	Bi | Ni	Cd | Al
212	Bi | Ni	Cu | Zn	Fe | Ni
213	Fe | Mg	Co | Sn	Ni | Mn
214	Sn | Fe	Pb | Zn	Cr | Fe
215	Cr | Fe	Fe | Mg	Co | Cu

216	Fe | Cr	Ce | Cu	Fe | Cu
217	Cr | Cu	Cd | Zn	Zn | Cu
218	Cd | Zn	Ce | Ni	Cr | Cd
219	Mg | Cu	Cr | Cd	Zn | Al
220	Sn | Cu	Bi | Ni	Pb | Cr

5.4 Электролиз растворов

Электролизом называется процесс, протекающий на электродах при пропускании через раствор или расплав электролита постоянного электрического тока. Электрод, на котором происходит восстановление, называется катодом. Он соединен с отрицательным полюсом источника постоянного тока. Электрод, на котором происходит окисление, называется анодом. Он соединен с положительным полюсом источника постоянного тока.

При электролизе водных растворов протекают процессы, связанные с электролизом воды.

Катодные процессы

На катоде возможно восстановление

- катионов металла $Me^{n+} + n\bar{e} \rightarrow Me^0$

- катиона водорода (свободного или в составе молекул воды)

$2H^+ + 2\bar{e} \rightarrow H_2$ (в кислой среде)

$2H_2O + 2\bar{e} \rightarrow H_2 + 2OH^-$ (в нейтральной и щелочной среде)

Для выбора приоритетного процесса необходимо сравнить стандартные электродные потенциалы металла и водорода. Потенциал восстановления водорода следует использовать с учётом его перенапряжения $E^o_{2H_2O/H_2} = 1{,}0$ В. Все металлы при электролизе водных растворов можно разделить на 3 группы:

1. активные металлы (Li - Al) на катоде не осаждаются, вместо них идёт восстановление ионов водорода:

$2H_2O + 2\bar{e} \rightarrow H_2 + 2OH^-$

2. металлы средней активности (Mn; Zn; Fe; Sn) могут осаждаться на катоде с одновременным выделением водорода.

3. неактивные металлы (Ag; Cu; Au) из-за высокой окислительной способности их катионов осаждаются на катоде без выделения водорода:

$$Ag^{+} + 1\bar{e} \rightarrow Ag^{0}$$

Анодные процессы

На аноде возможны процессы окисления:

- материала анода: $Me^{0} - n\bar{e} \rightarrow Me^{n+}$
- анионов солей: $2Cl^{-} - 2\bar{e} \rightarrow Cl_2$
- молекул воды: $2H_2O - 4\bar{e} \rightarrow O_2 + 4H^{+}$

Анионы кислородсодержащих кислот, имеющие в своём составе атом элемента в высшей степени окисления (SO_4^{2-}; NO_3^{-}; PO_4^{3-} и др.) при электролизе на аноде не разряжаются.

С учетом перенапряжения величину потенциала кислорода нужно считать равной +1,8 В.

Пример 1. Электролиз водного раствора сульфата натрия с инертными электродами: $Na_2SO_4 = 2Na^{+} + SO_4^{2-}$

(-) катод Na^{+}; H_2O	(+) анод SO_4^{2-}; H_2O
$E^{o}_{Na^{+}/Na}$ = -2,71 В	$E^{o}_{O_2/2H_2O}$ =1,8 В
$E^{o}_{2H_2O/H_2}$ = -1,0 В	
Так как $E^{o}_{Na^{+}/Na} < E^{o}_{2H_2O/H_2}$, то происходит восстановление воды	$2H_2O - 4\bar{e} \rightarrow O_2 + 4H^{+}$
$2H_2O + 2\bar{e} \rightarrow H_2 + 2OH^{-}$	
$Na^{+} + OH^{-} = NaOH$	$2H^{+} + SO_4^{2-} = H_2SO_4$
Среда щелочная	Среда кислая

Пример 2. Электролиз водного раствора хлорида олова с инертными электродами

(-) катод Sn; H_2O	(+) анод Cl^-; H_2O
E^oSn^{2+}/Sn = -0,136 В	$E^oCl_2/2Cl^-$ =1,36 В
E^o2H_2O/H_2 = -1,0 В	$E^oO_2/2H_2O$ = 1,8 В
Так как $E^oSn^{2+}/Sn > E^o2H_2O/H_2$ идет процесс восстановления катионов олова	Так как $E^oCl_2/2Cl^- < E^oO_2/2H_2O$, идёт процесс окисления ионов хлора
$Sn^{2+} + 2\bar{e} \rightarrow Sn^0$	$2Cl^- - 2\bar{e} \rightarrow Cl_2$

Электролиз с растворимым анодом если анод изготовлен из металла, способного растворяться в данном электролите, то происходит окисление металла и анод называют растворимым.

Пример 3. Электролиз водного раствора сульфата меди с медным анодам.

(-) катод Cu; H_2O	(+) анод Cu; SO_4^{2-}; H_2O
E^oCu^{2+}/Cu = +0,34 В	E^oCu^{2+}/Cu = +0,34 В
E^o2H_2O/H_2 = -1,0 В	$E^oO_2/2H_2O$ = +1,8 В
Так как $E^oCu^{2+}/Cu > E^o2H_2O/H_2$ идет восстановление катионов меди:	Сульфат–ионы не разряжаются, так как $E^oCu^{2+}/Cu < E^oO_2/2H_2O$
$Cu^{2+} + 2\bar{e} \rightarrow Cu^0$	Анод растворяется $Cu^0 - 2\bar{e} \rightarrow Cu^{2+}$

Массу вещества, получаемого электролизом, определяют позаконам, открытым М. Фарадеем в 1834 г. Обобщенный закон Фарадея связывает массу вещества, образовавшегося при электролизе, со временем электролиза и силой тока:

$$M = \frac{Мэкв \cdot J \cdot \tau}{F} (г)$$

где m – масса образовавшегося вещества, г;

J – сила тока, А;

τ – время электролиза, с;

F – константа Фарадея (96500 кул/моль)

$M_{экв}$ – молярная масса электрохимических эквивалентов вещества.

Рассчитывается как частное от деления молярной массы вещества на число электронов, перемещаемых при окислении или восстановлении.

Пример 1. Ток силой 2, 5А, проходя через раствор электролита, за 30 мин выделяет из раствора 2,77 г металла. Найти молярную массу эквивалентов металла.

Решение:

Из закона Фарадея:

$$M_{экв} = \frac{m \cdot F}{J \cdot t} = \frac{2{,}77 \cdot 96500}{2{,}5 \cdot 1800} = 59{,}4 \text{ г/моль.}$$

Задания к подразделу 5.4

Рассмотрите катодные и анодные процессы при электролизе водных растворов указанных веществ. Процессы на электродах обоснуйте значениями потенциалов (таблица 1). Составьте схемы электролиза с инертными электродами водных растворов предложенных соединений (отдельно два раствора). С инертными электродами, или растворимым анодом. Рассчитайте массу или объём (при н.у. для газов) продуктов, выделяющихся на электродах при пропускании через раствор в течении 1 часа тока силой 1А.

221	LiBr; $CoSO_4$	231	NaCl; $Al_2(SO_4)_3$
222	K_3PO_4; $Pb(NO_3)_2$	232	$Co(NO_3)_2$; KJ
223	$Ba(NO_3)_2$; $Sn(NO_3)_2$	233	$NiSO_4$; $NaNO_2$
224	$Cr(NO_3)_3$; $CuCl_2$ (Cu -)	234	$FeBr_2$; NaOH
225	$Ca(NO_3)_2$; $NiSO_4$	235	$ZnCl_2$; $CoBr_2$
226	K_2CO_3; $NiBr_2$ (Ni -)	236	$NiSO_4$; $MgCl_2$

227	$CoCl_2$; HNO_3	237	$MgCl_2$; $AgNO_3$ (Ag -)
228	$AgNO_3$; $Al_2(SO_4)_3$	238	$Ba(NO_3)_2$; Na_2CO_3
229	$BaCl_2$; H_2SO_4	239	$NaNO_3$; $NiCl_2$
230	$Pb(NO_3)_2$; H_2SO_4	240	KOH; $ZnSO_4$

6. Варианты заданий

Номер варианта – последние две цифры зачётной книжки

Номер варианта	Номера заданий
01	1, 21, 41, 61, 81, 101, 121, 141, 161, 181, 201, 221
02	2, 22, 42, 62, 82, 102, 122, 142, 162, 182, 202, 222
03	3, 23, 43, 63, 83, 103, 123, 143, 163, 183, 203, 223
04	4, 24, 44, 64, 84, 104, 124, 144, 164, 184, 204, 224
05	5, 25, 45, 65, 85, 105, 125, 145, 165, 185, 205, 225
06	6, 26, 46, 66, 86, 106, 126, 146, 166, 186, 206, 226
07	7, 27, 47, 67, 87, 107, 127, 147, 167, 187, 207, 227
08	8, 28, 48, 68, 88, 108, 128, 148, 168, 188, 208, 228
09	9, 29, 49, 69, 89, 109, 129, 149, 169, 189, 209, 229
10	10, 30, 50, 70, 90, 110, 130, 150, 170, 190, 210, 230
11	11, 31, 51, 71, 91, 111, 131, 151, 171, 191, 211, 231
12	12, 32, 52, 72, 92, 112, 132, 152, 172, 192, 212, 232
13	13, 33, 53, 73, 93, 113, 133, 153, 173, 193, 213, 233
14	14, 34, 54, 74, 94, 114, 134, 154, 174, 194, 214, 234
15	15, 35, 55, 75, 95, 115, 135, 155, 175, 195, 215, 235
16	16, 36, 56, 76, 96, 116, 136, 156, 176, 196, 216, 236

17	17, 37, 57, 77, 97, 117, 137, 157, 177, 197, 217, 237
18	18, 38, 58, 78, 98, 118, 138, 158, 178, 198, 218, 238
19	19, 39, 59, 79, 99, 119, 139, 159, 179, 199, 219, 239
20	20, 40, 60, 80, 100, 120, 140, 160, 180, 200, 220, 240
21	1, 25, 44, 63, 85, 107, 132, 151, 172, 193, 211, 231
22	2, 22, 46, 61, 82, 105, 134, 152, 173, 194, 208, 222
23	3, 21, 41, 67, 84, 108, 127, 148, 169, 185, 207, 234
24	4, 27, 42, 63, 83, 103, 131, 146, 165, 192, 205, 231
25	5, 26, 47, 65, 87, 106, 129, 141, 172, 189, 212, 238
26	6, 21, 43, 64, 89, 107, 122, 151, 169, 191, 209, 227
27	7, 25, 49, 65, 86, 103, 125, 145, 162, 189, 212, 235
28	8, 23, 47, 62, 83, 106, 124, 141, 162, 187, 207, 224
29	9, 21, 42, 67, 85, 108, 125, 142, 163, 186, 208, 229
30	10, 22, 47, 61, 79, 111, 126, 143, 171, 193, 209, 238
31	11, 27, 41, 68, 81, 107, 125, 152, 175, 198, 209, 238
32	12, 24, 55, 73, 82, 112, 131, 147, 168, 191, 213, 235
33	13, 34, 56, 765, 91, 102, 126, 148, 170, 189, 204, 227
34	14, 25, 44, 67, 87, 105, 134, 151, 169, 192, 207, 228
35	15, 31, 47, 75, 95, 117, 137, 150, 173, 189, 212, 234
36	16, 29, 41, 74, 93, 112, 134, 152, 171, 188, 211, 233
37	17, 32, 43, 78,, 91, 101, 135, 153,172, 193, 210, 240
38	18, 21, 42, 67, 85, 102, 126, 142, 164, 187, 208, 231
39	19, 39, 45, 68, 84, 111, 127, 141, 163, 192, 207, 230
40	20, 38, 44, 67, 88, 110, 131, 142, 161, 189, 211, 226
41	11, 29, 40, 61, 90, 105, 128, 154, 168, 190, 209, 222
42	12, 22, 45, 62, 92, 107, 130, 153, 167, 191, 210, 223
43	13, 27, 46, 63, 93, 108, 131, 154, 162, 190, 205, 229
44	14, 30, 43, 62, 94, 109, 132, 149, 170, 187, 212, 235
45	15, 31, 47, 69, 87, 103, 133, 148, 169, 191, 211, 226

46	16, 22, 48, 68, 86, 102, 132, 147, 168, 190, 204, 231
47	17, 23, 42, 67,85, 115, 135, 151,161, 191, 205, 228
48	18, 32, 55, 71, 91, 107, 134, 150, 167, 192, 206, 229
49	19, 31, 54, 72, 92, 108, 129, 149, 172, 189, 210, 227
50	10, 23, 47, 62, 93, 112, 136, 153, 171, 187, 208, 221
51	11, 24, 48, 61, 87, 113, 131, 152, 167, 191, 212, 234
52	12, 25, 41, 62, 88, 110, 130, 156, 168, 192, 206, 231
53	13, 26, 42, 63, 89, 111, 131, 149, 161, 190, 209, 238
54	14, 32, 49, 71, 87, 109, 132, 148, 170, 183, 205, 229
55	15, 33, 43, 70, 35, 108, 133, 151, 163, 184, 204, 240
56	16, 31, 48, 69, 84, 107, 135, 149, 161, 187, 202, 224
57	17, 28, 42, 61, 35, 104, 129, 148,164, 189, 209, 222
58	18, 21, 42, 67, 85, 102, 126, 142, 164, 187, 208, 231
59	19, 29, 44, 62, 84, 105, 128, 147, 163, 185, 210, 223
60	20, 32, 47, 68, 83, 109, 130, 152, 164, 187, 206, 225
61	1, 31, 56, 78, 97, 117, 136, 156, 176, 195, 210, 234
62	2, 29, 54, 76, 96, 112, 135, 154, 174, 198, 209, 233
63	3,28, 53, 75, 94, 111, 134, 153, 173, 194, 208, 231
64	4, 26, 51, 74, 93, 115, 132, 151, 172, 193, 207, 230
65	5, 24, 55, 71, 92, 114, 134, 152, 171, 189, 204, 222
66	6, 27, 51, 72, 91, 109, 140, 155, 165, 191, 205, 235
67	7, 23, 44, 63, 85, 106, 139, 150,171, 192, 201, 226
68	8, 34, 47, 62, 87, 104, 136, 156, 164, 189, 219, 227
69	9, 29, 41, 61, 89, 108, 136, 156, 161, 187, 218, 231
70	10, 21, 49, 67, 86, 105, 128, 147, 162, 188, 217, 236
71	11, 22, 48, 69, 88, 110, 129, 148, 169, 185, 212, 235
72	12, 32, 52, 64, 84, 112, 127, 151, 168, 186, 211, 232
73	13, 29, 53, 75, 95, 116, 135, 154, 175, 193, 210, 234
74	14, 28, 54, 77, 99, 115, 136, 153, 176, 194, 209, 233

75	15, 37, 51, 76, 98, 114, 134, 151, 168, 191, 208, 231
76	16, 36, 52, 71, 91, 112, 133, 152, 167, 192, 207, 229
77	17, 31, 48, 70,, 92, 110, 130, 156,174, 199, 206, 228
78	18, 30, 47, 72, 93, 112, 131, 155, 175, 198, 205, 230
79	19, 32, 46, 75, 95, 110, 128, 154, 176, 197, 204, 223
80	20, 33, 44, 78, 91, 111, 125, 153, 171, 196, 205, 224
81	11, 34, 41, 79, 90, 117, 126, 149, 170, 190, 206, 225
82	12, 29, 51, 78, 94, 106, 130, 147, 173, 189, 204, 226
83	13, 26, 49, 77, 95, 108, 131, 146, 174, 191, 212, 230
84	14, 28, 47, 74, 93, 107, 129, 145, 175, 195, 215, 235
85	15, 27, 52, 69, 86, 104, 136, 154, 161, 188, 207, 236
86	16, 30, 51, 68, 85, 105, 134, 156, 174, 189, 208, 237
87	17, 29, 44, 61,, 89, 106, 135, 147,176, 191, 210, 223
88	18, 31, 47, 62, 91, 110, 132, 152, 175, 192, 209, 224
89	19, 32, 48, 63, 90, 109, 128, 156, 168, 194, 211, 240
90	20, 34, 49, 67, 91, 112, 129, 153, 169, 199, 210, 239
91	11, 35, 47, 71, 88, 107, 127, 156, 171, 189, 207, 225
92	11, 36, 48, 72, 87, 106, 126, 155, 172, 188, 206, 226
93	13, 29, 47, 73, 89, 108, 129, 158, 176, 187, 212, 227
94	14, 33, 44, 78, 90, 105, 128, 157, 173, 186, 211, 226
95	15, 31, 43, 77, 89, 104, 127, 156, 173, 194, 211, 222
96	16, 30, 51, 76, 88, 105, 123, 155, 174, 195, 210, 232
97	17, 28, 48, 72, 86, 103, 128, 151, 175, 187, 211, 235
98	18, 27, 47, 73, 85, 102, 127, 149, 172, 186, 210, 228
99	19, 26, 42, 71, 81, 109, 125, 152, 171, 189, 209, 235
00	20, 24, 41, 75, 82, 110, 121, 148, 169, 190, 208, 227

Список литературы

1. Глинка Н.Л. Общая химия.:Учебник/под.рел. В.А.Попкова, А.В.Бабкова.- 18-е изд., перераб. и доп.-М.: Издательство Юрайт; ИД Юрайт, 2011,886с

2. Коровин Н.В. Общая химия Учебник/ 13-е изд., перераб. и доп.-М.: Издательский центр "Академия" 2011 .-496с

3, Глинка Н.Л. Задачи и упражнения по общей химии. Учебное пособие/ Изд.стер.- М.: КНОРУС. 2011. 240с.

4. Попова М.Н., Ишметова Р.И. Общая химия. Учебное пособие по самостоятельной работе для студентов заочного обучения всех специальностей. Издание УГГУ, Екатеринбург, 2010.-43 с.

5. Кузьменко Н.Е., Еремин В.В., Попков В.В. Начала химии: учебник – М.: Экзамен, 2004.-720 с.

8. Приложения

Таблица 1

СТАНДАРТНЫЕ ЭЛЕКТРОДНЫЕ ПОТЕНЦИАЛЫ

Элемент	Реакция	E^0
Ag	α -$Ag_2S + 2\bar{e} = 2Ag + S^{2-}$	-0,70
	$Ag(CN)_2^- + \bar{e} = Ag + 2CN^-$	-0,29
	$AgI + \bar{e} = Ag + I^-$	-0,152
	$AgCN + \bar{e} = Ag + CN^-$	-0,04
	$Ag(S_2O_3)_2^{3-} + \bar{e} = Ag + 2S_2O_3^{2-}$	0,01
	$AgBr + \bar{e} = Ag + Br^-$	0,071
	$AgCl + \bar{e} = Ag + Cl^-$	0,222
	$Ag_2O + H_2O + 2\bar{e} = 2Ag + 2OH^-$	0,344
	$Ag(NH_3)_2^+ + \bar{e} = Ag + 2NH_3$	0,373
	$Ag_2CrO_4 + 2\bar{e} = 2Ag + CrO_4^{2-}$	0,446
	$Ag_2C_2O_4 + 2\bar{e} = 2Ag + C_2O_4^{2-}$	0,472
	$AgBrO_3 + \bar{e} = Ag + BrO_3^-$	0,55
	$2AgO + H_2O + 2\bar{e} = Ag_2O + 2OH^-$	0,60
	$Ag^+ + \bar{e} = Ag$	0,799
	$Ag_2O + 2H^+ + 2\bar{e} = 2Ag + H_2O$	1,173
	$2AgO + 2H^+ + 2\bar{e} = Ag_2O + H_2O$	1,398
Al	$AlO_2^- + 2H_2O + 3\bar{e} = Al + 4OH^-$	-2,35

	$Al(OH)_3 + 3\bar{e} = Al + 3OH^-$	-2,31
	$AlF_6^{3-} + 3\bar{e} = Al + 6F^-$	-2,07
	$Al^{3+} + 3e = Al$	-1,663
	$Al(OH)_3 + 3H^+ + 3e = Al + 3H_2O$	-1,471
	$AlO_2^- + 4H^+ + 3e = Al + 2H_2O$	-1,262
As	$As + 3H^+ + 3e = AsH_3$	-0,60
	$HAsO_2 + 3H^+ + 3e = As + 2H_2O$	0,248
	$H_3AsO_4 + 2H^+ + 2e = HAsO_2 + 2H_2O$	0,559
	$H_3AsO_4 + 2H^+ + 2e = H_3AsO_3 + H_2O$	0,58
Au	$Au(CN)_2 + e = Au + 2CN^-$	-0,61
	$AuBr_4^- + 2e = AuBr_2^- + 2Br^-$	0,802
	$AuCl_4^- + 2e = AuCl_2^- + 2Cl^-$	0,926
	$AuBr_2^- + e = Au + 2Br^-$	0,959
	$AuCl_2^- + 2e = Au + 2Cl^-$	1,15
	$Au^{3+} + 2e = Au^+$	1,401
	$Au^{3+} + 3e = Au$	1,498
	$Au^+ + 3e = Au$	1,692
B	$BF_4^- + 3e = B + 4F^-$	-1,04
	$H_3BO_3 + 3H^+ + 3e = B + 3H_2O$	-0,869
	$BO_3^{3-} + 6H^+ + 3e = B + 3H_2O$	-0,165
Ba	$Ba^{2+} + 2e = Ba$	-2,905
Be	$Be^{2+} + 2e = Be$	-1,847
	$Be(OH)_2 + 2H^+ + 2e = Be + 2H_2O$	-1,820
	$BeO_2^{2-} + 4H^+ + 2e = Be + 2H_2O$	-0,909
Bi	$Bi_2O_3 + 3H_2O + 6e = 2Bi + 6OH^-$	-0,46
	$BiOCl + 2H^+ + 3e = Bi + Cl^- + H_2O$	0,16
	$Bi^{3+} + 3e = Bi$	0,215
	$BiO^+ + 2H^+ + 3e = Bi + H_2O$	0,32
	$Bi_2O_3 + 6H^+ + 6e = 2Bi + 3H_2O$	0,371
	$NaBiO_3(т) + 6H^+ + 2e = Bi^{3+} + Na^+ + 3H_2O$	1,6 - 1,808
Br	$2BrO^- + 2H_2O + 2e = Br_2 + 4OH^-$	0,45
	$2BrO_3^- + 6H_2O + 10e = Br_2 + 12OH^-$	0,50
	$BrO_3^- + 2H_2O + 4e = BrO^- + 4OH^-$	0,54
	$BrO_3^- + 3H_2O + 6e = Br^- + 6OH^-$	0,61
	$BrO^- + H_2O + 2e = Br^- + 2OH^-$	0,76
	$Br_3^- + 2e = 3Br^-$	1,05
	$Br_2(ж) + 2e = 2Br^-$	1,065
	$BrO_3^- + 6H^+ + 6e = Br^- + 3H_2O$	1,44
	$2BrO_3^- + 12H^+ + 10e = Br_2 + 6H_2O$	1,52

	$2HBrO + 2H^+ + 2e = Br_2 + 2H_2O$	1,59
C	$HCOO^- + 2H_2O + 2e = HCHO + 3OH^-$	-1,07
	$2CO_2 + 2H^+ + 2e = H_2C_2O_4$	-0,49
	$CO_2 + 2H^+ + 2e = HCOOH$	-0,20
	$C(графит) + 4H^+ + 4e = CH_4$	-0,132
	$CO_2 + 2H^+ + 2e = CO + H_2O$	-0,12
	$HCOOH + 2H^+ + 2e = HCHO + H_2O$	-0,01
	$HCOOH + 4H^+ + 4e = CH_3OH + H_2O$	0,145
	$HCOO^- + 3H^+ + 2e = HCHO + H_2O$	0,167
	$CH_3CHO + 2H^+ + 2e = C_2H_5OH$	0,19
	$CO_3^{2-} + 6H^+ + 4e = HCHO + 2H_2O$	0,197
	$HCOO^- + 5H^+ + 4e = CH_3OH + H_2O$	0,199
	$CO_3^{2-} + 8H^+ + 6e = CH_3OH + 2H_2O$	0,209
	$CO_3^{2-} + 3H^+ + 2e = HCOO^- + H_2O$	0,227
	$HCHO + 2H^+ + 2e = CH_3OH$	0,232
	$2CO_3^{2-} + 4H^+ + 2e = C_2O_4^{2-} + 2H_2O$	0,441
	$C_2H_5OH + 2H^+ + 2e = C_2H_6 + H_2O$	0,46
	$CO_3^{2-} + 6H^+ + 4e = C(графит) + 3H_2O$	0,475
	$CO + 6H^+ + 6e = CH_4 + H_2O$	0,497
	$CH_3OH + 2H^+ + 2e = CH_4 + H_2O$	0,59
Ca	$Ca^{2+} + 2e = Ca$	-2,866
Cd	$CdS + 2e = Cd + S^{2-}$	-1,175
	$Cd(CN)_4^{2-} + 2e = Cd + 4CN^-$	-1,09
	$Cd(OH)_2 + 2e = Cd + 2OH^-$	-0,81
	$Cd(NH_3)_4^{2+} + 2e = Cd + 4NH_3$	-0,61
	$Cd^{2+} + 2e = Cd$	-0,403
	$Cd(OH)_2 + 2H^+ + 2e = Cd + 2H_2O$	0,005
	$CdO + 2H^+ + 2e = Cd + H_2O$	0,063
Ce	$Ce^{3+} + 3e = Ce$	-2,48
	$Ce^{4+} + e = Ce^{3+}$ (1M H_2SO_4)	1,44
	$Ce^{4+} + e = Ce^{3+}$ (1M HNO_3)	1,61
	$Ce^{4+} + e = Ce^{3+}$ (1M $HClO_4$)	1,70
	$Ce^{4+} + e = Ce^{3+}$	1,77
Cl	$ClO_4^- + H_2O + 2e = ClO_3^- + 2OH^-$	0,36
	$2ClO^- + 2H_2O + 2e = Cl_2 + 4OH^-$	0,40
	$ClO_4^- + H_2O + 8e = Cl^- + 8OH^-$	0,56
	$ClO_3^- + 3H_2O + 6e = Cl^- + 6OH^-$	0,63
	$ClO_2 + 2H_2O + 5e = Cl^- + 4OH^-$	0,85
	$ClO^- + H_2O + 2e = Cl^- + 2OH^-$	0,88

	$ClO_3^- + 2H^+ + e = ClO_2 + H_2O$	1,15
	$ClO_4^- + 2H^+ + 2e = ClO_3^- + H_2O$	1,189
	$ClO_2 + 4H^+ + 4e = 2HCl + H_2O$	1,351
	$Cl_2 + 2e = 2Cl^-$	1,3595
	$ClO_4^- + 8H^+ + 8e = Cl^- + 4H_2O$	1,38
	$2ClO_4^- + 16H^+ + 14e = Cl_2 + 8H_2O$	1,39
	$ClO_2 + 5H^+ + 5e = HCl + 2H_2O$	1,436
	$ClO_3^- + 6H^+ + 6e = Cl^- + 3H_2O$	1,451
	$2ClO_3^- + 12H^+ + 10e = Cl_2 + 6H_2O$	1,47
	$HClO + H^+ + 2e = Cl^- + H_2O$	1,494
	$ClO_2 + 4H^+ + 5e = Cl^- + 2H_2O$	1,51
	$2ClO_2 + 8H^+ + 8e = Cl_2 + 4H_2O$	1,549
	$HClO_2 + 3H^+ + 4e = Cl^- + 2H_2O$	1,57
	$2HClO + 2H^+ + 2e = Cl_2 + 2H_2O$	1,63
	$2HClO_2 + 6H^+ + 6e = Cl_2 + 4H_2O$	1,64
Co	β -$CoS + 2e = Co + S^{2-}$	-1,07
	α -$CoS + 2e = Co + S^{2-}$	-0,90
	$Co(CN)_6^{3-} + e = Co(CN)_6^{4-}$	-0,84
	$Co(OH)_2 + 2e = Co + 2OH^-$	-0,73
	$CoCO_3 + 2e = Co + CO_3^{2-}$	-0,64
	$Co(NH_3)_6^{2+} + 2e = Co + 6NH_3$	-0,42
	$Co^{2+} + 2e = Co$	-0,277
	$Co(OH)_2 + 2H^+ + 2e = Co + 2H_2O$	0,095
	$Co(NH_3)_6^{3+} + e = Co(NH_3)_6^{2+}$	0,1
	$CoO + 2H^+ + 2e = Co + H_2O$	0,166
	$Co(OH)_3 + e = Co(OH)_2 + OH^-$	0,17
	$Co^{3+} + 3e = Co$	0,33
	$Co^{3+} + e = Co^{2+}$	1,38 - 1,842
Cr	$Cr(OH)_2 + 2e = Cr + 2OH^-$	-1,4
	$Cr(OH)_3 + 3e = Cr + 3OH^-$	-1,3
	$CrO_2^- + 2H_2O + 3e = Cr + 4OH^-$	-1,2
	$Cr^{2+} + 2e = Cr$	-0,913
	$Cr^{3+} + 3e = Cr$	-0,744
	$Cr(OH)_3 + 3H^+ + 3e = Cr + 3H_2O$	-0,654
	$Cr^{3+} + e = Cr^{2+}$	-0,407
	$CrO_4^{2-} + 4H_2O + 3e = Cr(OH)_3 + 5OH^-$	-0,13
	$Cr_2O_7^{2-} + 14H^+ + 12e = 2Cr + 7H_2O$	0,294
	$CrO_4^{2-} + 8H^+ + 6e = Cr + 4H_2O$	0,366
	$CrO_4^{2-} + 4H^+ + 3e = CrO_2^- + 2H_2O$	0,945

	$CrO_2^- + 4H^+ + e = Cr^{2+} + 2H_2O$	1,188
	$Cr_2O_7^{2-} + 14H^+ + 6e = 2Cr^{3+} + 7H_2O$	1,333
	$CrO_4^{2-} + 8H^+ + 3e = Cr^{3+} + 4H_2O$	1,477
Cs	$Cs^+ + e = Cs$	-2,923
Cu	$Cu_2S + 2e = 2Cu + S^{2-}$	-0,89
	$CuS + 2e = Cu + S^{2-}$	-0,71
	$Cu(CN)_2^- + e = Cu + 2CN^-$	-0,43
	$Cu_2O + H_2O + 2e = 2Cu + 2OH^-$	-0,36
	$Cu(OH)_2 + 2e = Cu + 2OH^-$	-0,22
	$CuI + e = Cu + I^-$	-0,185
	$Cu(NH_3)_2^+ + e = Cu + 2NH_3$	-0,12
	$Cu(NH_3)_4^{2+} + 2e = Cu + 4NH_3$	-0,07
	$Cu(NH_3)_4^{2+} + 2e = Cu(NH_3)_2^+ + 2NH_3$	-0,01
	$CuI_2^- + e = Cu + 2I^-$	0,00
	$CuBr + e = Cu + Br^-$	0,03
	$CuCl + e = Cu + Cl^-$	0,137
	$Cu^{2+} + e = Cu^+$	0,153
	$CuCl_2^- + e = Cu + 2Cl^-$	0,177
	$2Cu^{2+} + H_2O + 2e = Cu_2O + 2H^+$	0,203
	$Cu^{2+} + 2e = Cu$	0,345
	$Cu^{2+} + 2Cl^- + e = CuCl_2^-$	0,463
	$Cu^+ + e = Cu$	0,520
	$Cu^{2+} + Cl^- + e = CuCl$	0,538
	$CuO + 2H^+ + 2e = Cu + H_2O$	0,570
	$Cu(OH)_2 + 2H^+ + 2e = Cu + 2H_2O$	0,609
	$Cu^{2+} + Br^- + e = CuBr$	0,640
	$2CuO + 2H^+ + 2e = Cu_2O + H_2O$	0,669
	$Cu^{2+} + I^- + e = CuI$	0,86
	$Cu^{2+} + 2CN^- + e = Cu(CN)_2$	1,12
Dy	$Dy^{3+} + 3e = Dy$	-2,353
Eu	$Eu^{2+} + 2e = Eu$	-3,395
	$Eu^{3+} + e = Eu^{2+}$	-0,429
F	$F_2O + 2H^+ + 4e = 2F^- + H_2O$	2,1
	$F_2 + 2e = 2F^-$	2,87
Fe	$FeS + 2e = Fe + S^{2-}$	-0,95
	$Fe(OH)_2 + 2e = Fe + 2OH^-$	-0,877
	$FeCO_3 + 2e = Fe + CO_3^{2-}$	-0,756
	$Fe(OH)_3 + e = Fe(OH)_2 + OH^-$	-0,56
	$Fe^{2+} + 2e = Fe$	-0,440

	$Fe_3O_4 + 8H^+ + 8e = 3Fe + 4H_2O$	-0,085
	$Fe_2O_3 + H_2O + 2H^+ + 2e = 2Fe(OH)_2$	-0,057
	$Fe_2O_3 + 6H^+ + 6e = 2Fe + 3H_2O$	-0,051
	$Fe(OH)_2 + 2H^+ + 2e = Fe + 2H_2O$	-0,047
	$Fe^{3+} + 3e = Fe$	-0,037
	$Fe(OH)_3 + 3H^+ + 3e = Fe + 3H_2O$	0,059
	$Fe(OH)_3 + H^+ + e = Fe(OH)_2 + H_2O$	0,271
	$Fe(CN)_6^{3-} + e = Fe(CN)_6^{4-}$	0,356
	$Fe^{3+} + e = Fe^{2+}$ (1M H_2SO_4)	0,68
	$Fe^{3+} + e = Fe^{2+}$ (1M HCl)	0,70
	$Fe(CN)_6^{3-} + e = Fe(CN)_6^{4-}$ (1M HCl)	0,71
	$Fe^{3+} + e = Fe^{2+}$	0,771
	$Fe_3O_4 + 8H^+ + 2e = 3Fe^{2+} + 4H_2O$	0,980
Ga	$Ga^{3+} + 3e = Ga$	-0,53
Gd	$Gd^{3+} + 3e = Gd$	-2,397
Ge	$H_2GeO_3 + 4H^+ + 2e = Ge^{2+} + 3H_2O$	-0,363
	$GeO_2 + 4H^+ + 4e = Ge + 2H_2O$	-0,15
	$H_2GeO_3 + 4H^+ + 4e = Ge + 3H_2O$	-0,13
	$Ge^{2+} + 2e = Ge$	0,000
H	$2H_2O + 2e = H_2 + 2OH^-$	-0,828
	$2H^+ + 2e = H_2$	0,0000
	$H_2O_2 + 2H^+ + 2e = 2H_2O$	1,776
Hf	$Hf^{4+} + 4e = Hf$	-1,70
	$HfO_2 + 4H^+ + 4e = Hf + 2H_2O$	-1,57
Hg	$HgS + 2e = Hg + S^{2-}$	-0,69
	$Hg(CN)_4^{2-} + 2e = Hg + 4CN^-$	-0,37
	$Hg_2I_2 + 2e = 2Hg + 2I^-$	-0,041
	$HgI_4^{2-} + 2e = Hg + 4I^-$	-0,04
	HgO(красная) + $H_2O + 2e = Hg + 2OH^-$	0,098
	$Hg_2Br_2 + 2e = 2Hg + 2Br^-$	0,140
	$HgBr_4^{2-} + 2e = Hg + 4Br^-$	0,21
	$Hg_2Cl_2 + 2K^+ + 2e = 2Hg + 2KCl$ (тв)	0,2415
	$Hg_2Cl_2 + 2e = 2Hg + 2Cl^-$	0,268
	$Hg_2Cl_2 + 2e = 2Hg + 2Cl^-$ (1M KCl)	0,28
	$Hg_2Cl_2 + 2e = 2Hg + 2Cl^-$ (0,1M KCl)	0,334
	$HgCl_4^{2-} + 2e = Hg + 4Cl^-$	0,48
	$Hg_2SO_4 + 2e = 2Hg + SO_4^{2-}$	0,6151
	$Hg_2^{2+} + 2e = 2Hg$	0,788
	$Hg^{2+} + 2e = Hg$	0,850

	$2Hg^{2+} + 2e = Hg_2^{2+}$	0,920
	$HgO + 2H^+ + 2e = Hg + H_2O$	0,926
Ho	$Ho^{3+} + 3e = Ho$	-2,319
I	$IO_3^- + 2H_2O + 4e = IO^- + 4OH^-$	0,14
	$2IO_3^- + 6H_2O + 10e = I_2 + 12OH^-$	0,21
	$IO_3^- + 3H_2O + 6e = I^- + 6OH^-$	0,25
	$2IO^- + H_2O + 2e = I_2 + 4OH^-$	0,45
	$IO^- + H_2O + 2e = I^- + 2OH^-$	0,49
	$I_2 + 2e = 2I^-$	0,536
	$I_3^- + 2e = 3I^-$	0,545
	$IO_3^- + 2H_2O + 4e = IO^- + 4OH^-$	0,56
	$HIO + H^+ + 2e = I^- + H_2O$	0,99
	$2ICl_2^- + 2e = I_2 + 4Cl^-$	1,06
	$IO_3^- + 6H^+ + 6e = I^- + 3H_2O$	1,085
	$IO_3^- + 5H^+ + 4e = HIO + 2H_2O$	1,14
	$2IO_3^- + 12H^+ + 10e = I_2 + 6H_2O$	1,19
	$2HIO + 2H^+ + 2e = I_2 + 2H_2O$	1,45
	$H_5IO_6 + H^+ + 2e = IO_3^- + 3H_2O$	1,60
Ir	$IrO_2 + 4H^+ + 4e = Ir + H_2O$	0,93
	$Ir^{3+} + 3e = Ir$	1,15
K	$K^+ + e = K$	-2,924
La	$La^{3+} + 3e = La$	-2,522
Li	$Li^+ + e = Li$	-3,045
Mg	$Mg(OH)_2 + 2e = Mg + 2OH^-$	-2,69
	$Mg^{2+} + 2e = Mg$	-2,363
	$Mg(OH)_2 + 2H^+ + 2e = Mg + 2H_2O$	-1,862
Mn	$MnCO_3 + 2e = Mn + CO_3^{2-}$	-1,48
	$Mn^{2+} + 2e = Mn$	-1,18
	$Mn(OH)_2 + 2H^+ + 2e = Mn + 2H_2O$	-0,727
	$MnO_4^- + e = MnO_4^{2-}$	0,564
	$MnO_4^- + 2H_2O + 3e = MnO_2 + 4OH^-$	0,60
	$MnO_2 + 4H^+ + 2e = Mn^{2+} + 2H_2O$	1,228
	$Mn_2O_3 + 6H^+ + 2e = 2Mn^{2+} + 3H_2O$	1,443
	$MnO_4^- + 8H^+ + 5e = Mn^{2+} + 4H_2O$	1,507
	$Mn^{3+} + e = Mn^{2+}$ (8M H_2SO_4)	1,509
	$MnO_4^- + 4H^+ + 3e = MnO_2 + 2H_2O$	1,692
	$MnO_4^{2-} + 4H^+ + 2e = MnO_2 + 2H_2O$	2,257
Mo	$H_2MoO_4 + 2H^+ + 2e = MoO_2 + 2H_2O$	-1,091
	$MoO_4^{2-} + 4H_2O + 6e = Mo + 8OH^-$	-1,05

	$Mo^{3+} + 3e = Mo$	-0,200
	$MoO_2 + 4H^+ + 4e = Mo + 2H_2O$	-0,072
	$MoO_4^{2-} + 8H^+ + 6e = Mo + 4H_2O$	0,154
	$MoO_3 + 2H^+ + 2e = MoO_2 + H_2O$	0,320
	$MoO_4^{2-} + 4H^+ + 2e = MoO_2 + 2H_2O$	0,606

Элемент	Реакция	E^0
N	$3N_2 + 2\bar{e} = 2N_3^-$	-3,4
	$3N_2 + 2H^+ + 2\bar{e} = 2HN_3$	-3,1
	$N_2 + 4H_2O + 2\bar{e} = 2NH_2OH + 2OH^-$	-3,04
	$N_2 + 4H_2O + 4\bar{e} = N_2H_4 + 4OH^-$	-1,16
	$N_2 + 8H_2O + 6\bar{e} = 2NH_4OH + 6OH^-$	-0,74
	$NO_2^- + H_2O + \bar{e} = NO + 2OH^-$	-0,46
	$NO_2^- + 6H_2O + 6\bar{e} = NH_4OH + 7OH^-$	-0,15
	$NO_3^- + 2H_2O + 3\bar{e} = NO + 4OH^-$	-0,14
	$NO_3^- + 7H_2O + 8\bar{e} = NH_4OH + 9OH^-$	-0,12
	$NO_3^- + H_2O + 2\bar{e} = NO_2^- + 2OH^-$	0,01
	$N_2 + 6H^+ + 6\bar{e} = 2NH_3$	0,057
	$N_2H_4 + 4H_2O + 2\bar{e} = 2NH_4OH + 2OH^-$	0,1
	$N_2 + 8H^+ + 6\bar{e} = 2NH_4^+$	0,275
	$2NO_2^- + 4H_2O + 6\bar{e} = N_2 + 8OH^-$	0,41
	$NH_2OH + 2H_2O + 2\bar{e} = NH_4OH^- + 2OH^-$	0,42
	$2NO_2 + 4H_2O + 8e = N_2 + 8OH^-$	0,53
	$NO_3^- + 2H^+ + e = NO_2 + H_2O$	0,78
	$NO_3^- + 2H^+ + e = NO_2 + H_2O$	0,80
	$2NO + 2H_2O + 4e = N_2 + 4OH^-$	0,85
	$HNO_2 + 7H^+ + 6e = NH_4^+ + 2H_2O$	0,864
	$NO_3^- + 10H^+ + 8e = NH_4^+ + 3H_2O$	0,87
	$2NO_2 + 2e = 2NO_2^-$	0,88
	$N_2O + H_2O + 2e = N_2 + 2OH^-$	0,94
	$NO_3^- + 3H^+ + 2e = HNO_2 + 2H_2O$	0,94
	$NO_3^- + 4H^+ + 3e = NO + 2H_2O$	0,957
	$NO_3^- + 4H^+ + 3e = NO + 2H_2O$	0,96
	$HNO_2 + H^+ + e = NO + H_2O$	1,00
	$NO_2 + 2H^+ + 2e = NO + H_2O$	1,03
	$NO_2 + H^+ + e = HNO_2$	1,09
	$2NO_3^- + 10H^+ + 8e = N_2O + 5H_2O$	1,116

	$2NO_3^- + 12H^+ + 10e = N_2 + 6H_2O$	1,246
	$2HNO_2 + 4H^+ + 4e = N_2O + 3H_2O$	1,297
	$2NO_2 + 8H^+ + 8e = N_2 + 4H_2O$	1,36
	$2HNO_2 + 6H^+ + 6e = N_2 + 4H_2O$	1,45
	$2NO + 4H^+ + 4e = N_2 + 2H_2O$	1,678
	$N_2O + 2H^+ + 2e = N_2 + H_2O$	1,766
Na	$Na^+ + e = Na$	-2,714
Nd	$Nd^{3+} + 3e = Nd$	-2,431
Ni	γ-NiS + 2e = Ni + S^{2-}	-1,04
	α-NiS + 2e = Ni + S^{2-}	-0,83
	$Ni(OH)_2 + 2e = Ni + 2OH^-$	-0,72
	$Ni(NH_3)_6^{2+} + 2e = Ni + 6NH_3$	-0,49
	$NiCO_3 + 2e = Ni + CO_3^{2-}$	-0,45
	$Ni^{2+} + 2e = Ni$	-0,25
	$Ni(OH)_2 + 2H^+ + 2e = Ni + 2H_2O$	0,110
	$NiO + 2H^+ + 2e = Ni + H_2O$	0,116
	$NiO_2 + 4H^+ + 2e = Ni^{2+} + 2H_2O$	1,68
Np	$Np^{3+} + 3e = Np$	-1,856
	$Np^{4+} + e = Np^{3+}$	0,152
	$NpO_2^+ + 4H^+ + 2e = Np^{3+} + 2H_2O$	0,451
	$NpO_2^+ + e = NpO_2$	0,564
	$NpO_2^{2+} + e = NpO_2^+$	1,149
	$Np_2O_5 + 2H^+ + 2e = 2NpO_2 + H_2O$	1,253
O	$O_2 + 2H_2O + 4e = 4OH^-$	0,401
	$O_2 + 2H^+ + 2e = H_2O_2$	0,682
	$H_2O_2 + 2e = 3OH^-$	0,88
	$O_2 + 4H^+ + 4e = 2H_2O$	1,229
	$O_3 + H_2O + 3e = O_2 + 2OH^-$	1,24
	$O_3 + 6H^+ + 6e = 3H_2O$	1,511
	$H_2O_2 + 2H^+ + 2e = 2H_2O$	1,776
	$O_3 + 2H^+ + 2e = O_2 + H_2O$	2,07
Os	$OsO_2 + 2H_2O + 4e = Os + 4OH^-$	-0,15
	$OsCl_6^{3-} + e = Os^{2+} + 6Cl^-$	0,4
	$OsO_4 + 8H^+ + 8e = Os + 4H_2O$	0,85
	$OsCl_6^{2-} + e = OsCl_6^{3-}$	0,85
	$Os^{2+} + 2e = Os$	0,85
	$OsO_4 + 4H^+ + 4e = OsO_2 + 2H_2O$	0,96
P	$H_2PO_2^- + e = P + 2OH^-$	-2,05
	$HPO_3^{2-} + 2H_2O + 2e = H_2PO_2^- + 3OH^-$	-1,57

	$PO_4^{3-} + 2H_2O + 2e = HPO_3^{2-} + 3OH^-$	-1,12
	$2H_3PO_4 + 2H^+ + 2e = H_4P_2O_6 + 2H_2O$	-0,94
	$P + 3H_2O + 3e = PH_3 + 3OH^-$	-0,89
	$H_3PO_2 + H^+ + e = P + 2H_2O$	-0,51
	$H_3PO_3 + 3H^+ + 3e = P(белый) + 3H_2O$	-0,502
	$H_3PO_3 + 3H^+ + 2e = H_3PO_2 + H_2O$	-0,50
	$H_3PO_3 + 3H^+ + 3e = P(красный) + 3H_2O$	-0,454
	$H_3PO_4 + 5H^+ + 5e = P(белый) + 4H_2O$	-0,411
	$H_3PO_4 + 4H^+ + 4e = H_3PO_2 + 2H_2O$	-0,39
	$H_3PO_4 + 5H^+ + 5e = P(красный) + 4H_2O$	-0,383
	$H_3PO_4 + 2H^+ + 2e = H_3PO_3 + H_2O$	-0,276
	$H_3PO_3 + 2H^+ + 2e = H_3PO_2 + H_2O$	-0,50
	$P + 3H^+ + 3e = PH_3$	0,06
	$H_4P_2O_6 + 2H^+ + 2e = 2H_3PO_3$	0,38
Pb	$PbS + 2e = Pb + S^{2-}$	-0,93
	$PbO + H_2O + 2e = Pb + 2OH^-$	-0,58
	$PbCO_3 + 2e = Pb + CO_3^{2-}$	-0,506
	$PbI_2 + 2e = Pb + 2I^-$	0,365
	$PbSO_4 + 2e = Pb + SO_4^{2-}$	-0,3563
	$PbF_2 + 2e = Pb + 2F^-$	-0,350
	$PbBr_2 + 2e = Pb + 2Br^-$	-0,280
	$PbCl_2 + 2e = Pb + 2Cl^-$	-0,268
	$Pb^{2+} + 2e = Pb$	-0,126
	$PbO_3^{2-} + H_2O + 2e = PbO_2^{2-} + 2OH^-$	0,2
	$PbO + 2H^+ + 2e = Pb + H_2O$	0,248
	$Pb(OH)_2 + 2H^+ + 2e = Pb + H_2O$	0,277
	$PbO_2 + H_2O + 2e = PbO + 2OH^-$	0,28
	$Pb_3O_4 + 2H^+ + 2e = 3PbO + H_2O$	0,972
	$PbO_2 + 4H^+ + 2e = Pb^{2+} + 2H_2O$	1,449-1,455
	$PbO_2 + SO_4^{2-} + 4H^+ + 2e = PbSO_4 + 2H_2O$	1,685
	$Pb^{4+} + 2e = Pb^{2+}$	1,694
Pd	$Pd(OH)_2 + 2e = Pd + 2OH^-$	0,07
	$PdI_6^{2-} + 2e = PdI_4^{2-} + 2I^-$	0,623
	$PdCl_4^{2-} + 2e = Pd + 4Cl^-$	0,623
	$PdO + 2H^+ + 2e = Pd + H_2O$	0,896
	$PdCl_6^{2-} + 4e = Pd + 6Cl^-$	0,96
	$Pd^{2+} + 2e = Pd$	0,987
	$PdBr_6^{2-} + 2e = PdBr_4^{2-} + 2Br^-$	0,993
	$PdO_2 + 2H^+ + 2e = PdO + H_2O$	1,283

	$PdCl_6^{2-} + 2e = PdCl_4^{2-} + 2Cl^-$	1,288
Pt	$PtS + 2e = Pt + S^{2-}$	-0,95
	$PtS_2 + 2e = PtS + S^{2-}$	-0,64
	$Pt(OH)_2 + 2e = Pt + 2OH^-$	0,15
	$PtI_6^{2-} + 2e = PtI_4^{2-} + 2I^-$	0,393
	$PtBr_4^{2-} + 2e = Pt + 4Br^-$	0,58
	$PtBr_6^{2-} + 2e = PtBr_4^{2-} + 2Br^-$	0,59
	$PtCl_6^{2-} + 2e = PtCl_4^{2-} + 2Cl^-$	0,720
	$PtCl_4^{2-} + 2e = Pt + 4Cl^-$	0,73
	$Pt(OH)_2 + 2H^+ + 2e = Pt + 2H_2O$	0,980
	$PtO_2 + 2H^+ + 2e = Pt(OH)_2$	1,045
	$Pt^{2+} + 2e = Pt$	1,188
Ra	$Ra^{2+} + 2e = Ra$	-2,925
Rb	$Rb^+ + e = Rb$	-2,925
S	$SO_4^{2-} + H_2O + 2e = SO_3^{2-} + 2OH^-$	-0,93
	$2SO_4^{2-} + 5H_2O + 8e = S_2O_3^{2-} + 10OH^-$	-0,76
	$SO_3^{2-} + 3H_2O + 4e = S + 6OH^-$	-0,66
	$2SO_3^{2-} + 3H_2O + 4e = S_2O_3^{2-} + 6OH^-$	-0,58
	$S_2^{2-} + 2e = 2S^{2-}$	-0,524
	$S + 2e = S^{2-}$	-0,48
	$2S + 2e = S_2^{2-}$	-0,476
	$S + H^+ + 2e = HS^-$	-0,065
	$S_2O_3^{2-} + 6H^+ + 8e = 2S^{2-} + 3H_2O$	-0,006
	$S_4O_6^{2-} + 2e = 2S_2O_3^{2-}$	0,08
	$SO_4^{2-} + 8H^+ + 8e = S^{2-} + 4H_2O$	0,149
	$S + 2H^+ + 2e = H_2S$	0,141-0,17
	$SO_4^{2-} + 4H^+ + 2e = H_2SO_3 + H_2O$	0,17
	$SO_3^{2-} + 6H^+ + 6e = S^{2-} + 3H_2O$	0,231
	$2SO_4^{2-} + 10H^+ + 8e = S_2O_3^{2-} + 5H_2O$	0,29
	$SO_4^{2-} + 10H^+ + 8e = H_2S + 4H_2O$	0,311
	$SO_4^{2-} + 8H^+ + 6e = S + 4H_2O$	0,357
	$2H_2SO_3 + 2H^+ + 4e = S_2O_3^{2-} + 3H_2O$	0,40
	$H_2SO_3 + 4H^+ + 4e = S + 3H_2O$	0,449
	$S_2O_3^{2-} + 6H^+ + 4e = 2S + 3H_2O$	0,5
	$2SO_3^{2-} + 6H^+ + 4e = S_2O_3^{2-} + 3H_2O$	0,705
	$S_2O_8^{2-} + 2e = 2SO_4^{2-}$	2,01
Sb	$SbO_2^- + 2H_2O + 3e = Sb + 4OH^-$	-0,675
	$Sb + 3H^+ + 3e = SbH_3$	-0,51
	$SbO_3^- + H_2O + 2e = SbO_2^- + 2OH^-$	-0,43

	$Sb_2O_3 + 6H^+ + 6e = 2Sb + 3H_2O$	0,152
	$SbO^+ + 2H^+ + 3e = Sb + H_2O$	0,212
	$SbO_3^- + 2H^+ + 3e = SbO_2^- + H_2O$	0,353
	$SbO_2^- + 4H^+ + 3e = Sb + 2H_2O$	0,446
	$Sb_2O_5 + 6H^+ + 4e = 2SbO^+ + 3H_2O$	0,581
	$Sb_2O_5 + 4H^+ + 4e = Sb_2O_3 + 2H_2O$	0,671
Sc	$Sc^{3+} + 3e = Sc$	-2,077
Se	$Se + 2e = Se^{2-}$	-0,92
	$Se + 2H^+ + 2e = H_2Se$	-0,40
	$SeO_3^{2-} + 3H_2O + 4e = Se + 6OH^-$	-0,366
	$SeO_4^{2-} + H_2O + 2e = SeO_3^{2-} + 2OH^-$	0,05
	$H_2SeO_3 + 4H^+ + 4e = Se + 3H_2O$	0,741
	$SeO_4^{2-} + 4H^+ + 2e = H_2SeO_3 + H_2O$	1,15
Si	$SiO_3^{2-} + 3H_2O + 4e = Si + 6OH^-$	-1,7
	$SiF_6^{2-} + 4e = Si + 6F^-$	-1,2
	$SiO_3^{2-} + 6H^+ + 4e = Si + 3H_2O$	-0,455
	$Si + 4H^+ + 4e = SiH_4$	0,102
Sn	$SnS + 2e = Sn + S^{2-}$	-0,94
	$Sn(OH)_6^{2-} + 2e = HSnO_2^- + H_2O + 3OH^-$	-0,93
	$HSnO_2^- + H_2O + 2e = Sn + 3OH^-$	-0,91
	$SnF_6^{2-} + 4e = Sn + 6F^-$	-0,25
	$Sn^{2+} + 2e = Sn$	-0,136
	$SnO_2 + 2H^+ + 2e = SnO + H_2O$	-0,108
	$SnO_2 + 4H^+ + 4e = Sn + 2H_2O$	-0,106
	$SnO + 2H^+ + 2e = Sn + H_2O$	-0,104
	$Sn(OH)_2 + 2H^+ + 2e = Sn + 2H_2O$	-0,091
	$SnCl_6^{2-} + 2e = SnCl_4^{2+} + 2Cl^-$ (1M HCl)	0,14
	$Sn^{4+} + 2e = Sn^{2+}$	0,151
Sr	$Sr^{2+} + 2e = Sr$	-2,888
Te	$Te + 2e = Te^{2-}$	-1,14
	$Te + 2H^+ + 2e = H_2Te$	-0,72
	$TeO_3^{2-} + 2H_2O + 4e = Te + 6OH^-$	-0,57
	$TeO_2 + 4H^+ + 4e = Te + 2H_2O$	0,529
	$TeO_4^{2-} + 2H^+ + 2e = TeO_3^{2-} + H_2O$	0,892
	$H_6TeO_6 + 2H^+ + 2e = TeO_2 + 4H_2O$	1,02
Ti	$Ti^{2+} + 2e = Ti$	-1,63
	$TiO + 2H^+ + 2e = Ti + H_2O$	-1,306
	$TiF_6^{2-} + 4e = Ti + 6F^-$	-1,19
	$TiO_2 + 4H^+ + 4e = Ti + 2H_2O$	-0,86

	TiO_2(рутил) + H^+ + 4e = Ti^{3+} + $2H_2O$	-0,666
	TiO_2(рутил) + $2H^+$ + 4e = Ti^{2+} + $2H_2O$	-0,502
	Ti^{3+} + e = Ti^{2+}	-0,368
	Ti^{4+} + e = Ti^{3+} (5M H_3PO_4)	-0,15
	TiO^{2+} + $2H^+$ + 2e = Ti^{2+} + H_2O	-0,135
	TiO^{2+} + $2H^+$ + e = Ti^{3+} + H_2O	0,10
Tl	Tl_2S + 2e = 2Tl + S^{2-}	-0,93
	TlI + e = Tl + I^-	-0,753
	TlBr + e = Tl + Br^-	-0,658
	TlCl + e = Tl + Cl^-	-0,557
	TlOH + e = Tl + OH^-	-0,344
	Tl^+ + e = Tl	-0,3363
	$Tl(OH)_3$ + 2e = TlOH + $2OH^-$	-0,05
	Tl_2O_3 + $3H_2O$ + 4e = $2Tl^+$ + $6OH^-$	0,02
	TlOH + H^+ + e = Tl + H_2O	0,778
	Tl^{3+} + 2e = Tl^+	1,252
U	UO_2 + $2H_2O$ + 4e = U + $4OH^-$	-2,39
	U^{3+} + 3e = U	-1,798
	U^{4+} + e = U^{3+}	-0,607
	UO_2^{2+} = UO_2^+	0,05
	UO_2^{2+} + $4H^+$ + 2e = U^{4+} + $2H_2O$	0,334
	UO_2^+ + $4H^+$ + e = U^{4+} + $2H_2O$	0,62
V	V^{2+} + 2e = V	-1,175
	V^{3+} + e = V^{2+}	-0,255
	VO_2^+ + $4H^+$ + 5e = V + $2H_2O$	-0,25
	VO_2^{2+} + e = VO^+	-0,044
	VO_2^+ + $4H^+$ + 3e = V^{2+} + $2H_2O$	0,360
	V_2O_5 + $6H^+$ + 2e = $2VO^{2+}$ + $3H_2O$	0,958
	VO_2^+ + $2H^+$ + e = VO^{2+} + H_2O	1,004
	VO_4^{3-} + $6H^+$ + 2e = VO^+ + $3H_2O$	1,256
	$H_2VO_4^-$ + $4H^+$ + e = VO^{2+} + $3H_2O$	1,314
W	WO_4^{2-} + $4H_2O$ + 6e = W + $8OH^-$	-1,05
	WO_2 + $4H^+$ + 4e = W + $2H_2O$	-0,119
	WO_3 + $6H^+$ + 6e = W + $3H_2O$	-0,09
	W_2O_5 + $2H^+$ + 2e = $2WO_2$ + H_2O	-0,031
	$2WO_3$ + $2H^+$ + 2e = W_2O_5 + H_2O	-0,029
	WO_4^{2-} + $8H^+$ + 6e = W + $4H_2O$	0,049
	$2WO_4^{2-}$ + $6H^+$ + 2e = W_2O_5 + $3H_2O$	0,801
Zn	ZnS + 2e = Zn + S^{2-}	-1,405

	$Zn(CN)_4^{2-} + 2e = Zn + 4CN^-$	-1,26
	$Zn(OH)_2 + 2e = Zn + 2OH^-$	-1,245
	$Zn(OH)_4^{2-} + 2e = Zn + 4OH^-$	-1,22
	$ZnO_2^{2-} + 2H_2O + 2e = Zn + 4OH^-$	-1,216
	$ZnCO_3 + 2e = Zn + CO_3^{2-}$	-1,06
	$Zn(NH_3)_4^{2+} + 2e = Zn + 4NH_3$	-1,04
	$Zn^{2+} + 2e = Zn$	-0,763
	$ZnO_2^{2-} + 4H^+ + 2e = Zn + 2H_2O$	0,441
Zr	$ZrO^{2+} + 2H^+ + 4e = Zr + H_2O$	-1,570
	$ZrO_2 + 4H^+ + 4e = Zr + 2H_2O$	-1,553
	$Zr^{4+} + 4e = Zr$	-1,539

Таблица 2

Окислительно-восстановительные потенциалы водорода, кислорода и некоторых металлов в кислой, нейтральной и щелочной средах

Среда					
Кислая (*pH* = 0)		Нейтральная (*pH* = 7)		Щелочная (*pH* = 14)	
Red/Ox пара	φ^0, В	Red/Ox пара	φ^0, В	Red/Ox пара	φ^0, В
Mg^{2+}/Mg	-2.36	$Mg(OH)_2/Mg$	-2.38	$Mg(OH)_2/Mg$	-2.69
Al^{3+}/Al	-1.66	$Al(OH)_3/Al$	-1.88	CrO_2^-/Cr	-1.32
Zn^{2+}/Zn	-0.76	$Cr(OH)_3/Cr$	-0.93	ZnO_2^{2-}/Zn	-1.22
Cr^{3+}/Cr	-0.74	$Zn(OH)_2/Zn$	-0.81	SnO_2^{2-}/Sn	-0.91
Fe^{2+}/Fe	-0.44	$Sn(OH)_2/Sn$	-0.50	$Fe(OH)_2/Fe$	-0.87
Cd^{2+}/Cd	-0.40	$Fe(OH)_2/Fe$	-0.46	$2H_2O/H_2$	-0.83
Co^{2+}/Co	-0.28	$2H_2O/H_2$	-0.41	$Cd(OH)_2/Cd$	-0.82
Ni^{2+}/Ni	-0.25	$Cd(OH)_2/Cd$	-0.41	$Co(OH)_2/Co$	-0.73
Sn^{2+}/Sn	-0.14	$Co(OH)_2/Co$	-0.32	$Ni(OH)_2/Ni$	-0.72
Pb^{2+}/Pb	-0.13	$Ni(OH)_2/Ni$	-0.30	PbO_2^{2-}/Pb	-0.54
$2H^+/H_2$	0.00	$Pb(OH)_2/Pb$	-0.14	$Bi_2O_3/2Bi$	-0.45
Ag^+/Ag	+0.80	BiO^+/Bi	-0.04	AlO_2^-/Al	-0.36
Bi^{3+}/Bi	+0.21	$Cu(OH)_2/Cu$	+0.19	$Cu(OH)_2/Cu$	-0.22
Cu^{2+}/Cu	+0.34	$AgCl/Ag$	+0.22		
$O_2/2H_2O$	+1.22	$O_2/4OH^-$	+0.81	$O_2/4OH^-$	+0.40
		$Cl_2/2Cl^-$	+1.36		

Таблица 3

Названия некоторых кислот и их солей

Кислота		Название солей
Название	Формула	
Азотистая	HNO_2	Нитриты
Азотная	HNO_3	Нитраты
Бромоводородная	HBr	Бромиды
Дихромовая	$H_2Cr_2O_7$	Дихроматы
Иодоводородная	HJ	Иодиды
Кремниевая	H_2SiO_3	Силикаты
Марганцовая	$HMnO_4$	Перманганаты
Сероводородная	H_2S	сульфиды
Серная	H_2SO_4	сульфаты
Сернистая	H_2SO_3	сульфиты
Ортофосфорная	H_3PO_4	Фосфаты
Фосфористая	H_3PO_3	Фосфиты
Угольная	H_2CO_3	Карбрнаты
Уксусная	CH_3COOH	ацетаты
Хлороводородная	HCl	хлориды

Хлорноватистая	$HClO$	гипохлориты
Хлорноватая	$HClO_3$	хлораты
Хлорная	$HClO_4$	перхлораты
Хромовая	H_2CrO_4	хроматы

Учебное издание

Попова Маргарита Николаевна

ХИМИЯ

Контрольные задания для студентов-заочников всех направлений бакалавриата и специалитета

Корректура кафедры химии

Подписано в печать

Бумага писчая. Формат бумаги 60х84 1/16

Гарнитура Т1те5 №ш Котап. Печать на ризографе.

Печ.л. Уч.-изд.л. Тираж 300 экз. Заказ №

Издательство УГГУ
620144, г.Екатеринбург,ул.Куйбышева,30
Уральский государственный горный университет

Отпечатано с оригинал-макета
в лаборатории множительной техники УГГУ

МИНИСТЕРСТВО НАУКИ И ВЫСШЕГО ОБРАЗОВАНИЯ РОССИЙСКОЙ ФЕДЕРАЦИИ

ФГБОУ ВО «Уральский государственный горный университет»

УТВЕРЖДАЮ
Проректор по учебно-методическому комплексу
_____ С.А. Упоров

МЕТОДИЧЕСКИЕ МАТЕРИАЛЫ

Б1.О.15 МАТЕРИАЛОВЕДЕНИЕ

Специальность
21.05.04 Горное дело

Направление (профиль)
Горные машины и оборудование

форма обучения: очная, заочная

год набора: 2021

Автор: Хазин М.Л., д-р. техн. н., профессор

Одобрены на заседании кафедры Эксплуатации горного оборудования	Рассмотрены методической комиссией горно-механического факультета
Зав.кафедрой _____ *(подпись)*	Председатель _____ *(подпись)*
Симисинов Д. И..	Осипов П. А.
Протокол № 2 от 09.10.2020	Протокол № 2 от 14.10.2020

Екатеринбург
2020

Оглавление

1. ЦЕЛЬ И ЗАДАЧИ ДИСЦИПЛИНЫ…… 5
1.1. Цель преподавания дисциплины..... 5
1.2. Задачи изучения дисциплины..... 5
1.3.Место дисциплины в структуре ОПОП…….. 5
1.4. Компетенции, формируемые в процессе изучения дисциплины 5
2. СОДЕРЖАНИЕ ДИСЦИПЛИНЫ..... 6
2.1. Наименование тем, их содержание, объем в часах..... 6
2.2. Распределение часов по темам и видам занятий……. 6
3. РЕКОМЕНДАЦИИ ПО САМОСТОЯТЕЛЬНОЙ ПОДГОТОВКЕ СТУДЕНТОВ..... 7
3.1. Методические рекомендациипо самостоятельной подготовке теоретического материала 8
3.2. Методические рекомендации по подготовке к практическим занятиям 10
3.3. Методические рекомендации по подготовке практико-ориентированного задания..... 11
3.4. Контроль знаний студентов..... 11
4. ПЕРЕЧЕНЬ ИНФОРМАЦИОННЫХ ТЕХНОЛОГИЙ, ИСПОЛЬЗУЕМЫХ ПРИ ОСУЩЕСТВЛЕНИИ ОБРАЗОВАТЕЛЬНОГО ПРОЦЕССА ПО ДИСЦИПЛИНЕ…… 13
ЗАКЛЮЧЕНИЕ……. 13
БИБЛИОГРАФИЧЕСКИЙ СПИСОК…….. 14

1. ЦЕЛЬ И ЗАДАЧИ ДИСЦИПЛИНЫ

1.1. Цель дисциплины

Цель дисциплины: формирование научного и практического представления о структуре и свойствах материалов, позволяющих решать задачи, возникающие при выполнении профессиональных функций.

1.2. Задачи изучения дисциплины

Основная задача дисциплины – подготовка студентов к применению навыков разработки систем по обеспечению экологической и промышленной безопасности при производстве работ по эксплуатационной разведке, добыче и переработке твердых полезных ископаемых, строительству и эксплуатации подземных объектов.

Для этого необходимо:

- развитие у обучаемых знаний и навыков, необходимых для выбора материалов;
- ознакомление обучаемых с методами стандартных испытаний по определению физико-механических свойств и технологических показателей используемых материалов и готовых изделий;
- обучение студентов применению полученных практических и теоретических знаний при обеспечении качества и надежности горных машин и оборудования.

1.3. Место дисциплины в структуре ОПОП

Место дисциплины в структуре ОПОП: Дисциплина «Материаловедение» является дисциплиной обязательной, части Блока 1 «Дисциплины (модули)» учебного плана по направлению подготовки 21.05.04 «Горное дело» специализации Горные машины и оборудование.

1.4. Компетенции, формируемые в процессе изучения дисциплины

В процессе изучения дисциплиныформируются общепрофессиональныекомпетенциии индикаторы достижения компетенции.

ОПК-16: Способен применять навыки разработки систем по обеспечению экологической и промышленной безопасности при производстве работ по эксплуатационной разведке, добыче и переработке твердых полезных ископаемых, строительству и эксплуатации подземных объектов;

ОПК-16.1 Принимает участие в разработке систем автоматического анализа и контроля экологической ситуации и промышленной безопасности

ОПК-16.2 Продумывает и предлагает мероприятия по улучшению существующей системы контроля экологической ситуации и промышленной безопасности.

В результате изучения дисциплины студенты должны:

Знать:

- общую классификацию материалов, их характерные свойства, области применения;
- типовые методы измерения параметров и свойств материалов;

Уметь:

- выбирать материалы с необходимым комплексом физико-механических характеристик;
- проводить измерения параметров материалов;

Владеть:

- навыками использования технической и справочной литературы для выбора материалов.

2. СОДЕРЖАНИЕ ДИСЦИПЛИНЫ

2.1. Наименование и содержание тем

Тема 1: Строение, свойства и кристаллизация материалов.

Аморфная и кристаллическая структура. Кристаллизация и структура металлов и сплавов. Виды сплавов. Диаграммы состояния сплавов. Диаграмма железо-углерод. Технологии термической обработки: отжиг, закалка, отпуск, нормализация. Поверхностная закалка; химико-термическая обработка. Деформация и разрушение. Виды деформации, диаграмма деформации. Твердость, усталость, выносливость и износостойкость.

Тема 2: Конструкционные металлы и сплавы. Композиционные материалы.

Углеродистые и легированные конструкционные стали. Чугуны. Цветные металлы и их сплавы. Стекло и керамика. Пластмассы и полимеры. Классификация и виды композиционных материалов.

2.2. Распределение часов по темам и видам занятий

Тематический план изучения дисциплины для студентов очной формы обучения

№	*Тема*	*Контактная работа обучающихся с преподавателем, час*		*Самостоятельная работа*
		лекции	*практич. занятия/*	
1.	Строение, свойства и кристаллизация	8	8	56

	материалов.			
2.	Конструкционные металлы и сплавы. Композиционные материалы.	8	8	56
	ИТОГО	**16**	**16**	**112**

Освоение дисциплины предусматривает репродуктивные (информационные лекции, опросы, работа с книгой и т.д.); активные (доклады, работа с информационными ресурсами).

3. РЕКОМЕНДАЦИИ ПО САМОСТОЯТЕЛЬНОЙ ПОДГОТОВКЕ СТУДЕНТОВ

Самостоятельная работа студентов по дисциплине «Новые конструкционные материалы» позволяет сформировать знания, умения и навыки магистрантов направления подготовки 15.04.01 Машиностроение в области обработки материалов современными методами, а также упрочнения и повышения качества деталей машин. Проверка знаний материала лекционных и практических занятий проводится в виде тестирования.

Основные цели самостоятельной работы:

- систематизация и закрепление теоретических знаний и практических умений обучающихся;
- углубление и расширение теоретических знаний, формирование умений использовать справочную документацию и дополнительную литературу;
- развитие познавательных способностей и активности обучающихся, творческой инициативы, самостоятельности, ответственности и организованности;
- формирование самостоятельного мышления;
- развитие исследовательских умений.

Особую важность приобретают умения обучающихся выбирать материалы для профессиональной деятельности, определять основные свойства материалов по маркам, знание свойств, классификации, характеристики применяемых в профессиональной деятельности материалов, самостоятельное применение полученных знаний и умений на практике. Методические рекомендации помогут обучающимся целенаправленно изучать материал по теме, определять свой уровень знаний и умений при выполнении самостоятельной работы.

3.1. Методические рекомендации по самостоятельной подготовке теоретического материала

Основной формой изучения курса является самостоятельная работастудента с книгой. В начале следует ознакомиться с программой курса, затемпрочитать соответствующие разделы по учебнику. При изучении разделанеобходимо усвоить основные понятия, термины, внимательно рассмотретьпримеры и выводы. Усвоив тот или иной раздел учебника необходимоответить на вопросы для самопроверки, приведённые в настоящихметодических указаниях. Вопросы для самопроверки обращают вниманиестудента на наиболее важные разделы курса и дают возможность установить,всё ли главное им усвоено.

Самостоятельная работа студентов по изучению отдельных тем дисциплинывключает поиск учебных пособий по данному материалу, проработку и анализ теоретического материала, самоконтроль знаний по данной теме с помощью нижеприведенных контрольных вопросов и заданий.

Контрольные вопросы

1. В чем сущность металлического, ионного и ковалентного типов связи?
2. Каковы характерные свойства металлов и чем они определяются?
3. Что такое элементарная ячейка?
4. Что такое полиморфизм?
5. Что такое параметр кристаллической решетки, плотность упаковки и координационное число?
6. Что такое мозаичная структура?
7. Виды дислокаций и их строение.
8. Каковы термодинамические условия фазового превращения?
9. Каковы параметры процесса кристаллизации?
10. Что такое переохлаждение?
11. Что такое компонент, фаза, физико-химическая система, число степеней свободы?
12. Приведите объяснение твердого раствора, механической смеси, химического (металлического) соединения.
13. Что представляют собой твердые растворы замещения и внедрения? 4. Как строятся диаграммы состояния?
14. Объясните принцип построения кривых нагревания и охлаждения с помощью правила фаз.
15. Начертите и проанализируйте диаграмму состояния для случая образования непрерывного ряда твердых растворов.
16. Начертите и проанализируйте диаграмму состояния для случая полной нерастворимости компонентов в твердом состоянии.
17. Начертите и проанализируйте диаграмму состояния для случая образования эвтектики, состоящей из ограниченных твердых растворов.
18. Каким образом определяются состав фаз и их количественное соотношение?

19. Чем объясняется назначение процесса улучшения для конструкционной стали?

20. Как влияет степень легирования на механические свойства улучшаемой стали?

21. Какие требования предъявляются к рессорно-пружинным сталям?

22. Какие вы знаете износостойкие стали?

23. Каковы требования, предъявляемые к нержавеющим сталям?

24. Что такое композиты?

25. Как подразделяют композиты в зависимости от формы и размеров наполнителя?

26. Как подразделяют композиты по виду матрицы?

27. От чего зависят механические свойства композитов?

28. Какие композиционные материалы используют для работы при высоких температурах (жаропрочные)?

29. Что лежит в основе классификации полимеров?

30. Какие материалы относятся к обратимым и необратимым полимерам?

31. Какие вы знаете наполнители пластмасс?

32. Для чего вводят в пластмассы отвердители?

33. Приведите примеры пластиков с твердыми наполнителями.

34. Укажите область применения термопластов и реактопластов.

35. В чем преимущества пластмасс по сравнению с металлическими материалами? Каковы их недостатки?

3.2. Методические рекомендации по подготовке к практическим занятиям

Самостоятельная работа студентов по подготовке к практическим занятиям, включает проработку и анализ теоретического материала, а также самоконтроль знаний потеме практического занятия с помощью нижеприведенных контрольных вопросов изаданий. При изучении тем дисциплины рекомендуется использовать литературныеисточники.

Контрольные вопросы

1. Какие вы знаете хладостойкие стали и сплавы? Укажите их состав, свойства и назначение.

2. Какие вы знаете жаропрочные и жаростойкие стали и сплавы? Укажите их состав, свойства и назначение.

3. Какие вы знаете материалы с высокой твердостью? Укажите их состав, свойства и назначение.

4. Какие требования предъявляются к сплавам с высокойупругостью? Приведите примеры таких сплавов с указанием их состава, структуры, свойств и области применения.

5. Приведите примеры сплавов с особенностями теплового расширения. Их состав, свойства и назначение.

6. Какие вы знаете сплавы с заданными упругими свойствами? Их состав, свойства и назначение.

7. Каковы особенности титановых сплавов и области их применения?

8. Какой термической обработке подвергают сплавы на основе титана?

9. Приведите примеры сплавов на основе титана. Укажите их состав, обработку, свойства и область применения.

10. Высокопрочные стали.

11. Как классифицируются конструкционные стали по технологии термической обработки?

12. Какие требования предъявляются к цементуемым изделиям?

13. Чем определяется выбор марки цементуемой стали для изделий различного назначения?

14. Какова термическая обработка цементуемых деталей?

15. Приведите определения основных процессов термической обработки: отжига, нормализации и закалки.

16. Какие вам известны разновидности процесса отжига и для чего они применяются?

17. Какова природа фазовых и термических напряжений?

18. Какие вам известны разновидности закалки и в каких случаях они применяются?

19. Каковы виды и причины брака при закалке?

20. Какие Вам известны группы охлаждающих сред и каковы их особенности?

21. От чего зависит прокаливаемость стали и в чем ее технологическое значение?

22. Какие вам известны технологические приемы уменьшения деформации при термической обработке?

23. Для чего и как производится обработка холодом?

24. . В чем сущность и особенности термомеханической обработки.

3.3.Методические рекомендации по подготовкепрактико-ориентированного задания

Необходимо уяснить принципы обозначения сталей и сплавов. Обратить внимание на различение обозначений конструкционных и инструментальных сталей. Помнить, что одна и та же буква может обозначать различные легирующие элементы в обозначениях сталей и цветных металлов.

Примерные практико-ориентированные задания

1. Расшифруйте состав и марку сплавов КЧ30-6 и А12

2. Расшифруйте состав и марку сплавов 8Х18Н9АТ и 8Х18Н9ТА
3. Расшифруйте состав и марку сплавов 12ХГ2МТР и ТТ15К6

3.4. Контроль знаний студентов

Зачет – форма контроля промежуточной аттестации, в результате которого обучающийся получает оценку «зачтено», « незачтено».

Зачет проводится по расписанию.

Цель зачета – завершить курс изучения дисциплины, проверить сложившуюся у обучающегося систему знаний, понятий, отметить степень полученных знаний, определить сформированность компетенций.

Зачет подводит итог знаний, умений и навыков обучающихся по дисциплине, всей учебной работы по данному предмету.

При подготовке к зачету прежде всего необходимо запоминать определение каждого понятия, так как именно в нем фиксируются признаки, показывающие его сущность и позволяющие отличать данную категорию от других. В процессе заучивания определений конкретных понятий обучающийся «наращивает» знания. Материаловедение имеет свою систему понятий, и обучающийся через запоминание конкретной учебной информации приобщается к данной системе, «поднимается» до ее уровня, говорит на ее языке (не пытаясь объяснить суть той или иной категории с помощью обыденных слов).

Однако преподаватель на зачете проверяет не столько уровень запоминания учебного материала, сколько то, как обучающийся понимает те или иные категории и реальные проблемы, как умеет мыслить, аргументировать, отстаивать определенную позицию, объяснять заученную дефиницию.

Таким образом, необходимо разумно сочетать запоминание и понимание, простое воспроизводство учебной информации и работу мысли.

Для того чтобы быть уверенным на зачете, необходимо ответы на наиболее трудные, с точки зрения обучающегося, вопросы подготовить заранее и тезисно записать. Запись включает дополнительные ресурсы памяти.

К зачету по Материаловедению необходимо начинать готовиться с первой лекции, лабораторного занятия, так как материал, набираемый памятью постепенно, неоднократно подвергавшийся обсуждению, образует качественные знания, формирует необходимые компетенции.

При подготовке к зачету следует пользоваться конспектами лекций, учебниками.

Зачет по Материаловедению проводится в устной или письменной форме путем выполнения зачетного задания.

На подготовку к устному ответу обучающегося дается 40-60 минут в зависимости от объема билета. На подготовку ответа в письменной форме – не менее 120 минут.

При опоздании к началу письменного зачета - обучающийся на зачет не допускается. Использование средств связи, «шпаргалок», подсказок на зачете- является основанием для удаления обучающегося с зачета, а в зачетной ведомости проставляется оценка «не зачтено».

Для подготовки к зачету в письменной форме обучающийся должен иметь лист (несколько листов) формата А-4.

Лист (листы) формата А-4, на котором будет выполняться зачетное - задание, должен быть подписан обучающимся в начале работы в правом верхнем углу. Здесь следует указать:

- Ф. И. О. обучающегося;
- группу, курс
- дату выполнения работы
- название дисциплины

Страницы листов с ответами должны быть пронумерованы.

Проверка письменных работ осуществляется преподавателем, проводившим зачет, в течение 3-х рабочих дней после его проведения. Результаты письменного зачета - объявляются путем выдачи копии зачетной ведомости старосте группы, результаты устного зачета объявляются в процессе проведения зачета- после ответа обучающегося.

Зачет - может проводиться с использованием технических средств обучения.

4.ПЕРЕЧЕНЬ ИНФОРМАЦИОННЫХ ТЕХНОЛОГИЙ, ИСПОЛЬЗУЕМЫХ ПРИ ОСУЩЕСТВЛЕНИИ ОБРАЗОВАТЕЛЬНОГО ПРОЦЕССА ПО ДИСЦИПЛИНЕ

Профессиональные пакеты программных средств:

1. MicrosoftWindows 8 Professional
2. Microsoft Office Professional 2010
3. Microsoft Windows 8.1 Professional

Информационные справочные системы

ИПС «КонсультантПлюс»
ИПС «Гарант»

Базы данных

Scopus: база данных рефератов и цитирования
https://www.scopus.com/customer/profile/display.uri
E-library: электронная научная библиотека: https://elibrary.ru

ЗАКЛЮЧЕНИЕ

Разработка систем по обеспечению экологической и промышленной безопасности при производстве работ по эксплуатационной разведке, добыче и переработке твердых полезных ископаемых, строительству и эксплуатации подземных объектовявляется одной из важнейших составляющих деятельности человека, без которых невозможно создание и последующее внедрение в производство наукоемких ресурсосберегающих и экологически чистыхтехнологий и, тем самым, развитие научно-технического прогресса, определяющего будущее любого государства, в том числе и России.

БИБЛИОГРАФИЧЕСКИЙ СПИСОК

1. Балин В. С. Конструкционные материалы: учебное пособие. - Екатеринбург: Изд-во УГГУ. 2006. - 138 с.

2. Балин В. С., Зубов В. В. Материаловедение: учебное пособие/ 2-е изд., перераб. и доп. - Екатеринбург: УГГУ, 2012. - 202 с.

3. Балин В. С., Хазин М. Л. Стали и сплавы с особыми физическими свойствами: учебное пособие. - 3-е изд., стер. - Екатеринбург: УГГУ, 2007. - 49 с.

4. Болтон У. Конструкционные материалы: металлы, сплавы, полимеры, керамика, композиты: Карманный справочник = Engineering materials : пер. с англ. / - 2-е изд., стер. - Москва: Додэка-XXI, 2007. - 320 с.

5. Комаров О. С., Керженцева А. Ф., Макаева Г. Г. Материаловедение в машиностроении. М.: Высшая школа. 2009. 304 с.

6. Хазин М. Л.МАТЕРИАЛОВЕДЕНИЕ: учебно-практическое пособие, Урал. гос. горный ун-т – Екатеринбург: Изд-во УГГУ, 2019. – 184 с.

7. Хазин М. Л. Материаловедение: методические материалы.Екатеринбург: Изд-во УГГГА, 2008. 208 с.

Учебное издание

Хазин Марк Леонтьевич

МАТЕРИАЛОВЕДЕНИЕ:

методические указания по самостоятельной работе студентов направления подготовки21.05.04 Горное дело

Учебное пособие
для самостоятельной работы

Редактор В. В. Баклаева

Подписано в печать . .20 г. Бумага писчая. Формат 60 х 84 1/16
Печать офсетная. Печ. л. 5,0. Уч.-изд. л 4,41. Тираж 50. Заказ №_____

Издательство УГГУ
620144, г. Екатеринбург, ул. Куйбышева, 30.
Уральский государственный горный университет

Отпечатано с оригинал-макета
В лаборатории множительной техники УГГУ

МИНИСТЕРСТВО НАУКИ И ВЫСШЕГО ОБРАЗОВАНИЯ РОССИЙСКОЙ ФЕДЕРАЦИИ

ФГБОУ ВО «Уральский государственный горный университет»

УТВЕРЖДАЮ
Проректор по учебно-методическому комплексу
_____ С.А. Упоров

МЕТОДИЧЕСКИЕ РЕКОМЕНДАЦИИ И ЗАДАНИЯ К КОНТРОЛЬНОЙ РАБОТЕ

ПРИКЛАДНОЕ ПРОГРАММНОЕ ОБЕСПЕЧЕНИЕ

Специальность
21.05.04 Горное дело

Направление (профиль)
Горные машины и оборудование

форма обучения: очная, заочная

год набора: 2021

Автор: Дружинин А.В., доцент, канд. техн. наук

Одобрены на заседании кафедры	Рассмотрены методической комиссией
Информатики	
(название кафедры)	*(название факультета)*
Зав. кафедрой _____	Председатель _____
(подпись)	*(подпись)*
Дружинин А.В.	Осипов П.А.
(Фамилия И.О.)	*(Фамилия И.О.)*
Протокол № 1 от 10.09.2020	Протокол № 2 от 14.10.2020
(Дата)	*(Дата)*

Екатеринбург
2020

ВВЕДЕНИЕ

Данные методические рекомендации необходимы для студентов специалистиата по направлению подготовки 21.05.04 – «Горное дело» при организации самостоятельной работы по дисциплине «Прикладное программное обеспечение» в рамках подготовки и защиты контрольной работы.

В методических рекомендациях содержатся особенности организации подготовки контрольной работы в виде реферата, требования к его оформлению, а также порядок защиты и критерии оценки.

ОРГАНИЗАЦИЯ ПОДГОТОВКИ КОНТРОЛЬНОЙ РАБОТЫ (РЕФЕРАТА)

Общая характеристика реферата

Написание реферата практикуется в учебном процессе в целях приобретения студентом необходимой профессиональной подготовки, развития умения и навыков самостоятельного научного поиска: изучения литературы по выбранной теме, анализа различных источников и точек зрения, обобщения материала, выделения главного, формулирования выводов и т. п. С помощью реферата студент может глубже постигать наиболее сложные проблемы дисциплины, учится лаконично излагать свои мысли, правильно оформлять работу, докладывать результаты своего труда.

В «Толковом словаре русского языка» дается следующее определение: «**реферат** – краткое изложение содержания книги, статьи, исследования, а также доклад с таким изложением».

Различают два вида реферата:

- *репродуктивный* – воспроизводит содержание первичного текста в форме реферата-конспекта или реферата-резюме. В реферате-конспекте содержится фактическая информация в обобщённом виде, иллюстрированный материал, различные сведения о методах исследования, результатах исследования и возможностях их применения. В реферате-резюме содержатся только основные положения данной темы;
- *продуктивный* – содержит творческое или критическое осмысление реферируемого источника и оформляются в форме реферата-доклада или реферата-обзора. В реферате-докладе, наряду с анализом информации первоисточника, дается объективная оценка проблемы, и он имеет развёрнутый характер. Реферат-обзор составляется на основе нескольких источников и в нем сопоставляются различные точки зрения по исследуемой проблеме.

Студент для изложения материала должен выбрать продуктивный вид реферата.

Выбор темы реферата

Студенту предоставляется право выбора темы реферата из рекомендованного преподавателем дисциплины списка. Выбор темы должен быть осознанным и обоснованным с точки зрения познавательных интересов автора, а также полноты освещения темы в имеющейся научной литературе.

Если интересующая тема отсутствует в рекомендованном списке, то по согласованию с преподавателем студенту предоставляется право самостоятельно предложить тему реферата, раскрывающую содержание изучаемой дисциплины. Тема не должна быть слишком общей и глобальной, так как небольшой объем работы (до 20-25 страниц без учёта приложений) не позволит раскрыть ее.

Начинать знакомство с избранной темой лучше всего с чтения обобщающих работ по данной проблеме, постепенно переходя к узкоспециальной литературе. При этом следует сразу же составлять библиографические выходные данные используемых источников (автор, название, место и год издания, издательство, страницы).

На основе анализа прочитанного и просмотренного материала по данной теме следует составить тезисы по основным смысловым блокам, с пометками, собственными суждениями и оценками. Предварительно подобранный в литературных источниках материал может превышать необходимый объем реферата.

Формулирование цели и составление плана реферата

Выбрав тему реферата и изучив литературу, необходимо сформулировать цель работы и составить план реферата.

Цель – это осознаваемый образ предвосхищаемого результата. Возможно, формулировка цели в ходе работы будет меняться, но изначально следует ее обозначить, чтобы ориентироваться на нее в ходе исследования. Формулирование цели реферата рекомендуется осуществлять при помощи глаголов: исследовать, изучить, проанализировать, систематизировать, осветить, изложить (представления, сведения), создать, рассмотреть, обобщить и т. д.

Определяясь с целью дальнейшей работы, параллельно необходимо думать над составлением плана, при этом четко соотносить цель и план работы. Правильно построенный план помогает систематизировать материал и обеспечить последовательность его изложения.

Наиболее традиционной является следующая **структура реферата**:

Титульный лист.

Оглавление (план, содержание).

Введение.

1. (полное наименование главы).
   1.1. (полное название параграфа, пункта);
   1.2. (полное название параграфа, пункта).
2. (полное наименование главы).
   2.1. (полное название параграфа, пункта);
   2.2. (полное название параграфа, пункта).

Заключение (выводы).

} Основная часть

Библиография (список использованной литературы).

Приложения (по усмотрению автора).

Титульный лист оформляется в соответствии с Приложением.

Оглавление(план, содержание) включает названия всех глав и параграфов (пунктов плана) реферата и номера страниц, указывающие их начало в тексте реферата.

Введение. В этой части реферата обосновывается актуальность выбранной темы, формулируются цель и задачи работы, указываются используемые материалы и дается их краткая характеристика с точки зрения полноты освещения избранной темы. Объем введения не должен превышать 1-1,5 страницы.

Основная часть реферата может быть представлена двумя или тремя главами, которые могут включать 2-3 параграфа (пункта).

Здесь достаточно полно и логично излагаются главные положения в используемых источниках, раскрываются все пункты плана с сохранением связи между ними и последовательности перехода от одного к другому.

Автор должен следить за тем, чтобы изложение материала точно соответствовало цели и названию главы (параграфа). Материал в реферате рекомендуется излагать своими словами, не допуская дословного переписывания из литературных источников. В тексте обязательны ссылки на первоисточники, т. е. на тех авторов, у которых взят данный материал в виде мысли, идеи, вывода, числовых данных, таблиц, графиков, иллюстраций и пр.

Работа должна быть написана грамотным литературным языком. Сокращение слов в тексте не допускается, кроме общеизвестных сокращений и аббревиатуры. Каждый раздел рекомендуется заканчивать кратким выводом.

Заключение(выводы). В этой части обобщается изложенный в основной части материал, формулируются общие выводы, указывается, что нового лично для себя вынес автор реферата из работы над ним. Выводы делаются с учетом опубликованных в литературе различных точек зрения по проблеме, рассматриваемой в реферате, сопоставления их и личного мнения автора реферата. Заключение по объему не должно превышать 1,5-2 страниц.

Библиография(список использованной литературы) – здесь указывается реально использованная для написания реферата литература, периодические издания и электронные источники информации. Список составляется согласно правилам библиографического описания.

Приложения могут включать графики, таблицы, расчеты.

ТРЕБОВАНИЯ К ОФОРМЛЕНИЮ РЕФЕРАТА

Общие требования к оформлению реферата

Рефераты, как правило, требуют изучения и анализа значительного объема статистического материала, формул, графиков и т. п. В силу этого особое значение приобретает правильное оформление результатов проделанной работы.

Текст реферата должен быть подготовлен в печатном виде. Исправления и помарки не допускаются. Текст работы оформляется на листах формата А4, на одной стороне листа, с полями: левое – 25 мм, верхнее – 20 мм, правое – 15 мм и нижнее – 25 мм. При компьютерном наборе шрифт должен быть таким: тип шрифта TimesNewRoman, кегль 14, междустрочный интервал 1,5.

Рекомендуемый объем реферата – не менее 20 страниц. Титульный лист реферата оформляется студентом по образцу, данному в приложении 1.

Текст реферата должен быть разбит на разделы: главы, параграфы и т. д. Очередной раздел нужно начинать с нового листа.

Все страницы реферата должны быть пронумерованы. Номер страницы ставится снизу страницы, по центру. Первой страницей является титульный лист, но на ней номер страницы не ставится.

Таблицы

Таблицы по содержанию делятся на аналитические и неаналитические. Аналитические таблицы являются результатом обработки и анализа цифровых показателей. Как правило, после таких таблиц делается обобщение, которое вводится в текст словами: «таблица позволяет сделать вывод о том, что…», «таблица позволяет заключить, что…» и т. п.

В неаналитических таблицах обычно помещаются необработанные статистические данные, необходимые лишь для информации и констатации фактов.

Таблицы размещают после первого упоминания о них в тексте таким образом, чтобы их можно было читать без поворота работы или с поворотом по часовой стрелке.

Каждая таблица должна иметь нумерационный и тематический заголовок. Тематический заголовок располагается по центру таблицы, после нумерационного, размещённого в правой стороне листа и включающего надпись «Таблица» с указанием арабскими цифрами номера таблицы. Нумерация таблиц сквозная в пределах каждой главы. Номер таблицы состоит из двух цифр: первая указывает на номер главы, вторая – на номер таблицы в главе по порядку (например, «Таблица 2.2» – это значит, что представленная таблица вторая во второй главе).

Цифры в графах таблиц должны проставляться так, чтобы разряды чисел во всей графе были расположены один под другим. В одной графе количество десятичных знаков должно быть одинаковым. Если данные отсутствуют, то в графах ставят знак тире.

Округление числовых значений величин до первого, второго и т. д. десятичного знака для различных значений одного и того же наименования показателя должно быть одинаковым.

Таблицу с большим количеством строк допускается переносить на другую страницу, при этом заголовок таблицы помещают только над ее первой частью, а над переносимой частью пишут «Продолжение таблицы» или «Окончание таблицы». Если в работе несколько таблиц, то после слов «Продолжение» или «Окончание» указывают номер таблицы, а само слово «таблица» пишут сокращенно, например, «Продолжение табл. 1.1», «Окончание табл. 1.1».

На все таблицы в тексте реферата должны быть даны ссылки с указанием их порядкового номера, например, «…в табл. 2.2».

Формулы

Формулы – это комбинации математических знаков, выражающие какие-либо предложения.

Формулы, приводимые в реферате, должны быть наглядными, а обозначения, применяемые в них, соответствовать стандартам.

Пояснения значений символов и числовых коэффициентов следует приводить непосредственно под формулой, в той последовательности, в какой они даны в формуле. Значение каждого символа и числового коэффициента дается с новой строки. Первую строку объяснения начинают со слова «где» без двоеточия после него.

Формулы и уравнения следует выделять из текста свободными строками. Если уравнение не умещается в одну строку, оно должно быть перенесено после знака равенства (=) или после знака (+), минус (–), умножения (х) и деления (:).

Формулы нумеруют арабскими цифрами в пределах всей реферата или главы. В пределах реферата используют нумерацию формул одинарную, в пределах главы – двойную. Номер указывают с правой стороны листа на уровне формулы в круглых скобках.

В тексте ссылки на формулы приводятся с указанием их порядковых номеров, например: «…в формуле (2.2)» (второй формуле второй главы).

Иллюстрации

Иллюстрации позволяют наглядно представить явление или предмет такими, какими мы их зрительно воспринимаем, но без лишних деталей и подробностей.

Основными видами иллюстраций являются схемы, диаграммы и графики.

Схема – это изображение, передающее обычно с помощью условных обозначений и без соблюдения масштаба основную идею какого-либо устройства, предмета, сооружения или процесса и показывающее взаимосвязь их главных элементов.

Диаграмма – один из способов изображения зависимости между величинами. Наибольшее распространение получили линейные, столбиковые и секторные диаграммы.

Для построения линейных диаграмм используется координатное поле. По горизонтальной оси в изображенном масштабе откладывается время или факториальные признаки, на вертикальной – показатели на определенный момент (период) времени или размеры результативного независимого признака. Вершины ординат соединяются отрезками – в результате получается ломаная линия.

На столбиковых диаграммах данные изображаются в виде прямоугольников (столбиков) одинаковой ширины, расположенных вертикально или горизонтально. Длина (высота) прямоугольников пропорциональна изображенным ими величинам.

Секторная диаграмма представляет собой круг, разделенный на секторы, величины которых пропорциональны величинам частей изображаемого явления.

График – это результат обработки числовых данных. Он представляет собой условные изображения величин и их соотношений через геометрические фигуры, точки и линии.

Количество иллюстраций в работе должно быть достаточным для пояснения излагаемого текста.

Иллюстрации обозначаются словом «Рис.» и располагаются после первой ссылки на них в тексте так, чтобы их было удобно рассматривать без поворота работы или с поворотом по часовой стрелке. Иллюстрации должны иметь номер и наименование, расположенные по центру, под ней. Иллюстрации нумеруются в пределах главы арабскими цифрами, например: «Рис. 1.1» (первый рисунок первой главы). Ссылки на иллюстрации в тексте реферата приводят с указанием их порядкового номера, например: «…на рис. 1.1».

При необходимости иллюстрации снабжаются поясняющими данными (подрисуночный текст).

Приложения

Приложение – это часть основного текста, которая имеет дополнительное (обычно справочное) значение, но, тем не менее, необходима для более полного освещения темы. По форме они могут представлять собой текст, таблицы, графики, карты. В приложении помещают вспомогательные материалы по рассматриваемой теме: инструкции, методики, положения, результаты промежуточных расчетов, типовые проекты, имеющие значительный объем, затрудняющий чтение и целостное восприятие текста. В этом случае в тексте приводятся основные выводы (результаты) и делается ссылка на приложение, содержащее соответствующую информацию. Каждое приложение должно начинаться с новой страницы. В правом верхнем углу листа пишут слово «Приложение» и указывают номер приложения. Если в реферате больше одного приложения, их нумеруют последовательно арабскими цифрами, например: «Приложение 1», «Приложение 2» и т. д.

Каждое приложение должно иметь заголовок, который помещают ниже слова «Приложение» над текстом приложения, по центру.

При ссылке на приложение в тексте реферата пишут сокращенно строчными буквами «прил.» и указывают номер приложения, например: «…в прил. 1».

Приложения оформляются как продолжение текстовой части реферата со сквозной нумерацией листов. Число страниц в приложении не лимитируется и не включается в общий объем страниц реферата.

Библиографический список

Библиографический список должен содержать перечень и описание только тех источников, которые были использованы при написании реферата.

В библиографическом списке должны быть представлены монографические издания отечественных и зарубежных авторов, материалы профессиональной периодической печати (экономических журналов, газет и еженедельников), законодательные и др. нормативно-правовые акты. При составлении списка необходимо обратить внимание на достижение оптимального соотношения между монографическими изданиями, характеризующими глубину теоретической подготовки автора, и периодикой, демонстрирующей владение современными экономическими данными.

Наиболее распространенным способом расположения наименований литературных источников является алфавитный. Работы одного автора перечисляются в алфавитном порядке их названий. Исследования на иностранных языках помещаются в порядке латинского алфавита после исследований на русском языке.

Ниже приводятся примеры библиографических описаний использованных источников.

Статья одного, двух или трех авторов из журнала

Зотова Л. А., Еременко О. В. Инновации как объект государственного регулирования // Экономист. 2010. № 7. С. 17–19.

Статья из журнала, написанная более чем тремя авторами

Валютный курс и экономический рост / С. Ф. Алексашенко, А. А. Клепач, О. Ю. Осипова [и др.] // Вопросы экономики. 2010. № 8. С. 18–22.

Книга, написанная одним, двумя или тремя авторами

Олейник А. Н. Институциональная Горное дело: учебное пособие. М.: ИНФРА-М, 2011. 416 с.

Книга, написанная более чем тремя авторами

Экономическая теория: учебник / В. Д. Камаев [и др.]. М.: ВЛАДОС, 2011. 143 с.

Сборники

Актуальные проблемы экономики и управления: сборник научных статей. Екатеринбург: УГГУ, 2010. Вып. 9. 146 с.

Статья из сборника

Данилов А. Г. Система ценообразования промышленного предприятия // Актуальные проблемы экономики и управления: сб. научных статей. Екатеринбург: УГГУ, 2010. Вып. 9. С. 107–113.

Статья из газеты

Крашаков А. С. Будет ли обвал рубля // Аргументы и факты. 2011. № 9. С. 3.

Библиографические ссылки

Библиографические ссылки требуется приводить при цитировании, заимствовании материалов из других источников, упоминании или анализе работ того или иного автора, а также при необходимости адресовать читателя к трудам, в которых рассматривался данный вопрос.

Ссылки должны быть затекстовыми, с указанием номера соответствующего источника (на который автор ссылается в работе) в соответствии с библиографическим списком и соответствующей страницы.

Пример оформления затекстовой ссылки

Ссылка в тексте: «Под трансакцией понимается обмен какими-либо благами, услугами или информацией между двумя агентами» [10, С. 176].

В списке использованных источников:

10. *Сухарев О. С.* Институциональная Горное дело: учебник и практикум для специалистиата и магистратуры /О.С. Сухарев. М.: Издательство Юрайт, 2016. 501 с.

ОРГАНИЗАЦИЯ ЗАЩИТЫ РЕФЕРАТА

Необходимо заранее подготовить тезисы выступления (план-конспект).

Порядок защиты реферата.

1.Краткое сообщение, характеризующее цель и задачи работы, ее актуальность, полученные результаты, вывод и предложения.

2.Ответы студента на вопросы преподавателя.

3.Отзыв руководителя-консультанта о ходе выполнения работы.

Советы студенту:

- Готовясь к защите реферата, вы должны вспомнить материал максимально подробно, и это должно найти отражение в схеме вашего ответа. Но тут же необходимо выделить главное, что наиболее важно для понимания материала в целом, иначе вы сможете проговорить все 15-20 минут и не раскрыть существа вопроса. Особенно строго следует отбирать примеры и иллюстрации.
- Вступление должно быть очень кратким – 1-2 фразы (если вы хотите подчеркнуть при этом важность и сложность данного вопроса, то не говорите, что он сложен и важен, а покажите его сложность и важность).

- Целесообразнее вначале показать свою схему раскрытия вопроса, а уж потом ее детализировать.
- Рассказывать будет легче, если вы представите себе, что объясняете материал очень способному и хорошо подготовленному человеку, который не знает именно этого раздела, и что при этом вам обязательно нужно доказать важность данного раздела и заинтересовать в его освоении.
- Строго следите за точностью своих выражений и правильностью употребления терминов.
- Не пытайтесь рассказать побольше за счет ускорения темпа, но и не мямлите.
- Не демонстрируйте излишнего волнения и не напрашивайтесь на сочувствие.
- Будьте особенно внимательны ко всем вопросам преподавателя, к малейшим его замечаниям. И уж ни в коем случае его не перебивайте!
- Не бойтесь дополнительных вопросов – чаще всего преподаватель использует их как один из способов помочь вам или сэкономить время. Если вас прервали, а при оценке ставят в вину пропуск важной части материала, не возмущайтесь, а покажите план своего ответа, где эта часть стоит несколько позже того, на чем вы были прерваны.
- Прежде чем отвечать на дополнительный вопрос, необходимо сначала правильно его понять. Для этого нужно хотя бы немного подумать, иногда переспросить, уточнить: правильно ли вы поняли поставленный вопрос. И при ответе следует соблюдать тот же принцип экономности мышления, а не высказывать без разбора все, что вы можете сказать.
- Будьте доброжелательны и тактичны, даже если к ответу вы не готовы (это вина не преподавателя, а ваша).

ТЕМЫ КОНТРОЛЬНОЙ РАБОТЫ (РЕФЕРАТА)

1. 1. Хост-компьютеры.
2. Локальные сети и персональные компьютеры.
3. Каналы связи.
4. Хранение и предоставление доступа к информации.
5. Управление передачей сообщений.
6. Каналы связи, обеспечивающие взаимодействие между хост-компьютерами.
7. Обмен информацией между абонентами сети.
8. Использование баз данных сети.
9. Классификация прикладного программного обеспечения.
10. Пакеты прикладных программ.
11. Методо-ориентированные пакеты.
12. Системы реального времени.
13. Офисные приложения.
14. Инструменты электронных таблиц для решения экономических задач.
15. Классификация баз данных (БД).
16. Системы управления базами данных (СУБД). Классификация СУБД.
17. Локальные и глобальные сети. Intranet и Internet. Сетевые службы.
18. Поисковые системы: Яndex, Rambler, Google, ПОИСК@mail.ru.

МЕТОДИКА ОЦЕНКИ КОНТРОЛЬНОЙ РАБОТЫ (РЕФЕРАТА)

Проверяемые компетенции:ОПК-5

Знать:

- офисные приложения;

- основы создания баз данных;

- принципы работы в разных поисковых системах интернет и в системах коммуникации.

Уметь:

- использовать офисные приложения;

- создавать базы данных средствами офисных приложений;

- использовать электронную почту и другие средства коммуникаций с помощью Интернета.

Владеть:

- инструментарием офисных приложений;

- технологией разработки баз данных;

- навыками работы в разных поисковых системах интернет и в системах коммуникации.

Критерии оценивания:

достижение поставленной цели и задач исследования (новизна и актуальность поставленных в реферате проблем, правильность формулирования цели, определения задач исследования, правильность выбора методов решения задач и реализации цели; соответствие выводов решаемым задачам, поставленной цели, убедительность выводов);

уровень эрудированности автора по изученной теме (знание автором состояния изучаемой проблематики, цитирование источников, степень использования в работе результатов исследований);

личные заслуги автора реферата (новые знания, которые получены помимо основной образовательной программы, новизна материала и рассмотренной проблемы, научное значение исследуемого вопроса);

культура письменного изложения материала (логичность подачи материала, грамотность автора);

культура оформления материалов работы (соответствие реферата всем стандартным требованиям);

знания и умения на уровне требований стандарта данной дисциплины: знание фактического материала, усвоение общих понятий и идей;

степень обоснованности аргументов и обобщений (полнота, глубина, всестороннее раскрытие темы, корректность аргументации и системы доказательств, характер и достоверность примеров, иллюстративного материала, наличие знаний интегрированного характера, способность к обобщению);

качество и ценность полученных результатов (степень завершенности реферативного исследования, спорность или однозначность выводов);

использование профессиональной терминологии;

использование литературных источников.

Правила оценивания:

Каждый показатель оценивается в 1 балл

Критерии оценки:

9-10 баллов (90-100%) - оценка «отлично»;

7-8 баллов (70-89%) - оценка «хорошо»;

5-6 баллов (50-69%) - оценка «удовлетворительно»;

0-4 балла (0-49%) - оценка «неудовлетворительно».

Приложение

Образец оформления титульного листа контрольной работы (реферата)

МИНОБРНАУКИ РОССИИ
Федеральное государственное бюджетное образовательное учреждение
высшего образования
«Уральский государственный горный университет»

Инженерно-экономический факультет

Кафедра информатики

КОНТРОЛЬНАЯ РАБОТА (РЕФЕРАТ)

по дисциплине
«Прикладное программное обеспечение»

на тему:

УПРАВЛЕНИЕ ПЕРЕДАЧЕЙ СООБЩЕНИЙ

Руководитель:
Дружинин А.В.
Студент гр. Х-20
Артёмова Елена Юрьевна

Екатеринбург – 2020

МИНИСТЕРСТВО НАУКИ И ВЫСШЕГО ОБРАЗОВАНИЯ РОССИЙСКОЙ ФЕДЕРАЦИИ

ФГБОУ ВО «Уральский государственный горный университет»

УТВЕРЖДАЮ
Проректор по учебно-методическому комплексу
_____ С.А. Упоров

МЕТОДИЧЕСКИЕ МАТЕРИАЛЫ ДЛЯ ПРАКТИЧЕСКИХ РАБОТ

ПРИКЛАДНОЕ ПРОГРАММНОЕ ОБЕСПЕЧЕНИЕ

Специальность
21.05.04 Горное дело

Направление (профиль)
Горные машины и оборудование

форма обучения: очная, заочная

год набора: 2021

Автор: Дружинин А.В., доцент, канд. техн. наук

Одобрены на заседании кафедры	Рассмотрены методической комиссией
Информатики	
(название кафедры)	*(название факультета)*
Зав. кафедрой _____ *(подпись)*	Председатель _____ *(подпись)*
Дружинин А.В.	Осипов П.А.
(Фамилия И.О.)	*(Фамилия И.О.)*
Протокол № 1 от 10.09.2020	Протокол № 2 от 14.10.2020
(Дата)	*(Дата)*

Екатеринбург
2020

ОГЛАВЛЕНИЕ

ВВЕДЕНИЕ ... 3
ПРАКТИЧЕСКАЯ РАБОТА № 1 ... 10
Создание таблиц базы данных «Реализация товаров» ... 10
Создание файла базы данных Access ... 10
ПРАКТИЧЕСКАЯ РАБОТА № 2 ... 19
Работа с простыми запросами ... 19
Конструирование запросов на выборку с условием отбора ... 19
Вычисляемые поля в запросах ... 22
Параметры в запросах ... 24
Групповые операции в запросах ... 26
ПРАКТИЧЕСКАЯ РАБОТА № 3 ... 30
Работа с многотабличными запросами ... 30
Запросы на изменение ... 34
Задание для самостоятельной работы ... 37
ПРАКТИЧЕСКАЯ РАБОТА № 4 ... 38
Работа с формами ... 38
Условное форматирование элементов управления ... 39
Создание разделенной формы ... 41
Многотабличные формы ... 42
Создание многотабличной формы с помощью мастера ... 43
Одиночная многотабличная форма ... 46
Задание для самостоятельной работы ... 50
ПРАКТИЧЕСКАЯ РАБОТА № 5 ... 50
Работа с отчетами ... 50
Задание для самостоятельной работы ... 52
ПРАКТИЧЕСКАЯ РАБОТА № 6 ... 53
Создание главной кнопочной формы ... 53
с использованием макросов ... 53
Создание управляющих кнопок на экране ... 56
ВАРИАНТЫ ЗАДАНИЙ ДЛЯ ПРАКТИЧЕСКОЙ РАБОТЫ ... 61
Указания к выполнению работы ... 61
Варианты заданий ... 61
СПИСОК РЕКОМЕНДУЕМОЙ ЛИТЕРАТУРЫ ... 73

ВВЕДЕНИЕ

Система управления базами данных

СУБД (система управления базами данных) является универсальным программным инструментом создания и обслуживания баз данных и приложений пользователя в самых разных предметных областях. СУБД обеспечивает создание, многоаспектный доступ к данным и использование одних и тех же данных различными задачами и приложениями пользователей.

СУБД поддерживаются различные модели данных. *Модель данных* – это метод (принцип) логической организации данных, используемый СУБД. Наиболее известными являются иерархическая, сетевая и реляционная модели.

В СУБД для персональных компьютеров (настольных СУБД) поддерживается преимущественно *реляционная модель*, которую отличает простота и единообразие представления данных простейшими *двумерными таблицами.*

Основной логической структурной единицей манипулирования данными является *строка* таблицы – *запись*. *Структура записи* определяется составом входящих в неё *полей*. Совокупность полей записи соответствует логически связанным реквизитам, характеризующим некоторую сущность предметной области.

Типовыми функциями СУБД по манипулированию данными являются выборка, добавление, удаление, изменение данных.

- *Выборка данных* – выборка записей из одной или нескольких взаимосвязанных таблиц в соответствии с заданными условиями.
- *Добавление* и *удаление* данных – добавление новых записей в таблицы и удаление существующих.
- *Изменение данных* – изменение значений данных в полях существующих записей.

Данные из одной или нескольких взаимосвязанных таблиц могут подвергаться обработке. К операциям *обработки* относятся, например, расчеты в пределах каждой записи, группировка записей в соответствии с *заданным* критерием группировки и обработка записей выделенных групп с помощью статистических функций, таких как суммирование, определение максимального, подсчет числа записей в группе и т. п.

СУБД Access включает разнообразные и многочисленные относительно автономные инструментальные средства, ориентированные на создание объектов базы данных и приложений пользователя.

- *Разнообразие мастера* в режиме ведения диалога с пользователем позволяют создавать объекты и выполнять разнообразные функции по реорганизации объектов базы данных и приложений пользователя.
- *Средства программирования* СУБД включают язык запросов *SQL*, язык макрокоманд и язык объектно-ориентированного программирования для приложений *Microsoft Visual Basic for Applications (VBA).*
- *Средства графического конструирования* позволяют создавать объекты базы данных и объекты приложения с помощью многочисленных графических элементов, не прибегая непосредственно к программированию. Среди многочисленных средств графического конструирования и диалоговых средств Access следует выделить средства для создания:
- таблиц и схем баз данных, отображающих их связи;
- запросов выборки, отбирающих и объединяющих данные нескольких таблиц в виртуальную таблицу, которая может использоваться во многих задачах приложения;
- запросов на изменение данных базы;
- экранных форм, предназначенных для ввода, просмотра и обработки данных в диалоговом режиме;
- отчетов, предназначенных для ввода, просмотра и вывода на печать данных из базы и результатов их обработки в удобном для пользователя виде.

Реляционная база данных

База данных является организованной на машинном носителе совокупностью взаимосвязанных данных и содержит сведения о различных сущностях одной предметной области: реальных объектах, процессах, событиях или явлениях.

Реляционная база данных представляет собой множество взаимосвязанных двумерных таблиц – *реляционных таблиц*, называемых также *отношениями*, в каждой из которых содержаться сведения об одной сущности автоматизируемой предметной области.

Логическую структуру реляционной базы данных образует совокупность реляционных таблиц, между которыми установлены логические связи.

В таблицах базы должны сохраняться все данные, необходимые для решения задач предметной области, причем каждый элемент данных должен храниться в базе только в одном экземпляре. Для создания таблиц,

соответствующих реляционной модели данных, используется процесс, называемый нормализацией данных. *Нормализация* – это удаление из таблиц повторяющихся данных путем их переноса в новые таблицы, записи которых не содержат повторяющихся значений.

Структура реляционной таблицы определяется составом полей. Каждое *поле* отражает определенную характеристику сущности. Для поля указывается *тип* и *размер* элементарного данного, размещаемого в нем, и ряд др. свойств. Содержимое поля отображается в столбце таблицы. Столбец таблицы содержит данные одного типа.

Содержание таблицы заключено в её строках, однотипных по структуре, каждая строка таблицы содержит данные о конкретном экземпляре сущности и называется *записью*.

Для однозначного определения (*идентификации)* каждой записи таблица должна иметь *уникальный (первичный) ключ.* По значению ключа таблицы отыскивается единственная запись в таблице. Ключ может состоять из одного или нескольких полей таблицы. Значение уникального ключа не может повторяться в нескольких записях.

Логические связи между таблицами дают возможность объединять данные из разных таблиц. Связь каждой пары таблиц задается одинаковыми полями в них – *ключом связи*. Таким образом, обеспечивается рациональное хранение недублированных данных и их объединение в соответствии с требованиями решаемых задач.

В нормализованной реляционной базе данных связь двух таблиц характеризуется отношениями записей типа «один-к-одному» (1:1) или «один-ко-многим» (1:M). Отношение 1:1 предполагает, что каждой записи одной таблицы соответствует одна запись другой таблицы. Отношение типа 1:M предполагает, что каждой записи первой таблицы соответствует много записей во второй, но каждой записи второй таблицы соответствует только одна запись в первой.

Для двух таблиц, находящихся в отношении типа 1:M, связь устанавливается по уникальному ключу таблицы, представляющей в отношении сторону «один», – *главной таблицы* в связи. Во второй таблице, представляющей в отношении сторону «многие» и называемой *подчиненной*, этот ключ связи может быть либо частью уникального ключа, либо не входить в состав ключа. В подчиненной таблице ключ связи называется ещё *внешним ключом*.

Схема данных

В СУБД Access процесс создания реляционной базы данных включает создание *схемы данных*. Схема данных наглядно отображает логическую структуру базы данных: таблицы и связи между ними, а также обеспечивает использование установленных в ней связей при обработке данных.

Для нормализованной базы данных, основанной на одно-многозначных и однозначных отношениях между таблицами, в схеме данных для связей таких таблиц по первичному ключу или уникальному индексу главной таблицы могут устанавливаться параметры *связной целостности*.

При поддержании целостности взаимосвязанных данных не допускается наличия записи в подчиненной таблице, если в главной таблице отсутствует связанная с ней запись. Соответственно при первоначальной загрузке базы данных, а также корректировке, добавлении и удалении записей система допускает выполнение операции только в том случае, если она не приводит к нарушению целостности. Связи, определенные в схеме данных, автоматически используются для объединения таблиц при разработке многотабличных форм, запросов, отчетов, существенно упрощая процесс их конструирования. В схеме связи могут устанавливаться для любой пары таблиц, имеющих одинаковое поле, позволяющее объединять эти таблицы. **Объекты Access**

База данных Access включает следующие сохраняемые в одном accdbфайле объекты:

- *таблицы, запросы, схемы данных,* непосредственно имеющие отношение к базе данных;
- *формы, отчеты, макросы* и *модули*, называемые *объектами приложения.*

Формы и отчеты предназначены для типовых процессов обработки данных: просмотра, обновления, поиска по заданным критериям, получения отчетов. Эти объекты приложений конструируются из графических элементов, называемых *элементами управления*. Основные элементы управления служат для отображения полей таблиц, являющихся источниками данных объекта.

Для автоматизации доступа к объектам и их взаимодействия используется программный код. Только с помощью программного кода получается полноценное приложение пользователя, функции которого доступны через меню, панели инструментов и формы. Для создания программного кода служат модули на языке *VBA* и макросы.

Каждый объект и элемент управления имеет свои свойства, определяя которые можно настраивать их. С каждым объектом и элементом управления связывается набор событий, которые могут обрабатываться макросами или

процедурами обработки событий на VBA, входящими в состав модулей форм, отчетов.

Объекты представлены в области навигации окна базы данных Access. Все операции по работе с объектами и приложениями начинаются в этом окне.

- *Таблицы* создаются пользователем для хранения данных об одной сущности – одном информационном объекте модели данных предметной области. Таблица состоит из полей (столбцов) и записей (строк). Каждое поле содержит одну характеристику информационного объекта предметной области. В записи собраны сведения об одном экземпляре информационного объекта. База данных Access может включать до 32768 объектов (в том числе формы, отчеты и т. д.). Одновременно может открываться до 2048 таблиц.
- *Запросы*. Запросы на выборку служат для выборки нужных данных из одной или нескольких связанных таблиц. Результатом выполнения запроса является виртуальная таблица. В запросе можно указать, какие поля исходных таблиц следует включить в запись таблицы запроса и как отобрать нужные записи. Таблица запроса может быть использована с другими таблицами базы при обработке данных. Запросы на изменение позволяют обновлять, удалять или добавлять данные в таблицы, а также создавать новые таблицы на основе уже существующих.
- *Схема данных* определяет, с помощью каких полей таблицы связываются между собой, как будет выполняться объединение данных этих таблиц, нужно ли проверять связную целостность при добавлении и удалении записей, изменение ключей таблиц. Схемы данных в области навигации в окне базы данных отображаются только в проектах Access, работающих с базами данных сервера. Для отображения схемы данных в базах данных Access используется команда **Схема данных**, размещенная на вкладке ленты **Работа с базами данных** в группе **Отношения.**
- *Формы* являются основным средством создания диалогового интерфейса приложения пользователя. Форма может создаваться для работы с электронными документами, сохраняемыми в таблицах базы данных. Вид таких документов может соответствовать привычному для пользователя бумажному документу. Форма используется для разработки интерфейса по управлению приложением. Включаемые в форму процедуры обработки событий позволяют управлять процессом обработки данных в приложении. Такие процедуры хранятся в модуле формы. В формы могут вставляться рисунки, диаграммы, звуковые фрагменты, видео. Возможна разработка форм с набором вкладок, с

каждой из которых связано выполнение той или иной функции приложения.

- *Отчеты* предназначены для формирования на основе данных базы выходных документов любых форматов, содержащих результаты решения задач пользователя, и вывода их на печать. Как и формы, отчеты могут включать процедуры обработки событий. Использование графических объектов позволяет дополнять данные отчета иллюстрациями. Отчеты обеспечивают возможность анализа данных при использовании фильтрации, агрегирования и представления данных источника в различных разрезах. *Макросы* являются программами, состоящими из последовательностей макрокоманд, которые выполняются по вызову или при наступлении некоторого события в объекте приложения или его элементе управления. Макросы данных выполняются при наступлении некоторого события в исходных таблицах. Макросы позволяют автоматизировать некоторые действия в приложении пользователя. Создание макросов осуществляется в диалоговом режиме путем выбора нужных макрокоманд и задания параметров, используемых ими при выполнении.
- *Модули* содержат процедуры на языке *Visual Basic for Applications*. Могут создаваться процедуры-программы, процедуры-функции, которые разрабатываются пользователем, и процедуры для обработки событий.

Интерфейс пользователя Access

Для Access 2013 разработан интерфейс пользователя, упрощающий доступ к многочисленным функциональным возможностям в процессе создания и работы с объектами базы данных и приложений пользователя.

Основу этого интерфейса составляют *ленты* и *область навигации.* Собранные на одной ленте команды четко соответствуют задачам, выполняемым в Access, что позволяет легко находить нужную команду.

Основные элементы интерфейса пользователя в Access 2013:

- *страницы*, предназначенные для управления файлами баз данных. Стартовая страница отображается при запуске Access и позволяет открыть существующие файлы баз данных или создать новые. В процессе работы доступны страницы, открываемые при щелчке на цветном значке **Файл.**

Они содержат команды для сохранения, сжатия и восстановления базы данных, определения параметров и ряд др.;

- *лента* – широкая полоса, расположенная в верхней части окна Access. Она содержит стандартные вкладки с группами наиболее часто используемых команд, контекстные вкладки, которые появляются только тогда, когда их использование допустимо, и *панель быстрого доступа* – небольшую панель инструментов, на которую можно добавить нужные команды. Лента является основой интерфейса пользователя и обеспечивает быстрый доступ к набору команд, применимых к выполняемым в базе данных в текущий момент работам;
- *коллекция (галерея)* – элемент интерфейса, который не просто отображает команды, а показывает набор результатов выполнения этих команд с отображением внешнего вида вариантов выбора;
- *диалоговые окна* могут выводиться при выполнении команд для уточнения операции и передачи параметров. В некоторых группах вкладок ленты имеются кнопки вызова диалоговых окон;
- *контекстное меню* вызывается щелчком правой кнопкой мыши на элементе объекта. Содержит команды, зависящие от контекста – элемента объекта, с которым работает пользователь, или выполняемой задачи; *панель быстрого доступа* – единственная панель инструментов, предусмотренная в интерфейсе. Она обеспечивает доступ одним нажатием кнопки к наиболее часто используемым командам. Это панель настраивается в соответствии с предпочтениями пользователя;
- *область навигации* расположена в левой части окна. В ней отображаются объединенные в группы объекты базы данных;
- *вкладки документов* – таблицы, запросы, формы, отчеты и макросы отображаются на вкладках в рабочем пространстве окна Access – окне документов;
- *строка состояния* – полоса в нижней части окна программы, в которой отображаются сведения о состоянии объекта и располагаются кнопки, позволяющие изменить режим его представления;
- *мини-панель инструментов* – прозрачный элемент, подключенный к объекту, который появляется над выбранным текстом и позволяет легко отформатировать его;
- *панель сообщений* – это единственное средство вывода всех предупреждений системы безопасности. Отображается, когда в открываемой базе данных имеется любое потенциально опасное выполняемое содержимое.

ПРАКТИЧЕСКАЯ РАБОТА № 1
Создание таблиц базы данных «Реализация товаров»

Создать базу данных для учета реализации товаров со складов. Организовать хранение информации в создаваемой базе данных с помощью четырех таблиц: «Товары», «Фирмы», «Склады» и «Продажи».

Этапы проектирования базы данных:

1. Исследование предметной области и формулировка основных допущений (накладываемых условий). На этом этапе составляется список всех форм и отчетов, которые могут быть затребованы пользователями вашей БД.
2. Анализ данных. Составить перечень всех элементов данных, входящих в формы и отчеты, и сгруппировать их в таблицы БД.
3. Установить, какие взаимосвязи существуют между элементами данных. Определить первичные и вторичные (внешние) ключи отношений. Организовать поля данных в таблицах.

Создать базу данных «Реализация товаров», при условии, что на одном складе может храниться только один вид товара.

Создание файла базы данных Access

Для создания файла новой локальной базы данных щелкните в области создания базы данных стартового окна Access на элементе **Пустая база данных** (рис. 1.1). В открывшемся окне введите имя файла в поле **Имя файла** – например, ***Реализация товаров***.

Щелчком по кнопке **Создать,** завершите процесс создания пустого файла новой базы данных. В результате по умолчанию откроется окно созданной базы данных с пустой таблицей с именем **Таблица1** в режиме таблицы (рис. 1.2).

Рис. 1.1. Определение имени и местоположения файла новой базы данных

Так как создание таблиц будет происходить при помощи конструктора таблиц, поэтому закройте таблицу при помощи щелчка по значку «**Закрыть**».

Рис. 1.2. **Таблица1** в режиме таблицы

Задание 1. Создание таблицы базы данных «Реализация товаров»

Рассмотрим последовательность действий при создании таблиц. Для этого начнем создание таблицы «Товар» с определения её структуры в режиме конструктора таблиц. На вкладке ленты **Создание** в группе **Таблицы** выполним команду **Конструктор таблиц** (рис. 1.3).

Рис. 1.3. Лента с открытой вкладкой **Создание**

В окне конструктора **Таблица1** определим все поля таблицы «Товар». Для каждого поля таблицы «Товар» определим **Имя поля**, **Тип данных.**

Рис. 1.4. Таблица «Товары» в режиме «**Конструктор**»

Теперь определим первичный ключ таблицы. Выделим поле «**Код товара»**, щелкнув кнопкой мыши на области маркировки, слева от имени поля, и нажмем кнопку **Ключевое поле** на вкладке ленты **Конструктор** в группе **Сервис**. Признаком установки ключа является изображение ключа слева от имени поля .

Сохраним созданную структуру таблицы и присвоим имя новой таблице – «Товар». Для этого выполним команду **Сохранить** на Панели быстрого доступа или на вкладке **ФАЙЛ**. В окне **Сохранение** введем имя таблицы.

При сохранении таблицы происходит обновление файла базы данных, в которую помещается созданная таблица. Таблица «Товар» появиться в списке объектов **Таблицы** в области навигации открытой базы данных «Реализация товаров».

После сохранения структуры таблицы переходите ко второму этапу создания таблицы – созданию записей. Для этого переключитесь в режим таблицы нажатием кнопки **Режим** на ленте конструктора или выбором нужного режима при открытии списка данной кнопки (рис. 1.5).

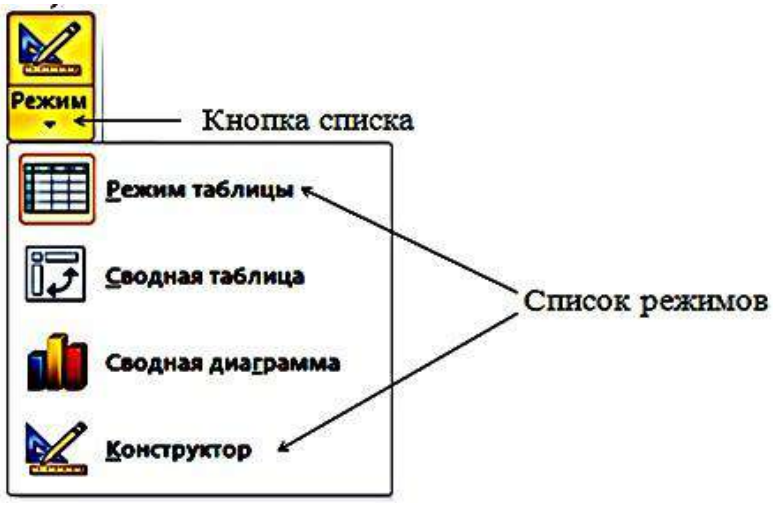

Рис. 1.5. Выбор режима представления таблицы

Как и в режиме конструктора, в режиме таблицы можно удалить столбец. При этом следует помнить, что удаляются все данные столбца, и отменить удаление невозможно. Удаление поля первичного ключа в режиме таблицы невозможно. Для этого необходимо использовать режим конструктора.

Открыть таблицу для ввода исходных данных. Установить курсор в первую строку таблицы и ввести исходные данные. Ввод данных в каждое поле таблицы завершать нажатием клавиши **Enter.** По окончании ввода данных при необходимости увеличить ширину полей. Записать таблицу «Товар» на диск.

Товары

Код товара	Наименование	Марка	Номер склада	Количество	Цена
1	Тахеометр	SP FOKUS 6	1	5	319 463,00 ₽
2	Тахеометр	SP FOKUS 6W	1	7	357 487,00 ₽
3	Тахеометр	Soutn NTS-365 R	2	6	225 000,00 ₽
4	Тахеометр	Soutn NTS-362 R	2	5	240 000,00 ₽
5	Теодолит	3Т2КП	3	9	84 193,00 ₽
6	Теодолит	4Т15П	3	5	58 764,00 ₽
7	Теодолит	4Т30П	3	8	50 625,00 ₽
8	Теодолит	VEGA TEO 5	3	10	30 000,00 ₽
9	Нивелир	4Н -2КЛ	4	15	16 680,00 ₽
10	Нивелир	4Н-3КЛ	4	18	12 500,00 ₽
(№)					

Рис. 1.6. Таблица «Товары» в режиме таблицы

Задание 2. Создание таблицы «Фирмы»

Для поля Телефон следует задать маску ввода: **(# # #) # # # - # # - # #**

Рис. 1.7. Таблица «Фирмы» в режиме «**Конструктор**»

Рис. 1.8. Таблица «Фирмы» в режиме таблицы

Задание 3. Создание таблицы «Склады»

Рис. 1.9. Таблица «**Склады**» в режиме «**Конструктор**»

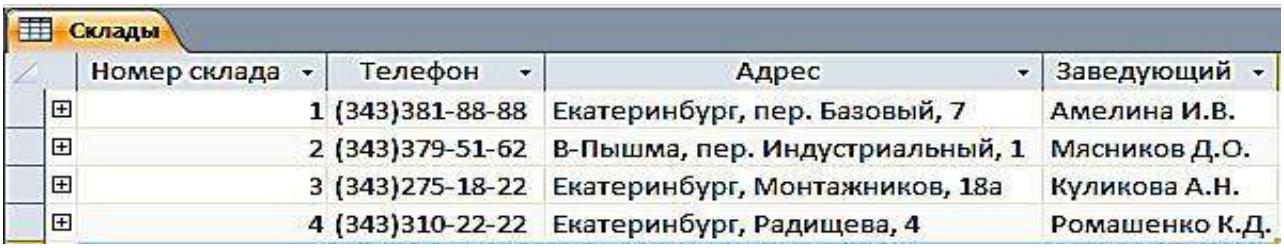

Склады

Номер склада	Телефон	Адрес	Заведующий
1	(343)381-88-88	Екатеринбург, пер. Базовый, 7	Амелина И.В.
2	(343)379-51-62	В-Пышма, пер. Индустриальный, 1	Мясников Д.О.
3	(343)275-18-22	Екатеринбург, Монтажников, 18а	Куликова А.Н.
4	(343)310-22-22	Екатеринбург, Радищева, 4	Ромашенко К.Д.

Рис. 1.10. Таблица «**Склады**» в режиме «**Таблицы**»

Задание 4. Создание таблицы «Продажи»

1. Ввести в первой строке имя поля: **Дата продажи** и выбрать для него тип Дата/время.
2. Сформировать поле **Код фирмы** и выбрать для него числовой тип.
3. Указать в качестве источника данных для поля **Код фирмы** список кодов фирмы, внесенных в поле с таким же названием в таблицу «Фирмы», рис. 1.11.
4. Не переводя курсор со строки **Код фирмы**, щелкнуть мышью по закладке **Подстановка.**
5. Щелкнуть мышью по слову **Поле** в строке **Тип элементауправления**, а затем – по появившейся при этом кнопке **Раскрыть список**.
6. Выбрать щелчком мыши из раскрывшегося списка строку **Поле со списком**.
7. Щелкнуть мышью по незаполненному полю в строке **Источник строк**, а затем – по появившейся при этом кнопке **Раскрыть список**.
8. Щелчком мыши выбрать строку с названием таблицы «Фирмы».

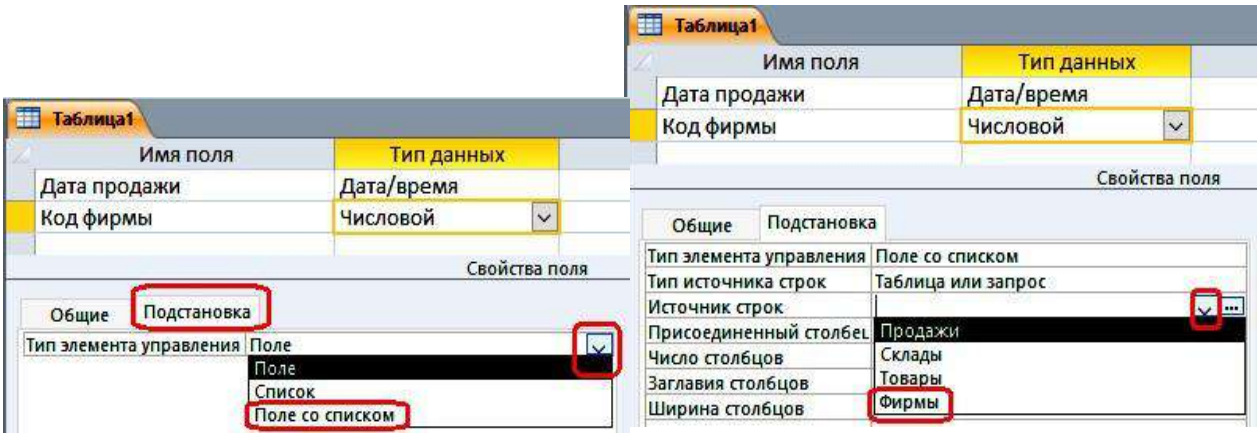

Рис. 1.11. Окно таблицы с подстановкой в режиме «**Конструктора**»

Рис. 1.12. Окно таблицы с выбором источника строк

Рис. 1.13. Окно таблицы «**Продажи**» в режиме «**Конструктора»**

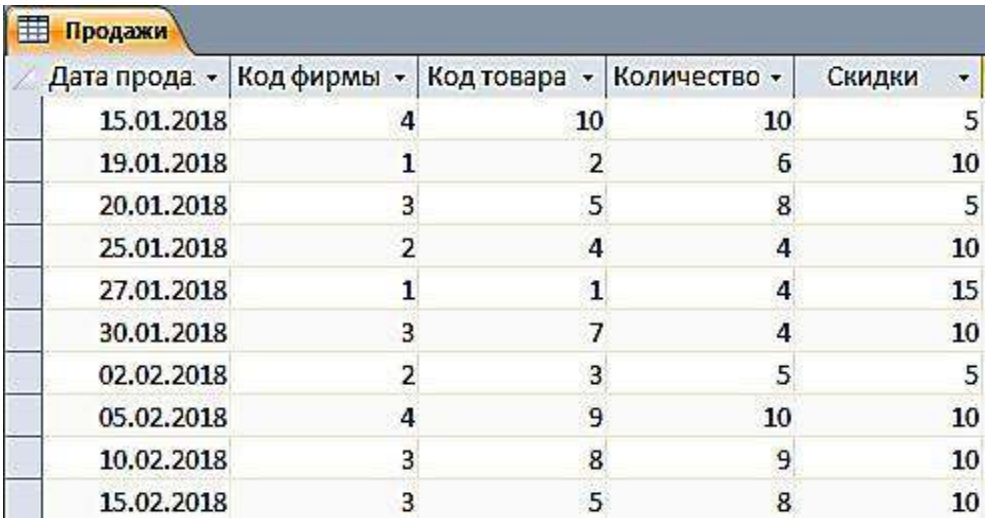

Дата прода	Код фирмы	Код товара	Количество	Скидки
15.01.2018	4	10	10	5
19.01.2018	1	2	6	10
20.01.2018	3	5	8	5
25.01.2018	2	4	4	10
27.01.2018	1	1	4	15
30.01.2018	3	7	4	10
02.02.2018	2	3	5	5
05.02.2018	4	9	10	10
10.02.2018	3	8	9	10
15.02.2018	3	5	8	10

Рис. 1.14. Таблица «**Продажи**» в режиме «**Таблицы**»

Задание 5. Создание схемы данных

Создание схемы данных начинается с выполнения команды **Схема данных** в группе **Отношения** на вкладке ленты **Работа с базами данных**. В результате выполнения этой команды открывается окно схемы данных и диалоговое окно **Добавление таблицы**, в котором осуществляется выбор таблиц, включаемых в схему (рис. 1.15).

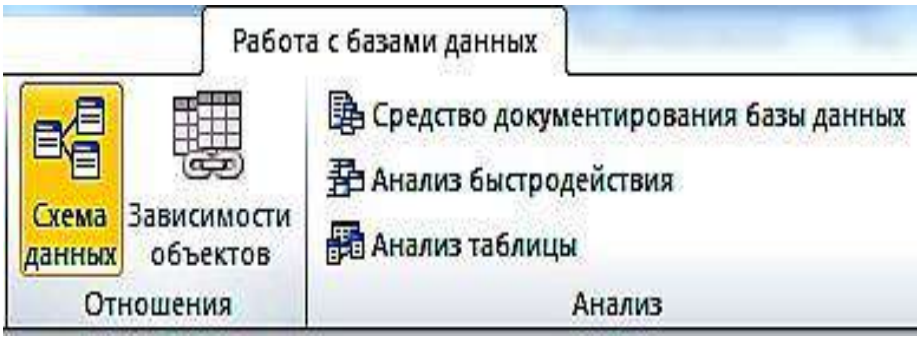

Рис. 1.15. Вкладка ленты **Работа с базами данных**

В окне **Добавление таблицы** отображаются все таблицы и запросы, содержащиеся в базе данных. Выберем вкладку **Таблицы** и с помощью кнопки **Добавить** разместим в окне **Схема данных** все ранее созданные таблицы базы данных «Реализация товаров». При создании связей в схеме данных используется проект структуры реляционной базы данных, в котором показаны все одно-многозначные связи таблиц. Реализуются связи с помощью добавления в связанные таблицы общих полей, называемых *ключом связи.*

На рис. 1.16 в созданной схеме данных БД «Реализация товаров» все связи отмечены символами **1** или ∞. Это свидетельствует о том, что одно-многозначные связи установлены правильно (по простому и составному ключу).

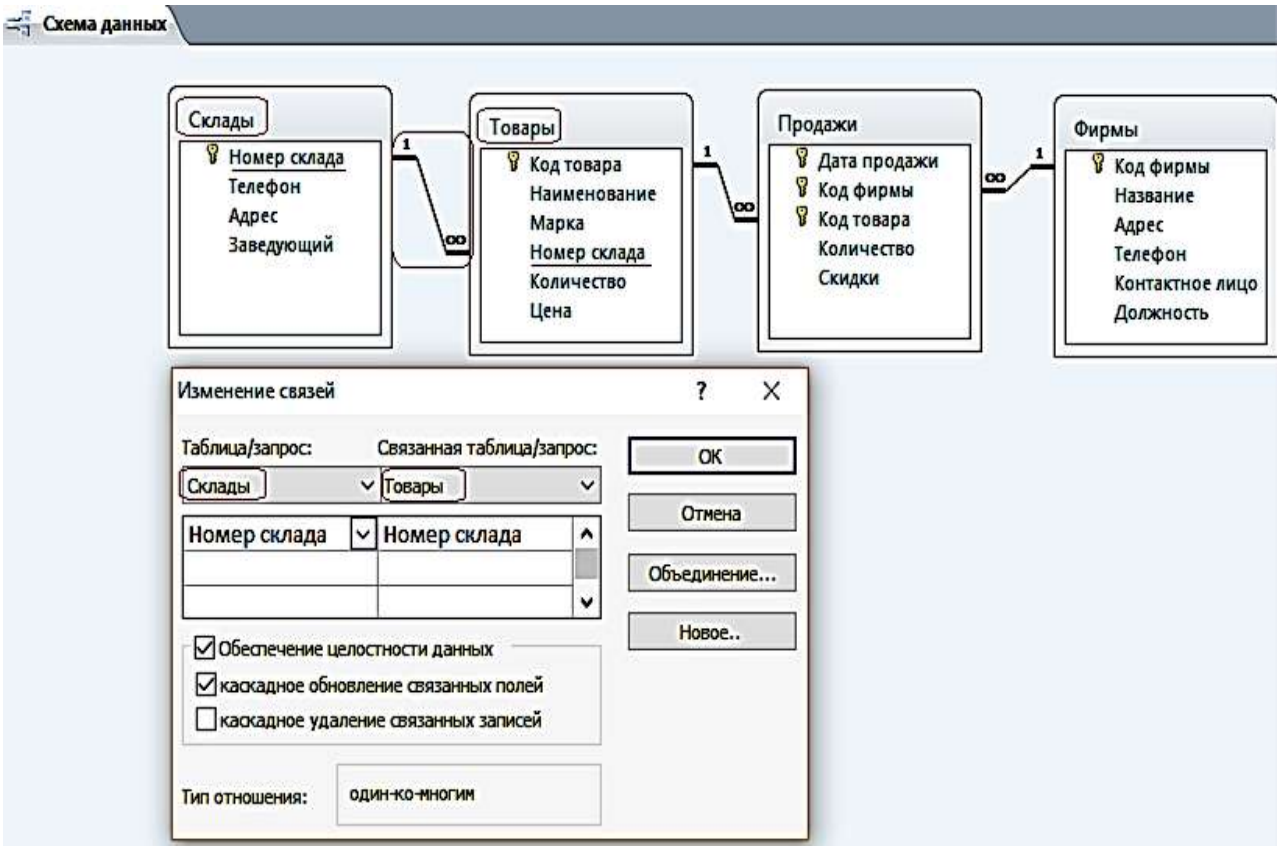

Рис. 1.16. Схема данных БД «**Реализация товаров**»

ПРАКТИЧЕСКАЯ РАБОТА № 2

Работа с простыми запросами

Конструирование запросов на выборку с условием отбора

Задание 1. Выбрать товар по его наименованию

1. Для создания запроса в окне базы данных выберите вкладку ленты – **Создание** и в группе **Запросы** нажмите кнопку **Конструктор запросов**.

2. В окне **Добавление таблицы** выберите таблицу «Товар» и нажмите кнопку добавить. Выбранная таблица будет отображена в области схемы данных запроса. Закройте окно **Добавление таблицы**, нажав кнопку **Закрыть.** На ленте появляется и автоматически активизируется новая вкладка **Работа с запросами / Конструктор**, на которой цветом выделен тип создаваемого запроса – **Выборка.**

3. В окне конструктора (рис. 2.1) последовательно перетащите из списка полей таблицы «Товар» поля **Наименование, Марка и Цена** в столбцы бланка запроса в строку **Поле**. Для этого необходимо щелкнуть двойным щелчком на имени поля таблицы в схеме данных запроса.

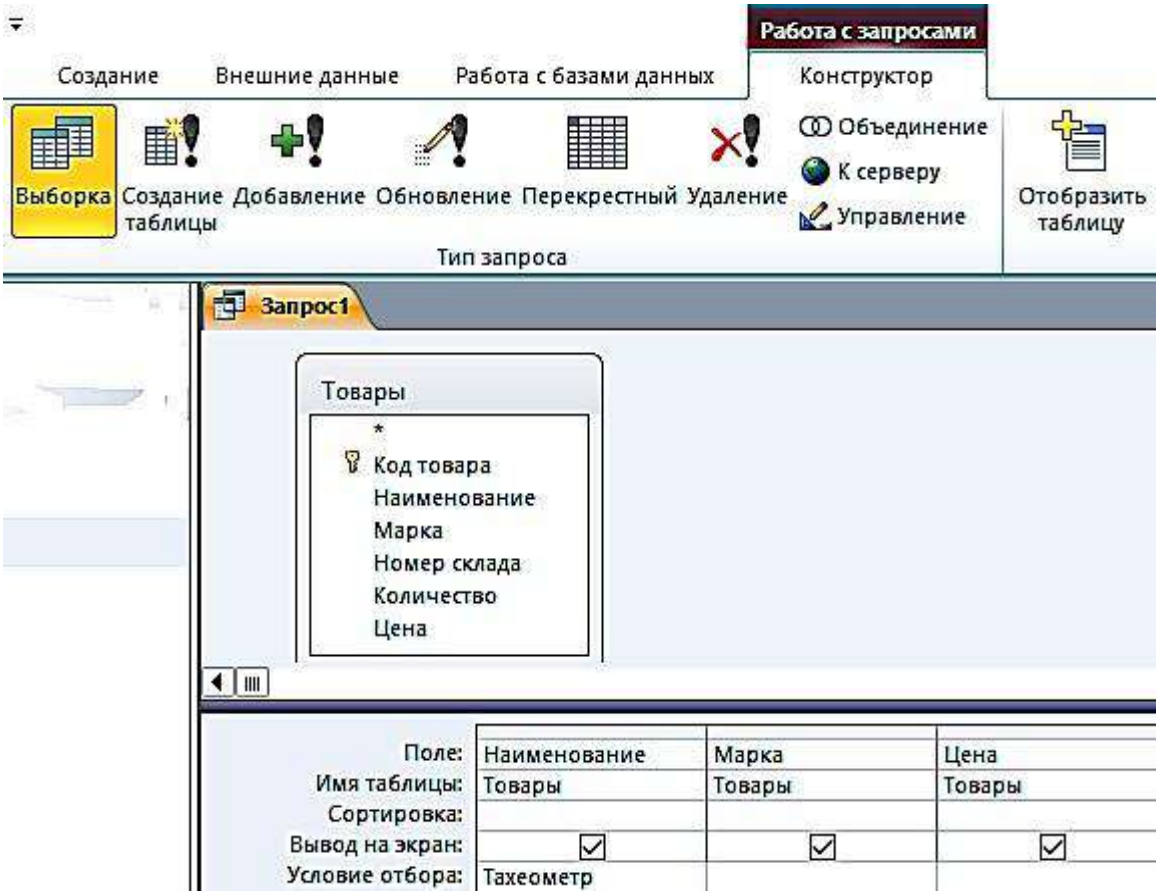

Рис. 2.1. Окно конструктора запроса на выборку

4. Запишите в строке **Условия отбора** наименование товара – Тахеометр. Используемое в выражении текстовое значение вводится в двойных кавычках, которые добавляются автоматически.

5. Выполните запрос, щелкнув по кнопке **Выполнить !** или на кнопке **Режим** в группе **Результаты**. На экране откроется окно запроса в режиме таблицы с записью из таблицы «Товар», отвечающий заданным условиям (рис. 2.2). Дайте ему имя **2_По наименованию Тахеометр.**

1_По наименованию Тахеометр

Наименование	Марка	Цена
Тахеометр	SP FOKUS 6	319 463,00 ₽
Тахеометр	SP FOKUS 6W	357 487,00 ₽
Тахеометр	Soutn NTS-365 R	225 000,00 ₽
Тахеометр	Soutn NTS-362 R	240 000,00 ₽

Рис. 2.2. Просмотр запроса в режиме «**Таблицы»**

Задание 2. Выбрать товары, цена которых менее 100 000 руб. и более 20 000 руб., и количество больше или равно 9

1. Создайте новый запрос в режиме конструктора, добавьте таблицу «Товар». В окне конструктора последовательно перетащите из списка полей таблицы «Товар» в бланк запроса поля (рис. 2.3).

Рис. 2.3. Окно конструктора запроса на выборку с логическими операциями в условии отбора

2. Запишите **Условия отбора**, как показано в бланке запроса. Между условиями, записанными в одной строке, выполняется логическая операция AND. Между условиями, записанными в разных строках, выполняется логическая операция OR.

3. Выполните запрос. Дайте ему имя **2_Цена_количество** (рис. 2.4).

2_Цена_количество

Наименование	Количество	Цена
Теодолит	9	84 193,00 ₽
Теодолит	5	58 764,00 ₽
Теодолит	8	50 625,00 ₽
Теодолит	10	30 000,00 ₽
Нивелир	15	16 680,00 ₽
Нивелир	18	12 500,00 ₽

Рис. 2.4. Просмотр запроса в режиме «**Таблицы**»

Задание 3. Выбрать скидки, равные 10, за заданный период (после 25 января 2018 г.) (рис. 2.5, 2.6)

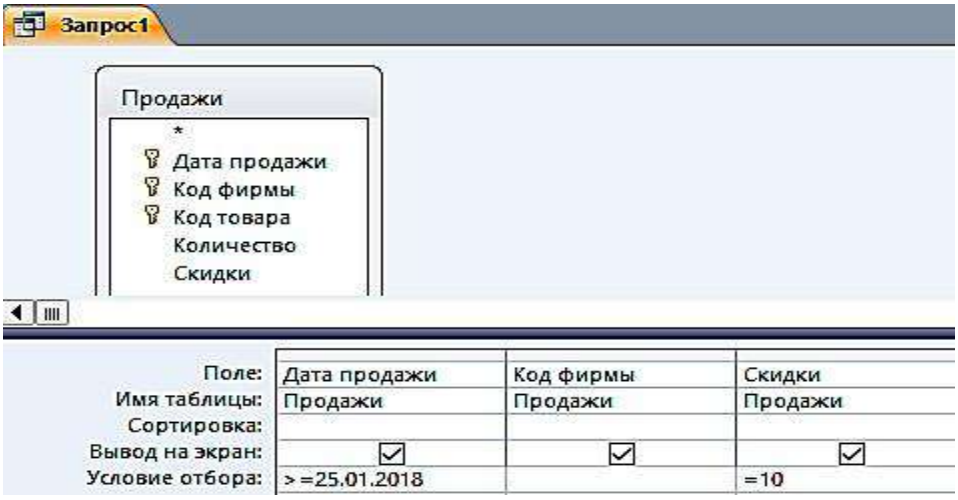

Рис. 2.5. Окно конструктора запроса на выборку
с логическими операциями в условии отбора

3_Дата_скидка

Дата прода	Код фирмы	Скидки
25.01.2018	2	10
30.01.2018	3	10
05.02.2018	4	10
10.02.2018	3	10
15.02.2018	3	10

Рис. 2.6. Просмотр запроса в режиме «**Таблицы**»

Вычисляемые поля в запросах

В запросе, как и в таблице, для каждой записи могут производиться вычисления с числовыми, строковыми значениями или со значениями дат с использованием данных из одного или нескольких полей. Результат вычисления образует в таблице запроса новое вычисляемое поле (рис. 2.7).

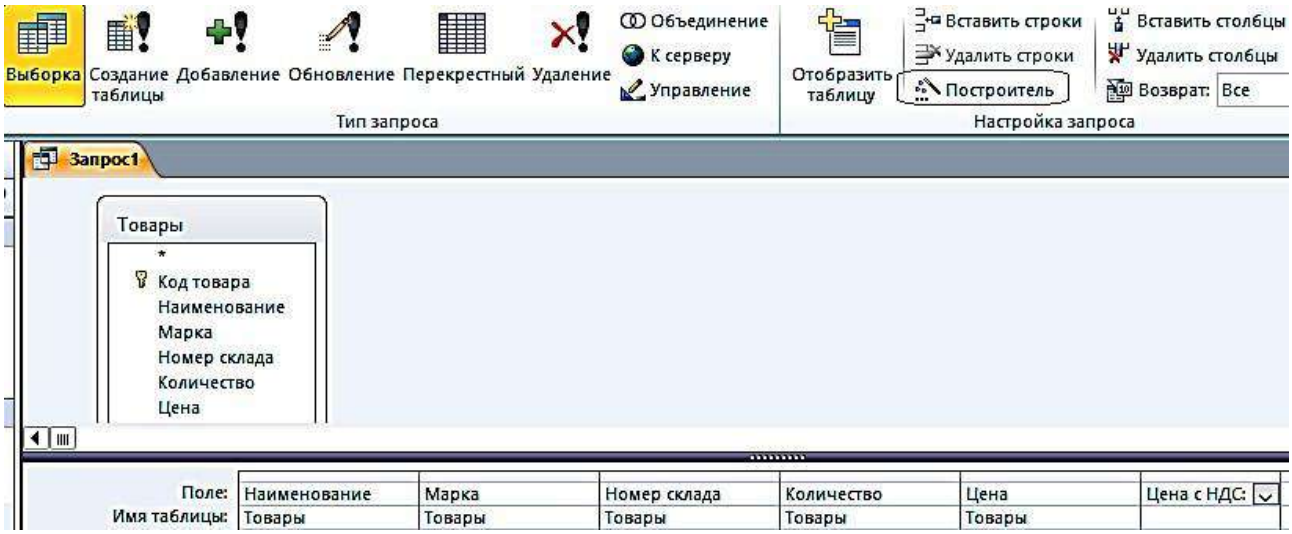

Рис. 2.7. Запрос с вычисляемым полем

Задание 4. В таблице «Товар» вычислить Цену с НДС, при ставке НДС 35 %

1. Создайте в режиме конструктора запрос на выборку для таблицы «Товары». Перетащите в бланк запроса поля **Наименование, Марка, Номер склада, Количество, Цена** (рис. 2.8).

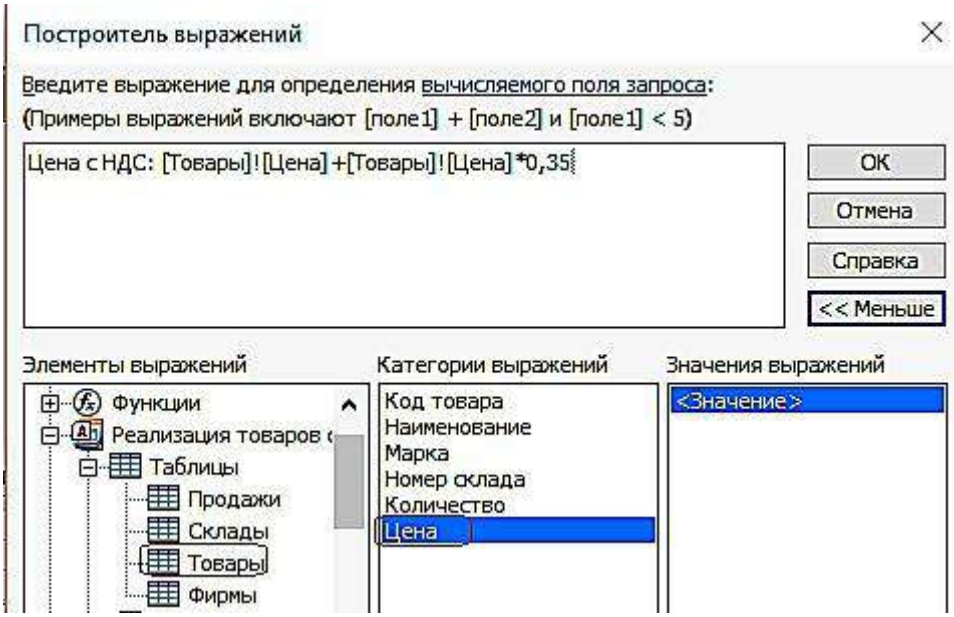

Рис. 2.8. Построитель выражений

2. Для подсчета цены с учетом НДС создайте после поля Цена вычисляемое поле **Цена с НДС** (с правой стороны) при помощи построителя.

3. Вызовите построитель выражений, нажав кнопку **Построитель** в группе **Настройка запроса** ленты «**Конструктор**». Курсор мыши должен быть установлен предварительно в ячейке ввода выражения.

4. В левой верхней части окна **Построитель выражений** (см. рис. 2.8) выберите свою базу данных «Реализация товаров со складов», далее выберите таблицу «**Товары**», на которой построен запрос. Справа отобразится список её полей. Последовательно выбирайте нужные поля и операторы, двойным щелчком вставляя в выражение. Выражение сформируется в верхней части окна. Обратите внимание – построитель перед именем поля указал имя таблицы, которой оно принадлежит, и отделил его от имени поля восклицательным знаком.

5. Слово «Выражение» удаляйте, иначе оно выдает, синтаксическую ошибку.

Полученный запрос «**4_Цена с НДС**» в режиме «**Таблицы»** изображен на рис. 2.9.

4_Цена с НДС

Наименование	Марка	Номер склада	Количество	Цена	Цена с НДС
Тахеометр	SP FOKUS 6	1	5	319 463,00 ₽	431 275,05 ₽
Тахеометр	SP FOKUS 6W	1	7	357 487,00 ₽	482 607,45 ₽
Тахеометр	Soutn NTS-365 R	2	6	225 000,00 ₽	303 750,00 ₽
Тахеометр	Soutn NTS-362 R	2	5	240 000,00 ₽	324 000,00 ₽
Теодолит	3Т2КП	3	9	84 193,00 ₽	113 660,55 ₽
Теодолит	4Т15П	3	5	58 764,00 ₽	79 331,40 ₽
Теодолит	4Т30П	3	8	50 625,00 ₽	68 343,75 ₽
Теодолит	VEGA TEO 5	3	10	30 000,00 ₽	40 500,00 ₽
Нивелир	4Н -2КЛ	4	15	16 680,00 ₽	22 518,00 ₽
Нивелир	4Н-3КЛ	4	18	12 500,00 ₽	16 875,00 ₽

Рис. 2.9. Просмотр запроса «**4_Цена с НДС**» в режиме «**Таблицы»**

Задание 5. В вычисляемых полях и условиях отбора можно использовать встроенные функции. Необходимо выбрать количество продаж, в заданном месяце

1. Создайте в режиме конструктора запрос на выборку по таблице «Продажи».

2. Создайте вычисляемое поле **Заданный месяц** (в правой) пустой ячейке строки, записав туда одно из выражений: а Format([Продажи]![Дата продажи];"mmmm") – эта функция возвратит полное название месяца;

b или Format([Продажи]![Дата продажи];"mm") – эта функция возвратит номер месяца;

3. Для отбора продаж в заданном месяце, в вычисляемом поле в строку **Условие отбора** введите название месяца, например, – Январь, или номер месяца, например, 1, в соответствии с параметром в функции Format (рис. 2.10, 2.11).

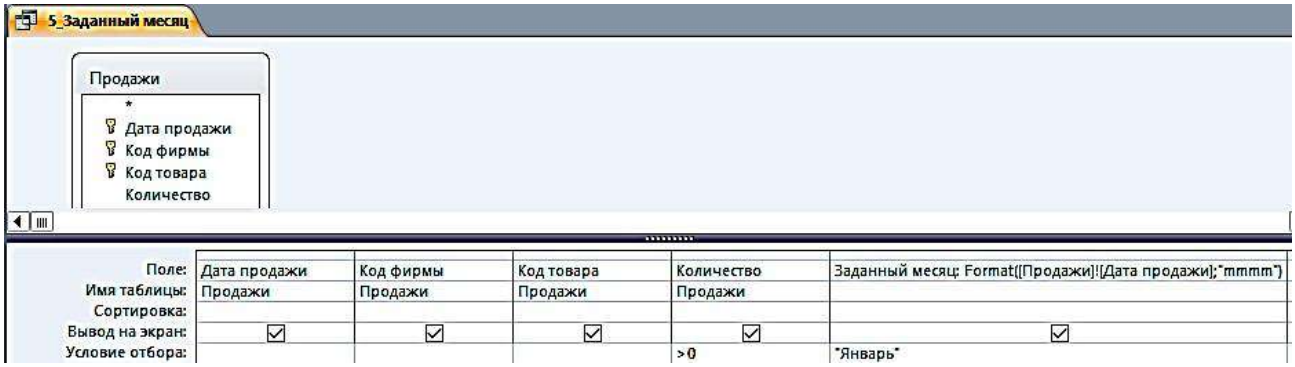

Рис. 2.10. Запрос с функцией выделения из даты полного названия месяца в вычисляемом поле

5_Заданный месяц

Дата продажи	Код фирмы	Код товара	Количество	Заданный месяц
15.01.2018	4	10	10	Январь
19.01.2018	1	2	6	Январь
20.01.2018	3	5	8	Январь
25.01.2018	2	4	4	Январь
27.01.2018	1	1	4	Январь
30.01.2018	3	7	4	Январь

Рис. 2.11. Просмотр запроса «**5_Заданный месяц**» в режиме «**Таблицы**»

Параметры в запросах

При решении практических задач удобнее вводить выражение в условие отбора в процессе выполнения запроса в диалоге с пользователем, не переходя в режим конструктора. Обеспечить такой диалог можно с помощью *параметра запроса.* Имя параметра запроса задается в строке **Условие отбора** в квадратных скобках. При выполнении запроса это имя появиться в диалоговом окне **Введите значение параметра.**

Задание 6. Скопируйте запрос «5_Заданный месяц» и переименуйте его в «6_Параметрический запрос»

1. Замените в условии отбора рассмотренного запроса название месяца Январь на имя параметра – [Название месяца].

2. Выполните запрос. Открывшееся диалоговое окно (рис. 2.12) позволит ввести значение параметра запроса – **Название месяца.**

3. Введите Январь и получите результат.

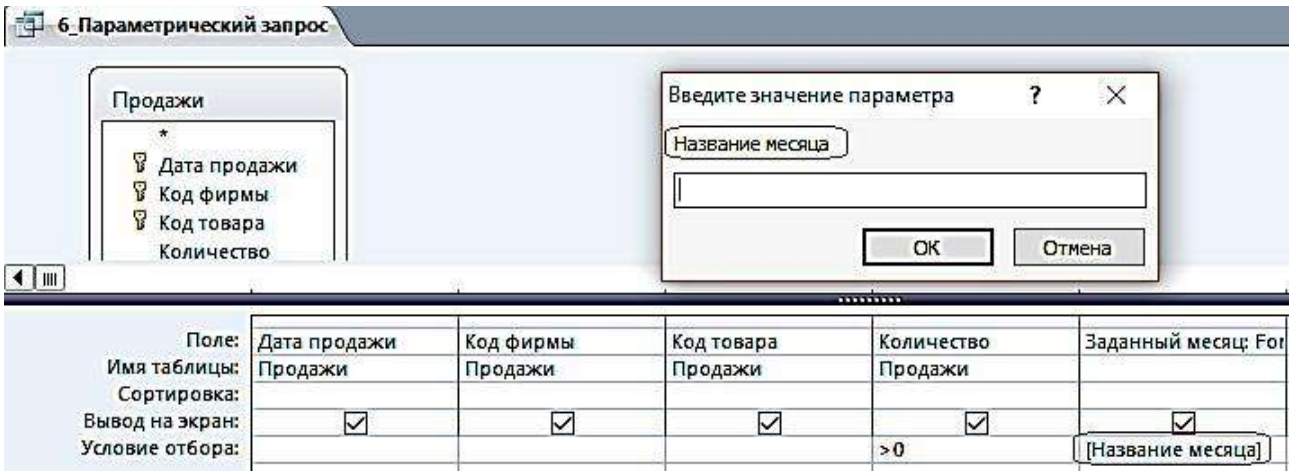

Рис. 2.12. Диалоговое окно ввода значения параметра

Параметры запроса могут быть использованы не только в выражениях условий отбора, но и для ввода значений операндов в вычисляемых полях.

Задание 7. Создайте в режиме конструктора запрос на выборку для таблицы «Товар»

Перетащите в бланк запроса поля Наименование и Цена. Для увеличения цены на заданный процент в вычисляемое поле запишите выражение с параметром запроса [На сколько процентов увеличить?]/100 (рис. 2.13).

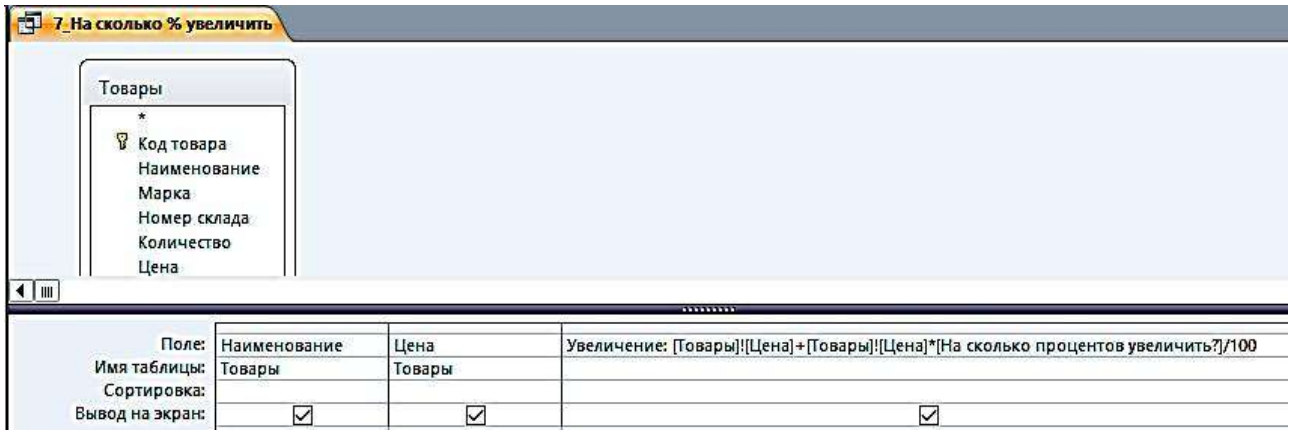

Рис. 2.13. Использование параметра в выражении вычисляемого поля

Задание 8. Скопируйте запрос «**7_На сколько % увеличить**» и переименуйте его в «**8_Проценты**» (рис. 2.14)

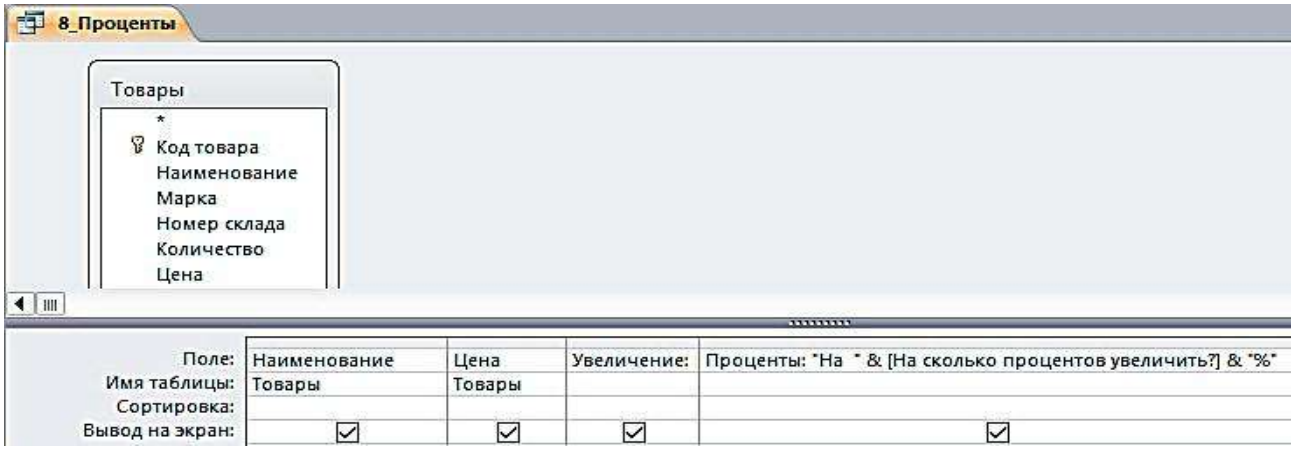

Рис. 2.14. Использование параметра в выражении вычисляемого поля «**Проценты**»

После выполнения предыдущего запроса в таблице отображается результат вычисления с использованием введенного значения параметра. Однако значение параметра при этом не выводится. Для отображения в таблице запроса введенного значения параметра дополните запрос ещё одним вычисляемым полем, в котором запишите выражение:

Проценты: "На " & [На сколько процентов увеличить?] & "%".

Теперь в таблице запроса появится поле «**Проценты»**, в котором будет записано, например, при вводе 35 – **На 35 %** (рис. 2.15).

8_Проценты

Наименование	Цена	Увеличение	Проценты
Тахеометр	319 463,00 ₽	431 275,05 ₽	На 35%
Тахеометр	357 487,00 ₽	482 607,45 ₽	На 35%
Тахеометр	225 000,00 ₽	303 750,00 ₽	На 35%
Тахеометр	240 000,00 ₽	324 000,00 ₽	На 35%
Теодолит	84 193,00 ₽	113 660,55 ₽	На 35%
Теодолит	58 764,00 ₽	79 331,40 ₽	На 35%
Теодолит	50 625,00 ₽	68 343,75 ₽	На 35%
Теодолит	30 000,00 ₽	40 500,00 ₽	На 35%
Нивелир	16 680,00 ₽	22 518,00 ₽	На 35%
Нивелир	12 500,00 ₽	16 875,00 ₽	На 35%

Рис. 2.15. Просмотр запроса «**8_Проценты**» в режиме «**Таблицы**»

Групповые операции в запросах

Групповые операции позволяют выделить группы записей с одинаковыми значениями в указанных полях и вычислить итоговые данные для каждой из групп по др. полям, используя одну из статистических функций. Статистические функции применимы к полям с типом данных **Числовой, Денежный, Дата и время**.

Задание 9. Запрос с функцией **Sum**

Определите суммарное количество и цену каждого из товаров.

1. Создайте в режиме конструктора запрос на выборку из таблицы «**Товары**».
2. Из списка таблицы перетащите в бланк запроса поле «**Наименование**». По этому полю будет производиться группировка записей таблицы.
3. Перетащите в бланк запроса поля «**Количество**» и «**Цена**», по которым будет подсчитываться суммарное количество каждого из товаров.
4. Выполните команду **Итоги** из группы **Показать или Скрыть**. В бланке запроса появится новая строка **Групповая операция** со значением **Группировка** во всех полях запроса.
5. В столбцах «**Количество**» и «**Цена**» замените слово **Группировка** на функцию **Sum**. Для этого вызовите раскрывающийся список и выберите эту функцию (рис. 2.16).

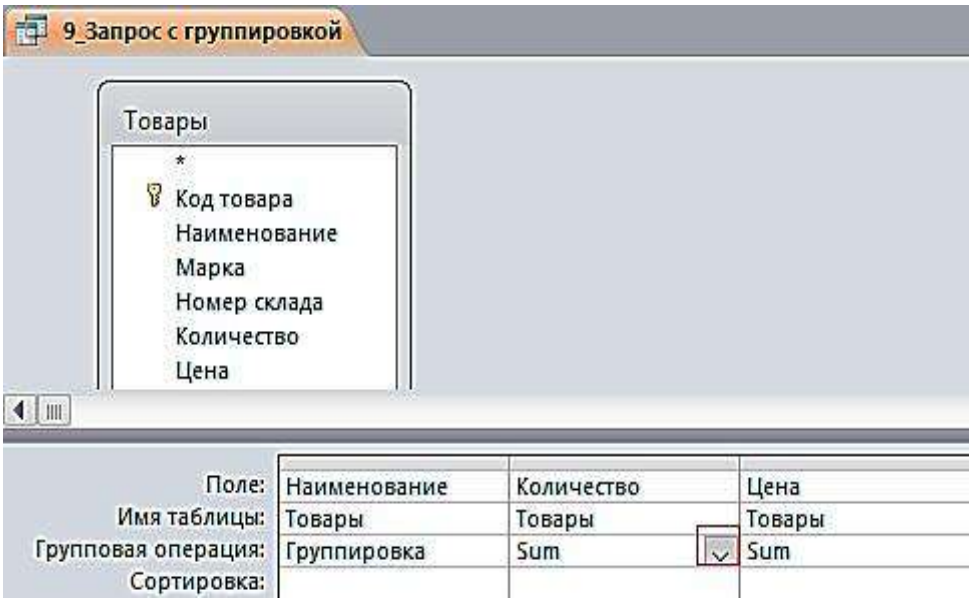

Рис. 2.16. Запрос с группировкой по коду товара и суммированием количества и цены в группе

6. Для отображения результата запроса (рис. 2.17) щелкните по кнопке **Выполнить** в группе **Результаты**.

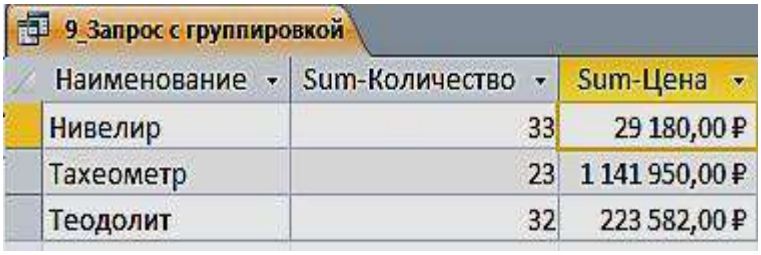

Рис. 2.17. Результат подсчета суммарного количества и цены

Задание 10. Запрос с функцией **Count**

Определите, сколько раз продавался товар по коду фирмы.

1. Создайте в режиме конструктора запрос на выборку из таблицы «Продажи».

2. Из списка таблицы перетащите в бланк запроса поле «**Код фирмы**». По этому полю будет производиться группировка записей таблицы.

3. Перетащите в бланк запроса поле «**Количество**», по которому будет происходить подсчет числа товаров с одинаковыми номерами фирм.

4. Выполните команду **Итоги** из группы **Показать или Скрыть**. В бланке запроса появится новая строка **Групповая операция** со значением **Группировка** во всех полях запроса.

5. В столбце «**Количество**» замените слово **Группировка** на функцию Count. Для этого вызовите раскрывающийся список и выберите эту функцию
(рис. 2.18).

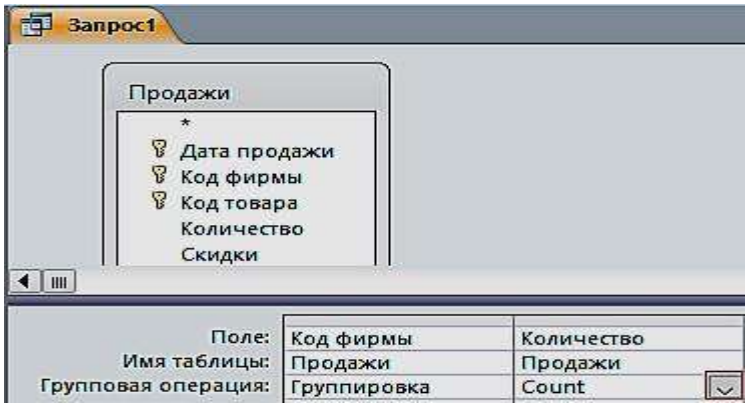

Рис. 2.18. Запрос для подсчета количества товара по коду фирмы

6. Сохраните запрос под именем «**10_Число продаж по коду фирмы**». Результат запроса показан на рис. 2.19.

Рис. 2.19. Результат подсчета количества товара по коду фирмы

Задание 11. Запрос с отображением строки итогов по столбцу

Строка итогов используется для быстрого расчета и отображения в столбце таблицы или запроса в режиме таблицы таких значений, как итоговая сумма, среднее, минимальное и максимальное, количество значений.

1. Для добавления строки итогов в таблицу запроса откройте запрос «**1_По наименованию тахеометр»** в режиме таблицы. На вкладке ленты **Главная** в группе **Записи** выполните команду **Итоги**. В таблице отобразится строка **Итог**.

2. В строке **Итог** нажмите кнопку раскрывающегося списка в столбце «**Цена**», для которого требуется выполнить расчет, и выберите в списке **Сумма** (рис. 2.20).

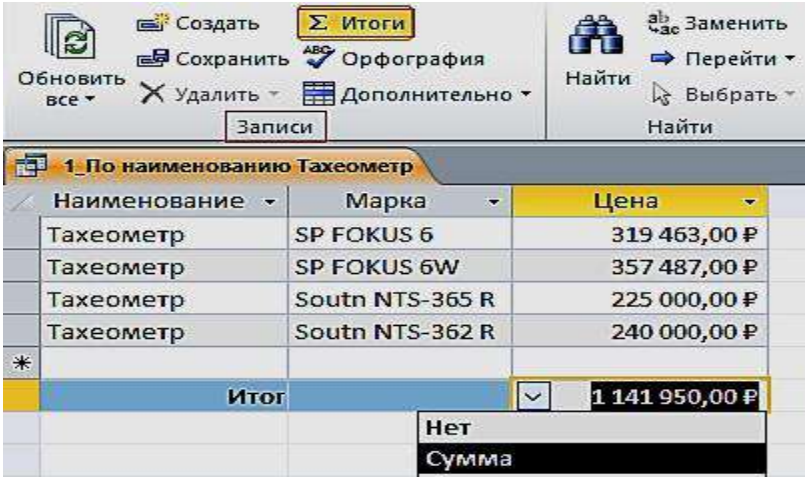

Рис. 2.20. Результат отображения строки итогов с расчетом суммы по столбцу

3. Для того, чтобы скрыть строку итогов, повторно выполните команду **Итоги.**

ПРАКТИЧЕСКАЯ РАБОТА № 3
Работа с многотабличными запросами

Многотабличный запрос позволяет сформировать записи результата путем объединения взаимосвязанных записей из таблиц базы данных и выбора из них нужных полей и записей. Многотабличный запрос часто осуществляет объединение данных, которые на этапе проектирования были разделены на множество таблиц, отвечающих требованиям нормализации.

При конструировании многотабличного запроса важнейшим условием является правильное представление о том, как идет объединение записей таблиц при формировании результата.

Рассмотрим технологию конструирования многотабличного запроса на выборку для расчета разности количества товаров и количества проданных товаров.

Задание 1. Запрос с вычисляемым полем «**Остаток**»

1. Создайте в режиме конструктора запрос на выборку для таблиц «**Товары**» и «**Продажи**». Перетащите в бланк запроса из таблицы «**Товары**» поля «**Наименование**», «**Марка**», «**Количество»**, и из таблицы «**Продажи**» поле «**Количество**».

2. Для подсчета разности количества товаров создайте после поля «**Количество**», вычисляемое поле «**Остаток**» (с правой стороны), при помощи построителя (рис. 3.1).

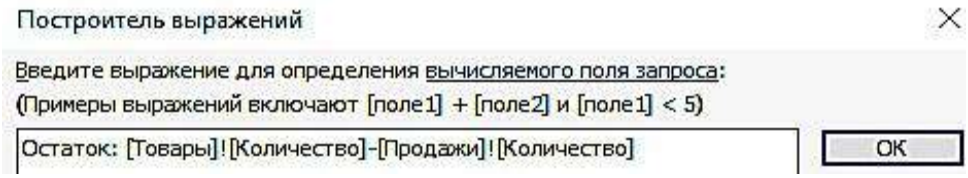

Рис. 3.1. Построитель выражений

3. Вызовите построитель выражений, нажав кнопку **Построитель** в группе **Настройка запроса** ленты «**Конструктор**». Курсор мыши должен быть установлен предварительно в ячейке ввода выражения (рис. 3.2).

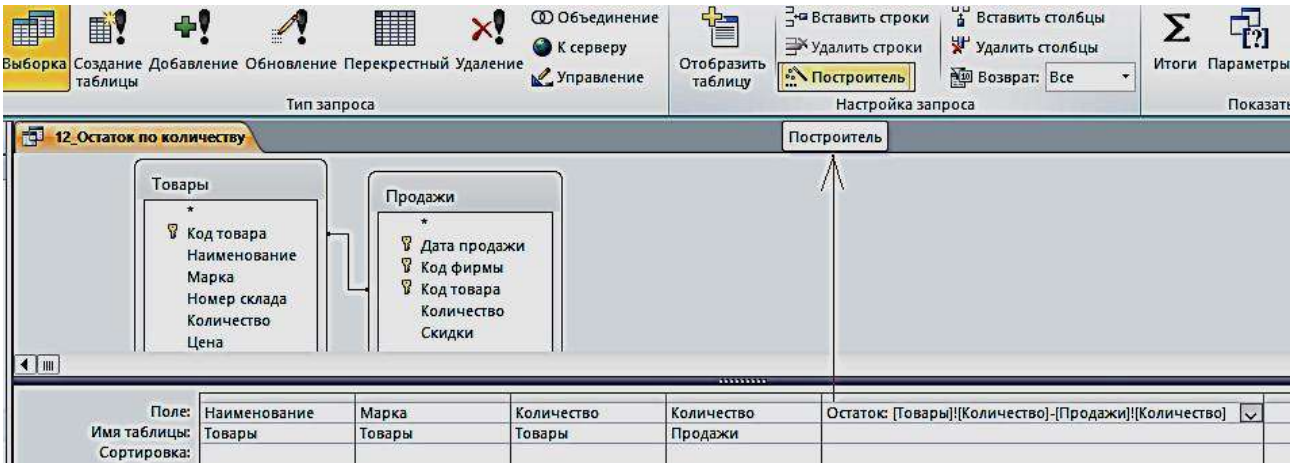

Рис. 3.2. Запрос с вычисляемым полем

4. В левой части окна **Построитель выражений** выберите свою базу данных «**Реализация товаров со складов**», далее выберите таблицу «**Товары**». Справа отобразится список её полей. Выберите поле «**Количество**» и знак минус, двойным щелчком вставляя в выражение. Снова выберите таблицу «**Продажи**» и поле «**Количество**» (рис. 3.3).

12_Остаток по количеству

Наименование	Марка	Товары.Количество	Продажи.Количество	Остаток
Тахеометр	SP FOKUS 6	5	4	1
Тахеометр	SP FOKUS 6W	7	6	1
Тахеометр	Soutn NTS-365 R	6	5	1
Тахеометр	Soutn NTS-362 R	5	4	1
Теодолит	3Т2КП	9	8	1
Теодолит	3Т2КП	9	8	1
Теодолит	4Т30П	8	4	4
Теодолит	VEGA TEO 5	10	9	1
Нивелир	4Н -2КЛ	15	10	5
Нивелир	4Н-3КЛ	18	10	8

Рис. 3.3 Результат запроса «**Остаток по количеству**»

5. Слово «Выражение» удаляйте, оно выдает, синтаксическую ошибку.

Задание 2. Формирование запроса об увеличении цены на 15 % в феврале месяце

1. Создайте в режиме конструктора запрос на выборку для таблиц «**Товары**» и «**Продажи**». Перетащите в бланк запроса из таблицы «**Продажи**» поле «**Дата продажи**», а из таблицы «**Товары**» поля «**Наименование**», «**Марка**», «**Номер склада**», «**Количество**», «**Цена**».

2. Создайте новое поле «**Новая цена**». Для этого создайте после поля Цена, вычисляемое поле «**Новая Цена**» (с правой стороны) при помощи построителя.

3. Вызовите построитель выражений, нажав кнопку **Построитель** в группе **Настройка запроса** ленты «**Конструктор**». Курсор мыши должен быть установлен предварительно в ячейке ввода выражения. В окне «**Построительвыражений**» выбрать «**Элементы выражений**», в нем найти название своей базы данных, затем Таблицы «**Товары**» и в поле «**Категории выражений**» выбрать «**Цена**», а с клавиатуры набрать «*1,05».

4. В поле «**Дата продажи**» введите условие отбора >=01.02.2018 (рис. 3.4).

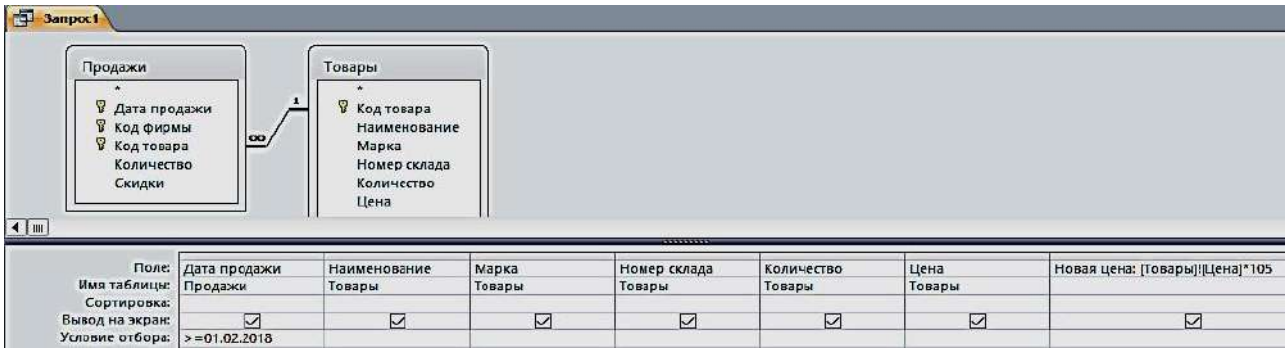

Рис. 3.4. Запрос «**Новая цена**» в режиме конструктора

5. Сохранить запрос с именем «**Новая цена**» (рис. 3.5).

13_Цена в феврале

Дата прода	Наименование	Марка	Номер склада	Количество	Цена	Новая цена
02.02.2018	Тахеометр	Soutn NTS-365 R	2	6	225 000,00 ₽	23 625 000,00 ₽
15.02.2018	Теодолит	3Т2КП	3	9	84 193,00 ₽	8 840 265,00 ₽
10.02.2018	Теодолит	VEGA TEO 5	3	10	30 000,00 ₽	3 150 000,00 ₽
05.02.2018	Нивелир	4Н -2КЛ	4	15	16 680,00 ₽	1 751 400,00 ₽

Рис. 3.5. Результат запроса «**Новая цена**»

Задание 3. Создание запроса о товарах на складе в г. Екатеринбурге (рис. 3.6, 3.7)

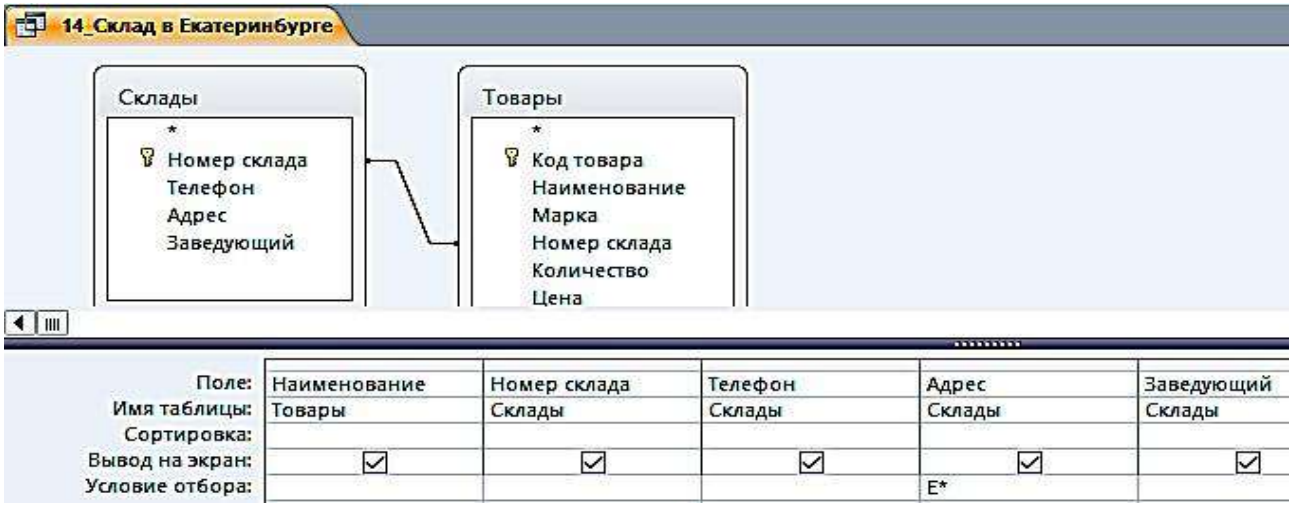

Рис. 3.6. Запрос «**Склад в Екатеринбурге**» в режиме Конструктора

14_Склад в Екатеринбурге

Наименование	Номер склада	Телефон	Адрес	Заведующий
Тахеометр	1	(343)381-88-88	Екатеринбург, пер. Базовый, 7	Амелина И.В.
Тахеометр	1	(343)381-88-88	Екатеринбург, пер. Базовый, 7	Амелина И.В.
Теодолит	3	(343)275-18-22	Екатеринбург, Монтажников, 18а	Куликова А.Н.
Теодолит	3	(343)275-18-22	Екатеринбург, Монтажников, 18а	Куликова А.Н.
Теодолит	3	(343)275-18-22	Екатеринбург, Монтажников, 18а	Куликова А.Н.
Теодолит	3	(343)275-18-22	Екатеринбург, Монтажников, 18а	Куликова А.Н.
Нивелир	4	(343)310-22-22	Екатеринбург, Радищева, 4	Ромашенко К.Д.
Нивелир	4	(343)310-22-22	Екатеринбург, Радищева, 4	Ромашенко К.Д.

Рис. 3.7. Результат запроса «**Склад в Екатеринбурге**»

Задание 4. Создание запроса о товарах в феврале, с вычисляемым полем «**Сумма**» и отображения строки итогов с расчетом суммы по этому столбцу (рис. 3.8, 3.9)

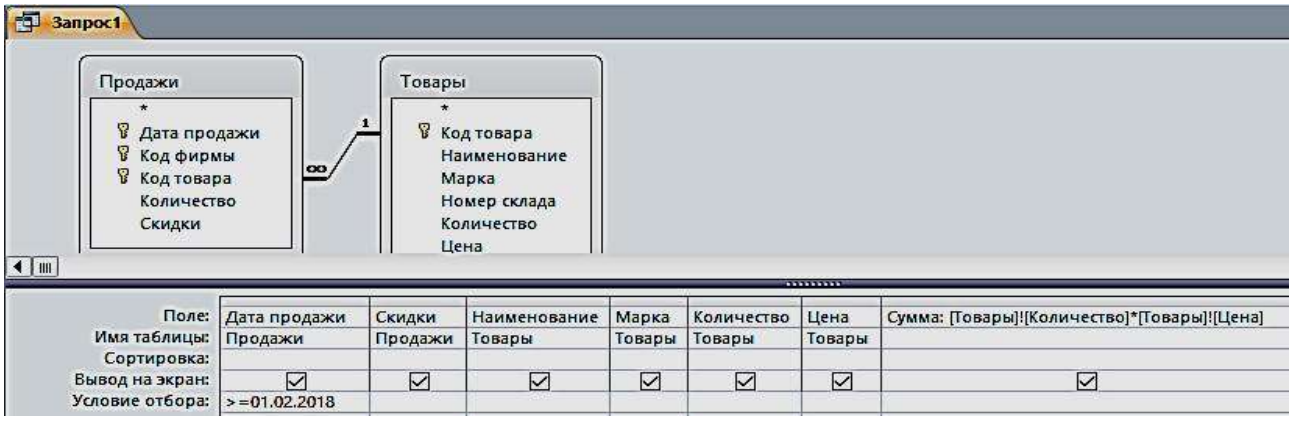

Рис. 3.8. Запрос «**Стоимость**» в режиме Конструктора

15_Стоимость

Дата прода	Скидки	Наименование	Марка	Количество	Цена	Сумма
02.02.2018	5	Тахеометр	Soutn NTS-365 R	6	225 000,00 ₽	1 350 000,00 ₽
15.02.2018	10	Теодолит	3Т2КП	9	84 193,00 ₽	757 737,00 ₽
10.02.2018	10	Теодолит	VEGA TEO 5	10	30 000,00 ₽	300 000,00 ₽
05.02.2018	10	Нивелир	4Н -2КЛ	15	16 680,00 ₽	250 200,00 ₽
Итог						2 657 937,00 ₽

Нет
Сумма

Рис. 3.9. Результат запроса «**Стоимость**» и итог с расчетом суммы по столбцу

Задание 5. Создание запроса из четырех таблиц (рис. 3.10, рис. 3.11)

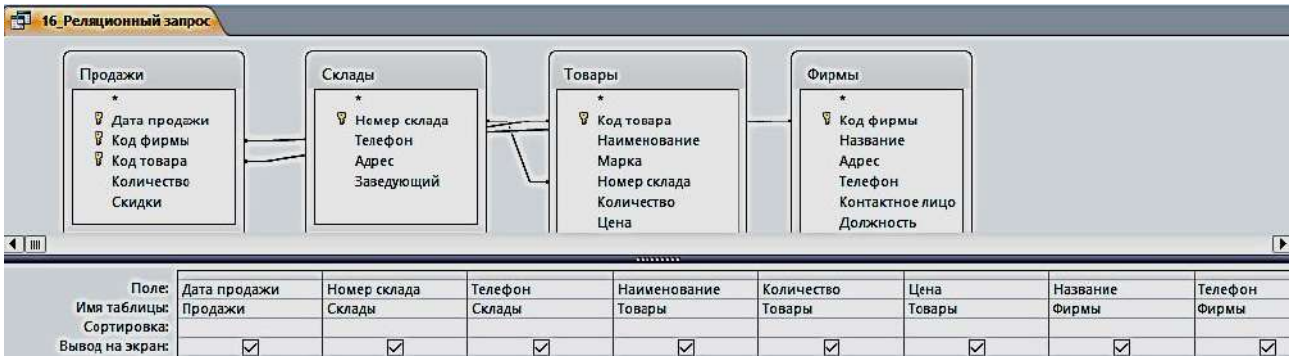

Рис. 3.10. Реляционный запрос в режиме Конструктора

16_Реляционный запрос

Дата продажи	Номер склада	Склады.Телефон	Наименование	Количество	Цена	Название	Фирмы.Телефон
15.01.2018	4	(343)310-22-22	Нивелир	18	12 500,00 ₽	ГеоСтройПрибор	(473)271-21-44
19.01.2018	1	(343)381-88-88	Тахеометр	7	357 487,00 ₽	ООО "Геомар Недра"	(495)618-05-10
20.01.2018	3	(343)275-18-22	Теодолит	9	84 193,00 ₽	ООО "А-ГЕО"	(904)095-70-45
25.01.2018	2	(343)379-51-62	Тахеометр	5	240 000,00 ₽	ООО "Навгеоком"	(343)253-53-55
27.01.2018	1	(343)381-88-88	Тахеометр	5	319 463,00 ₽	ООО "Геомар Недра"	(495)618-05-10
30.01.2018	3	(343)275-18-22	Теодолит	8	50 625,00 ₽	ООО "А-ГЕО"	(904)095-70-45
02.02.2018	2	(343)379-51-62	Тахеометр	6	225 000,00 ₽	ООО "Навгеоком"	(343)253-53-55
05.02.2018	4	(343)310-22-22	Нивелир	15	16 680,00 ₽	ГеоСтройПрибор	(473)271-21-44
10.02.2018	3	(343)275-18-22	Теодолит	10	30 000,00 ₽	ООО "А-ГЕО"	(904)095-70-45
15.02.2018	3	(343)275-18-22	Теодолит	9	84 193,00 ₽	ООО "А-ГЕО"	(904)095-70-45

Рис. 3.11. Результат сложного запроса

Запросы на изменение

К запросам на изменение относятся запросы на обновление данных в записях таблицы базы, на добавление и удаление записей из таблицы, а также запросы на создание таблицы из записей, сформированных в нем.

Задание 6. Создать запрос на обновление таблицы «Товары». Увеличьте цену товара на 20 %:

1. Создайте запрос на выборку, путем отбора соответствующих полей. Присвойте ему имя «**17_Обновление**».

2. Откройте этот запрос в режиме Конструктора. Выполните команду **Запрос – Обновление** – Введите в строке «**Обновление**» выражение для новых значений [Цена]*1,2 (рис. 3.12). Закройте запрос. У запроса изменится вид значка. Проверьте правильность его выполнения (рис. 3.13).

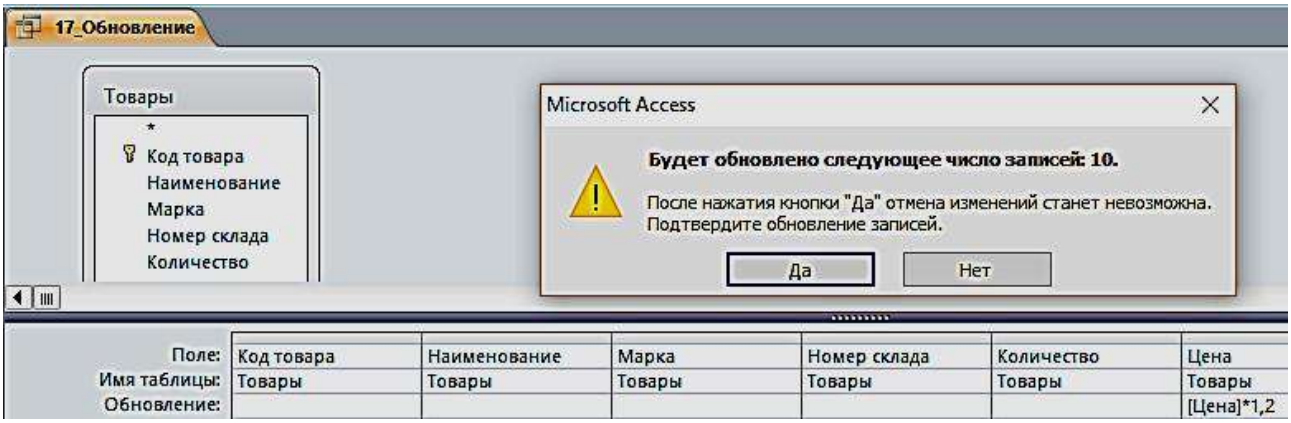

Рис. 3.12. Запрос на обновление в режиме Конструктора

Рис. 3.13. С правой стороны результат обновления таблицы

Цена
319 463,00 ₽
357 487,00 ₽
225 000,00 ₽
240 000,00 ₽
84 193,00 ₽
58 764,00 ₽
50 625,00 ₽
30 000,00 ₽
16 680,00 ₽
12 500,00 ₽

17_Обновление

Цена
383 355,60 ₽
428 984,40 ₽
270 000,00 ₽
288 000,00 ₽
101 031,60 ₽
70 516,80 ₽
60 750,00 ₽
36 000,00 ₽
20 016,00 ₽
15 000,00 ₽

Задание 6. Создать запрос на создание новой таблицы «18_Создание таблицы»:

1. Создайте запрос на выборку по всем таблицам путем отбора нужных полей. Присвойте ему имя и проверьте правильность его выполнения.

2. В области навигации выделите названный запрос и с помощью команды контекстного меню откройте его в режиме Конструктора.

3. Преобразуйте этот запрос на выборку в запрос на создание таблицы, выполнив команду **Создание таблицы** в группе **Тип запроса** на

вкладке Конструктора, или выбрав команду контекстного меню запроса **Тип запроса – Создание таблицы.**

4. В окне **Создание таблицы** введите имя создаваемой таблицы «Объединенная» (рис. 3.14).

5. Для того чтобы просмотреть, какие записи будут помещены в новую таблицу, щелкните по кнопке **Режим** на ленте Конструктора запросов в группе **Результаты**.

6. Выполните запрос. Откроется окно сообщений с запрашиваемым разрешением (рис. 3.15). Подтвердите согласие на создание новой таблицы. После этого таблицу можно увидеть в списке таблиц области навигации (рис. 3.16).

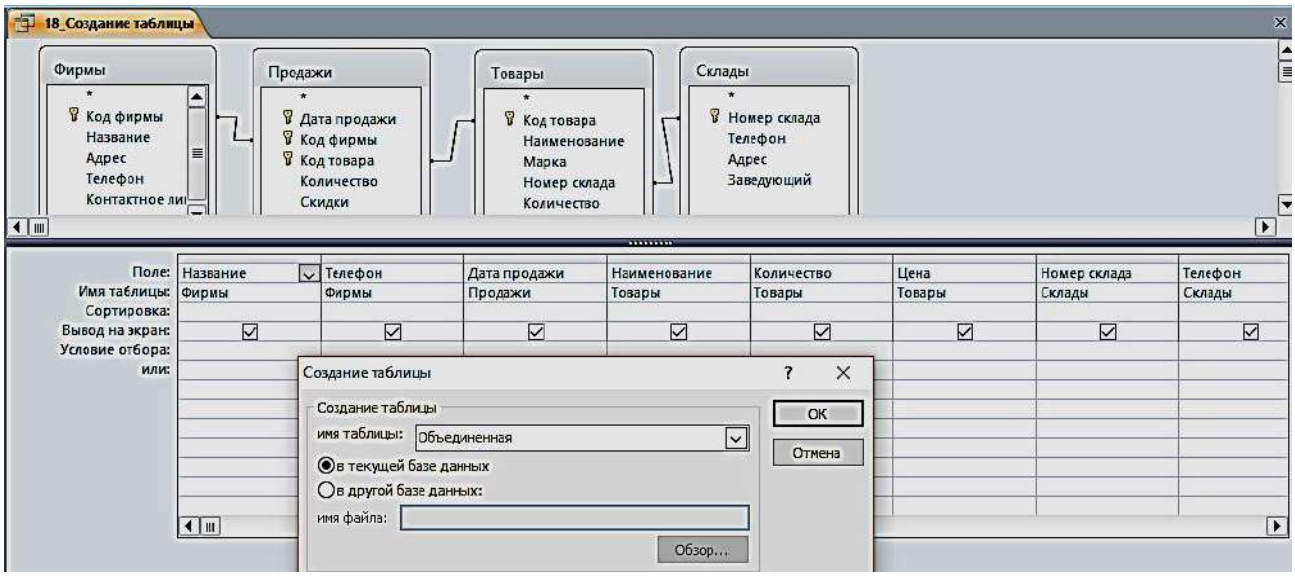

Рис. 3.14. Определение имени таблицы, создаваемой в запросе

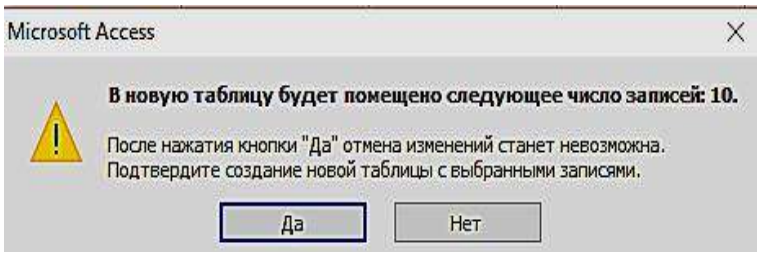

Рис. 3.15. Окно сообщений

Объединенная

Название	Фирмы_Телефон	Дата продажи	Наименование	Количество	Цена	Номер склада	Склады_Телефон
ООО "Геомар Недра"	4956180510	19.01.2018	Тахеометр	7	428 984,40 ₽	1	3433818888
ООО "Геомар Недра"	4956180510	27.01.2018	Тахеометр	5	383 355,60 ₽	1	3433818888
ООО "Навгеоком"	3432535355	25.01.2018	Тахеометр	5	288 000,00 ₽	2	3433795162
ООО "Навгеоком"	3432535355	02.02.2018	Тахеометр	6	270 000,00 ₽	2	3433795162
ООО "А-ГЕО"	9040957045	20.01.2018	Теодолит	9	101 031,60 ₽	3	3432751822
ООО "А-ГЕО"	9040957045	30.01.2018	Теодолит	8	60 750,00 ₽	3	3432751822
ООО "А-ГЕО"	9040957045	10.02.2018	Теодолит	10	36 000,00 ₽	3	3432751822
ООО "А-ГЕО"	9040957045	15.02.2018	Теодолит	9	101 031,60 ₽	3	3432751822
ГеоСтройПрибор	4732712144	15.01.2018	Нивелир	18	15 000,00 ₽	4	3433102222
ГеоСтройПрибор	4732712144	05.02.2018	Нивелир	15	20 016,00 ₽	4	3433102222

Рис. 3.16. Результат запроса на создание новой таблицы

Задание для самостоятельной работы

1. По таблице «Товары» сформировать запрос по наименованию товаров на букву Т.
2. По таблице «Товары» сформировать запрос на выборку товаров, цена которых более 100 000 рублей и количество больше или равно 5.
3. По таблице «Продажи» сформировать запрос на выборку товаров, скидки которых равны 5, за период меньше или равный 02 февраля 2018 г.
4. По таблице «**Товары**» сформировать запрос с вычисляемым полем, вычислить цену с НДС, при ставке 18 %.
5. Создать параметрический запрос, в котором выдавалось бы сообщение «**Введите наименование товара**».
6. По таблице «**Товары**» сформировать запрос с вычисляемым полем, об увеличении цены на 10 % в январе месяце.
7. По таблице «**Товары**» сформировать запрос с вычисляемым полем, вычислить сумму за январь.
8. По таблице «**Товары**» сформировать запрос с вычисляемым полем, найти увеличение количества нивелиров в 2 раза.
9. Создать новую таблицу, состоящую из таблиц «**Продажи**» и «**Фирмы**», с полями на ваш выбор (поле – количество обязательно).
10. По новой созданной таблице создать запрос на обновление количества товара в 3 раза.

ПРАКТИЧЕСКАЯ РАБОТА № 4
Работа с формами

Формы являются основой разработки диалоговых приложений пользователя с базой данных. Работая с формой, пользователь может добавлять, удалять и изменять записи таблиц, получать расчетные данные. Форма состоит из элементов управления, которые отображают поля таблиц и графические элементы, не связанные с полями таблиц. Элементы управления предназначены для разработки макета формы: размещение полей таблиц и запросов, надписей, внедряемых объектов (рисунков, диаграмм), вычисляемых полей, кнопок, выполняющих печать и открывающих др. объекты или задачи.

Однотабличная форма предназначена для загрузки, просмотра и корректировки данных одной таблицы. Источником данных такой формы служит единственная таблица. Она может быть создана одним щелчком мыши с помощью команд автоматического создания формы: **Форма, Разделенная форма** или **Несколько элементов**, размещенных на вкладке **Создание** в группе **Формы** (рис. 4.1).

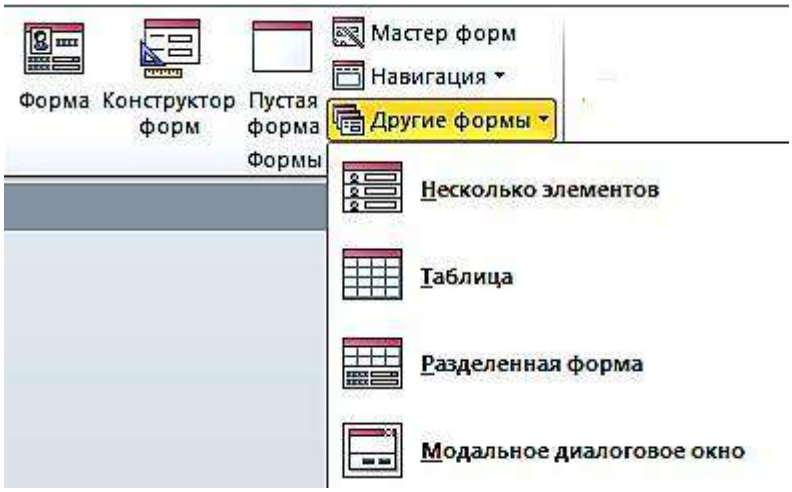

Рис. 4.1. Команды группы формы на вкладке ленты **Создание**

Задание 1. Создать однотабличную форму «**Товары для ввода, просмотра и корректировки данных»** таблицы «**Товары**». Чтобы источником записей формы стала таблица «**Товары»**, выберите её в области навигации и выполните команду форма на вкладке **Создание**. Эта команда обеспечит автоматическое создание формы на основе только выбранной таблицы (рис. 4.2).

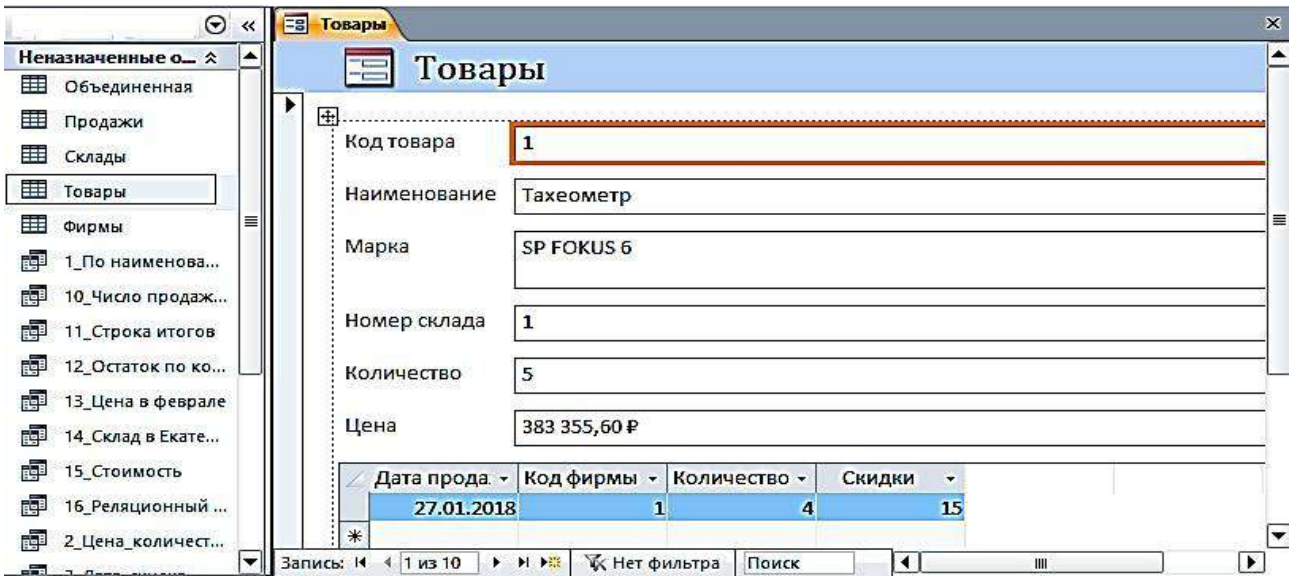

Рис. 4.2. Форма, полученная по команде **Форма**, для работы с таблицей «**Товары**»

Условное форматирование элементов управления

Для изменения внешнего вида элемента управления в форме**,** в зависимости от одного или нескольких условий используйте условное форматирование.

Задание 2. Изменить в форме «**Товары**» цвет денежных значений в поле «**Цена**» на красный, заливку на желтый, шрифт жирный, когда они оказываются выше заданной величины, например, 100 000 руб.

1. Выберите поле Цена, в котором нужно произвести изменения. На вкладке ленты **Формат** в группе **Форматирование элементов управления** выберите команду **Условное форматирование**. Откроется диалоговое окно **Диспетчер правил условного форматирования** (рис. 4.3).

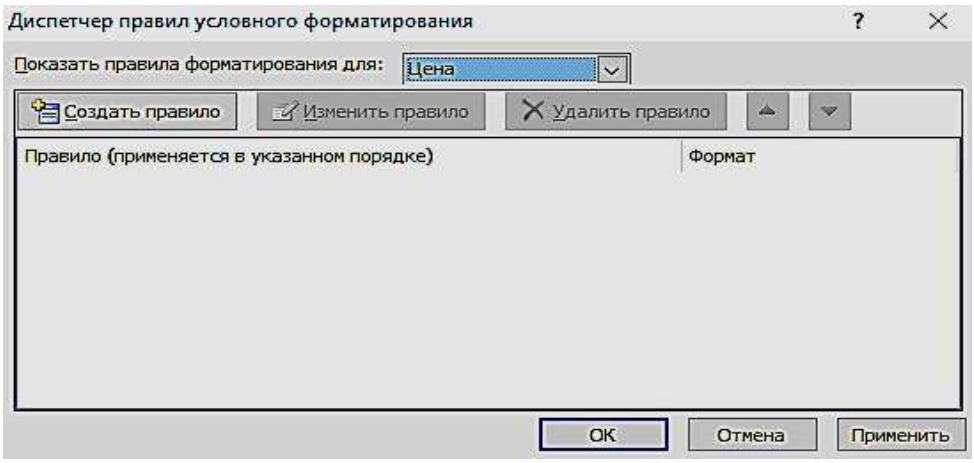

Рис. 4.3. Окно с пустым списком правил форматирования

2. Чтобы создать первое правило условного форматирования щелкните по кнопке **Создать правило.**

3. В окне **Новое правило форматирования** выберите тип правила и сформируйте описание правил, согласно которым будет производиться заданное форматирование поля.

4. В первом поле со списком выберите пункт **Значения поля**, во втором выберите тип сравнения – **больше** и введите постоянное значение в третье поле – 100000, не используя знака денежных единиц.

5. Выберите начертание шрифта, цвет и другие параметры форматирования. Нажмите кнопку ОК (рис. 4.4).

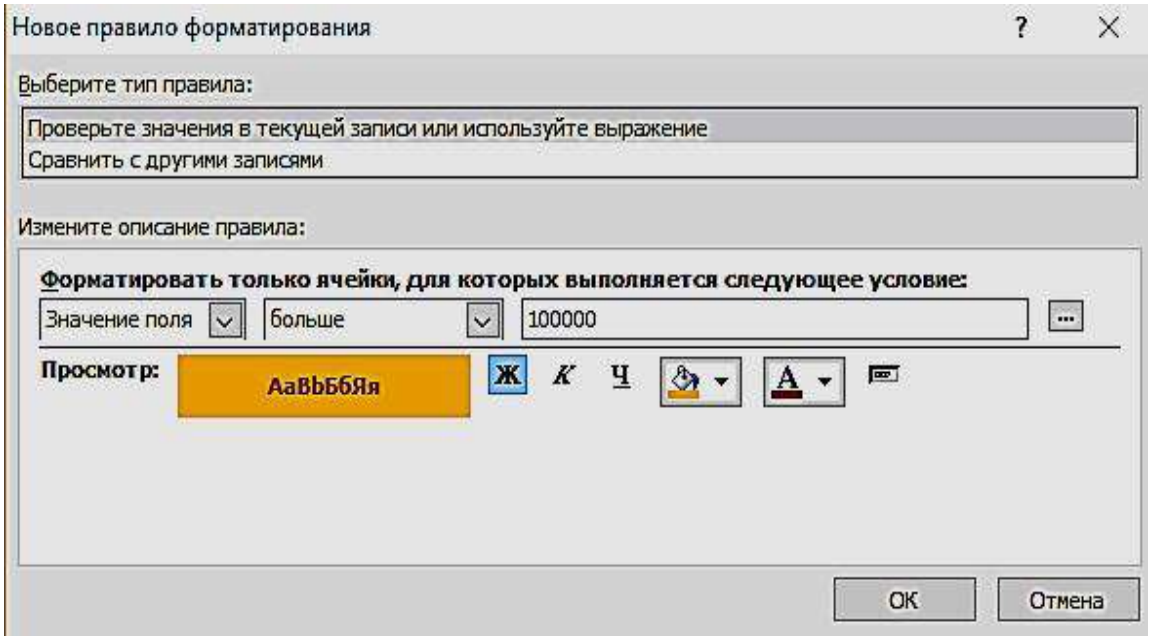

Рис. 4.4. Окно определения условий форматирования

Задание 3. Создать однотабличную форму «**Склады**». Для создания выбрать таблицу «**Склады**», использовать команду **Форма**, автоматически будет создана форма, содержащая встроенную подчиненную таблицу «**Товары**». Источником записей главной формы будет таблица «**Склады**». Такое поведение команды **Форма** вызвано тем, что таблица «**Склады**» имеет подчиненную таблицу «**Товары**», с которой она находиться в отношении 1**:**∞, и эта связь определена в схеме данных (рис. 4.5).

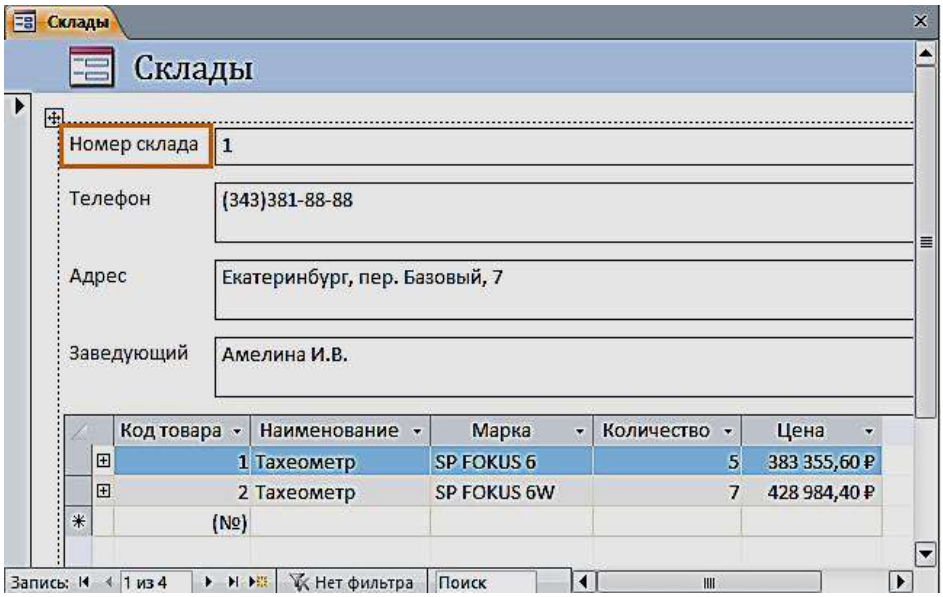

Рис. 4.5. Форма по таблице «**Склады**» с встроенной подчиненной «**Товары**»

Создание разделенной формы

Разделенная форма позволяет синхронно отображать данные одного источника в двух представлениях: в режиме формы и в режиме таблицы.

Задание 4. Создать однотабличную разделенную форму для работы с данными таблицы «**Продажи**». Выберите таблицу «**Продажи**» в области навигации и выполните команду **Разделенная форма** на вкладке ленты **Создание** в группе **Формы**. Эта команда обеспечит автоматическое создание формы на основе только одной выбранной таблицы. Созданная форма отобразится в режиме макета (рис. 4.6).

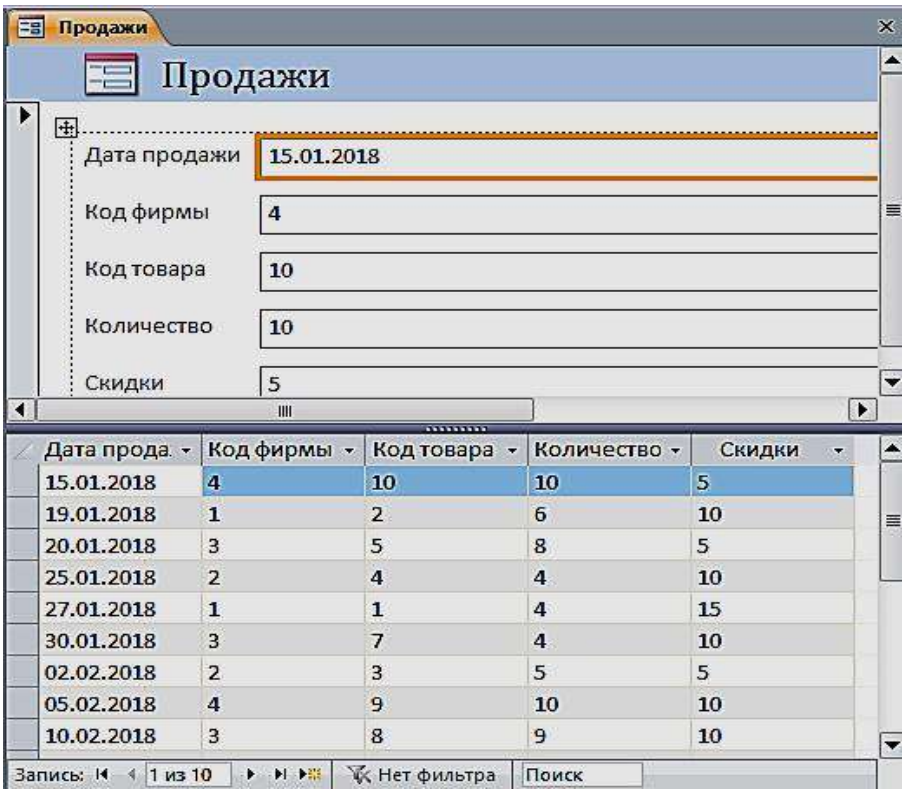

Рис. 4.6. Разделенная форма «**Продажи**»

Многотабличные формы

Многотабличная форма создается для работы с данными нескольких взаимосвязанных таблиц. Источником данных такой формы является многотабличный запрос. При этом форма может быть простой, отображающей одну запись в столбик, или ленточной, отображающей все записи в табличном виде с надписями в заголовке формы. Для такой формы могут быть использованы команды **Форма** или **Несколько элементов.**

Многотабличная форма может быть составной: состоять из главной формы и одной или нескольких подчиненных включаемых форм.

Задание 5. Создать составную форму воспользовавшись реляционным запросом. Выберите запрос «**16_реляционный запрос**» в области навигации и выполните команду **Форма** на вкладке **Создание**. Эта команда обеспечит автоматическое создание формы на основе выбранного запроса (рис. 4.7). В режиме Конструктора можно изменить заголовок.

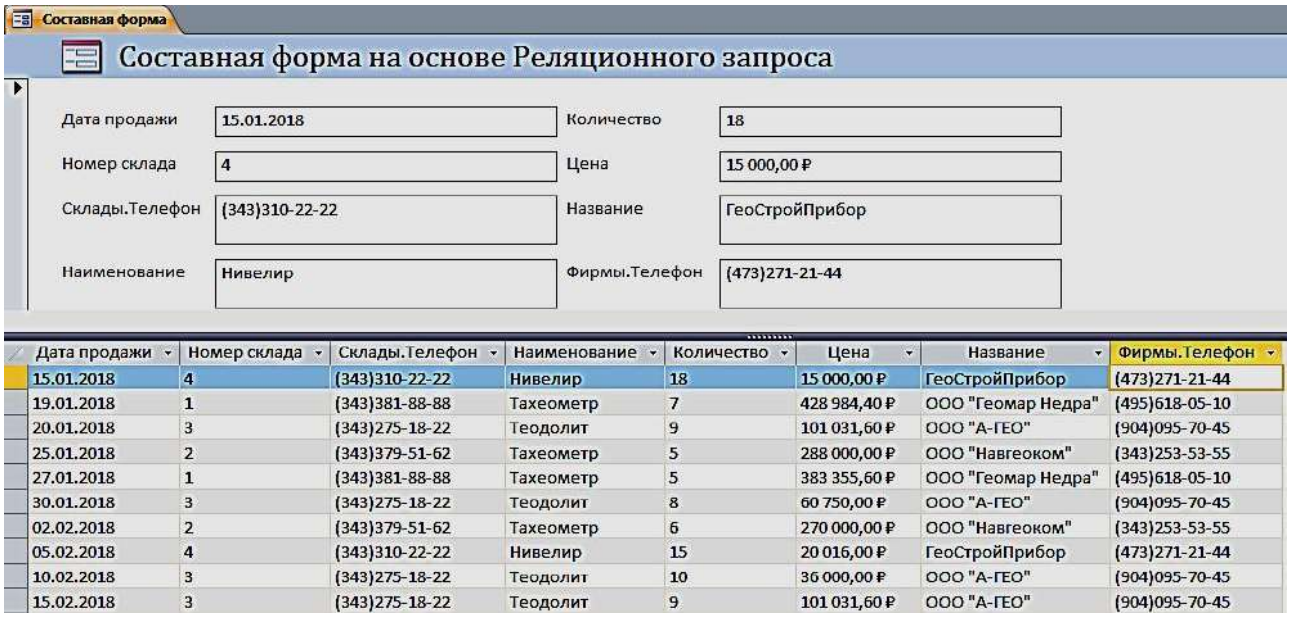

Дата продажи	Номер склада	Склады.Телефон	Наименование	Количество	Цена	Название	Фирмы.Телефон
15.01.2018	4	(343)310-22-22	Нивелир	18	15 000,00 ₽	ГеоСтройПрибор	(473)271-21-44
19.01.2018	1	(343)381-88-88	Тахеометр	7	428 984,40 ₽	ООО "Геомар Недра"	(495)618-05-10
20.01.2018	3	(343)275-18-22	Теодолит	9	101 031,60 ₽	ООО "А-ГЕО"	(904)095-70-45
25.01.2018	2	(343)379-51-62	Тахеометр	5	288 000,00 ₽	ООО "Навгеоком"	(343)253-53-55
27.01.2018	1	(343)381-88-88	Тахеометр	5	383 355,60 ₽	ООО "Геомар Недра"	(495)618-05-10
30.01.2018	3	(343)275-18-22	Теодолит	8	60 750,00 ₽	ООО "А-ГЕО"	(904)095-70-45
02.02.2018	2	(343)379-51-62	Тахеометр	6	270 000,00 ₽	ООО "Навгеоком"	(343)253-53-55
05.02.2018	4	(343)310-22-22	Нивелир	15	20 016,00 ₽	ГеоСтройПрибор	(473)271-21-44
10.02.2018	3	(343)275-18-22	Теодолит	10	36 000,00 ₽	ООО "А-ГЕО"	(904)095-70-45
15.02.2018	3	(343)275-18-22	Теодолит	9	101 031,60 ₽	ООО "А-ГЕО"	(904)095-70-45

Рис. 4.7. Составная форма

Создание многотабличной формы с помощью мастера

Основным средством создания многотабличной формы можно считать мастер форм, который, запросив у пользователя сведения о включаемых в форму полях из нескольких взаимосвязанных таблиц и запросов, создает составную или одиночную форму.

Задание 6. С помощью мастера создайте форму для работы с данными о продажах товаров

Для вызова мастера форм выполните на вкладке ленты **Создание** в группе **Формы** команду **Мастер форм**. Отобразится окно мастера **Создания форм**, представленное на рис. 4.8.

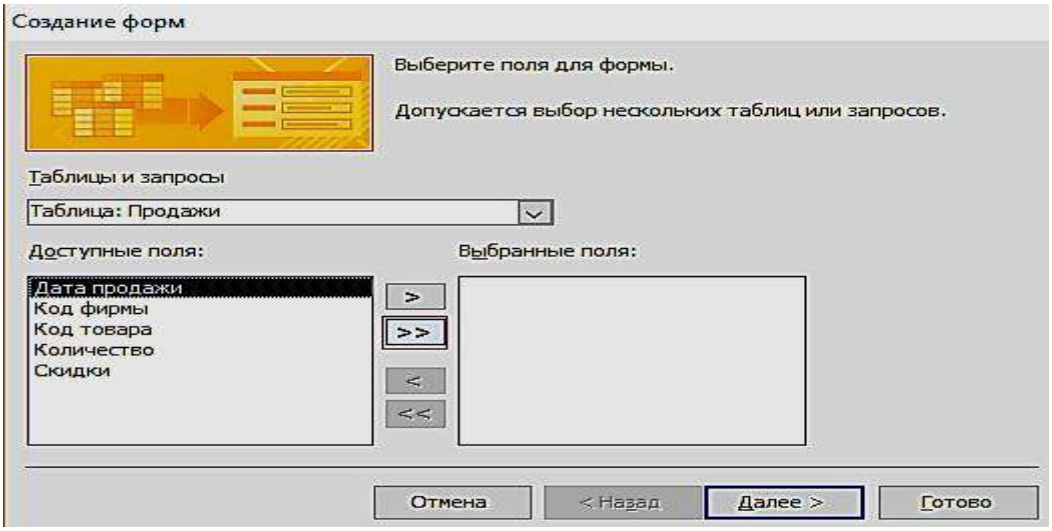

Рис. 4.8. Выбор таблиц и полей для создаваемой формы

Если предварительно в области навигации не была выбрана таблица «**Продажи**», выберите её в раскрывающемся списке **Таблицы и запросы** диалогового окна мастера. Затем отберите из списка **Доступные поля,** в нашем случае все, кроме поля «**Скидки**» (рис. 4.9).

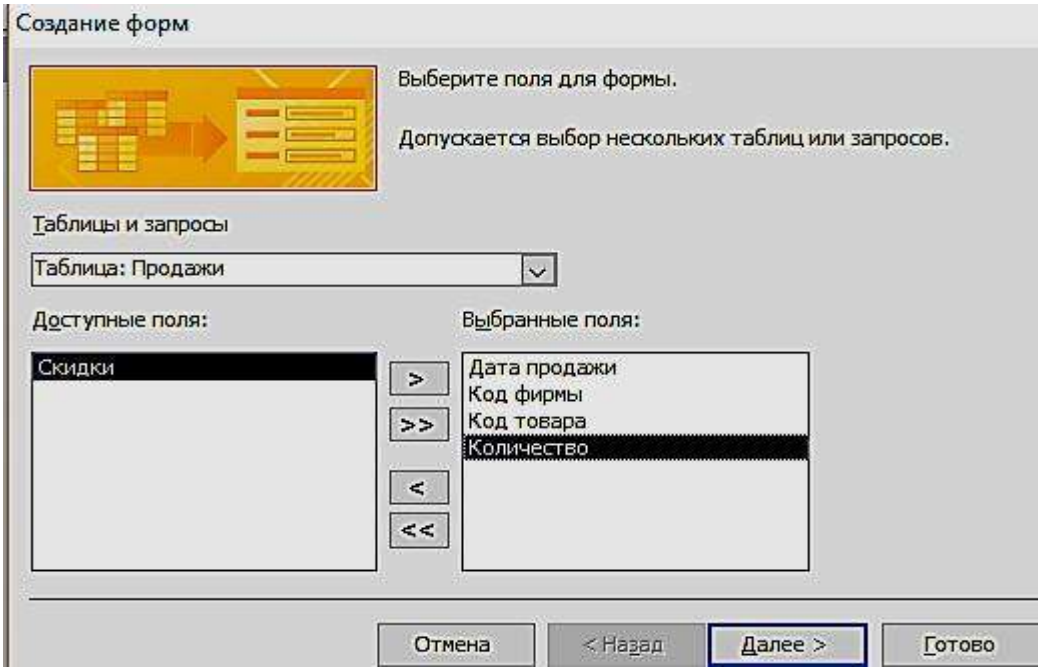

Рис. 4.9. Выбранные поля таблицы «**Продажи**» для создаваемой формы

Переходим к выбору полей из таблицы «**Товары**». Перетаскиваем все поля, кроме поля Код товара. После выбора полей для обеих таблиц и нажатия кнопки Далее в окне создание форм в списке **Выберите тип представления данных** надо выделить имя таблицы Продажи и щелкнуть по кнопке «**Далее**» (рис.
4.10).

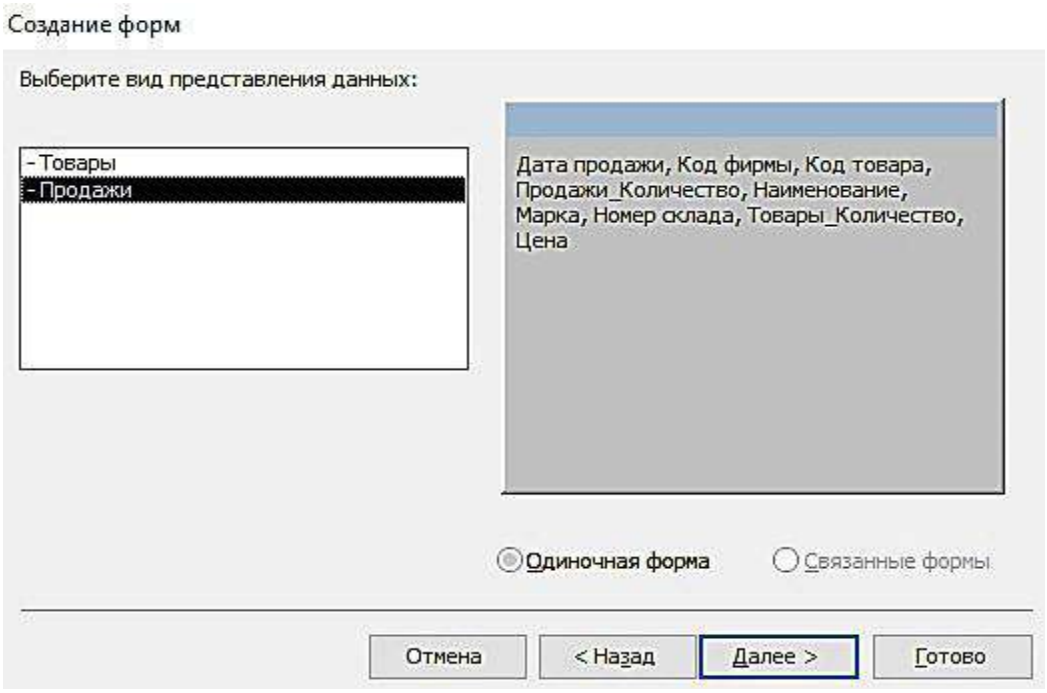

Рис. 4.10. Выбор вида представления данных

В следующем диалоговом окне предоставляется возможность выбрать внешний вид формы и нажать кнопку «**Готово**» (рис. 4.11).

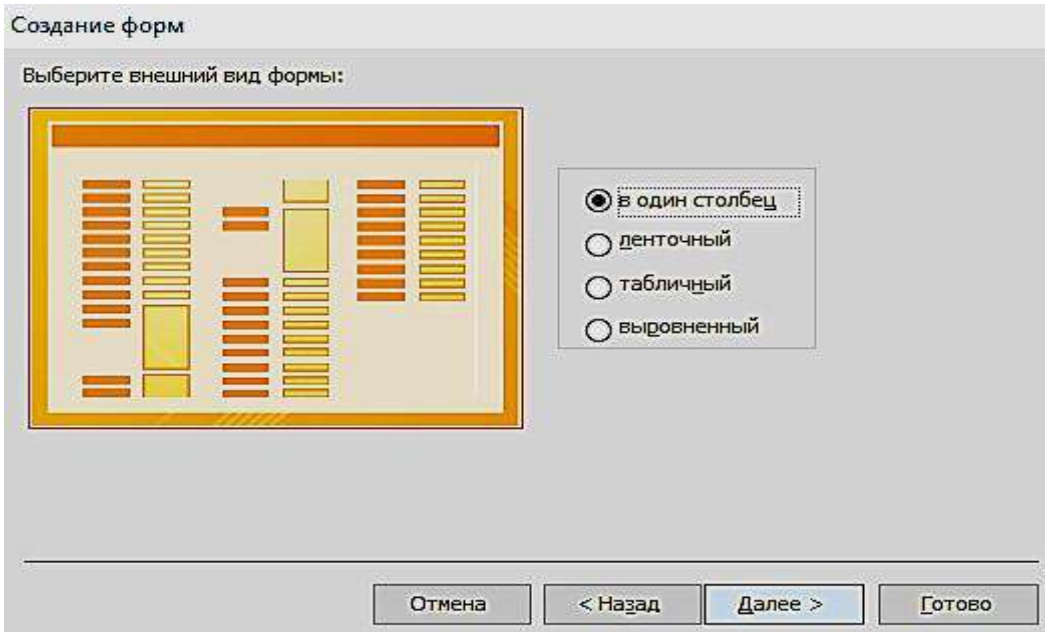

Рис. 4.11. Выбор вида формы в один столбец

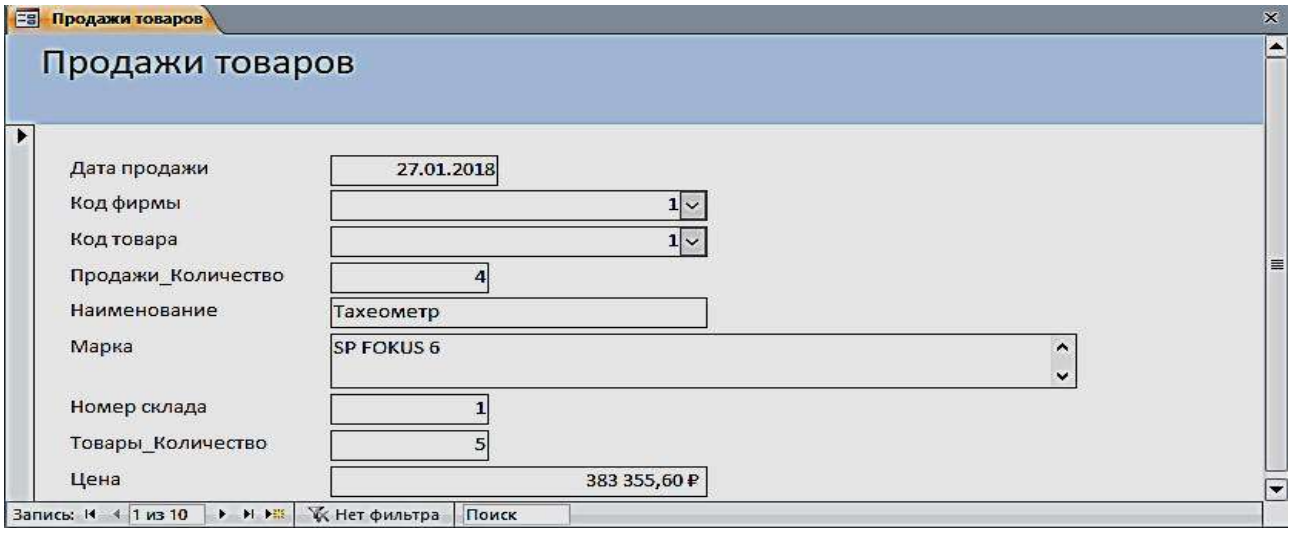

Рис. 4.12. Форма, открытая для просмотра, корректировки и ввода данных

Одиночная многотабличная форма

Одиночную форму, включающую поля из нескольких связанных таблиц, позволяет быстро построить инструмент **Пустая форма.** Выполните команду **Пустая форма** на вкладке ленты **Создать** в группе **Формы**. Откроется пустая форма в режиме макета и отобразится область **Список полей**. В списке перечислены все таблицы базы данных, и предоставляется возможность открыть список полей каждой из них (рис. 4.13). Чтобы добавить поле в форму, щелкните на нем двойным щелчком или перетащите его в форму. Для отображения каждого поля Access создает в форме соответствующий элемент управления и привязывает его к полю. Кроме того, для элемента управления создается присоединенная надпись.

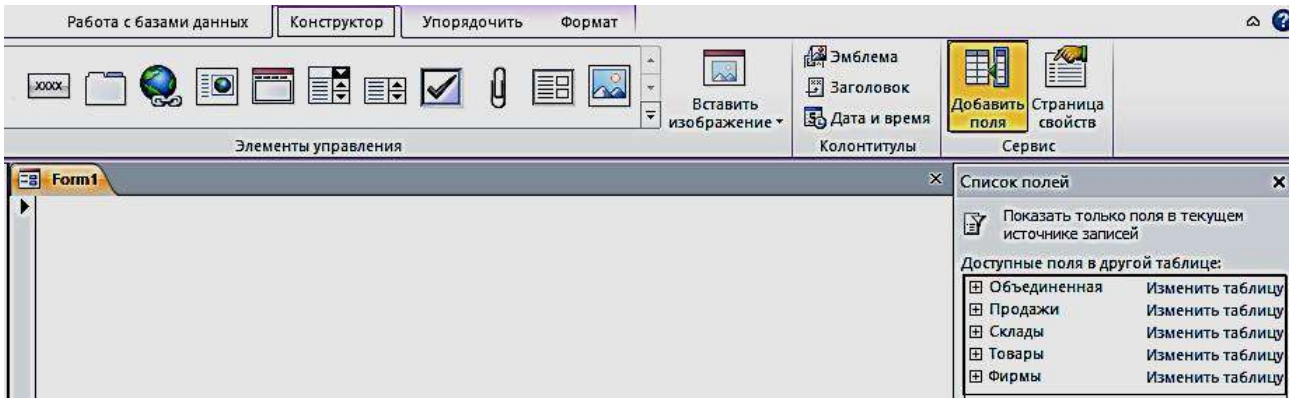

Рис. 4.13. Область **Список полей** при создании одиночной формы

Задание 7. Создать одиночную многотабличную форму для просмотра всех данных базы. Выполните команду **Пустая форма.** В области **Список полей** откройте список полей таблицы «**Продажи**», щелкнув знак «Плюс»

рядом с её именем. Добавьте в форму необходимые поля (Дата продажи, Код фирмы, Код товара, Количество, Скидки). Далее последовательно добавляйте поля из таблицы «**Товары**» (Наименование, Марка, Цена), затем из таблицы «**Склады**» (Номер склада, Телефон, Адрес, Заведующий) и из таблицы «**Фирмы поля**» – (Название, Адрес, Телефон, Контактное лицо, Должность). Сохранить форму под именем «Общие данные».

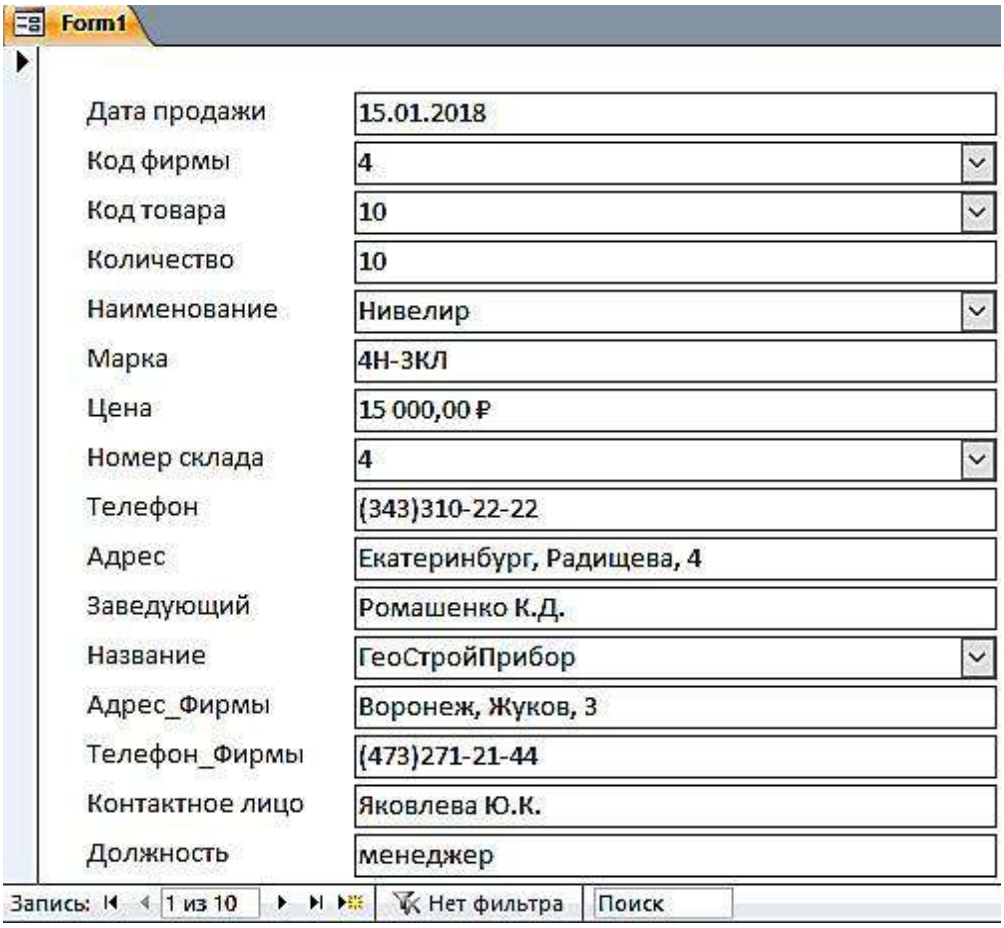

Рис. 4.14. Форма «**Общие данные**», созданная с помощью инструмента **Пустая форма**

Задание 8. Создать одиночную форму с помещенной в неё гистограммой

Для этого откройте таблицу «**Товары**». В группе **Импорт и связи** на вкладке **Внешние данные** выберите на ленте **Экспорт в таблицу Excel** (рис. 4.15).

Код товара	Наименование	Марка	Номер склада	Количество	Цена
1	Тахеометр	SP FOKUS 6	1	5	383 355,60р.
2	Тахеометр	SP FOKUS 6W	1	7	428 984,40р.
3	Тахеометр	Soutn NTS-365 R	2	6	270 000,00р.
4	Тахеометр	Soutn NTS-362 R	2	5	288 000,00р.
5	Теодолит	3Т2КП	3	9	101 031,60р.
6	Теодолит	4Т15П	3	5	70 516,80р.
7	Теодолит	4Т30П	3	8	60 750,00р.
8	Теодолит	VEGA TEO 5	3	10	36 000,00р.
9	Нивелир	4Н -2КЛ	4	15	20 016,00р.
10	Нивелир	4Н-3КЛ	4	18	15 000,00р.

Рис. 4.15. Окно экспорта таблицы «**Товары**» на лист Excel

Выберите место назначения для экспорта таблицы «**Товары**», для этого нажмите на кнопку **Обзор**, выберите соответствующую папку (рис. 4.16, 4.17).

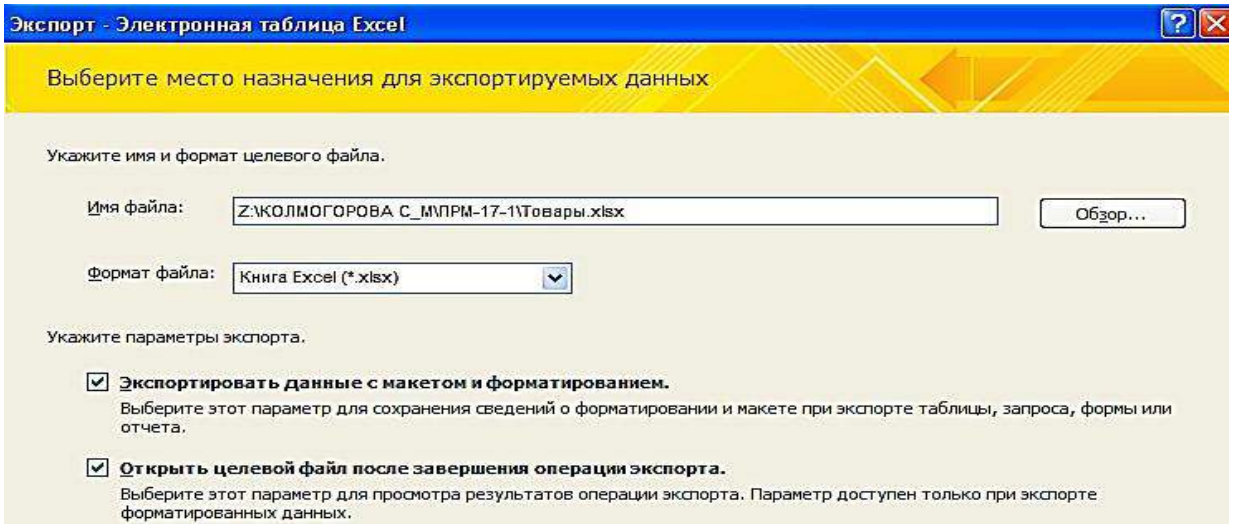

Рис. 4.16. Окно выбора места назначения для экспорта таблицы «**Товары**»

	A	B	C	D	E	F
1	Код товара	Наименование	Марка	Номер склада	Количество	Цена
2	1	Тахеометр	SP FOKUS 6	1	5	383 355,60р.
3	2	Тахеометр	SP FOKUS 6W	1	7	428 984,40р.
4	3	Тахеометр	Soutn NTS-365 R	2	6	270 000,00р.
5	4	Тахеометр	Soutn NTS-362 R	2	5	288 000,00р.
6	5	Теодолит	3Т2КП	3	9	101 031,60р.
7	6	Теодолит	4Т15П	3	5	70 516,80р.
8	7	Теодолит	4Т30П	3	8	60 750,00р.
9	8	Теодолит	VEGA TEO 5	3	10	36 000,00р.
10	9	Нивелир	4Н -2КЛ	4	15	20 016,00р.
11	10	Нивелир	4Н-3КЛ	4	18	15 000,00р.

Рис. 4.17. Таблица «**Товары**» в Excel, экспортируемая из Access

Построение гистограммы по колонкам «**Наименование**» и «**Цена**» (рис. 4.18).

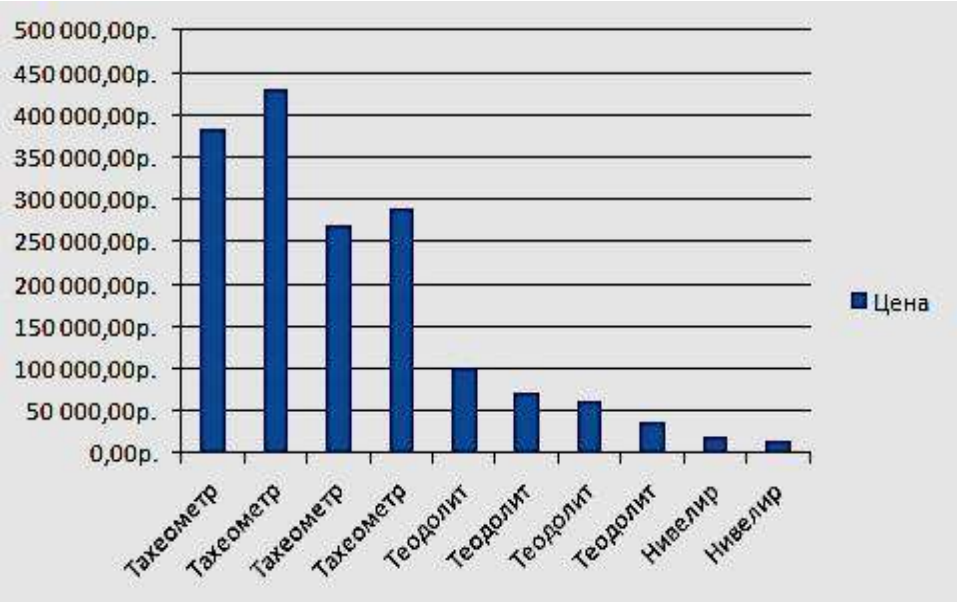

Рис. 4.18. Гистограмма, соответствующая таблице «**Товары**»

Скопируйте гистограмму в Excel. В Access выполните команду **Пустая форма** на вкладке ленты **Создать** в группе **Формы**. В режиме «**Конструктор**» произвести вставку гистограммы. Сохранить форму под названием **Гистограмма** (рис. 4.19).

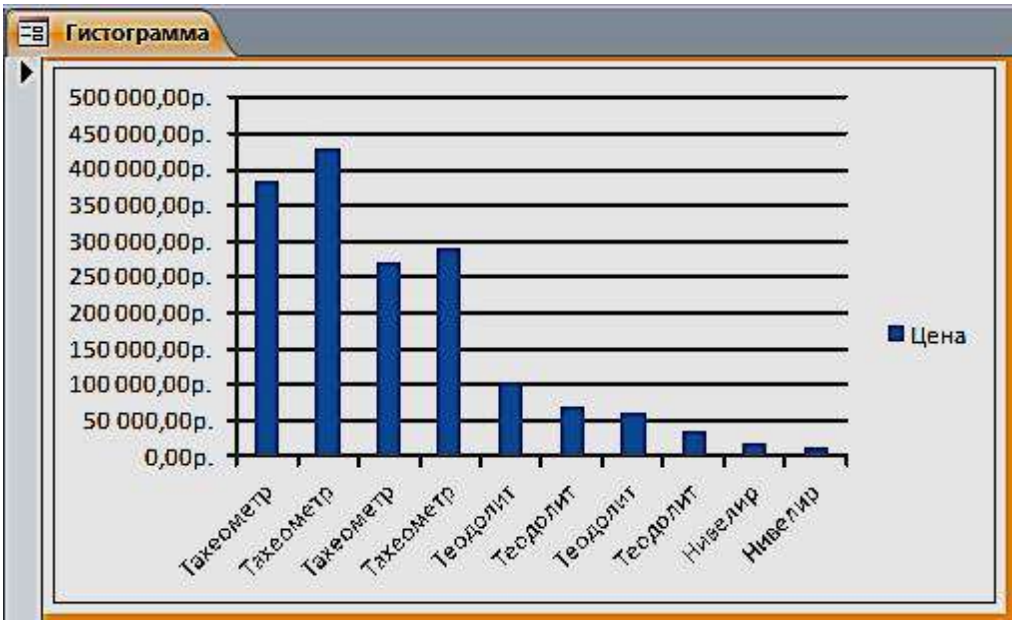

Рис. 4.19. Форма «Гистограмма»

Задание для самостоятельной работы

1. Изменить в форме «**Товары**» цвет денежных значений в поле «**Цена**» на зеленый, заливку на светло-зеленый, начертание шрифта – жирный курсив, когда они оказываются меньше или равны 80000 руб.
2. Создать форму «**Фирмы**» с подчиненной «**Продажи**».

ПРАКТИЧЕСКАЯ РАБОТА № 5
Работа с отчетами

Средства Access по разработке отчетов предназначены для конструирования макета отчета, в соответствии с которым осуществляется вывод данных из определенного источника записей в виде выходного печатного документа.

Отчет может создаваться с помощью Мастера или в режиме Конструктора отчетов.

Задание 1. Выберем в области навигации таблицу «**Фирмы**», данные из которой будут источником записей отчета. На вкладке ленты **Создание** в группе **Отчеты** выполнить команду **Отчет**.

Access создаст отчет и отобразит его в режиме макета (рис. 5.1). В отчете будут представлены все записи таблицы «**Фирмы**». Размещение полей таблицы – источника записей отчета – в разделах отчета представлено на рис. 5.2.

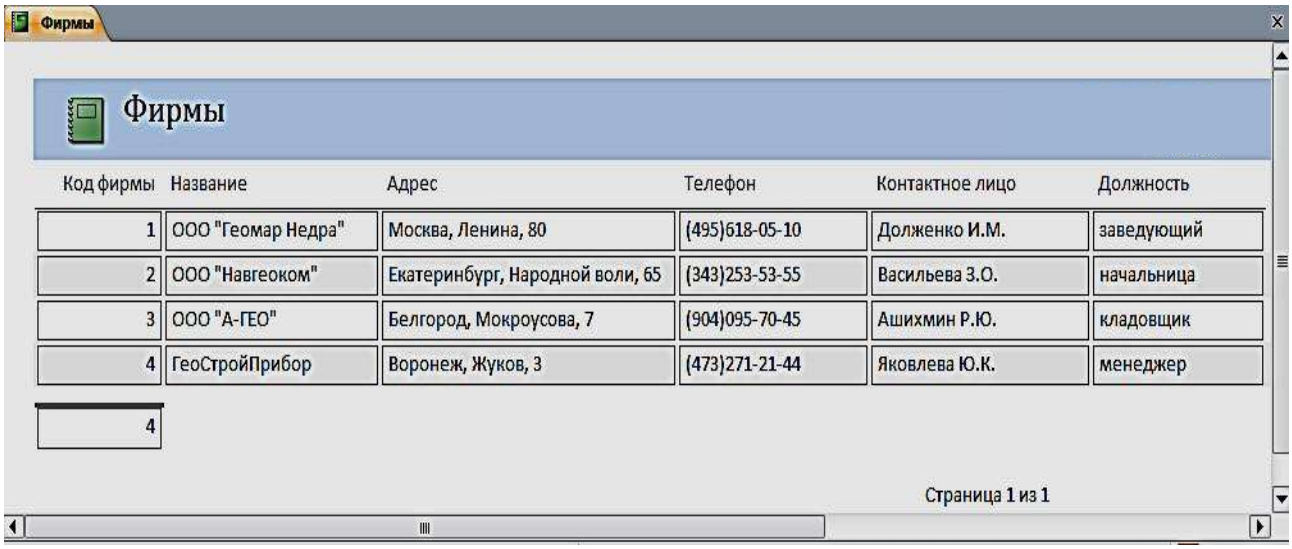

Рис. 5.1. Отчет в режиме «**Макета**»

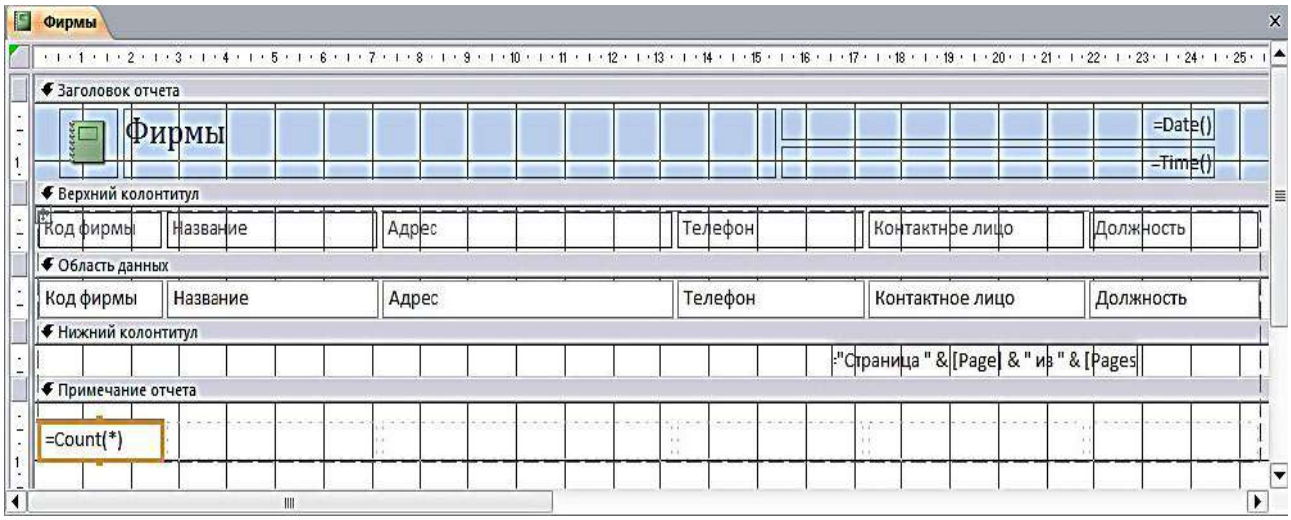

Рис. 5.2. Разделы однотабличного отчета в режиме Конструктора

В режиме макета легко привести созданный отчет в соответствие с заданными требованиями. Измените название отчета на «Контакты». Для этого выполните двойной щелчок на нем и введите новое название. Выделите макет отчета и измените заливку, размер шрифта, выбрав его на вкладке **Главная** в группе **Форматирование текста** или на вкладке **Формат** в группе **Шрифт.** Для изменения параметров страницы выполняйте команды соответствующей вкладки ленты. Пунктирной линией в отчете отмечена граница полей страницы. Отображение этой линии регулируется кнопкой **Показать поля** на вкладке ленты **Параметры страницы.** Для выбора размеров полей страницы может быть использована коллекция, отображаемая при нажатии кнопки **Поля.** На этой же вкладке можно выбрать размер бумаги, ориентацию страницы и ряд др. параметров (рис. 5.3).

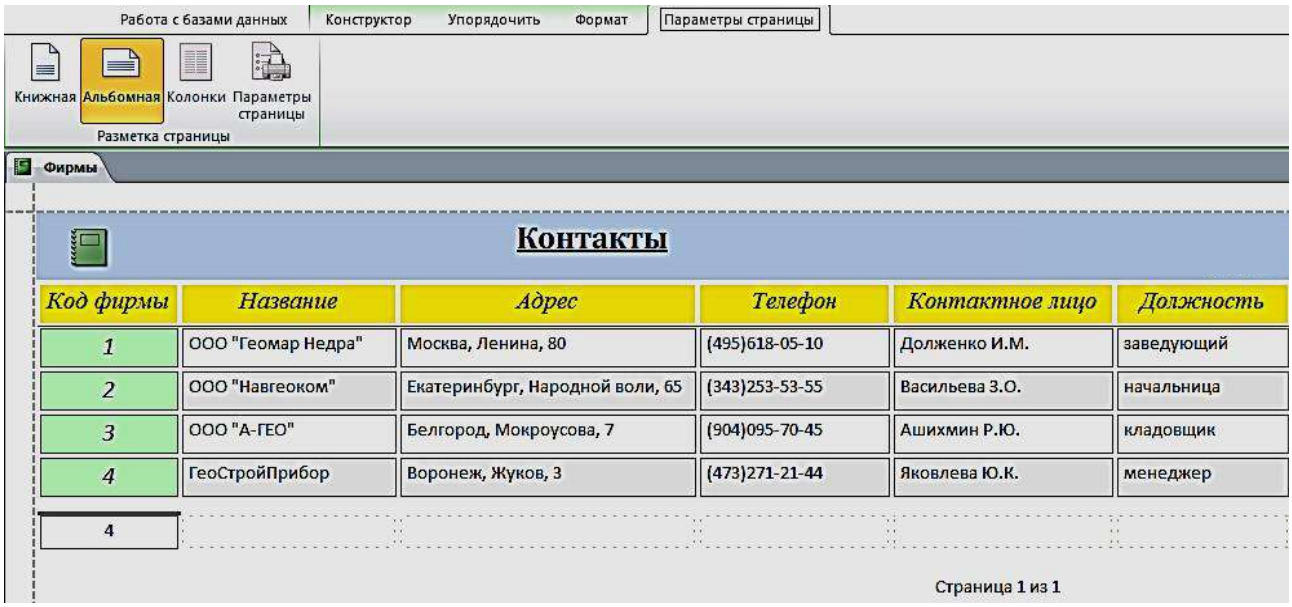

Рис 5.3. Отформатированный отчет в режиме Макета

Задание 2. Выберем в области навигации форму **Продажи товаров**, данные из которой будут источником записей отчета. На вкладке ленты **Создание** в группе **Отчеты** выполнить команду **Отчет**. Для группировки данных по дате продажи выполним команду **Группировка, сортировка и итоги.** Выберем для предлагаемого уровня группировки поле «**Дата продажи**». Откроем список, щелкнув на параметре **по кварталам**, и выберем **по месяцам.** Для закрытия списка щелкните на любом месте за его пределами (рис. 5.4, 5.5).

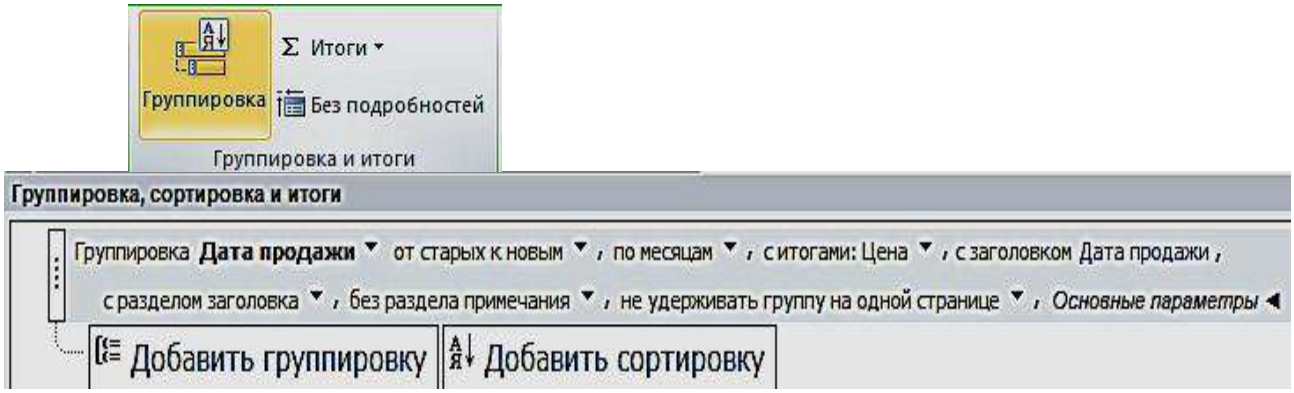

Рис. 5.4. Выбор для поля с датой группировки по месяцам

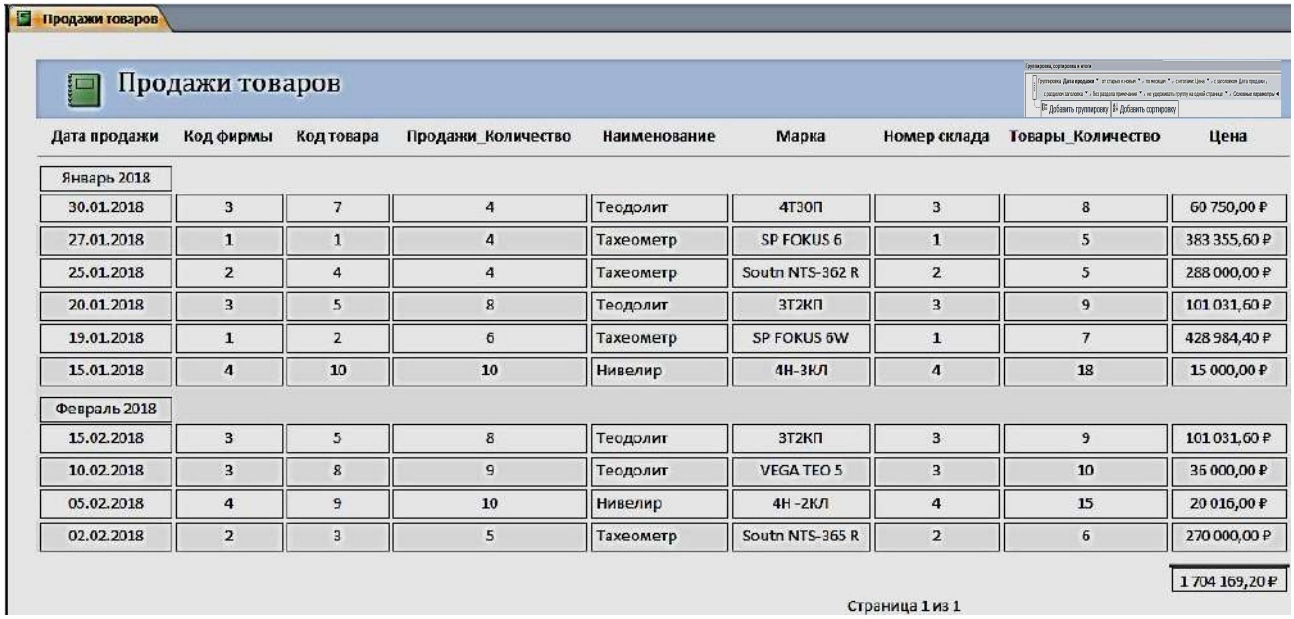

Продажи товаров

Дата продажи	Код фирмы	Код товара	Продажи_Количество	Наименование	Марка	Номер склада	Товары_Количество	Цена
Январь 2018								
30.01.2018	3	7	4	Теодолит	4Т30П	3	8	60 750,00 ₽
27.01.2018	1	1	4	Тахеометр	SP FOKUS 6	1	5	383 355,60 ₽
25.01.2018	2	4	4	Тахеометр	Soutn NTS-362 R	2	5	288 000,00 ₽
20.01.2018	3	5	8	Теодолит	3Т2КП	3	9	101 031,60 ₽
19.01.2018	1	2	6	Тахеометр	SP FOKUS 6W	1	7	428 984,40 ₽
15.01.2018	4	10	10	Нивелир	4Н-3КЛ	4	18	15 000,00 ₽
Февраль 2018								
15.02.2018	3	5	8	Теодолит	3Т2КП	3	9	101 031,60 ₽
10.02.2018	3	8	9	Теодолит	VEGA TEO 5	3	10	35 000,00 ₽
05.02.2018	4	9	10	Нивелир	4Н -2КЛ	4	15	20 016,00 ₽
02.02.2018	2	3	5	Тахеометр	Soutn NTS-365 R	2	6	270 000,00 ₽
								1 704 169,20 ₽

Страница 1 из 1

Рис 5.5. Форма с датой группировки по месяцам

Задание для самостоятельной работы

Создать отчет по таблице «**Объединенная**», изображенного на рис. 5.6.

ОТЧЕТ ПРОДАЖИ

Дата продажи - по месяцам	Название	Фирмы_Телефон	Дата продажи	Наименование	Количество	Цена	Номер склада	Склады_Телефон
Январь 2018								
	ГеоСтройПрибор	4732712144	*15.01.2018*	Нивелир	18	15 000,00 ₽	4	3433102222
	ООО "Геомар Недра"	4956180510	*19.01.2018*	Тахеометр	7	428 984,40 ₽	1	3433818888
	ООО "А-ГЕО"	9040957045	*20.01.2018*	Теодолит	9	101 031,60 ₽	3	3432751822
	ООО "Навгеоком"	3432535355	*25.01.2018*	Тахеометр	5	288 000,00 ₽	2	3433795162
	ООО "Геомар Недра"	4956180510	*27.01.2018*	Тахеометр	5	383 355,60 ₽	1	3433818888
	ООО "А-ГЕО"	9040957045	*30.01.2018*	Теодолит	8	60 750,00 ₽	3	3432751822
Итоги для 'Дата продажи' = 30.01.2018 (6 записей)								
Сумма					52	1 277 121,60 ₽		
Февраль 2018								
	ООО "Навгеоком"	3432535355	*02.02.2018*	Тахеометр	6	270 000,00 ₽	2	3433795162
	ГеоСтройПрибор	4732712144	*05.02.2018*	Нивелир	15	20 016,00 ₽	4	3433102222
	ООО "А-ГЕО"	9040957045	*10.02.2018*	Теодолит	10	36 000,00 ₽	3	3432751822
	ООО "А-ГЕО"	9040957045	*15.02.2018*	Теодолит	9	101 031,60 ₽	3	3432751822
Итоги для 'Дата продажи' = 15.02.2018 (4 записей)								
Сумма					40	427 047,60 ₽		
ИТОГО					92	1 704 169,20 ₽		

Рис. 5.6. Результат отчета

ПРАКТИЧЕСКАЯ РАБОТА № 6

Создание главной кнопочной формы с использованием макросов

Использования макросов для автоматизации управления реакцией приложения на действия пользователя в формах или отчетах позволяет создавать полноценные интерактивные приложения без написания кода *VBA*.

Макрос (от слова «макрокоманда») – программа, состоящая из последовательности макрокоманд. *Макрокоманда* – это инструкция, ориентированная на выполнение определенного действия над объектами Access и их элементами.

Например, макрокомандой можно открыть форму, отчет, напечатать отчет, запустить на выполнение запрос, применить фильтр, присвоить значение и т. д.

Задание 1. Создать главную форму управления приложением, в которой будут представлены:

- элементы для кнопочных форм запросов и гистограмма;
- макросы для таблиц и отчетов;
- макрос, с помощью которого будет закрыта база данных.

1. Выполним команду **Пустая форма** на вкладке ленты **Создать** в группе **Формы**, режим «**Конструктор**» (рис. 6.1).

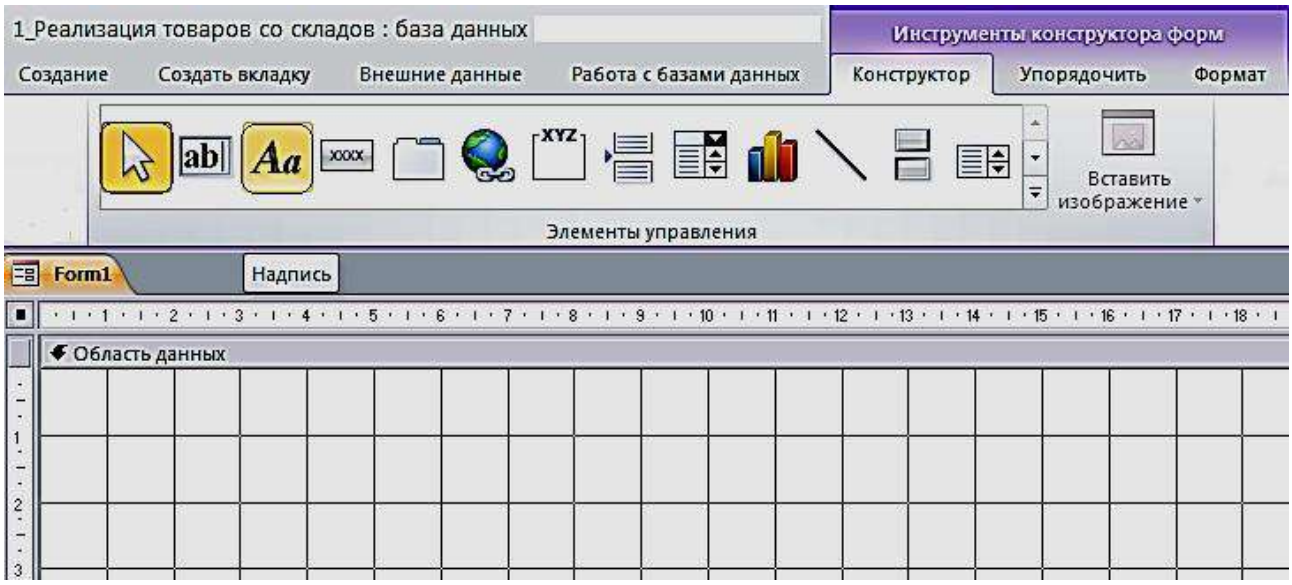

Рис. 6.1. Пустая форма в режиме «**Конструктор**» с элементами управления

2. Расположим в области **Формы** элемент **Надпись**, поместим в него название **Реализация товаров со складов** (рис. 6.2). Форматирование шрифта в надписях и кнопках осуществляется для выделенного объекта, при помощи **Инструмента конструктора форм**, в объекте **Формат**. Сохраним форму под именем «**Главная форма**».

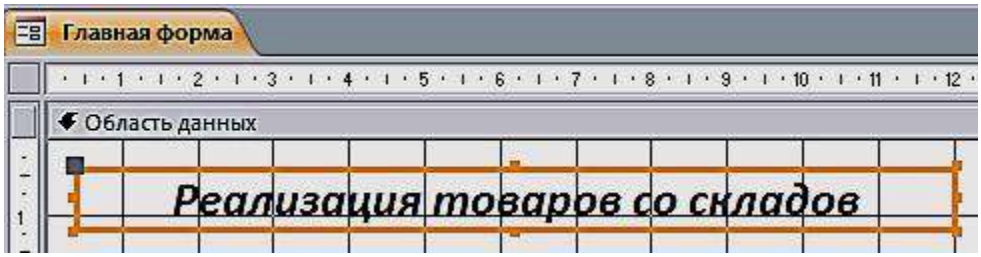

Рис. 6.2. Использование элемента управления **Надпись**

Создание макроса осуществляется в диалоговом режиме и сводится к записи в окне конструктора макроса последовательности макрокоманд, для которых задаются аргументы. Каждому макросу присваивается имя. При выполнении макроса макрокоманды выполняются последовательно в порядке их расположения. При этом используются объекты или данные, указанные в аргументах макрокоманд.

Создание макроса начинается с выполнением команды **Макрос** на вкладке ленты **Создание** в группе **Макросы и код**. В результате выполнения команды открывается окно макроса и каталог макрокоманд (рис. 6.3).

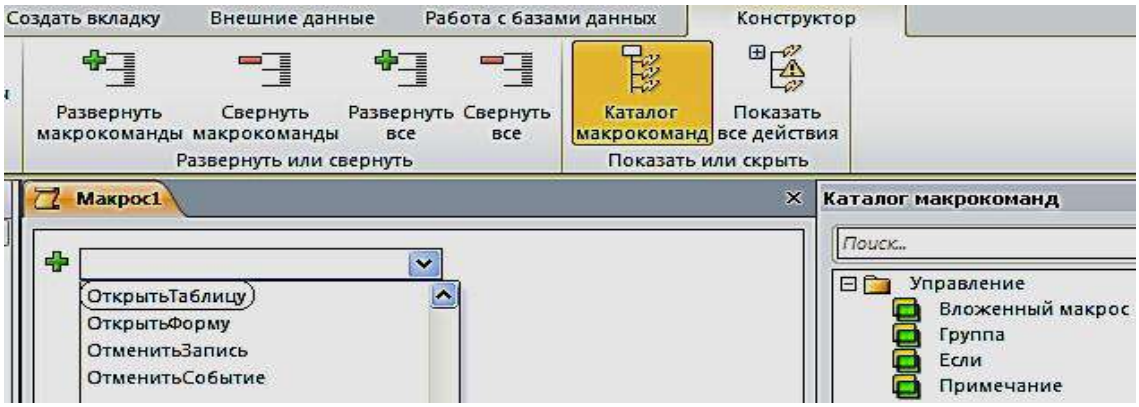

Рис. 6.3. Окно конструирования макроса с Каталогом макрокоманд

3. Создадим первый макрос **Таблицы**, при выполнении которого откроются четыре таблицы: «Продажи», «Склады», «Товары» и «Фирмы». Сохраним его под именем **Таблицы** (рис. 6.4).

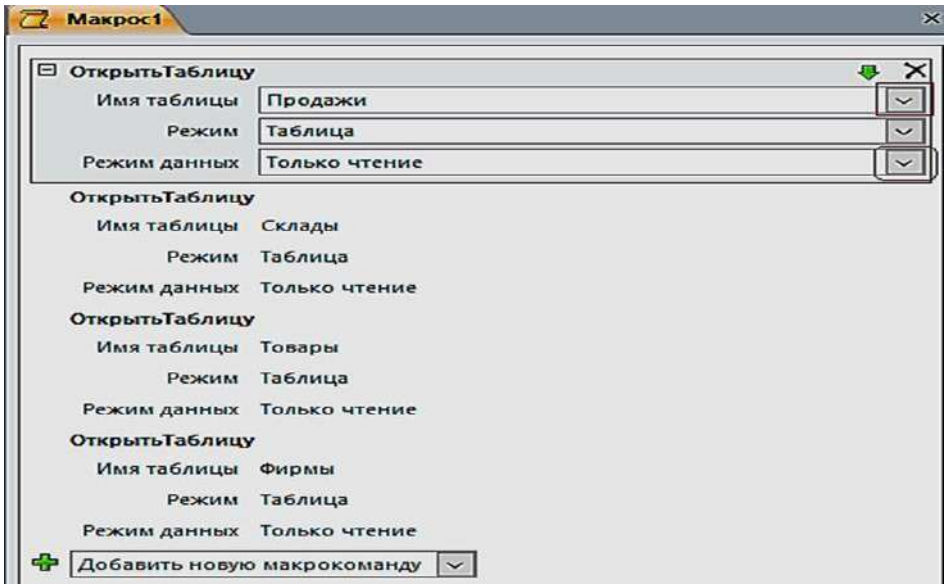

Рис. 6.4. Блок конструирования Макроса «**Таблицы**»

4. Создадим второй макрос, при выполнении которого откроется отчет «Продажи товаров» (рис. 6.5). Сохраним его под именем **Отчет.**

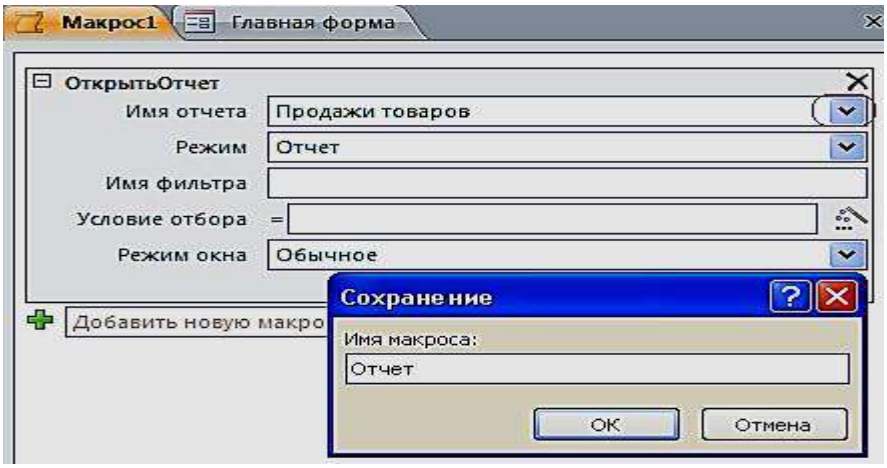

Рис. 6.5. Создание макроса **ОткрытьОтчет**

5. Создадим третий макрос, при выполнении которого откроется отчет «Продажи товаров» (рис. 6.6). Сохраним под именем **Выход.**

Рис. 6.6. Создание макроса **ЗакрытьБазуДанных**

Создание управляющих кнопок на экране

1. Создадим кнопки: **Таблицы**, **Отчет** и **Выход из БД.** Расположим в области **Главной формы** три кнопки с ранее созданными макросами. Для размещения кнопок предусмотрим, чтобы все действия осуществлялись при нажатой кнопке **«Использовать мастера»**. Переместим элемент управления **Кнопка** на форму, появится окно для создания кнопок. Выберем категорию: **Разное**, затем – действия: **Выполнить макрос,** нажмем кнопку **Далее** (рис. 6.7).

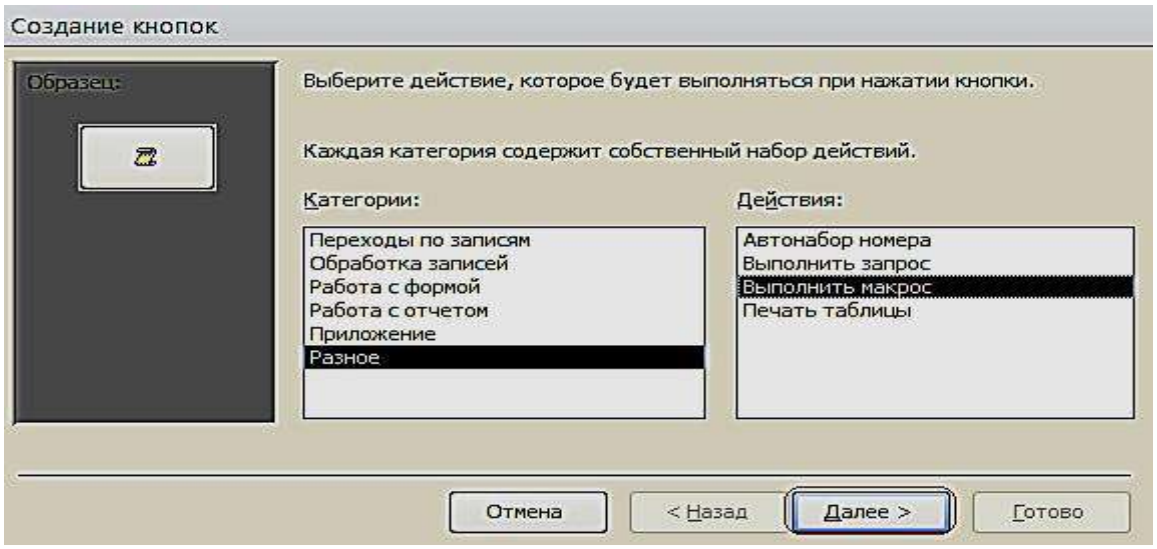

Рис. 6.7. Окно создания кнопок при работе с **Макросами**

2. Выберем соответствующий макрос (рис. 6.8). Разместим текст на кнопке.

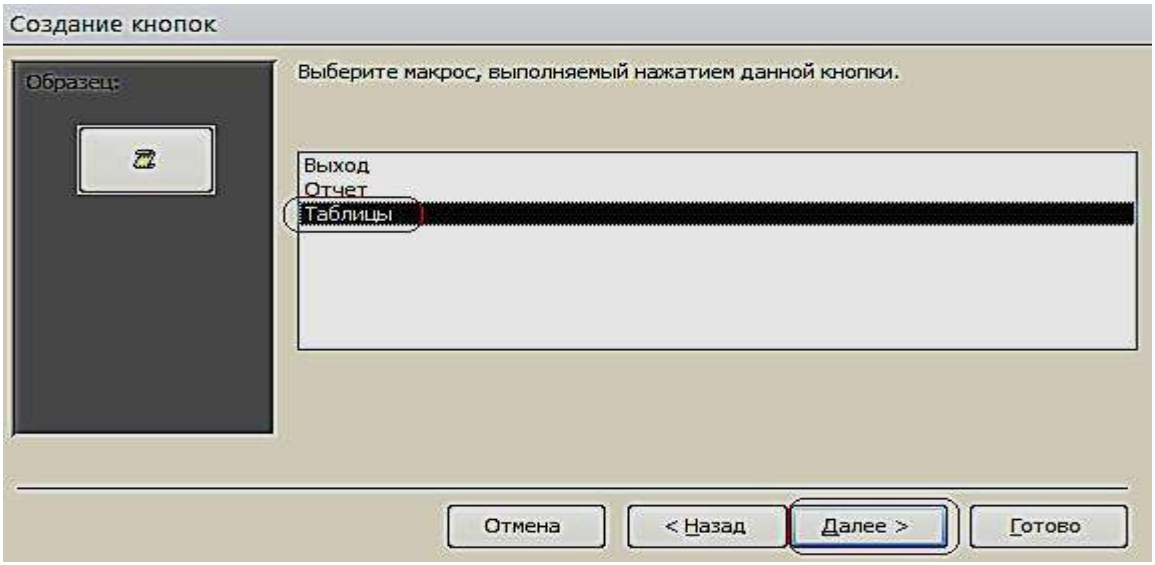

Рис. 6.8. Окно выбора макроса

3. В тексте напишем название **Таблицы** и выполним действия, указанные по кнопке **Далее** (рис. 6.9).

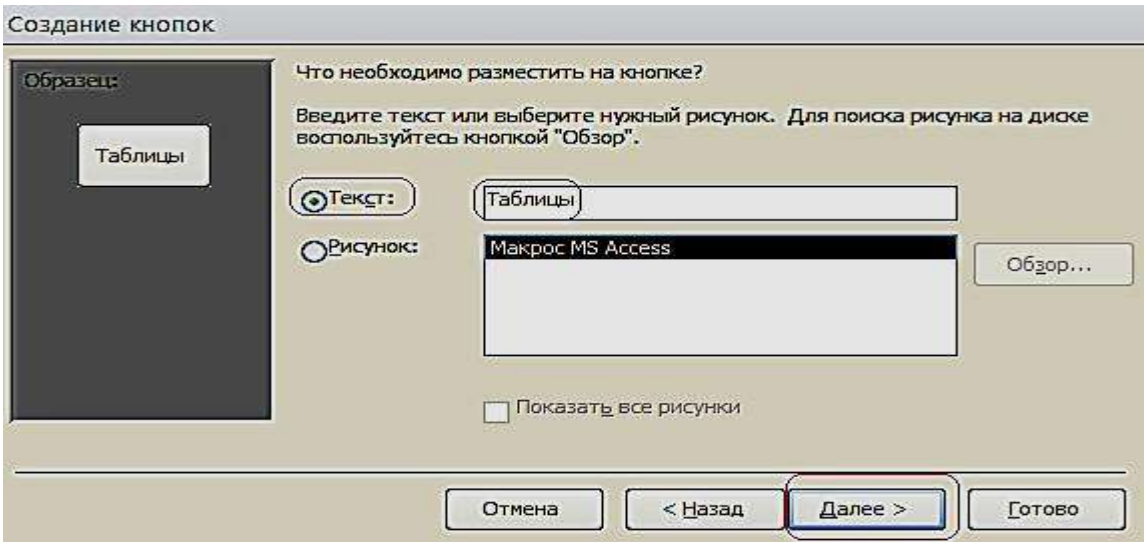

Рис. 6.9. Размещение текста на кнопке

4. Таким образом, создадим все кнопки, которые будут открываться с помощью макросов (рис. 6.10).

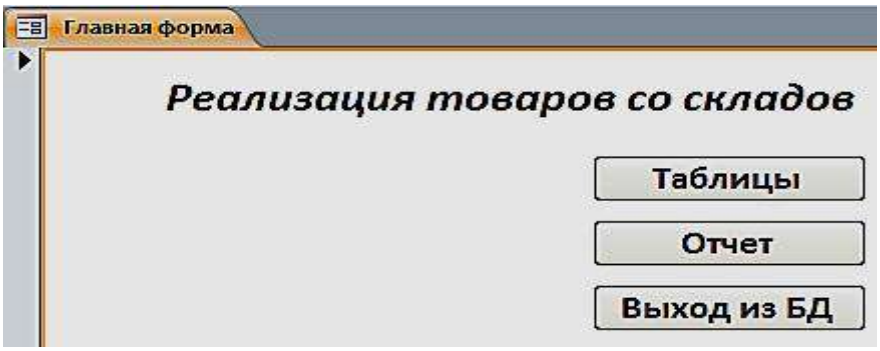

Рис. 6.10. Главная форма в режиме Макета

5. Расположим в области **Главной формы** три кнопки: **Составная форма**, **Общие данные** и **Гистограмма**. Переместим элемент управления **Кнопка** на форму, появится окно для создания кнопок. Выберем категорию: **Работа с формой**, действия: **Открыть форму,** нажмем кнопку **Далее** (рис. 6.11).

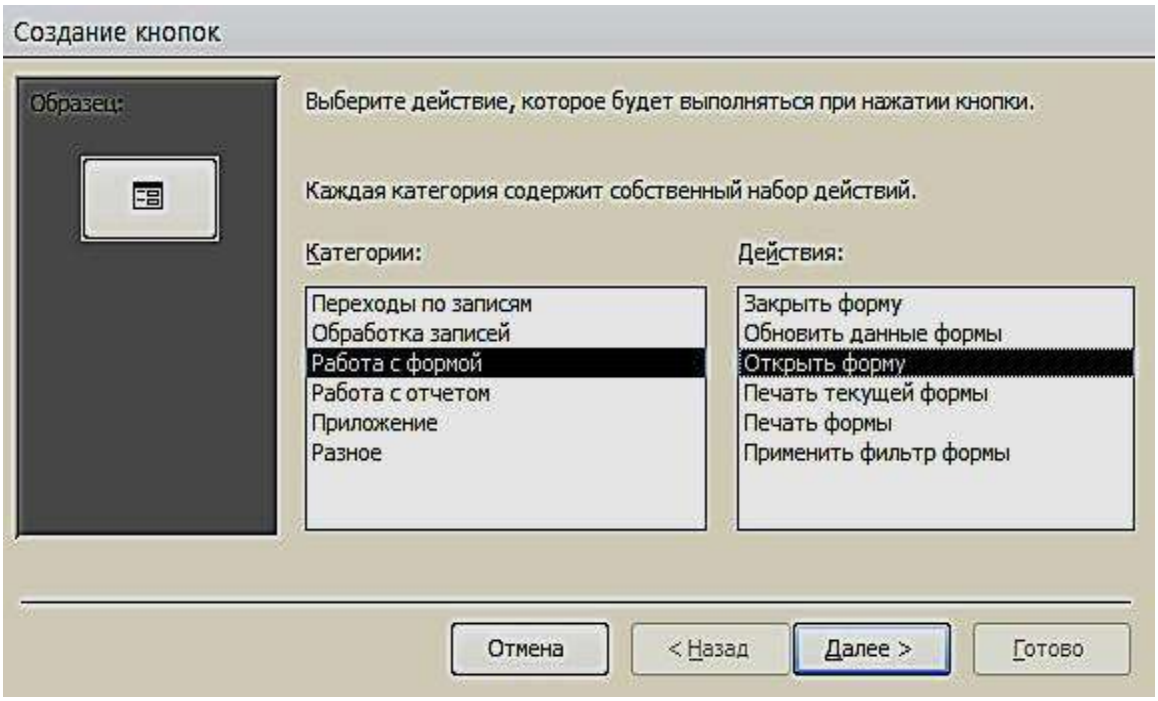

Рис. 6.11. Окно создания кнопок при работе с формами

6. Выберем соответствующую форму (рис. 6.12).

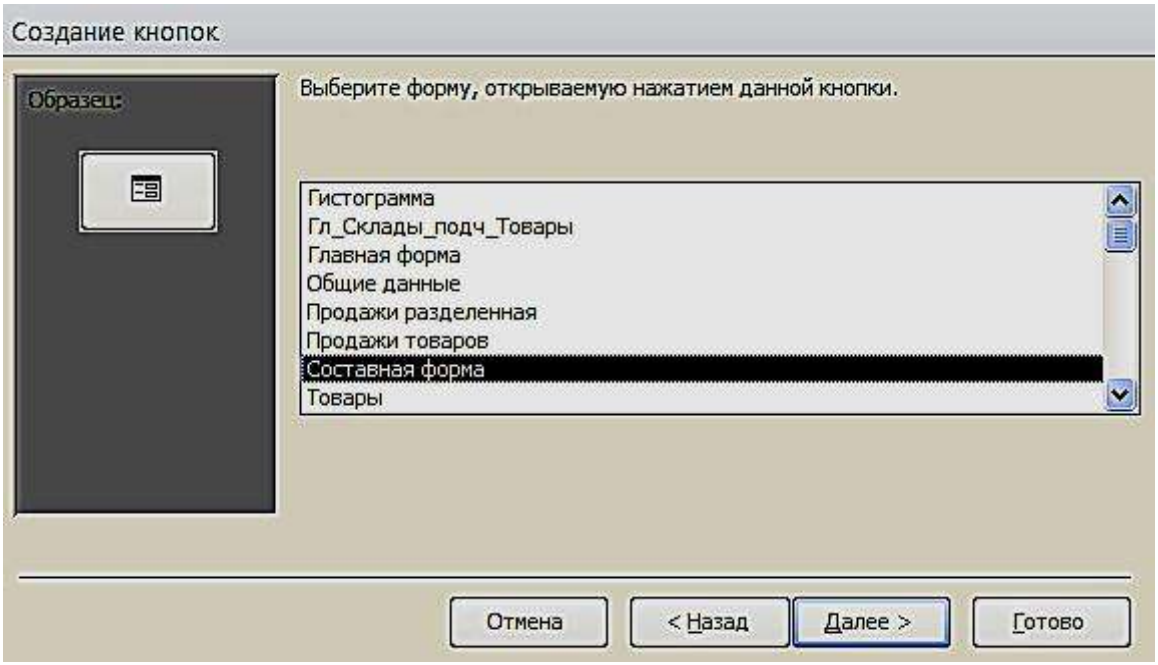

Рис. 6.12. Окно выбора формы

Поместим текст на кнопке (рис. 6.13). В тексте напишем название **Гистограмма** и выполним действия, указанные по кнопке **Далее**. Таким образом, создадим все кнопки, которые будут открываться с помощью Форм.

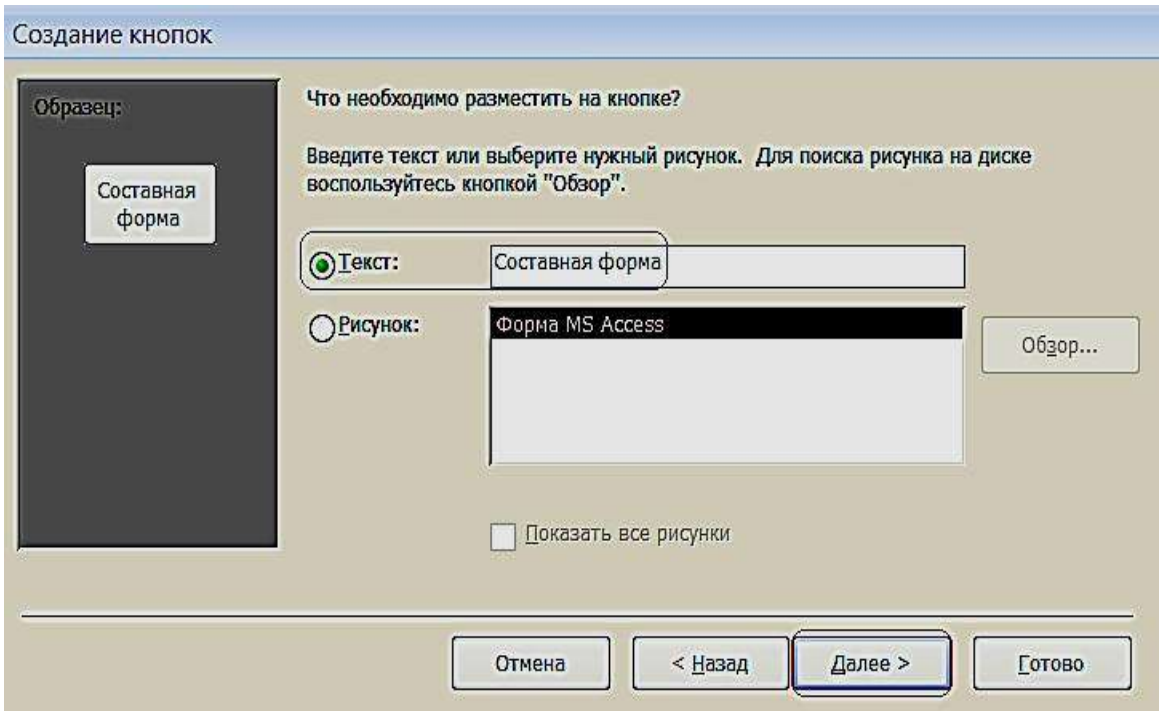

Рис. 6.13. Размещение текста на кнопке

7. Для создания картинки воспользуемся элементом управления «**Рисунок**».

8. По завершению разработки приложения, сохраним и закроем форму. Затем откроем и проверим работоспособность всех её элементов (рис. 6.14).

Рис. 6.14. Управляющая форма в режиме «**Формы**»

ВАРИАНТЫ ЗАДАНИЙ ДЛЯ ПРАКТИЧЕСКОЙ РАБОТЫ

Указания к выполнению работы

- Создать логическую модель базы данных: для заданной предметной области, представленной в виде перечня реквизитов, сформировать таблицы, определить в них ключевые поля, описать имена, типы и свойства полей и создать связи между таблицами.
- Создать формы для ввода данных в таблицы (простая и сложная формы). Заполнить таблицы. Каждая таблица должна содержать не менее 7 строк.
- Создать запросы по пунктам вариантов задания.
- Создать кнопочную форму для вызова созданных объектов.

Варианты заданий

Вариант № 1

Исходные данные:

- ***Рабочие***: табельный номер, фамилия, имя, отчество, дата рождения.
- ***Цеха:*** наименование цеха, категория производства (основное, управление, вспомогательное).
- ***Движение по службе***: должность, оклад, тип работы (штатный, совместитель, почасовик). ○*Вычислить* общую сумму выплат за месяц по выбранному цеху, а

  также среднемесячный заработок этого цеха.

  ○ *Создать* ведомость для начисления заработной платы рабочих этого цеха.

Вариант № 2*Исходные данные:*

- ***Сотрудники:*** фамилия, имя, отчество, дата рождения, дата поступления на работу
- ***Оплата труда:*** должность, оклад
- ***Отделы:*** номер отдела, фамилия сотрудника*Определить:* ○ возраст сотрудников (количество полных лет) при поступлении

на работу и на текущее время; ○количество сотрудников заданного отдела младше 30 лет; ○ минимальный размер оклада.

- ***Создать таблицу,*** которая содержит сведения о 5-и самых высокооплачиваемых сотрудниках фирмы**.**

Вариант № 3

Исходные данные:

Работники: фамилия, имя, отчество, цех.

- ***Изделия:*** наименование изделия, категория изделия (A, B, C), стоимость изготовления.
- ***Итоги:*** шифр сборщика, количество изготовленных изделий по категориям.

Рассчитать: ○ общее количество изделий каждой категории;

○ общее количество изделий, собранных всеми рабочими заданного цеха;

- *Создать ведомость*для начисления заработной платы рабочих заданного цеха. Определить средний размер заработной платы работников этого цеха.

Вариант № 4

Исходные данные:

- ***Абоненты:*** фамилия, имя, отчество, телефон, дата установки.
- ***Расценки:*** тип заказа (по городу, область, Украина, Европа, …), цена 1 мин. разговора.
- ***Заказ:*** телефон вызова, вызываемый пункт, время в минутах.

○ *Рассчитать* общее количество телефонов, установленных начиная с заданного года по сегодняшний день. Выдавать по вводимой фамилии абонента номер его телефона. ○*Создать таблицу*, которая содержит фамилии задолжников и их телефоны.

Вариант № 5

Исходные данные:

- ***Поставка:*** поставщик, дата поставки, объем поставки.
- ***Игрушки:*** артикул, наименование, цена, нижняя и верхняя возрастные границы.
- ***Чеки: номер чека, дата продажи, сумма.***

- *Определить* стоимость наиболее дорогой игрушки и ее наименование. По введенному значению *A, B* и *X*, выводить названия игрушек, которые по стоимости не превышают *X* и подходят ребенку от *A* до *B* лет. ○*Создать таблицу*, которая содержит следующую информацию: наименование игрушек, которые подходят детям от *1* до *3* лет и их цены.

Вариант № 6

Исходные данные:

- ***Студенты:*** фамилия, имя отчество студента; код группы, дата рождения.
- ***Предметы:*** наименование предмета, категория предмета (фундаментальный, профессионально-ориентированный, на выбор), тип аттестации (зачет, экзамен).

Журнал: оценки по 5 экзаменам, признак участия в общественной работе. ○*Определить* общее число активистов в списке.

- *Создать таблицу*, которая содержит сведения о начислении стипендии студентам заданной группы. Рассчитать размер стипендии по следующему алгоритму: студенту, который получил все оценки «5» и активно принимает участие в общественной работе, назначается повышенная стипендия – доплата 50 %; студенту, который получил «4» и «5», назначается обычная стипендия – ее необходимо задать; студенту, который получил одну оценку «3», но активно занимается общественной работой, также назначается обычная стипендия; другим студентам стипендия не назначается.

Вариант № 7

Исходные данные:

- ***Авторы:*** фамилия, имя отчество, название книги.
- ***Книги:*** год издания, количество экземпляров.
- ***Местоположение:*** шифр книги, номер стеллажа, номер шкафа, номер полки. ○*Определить* общее количество книг в коллекции, а также число книг заданного года издания. По заданному автору и названию книги выдать информацию о местонахождении книги. ○*Создать таблицу*, которая содержит информацию о книгах за-

данного автора, которые находятся в коллекции.

Вариант № 8

Исходные данные:

- ***Группа:*** факультет, шифр группы, фамилия куратора, должность.
- *Студент*. Фамилия студента, шифр группы, номер зачетной книжки, дата рождения, дата поступления.
- ***Результаты сессии:*** оценки по 5-и экзаменам и результаты сдачи 5 зачетов («З» – зачет, «Н» – незачет). ○*Вычислить* средний балл, полученный каждым студентом за-

данной группы, и средний балл этой группы по каждому предмету. Определить общее количество задолженностей (по экзаменам и зачетам в сумме) каждого студента заданной группы и общее число студентов-должников той же группы.

- *Создать таблицу*, которая содержит сведения о неуспевающих студентах: группу, фамилия и количество задолженностей.

Вариант № 9*Исходные данные:*

- ***Рейсы:*** номер рейса, пункт назначения, время вылета, время прибытия, стоимость билета.

Самолеты: шифр самолета, марка, количество посадочных мест, срок службы.

- ***Билеты:*** дата вылета, количество свободных мест в самолете.

Определить: ○ номера рейсов и время отправления самолетов в заданный го-

род; ○ по заданному городу и времени отправления наличие свободных мест на рейс; ○общее количество рейсов через сутки в заданный город. □*Создать таблицу,* которая содержит номера рейсов и время отправления самолетов в заданный город.

Вариант № 10*Исходные данные:*

- ***Поставка:*** артикул обуви (артикул начинается с буквы *Ж* – для женской обуви, *М* – для мужской, *Д* – для детской обуви, например: *Д0321*), наименование, объем поставки.
- ***Обувь:*** цвет, стоимость.
- *Наличие*: размер, количество**.**

Определить:

- стоимость обуви заданного артикула, и какие размеры есть в

наличии; ○ общее количество пар детской обуви, имеющейся в магазине, и

ее суммарную стоимость.

- *Создать таблицу*, которая содержит информацию обо всех моделях женской обуви.

Вариант №

11*Исходные данные:*

- ***Игроки:*** фамилия, имя, отчество, год рождения, название футбольного клуба.
- ***Футбольный клуб:*** название клуба, фамилия директора, фамилия главного тренера.
- ***Результаты:*** шифр игрока, число заброшенных им шайб, число сделанных им голевых передач, заработанное штрафное время.○*Вычислить* общее число шайб, забитых хоккеистами каждой ко-

манды, и суммарное штрафное время. ○*Создать таблицу*, которая содержит фамилии шести лучших

игроков, и сумму очков каждого игрока (голы + передачи).

Вариант № 12

Исходные данные:

- ***Студенты:*** фамилия, имя, дата рождения дата поступления.

Выбор дисциплины: код студента, наименование пяти дисциплин (выбираемая дисциплина отмечается символом «*1*», иначе – *пробел*).

- ***Успеваемость:*** средний балл, наличие задолженности.

○ *Вычислить* количество слушателей каждой дисциплины. Определить число слушателей заданной дисциплины, у которых средний балл превышает заданный. ○*Создать таблицу*, которая содержит фамилию, группу и сред-

ний балл всех слушателей заданной дисциплины. Если число их превысит заданное, то отобрать студентов, которые имеют более высокий средний балл успеваемости.

Вариант № 13

Исходные данные:

- ***Рейсы:*** номер поезда, станция назначения, время отправления, время прибытия, стоимость билета в вагоны каждого вида отдельно.

- ***Поезда:*** количество посадочных мест в купейных вагонах, плацкартных, количество мест в вагоны повышенной комфортности.
- ***Билеты:*** дата отправления, номер поезда, наличие билетов в вагоны каждого вида отдельно.

Определить:

- количество свободных мест в купейные вагоны поезда с заданным номером;
- количество поездов, которые отправляются к заданной станции назначения.

- *Создать таблицу***,** содержащую информацию о поездах, которые отправляются к заданной станции в заданном интервале времени (временной интервал задать двумя значениями, например, *13:00* и *18:30*).

Вариант №

14*Исходные данные:*

- ***Сотрудники:*** табельный номер фамилия, имя, отчество, дата рождения, дата поступления на работу.
- ***Отделы:*** номер отдела, количество сотрудников, фамилия начальника.
- ***Движение по службе***: должность, оклад, тип работы (штатный, совместитель, почасовик).
  - *Рассчитать* стаж работы всех сотрудников; средний стаж работы сотрудников заданного отдела; количество сотрудников с окладом ниже заданного.
  - *Создать таблицу*, которая содержит список сотрудников пенсионного возраста (на сегодняшний день) с указанием стажа работы.
  - *Определить разницу* в стаже работы женщин и мужнин пенсионного возраста.

Вариант №

15*Исходные данные:*

- ***Пациенты:*** фамилия, имя, отчество, пол, дата рождения, местожительство (город).
- ***Палата:*** количество мест в палате.
- ***Учет:*** дата поступления, диагноз поступления, уточненный диагноз, дата выписки, если выписался).

Определить: ○ количество иногородних граждан, прибывших в клинику; ○ количество пациентов с заданным диагнозом; ○ количество пациентов пенсионного возраста.

- *Создать таблицу*, которая содержит список пациентов старше заданного возраста с заданным диагнозом.

Вариант № 16

Исходные данные:

- ***Пассажир:*** фамилия, шифр багажа.
- ***Багаж:*** количество вещей, вес.
- ***Учет:*** дата сдачи, время сдачи, номер секции, номер стойки.

Определить: ○ общий средний вес одной вещи;

○ багаж, у которого средний вес одной вещи отличается не больше чем на 0,3 кг от общего среднего веса одной вещи; ○количество пассажиров, которые имеют больше 2 вещей. □*Создать таблицу,* содержащую информацию о багаже, вес которого превышает заданный.

Вариант №

17*Исходные данные:*

- ***Компания:*** наименование компании, дата создания компании, фамилия директора, номинал акции.
- ***Курс:*** дата, продажа, покупка.
- ***Учет:*** количество проданных акций, количество купленных акций.

Определить: ○среднее количество проданных и купленных акций; ○максимальное различие между курсом продажи и покупки акций; ○суммарное количество акций, проданных всеми фирмами, и общую сумму, на которую они проданы.

- *Создать таблицу*, которая содержит наименование фирмы и стоимость проданных акций.

Вариант № 18

Исходные данные:

- ***Заказчик:*** фамилия, адрес, телефон.
- ***Ремонт:*** номер заказа, наименование оборудования, вид ремонта, стоимость.
- ***Учет:*** фамилия мастера, дата начала ремонта, дата окончания ремонта.

Определить: ○ суммарную стоимость всех заказов; ○ количество заказов на ремонт заданного вида; ○ минимальная стоимость ремонта.

- *Создать таблицу*, которая содержит сведения о продолжительности ремонта заказов, оформленных весной: номер заказа, фамилия заказчика, наименование оборудования, продолжительность заказа.

Вариант № 19

Исходные данные:

- ***Абоненты:*** фамилия, имя, отчество, телефон, дата установки.
- ***Расценки:*** код города, стоимость *1* минуты разговора.
- ***Заказ:*** дата разговора, телефон вызова, вызываемый пункт, продолжительность в минутах.*Определить:* ○максимальную стоимость разговора; ○суммарную стоимость всех разговоров; ○общее количество разговоров в город с заданным кодом. □*Создать таблицу*, которая содержит сведения о стоимости разговоров, которые состоялись в интервале между двумя заданными датами.

Вариант №

20*Исходные данные:*

- ***Товары:*** шифр товара, наименование товара, категория (*A, B, C*), страна-производитель.
- ***Поставка:*** дата поставки, поставщик (наименование фирмы), объем, оптовая цена.
- ***Учет:*** дата продажи, розничная цена, количество проданного товара.

○ По заданному шифру товара выдавать информацию о нем.

Определить: ○ суммарную прибыль от продажи всех товаров;

- наименование товаров, продаваемых по наивысшей и наиболее низкой цене.

• *Создать таблицу*, которая содержит наименование товара и суммарную выручку.

Вариант №

21*Исходные данные:*

• ***Продукция***: номер цеха изготовителя, наименование изделия

• ***Стоимость:*** код изделия, себестоимость

• ***Учет:*** дата изготовления, количество изготовленных изделий, цена.

Определить: ○ суммарное различие между себестоимостью и ценой всех изго-

товленных изделий; ○общее количество изделий, изготовленных до заданной даты; ○цену изделия по заданному наименованию.

• *Создать таблицу*, которая содержит сведения о товарах, изготовленных в заданном цехе.

Вариант №

22*Исходные данные:*

• ***Рабочие:*** фамилия, имя, отчество, дата рождения, дата поступления на работу, номер цеха.

• ***Расценки:*** разряд, стоимость одного часа.

• ***Учет:*** дата, количество отработанных часов.

Определить: ○ среднее количество часов, отработанных за день; ○ максимальную стоимость одного часа; ○ по заданной дате количество отработанных часов.

• *Создать таблицу*, которая содержит следующие сведения о работниках заданного цеха: ○фамилия работника; ○ суммарная стоимость отработанного им времени.

Вариант № 23

Исходные данные:

• ***Клиенты:*** фамилия, адрес, телефон**.**

• ***Заказ:*** номер заказа, наименование изделия, фамилия мастера.

• ***Учет:*** дата приема, дата выполнения заказа, стоимость заказа.

Определить: ○ количество заказов, выполненных мастером с заданной фа-

милией; ○ стоимость самого дорого

заказа; ○ среднюю стоимость

заказов.

- *Создать таблицу*, которая содержит фамилию клиента, номер заказа и продолжительность его выполнения.

Вариант № 24

Исходные данные:

- ***Импортеры:*** фирма-импортер, страна, наименование товара.
- ***Поставка:*** шифр товара, объем партии в штуках, стоимость *1* штуки в условных единицах.
- ***Учет:*** дата поставки, дата получения, подтверждение приема партии. *Определить:* ○суммарный объем товаров, импортированных заданной страной;

○ суммарную стоимость партии товара по заданному шифру; ○ минимальную стоимость товара.

- *Создать таблицу,* которая содержит сведения о стоимости товаров, импортированных заданной страной. Таблица должна содержать наименование товара и суммарную стоимость партии.

Вариант №

25*Исходные данные:*

- ***Рабочие:*** фамилия, имя, отчество, дата рождения, дата поступления на работу, номер цеха.
- ***Оплата:*** разряд, оплата за изготовление одной качественной детали.
- ***Учет:*** дата, количество изготовленных деталей, количество бракованных деталей.Определить: ○общее количество бракованных деталей, изготовленных всеми

мастерами заданного цеха; ○сумму штрафа за каждую бракованную деталь, которая состав-

ляет 20 % от оплаты за качественную работу; ○фамилию мастера, который изготовил максимальное количе-

ство качественных деталей.

- *Создать таблицу*, которая содержит сведения об оплате труда рабочих. Таблица должна содержать фамилию рабочего, номер цеха и сумму к

выплате с учетом штрафа и налога (налог составляет 15 % от стоимости оплаты).

Вариант №

26*Исходные данные:*

- ***Отделение:*** номер отделения, фамилию заведующего, номер корпуса, этаж.
- ***Лечение:*** шифр болезни, продолжительность.
- ***Оплата:*** диагностика, стоимость *1* дня лечения, затраты на лекарство.
- ***Суммарная стоимость:*** отработанного им времени.

Определить:
- по названию болезни затраты на лекарство;
- среднюю стоимость *1* дня лечения;
- рассчитать суммарную стоимость лечения каждой болезни, включая затраты на лекарство.

- *Создать таблицу*, которая содержит сведения о стоимости лечения в заданном отделении.

Вариант № 27

Исходные данные:

- ***Книги:*** наименование книги, фамилия автора, издательство, год издания, тираж.
- ***Магазины:*** шифр книги, номер магазина, цена.
- ***Учет продаж:*** код продажи, продано, остаток.

Определить:
- количество проданных книг в заданном магазине;
- суммарную стоимость всех непроданных книг;
- среднюю цену одной книги.

- *Создать таблицу,* которая содержит суммарную стоимость книг, проданных каждым магазином.

Вариант №

28*Исходные данные:*

- ***Детали:*** наименование детали, цех-изготовитель
- ***Изготовление:*** шифр материала, шифр детали, затрата материала на *1* деталь.

- ***Учет:*** дата изготовления, количество изготовленных деталей, количество брака.

Определить: ○ для всех деталей суммарные затраты материала на брак; ○ количество качественных деталей; ○ деталь, на которую тратится более всего материала. □

Создать таблицу, которая содержит шифр детали и процент брака.

Вариант №

29*Исходные данные:*

- ***Лекарство:*** название лекарства, категория (антибиотик, жаропонижающее, витамины, противовоспалительное, антидепрессант), дата изготовления, дата истечения срока.
- ***Стоимость:*** шифр лекарства, код аптеки, цена за *1* упаковку.
- ***Продажа:*** количество проданных упаковок, остаток.

Определить: ○ суммарное количество упаковок лекарства, проданных всеми аптеками и принадлежащее заданной категории.

- ○ стоимость всех непроданных упаковок;
- ○ среднюю стоимость лекарства.

- *Создать таблицу*, которая содержит информацию о просроченных лекарствах: номер аптеки, название, категория и дату истечения срока.

Вариант № 30

Исходные данные:

- ***Продавцы:*** табельный номер, фамилия, имя, отчество, дата рождения.
- ***Товары:*** шифр товара, тип товара, сложность продажи (средняя, высокая);
- ***Журнал регистрации:*** количество проданных товаров по дням недели (понедельник, вторник, ..., суббота);*Определить:* ○общее количество товаров, проданных каждым продавцом; ○фамилия продавца, который продал наибольшее число товаров, и определить день, когда он достиг наивысшей производительности труда.
- *Создать таблицу,* которая содержит следующую информацию: фамилия продавца и общее количество товаров, проданное им за неделю.

СПИСОК РЕКОМЕНДУЕМОЙ ЛИТЕРАТУРЫ

Основная литература:

1. *Бекаревич Ю. Б., Пушкина Н. В*. СПб.: БХВ - Петербург, 2016. 464 с. (Самоучитель Microsoft Access 2013).

2. *Гурвиц Г.* Microsoft Access 2013. Разработка приложений на реальном примере:
М., 2012. 258 с.

3. *Одиночкина С. В.* Разработка баз данных в Microsoft Access 2010, НИУ ИТМО, 2012. 81 с.

Дополнительная литература:

1. *Домострой А.* MS Access 2013. Создание базы данных. Урок 1. Режим доступа: https://www.youtube.com/watch?v=uCenTUX1QcQ

2. *Домострой А.* MS Access 2013. Таблицы. Урок 2. Режим доступа: https://www.youtube.com/watch?v=VDuyue8ra2Q

3. *Домострой А.* MS Access 2013. Запросы. Урок 3. Режим доступа: https://www.youtube.com/watch?v=nSIHUvfBy34

4. *Домострой А.* MS Access 2013. Формы. Урок 4. Режим доступа: https://www.youtube.com/watch?v=54ZZhSYrz8s

5. *Домострой А.* MS Access 2013. Многотабличные формы. Урок 5. Режим доступа: https://www.youtube.com/watch?v=ou-1q4Q6NjY

6. *Домострой А.* MS Access 2013. Создание отчетов. Урок 6. Режим доступа: https://www.youtube.com/watch?v=PrH-S8r0nlE

7. *Домострой А.* MS Access 2013. Главная Кнопочная форма Урок 7. Режим доступа: https://www.youtube.com/watch?v=Ou0HJtzypOU

8. *Макарова Н. В.* Информатика: учебник для вузов. Стандарт третьего поколения. СПб: Питер, 2011. 576 с.: ил.

МИНИСТЕРСТВО НАУКИ И ВЫСШЕГО ОБРАЗОВАНИЯ РОССИЙСКОЙ ФЕДЕРАЦИИ

ФГБОУ ВО «Уральский государственный горный университет»

УТВЕРЖДАЮ
Проректор по учебно-методическому комплексу
_____С.А. Упоров

МЕТОДИЧЕСКИЕ УКАЗАНИЯ ПО ОРГАНИЗАЦИИ САМОСТОЯТЕЛЬНОЙ РАБОТЫ И ЗАДАНИЯ ДЛЯ ОБУЧАЮЩИХСЯ

ПРИКЛАДНОЕ ПРОГРАММНОЕ ОБЕСПЕЧЕНИЕ

Специальность
21.05.04 Горное дело

Направление (профиль)
Горные машины и оборудование

форма обучения: очная, заочная

год набора: 2021

Автор: Дружинин А.В., доцент, канд. техн. наук

Одобрены на заседании кафедры	Рассмотрены методической комиссией
Информатики	
(название кафедры)	*(название факультета)*
Зав. кафедрой _____	Председатель _____
(подпись)	*(подпись)*
Дружинин А.В.	Осипов П.А.
(Фамилия И.О.)	*(Фамилия И.О.)*
Протокол № 1 от 10.09.2020	Протокол № 2 от 14.10.2020
(Дата)	*(Дата)*

Екатеринбург
2020

Оглавление

ЧАСТЬ I. ПОНЯТИЕ ППП....3
Тема 1.1 Введение в предмет. Понятие ППП....4
Тема 1.2 Структура и основные компоненты ППП....10
Тема 1.3 Эволюция ППП. Примеры современных ППП....13
ЧАСТЬII. ПППMSOFFICE....22
Тема 2.1 Структура и состав MS Office. Основные приложения 23
Тема 2.2 Введение в офисное программирование....29
Тема 2.3 Макросы. Использование макрорекордера....34
Тема 2.4 Среда разработки VBA....38

ЧАСТЬ I. ПОНЯТИЕ ППП
ТЕМА 1.1 ВВЕДЕНИЕ В ПРЕДМЕТ. ПОНЯТИЕ ППП

Цели и задачи дисциплины

- Изучение основных принципов, используемых в разработке интегрированных программных продуктов.
- Изучение структуры, состава и назначения компонентов интегрированного ПО, а также средств организации взаимодействия между компонентами и инструментальных средств расширения функциональности.
- Формирование навыков работы со средствами автоматизации решения прикладных задач.
- Формирование навыков использования встроенных средств разработки.
- Требования к уровню освоения дисциплины
- В результате изучения дисциплины студенты должны:
- знать принципы построения прикладных информационных систем
- уметь использовать современные программные средства для обработки разнородной информации;
- уметь автоматизировать процесс решения прикладных задач с помощью встроенных языков программирования;
- иметь представление о современном состоянии и тенденциях развития рынка прикладного ПО.

Основные понятия и определения

Информационная система (ИС) - организационно упорядоченная совокупность документов (массивов документов) и информационных технологий, в том числе с использованием средств вычислительной техники и связи, реализующих информационные процессы. Информационные системы предназначены для хранения, обработки, поиска, распространения, передачи и представления информации.

Автоматизированная (информационная) система (АС) - совокупность программных и аппаратных средств, предназначенных для хранения и/или управления данными и информацией и производства вычислений и управляемая человеком-оператором (в этом главное отличие автоматизированной системы от автоматической).

Многоуровневое представление ИС - модель представления информационной системы в виде совокупности взаимосвязанных уровней, разделенных по функциональному назначению (рис. 1).

Рис. 1. Многоуровневое представление информационных систем.

Аппаратное обеспечение ИС - комплекс электронных, электрических и механических устройств, входящих в состав информационной системы или сети.

Программное обеспечение (ПО) — совокупность программ и данных, предназначенных для решения определенного круга задач и хранящиеся на машинных носителях.

Программа — последовательность формализованных инструкций, представляющих алгоритм решения некоторой задачи и предназначенная для исполнения устройством управления вычислительной машины. Инструкции программы записываются при помощи машинного кода или специальных языков программирования. В зависимости от контекста термин «программа» может относится к исходным текстам, при помощи которых записывается алгоритм, или к исполняемому машинному коду.

Программист - специалист, занимающийся разработкой и проверкой программ. Различают системных и прикладных программистов.

Пользователь - человек, принимающий участие в управлении объектами и система ми некоторой предметной области и являющийся составным элементом автоматизированной системы.

Прикладное программное обеспечение - программное обеспечение, ориентированное на конечного пользователя и предназначенное для решения пользовательских задач.

Прикладное ПО состоит из:

- отдельных прикладных программ и пакетов прикладных программ, предназначенных для решения различных задач пользователей;

- автоматизированных систем, созданных на основе этих пакетов.

Пакет прикладных программ - комплект программ, предназначенных для решения задач из определенной проблемной области. Обычно применение пакета прикладных программ предполагает наличие специальной документации: лицензионного свидетельства, паспорта, инструкции пользователя и т.п.

Классификация программного обеспечения

Любая классификация подразумевает выбор некоторого группировочного признака (или нескольких), на основании которого и производится отнесение объектов к тому или иному классу. Так, при классификации программного обеспечения по способу распространения можно выделить следующие категории список не полный):

- Commercial Software - коммерческое (с ограниченными лицензией возможностями на использование), разрабатываемое для получения прибыли.
- Freeware - свободное ПО, распространяемое без ограничений на использование, модификацию и распространение.
- Shareware - условно-бесплатное ПО, с частичными ограничениями при работе в ознакомительном режиме (например, определенное количество запусков программы).
- Abandonware - «заброшенное» ПО, поддержка которого непосредственным разработчиком прекращена, но продолжается третьими лицами (например, партнерами или энтузиастами).
- Adware - ПО, в код которого включены рекламные материалы. Такое ПО распространяется бесплатно, но для отключения рекламных блоков необходима оплата.
- Careware - «благотворительное» ПО, оплату за которое разработчик (или распро странитель) просит переводить на благотворительные нужды.

При классификации программного обеспечения по назначению в качестве критерия используют уровень представления ИС, на который ориентирована та или иная программа. Соответственно выделяют следующие классы ПО:

1. Системное ПО - решает задачи общего управления и поддержания работоспособности системы в целом. К этому классу относят операционные системы, менеджеры загрузки, драйверы устройств, программные кодеки, утилиты и программные средства защиты информации.
2. Инструментальное ПО включает средства разработки (трансляторы, отладчики, интегрированные среды, различные SDK и т.п.) и системы управления базами данных (СУБД).

3. Прикладное ПО - предназначено для решения прикладных задач конечными пользователями.

Прикладное ПО - самый обширный класс программ, в рамках которого возможна дальнейшая классификация, например, по предметным областям. В этом случае группировочным признаком является класс задач, решаемых программой. Приведем несколько примеров:

- Офисные приложения - предназначены для автоматизации офисной деятельности (текстовые редакторы и процессоры, электронные таблицы, редакторы презентаций и т.п.)
- Корпоративные информационные системы - бухгалтерские программы, системы корпоративного управления, системы управления проектами (Project Management), инструменты автоматизации документооборота (EDM-системы) и управления архивами документов (DWM-системы)
- Системы проектирования и производства - системы автоматизированного проектирования (САПР, CAD/CAM-системы), системы управления технологическими (SCADA) и производственными (MES) процессами
- Научное ПО - системы математического и статистического расчета, анализа и моделирования
- Геоинформационные системы (ГИС)
- Системы поддержки принятия решений (СППР)
- Клиенты доступа к сетевым сервисам (электронная почта, веб-браузеры, передача сообщений, чат-каналы, клиенты файлообменных сетей и т.п.)
- Мультимедийное ПО - компьютерные игры, средства просмотра и редактирования аудио- и видеоинформации, графические редакторы и вьюеры, анимационные редакторы и т.п.

С точки зрения конечного пользователя такая классификация оправданна и наглядна, для разработчика же более значимым фактором является структура прикладной программы, в общем случае состоящей из нескольких компонентов. Назначение этих компонентов, связи между ними и способность к взаимодействию определяют интеграцию прикладного ПО. Чем теснее связаны программные компоненты, тем выше степень интеграции.

В зависимости от степени интеграции многочисленные прикладные программные средства можно классифицировать следующим образом[1]:

1. отдельные прикладные программы;

[1] Следует отметить отсутствие безусловных границ между перечисленными формами прикладного программного обеспечения

2. библиотеки прикладных программ;
3. пакеты прикладных программ;
4. интегрированные программные системы.

Отдельная прикладная программа пишется, как правило, на некотором высокоуровневом языке программирования (Pascal, Basic и т.п.) и предназначается для решения конкретной прикладной задачи. Такая программа может быть реализована в виде набора модулей, каждый из которых выполняет некоторую самостоятельную функцию (например, модуль пользовательского интерфейса, модуль обработки ошибок, модуль печати и т.п.).
При этом доступ к функциям модулей из внешних программ невозможен.

Библиотека представляет собой набор отдельных программ, каждая из которых решает некоторую прикладную задачу или выполняет определенные вспомогательные функции (управление памятью, обмен с внешними устройствами и т.п.). Библиотеки программ зарекомендовали себя эффективным средством решения вычислительных задач. Они интенсивно используются при решении научных и инженерных задач с помощью ЭВМ.
Условно их можно разделить на библиотеки общего назначения и специализированные библиотеки.

Пакет прикладных программ (ППП) - это комплекс взаимосвязанных программ, ориентированный на решение определенного класса задач. Формально такое определение не исключает из числа пакетов и библиотеки программ, однако у ППП, как отдельной категории, есть ряд особенностей, среди которых: ориентация на решение классов задач, унифицированный интерфейс, наличие языковых средств.

Интегрированная программная система - это комплекс программ, элементами которого являются различные пакеты и библиотеки программ. Примером служат системы автоматизированного проектирования, имеющие в своем составе несколько ППП различного назначения. Часто в подобной системе решаются задачи, относящиеся к различным классам или даже к различным предметным областям.

Понятие пакета прикладных программ

Итак, пакет прикладных программ (ППП) – это комплекс взаимосвязанных программ для решения определенного класса задач из конкретной предметной области. На текущем этапе развития информационных технологий именно ППП являются наиболее востребованным видом прикладного ПО. Это связано с упомянутыми ранее особенностями ППП. Рассмотрим их подробней:

- Ориентация на решение класса задач. Одной из главных особенностей является ориентация ППП не на отдельную задачу, а на некоторый класс задач, в том числе и

специфичных, из определенной предметной области. Так, например, офисные пакеты ориентированы на офисную деятельность, одна из задач которой - подготовка документов (в общем случае включающих не только текстовую информацию, но и таблицы, диаграммы, изображения). Следовательно, офисный пакет должен реализовывать функции обработки текста, представлять средства обработки табличной информации, средства построения диаграмм разного вида и первичные средства редактирования растровой и векторной графики.

- Наличие языковых средств. Другой особенностью ППП является наличие в его составе специализированных языковых средств, позволяющих расширить число задач, решаемых пакетом или адаптировать пакет под конкретные нужды. Пакет может представлять поддержку нескольких входных языков, поддерживающих различные парадигмы. Поддерживаемые языки могут быть использованы для формализации исходной задачи, описания алгоритма решения и начальных данных, организации доступа к внешним источникам данных, разработки программных модулей, описания модели предметной области, управления процессом решения в диалоговом режиме и других целей. Примерами входных языков ППП являются VBA в пакете MS Office, AutoLISP/VisualLISP в Autodesk AutoCAD, StarBasic в OpenOffice.org
- Единообразие работы с компонентами пакета. Еще одна особенность ППП состоит в наличии специальных системных средств, обеспечивавших унифицированную работу с компонентами. К их числу относятся специализированные банки данных, средства информационного обеспечения, средства взаимодействия пакета с операционной системой, типовой пользовательский интерфейс и т.п.
-

ТЕМА 1.2 СТРУКТУРА И ОСНОВНЫЕ КОМПОНЕНТЫ ППП

Несмотря на разнообразие конкретных пакетных разработок, их обобщенную внутреннюю структуру можно представить в виде трех взаимосвязанных элементов1 (рис. 2):

1. входной язык (макроязык, язык управления) - представляет средство общения пользователя с пакетом;
2. предметное обеспечение (функциональное наполнение) - реализует особенности конкретной предметной области;
3. системное обеспечение (системное наполнение) - представляет низкоуровневые средства, например, доступ к функциям операционной системы.

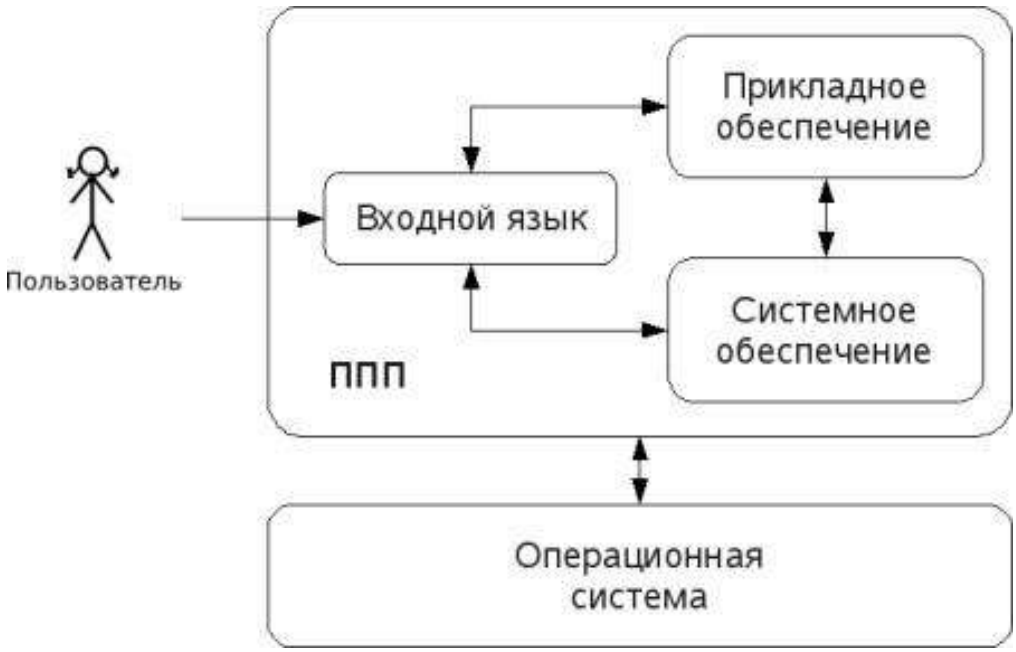

Рис. 2. Структура ППП.

Входной язык - основной инструмент при работе пользователя с пакетом прикладных программ. В качестве входного языка могут использоваться как универсальные (Pascal, Basic и т.п.), так и специализированные, проблемно-ориентированные языки программирования (Cobol - для бизнес-приложений, Lisp - списочные структуры данных, Fortran и MathLAB - математические задачи и т.п.).

Развитый пакет может обладать несколькими входными языками, предназначенными для выполнения различных функций в рамках решаемого класса задач. Так, например, в пакете OpenOffice.org поддерживаются языки StarBasic, Python, JavaScript и Java. StarBasic является основным входным языком, предназначенным для автоматизации работы с пакетом, для этого языка имеется интегрированная среда разработки и встроенный отладчик. Скрипты на языках Python и JavaScript загружаются и исполняются из внешних файлов. На Java (через SDK и функции API OpenOffice) можно создавать модули расширения и полнофункциональные приложения-компоненты.

Входные языки отражают объем и качество предоставляемых пакетом возможностей, а также удобство их использования. Таким образом, именно входной язык является основным показателем возможностей ППП. Однако стоит отметить, что в современных пакетах обращение пользователя к языковым средствам обычно происходит косвенно, через графический интерфейс.

Предметное обеспечение отражает особенности решаемого класса задач из конкретной предметной области и включает:

- программные модули, реализующие алгоритмы (или их отдельные фрагменты) прикладных задач;
- средства сборки программ из отдельных модулей.

Наиболее распространено в настоящее время оформление программных модулей в виде библиотек, подключаемых статически или динамически. В зависимости от использованного разработчиками подхода к проектированию и реализации ППП такие библиотеки содержат встроенные классы и описания их интерфейсов (при использовании объектно-ориентированного программирования). При использовании парадигмы структурного программирования в библиотечных модулях содержатся процедуры и функции, предназначенные для решения некоторых самостоятельных задач. В обоих случаях библиотеки связаны с другими модулями пакета лишь входной и выходной информацией.

Системное обеспечение представляет собой совокупность низкоуровневых средств (программы, файлы, таблицы и т.д.), обеспечивающих определенную дисциплину работы пользователя при решении прикладных задач и формирующих окружение пакета. К системному обеспечению ППП относят следующие компоненты:

- монитор - программа, управляющая взаимодействием всех компонентов ППП;
- транслятор(ы) с входных языков - для ППП характерно использование интерпретируемых языков;
- средства доступа к данным - драйверы баз данных и/или компоненты, представляющие доступ через унифицированные интерфейсы (ODBC, JDBC, ADO, BDE и т.п.);
- информационно-справочный модуль - предоставляет функции поддержки, среди которых информационные сообщения, встроенная справочная системы и т.п.

различные служебные программы, выполняющие низкоуровневые операции (автосохранение, синхронизация совместно используемых файлов и т.д.)

Приведенная логическая структура ППП достаточна условна и в конкретном ППП может отсутствовать четкое разделение программ на предметное и системное обеспечение. Например, программа планирования вычислений, относящаяся к прикладному обеспечению, может одновременно выполнять и ряд служебных функций (информационное обеспечение, связь с операционной системой и т.п.).

Кроме того, одни и те же программы в одном пакете могут относиться к предметному обеспечению, а в другом - к системному. Так, программы построения диаграмм в рамках специализированного пакета машинной графики естественно отнести к предметному обеспечению. Однако те же программы следует считать вспомогательными и относящимися к системному обеспечению, например, в пакете решения вычислительных задач.

ТЕМА 1.3 ЭВОЛЮЦИЯ ППП. ПРИМЕРЫ СОВРЕМЕННЫХ ППП

Этапы развития ППП

Первые ППП представляли собой простые тематические подборки программ для решения отдельных задач в той или иной прикладной области, обращение к ним выполнялось с помощью средств оболочки ОС или из других программ. Современный пакет является сложной программной системой, включающей специализированные системные и языковые средства. В относительно короткой истории развития вычислительных ППП можно выделить *4 основных поколения* (класса) пакетов. Каждый из этих: классов характеризуется определенными особенностями входящих состав ППП компонентов - входных языков, предметного и системного обеспечения.

Первое поколение

В качестве входных языков ППП первого поколения использовались универсальные языки программирования (Фортран, Алгол-60 и т.п.) или языки управления заданиями соответствующих операционных систем. Проблемная ориентация входных языков достигалась за счет соответствующей мнемоники в идентификаторах. Составление заданий на таком языке практически не отличалось от написания программ на алгоритмическом языке.

Предметное обеспечение первых ППП, как правило, было организовано в форме библиотек программ, т.е. в виде наборов (пакетов) независимых программ на некотором базовом языке программирования (отсюда впервые возник и сам термин «пакет»). Такие ППП иногда называют *пакетами библиотечного типа*, или *пакетами простой структуры*.

В качестве системного обеспечения пакетов первого поколения обычно использовались штатные компоненты программного обеспечения ЭВМ: компиляторы с алгоритмических языков, редакторы текстов, средства организации библиотек программ, архивные системы и т.д. Эти пакеты не требовали сколько-нибудь развитой системной поддержки, и для их функционирования вполне хватало указанных системных средств общего назначения. В большинстве случаев разработчиками таких пакетов были прикладные программисты, которые пытались приспособить универсальные языки программирования к своим нуждам.

Второе поколение

Разработка ППП второго поколения осуществлялась уже с участием системных программистов. Это привело к появлению специализированных входных языков на базе универсальных языков программирования. Проблемная ориентация таких языков достигалась не только за счет использования определенной мнемоники, но также применением

соответствующих языковых конструкций, которые упрощали формулировку задачи и делали ее более наглядной. Транслятор с такого языка представлял собой препроцессор (чаще всего макропроцессор) к транслятору соответствующего алгоритмического языка.

В качестве модулей в пакетах этого класса стали использоваться не только программные единицы (т.е. законченные программы на том или ином языке программирования), но и такие объекты, как последовательность операторов языка программирования, совокупность данных, схема счета и др.

Существенные изменения претерпели также принципы организации системного обеспечения ППП. В достаточно развитых пакетах второго поколения уже можно выделить элементы системного обеспечения, характерные для современных пакетов: монитор, трансляторы с входных языков, специализированные банки данных, средства описания модели предметной области и планирования вычислений и др.

Третье поколение

Третий этап развития ППП характеризуется появлением самостоятельных входных языков, ориентированных на пользователей-непрограммистов. Особое внимание в таких ППП уделяется системным компонентам, обеспечивающим простоту и удобство. Это достигается главным образом за счет специализации входных языков и включения в состав пакета средств автоматизированного планирования вычислений.

Четвертое поколение

Четвертый этап характеризуется созданием ППП, эксплуатируемых в интерактивном режиме работы. Основным преимуществом диалогового взаимодействия с ЭВМ является возможность активной обратной связи с пользователем в процессе постановки задачи, ее решения и анализа полученных результатов. Появление и интенсивное развитие различных форм диалогового общения обусловлено прежде всего прогрессом в области технических средств (графическая подсистема ЭВМ и средства мультимедиа, сетевые средства). Развитие аппаратного обеспечения повлекло за собой создание разнообразных программных средств поддержки диалогового режима работы (диалоговые операционные системы, диалоговые пакеты программ различного назначения и т. д.).

Прикладная система состоит из *диалогового монитора* - набора универсальных программ, обеспечивающих ведение диалога и обмен данными, и базы знаний об области. Информация о структуре, целях и форма диалога задает сценарий, в соответствии с который монитор управляет ходом диалога. Носителями процедурных знаний о предметной области являются прикладные модули, реализующие функции собственной системы. Таким образом, создание прикладной системы сводится к настройке диалогового монитора на конкретный

диалог, путем заполнения базы знаний. При этом программировать в традиционном смысле этого слова приходится лишь прикладные модули, знания о диалоге вводятся в систему с помощью набора соответствующих средств - редактора сценариев. Логично требовать, чтобы редактор сценариев также представлял собой диалоговую программу, отвечавшую рассмотренным выше требованиям. Благодаря готовому универсальному монитору программист может сосредоточиться на решении чисто прикладных задач, выделение же знаний о диалоге в сценарий обеспечивает в значительной степени необходимая гибкость программного продукта.

Большое внимание в настоящее время уделяется проблеме создания *«интеллектуальных ППП»*. Такой пакет позволяет конечному пользователю лишь сформулировать свою задачу в содержательных терминах, не указывая алгоритма ее решения. Синтез решения и сборка целевой программы производятся автоматически. При этом детали вычислений скрыты от пользователя, и компьютер становится интеллектуальным партнером человека, способным понимать его задачи. Предметное обеспечение подобного ППП представляет собой некоторую базу знаний, содержащую как процедурные, так и описательные знания. Такой способ решения иногда называют концептуальным программированием, характерными особенностями которого является программирование в терминах предметной области использование ЭВМ уже на этапе постановки задач, автоматический синтез программ решения задачи, накопление знаний о решаемых задачах в базе знаний.

Краткий обзор некоторых ППП

Для иллюстрации ранее рассмотренных материалов приведем несколько примеров современных пакетов прикладных программ из различных предметных областей. Учитывая, что постоянно появляются новые версии программных продуктов, здесь будут рассматриваться не возможности конкретных версий, а лишь основные структурные компоненты, входящие в состав того или иного пакета.

Autodesk AutoCAD

Основное назначение ППП AutoCAD - создание чертежей и проектной документации. Современные версии этого пакета представляют существенно большие возможности, среди которых построение трехмерных твердотельных моделей, инженерно-технические расчеты и многое другое.

Первые версии системы AutoCAD, разрабатываемой американской фирмой Autodesk, появились еще в начале 80-х годов двадцатого века, и сразу же привлекли к себе внимание своим оригинальным оформлением и удобством для пользователя. Постоянное развитие

системы, учет замечаний, интеграция с новыми продуктами других ведущих фирм сделали AutoCAD мировым лидером на рынке программного обеспечения для автоматизированного проектирования.

Языковые средства

В основе языковых средств ППП AutoCAD - технология Visual LISP, базирующаяся на языке AutoLISP (подмножество языка LISP) и используемая для создания приложений и управления в AutoCAD. Visual LISP представляет полное окружение, включающее:

- Интегрированную среду разработки, облегчающую написание, отладку и сопровождение приложений на AutoLISP
- Доступ к объектам ActiveX и обработчикам событий
- Защиту исходного кода
- Доступ к файловым функциям операционной системы
- Расширенные функции языка LISP для обработки списочных структур данных.

Для разработчиков совместимых приложений в AutoCAD включена поддержка ObjectARX. Это программное окружение представляет объектно-ориентированный интерфейс для приложений на языках C++, C# и VB.NET и обеспечивает прямой доступ к структурам БД, графической подсистеме и встроенным командам пакета.

Кроме того, в AutoCAD имеется поддержка языка Visual Basic for Applications (VBA), что позволяет использовать этот пакет совместно с другими приложениями, в частности, из семейства Microsoft Office.

Предметное обеспечение

К предметному обеспечению пакета в первую очередь относятся функции построения примитивов - различных элементов чертежа. Простые примитивы - это такие объекты как точка, отрезок, круг (окружность) и т.д. К сложным примитивам относятся: полилиния, мультилиния, мультитекст (многострочный текст), размер, выноска, допуск, штриховка, вхождение блока или внешней ссылки, атрибут, растровое изображение. Кроме того, есть пространственные примитивы, видовые экраны и пр. Операции построения *большей части* примитивов могут быть выполнены через пользовательский интерфейс, *все* - через команды языка.

Высокоуровневые средства представлены расширениями и приложениями AutoCAD для конкретных предметных областей. Например в машиностроении используется Autodesk Mechanical Desktop - предназначенный для сложного трехмерного моделирования, в том числе валов и пружин. Для проектирования деталей из листовых материалов предназначена система

Copra Sheet Metal Bender Desktop (разработчик - Data-M Software GmbH). Моделирование динамики работы механизмов может выполняться в системе Dynamic Designer (Mechanical Dynamics). В числе известных архитектурных и строительных приложений можно отметить системы АРКО (АПИО-Центр), СПДС GraphiCS (Consistent Software), ArchiCAD. Для проектирования промышленных объектов может использоваться система PLANT-4D (CEA Technology). Это лишь некоторые из областей использования AutoCAD.

Системное обеспечение

Среди системного обеспечения следует отметить основной формат файлов AutoCAD .dwg, который стал стандартом «де факто» для прочих САПР.

К системному же обеспечению относятся типовые и специализированные библиотеки деталей и шаблонов, использование которых позволяет существенно ускорить процесс проектирования. Здесь же упомянем требования отраслевых и государственных стандартов, которым должны соответствовать чертежи и спецификации.

Конфигурация и настройки различных режимов AutoCAD устанавливаются через т.н. системные переменные. Изменяя их значения можно задавать пути к файлам, точность вычислений, формат вывода и многое другое.

Adobe Flash

Adobe (ранее Macromedia) Flash - это технология и инструментарий разработки интерактивного содержания с большими функциональными возможностями для цифровых, веб- и мобильных платформ. Она позволяет создавать компактные, масштабируемые анимированные приложения (ролики), которые можно использовать как отдельно, так и встраивая в различное окружение (в частности, в веб-страницы). Эти возможности обеспечиваются следующими компонентами технологии: языком Action Script, векторным форматом .swf и видеоформатом .flv, всевозможными flash-плейерами для просмотра и редакторами для создания.

Рассмотрим интегрированную среду Adobe Flash как основное средство создания flash-приложений. При этом отметим, что языковые и системные средства относятся не только к этому пакету, а к технологии в целом.

Язык ActionScript

ActionScript — объектно-ориентированный язык программирования, который добавляет интерактивность, обработку данных и многое другое в содержимое Flash-приложений. Синтаксис ActionScript основан на спецификации ECMAScript (сюда же относятся языки

JavaScript и JScript). Библиотека классов ActionScript, написанная на C++, представляет доступ к графическим примитивам, фильтрам, принтерам, геометрическим функциям и пр.

ActionScript как язык появился с выходом 5 версии Adobe (тогда еще Macromedia) Flash, которая стала первой программируемой на ActionScript средой. Первый релиз языка назывался ActionScript 1.0. Flash 6 (MX). В 2004 году Macromedia представила новую версию ActionScript 2.0 вместе с выходом Flash 7 (MX 2004), в которой было введено строгое определение типов, основанное на классах программирование: наследование, интерфейсы и т. д. Также Macromedia была выпущена модификация языка Flash Lite для программирования под мобильные телефоны. ActionScript 2.0 является не более чем надстройкой над ActionScript 1.0, то есть на этапе компиляции ActionScript 2.0 осуществляет некую проверку и превращает классы, методы ActionScript 2.0 в прежние прототипы и функции ActionScript 1.0.

В 2005 году вышел ActionScript 3.0 в среде программирования Adobe Flex, а позже в Adobe Flash 9.

ActionScript 3.0 (текущая версия на момент подготовки этого материала) представляет, по сравнению с ActionScript 2.0 качественное изменение, он использует новую виртуальную машину AVM 2.0 и дает взамен прежнего формального синтаксиса классов настоящее классовое (class-based) Объектно-ориентированное программирование. ActionScript 3.0 существенно производительней предыдущих версий и по скорости приблизился к таким языкам программирования, как Java и C++.

С помощью ActionScript можно создавать интерактивные мультимедиа-приложения, игры, веб-сайты и многое другое.

Системное обеспечение

ActionScript исполняется виртуальной машиной (ActionScript Virtual Machine), которая является составной частью Flash Player. ActionScript компилируется в байткод, который включается в SWF-файл.

SWF-файлы исполняются Flash Player-ом. Flash Player существует в виде плагина к веб-браузеру, а также как самостоятельное исполняемое приложение. Во втором случае возможно создание исполняемых exe-файлов, когда swf-файл включается во Flash Player.

Для создания и просмотра видеофайлов в формате flv используются программные кодеки, поддерживающие этот формат.

Прикладное обеспечение

К прикладному обеспечению в рамках технологии Flash относятся средства создания роликов в форматах .swf, .flv и .exe. Основным инструментом является среда среда Adode Flash, включающая различные средства для создания и редактирования мультимедийного

содержания, в т.ч. видео- и аудиофайлов, интегрированную среду разработки на ActionScript и множество дополнительных функций упрощения процесса создания роликов.

Пакет MatLab

MatLab (сокращение от англ. «Matrix Laboratory») — пакет прикладных программ для решения задач технических вычислений, и язык программирования, используемый в этом пакете. По данным фирмы-разработчика, более 1000000 инженерных и научных работников используют этот пакет, который работает на большинстве современных операционных систем, включая GNU/Linux, Mac OS, Solaris и Microsoft Windows.

Язык MatLab

MATLAB как язык программирования был разработан Кливом Моулером (англ. Cleve Moler) в конце 1970-х годов. Целью разработки служила задача использования программных математических библиотек Linpack и EISPACK без необходимости изучения языка Фортран. Акцент был сделан на матричные алгоритмы.

Программы, написанные на MATLAB, бывают двух типов — функции и скрипты. Функции имеют входные и выходные аргументы, а также собственное рабочее пространство для хранения промежуточных результатов вычислений и переменных. Скрипты же используют общее рабочее пространство. Как скрипты, так и функции не компилируются в машинный код, а сохраняются в виде текстовых файлов. Существует также возможность сохранять так называемые pre-parsed программы — функции и скрипты, приведенные в вид, удобный для машинного исполнения и, как следствие, более быстрые по сравнению с обычными.

Системное обеспечение

Язык MATLAB является высокоуровневым интерпретируемым языком программирования, включающим основанные на матрицах структуры данных, широкий спектр функций, интегрированную среду разработки, объектно-ориентированные возможности и интерфейсы к программам, написанным на других языках программирования. Имеются интерфейсы для получения доступа к внешним данным, клиентам и серверам, общающимся через технологии Component Object Model (COM) или Dynamic Data Exchange (DDE), а также периферийным устройствам, которые взаимодействуют напрямую с MATLAB. Многие из этих возможностей известны под названием MATLAB API.

Встроенная среда разработки позволяет создавать графические интерфейсы пользователя с различными элементами управления, такими как кнопки, поля ввода и другими. С помощью компонента MATLAB Compiler эти графические интерфейсы могут быть преобразованы в самостоятельные приложения.

Для MATLAB имеется возможность создавать специальные наборы инструментов (англ. toolbox), расширяющие его функциональность. Наборы инструментов представляют собой коллекции функций, написанных на языке MATLAB для решения определенного класса задач.

Прикладное обеспечение

MATLAB предоставляет удобные средства для разработки алгоритмов, включая высокоуровневые с использованием концепций объектно-ориентированного программирования. В нем имеются все необходимые средства интегрированной среды разработки, включая отладчик и профайлер.

MATLAB предоставляет пользователю большое количество (несколько сотен) функций для анализа данных, покрывающие практически все области математики, в частности:

- Матрицы и линейная алгебра — алгебра матриц, линейные уравнения, собственные значения и вектора, сингулярности, факторизация матриц и другие.
- Многочлены и интерполяция — корни многочленов, операции над многочленами и их дифференцирование, интерполяция и экстраполяция кривых и другие.
- Математическая статистика и анализ данных — статистические функции, статистическая регрессия, цифровая фильтрация, быстрое преобразование Фурье и другие.
- Обработка данных — набор специальных функций, включая построение графиков, оптимизацию, поиск нулей, численное интегрирование (в квадратурах) и другие.
- Дифференциальные уравнения — решение дифференциальных и дифференциально-алгебраических уравнений, дифференциальных уравнений с запаздыванием, уравнений с ограничениями, уравнений в частных производных и другие.
- Разреженные матрицы — специальный класс данных пакета MATLAB, использующийся в специализированных приложениях.

В составе пакета имеется большое количество функций для построения графиков, в том числе трехмерных, визуального анализа данных и создания анимированных роликов, функции для создания алгоритмов для микроконтроллеров и других приложений.

ЧАСТЬ II. ППП MSOFFICE

ТЕМА 2.1 СТРУКТУРА И СОСТАВ MS OFFICE. ОСНОВНЫЕ ПРИЛОЖЕНИЯ

Структура MS Office и назначение компонентов

ППП Microsoft Office - это совокупность программных средств автоматизации офисной деятельности. В состав пакета входит множество приложений, каждое из которых предназначено для выполнения определенных функций и может быть использовано автономно и независимо от остальных. Весь набор офисных приложений можно разделить на *основные* и *дополнительные*.

Основные компоненты Microsoft Office

Список и назначение основных компонентов, входящих в состав Microsoft Office приведен в таб. 1.

Таблица 1. Основные компоненты Microsoft Office

Название приложения	Функциональное назначение приложения
Microsoft Word	Текстовый процессор
Microsoft Excel	Табличный процессор
Microsoft PowerPoint	Система подготовки презентаций
Outlook	Система управления персональной информацией
Microsoft Access	Система управления базами данных
Microsoft Binder	Система управления подшивками
Microsoft FrontPage	Система управления Web-узлами
Microsoft PhotoDraw	Графический редактор
Microsoft Publisher	Настольная издательская система
Microsoft Project	Система управления проектами
Microsoft Team Manager	Система управления персоналом

Дополнительные компоненты MS Office

Кроме основных компонентов, в семейство Microsoft Office входит большое количество вспомогательных приложений, которые устанавливаются (или не устанавливаются) вместе с основными. Ими можно воспользоваться из основных приложений или вызвать независимо. В таб. 2 перечислены некоторые из вспомогательных приложений.

Таблица 2. Некоторые вспомогательные приложения Microsoft Office

Название приложения	**Функциональное назначение приложения**
Microsoft Query	Интерпретатор запросов к внешним базам данных
Microsoft Organization Chart	Программа рисования блок-схем
Microsoft WordArt	Программа создания фигурных текстов
Microsoft Equation	Редактор математических формул
Microsoft Map	Программа отображения данных на географических картах
Microsoft Graph	Программа построения диаграмм
Microsoft Photo Editor	Графический редактор
Microsoft Draw	Средство рисования
Microsoft Find Fast	Служба индексации документов
Microsoft Extended Finder	Средство поиска документов в папках файловой системы и электронной почты
Microsoft Script Editor	Редактор сценариев
Microsoft ClipArt	Коллекция картинок и клипов
Панель Microsoft Office	Средство быстрого доступа к приложениям Office

Кроме основных и вспомогательных приложений, могут быть установлены и использованы различные расширения (надстройки). Их можно условно разделить на три группы:

1. *Самостоятельные приложения*, разработанные фирмой Microsoft, которые являются компонентами семейства Microsoft Office, но формально не входят в состав пакета. Примерами являются приложения Microsoft Project и Microsoft Team Manager.
2. *Надстройки* над компонентами Microsoft Office, разработанные фирмой Microsoft и представляющие собой дополнительные функции. Как правило, надстройки оформляются не в виде готовых к выполнению программ, а в виде документов специального типа: шаблонов, рабочих книг, библиотек динамической компоновки (DLL) и т.п.
3. *Приложения третьих фирм*, разработанные для пользователей Microsoft Office. В этот класс попадают как продукты сторонних фирм, так и собственные разработки пользователей. Сюда можно отнести средства распознавания текстов (OCR), автоматического перевода текста, средства управления большими массивами

документов (перечисленные задачи не реализованы или слабо развиты в самом пакете MS
Office).

Приведенный перечень основных компонентов носит условный характер, поскольку состав пакета зависит от следующих факторов:

1. *Устанавливаемый комплект (или редакция) пакета*. Пакет выпускается в нескольких редакциях, и состав приложений в разных редакциях различен.
2. *Источник установки. Установка* может быть выполнена с компакт-диска или с сетевого сервера. Наборы файлов, которые устанавливаются на компьютер, существенно различаются.
3. *Операционная система*. Microsoft Office может работать под управлением различных ОС: MS Windows и Mac OS. Эти операционные системы могут иметь разные версии и модификации, что также влияет на состав устанавливаемых компонентов.
4. *Наличие на компьютере в момент установки предшествующих версий*. Некоторые компоненты старых версий автоматически включаются в состав обновляемой версии Microsoft Office (если они уже установлены на компьютере).
5. *Параметры, заданные при установке*. В случае так называемой выборочной (т.е. по выбору пользователя) установки, можно указать несколько десятков независимых параметров, влияющих на состав пакета.

Несмотря на большое число различных приложений в составе пакета, все они в совокупности образуют единое целое. Для каждого из приложений MS Office характерно наличие следующих отличительных признаков:

1. совместимость по данным;
2. унифицированный интерфейс;
3. единые средства программирования.

Документы Microsoft Office

Единица данных самого верхнего уровня структуризации в Microsoft Office называется **документом.**

Документы классифицируются по типам в зависимости от того, какого сорта информация в них хранится. Как правило, документы разных типов обрабатываются разными приложениями Microsoft Office. Основные типы документов, с которыми работают программы Microsoft Office, перечислены в таб. 3.

Таблица 3. Основные типы документов Microsoft Office

Название	Расширение	Приложение	Краткое описание
Документ	.doc	Word	Основной тип документов Word. Содержит форматированный текст, т.е. текст с дополнительной информацией о шрифтах, отступах, интервалах и т.п., а также рисунки, таблицы и другие элементы
Рабочая книга	.xls	Excel	Основной тип документов Excel. Содержит данные различных типов: формулы, диаграммы и макросы
База данных	.mdb	Access	Основной тип документов Access. Содержит как собственно базу данных, то есть совокупность таблиц, так и соответствующие запросы, макросы, модули, формы и отчеты
Презентация	.ppt	PowerPoint	Основной тип документов PowerPoint. Содержит презентацию, состоящую из набора слайдов, заметок выступающего, раздаточных материалов и другой информации
Публикация	.pub	Publisher	Основной тип документов Publisher. Как и Word, содержит форматированный текст, рисунки, таблицы и т.п.
План проекта	.mpp	Project	Основной тип документов Project. Содержит календарный план проекта, описание задач, ресурсов и их взаимосвязи

Исходя из вышесказанного, можно сделать следующий вывод: входящие в состав пакета MS Office приложения способны тесно взаимодействовать при решении прикладных задач; они создают единую информационную среду и позволяют обмениваться объектами. Документы Microsoft Office являются частными примерами объектов. Поэтому Microsoft Office является *документо-ориентированным пакетом* (средой).

Программная среда

Основным средством разработки приложений в MS Office является комплексное решение на основе языка Visual Basic, а именно - Visual Basic for Application (VBA). Эта технология включает макрорекордер, интерпретатор Visual Basic, интегрированную среду разработки с встроенным отладчиком, библиотеки времени выполнения (runtime library) и библиотеки типов, представляющие объекты пакета. Эти средства позволяют расширять функциональность пакета и адаптировать его к решению специализированных задач.

Интерфейс MS Office

Приложения Microsoft Office имеют унифицированный интерфейс, суть которого заключается в следующем: сходные функции имеют одинаковое обозначение (название команды или значок на кнопке), а несходные функции имеют различные обозначения.

В большей степени унификация коснулась интерфейсов таких приложений, как Microsoft Word, Microsoft Excel и Microsoft PowerPoint.

Одним из достоинств пакета Microsoft Office является последовательное использование графического интерфейса пользователя (Graphical User Interface, GUI), представляемого операционной системой и различных элементов управления. Как правило, отдельные элементы группируются в более крупные конструкции, такие как окна, панели инструментов, меню. Рассмотрим характеристику каждой из этих групп.

Оконный интерфейс

Оконный интерфейс - такой способ организации пользовательского интерфейса программы, когда каждая интегральная часть располагается в *окне* — собственном субэкранном пространстве, находящемся в произвольном месте «над» основным экраном. Несколько окон одновременно располагающихся на экране могут перекрываться, находясь

«выше» или «ниже» друг относительно друг

В MS Office использует окна четырех типов:

- окно приложения;
- окно документа; • диалоговое окно;
- форма.

Панели инструментов

Панели инструментов - это элементы пользовательского интерфейса, на которых могут располагаются такие элементы управления, как кнопки быстрого вызова и раскрывающиеся списки. Панели инструментов разных приложений могут содержать кнопки, сходные по функциям и внешнему виду, что упрощает освоение интерфейса Microsoft Office.

Панели инструментов могут быть:

- пристыкованными вдоль границы окна приложения;
- плавающими, т.е. находится в любой части окна приложения;
- представленными в отдельных окнах; в этом случае форму и размеры панели инструментов можно менять произвольно.

Меню

Меню представляет доступ к иерархическим спискам доступных команд. Результатом выбора команды из меню может быть:

- непосредственное выполнение некоторого действия;
- раскрытие еще одного меню;
- раскрытие диалогового окна или формы.

Меню интерфейса Microsoft Office, кроме строки меню любого приложения, можно разделить (по способу перехода к ним) на раскрывающиеся и контекстные (или всплывающие).

Элементы управления

Элементы управления - это объекты оконного интерфейса, реализующие типовые операции с интерфейсом: щелчок мышью, выбор из списка, выбор вариантов, прокрутка и т.п. К элементам управления относятся следующие: кнопки, текстовые поля (или поля ввода), флажки, переключатели, списки и раскрывающиеся списки, полосы прокрутки, палитры, счетчики и прочие, специфичные для некоторых приложений или условий.

ТЕМА 2.2 ВВЕДЕНИЕ В ОФИСНОЕ ПРОГРАММИРОВАНИЕ

Офисное программирование — это процесс разработки приложений, предназначенных для автоматизации офисной деятельности с использованием специализированных пакетов (MS Office, OpenOffice.org или подобных).

Офисное программирование имеет ряд особенностей, отличающих его от программирования в общем смысле:

- цели разработки;
- область применения;
- макроязык;
- среда разработки;
- поддержка объектно-ориентированного программирования.

Рассмотрим эти особенности на примере MS Office.

Цели разработки

В офисной среде *программный проект неразрывно связан с документом*, хранится как часть документа и не может существовать независимо от него. *Документ, а не программа, является целью разработки.*

Стандартные возможности среды по работе с документами велики. Однако возможность изменить типовой документ, снабдив его дополнительными функциями – это

одна из важнейших задач офисного программирования. Для ее решения офисная среда представляет совокупность библиотек классов, которые составляют каркас (Framework) текстовых документов, электронных таблиц, презентаций, баз данных и приложений на основе этих документов. Всякий раз, когда создается новый документ, его каркас составляют объекты библиотек, заданные по умолчанию. Этот каркас можно существенно изменить, добавив в документ новые свойства. Расширение каркаса не требует от программиста значительных усилий – достаточно включить в него необходимые библиотеки классов.

Область применения

Область применения офисного программирования широка – от настройки отдельных документов до решения задач автоматизации офисной деятельности масштаба предприятия, в т.ч. ориентированных на совместную работу в глобальной сети.

Visual Basic for Application

Visual Basic для приложений (Visual Basic for Application, VBA) – это инструмент разработки приложений, который позволяет создавать программные продукты, решающие практически все задачи, встречающиеся в среде Windows. Эти продукты можно использовать, например, для оформления документов (подготовки текстов) или анализа данных таблиц (электронных таблиц). VBA – уникальное приложение, поскольку оно встраивается в другое приложение и расширяет его функциональные возможности.

Visual Basic for Application (VBA) - стандартный макроязык пакета Microsoft Office, предназначенный для расширения функциональных возможностей приложения в котором используется.

С помощью VBA можно:

- создать собственное диалоговое окно и придать ему требуемый внешний вид;
- создать макросы, расширяющие функциональные возможности приложения, в которое встроен VBA;
- изменить меню приложения Microsoft Office;
- управлять другим приложением Microsoft Office или принадлежащими ему данными;
- объединить данные из нескольких приложений Microsoft Office в одном документе;
- автоматически создавать или изменять страницы Web, совместно используя приложения Microsoft Office и VBA.

Для разработчика доступны следующие инструменты и средства, которые используются при создании проекта VBA:

- отладка приложений без предварительной компиляции;
- средства Win32 API;
- SQL и объекты доступа к данным для управления данными и извлечения их из внешних источников данных, таких как Microsoft SQL Server;
- построение и проверка элементов интерфейса непосредственно в среде разработки VBA (Integrated Development Environment, IDE);
- связывание программ и процедур с событиями, которые возникают в приложениях VBA.

Среда разработки

Среда приложений Office ориентирована в первую очередь на пользователей, а не на программистов и в ней можно создавать документы без всякого программирования. Поэтому программист обычно начинает работать с документами не на пустом месте, а с их заготовками, созданными пользователями, т.е. и сам программист может выступать в роли пользователя. Средства совместной работы над документами Office обеспечивают одновременную работу программистов и пользователей.

Среда MS Office предлагает два способа создания программ, отличающихся подходом к процессу: использование макрорекордера и ручное кодирование (на языке VBA). Эти подходы ориентированы на разные категории: непосредственно пользователей и программистов соответственно.

Макрорекордер (MacroRecorder) – это программный инструмент, записывающий действия пользователя при работе с документами и приложениями, с сохранением записи в виде макроса -исходного кода на языке VBA. При вызове сохраненного макроса воспроизводится вся сохраненная последовательность действий.

Макрорекордер представляет возможность создания программного проекта или, по крайней мере, его отдельных компонентов автоматически, без программирования. Для записи и воспроизведения макроса не требуется специальных знаний, поэтому пользователь может самостоятельно создавать программы (макросы), в общем случае даже не представляя себе, как они работают.

Для программиста макрорекордер полезен тем, что позволяет создавать фрагменты программы автоматически, тем самым увеличивая скорость разработки и уменьшая время отладки.

Интегрированная среда разработки на VBA (Visual Basic Environment, VBA) - встроенное в MS Office средство для написания, тестирования и отладки приложений на VBA. Среда VBA представляет все возможности для создания законченных офисных

приложений, включая средства визуального проектирования пользовательского интерфейса. VBA ориентирована на использование программистами для разработки офисных приложений (это отнюдь не означает, что пользователи не могут применять VBA).

Поддержка ООП

Разработка приложений для MS Office тесно связана с парадигмой объектно-ориентированного программирования. Все документы (более того, сами компоненты пакета) в MS Office - суть объекты, наделенные собственными наборами свойств (характеристик объекта), методов (подпрограмм управления свойствами) и событий (подпрограмм, обрабатывающих изменения состояния объекта в результате некоторых действий). Соответственно, для обеспечения более полной интеграции с пакетом, входной язык (VBA) также поддерживает ООП.

Все объекты приложения MS Office образуют иерархическую структуру, которая определяет связь между ними и способ доступа. Такая структура называется объектной моделью (object model). За рамки объектной модели выходят, но также могут использоваться в офисных приложениях, внешние объекты, поддерживающие технологии DDE, OLE/ActiveX и ряд других.

В объектно-ориентированную концепцию удачно вписывается технология *визуального программирования*. Все отображаемые элементы графического интерфейса, такие как формы, элементы управления, меню и панели инструментов являются объектами, наделенными набором свойств и методов и способными реагировать на события (например, щелчки мыши, нажатия клавиш и т.п.). При визуальном подходе не требуется программного задания (хотя это и возможно) их основных свойств (например, ширина или высота, цвет фона и т.п.). Эти свойства можно задать при помощи мыши (например, ширину и высоту формы путем операции "перетаскивания" маркеров) или установить их в окне свойств (название формы, цвет фона формы и т. д.). Таким образом, визуальное программирование делает проектирование интерфейса программы более наглядным и быстрым. При этом сохраняется возможность управлять всеми объектами и программно.

Преимущества офисного программирования

Преимущества, которые получает конечный пользователь, использующий программируемые офисные документы:

- Пользователь получает документы, обладающие новыми функциями и способные решать задачи, характерные для проблемной области пользователя.
- Пользователь находится в единой офисной среде независимо от того, с каким документом он работает в данный момент и какой программист разрабатывал этот документ.
- Большинство доступных при работе с документами функций являются общими для всех документов, поскольку их предоставляет сама офисная среда. Единый стиль интерфейса разных документов облегчает работу с ними.
- Пользователь сам, не будучи программистом, способен создавать простые виды программируемых офисных документов, постепенно совершенствуясь в этой деятельности.

Преимущества, которые получает программист, работающий в Office:

- В распоряжении программиста находится мощная интегрированная среда. Для него эта среда представлена в виде совокупности хорошо организованных объектов, доступных в языке программирования и по принципу работы ничем не отличающихся от встроенных объектов языка или объектов, создаваемых самим программистом.
- Большинство повседневных задач становятся для него простыми, – чтобы их решить, зачастую достаточно стандартных средств.
- Там, где стандартных средств не хватает, где у документа должны появиться новые функциональные возможности, где необходимо создать документ по заказу, вступает в силу язык программирования – VBA, существенная особенность которого – возможность работы с объектами любого из приложений Office.
- Офисное программирование позволяет применять на практике идеи компонентного программирования. Компонентный подход предполагает взаимодействие компонентов, создаваемых в разных программных средах, на разных языках, на разных платформах и находящихся на разных машинах. Работа с компонентами (DLL, ActiveX, AddIns, ComAddIns) является неотъемлемой частью офисного программирования.

ТЕМА 2.3 МАКРОСЫ. ИСПОЛЬЗОВАНИЕ МАКРОРЕКОРДЕРА

Макросы

Независимо от используемых операционной системы и программных приложений MS Office пользователь часто выполняет одни и те же последовательности команд для многих рутинных задач. Вместо повторения последовательности команд каждый раз, когда необходимо выполнить какую-либо задачу, можно создать макрос (macro), который вместо пользователя будет выполнять эту последовательность. Термин macro произошел от греческого слова, означающего расширенный или растянутый.

Макрос – это программа (в контексте офисного программирования - созданная автоматически), состоящая из списка команд, которые должны быть выполнены приложением.

Основными преимуществами использования макросов являются:

- повышение точности и скорости работы, поскольку компьютеры лучше приспособлены для выполнения повторяющихся задач, чем человек;
- при выполнении макросов обычно нет необходимости в присутствии человека-оператора; в случае, если макрос очень длинный и выполняет операции, требующие значительного времени (например, поиск в базе данных и сортировка), пользователь может переключиться на другое приложение.

Макрос служит для объединения нескольких различных действий в одну процедуру, которую можно легко вызвать. Этот список команд состоит в основном из макрокоманд, которые тесно связаны с приложением, в котором создается макрос – т.е. с командами Word, Excel или других приложений Microsoft Office.

Можно выделить *три основные разновидности макросов*:

1. *Командные макросы* – это наиболее распространенные макросы, обычно состоящие из операторов, эквивалентным тем или иным командам меню или параметрам диалоговых окон. Основным предназначением такого макроса является выполнение действий, аналогичных командам меню – т.е. изменение окружения и основных объектов приложения.
2. *Пользовательские функции* – работают аналогично встроенным функциям приложения. Отличие этих функций от командных макросов состоит в том, что они используют значения передаваемых им аргументов, производят некоторые

вычисления и возвращают результат в точку вызова, но не изменяют среды приложения.

3. *Макрофункции* – представляют сочетание командных макросов и пользовательских функций. Они могут использовать аргументы и возвращать результат, подобно пользовательским функциям, а также могут изменять среду приложения, как и командные макросы. Чаще всего эти макросы вызываются из других макросов, и активно используются для модульного программирования.

Поддержка макросов позволяет порой обойтись вообще безо всякого программирования: достаточно включить автоматическую запись выполняемых пользователем действий и в результате получить готовый макрос, а затем назначить ему кнопку на панели инструментов или новую команду меню, которые будут использоваться для вызова. Простые макросы удается создавать, не написав вручную ни одной строки программного кода.

Для разработки же серьезных приложений приходится программировать.

Таким образом, различают 2 способа разработки макроса:

- автоматическое создание, с использованием макрорекордера;
- написание макроса "с нуля", используя язык программирования VBA.

Отметим, что возможен и комбинированный подход: фрагменты будущей программы записываются автоматически, а затем они корректируются и дополняются "рукописным" кодом.

Для записи макросов из приложений Microsoft Office используется **макрорекордер.** Это встроенный инструмент, который фиксирует все действия пользователя, включая ошибки и неправильные запуски. При выполнении макроса интерпретируется каждая записанная макрорекордером команда точно в такой последовательности, в которой пользователь выполнял их во время записи.

Для **записи макроса** в приложении Microsoft Office можно использовать меню "Сервис/Макрос/Начать запись" или выбрать кнопку "Записать макрос" на панели инструментов Visual Basic. До начала записи нужно указать имя макроса и определить, где он будет храниться и как будет доступен. Затем выполнить действия, которые требуется сохранить в макросе. Для завершения записи нужно на панели инструментов "Остановка записи" щелкнуть кнопку "Остановить запись".

Для **выполнения макроса** необходимо:

1. Установить курсор в место вставки выполнения макроса.
2. Выбрать пункт меню "Сервис/Макрос/Макросы".

3. В появившемся диалоговом окне "Макрос" выбрать имя нужного макроса и выбрать "Выполнить".

Чтобы **просмотреть код** записанного макроса, надо выбрать меню "Сервис/Макрос/Макросы". В появившемся диалоговом окне выбрать имя нужного макроса и щелкнуть кнопку "Изменить". Исходный код указанного макроса будет загружен в окно редактора Visual Basic.

Структура записанного макроса

Макросы, создаваемые макрорекордером MS Office, сохраняются в специальной части файла данных, называемой *модулем*. Модуль VBA содержит исходный код программы на языке VBA. Фактически макрос является подпрограммой (а точнее, процедурой) VBA. Записанный макрос имеет строго определенную структуру. Ниже представлен исходный код простого макроса, созданного в Microsoft Word.

Листинг 1. Пример макроса

```
Sub Hello()
' Макрос изменяет размер, начертание шрифта, выравнивание абзаца и
' выводит надпись в активный документ MS Word
'
        Selection.Font.Size = 24
        Selection.Font.Bold = wdToggle
        Selection.ParagraphFormat.Alignment = wdAlignParagraphCenter
        Selection.TypeText Text:="Hello, World!"
End Sub
```

В общем виде структуру кода макроса можно представить следующим образом[2]:

```
Sub имяМакроса ()
' текст комментария
        Оператор1
        Оператор2 ...
        ОператорN
End Sub
```

Каждый макрос VBA начинается с ключевого слова Sub, за которым следует имя макроса. Строку, содержащую ключевое слово Sub и имя макроса, называют *строкой*

[2] Локализованные версии пакета MS Office позволяют использовать в макросах символы национальных алфавитов (например, в идентификаторах). Однако не следует пользоваться этой сомнительной возможностью во избежании сложностей с отладкой и портированием приложений на VBA.

объявления (declaration) макроса. За именем макроса всегда следуют пустые круглые скобки (т.к. макрос является процедурой VBA без параметров).

За строкой объявления макроса следуют строки комментариев. *Комментарий (comment)* – это строка в макросе VBA, которая не содержит инструкций, являющихся частью этого макроса. Каждая строка комментария начинается с символа апострофа ('). Комментарии содержат имя макроса и текст, который был введен пользователем в текстовое поле "Описание" ("Description") диалогового окна "Запись макроса" ("Record Macro") в момент записи этого макроса.

Сразу за объявлением макроса следует *тело макроса (body)*. Каждая строка в теле макроса состоит из одного или более операторов VBA. *Оператор VBA (statement)* – это последовательность ключевых слов и других символов, которые вместе составляют одну полную инструкцию для VBA. Макрос VBA состоит из одного или нескольких операторов.

Конец макроса выделяется ключевой строкой End Sub, завершающей тело макроса.

ТЕМА 2.4 СРЕДА РАЗРАБОТКИ VBA

Visual Basic for Application (VBA) – это система программирования, которая используется как единое средство программирования во всех приложениях Microsoft Office. Всякая система программирования включает в себя, по меньшей мере, три составные части:

1. Язык (или языки) программирования.
2. Среду разработки, т.е. набор инструментов для написания программ, редактирования, отладки и т.п.
3. Библиотеку (или библиотеки) стандартных программ, т.е. набор готовых программ (процедур, функций, объектов и т.д.), которые можно использовать как готовые элементы при построении новых программ.

Для создания офисных приложений в MS Office имеется *интегрированная среда разработки* (Integrated Development Environment, *IDE*) с унифицированным интерфейсом. VBA IDE – это набор инструментов разработки программного обеспечения, таких как редактор Visual Basic (Visual Basic Editor, VBA), средства отладки, средства управления проектом и т.д.

Вызов VBA IDE из любого приложения выполняется через комбинацию клавиш Alt+F11 или меню "Сервис/Макрос/Редактор Visual Basic".

Структура VBA

VBA – это стандартное интерфейсное окно, содержащее меню, панели инструментов, другие окна и элементы, которые применяются при создании проектов VBA. Общий вид окна редактора Visual Basic представлен на рис. 3.

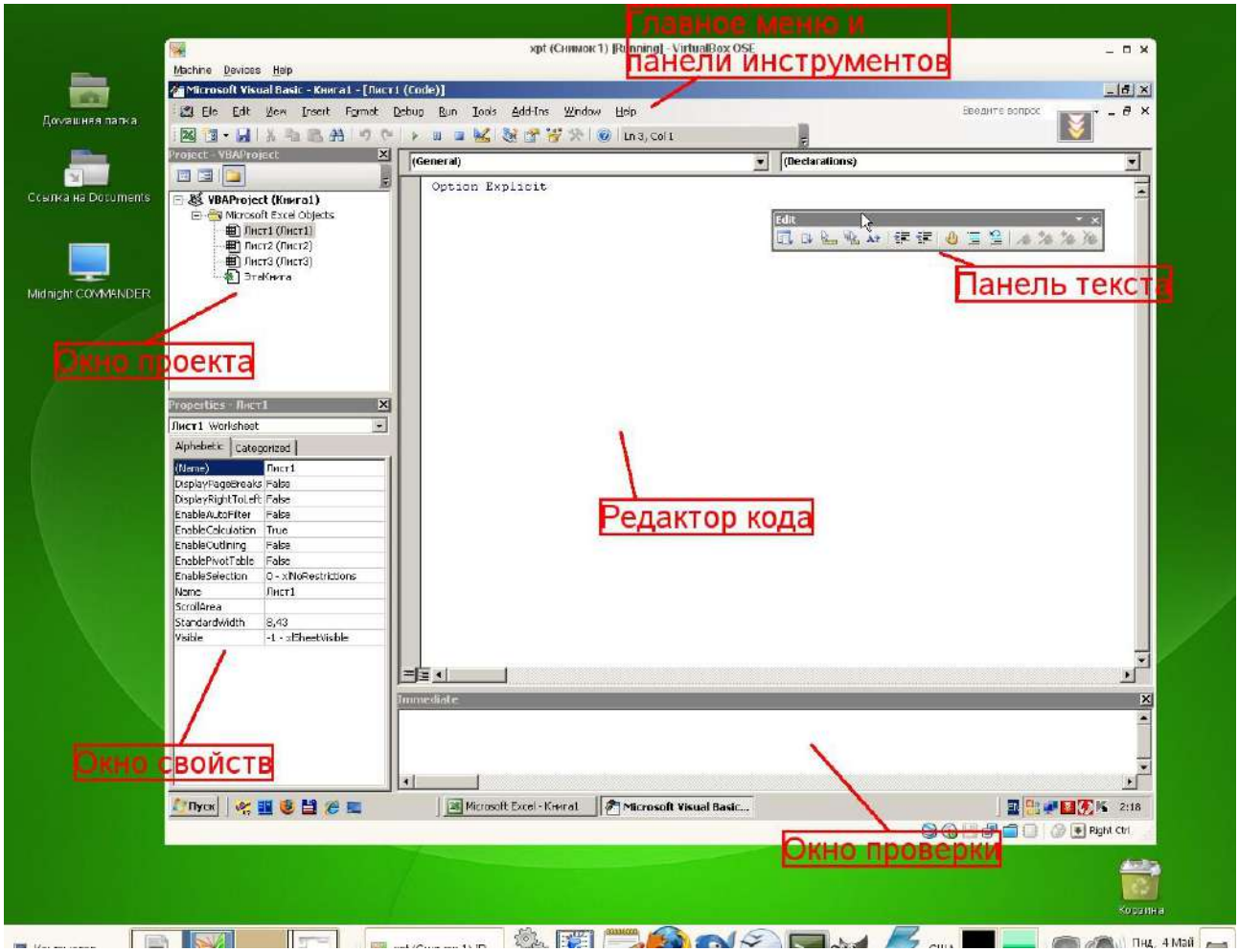

Рисунок 3. Окно редактора Visual Basic

Основными (открывающимися по умолчанию) являются три окна: окно проекта, окно свойств и окно редактирования кода. Краткое описание этих и некоторых других компонентов VBA приведено в таб. 4. Все они доступны через команды, представленные в меню "Вид".

Таблица 4. Назначение компонентов VBA

Наименование окна	**Описание**
Project (Проект)	Предназначено для отображения всех открытых проектов, а также их составляющих: модулей, форм и ссылок на другие проекты
Toolbox (Панель элементов)	Содержит элементы управления для конструирования форм

UserForm	Используется для создания форм путем размещения на них элементов
Наименование окна	**Описание**
	управления
Code (Программа)	Предназначено для просмотра, написания и редактирования программы на языке VBA. Поскольку среда разработки является многооконной, то для каждого модуля проекта можно открыть отдельное окно
Properties (Свойства)	Отображает свойства выделенных объектов. В этом окне можно задавать новые значения свойств формы и элементов управления
Object Browser (Просмотр объектов)	Отображает классы, свойства, методы, события и константы различных библиотек объектов. Используется для быстрого получения информации об объектах
Immediate (Проверка)	Предназначено для быстрого выполнения вводимых в него инструкций. В данном окне также выводятся результаты выполнения вводимых инструкций
Locals (Локальные переменные)	Автоматически показывает все переменные данной процедуры
Watches (Контрольные значения)	Применяется при отладке программ для просмотра значений выражений

Характеристики компонентов VBA

Окно проекта (Project)

Проект – это совокупность всех программных модулей, связанных с документом Microsoft Office. Окно *Project (Проект)* предназначено для быстрого получения информации о различных составляющих проекта.

Проект может содержать модули следующих видов:

- *Объекты основного приложения*. Проекты VBA выполняются совместно с другими приложениями. Приложение, в котором разрабатывается и выполняется проект VBA, называется основным.
- *Модули форм*. В VBA имеется возможность создавать пользовательские формы, предназначенные для ввода или вывода данных, а также процедуры обработки событий, возникающие в этих формах.
- *Модули кода*. Модульность - один из основных принципов парадигмы структурного программирования. Каждый модуль, как правило, содержит подпрограммы, сход-

ные по назначению. Небольшие модули проще отлаживать и использовать повторно. В частности, в VBA имеются средства импорта/экспорта готового кода.

- *Модули классов*. VBA позволяет создавать и использовать собственные объекты. Описание объектов включается в модули класса. Каждый модуль класса содержит полную информацию об одном типе объекта.

С помощью окна проекта можно добавить или удалить какой-либо объект из проекта. Модули кода добавляются в проект командой "Вставить/Модуль". Формы создаются командой "Вставить/UserForm", а модули класса командой "Вставить/Модуль класса".

Окно проекта можно использовать также для быстрой навигации по формам проекта и программному коду. Для этого необходимо выбрать в контекстном меню соответственно команды "Объект" или "Программа".

Окно свойств (Properties)

Список свойств выделенного объекта выводится в окне Properties (Свойства). Для того чтобы выделить объект, необходимо с помощью окна проекта выбрать форму и перейти в режим конструктора, используя команду "View Object". Свойства объекта можно упорядочить в алфавитном порядке (Alphabetic (По алфавиту)) или по категориям (Categorized (По категориям)), выбрав соответствующую вкладку. Предусмотрена также возможность получения быстрой справки по какому-либо свойству объекта. Для этого достаточно установить курсор на нужное свойство и нажать клавишу F1.

Окно просмотра объектов(Object Browser)

Окно Object Browser (Просмотр объектов) предназначено для просмотра объектов, доступных при создании программы. Точнее, в этом окне отображаются не сами объекты, а структура соответствующего класса объектов. Окно просмотра объектов может использоваться для поиска метода или свойства объекта.

Окно Code (Окно редактирования кода)

Окно Code (Программа) представляет собой текстовый редактор, предназначенный для написания и редактирования кода процедур приложения. Это окно появляется на экране, например, при создании нового модуля. Код внутри модуля организован в виде отдельных разделов для каждого объекта, программируемого в модуле. Переключение между разделами выполняется путем выбора значений из списка "Object" ("Объект"), который находится в левом верхнем углу окна. Каждый раздел может содержать

несколько процедур, которые можно выбрать из списка "Procedure" ("Процедура") в правом верхнем углу.

Интеллектуальные возможности редактора кода:

1. При написании кода пользователю предлагается список компонентов, логически завершающих вводимую пользователем инструкцию.
2. На экране автоматически отображаются сведения о процедурах, функциях, свойствах и методах после набора их имени.
3. Автоматически проверяется синтаксис набранной строки кода сразу после нажатия клавиши Enter. В результате проверки выполняется выделение определенных фрагментов текста:
   - красным цветом – синтаксические ошибки; • синим цветом – зарезервированные ключевые слова;
   - зеленым цветом – комментарии.
4. Если курсор расположить на ключевом слове VBA, имени процедуры, функции, свойства или метода и нажать клавишу F1, то на экране появится окно со справочной информацией об этой функции.

Окно редактирования форм (UserForm)

Для создания диалоговых окон, разрабатываемых приложений VBA, используются формы. Редактор форм является одним из основных средств визуального программирования. При добавлении формы в проект (команда "Insert" – "UserForm" ("Вставить" – "UserForm")) на экран выводится незаполненная форма с панелью инструментов Toolbox (Панель элементов).

Используя панель инструментов Toolbox (Панель элементов) из незаполненной формы конструируется требуемое для приложения диалоговое окно. Размеры формы и размещаемых на ней элементов управления можно изменять. Также окно редактирования форм поддерживает операции буфера обмена. Кроме того, команды меню "Format" ("Формат") автоматизируют и облегчают процесс выравнивания элементов управления как по их взаимному местоположению, так и по размерам.

Окна отладочной информации

Окно Immediate (Проверка) позволяет ввести инструкцию и выполнить ее. При этом инструкция должна быть записана в одну строку, директивы которой будут выполнены после нажатия клавиши Enter. Данное окно можно использовать для быстрой проверки действий, выполняемой той или иной инструкцией. Это позволяет не запускать всю процедуру, что удобно при отладке программ.

Окно Locals (Локальные переменные) автоматически отображает все объявленные переменные текущей процедуры и их значения.

Окно Watches (Контрольные значения) применяется при отладке программ для просмотра значений выражений.

Министерство образования и науки РФ
ФГБОУ ВО
«Уральский государственный
горный университет»

Е. Б. Волков, Ю. М. Казаков

ТЕОРЕТИЧЕСКАЯ МЕХАНИКА

Учебно-методическое пособие
для самостоятельной работы студентов

Екатеринбург
2017

Министерство образования и науки РФ
ФГБОУ ВО
«Уральский государственный горный университет»

ОДОБРЕНО
Методической комиссией
горно-механического факультета
«15» декабря 2017 г.
Председатель комиссии
проф. В. П. Барановский

Е. Б. Волков, Ю. М. Казаков

ТЕОРЕТИЧЕСКАЯ МЕХАНИКА

Учебно-методическое пособие
для самостоятельной работы студентов

Издание УГГУ Екатеринбург, 2017

В 67

Рецензент: *Н. М. Суслов*, д-р техн. наук, заведующий кафедрой ГМК
Уральского государственного горного университета

Учебно-методическое пособие рассмотрено на заседании кафедры технической механики от 19.12.2016 г. (протокол № 2) и рекомендовано для издания в УГГУ.

Печатается по решению Редакционно-издательского совета Уральского государственного горного университета.

Волков Е. Б., Казаков Ю. М.

В67 ТЕОРЕТИЧЕСКАЯ МЕХАНИКА: Учебно-методическое пособие для самостоятельной работы студентов. / Е. Б. Волков, Ю. М. Казаков, Уральский государственный горный университет. Екатеринбург: Изд-во УГГУ, 2017. 156 с.

Учебно-методическое пособие для самостоятельной работы студентов содержит краткие методические указания, контрольные задания и примеры выполнения заданий по темам: «Статика твердого тела. Равновесие произвольной плоской и пространственной систем сил», «Кинематика вращательного и плоскопараллельного движений твердого тела. Определение скоростей и ускорений точек твёрдого тела», «Сложное движение точки», «Динамика точки. Дифференциальные уравнения движения точки. Гармонические и вынужденные колебания точки. Применение теоремы об изменении кинетической энергии при исследовании движения точки», «Применение общих теорем динамики к исследованию движения механической системы», «Принципы механики. Применение общего уравнения динамики к исследованию движения механической системы», «Уравнения Лагранжа II рода».

Учебно-методическое пособие для студентов всех специальностей очной формы обучения.

© Волков Е. Б., Казаков Ю. М., 2017
©Уральский государственный горный университет, 2017

ОГЛАВЛЕНИЕ

1. СТАТИКА ТВЕРДОГО ТЕЛА 4
1.1. Основные виды связей и их реакции 4
1.2. Моменты силы относительно центра и относительно оси. Пара сил. Момент пары 5
1.3. Условия равновесия систем сил 7
1.4. Задание С1. Равновесие произвольной плоской системы сил. Равновесие системы тел 8
1.5. Задание С2. Равновесие пространственной системы сил 17
2. КИНЕМАТИКА ТОЧКИ И ТВЕРДОГО ТЕЛА 26
2.1. Кинематика точки. Основные параметры движения точки 26
2.2. Вращение тела вокруг неподвижной оси 28
2.3. Плоскопараллельное движение твёрдого тела 29
2.4. Задание К1. Определение скоростей и ускорений точек твердого тела при поступательном и вращательном движениях 32
2.5. Задание К2. Определение скоростей точек твёрдого тела при плоскопараллельном движении 38
2.6. Задание К3. Определение ускорений точек твёрдого тела при плоскопараллельном движении 46
3. СЛОЖНОЕ ДВИЖЕНИЕ ТОЧКИ 57
3.1. Основные понятия сложного движения точки 57
3.2. Задание К4. Определение скорости и ускорения точки при сложном движении 60
4. ДИНАМИКА ТОЧКИ 73
4.1. Дифференциальные уравнения движения точки. 73
4.2. Задание Д1. Интегрирование дифференциальных уравнений движения точки ... 73
4.3. Колебания материальной точки 80
4.4. Задание Д2. Исследование колебаний точки 84
4.5. Теорема об изменении кинетической энергии точки. 95
4.6. Задание Д3. Исследование движения точки с применением теоремы об изменении кинетической энергии 96
5. ДИНАМИКА МЕХАНИЧЕСКОЙ СИСТЕМЫ 103
5.1. Описание движений твёрдых тел на основе общих теорем динамики системы. 103
5.2. Задание Д4. Динамический расчет механической системы 104
5.3. Теорема об изменении кинетической энергии системы. 112
5.4. Задание Д5. Исследование движения механической системы с применением теоремы об изменении кинетической энергии 114
6. АНАЛИТИЧЕСКАЯ МЕХАНИКА 124
6.1. Принципы механики. Общее уравнение динамики 124
6.2. Задание Д6. Исследование механической системы с применением общего уравнения динамики 126
6.3. Уравнения Лагранжа II рода 136
6.4. Задание Д7. Исследование механической системы с одной степенью свободы с применением уравнений Лагранжа 137
6.5. Задание Д8. Исследование механической системы с двумя степенями свободы 145
СПИСОК РЕКОМЕНДУЕМОЙ ЛИТЕРАТУРЫ 155

1. СТАТИКА ТВЕРДОГО ТЕЛА

Статика представляет раздел теоретической механики, в котором изучаются условия равновесия твердых тел под действием системы сил.

1.1. Основные виды связей и их реакции

Опора тела на гладкую плоскость (поверхность) без трения. Реакция приложена в точке касания и направлена перпендикулярно к общей касательной соприкасающихся поверхностей. При опоре углом, или на угол (рис. 1.1, *a*), реакция направлена по нормали к одной из поверхностей. **Гибкая связь**. Если на тело наложена связь в виде гибкой нерастяжимой нити (каната, троса), то реакция связи $\vec{T}$, равная натяжению нити, приложена к телу и направлена вдоль нити (рис. 1.1, *b*).

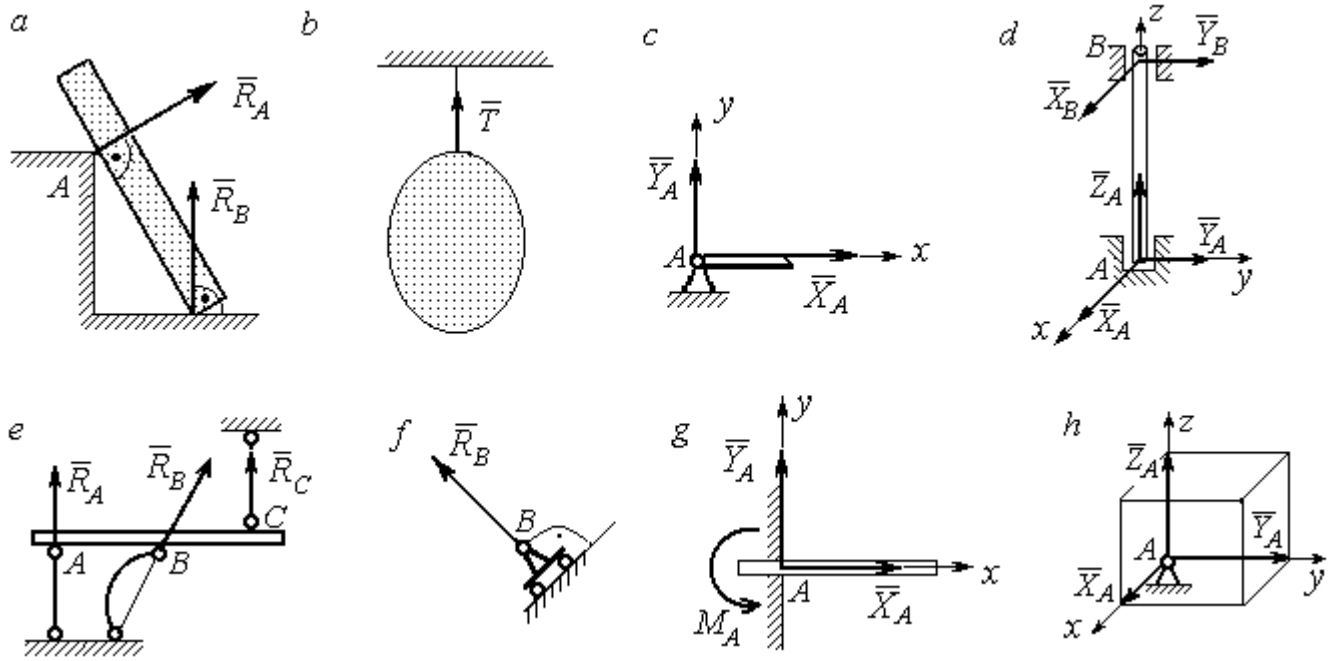

Рис. 1.1. Виды связей и их реакции:
a – реакция опоры тела на гладкую поверхность без трения; *b* – реакция связи гибкой нерастяжимой нити; *c* – реакция цилиндрического шарнира; *d* – реакция подшипника и подпятника; *e* – реакция невесомого стержня; *f* – реакция подвижной опоры; *g* – реакция жесткой заделки; *h* – реакция пространственного шарнира

Цилиндрический шарнир (подшипник) создает соединение, при котором одно тело может вращаться по отношению к другому. Реакция цилиндрического шарнира лежит в плоскости, перпендикулярной оси шарнира. При решении задач реакцию цилиндрического шарнира $\vec{R}_A$ изображают ее составляющими $\vec{X}_A$ и $\vec{Y}_A$, взятыми по направлениям координатных осей (рис. 1.1, *c*). Реакция подшипника $\vec{R}_B$ (рис. 1.1, *d*) также изображается своими составляющими $\vec{X}_B$ и $\vec{Y}_B$, взятыми по направлениям координатных осей в плоскости, перпендикулярной оси вращения подшипника. Величина реакции определяется по формуле: $R_A = \sqrt{X_A^2 + Y_A^2}$. **Реакция прямолинейного невесомого стержня с шарнирными соединениями на краях** направлена вдоль самого стержня, а криволинейного – вдоль линии, соединяющей точки крепления стержня (рис. 1.1, *e*). **Реакция подвижной опоры** $\vec{R}_B$ (рис. 1.1, *f*) направлена по нормали к поверхности, на которую опираются катки опоры. **Жесткая заделка** (рис. 1.1, *g*) препятствует не только линейным перемещениям тела, но и повороту. Реакция заделки состоит из силы реакции $\vec{R}_A$ и пары сил с моментом M_A. При решении задач силу реакции жесткой заделки $\vec{R}_A$ изображают ее составляющими $\vec{X}_A$ и $\vec{Y}_A$, взятыми по направлениям координатных осей. Модуль реакции определяется по формуле $R_A = \sqrt{X_A^2 + Y_A^2}$. Виды связей и их реакции показаны на рис. 1.1.

1.2. Моменты силы относительно центра и относительно оси. Пара сил. Момент пары

Алгебраическим моментом силы *F* относительно центра *O* $M_O(\vec{F})$, или просто **моментом силы** $\vec{F}$ относительно центра *O*, называют взятое с соответствующим знаком произведение модуля силы $\vec{F}$ на кратчайшее расстояние *h* от центра *O* до линии действия силы: $M_O(\vec{F}) = \pm Fh$ (рис. 1.2, *a*).

Величину h называют **плечом силы**. Момент силы относительно центра считается положительным, если сила стремится повернуть тело вокруг центра против хода часовой стрелки, и отрицательным – в обратном случае.

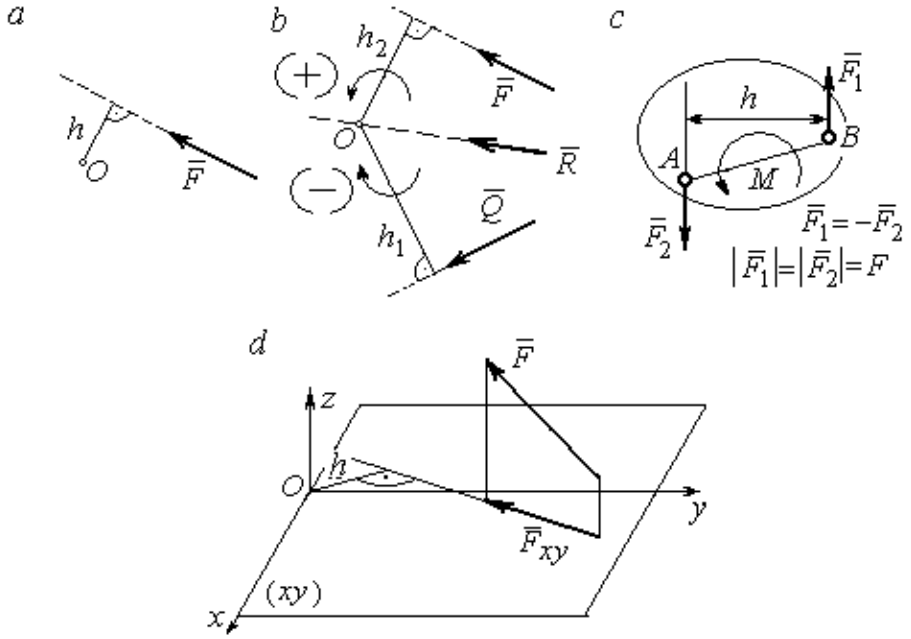

Рис. 1.2. Схемы для вычисления моментов сил:
a, *b* – момент силы относительно центра; *c* – момент пары сил;
d – момент силы относительно оси

На рис. 1.2, *b* показано, что момент силы $\vec{F}$ относительно центра O положительный, а момент силы $\vec{Q}$ относительно того же центра – отрицательный. Момент силы $\vec{R}$ относительно центра O равен нулю, так как линия действия этой силы проходит через центр O и плечо силы равно нулю.

Парой сил, или просто парой (рис.1.2, *c*), называют систему двух равных по модулю сил, параллельных, направленных в противоположные стороны и не лежащих на одной прямой. Алгебраическим моментом пары сил, или **моментом пары,** называют взятое со знаком плюс или минус произведение модуля одной из сил пары на плечо пары – кратчайшее расстояние между линиями действия ее сил. Правило знаков такое же, как и для момента силы. На рисунках пару часто изображают дуговой стрелкой, показывающей направление поворота твердого тела под действием пары (см. M на рис. 1.2, *c*).

Моментом силы относительно оси называют момент проекции этой силы на плоскость, перпендикулярную оси, относительно точки пересечения оси с этой плоскостью. На рис. 1.2, *d* показано вычисление момента силы F относительно оси *z*: $M_z(\vec{F}) = F_{xy}h$, где F_{xy} – проекция силы $\vec{F}$ на плоскость *xy*, перпендикулярную оси *z*, *h* – плечо проекции F_{xy} относительно центра *O* – точки пересечения оси *z* и плоскости *xOy*.

1.3. Условия равновесия систем сил

Плоской системой сил называется система сил, расположенных в одной плоскости.

Основная форма условий равновесия плоской системы сил. Для равновесия плоской системы сил, приложенных к твердому телу, необходимо и достаточно, чтобы суммы проекций всех сил на каждую из двух осей прямоугольной системы координат, расположенной в плоскости действия сил, были равны нулю и сумма моментов сил относительно любого центра, находящегося в плоскости действия сил, также была равна нулю:

$$\sum F_{kx} = 0,\ \sum F_{ky} = 0,\ \sum M_A(\vec{F}_k) = 0,$$

где F_{kx}, F_{ky} – проекции всех сил на координатные оси; $M_A(\vec{F}_k)$ – моменты всех сил относительно произвольно выбранного центра A.

Пространственной системой сил называется система сил, расположенных произвольно в пространстве.

Для **равновесия пространственной системы сил** необходимо и достаточно, чтобы суммы проекций всех сил на оси прямоугольной системы координат были равны нулю и суммы моментов всех сил относительно тех же осей также были равны нулю:

$$\sum F_{kx} = 0,\ \sum F_{ky} = 0,\ \sum F_{kz} = 0,$$

$$\sum M_x(\vec{F}_k) = 0,\ \sum M_y(\vec{F}_k) = 0,\ \sum M_z(\vec{F}_k) = 0,$$

где F_{kx}, F_{ky}, F_{kz} – проекции всех сил на координатные оси x, y, z; $M_x(\vec{F}_k)$, $M_y(\vec{F}_k)$, $M_z(\vec{F}_k)$ – моменты всех сил относительно выбранных осей.

Равновесие систем тел

Связи, соединяющие части конструкции, называют **внутренними,** в отличие от **внешних** связей, скрепляющих конструкцию с внешними телами, не входящими в данную конструкцию. Одним из способов решения задач на равновесие сил, действующих на сочленённую конструкцию с внутренними связями, является **разбиение конструкции на отдельные тела** и составление уравнений равновесия для каждого из тел, входящих в конструкцию. При этом в уравнения равновесия должны входить только силы, непосредственно приложенные к тому телу, равновесие которого рассматривается.

1.4. Задание С1. Равновесие произвольной плоской системы сил. Равновесие системы тел

Каждый вариант задания включает две задачи по темам: «Равновесие произвольной плоской системы сил» и «Равновесие системы тел».

В задачах требуется определить реакции связей конструкции исходя из условия равновесия произвольной плоской системы сил. Весом стержневых подпорок, поддерживающих балочные конструкции, и блоков, через которые перекинуты невесомые нити, пренебречь.

Варианты заданий даны на рис. 1.3 – 1.6. Исходные данные приведены в табл. 1.1. Из таблицы исходных данных выбираются значения тех параметров, которые указаны на схемах.

Варианты № 1, 11, 21

Задача 1

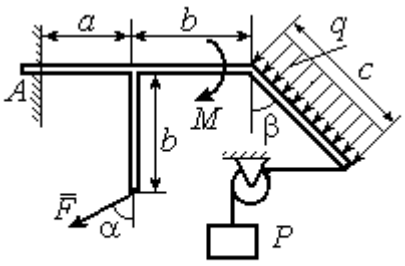

Найти реакцию жесткой заделки в точке A

Задача 2

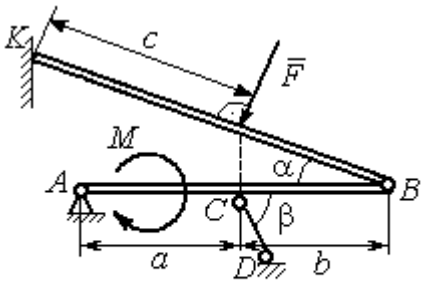

Найти реакции шарниров A, B, реакцию стержня CD и реакцию опоры в точке K

Варианты № 2, 12, 22

Задача 1

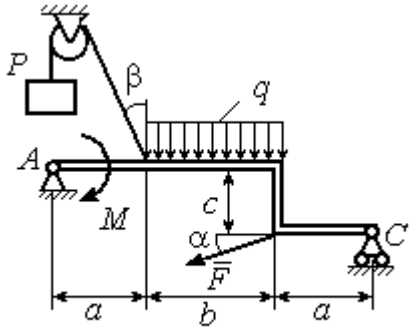

Найти реакции шарниров A и C

Задача 2

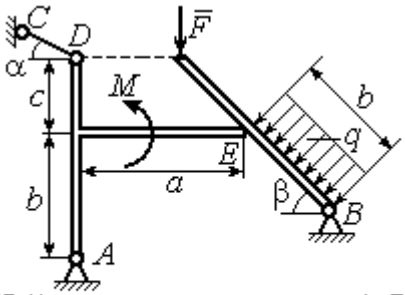

Найти реакции шарниров A, B, реакцию опоры в точке E и реакцию стержня CD

Варианты № 3, 13, 23

Задача 1

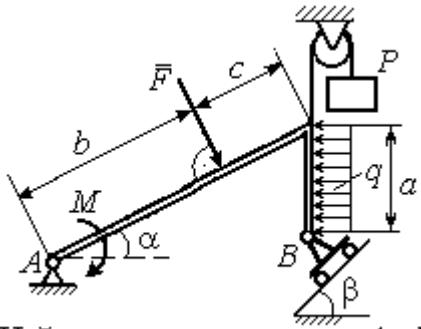

Найти реакцию шарниров A и B

Задача 2

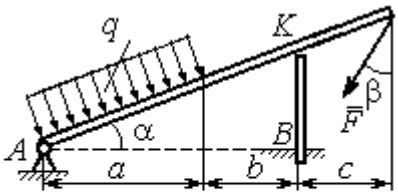

Найти реакцию шарнира A, реакцию опоры в точке K и реакцию жесткой заделки в точке B

Рис. 1.3. Задание С1. Равновесие произвольной плоской системы сил. Равновесие системы тел. Номера вариантов задания 1 – 3, 11 – 13, 21 – 23

Варианты № 4, 14, 24

Задача 1

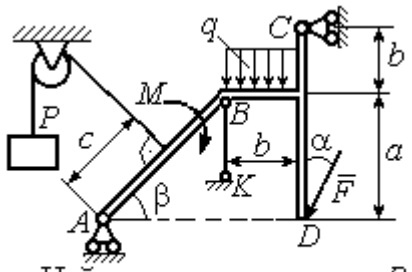

Найти усилие в стержне BK и реакцию шарниров A, C

Задача 2

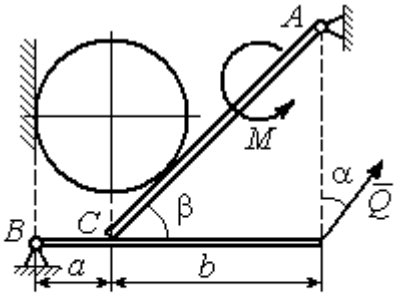

Вес шара P. Найти реакцию шарниров A, B, давление шара на балку и стенку, реакцию опоры балки в точке C и уравновешивающую силу Q

Варианты № 5, 15, 25

Задача 1

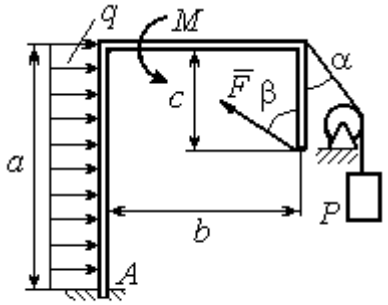

Найти реакцию жесткой заделки в точке A

Задача 2

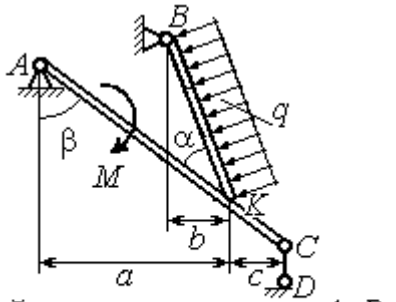

Найти реакцию шарнирв A, B, реакцию стержня CD и реакцию опоры в точке K

Варианты № 6, 16, 26

Задача 1

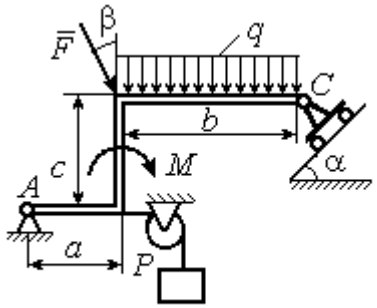

Найти реакции шарниров A и C

Задача 2

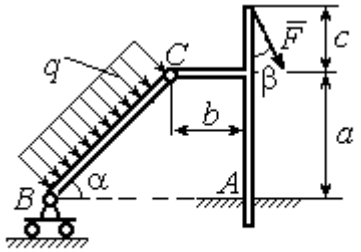

Найти реакцию жесткой заделки в точке A и реакции шарниров B и C

Рис. 1.4. Задание С1. Равновесие произвольной плоской системы сил. Равновесие системы тел. Номера вариантов задания 4 – 6, 14 – 16, 24 –26

Варианты № 7, 17, 27

Задача 1

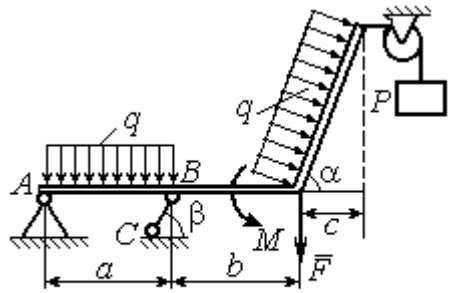

Найти реакцию стержня BC и реакцию шарнира A

Задача 2

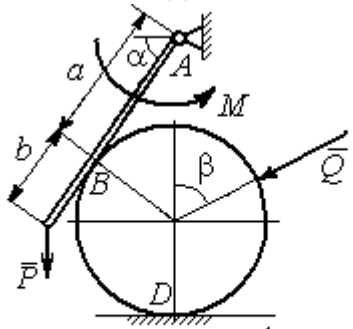

Найти реакцию шарнира A, давление балки на шар, реакцию опоры шара в точке D и уравновешивающую силу Q

Варианты № 8, 18, 28

Задача 1

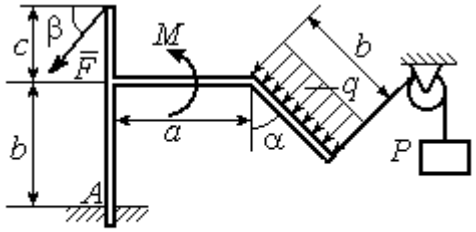

Найти реакцию жесткой заделки в точке A

Задача 2

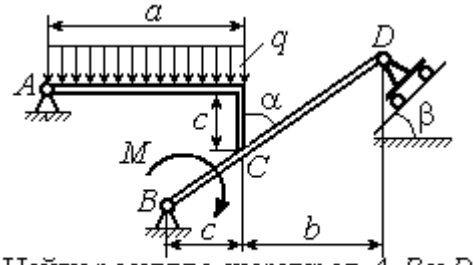

Найти реакцию шарниров A, B и D и реакцию опоры в точке C

Варианты № 9, 19, 29

Задача 1

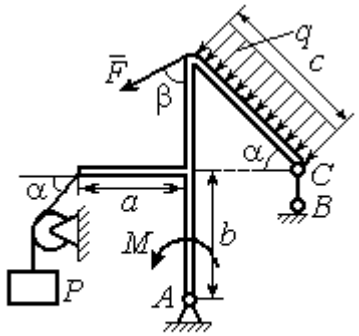

Найти реакцию стержня BC и реакцию шарнира A

Задача 2

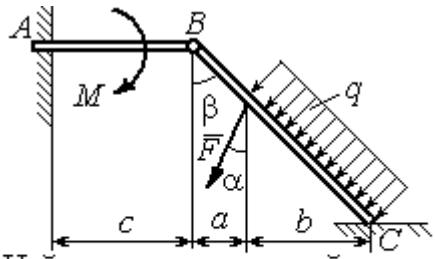

Найти реакцию жесткой заделки в точке A, реакцию шарнира B и реакцию опоры в точке C

Рис. 1.5. Задание С1. Равновесие произвольной плоской системы сил. Равновесие системы тел. Номера вариантов задания 7 – 9, 17 – 19, 27 – 29

Окончание вариантов задания С1

Варианты № 10, 20, 30

Задача 1

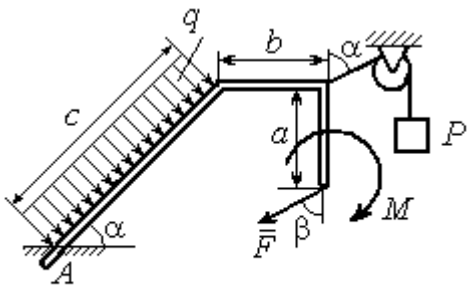

Найти реакцию жесткой заделки в точке A

Задача 2

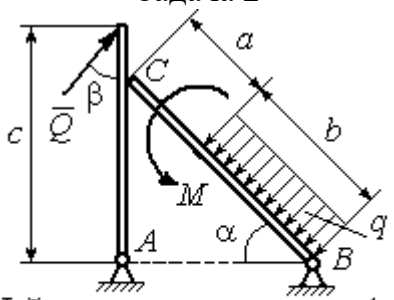

Найти реакцию шарниров A, B, реакцию опоры в точке C и уравновешивающую силу Q

Рис. 1.6. Задание С1. Равновесие произвольной плоской системы сил. Равновесие системы тел. Номера вариантов задания 10, 20, 30

Таблица 1.1

Исходные данные задания С1. Равновесие произвольной плоской системы сил. Равновесие системы тел.

Номер варианта задания	**1**	**2**	**3**	**4**	**5**	**6**	**7**	**8**	**9**	**10**	**11**	**12**	**13**	**14**	**15**
P, кН	6	5	6	12	6	6	10	3	8	5	10	4	8	10	8
F, кН	12	6	10	5	12	8	6	5	6	2	12	8	12	6	10
q, кН/м	5	4	2	3	6	3	5	2	2	4	6	2	3	4	5
M, кН·м	12	8	6	8	12	5	12	8	4	6	8	12	10	6	10
α, град	45	60	30	60	30	30	45	60	30	30	45	30	60	45	60
β, град	60	30	45	30	60	90	60	60	30	45	30	45	30	60	30
a, м	3	4	3	4	3	4	3	4	1	2	2	3	2	3	4
b, м	3	3	4	3	2	4	3	3	2	3	3	3	4	3	2
c, м	4	2	2	2	3	2	2	1	5	4	4	2	1	2	2

Номер варианта задания	**16**	**17**	**18**	**19**	**20**	**21**	**22**	**23**	**24**	**25**	**26**	**27**	**28**	**29**	**30**
P, кН	10	8	10	6	4	6	12	10	5	6	8	6	8	4	6
F, кН	6	12	12	8	3	14	10	8	15	10	12	8	10	10	2
q, кН/м	5	3	4	3	2	3	2	5	4	2	3	4	5	2	4
M, кН·м	10	6	8	6	5	12	4	6	8	10	12	10	6	4	8
α, град	60	60	30	45	60	30	60	45	30	60	45	30	30	30	45
β, град	45	30	30	60	60	45	30	60	30	45	90	30	60	45	30
a, м	3	4	3	1	2	2	4	1	4	3	4	3	2	1	2
b, м	2	4	3	3	4	1	4	3	2	2	2	2	2	2	2
c, м	3	2	2	4	5	4	2	2	1	1	1	2	1	3	5

Пример выполнения задания С1. Равновесие произвольной плоской системы сил. Равновесие системы тел.

Задача 1**.** Рама *ACE* (рис. 1.7) в точке *A* закреплена на цилиндрической шарнирной опоре, а в точке *B* поддерживается вертикальным невесомым стержнем *BK*. На раму действуют: пара с моментом $M = 8$ Нм, сила $F = 10$ Н, приложенная в точке *D* под углом 60° к раме, и равномерно распределенная нагрузка интенсивностью $q = 2$ Н/м, приложенная на отрезке *AB*. В точке *E* под прямым углом к участку балки *CE* прикреплен трос, несущий груз $P = 20$ Н. Пренебрегая весом балки, определить реакцию шарнира *A* и реакцию стержневой опоры *BK*, если $a = 2$ м.

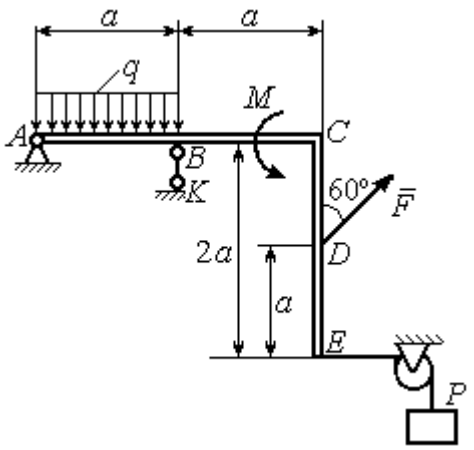

Рис. 1.7. Конструкция рамы

Решение

Выбираем систему координат *xAy*, например, как показано на рис. 1.8. Заменяем действие связей их реакциями. Изображаем реакцию шарнира *A* двумя ее составляющими $\vec{X}_A$ и $\vec{Y}_A$, направленными вдоль горизонтальной и вертикальной осей (см. рис. 1.8). Реакция $\vec{R}_B$ невесомой стержневой опоры *BK* приложена в точке *B* и направлена вдоль стержня *BK*. Заменяем распределенную нагрузку её равнодействующей $\vec{Q}$. Сила $\vec{Q}$ приложена в середине отрезка *AB* и по модулю равна $Q = qa = 4$ Н. Действие груза *P* на раму изображается реакцией $\vec{T}$, равной по величине весу груза.

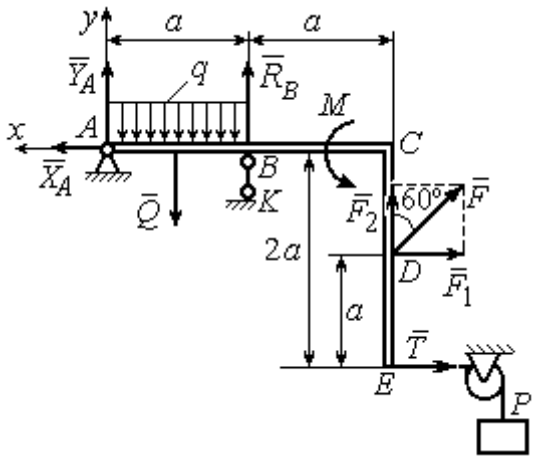

Рис. 1.8. Силы и реакции связей, действующие на раму при её равновесии

При равновесии рамы действующие на неё силы составляют уравновешенную произвольную плоскую систему. Условия равновесия системы сил имеют вид: $\sum F_{kx} = 0$, $\sum F_{ky} = 0$, $\sum M_A(\vec{F}_k) = 0$. Вычисляя проекции сил на оси *x*, *y*, и моменты сил относительно центра *A*, уравнения равновесия получим в виде:

$$\sum F_{kx} = X_A - F\cos 30^\circ - T = 0, \quad \sum F_{ky} = Y_A - Q + R_B + F\cos 60^\circ = 0.$$

$$\sum M_A(\vec{F}_k) = -Q\frac{a}{2} + R_B a + M + F\cos 60^\circ \cdot 2a + F\cos 30^\circ \cdot a + T2a = 0.$$

Здесь для вычисления момента силы $\vec{F}$ относительно центра *A* использована теорема Вариньона: $M_A(\vec{F}) = M_A(\vec{F}_1) + M_A(\vec{F}_2) = F_1 \cdot a + F_2 \cdot 2a$, где $F_1 = F\cos 30^\circ$, $F_2 = F\cos 60^\circ$ (см. рис. 1.8).

Подставляя в уравнения равновесия исходные данные задачи, получим систему уравнений относительно неизвестных X_A, Y_A, R_B:

$$X_A - 28{,}66 = 0, \quad Y_A + R_B + 1 = 0, \quad R_B \cdot 2 + 121{,}32 = 0.$$

Решая систему, найдем X_A = 28,66 Н, Y_A = 59,66 Н, R_B = – 60,66 Н.

Отрицательное значение величины R_B означает, что фактическое направление реакции R_B стержневой опоры *BK* противоположно направлению, показанному на рис. 1.8. Численное значение реакции шарнира

$$R_A = \sqrt{X_A^2 + Y_A^2} = \sqrt{28{,}66^2 + 59{,}66^2} = 66{,}18 \text{ Н}.$$

Задача 2. Балка *ABLC* с вертикальной частью *AB* и горизонтальной перекладиной *LC* закреплена в точке *A* с помощью жесткой заделки (рис. 1.9). Наклонная балка *EC* с углом наклона к горизонту 60° в точке *C* шарнирно прикреплена к горизонтальной перекладине *CL*, а в точке *E* закреплена на шарнирно-подвижной опоре, установленной на горизонтальной поверхности. На конструкцию действуют равномерно распределенная на отрезках *BL* и *DE* нагрузка с одинаковой интенсивностью $q = 2$ кН/м, сила $\vec{F}$, приложенная в точке *D* перпендикулярно балке *EC* и равная по величине $F = 10$ кН, и пара сил

с моментом M = 5 кН·м. Определить реакцию жесткой заделки A и реакции шарниров C и E, если a = 2 м.

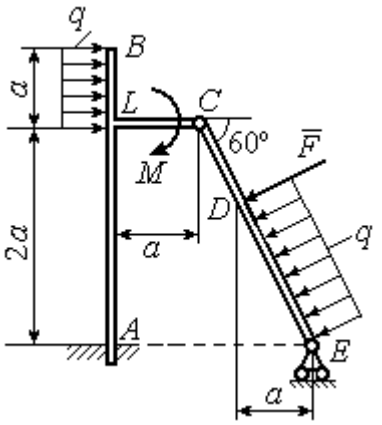

Рис. 1.9. Равновесие конструкции двух балок, соединённых шарниром

Решение

Разделяем систему на две части по шарниру C и рассмотрим равновесие балок $ABLC$ и EC отдельно. Изобразим обе балки и расставим внешние силы и реакции связей (рис. 1.10). Рассмотрим балку $ABLC$ (рис. 1.10, *a*). Заменим распределенную нагрузку эквивалентной силой $\vec{Q}_1$, приложенной в середине отрезка BL, направленной в сторону действия нагрузки и равной $Q_1 = q \cdot a$ = 4 кН. Кроме силы $\vec{Q}_1$ и пары сил с моментом M на балку действуют реакция жёсткой заделки в точке A, имеющая своими составляющими силы $\vec{X}_A$, $\vec{Y}_A$ и пару сил с моментом M_A, а также реакция шарнира C, разложенная на составляющие $\vec{X}_C$, $\vec{Y}_C$ (см. рис. 1.10, *a*). Действующие на раму силы составляют уравновешенную плоскую систему сил. Выберем систему координат xAy, как показано на рис. 1.10, *a*, и составим уравнения равновесия:

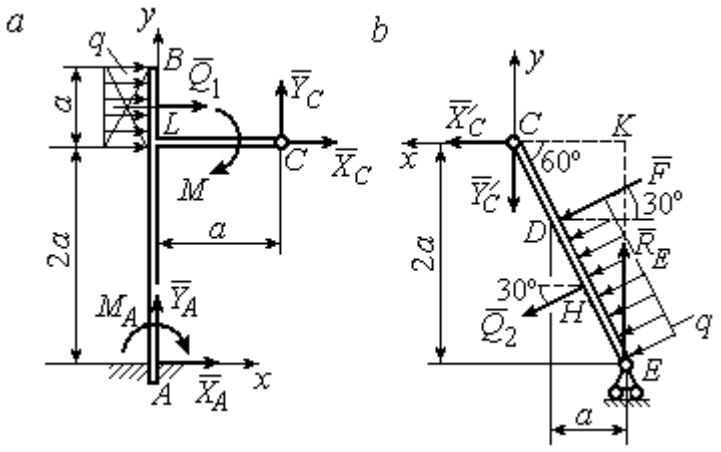

Рис. 1.10. Равновесие частей конструкции:
a - силы и реакции связей, действующие на балку $ABLC$;
b - силы и реакции связей, действующие на балку CE

$$\sum F_{kx} = X_A + Q_1 + X_C = 0, \quad \sum F_{ky} = Y_A + Y_C = 0,$$

$$\sum M_A(\vec{F}_k) = -M_A - Q_1 \cdot \left(2a + \frac{a}{2}\right) - M + Y_C a - X_C 2a = 0.$$

Рассмотрим равновесие балки *EC*. Заменим равномерную нагрузку эквивалентной силой $\vec{Q}_2$, приложенной в середине отрезка *ED*, направленной в сторону действия нагрузки и равной по модулю $Q_2 = q \cdot 2a = 8\,\text{кН}$. На балку кроме сил $\vec{Q}_2$, $\vec{F}$ действуют реакции связей: $\vec{R}_E$ – реакция шарнирно-подвижной опоры в точке *E* и $\vec{X}'_C$, $\vec{Y}'_C$ – составляющие реакции шарнира *C*. Силы $\vec{X}'_C$, $\vec{Y}'_C$ направлены противоположно силам $\vec{X}_C$, $\vec{Y}_C$ и равны им по модулю $X_C = X'_C$, $Y_C = Y'_C$ (см. рис. 1.10, *a*, *b*). Действующие на балку *EC* силы образуют плоскую уравновешенную систему сил. Выберем систему координат *xCy,* как показано на рис. 1.10, *b,* и составим уравнения равновесия. При этом центром, относительно которого будем считать моменты сил, выберем точку *C*. Получим:

$$\sum F_{kx} = Q_2 \sin 60^\circ + F\cos 30^\circ + \vec{X}'_C = 0,\ \sum F_{ky} = R_E - Q_2 \cos 60^\circ - F\sin 30^\circ - Y'_C = 0,$$

$$\sum M_C\left(\vec{F}_k\right) = -F \cdot CD - Q_2 \cdot CH + R_E \cdot CK = 0.$$

Здесь плечи сил: $CD = \dfrac{2a}{\cos 30^\circ} - 2a$, $CH = \dfrac{2a}{\cos 30^\circ} - a$, $CK = 2a\,\text{tg}30^\circ$. Заменяя в уравнениях величины X'_C на X_C, а Y'_C на Y_C и подставляя исходные данные, получим систему уравнений:

$$X_A + X_C + 4 = 0,\ Y_A + Y_C = 0,\ -M_A - 4X_C + 2Y_C - 25 = 0,$$

$$X_C + 15{,}59 = 0,\ -Y_C + R_E - 9 = 0,\ 2{,}31R_E - 27{,}14 = 0,$$

откуда найдём величины реакции жесткой заделки и реакции шарниров:

$$X_A = 11{,}59\ \text{кН},\ Y_A = -2{,}76\ \text{кН},\ M_A = 42{,}87\ \text{кН·м},$$

$$X_C = -15{,}59\ \text{кН},\ Y_C = 2{,}76\ \text{кН},\ R_E = 11{,}76\ \text{кН}.$$

Модули реакций жесткой заделки *A* и шарнира *C*:

$$R_A = \sqrt{X_A^2 + Y_A^2} = 11{,}91\ \text{кН},\ R_C = \sqrt{X_C^2 + Y_C^2} = 15{,}83\ \text{кН}.$$

1.5. Задание С2. Равновесие пространственной системы сил

В заданиях рассматривается равновесие однородной плиты или вала (прямого или с «ломаной» осью) с насаженным на него шкивом.

Вал закреплен подпятником и подшипником и удерживается в равновесии. На вал действуют сила $\vec{F}$, пара сил с моментом M и сила $\vec{P}$. На шкив вала намотана нить, к свободному концу которой, перекинутому через невесомый блок, подвешен груз весом Q. Для вала определить реакции подшипника и подпятника и величину уравновешивающей силы Q (или момента M).

Плита весом P закреплена пространственным шарниром, подшипником и удерживается в заданном положении невесомым стержнем. На плиту действуют силы $\vec{F}$, $\vec{Q}$ и пара сил с моментом M. Для плиты найти реакции сферического и цилиндрического шарниров и реакцию стержня.

Варианты задания даны на рис. 1.11 – 1.13. Исходные данные для выполнения задания приведены в табл. 1.2.

Варианты № 1, 11, 21	**Варианты № 2, 12, 22**
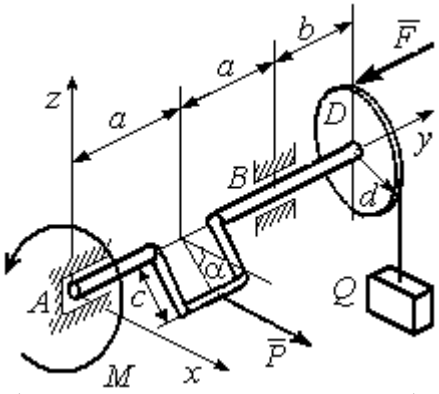	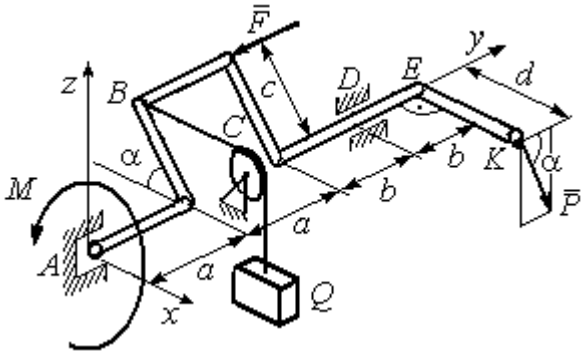
Сила $\vec{F}$ параллельна оси Ay; сила $\vec{P}$ параллельна оси Ax; нить, удерживающая груз, сходит со шкива вертикально. Найти реакции подпятника и подшипника в точках A и B и величину уравновешивающего груза Q	Сила $\vec{F}$ параллельна оси Ay; сила $\vec{P}$ лежит в плоскости, параллельной zAy; отрезок нити BC параллелен оси Ax; рукоять вала EK параллельна оси Ax. Найти реакции подпятника и подшипника в точках A и D и величину уравновешивающего момента M

Рис. 1.11. Задание С2. Равновесие пространственной системы сил.
Номера вариантов задания 1 – 2, 11 – 12, 21 – 22

Варианты № 3, 13, 23	**Варианты № 4, 14, 24**
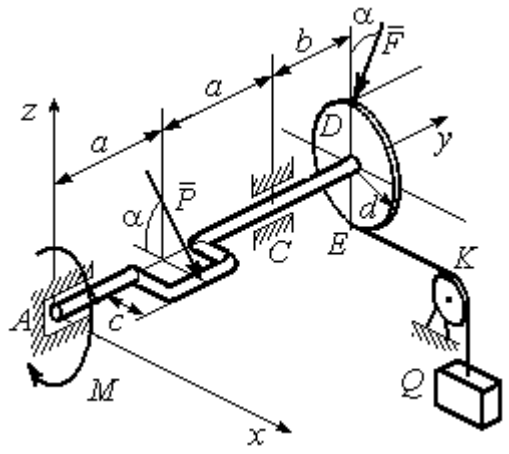	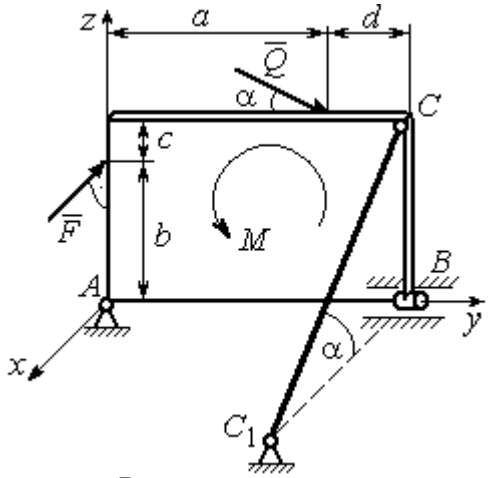
Сила $\vec{F}$, лежит в плоскости *zAy*; сила $\vec{P}$ лежит в плоскости, параллельной *zAx*, отрезок нити *EK* параллелен оси *Ax*. Найти реакции подпятника и подшипника в точках *A* и *C*, а также величину уравновешивающего груза *Q*	Плита весом *P* расположена в плоскости *zAy*; пара сил с моментом *M* действует в плоскости плиты; стержень CC_1 расположен в плоскости, параллельной *zAx*; сила $\vec{Q}$ действует в плоскости плиты; сила $\vec{F}$ перпендикулярна плоскости плиты. Найти реакции сферического и цилиндрического шарниров в точках *A* и *B* и реакцию стержня CC_1

Варианты № 5, 15, 25	**Варианты № 6, 16, 26**
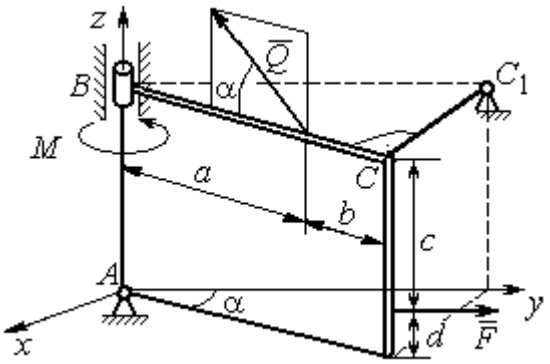	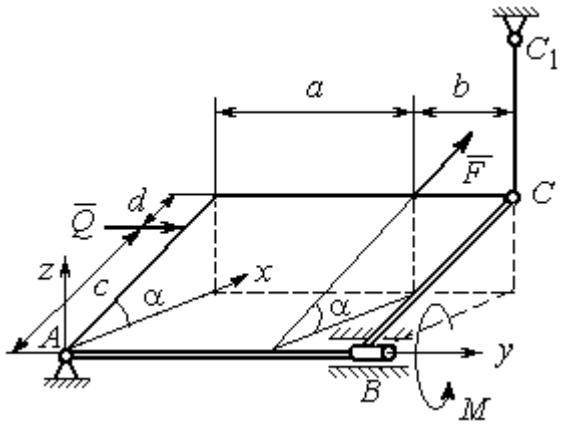
Плита весом *P* отклонена на угол α от вертикальной плоскости *zAy*; сила $\vec{Q}$ лежит в плоскости плиты; сила $\vec{F}$ параллельна оси *Ay*; стержень CC_1 перпендикулярен плоскости плиты. Найти реакции сферического и цилиндрического шарниров в точках *A* и *B* и реакцию стержня CC_1	Плита весом *P* отклонена на угол α от горизонтальной плоскости *xAy*; сила $\vec{Q}$ перпендикулярна боковой стенке плиты и параллельна оси *Ay*; сила $\vec{F}$ расположена в плоскости плиты и параллельна её боковым стенкам; стержень CC_1 параллелен оси *Az*. Найти реакции сферического и цилиндрического шарниров в точках *A* и *B* и реакцию стержня CC_1

Рис. 1.12. Задание С2. Равновесие пространственной системы сил.
Номера вариантов задания 3 – 6, 13 – 16, 23 – 26

Варианты № 7, 17, 27	**Варианты № 8, 18, 28**
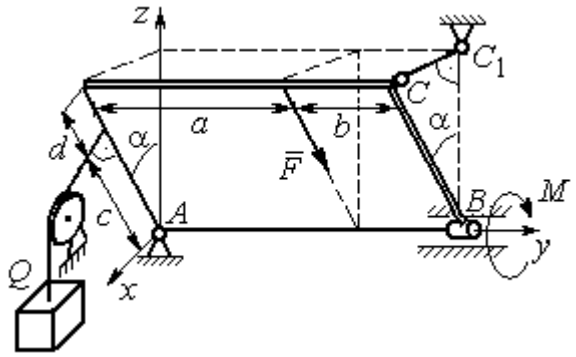	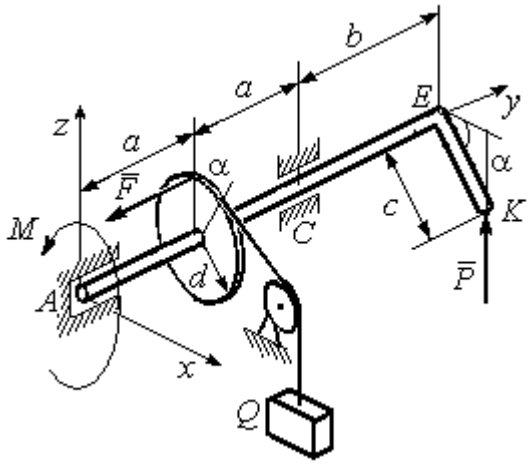
Плита весом *P* отклонена на угол α от вертикальной плоскости *zAy*; нить, удерживающая груз *Q*, находится плоскости *zAx*, прикреплена к боковой стенке плиты и перпендикулярна ей; сила $\vec{F}$ параллельна боковым стенкам плиты; стержень CC_1 перпендикулярен плоскости *zAy*. Найти реакции сферического и цилиндрического шарниров в точках *A* и *B* и реакцию стержня CC_1	Рукоять *EK* перпендикулярна оси вала и наклонена под углом α к горизонтальной плоскости *xAy*; сила $\vec{P}$ параллельна оси *Az*; сила $\vec{F}$ параллельна оси A*y*; нить, удерживающая груз *Q*, сходит со шкива по касательной. Найти реакции подпятника *A*, подшипника *C*, и величину уравновешивающего груза *Q*

Варианты № 9, 19, 29	**Варианты № 10, 20, 30**
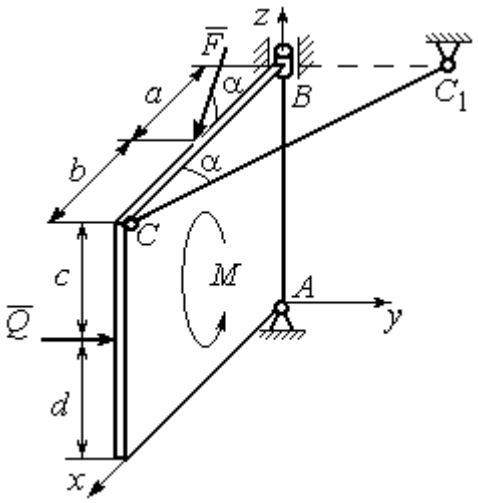	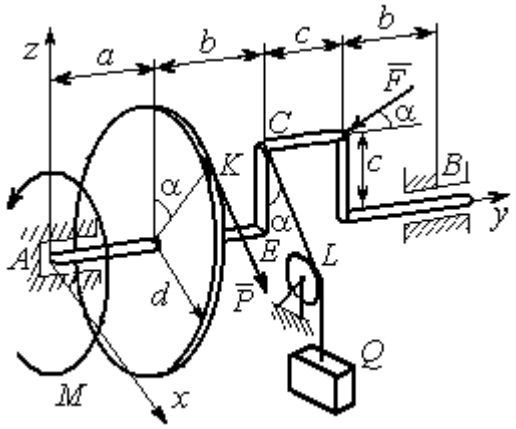
Плита весом *P* находится в вертикальной плоскости *zAx*; стержень CC_1 расположен в плоскости, параллельной *xAy*; пара сил с моментом *M* действует в плоскости плиты; сила $\vec{Q}$ перпендикулярна плоскости плиты; сила $\vec{F}$ лежит в плоскости плиты. Найти реакции сферического и цилиндрического шарниров в точках *A* и *B* и реакцию стержня CC_1	Сила $\vec{F}$ находится в плоскости *zAy*; стойка *CE* находится в плоскости *zAy*; отрезок *CL* нити, удерживающей груз, находится в плоскости параллельной *xAz*; сила $\vec{P}$ находится в плоскости шкива и направлена по касательной к ободу в точке *K*. Найти реакции подпятника *A*, подшипника *B* и величину уравновешивающего момента *M*

Рис. 1.13. Задание С2. Равновесие пространственной системы сил.
Номера вариантов задания 7 – 10, 17 – 20, 27 – 30

Таблица 1.2

Исходные данные для задания С2.
Равновесие пространственной системы сил

Номер варианта задания	**1**	**2**	**3**	**4**	**5**	**6**	**7**	**8**	**9**	**10**
P, кН	5	4	6	10	16	15	12	10	15	14
F, кН	8	6	12	6	10	10	8	12	12	10
Q, кН	–	12	–	12	8	12	10	–	10	12
M, кН·м	12	–	10	8	12	6	8	6	8	–
α, град	60	30	30	30	60	60	60	30	30	60
a, м	1,2	0,8	1,4	0,6	1,2	0,9	1,4	0,4	0,8	0,8
b, м	1,0	0,6	1,1	0,4	0,8	0,4	0,6	1,2	0,2	0,6
c, м	0,8	0,5	0,8	0,3	1,4	0,8	1,2	0,8	0,4	0,4
d, м	0,4	0,4	0,6	0,2	0,4	0,2	0,4	0,6	0,6	0,6

Номер варианта задания	**11**	**12**	**13**	**14**	**15**	**16**	**17**	**18**	**19**	**20**
P, кН	8	10	10	15	14	10	16	9	10	12
F, кН	6	12	16	8	12	14	10	15	8	10
Q, кН	–	14	–	10	10	12	14	–	12	14
M, кН·м	10	–	12	12	12	8	10	10	10	–
α, град	30	60	60	60	30	30	30	60	60	30
a, м	0,8	1,3	0,9	0,5	1,3	1,2	1,6	0,6	0,9	1,2
b, м	0,6	1,1	0,6	0,4	0,9	0,6	0,8	1,2	0,3	0,8
c, м	0,4	0,8	0,5	0,2	1,5	0,9	1,2	0,4	0,6	0,6
d, м	0,2	0,4	0,4	0,1	0,5	0,4	0,6	0,2	0,2	0,8

Номер варианта задания	**21**	**22**	**23**	**24**	**25**	**26**	**27**	**28**	**29**	**30**
P, кН	10	12	5	8	10	14	18	12	14	10
F, кН	12	8	15	10	12	8	10	15	9	8
Q, кН	–	10	–	12	14	10	16	–	12	6
M, кН·м	12	–	16	14	8	10	8	12	10	–
α, град	90	30	60	30	45	30	30	60	60	30
a, м	0,6	0,8	1,1	1,2	1,5	0,8	1,0	0,8	1,2	0,9
b, м	0,8	0,6	0,9	1,0	0,9	0,6	0,8	1,4	0,6	0,4
c, м	0,4	1,2	0,8	0,6	1,5	0,9	1,1	0,5	0,8	0,6
d, м	0,4	1,5	0,5	0,2	0,4	0,3	0,3	0,4	0,6	0,5

Примеры решения задания С2. Равновесие пространственной системы сил

Задача 1. Горизонтальный вал (рис. 1.14) закреплен в подпятнике *C* и подшипнике *K*. Вал имеет шкив I радиуса *R* и шкив II радиуса *r*, перпендикулярные оси вала. Рукоять *AE* параллельна оси *Cx*. Нить, удерживающая груз *Q*, сходит со шкива I по касательной вертикально вниз. На вал действуют силы $\vec{F}$, $\vec{P}$ и пара сил с моментом *M*, закручивающая вал вокруг оси *Cy*. Сила $\vec{F}$ находится в плоскости, параллельной *zCy*, и составляет угол 60° с направлением оси *Cy*. Сила $\vec{P}$ приложена в точке *B* шкива II, определяемой центральным углом 30º, и направлена по касательной. Определить величину уравновешивающего момента *M* и реакции подшипника и подпятника, если $P = 4$ кН, $F = 2$ кН, $Q = 3$ кН, $R = 0{,}6$ м, $r = 0{,}3$ м, $a = 0{,}8$ м, $b = 0{,}4$ м.

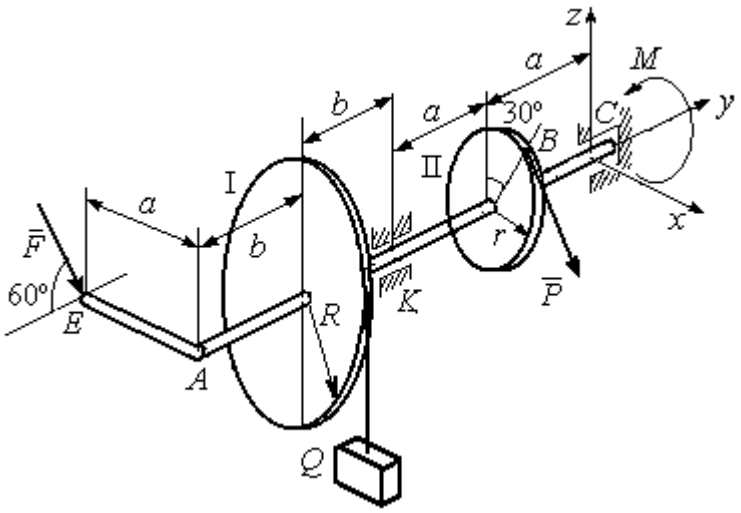

Рис. 1.14. Схема вала и его нагрузка

Решение

Рассмотрим равновесие вала. На вал действуют внешние силы $\vec{F}$, $\vec{P}$, пара сил с моментом *M* и реакции связей. Связями являются нить, натянутая грузом *Q*, подпятник *C* и подшипник *K*. Освобождаем вал от связей, заменяя их действие реакциями. Реакцию подпятника *C* раскладываем на три со-

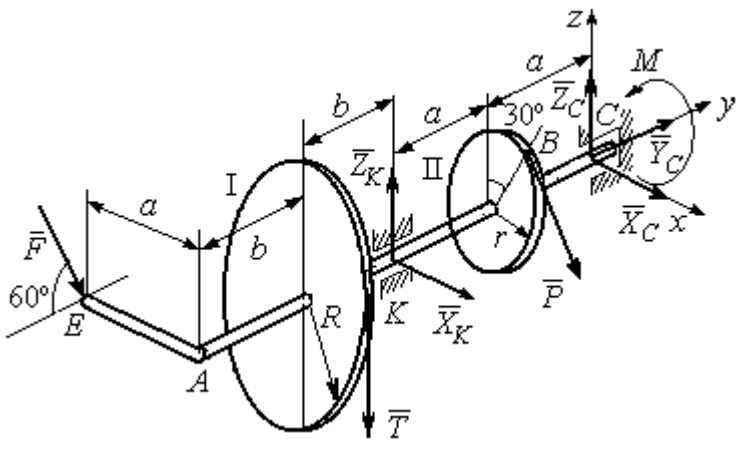

Рис. 1.15. Внешние силы и реакции связей вала

ставляющие: $\vec{X}_C$, $\vec{Y}_C$, $\vec{Z}_C$, направленные вдоль координатных осей. Реакция подшипника *K* лежит в плоскости, перпендикулярной оси вала, и ее составляющими будут вектора $\vec{X}_K, \vec{Z}_K$, направленные вдоль координатных осей *x*, *z*. Реакция нити $\vec{T}$ направлена вдоль нити от точки *K* и по модулю равна весу груза. Действие на вал внешних сил и реакций связи показано на рис. 1.15.

Внешние силы, действующие на вал, и реакции связей составляют произвольную пространственную систему сил, эквивалентную нулю ($\vec{P}, \vec{F}, \vec{X}_K, \vec{Z}_K, \vec{T}, \vec{X}_C, \vec{Y}_C, \vec{Z}_C, M$) ∞ 0, для которой уравнения равновесия:

$$\sum F_{kx} = 0\,,\ \sum F_{ky} = 0\,,\ \sum F_{kz} = 0\,,$$

$$\sum M_x(\vec{F}_k) = 0\,,\ \sum M_y(\vec{F}_k) = 0\,,\ \sum M_z(\vec{F}_k) = 0\,.$$

Для удобства при составлении уравнений равновесия изобразим вал вместе с действующими на него силами в проекциях на координатные плоскости (рис. 1.16)

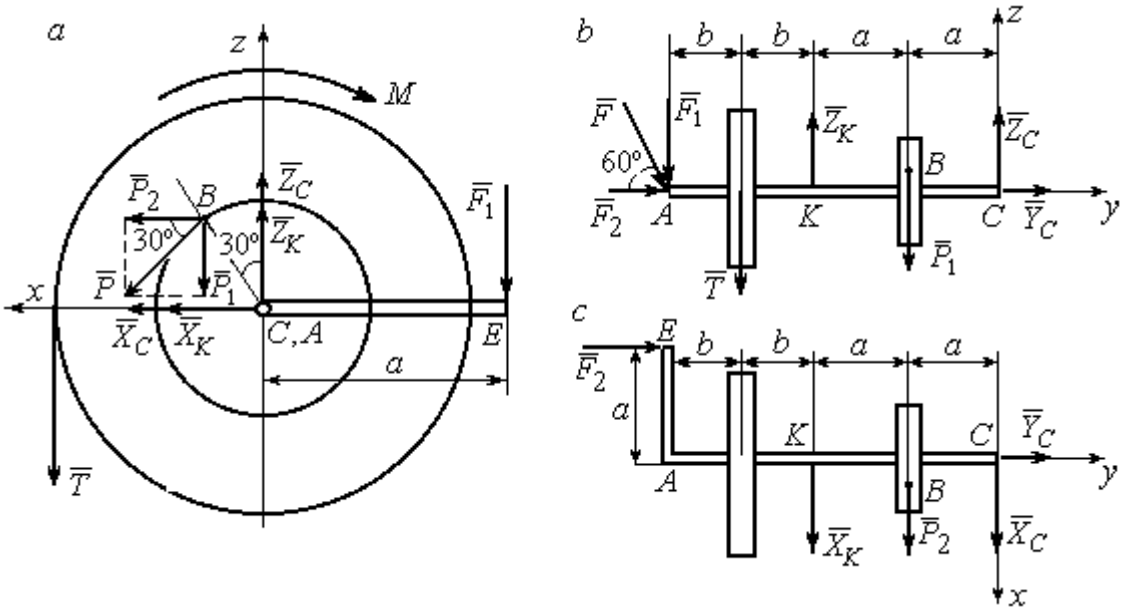

Рис. 1.16. Вал и действующие на него силы в проекциях на координатные плоскости:
a – вид вала в проекции на плоскость *zCx* с положительного конца оси *y*;
b – вид вала в проекции на плоскость *zCy* с положительного конца оси *x*;
c – вид вала в проекции на плоскость *xCy* с положительного конца оси *z*.

На рис. 1.16, *а* показаны проекции всех сил на плоскость *zCx*. Вычисляя моменты проекций этих сил относительно точки *C*, получим значения моментов исходных сил относительно оси *y*.

Для вычисления моментов сил относительно оси *x* достаточно найти моменты проекций сил на плоскость *zCy* относительно точки *C* (см. рис. 1.16, *b*), а вычисляя моменты проекций сил на плоскость *xCy* относительно точки *C*, получим значения моментов сил относительно оси z.

Составляем уравнения равновесия:

$$\sum F_{kx} = P_2 + X_K + X_C = 0,\ \sum F_{ky} = F_2 + Y_C = 0,$$

$$\sum F_{kz} = -P_1 + Z_K - T + Z_C - F_1 = 0,$$

$$\sum M_x(\vec{F}_k) = P_1 a - Z_K 2a - T(2a + b) + F_1(2a + 2b) = 0,$$

$$\sum M_y(\vec{F}_k) = -F_1 a + TR + Pr - M = 0,$$

$$\sum M_z(\vec{F}_k) = P_2 a + X_K 2a - F_2 a = 0.$$

Подставляя исходные данные задачи, с учётом того, что

$$P_1 = P\cos 60^\circ = 0{,}5P,\ P_2 = P\cos 30^\circ = 0{,}87P,$$

$$F_1 = F\cos 30^\circ = 0{,}87F,\ F_2 = F\cos 60^\circ = 0{,}5F$$ (см. рис. 1.16 *а*, *b*),

получим систему уравнений:

$$0{,}87 \cdot 4 + X_K + X_C = 0,\ \ 2 \cdot 0{,}5 + Y_C = 0,\ -4 \cdot 0{,}5 + Z_K - 3 + Z_C - 2 \cdot 0{,}87 = 0,$$

$$0{,}5 \cdot 4 \cdot 0{,}8 - 1{,}6Z_K - 3 \cdot 0{,}87(2 \cdot 0{,}8 + 0{,}4) + 2 \cdot 0{,}87(2 \cdot 0{,}8 + 2 \cdot 0{,}4) = 0,$$

$$-0{,}87 \cdot 0{,}8 + 3 \cdot 0{,}6 + 4 \cdot 0{,}3 - M = 0,\ 0{,}87 \cdot 4 \cdot 0{,}8 + 1{,}6 \cdot X_K - 2 \cdot 0{,}5 \cdot 0{,}8 = 0.$$

Решая систему, найдём: $X_C = -2{,}24$ кН, $Y_C = -1$ кН, $Z_C = 6{,}39$ кН, $X_K = -1{,}24$ кН, $Z_K = 0{,}35$ кН, $M = 2{,}3$ кН·м.

Окончательно, реакция подпятника $R_C = \sqrt{X_C^2 + Y_C^2 + Z_C^2} = 6{,}84$ кН,

реакция подшипника $R_K = \sqrt{X_K^2 + Z_K^2} = 1{,}29$ кН.

Задача 2. Плита весом *P* расположена в вертикальной плоскости *zAy*. В точке А плита закреплена пространственным шарниром, а в точке *B* на оси *y* опирается на цилиндрический шарнир (подшипник). Плита удерживается в равновесии при помощи невесомого стержня CC_1, прикреплённого шарниром к плите в её верхнем углу, в точке *C* перпендикулярно плоскости плиты (рис. 1.17).

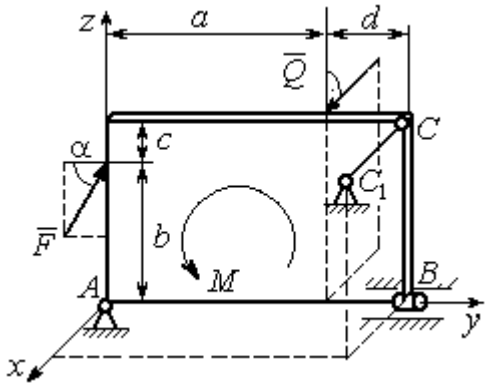

Рис. 1.17. Равновесие плиты

На плиту действует сила $\vec{Q}$, приложенная на краю плиты перпендикулярно её плоскости, и сила $\vec{F}$, лежащая в плоскости плиты и направленная под углом α к горизонту (см. рис. 1.17). Кроме того, в плоскости плиты на неё действует пара сил с моментом *M*. Найти реакции шарниров *A* и *B* и усилие в стержневой подпорке CC_1 при равновесии плиты, если параметры нагрузки: *P* = 1 кН, *Q* = 500 Н, *F* = 400 Н, *M* = 300 Н·м, $\alpha = 35^\circ$, *a* = 2 м, *b* = 1,5 м, *c* = 0,2 м, *d* = 0,4 м.

Решение

Заменим связи плиты их реакциями. Реакция шарнира *A* раскладывается на три составляющие: $\vec{X}_A$ $\vec{Y}_A$, $\vec{Z}_A$ по направлениям координатных осей. Направления координатных осей показаны на рис. 1.17. Реакция подшипника *B* лежит в плоскости, перпендикулярной оси подшипника, и ее составляющими будут вектора $\vec{X}_B, \vec{Z}_B$, направленные вдоль координатных осей *x*, *z*. Реакция стержня $\vec{T}$ направлена вдоль стержня. Действие сил и реакций показано на рис.1.18.

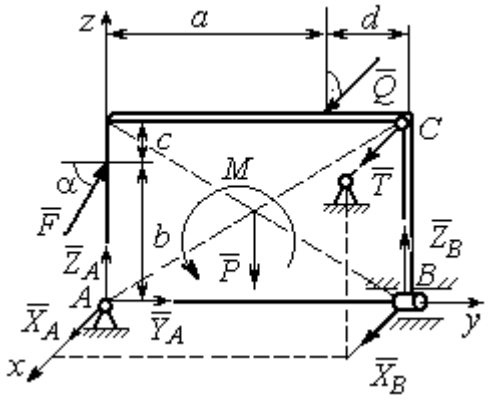

Рис. 1.18. Действие сил и реакций при равновесии плиты

Пространственная система сил, действующих на плиту, является уравновешенной: ($\vec{P}$, $\vec{F}$, $\vec{X}_B$, $\vec{Z}_B$, $\vec{T}$, $\vec{X}_A$, $\vec{Y}_A$, $\vec{Z}_A$, M) ∞ 0. Уравнения равновесия:

$$\sum F_{kx} = 0\,,\ \sum F_{ky} = 0\,,\ \sum F_{kz} = 0\,,$$

$$\sum M_x(\vec{F}_k) = 0\,,\ \sum M_y(\vec{F}_k) = 0\,,\ \sum M_z(\vec{F}_k) = 0\,.$$

В вычислениях моментов сил относительно осей будем считать момент положительным, если при взгляде со стороны положительного направления оси, сила вращает тело (плиту) против хода часовой стрелки. Получим:

$$\sum F_{kx} = 0\,,\ X_A + Q + X_B + T = 0,$$

$$\sum F_{ky} = 0\,,\ Y_A + F\cos\alpha = 0,$$

$$\sum F_{kz} = 0\,,\ Z_A + F\sin\alpha - P + Z_B = 0$$

$$\sum M_x(\vec{F}_k) = 0\,,\ -F\cos\alpha \cdot b - P \cdot 0{,}5(a+d) + Z_B(a+d) + M = 0,$$

$$\sum M_y(\vec{F}_k) = 0\,,\ Q \cdot (b+c) + T \cdot (b+c) = 0,$$

$$\sum M_z(\vec{F}_k) = 0\,,\ -Q \cdot a - T \cdot (a+d) - X_B \cdot (a+d) = 0.$$

Подставив исходные данные задачи, получим систему уравнений:

$$X_A + 500 + X_B + T = 0,\ \ Y_A + 400 \cdot 0{,}82 = 0,\ Z_A + 400 \cdot 0{,}57 - 1000 + Z_B = 0,$$

$$-400 \cdot 0{,}82 \cdot 1{,}5 - 1000 \cdot 0{,}5 \cdot 2{,}4 + Z_B \cdot 2{,}4 + 300 = 0,$$

$$500 \cdot 1{,}7 + T \cdot 1{,}7 = 0,\quad -500 \cdot 2 - T \cdot 2{,}4 - X_B \cdot 2{,}4 = 0,$$

откуда находим значения составляющих реакций:

$$T = -500\ \text{Н},\ X_B = 83{,}33\ \text{Н},\ Z_B = 580\ \text{Н},$$

$$X_A = -83{,}33\ \text{Н},\ Y_A = -328\ \text{Н},\ Z_A = 192\ \text{Н}.$$

Полные реакции пространственного шарнира A:

$$R_A = \sqrt{X_A^2 + Y_A^2 + Z_A^2} = 389{,}09\ \text{Н},$$

цилиндрического шарнира B: $R_B = \sqrt{X_B^2 + Z_B^2} = 585{,}95$ Н.

2. КИНЕМАТИКА ТОЧКИ И ТВЕРДОГО ТЕЛА

Кинематикой называется раздел механики, в котором изучаются свойства движения материальных тел без учета их масс и действующих на них сил.

2.1. Кинематика точки. Основные параметры движения точки

Кривая, которую описывает движущаяся точка, называется **траекторией** точки. Движение точки может быть задано **векторным**, **координатным** или **естественным** способами.

Векторный способ основан на определении положения точки ее радиусом-вектором в виде векторного уравнения $\vec{r} = \vec{r}(t)$. При **координатном способе** задания движения точки положение точки определяется ее координатами, заданными для каждого момента времени: $x = x(t)$, $y = y(t)$, $z = z(t)$. **Естественный способ** задания движения используется, если заранее известна траектория движения точки. Тогда положение точки однозначно определяется длиной дуги $\breve{OM} = S(t)$, отсчитываемой от некоторой фиксированной точки *O*, принятой за начало отсчета.

Мгновенная скорость, или скорость точки в данный момент времени, является векторной величиной и определяется как производная по времени от радиуса-вектора точки: $\vec{V} = \dot{\vec{r}}$. Вектор скорости точки $\vec{V}$ всегда направлен по касательной к траектории в сторону движения точки.

При координатном способе задания движения величины проекций вектора скорости $\vec{V}$ на координатные оси определяются как производные по времени от соответствующих координат: $V_x = \dot{x}$, $V_y = \dot{y}$, $V_z = \dot{z}$. Модуль вектора скорости: $V = \sqrt{V_x^2 + V_y^2 + V_z^2}$. При естественном способе задания движения вектор скорости точки определяется равенством: $\vec{V} = \dot{S}\vec{\tau}$, где $S = S(t)$ – закон измене-

ния длины дуги, $\vec{\tau}$ –единичный вектор касательной к траектории движения, направленный в сторону возрастающих расстояний.

Величина $V = |\dot{S}|$ называется алгебраической скоростью точки. При $\dot{S} > 0$ вектор скорости $\vec{V}$ направлен по единичному вектору $\vec{\tau}$ – в сторону возрастающих расстояний. При $\dot{S} < 0$ он имеет направление, противоположное единичному вектору $\vec{\tau}$, т. е. в сторону убывающих расстояний.

Мгновенное ускорение, или ускорение точки в данный момент времени, является векторной величиной и определяется как производная по времени от вектора скорости точки или как вторая производная от радиус-вектора точки: $\vec{a} = \dot{\vec{V}} = \ddot{\vec{r}}$. При координатном способе проекции вектора ускорения $\vec{a}$ на координатные оси – величины a_x, a_y, a_z – определяются равенствами: $a_x = \dot{V}_x = \ddot{x}$, $a_y = \dot{V}_y = \ddot{y}$, $a_z = \dot{V}_z = \ddot{z}$. Модуль вектора ускорения равен: $a = \sqrt{a_x^2 + a_y^2 + a_z^2}$.

При естественном способе задания движения вектор ускорения точки $\vec{a}$ раскладывается на две взаимно перпендикулярные составляющие $\vec{a}_n$ и $\vec{a}_\tau$, параллельные осям n и τ естественной системы координат, и представляется в виде равенства $\vec{a} = a_\tau \vec{\tau} + a_n \vec{n}$, или $\vec{a} = \vec{a}_\tau + \vec{a}_n$, где $\vec{\tau}$ – единичный направляющий вектор оси, касательной к траектории (касательная ось); $\vec{n}$ – единичный направляющий вектор главной нормали траектории. Величина a_n называется **нормальным ускорением** точки и вычисляется по формуле: $a_n = \dfrac{V^2}{\rho}$, где ρ – радиус кривизны траектории. (У окружности радиус кривизны равен её радиусу, у прямой линии – бесконечности.) Вектор $\vec{a}_n$ нормальной составляющей ускорения всегда направлен к центру кривизны траектории. При движении по окружности радиус кривизны траектории равен радиусу окружности, а центр кривизны траектории совпадает с центром окружности. Величина a_τ называется **касательным ускорением** и равна модулю второй производной от заданно-

го закона изменения длины дуги: $a_\tau = |\ddot{S}|$, где $S = S(t)$ – закон изменения длины дуги. Направление вектора касательного ускорения $\vec{a}_\tau$ зависит от знака второй производной $\ddot{S}$. При $\ddot{S} > 0$ вектор $\vec{a}_\tau$ в направлен в сторону возрастающих расстояний, по направлению единичного вектора $\vec{\tau}$, при $\ddot{S} < 0$ – в сторону убывающих расстояний (противоположно единичному вектору $\vec{\tau}$). Вектор полного ускорения $\vec{a}$ направлен по диагонали прямоугольника, построенного на векторах $\vec{a}_n$ и $\vec{a}_\tau$. Модуль вектора ускорения: $a = \sqrt{a_n^2 + a_\tau^2}$.

2.2. Вращение тела вокруг неподвижной оси

Движение тела, при котором все точки некоторой его прямой остаются неподвижными, называется **вращательным**, а указанная прямая называется осью вращения. Вращение тела задается углом поворота $\varphi = \varphi(t)$ подвижной плоскости, связанной с телом, относительно некоторого ее начального положения. Направление вращения с возрастанием угла поворота считается положительным.

Величина **угловой скорости** вращения тела равна модулю производной от угла поворота тела по времени: $\omega = |\dot{\varphi}|$. Направление угловой скорости вращения тела зависит от знака производной $\dot{\varphi}$. При $\dot{\varphi} > 0$ вращение происходит в положительном направлении, в сторону возрастания угла поворота, при $\dot{\varphi} < 0$ – в отрицательном. Направление угловой скорости обычно показывают дуговой стрелкой вокруг оси вращения. Вектор угловой скорости $\vec{\omega}$ направлен вдоль оси вращения в сторону, откуда вращение тела видно против хода часовой стрелки.

Величина **углового ускорения** при вращении тела равна модулю второй производной от угла поворота тела по времени: $\varepsilon = |\ddot{\varphi}|$. Если $\ddot{\varphi}$ одного знака с

φ, то угловое ускорение ускоряет вращение тела, если разных знаков, то угловое ускорение замедляет вращение.

При вращательном движении тела все его точки движутся по окружностям, радиусы которых равны расстояниям от выбранной точки до неподвижной оси. **Скорость точки вращающегося твердого тела (**в отличие от угловой скорости тела) называют **линейной,** или **окружной скоростью** точки. Величина скорости рассчитывается по формуле: $V = \omega h$, где ω – величина угловой скорости тела; h – расстояние от точки до оси вращения. Вектор скорости точки лежит в плоскости описываемой точкой окружности и направлен по касательной к ней в сторону вращения тела. Отношение скоростей двух точек вращающегося тела равно отношению расстояний от этих точек до оси: $\frac{V_{M1}}{V_{M2}} = \frac{h_1}{h_2}$.

Ускорение точки вращающегося твердого тела рассчитывается как ускорение точки при естественном способе задания движения в виде суммы векторов касательного и нормального ускорений: $\vec{a}_M = \vec{a}_\tau + \vec{a}_n$. Величины касательного, нормального и полного ускорений точки вращающегося тела, соответственно: $a_\tau = \varepsilon h$, $a_n = \omega^2 h$, $a_M = \sqrt{a_\tau^2 + a_n^2}$, где ω, ε – угловая скорость и угловое ускорение тела; h – расстояние от точки до оси вращения.

2.3. Плоскопараллельное движение твёрдого тела

Плоскопараллельным, или плоским движением твердого тела, называется такое движение, при котором все точки тела движутся параллельно некоторой неподвижной плоскости. Плоское движение представляется в виде суммы мгновенного поступательного движения, при котором все точки плоской фигуры движутся со скоростью выбранной точки-полюса, и мгновенного вращательного движения вокруг этого полюса.

Скорость любой точки M плоской фигуры равна векторной сумме вектора скорости точки-полюса и вектора скорости точки M при вращении тела вокруг этого полюса: $\vec{V}_M = \vec{V}_A + \vec{V}_{MA}$, где $\vec{V}_M$ – скорость точки M; $\vec{V}_A$ – скорость полюса A; $\vec{V}_{MA}$ – вектор скорости точки M при вращении тела вокруг полюса A, модуль скорости $V_{MA} = \omega \cdot MA$, где ω – угловая скорость мгновенного вращательного движения тела вокруг полюса; MA – расстояние между полюсом A и точкой M.

Мгновенным центром скоростей называется такая точка P плоской фигуры, скорость которой в данный момент времени равна нулю. Выбрав в качестве полюса мгновенный центр скоростей, скорость любой точки плоской фигуры находят так, как если бы мгновенное движение фигуры было вращательным вокруг мгновенного центра скоростей.

Способы построения мгновенного центра скоростей

1. Если известны направления скоростей $\vec{V}_A$ и $\vec{V}_B$ каких-нибудь двух точек A и B плоской фигуры, то мгновенный центр скоростей находится в точке пересечения перпендикуляров, восстановленных из этих точек к векторам скоростей (рис. 2.1, *a*).

2. Если скорости $\vec{V}_A$ и $\vec{V}_B$ двух точек A и B плоской фигуры известны и параллельны друг другу, а линия AB перпендикулярна $\vec{V}_A$ (и, конечно, $\vec{V}_B$), то мгновенный центр скоростей определяется как точка пересечения линий, проведенных через основания и вершины векторов скоростей (построение показано на рис. 2.1, *b*, *c*).

3. Если скорости $\vec{V}_A$ и $\vec{V}_B$ двух точек A и B параллельны друг другу, но линия AB, соединяющая эти точки, не перпендикулярна векторам скоростей (рис. 2.1, *d*), то мгновенная угловая скорость тела равна нулю и движение тела

в данный момент времени является мгновенным поступательным. В этом случае скорости всех точек равны по величине и направлению.

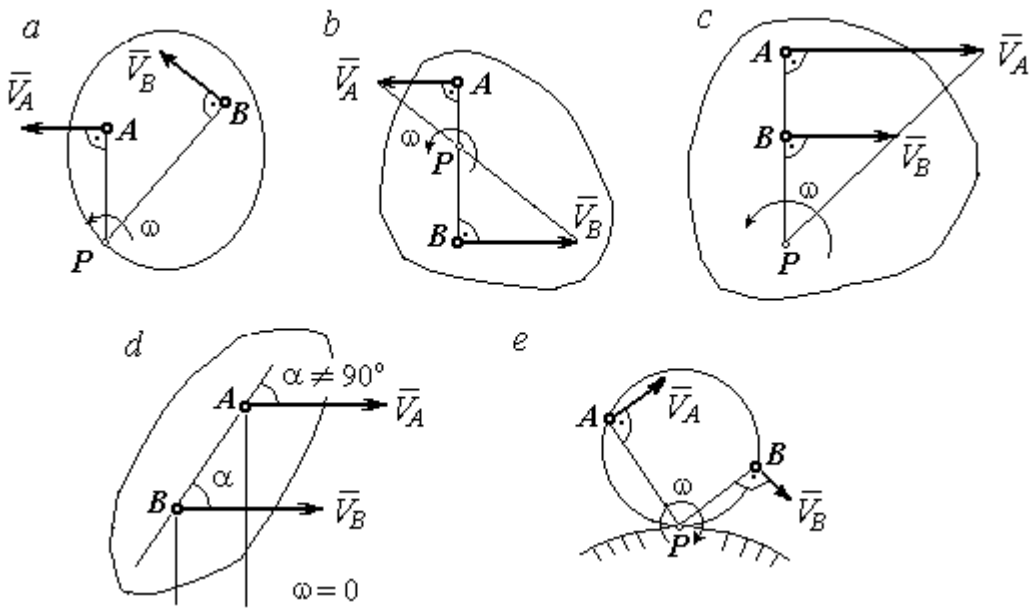

Рис. 2.1. Способы построения мгновенного центра скоростей

4. Если плоскопараллельное движение осуществляется путем качения без скольжения одного тела по неподвижной поверхности другого, то мгновенный центр скоростей расположен в точке касания катящегося тела с неподвижной поверхностью (рис. 2.1, *e*).

Ускорение любой точки *M* плоской фигуры при плоскопараллельном движении твердого тела представляется как сумма векторов – ускорения полюса и ускорения точки *M* при вращении фигуры вокруг полюса. Учитывая, что ускорение точки вращающегося тела представляется как сумма нормального и касательного ускорений, получим:

$$\vec{a}_M = \vec{a}_A + \vec{a}^{\tau}_{MA} + \vec{a}^{n}_{MA},$$

где $\vec{a}_A$ – ускорение полюса A; $\vec{a}^{\tau}_{MA}$, $\vec{a}^{n}_{MA}$ – касательная и нормальная составляющие ускорения точки M при вращении фигуры вокруг полюса A.

Вектор нормального ускорения $\vec{a}^{\,n}_{MA}$ всегда направлен от точки M к полюсу A. Вектор касательного ускорения $\vec{a}^{\,\tau}_{MA}$ направлен перпендикулярно отрезку AM в сторону вращения, если оно ускоренное (рис. 2.2, *a*), и против вращения, если оно замедленное (рис. 2.2, *b*). Численно величины касательного и нормального составляющих ускорения точки M определяются по формулам:

$$a^{\tau}_{MA} = \varepsilon \cdot AM\,,\quad a^{n}_{MA} = \omega^2 \cdot AM\,,$$

где ω, ε – угловая скорость и угловое ускорение тела (плоской фигуры); AM – расстояние от точки M до полюса A (см. рис. 2.2).

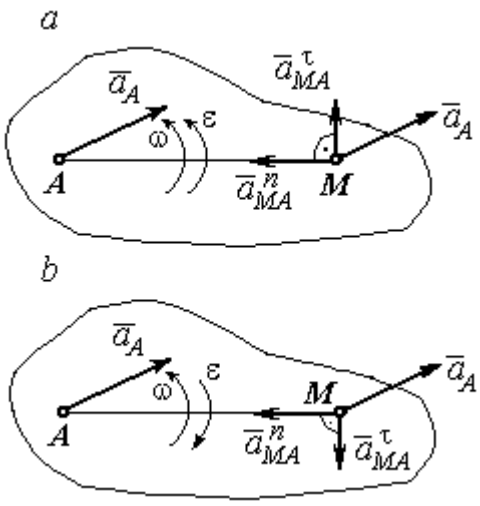

Рис. 2.2. Ускорение точки плоской фигуры:
a – ускоренное движение;
b – замедленное движение

Если при движении плоской фигуры известны траектории движения полюса A и точки M, то для определения ускорения точки M используется векторное равенство

$$\vec{a}^{\,\tau}_{M} + \vec{a}^{\,n}_{M} = \vec{a}^{\,\tau}_{A} + \vec{a}^{\,n}_{A} + \vec{a}^{\,\tau}_{MA} + \vec{a}^{\,n}_{MA},$$

где $\vec{a}^{\,\tau}_{M}$, $\vec{a}^{\,n}_{M}$, $\vec{a}^{\,\tau}_{A}$, $\vec{a}^{\,n}_{A}$ – касательная и нормальная составляющие ускорения точки M и полюса A при движении их по заданным траекториям.

2.4. Задание К1. Определение скоростей и ускорений точек твердого тела при поступательном и вращательном движениях

По заданному движению одного из звеньев механизма $x_1 = x_1(t)$ (варианты 1, 3, 5, 7, 9) или $\varphi_1 = \varphi_1(t)$ (варианты 2, 4, 6, 8, 10) найти в момент времени t_1 скорость, касательное, нормальное и полное ускорения точки M звена механизма, совершающего вращательное движение, а также скорость и ускорение звена 4, совершающего поступательное движение.

Варианты заданий даны на рис. 2.3, 2.4. Исходные данные представлены в табл. 2.1.

Варианты № 1, 11, 21	Варианты № 2, 12, 22	Варианты № 3, 13, 23
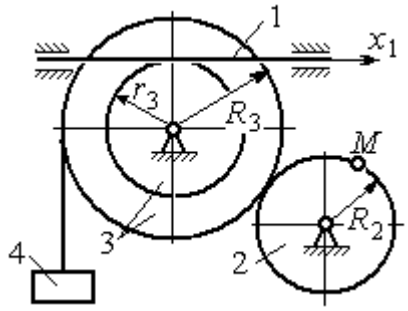	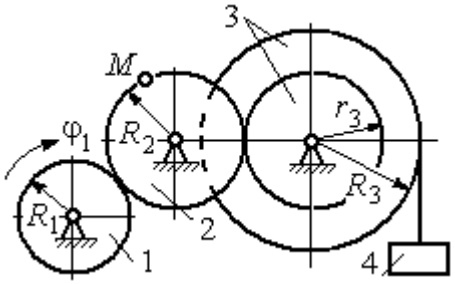	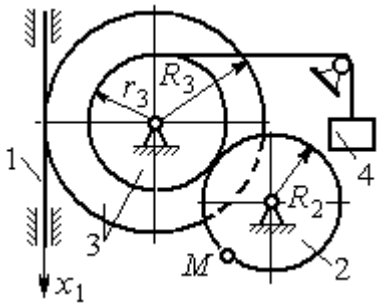

Варианты № 4, 14, 24	Варианты № 5, 15, 25	Варианты № 6, 16, 26
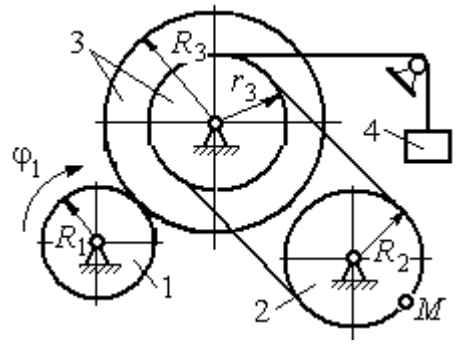	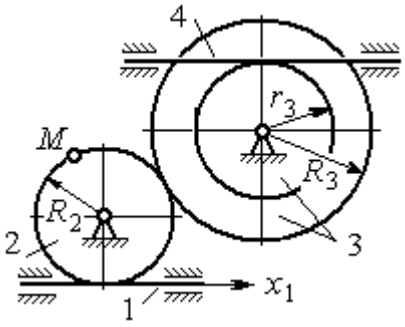	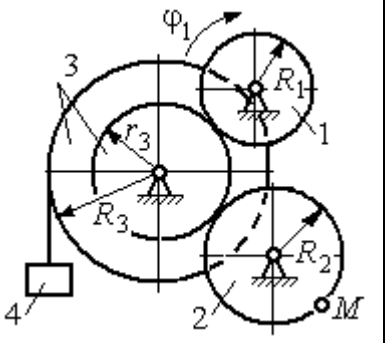

Варианты № 7, 17, 27	Варианты № 8, 18, 28
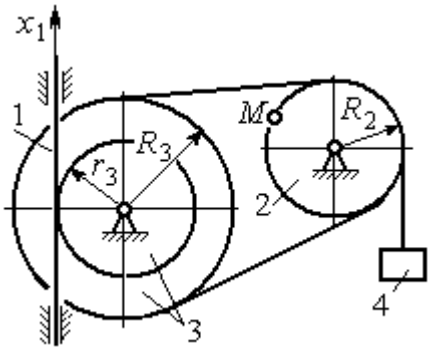	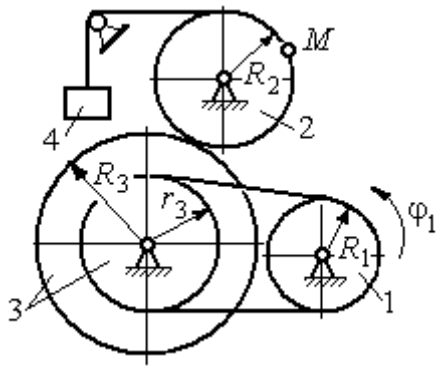

Рис. 2.3. Задание К1. Определение скоростей и ускорений точек при поступательном и вращательном движениях твёрдого тела. Номера вариантов задания 1 – 8, 11 – 18, 21 – 28

Окончание вариантов задания К1

Варианты № 9, 19, 29	**Варианты № 10, 20, 30**
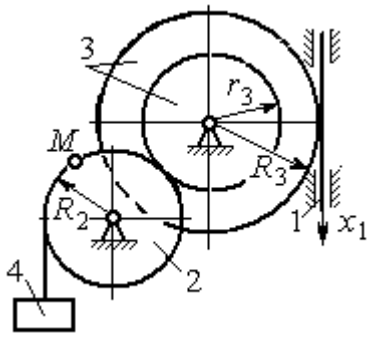	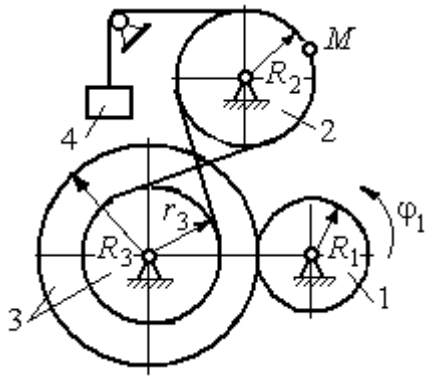

Рис. 2.4. Задание К1. Определение скоростей и ускорений точек при поступательном и вращательном движениях твёрдого тела. Номера вариантов задания 9 – 10, 19 – 20, 29 – 30

Таблица 2.1

Исходные данные вариантов задания К1. Определение скоростей и ускорений точек при поступательном и вращательном движениях твёрдого тела

Номер варианта задания	R_1,см	R_2, см	R_3, см	r_3, см	$x_1(t)$, см $\varphi_1(t)$, рад	t_1, с
1	–	40	45	35	$x_1(t) = (3t-1)^2$	2
2	10	20	38	18	$\varphi_1(t) = t^2 + 6\cos(\pi t/6)$	3
3	–	30	42	18	$x_1(t) = 5t^2 - 2\cos(\pi t/2)$	1
4	15	30	45	20	$\varphi_1(t) = 5t^2 + \cos(\pi t/2)$	2
5	–	30	40	20	$x_1(t) = 6t - \cos(\pi t/3)$	3
6	10	20	30	10	$\varphi_1(t) = t^3 - \cos(\pi t/2)$	1
7	–	30	40	30	$x_1(t) = 2\sin(\pi t/2) + \cos(\pi t/2)$	2
8	8	10	30	25	$\varphi_1(t) = 5t + \cos(\pi t/2)$	2
9	–	18	30	18	$x_1(t) = 5t + \cos(\pi t/3)$	3
10	15	30	50	20	$\varphi_1(t) = 2t^2 + \sin(\pi t/4)$	2
11	–	30	40	25	$x_1(t) = (t^2 - 3t)$	2
12	12	20	40	28	$\varphi_1(t) = 3t^2 + 6\sin(\pi t/6)$	3
13	–	25	60	42	$x_1(t) = 2t^2 + \cos(\pi t/2)$	1
14	10	30	45	30	$\varphi_1(t) = 3t^2 + 2\cos(\pi t/2)$	2

Окончание табл. 2.1

Номер варианта задания	R_1,см	R_2, см	R_3, см	r_3, см	$x_1(t)$, см $\varphi_1(t)$, рад	t_1, с
15	–	20	30	20	$x_1(t)=3t^2-\cos(\pi t/3)$	3
16	12	18	40	20	$\varphi_1(t)=2t^3+\cos(\pi t/2)$	1
17	–	20	35	15	$x_1(t)=2\sin(\pi t/2)-\cos(\pi t/2)$	2
18	15	18	40	25	$\varphi_1(t)=5t+\cos(\pi t/2)$	1
19	–	22	50	18	$x_1(t)=t^2+\cos(\pi t/3)$	3
20	10	20	45	10	$\varphi_1(t)=2t^2+\sin(\pi t/4)$	4
21	–	20	40	20	$x_1(t)=t+(3t-4)^2$	2
22	8	18	42	18	$\varphi_1(t)=2t^2+12\cos(\pi t/6)$	3
23	–	45	60	40	$x_1(t)=4t^2+\sin(\pi t/2)$	1
24	5	15	30	20	$\varphi_1(t)=2t^2+4\cos(\pi t/2)$	2
25	–	15	35	25	$x_1(t)=2t^2+\cos(\pi t/3)$	3
26	18	20	35	20	$\varphi_1(t)=2t^3+\sin(\pi t/2)$	1
27	–	15	35	15	$x_1(t)=2\sin(\pi t/2)-\cos(\pi t/2)$	1
28	10	12	40	25	$\varphi_1(t)=2t^2+\cos(\pi t/2)$	1
29	–	35	50	10	$x_1(t)=t^3-\cos(\pi t/2)$	1
30	10	20	40	10	$\varphi_1(t)=2t^2+\cos(\pi t/4)$	4

Пример выполнения задания К1. Определение скоростей и ускорений точек при поступательном и вращательном движениях твёрдого тела

По заданному уравнению движения звена 1 механизма (рис. 2.5, *а*) определить скорость, нормальное, касательное и полное ускорения точки *M* на момент времени t_1, а также скорость и ускорение звена 4, если значения радиусов колес механизма и закон движения звена 1: R_2= 20 см, r_2= 5 см, R_3= 8 см, r_3 = 4 см, $x_1 = 2t^2 - 5t$ см, t_1=1 с.

Решение

Отметим на схеме положительные направления отсчета углов поворота дисков 2 и 3, соответствующие заданному положительному направлению движения звена 1.

Направления показаны на рис 2.5, *b* дуговыми стрелками φ_2, φ_3, а положительное направление движения звена 4 – направлением оси x_4.

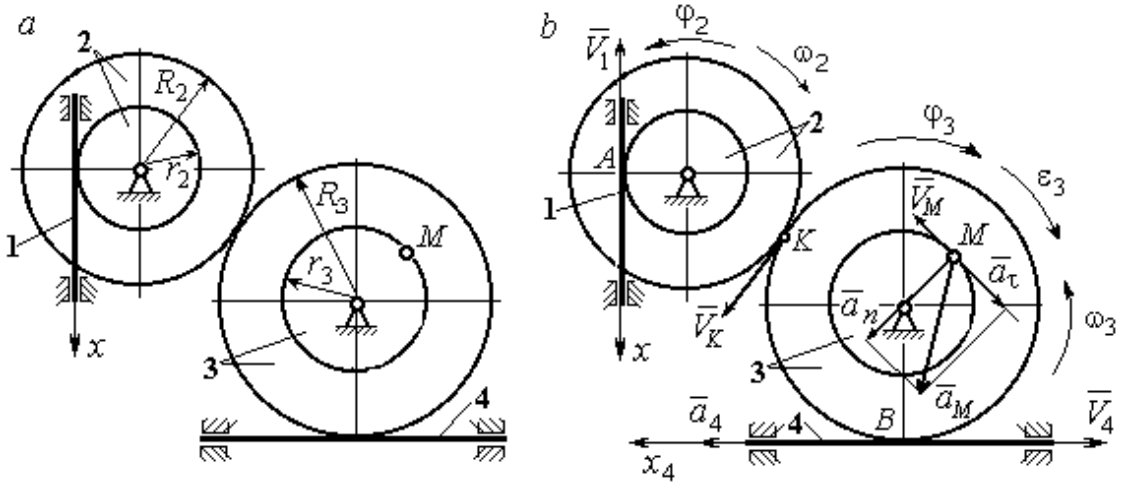

Рис. 2.5. Кинематика вращательного движения твердого тела:
a – схема механизма; *b* – расчетная схема для определения скоростей и ускорений точек механизма

Звено 1 движется поступательно. Движение задано координатным способом в виде закона изменения координаты x. Дифференцируем по времени уравнение движения: $\dot{x} = 4t - 5$ см/с. В момент времени $t_1 = 1$ с значение производной: $\dot{x}(1) = -1$ см/с. Отрицательное значение производной $\dot{x}$ показывает, что в данный момент времени звено 1 движется в отрицательном направлении оси *x*. Скорость звена 1 равна модулю производной: $V_1 = |\dot{x}|$. На рис. 2.5, *b* направление движения звена 1 в момент времени $t_1 = 1$ с показано вектором скорости $\vec{V}_1$, направленным в сторону, противоположную положительному направлению оси *x*. Эту же скорость будет иметь точка *A* – точка контакта звена 1 с диском 2, лежащая на расстоянии r_2 от оси вращения диска. Следовательно, $V_1 = V_A = \omega_2 r_2$, где ω_2 – угловая скорость диска 2. Отсюда угловая скорость диска: $\omega_2 = \dfrac{V_A}{r_2} = \dfrac{|4t-5|}{5} = |\dot{\varphi}_2|$ рад/с. При $t_1 = 1$ с значение производной отрицательно: $\dot{\varphi}_2(1) = -0{,}2$ рад/с. Это означает, что в заданный момент времени вращение диска 2 с угловой скоростью $\omega_2(1) = |\dot{\varphi}_2(1)| = 0{,}2$ рад/с происходит

в отрицательном для диска 2 направлении. На рис. 2.5, *b* направление вращения диска 2 показано дуговой стрелкой ω_2 в сторону, противоположную положительному направлению отсчета угла φ_2. При передаче вращения диска 2 диску 3 величины угловых скоростей дисков обратно пропорциональны радиусам дисков, которым принадлежит точка контакта: $\frac{\omega_2}{\omega_3} = \frac{R_3}{R_2}$. Тогда, угловая скорость диска 3 $\omega_3 = \omega_2 \frac{R_2}{R_3} = |2t - 2{,}5| = |\dot{\varphi}_3|$ рад/с.

В момент времени $t_1 = 1$с значение производной $\dot{\varphi}_3$ отрицательно: $\dot{\varphi}_3(1) = -0{,}5$ рад/с, и, следовательно, вращение диска 3 в данный момент времени с угловой скоростью $\omega_3(1) = |\dot{\varphi}_3(1)| = 0{,}5$ рад/с происходит в сторону, противоположную положительному направлению отсчета угла φ_3, как показано на рис. 2.5, *b*. Величина (модуль) скорости точки *M* рассчитывается по формуле: $V_M = \omega_3 r_3$. В момент времени $t_1 = 1$ с модуль скорости $V_M(1) = 2$ см/с. Вектор скорости $\vec{V}_M$ расположен по касательной к траектории движения точки *M* (окружности) и направлен в сторону вращения диска 3 (см. рис. 2.5, *b*).

Звено 4 движется поступательно. Скорость звена 4 равна скорости точки касания его с диском 3: $V_4 = V_B = \omega_3 R_3 = |2t - 2{,}5| \cdot 8 = |\dot{x}_4|$. В момент времени $t_1 = 1$ с значение производной от координаты движения звена 4 отрицательно: $\dot{x}_4(1) = -4$ см/с. В результате, вектор скорости $\vec{V}_4(1)$, равный по модулю $V_4(1) = 4$ см/с, направлен вдоль оси x_4 в сторону, противоположную ее положительному направлению (см. рис. 2.5, *b*).

Угловое ускорение диска 3: $\varepsilon_3(t) = |\dot{\omega}_3| = |\ddot{\varphi}_3| = 2$ рад/с^2. Из того, что угловая скорость ω_3 и угловое ускорение $\dot{\omega}_3$ диска 3 имеют разные знаки, следует, что вращение диска 3 замедленное. Угловое ускорение диска направлено в сторону положительного направления отсчета угла поворота φ_3, диска 3 (см. рис. 2.5, *b*).

Касательное ускорение a_τ точки M рассчитывается по формуле $a_\tau = \varepsilon_3 r_3$ и в момент времени $t_1 = 1$ с: $a_\tau = 8$ см/с^2. Так как вращение диска 3 замедленное, вектор касательного ускорения точки M $\vec{a}_\tau(t)$ направлен в сторону, противоположную вектору скорости $\vec{V}_M(1)$ (см. рис. 2.5, *b*). Нормальное ускорение a_n точки M рассчитывается как $a_n = \omega_3^2 r_3$. В момент времени $t_1 = 1$ с величина нормального ускорения: $a_n(1) = 1$ см/с^2. Вектор нормального ускорения $\vec{a}_n(1)$ направлен по радиусу к центру диска 3 (см. рис. 2.5, *b*). Полное ускорение точки M в заданный момент времени: $a_M(1) = \sqrt{a_\tau^2(1) + a_n^2(1)} = 8{,}06$ см/с^2. Вектор полного ускорения $\vec{a}_M$ направлен по диагонали прямоугольника, построенного на векторах $\vec{a}_n$ и $\vec{a}_\tau$.

Ускорение a_4 звена 4 находится из условия, что звено 4 движется поступательно и прямолинейно. При прямолинейном движении нормальная составляющая ускорения равна нулю. Тогда $a_4 = a_{4\tau} = \dot{V}_4 = = \dot{V}_B = |\dot{\omega}_3| R_3 = \varepsilon_3 R_3$.

Так как угловое ускорение диска 3 является постоянной величиной, ускорение a_4 не зависит от времени: $a_4 = 16$ см/с^2. Вектор ускорения $\vec{a}_4$ направлен вдоль оси x_4 в сторону положительных значений.

2.5. Задание К2. Определение скоростей точек твёрдого тела при плоскопараллельном движении

Для заданного положения плоского механизма определить скорости точек и угловые скорости звеньев механизма.

Варианты заданий показаны на рис. 2.6 – 2.8. Исходные данные вариантов заданий выбираются из таблиц, приведённых на рисунках схем механизмов.

Варианты № 1, 11, 21	**Варианты № 2, 12, 22**
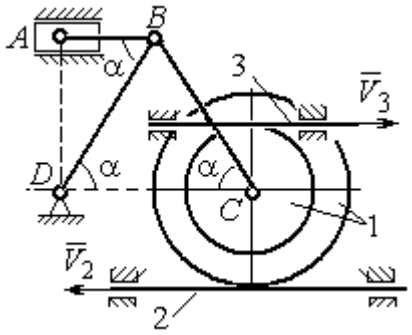 Найти: $V_A, V_B, V_C, \omega_{AB}, \omega_{BC}, \omega_1, \omega_{BD}$	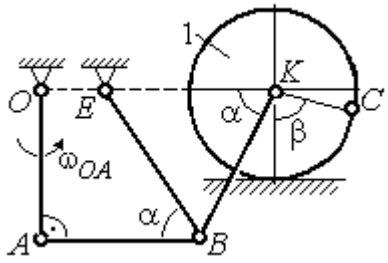 Найти: V_A, V_B, V_K, $\omega_1, \omega_{AB}, \omega_{OA}$, ω_{BE}, ω_{BK}

Номер варианта задания	R_1, см	r_1, см	AD, см	α, град	V_2, см/с	V_3, см/с	Номер варианта задания	R_1, см	OA, см	OE, см	α, град	β, град	V_C, см/с
1	10	5	20	30	8	10	**2**	3	5	4	30	60	10
11	12	8	25	45	10	4	**12**	4	8	6	45	90	8
21	10	6	15	60	5	5	**22**	5	12	2	60	120	12

Варианты № 3, 13, 23	**Варианты № 4, 14, 24**
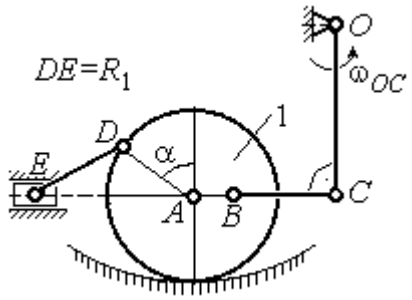 Найти: V_A, V_B, V_C, V_D, V_E, $\omega_{BC}, \omega_1, \omega_{DE}$	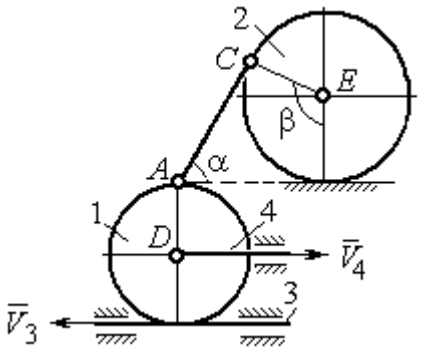 Найти: V_A, V_C, V_E, $\omega_1, \omega_2, \omega_{AC}$

Номер варианта задания	R_1, см	OC, см	AB, см	BC, см	α, град	ω_{OC}, рад/с	Номер варианта задания	R_1, см	R_2, см	α, град	β, град	V_3, см/с	V_4, см/с
3	12	18	10	35	60	4	**4**	10	15	30	60	8	4
13	10	15	10	25	90	8	**14**	6	10	45	90	4	6
23	15	20	5	20	120	6	**24**	10	12	60	120	3	3

Рис. 2.6. Задание К2. Определение скоростей точек тела при плоскопараллельном движении. Номера вариантов задания 1 – 4, 11 – 14, 21 – 24

Варианты № 5, 15, 25

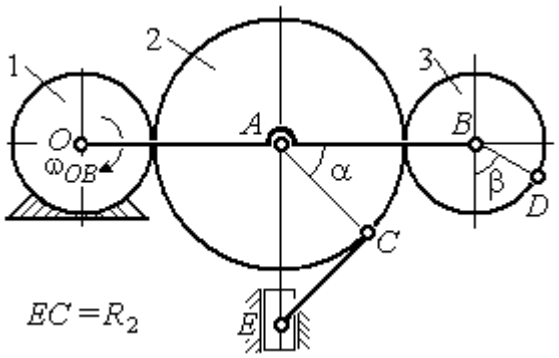

Найти: V_A, V_B, V_C, V_D, V_E, ω_2, ω_3, ω_{EC}

Номер варианта задания	R_1, см	R_2, см	R_3, см	α, град	β, град	ω_{OB}, рад/с
5	10	20	12	60	0	6
15	6	18	10	90	90	8
25	20	25	15	120	180	4

Варианты № 6, 16, 26

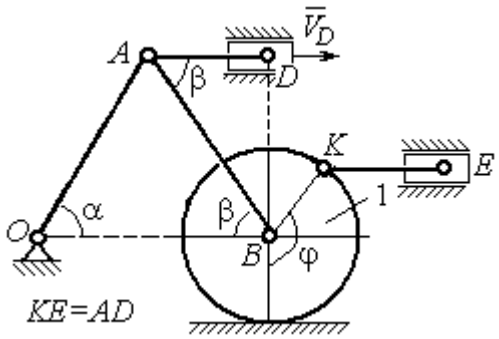

Найти: $V_A, V_B, V_K, V_E,$ ω_1, ω_{OA}, ω_{AB}, ω_{AD}, ω_{KE}

Номер варианта задания	R_1, см	OA, см	α, град	β, град	φ, град	V_D, см/с
6	10	20	30	60	60	12
16	12	26	30	30	90	8
26	15	30	60	60	120	15

Варианты № 7, 17, 27

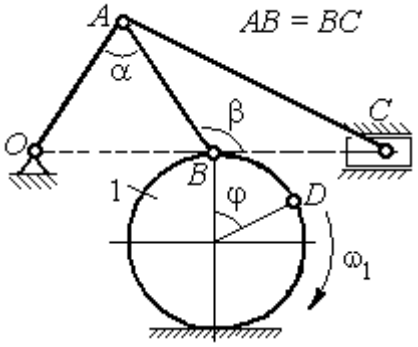

Найти: $V_A, V_B, V_C, \omega_1, \omega_{OA}, \omega_{AB}, \omega_{AC}$

Номер варианта задания	R_1, см	AB, см	α, град	β, град	φ, град	V_D, см/с
7	10	20	30	60	60	12
17	12	25	60	120	90	16
27	8	16	30	60	120	10

Варианты № 8, 18, 29

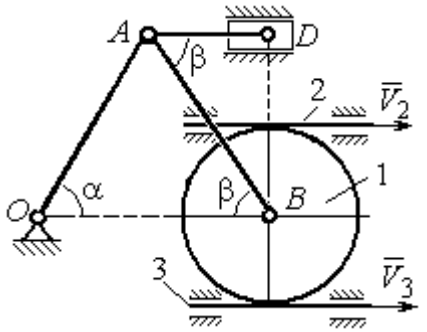

Найти: V_A, V_B, V_D, $\omega_1, \omega_{OA}, \omega_{AB}, \omega_{AD}$

Номер варианта задания	R_1, см	OA, см	α, град	β, град	V_2, см/с	V_3, см/с
8	10	20	30	60	12	4
18	12	26	30	30	8	2
28	15	30	60	60	6	3

Рис. 2.7. Задание К2. Определение скоростей точек тела при плоскопараллельном движении. Номера вариантов задания 5 – 8, 15 – 18, 25 – 28

Окончание вариантов задания К2

Варианты № 9, 19, 29	**Варианты № 10, 20, 30**
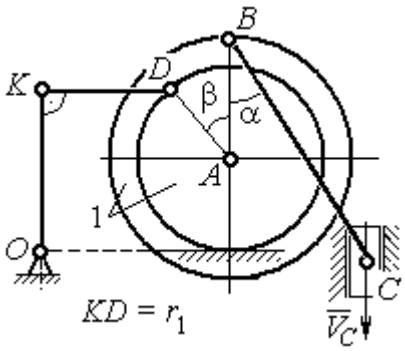 Найти: $\omega_{OK}, \omega_{KD}, \omega_{BC}, \omega_1,$ V_A, V_B, V_K, V_D	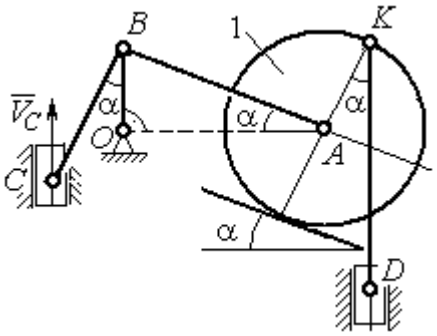 Найти: $V_A, V_B, V_D, V_K,$ $\omega_{CB}, \omega_1, \omega_{OB}, \omega_{AB}, \omega_{KD}$

Номер варианта задания	R_1, см	r_1, см	α, град	β, град	BC, см	V_C, см/с	Номер варианта задания	R_1, см	CB, см	OB, см	KD, см	α, град	V_C, см/с
9	20	12	45	60	60	8	**10**	10	20	30	60	30	4
19	24	16	60	90	50	4	**20**	12	26	30	50	45	2
29	16	10	30	120	40	6	**30**	15	30	60	60	60	3

Рис. 2.8. Задание К2. Определение скоростей точек тела при плоскопараллельном движении. Номера вариантов задания 9 – 10, 19 – 20, 29 – 30

Пример выполнения задания К2. Определение скоростей точек твёрдого тела при плоскопараллельном движении

Задача 1. Плоский механизм (рис. 2.9) состоит из стержня OC и подвижных дисков 2 и 3 радиусами r_2, r_3, шарнирно закрепленными на стержне, соответственно, в точках A и C. Стержень OC вращается вокруг неподвижного центра O с угловой скоростью ω_{OC}. Диск 2, увлекаемый стержнем OC, катится без проскальзывания по неподвижной поверхности диска 1 радиусом r_1. Диск 3, также увлекаемый стержнем OC, катится без проскальзыва-

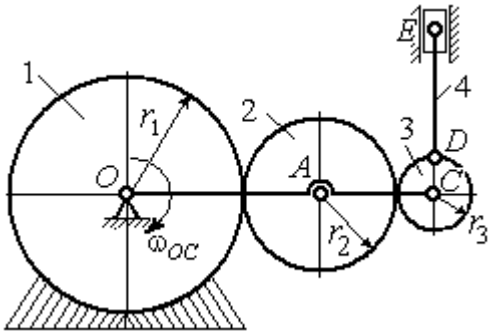

Рис. 2.9. Схема плоского механизма

ния по подвижному диску 2. В точке *D*, расположенной на краю диска 3, шарнирно прикреплен стержень 4, к которому в точке *E* шарнирно прикреплен поршень *E*, способный совершать только вертикальное перемещение. Для заданного положения механизма (см. рис. 2.9), когда стержень *OC* горизонтален, стержень *DE* направлен по линии вертикального диаметра диска 3, найти скорости точек *A*, *C*, *D*, *E*, угловые скорости дисков 2, 3 и стержня 4, если: r_1 = 6 см, r_2 = 4 см, r_3 = 2 см, *DE* = 10 см, ω_{OC} = 1 рад/с.

Решение

Определим скорость точки *A*, общей для стержня *OC* и диска 2: $V_A = \omega_{OC}(r_1 + r_2)$ = 10 см/с. Вектор скорости $\vec{V}_A$ перпендикулярен стержню *OC* и направлен в сторону его вращения (рис. 2.10).

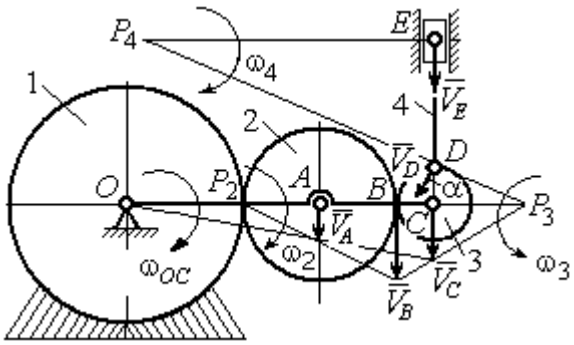

Рис. 2.10. Расчетная схема для определения скоростей точек механизма и угловых скоростей его звеньев

Диск 2 катится по неподвижной поверхности диска 1. Точка касания диска 2 с неподвижным диском 1 является мгновенным центром скоростей диска 2. На рис. 2.10 центр скоростей диска 2 обозначен точкой P_2. В этом случае скорость точки *A* может быть определена через угловую скорость диска ω_2 следующим образом: $V_A = \omega_2 \cdot AP_2 = 4\omega_2$. Так как V_A = 10 см/с, получим ω_2 = 2,5 рад/с.

Для того чтобы найти угловую скорость диска 3, необходимо определить положение его мгновенного центра скоростей. С этой целью вычислим скорости точек *B* и *C*. Скорость точки *B* может быть найдена через угловую скорость диска 2: $V_B = \omega_2 \cdot BP_2$ = 20 см/с. Вектор скорости $\vec{V}_B$ перпендикулярен отрезку BP_2 и направлен в сторону мгновенного вращения диска 2 вокруг своего центра скоростей P_2.

Скорость точки C определяется через угловую скорость стержня OC: $V_C = \omega_{OC}(r_1 + 2r_2 + r_3)$ = 16 см/с. Вектор скорости $\vec{V}_C$ перпендикулярен стержню OC и направлен в сторону его вращения (см. рис. 2.10).

Построение мгновенного центра скоростей P_3 диска 3 по известным скоростям $\vec{V}_B$ и $\vec{V}_C$ показано на рис. 2.10. Его положение определяется из условия, что отношение скоростей двух точек тела, совершающего плоскопараллельное движение, равно отношению расстояний от этих точек до мгновенного центра скоростей: $\frac{V_B}{V_C} = \frac{r_3 + CP_3}{CP_3}$. Разрешая пропорцию относительно неизвестной величины CP_3, получим: CP_3= 8 см. Скорость точки C выражается через угловую скорость диска 3 $V_C = \omega_3 \cdot CP_3$. Отсюда величина угловой скорости диска 3: $\omega_3 = \frac{V_C}{CP_3}$= 2 рад/с. Направление мгновенного вращения диска 3 вокруг своего центра скоростей определяется известными направлениями скоростей точек C и B, принадлежащих диску 3 (см. рис. 2.10). Скорость точки D $V_D = \omega_3 \cdot DP_3$ = $=2 \cdot \sqrt{2^2 + 8^2}$ = 16,5 см/с. Вектор скорости $\vec{V}_D$ перпендикулярен отрезку DP_3 и направлен в сторону мгновенного вращения диска 3 вокруг центра P_3.

Для определения скорости поршня E воспользуемся теоремой о проекциях скоростей точек плоской фигуры, согласно которой проекции скоростей двух точек плоской фигуры на ось, проходящую через эти точки, равны между собой. Проведем ось через точки D и E. По построению, угол α между вектором $\vec{V}_D$ и осью DE равен углу $\angle DP_3C$ (см. рис. 2.10). Тогда, $\cos\alpha = \frac{CP_3}{DP_3} = \frac{8}{\sqrt{2^2 + 8^2}} = 0{,}97$, откуда $\alpha = 14^\circ$. На основании теоремы о проекциях скоростей точек плоской фигуры имеем равенство: $V_D \cos\alpha = V_E \cos 0$, откуда скорость точки E: V_E=16 см/с.

Мгновенный центр скоростей стержня 4 – точка P_4 – определяется как точка пересечения перпендикуляров к векторам скоростей $\vec{V}_D$ и $\vec{V}_E$, восстановленных, соответственно, из точек *D* и *E* (см. рис. 2.10). Угловая скорость стержня 4, совершающего мгновенный поворот вокруг своего центра скоростей, равна: $\omega_4 = \dfrac{V_E}{EP_4}$, где EP_4 – расстояние от точки *E* до мгновенного центра скоростей звена 4, $EP_4 = DE \cdot \mathrm{ctg}\alpha$ = 40 см. В результате, $\omega_4 = 0{,}4$ рад/с. Направление мгновенного вращения звена 4 вокруг своего центра скоростей определяется направлением скорости точки *D*.

Задача 2. В плоском стержневом механизме (рис. 2.11) кривошипы *OA* и *ED* вращаются вокруг неподвижных центров *O* и *E*. В крайней точке *D* кривошипа *ED* к нему прикреплён шатун *DB*, второй конец которого в точке *B* прикреплён к кривошипу *OA*. Шатун *AC* прикреплён в точке *A* к кривошипу *AO*, а другим своим концом – к ползуну *C*, способному совершать только вертикальное движение. Все соединения шарнирные. В заданном положении механизма кривошип *OA* вертикален, шатун *DB* расположен горизонтально, кривошип *ED* наклонен под углом 60° к горизонтали, а шатун *AC* отклонён на угол 30° от вертикального положения кривошипа *AO*. Найти скорости всех отмеченных на схеме точек и угловые скорости всех звеньев, если линейные размеры звеньев механизма *AC* = 6 см, *AB* = 2 см, *BO* = 8 см, *DB* = 10 см и скорость ползуна в данный момент V_C = 4 см/с.

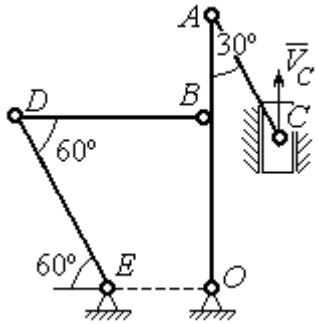

Рис. 2.11. Стержневой механизм

Решение

Кривошипы *OA* и *ED* совершают вращательные движения вокруг неподвижных центров. Скорости $\vec{V}_A$ и $\vec{V}_B$ точек *A* и *B* перпендикулярны кривоши-

пу OA, а скорость $\vec{V}_D$ точки D перпендикулярна кривошипу ED. Направления векторов скоростей точек показаны на рис. 2.12.

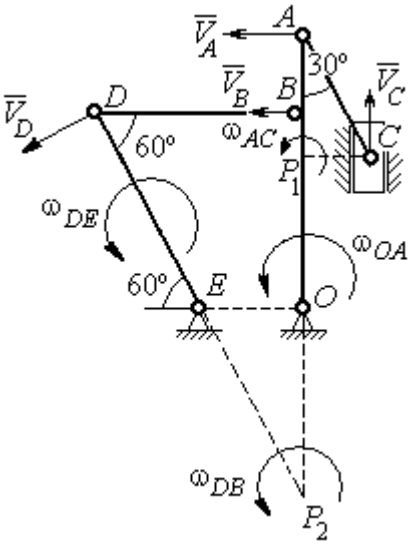

Рис. 2.12. Расчётная схема определения скоростей точек механизма и угловых скоростей его звеньев

Шатун AC совершает плоскопараллельное движение. Его мгновенный центр скоростей P_1 находится как точка пересечения перпендикуляров к скоростям $\vec{V}_A$ и $\vec{V}_C$. Угловая скорость звена AC равна $\omega_{AC} = \dfrac{V_C}{P_1C} = \dfrac{V_C}{AC \cdot \sin 30^\circ} = \dfrac{4}{3}$ рад/с. Далее, полагая, что точка A принадлежит шатуну AC, найдем её скорость:

$$V_A = \omega_{AC} \cdot P_1A = \frac{4}{3} AC \cdot \cos 30^\circ = 4\sqrt{3} \text{ см/с.}$$

Теперь, исходя из того, что точка A принадлежит как шатуну AC, так и кривошипу OA, найдём его угловую скорость: $\omega_{AO} = \dfrac{V_A}{AO} = 0{,}4\sqrt{3}$ рад/с. Скорость точки B кривошипа $V_B = \omega_{AO} \cdot OB = 3{,}2\sqrt{3}$ см/с.

Шатун DB совершает плоскопараллельное движение. Зная направления скоростей точек B и D, построим мгновенный центр скоростей P_2 звена DB как точку пересечения перпендикуляров к скоростям $\vec{V}_B$ и $\vec{V}_D$ (см. рис. 2.12). Тогда, угловая скорость шатуна DB $\omega_{DB} = \dfrac{V_B}{P_2B} = \dfrac{3{,}2\sqrt{3}}{DB \cdot \operatorname{tg} 60^\circ} = 0{,}32$ рад/с. Скорость точки D $V_D = \omega_{DB} \cdot P_2D = 0{,}32 \dfrac{DB}{\sin 30^\circ} = 6{,}4$ см/с. Угловая скорость кривошипа DE $\omega_{DE} = \dfrac{V_D}{DE} = \dfrac{6{,}4}{(OB / \sin 60^\circ)} = 0{,}69$ рад/с.

2.6. Задание К3. Определение ускорений точек твёрдого тела при плоскопараллельном движении

Для заданного положения плоского механизма определить ускорения точек звеньев механизма и угловые ускорения звеньев. Варианты заданий и исходные данные приведены на рис. 2.13 – 2.15.

Варианты № 1, 11, 21

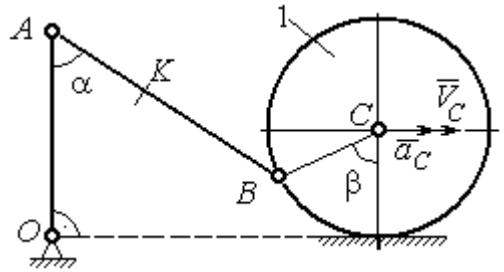

Найти: $a_A, a_K, \varepsilon_{AB}$

Номер варианта задания	AB, см	AK, см	α, град	β, град	R_1, см	V_C, см/с	a_C, см/с^2
1	16	10	60	120	10	12	6
11	20	16	30	60	8	10	8
21	18	10	60	180	6	8	4

Варианты № 2, 12, 22

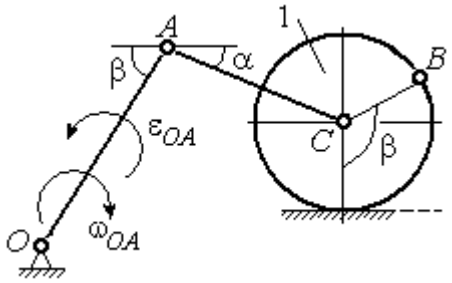

Найти: $a_C, a_B, \varepsilon_{AC}$

Номер варианта задания	R_1, см	OA, см	AC, см	α, град	β, град	ω_{OA}, рад/с	ε_{OA}, рад/с^2
2	5	10	12	30	60	2	4
12	8	24	20	30	120	1	2
22	6	12	15	60	90	2	3

Варианты № 3, 13, 23

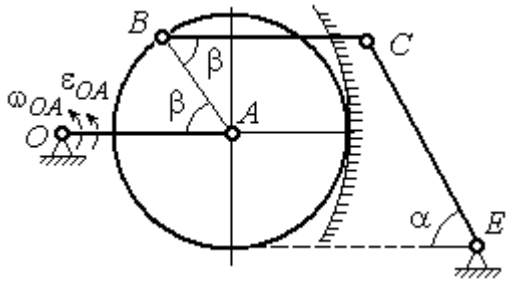

Найти: a_C, a_B, ε_{BC}

Номер варианта задания	BC, см	AO, см	α, град	β, град	R_1, см	ω_{OA}, рад/с	ε_{OA}, рад/с^2
3	16	15	60	90	10	2	3
13	18	12	90	60	8	3	2
23	14	12	30	120	10	2	4

Варианты № 4, 14, 24

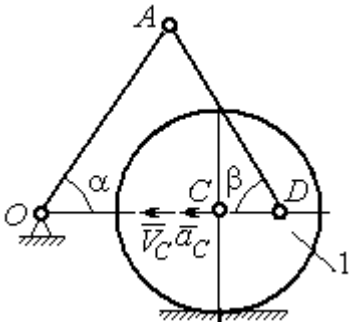

Найти: $a_A, a_D, \varepsilon_{DA}$

Номер варианта задания	R_1, см	OA, см	DC, см	α, град	β, град	V_C, см/с	a_C, см/с^2
4	10	28	5,78	60	30	10	2
14	8	24	4,62	30	90	8	3
24	6	20	6	45	45	12	2

Рис. 2.13. Задание К3. Определение ускорений точек тела при плоскопараллельном движении. Номера вариантов задания 1 – 4, 11 – 14, 21 – 24

Варианты № 5, 15, 25

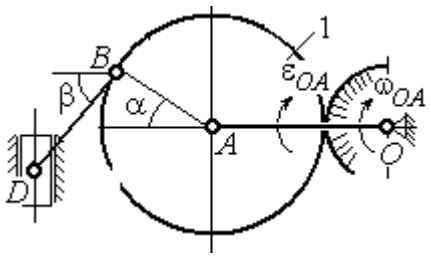

Найти: $a_D, a_B, \varepsilon_{BD}$

Варианты № 6, 16, 26

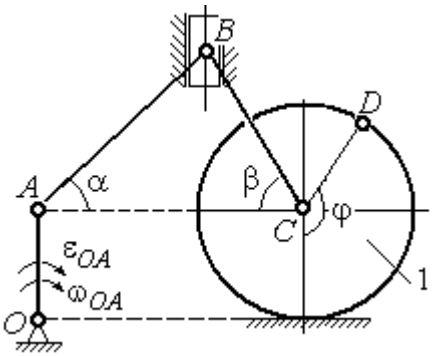

Найти: $a_B, a_D, \varepsilon_{BC}$

Номер варианта задания	*OA*, см	*BD*, см	α, град	β, град	R_1, см	ω_{OA}, рад/с	ε_{OA}, рад/с^2
5	16	10	60	30	10	4	3
15	18	8	90	45	12	2	4
25	14	12	30	60	8	3	2

Номер варианта задания	R_1, см	*AB*, см	φ, град	α, град	β, град	ω_{OA}, рад/с	ε_{OA}, рад/с^2
6	6	18	60	30	30	2	3
16	8	20	90	60	30	2	4
26	5	16	120	30	60	3	4

Варианты № 7, 17, 27

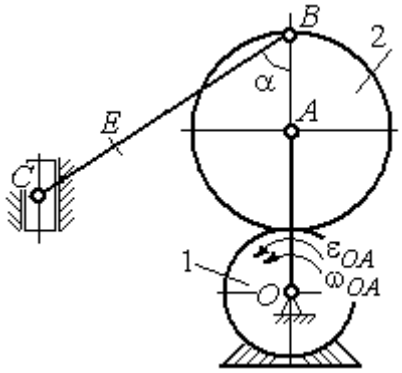

Найти: $a_E, a_C, \varepsilon_{BC}$

Варианты № 8, 18, 28

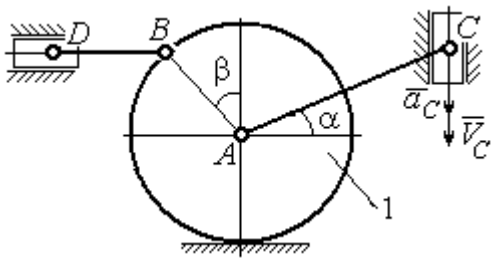

Найти: $a_D, a_B, \varepsilon_{BD}$

Номер варианта задания	*BC*, см	*BE*, см	α, град	R_1, см	R_2, см	ω_{OA}, рад/с	ε_{OA}, рад/с^2
7	22	10	60	2	10	2	3
17	28	15	30	3	6	3	4
27	20	8	45	4	8	2	2

Номер варианта задания	R_1, см	*BD*, см	*AC*, см	α, град	β, град	V_C, см/с	a_C, см/с^2
8	4	5	12	60	60	12	5
18	6	10	16	45	90	10	8
28	8	8	16	30	120	8	6

Рис. 2.14. Задание К3. Определение ускорений точек тела при плоскопараллельном движении. Номера вариантов задания 5 – 8, 15 – 18, 25 – 28

Окончание вариантов задания К3

Варианты № 9, 19, 29	**Варианты № 10, 20, 30**
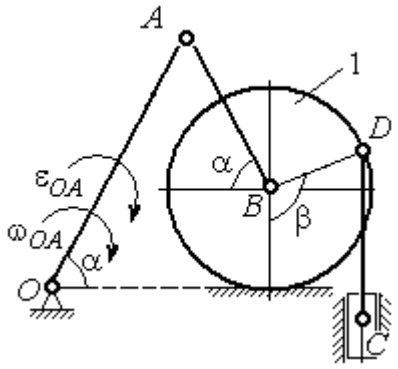 Найти: $a_C, a_B, \varepsilon_{AB}$	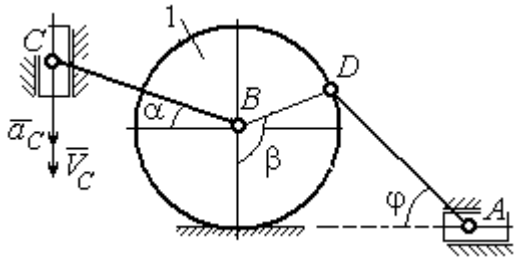 Найти: $a_A, a_B, \varepsilon_{CB}$

Номер варианта задания	OA, см	DC, см	α, град	β, град	R_1, см	ω_{OA}, рад/с	ε_{OA}, рад/с^2	Номер варианта задания	R_1, см	BC, см	φ, град	α, град	β, град	V_C, см/с	a_C, см/с^2
9	18	10	30	120	4	2	3	**10**	6	14	60	30	120	15	3
19	20	12	60	60	6	3	4	**20**	5	18	45	60	90	10	5
29	18	8	60	90	4	2	3	**30**	4	16	30	45	60	12	4

Рис. 2.15. Задание К3. Определение ускорений точек тела при плоскопараллельном движении. Номера вариантов задания 9 – 10, 19 – 20, 29 – 30

Примеры решения задания К3. Определение ускорений точек тела при плоскопараллельном движении

Задача 1. Ступенчатый барабан 1 с радиусами ступенек R = 0,5 м и r = 0,3 м катится окружностью малой ступеньки по горизонтальной поверхности без скольжения (рис. 2.16). Барабан приводится в движение шатуном AC, один конец которого соединён с центром барабана в точке A, а другой – с ползуном C, перемещающимся вертикально. В положении механизма, когда шатун AC отклонён от вертикали на угол 60°, найти ускорение точки B барабана, лежащей на его горизонтальном диаметре, если заданы скорость и ускорение ползуна C: V_C = 9м/с, a_C = 4 м/с^2.

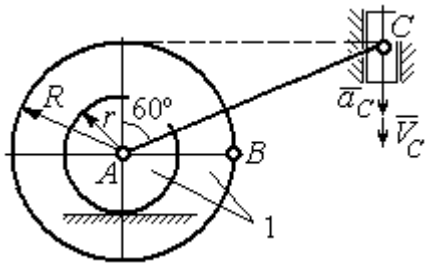

Рис. 2.16. Схема движения плоского механизма

Решение

Найдём угловые скорости ω_{AC}, ω_1 шатуна AC и барабана 1. Шатун совершает плоское движение. Его мгновенный центр скоростей P_2 находится на пересечении перпендикуляров к скоростям $\vec{V}_A$ и $\vec{V}_C$ (рис. 2.17). По условию, скорость точки C направлена вертикально вниз. Точка A принадлежит как шатуну AC, так и барабану 1. При качении барабана по горизонтальной поверхности скорость его центра – точки A параллельна поверхности качения барабана.

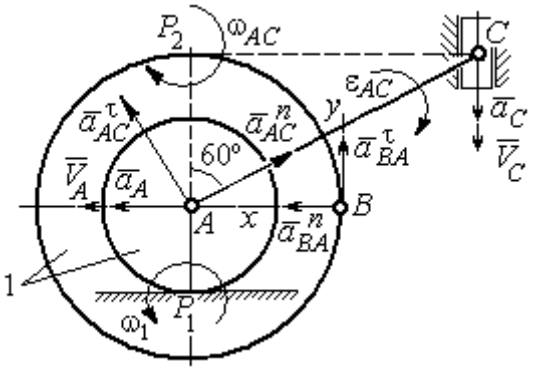

Рис. 2.17. Расчётная схема определения скоростей и ускорений точек механизма

Угловая скорость шатуна $\omega_{AC} = \dfrac{V_C}{CP_2} = \dfrac{9}{R\,\mathrm{tg}60^\circ} = 6\sqrt{3}$ рад/с. Скорость точки A шатуна $V_A = \omega_{AC} \cdot AP_2 = 3\sqrt{3}$ м/с. Угловая скорость барабана 1 $\omega_1 = \dfrac{V_A}{AP_1} = 10\sqrt{3}$ рад/с.

При расчёте угловой скорости барабана учтено, что качение барабана по неподвижной поверхности представляет собой плоское движение, при котором мгновенный центр скоростей находится в точке касания с поверхностью (в точке P_1 на рис. 2.17).

Выразим ускорение $\vec{a}_A$ точки A через полюс C на основании векторного равенства: $\vec{a}_A = \vec{a}_C + \vec{a}^{\,\tau}_{AC} + \vec{a}^{\,n}_{AC}$, где $\vec{a}_C$ – ускорение точки C, выбранной в качестве полюса; $\vec{a}^{\,\tau}_{AC}$, $\vec{a}^{\,n}_{AC}$ – касательная и нормальная составляющие ускорения точки A при вращении шатуна AC вокруг полюса C. Вектор нормального ускорения $\vec{a}^{\,n}_{AC}$ направлен вдоль шатуна AC от точки A к полюсу C и равен по величине $a^n_{AC} = \omega^2_{AC} \cdot AC = (6\sqrt{3})^2 \cdot 2R = 108$ м/с^2. Вектор касательного ускорения

$\vec{a}_{AC}^{\tau}$, модуль которого вычисляется по формуле $a_{AC}^{\tau} = \varepsilon_{AC} \cdot AC$, направлен перпендикулярно отрезку AC.

На данном этапе величина вектора касательного ускорения не может быть вычислена, поскольку угловое ускорение шатуна AC ε_{AC} неизвестно. На рис. 2.17 направление вектора касательного ускорения $\vec{a}_{AC}^{\tau}$ выбрано из предположения, что вращение шатуна ускоренное и направление углового ускорения совпадает с направлением его угловой скорости.

Направление вектора $\vec{a}_A$ ускорения точки A определяется из того, что центр барабана движется по прямой, параллельной горизонтальной поверхности качения. На рис. 2.17 направление вектора ускорения $\vec{a}_A$ выбрано из предположения, что качение барабана ускоренное.

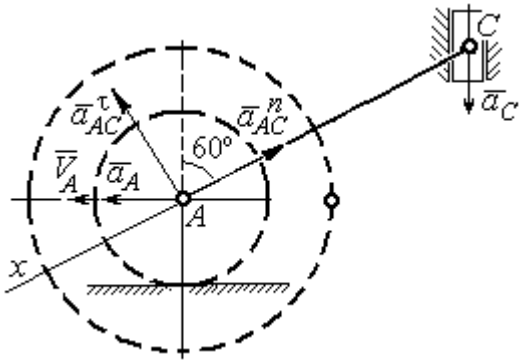

Рис. 2.18. Схема для определения ускорения центра барабана

Выберем ось x вдоль линии AC (рис. 2.18) и спроектируем векторное равенство $\vec{a}_A = \vec{a}_C + \vec{a}_{AC}^{\tau} + \vec{a}_{AC}^{n}$ на эту ось. При таком выборе оси проекция неизвестного ускорения $\vec{a}_{AC}^{\tau}$ обращается в нуль. Получим $a_A \cos 30^\circ = a_C \cos 60^\circ - a_{AC}^{n}$. Отсюда найдём ускорение центра барабана $a_A = \dfrac{1}{\cos 30^\circ}\left(a_C \cos 60^\circ - a_{AC}^{n}\right) = -122{,}4$ м/с^2. Отрицательное значение ускорения точки A означает, что на рис. 2.17, 2.18 вектор ускорения $\vec{a}_A$ должен иметь противоположное направление. Таким образом, вектор ускорения $\vec{a}_A$ направлен в сторону, противоположную вектору скорости $\vec{V}_A$, и движение барабана замедленное.

Для того чтобы найти ускорение точки B, выразим его через полюс A на основании векторного равенства $\vec{a}_B = \vec{a}_A + \vec{a}_{BA}^{\tau} + \vec{a}_{BA}^{n}$, где $\vec{a}_A$ – ускорение

точки A, выбранной в качестве полюса; $\vec{a}_{BA}^{\,\tau}$, $\vec{a}_{BA}^{\,n}$ – касательная и нормальная составляющие ускорения точки B при вращении барабана вокруг полюса A.

Модуль вектора нормального ускорения $\vec{a}_{BA}^{\,n}$ равен по величине $a_{BA}^{n} = \omega_1^2 \cdot BA = (10\sqrt{3})^2 \cdot R = 150$ м/с^2. Вектор направлен вдоль радиуса барабана от точки B к полюсу A (см. рис. 2.17).

Модуль вектора касательного ускорения $\vec{a}_{BA}^{\,\tau}$ вычисляется по формуле $a_{BA}^{\tau} = \varepsilon_1 \cdot BA$, где ε_1 – угловое ускорение барабана. Значение углового ускорения катящегося барабана (в отличие от углового ускорения ε_{AC} шатуна AC) может быть найдено. Расчёт основан на том, что при движении барабана расстояние AP_1 от точки A до центра скоростей барабана P_1 остаётся постоянным, равным r. Тогда выражение $V_A = \omega_1 \cdot AP_1 = \omega_1 \cdot r$ для расчёта скорости точки A можно продифференцировать. Получим $\dfrac{dV_A}{dt} = \dfrac{d\omega_1}{dt} \cdot r$. Так как точка A движется по прямой, производная от скорости точки равна её полному ускорению, а производная от угловой скорости барабана равна его угловому ускорению. Тогда имеем: $a_A = \varepsilon_1 \cdot r$, откуда находим угловое ускорение $\varepsilon_1 = \dfrac{a_A}{r} = 40{,}8$ рад/с^2, а затем и модуль вектора касательного ускорения $a_{BA}^{\tau} = \varepsilon_1 \cdot BA = 20{,}4$ м/с^2.

Заметим, что для вычисления углового ускорения ε_{AC} шатуна AC подобные рассуждения неприменимы. Формулу $V_A = \omega_{AC} \cdot AP_2$ невозможно продифференцировать, так как при движении механизма расстояние AP_2 от точки A до центра скоростей P_2 шатуна AC является неизвестной функцией времени.

Выберем систему координат xBy как показано на рис. 2.17, и спроецируем на эти оси векторное равенство $\vec{a}_B = \vec{a}_A + \vec{a}_{BA}^{\,\tau} + \vec{a}_{BA}^{\,n}$. Полагая, что движение барабана ускоренное (т. е. вектора ускорений $\vec{a}_A$ и $\vec{a}_{BA}^{\,\tau}$ направлены, как показано на рис. 2.17), получим значения составляющих ускорения точки B:

$a_{Bx} = a_A + a_{BA}^n$, $a_{By} = a_{BA}^\tau$. Подставляя значения ускорений, найдём $a_{By} = 20{,}4$ м/с^2, $a_{Bx} = -122{,}4 + 150 = 27{,}6$ м/с^2. Вектор полного ускорения точки B направлен по диагонали прямоугольника, построенного на векторах $\vec{a}_{Bx}$, $\vec{a}_{By}$. Величина ускорения точки B: $a_B = \sqrt{a_{Bx}^2 + a_{By}^2} = 34{,}32$ м/с^2.

Задача 2. В плоском механизме (рис. 2.19) кривошип OA вращается вокруг оси O с угловой скоростью ω_{OA} и угловым ускорением ε_{OA}. Диск 2, шарнирно присоединённый к кривошипу в точке A, катится без проскальзывания по неподвижному диску 1. Радиусы дисков R_1 и R_2. На краю диска 2 в точке B шарнирно прикреплен стержень BC, соединенный с центром C диска 3. Радиус диска 3 равен радиусу диска 2: $R_3 = R_2$. Диск 3 катится без скольжения по горизонтальной поверхности, по прямой. Для положения механизма, изображенного на рис. 2.19, определить ускорение точки D и угловое ускорение стержня BC, если $\omega_{OA} = 4$ рад/с, $\varepsilon_{OA} = 2$ рад/с^2, $R_1 = 4$ см, $R_2 = 8$ см. Длина стержня $BC = 20$ см.

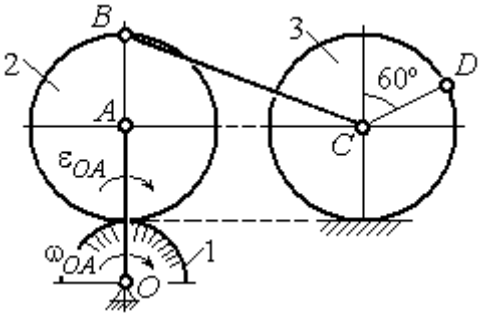

Рис. 2.19. Схема движения плоского механизма

Решение

Определение угловых скоростей звеньев механизма.

Рассмотрим вращательное движение кривошипа OA. Скорость точки A: $V_A = \omega_{OA} \cdot OA = 48$ см/с. Вектор скорости $\vec{V}_A$ направлен перпендикулярно кривошипу OA в сторону движения кривошипа (рис. 2.20).

При движении диска 2 точка P_2 соприкосновения второго диска с неподвижным первым является мгновенным центром скоростей диска 2. Угловая скорость диска 2: $\omega_2 = \dfrac{V_A}{AP_2} = \dfrac{48}{8} = 6$ рад/с.

Скорость точки B диска 2: $V_B = \omega_2 BP_2 = 6 \cdot 16 = 96$ см/с.

Для определения угловой скорости стержня BC заметим, что скорости двух точек стержня $\vec{V}_B$ и $\vec{V}_C$ параллельны, но точки B и C не лежат на общем перпендикуляре к скоростям. В этом случае мгновенный центр скоростей стержня BC отсутствует (бесконечно удалён), угловая скорость стержня равна нулю: $\omega_{BC} = 0$, а стержень совершает мгновенное поступательное движение. В результате имеем: $V_C = V_B = 96$ см/с.

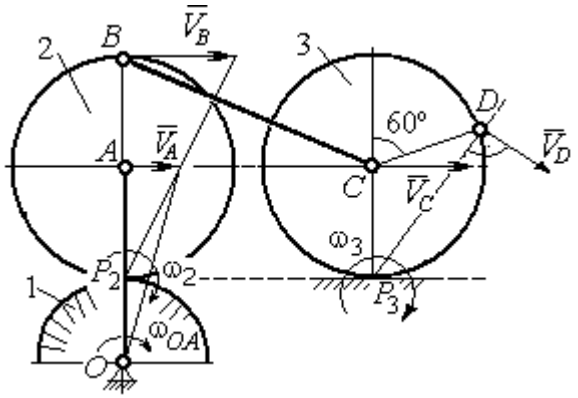

Рис. 2.20. Расчетная схема для определения угловых скоростей звеньев механизма

При качении диска 3 по неподвижной поверхности без проскальзывания точка P_3 касания его с поверхностью является мгновенным центром скоростей. Тогда угловая скорость диска 3: $\omega_3 = \dfrac{V_C}{CP_3} = 12$ рад/с. Скорость точки D диска 3: $V_D = \omega_3 \cdot DP_3$. Величину DP_3 находим из треугольника P_3DC. В результате $DP_3 = 2R_3\cos 30^\circ = 13{,}8$ см и $V_D = 165{,}6$ см/с. Вектор скорости $\vec{V}_D$ направлен в сторону движения диска 3 перпендикулярно линии DP_3 и (см. рис. 2.20).

Определение ускорений точек механизма.

Представим ускорение $\vec{a}_C$ точки C векторной суммой $\vec{a}_C = \vec{a}_B + \vec{a}^{\,n}_{CB} + \vec{a}^{\,\tau}_{CB}$, где $\vec{a}_B$ – ускорение точки B, выбранной в качестве полюса; $\vec{a}^{\,n}_{CB}$, $\vec{a}^{\,\tau}_{CB}$ – нормальная и касательная составляющие ускорения точки C при вращении стержня BC вокруг полюса B, $a^n_{CB} = \omega^2_{CB} \cdot CB$, $a^{\tau}_{CB} = \varepsilon_{CB} \cdot CB$.

Нормальная составляющая ускорения точки C $a^n_{CB} = 0$, так как стержень CB совершает мгновенное поступательное движение и $\omega_{BC} = 0$.

Направление касательной составляющей $\vec{a}^{\tau}_{CB}$ неизвестно, так как неизвестно направление углового ускорения стержня ε_{CB}. Для определённости выберем направление углового ускорения стержня BC в сторону против хода часовой стрелки. На рис. 2.21 это направление показано дуговой стрелкой ε_{CB}.

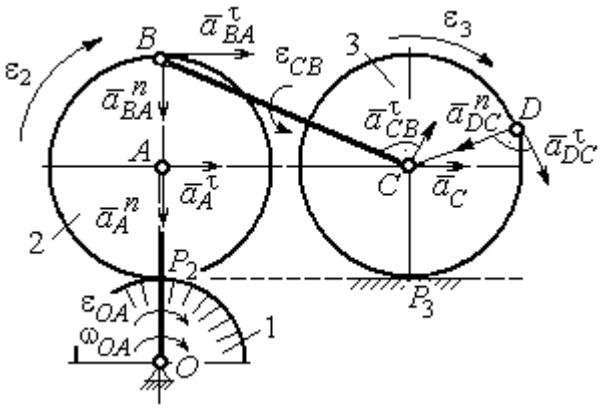

Рис. 2.21. Расчетная схема для определения ускорений точек механизма и угловых ускорений его звеньев

В соответствии с выбранным направлением углового ускорения вектор $\vec{a}^{\tau}_{CB}$ строится перпендикулярно линии стержня BC в сторону углового ускорения ε_{CB} (см. рис. 2.21).

Выразим ускорение точки B через полюс A: $\vec{a}_B = \vec{a}_A + \vec{a}^{n}_{BA} + \vec{a}^{\tau}_{BA}$, где $\vec{a}_A$ – ускорение полюса A; $\vec{a}^{n}_{BA}$, $\vec{a}^{\tau}_{BA}$ – нормальная и касательная составляющие ускорения точки B при вращении диска 2 вокруг полюса A. Величина нормальной составляющей ускорения точки B $a^{n}_{BA} = \omega_2^2 \cdot BA = 288$ см/с^2. Вектор $\vec{a}^{n}_{BA}$ направлен вдоль радиуса BA от точки B к полюсу A (см. рис. 2.21). Касательное ускорение точки B при вращении диска 2 вокруг полюса A вычисляется по формуле $a^{\tau}_{BA} = \varepsilon_2 \cdot BA$. Для определения углового ускорения ε_2 диска 2 заметим, что во время движения диска 2 расстояние AP_2 остается постоянным, равным R_2. Дифференцируя равенство $V_A = \omega_2 \cdot AP_2 = \omega_2 R_2$, получим: $\frac{dV_A}{dt} = \frac{d\omega_2}{dt} R_2$, или $a^{\tau}_A = \varepsilon_2 R_2$, откуда $\varepsilon_2 = \frac{a^{\tau}_A}{R_2}$.

Для того чтобы найти величину a^{τ}_A, рассмотрим вращательное движение кривошипа OA вокруг неподвижной оси O. Ускорение точки A представляется в виде векторного равенства $\vec{a}_A = \vec{a}^{n}_A + \vec{a}^{\tau}_A$, где $\vec{a}^{n}_A$ и $\vec{a}^{\tau}_A$ – известные

нормальная и касательная составляющие ускорения точки A кривошипа OA: $a_A^n = \omega_{OA}^2 \cdot OA = 192$ см/с^2, $a_A^\tau = \varepsilon_{OA} \cdot OA = 24$ см/с^2. Направления векторов нормального ускорения $\vec{a}_A^n$ и касательного ускорения $\vec{a}_A^\tau$ показаны на рис. 2.21.

Теперь найдём величину углового ускорения диска 2 и модуль касательного ускорения a_{BA}^τ точки B при вращении диска 2 вокруг полюса A: $\varepsilon_2 = \dfrac{a_A^\tau}{R_2} =$ $= 3$ рад/с^2, $a_{BA}^\tau = \varepsilon_2 \cdot BA = 24$ см/с^2.

Для определения ускорения точки C имеем векторное равенство $\vec{a}_C = \vec{a}_A^n + \vec{a}_A^\tau + \vec{a}_{BA}^n + \vec{a}_{BA}^\tau + \vec{a}_{CB}^\tau$. Выберем оси Cx, Cy, как показано на рис. 2.22, – вдоль отрезка BC и перпендикулярно ему и спроецируем на них имеющееся векторное равенство. Получим:

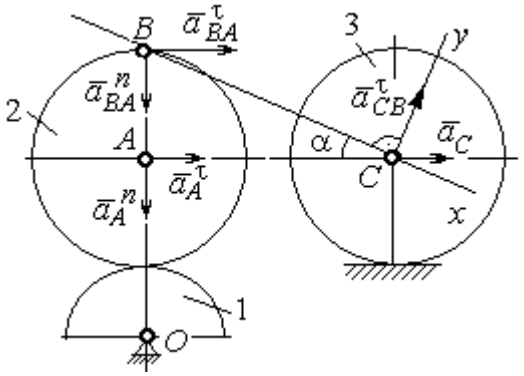

Рис. 2.22. Расчетная схема для вычисления ускорения точки С

$$a_C \cos\alpha = a_A^n \sin\alpha + a_A^\tau \cos\alpha + a_{BA}^n \sin\alpha + a_{BA}^\tau \cos\alpha;$$

$$a_C \sin\alpha = a_A^n \cos\alpha + a_A^\tau \sin\alpha + a_{BA}^n \cos\alpha + a_{BA}^\tau \sin\alpha + a_{CB}^\tau,$$

где α – угол между стержнем BC и линией центров AC; $\sin\alpha = \dfrac{AB}{BC} = 0{,}4$; $\cos\alpha = 0{,}92$. Решая систему, найдём: $a_C = 256{,}7$ см/с^2, $a_{CB}^\tau = -358{,}12$ см/с^2.

Модуль углового ускорения стержня BC: $\varepsilon_{CB} = \dfrac{\left|a_{CB}^\tau\right|}{BC} = 17{,}9$ рад/с^2.

Знак «минус» величины a_{CB}^τ означает, что вектор касательного ускорения $\vec{a}_{CB}^\tau$ на рис. 2.21 – 2.22 следует направить в противоположную сторону. Направление углового ускорения стержня BC, показанное на рис. 2.21 дуговой стрелкой ε_{CB}, также следует заменить на противоположное.

Выразим ускорение точки D через полюс C: $\vec{a}_D = \vec{a}_C + \vec{a}^{\,n}_{DC} + \vec{a}^{\,\tau}_{DC}$, где $\vec{a}_C$ – известное ускорение точки C; $\vec{a}^{\,n}_{DC}$, $\vec{a}^{\,\tau}_{DC}$ – нормальное и касательное составляющие ускорения точки D при вращении диска 3 вокруг полюса C. Величина нормального ускорения точки D: $a^n_{DC} = \omega_3^2 \cdot DC = 1152$ см/с^2. Вектор ускорения $\vec{a}^{\,n}_{DC}$ направлен по радиусу от точки D к полюсу C (рис. 2.23).

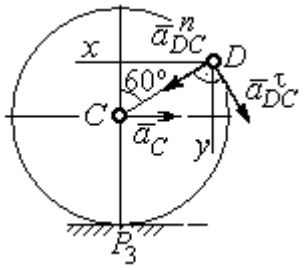

Рис.2.23. Расчетная схема для определения ускорения точки D

Для расчёта касательной составляющей a^{τ}_{DC} ускорения точки D найдём угловое ускорение диска 3. Продифференцируем по времени равенство $V_C = \omega_3 \cdot CP_3 = \omega_3 R_3$. Получим: $\frac{dV_C}{dt} = \frac{d\omega_3}{dt} R_3$, или $a_C = \varepsilon_3 R_3$. Угловое ускорение диска 3: $\varepsilon_3 = \frac{a_C}{R_3} = 32{,}09$ рад/с^2. Тогда величина касательной составляющей ускорения точки D: $a^{\tau}_{DC} = \varepsilon_3 \cdot DC = 256{,}7$ см/с^2. Направление вектора $\vec{a}^{\,\tau}_{DC}$ соответствует ускоренному движению диска 3.

Проведём оси Dx и Dy, как показано на рис. 2.23, и спроецируем векторное равенство ускорения точки D на оси:

$$a_{Dx} = -a_C + a^n_{DC}\cos 30^\circ - a^{\tau}_{DC}\cos 60^\circ, \quad a_{Dy} = a^n_{DC}\cos 60^\circ + a^{\tau}_{DC}\cos 30^\circ.$$

Решая систему, находим значения проекций модуля ускорения $a_{Dx} = 612{,}5$ см/с^2, $a_{Dy} = 798{,}3$ см/с^2. Величина ускорения точки D:

$$a_D = \sqrt{a^2_{Dx} + a^2_{Dy}} = 1006{,}2 \text{ см/с}^2.$$

3. СЛОЖНОЕ ДВИЖЕНИЕ ТОЧКИ

3.1. Основные понятия сложного движения точки

В неподвижной системе координат рассматривается подвижное твердое тело и точка, перемещающаяся относительно тела.

Траектория точки в её движении относительно тела называется **относительной траекторией.** Скорость точки в этом движении называют **относительной скоростью**, ускорение – **относительным ускорением**.

Траектория точки, перемещающейся вместе с телом, называется переносной траекторией точки, скорость точки при таком её движении – **переносной скоростью**, а ускорение – **переносным ускорением**.

Суммарное движение точки вместе с телом и относительно тела называется **сложным движением**. Траектория точки относительно неподвижной системы координат называется **абсолютной траекторией точки**, скорость и ускорение – **абсолютной скоростью и абсолютным ускорением.**

При вычислении абсолютной скорости используется теорема о сложении скоростей: **при сложном движении абсолютная скорость точки равна геометрической сумме относительной и переносной скоростей:** $\vec{V} = \vec{V}_e + \vec{V}_r$, где $\vec{V}$, $\vec{V}_e$, $\vec{V}_r$ – вектора абсолютной, переносной и относительной скоростей точки.

В случае, когда относительное движение точки задается естественным способом в виде закона изменения пути $S = S(t)$, величина относительной скорости точки равна модулю производной: $V_r = \left|\dot{S}_r\right|$. Если переносное движение точки есть вращение тела вокруг неподвижной оси, скорость точки в переносном движении будет: $V_e = \omega_e h_e$, где ω_e – величина угловой скорости вращения тела; h_e – кратчайшее расстояние от места положения точки на теле до оси вращения тела.

При вычислении абсолютного ускорения используется теорема Кориолиса о сложении ускорений: **при сложном движении абсолютное ускорение точки равно геометрической сумме трех ускорений – относительного, переносного и ускорения Кориолиса** $\vec{a} = \vec{a}_e + \vec{a}_r + \vec{a}_к$, где $\vec{a}$ – вектор абсолютного ускорения точки; $\vec{a}_e, \vec{a}_r$ – вектора соответственно переносного и относительного ускорений точки; $\vec{a}_к$ – вектор ускорения Кориолиса. (Иногда его называют поворотным ускорением.)

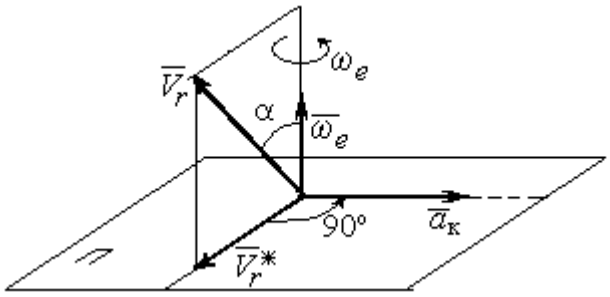

Рис. 3.1. Определение направления ускорения Кориолиса по правилу Жуковского

Вектор ускорения Кориолиса определяется векторным произведением $\vec{a}_к = 2(\vec{\omega}_e \times \vec{V}_r)$, где $\vec{\omega}_e$ – вектор угловой скорости переносного движения; $\vec{V}_r$ – вектор относительной скорости точки. Модуль ускорения Кориолиса: $|\vec{a}_к| = 2|\vec{\omega}_e| \cdot |\vec{V}_r| \sin\alpha$, где α – угол между вектором угловой скорости переносного движения и вектором относительной скорости точки (см. рис. 3.1). Направление вектора ускорения Кориолиса может быть получено по правилу построения вектора векторного произведения.

На рис. 3.1 показана последовательность выбора направления вектора ускорения Кориолиса по правилу Н. Е. Жуковского. Правило состоит в следующем: пусть имеется точка, движущаяся с относительной скоростью $\vec{V}_r$. Построим плоскость П, перпендикулярную вектору переносной угловой скорости $\vec{\omega}_e$, и спроецируем вектор $\vec{V}_r$ на эту плоскость. Проекцию обозначим $\vec{V}_r^*$ (см. рис. 3.1). Чтобы получить направление ускорения Кориолиса, следует вектор проекции относительной скорости $\vec{V}_r^*$ повернуть на 90° в плоскости П вокруг оси переносного вращения в направлении этого вращения.

Если сложное движение точки происходит в плоскости, перпендикулярной оси переносного вращения, направление ускорения Кориолиса можно получить простым поворотом вектора относительной скорости на угол 90° вокруг оси переносного вращения в направлении этого вращения.

Относительное ускорение $\vec{a}_r$ представляется как сумма векторов относительного касательного $\vec{a}_r^{\tau}$ и относительного нормального $\vec{a}_r^{n}$ ускорений: $\vec{a}_r = \vec{a}_r^{\tau} + \vec{a}_r^{n}$. Переносное ускорение точки $\vec{a}_e$ тела имеет своими составляющими переносное касательное $\vec{a}_e^{\tau}$ и переносное нормальное $\vec{a}_e^{n}$ ускорения так, что $\vec{a}_e = \vec{a}_e^{\tau} + \vec{a}_e^{n}$.

Таким образом, абсолютное ускорение точки в сложном движении можно представить в виде векторного равенства

$$\vec{a} = \vec{a}_r^{\tau} + \vec{a}_r^{n} + \vec{a}_e^{\tau} + \vec{a}_e^{n} + \vec{a}_{\text{к}}.$$

Модули относительного касательного и относительного нормального ускорений при естественном способе задания относительного движения точки равны: $a_r^{\tau} = \left|\dot{V}_r\right|$, $a_r^{n} = \dfrac{V_r^2}{\rho}$, где ρ – радиус кривизны относительной траектории. При движении точки по окружности радиус кривизны равен радиусу окружности, при движении по прямой – бесконечности, и в этом случае $a_r^{n} = 0$.

При вращательном переносном движении точки значения переносного касательного и нормального ускорений вычисляются по формулам: $a_e^{\tau} = \varepsilon_e h_e$, $a_e^{n} = \omega_e^2 h_e$, где ε_e – угловое ускорение вращательного переносного движения, $\varepsilon_e = \left|\dot{\omega}_e\right|$; h_e – расстояние от точки до оси вращения тела; ω_e – величина угловой скорости вращения тела.

Вектора ускорений строятся по общим правилам построения векторов нормального и касательного ускорений.

При поступательном переносном движении ускорение Кориолиса и переносное нормальное ускорение равны нулю: $a_{\text{к}} = 0,\ a_e^n = 0$. Абсолютное ускорение точки при поступательном переносном движении можно представить в виде векторного равенства $\vec{a} = \vec{a}_r^{\,\tau} + \vec{a}_r^{\,n} + \vec{a}_e^{\,\tau}$.

3.2. Задание К4. Определение скорости и ускорения точки при сложном движении

Задание включает две задачи с вращательным и поступательным видами переносного движения точки.

Задача 1. Вращение тела относительно неподвижной оси задается законом изменения угла поворота: $\varphi_e = \varphi_e(t)$ или законом изменения его угловой скорости: $\omega_e = \omega_e(t)$. Движение точки относительно тела отсчитывается от её начального положения в точке C и задается законом изменения длины дуги окружности или отрезка прямой линии: $CM = S_r = S_r(t)$.

Определить абсолютные скорость и ускорение точки в заданный момент времени t_1.

Задача 2. Поступательное движение тела, несущего точку, задается законом изменения координаты $x_e = x_e(t)$. Движение точки относительно тела отсчитывается от её начального положения в точке C и задается законом изменения длины дуги окружности или отрезка прямой линии: $CM = y_r = y_r(t)$.

Определить абсолютные скорость и ускорение точки в момент времени t_2, который либо задаётся в исходных данных задачи, либо на схемеописаны условия, из которых он находится.

Номера вариантов заданий даны на рис. 3.2 – 3.5.

Варианты исходных данных приведены в табл. 3.1.

Варианты № 1, 11, 21	
Задача 1	Задача 2
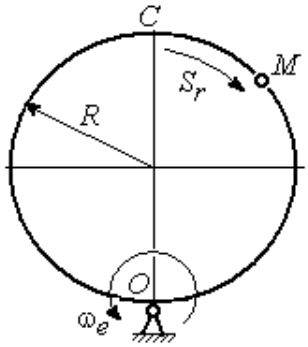	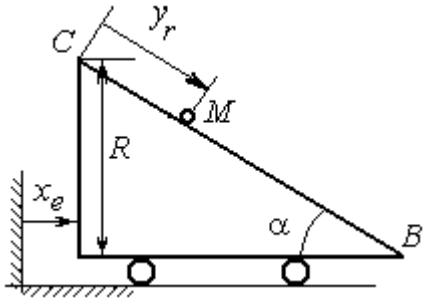 В момент $t = t_2$ точка M прошла половину пути CB

Варианты № 2, 12, 22	
Задача 1	Задача 2
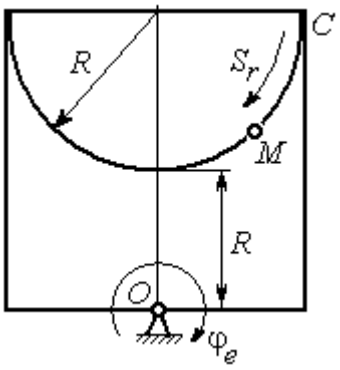	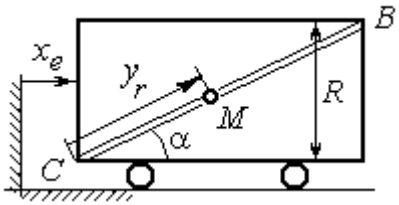 В момент $t = t_2$ точка M прошла 2/3 пути CB

Варианты № 3, 13, 23	
Задача 1	Задача 2
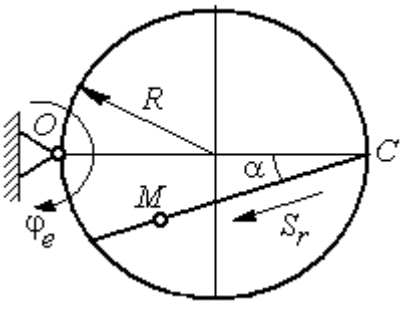	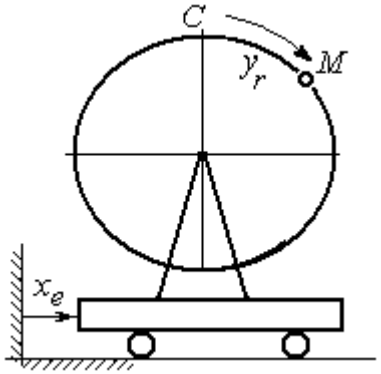

Рис. 3.2. Задание К4. Сложное движение точки.
Номера вариантов задания 1 – 3, 11 – 13, 21 – 23

Варианты № 4, 14, 24

Задача 1

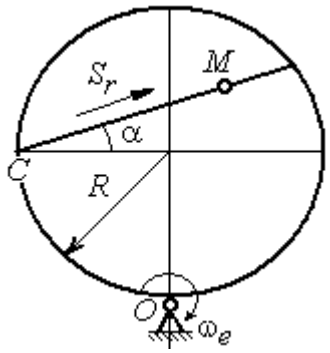

Задача 2

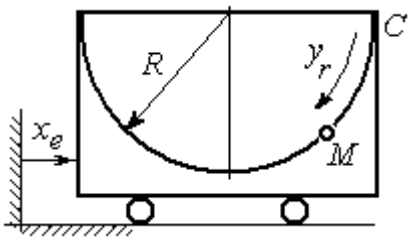

Варианты № 5, 15, 25

Задача 1

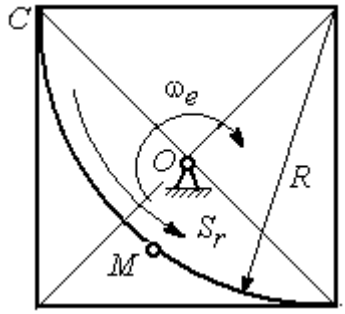

Задача 2

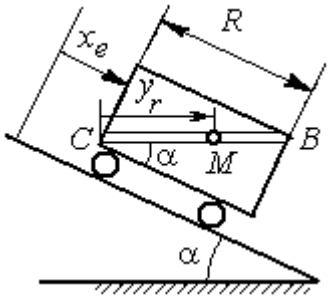

В момент $t = t_2$ точка M прошла путь CB

Варианты № 6, 16, 26

Задача 1

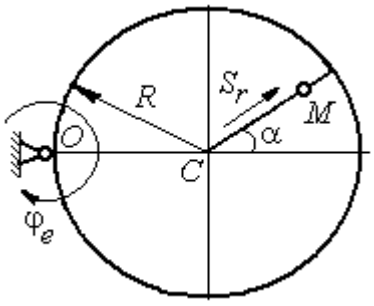

Задача 2

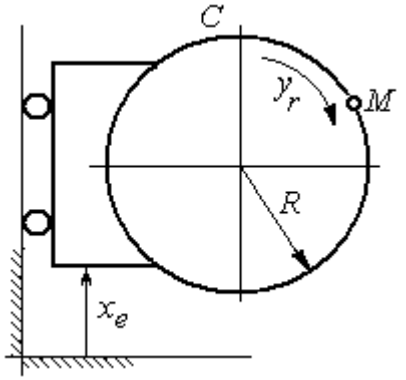

Рис. 3.3. Задание К4. Сложное движение точки.
Номера вариантов задания 4 – 6, 14 – 16, 24 – 26

Варианты № 7, 17, 27

Задача 1

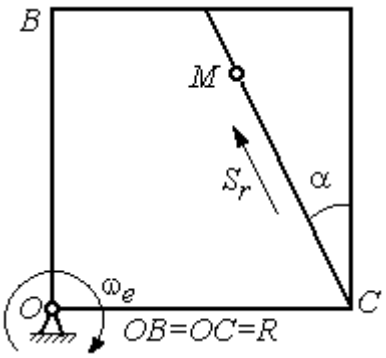

Задача 2

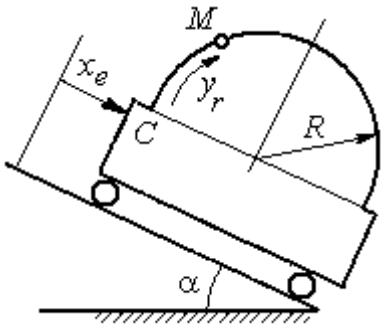

Варианты № 8, 18, 28

Задача 1

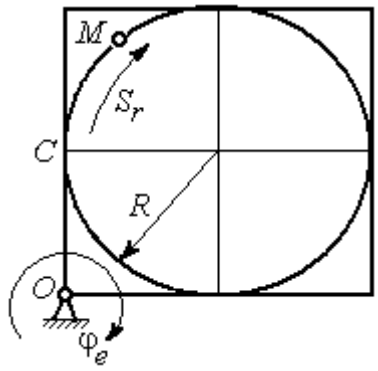

Задача 2

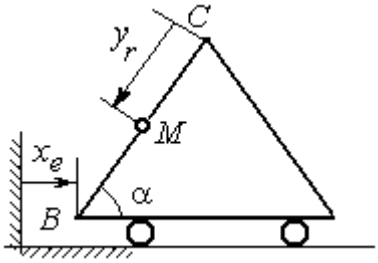

В момент $t = t_2$ точка M прошла половину пути $CB = R$

Варианты № 9, 19, 29

Задача 1

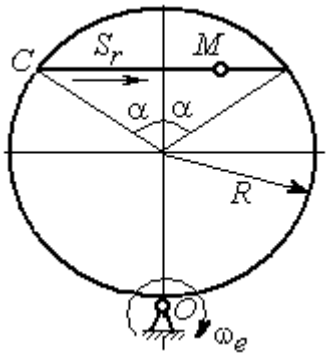

Задача 2

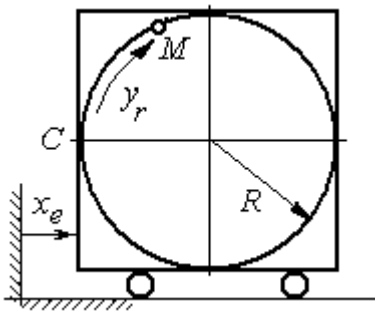

Рис. 3.4. Задание К4. Сложное движение точки.
Номера вариантов задания 7 – 9, 17 – 19, 27 – 29

Окончание вариантов задания К4

Варианты № 10, 20, 30

Задача 1

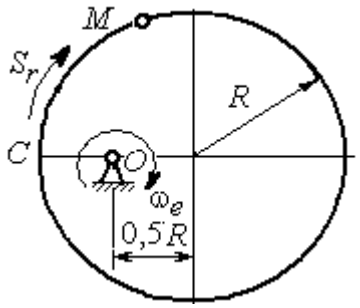

Задача 2

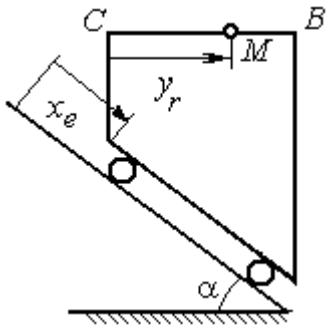

В момент $t = t_2$ точка M прошла половину пути $CB = R$

Рис. 3.5. Задание К4. Сложное движение точки.
Номера вариантов задания 10, 20, 30

Таблица 3.1

Исходные данные для заданий по сложному движению точки

Номер варианта задания	Номер задачи	R, см	α, град	$C\breve{M} = S_r(t)$, см $C\breve{M} = y_r(t)$, см	$\varphi_e(t)$, рад; $\omega_e(t)$, рад/с $x_e(t)$, см	t_1, с t_2, с
1	1	3	–	$S_r = 2\pi\sin(\pi t/6)$	$\omega_e = 4t^2$	1
	2	4	30	$y_r = 4t^2$	$x_e = 2\cos(\pi t/6)$	–
2	1	2	–	$S_r = 4\pi\sin^2(\pi t/6)$	$\varphi_e = 6\cos(\pi t/3)$	1
	2	3	60	$y_r = t^2 + t$	$x_e = 1 + \cos(\pi t)$	–
3	1	4	30	$S_r = 2\sqrt{3}\left[t + \sin(\pi t/2)\right]$	$\varphi_e = 4t - t^2$	1
	2	6	–	$y_r = \pi\left[2t + \sin\pi t\right]$	$x_e = 5t - t^2$	1
4	1	4	60	$S_r = 2(t^3 + t)$	$\omega_e = 6\cos(\pi t/6)$	1
	2	3	–	$y_r = \pi\left[2t + \cos(\pi t/2)\right]$	$x_e = t^3 - 4t$	1
5	1	6	–	$S_r = 4\pi\sin^2(\pi t/6)$	$\omega_e = 6\cos(\pi t/3)$	1
	2	2	30	$y_r = t^2 + 2t$	$x_e = t^2 - 4t$	–
6	1	6	60	$S_r = t + 10\sin(\pi t/6)$	$\varphi_e = 2t^2 - 5t$	1
	2	3	–	$y_r = 4\pi\sin(\pi t/6)$	$x_e = \left[1 - \cos(\pi t/4)\right]$	1
7	1	8	30	$S_r = 2(t^3 + 3t)$	$\omega_e = 6\cos(\pi t/6)$	1
	2	4	30	$y_r = 2\pi t^2$	$x_e = t^3 - 5t$	1

Продолжение табл. 3.1

Номер варианта задания	Номер задачи	R, см	α, град	$C\breve{M} = S_r(t)$, см $C\breve{M} = y_r(t)$, см	$\varphi_e(t)$, рад; $\omega_e(t)$, рад/с $x_e(t)$, см	t_1, с t_2, с
8	1	8	–	$S_r = 2\pi\left[t^2 + \sin\pi t\right]$	$\varphi_e = t^2 - 5t$	2
	2	6	30	$y_r = t(t+1)$	$x_e = \cos\pi t$	–
9	1	8	30	$S_r = 2t^2$	$\omega_e = \cos(\pi t/8)$	2
	2	3	–	$y_r = 4\pi\sin^2(\pi t/4)$	$x_e = (3-2t)^2$	1
10	1	6	–	$S_r = \pi(2t^3 + \sin\pi t)$	$\omega_e = 5t - 2t^3$	1
	2	4	30	$y_r = t^2 + 2t$	$x_e = 1 + \cos\pi t$	–
11	1	6	–	$S_r = 8\pi\sin(\pi t/12)$	$\omega_e = 2 + \cos(\pi t/4)$	2
	2	6	60	$y_r = 4\sin\pi t$	$x_e = t^2 - 2t$	–
12	1	18	–	$S_r = \pi(2t^2 + 2t)$	$\varphi_e(t) = 3t - t^2$	2
	2	6	30	$y_r = 2t^2 + t$	$x_e = 1 + \cos(\pi t)$	–
13	1	10	60	$S_r = t^3 + t$	$\varphi_e = 6\cos(\pi t/6)$	2
	2	6	–	$y_r = 6\pi\cos(\pi t/3)$	$x_e = t(t+1)$	1
14	1	4	30	$S_r = 8\sqrt{3}\sin(\pi t/12)$	$\omega_e = (3-2t)^2$	2
	2	3	–	$y_r = 2\pi\sin(\pi t/6)$	$x_e = 2t^2 - 5t$	1
15	1	8	–	$S_r = 4\pi\sin^2(\pi t/4)$	$\omega_e = 2 + \cos(\pi t/4)$	1
	2	5	60	$y_r = 5t + t^2$	$x_e = \cos(\pi t/6)$	–
16	1	12	90	$S_r = 3\left[t + \sin(\pi t/2)\right]$	$\varphi_e = 2t - 3t^2$	1
	2	15	–	$y_r = \pi(4t + t^2)$	$x_e = 6\sin(\pi t/3)$	1
17	1	6	45	$S_r = 3\sqrt{2}\left[t^2 + 2\sin\pi t\right]$	$\omega_e(t) = 4t^2 - 6$	1
	2	6	60	$y_r = 8\pi\sin(\pi t/12)$	$x_e = \sqrt{2}\sin(\pi t/8)$	2
18	1	8	–	$S_r = 4\pi\sqrt{2}\sin(\pi t/8)$	$\varphi_e = 18t - 4t^2$	2
	2	8	60	$y_r = 3t + 2t^2$	$x_e = \sin\pi t$	–
19	1	8	60	$S_r = 2\sqrt{3}\left[t + \sin(\pi t/2)\right]$	$\omega_e = 5t - t^2$	1
	2	9	–	$y_r = 6\pi\cos(\pi t/3)$	$x_e = \cos(\pi t/6)$	1
20	1	4	–	$S_r = 4\pi\sin(\pi t/6)$	$\omega_e = 3t - 5$	1
	2	6	60	$y_r = 3t + 2t^2$	$x_e = \pi\sin\pi t$	–
21	1	3	–	$S_r = 4\pi\sqrt{2}\sin(\pi t/8)$	$\omega_e = 6t - 14$	2
	2	8	45	$y_r = (t^2 + 3t)$	$x_e = t + 2\sin\pi t$	–

Окончание табл. 3.1

Номер варианта задания	Номер задачи	R, см	α, град	$C\breve{M} = S_r(t)$, см $C\breve{M} = y_r(t)$, см	$\varphi_e(t)$, рад; $\omega_e(t)$, рад/с $x_e(t)$, см	t_1, с t_2, с
22	1	4	–	$S_r = 2\pi(t^2 + 2t)$	$\varphi_e = 6\cos(\pi t/6)$	1
	2	9	60	$y_r = 8\sin\pi t$	$x_e = 5t - t^2$	–
23	1	6	45	$S_r = 12\sin(\pi t/8)$	$\varphi_e = t^2 + \cos(\pi t/4)$	2
	2	6	–	$y_r = 6\pi[t + \sin(\pi t/6)]$	$x_e = 5t - t^2$	1
24	1	6	45	$S_r = 12\sin(\pi t/8)$	$\omega_e = t + 4\cos(\pi t/4)$	2
	2	6	–	$y_r = \pi(t^2 + 2t)$	$x_e = 6\cos(\pi t/6)$	1
25	1	6	–	$S_r = 2\pi t^2$	$\omega_e = 3\sin(\pi t/3)$	1
	2	4	45	$y_r = 2t(t + 3t)$	$x_e = 2(t^3 - 3t)$	–
26	1	6	120	$S_r = t^2 + t$	$\varphi_e = 12\cos(\pi t/12)$	2
	2	9	–	$y_r = \pi\sqrt{3}\sin(\pi t/3)$	$x_e = 2(t^2 - 3t)$	1
27	1	10	60	$S_r = \sqrt{3}(t^2 + t)$	$\omega_e = 6\cos(\pi t/6)$	2
	2	9	30	$y_r = \sqrt{3}\pi\sin(\pi t/3)$	$x_e = t + 4\cos(\pi t/4)$	1
28	1	2	–	$S_r = 6\pi\sin(\pi t/6)$	$\varphi_e = 2t + \cos(\pi t/2)$	1
	2	6		$y_r = 2t + 3t^2$	$x_e = t + \sin\pi t$	–
29	1	8	30	$S_r = (t^2 + 2t)$	$\omega_e = 6\sin(\pi t/12)$	2
	2	3	–	$y_r = 2\pi\sqrt{3}\sin(\pi t/3)$	$x_e = 5t - t^2$	1
30	1	2	–	$\pi(t^2 + 2t)$	$\omega_e(t) = 6\cos(\pi t/6)$	1
	2	3	60	$y_r = t + t^2$	$x_e = t + \sin\pi t$	–

Пример выполнения задания К4. Сложное движение точки

Задача 1. Фигура, состоящая из половины диска и равнобедренного треугольника (рис. 3.6), вращается вокруг оси, перпендикулярной плоскости фигуры и проходящей через вершину A треугольника. Вращательное движение задается законом изменения угла поворота фигуры $\varphi_e = 5t - 2t^2$ рад.

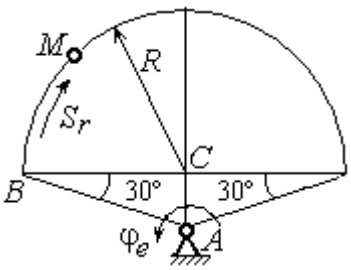

Рис. 3.6. Схема сложного движения точки

Положительное направление вращения отмечено на схеме дуговой стрелкой φ_e. По ободу диска от точки *B* движется точка *M*. Движение точки относительно диска задается законом изменения длины дуги окружности: $\overset{\cup}{BM} = S_r = 9\pi t^2$ см. Положительное направление движения точки *M* на рис. 3.6 показано дуговой стрелкой S_r. Радиус диска $R = 9$ см.

Найти абсолютную скорость и абсолютное ускорение точки *M* в момент времени $t_1 = 1$ с.

Решение

Вращение фигуры будет для точки *M* переносным движением. Относительное движение точки *M* – её движение по окружности обода диска.

Для определения **положения точки** *M* на ободе диска вычислим расстояние, которое она прошла на заданный момент времени. Длина дуги окружности, пройденной точкой за 1 с: $S_r(1) = 9\pi$ см. Положение точки *M* определяется центральным углом $\alpha = \dfrac{S_r(1)}{R} = \dfrac{9\pi}{9} = \pi$. Положение точки в момент времени $t_1 = 1$ с отмечено на рис. 3.7 точкой M_1.

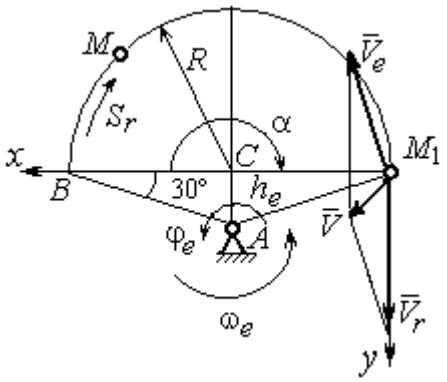

Рис. 3.7. Расчетная схема для вычисления абсолютной скорости точки при сложном движении

Для определения **скорости переносного движения** точки вычисляем значение производной: $\dot{\varphi}_e = 5 - 4t$. Угловая скорость вращения фигуры: $\omega_e = |\dot{\varphi}_e|$. При $t_1 = 1$ с $\dot{\varphi}_e(1) = 1$ рад/с. Положительная величина производной $\dot{\varphi}_e(1)$ показывает, что вращение фигуры в данный момент происходит в положительном направлении, что отмечено дуговой стрелкой ω_e на рис. 3.7.

В момент времени $t_1 = 1$ с точка *M* находится в положении M_1. Скорость V_e переносного движения точки в момент времени $t_1 = 1$ с $V_e(1) = \omega_e(1)h_e$, где

расстояние от точки M_1 до оси вращения фигуры $h_e = AM_1 = \dfrac{R}{\cos 30^\circ} = 6\sqrt{3}$ см.

Тогда $V_e(1) = 6\sqrt{3}$ см/с.

Вектор скорости переносного движения точки $\vec{V}_e$ перпендикулярен линии AM_1 и направлен в сторону вращения фигуры (см. рис. 3.7).

Относительное движение точки задано естественным способом, как закон изменения длины дуги *BM*. В этом случае **скорость относительного движения** точки $V_r = \left|\dot{S}_r\right| = \left|18\pi t\right|$. При t_1 = 1 с $V_r(1) = \left|\dot{S}_r(1)\right| = 18\pi$ = 56,5 см/с. Положительное значение производной $\dot{S}_r(1)$ указывает, что относительное движение точки в положении M_1 происходит в положительном направлении, указанном на рис. 3.7 дуговой стрелкой S_r. Вектор $\vec{V}_r$ относительной скорости точки в положении M_1 направлен по касательной к траектории относительного движения в сторону положительного направления движения (см. рис. 3.7).

Абсолютную скорость точки находим по теореме сложения скоростей $\vec{V} = \vec{V}_e + \vec{V}_r$. Направление вектора абсолютной скорости, полученное по правилу сложения векторов, показано на рис. 3.5. Для определения величины абсолютной скорости выбираем прямоугольные оси координат M_1xy (см. рис. 3.7) и проецируем обе части векторного равенства теоремы сложения скоростей на эти оси. Получим:

$$V_x = V_e \cos 60^\circ = 3\sqrt{3} = 5{,}2 \text{ см/с};$$

$$V_y = -V_e \cos 30^\circ + V_r = -6\sqrt{3} \cdot \frac{\sqrt{3}}{2} + 56{,}5 = 29{,}5 \text{ см/с}.$$

Модуль абсолютной скорости: $V = \sqrt{V_x^2 + V_y^2} = \sqrt{5{,}2^2 + 29{,}5^2} = 29{,}95$ см/с.

Абсолютное ускорение точки определяем по теореме Кориолиса, которая при вращательном переносном движении имеет вид:

$$\vec{a} = \vec{a}_r^{\,\tau} + \vec{a}_r^{\,n} + \vec{a}_e^{\,\tau} + \vec{a}_e^{\,n} + \vec{a}_{\text{к}}.$$

Относительное касательное ускорение a_r^τ вычисляется по формуле: $a_r^\tau = \left|\ddot{S}_r\right|$. По условию задачи вторая производная $\ddot{S}_r = 18\pi$ = 56,5 см/с^2 – постоянная величина. Так как значение второй производной $\ddot{S}_r$ положительно, вектор ускорения $\vec{a}_r^\tau$ направлен по касательной к траектории относительного движения в точке M_1 в сторону положительного направления относительного движения, отмеченного дуговой стрелкой S_r.

Относительное нормальное ускорение точки вычисляется по формуле $a_r^n = \dfrac{V_r^2}{R}$ и в момент $t_1 = 1$ с равно: $a_r^n(1) = \dfrac{V_r^2(1)}{R} = \dfrac{(18\pi)^2}{9} = 355{,}3$ см/с^2. Вектор ускорения $\vec{a}_r^n$ направлен по радиусу диска к центру C (см. рис. 3.8).

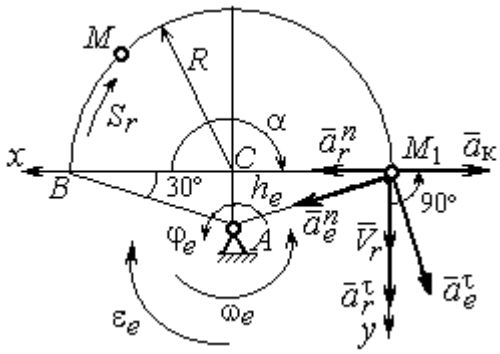

Рис. 3.8. Расчетная схема для определения абсолютного ускорения точки

Переносное касательное ускорение вычисляется по формуле: $a_e^\tau = \varepsilon_e h_e$, где угловое ускорение $\varepsilon_e = \left|\ddot{\varphi}_e\right|$. Вычислим производную $\ddot{\varphi}_e = -4$ рад/с^2. Угловое ускорение $\varepsilon_e = \left|\ddot{\varphi}_e\right|$ = 4 рад/с^2 постоянно и не зависит от времени.

Отрицательное значение производной $\ddot{\varphi}_e < 0$ при условии, что расчетная величина угловой скорости положительна: $\dot{\varphi}_e > 0$, означает, что вращательное движение замедленное и переносное угловое ускорение ε_e направлено в сторону, противоположную направлению вращения.

Вектор $\vec{a}_e^\tau$ переносного касательного ускорения точки в её положении M_1 перпендикулярен линии AM_1 и направлен противоположно вектору переносной скорости $\vec{V}_e$ (см. рис. 3.8). Модуль переносного касательного ускорения: $a_e^\tau = a_e^\tau = \varepsilon_e h_e = 24\sqrt{3}$ = 41,6 см/с^2.

Переносное нормальное ускорение a_e^n рассчитывается по формуле: $a_e^n = \omega_e^2 h_e$ и в момент времени $t_1 = 1$ с $a_e^n(1) = \omega_e^2(1)h_e = 6\sqrt{3} = 10{,}4$ см/с^2. Вектор переносного нормального ускорения $\vec{a}_e^n$ направлен по линии AM_1 к оси вращения (см. рис. 3.8).

По условию задачи вектор скорости относительного движения точки $\vec{V}_r$ лежит в плоскости, перпендикулярной оси переносного вращения, то есть перпендикулярен вектору угловой скорости переносного движения $\vec{\omega}_e$. Тогда модуль **ускорения Кориолиса** при $t_1 = 1$ с $a_к = 2\omega_e V_r = 2 \cdot 1 \cdot 18\pi = 113{,}1$ см/с^2.

Так как вектор относительной скорости точки $\vec{V}_r \perp \vec{\omega}_e$, то по правилу Жуковского для определения направления ускорения Кориолиса достаточно повернуть вектор относительной скорости точки $\vec{V}_r$ на 90° в сторону переносного движения вокруг оси, параллельной оси вращения и проходящей через точку M_1 (см. рис. 3.8). Для определения абсолютного ускорения спроецируем на прямоугольные оси xM_1y (см. рис. 3.8) векторное равенство $\vec{a} = \vec{a}_r^{\,\tau} + \vec{a}_r^{\,n} + \vec{a}_e^{\,\tau} + \vec{a}_e^{\,n} + \vec{a}_к$. Получим: $a_y = a_e^{\tau}\cos 30^\circ + a_e^n \cos 60^\circ + a_r^{\tau} = 97{,}9$ см/с^2, $a_x = -a_e^{\tau}\cos 60^\circ + a_e^n \cos 30^\circ + a_r^n - a_к = 228{,}4$ см/с^2. Модуль абсолютного ускорения: $a = \sqrt{a_x^2 + a_y^2} = 248{,}5$ см/с^2.

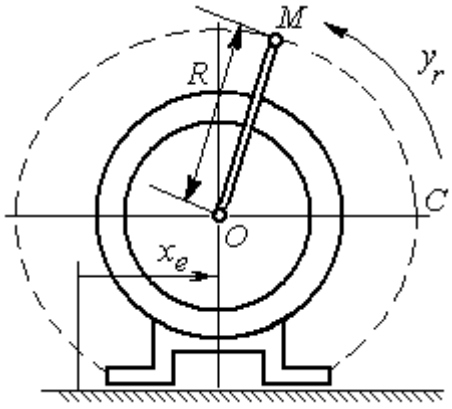

Рис. 3.9. Схема движения точки стержня, укреплённого на электромоторе

Задача 2. К вращающемуся валу электромотора прикреплён стержень OM длины $R = 6$ см. Во время работы электромотора точка M стержня из начального положения C перемещается по дуге окружности согласно уравнению $CM = y_r = \pi t^2$ см. При этом электромотор, установленный без креплений, совершает горизонтальные гармонические колебания на фундаменте по закону

$x_e = 5\sin(\pi t/3)$ см. Определить абсолютное ускорение точки M в момент времени $t_1 = 1$ с.

Решение

Точка M совершает сложное движение – относительно электромотора и вместе с ним. Относительным движением точки будет её движение по дуге окружности радиуса R, переносным – поступательное горизонтальное, прямолинейное движение электромотора.

Найдём положение точки относительно электродвигателя в заданный момент времени. Угол α, отсчитываемый стержнем OM от начального положения OC, в момент времени $t_1 = 1$ с составляет $\alpha = \dfrac{y_r(t_1)}{R} = \dfrac{\pi}{6} = 30°$. Положение точки в момент времени $t_1 = 1$ с отмечено на рис. 3.10 буквой M_1.

Относительное движение точки задано естественным способом, как закон изменения длины дуги. Относительная скорость $V_r = \dot{y}_r = 2\pi t$. В момент времени $t_1 = 1$ с V_r = 6,28 см/с. Вектор $\vec{V}_r$ относительной скорости направлен перпендикулярно стержню OM_1.

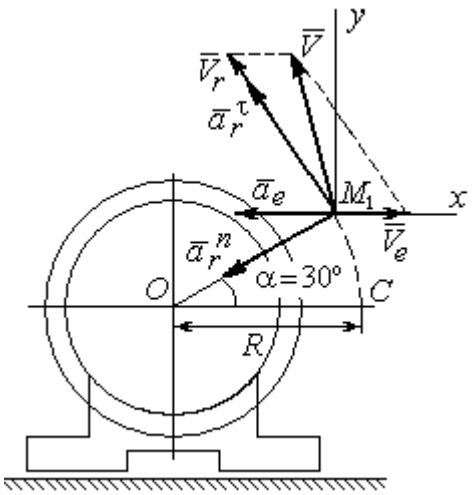

Рис. 3.10. Расчётная схема вычисления абсолютной скорости и абсолютного ускорения точки

Скорость точки в переносном движении – это скорость горизонтального движения электродвигателя:

$$V_e = \dot{x}_e = \frac{5\pi}{3}\cos(\pi t/3).$$

В момент времени $t_1 = 1$с $V_e = \dfrac{5\pi}{3}\cos 60° = 2{,}62$ см/с. Вектор $\vec{V}_e$ переносной скорости точки M направлен параллельно линии движения электродвигателя (см. рис. 3.10).

Абсолютная скорость точки определяется на основании теоремы сложения скоростей при сложном движении: $\vec{V}_M = \vec{V}_e + \vec{V}_r$. Для того чтобы найти величину абсолютной скорости, выберем оси xM_1y, как показано на рис. 3.10, и спроецируем векторное равенство сложения скоростей на эти оси. Получим: $V_{Mx} = V_e - V_r\cos 60^\circ = -0{,}52$ см/с (проекция направлена в отрицательную сторону оси x), $V_{My} = V_r\cos 30^\circ = 5{,}44$ см/с. Модуль абсолютной скорости $V_M = \sqrt{V_{Mx}^2 + V_{My}^2} = 5{,}46$ см/с. Вектор абсолютной скорости направлен по диагонали параллелограмма, построенного на векторах $\vec{V}_e$ и $\vec{V}_r$.

При поступательном переносном движении точки $\omega_e = 0$ и потому $a_к = 0$. Относительное ускорение точки при движении по окружности раскладывается на две составляющие $\vec{a}_r = \vec{a}_r^{\,\tau} + \vec{a}_r^{\,n}$, направленные вдоль стержня OM и перпендикулярно ему. Кроме того, при прямолинейном относительном движении $a_e^n = 0$. В результате, теорема о сложении ускорений принимает вид $\vec{a}_M = \vec{a}_r^{\,\tau} + \vec{a}_r^{\,n} + \vec{a}_e$, где модули векторов вычисляются по формулам $a_r^{\tau} = \dot{V}_r$, $a_r^n = \dfrac{V_r^2}{R}$, $a_e = a_e^{\tau} = \dot{V}_e = -\dfrac{5\pi^2}{9}\sin(\pi t/3)$ и в момент времени $t_1 = 1$с равны $a_r^{\tau} = 6{,}28$ см/с^2, $a_r^n = 6{,}57$ см/с^2, $a_e = -4{,}75$ см/с^2. Направления векторов ускорений показаны на рис. 3.10. Для вычисления модуля абсолютного ускорения точки спроецируем векторное равенство сложения ускорений на оси выбранной ранее системы координат xM_1y. Получим:

$$a_{Mx} = -a_r^{\tau}\cos 60^\circ - a_r^n\cos 30^\circ - a_e = -4{,}08 \text{ см/с}^2;$$

$$a_{My} = a_r^{\tau}\cos 30^\circ - a_r^n\cos 60^\circ = 2{,}15 \text{ см/с}^2.$$

Величина абсолютного ускорения $a_M = \sqrt{a_{Mx}^2 + a_{My}^2} = 4{,}61$ см/с^2.

4. ДИНАМИКА ТОЧКИ

4.1. Дифференциальные уравнения движения точки

Движение точки под действием системы сил $\vec{F}_1$, $\vec{F}_2$, …, $\vec{F}_K$ в прямоугольной декартовой системе координат *Oxyz* описывается **дифференциальными уравнениями:** $m\frac{d^2x}{dt^2} = \sum F_{kx}$, $m\frac{d^2y}{dt^2} = \sum F_{ky}$, $m\frac{d^2z}{dt^2} = \sum F_{kz}$ или, обозначая вторые производные от координат по времени двумя точками, уравнениями: $m\ddot{x} = \sum F_{kx}$, $m\ddot{y} = \sum F_{ky}$, $m\ddot{z} = \sum F_{kz}$, где m – масса точки; x, y, z – текущие координаты точки; $\ddot{x}$, $\ddot{y}$, $\ddot{z}$ – проекции вектора ускорения точки на оси координат; $\sum F_{kx}$, $\sum F_{ky}$, $\sum F_{kz}$ – алгебраические суммы проекций сил на оси координат.

Интегрирование дифференциальных уравнений производится в зависимости от их вида методами, известными из курса математики.

4.2. Задание Д1. Интегрирование дифференциальных уравнений движения точки

Две материальные точки движутся в вертикальной плоскости *xOy*. Точка 1 массой m_1, получив в начальном положении *A* скорость V_{01}, движется вдоль гладкой оси *AS*, наклоненной под углом β к горизонту. Во время движения на точку 1 действуют сила тяжести и постоянная сила $\vec{F}_1$, направленная вдоль оси *AS*. Направление вектора проекции силы на ось $\vec{F}_{1S}$ показано на схеме.

Одновременно с точкой 1 начинает движение точка 2 массой m_2 из положения *B* на оси *y*. На точку 2 действуют сила тяжести и постоянная сила $\vec{F}_2$. Направление вектора силы $\vec{F}_2$ определяется его разложением по единичным векторам $\vec{i}$, $\vec{j}$ координатных осей *x*, *y*.

Определить величину и направление (угол α) начальной скорости V_{02} точки 2, чтобы в момент времени t_1 точки 1 и 2 встретились на оси AS в точке C. Момент времени t_1 задаётся в условиях задачи или определяется по дополнительным условиям встречи.

Варианты заданий представлены на рис. 4.1, 4.2. Исходные данные приведены в табл. 4.1.

Варианты № 1, 11, 21	**Варианты № 2, 12, 22**
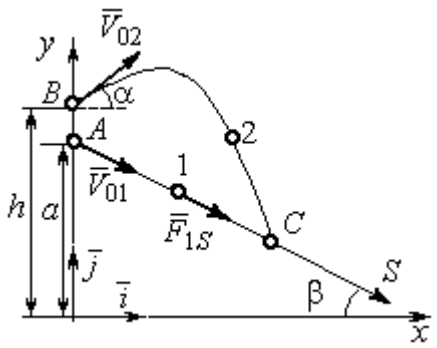 Встреча в точке C в момент, когда скорость точки 1 увеличилась в 1,5 раза относительно начальной	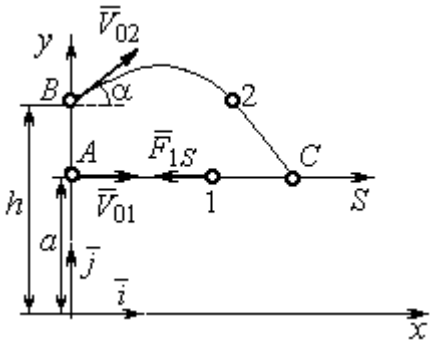 Встреча в точке C в момент, когда точка 1 максимально удалилась от места старта

Варианты № 3, 13, 23	**Варианты № 4, 14, 24**
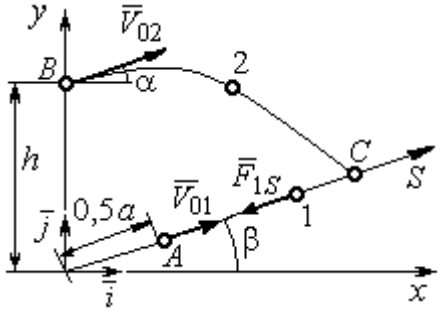 Встреча в точке C в момент, когда скорость точки 1 уменьшилась в 2 раза относительно начальной	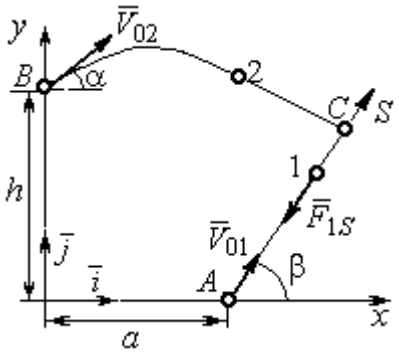 Встреча в точке C в момент времени $t_1 = 0{,}5$ с

Рис. 4.1. Задание Д1. Интегрирование уравнений движения точки.
Номера вариантов задания 1 – 4, 11 – 14, 21 – 24

Варианты № 5, 15, 25	**Варианты № 6, 16, 26**
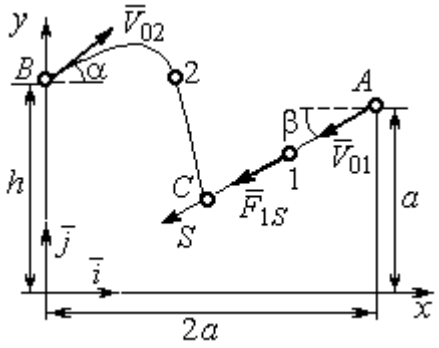	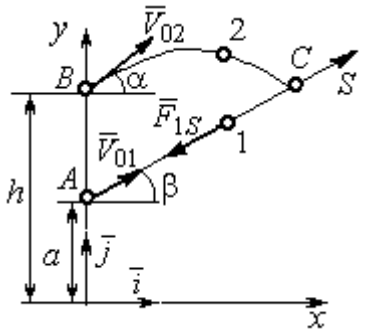
Встреча в точке *C* в момент, когда скорость точки 1 увеличилась в 1,5 раза относительно начальной	Встреча в точке *C*, когда точка 1 максимально удалилась от места старта

Варианты № 7, 17, 27	**Варианты № 8, 18, 28**
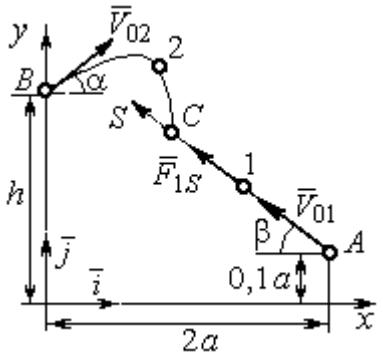	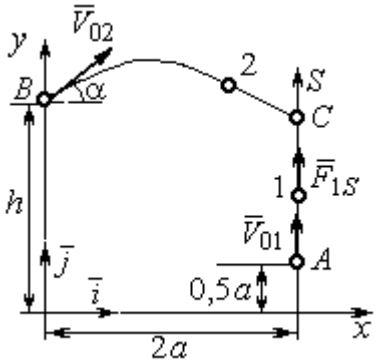
Встреча в точке *C* в момент времени $t_1 = 0{,}4$ с	Встреча в точке *C* в момент максимального подъёма точки 1

Варианты № 9, 19, 29	**Варианты № 10, 20, 30**
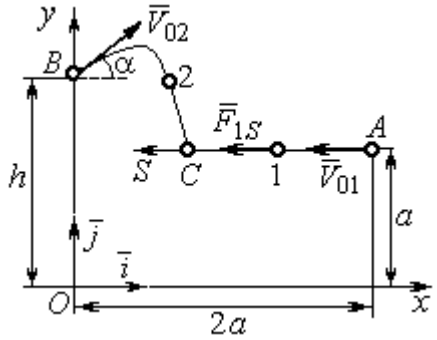	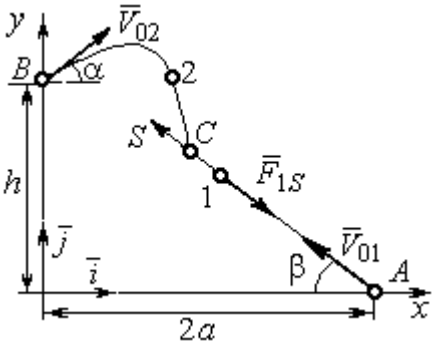
Встреча в точке *C* в момент времени $t_1 = 0{,}6$ с	Встреча в точке *C* в момент, когда точка 1 достигла максимальной высоты подъёма

Рис. 4.2. Задание Д1. Интегрирование уравнений движения точки.
Номера вариантов задания 5 – 10, 15 – 20, 25 – 30

Таблица 4.1

Исходные данные задания Д1. Интегрирование уравнений движения точки

Номер варианта задания	m_1, кг	F_{1S}, Н	V_{01}, м/с	β, град	m_2, кг	$\vec{F}_2$, Н	a, м	h, м
1	1	3	3	30	2	$7\vec{i}$	2	4
2	3	6	2	0	2	$4\vec{i}+12\vec{j}$	1,5	1
3	2	5	4	35	1,5	$10\vec{i}+4\vec{j}$	2	2,5
4	1	10	2	60	2	$4\vec{i}+8\vec{j}$	2,2	2
5	1	3	3	30	2	$5\vec{i}$	3	4,5
6	0,8	6	6	50	3	$3\vec{i}+12\vec{j}$	1,5	4
7	2	5	4,5	40	1	$10\vec{i}+2\vec{j}$	3	2,5
8	1	2	3,5	90	2	$6\vec{i}+8\vec{j}$	1,2	2
9	2	4	4	0	1	$3\vec{i}+2\vec{j}$	2	2,5
10	1	3	3	55	1,5	$4\vec{i}$	1	1,5
11	0,5	2	3	60	2	$3\vec{i}+8\vec{j}$	1,5	2,5
12	0,2	3	4	0	1	$5\vec{i}-2\vec{j}$	1	2,5
13	1	2	6	50	1,5	$6\vec{i}-4\vec{j}$	0,8	2
14	0,5	6	4	35	1	$3\vec{i}-2\vec{j}$	2,5	2
15	0,2	3	3	50	2	$2\vec{i}-2\vec{j}$	3	4
16	2	4	6	40	2	$3\vec{i}+12\vec{j}$	1	1,5
17	1	6	5	60	1,5	$5\vec{i}+4\vec{j}$	3	2,5
18	1	2	2	90	2	$4\vec{i}+4\vec{j}$	2	2
19	1	3	2	2	2	$2\vec{i}+10\vec{j}$	1	1,5
20	5	4	2	30	1	$3\vec{i}-2\vec{j}$	1,5	1,5
21	0,2	4	4	45	1	$6\vec{i}-2\vec{j}$	1	3
22	0,4	3	2	0	2	$4\vec{i}+6\vec{j}$	1,5	2,5
23	1	3	8	60	2	$4\vec{i}+2\vec{j}$	1,2	1,5
24	0,5	8	3	30	2	$6\vec{i}+7\vec{j}$	2	1,5
25	2	4	4	60	1	$2\vec{i}-2\vec{j}$	3,5	4
26	1	3	5	50	2	$4\vec{i}+6\vec{j}$	0,5	1,5
27	1,5	3	6	30	2	$4\vec{i}+4\vec{j}$	2	2,5
28	2	5	3	90	2	$6\vec{i}+7\vec{j}$	2	1,5
29	2	4	4	0	1	$5\vec{i}-2\vec{j}$	1,5	2
30	1	3	2,5	70	2	$4\vec{i}+6\vec{j}$	1	1

Пример выполнения задания Д1. Интегрирование дифференциальных уравнений движения точки

На рис. 4.3 представлена схема движения материальных точек в вертикальной плоскости *xOy*. Точка 1 массой $m_1 = 2$ кг, получив в начальном положении *A* скорость $V_{01} = 4$ м/с, движется вдоль гладкой оси *AS* с углом наклона $\beta = 30^\circ$. Во время движения на точку 1 действуют сила тяжести $\vec{P}_1$ и постоянная сила $\vec{F}_1$, проекция которой на ось *AS* равна $F_{1S} = 4{,}5$ Н. Направление вектора проекции силы $\vec{F}_{1S}$ на ось *AS* показано на рис. 4.3.

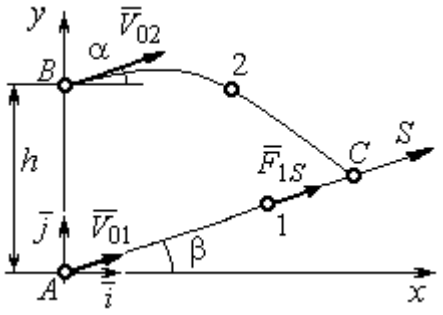

Рис. 4.3. Схема совместного движения точек

Одновременно с началом движения точки 1 из положения *B* на оси *y* высотой $h = 1$ м начинает движение точка 2 массой $m_2 = 1{,}2$ кг. На точку 2 действуют сила тяжести $\vec{P}_2$ и сила $\vec{F}_2$, направление которой определяется разложением по единичным векторам $\vec{i}$, $\vec{j}$ осей *x*, *y* декартовой системы координат: $\vec{F}_2 = 2{,}4\vec{i} + 4{,}5\vec{j}$, Н. Определить величину и направление (угол α) начальной скорости V_{02} точки 2, чтобы в момент времени t_1, когда скорость точки 1 уменьшилась в 2 раза по сравнению с начальным значением, обе они встретились на оси *AS* в точке *C*.

Решение

Рассмотрим движение точки 1. В текущий момент времени на точку 1 действует сила тяжести $\vec{P}_1$, нормальная реакция $\vec{N}_1$ наклонной оси *AS* и сила $\vec{F}_1$, величина проекции которой на ось *AS* равна F_{1S} (рис. 4.4). Дифференциальное уравнение движения точки 1 $m_1\ddot{S} = F_{1S} - P_1\sin\beta$, или $m_1\dfrac{dV_{1S}}{dt} = 4{,}5 - m_1 g\sin\beta$. С учетом исходных данных, полагая ускорение свободного падения $g = 9{,}81$ м/с^2, дифференциальное уравнение движения точки 1

приводится к виду: $\frac{dV_{1S}}{dt} = -2{,}66$. Разделим переменные, представив дифференциальное уравнение в виде $dV_{1S} = -2{,}66dt$. Проинтегрировав его, получим зависимость скорости точки 1 от времени: $V_{1S} = -2{,}66t + C_1$. Для того чтобы определить закон движения точки 1, представим скорость точки как производную от координаты $V_{1S} = \frac{dS}{dt}$. Получим дифференциальное уравнение $\frac{dS}{dt} = -2{,}66t + C_1$, проинтегрировав которое, найдём уравнение движения точки 1: $S = -1{,}33t^2 + C_1t + C_2$. Константы интегрирования C_1, C_2 находятся из начальных условий: при $t = 0$, $S = 0$, $\dot{S} = V_{1S} = V_{01} = 4$ м/с. Подставляя первое из условий в уравнение движения точки 1, получим $C_2 = 0$. Подставим начальное значение скорости в уравнение $\dot{S} = -2{,}66t + C_1$, выражающее зависимость скорости точки 1 от времени. Получим $C_1 = 4$. Таким образом, движение точки 1 вдоль оси AS описывается уравнением: $S = -1{,}33t^2 + 4t$.

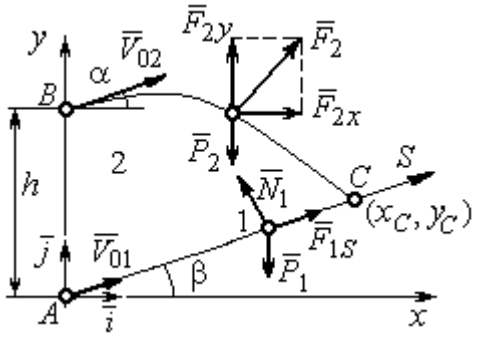

Рис. 4.4. Силы, действующие на точки 1 и 2, во время их движения

По условию задачи встреча двух точек происходит в момент времени t_1, когда скорость первой точки уменьшилась в 2 раза по сравнению с начальной: $V_{1S}(t_1) = \frac{V_{01}}{2} = 2$ м/с. Подставляя это условие в уравнение, выражающее зависимость скорости точки 1 от времени, получим: $2 = -2{,}66t_1 + 4$, откуда найдём момент времени встречи $t_1 = 0{,}75$ с. Расстояние AC, пройденное точкой 1 до встречи, определяется как путь, пройденный этой точкой за время $t_1 = 0{,}75$ с, $AC = S(t_1) = -1{,}33 \cdot 0{,}75^2 + 4 \cdot 0{,}75 = 2{,}25$ м. Координаты точки встречи x_C, y_C определяются из равенств: $x_C = S(t_1)\cos 30^\circ = 1{,}95$ м; $y_C = S(t_1)\sin 30^\circ = 1{,}12$ м.

Рассмотрим движение точки 2. В текущий момент времени на нее действует сила тяжести $\vec{P}_2$ и сила $\vec{F}_2 = 2{,}4\vec{i} + 4{,}5\vec{j}$, проекции которой на оси координат $F_{2x} = 2{,}4$ Н, $F_{2y} = 4{,}5$ Н. Дифференциальные уравнения движения точки 2 в проекциях на оси координат *x*, *y* имеют вид:

$$m_2\ddot{x} = F_{2x} = 2{,}4\,, \quad m_2\ddot{y} = -P_2 + F_{2y} = -m_2 g + 4{,}5\,,$$

или после подстановки исходных данных: $\ddot{x} = 2\,, \quad \ddot{y} = -6{,}06\,.$

Представим в первом уравнении проекцию ускорения точки 2 на ось *x* как производную от соответствующей проекции скорости $\ddot{x} = \dfrac{dV_{2x}}{dt}$. После разделения переменных получим дифференциальное уравнение $dV_{2x} = 2dt$. Проинтегрируем его и найдем зависимость горизонтальной составляющей скорости точки 2 от времени: $V_{2x} = 2t + C_3$. Заменим в этом уравнении проекцию скорости точки на ось *x* на производную от координаты $V_{2x} = \dfrac{dx}{dt}$. После интегрирования получим уравнение, описывающее движение точки 2 вдоль оси *x*, $x = t^2 + C_3 t + C_4$. Для того чтобы найти постоянные C_3 и C_4, воспользуемся граничными условиями движения точки 2 – известной начальной координатой движения точки и вычисленной координатой точки встречи, то есть при $t = 0$, $x = 0$, а при $t_1 = 0{,}75$ с $x(t_1) = x_C = 1{,}95$ м. Подставляя граничные условия в уравнение движения точки 2, получим $C_4 = 0$, $C_3 = 1{,}85$. Таким образом, уравнение движения точки 2 вдоль оси x: $x = t^2 + 1{,}85t$.

Закон движения точки 2 вдоль оси *y* находим путем интегрирования второго дифференциального уравнения. Его представим в виде: $\dfrac{dV_{2y}}{dt} = -6{,}06$. После разделения переменных и первого интегрирования получим зависимость проекции скорости точки 2 на ось *y* от времени: $V_{2y} = -6{,}06t + C_5$. Заменив проекцию скорости точки 2 на ось *y* производной от координаты $V_{2y} = \dfrac{dy}{dt}$, вто-

рично проинтегрируем. В результате движение точки 2 вдоль оси y описывается уравнением: $y = -3{,}03t^2 + C_5 t + C_6$. Для определения констант C_5 и C_6 используем граничные условия: при $t = 0$ $y(0) = h = 1$ м, а при $t_1 = 0{,}75$ с $y(t_1) = y_C$ =1,12 м. Получим $C_6 = 1$, $C_5 = 2{,}43$. Таким образом, точка 2 движется вдоль оси y по закону: $y = -3{,}03t^2 + 2{,}43t + 1$.

Проекции скорости точки 2 на оси координат как функции времени имеют вид: $V_{2x}(t) = \dot{x} = 2t + 1{,}85$, $V_{2y}(t) = \dot{y} = -6{,}06t + 2{,}43$. Значения проекций при $t = 0$: $V_{02x} = V_{2x}(0) = 1{,}85$ м/с, $V_{02y} = V_{2y}(0) = 2{,}43$ м/с. Величина начальной скорости: $V_{02} = \sqrt{{V_{02x}}^2 + {V_{02y}}^2} = 3{,}05$ м/с.

Угол наклона вектора скорости в начальный момент определяется из равенства: $\mathrm{tg}\alpha = \dfrac{V_{02y}}{V_{02x}} = \dfrac{2{,}43}{1{,}85} = 1{,}31$. Откуда $\alpha = 52{,}64^\circ$.

4.3. Колебания материальной точки

Силы, возникающие при отклонении материальной точки от положения равновесия и направленные так, чтобы вернуть точку в это положение, называются **восстанавливающими**. Восстанавливающие силы, линейно зависящие от расстояния от точки до положения её равновесия, называются **линейными восстанавливающими силами**. Так, сила упругости пружины $F = c\Delta\ell$, где c – коэффициент жесткости (или просто жёсткость) пружины; $\Delta\ell$ – удлинение пружины, является линейной восстанавливающей силой.

Дифференциальное уравнение движения материальной точки массой m вдоль оси Оx под действием линейной восстанавливающей силы, представляет собой уравнение гармонических колебаний и имеет вид:

$$m\ddot{x} + cx = 0, \text{ или } \ddot{x} + \omega^2 x = 0,$$

где x – отклонение точки от положения равновесия, куда поместили начало

координат; ω – угловая частота колебаний, $\omega^2 = \frac{c}{m}$. Единица измерения угловой частоты – рад/с.

Решение дифференциального уравнения свободных колебаний представляется суммой $x = C_1\cos\omega t + C_2\sin\omega t$, где постоянные интегрирования C_1 и C_2 находятся из начальных условий. **Амплитуда свободных колебаний** $A = \sqrt{C_1^2 + C_2^2}$. Промежуток времени, в течение которого точка совершает одно полное колебание, называется **периодом колебаний**: $T = \frac{2\pi}{\omega}$. Величина, обратная периоду $\nu = \frac{1}{T}$ определяет число полных колебаний точки за 1 с и называется **частотой колебаний**. Частота колебаний измеряется в герцах (Гц). Частота, равная 1 Гц, соответствует одному полному колебанию в секунду. Угловая частота связана с частотой колебаний соотношением $\omega = 2\pi\nu$.

Если на материальную точку кроме восстанавливающей силы действует сила сопротивления движению, пропорциональная скорости точки, $\vec{R} = -\mu\vec{V}$, где μ – коэффициент сопротивления, то дифференциальное уравнение движения точки с сопротивлением относительно положения равновесия имеет вид $m\ddot{x} + \mu\dot{x} + cx = 0$, или $\ddot{x} + 2n\dot{x} + \omega^2 x = 0$, где n – коэффициент затухания, $n = \frac{\mu}{2m}$; ω – угловая частота собственных колебаний точки без учёта сопротивления, $\omega^2 = \frac{c}{m}$.

При $n < \omega$ движение точки представляет затухающие колебания. Общее решение дифференциального уравнения колебаний с сопротивлением $x = e^{-nt}(C_1\cos\omega_1 t + C_2\sin\omega_1 t) = Ae^{-nt}\sin(\omega_1 t + \alpha)$, где C_1 и C_2 – постоянные интегрирования; ω_1 – угловая частота затухающих колебаний, $\omega_1 = \sqrt{\omega^2 - n^2}$;

$A_1 = Ae^{-nt}$ – амплитуда затухающих колебаний, $A = \sqrt{C_1^2 + C_2^2}$; α – начальная фаза колебаний, $\text{tg}\alpha = \dfrac{C_1}{C_2}$.

При $n > \omega$ движение точки апериодическое, затухающее. Общее решение дифференциального уравнения движения точки с таким сопротивлением имеет вид $x = e^{-nt}(C_1 e^{\omega_2 t} + C_2 e^{-\omega_2 t})$, где $\omega_2 = \sqrt{n^2 - \omega^2}$.

При $n = \omega$ движение точки происходит согласно уравнению $x = e^{-nt}(C_1 t + C_2)$.

Если кроме восстанавливающей силы на материальную точку действует переменная возмущающая сила, колебания точки называются **вынужденными.**

При действии гармонической возмущающей силы $F = H\sin pt$, где H, p – амплитуда и угловая частота колебаний возмущающей силы, дифференциальное уравнение вынужденных колебаний материальной точки относительно положения равновесия и при отсутствии сил сопротивления имеет вид

$$m\ddot{x} + cx = H\sin pt, \text{ или } \ddot{x} + \omega^2 x = h\sin pt,$$

где ω – угловая частота собственных гармонических колебаний, $\omega^2 = \dfrac{c}{m}$; h – относительная амплитуда возмущающей силы, $h = \dfrac{H}{m}$.

Общее решение неоднородного дифференциального уравнения вынужденных колебаний представляется как сумма общего решения однородного уравнения и частного решения неоднородного.

При отсутствии резонанса, когда частота собственных колебаний не совпадает с частотой возмущающей силы $p \neq \omega$, решение имеет вид: $x = C_1\cos\omega t + C_2\sin\omega t + \dfrac{h}{\omega^2 - p^2}\sin pt$, а в случае резонанса, когда $p = \omega$, – вид: $x = C_1\cos\omega t + C_2\sin\omega t - \dfrac{ht}{2p}\cos pt$. Значения произвольных постоянных C_1 и C_2

определяются из общего решения неоднородного уравнения с учетом начальных условий движения. Амплитуда собственных колебаний груза $A_{\text{соб}} = \sqrt{C_1^2 + C_2^2}$. Амплитуда вынужденных колебаний при отсутствии резонанса $A_{\text{вын}} = \dfrac{h}{\omega^2 - p^2}$. При резонансе амплитуда вынужденных колебаний растет как линейная функция времени $A_{\text{вын}} = \dfrac{ht}{2p}$.

Если возмущающее воздействие заключается в **принудительном гармоническом колебании точки подвеса пружины**, например, по закону $S = a\sin pt$, где a, p – амплитуда и угловая частота колебаний точки подвеса пружины, дифференциальное уравнение вынужденных колебаний материальной точки относительно положения равновесия при отсутствии сил сопротивления имеет вид $\ddot{x} + \omega^2 x = h\sin pt$, где ω – угловая частота собственных гармонических колебаний, $\omega^2 = \dfrac{c}{m}$; h – относительная амплитуда возмущающего колебания, $h = \dfrac{ca}{m}$. Общее решение неоднородного дифференциального уравнения вынужденных колебаний при принудительном гармоническом колебании точки подвеса пружины может быть получено аналогично случаю возмущения гармонической силой.

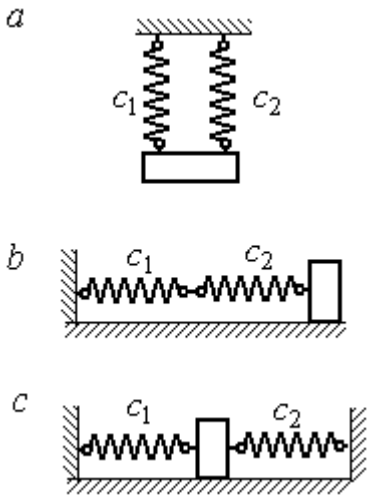

Рис. 4.5. Способы крепления груза на двух пружинах:
a – две параллельные пружины;
b – последовательно соединённые пружины; *c* – крепление груза между пружинами

Система пружин заменяется одной с эквивалентной жесткостью. Так, колебания груза на двух параллельных пружинах с коэффициентами жесткости c_1 и c_2 (рис. 4.5, *a*) можно рассматривать как колебания груза на одной пружине эквивалент-

ной жесткости $c_{\text{экв}} = c_1 + c_2$, где $c_{\text{экв}}$ – коэффициент жесткости эквивалентной пружины. При последовательном соединении пружин (рис. 4.5, *b*) коэффициент жесткости эквивалентной пружины $c_{\text{экв}} = \dfrac{c_1 c_2}{c_1 + c_2}$. Если груз расположен между двумя пружинами (рис. 4.5, *c*), тогда $c_{\text{экв}} = c_1 + c_2$. Коэффициент жесткости эквивалентной пружины равен сумме коэффициентов жесткости пружин.

4.4. Задание Д2. Исследование колебаний точки

Задание Д2 на исследование колебаний точки включает две задачи.

Задача 1. Исследование гармонических колебаний точки.

Найти уравнение движения груза массой m_1 (или одновременно двух грузов массой m_1 и m_2) на пружине жесткостью c_1 (или на двух пружинах жесткостью c_1 и c_2). Расположение грузов на пружине и описание условий, при которых начались колебания, приведено на схемах. Определить амплитуду и частоту колебаний.

Задача 2. Исследование вынужденных колебаний точки.

Груз движется на пружинах, расположенных вертикально или горизонтально. При движении груза по горизонтальной поверхности трение не учитывается. Жёсткость пружин c_1 и c_2. Направление возмущающего усилия $F = F(t)$, приложенного к грузу, или возмущающего движения точки крепления пружин $S = S(t)$, а также описание условий начала колебаний приведено на схемах. В задачах, где на схемах присутствует амортизатор, создающий сопротивление движению груза, сила сопротивления пропорциональна скорости движения груза и находится по формуле: $\vec{R} = -\mu \vec{V}$ Н, где μ – коэффициент сопротивления; V – скорость груза. Определить уравнение колебаний груза, амплитуды собственных и вынужденных колебаний.

Варианты заданий даны на рис. 4.6 – 4.9. Исходные данные в табл. 4.2.

Варианты № 1, 11, 21

Задача 1

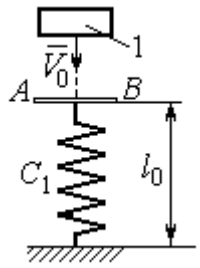

Невесомая пластина AB укреплена на нерастянутой пружине. Груз 1, получив начальную скорость V_0, падает вертикально вниз. Через 1 с после начала падения груз достигает пластины и продолжает движение вместе с ней

Задача 2

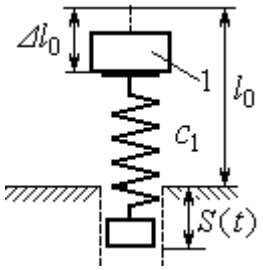

К верхнему концу пружины, сжатой на величину $\Delta\ell_0$, прикрепляют груз 1 и отпускают без начальной скорости. Одновременно нижний конец пружины начинает двигаться по закону $S = S(t)$

Варианты № 2, 12, 22

Задача 1

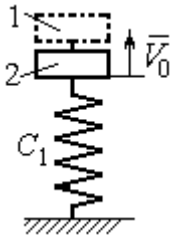

В положении статического равновесия двух грузов (1 и 2), установленных на пружине, груз 1 убрали, а грузу 2 сообщили скорость V_0, направленную вверх

Задача 2

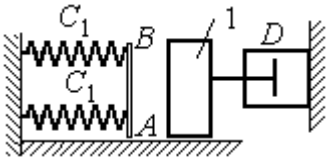

Груз 1 движется по гладкой горизонтальной поверхности с начальной скоростью V_0. Через 1 с груз упирается в площадку AB, укреплённую на недеформированных пружинах, соединённых параллельно, и продолжает движение вместе с ней. Во время движения (до упора в площадку AB и вместе с ней) груз испытывает сопротивление, создаваемое демпфером D

Варианты № 3, 13, 23

Задача 1

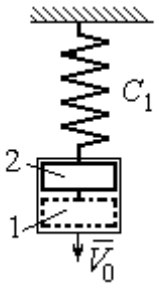

В положении статического равновесия груза 2, укреплённого на пружине, к нему присоединили груз 1 и оба груза толкнули вниз со скоростью V_0

Задача 2

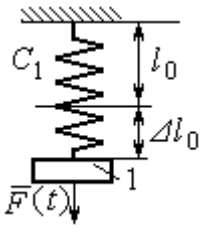

Недеформированную пружину оттянули вниз на расстояние $\Delta\ell_0$, подцепили груз 1 и отпустили без начальной скорости. Одновременно на груз стала действовать возмущающая сила $\vec{F}(t)$

Рис. 4.6. Задание Д2. Исследование колебаний точки.
Варианты задания 1 – 3, 11 – 13, 21 – 23

Варианты № 4, 14, 24

Задача 1

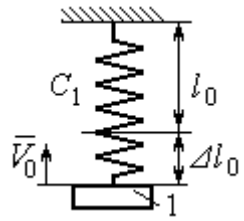

К недеформированной пружине подцепили груз 1, оттянули его вниз на расстояние $\Delta\ell_0$ и сообщили скорость V_0, направленную вверх

Задача 2

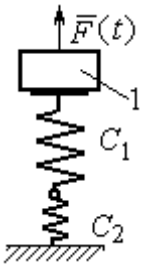

Грузу 1, укреплённому на двух последовательно соединённых пружинах в положении статического равновесия, сообщили начальную скорость V_0, направленную вниз. Одновременно на груз стала действовать возмущающая сила $\vec{F}(t)$

Варианты № 5, 15, 25

Задача 1

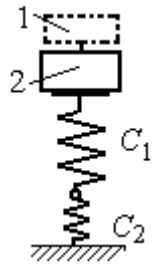

В положении статического равновесия грузов 1 и 2, укреплённых на двух вертикальных последовательно соединённых пружинах, убрали груз 1, а груз 2 отпустили без начальной скорости

Задача 2

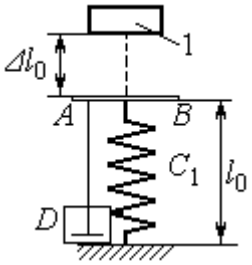

Груз 1 падает с высоты $\Delta\ell_0$ на площадку AB, установленную на недеформированной пружине, и продолжает движение вместе с ней. Демпфер D создаёт сопротивление движению груза на пружине

Варианты № 6, 16, 26

Задача 1

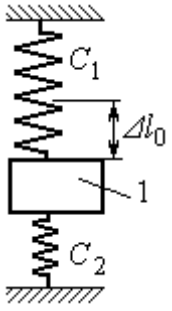

Груз 1 поместили между двумя недеформированными пружинами, затем оттянули вниз на расстояние $\Delta\ell_0$ и отпустили без начальной скорости

Задача 2

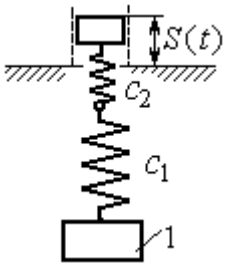

К недеформированным пружинам, соединённым последовательно, подцепили груз 1 и толкнули его вниз со скоростью V_0. Одновременно верхний конец пружины начинает двигаться по закону $S = S(t)$

Рис. 4.7. Задание Д2. Исследование колебаний точки.
Варианты задания 4 – 6, 14 – 16, 24 – 26

Варианты № 7, 17, 27

Задача 1

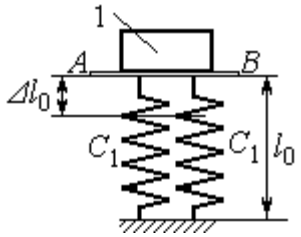

К недеформированным пружинам приложили груз 1, переместили его вниз на величину $\Delta\ell_0$ и сообщили скорость V_0, направленную вниз

Задача 2

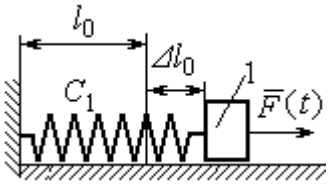

К нерастянутой пружине, расположенной на горизонтальной гладкой поверхности, подцепили груз 1, оттянули его на расстояние $\Delta\ell_0$ и отпустили. Одновременно на груз стала действовать горизонтальная возмущающая сила $\vec{F}(t)$

Варианты № 8, 18, 28

Задача 1

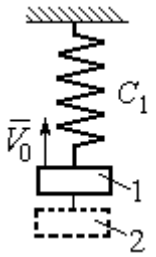

Грузы 1 и 2 находятся на пружине в положении статического равновесия. Груз 2 удаляют, а грузу 1 сообщают скорость V_0, направленную вверх

Задача 2

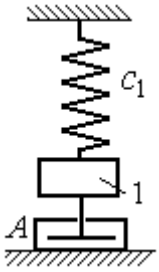

В положении статического равновесия груза 1 ему сообщили скорость V_0, направленную вниз. Демпфер A создаёт сопротивление движению груза

Варианты № 9, 19, 29

Задача 1

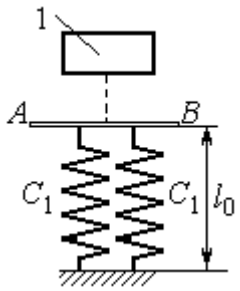

Груз 1 без начальной скорости падает вниз. Пройдя путь 1 м, груз достигает невесомой пластины AB, укреплённой на недеформированных, параллельно соединённых пружинах, и дальше движется вместе с ней

Задача 2

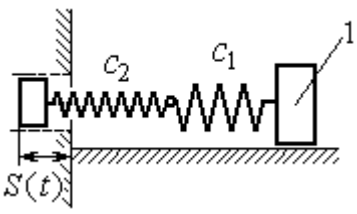

К двум горизонтальным пружинам, соединённым последовательно, в положении их нерастянутого состояния прицепили груз 1 и сообщили ему горизонтальную скорость V_0, направленную в сторону сжатия пружин. Одновременно левый конец пружинной системы начинает двигаться по закону $S = S(t)$

Рис. 4.8. Задание Д2. Исследование колебаний точки.
Варианты задания 7 – 9, 17 – 19, 27 – 29

Окончание вариантов задания Д2

Варианты № 10, 20, 30

Задача 1

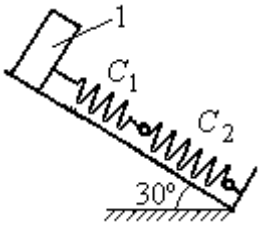

В положении статического равновесия груза 1, укреплённого на двух последовательно соединённых пружинах, сообщили скорость V_0, направленную вниз по наклонной плоскости

Задача 2

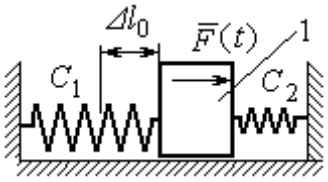

Между двумя горизонтальными недеформированными пружинами на гладкую поверхность поместили груз 1, оттянули его влево на расстояние $\Delta\ell_0$ и отпустили без начальной скорости. Одновременно на груз стала действовать возмущающая сила $\vec{F}(t)$

Рис. 4.9. Задание Д2. Исследование колебаний точки.
Варианты задания 10, 20, 30

Таблица 4.2

Исходные данные задания Д2. Исследование колебаний точки

Номер варианта задания	Номер задачи	m_1, кг	m_2, кг	V_0, м/с	c_1, Н/м	c_2, Н/м	$\Delta\ell_0$, м	μ, Н·с/м	$F(t)$, Н	$S(t)$, м
1	1	2,5	–	2,0	200	–	–	–	–	–
	2	2,0	–	–	210	–	0,1	–	–	0,02sin12t
2	1	1,5	2,0	4	250	–	–	–	–	–
	2	2,0	–	4	220	–	–	1,0	–	–
3	1	2,0	1,5	3	250	–	–	–	–	–
	2	1,2	–	–	200	–	0,14	–	12sin5t	–
4	1	2,0	–	3	180	–	0,1	–	–	–
	2	1,5	–	2	150	120	–	–	8sin12t	–
5	1	1,0	2,0	–	120	100	–	–	–	–
	2	1,0	–	–	50	–	0,5	18	–	–
6	1	1,2	–	–	120	180	0,12	–	–	–
	2	1,4	–	2,4	120	180	–	–	–	0,03sin14t
7	1	1,6	–	3,2	140	–	0,15	–	–	–
	2	1,5	–	–	120	–	0,12	–	12sin6t	–
8	1	1,0	2,0	3,0	150	–	–	–	–	–
	2	2,0	–	3,5	120	–	–	15	–	–

Продолжение табл. 4.2

Номер варианта задания	Номер задачи	m_1, кг	m_2, кг	V_0, м/с	c_1, Н/м	c_2, Н/м	$\Delta\ell_0$, м	μ, Н·с/м	$F(t)$, Н	$S(t)$, м
9	1	1,5	–	–	100	–	–	–	–	–
	2	1,4	–	2,0	100	110	–	–	–	0,015sin8t
10	1	2,5	–	2,5	110	100	–	–	–	–
	2	2,0	–	–	110	52	0,08	–	5sin9t	–
11	1	2,0	–	4,0	300	–	–	–	–	–
	2	1,0	–	–	200	–	0,12	–	–	0,01sin4t
12	1	1,8	2,4	4	220	–	–	–	–	–
	2	1,0	–	5	240	–	–	0,6	–	–
13	1	1,5	1,5	2	200	–	–	–	–	–
	2	1,8	–	–	180	–	0,08	–	10sin10t	–
14	1	2,0	–	2	200	–	0,12	–	–	–
	2	2,0	–	2	150	120	–	–	10sin8t	–
15	1	1,5	2,0	–	120	250	–	–	–	–
	2	1,5	–	–	120	–	0,4	4	–	–
16	1	2,0	–	–	150	75	0,1	–	–	–
	2	2,0	–	2,5	150	75	–	–	–	0,01sin5t
17	1	1,5	–	2,1	160	–	0,11	–	–	–
	2	1,8	–	–	150	–	0,1	–	8sin12t	–
18	1	2,0	1,0	2,5	80	–	–	–	–	–
	2	1,5	–	2,5	50	–	–	21	–	–
19	1	1,6	–	–	120	–	–	–	–	–
	2	1,2	–	2,0	85	120	–	–	–	0,015sin7t
20	1	2,0	–	2,0	90	100	–	–	–	–
	2	2,5	–	–	100	90	0,12	–	6sin10t	–
21	1	2,0	–	1,6	220	–	–	–	–	–
	2	2,5	–	–	250	–	0,14	–	–	0,01sin10t
22	1	2,2	1,5	3	180	–	–	–	–	–
	2	1,5	–	4	280	–	–	0,8	–	–
23	1	2,2	1,2	2	220	–	–	–	–	–
	2	1,6	–	–	200	–	0,12	–	5sin7t	–

Окончание табл. 4.2

Номер варианта задания	Номер задачи	m_1, кг	m_2, кг	V_0, м/с	c_1, Н/м	c_2, Н/м	$\Delta\ell_0$, м	μ, Н·с/м	$F(t)$, Н	$S(t)$, м
24	1	1,6	–	2,4	160	–	0,13	–	–	–
	2	1,0	–	3	150	300	–	–	6sin10t	–
25	1	0,8	1,2	–	120	80	–	–	–	–
	2	0,8	–	–	180	–	0,4	12	–	–
26	1	1,4	–	–	100	120	0,15	–	–	–
	2	1,8	–	2,2	150	120	–	–	–	0,015sin8t
27	1	2	–	4,0	150	–	0,12	–	–	–
	2	2	–	–	162	–	0,13	–	5sin9t	–
28	1	1,5	2,0	2,0	140	–	–	–	–	–
	2	1,5	–	3,1	180	–	–	12	–	–
29	1	1,0	–	–	140	–	–	–	–	–
	2	2,0	–	2,4	75	150	–	–	–	0,08sin5t
30	1	1,6	–	3	75	150	–	–	–	–
	2	1,5	–	3	80	70	0,15	–	8sin10t	–

Пример выполнения задания Д2. Исследование колебаний точки

Задача 1. Груз 1 весом P = 20 Н, лежащий на гладкой наклонной плоскости, прикреплён к недеформированной пружине, расположенной параллельно плоскости (рис. 4.10). Угол наклона плоскости к горизонту 30º, коэффициент жесткости пружины c = 400 Н/м. В начальный момент груз переместили вверх по наклонной плоскости (сжали пружину) на расстояние $\Delta\ell_0$ = 0,1 м относительно нерастянутой пружины и отпустили без начальной скорости.

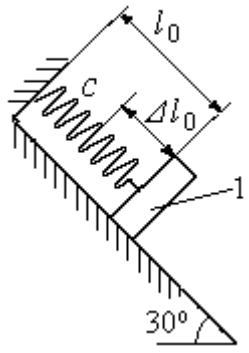

Рис. 4.10. Схема крепления груза и условия начала колебаний

Определить уравнение колебаний груза 1, а также частоту и амплитуду колебаний.

Решение

Расчетная схема колебаний груза 1 показана на рис. 4.11. Направим ось *Ox*, вдоль которой происходят колебания груза, вниз вдоль наклонной плоскости. Начало отсчёта координаты *x* выберем в положении статического равновесия груза (см. рис. 4.11) В произвольном положении груза, обозначенном координатой *x*, к нему приложены три силы: сила тяжести $\vec{P}$, реакция опоры наклонной плоскости $\vec{N}$ и сила упругости пружины $\vec{F}_{\text{упр}}$. Проекция силы упругости пружины на ось *Ox*: $F_{\text{упр}\,x} = -c\Delta\ell$, где $\Delta\ell$ – удлинение пружины относительно её нерастянутого положения, включающее её растяжение *x* относительно выбранного начала координат и растяжение $\lambda_{\text{ст}}$ при статическом равновесии груза на наклонной плоскости.

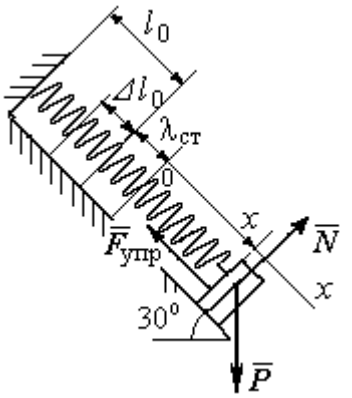

Рис. 4.11. Расчётная схема колебаний груза

С учетом выражения силы упругости получим дифференциальное уравнение движения груза в проекции на ось *Ox*:

$$m\ddot{x} = P\sin 30^\circ - c(x + \lambda_{\text{ст}}).$$

В положении статического равновесия сила упругости уравновешивается силой, равной проекции силы тяжести на ось *x*: $P\sin 30^\circ - c\lambda_{\text{ст}} = 0$. Подставляя это выражение условия статического равновесия груза в уравнение движения, получим дифференциальное уравнение колебаний груза:

$$m\ddot{x} = -cx, \text{ или } \ddot{x} + \omega^2 x = 0,$$

где ω – угловая частота колебаний; $\omega = \sqrt{\dfrac{c}{m}} = 14{,}01$ рад/с.

Общее решение уравнения колебаний $x = C_1\cos\omega t + C_2\sin\omega t$.

Для определения произвольных постоянных C_1 и C_2 вычислим координату x_0 начального положения груза на оси *Ox*.

Растяжение пружины в положении статического равновесия $\lambda_{ст} = \dfrac{P\sin 30^\circ}{c} = 0{,}025$ м. Координата начального положения груза определяется величиной сжатия пружины и, поскольку начало отсчёта координаты x выбрано в положении статического равновесия груза, равна (со знаком!): $x_0 = -(\Delta\ell_0 + \lambda_{ст}) = -0{,}125$ м (см. рис. 4.11).

Подставляя значение координаты начального положения груза в общее решение уравнения колебаний при $t = 0$, получим $C_1 = -0{,}125$ м. Для определения второй константы вычислим скорость груза в произвольный момент времени: $\dot{x} = -C_1\omega\sin\omega t + C_2\omega\cos\omega t$. Подставим сюда начальное значение скорости груза при $t = 0$ $\dot{x} = V_0 = 0$, получим $C_2 = 0$. Окончательно уравнение движения груза 1 относительно положения статического растяжения пружины:

$$x(t) = -0{,}125\cos 14{,}01t \text{ м}.$$

Амплитуда колебаний груза $A = 0{,}125$ м.

Задача 2. Груз 1 весом $P = 20$ Н подвешен на недеформированной вертикальной пружине (рис. 4.12). Жесткость пружины $c = 800$ Н/м. В начальный момент груз был оттянут вниз в положение, при котором пружина растянулась на расстояние $\Delta\ell_0 = 0{,}1$ м, и в этом положении ему сообщена начальная скорость $V_0 = 2$ м/с, направленная вверх.

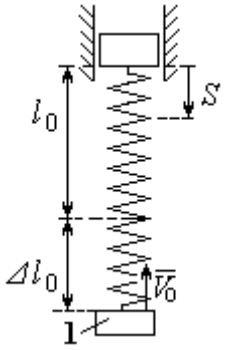

Рис. 4.12. Схема крепления груза и условия начала колебаний

Одновременно с началом движения груза верхний конец пружины стал совершать гармонические колебания по закону $S = a\sin 10t$, где $a = 0{,}02$ м.

Определить уравнение колебаний груза 1, а также частоту и амплитуду собственных колебаний.

Решение

Расчетная схема колебаний груза 1 показана на рис. 4.13. Направим ось *Ox*, вдоль которой происходят колебания груза, вертикально вниз. Начало отсчёта координаты *x* выберем в положении статического равновесия груза (см. рис. 4.13, *c*, *d*). В произвольном положении груза, обозначенном координатой *x*, к нему приложены две силы: сила тяжести $\vec{P}$ и сила упругости пружины $\vec{F}_{\text{упр}}$.

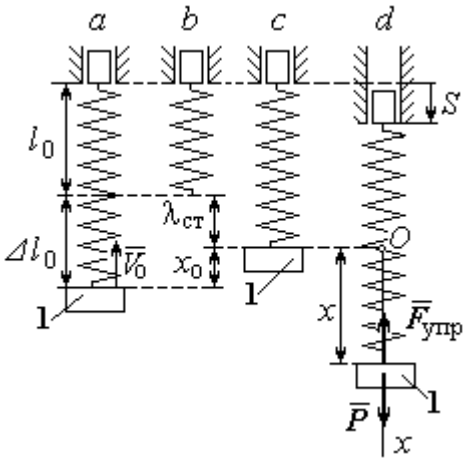

Рис. 4.13. Расчётная схема вынужденных колебаний груза: *a* – положение груза на начало колебаний; *b* – недеформированная пружина; *c* – статическое растяжение пружины под действием веса груза; *d* – положение груза в произвольный момент времени и перемещение точки подвеса пружины

Проекция силы упругости пружины на ось *Ox*

$$F_{\text{упр}\,x} = -c\Delta\ell = -c(x + \lambda_{\text{ст}} - S),$$

где $\Delta\ell$ – удлинение пружины, включающее её растяжение *x* относительно начала координат, растяжение $\lambda_{\text{ст}}$ при статическом равновесии груза и уменьшение растяжения при смещении верхнего конца, $\Delta\ell = (x + \lambda_{\text{ст}} - S)$.

С учетом выражения силы упругости получим дифференциальное уравнение движения груза в проекции на ось *Ox*:

$$m\ddot{x} = P - c(x + \lambda_{\text{ст}} - S).$$

В положении статического равновесия выполняется условие равенства сил: $P - c\lambda_{\text{ст}} = 0$.

После подстановки его в уравнение движения груза получаем дифференциальное уравнение вынужденных колебаний:

$$m\ddot{x} = -cx + cS, \text{ или } \ddot{x} + \omega^2 x = h\sin pt,$$

где ω – угловая частота собственных колебаний, $\omega = \sqrt{\frac{c}{m}}$, ω = 19,81 рад/с; h – относительная амплитуда вынужденных колебаний, $h = \frac{ca}{m}$ = 7,85 м/с^2; p – угловая частота вынужденных колебаний, p = 10 рад/с.

При отсутствии резонанса (здесь $\omega \neq p$) общее решение уравнения вынужденных колебаний имеет вид $x = C_1 \cos\omega t + C_2 \sin\omega t + \frac{h}{\omega^2 - p^2} \sin pt$.

Для определения произвольных постоянных C_1 и C_2 вычислим координату x_0 начального положения груза на оси Ox. Координата начального положения груза (см. рис. 4.13, *b*) $x_0 = \Delta\ell_0 - \lambda_{ст}$. Растяжение пружины в положении статического равновесия $\lambda_{ст} = \frac{P}{c}$ = 0,02 м, тогда x_0 = 0,08 м. Подставляя значение координаты начального положения груза в общее решение уравнения вынужденных колебаний при t = 0, получим: $C_1 = x_0$ = 0,08 м.

Для определения второй константы вычислим скорость груза в произвольный момент времени: $\dot{x} = -C_1 \omega \sin\omega t + C_2 \omega \cos\omega t + \frac{hp}{\omega^2 - p^2} \cos pt$. Проекция скорости груза в начальный момент на ось Ox $V_{0x} = -V_0$. Подставив начальное значение скорости груза при t = 0 $\dot{x} = V_{0x} = -V_0$, получим: $C_2 = -\frac{V_0}{\omega} - \frac{hp}{\omega(\omega^2 - p^2)}$ = – 0,11 м. Окончательно уравнение движения груза 1 относительно положения статического равновесия, м.

$$x(t) = 0{,}08\cos 19{,}82t - 0{,}11\sin 19{,}82t - 0{,}03\sin 10t.$$

Амплитуда вынужденных колебаний $A_{вын} = \frac{h}{\omega^2 - p^2}$ = 0,03 м. Амплитуда собственных колебаний груза $A_{соб} = \sqrt{C_1^2 + C_2^2}$ = 0,14 м.

4.5. Теорема об изменении кинетической энергии точки

Работой $A(\vec{F})$ силы $\vec{F}$, постоянной по модулю и направлению, на конечном прямолинейном перемещении S_1 точки приложения силы называется величина $A(\vec{F}) = FS_1\cos\alpha$. Если угол α острый, работа силы положительна. Если угол α тупой, – отрицательна. При $\alpha = 90°$ сила перпендикулярна перемещению точки и работа силы равна нулю.

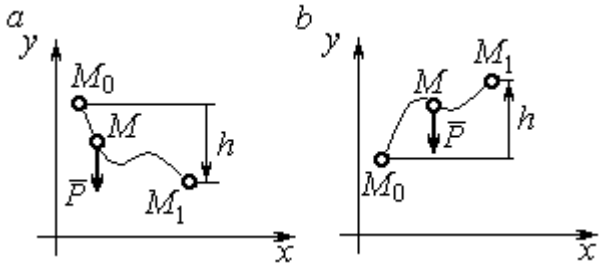

Рис. 4.14. Схема для вычисления работы силы тяжести:
a – перемещение точки сверху вниз;
b – перемещение точки снизу вверх

Работа силы тяжести материальной точки (вертикальной силы) при перемещении точки из положения M_0 в положение M_1 равна произведению модуля силы тяжести на вертикальное перемещение точки $A_{(M_0M_1)} = \pm Ph$, где P – величина силы тяжести точки; h – величина вертикального перемещения точки (рис. 4.14). Работа силы тяжести положительная, если начальная точка движения выше конечной, и отрицательная, – если ниже.

Работа силы упругости пружины на прямолинейном перемещении вдоль линии действия силы из положения недеформированной пружины на расстояние h определяется формулой $A(F_{\text{упр}}) = -\dfrac{ch^2}{2}$, где c – коэффициент жесткости (или просто жёсткость) пружины.

Кинетической энергией материальной точки называется скалярная величина $T = \dfrac{1}{2}mV^2$, где m – масса точки; V – её скорость. **Теорема об изменении кинетической энергии точки** заключается в том, что изменение кинетической энергии точки за конечный промежуток времени равно алгебраической сумме работ всех действующих на неё сил: $\dfrac{mV_1^2}{2} - \dfrac{mV_0^2}{2} = \sum A_{(M_0M_1)}$, где V_0,

V_1 – скорость точки в начальном положении M_0 и в положении M_1; $\sum A_{(M_0M_1)}$ – сумма работ всех сил, действующих на точку, при её перемещении из положения M_0 в положение M_1.

При несвободном движении точки сумма работ сил включает работу реакций связи. Если движение происходит без трения по неподвижной гладкой поверхности, то реакция связи направлена по нормали к поверхности и её работа при любом перемещении точки равна нулю.

Для определения реакций связи при несвободном движении точки используются уравнения движения точки в проекциях на оси естественной системы координат – касательную и нормальную: $m\frac{dV}{dt} = \sum F_\tau$, $m\frac{V^2}{\rho} = \sum F_n$, где $\sum F_\tau$, $\sum F_n$ – суммы проекций сил на касательную и нормальную оси естественной системы координат; ρ – радиус кривизны траектории точки.

4.6. Задание Д3. Исследование движения точки с применением теоремы об изменении кинетической энергии

Тонкий стержень с надетым на него шариком массой *m* расположен в вертикальной плоскости и состоит из дуг окружностей радиусами *r* и *R* = 2*r*, соединённых прямолинейным отрезком *ЕК*, сопряжённым с дугами окружностей в точках *Е* и *К*. В этих точках шарик переходит с одного участка стержня на другой, не изменяя величины и направления скорости. Длина отрезка *ЕК* = *a*.

В точке *А*, положение которой на дуге окружности определяется углом α, шарику сообщают начальную скорость V_0. По дугам окружностей шарик скользит без трения, а при движении по прямолинейному отрезку *ЕК* на него действует постоянная сила трения с коэффициентом трения *f*. На участках с вертикальным отрезком *ЕК* считать, что шарик прижимается к стержню силой, равной половине веса шарика.

Достигнув на дуге окружности точки *D*, шарик упирается в недеформированную пружину жёсткостью *c* и, продолжая движение по сопряженной прямой, сжимает её. Положение точки *D* определяется углом φ.

Определить величину максимального сжатия пружины, если шарик проходит наивысшее положении траектории – точку *B* со скоростью $V_B = kV_0$. При найденном значении начальной скорости рассчитать давление шарика на стержень в точке *C*, положение которой на дуге определяется углом β.

Варианты заданий приведены на рис. 4.15, 4.16. Исходные данные задания в табл. 4.3.

Варианты № 1, 11, 21	**Варианты № 2, 12, 22**	**Варианты № 3, 13, 23**
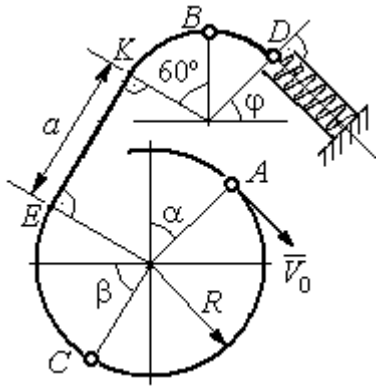	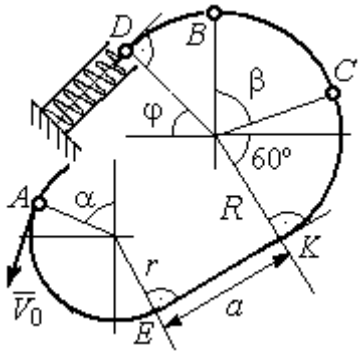	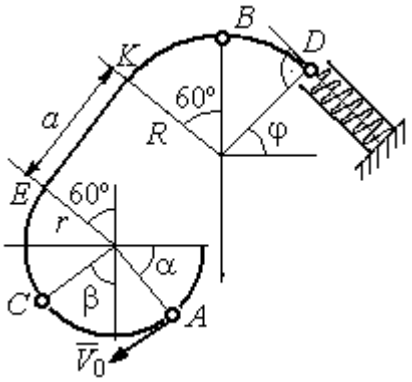

Варианты № 4, 14, 24	**Варианты № 5, 15, 25**	**Варианты № 6, 16, 26**
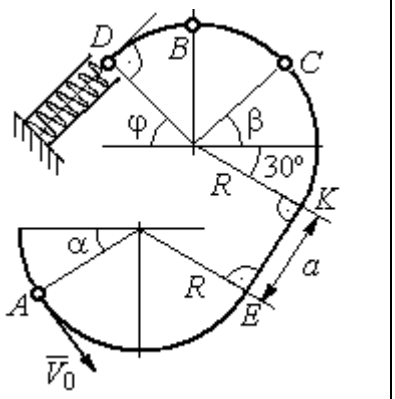	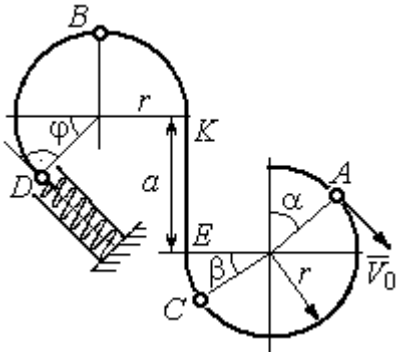	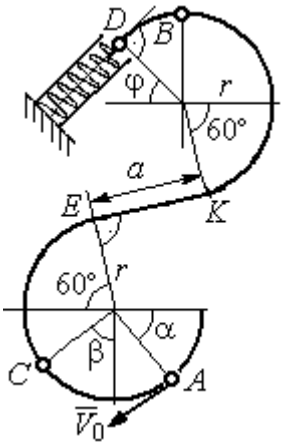

Рис. 4.15. Задание Д3. Исследование движения точки с применением теоремы об изменении кинетической энергии.
Номера вариантов задания 1 – 6, 11 – 16, 21 – 26

Окончание вариантов задания Д3

Варианты № 7, 17, 27	**Варианты № 8, 18, 28**
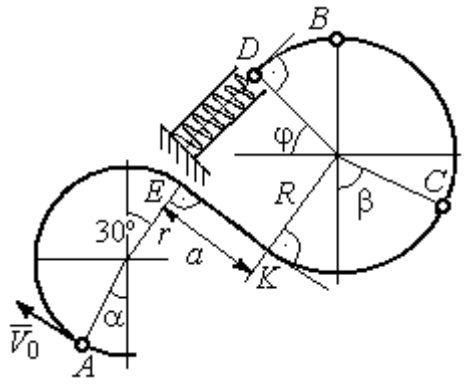	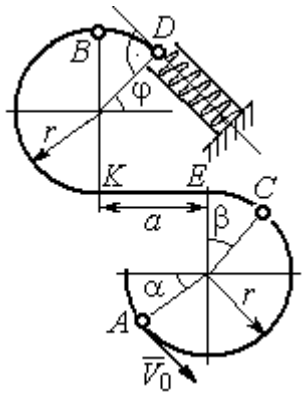

Варианты № 9, 19, 29	**Варианты № 10, 20, 30**
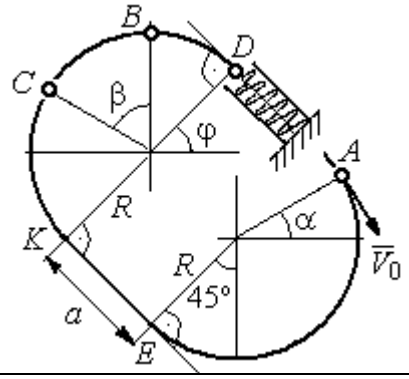	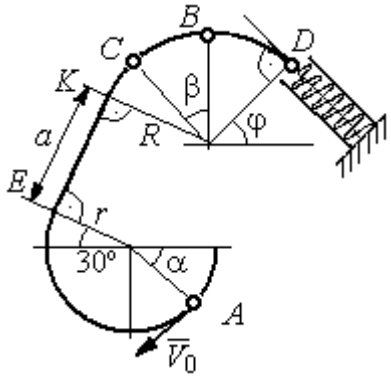

Рис. 4.16. Задание Д3. Исследование движения точки с применением теоремы об изменении кинетической энергии.
Номера вариантов задания 7 – 10, 17 – 20, 27 – 30

Таблица 4.3

Исходные данные задания Д3. Исследование движения точки с применением теоремы об изменении кинетической энергии

Номер варианта задания	**1**	**2**	**3**	**4**	**5**	**6**	**7**	**8**	**9**	**10**	**11**	**12**	**13**	**14**	**15**
m, кг	0,8	0,5	0,6	0,4	1,0	0,6	0,9	0,5	0,3	0,4	0,8	0,6	0,5	0,3	1,0
α, град	30	45	0	30	30	0	0	45	30	0	60	30	30	45	60
β , град	60	30	60	0	60	30	60	60	30	45	30	60	60	30	30
φ, град	0	60	30	0	0	30	45	0	30	45	30	30	0	30	45
r, м	0,4	0,4	0,5	0,3	0,6	0,5	0,3	0,6	0,4	0,5	0,3	0,5	0,4	0,5	0,8
a, м	0,5	0,6	0,9	1,4	0,8	1,2	0,5	0,5	1,4	0,5	0,8	0,5	0,8	0,6	0,6
f	0,4	0,3	0,4	0,3	0,4	0,3	0,5	0,3	0,4	0,3	0,4	0,5	0,3	0,4	0,3
k	0,3	0,4	0,3	0,4	0,3	0,3	0,4	0,4	0,3	0,4	0,3	0,3	0,4	0,3	0,4
c, Н/м	100	80	90	80	120	100	90	80	60	80	90	60	80	60	110

Окончание табл. 4.3

Номер варианта задания	**16**	**17**	**18**	**19**	**20**	**21**	**22**	**23**	**24**	**25**	**26**	**27**	**28**	**29**	**30**
m, кг	0,6	0,5	0,6	0,4	0,8	0,5	0,4	1,0	0,6	0,5	0,4	0,8	0,4	0,6	0,8
α, град	60	30	0	45	60	90	90	60	60	90	30	60	60	45	90
β , град	60	30	45	90	60	45	90	60	60	30	30	60	60	0	60
φ, град	45	60	60	60	30	90	0	90	45	60	60	90	30	60	0
r, м	0,6	0,4	0,8	0,5	0,6	0,6	0,6	0,4	0,6	0,8	0,4	0,4	0,8	0,6	0,4
a, м	0,4	1,2	0,9	1,2	1,2	0,9	0,6	1,5	1,4	0,8	1,2	0,9	0,6	0,8	0,5
f	0,3	0,4	0,4	0,5	0,3	0,3	0,4	0,3	0,3	0,4	0,4	0,3	0,4	0,3	0,4
k	0,4	0,3	0,3	0,4	0,3	0,4	0,4	0,3	0,4	0,3	0,3	0,4	0,4	0,3	0,3
c, Н/м	80	60	90	60	100	90	80	110	80	60	60	80	60	80	100

Пример выполнения задания Д3. Исследование движения точки с применением теоремы об изменении кинетической энергии

Тонкий стержень, расположенный в вертикальной плоскости, состоит из двух дуг окружностей, сопряженных в точках E и K с прямолинейным отрезком EK длиной $a = 0{,}6$ м (рис. 4.17). Радиусы окружностей $R = 1$ м и $r = 0{,}5$ м. Диаметры дуг окружностей, проведённые в точках E и K, составляют с горизонтом угол 30°. На стержень надет шарик массой $m = 0{,}5$ кг. В точке A, положение которой на дуге радиуса R определяется углом $\alpha = 60°$ (см. рис. 4.17), шарику сообщают начальную скорость V_0, после чего он начинает движение. По дугам окружностей шарик скользит без трения. При движении по прямой EK на него действует постоянная сила трения с коэффициентом трения $f = 0{,}2$. Достигнув точки D на верхней дуге, шарик упирается в пружину жесткостью $c = 100$ Н/м и, двигаясь по сопряжённой прямой без трения, сжимает её. Найти величину максимального сжатия пружины, если наивысшее положение на траектории (точку B) шарик проходит со скоростью $V_B = kV_0$ при $k = 0{,}3$. При

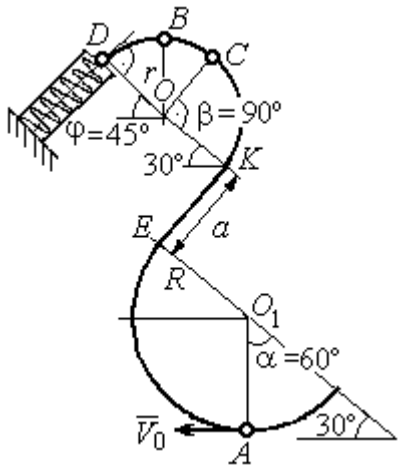

Рис. 4.17. Схема движения шарика

найденном значении начальной скорости рассчитать давление шарика на стержень в точке *C*, положение которой на дуге определяется углом $\beta = 90°$.

Решение

Рассмотрим движение шарика по стержню из начального положения *A* в наивысшее положение – точку *B*.

При движении шарика по дугам окружностей работу совершает только сила тяжести. Реакция гладкой поверхности стержня в любой момент времени перпендикулярна поверхности стержня, и потому её работа при перемещении шарика равна нулю.

На участке движении шарика по прямой *EK* на него действуют сила тяжести $\vec{P}$, нормальная реакция опоры $\vec{N}_{EK}$ и сила трения $\vec{F}_{\text{тр}}$ (рис. 4.18, *b*). Работу совершают сила тяжести и сила трения. Работа реакции опоры стержня равна нулю.

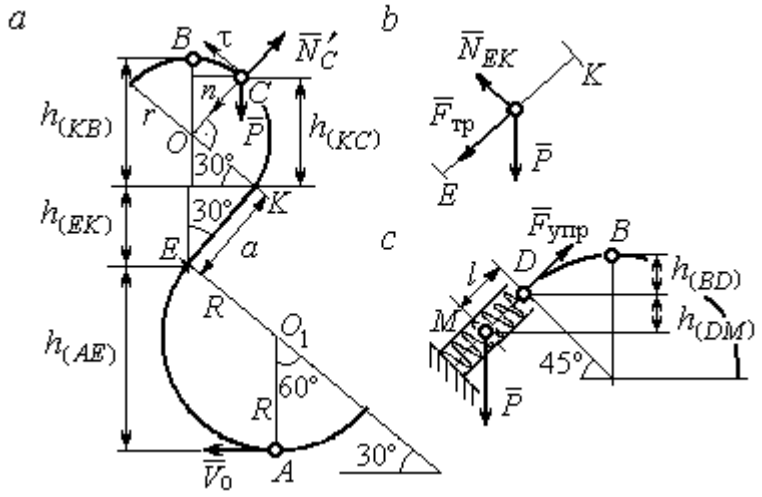

Рис. 4.18. Силы, действующие на шарик во время движения и перепады высот

Обозначим $h_{(AB)}$ – перепад высот точек *A* и *B* на траектории; V_A – начальная скорость шарика в точке *A*, $V_A = V_0$; V_B – его скорость в точке *B*, $V_B = 0{,}3V_0$.

Для вычисления перепада высот точек *A* и *B* имеем выражение (рис. 4.18, *a*):

$$h_{(AB)} = h_{(AE)} + h_{(EK)} + h_{(KB)} = R(1+\sin 30^\circ) + a\cos 30^\circ + r(1+\sin 30^\circ).$$

Будем считать шарик материальной точкой. Применяя теорему об изменении кинетической энергии точки при движении шарика из положения *A* в положение *B*, получим: $\frac{mV_B^2}{2} - \frac{mV_A^2}{2} = A(\vec{P}) + A(\vec{F}_{\text{тр}})$, где $A(\vec{P}) = -Ph_{(AB)}$,

$A(\vec{F}_{\text{тр}}) = -F_{\text{тр}}a$ – работы, соответственно, силы тяжести на участке движения *AB* и силы трения на отрезке *EK*. Сила трения равна $F_{\text{тр}} = f \cdot N_{EK} = f \cdot mg\cos 60^\circ$ (рис. 4.18, *a*, *b*).

В результате, теорема об изменении кинетической энергии точки при движении шарика из начального положения *A* в конечное положение *B* принимает вид: $\frac{m(0{,}3V_0)^2}{2} - \frac{mV_0^2}{2} = -\,mg\left[(R+r)(1+\sin 30^\circ) + a(\cos 30^\circ + f \cdot \cos 60^\circ)\right]$.

После подстановки данных задачи, получим: $0{,}91V_0^2 = 55{,}517$, откуда находим необходимое значение начальной скорости шарика: $V_0 = 7{,}81$ м/с.

Найдём давление шарика на стержень в точке *C*.

Проведём в точке *C* оси естественной системы координат – касательную $C\tau$ и нормаль Cn (рис. 4.18, *a*). Уравнение движения шарика в точке *C* в проекции на нормальную ось имеет вид: $m\frac{V_C^2}{r} = P\cos 30^\circ - N'_C$, где V_C – скорость шарика в точке *C*, N'_C – реакция стержня, приложенная к шарику. Направление реакции на рис. 4.18, *a* соответствует предположению, что шарик давит на стержень в направлении центра дуги окружности.

Для определения скорости шарика в точке *C* воспользуемся тем, что скорость шарика в точке *B* уже известна, и применим теорему об изменении кинетической энергии при движении шарика из начального положения *C* в конечное положение *B*. На этом участке движения работу совершает только сила тяжести шарика. Получим $\frac{mV_B^2}{2} - \frac{mV_C^2}{2} = -Ph_{(CB)}$, где V_C, V_B – значения скорости шарика в точках *C* и *B*; $h_{(CB)}$ – перепад высот точек *C* и *B*; $h_{(CB)} = r(1-\sin 30^\circ) = 0{,}5r$ (см. рис. 4.18, *a*). В результате теорема об изменении кинетической энергии принимает вид: $mV_C^2 = mV_B^2 + 2mgh_{(CB)}$ или $V_C^2 = V_B^2 + gr$. Отсюда, при условии $V_B = 0{,}3V_0 = 2{,}34$ м/с, найдём $V_C = 3{,}22$ м/с.

Реакция опоры шарика: $N'_C = P\cos 30^\circ - m\dfrac{V_C^2}{r} = -6{,}12$ Н.

Отрицательное значение реакции опоры шарика означает, что вектор реакции $\vec{N}'_C$ в точке C (см. рис. 4.18, *а*) направлен в противоположную сторону. Давление шарика на стержень в точке C равно модулю реакции опоры.

Найдём величину максимального сжатия пружины.

Рассмотрим движение шарика на участке от точки *B* до положения максимально сжатой пружины – точки *M*. Движение на этом участке происходит по дуге окружности *BD* и по прямой *DM*. При этом сила тяжести совершает работу на всём участке движения, а сила упругости – на отрезке сжатия пружины. Обозначим величину максимального сжатия пружины $MD = l$.

По теореме об изменении кинетической энергии точки при движении шарика из положения *B* в *M* получим: $\dfrac{mV_M^2}{2} - \dfrac{mV_B^2}{2} = A(\vec{P}) + A(\vec{F}_{\text{упр}})$, где V_M, V_B – скорость шарика в точках *M* и *B*. Работа силы тяжести $A(\vec{P}) = Ph_{(BM)} =$ $= P\left[h_{(BD)} + h_{(DM)}\right] = mg\left[r\left(1 - \cos 45^\circ\right) + l\cos 45^\circ\right]$. Работа силы упругости на прямолинейном участке *DM* длиной *l*: $A(\vec{F}_{\text{упр}}) = -\dfrac{cl^2}{2}$. Условие максимального сжатия пружины означает, что в точке *M* скорость шарика обращается в нуль: $V_M = 0$, тогда теорема об изменении кинетической энергии точки принимает вид: $-\dfrac{mV_B^2}{2} = mg\left[r\left(1 - \cos 45^\circ\right) + l\cos 45^\circ\right] - \dfrac{cl^2}{2}$. Подставляя данные задачи и с учётом того, что скорость шарика в наивысшей точке *B* найдена из предыдущих рассуждений $V_B = 2{,}34$ м/с, получим квадратное уравнение для определения величины максимального сжатия пружины $50l^2 - 3{,}468l - 2{,}085 = 0$. В качестве ответа принимается положительный корень уравнения $l = 0{,}24$ м.

5. ДИНАМИКА МЕХАНИЧЕСКОЙ СИСТЕМЫ

5.1. Описание движений твёрдых тел на основе общих теорем динамики системы

Поступательное движение твердого тела описывается теоремой о движении центра масс механической системы. В проекциях на координатные оси дифференциальные уравнения поступательного движения твердого тела имеют вид: $m\ddot{x}_C = \sum F^e_{kx}$, $m\ddot{y}_C = \sum F^e_{ky}$, $m\ddot{z}_C = \sum F^e_{kz}$, где m – масса тела; x_C, y_C, z_C – координаты центра масс тела; F^e_{kx}, F^e_{ky}, F^e_{kz} – проекции на оси координат внешних сил, действующих на твердое тело.

Вращательное движение твердого тела относительно неподвижной оси z описывается теоремой об изменении кинетического момента.

Дифференциальное уравнения вращательного движения тела имеет вид:

$$J_z \frac{d\omega}{dt} = \sum M_z(\vec{F}^e_k) \quad \text{или} \quad J_z\ddot{\varphi} = \sum M_z(\vec{F}^e_k),$$

где ω – угловая скорость тела; $\omega = \dot{\varphi}$; φ – угол поворота тела; $\sum M_z(\vec{F}^e_k)$ – моменты внешних сил относительно оси z; J_z – момент инерции тела относительно оси z.

Уравнение вращательного движения можно представить в алгебраической форме: $J_z\varepsilon = \sum M_z(\vec{F}^e_k)$, где ε – угловое ускорение тела; $\varepsilon = \dot{\omega}$.

Плоскопараллельное движение твердого тела описывается на основании теорем о движении центра масс и изменении кинетического момента относительно оси, проходящей через центр масс перпендикулярно плоскости движения. В проекции на координатные оси уравнения плоскопараллельного движения тела имеют вид:

$$ma_{Cx} = \sum F^e_{kx}, \quad ma_{Cy} = \sum F^e_{ky}, \quad J_{zC}\varepsilon = \sum M_{zC}(\vec{F}^e_k),$$

где a_{Cx}, a_{Cy} – проекции ускорения центра масс тела на координатные оси; F^e_{kx},

F_{ky}^{e} – проекции на оси координат внешних сил, действующих на тело; J_{zC} – момент инерции тела относительно оси *z*, проходящей через центр масс, перпендикулярно плоскости движения; ε – угловое ускорение тела; $M_{zC}(\vec{F}_k^{e})$ – моменты внешних сил относительно оси, проходящей через центр масс.

Проводя динамический расчет механической системы, следует рассматривать движение тел системы в отдельности, предварительно освободив их от связей и заменив действие связей реакциями. Далее на основании общих теорем динамики системы следует составить уравнения движения каждого тела.

5.2. Задание Д4. Динамический расчет механической системы

Механизм состоит из трёх тел – груза 1, катка 2 и блока 3, соединенных нерастяжимыми нитями или невесомыми стержнями.

Движение механизма происходит в вертикальной плоскости под действием сил тяжести $\vec{P}_1$, $\vec{P}_2$, $\vec{P}_3$, силы $\vec{F}$ и пары сил с моментом *M*. Направление действия силы $\vec{F}$ определяется углом α. Качение катка 2 происходит без скольжения. Проскальзывание между дисками и соединяющими их невесомыми стержнями или нитями отсутствует.

Радиусы ступеней катка 2 и блока 3 на схемах обозначены R_2, r_2 и R_3, r_3.

Сплошные диски считать однородными. Радиусы инерции неоднородных (ступенчатых) дисков относительно осей, проходящих через центры масс перпендикулярно плоскости движения, равны i_{z2}, i_{z3}.

Найти ускорение груза 1 и динамические реакции, действующие на ось блока 3.

Варианты заданий представлены на рис. 5.1, 5.2. Исходные данные приведены в табл. 5.1.

Варианты № 1, 11, 21	Варианты № 2, 12, 22
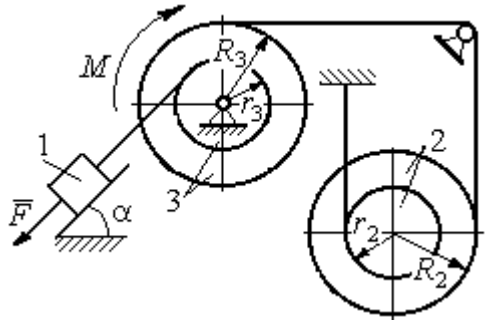	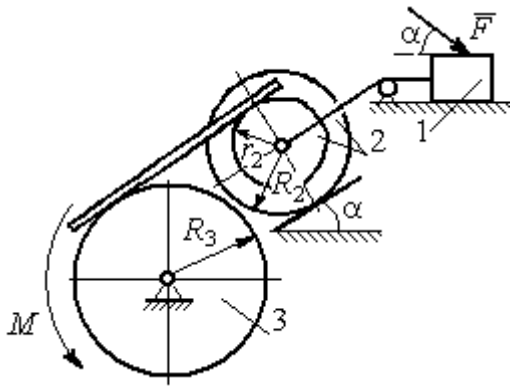

Варианты № 3, 13, 23	Варианты № 4, 14, 24
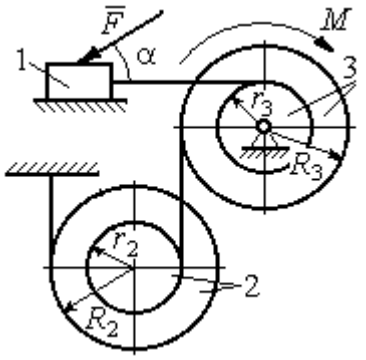	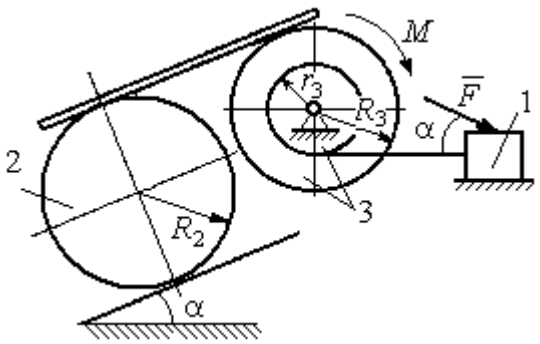

Варианты № 5, 15, 25	Варианты № 6, 16, 26
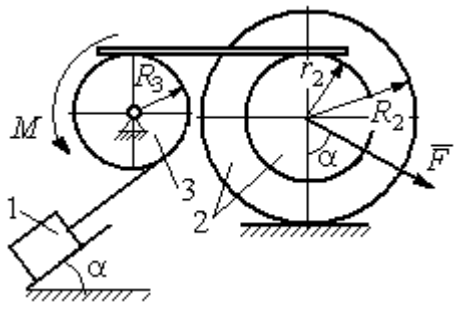	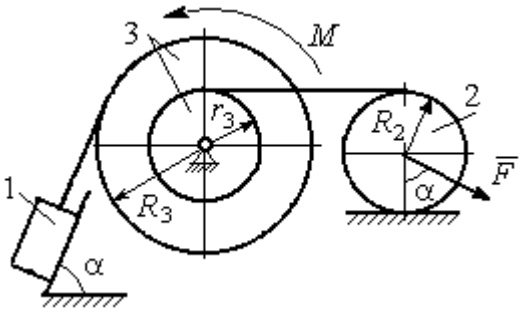

Рис. 5.1. Задание Д4. Динамический расчёт механической системы.
Номера вариантов задания 1 – 6, 11 – 16, 21 – 26

Варианты № 7, 17, 27	**Варианты № 8, 18, 28**
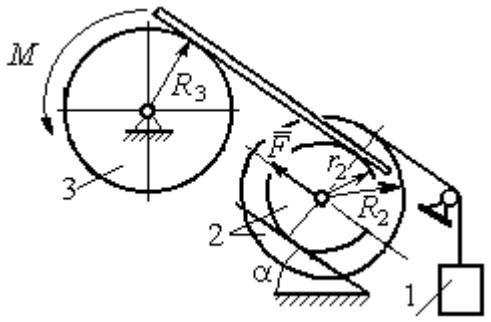	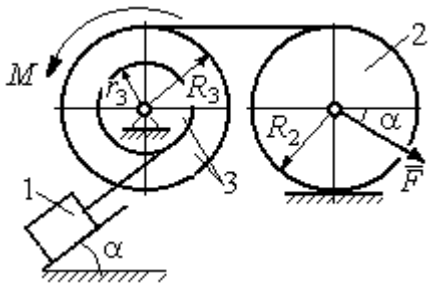

Варианты № 9, 19, 29	**Варианты № 10, 20, 30**
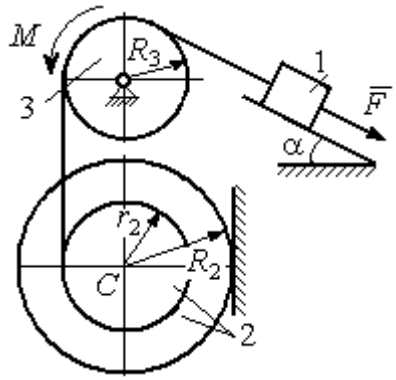	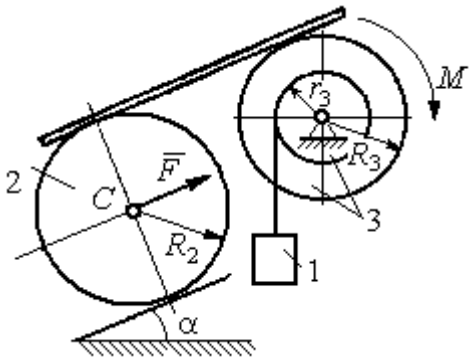

Рис. 5.2. Задание Д4. Динамический расчёт механической системы.
Номера вариантов задания 7 – 10, 17 – 20, 27 – 30

Таблица 5.1

Исходные данные задания Д4. Динамический расчёт механической системы

Номер варианта задания	P_1, Н	P_2, Н	P_3, Н	F, Н	M, Н·м	α, град	R_2, м	r_2, м	R_3, м	r_3, м	i_{z2}, м	i_{z3}, м
1	P	P	$2P$	P	$2Pr$	60	$3r$	r	$2r$	r	$2r$	$r\sqrt{2}$
2	$3P$	P	$3P$	$3P$	Pr	30	$2r$	r	$2r$	–	$2r$	–
3	$4P$	$3P$	$4P$	$2P$	$2Pr$	60	$2r$	r	$2r$	r	$2r$	$2r$
4	$2P$	$2P$	$4P$	P	$4Pr$	45	$3r$	–	$3r$	r	–	$r\sqrt{2}$
5	P	$3P$	$3P$	$2P$	$3Pr$	30	$3r$	r	r	–	$2r$	–
6	P	$2P$	$4P$	$4P$	$6Pr$	60	$3r$	–	$3r$	r	–	$r\sqrt{2}$
7	P	$2P$	$3P$	$2P$	$3Pr$	45	$3r$	r	r	-	$r\sqrt{3}$	–

Окончание табл. 5.1

Номер варианта задания	P_1, Н	P_2, Н	P_3, Н	F, Н	M, Н·м	α, град	R_2, м	r_2, м	R_3, м	r_3, м	i_{z2}, м	i_{z3}, м
8	$2P$	$3P$	$3P$	P	$3Pr$	30	$2r$	–	$2r$	r	–	$r\sqrt{3}$
9	$3P$	P	$3P$	P	$2Pr$	30	$2r$	r	$2r$	–	$r\sqrt{2}$	–
10	P	P	$3P$	P	$2Pr$	60	$3r$	–	$3r$	r	–	$r\sqrt{3}$
11	P	P	$3P$	$2P$	$3Pr$	30	$3r$	$2r$	$2r$	r	$r\sqrt{2}$	$r\sqrt{2}$
12	$2P$	P	$2P$	$4P$	Pr	60	$3r$	r	$3r$	–	$r\sqrt{3}$	–
13	$3P$	P	$3P$	$3P$	$2Pr$	30	$3r$	$2r$	$2r$	r	$2r$	$r\sqrt{2}$
14	$2P$	P	$3P$	$2P$	$4Pr$	60	$2r$	–	$3r$	$2r$	–	$2r$
15	P	$2P$	$4P$	P	$4Pr$	45	$3r$	$2r$	$2r$	–	$r\sqrt{3}$	–
16	P	$3P$	$4P$	$2P$	$3Pr$	30	$2r$	–	$2r$	r	–	$r\sqrt{2}$
17	P	P	$3P$	$2P$	$6Pr$	60	$3r$	r	$3r$	-	$r\sqrt{3}$	
18	$2P$	$2P$	$3P$	P	$3Pr$	60	$2r$	–	$3r$	r	–	$r\sqrt{2}$
19	$2P$	P	$2P$	$3P$	$4Pr$	30	$3r$	r	$3r$	–	$2r$	–
20	P	P	$3P$	P	$2Pr$	45	$2r$	–	$2r$	r	–	$r\sqrt{3}$
21	$2P$	P	$4P$	$2P$	$4Pr$	60	$2r$	r	$3r$	r	$r\sqrt{2}$	$2r$
22	P	P	$2P$	$5P$	$2Pr$	45	$3r$	$2r$	$2r$	–	$2r$	–
23	$2P$	$2P$	$3P$	$3P$	$2Pr$	60	$3r$	r	$2r$	r	$2r$	$r\sqrt{2}$
24	$4P$	P	$3P$	P	$3Pr$	30	$2r$	–	$3r$	r	–	$r\sqrt{3}$
25	P	$3P$	$2P$	P	$2Pr$	60	$3r$	r	r	–	$r\sqrt{3}$	–
26	P	$3P$	$4P$	$3P$	$3Pr$	45	$2r$	–	$3r$	$2r$	–	$r\sqrt{3}$
27	P	P	$4P$	$2P$	$4Pr$	30	$2r$	r	$2r$	-	$r\sqrt{3}$	
28	$2P$	$3P$	$3P$	P	$6Pr$	30	$2r$	–	$3r$	$2r$	–	$r\sqrt{2}$
29	$2P$	P	$2P$	$2P$	$2Pr$	45	$2r$	r	r	–	$2r$	–
30	P	P	$4P$	P	$4Pr$	60	$3r$	–	$3r$	$2r$	–	$2r$

Пример выполнения задания Д4. Динамический расчёт механической системы

Механизм (рис. 5.3) состоит из груза 1, однородного диска – катка 2 и неоднородного диска – блока 3, соединённых друг с другом нерастяжимыми нитями. Система движется в вертикальной плоскости из состояния покоя.

Движение происходит под действием сил тяжести $\vec{P}_1$, $\vec{P}_2$, $\vec{P}_3$, равных по модулю: $P_1 = 2P$, $P_2 = 2P$, $P_3 = 3P$, силы $\vec{F}$, приложенной в центре масс катка 2, равной по величине: $F = 3P$, и пары сил с моментом $M = Pr$,

приложенных к блоку 3. Механизм является неизменяемой механической системой. Радиус катка 2 $R_2 = 2r$. Качение катка по наклонной плоскости происходит без проскальзывания. Радиусы ступенчатого блока 3: $R_3 = 3r$, $r_3 = r$. Радиус инерции блока 3 $i_3 = r\sqrt{3}$.

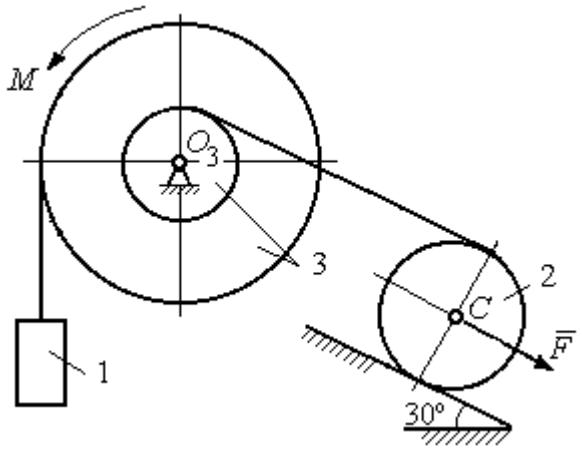

Рис. 5.3. Схема механической системы

Применяя метод динамического расчета механической системы найти ускорение груза 1 и динамические реакции, действующие на ось вращающегося блока 3.

Решение

Освобождаем систему от связей. На рис. 5.4 изображены внешние силы, действующие на каждое тело, после освобождения его от связей.

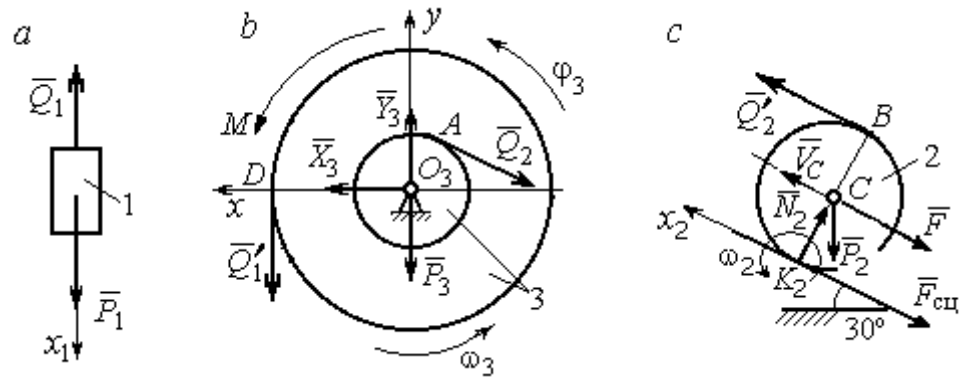

Рис. 5.4. Расчетные схемы для описания движения тел, входящих в систему:
a – поступательное движение груза 1; *b* – вращательное движение блока 3;
c – плоское движение катка 2

Груз 1 совершает поступательное движение. К нему приложены сила тяжести $\vec{P}_1$ и реакция нити $\vec{Q}_1$ (рис. 5.4, *a*). Предположим, груз 1 движется вниз, и направим ось x_1 в сторону движения груза.

Уравнение движения груза в проекции на ось x_1 в соответствии с теоремой о движении центра масс механической системы имеет вид:

$$m_1 a_1 = \sum F_{kx} = P_1 - Q_1 = 2P - Q_1,$$

где m_1, a_1 – соответственно, масса груза 1 и его ускорение, $m_1 = \frac{P_1}{g} = \frac{2P}{g}$.

Блок 3 вращается вокруг неподвижной оси *z*, проходящей через его центр масс O_3, перпендикулярно плоскости диска. Направление вращения блока, соответствующее выбранному движению вниз груза 1, показано на рис. 5.4, *b* дуговой стрелкой ω_3.

На блок действуют сила тяжести $\vec{P}_3$, силы реакции подшипника $\vec{X}_3$, $\vec{Y}_3$, момент *M* и реакции нитей $\vec{Q}_1'$ и $\vec{Q}_2$ (см. рис. 5.4, *b*). При составлении уравнения вращательного движения блока 3 моменты сил считаем положительными, если они поворачивают блок в сторону его вращения.

Уравнение вращения блока 3 имеет вид:

$$J_{zO_3} \varepsilon_3 = \sum M_{zO_3}(F_k) = Q_1' R_3 + M - Q_2 r_3 = Q_1 3r + Pr - Q_2 r,$$

где J_{zO_3} – момент инерции блока 3 относительно оси *z*; ε_3 – угловое ускорение диска 3, $J_{zO_3} = m_3 i_3^2 = \frac{P_3}{g}(r\sqrt{3})^2 = \frac{9Pr^2}{g}$.

Каток 2 совершает плоскопараллельное движение. К нему приложены сила тяжести $\vec{P}_2$, сила $\vec{F}$, реакция нити $\vec{Q}_2'$ и реакция наклонной плоскости, состоящая из нормальной реакции опоры $\vec{N}_2$ и силы сцепления катка с поверхностью $\vec{F}_{\text{сц}}$. Согласно принципу равенства действия и противодействия, модули сил $\vec{Q}_2$ и $\vec{Q}_2'$ равны. На рис. 5.4, *c* показаны направления действия сил, приложенных к диску 2. В соответствии с направлением движения груза 1, центр масс катка 2 движется вверх параллельно наклонной плоскости. Направление движения центра масс катка 2 показано направлением оси x_2. Направление вращения катка 2 показано дуговой стрелкой угловой скорости ω_2 (см. рис 5.4, *c*).

Плоскопараллельное движение катка 2 описывается уравнением движения его центра масс и уравнением вращения вокруг оси, проходящей через

центр масс, перпендикулярно плоскости диска. Составляя уравнение движения, получим:

$$m_2 a_C = Q_2' - F - F_{\text{сц}} - P_2 \cos 60^\circ = Q_2 - 3P - F_{\text{сц}} - P,$$

$$J_C \varepsilon_2 = Q_2' R_2 + F_{\text{сц}} R_2 = Q_2 2r + F_{\text{сц}} 2r,$$

где m_2 – масса катка 2, $m_2 = \frac{P_2}{g} = \frac{2P}{g}$; a_C, ε_2 – ускорение центра масс и угловое ускорение катка 2; J_C – момент инерции однородного катка 2 относительно оси, проходящей через центр масс, перпендикулярно плоскости диска, $J_C = \frac{m_2 R_2^2}{2} = \frac{PR_2^2}{g} = \frac{4Pr^2}{g}$. В уравнении вращательного движения диска момент силы считается положительным, если создаваемый им поворот направлен в сторону вращения диска,

К системе четырех уравнений, описывающих движения тел в системе, необходимо добавить уравнения связей. Если предположить, что скорость центра масс катка 2 равна V_C, то угловая скорость катка определится по формуле: $\omega_2 = \frac{V_C}{CK_2} = \frac{V_C}{R_2}$, где CK_2 – расстояние от центра масс катка 2 до его мгновенного центра скоростей (см. рис. 5.4, *c*). Продифференцировав по времени последнее равенство, получим уравнение связи между ускорением центра масс катка 2 и его угловым ускорением: $\varepsilon_2 = \dot{\omega}_2 = \frac{\dot{V}_C}{R_2} = \frac{a_C}{R_2} = \frac{a_C}{2r}$.

Скорость точки *B* катка 2 (см. рис. 5.4, *c*) $V_B = \omega_2 \cdot BK_2 = \frac{V_C}{R_2} 2R_2 = 2V_C$.

Точка *B* катка 2 и точка *A* блока 3 соединены нитью (см. рис. 5.3), поэтому их скорости равны. Приравняв скорости точек *A* и *B*, получим равенство: $2V_C = V_B = V_A = \omega_3 r_3 = \omega_3 r$, откуда $\omega_3 = \frac{2V_C}{r}$. После дифференцирования последнего выражения найдём соотношение между ускорениями: $\varepsilon_3 = \frac{2a_C}{r}$.

Скорость груза 1 связана со скоростью центра масс диска 2 следующим образом: $V_1 = V_D = \omega_3 R_3 = \dfrac{2V_C}{r} 3r = 6V_C$. Тогда $a_1 = 6a_C$.

В результате получены четыре уравнения, описывающие движение тел в системе:

$$\frac{2P}{g} a_1 = 2P - Q_1, \quad \frac{9Pr^2}{g} \varepsilon_3 = Q_1 3r + Pr - Q_2 r;$$

$$\frac{2P}{g} a_C = Q_2 - 3P - F_{\text{сц}} - P, \quad \frac{4Pr^2}{g} \varepsilon_2 = Q_2 2r + F_{\text{сц}} 2r$$

и три уравнения связей: $\varepsilon_2 = \dfrac{a_C}{2r}$, $\varepsilon_3 = \dfrac{2a_C}{r}$, $a_1 = 6a_C$.

После подстановки уравнений связи в уравнения движения тел получим систему четырёх уравнений с четырьмя неизвестными:

$$\frac{12P}{g} a_C = 2P - Q_1, \quad \frac{18P}{g} a_C = 3Q_1 + P - Q_2,$$

$$\frac{2P}{g} a_C = Q_2 - 4P - F_{\text{сц}}, \quad \frac{P}{g} a_C = Q_2 + F_{\text{сц}},$$

которая может быть решена любым известным из курса математики способом.

Например, исключив из первых двух уравнений величину Q_1, а из третьего и четвёртого уравнений – величину $F_{\text{сц}}$, получим систему двух уравнений с двумя неизвестными:

$$\frac{54P}{g} a_C = 7P - Q_2, \; \frac{3P}{g} a_C = 2Q_2 - 4P,$$

откуда $a_C = \dfrac{10}{111} g$, $Q_2 = \dfrac{79}{37} P$. Величину натяжения нити Q_1 находим из первого уравнения исходной системы: $Q_1 = \dfrac{34}{37} P$.

Для вычисления динамической реакции R_3 оси блока 3 заметим, что центр масс блока 3 неподвижен и его ускорение равно нулю, $\vec{a}_{O_3} = 0$. Тогда уравнения движения центра масс блока 3 в проекциях на оси x, y имеют вид :

$$m_3 a_{O_3 x} = X_3 - Q_2 \cos 30^\circ = 0,\ m_3 a_{O_3 y} = Y_3 - Q_1 - P_3 - Q_2 \cos 60^\circ = 0,$$

где X_3, Y_3, – проекции реакции R_3 оси вращающегося блока 3 на оси x, y (см. рис. 5.4, *b*). Отсюда, с учетом значений $Q_1 = 0{,}919P$ и $Q_2 = 2{,}135P$, проекции динамической реакции оси блока 3: $X_3 = Q_2 \cos 30^\circ = 1{,}85P$, $Y_3 = Q_1 + P_3 + Q_2 \cos 60^\circ = 4{,}98P$. Полная величина динамической реакции оси блока 3: $R_3 = \sqrt{X_3^2 + Y_3^2} = 5{,}31P$.

5.3. Теорема об изменении кинетической энергии системы

Кинетическая энергия тела при поступательном движении: $T = \frac{1}{2} m V_C^2$, где m – масса тела; V_C – скорость центра масс тела. **Кинетическая энергия тела при вращательном движении** вокруг неподвижной оси z: $T = \frac{1}{2} J_z \omega^2$, где J_z – момент инерции тела относительно оси z; ω – угловая скорость тела. Для дисков с равномерно распределённой массой момент инерции относительно оси z, проходящей через центр масс: $J_z = \frac{1}{2} m R^2$, где R – радиус диска. Для тел с неравномерно распределённой массой $J_z = m i_z^2$, где i_z – радиус инерции. **Кинетическая энергия тела при плоскопараллельном движении:** $T = \frac{1}{2} m V_C^2 + \frac{1}{2} J_{zC} \omega^2$, где m – масса тела; V_C, ω – скорость центра масс и угловая скорость тела; J_{zC} – момент инерции тела относительно оси z, проходящей через центр масс перпендикулярно плоскости движения.

Работа постоянной по модулю и направлению силы $\vec{F}$ на конечном прямолинейном перемещении S точки приложения силы: $A(F) = FS\cos\alpha$, где α – угол между вектором силы и перемещением. Если угол α острый, работа

положительна. Если тупой – отрицательна. При $\alpha = 90°$ сила перпендикулярна перемещению точки и работа силы равна нулю.

Работа пары сил с постоянным моментом M при повороте тела на конечный угол φ: $A = \pm M\varphi$, где φ – угол поворота тела. Работа считается положительной, если пара сил стремится повернуть тело в направлении его вращения, и отрицательной – в противном случае.

Мощностью силы $\vec{F}$ называют величину $N(F)$, равную скалярному произведению силы на скорость точки её приложения: $N(F) = \vec{F} \cdot \vec{V} = F \cdot V\cos\alpha$, где V – скорость точки приложения силы; α – угол между вектором силы и вектором скорости точки приложения силы.

При плоском движении тела мощность силы выражается суммой скалярных произведений векторов: $N = \vec{F} \cdot \vec{V}_O + \vec{M}_O(\vec{F}) \cdot \vec{\omega} = F \cdot V_O\cos\alpha \pm F h_O \omega$, где $\vec{V}_O$ – вектор скорости точки, выбранной полюсом; $\vec{\omega}$ – вектор угловой скорости тела; $\vec{M}_O$ – вектор момента силы $\vec{F}$ относительно полюса; h_O – плечо силы $\vec{F}$ относительно полюса *O*.

Теорема об изменении кинетической энергии системы в дифференциальной форме. Производная по времени от кинетической энергии системы равна сумме мощностей внешних и внутренних сил $\frac{dT}{dt} = \sum N(\vec{F}_k^e) + \sum N(\vec{F}_k^i)$, где T – кинетическая энергия системы; $\sum N(\vec{F}_k^e)$, $\sum N(\vec{F}_k^i)$ – сумма мощностей, соответственно, внешних и внутренних сил.

Теорема об изменении кинетической энергии системы на конечном перемещении. Изменение кинетической энергии системы на её конечном перемещении равно сумме работ внешних и внутренних сил, действующих на систему $T - T_0 = \sum A(\vec{F}_k^e) + \sum A(\vec{F}_k^i)$, где T, T_0 – кинетическая энергия системы, соответственно, в текущем и начальном состояниях; $\sum A(\vec{F}_k^e)$, $\sum A(\vec{F}_k^i)$ – сум-

ма работ внешних и внутренних сил при перемещении системы из начального состояния в текущее.

Механические системы, состоящие из абсолютно твердых тел, соединенных гибкими нерастяжимыми нитями, называются **неизменяемыми**. В неизменяемых системах сумма работ внутренних сил и, следовательно, сумма мощностей этих сил равны нулю. Поэтому для таких систем в теореме об изменении кинетической энергии достаточно учитывать только внешние силы.

5.4. Задание Д5. Исследование движения механической системы с применением теоремы об изменении кинетической энергии

Неизменяемая механическая система состоит из ступенчатого и однородного дисков, соединённых нерастяжимой нитью или невесомым стержнем. Нити и стержни, соединяющие диски, параллельны плоскостям качения дисков. Качение дисков без скольжения. Скольжение между невесомым стержнем и дисками отсутствует.

Вес дисков P_1 и P_2. Система движется в вертикальной плоскости под действием сил тяжести $\vec{P}_1$, $\vec{P}_2$, сил $\vec{F}_1$, $\vec{F}_2$ и пары сил с моментом *M*. Направления действия сил $\vec{F}_1$, $\vec{F}_2$ и наклон плоскости (если он есть) определяются углами α или β, показанными на схемах механизмов.

Радиус однородного диска *r*. Радиусы ступеней ступенчатого диска *R* и *r*. Радиус инерции ступенчатого диска относительно оси, проходящей через центр масс перпендикулярно плоскости движения, равен i_z.

1. Найти ускорение центра масс диска 2.

2. Найти реакцию опоры диска 2 на плоскость (её нормальную составляющую и силу сцепления диска с плоскостью).

Варианты задания приведены на рис. 5.5, 5.6, исходные данные представлены в табл. 5.2.

Варианты № 1, 11, 21	Варианты № 2, 12, 22
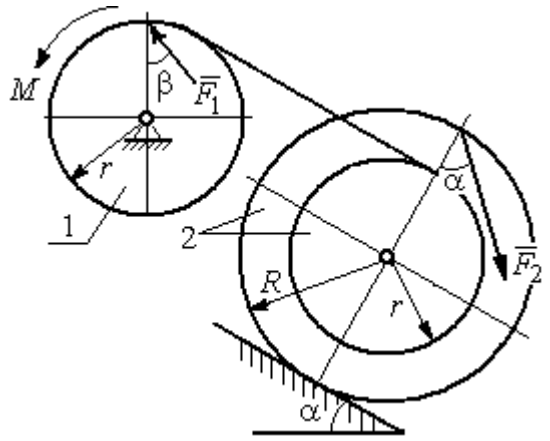	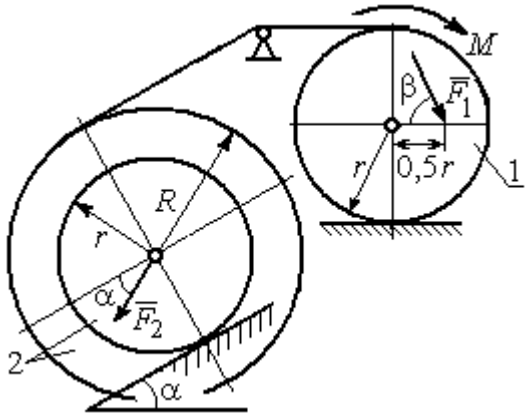

Варианты № 3, 13, 23	Варианты № 4, 14, 24
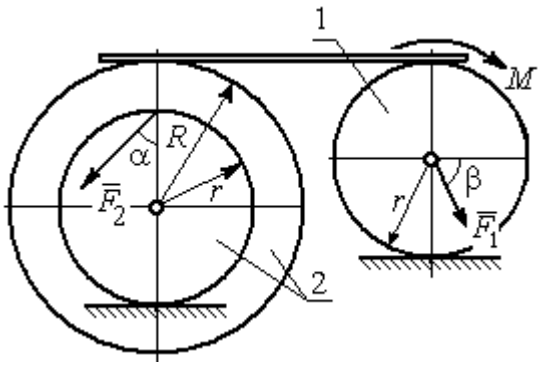	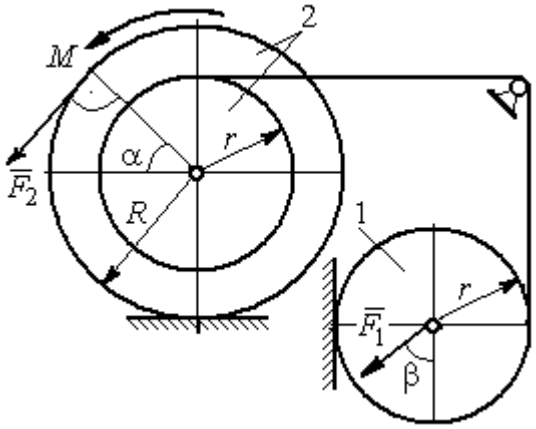

Вариант № 5, 15, 25	Варианты № 6, 16, 26
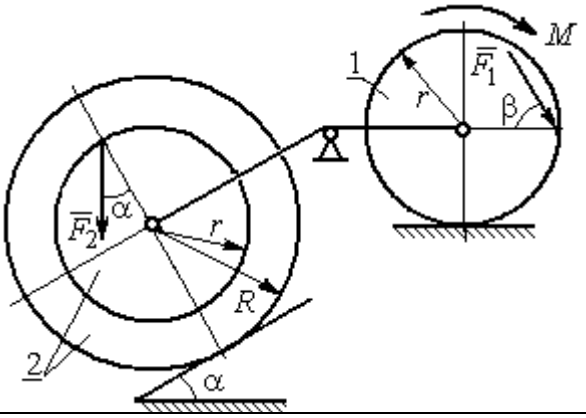	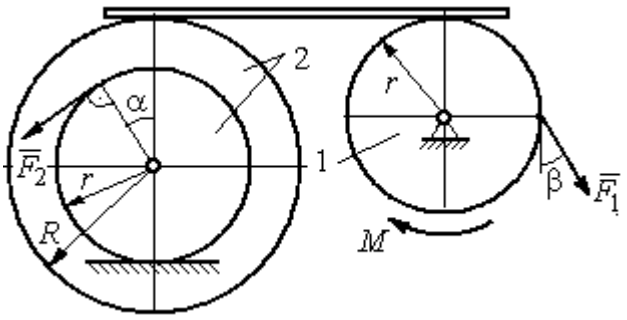

Рис. 5.5. Задание Д5. Исследование движения механической системы с применением теоремы об изменении кинетической энергии. Варианты задания 1 – 6, 11 – 16, 21 – 26

Окончание вариантов задания Д5

Варианты № 7, 17, 27	**Варианты № 8, 18, 28**
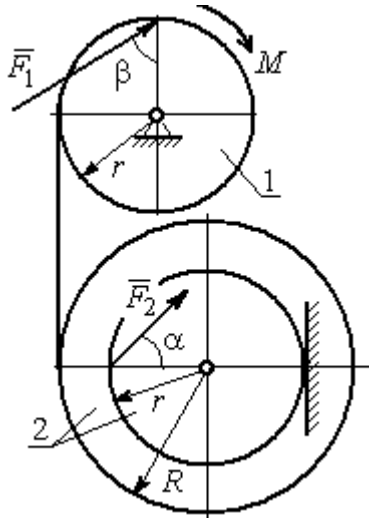	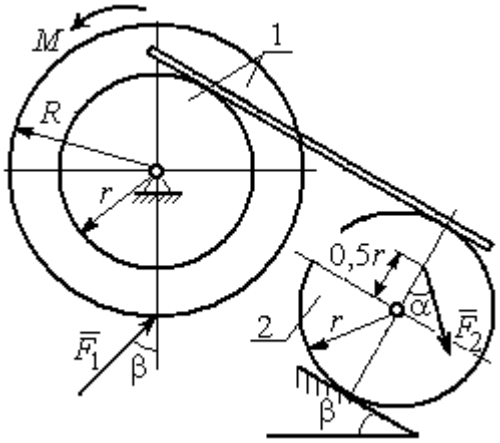

Варианты № 9, 19, 29	**Варианты 10, 20, 30**
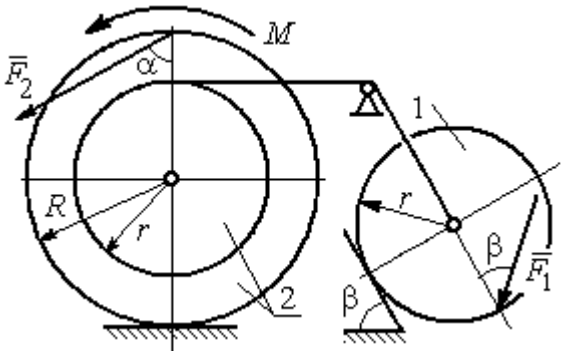	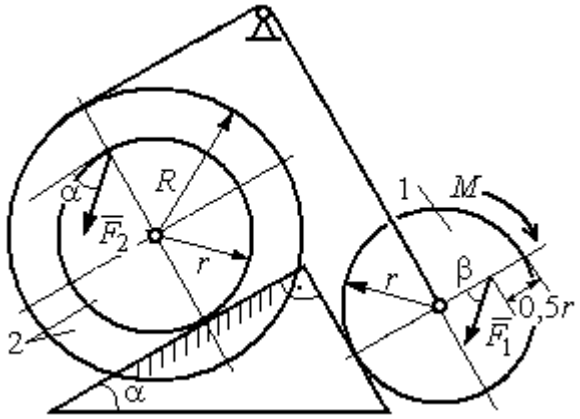

Рис. 5.6. Задание Д5. Исследование движения механической системы с применением теоремы об изменении кинетической энергии. Варианты задания 7 – 10, 17 – 20, 27 – 30

Таблица 5.2

Исходные данные задания Д5. Исследование движения механической системы с применением теоремы об изменении кинетической энергии

Номер варианта задания	P_1, Н	P_2, Н	F_1, Н	F_2, Н	M, Н·м	α, град	β, град	R, м	r, м	i_z, м
1	10	20	15	20	25	30	60	0,4	0,3	0,3
2	20	30	10	20	20	60	30	0,6	0,3	0,4
3	10	15	12	20	25	60	60	1,2	0,6	0,8
4	12	25	20	25	35	30	30	1,5	0,5	1,2

Окончание табл. 5.2

Номер варианта задания	P_1, Н	P_2, Н	F_1, Н	F_2, Н	M, Н·м	α, град	β, град	R, м	r, м	i_z, м
5	15	20	10	20	30	60	30	0,8	0,4	0,7
6	18	20	18	22	22	45	60	1,2	0,4	0,9
7	15	25	10	8	20	45	45	0,9	0,6	0,7
8	25	22	10	12	30	45	60	1,0	0,8	0,9
9	12	25	18	10	32	30	30	0,8	0,6	0,7
10	10	15	8	10	28	60	30	1,4	0,7	1,2
11	15	22	20	25	30	60	45	0,6	0,4	0,5
12	20	25	15	40	30	30	60	0,8	0,4	0,6
13	10	20	10	25	30	45	30	1,0	0,5	0,9
14	12	15	18	15	25	30	30	0,9	0,3	0,8
15	20	25	20	20	30	45	60	1,0	0,5	0,8
16	10	15	10	15	16	60	45	1,2	0,4	1,1
17	18	25	12	10	30	30	30	1,5	0,9	1,3
18	25	20	10	15	20	60	60	0,8	0,5	0,7
19	12	25	10	10	32	60	60	1,2	0,9	1,1
20	15	20	8	20	25	30	45	0,8	0,4	0,7
21	10	25	25	15	30	45	30	0,7	0,5	0,6
22	18	20	20	20	35	60	45	1,4	0,7	0,9
23	10	15	10	30	30	30	30	1,4	0,7	0,8
24	10	15	12	20	20	30	30	1,2	0,4	0,8
25	12	18	20	18	30	60	30	1,2	0,6	1,1
26	10	12	12	15	15	30	30	0,9	0,3	0,8
27	15	22	10	12	20	45	60	0,8	0,6	0,7
28	22	20	8	16	8	30	45	0,6	0,2	0,4
29	18	25	10	8	32	60	60	1,2	0,8	1,1
30	20	25	8	20	28	30	30	0,8	0,4	0,6

Пример выполнения задания Д5. Исследование движения механической системы с применением теоремы об изменении кинетической энергии

Механическая система состоит из ступенчатого и однородного дисков, соединённых невесомым стержнем (рис. 5.7). Система движется в вертикальной плоскости под действием сил тяжести, сил $\vec{F}_1$, $\vec{F}_2$ и пары сил с моментом M. Направления действия сил $\vec{F}_1$, $\vec{F}_2$ определяются углами α и β.

Диск 1 вращается вокруг неподвижной оси O_1. Диск 2 катится прямолинейно по горизонтальной поверхности. Качение диска 2 без проскальзывания.

Невесомый стержень, соединяющий диски, расположен горизонтально. Скольжение между стержнем и дисками отсутствует.

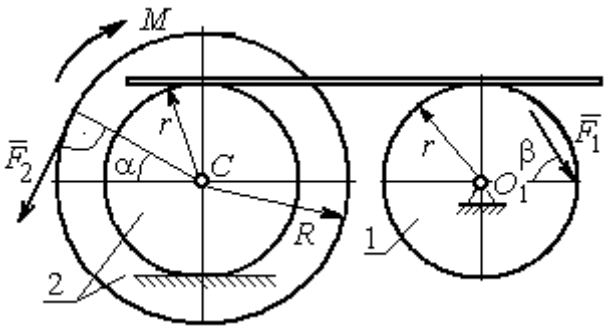

Рис. 5.7. Схема движения механической системы

Определить ускорение центра масс диска 2, угловое ускорение дисков, усилие в стержне, динамическую реакцию шарнира O_1, реакцию опоры диска 2 (её нормальную составляющую и силу сцепления диска с поверхностью качения), если модули сил тяжести $P_1 = 40$ Н, $P_2 = 60$ Н, модули сил $F_1 = 80$ Н, $F_2 = 30$ Н, величина момента $M = 35$ Н·м, углы наклона сил $\alpha = 30°$, $\beta = 45°$, радиусы дисков $R = 0{,}8$ м, $r = 0{,}6$ м, радиус инерции диска 2 $i_z = 0{,}4$ м.

Решение

Предположим, что во время движения системы диск 1 вращается по ходу часовой стрелки. Угловые скорости ω_1 и ω_2 дисков 1 и 2 и скорость центра масс диска 2 показаны на рис. 5.8.

На диск 1 действуют силы: $\vec{F}_1$, сила тяжести $\vec{P}_1$ и реакция шарнира O_1, разложенная на составляющие $\vec{X}_1$, $\vec{Y}_1$. На диск 2: сила $\vec{F}_2$, сила тяжести $\vec{P}_2$, пара сил с моментом M, нормальная реакция опоры $\vec{N}$ и сила сцепления диска 2 с поверхностью $\vec{F}_{сц}$. Направления действия сил показаны на рис. 5.8.

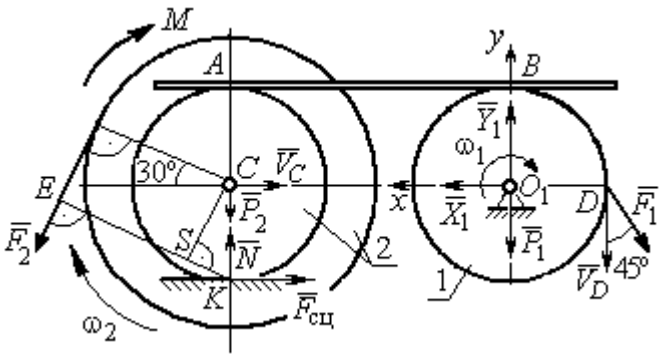

Рис. 5.8. Расчетная схема для исследования движения системы

Для решения задачи воспользуемся теоремой об изменении кинетической энергии системы в дифференциальной форме. По условию задачи рассматриваемая система неизменяемая и, следовательно, сумма мощностей внутренних сил равна нулю. В этом случае теорема об изменении кинетической энергии системы принимает вид $\frac{dT}{dt} = \sum N(\vec{F}_k^e)$, где T – энергия системы в текущем положении; $\sum N(\vec{F}_k^e)$ – суммарная мощность внешних сил.

Найдём кинетическую энергию системы и выразим её через скорость центра масс диска 2.

Кинетическая энергия вращательного движения диска 1: $T_1 = \frac{1}{2} J_{zO_1} \omega_1^2$, где ω_1 – угловая скорость диска 1; J_{zO_1} – осевой момент инерции диска 1, $J_{zO_1} = \frac{m_1 r^2}{2}$. Диск 2 движется плоскопараллельно. Его кинетическая энергия определяется по формуле: $T_2 = \frac{1}{2} m_2 V_C^2 + \frac{1}{2} J_{zC} \omega_2^2$, где V_C, ω_2 – скорость центра масс и угловая скорость диска 2; J_{zC} – момент инерции ступенчатого диска 2 относительно оси *z*, проходящей через центр масс перпендикулярно плоскости диска, $J_{zC} = m_2 i_z^2$.

У диска 2 мгновенный центр скоростей находится в точке касания его с неподвижной поверхностью (точка *K* на рис. 5.8). Тогда скорость точки *C* определяется по формуле $V_C = \omega_2 \cdot CK = \omega_2 r$, откуда $\omega_2 = \frac{V_C}{r}$. Скорость точки *A* $V_A = \omega_2 \cdot AK = \omega_2 2r$, или $V_A = 2V_C$.

Так как нет проскальзывания между стержнем и дисками, скорость точки *A* на диске 2 равна скорости точки *B* на диске 1, причём $V_B = \omega_1 r$. Приравнивая скорости $V_B = V_A$, найдем $\omega_1 = \frac{2V_C}{r}$.

С учетом найденных зависимостей кинетические энергии дисков 1 и 2 и суммарная энергия системы имеют вид

$$T_1 = \frac{1}{2} J_{zO_1} \omega_1^2 = \frac{1}{2} \cdot \frac{P_1 r^2}{2g} \left(\frac{2V_C}{r} \right)^2 = \frac{P_1}{g} V_C^2;$$

$$T_2 = \frac{1}{2} m_2 V_C^2 + \frac{1}{2} J_{zC} \omega_2^2 = \frac{1}{2} \cdot \frac{P_2}{g} V_C^2 + \frac{1}{2} \cdot \frac{P_2}{g} i_z^2 \left(\frac{V_C}{r} \right)^2;$$

$$T = T_1 + T_2 = \frac{P_1}{g} V_C^2 + \frac{1}{2} \frac{P_2}{g} \left(1 + \frac{i_z^2}{r^2} \right) V_C^2 .$$

Производная по времени от кинетической энергии системы

$$\frac{dT}{dt} = 2V_C \frac{dV_C}{dt} \left[\frac{P_1}{g} + \frac{P_2}{2g} \left(1 + \frac{i_z^2}{r^2} \right) \right].$$

Найдем сумму мощностей внешних сил. Отметим, что мощности силы тяжести $\vec{P}_1$ и сил реакции $\vec{X}_1$, $\vec{Y}_1$ подшипника O_1 равны нулю, так как нет перемещения точек приложения этих сил. Мощности сил $\vec{N}$ и $\vec{F}_{\text{сц}}$ – нормальной реакции опоры диска 2 и силы сцепления диска с плоскостью также равны нулю, так как точкой приложения этих сил является мгновенный центр скоростей диска 2, скорость которого равна нулю. Мощность силы $\vec{P}_2$ равна нулю, так как угол между вектором силы и скоростью точки приложения силы – точки C – равен 90° (см. рис. 5.8). Для определения мощности силы $\vec{F}_2$, приложенной к диску 2, воспользуемся формулой расчета мощности силы при плоскопараллельном движении тела. Выберем в качестве полюса точку K – мгновенный центр скоростей диска 2, скорость которого $V_K = 0$ (см. рис. 5.8). В этом случае мощность силы $\vec{F}_2$ равна: $N(\vec{F}_2) = \vec{M}_K \cdot \vec{\omega}_2 = -F_2 h_K \omega_2$, где $\vec{M}_K = M_K(\vec{F}_2)$ – вектор момента силы $\vec{F}_2$ относительно центра K; $\vec{\omega}_2$, ω_2 – вектор и модуль угловой скорости диска 2; h_K – плечо силы $\vec{F}_2$ относительно центра K. Мощ-

ность силы $\vec{F}_2$ отрицательная, так как направление момента силы $\vec{F}_2$ относительно точки K противоположно направлению угловой скорости диска 2.

В результате, мощность силы $\vec{F}_2$:

$$N(\vec{F}_2) = -F_2 h_K \omega_2 = -F_2(R + r\cos 60^\circ)\omega_2 = -F_2 V_C\left(\frac{1}{2} + \frac{R}{r}\right).$$

Здесь $h_K = EK = ES + SK = R + r\cos 60^\circ$ (см. рис. 5.8).

Заметим, что для вычисления мощности силы F_2 можно использовать в качестве полюса центр масс диска – точку C. Имеем:

$$N(\vec{F}_2) = \vec{F}_2 \cdot \vec{V}_C + \vec{M}_C(F_2) \cdot \vec{\omega}_2 = F_2 V_C \cos 120^\circ - F_2 R\omega_2 = -F_2 V_C\left(\frac{1}{2} + \frac{R}{r}\right).$$

Момент M направлен в сторону вращения диска 2. Его мощность положительная: $N(M) = M\omega_2 = M\dfrac{V_C}{r}$. Мощность силы $\vec{F}_1$, приложенной в точке D, $N(\vec{F}_1) = F_1 V_D \cos 45^\circ = F_1 V_C \sqrt{2}$. Здесь учтено очевидное равенство $V_D = V_A = 2V_C$ (см. рис. 5.8).

Суммарная мощность внешних сил:

$$\sum N(F^e) = -F_2 V_C\left(\frac{1}{2} + \frac{R}{r}\right) + M\frac{V_C}{r} + F_1 V_C\sqrt{2}.$$

В результате теорема об изменении кинетической энергии системы приводится к виду

$$2V_C\frac{dV_C}{dt}\left[\frac{P_1}{g} + \frac{P_2}{2g}\left(1 + \frac{i_z^2}{r^2}\right)\right] = -F_2 V_C\left(\frac{1}{2} + \frac{R}{r}\right) + M\frac{V_C}{r} + F_1 V_C\sqrt{2},$$

откуда ускорение центра масс диска 2:

$$a_C = \frac{dV_C}{dt} = \frac{\left[-F_2\left(\frac{1}{2} + \frac{R}{r}\right) + \frac{M}{r} + F_1\sqrt{2}\right]g}{\left[2P_1 + P_2\left(1 + \frac{i_z^2}{r^2}\right)\right]}.$$

Подставляя исходные данные задачи, получим: $a_C = 6{,}85$ м/с^2.

Для определения углового ускорения диска 2 продифференцируем по времени равенство $\omega_2 = \frac{V_C}{CK} = \frac{V_C}{r}$. Дифференцирование здесь допустимо, так как во время движения диска 2 расстояние от точки *C* до мгновенного центра скоростей диска 2 – точки *K* – не меняется.

Найдем $\varepsilon_2 = \dot{\omega}_2 = \frac{\dot{V}_C}{r} = \frac{a_C}{r}$ = 11,42 рад/с^2. Угловое ускорение диска 1 находится путём дифференцирования равенства $\omega_1 = 2\omega_2$. Имеем: $\varepsilon_1 = 2\varepsilon_2 = 22{,}84$ рад/с^2.

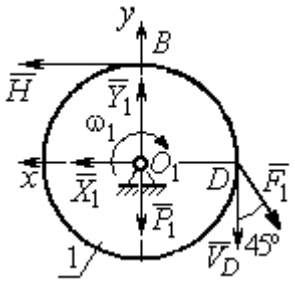

Рис. 5.9. Силы, действующие на диск 1 во время движения

Для того чтобы определить реакцию стержня, освобождаемся от стержня, заменяем его реакцией $\vec{H}$ и составляем уравнения движения дисков 1 и 2.

Силы, действующие на диск 1 во время движения, показаны на рис. 5.9. Уравнение вращательного движения диска 1 в алгебраической форме: $J_{zO_1}\varepsilon_1 = \sum M_z(\vec{F}_k^e)$, где ε_1 – угловое ускорение диска; J_{zO_1} – момент инерции диска 1 относительно оси *z*, проходящей через точку O_1 перпендикулярно плоскости диска, $J_{zO_1} = \frac{m_1 r^2}{2}$; $\sum M_{zO_1}(\vec{F}_k^e)$ – сумма моментов внешних сил относительно оси *z*.

Считая моменты сил положительными, если они создают поворот диска в сторону его вращения, составим сумму моментов внешних сил относительно оси *z*: $\sum M_{zO_1}(\vec{F}_k^e) = F_1 r\cos 45^\circ - Hr$. В результате уравнение вращательного движения диска 1 принимает вид: $\frac{P_1 r^2}{2g}\varepsilon_1 = F_1 r\cos 45^\circ - Hr$.

Подставляя в уравнение исходные данные задачи с учетом найденного значения углового ускорения диска 1 ε_1 = 22,84 рад/с^2, найдем реакцию стержня *H* = 28,63 Н.

Для определения динамической реакции шарнира O_1 диска 1 применим теорему о движении центра масс. Выберем оси координат O_1x и O_1y, как показано на рис. 5.9, и составим уравнение движения центра масс диска 1 в проекциях на оси координат с учётом того, что сам центр масс неподвижен и его ускорение равно нулю.

Получим систему:

$$H + X_1 - F_1\sin 45^\circ = 0, \quad Y_1 - P_1 - F_1\cos 45^\circ = 0.$$

Отсюда, с учётом найденной величины усилия в стержне $H = 28{,}63$ Н, находим составляющие динамической реакции шарнира: $X_1 = 27{,}94$ Н, $Y_1 = 96{,}57$ Н. Полная реакция шарнира $R_{O_1} = \sqrt{X_1^2 + Y_1^2} = 100{,}53$ Н.

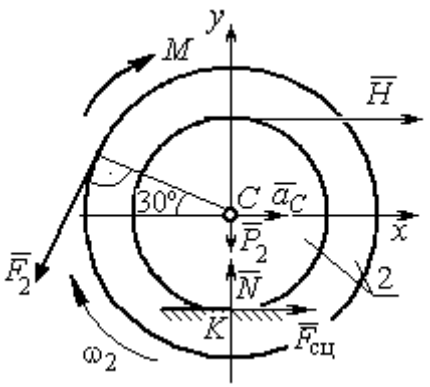

Рис. 5.10. Силы, действующие на диск 2 во время движения

Для определения величины силы сцепления диска 2 с поверхностью качения и нормальной составляющей реакции опоры диска используем теорему о движении центра масс. Силы, приложенные к диску 2, и выбранная система координат xCy показаны на рис. 5.10. Уравнения движения центра масс диска 2 в проекциях на оси x, y имеют вид:

$$m_2 a_C = H + F_{\text{сц}} - F_2\cos 60^\circ;$$

$$0 = -F_2\cos 30^\circ - P_2 + N.$$

С учетом найденных значений реакции стержня $H = 28{,}63$ Н и ускорения центра масс диска 2 $a_C = 6{,}85$ м/с^2, находим силу сцепления и нормальную реакцию опоры: $F_{\text{сц}} = 28{,}27$ Н, $N = 85{,}98$ Н.

Полная реакция опоры $R_K = \sqrt{N^2 + F_{\text{сц}}^2} = 90{,}51$ Н.

6. АНАЛИТИЧЕСКАЯ МЕХАНИКА

6.1. Принципы механики. Общее уравнение динамики

Силой инерции материальной точки называют векторную величину, модуль которой равен произведению массы точки на модуль её ускорения, направленную противоположно этому ускорению $\vec{R}^{\text{и}} = -m\vec{a}$, где m – масса точки; $\vec{a}$ – вектор ускорения точки.

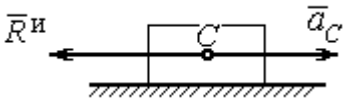

Рис. 6.1. Главный вектор сил инерции при поступательном движении твердого тела

При поступательном движении тела с ускорением центра масс $\vec{a}_C$ система сил инерции, приложенных к каждой точке тела, приводится к главному вектору сил инерции $\vec{R}^{\text{и}}$, равному по величине $R^{\text{и}} = ma_C$, приложенному в центре масс тела и направленному в сторону, противоположную ускорению $\vec{a}_C$ (рис. 6.1).

При вращении тела вокруг неподвижной оси z, проходящей через центр масс, главный вектор сил инерции, приведённый к центру масс тела, обращается в нуль (так как ускорение центра масс равно нулю). Таким образом, система сил инерции приводится к паре сил с моментом $\vec{M}^{\text{и}}$, равным главному моменту сил инерции относительно оси вращения. Величина главного момента сил инерции $M^{\text{и}} = J_z\varepsilon$, где J_z – момент инерции тела относительно оси z; ε – угловое ускорение тела. Направлен главный момент сил инерции в сторону, противоположную угловому ускорению (рис. 6.2).

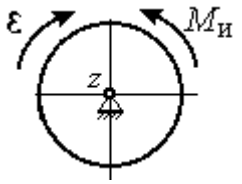

Рис. 6.2. Главный момент сил инерции при вращении тела вокруг оси, проходящей через центр масс

При плоскопараллельном движении тела с ускорением центра масс $\vec{a}_C$ и угловым ускорением ε система сил инерции, приложенных к каждой точке тела, приводится к силе $\vec{R}^{\text{и}}$, равной главному вектору сил инерции, и паре сил с моментом $\vec{M}^{\text{и}}$, равным главному моменту сил инерции относительно оси,

проходящей через центр масс тела перпендикулярно плоскости движения (рис. 6.3). Главный вектор сил инерции равен по модулю произведению массы тела на ускорение его центра масс: $R^{и} = ma_C$, приложен в центре масс тела и направлен в сторону, противоположную ускорению $\vec{a}_C$ центра масс. Главный момент сил инерции равен по величине произведению момента инерции тела относительно оси, проходящей через центр масс перпендикулярно плоскости движения, на угловое ускорение тела: $M^{и} = J_C\varepsilon$, где J_C – момент инерции тела. Направлен главный момент сил инерции в сторону, противоположную угловому ускорению (см. рис. 6.3).

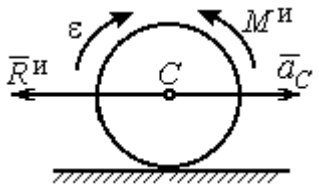

Рис. 6.3. Главный вектор и главный момент сил инерции при плоскопараллельном движении твердого тела

Принцип Даламбера для системы. Если в любой момент времени к каждой из точек системы кроме действующих на нее внешних и внутренних сил присоединить соответствующие силы инерции, то полученная система сил будет уравновешенной. Принцип Даламбера даёт возможность составлять уравнения движения механической системы в виде уравнений равновесия:

$$\sum \vec{F}_k^e + \vec{R}^{и} = 0, \ \sum \vec{M}_O(\vec{F}_k^e) + \vec{M}_O^{и} = 0,$$

где $\vec{F}_k^e$ – внешние силы, приложенные к системе; $\vec{R}^{и}$ – главный вектор сил инерции; $\vec{M}_O(\vec{F}_k^e)$ – момент внешних сил, приложенных к системе, относительно произвольного центра *O*; $\vec{M}_O^{и}$ – главный момент сил инерции относительно центра *O*.

Силы, действующие на систему, можно подразделить на активные и реакции связей. **Идеальными связями** в механической системе называют такие связи, для которых сумма элементарных работ их реакций на любом возможном перемещении равна нулю.

Принцип возможных перемещений. Для равновесия механической системы с идеальными связями необходимо и достаточно, чтобы сумма

элементарных работ всех активных сил, приложенных к точкам системы, была равна нулю на любом возможном перемещении системы: $\sum \delta A(\vec{F}_k^{\text{акт}}) = 0$, где $\delta A(\vec{F}_k^{\text{акт}})$ – элементарная работа активных сил на возможном перемещении.

Совместное применение принципа Даламбера и принципа возможных перемещений приводит к формулировке общего уравнения динамики.

Общее уравнение динамики. При движении механической системы с идеальными связями в каждый момент времени сумма элементарных работ всех приложенных активных сил и сил инерции на любом возможном перемещении равна нулю: $\sum \delta A(\vec{F}_k^{\text{акт}}) + \sum \delta A(\vec{R}_k^{\text{и}}) = 0$, где $\delta A(\vec{F}_k^{\text{акт}})$, $\delta A(\vec{R}_k^{\text{и}})$ – элементарные работы активных сил и сил инерции, приложенных к системе, на её возможном перемещении.

При вычислении элементарных работ активных сил и сил инерции используют обычные формулы для вычисления работы сил на элементарном перемещении точек их приложения. При этом переменные силы на элементарном перемещении точек их приложения считаются постоянными.

6.2. Задание Д6. Исследование механической системы с применением общего уравнения динамики

Механическая система с идеальными связями включает груз и два диска – однородного радиусом R или r и ступенчатого. Ступенчатый диск состоит из двух одноосных цилиндров радиусом R и r. Радиусы дисков указаны на схеме. Тела соединены нерастяжимыми нитями или невесомыми стержнями. Система движется в вертикальной плоскости из состояния покоя под действием сил тяжести, постоянной силы $\vec{F}$, а также пары сил с переменным моментом M. Направление действия силы $\vec{F}$ и наклон плоскости движущихся тел определяются углами α и β. Радиус инерции ступенчатого диска относительно оси, проходящей через центр масс перпендикулярно плоскости движения, равен i_z.

Качение дисков без проскальзывания. Скольжение между невесомым стержнем и дисками отсутствует. Движение грузов по плоскости без трения. Нити и стержни, соединяющие груз и диски, параллельны соответствующим плоскостям, по которым двигаются тела.

Найти уравнение движения центра масс диска 3. Определить реакцию шарнира диска 2 в момент времени $t = 1$ с.

Варианты задания приведены на рис. 6.4, 6.5. Исходные данные выбираются из табл. 6.1.

Варианты № 1, 11, 21	**Варианты № 2, 12, 22**
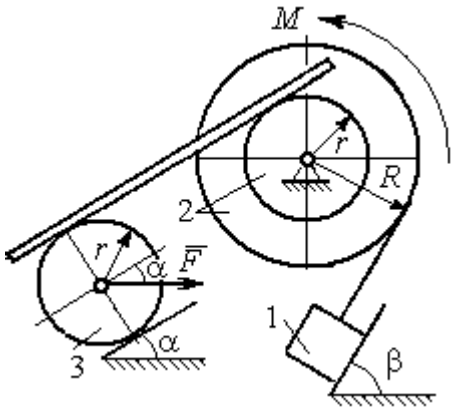	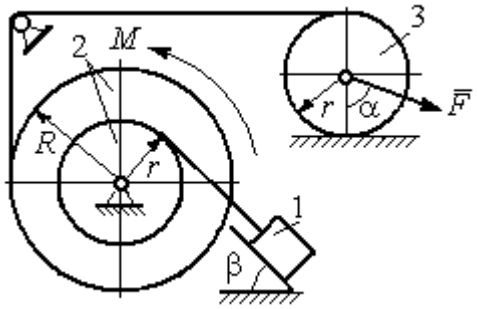
Варианты 3, 13, 23	**Варианты № 4, 14, 24**
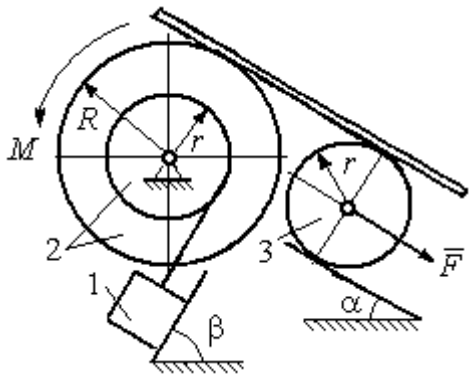	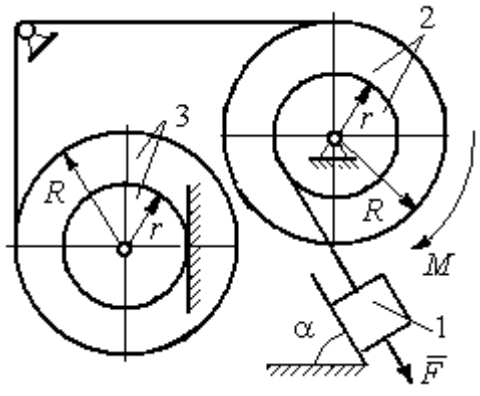

Рис. 6.4. Задание Д6. Исследование движения механической системы с применением общего уравнения динамики.
Номера вариантов задания 1 – 4, 11 – 14, 21 – 24

Варианты № 5, 15, 25	**Варианты № 6, 16, 26**
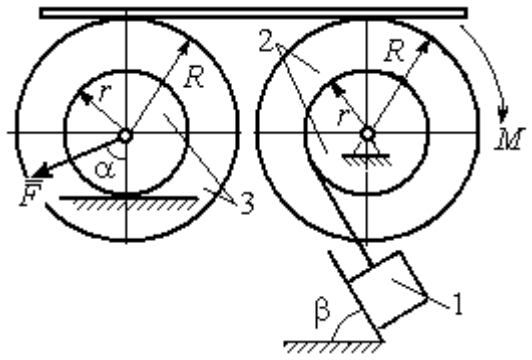	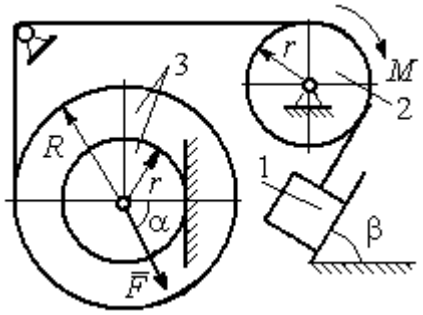

Варианты № 7, 17, 27	**Варианты № 8, 18, 28**
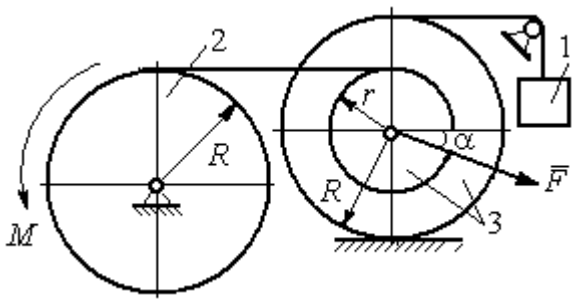	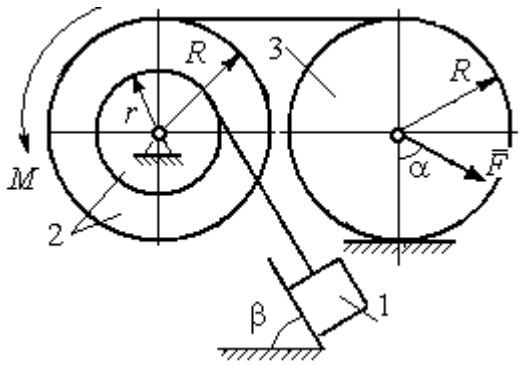

Варианты № 9, 19, 29	**Варианты № 10, 20, 30**
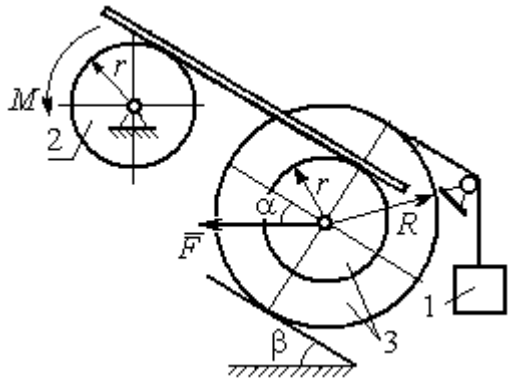	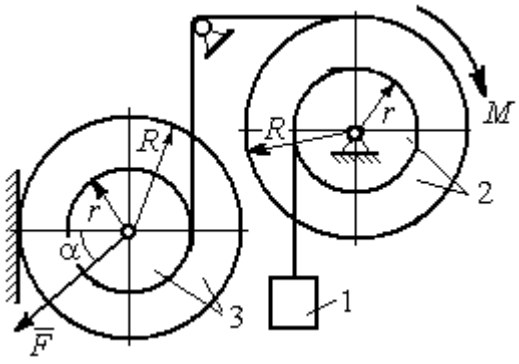

Рис. 6.5. Задание Д6. Исследование движения механической системы с применением общего уравнения динамики. Номера вариантов задания 5 – 10, 15 – 20, 25 – 30

Таблица 6.1

Исходные данные задания Д6. Исследование движения механической системы с применением общего уравнения динамики

Номер варианта задания	P_1, Н	P_2, Н	P_3, Н	F, Н	M, Н·м	α, град	β, град	R, м	r, м	i_z, м
1	10	20	8	20	$3(2+t^2)$	30	60	0,6	0,3	0,4
2	10	22	15	15	$4(t+3)$	30	30	0,8	0,4	0,6
3	5	18	10	6	$8(t^2+1)$	90	30	0,4	0,3	0,3
4	5	22	10	5	$14(t^2+t+1)$	30	–	0,6	0,5	0,6
5	5	20	16	9	$3(t^2+4)$	45	60	0,6	0,3	0,5
6	10	16	14	15	$4(5+t)$	60	30	1,0	0,6	0,8
7	6	20	20	8	$9(3t^2+2)$	45	–	0,8	0,6	0,8
8	16	25	15	12	$5(t^2+4)$	30	60	1,2	0,6	0,8
9	5	20	12	8	$4(3+5t)$	60	30	0,6	0,4	0,5
10	6	25	8	10	$5(3t+6)$	30	–	1,0	0,8	0,9
11	4	22	8	15	$2+ t^2$	45	45	0,8	0,4	0,6
12	15	18	15	10	$5(t+3)$	30	60	1,0	0,5	0,7
13	6	20	10	4	$5(t^2+2)$	30	60	0,6	0,5	0,4
14	10	25	15	8	$16(t+2)$	60	–	0,8	0,6	0,7
15	8	18	20	10	$6(t+2)$	30	90	1,2	0,6	1,0
16	8	18	12	12	$5(3+t^2)$	90	60	0,8	0,6	0,7
17	5	20	10	10	$2t^2+20$	60	–	0,9	0,6	0,8
18	20	15	20	15	$3(t+4)$	60	30	0,8	0,4	0,7
19	8	20	12	10	$4(3+t)$	45	45	1,2	0,4	0,8
20	12	20	10	6	$6(3t+4)$	45	–	1,0	0,6	0,9
21	15	25	12	12	$6+t^2$	60	60	0,6	0,3	0,5
22	20	22	18	15	$2(2t+9)$	45	45	0,8	0,4	0,6
23	8	24	12	8	$7(3t^2+2)$	30	45	0,8	0,5	0,6
24	12	20	18	10	$6(t+4)$	90	–	0,5	0,3	0,4
25	5	20	12	12	$9(2+t^2)$	60	30	1,4	0,7	1,2
26	10	12	10	8	$6(2+t)$	30	45	1,2	0,8	0,9
27	6	18	16	14	$8(2t^2+3)$	30	–	0,8	0,2	0,6
28	10	20	20	20	$3(t^2+3)$	45	30	0,6	0,3	0,5
29	10	18	8	12	$5(4+t+ t^2)$	30	60	1,2	0,8	0,9
30	8	18	10	15	$8(t^2+5)$	60	–	1,0	0,8	0,9

Пример выполнения задания Д6. Исследование движения механической системы с применением общего уравнения динамики

Механическая система состоит из груза 1, движущегося поступательно, ступенчатого диска 2 (каток), катящегося по неподвижной поверхности цилин-

дрической ступенькой, и однородного диска 3 (блок), вращающегося вокруг неподвижной оси, проходящей через центр масс блока (рис. 6.6). Качение катка 2 без проскальзывания, скольжение груза 1 – без трения. Движение системы происходит под действием сил тяжести, силы $\vec{F}$, приложенной к грузу 1 и пары сил с моментом M, приложенной к диску 3.

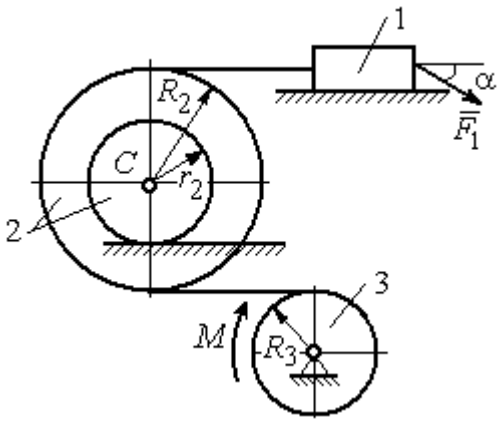

Рис. 6.6. Схема движения механической системы

Найти уравнение движения центра масс катка 2 если движение системы началось из состояния покоя. Определить реакцию шарнира диска 3 в момент t = 1 с, если: P_1 = 10 Н; P_2 = 20 Н; P_3 = 15 Н; $F = 5(t+1)$ Н; $M = 6(1+2t)$ Н·м; R_2 = 0,8 м; r_2 = 0,2 м; R_3 = 0,4 м; i_{2C} = 0,6 м.

Решение

В рассматриваемой механической системе активными силами являются силы тяжести $\vec{P}_1$, $\vec{P}_2$, $\vec{P}_3$, сила $\vec{F}$ и пара сил с моментом M (рис. 6.7). Связи идеальные, так как скольжение груза 1 происходит по гладкой поверхности без трения, качение диска 2 без проскальзывания, а ось вращения блока 3 неподвижна.

Предположим, направление движения в системе задаёт пара сил с моментом M, приложенная к блоку 3. Обозначим ω_3, ε_3 – угловая скорость и угловое ускорение блока 3, V_C, a_C – скорость и ускорение центра масс катка 2, V_1, a_1 – скорость и ускорение груза 1. Направления векторов скоростей и ускорений точек и угловых скоростей и ускорений тел в соответствии с выбранным направлением движения системы показаны на рис. 6.7.

Общее уравнение динамики имеет вид:

$$\sum \delta A(\vec{F}_k^{\text{акт}}) + \sum \delta A(\vec{R}_k^{\text{и}}) = 0 .$$

Присоединим к телам системы силы инерции. Груз 1 движется поступательно. Главный вектор сил инерции груза 1 $\vec{R}_1^{\text{и}}$ приложен в центре масс груза и направлен в сторону, противоположную ускорению $\vec{a}_1$ груза 1. Модуль главного вектора сил инерции груза 1 $R_1^{\text{и}} = m_1 a_1$, где m_1 – масса груза 1; a_1 – величина ускорения груза 1.

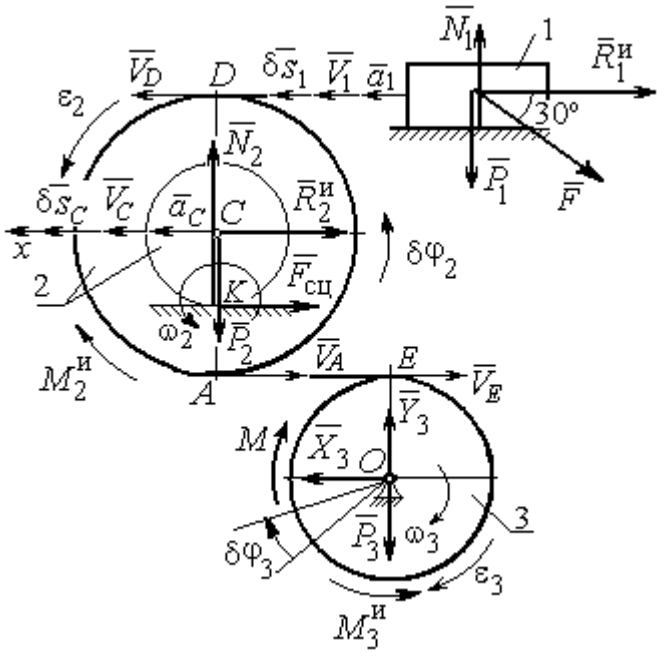

Рис. 6.7. Расчётная схема исследования движения механической системы

Система сил инерции катка 2, приводятся к силе, равной главному вектору сил инерции $\vec{R}_2^{\text{и}}$, приложенному в центре масс катка 2, и паре сил с моментом, равным главному моменту сил инерции $\vec{M}_2^{\text{и}}$ относительно оси, проходящей через центр масс перпендикулярно плоскости движения. Главный вектор сил инерции направлен в сторону, противоположную ускорению $\vec{a}_C$, и составляет $R_2^{\text{и}} = m_2 a_C$, где m_2 – масса катка 2; a_C – величина ускорения центра масс. Главный момент сил инерции: $M_2^{\text{и}} = J_{2C}\varepsilon_2$, где J_{2C} – момент инерции катка 2 относительно оси, проходящей через центр масс перпендикулярно плоскости движения; ε_2 – угловое ускорение катка 2. Направлен главный момент сил инерции $M_2^{\text{и}}$ в сторону, противоположную угловому ускорению ε_2.

Главный вектор сил инерции, приложенных к блоку 3 и приведённых к центру масс блока, равен нулю, так как блок вращается вокруг неподвижной оси, проходящей через центр масс, и ускорение центра масс блока равно нулю. В результате силы инерции блока 3 приводятся к паре сил, момент которой ра-

вен главному моменту сил инерции $\vec{M}_3^{\text{и}}$ относительно оси вращения. Главный момент сил инерции блока 3 равен по величине $M_3^{\text{и}} = J_{3O}\varepsilon_3$, где J_{3O} – момент инерции блока 3 относительно оси вращения; ε_3 – угловое ускорение блока 3, и направлен в сторону, противоположную угловому ускорению ε_3. Главные векторы и главные моменты сил инерции показаны на рис. 6.8.

Определим кинематические соотношения между скоростями точек системы и выразим их через скорость V_C центра масс катка 2. Каток 2 катится по неподвижной поверхности без скольжения. Мгновенный центр скоростей катка находится в точке *K* касания катка с поверхностью (см. рис. 6.7). Угловая скорость катка 2 $\omega_2 = \dfrac{V_C}{CK} = \dfrac{V_C}{r_2}$. Скорость точки *A* катка 2: $V_A = \omega_2 \cdot AK = \omega_2(R_2 - r_2) = V_C \dfrac{R_2 - r_2}{r_2}$. Скорость точки *E* блока 3 равна скорости точки *A* катка 2, $V_E = V_A$. Тогда угловая скорость блока 3:

$$\omega_3 = \frac{V_E}{R_3} = \frac{V_A}{R_3} = V_C \frac{(R_2 - r_2)}{R_3 r_2}.$$

Скорость груза 1 равна скорости точки *D* катка 2:

$$V_1 = V_D = \omega_2 \cdot DK = \omega_2(R_2 + r_2) = V_C \frac{(R_2 + r_2)}{r_2}.$$

Соотношения между ускорениями определяются путем дифференцирования установленных кинематических равенств:

$$a_1 = a_C \frac{(R_2 + r_2)}{r_2}, \quad \varepsilon_2 = \frac{a_C}{r_2}, \quad \varepsilon_3 = a_C \frac{(R_2 - r_2)}{R_3 r_2}.$$

Для того чтобы найти соотношения между перемещениями, выразим кинематические равенства между скоростями в дифференциальном виде и, полагая, что действительное перемещение является возможным, т. е. $ds = \delta s$, $d\varphi = \delta\varphi$, получим соотношения между возможными перемещениями:

$$\delta s_1 = \delta s_C \frac{(R_2 + r_2)}{r_2}, \ \ \delta\varphi_2 = \frac{\delta s_C}{r_2}, \ \ \delta\varphi_3 = \delta s_C \frac{(R_2 - r_2)}{R_3 r_2}.$$

Сообщим системе возможное перемещение, совпадающее с действительным. Элементарная работа реакций связи на любом возможном перемещении системы равна нулю, так как связи в системе идеальные.

Найдем элементарные работы активных сил и выразим их через перемещение центра масс катка 2. Прежде заметим, что элементарные работы сил тяжести груза 1 и катка 2 равны нулю, так как направления перемещений точек приложения этих сил перпендикулярны векторам сил:

$$\delta A(\vec{P}_1) = P_1 \delta s_1 \cos 90^\circ = 0, \ \delta A(\vec{P}_2) = P_2 \delta s_C \cos 90^\circ = 0.$$

Элементарная работа силы тяжести блока 3 равна нулю, так как точка приложения силы тяжести блока 3 не перемещается: $\delta A(\vec{P}_3) = 0$.

Элементарная работа пары сил с моментом M, приложенных к блоку 3:

$$\delta A(\vec{M}) = M\delta\varphi_3 = M\delta s_C \frac{(R_2 - r_2)}{R_3 r_2}.$$

Элементарная работа силы $\vec{F}$:

$$\delta A(\vec{F}) = F\delta s_1 \cos 150^\circ = -F\delta s_C \frac{(R_2 + r_2)}{r_2} \cos 30^\circ.$$

Сумма элементарных работ всех активных сил:

$$\sum \delta A(\vec{F}_k^{\text{акт}}) = \delta A(\vec{M}) + \delta A(\vec{F}) = M\delta s_C \frac{(R_2 - r_2)}{R_3 r_2} - F\delta s_C \frac{(R_2 + r_2)}{r_2} \cos 30^\circ =$$

$$= \left[6(1 + 2t)\left(\frac{0{,}8 - 0{,}2}{0{,}4 \cdot 0{,}2} \right) - 5(t + 1)\left(\frac{0{,}8 + 0{,}2}{0{,}2} \right) 0{,}866 \right] \delta s_C = (23{,}35 + 68{,}35t)\delta s_C.$$

Определим модули главных векторов и главных моментов сил инерции в зависимости от ускорения a_C центра масс катка 2:

$$R_1^{\text{и}} = m_1 a_1 = \frac{P_1}{g} a_1 = \frac{P_1 (R_2 + r_2)}{g r_2} a_C, \quad R_2^{\text{и}} = m_2 a_C = \frac{P_2 a_C}{g},$$

$$M_2^{\text{и}} = J_{2C}\varepsilon_2 = m_2 i_{2C}^2 \varepsilon_2 = \frac{P_2}{g} i_{2C}^2 \frac{a_C}{r_2},$$

$$M_3^{\text{и}} = J_{3O}\varepsilon_3 = \frac{m_3 R_3^2}{2}\varepsilon_3 = \frac{P_3 R_3^2}{2g}\frac{(R_2 - r_2)}{R_3 r_2}a_C = \frac{P_3 R_3 (R_2 - r_2)}{2g r_2}a_C,$$

где J_{2C} – момент инерции катка 2 относительно оси, проходящей через его центр масс перпендикулярно плоскости движения, $J_{2C} = m_2 i_{2C}^2$; i_{2C} – радиус инерции катка 2; J_{3O} – момент инерции блока 3 относительно оси вращения, проходящей через его центр масс, $J_{3O} = \frac{m_3 R_3^2}{2}$.

Найдем элементарные работы сил инерции на возможном перемещении системы и выразим их в зависимости от перемещения δs_C центра масс катка 2:

$$\delta A(\vec{R}_1^{\text{и}}) = R_1^{\text{и}}\delta s_1 \cos 180^\circ = -\frac{P_1 (R_2 + r_2)^2 a_C}{g r_2^2}\delta s_C;$$

$$\delta A(\vec{R}_2^{\text{и}}) = R_2^{\text{и}}\delta s_C \cos 180^\circ = -\frac{P_2 a_C}{g}\delta s_C,\ \delta A(\vec{M}_2^{\text{и}}) = -M_2^{\text{и}}\delta\varphi_2 = -\frac{P_2 i_2^2 a_C}{g r_2^2}\delta s_C;$$

$$\delta A(\vec{M}_3^{\text{и}}) = -M_3^{\text{и}}\delta\varphi_3 = -\frac{P_3 (R_2 - r_2)^2 a_C}{2 g r_2^2}\delta s_C.$$

Сумма элементарных работ сил инерции:

$$\sum \delta A(\vec{R}_k^{\text{и}}) = -\frac{P_1 (R_2 + r_2)^2 a_C}{g r_2^2}\delta s_C - \frac{P_2 a_C}{g}\delta s_C - \frac{P_2 i_2^2 a_C}{g r_2^2}\delta s_C - \frac{P_3 (R_2 - r_2)^2 a_C}{2 g r_2^2}\delta s_C =$$

$$= -\frac{a_C \delta s_C}{g}\left[\frac{10(0{,}8 + 0{,}2)^2}{0{,}2^2} + 20 + \frac{20 \cdot 0{,}6^2}{0{,}2^2} + \frac{15(0{,}8 - 0{,}2)^2}{2 \cdot 0{,}2^2}\right] = -52{,}75\, a_C \delta s_C,$$

где $g = 9{,}81$ м/с^2.

С учетом проделанных вычислений общее уравнение динамики принимает вид:

$$\sum \delta A(\vec{F}_k^{\text{акт}}) + \sum \delta A(\vec{R}_k^{\text{и}}) = (23{,}35 + 68{,}35t)\delta s_C - 52{,}75\, a_C \delta s_C = 0,$$

откуда ускорение центра масс катка 2:

$$a_C = 0{,}44 + 1{,}29t.$$

Выберем ось x по направлению движения центра масс катка 2 (см. рис. 6.7). Проектируя вектор $\vec{a}_C$ ускорения точки C на ось x, получим дифференциальное уравнение $a_C = \ddot{x}_C = 0{,}44 + 1{,}29t$. Интегрируя дважды это уравнение, найдём закон движения: $x_C = 0{,}44\dfrac{t^2}{2} + 1{,}29\dfrac{t^3}{6} + C_1 t + C_2$. Подставляя сюда начальные условия: $t = 0$, $V_C = 0$, $x_C = 0$, найдём константы интегрирования: $C_1 = C_2 = 0$. Окончательно уравнение движения центра масс диска 2 представим в виде:

$$x_C = 0{,}22t^2 + 0{,}21t^3.$$

Рассмотрим вращательное движение блока 3, освободив его от связей. На блок действуют сила тяжести $\vec{P}_3$, реакция подшипника, разложенная на составляющие $\vec{X}_3$, $\vec{Y}_3$, пара сил с моментом M и реакция нити $\vec{H}_3$ (см. рис. 6.8). Реакция нити, равная силе натяжения нити, приложена к блоку 3, направлена вдоль нити, связывающей каток 2 и блок 3. Присоединим к блоку 3 силы инерции. Направления сил, моментов пар сил и главного момента сил инерции, действующих на блок 3, показаны на рис. 6.8.

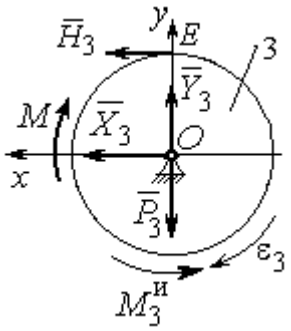

Рис. 6.8. Расчётная схема определения натяжения нити и реакции шарнира блока 3

По принципу Даламбера система сил, приложенных к блоку 3, включая силы инерции, находится в равновесии. Составим уравнение равновесия в виде равенства нулю суммарного момента всех сил (включая силы инерции) относительно оси вращения. Получим $M - H_3 R_3 - M_3^{и} = 0$, где $M_3^{и} = J_{3O}\varepsilon_3 = \dfrac{P_3 R_3 (R_2 - r_2) a_C}{2 g r_2}$. Из уравнения находим величину натяжения нити:

$$H_3 = \frac{M}{R_3} - \frac{P_3(R_2 - r_2)a_C}{2gr_2} = \frac{6(1+2t)}{R_3} - \frac{P_3(R_2 - r_2)}{2gr_2}(0{,}44 + 1{,}29t) = 13{,}99 + 27{,}04t.$$

В момент времени $t = 1$ с натяжение нити: $H_3 = 41{,}04$ Н.

Так как главный вектор сил инерции блока 3 равен нулю, то составленные по принципу Даламбера уравнения равновесия блока 3 в виде проекций сил на вертикальную и горизонтальную оси содержат только внешние силы. Имеем: $X_3 + H_3 = 0$, $Y_3 - P_3 = 0$ (см. рис. 6.8). Отсюда находим составляющие реакции шарнира блока 3 в момент времени t = 1 с: $X_3 = -H_3$= – 41,04 Н, $Y_3 = P_3$= 15 Н. Отрицательное значение горизонтальной составляющей реакции шарнира X_3 означает её противоположное направление.

Полная реакция шарнира $R_3 = \sqrt{X_3^2 + Y_3^2}$ = 43,69 Н.

6.3. Уравнения Лагранжа II рода

Обобщенными координатами механической системы называется совокупность любых s независимых параметров $q_1, q_2, \ldots, q_S$, однозначно определяющих положение системы в любой момент времени.

Если системе сообщить возможное перемещение, при котором все обобщенные координаты изменяются на элементарные (бесконечно малые) величины $\delta q_1, \delta q_2, \ldots, \delta q_S$, называемые вариациями обобщенных координат, то все действующие активные силы совершат элементарную работу, которая может быть представлена в виде $\delta A = Q_1 \cdot \delta q_1 + Q_2 \cdot \delta q_2 + \ldots + Q_s \cdot \delta q_S$. Величина Q_k, равная коэффициенту при вариации δq_k обобщенной координаты, называется **обобщенной силой**, соответствующей данной обобщенной координате. Расчет обобщенных сил осуществляется путем последовательного придания системе возможных перемещений, при которых варьируется только одна из обобщенных координат, а вариации остальных координат равны нулю.

Для материальной системы с идеальными связями дифференциальные уравнения движения в обобщенных координатах – **уравнения Лагранжа II рода** – имеют вид:

$$\frac{d}{dt}\left(\frac{\partial T}{\partial \dot{q}_k}\right) - \frac{\partial T}{\partial q_k} = Q_k, \quad k = 1, 2, \ldots, s,$$

где T – кинетическая энергия системы; $q_1, q_2, \ldots, q_S$ – обобщенные координаты; $\dot{q}_1, \dot{q}_2, \ldots, \dot{q}_S$ – обобщенные скорости; s – число степеней свободы системы.

6.4. Задание Д7. Исследование механической системы с одной степенью свободы с применением уравнений Лагранжа

Механическая система состоит из трёх тел – бруса 1, блока 2, катка 3 и невесомой пружины жесткостью c. Брус 1, соединяющий каток 3 с блоком 2, расположен параллельно линии качения катка 3. Радиусы ступеней ступенчатого диска и радиус однородного диска указаны на схеме.

Качение катка 3 происходит без проскальзывания. Скольжение между брусом и дисками отсутствует. В задачах, где пружина соединяется с блоком 2, передача движения блоку 2 производится посредством невесомого стержня без скольжения.

Радиус инерции ступенчатого диска относительно оси, проходящей через его центр масс перпендикулярно плоскости движения, равен i_z.

Система движется в вертикальной плоскости под действием сил тяжести $\vec{P}_1$, $\vec{P}_2$, $\vec{P}_3$, силы $\vec{F}$ и пары сил с моментом M.

Определить закон движения бруса 1 и закон угловых колебаний блока 2, если в начальный момент пружина находилась в нерастянутом состоянии, а блоку 2 придали угловую скорость ω_{20}, направленную в сторону заданного момента пары сил.

Варианты заданий даны на рис. 6.9, 6.10. Варианты исходных данных в табл. 6.2. Отрицательные значения величин F или M в табл. 6.2 означают, что при заданных модулях силы или момента направление вектора силы $\vec{F}$ или момента M на схеме следует изменить на противоположные.

Варианты № 1, 11, 21	Варианты № 2, 12, 22
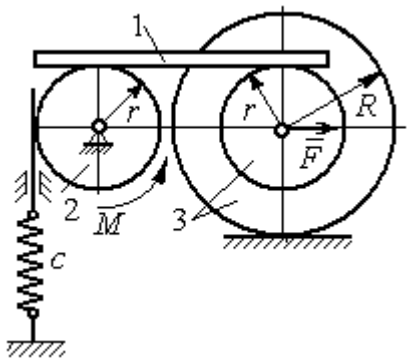	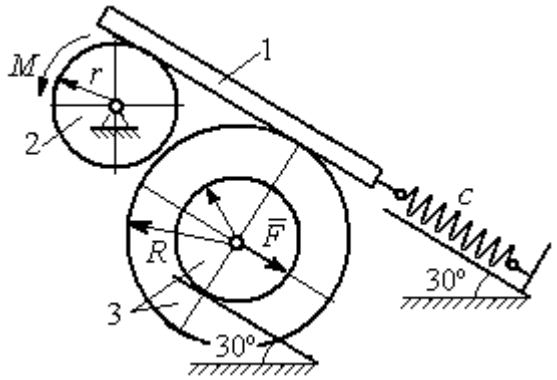

Варианты № 3, 13, 23	Варианты № 4, 14, 24
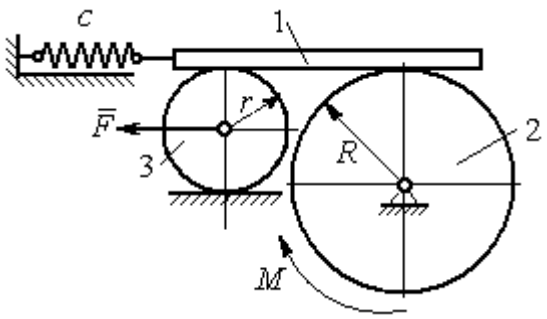	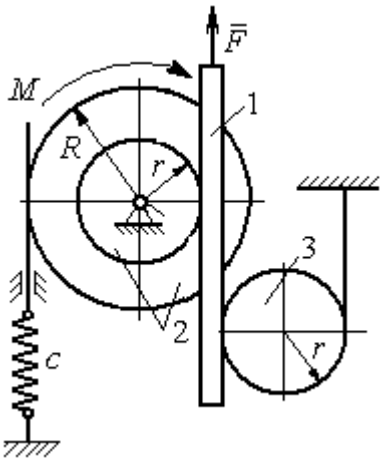

Варианты № 5, 15, 25	Варианты № 6, 16, 26
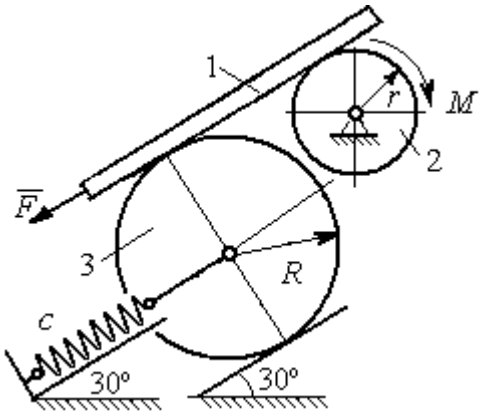	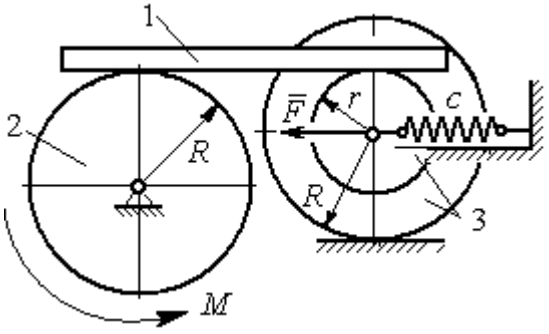

Рис. 6.9. Задание Д7. Исследование движения механической системы с одной степенью свободы. Номера вариантов задания 1 – 6, 11 – 16, 21 – 26

Окончание вариантов задания Д 7

Варианты № 7, 17, 27	**Варианты № 8, 18, 28**
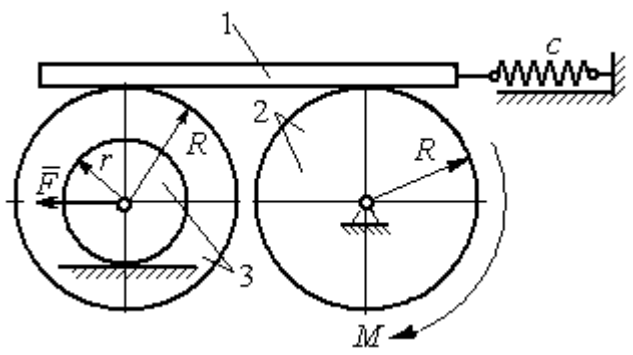	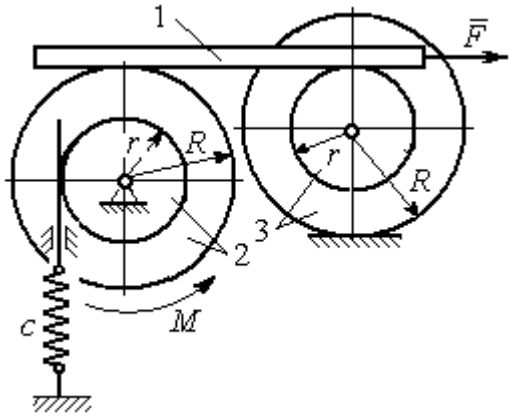

Варианты № 9, 19, 29	**Варианты № 10, 20, 30**
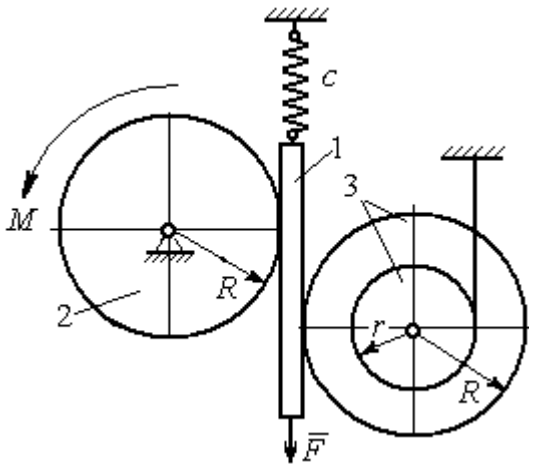	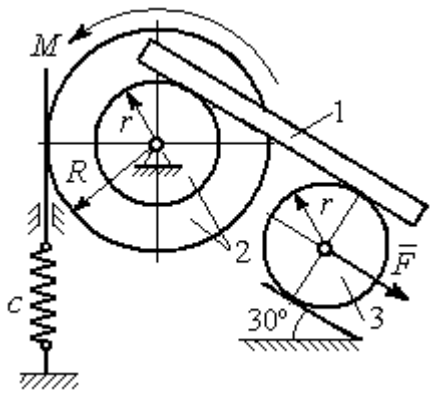

Рис. 6.10. Задание Д7. Исследование движения механической системы с одной степенью свободы. Номера вариантов задания 7 – 10, 17 – 20, 27 – 30

Таблица 6.2

Исходные данные задания Д7. Исследование движения механической системы с одной степенью свободы с применением уравнений Лагранжа

Номер варианта задания	P_1, Н	P_2, Н	P_3, Н	F, Н	M, Н·м	c, Н/м	ω_{20}, рад/с	R, м	r, м	i_z, м
1	8	12	18	15	3	50	0,3	0,6	0,3	0,4
2	10	8	15	12	5	55	0,4	0,8	0,5	0,6
3	5	18	10	8	4	60	0,2	0,5	0,3	–
4	5	20	12	10	6	70	0,5	0,6	0,5	0,6
5	5	8	16	8	8	65	0,2	0,6	0,3	–

Окончание табл. 6.2

Номер варианта задания	P_1, Н	P_2, Н	P_3, Н	F, Н	M, Н·м	c, Н/м	ω_{20}, рад/с	R, м	r, м	i_z, м
6	8	10	14	6	2	50	0,1	1,0	0,6	0,8
7	10	12	15	12	3	65	0,2	0,8	0,6	0,7
8	12	15	15	6	2	50	0,3	1,2	0,6	0,8
9	5	20	12	8	4	75	0,1	0,6	0,4	0,5
10	6	25	8	5	12	60	0,4	1,0	0,8	0,9
11	4	10	12	–10	–2	60	0,2	0,8	0,4	0,6
12	5	8	15	–8	3	50	0,5	1,0	0,5	0,7
13	6	15	8	–12	–4	65	0,4	0,6	0,5	–
14	10	25	10	6	10	55	0,1	0,8	0,6	0,7
15	8	6	20	–10	2	70	0,2	1,2	0,6	–
16	10	12	12	–5	6	60	0,3	0,8	0,6	0,7
17	12	16	12	–6	–2	55	0,4	0,9	0,6	0,8
18	10	20	20	10	4	60	0,1	0,8	0,4	0,7
19	8	20	12	–10	6	65	0,2	1,2	0,4	0,8
20	12	20	10	–3	6	50	0,24	1,0	0,6	0,9
21	5	12	15	12	–3	55	0,3	0,6	0,5	0,55
22	10	15	18	6	–2	65	0,1	0,8	0,4	0,6
23	8	20	12	–8	2	45	0,2	0,8	0,6	–
24	12	20	18	–4	–8	70	0,4	0,5	0,3	0,4
25	6	10	15	–6	–2	60	0,1	1,4	0,7	–
26	8	12	10	10	–3	65	0,2	1,2	0,8	0,9
27	6	18	16	5	–3	70	0,2	0,8	0,2	0,6
28	8	12	12	–6	2	65	0,3	0,6	0,3	0,5
29	10	18	20	–10	4	60	0,2	1,2	0,8	0,9
30	8	18	10	8	6	75	0,1	1,0	0,8	0,9

Пример выполнения задания Д7. Исследование движения механической системы с одной степенью свободы с применением уравнений Лагранжа

Механическая система состоит из трёх тел – бруса 1, блока 2, катка 3 и невесомой пружины жесткостью c. Брус, соединяющий каток 3 с блоком 2, расположен параллельно линии качения катка 3 (рис. 6.11). Радиусы ступеней ступенчатого диска R и r, радиус однородного диска r. Система движется в вертикальной плоскости под действием сил тяжести $\vec{P}_1$, $\vec{P}_2$, $\vec{P}_3$, силы $\vec{F}$ и пары сил с моментом M. Движение катка 3 по неподвижной поверхности происходит без проскальзывания. Скольжение между брусом и дисками отсутствует.

Передача движения от пружины блоку 2 производится посредством невесомого вертикального стержня без скольжения. Радиус инерции блока 2 относительно оси, проходящей через его центр масс перпендикулярно плоскости движения, i_z.

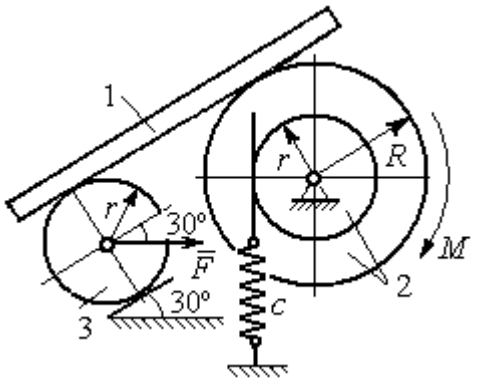

Рис. 6.11. Механическая система с одной степенью свободы

Исходные данные задачи: $P_1 = P$ Н, $P_2 = 2P$ Н, $P_3 = P$ Н, $F = 2P$ Н, $M = Pr$ Н·м, $R = 1{,}5r$ м, $i_z = r\sqrt{2}$ м, $c = P/r$ Н/м.

Определить законы движения блока 2 и бруса 1 при $P = 10$ Н, $r = 0{,}2$ м, если в начальный момент пружина находилась в нерастянутом состоянии, а блоку 2 придали угловую скорость $\omega_0 = 0{,}5$ рад/с, направленную в сторону заданного момента пары сил.

Решение

Рассматриваемая механическая система (рис. 6.11) имеет одну степень свободы, так как в системе не допускается независимое друг от друга движение тел. В качестве обобщённой координаты q выберем перемещение x верхнего края пружины, отсчитываемого от уровня, при котором пружина длиной l_0 находилась в нерастянутом состоянии (рис. 6.12). Обобщённая скорость $\dot{q} = \dot{x}$.

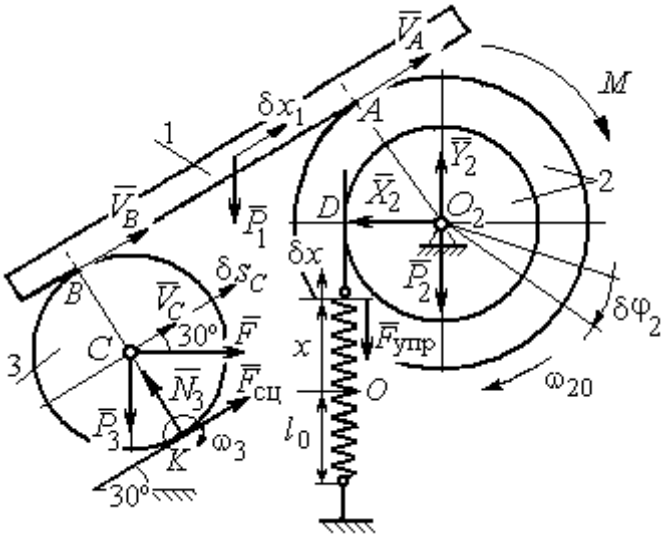

Рис. 6.12. Расчётная схема колебаний механической системы с одной степенью свободы

Уравнение Лагранжа II рода, описывающее движение системы с одной степенью свободы, имеет вид $\dfrac{d}{dt}\left(\dfrac{\partial T}{\partial \dot{x}}\right) - \dfrac{\partial T}{\partial x} = Q_x$, где T –

кинетическая энергия системы, Q_x – обобщенная сила, соответствующая обобщенной координате *x*.

Вычислим кинетическую энергию системы как сумму кинетических энергий бруса, блока и катка: $T = T_1 + T_2 + T_3$. Кинетическая энергия поступательного движения бруса 1: $T_1 = \frac{1}{2} m_1 V_1^2$, где m_1, V_1 – масса и скорость бруса. Энергия вращательного движения блока 2: $T_2 = \frac{1}{2} J_{2z} \omega_2^2$, где ω_2 – угловая скорость блока, J_{2z} – момент инерции блока 2 относительно оси *z*, $J_{2z} = m_2 i_z^2$.

Каток 3 совершает плоскопараллельное движение. Его кинетическая энергия $T_3 = \frac{1}{2} m_3 V_C^2 + \frac{1}{2} J_{zC} \omega_3^2$, где V_C – скорость центра масс катка 3; J_{zC} – момент инерции катка относительно оси, проходящей через его центр масс перпендикулярно плоскости движения, $J_{zC} = \frac{1}{2} m_3 r^2$; *r* – радиус катка; ω_3 – угловая скорость катка.

Выразим скорость V_1 бруса 1, угловые скорости ω_2, ω_3 блока 2 и катка 3, а также скорость V_C центра масс катка 3 через обобщённую скорость $\dot{x}$.

Заметим, что скорость точки *D* блока 2 равна скорости верхнего края пружины $V_D = \dot{x}$. Угловая скорость блока 2 $\omega_2 = \frac{V_D}{r} = \frac{\dot{x}}{r}$. Скорость бруса 1 равна скорости точки *A* блока 2 и вычисляется по формуле $V_1 = V_A = \omega_2 R = \frac{\dot{x} R}{r}$. Так как брус совершает поступательное движение, то $V_B = V_1$. Угловая скорость катка 3 $\omega_3 = \frac{V_B}{2r} = \frac{V_1}{2r} = \frac{\dot{x} R}{2r^2}$. Здесь при определении угловой скорости катка 3 учтено, что точка *K* касания катка 3 с неподвижной поверхностью является мгновенным центром скоростей катка. Скорость центра катка 3 $V_C = \frac{V_B}{2} = \frac{\dot{x} R}{2r}$.

Подставляя исходные данные задачи с учётом найденных кинематических соотношений, получим кинетическую энергию тел системы

$$T_1=\frac{1}{2}m_1V_1^2=\frac{P}{2g}\left(\frac{\dot{x}R}{r}\right)^2=1{,}125\frac{P}{g}\dot{x}^2,\ \ T_2=\frac{1}{2}J_{2z}\omega_2^2=\ \frac{1}{2}\cdot\frac{2P}{g}\left(r\sqrt{2}\right)^2\left(\frac{\dot{x}}{r}\right)^2=2\frac{P}{g}\dot{x}^2,$$

$$T_3=\frac{1}{2}m_3V_C^2+\frac{1}{2}J_{zC}\omega_3^2=\frac{1}{2}\frac{P}{g}\left(\frac{\dot{x}R}{2r}\right)^2+\frac{1}{2}\frac{Pr^2}{2g}\left(\frac{\dot{x}R}{2r^2}\right)^2=0{,}422\frac{P}{g}\dot{x}^2.$$

Тогда полная кинетическая энергия системы:

$$T=T_1+T_2+T_3=3{,}547\frac{P}{g}\dot{x}^2.$$

Произвольное положение системы определяется обобщённой координатой *x*, показывающей растяжение пружины. Дадим пружине, находящейся в произвольном положении, возможное (бесконечно малое) перемещение δx в положительном направлении оси *x* (см. рис. 6.12). При этом блок 2 повернётся на угол $\delta\varphi_2$: $\delta\varphi_2=\frac{\delta x}{r}$, брус 1 переместится на расстояние δx_1: $\delta x_1=\frac{\delta xR}{r}$, центр масс катка 3 сдвинется на расстояние δS_C: $\delta S_C=\frac{\delta xR}{2r}$. Все перемещения получены из установленных ранее кинематических соотношений и показаны на рис. 6.12.

При заданном возможном перемещении системы работу совершают силы тяжести $\vec{P}_1$, $\vec{P}_3$ бруса 1 и катка 3, пара сил с моментом *M*, сила $\vec{F}$ и сила упругости пружины (см. рис. 6.12). Элементарная работа вращающего момента *M*, приложенного к блоку 2, будет $\delta A(M)=M\delta\varphi_2=M\frac{\delta x}{r}$. Работа силы тяжести бруса 1 определяется равенством $\delta A(P_1)=P_1\delta x_1\cos120^\circ=-P_1\delta x_1\cos60^\circ=-\frac{P_1\delta xR}{2r}$. Работы силы тяжести катка 3 и силы *F*: $\delta A(P_3)=P_3\delta s_C\cos120^\circ=-P_3\frac{\delta xR}{4r}$, $\delta A(F)=F\frac{\delta xR}{2r}\cos30^\circ$. Модуль силы упругости пружины, растянутой из неде-

формированного положения на расстояние x: $F_{\text{упр}} = cx$. Сила $\vec{F}_{\text{упр}}$ упругости направлена в сторону, противоположную растяжению (см. рис. 6.12). Работа силы упругости при перемещении вдоль линии действия на расстояние δx вычисляется по формуле $\delta A(\vec{F}_{\text{упр}}) = F_{\text{упр}}\delta x\cos 180^\circ = -cx\delta x$.

Сумма работ сил на рассматриваемом возможном перемещении системы с учётом данных задачи составляет

$$\delta A = \delta A(M) + \delta A(P_1) + \delta A(P_3) + \delta A(F) + \delta A(F_{\text{упр}}) =$$

$$= M\frac{\delta x}{r} - \frac{P_1\delta xR}{2r} - P_3\frac{\delta xR}{4r} + F\frac{\delta xR}{2r}\cos 30^\circ - cx\delta x = P(1{,}174 - 5x)\delta x,$$

откуда обобщённая сила $Q_x = P(1{,}174 - 5x)$.

Составим уравнения Лагранжа. Вычислим частные производные от кинетической энергии по обобщенной скорости $\dot{x}$ и координате x: $\frac{\partial T}{\partial \dot{x}} = 7{,}094\frac{P}{g}\dot{x}$, $\frac{\partial T}{\partial x} = 0$. Определим полную производную по времени: $\frac{d}{dt}\left(\frac{\partial T}{\partial \dot{x}}\right) = 7{,}094\frac{P}{g}\ddot{x}$. Результаты расчетов подставим в уравнения Лагранжа II рода и получим дифференциальное уравнение колебаний верхнего края пружины:

$$7{,}094\frac{P}{g}\ddot{x} = P(1{,}174 - 5x), \text{ или при } g = 9{,}81 \text{ м/с}^2,\ \ddot{x} + 6{,}91x = 1{,}62.$$

Решение дифференциального уравнения представляется в виде суммы общего решения однородного уравнения и частного решения неоднородного: $x = x_{\text{одн}} + x_{\text{частн}}$. Общее решение однородного уравнения имеет вид $x_{\text{одн}} = C_1\sin kt + C_2\cos kt$, где C_1, C_2 – произвольные постоянные; k – круговая частота собственных колебаний пружины, $k = \sqrt{6{,}91} = 2{,}63$ рад/с. Частное решение неоднородного уравнения ищется в виде константы $x_{\text{частн}} = b$. Подставив его в уравнение колебаний, получим $b = 0{,}23$. Таким образом, общее решение неоднородного уравнения имеет вид $x(t) = C_1\sin 2{,}63t + C_2\cos 2{,}63t + 0{,}23$.

Произвольные постоянные C_1, C_2 находятся из начальных условий. По условию задачи в начальный момент пружина была в нерастянутом состоянии. Тогда начальная координата пружины (её верхнего края) $x(0) = 0$. Скорость верхнего края пружины в начальный момент времени $\dot{x}(0)$ равна начальной скорости $V_D(0)$ точки *D* блока 2. Поскольку в начальный момент времени блоку 2 сообщили угловую скорость ω_{20}, то $\dot{x}(0) = V_D(0) = \omega_{20} r = 0{,}1$ м/с.

Подставляя значение начальной координаты в общее решение неоднородного уравнения при $t = 0$, получим $C_2 = -0{,}23$.

Вычисляем скорость движения пружины, взяв производную: $\dot{x}(t) = 2{,}63C_1 \cos 2{,}63t - 2{,}63C_2 \sin 2{,}63t$. Подставляя начальное значение скорости, получим $C_1 = 0{,}038$. Окончательно уравнение движения верхнего края пружин: $x(t) = 0{,}038 \sin 2{,}63t - 0{,}23 \cos 2{,}63t + 0{,}23$ м.

Уравнения колебательных движений бруса 1 и блока 2 найдём из ранее полученных кинематических соотношений:

$$x_1 = \frac{xR}{r} = 1{,}5\, x(t) = 0{,}057 \sin 2{,}63t - 0{,}34 \cos 2{,}63t + 0{,}34 \text{ м};$$

$$\varphi_2 = \frac{x}{r} = 5\, x(t) = 0{,}19 \sin 2{,}63t - 1{,}15 \cos 2{,}63t + 1{,}15 \text{ рад}.$$

Амплитуда колебаний бруса $A = \sqrt{0{,}057^2 + 0{,}34^2} = 0{,}35$ м.

6.5. Задание Д8. Исследование механической системы с двумя степенями свободы

Механическая система, состоящая из четырёх тел, из состояния покоя движется в вертикальной плоскости под действием сил тяжести $\vec{P}_1$, $\vec{P}_2$, $\vec{P}_3$, $\vec{P}_4$, силы $\vec{F}$ и пары сил с моментом *M*. Качение тел во всех случаях происходит без проскальзывания, скольжение грузов по поверхностям – без трения. Радиусы дисков одинаковы и равны *R*. Найти уравнения движения системы в обоб-

щённых координатах. Варианты заданий и рекомендуемые обобщённые координаты даны на рис. 6.13, 6.14, варианты исходных данных – в табл. 6.3.

Варианты № 1, 11, 21	**Варианты № 2, 12, 22**
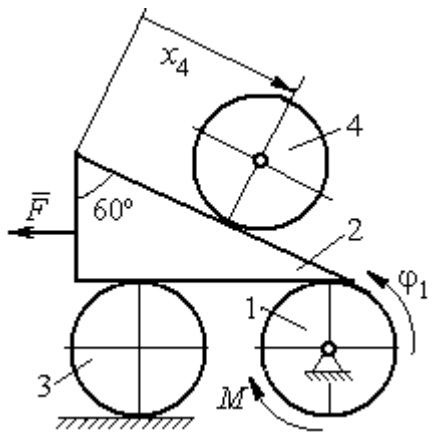	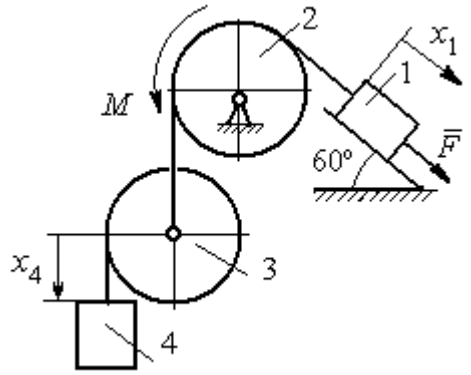
Варианты № 3, 13, 23	**Варианты № 4, 14, 24**
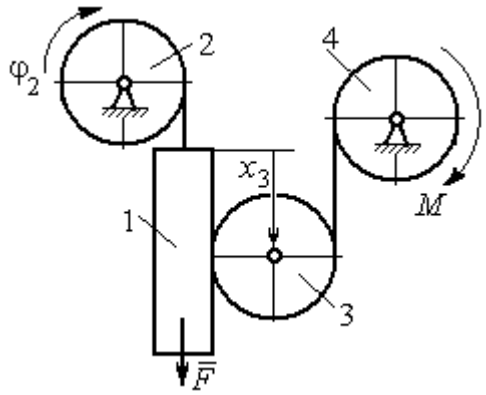	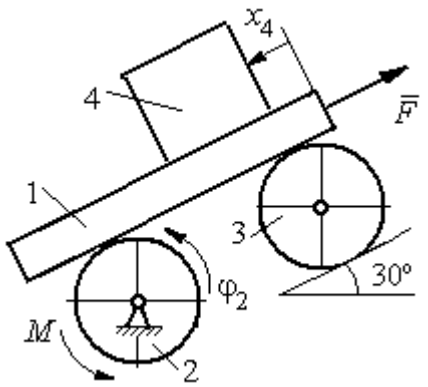
Варианты № 5, 15, 25	**Варианты № 6, 16, 26**
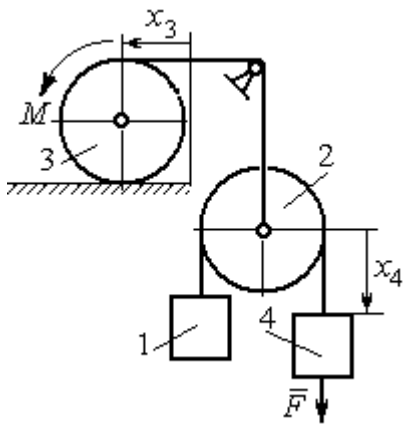	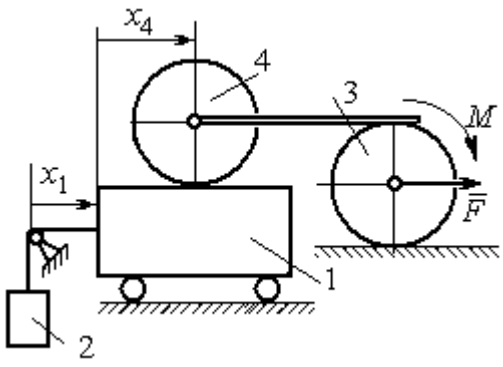

Рис. 6.13. Задание Д8. Исследование движения механической системы с двумя степенями свободы. Номера вариантов задания 1 – 6, 11 – 16, 21 – 26

Окончание вариантов задания Д8

Варианты № 7, 17, 27	**Варианты № 8, 18, 28**
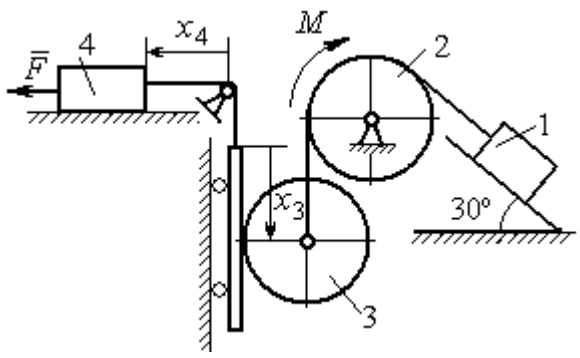	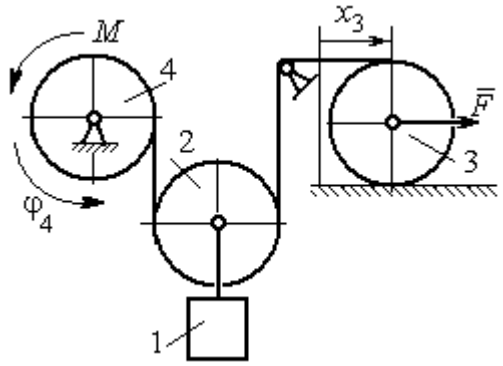

Варианты № 9, 19, 29	**Варианты № 10, 20, 30**
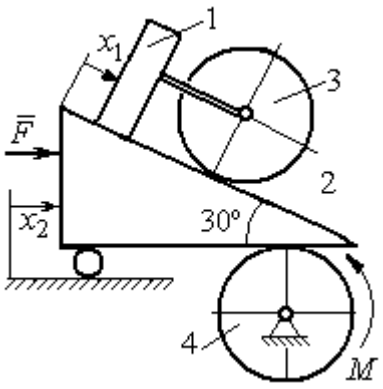	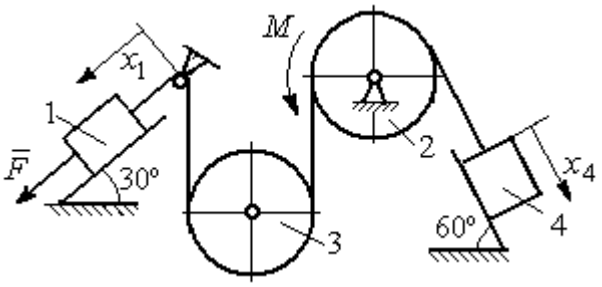

Рис. 6.14. Задание Д8. Исследование движения механической системы с двумя степенями свободы. Номера вариантов задания 7 – 10, 17 – 20, 27 – 30

Таблица 6.3

Исходные данные задания Д8. Исследование движения механической системы с двумя степенями свободы

Номер варианта задания	**1**	**2**	**3**	**4**	**5**	**6**	**7**	**8**	**9**	**10**	**11**	**12**	**13**	**14**	**15**
P_1, Н	P	$2P$	P	$1{,}5P$	P	$3P$	P	$1{,}2P$	$3P$	P	$2P$	P	P	$2P$	P
P_2, Н	$3P$	$3P$	$4P$	$3P$	$2P$	P	$2P$	$3P$	P	$2P$	$3P$	$2P$	$3P$	$4P$	$3P$
P_3, Н	$2P$	$2P$	$3P$	$2P$	$2P$	$2P$	$3P$	P	$2P$	$3P$	$2P$	$2P$	$2P$	P	$2P$
P_4, Н	$2P$	P	P	$2P$	$3P$	$3P$	P	P	$2P$	P	P	P	$2P$	$2P$	$2P$
R, м	$2r$	$1{,}5r$	$2{,}5r$	$1{,}2r$	$2r$	r	$1{,}5r$	r	$2r$	r	$1{,}5r$	$1{,}2r$	$2r$	$2r$	$2r$
F, Н	P	$2P$	P	$3P$	P	P	$2P$	$4P$	P	$2P$	P	$2P$	$1{,}5P$	$4P$	$2P$
M, Н·м	$2Pr$	$3Pr$	$4Pr$	$3Pr$	$3Pr$	$4Pr$	$2Pr$	$2Pr$	$3Pr$	$2Pr$	$3Pr$	$4Pr$	$3Pr$	$3Pr$	$2Pr$

Окончание табл. 6.3

Номер варианта задания	**16**	**17**	**18**	**19**	**20**	**21**	**22**	**23**	**24**	**25**	**26**	**27**	**28**	**29**	**30**
P_1, Н	$4P$	$1{,}5P$	P	$2P$	P	P	$1{,}5P$	$1{,}5P$	$2P$	P	P	$2P$	$1{,}2P$	$3P$	$1{,}2P$
P_2, Н	$2P$	$2P$	$2P$	$4P$	$3P$	$4P$	$3P$	$4P$	$3P$	$2P$	$2P$	$1{,}2P$	$2P$	$3P$	$2P$
P_3, Н	$2P$	$2P$	$3P$	$2P$	$2P$	$3P$	$2P$	$2P$	P	$2P$	$3P$	$2P$	P	P	$3P$
P_4, Н	$1{,}5P$	$2P$	$3P$	P	$2P$	$2P$	$2P$	P	$2P$	$3P$	P	P	$2P$	P	$2P$
R, м	$1{,}5r$	r	$1{,}5r$	$2r$	r	$1{,}2r$	$2r$	$1{,}5r$	$2r$	r	$1{,}5r$	$2r$	r	$1{,}2r$	$2r$
F, Н	$2P$	$2P$	P	$3P$	$4P$	$2P$	$3P$	$2P$	$3P$	P	$3P$	$1{,}5P$	$4P$	$2P$	$3P$
M, Н·м	$3Pr$	$2Pr$	$4Pr$	Pr	$4Pr$	$4Pr$	$2Pr$	Pr	$4Pr$	$2Pr$	$4Pr$	$2Pr$	$2Pr$	$3Pr$	$2Pr$

Пример выполнения задания Д8. Исследование движения механической системы с двумя степенями свободы

Платформа 3 лежит горизонтально на катке 5 и блоке 4 одинакового радиуса R (рис. 6.15). На платформу действует горизонтальная сила $\vec{F}$. К блоку 4, вращающемуся вокруг неподвижной оси, приложена пара сил с моментом M. Каток 5 катится по горизонтальной поверхности. К краю платформы одним концом прикреплена горизонтальная нить, а к другому концу, перекинутому через невесомый блок, прикреплён груз 6, движущийся вертикально. На платформе 3 установлен каток 2 радиуса R. К центру катка прикреплена нить, расположенная параллельно платформе и натянутая грузом 1, движущимся вертикально (см. рис. 6.15). Движение системы началось из состояния покоя. Качение тел без проскальзывания. Определить уравнения движения системы в обобщённых координатах, если $R = 2r$, веса тел $P_1 = P_6 = P$, $P_3 = 3P$, $P_4 = P_5 = P_2 = 2P$, $F = P$, $M = 3Pr$.

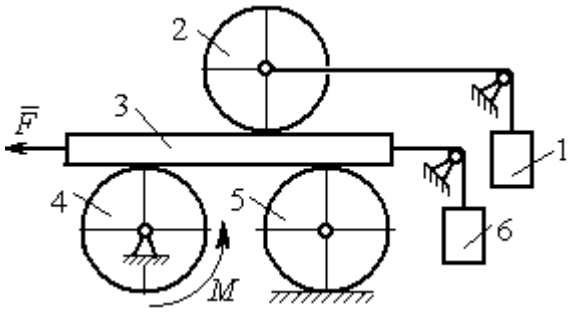

Рис. 6.15. Механическая система с двумя степенями свободы

Решение

Рассматриваемая механическая система, включающая катки 2, 5, платформу 3, блок 4 и грузы 1, 6, имеет две степени свободы, так как перемещение

катка 2 относительно платформы 3 не зависит от перемещения самой платформы. За обобщенные координаты выберем перемещение x_2 центра масс катка 2 относительно края платформы и перемещение x_3 платформы 3 относительно произвольной неподвижной вертикальной плоскости (рис. 6.16). Обобщенные скорости – скорость $\dot{x}_2$ центра масс катка 2 относительно края платформы и скорость платформы $\dot{x}_3$ относительно неподвижной вертикали. Уравнения Лагранжа II рода, описывающие движение системы:

$$\frac{d}{dt}\left(\frac{\partial T}{\partial \dot{x}_2}\right)-\frac{\partial T}{\partial x_2}=Q_{x_2}, \quad \frac{d}{dt}\left(\frac{\partial T}{\partial \dot{x}_3}\right)-\frac{\partial T}{\partial x_3}=Q_{x_3},$$

где T – кинетическая энергия системы; Q_{x_2}, Q_{x_3} – обобщенные силы, соответствующие указанным обобщенным координатам.

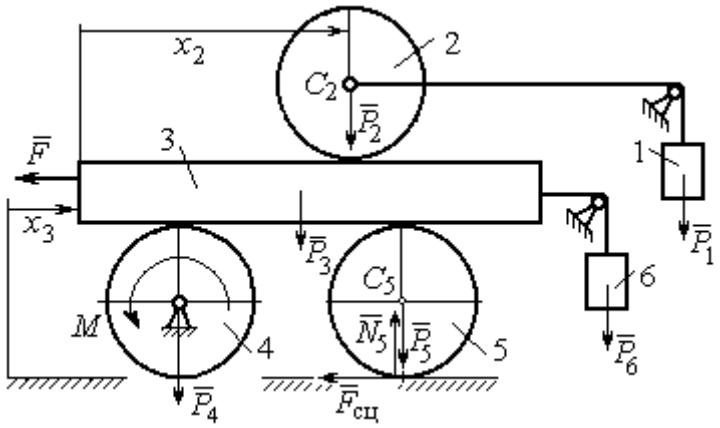

Рис. 6.16. Действующие силы
и обобщённые координаты механической системы

Вычислим кинетическую энергию системы как сумму кинетических энергий тел.

Платформа 3 совершает поступательное движение. Кинетическая энергия платформы $T_3=\frac{P_3}{2g}V_3^2$, где V_3 – скорость платформы, причём, в соответствии с выбором обобщённых координат и скоростей, $V_3=\dot{x}_3$.

Блок 4 вращается вокруг неподвижной оси. Энергия вращательного движения блока $T_4=\frac{1}{2}J_4\omega_4^2$, где J_4, ω_4 – осевой момент инерции блока 4 и его угловая скорость. Угловая скорость блока 4 $\omega_4=\frac{V_3}{R_4}=\frac{\dot{x}_3}{2r}$.

Каток 5 совершает плоскопараллельное движение, его кинетическая энергия вычисляется по формуле: $T_5 = \frac{1}{2}\frac{P_5}{g}V_{C_5}^2 + \frac{1}{2}J_5\omega_5^2$, где J_5 – момент инерции катка относительно оси вращения, проходящей через его центр масс; ω_5, V_{C_5} – угловая скорость и скорость центра масс катка 5. Для определения скорости центра масс катка 5 заметим, что точка касания катка с платформой имеет скорость, равную скорости платформы, а точка *K* касания катка с неподвижной горизонтальной поверхностью является его мгновенным центром скоростей. Следовательно, скорость центра катка равна половине скорости платформы: $V_{C_5} = \frac{1}{2}V_3 = \frac{1}{2}\dot{x}_3$. Угловая скорость катка 5 $\omega_5 = \frac{V_3}{2R_5} = \frac{\dot{x}_3}{4r}$ (рис. 6.17, *a*).

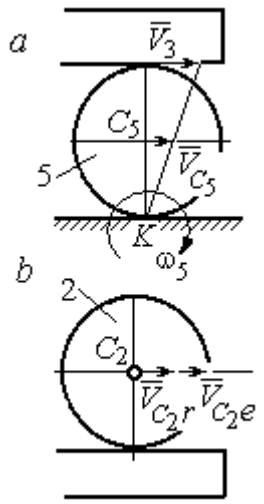

Рис. 6.17. Скорости центров катков 2 и 5

При расчёте кинетической энергии катка 2 необходимо учитывать, что каток совершает сложное движение. Качение катка по поверхности платформы является относительным движением, перемещение его вместе с платформой – переносным. Абсолютная скорость V_{C_2} центра масс катка 2 представляется в виде векторной суммы $\vec{V}_{C_2} = \vec{V}_{C_2r} + \vec{V}_{C_2e}$ (рис. 6.17, *b*), где $\vec{V}_{C_2e}$ – вектор переносной скорости катка, равный по модулю скорости платформы, $V_{C_2e} = V_3 = \dot{x}_3$; $\vec{V}_{C_2r}$ – вектор относительной скорости центра масс катка, равный по величине скорости центра масс катка 2 относительно края платформы, $V_{C_2r} = \dot{x}_2$. Модуль абсолютной скорости центра масс катка 2 равен сумме $V_{C_2} = V_{C_2r} + V_{C_2e} = \dot{x}_2 + \dot{x}_3$ (рис. 6.17, *b*).

Угловая скорость переносного движения катка 2 равна нулю, поскольку переносное движение катка – это поступательное движение платформы. В результате угловая скорость катка 2 равна его угловой скорости в относительном

движении: $\omega_2 = \dfrac{V_{C_2 r}}{R_2} = \dfrac{\dot{x}_2}{2r}$. Кинетическая энергия катка 2 рассчитывается по формуле: $T_2 = \dfrac{1}{2}\dfrac{P_2}{g}V_{C_2}^2 + \dfrac{1}{2}J_2\omega_2^2$, где J_2 – осевой момент инерции катка 2; ω_2 – угловая скорость катка; V_{C_2} – абсолютная скорость центра масс катка 2.

Движение грузов 1 и 6 поступательное, их кинетические энергии вычисляются по формулам: $T_1 = \dfrac{P_1}{2g}V_1^2$, $T_6 = \dfrac{P_6}{2g}V_6^2$. При этом скорость груза 1 равна абсолютной скорости центра катка 2: $V_1 = V_{C_2} = \dot{x}_2 + \dot{x}_3$, а скорость груза 6 равна скорости платформы: $V_6 = V_3 = \dot{x}_3$.

Выразим кинетическую энергию системы через обобщённые скорости. Кинетическая энергия:

$$T = T_1 + T_2 + T_3 + T_4 + T_5 + T_6 =$$

$$= \frac{P_1}{2g}V_1^2 + \frac{1}{2}\frac{P_2}{g}V_{C_2}^2 + \frac{1}{2}J_2\omega_2^2 + \frac{P_3}{2g}V_3^2 + \frac{1}{2}J_4\omega_4^2 + \frac{1}{2}\frac{P_5}{g}V_{C_5}^2 + \frac{1}{2}J_5\omega_5^2 + \frac{P_6}{2g}V_6^2,$$

где значения скоростей: $V_1 = \dot{x}_2 + \dot{x}_3$, $V_{C_2} = \dot{x}_2 + \dot{x}_3$, $\omega_2 = \dfrac{\dot{x}_2}{2r}$, $V_3 = \dot{x}_3$, $\omega_4 = \dfrac{\dot{x}_3}{2r}$, $V_{C_5} = \dfrac{1}{2}\dot{x}_3$, $\omega_5 = \dfrac{\dot{x}_3}{4r}$, $V_6 = \dot{x}_3$. Значения осевых моментов инерции катков: $J_2 = \dfrac{P_2 R_2^2}{2g} = \dfrac{4Pr^2}{g}$, $J_4 = \dfrac{P_4 R_4^2}{2g} = \dfrac{4Pr^2}{g}$, $J_5 = \dfrac{P_5 R_5^2}{2g} = \dfrac{4Pr^2}{g}$. Подставляя значения скоростей, моментов инерции и данные задачи, получим выражение кинетической энергии системы в виде

$$T = \frac{P}{2g}(\dot{x}_2 + \dot{x}_3)^2 + \frac{1}{2}\cdot\frac{2P}{g}(\dot{x}_2 + \dot{x}_3)^2 + \frac{1}{2}\cdot\frac{4Pr^2}{g}\left(\frac{\dot{x}_2}{2r}\right)^2 + \frac{3P}{2g}\dot{x}_3^2 +$$

$$+\frac{1}{2}\cdot\frac{4Pr^2}{g}\left(\frac{\dot{x}_3}{2r}\right)^2 + \frac{1}{2}\cdot\frac{2P}{g}\left(\frac{\dot{x}_3}{2}\right)^2 + \frac{1}{2}\cdot\frac{4Pr^2}{g}\left(\frac{\dot{x}_3}{4r}\right)^2 + \frac{P}{2g}\dot{x}_3^2 =$$

$$= \frac{1}{2}\frac{P}{g}\dot{x}_2^2 + \frac{3P}{2g}(\dot{x}_2 + \dot{x}_3)^2 + \frac{23P}{8g}\dot{x}_3^2 = \frac{2P}{g}\dot{x}_2^2 + \frac{3P}{g}\dot{x}_2\dot{x}_3 + \frac{35P}{8g}\dot{x}_3^2.$$

Дадим системе возможное перемещение по координате x_3, оставляя координату x_2 без изменения: $\delta x_3 > 0, \delta x_2 = 0$ (рис. 6.18). При таком перемещении каток 2 стоит на платформе и движется поступательно вместе с ней. В этом случае работа сил тяжести $\vec{P}_2$, $\vec{P}_5$, $\vec{P}_3$ катков 2, 5 и платформы 3 равна нулю, так как перемещения точек приложения этих сил перпендикулярны векторам сил (см. рис. 6.18). Работа силы тяжести $\vec{P}_4$ равна нулю, так как точка приложения силы лежит на неподвижной оси вращения блока 4.

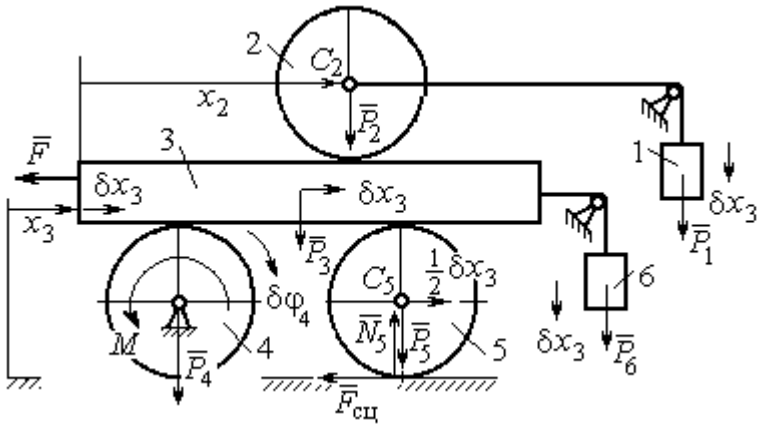

Рис. 6.18. Возможное перемещение системы при вариации обобщённых координат $\delta x_3 > 0$, $\delta x_2 = 0$

Работу будут производить сила $\vec{F}$, пара сил с моментом M и силы тяжести грузов $\vec{P}_1$ и $\vec{P}_6$. Суммарная работа сил на перемещении δx_3: $\delta A = -F\delta x_3 - M\delta\varphi_4 + P_1\delta x_3 + P_6\delta x_3$.

Представим полученное ранее соотношение $\omega_4 = \dfrac{\dot{x}_3}{2r}$ в дифференциальном виде: $d\varphi_4 = \dfrac{dx_3}{2r}$. Поскольку дифференциалы координат также являются возможными перемещениями, получим нужное соотношение $\delta\varphi_4 = \dfrac{\delta x_3}{2r}$. Теперь элементарную работу сил на возможном перемещении δx_3 с учётом значений сил можно представить в виде:

$$\delta A = -P\delta x_3 - 3Pr\frac{\delta x_3}{2r} + P\delta x_3 + P\delta x_3 = -\frac{1}{2}P\delta x_3,$$

отсюда обобщённая сила, соответствующая координате x_3: $Q_{x_3} = -\dfrac{1}{2}P$.

Дадим системе другое независимое перемещение – по координате x_2, оставляя координату x_3 без изменения: $\delta x_2 > 0, \delta x_3 = 0$ (рис. 6.19).

При этом возможном перемещении вся система стоит, кроме катка 2, который катится по поверхности неподвижной платформы, и груза 1, который опускается вертикально вниз. Работу совершает только сила тяжести груза 1. Выражая работу в виде $\delta A = P_1 \delta x_2 = P \delta x_2$, найдём обобщённую силу, соответствующую координате x_2: $Q_{x_2} = P$.

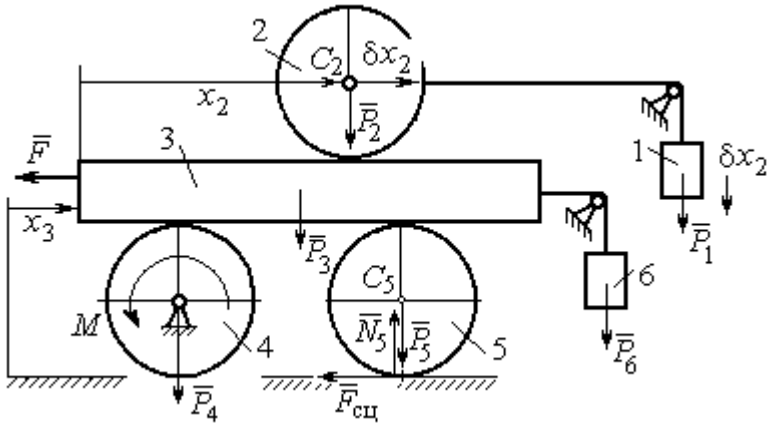

Рис. 6.19. Возможное перемещение системы при вариации обобщённых координат $\delta x_2 > 0$, $\delta x_3 = 0$

Составим уравнения Лагранжа. С этой целью вычислим частные производные от кинетической энергии по обобщенным скоростям $\dot{x}_3$ и $\dot{x}_2$:

$$\frac{\partial T}{\partial \dot{x}_3} = \frac{3P}{g}\dot{x}_2 + \frac{35P}{4g}\dot{x}_3, \quad \frac{\partial T}{\partial \dot{x}_2} = \frac{4P}{g}\dot{x}_2 + \frac{3P}{g}\dot{x}_3$$

и по обобщённым координатам: $\frac{\partial T}{\partial x_3} = 0, \frac{\partial T}{\partial x_4} = 0.$

Определим полные производные по времени от частных производных кинетической энергии по скоростям:

$$\frac{d}{dt}\left(\frac{\partial T}{\partial \dot{x}_3}\right) = \frac{3P}{g}\ddot{x}_2 + \frac{35P}{4g}\ddot{x}_3, \quad \frac{d}{dt}\left(\frac{\partial T}{\partial \dot{x}_2}\right) = \frac{4P}{g}\ddot{x}_2 + \frac{3P}{g}\ddot{x}_3.$$

Подставляя результаты расчётов в уравнения Лагранжа с учётом вычисленных значений обобщённых сил, получим систему дифференциальных уравнений, описывающих движение системы в обобщённых координатах:

$$12\ddot{x}_2 + 35\ddot{x}_3 = -2g, \quad 4\ddot{x}_2 + 3\ddot{x}_3 = g.$$

Алгебраическим решением системы служат значения ускорений:

$$\ddot{x}_3 = -\frac{5}{26}g = -0{,}19g \quad \text{и} \quad \ddot{x}_2 = \frac{41}{104}g = 0{,}39g.$$

Полученные выражения представляют собой дифференциальные уравнения, проинтегрировав которые дважды с нулевыми начальными условиями (движение началось из состояния покоя), найдём уравнения абсолютного движения платформы и относительного движения центра масс катка 2:

$$x_3 = -0{,}095gt^2, \quad x_2 = 0{,}195gt^2.$$

Отрицательное значение координаты x_3 означает, что движение платформы происходит в отрицательном направлении оси x_3 (см. рис. 6.16).

Абсолютное движение центра катка 2 представляется суммой относительного и переносного движений: $x_{C_2} = x_2 + x_3 = 0{,}1gt^2$.

Уравнение вращательного движения катка 2 находится на основании выражения $\varphi_2 = \frac{1}{R_2}x_2 = \frac{1}{2r}x_2 = 0{,}097\frac{gt^2}{r}$. Вращение блока 4 описывается уравнением $\varphi_4 = \frac{1}{R_4}x_3 = \frac{1}{2r}x_3 = -0{,}047\frac{gt^2}{r}$.

Движение катка 5 описывается двумя уравнениями: уравнением движения центра масс катка $x_{C_5} = \frac{1}{2}x_3 = -0{,}047gt^2$ и уравнением вращательного движения катка $\varphi_5 = \frac{x_3}{2R_5} = -0{,}024\frac{gt^2}{r}$.

СПИСОК РЕКОМЕНДУЕМОЙ ЛИТЕРАТУРЫ

Бать М. И., *Джанелидзе Г. Ю.*, *Кельзон А. С.* Теоретическая механика в примерах и задачах. Т. 1–2.– СПб.: Лань, 2010.

Бутенин Н. В., *Лунц Я. Л.*, *Меркин Д. Р.* Курс теоретической механики: в 2-х томах.– М.: Наука, 2009.

Вебер Г. Э., *Ляпцев С. А*. Лекции по теоретической механике. Екатеринбург: Изд-во УГГУ, 2008.

Тарг С. М. Краткий курс теоретической механики: учебн. для втузов. – М.: Высшая школа, 2010.

Учебное издание

Евгений Борисович Волков
Юрий Михайлович Казаков

ТЕОРЕТИЧЕСКАЯ МЕХАНИКА

сборник заданий для расчетно-графических работ

Учебно-методическое пособие
для самостоятельной работы студентов

Редактор *Л.В. Устьянцева*

Подписано в печать
Бумага писчая. Формат бумаги 60×84 1/16.
Гарнитура Times New Roman. Печать на ризографе.
Печ. л. 9,75 Уч. изд. л. 6,5 Тираж экз. Заказ №

Издательство УГГУ
620144, г. Екатеринбург, ул. Куйбышева, 30
Уральский государственный горный университет.
Отпечатано с оригинал-макета
в лаборатории множительной техники УГГУ

4. ДИНАМИКА ТОЧКИ 73
4.1. Дифференциальные уравнения движения точки. 73
4.2. Задание Д1. Интегрирование дифференциальных уравнений движения точки.... 73
4.3. Колебания материальной точки 80
4.4. Задание Д2. Исследование колебаний точки 84
4.5. Теорема об изменении кинетической энергии точки. 95
4.6. Задание Д3. Исследование движения точки
с применением теоремы об изменении кинетической энергии 96
5. ДИНАМИКА МЕХАНИЧЕСКОЙ СИСТЕМЫ 103
5.1. Описание движений твёрдых тел на основе общих теорем динамики системы . 103
5.2. Задание Д4. Динамический расчет механической системы 104
5.3. Теорема об изменении кинетической энергии системы. 112
5.4. Задание Д5. Исследование движения механической системы
с применением теоремы об изменении кинетической энергии 114
6. АНАЛИТИЧЕСКАЯ МЕХАНИКА 124
6.1. Принципы механики. Общее уравнение динамики 124
6.2. Задание Д6. Исследование механической системы
с применением общего уравнения динамики 126
6.3. Уравнения Лагранжа II рода 136
6.4. Задание Д7. Исследование механической системы с одной степенью свободы
с применением уравнений Лагранжа 137
6.5. Задание Д8. Исследование механической системы с двумя степенями свободы 145
СПИСОК РЕКОМЕНДУЕМОЙ ЛИТЕРАТУРЫ 155

Министерство науки и высшего образования РФ
ФГБОУ ВО
«Уральский государственный горный университет»

ОДОБРЕНО
Методической комиссией
горно-механического факультета

«___» _____ 2018 г.
Председатель комиссии
проф. В. П. Барановский

Брагин В. Г., Волков Е. Б., Казаков Ю. М.

ТЕОРЕТИЧЕСКАЯ МЕХАНИКА

Учебное пособие

Издание УГГУ Екатеринбург, 2018

УДК 531
Б 87

Рецензент: *Н. М. Суслов*, д-р техн. наук, заведующий кафедрой ГМК
Уральского государственного горного университета.

Учебное пособие рассмотрено на заседании кафедры технической механики от «07» июня 2018 г. (протокол № 7) и рекомендовано для издания в УГГУ.

Печатается по решению Учебно-методического совета Уральского государственного горного университета.

Брагин В. Г., Волков Е. Б., Казаков Ю. М.

Б 87 ТЕОРЕТИЧЕСКАЯ МЕХАНИКА: Учебное пособие / Ю. М. Казаков, В. Г. Брагин, Е. Б. Волков. – Екатеринбург: Изд-во УГГУ, 2018. – 250 с.
ISBN 978-5-8019-0460-3

Учебное пособие содержит краткие методические указания, примеры решений задач и упражнения для самостоятельной работы по основным темам курса теоретической механики: статика, кинематика точки и простейшие движения твёрдых тел, сложное движение точки, динамика точки и механической системы. Учебное пособие для студентов всех специальностей очной и заочной форм обучения.

ISBN 978-5-8019-0460-3

©Брагин В. Г., Волков Е. Б.,
Казаков Ю. М., 2018
©Уральский государственный горный университет, 2018

ОГЛАВЛЕНИЕ

1. СТАТИКА 4
1.1. Основные понятия статики 4
1.2. Система сходящихся сил. Условия равновесия 9
1.3. Произвольная плоская система сил 16
1.4. Равновесие систем тел 26
1.5. Произвольная пространственная система сил 34
1.6. Равновесие тел при наличии сил трения 44
2. КИНЕМАТИКА ТОЧКИ И ТВЁРДОГО ТЕЛА 55
2.1. Криволинейное движение точки 55
2.2. Поступательное движение и вращение твердого тела 62
вокруг неподвижной оси 62
2.3. Скорости точек при плоскопараллельном движении твёрдого тела 73
2.4. Ускорения точек при плоскопараллельном движении твёрдого тела 84
3. СЛОЖНОЕ ДВИЖЕНИЕ ТОЧКИ 100
3.1. Основные понятия и определения сложного движения точки 100
4. ДИНАМИКА ТОЧКИ 114
4.1. Дифференциальные уравнения движения точки 114
4.2. Колебания материальной точки 124
4.3. Теорема об изменении кинетической энергии точки 134
5. ОБЩИЕ ТЕОРЕМЫ ДИНАМИКИ СИСТЕМЫ 146
5.1. Теорема о движении центра масс системы 146
5.2. Теорема об изменении кинетического момента системы
относительно оси 148
5.3. Теорема об изменении кинетической энергии системы 153
5.4. Применение общих теорем динамики системы к описанию
движений твёрдого тела 162
6. ПРИНЦИПЫ МЕХАНИКИ 177
6.1. Принцип Даламбера для системы 177
6.2. Принцип возможных перемещений 182
6.3. Общее уравнение динамики 189
6.4. Уравнения Лагранжа II рода 201
7. ОТВЕТЫ И КРАТКИЕ ПОЯСНЕНИЯ 220
7.1. Ответы к упражнениям главы 1 220
7.2. Ответы к упражнениям главы 2 226
7.3. Ответы к упражнениям главы 3 231
7.4. Ответы к упражнениям главы 4 233
7.5. Ответы к упражнениям главы 5 236
7.6. Ответы к упражнениям главы 6 241
СПИСОК РЕКОМЕНДУЕМОЙ ЛИТЕРАТУРЫ 249

1. СТАТИКА

1.1. Основные понятия статики

Статика представляет раздел теоретической механики, в котором освещаются условия равновесия тел под действием систем сил.

Материальной точкой называют простейшую модель материального тела, размерами которого можно пренебречь и которое можно принять за геометрическую точку, имеющую массу, равную массе тела. Совокупность материальных точек называется **системой материальных точек**. Если система материальных точек такова, что движение каждой точки зависит от положения и движения остальных точек системы, то система называется **механической системой материальных точек**. Любое материальное тело представляет собой механическую систему материальных точек. Если точки системы связаны между собой так, что расстояния между любыми двумя точками не изменяются, то система называется **неизменяемой системой**, а тело – **абсолютно твердым телом**.

Силой в механике называют меру механического действия одного материального объекта (например, твердого тела) на другой. Единицей измерения силы в системе СИ является ньютон (Н). Совокупность сил, действующих на механическую систему (в частности, на твёрдое тело), называют **системой сил.**

Если система сил, приложенная к твердому телу, оставляет его в состоянии покоя или равномерного прямолинейного движения, то такая система сил называется **уравновешенной,** или **системой сил, эквивалентной нулю**.

Если одну систему сил, действующих на твердое тело или материальную точку, можно заменить другой системой, не изменяя при этом состояния покоя или движения, в котором находится тело или материальная точка, то такие две системы сил называются **эквивалентными**. Если система сил эквивалентна одной силе, то эта сила называется **равнодействующей** данной системы сил.

Основные виды связей и их реакции

Всякое твердое тело, которое может занимать произвольное положение в пространстве, называется свободным. Если на тело наложены внешние связи, стесняющие (ограничивающие) свободу его перемещений, то тело является несвободным. Сила, с которой данная связь действует на тело, препятствуя его перемещениям, называется **реакцией связи**. Всякое несвободное твердое тело можно рассматривать как свободное, если освободить тело от связей и заменить действие связей их реакциями. **Реакция связи направлена в сторону, противоположную тому направлению, вдоль которого связь препятствует перемещению тела.**

Опора тела на гладкую плоскость (поверхность) без трения. Реакция $\vec{R}$ абсолютно гладкой поверхности приложена в точке касания и направлена перпендикулярно к общей касательной соприкасающихся поверхностей (рис. 1.1, *a*). Такая реакция называется **нормальной реакцией**.

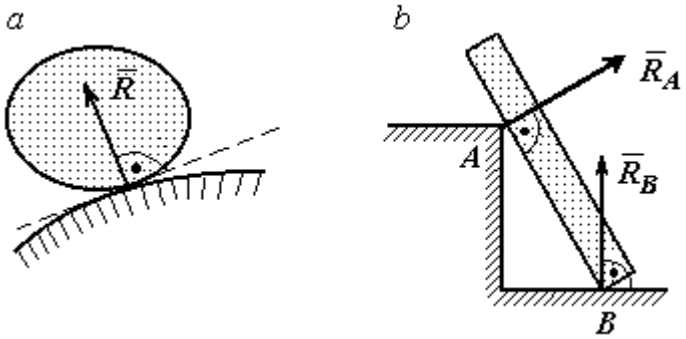

Рис. 1.1. Реакция опоры:

Брус с гладкой поверхностью (рис. 1.1, *b*), опирающийся в точке *B* на гладкий пол и в точке *A* на ребро (точечную опору), имеет реакциями опор $\vec{R}_B$ – реакцию пола и $\vec{R}_A$ – реакцию ребра (точечной опоры). Реакции приложены к брусу и направлены по нормалям к поверхности пола и поверхности бруса.

Цилиндрический шарнир и подвижная опора (каток). Цилиндрический шарнир (на рис. 1.2, *a* обозначен буквой *A*) представляет собой устройство, которое допускает поворот тела в плоскости, перпендикулярной оси шарнира (например, цилиндрическая втулка, надетая на неподвижный цилиндр).

Реакция цилиндрического шарнира $\vec{R}_A$ лежит в плоскости, перпендикулярной оси шарнира. При решении задач неизвестную по величине и направлению реакцию цилиндрического шарнира представляют в виде составляющих, $\vec{X}_A$, $\vec{Y}_A$, направленных вдоль координатных осей (см. рис. 1.2, *a*). Величина реакции $\vec{R}_A$ определяется по формуле: $R_A = \sqrt{X_A^2 + Y_A^2}$, где $\vec{X}_A$, $\vec{Y}_A$ – составляющие реакции.

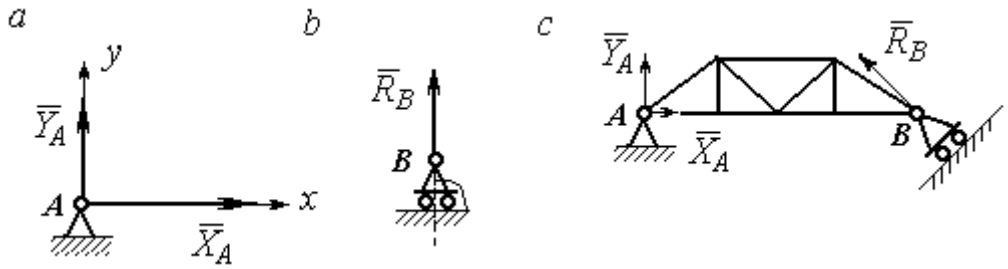

Рис. 1.2. Реакции шарнирных опор:
a – цилиндрический шарнир; *b* – каток; *c* – мостовая конструкция с цилиндрической шарнирной опорой и опорой на каток

Реакция $\vec{R}_B$ опоры на каток (подвижной опоры) (рис. 1.2, *b*) перпендикулярна опорной поверхности.

На рис. 1.2, *c* показаны реакции связей мостовой конструкции с цилиндрической шарнирной опорой и подвижной опорой (катком). Реакция цилиндрического шарнира в точке *A* изображена в виде разложения на взаимно перпендикулярные составляющие $\vec{X}_A$, $\vec{Y}_A$, реакция $\vec{R}_B$ катка в точке *B* перпендикулярна наклонной плоскости, на которой стоит каток.

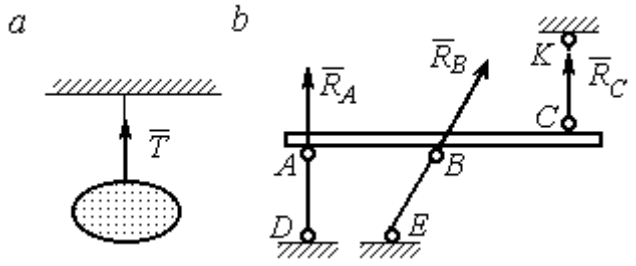

Рис. 1.3. Реакция гибкой нити и невесомого стержня

Гибкая связь и жесткий невесомый стержень. Связь в виде гибкой нерастяжимой нити (каната, троса) препятствует удалению тела от точки подвеса. (рис. 1.3, *a*). Реакция связи $\vec{T}$,

равная натяжению нити, приложена к телу и направлена вдоль нити в сторону противоположную направлению, вдоль которого нить препятствует перемещению тела

Если опорой тела служит невесомый стержень с шарнирами на концах, то реакция прямолинейного стержня приложена к телу и направлена вдоль стержня. Направление реакции стержня противоположно направлению, по которому стержень препятствует перемещению тела.

Реакции невесомых стержней, удерживающих балку, изображённую на рис. 1.3, *b*, направлены исходя из предположения, что балка может перемещаться вниз. При этом стержни *AD* и *BE* сжаты, а стержень *CK* растянут.

Сферический шарнир. Связь в виде сферического шарнира не позволяет перемещать тело в пространстве, но допускает поворот в пространстве вокруг неподвижной точки. Реакция сферического шарнира может иметь любое направление в пространстве. При решении задач реакцию изображают ее составляющими. На рис. 1.4 реакция $\vec{R}_A$ сферического шарнира A разложена на составляющие $\vec{X}_A, \vec{Y}_A, \vec{Z}_A$ по направлениям координатных осей. Величина реакции сферического шарнира определяется по формуле: $R_A = \sqrt{X_A^2 + Y_A^2 + Z_A^2}$.

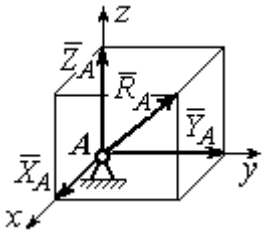

Рис. 1.4. Реакция сферического шарнира

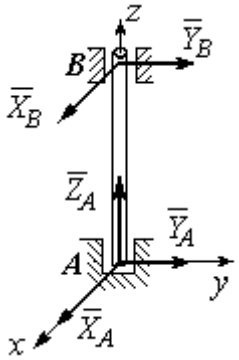

Рис. 1.5. Реакции подшипника и подпятника

Подшипник и подпятник. Подшипник представляет собой цилиндрический шарнир (рис. 1.5, подшипник *B*). Его реакция может иметь любое направление в плоскости, перпендикулярной оси шарнира. При решении задач реакция подшипника раскладывается на две составляющие. Например, на рис. 1.5 реакция $\vec{R}_B$ подшип-

ника *B* разложена на составляющие $\vec{X}_B, \vec{Y}_B$, параллельные координатным осям. Величина реакции подшипника определяется по формуле: $R_B = \sqrt{X_B^2 + Y_B^2}$.

Подпятник является цилиндрическим шарниром с упором. В задачах реакция подпятника обычно изображается векторами $\vec{X}_A, \vec{Y}_A, \vec{Z}_A$, представляющими разложение силы реакции подпятника по заданным направлениям координатных осей (см. рис. 1.5, подпятник *A*). Величина реакции подпятника определяется по формуле: $R_A = \sqrt{X_A^2 + Y_A^2 + Z_A^2}$.

Проекция силы на ось и на плоскость

Проекция силы на ось есть алгебраическая величина, равная произведению модуля силы на косинус угла между силой и положительным направлением оси. Если этот угол острый, проекция положительна, если тупой – отрицательна. Если сила перпендикулярна оси, её проекция на ось равна нулю.

Проекции сил $\vec{F}$, $\vec{Q}$, $\vec{P}$, изображённых на рис. 1.6, *a*, на ось *x*: $F_x = F\cos\alpha$, $Q_x = Q\cos\alpha_1 = -Q\cos\varphi$, $P_x = P\cos 90^\circ = 0$.

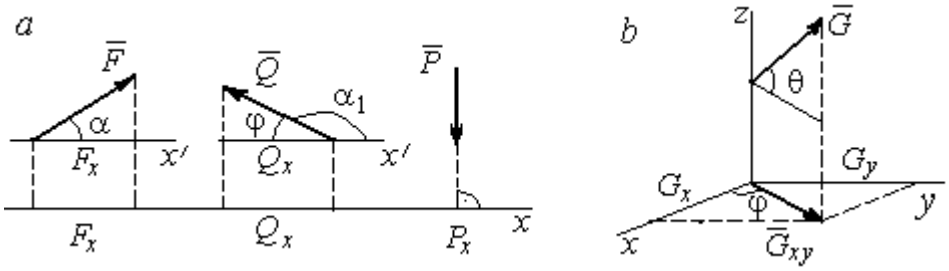

Рис. 1.6. Проекция силы на ось и на плоскость:
a – проекция силы на ось; *b* – проекция силы на плоскость

Проекцией силы на плоскость называется вектор, заключённый между проекциями начала и конца силы $\vec{G}$ на эту плоскость.

На рис. 1.6, *b* вектор $\vec{G}_{xy}$ является проекцией силы $\vec{G}$ на плоскость *xy*. По величине $G_{xy} = G\cos\theta$, где θ – угол между направлением силы $\vec{G}$ и её проек-

ции $\vec{G}_{xy}$. Проекции силы $\vec{G}$ на оси xyz: $G_x = G_{xy}\cos\varphi = G\cos\theta\cos\varphi$, $G_y = G_{xy}\sin\varphi = G\cos\theta\sin\varphi$, $G_z = G\sin\theta$.

1.2. Система сходящихся сил. Условия равновесия

Для равновесия **пространственной системы сходящихся сил** необходимо и достаточно, чтобы суммы проекций всех сил на каждую из трёх осей прямоугольной системы координат были равны нулю:

$$\sum F_{kx} = 0,\ \sum F_{ky} = 0,\ \sum F_{kz} = 0,$$

где F_{kx}, F_{ky}, F_{kz} – проекции всех сил на координатные оси.

Для равновесия **плоской системы сходящихся сил** необходимо и достаточно, чтобы суммы проекций всех сил на каждую из двух осей прямоугольной системы координат, расположенной в плоскости действия сил, были равны нулю: $\sum F_{kx} = 0$, $\sum F_{ky} = 0$, где F_{kx}, F_{ky} – проекции всех сил на координатные оси.

Примеры решения задач на равновесие сходящейся системы сил

Задача 1. Каток весом 20 кН удерживается на гладкой наклонной плоскости тросом, который одним концом закреплён на поверхности шара, а другим – на вертикальной стене (рис. 1.7). Угол наклона троса к вертикальной стене $\beta = 120°$. Угол наклона плоскости к горизонту $\alpha = 45°$. Определить силу давления катка на плоскость и натяжение троса.

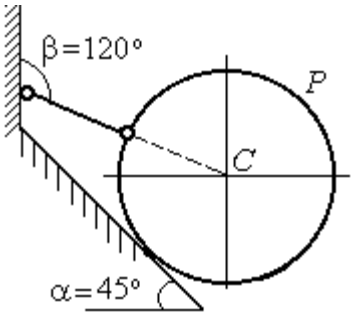

Рис. 1.7. Равновесие шара

Решение

При равновесии на каток действуют сила тяжести $\vec{P}$, реакция троса $\vec{N}$ и реакция опоры $\vec{R}$. Линии действия всех сил находятся в одной плоскости и пересекаются в центре шара. Направления реакций показаны на рис. 1.8.

Условия равновесия плоской сходящейся системы сил:

$$\sum F_{kx} = 0,\ \sum F_{ky} = 0.$$

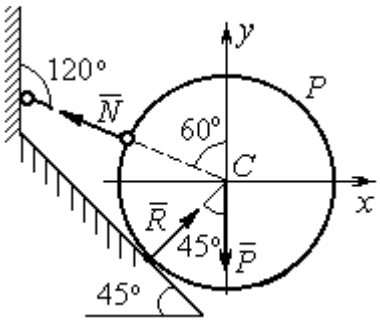

Рис. 1.8. Силы, действующие на каток, при его равновесии

Проведя оси координат, как показано на рис. 1.8, выразим условия равновесия в виде системы уравнений:

$$\sum F_{kx} = -N\cos 30^\circ + R\cos 45^\circ = 0;$$

$$\sum F_{ky} = N\cos 60^\circ + R\cos 45^\circ - P = 0.$$

Подставляя в уравнения исходные данные задачи, найдем: $N = 14{,}64$ кН, $R = 17{,}93$ кН.

Натяжение троса равно модулю его реакции. Сила давления катка на плоскость равна реакции опоры гладкой плоскости, но направлена в противоположную сторону.

Задача 2. Кронштейн состоит из невесомых стержней *AC* и *BC*, скрепленных друг с другом и с вертикальной стеной шарнирами, как показано на рис. 1.9. Стержень *BC* горизонтален, стержень *AC* составляет с горизонталью угол $\beta = 60^\circ$. К шарниру *C* прикреплены два троса, удерживающие грузы 1 и 2 весом $G_1 = 10$ кН и $G_2 = 12$ кН. Трос, удерживающий груз 1, вертикален, а другой перекинут через блок *D* так, что угол наклона участка троса *CD* к вертикали $\alpha = 60^\circ$. Определить реакции стержней *BC* и *AC*.

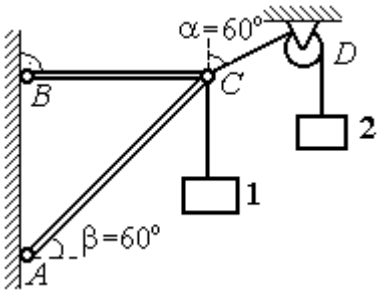

Рис. 1.9. Равновесие кронштейна

Решение

Рассмотрим равновесие узла *C*, в котором закреплены стержни и тросы. На узел *C* действуют реакции $\vec{T}_1$ и $\vec{T}_2$ тросов, натянутых грузами 1 и 2, и реакции $\vec{N}_1$ и $\vec{N}_2$ стержней *BC* и *AC* (рис. 1.10). Модули реакций тросов $\vec{T}_1$ и $\vec{T}_2$ равны весу грузов: $T_1 = G_1$, $T_2 = G_2$.

Плоская система сил ($\vec{T}_1$, $\vec{T}_2$, $\vec{N}_1$, $\vec{N}_2$) является сходящейся. Условия равновесия: $\sum F_{kx} = 0$, $\sum F_{ky} = 0$. Проведя оси координат xCy, как показано на рис. 1.10, и определяя проекции сил на оси, получим систему уравнений:

$$N_1 + N_2\cos 60^\circ - T_2\cos 30^\circ = 0;$$

$$N_2\cos 30^\circ + T_1 - T_2\cos 60^\circ = 0.$$

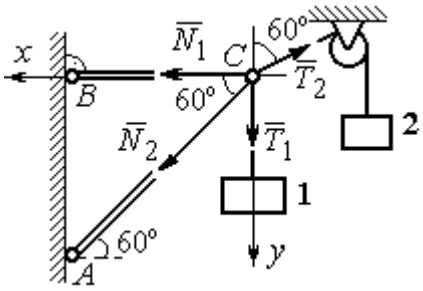

Рис. 1.10. Силы, действующие на узел *C* при его равновесии

Подставим в уравнения исходные данные задачи. С учётом того, что $T_1 = G_1 = 10$ кН, $T_2 = G_2 = 12$ кН, найдём значения реакций: $N_1 = 12{,}7$ кН, $N_2 = -4{,}62$ кН. Отрицательная величина N_2 означает, что вектор $\vec{N}_2$ реакции стержня *AC* направлен в противоположную сторону.

Задача 3. Груз весом $P = 20$ кН поднимается стержневым краном *ABC* посредством каната, перекинутого через блоки *B* и *D* (рис. 1.11). Блок *B* установлен в месте шарнирного соединения невесомых стержней *AB* и *BC*, блок *D* укреплён так, что участок троса *DB* составляет с вертикалью угол $\beta = 60^\circ$. Стержни *AB* и *BC* соединены со стенками шарнирами. Конец троса, несущий груз *P*, переброшен через блок *E* и на отрезке *BE* составляет с вертикалью угол $\alpha = 30^\circ$. Пренебрегая трением в блоке и размерами блока *B*, определить усилия в стержнях *AB* и *BC* при равновесии груза.

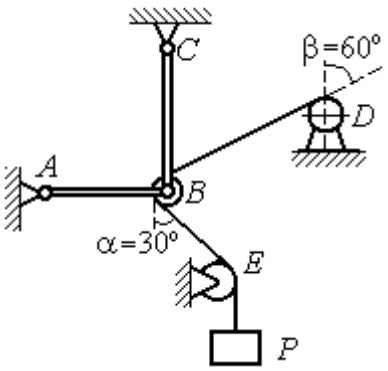

Рис. 1.11. Равновесие стержневой конструкции

Решение

Рассмотрим равновесие блока *B* вместе с отрезками нити *BE* и *BD*. Освободим блок *B* от связей и заменим их реакциями.

Рассматривая блок и отрезок нити как одно целое, можно не учитывать силы взаимного давления нити и блока. На блок действует реакция $\vec{T}$ нити *BD*, приложенная в точке *D*, численно равная весу груза *P*, реакция $\vec{T}'$ нити *BE*, приложенная в точке *E* и также численно равная весу груза *P* и реакции стержней $\vec{N}_1$, $\vec{N}_2$ (см. рис. 1.12).

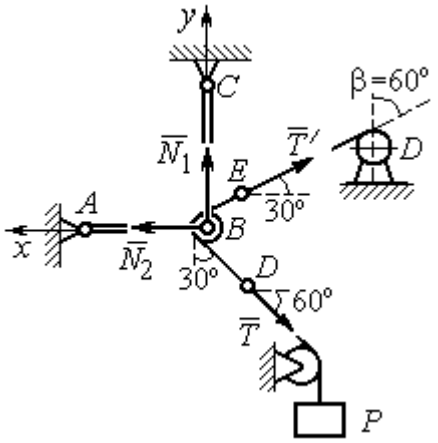

Рис. 1.12. Силы, действующие на блок *B*, при его равновесии

Пренебрегая размерами блока, можно считать систему сил сходящейся. Проведём координатные оси, как показано на рис. 1.12, и выразим условия равновесия плоской сходящейся системы сил в виде системы уравнений:

$$\sum F_{kx} = N_2 - T'\cos 30^\circ - T\cos 60^\circ = 0;\ \sum F_{ky} = N_1 + T'\cos 60^\circ - T\cos 30^\circ = 0.$$

Решая полученную систему уравнений с учётом, что $T' = T = P$ = 20 кН, получим: N_1 = 7,32 кН, N_2 = 27,32 кН.

Задача 4. Шахта ориентируется в вертикальной плоскости с помощью несвободного проволочного отвеса *CBDP*, натянутого грузом весом *P* = 50 Н (рис. 1.13).

Определить натяжения частей отвеса *CB*, *BD*, *DP* и натяжения оттяжек *BA* и *DE*, если угол отклонения оттяжки *BC* от горизонтали $\alpha = 60^\circ$, а отклонение средней части отвеса *BD* от вертикали $\beta = 4^\circ$. Весом проволоки отвеса пренебречь.

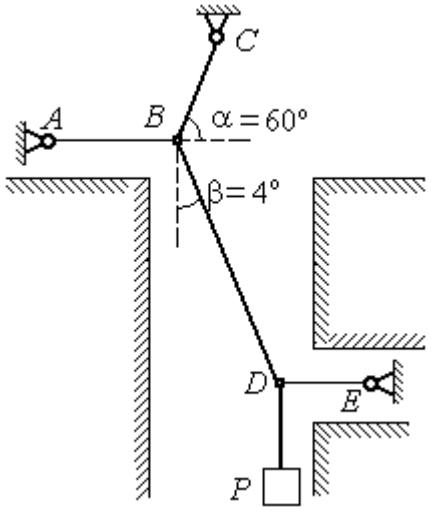

Рис. 1.13. Схема отвеса

Решение

Рассмотрим равновесие узла *D*, в котором сходятся три силы – реакция $\vec{S}$ средней части отвеса, реакция $\vec{T}_E$ оттяжки *DE* и реакция $\vec{T}_P$ отвеса на участке

DP, равная весу груза $T_P = P$ (рис. 1.14). Выберем оси координат *xDy*, как показано на рис. 1.14, и составим уравнения равновесия узла *D:*

$$\sum F_{kx} = S\cos 86^\circ - T_E = 0\,; \;\; \sum F_{ky} = S\cos 4^\circ - T_P = 0\,.$$

Из второго уравнения с учётом, что натяжение отвеса на участке *DP* $T_P = P =$ 50 Н, находим натяжение S на среднем участке отвеса: $S = \dfrac{T_P}{\cos 4^\circ} = 50{,}12$ Н. Из первого уравнения находим натяжение $T_E = S\cos 86^\circ = 3{,}49$ Н.

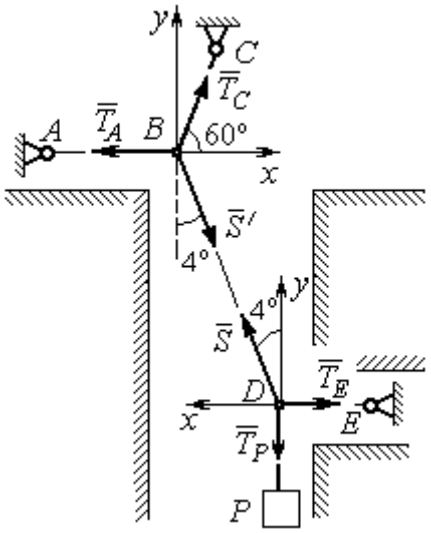

Рис.1.14. Силы, действующие в узлах *B* и *D* при равновесии отвеса

Теперь рассмотрим равновесие узла *B*, на который действуют реакция $\vec{T}_A$ оттяжки *BA*, реакция $\vec{T}_C$ верхней части отвеса *BC* и реакция $\vec{S}'$ средней части отвеса. Вектор силы $\vec{S}'$ противоположен направлению вектора $\vec{S}$: $\vec{S}' = -\vec{S}$, а численно (по принципу равенства действия и противодействия) они равны $S' = S$ (см. рис. 1.14). Выберем оси координат *xBy*, как показано на рис. 1.14, и составим уравнения равновесия узла *B:*

$$\sum F_{kx} = T_C\cos 60^\circ + S'\cos 86^\circ - T_A = 0\,; \quad \sum F_{ky} = T_C\cos 30^\circ - S'\cos 4^\circ = 0\,.$$

Находим натяжение отвеса на верхнем участке *BC* и натяжение T_A оттяжки *BA*: $T_C = \dfrac{S'\cos 4^\circ}{\cos 30^\circ} = 57{,}73$ Н; $T_A = T_C\cos 60^\circ + S'\cos 86^\circ = 32{,}36$ Н.

Задача 5. Груз *P* = 20 кН удерживается двумя стержнями *AC*, *AD* одинаковой длины и цепью *AB*, скреплённых в точке *A*, так, что плоскость треугольника *ADC* горизонтальна (рис. 1.15). Цепь *BA* отклонена от вертикальной стены на угол $\beta = 60^\circ$ и расстояние *CE* = *ED.* Трос закреплён одним концом в точке *A*, а другой его конец, несущий груз, переброшен через блок *K* так, что отрезок

троса *АК* находится в плоскости, параллельной плоскости стены, и составляет с горизонтом угол $\alpha = 30^\circ$. Крепления стержней шарнирные. Углы у оснований стержней $\angle DCA = \angle CDA = 60^\circ$. Определить реакции стержней и натяжение цепи. Весами стержней пренебречь.

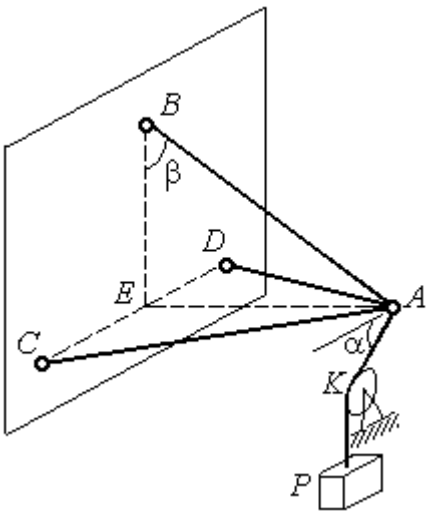

Рис. 1.15. Конструкция пространственного кронштейна

Решение

Рассмотрим равновесие узла *А*. Освобождаем узел от связей, заменяя действие связей реакциями. Реакции стержней $\vec{S}_D$ и $\vec{S}_C$ направлены по стержням, реакция цепи $\vec{S}_B$ направлена вдоль линии натянутой цепи (рис. 1.16). Реакция троса $\vec{T}$ направлена вдоль троса по линии *АК* и численно равна весу груза: $T = P$. Направления реакций выбраны в предположении, что стержни и цепь растянуты.

Выберем систему координат, как показано на рис. 1.16. На узел *А* действует пространственная сходящаяся система сил.

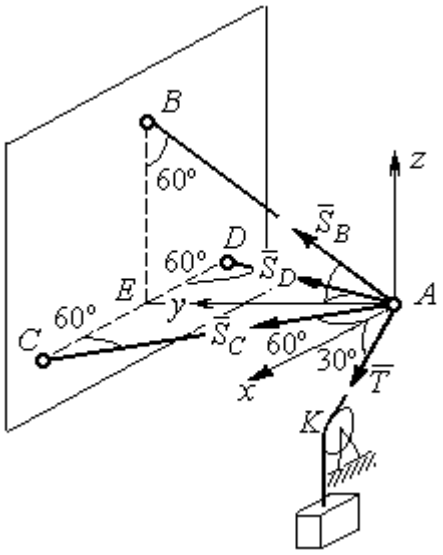

Рис. 1.16. Силы, действующие на узел *А*, при его равновесии

Условия равновесия пространственной сходящейся системы сил $\sum F_{kx} = 0$, $\sum F_{ky} = 0$, $\sum F_{kz} = 0$, где F_{kx}, F_{ky}, F_{kz} – проекции всех сил на координатные оси. Составляем уравнения равновесия:

$$\sum F_{kx} = S_C \cos 60^\circ - S_D \cos 60^\circ + T \cos 30^\circ = 0;$$

$$\sum F_{ky} = S_C \cos 30^\circ + S_D \cos 30^\circ + S_B \cos 30^\circ = 0; \quad \sum F_{kz} = S_B \cos 60^\circ - T \cos 60^\circ = 0.$$

Решая эту систему, находим $S_B = T = P = 20$ кН; $S_C = -27{,}32$ кН; $S_D = 7{,}32$ кН. Знак минус величины S_C показывает, что реакция стержня AC имеет обратное направление. Натяжение цепи равно модулю реакции $\vec{S}_B$.

Задача 6. Подъёмное устройство (рис. 1.17) состоит из двух стержневых опор DB и DA и растяжки DC, соединённых в точке D. В точке D к устройству прикреплена вертикальная нить, удерживающая груз весом $P = 50$ кН.

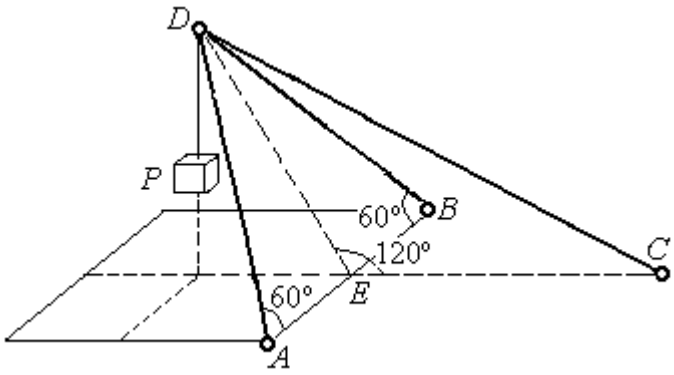

Рис. 1.17. Конструкция подъёмного устройства

Определить реакцию стержневых опор и усилие в растяжке подъёмного устройства, если крепления стержней шарнирные, угол $\angle DEC = 120^\circ$, $AE = EB$, $DE = EC$, а углы в основании опор $\angle DAB = \angle DBA = 60^\circ$.

Решение

Рассматриваем равновесие узла D. Освобождаем узел от связей, заменяя действие связей реакциями. Реакции стержней $\vec{S}_A$, $\vec{S}_B$, $\vec{S}_C$ направлены по стержням, реакция нити $\vec{T}$, численно равная весу тела, направлена вдоль нити (рис. 1.18). Направление реакций выбрано в предположении, что все стержни растянуты.

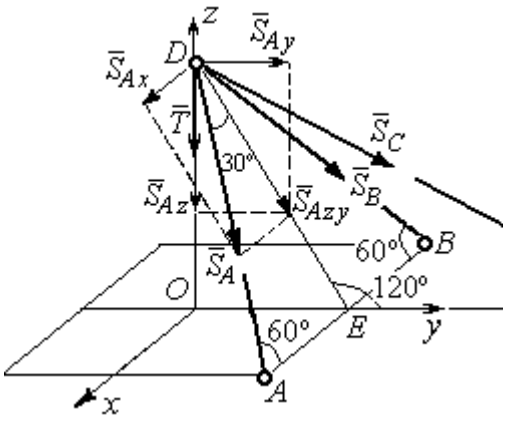

Рис. 1.18. Силы, действующие на узел D, при его равновесии

На узел D действует пространственная сходящаяся система сил. Выберем систему координат $Oxyz$, как показано на рис. 1.18, и составим уравнения равновесия. Заметим, что при определении проекции си-

лы $\vec{S}_A$ на оси координат следует вначале получить её проекции $\vec{S}_{Ax}$ на ось Ox и $\vec{S}_{Azy}$ – на плоскость Oyz, а затем найти проекции силы $\vec{S}_{Azy}$ на оси Oy и Oz. На рис. 1.18 показана последовательность вычисления проекций силы $\vec{S}_A$ на оси координат: $S_{Ax} = S_A\cos60^\circ$, $S_{Ay} = S_{Azy}\cos60^\circ = S_A\cos30^\circ\cos60^\circ$, $S_{Az} = -S_{Azy}\cos30^\circ = -S_A\cos^2 30^\circ$. Определение проекций силы $\vec{S}_B$ производится аналогично. Сила $\vec{S}_C$ расположена в плоскости Oyz и имеет своими проекциями $S_{Cy} = S_C\cos30^\circ$, $S_{Cz} = -S_C\cos60^\circ$. В результате уравнения равновесия узла D принимают вид

$$\sum F_{ky} = S_A\cos30^\circ\cos60^\circ + S_B\cos30^\circ\cos60^\circ + S_C\cos30^\circ = 0;$$

$$\sum F_{kx} = S_A\cos60^\circ - S_B\cos60^\circ = 0;$$

$$\sum F_{kz} = -S_A\cos^2 30^\circ - S_B\cos^2 30^\circ - S_C\cos60^\circ - T = 0.$$

Решая систему, получим: $S_A = S_B = -50$ кН, $S_C = 50$ кН.

Отрицательные значения S_A и S_B означают, что реакций стержней AD и DB направлены в противоположную сторону. В результате стержни AD и DB сжаты, а стержень DC растянут.

1.3. Произвольная плоская система сил

Система сил, расположенных в одной плоскости, называется **плоской системой сил.**

Алгебраическим моментом $M_O(\vec{F})$ силы $\vec{F}$ относительно центра O, или просто **моментом силы** $\vec{F}$ относительно центра, называют взятое с соответствующим знаком произведение модуля силы $\vec{F}$ и кратчайшего расстояния h от центра до линии действия силы (рис. 1.19, *а*): $M_O(\vec{F}) = \pm Fh$. Величину h называют **плечом силы.** Единица измерения момента – Н·м. Момент считается положительным, если сила $\vec{F}$ стремится повернуть тело вокруг центра в

направлении против хода часовой стрелки, и отрицательным – в обратном случае.

На рис. 1.19, *b* показаны знаки моментов сил $\vec{F}$ и $\vec{Q}$ относительно центра *O*: $M_O(\vec{F}) = +Fh_2$, $M_O(\vec{Q}) = -Qh_1$. Момент силы $\vec{R}$ относительно центра *O* равен нулю: $M_O(\vec{R}) = 0$, так как плечо силы равно нулю.

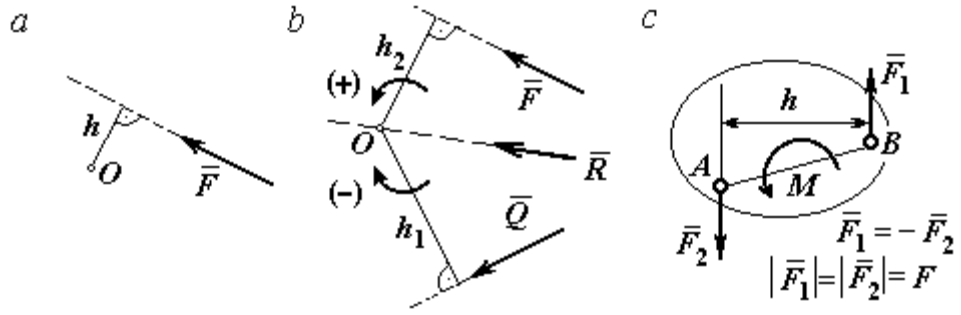

Рис. 1.19. Схемы к вычислению момента силы:
a, *b* – момент силы относительно центра; *c* – момент пары сил

Парой сил, или просто парой (рис.1.19, *c*), называют систему двух равных по модулю сил, параллельных, направленных в противоположные стороны и не лежащих на одной прямой. **Плечом пары** называют кратчайшее расстояние между линиями действия ее сил. Алгебраическим моментом пары сил, или **моментом пары,** называют взятое со знаком плюс или минус произведение модуля одной из сил пары и плеча пары. Правило знаков такое же, как и для момента силы. Пара сил, показанная на рис. 1.19, *c*, имеет плечо h и момент *M*: $M = F_1 h = F_2 h$. Поскольку пара сил характеризуется только ее моментом, на схемах пару часто изображают дуговой стрелкой, показывающей направление поворота твердого тела под действием пары (см. *M* на рис. 1.19, *c*).

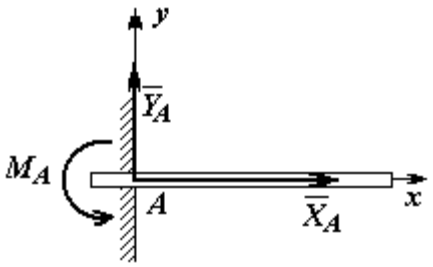

Рис. 1.20. Реакция жесткой заделки

Жесткая заделка. Такая связь (рис. 1.20) препятствует не только линейным перемещениям тела, но и повороту. Реакция жесткой заделки состоит из силы

реакции $\vec{R}_A$ и пары сил с моментом M_A. Силу реакции жесткой заделки $\vec{R}_A$ изображают ее составляющими $\vec{X}_A$ и $\vec{Y}_A$, направленными вдоль координатных осей (см. рис. 1.20). Величина силы реакции $\vec{R}_A$ определяется по формуле: $R_A = \sqrt{X_A^2 + Y_A^2}$.

При вычислении моментов сил часто применяют **теорему Вариньона** о том, что момент равнодействующей системы сил относительно любого центра равен сумме моментов всех сил этой системы относительно того же центра. На рис. 1.21 показана схема применения теоремы Вариньона. Силу $\vec{F}$ раскладываем на составляющие $\vec{F}_1$, $\vec{F}_2$, направленные вдоль координатных осей так, что имеет место равенство $\vec{F} = \vec{F}_1 + \vec{F}_2$. Численно составляющие $\vec{F}_1$ и $\vec{F}_2$ равны проекциям силы $\vec{F}$ на координатные оси: $F_1 = F\cos\alpha$, $F_2 = F\sin\alpha$. Для каждой из составляющих находим плечи h_1 и h_2 относительно центра *O*. Тогда (с учётом знаков) момент силы $\vec{F}$ относительно центра *O*: $M_O(\vec{F}) = M_O(\vec{F}_1) + M_O(\vec{F}_2) = F_1 h_1 + F_2 h_2$.

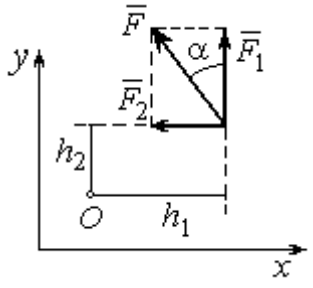

Рис.1.21. Применение теоремы Вариньона

Распределённая нагрузка. Силы, приложенные непрерывно вдоль некоторой поверхности, называются **распределенными**. Распределённая нагрузка характеризуется интенсивностью *q*. Интенсивность нагрузки, равномерно распределённой вдоль прямой, измеряется в Н/м. На рис. 1.22 приведена плоская система сил, равномерно распределённых вдоль прямой. Равнодействующая $\vec{Q}$ сил, равномерно распределённых вдоль прямой, приложена в середине отрезка действия распределённой нагрузки и по модулю равна про-

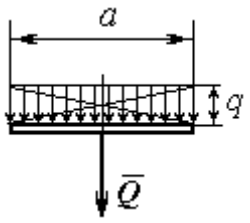

Рис. 1.22. Нагрузка, равномерно распределённая по прямой

изведению интенсивности нагрузки на длину её действия: $Q = qa$, где a – длина отрезка действия распределённой нагрузки.

Основная форма условий равновесия плоской системы сил. Для равновесия плоской системы сил необходимо и достаточно, чтобы суммы проекций всех сил на каждую из двух осей прямоугольной системы координат, расположенной в плоскости действия сил, были равны нулю и сумма моментов сил относительно любого центра, находящегося в плоскости действия сил, была равна нулю:

$$\sum F_{kx} = 0, \ \sum F_{ky} = 0, \ \sum M_A(\vec{F}_k) = 0,$$

где F_{kx}, F_{ky} – проекции всех сил на координатные оси; $M_A(\vec{F}_k)$ – моменты всех сил относительно произвольно выбранного центра A.

Примеры решения задач на равновесие произвольной плоской системы сил

Задача 7. Однородная балка AB весом P = 100 кН прикреплена к стене шарниром A (рис.1.23). Балка удерживается под углом 60° к вертикали при помощи троса, прикреплённого к балке в точке B, перекинутого через блок D и несущего груз Q. Участок троса DB образует с вертикалью угол 30°. В точке C к балке подвешен груз G весом G = 200 кН. Определить вес груза Q, удерживающий балку в равновесии, и реакцию шарнира A, пренебрегая трением в блоке, если расстояние $BC = 0{,}25BA$.

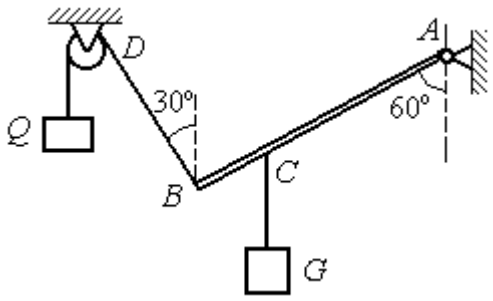

Рис. 1.23. Равновесие балки

Решение

Объектом равновесия является балка AB. На балку действуют сила тяжести $\vec{P}$, приложенная в середине отрезка AB, реакция шарнира A, представлен-

ная в виде двух составляющих $\vec{X}_A$ и $\vec{Y}_A$, направленных вдоль координатных осей, реакция $\vec{T}_1$ нити, удерживающей груз *Q*, и реакция $\vec{T}_2$ нити, удерживающей груз *G*. Направления сил и реакций связей показаны на рис. 1.24.

Силы – $\vec{T}_1$, $\vec{T}_2$, $\vec{P}$, $\vec{X}_A$, $\vec{Y}_A$, действующие на балку, составляют произвольную плоскую систему. Условия равновесия произвольной плоской системы сил:

$$\sum F_{kx} = 0\,;\ \sum F_{ky} = 0\,;\ \sum M_A(\vec{F}_k) = 0\,.$$

Выберем систему координат *xAy,* как показано на рис. 1.24.

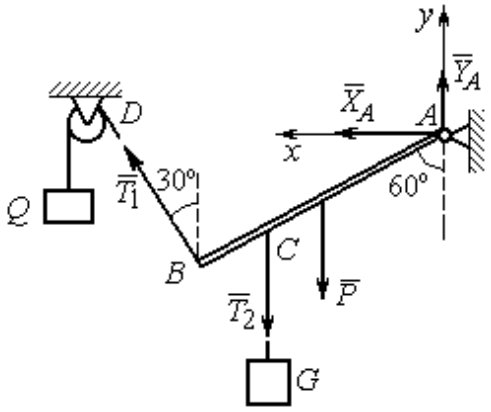

Рис. 1.24. Внешние силы и реакции связей при равновесии балки

Первые два уравнения равновесия имеют вид

$$\sum F_{kx} = X_A + T_1\cos 60^\circ = 0;$$

$$\sum F_{ky} = Y_A + T_1\cos 30^\circ - T_2 - P = 0.$$

Выберем центром точку *A* и будем вычислять моменты сил относительно этого центра. Обозначим (для удобства записи) длину $AB = \ell$. Условие равновесия балки в форме равенства нулю суммы моментов сил относительно центра *A* имеет вид

$$\sum M_A(\vec{F}_k) = -T_1\ell + T_2\frac{3}{4}\ell\cos 30^\circ + P\frac{1}{2}\ell\cos 30^\circ = 0.$$

Подставим данные из условия задачи, с учётом, что реакция нити, удерживающей груз *Q*, по модулю равна весу этого груза: $T_1 = Q$, а реакция нити, удерживающей груз *G*, численно равна весу груза *G*: $T_2 = G$.

Получим систему уравнений:

$$X_A + Q\cdot 0{,}5 = 0,\ \ Y_A + Q\cdot 0{,}866 - 300 = 0,\ \ -Q + 173{,}2 = 0.$$

Решая систему, найдём $Q = 173{,}2$ кН, $X_A = -86{,}6$ кН, $Y_A = 150{,}01$ кН.

Задача 8. Рама *ACE* (рис. 1.25, *a*) в точке *A* закреплена на цилиндрической шарнирной опоре, а в точке *B* поддерживается вертикальным невесомым стержнем *BK*. На раму действуют: пара сил с моментом $M = 8$ кН·м, сила $\vec{F}$, равная по модулю $F = 10$ кН, приложенная в точке *D* под углом 60° к раме, и равномерно распределенная на отрезке *AB* нагрузка интенсивностью $q = 2$ кН/м. В точке *E* под прямым углом к отрезку *CE* рамы прикреплен трос, перекинутый через блок и несущий груз $P = 20$ кН.

Пренебрегая весом балки, определить реакцию шарнира *A* и реакцию стержневой опоры *BK*, если $a = 2$ м.

Решение

Рассмотрим равновесие рамы *ACE*. Выбираем систему координат *xAy*, например, как показано на рис. 1.25, *b*.

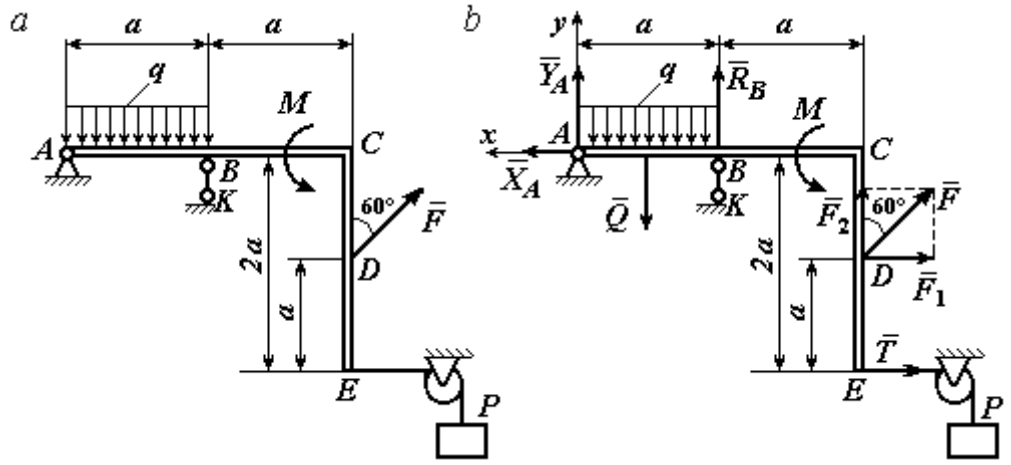

Рис. 1.25. Равновесие рамы:
a – конструкция и нагрузка рамы; *b* – внешние силы и реакции связей при равновесии рамы

Заменяем действие связей их реакциями. Изображаем реакцию $\vec{R}_A$ шарнира *A* двумя ее составляющими $\vec{X}_A$ и $\vec{Y}_A$, направленными, соответственно, вдоль горизонтальной оси *Ax* и вертикальной *Ay*. Реакция $\vec{R}_B$ невесомой стержневой опоры *BK* приложена в точке *B* и направлена вдоль стержня *BK*. Действие груза *P* на раму изображается реакцией троса $\vec{T}$, модуль которой ра-

вен весу груза $T = P$. Заменяем распределенную нагрузку её равнодействующей $\vec{Q}$. Сила $\vec{Q}$ приложена в середине отрезка AB и численно равна: $Q = qa = 2 \cdot 2 = 4$ кН. На рис. 1.25, *b* показано направление внешних сил и реакций при равновесии рамы. Направление реакции стержневой опоры *BK* выбрано в предположении, что стержень сжимается.

При равновесии рамы *ACE* действующие на неё силы составляют уравновешенную произвольную плоскую систему сил ($\vec{Q}, \vec{F}, \vec{X}_A, \vec{Y}_A, \vec{R}_B, \vec{T}, M$) ~ 0. Условия равновесия имеют вид $\sum F_{kx} = 0$; $\sum F_{ky} = 0$; $\sum M_A(\vec{F}_k) = 0$. Вычисляя проекции сил на оси *Ax*, *Ay*, первые два уравнения из условий равновесия получим в виде:

$$\sum F_{kx} = X_A - F\cos 30^\circ - T = 0; \quad \sum F_{ky} = Y_A - Q + R_B + F\cos 60^\circ = 0. \qquad (1.1)$$

При составлении третьего уравнения моменты сил будем вычислять относительно центра *A*. В этом случае линии действия сил $\vec{X}_A$ и $\vec{Y}_A$, составляющих реакцию шарнира *A*, проходят через центр *A*, плечи сил равны нулю, и, следовательно, моменты этих сил относительно данного центра равны нулю: $M_A(\vec{X}_A) = 0$, $M_A(\vec{Y}_A) = 0$.

При определении момента силы $\vec{F}$ удобнее воспользоваться теоремой Вариньона. С этой целью представим вектор силы $\vec{F}$ как равнодействующую двух сил $\vec{F}_1$ и $\vec{F}_2$, параллельных осям *Ax* и *Ay*: $\vec{F} = \vec{F}_1 + \vec{F}_2$ (см. рис. 1.25, *b*). Величины сил $\vec{F}_1$ и $\vec{F}_2$ определяются как проекции силы *F* на оси координат: $F_1 = F\cos 30^\circ$, $F_2 = F\cos 60^\circ$. По теореме Вариньона момент силы $\vec{F}$ относительно центра *A* равен сумме моментов сил $\vec{F}_1$ и $\vec{F}_2$ относительно того же центра *A*: $M_A(\vec{F}) = M_A(\vec{F}_1) + M_A(\vec{F}_2) = F_1 \cdot a + F_2 \cdot 2a$.

В результате уравнение равновесия в форме моментов имеет вид

$$\sum M_A(\vec{F}_k) = -Q \cdot 0{,}5a + R_B a + M + F\cos 60^\circ \cdot 2a + F\cos 30^\circ \cdot a + T2a = 0. \quad (1.2)$$

Подставляя в уравнения равновесия (1.1), (1.2) численные значения из условий задачи, получим систему уравнений относительно неизвестных X_A, Y_A, R_B. Решая эту систему, найдем: X_A= 28,66 кН; Y_A= 59,66 кН; R_B = – 60,66 кН.

Отрицательное значение величины R_B означает, что фактическое направление реакции $\vec{R}_B$ стержневой опоры BK противоположно направлению, показанному на рис. 1.25, *b*, т. е. стержень BK растягивается. Реакция шарнирной опоры *A* – сила $\vec{R}_A$ – находится как геометрическая (векторная) сумма сил $\vec{X}_A$ и $\vec{Y}_A$. Величина реакции $R_A = \sqrt{X_A^2 + Y_A^2} = \sqrt{28{,}66^2 + 59{,}66^2} = 66{,}18$ кН.

Задача 9. Прямоугольная рама *ABCED* (рис. 1.26) в точке *A* закреплена жёсткой заделкой. В точке *E* к раме прикреплена нить, составляющая угол 60º к горизонту. Другой конец нити, переброшенный через невесомый блок, несёт груз весом *P* = 15 кН. На раму действуют: пара сил с моментом M = 12 кН·м, сила $\vec{F}$, равная по модулю *F* = 10 кН, приложенная в точке *C* под углом 30° к горизонтальному участку рамы *BE*, и равномерно распределенная на отрезке *BC* нагрузка интенсивностью *q* = 2 кН/м. В точке *D* под углом 60° к горизонту на раму действует сила $\vec{G}$, численно равная 20 кН.

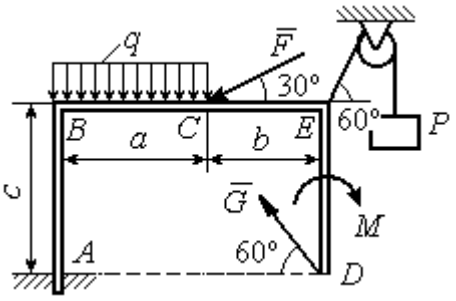

Рис. 1.26. Конструкция рамы

Пренебрегая весом рамы, определить реакцию жесткой заделки в точке *A*, если размеры рамы: *a* = 2 м, *b* = 1 м, *c* = 5 м.

Решение

Объектом равновесия является рама *ABCED.* Связями в данной конструкции являются жесткая заделка рамы в точке *A* и нить, натянутая грузом *P.* Заменяем действие связей их реакциями. Изображаем реакцию жесткой заделки в точке *A* в виде силы, которую представим двумя ее составляющими $-\vec{X}_A$ и

$\vec{Y}_A$, и парой сил с моментом M_A (рис. 1.27). Реакция нити $\vec{T}$, приложенная к раме в точке *E*, направлена вдоль нити и численно равна весу груза $T = P$. Заменяем распределенную нагрузку её равнодействующей $\vec{Q}$. Сила $\vec{Q}$ приложена в середине отрезка *AB* и численно равна: $Q = qa = 4$ кН.

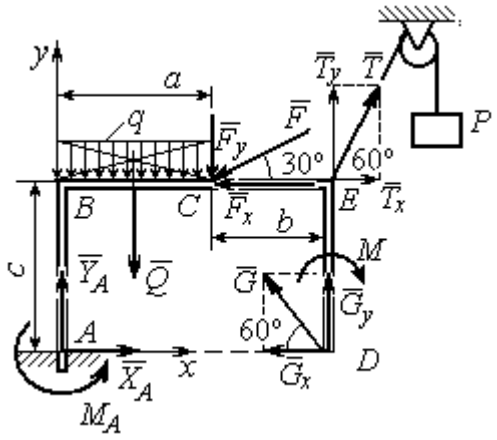

Рис. 1.27. Внешние силы и реакции связей при равновесии рамы

Действующие на раму силы составляют уравновешенную произвольную плоскую систему сил: $(\vec{Q}, \vec{F}, \vec{X}_A, \vec{Y}_A, \vec{G}, \vec{T}, M) \sim 0$. Условия равновесия для такой системы сил: $\sum F_{kx} = 0$; $\sum F_{ky} = 0$; $\sum M_A(\vec{F}_k) = 0$.

Выбираем систему координат *xAy*, например, как показано на рис. 1.27, и составляем уравнения равновесия:

$$\sum F_{kx} = X_A - F\cos 30^\circ + T\cos 60^\circ - G\cos 60^\circ = 0; \quad (3)$$

$$\sum F_{ky} = Y_A - Q - F\cos 60^\circ + T\cos 30^\circ + G\cos 30^\circ = 0. \quad (4)$$

Моменты сил будем вычислять относительно центра *A*. В этом случае моменты сил $\vec{X}_A$ и $\vec{Y}_A$ равны нулю: $M_A(\vec{X}_A) = 0$; $M_A(\vec{Y}_A) = 0$.

При определении момента силы $\vec{F}$ удобно воспользоваться теоремой Вариньона. С этой целью представим вектор силы $\vec{F}$ как равнодействующую двух сил $\vec{F}_x$ и $\vec{F}_y$, параллельных осям *Ax* и *Ay*: $\vec{F} = \vec{F}_x + \vec{F}_y$ (см. рис. 1.27). Величины сил $\vec{F}_x$ и $\vec{F}_y$ определяются как проекции силы $\vec{F}$ на оси координат: $F_x = F\cos 30^\circ$, $F_y = F\cos 60^\circ$. Плечо вектора силы $\vec{F}_x$ относительно центра *A* равно *c* (как длина перпендикуляра, проведённого из центра *A* на линию действия силы $\vec{F}_x$), плечом силы $\vec{F}_y$ является расстояние *a*. По теореме Вариньона

момент силы $\vec{F}$ относительно центра A равен алгебраической сумме моментов сил $\vec{F}_x$ и $\vec{F}_y$ относительно того же центра:

$$M_A(\vec{F}) = M_A(\vec{F}_x) + M_A(\vec{F}_y) = F_x \cdot c - F_y \cdot a = F\cos 30^\circ \cdot c - F\cos 60^\circ \cdot a .$$

Аналогично вычисляем моменты сил $\vec{G}$ и $\vec{T}$: $M_A(\vec{G}) = G\cos 30^\circ \cdot (a+b)$; $M_A(\vec{T}) = -T\cos 60^\circ \cdot c + T\cos 30^\circ \cdot (a+b)$. В результате уравнение моментов имеет вид:

$$\sum M_A(\vec{F}_k) = F\cos 30^\circ \cdot c - F\cos 60^\circ \cdot a - T\cos 60^\circ \cdot c + T\cos 30^\circ \cdot (a+b) +$$

$$+ G\cos 30^\circ \cdot (a+b) - Q\frac{a}{2} - M + M_A = 0. \qquad (1.5)$$

Подставляя в уравнения равновесия (1.3) – (1.5) численные значения из условий задачи, получим систему уравнений относительно неизвестных X_A, Y_A, M_A, откуда найдём значения реакций: X_A= 11,16 кН; Y_A= –21,31 кН; M_A = –70,73 Н·м. Знаки показывают, что составляющая $\vec{Y}_A$ силы реакции жёсткой заделки и момент реакции M_A направлены в противоположную сторону. Величина силы реакции жесткой заделки $R_A = \sqrt{X_A^2 + Y_A^2}$ = 24,05 кН.

Упражнения

Упражнение 1.1

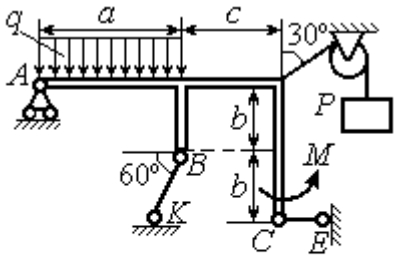

a = 3 м, b = 1 м, c = 2 м,
P = 15 кН, M = 3 кНм, q = 5 кН/м.
Найти реакцию стержней BK, CE
и реакцию шарнира A

Упражнение 1.2

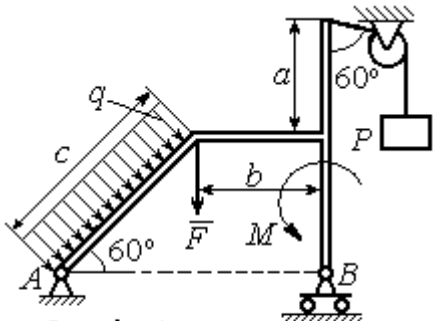

a = 2 м, b = 1 м, c = 3 м,
M = 3 кНм, q = 3 кН/м,
P = 2 кН, F = 4 кН.
Найти реакцию шарниров A и B

Рис. 1.28. Задания для самостоятельного решения. Упражнения 1.1, 1.2

Упражнение 1.3

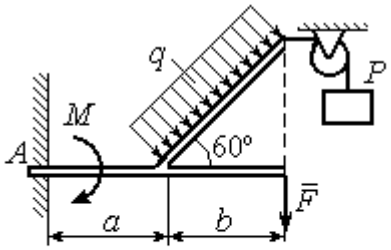

$a = 1$ м, $b = 2$ м, $F = 2$ кН,
$P = 3$кН, $M = 3$ кН·м,
$q = 2$ кН/м
Найти реакцию жесткой заделки

Упражнение 1.4

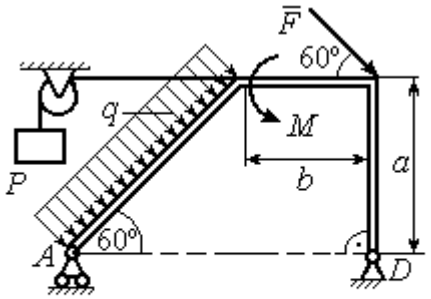

$a = 3$ м, $b = 1$ м, $P = 2$ кН, $F = 3$ кН,
$M = 3$ кН·м, $q = 2$ кН/м.
Найти реакцию шарниров A и D

Рис. 1.29. Задания для самостоятельного решения. Упражнения 1.3, 1.4

1.4. Равновесие систем тел

Связи, соединяющие части конструкции, называются **внутренними** в отличие от **внешних** связей, скрепляющих конструкцию с внешними телами, не входящими в данную конструкцию.

Одним из способов решения задач на равновесие сил, действующих на сочленённую конструкцию, является **разбиение конструкции на отдельные тела** и составление уравнений равновесия для каждого из тел, входящих в конструкцию. В уравнения равновесия будут входить только силы, непосредственно приложенные к телу, равновесие которого рассматривается. **При этом реакции внутренних связей, приложенные к разным телам, будут попарно равны по модулю и противоположны по направлению.**

Примеры решения задач на равновесие систем тел

Задача 10. Диск весом Q = 100 кН опирается на вертикальную стенку и на наклонную балку AB. На диск действует сила $\vec{F}$, равная по величине 50 кН (рис. 1.30). Линия действия силы $\vec{F}$ проходит через центр диска под углом 30º к его вертикальному диаметру.

Однородная балка AB весом $G = 80$ кН закреплена в точке A шарнирно и удерживается под углом 60º к стене при помощи вертикального троса, один конец которого закреплён на балке в точке B, а другой – переброшен через блок и несёт груз весом P. Определить давление диска на стенку и на балку, реакцию шарнира A и вес груза P, удерживающий конструкцию в равновесии, если длина балки AB $\ell = 6$ м, радиус диска $r = 1$ м.

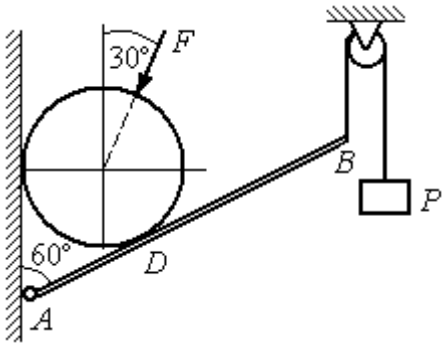

Рис. 1.30. Равновесие составной конструкции

Решение

Объект равновесия включает балку и диск и представляет собой составную конструкцию. Опора диска на балку в точке D является внутренней связью конструкции. Рассмотрим равновесие диска и балки отдельно.

Освобождаем диск от связей. На диск действует сила веса $\vec{Q}$, сила $\vec{F}$ и реакции $\vec{N}$ и $\vec{R}$ опор диска на стену в точке K и на балку в точке D (рис. 1.31). Силы, приложенные к диску, составляют плоскую систему сходящихся сил. Выберем систему координат, как показано на рис. 1.31, и составим уравнения равновесия:

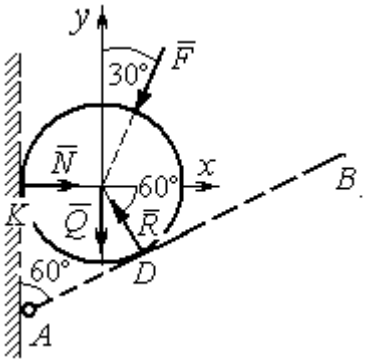

Рис. 1.31. Внешние силы и реакции связей при равновесии диска

$$\sum F_{kx} = -F\cos 60^\circ - R\cos 60^\circ + N = 0; \quad (1.6)$$

$$\sum F_{ky} = -F\cos 30^\circ + R\cos 30^\circ - Q = 0. \quad (1.7)$$

Рассмотрим равновесие балки AB (рис. 1.32).

На балку действуют сила тяжести $\vec{G}$, реакция шарнира A, (на рис. 1.32 показано её разложение на составляющие $\vec{X}_A$ и $\vec{Y}_A$), реакция нити $\vec{T}$, численно равная весу груза P, и сила $\vec{R}'$ давления диска на балку. Сила давления $\vec{R}'$ про-

тивоположна реакции $\vec{R}$ опоры диска на балку и численно равна ей. Система сил ($\vec{X}_A, \vec{Y}_A, \vec{G}, \vec{T}, \vec{R}'$), действующих на балку, является произвольной плоской. Условия равновесия такой системы сил: $\sum F_{kx} = 0$; $\sum F_{ky} = 0$; $\sum M_A(\vec{F}_k) = 0$.

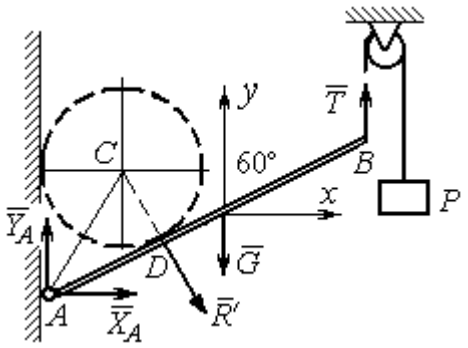

Рис. 1.32. Силы, действующие на балку, при равновесии

Выберем оси, как показано на рис. 1.32, и составим уравнения равновесия, полагая точку A центром, относительно которого производятся вычисления моментов сил:

$$\sum F_{kx} = X_A + R'\cos 60^\circ = 0, \tag{1.8}$$

$$\sum F_{ky} = Y_A - R'\cos 30^\circ - G + T = 0, \tag{1.9}$$

$$\sum M_A(\vec{F}_k) = -R' \cdot AD - G \cdot \frac{\ell}{2}\cos 30^\circ + T\ell\cos 30^\circ = 0. \tag{1.10}$$

Добавив к уравнениям (1.8) – (1.10) равновесия балки AB уравнения (1.6), (1.7) равновесия диска с учётом, что $R' = R$, получим систему пяти уравнений с пятью неизвестными. Подставляя данные из условия задачи и решая совместную систему, найдём: $R = 165{,}47$ кН; $N = 107{,}74$ кН; $P = 95{,}26$ кН; $X_A = -82{,}73$ кН; $Y_A = 128{,}03$ кН.

Сила давления диска на стену равна модулю реакции опоры $\vec{N}$ и направлена в противоположную сторону, сила давления диска на балку равна $\vec{R}'$.

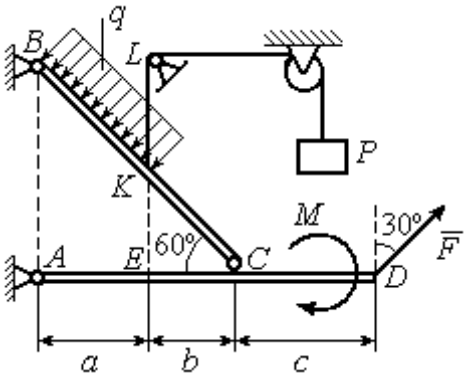

Рис.1.33. Равновесие кронштейна как сочленённой конструкции

Задача 11. Кронштейн состоит из горизонтальной балки AD, прикрепленной к вертикальной стене в точке A, и откоса BC, соединённого с балкой AD в точке C под углом 60º и прикреплённого к вертикальной стене в точке B (рис. 1.33). Все соедине-

ния шарнирные. На конструкцию действуют сила $\vec{F}$, приложенная в точке D под углом 30º к вертикали и равная по модулю F =10 кН, пара сил с моментом M = 8 кН·м и равномерно распределенная на отрезке BK нагрузка интенсивностью q = 3 кН/м. В точке K к балке BC прикреплена нить, другой конец которой, переброшенный через невесомые блоки, несёт груз весом P = 5 кН (см. рис. 1.33).

Определить реакции шарниров A, B и C, если a = 2 м, b = 1 м, c = 3 м, а на отрезке KL нить натянута вертикально.

Решение

Рассмотрим равновесие каждой из составных частей конструкции – балки BC и балки AD. Освобождаем балки от связей и заменяем их реакциями (рис. 1.34).

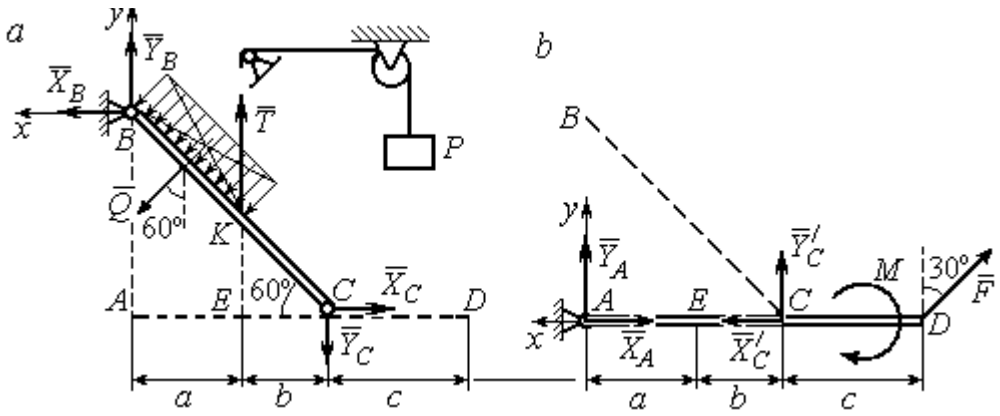

Рис. 1.34. Равновесие элементов конструкции кронштейна:
a - силы, действующие на балку *BC*; *b* - силы, действующие на балку *AD*

На рис. 1.34, *a* показаны реакции внешних и внутренних связей балки BC: реакция $\vec{R}_B$ шарнира B, реакция нити $\vec{T}$, равная по величине весу груза, $T = P$ и реакция $\vec{R}_C$ внутреннего шарнира C. Реакции шарниров B и C представлены в виде разложения на составляющие $\vec{X}_B$, $\vec{Y}_B$ и $\vec{X}_C$, $\vec{Y}_C$. Заменяем равномерную нагрузку равнодействующей силой $\vec{Q}$, приложенной в середине отрезка BK (см. рис. 1.34, *a*) и численно равной $Q = q \cdot BK = q \cdot \dfrac{a}{\cos 60^\circ} = q \cdot 2a$.

Система сил ($\vec{Q}$, $\vec{X}_B$, $\vec{Y}_B$, $\vec{X}_C$, $\vec{Y}_C$, $\vec{T}$), действующая на балку *BC*, является произвольной плоской уравновешенной системой сил. Выберем оси координат *xBy*, как показано на рис. 1.34, *a*, и составим уравнения равновесия. При этом моменты сил будем вычислять относительно центра *C*:

$$\sum F_{kx} = X_B + Q\cos 30^\circ - X_C = 0; \tag{1.11}$$

$$\sum F_{ky} = Y_B - Q\cos 60^\circ + T - Y_C = 0; \tag{1.12}$$

$$\sum M_C(\vec{F}_k) = X_B \cdot AB - Y_B(a+b) - Tb + Q\left(CK + \frac{1}{2}BK\right) = 0, \tag{1.13}$$

где $AB = (a+b)\mathrm{tg}60^\circ$; $CK = 2b$; $\frac{1}{2}BK = a$.

Рассмотрим равновесие балки *AD* (рис. 1.34, *b*).

На балку действует сила $\vec{F}$, реакция $\vec{R}_A$ шарнира *A* и реакция $\vec{R}'_C$ внутреннего шарнира *C*. Реакция $\vec{R}'_C$ равна по величине и противоположна по направлению реакции $\vec{R}_C$. На рис. 1.34, *b* реакция $\vec{R}_A$ представлена составляющими $\vec{X}_A$ и $\vec{Y}_A$, реакция $\vec{R}'_C$ – составляющими $\vec{X}'_C$ и $\vec{Y}'_C$. При этом следует отметить: $\vec{X}'_C = -\vec{X}_C$; $\vec{Y}'_C = -\vec{Y}_C$.

Выберем оси координат *xAy* как показано на рис. 1.34, *b*, и составим уравнения равновесия балки *AD*, вычисляя моменты сил относительно центра *C*:

$$\sum F_{kx} = -X_A + X'_C - F\cos 60^\circ = 0; \tag{1.14}$$

$$\sum F_{ky} = Y_A + Y'_C + F\cos 30^\circ = 0; \tag{1.15}$$

$$\sum M_C(\vec{F}_k) = -Y_A(a+b) + F\cos 30^\circ \cdot c - M = 0. \tag{1.16}$$

Решая совместно систему уравнений (1.11) – (1.16) с учётом исходных данных задачи и равенства модулей сил $X_C = X'_C$ и $Y_C = Y'_C$, находим:

X_A = 5,99 кН, Y_A = 5,99 кН, X_C = 10,99 кН, Y_C = – 14,65 кН;

X_B = 0,6 кН, Y_B = – 13,65 кН,

$$R_A = \sqrt{X_A^2 + Y_A^2} = 8{,}47 \text{ кН},\ R_C = \sqrt{X_C^2 + Y_C^2} = 18{,}31 \text{ кН},$$

$$R_B = \sqrt{X_B^2 + Y_B^2} = 13{,}65 \text{ кН}.$$

Задача 12. Вертикальная балка AB с горизонтальной перекладиной LC закреплена в точке A с помощью жесткой заделки (рис. 1.35). Наклонная балка EC с углом наклона к горизонту 60° точке C шарнирно прикреплена к горизонтальной перекладине LC балки AB, а в точке E опирается на каток установленный на горизонтальной поверхности. На конструкцию действуют равномерно распределенная на отрезках BL и DE нагрузка с одинаковой интенсивностью $q = 2$ кН/м, сила $\vec{F}$, приложенная в точке D перпендикулярно балке EC и равная по величине $F = 10$ кН, и пара сил с моментом $M = 5$ кН·м. Определить реакцию жесткой заделки A и реакции шарниров C и E, если параметр a, определяющий размеры конструкции, равен $a = 2$ м.

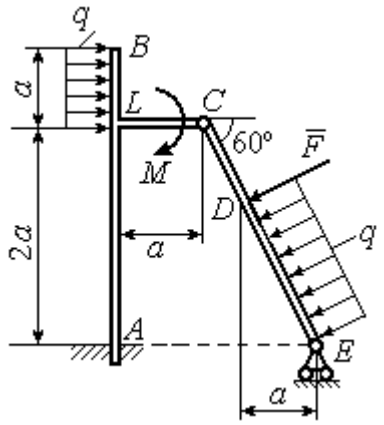

Рис. 1.35. Равновесие сочленённой конструкции

Решение

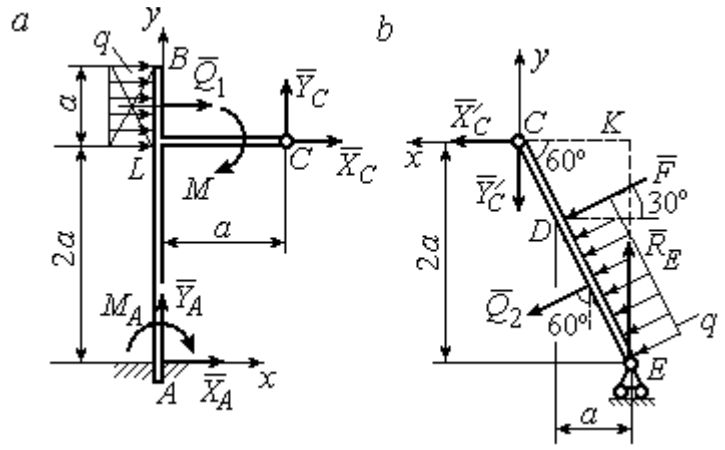

Рис. 1.36. Равновесие элементов конструкции:
a - силы и реакции связей, действующие на балку AB;
b - силы и реакции связей, действующие на балку CE

Разделим систему на две части по шарниру C и рассмотрим равновесие балок ABC и EC отдельно.

Рассмотрим балку ABC (рис. 1.36, *a*). Заменим распределенную нагрузку эквивалентной силой $\vec{Q}_1$, численно равной $Q_1 = qa = 4$ кН. На балку действует сила $\vec{Q}_1$, пара сил с моментом M и реакции связей – жёсткой заделки в точке A и шарнира C.

На рис. 1.36, *a* изображена реакция жесткой заделки в точке *A* в виде силы, разложенной на составляющие $\vec{X}_A$, $\vec{Y}_A$, и пары с моментом M_{A}. Реакция $\vec{R}_C$ шарнира *C* показана разложением на составляющие $\vec{X}_C, \vec{Y}_C$. Силы образуют произвольную плоскую систему.

Введём систему координат, как показано на рис. 1.36, *a,* и составим уравнения равновесия балки, выбрав центром вычисления моментов сил точку *A*.

Имеем систему

$$\sum F_{kx} = X_A + Q_1 + X_C = 0; \quad \sum F_{ky} = Y_A + Y_C = 0; \tag{1.17}$$

$$\sum M_A\left(\vec{F}_k\right) = -M_A - Q_1 \cdot \left(2a + \frac{a}{2}\right) - M + Y_C a - X_C 2a = 0. \tag{1.18}$$

Рассмотрим теперь равновесие балки *EC* (рис. 1.36, *b*). Заменим распределённую нагрузку эквивалентной силой $\vec{Q}_2$, приложенной в середине отрезка *ED* и равной $Q_2 = \dfrac{qa}{\cos 60^\circ} = q \cdot 2a = 8\,\text{кН}$. На балку действуют силы $\vec{Q}_2$, $\vec{F}$, реакция $\vec{R}_E$ подвижной опоры – катка *E* и реакция $\vec{R}'_C$ шарнира *C*. На рис. 1.36, *b* реакция $\vec{R}'_C$ показана в виде разложения на составляющие $\vec{X}'_C$, $\vec{Y}'_C$. При этом силы $\vec{X}'_C$, $\vec{Y}'_C$ направлены противоположно силам $\vec{X}_C$, $\vec{Y}_C$ и равны им по модулю: $X_C = X'_C$; $Y_C = Y'_C$ (см. рис. 1.36, *a*, *b*).

Действующие на балку *EC* силы образуют уравновешенную произвольную плоскую систему сил. Выберем систему координат, как показано на рис. 1.36, *b,* и составим уравнения равновесия, вычисляя моменты сил относительно центра *C*. Получим:

$$\sum F_{kx} = Q_2 \sin 60^\circ + F\cos 30^\circ + \vec{X}'_C = 0, \tag{1.19}$$

$$\sum F_{ky} = R_E - Q_2 \cos 60^\circ - F\sin 30^\circ - Y'_C = 0, \tag{1.20}$$

$$\sum M_C\left(\vec{F}_k\right) = -F \cdot \left(\frac{2a}{\cos 30^\circ} - 2a\right) - Q_2 \cdot \left(\frac{2a}{\cos 30^\circ} - a\right) + R_E \cdot 2a\,\text{tg}30^\circ = 0. \tag{1.21}$$

Подставим в совместную систему (1.17) – (1.21) исходные данные задачи и, воспользовавшись тем, что модули сил $\vec{X}_C$, $\vec{Y}_C$ и $\vec{X}'_C$, $\vec{Y}'_C$ равны, найдём:

$$X_A = 11{,}59 \text{ кН}; \quad Y_A = -2{,}76 \text{ кН}; \quad M_A = 42{,}87 \text{ кН·м};$$

$$X_C = -15{,}59 \text{ кН}; \quad Y_C = 2{,}76 \text{ кН}; \quad R_E = 11{,}76 \text{ кН}.$$

Полные величины сил реакции жесткой заделки и взаимного давления в шарнире C: $R_A = \sqrt{X_A^2 + Y_A^2} = 11{,}91$ кН; $R_C = \sqrt{X_C^2 + Y_C^2} = 15{,}83$ кН.

Упражнения

Упражнение 1.5

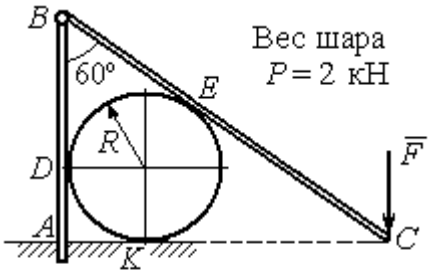

$R = 1$ м, $F = 8$ кН.
Найти реакцию жесткой заделки в точке A, реакцию шарнира B, реакцию опоры шара в точках D, K, E

Упражнение 1.6

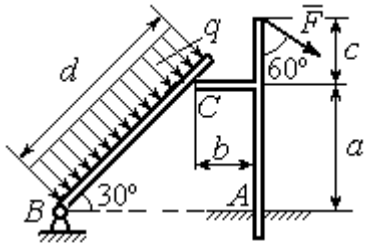

$a = 2$ м, $b = 1$ м, $c = 1$ м, $d = 5$ м,
$q = 3$ кН/м, $F = 4$ кН.
Найти реакцию жесткой заделки в точке A, реакцию шарнира B и реакцию опоры в точке C

Упражнение 1.7

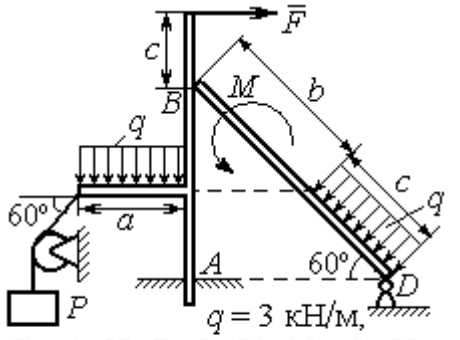

$q = 3$ кН/м,
$F = 4$ кН, $P = 3$ кН, $M = 2$ кН·м,
$a = 2$м, $b = 3$м, $c = 1$м
Найти реакцию заделки A, шарнира D и реакцию опоры B

Упражнение 1.8

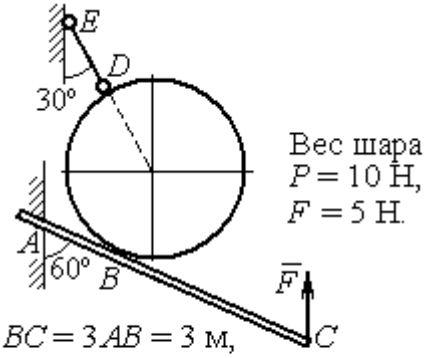

$BC = 3AB = 3$ м,
Найти реакцию жесткой заделки A, реакцию стержня DE и реакцию опоры в точке B

Рис. 1.37. Задания для самостоятельного решения. Упражнения 1.5 – 1.8

1.5. Произвольная пространственная система сил

Моментом силы относительно оси называют момент вектора проекции этой силы на плоскость, перпендикулярную оси, относительно точки пересечения оси с плоскостью. На рис. 1.38 показано вычисление момента силы $\vec{F}$ относительно оси z:

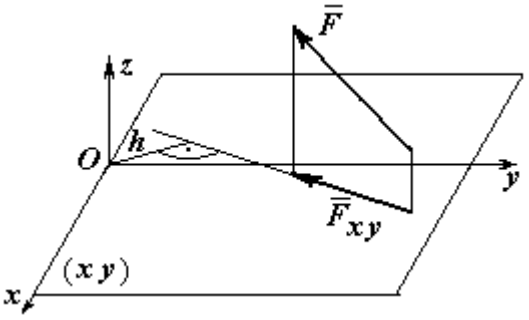

Рис. 1.38. Момент силы относительно оси

$$M_z(\vec{F}) = M_O(\vec{F}_{xy}) = F_{xy}h,$$

где O – точка пересечения оси z с плоскостью xy, перпендикулярной оси z; $\vec{F}_{xy}$ – вектор проекции силы $\vec{F}$ на плоскость xy; h – плечо силы $\vec{F}_{xy}$ относительно центра O. Момент силы относительно оси считается положительным, если при взгляде с положительного направления оси он создаёт вращение против хода часовой стрелки.

Равновесие пространственной системы сил. Для равновесия пространственной системы сил необходимо и достаточно, чтобы суммы проекций всех сил на оси прямоугольной системы координат x, y, z были равны нулю и суммы моментов всех сил относительно тех же осей также были равны нулю:

$$\sum F_{kx} = 0;\ \sum F_{ky} = 0;\ \sum F_{kz} = 0;$$

$$\sum M_x(\vec{F}_k) = 0;\quad \sum M_y(\vec{F}_k) = 0;\quad \sum M_z(\vec{F}_k) = 0,$$

где F_{kx}, F_{ky}, F_{kz} – проекции всех сил на координатные оси; $M_x(\vec{F}_k)$, $M_y(\vec{F}_k)$, $M_z(\vec{F}_k)$ – моменты всех сил относительно выбранных осей, $k = 1, 2, ...$

Примеры решения задач на равновесие пространственных систем сил

Задача 13. Горизонтальный вал (рис. 1.39) закреплен в подпятнике C и подшипнике K. Вал имеет шкив B радиуса R и шкив D радиуса r.

Оба шкива перпендикулярны оси вала. Рукоять *AE* параллельна оси *Cx*.

Нить, удерживающая груз *Q*, сходит со шкива *D* по касательной в точке *L* параллельно плоскости *zCx*, так что радиус шкива *D*, проведённый в точку схода нити, составляет с вертикальным диаметром угол 30º.

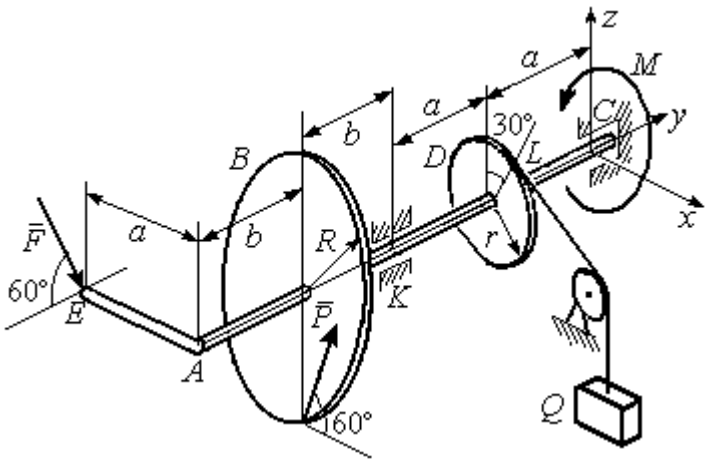

Рис. 1 39. Равновесие вала

На вал действуют силы: $\vec{F}$, $\vec{P}$ и пара сил с моментом *M*. Сила $\vec{F}$ находится в плоскости, параллельной *zCy*, и составляет угол 60° с направлением оси *Cy*. Сила $\vec{P}$ приложена в нижней точке шкива *B*, параллельна плоскости *zCx* и составляет угол 60° с направлением оси *Cx*. Определить вес удерживаемого груза Q и реакции подшипника и подпятника, если $P = 4$ кН; $F = 2$ кН; $M = 3$ кН·м; $R = 0{,}6$ м; $r = 0{,}3$ м; $a = 0{,}8$ м; $b = 0{,}4$ м.

Решение

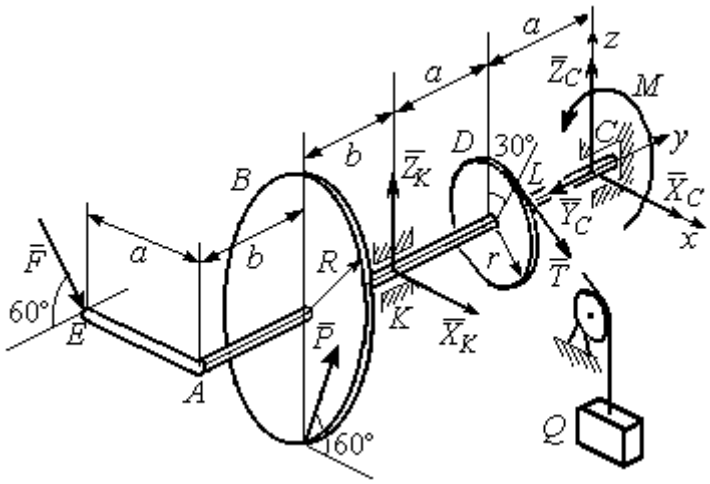

Рис. 1.40. Активные силы и реакции связей, действующие на вал, при его равновесии

Рассмотрим равновесие вала. На вал действуют активные силы $\vec{F}$, $\vec{P}$, пара с моментом *M* и реакции связей. Связями являются нить, натянутая грузом Q, подпятник *C* и подшипник *K*. Освобождаем вал от связей, заменяя их действие реакциями. Реакцию $\vec{R}_C$ подпятника *C* раскладываем на три составляющие: $\vec{X}_C$, $\vec{Y}_C$, $\vec{Z}_C$, направленные вдоль координатных осей (рис. 1.40). Реакция $\vec{R}_K$ подшипника *K* лежит в плоскости, пер-

пендикулярной оси вала, и ее составляющими будут вектора $\vec{X}_K, \vec{Z}_K$, направленные вдоль координатных осей *x*, *z*. Реакция нити $\vec{T}$ направлена вдоль нити от точки *L* и по модулю равна весу груза *Q*.

Активные силы и реакции связей составляют произвольную пространственную уравновешенную систему сил. При составлении уравнений равновесия изобразим вал вместе с действующими на него силами в проекциях на координатные плоскости (рис. 1.41).

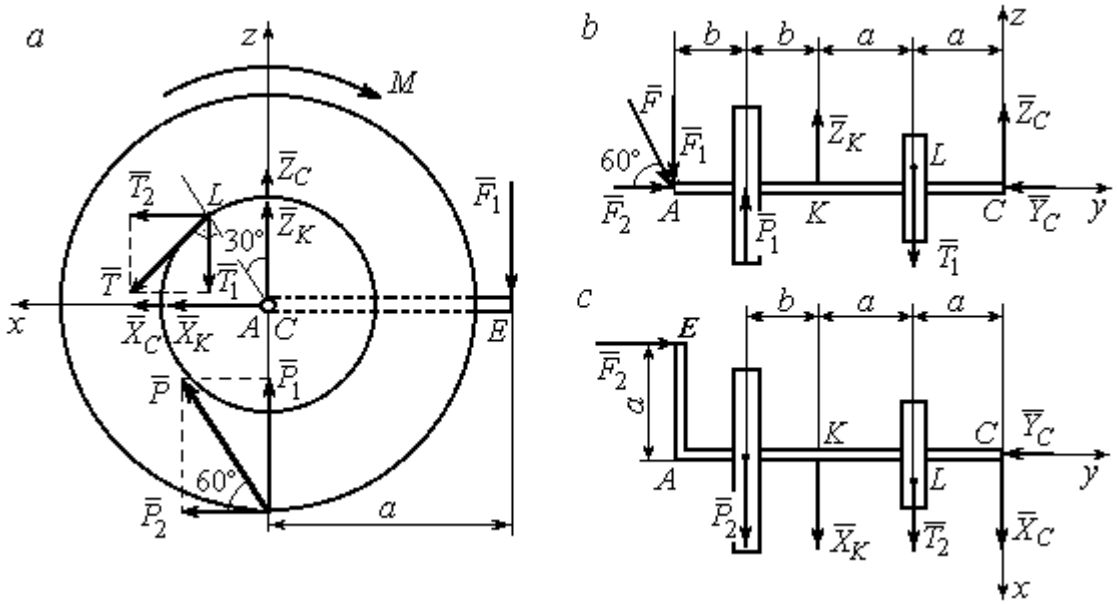

Рис. 1.41. Вал и действующие на него силы в проекциях на координатные плоскости:
a – вид вала в проекции на плоскость *zCx* с положительного конца оси *y*;
b – вид вала в проекции на плоскость *zCy* с положительного конца оси *x*;
c – вид вала в проекции на плоскость *xCy* с положительного конца оси *z*

На рис. 1.41, *a* показаны проекции вала и всех сил на плоскость *zCx*. Вычисляя моменты проекций сил относительно точки *C*, получим значения моментов этих сил относительно оси *y*. При вычислении моментов сил относительно оси *x* достаточно вычислить моменты проекций сил на плоскость *zCy* относительно точки *C* (рис. 1.41, *b*), а вычисляя моменты проекций сил на

плоскость *xCy* относительно точки *C*, получим значения моментов сил относительно оси *z* (рис. 1.41, *c*).

Величины проекций сил определяются равенствами: $P_1 = P\cos 30^\circ$;

$P_2 = P\cos 60^\circ$; $T_1 = T\cos 60^\circ$; $T_2 = T\cos 30^\circ$; $F_1 = F\cos 30^\circ$; $F_2 = F\cos 60^\circ$.

Составляем уравнения равновесия:

$$\sum F_{kx} = P\cos 60^\circ + X_K + T\cos 30^\circ + X_C = 0; \quad \sum F_{ky} = F\cos 60^\circ - Y_C = 0;$$

$$\sum F_{kz} = P\cos 30^\circ + Z_K - T\cos 60^\circ + Z_C - F\cos 30^\circ = 0;$$

$$\sum M_x(\vec{F}_k) = T\cos 60^\circ \cdot a - Z_K \cdot 2a - P\cos 30^\circ \cdot (2a + b) +$$

$$+ F\cos 30^\circ \cdot (2a + 2b) = 0;$$

$$\sum M_y(\vec{F}_k) = -F\cos 30^\circ \cdot a - P\cos 60^\circ \cdot R + T \cdot r - M = 0;$$

$$\sum M_z(\vec{F}_k) = T\cos 30^\circ \cdot a + X_K \cdot 2a + P\cos 60^\circ \cdot (2a + b) - F\cos 60^\circ \cdot a = 0.$$

Подставляя исходные данные задачи, получим систему шести уравнений с шестью неизвестными, решая которую, найдём:

$$X_C = -8{,}09 \text{ кН}, \; Y_C = 1 \text{ кН}, \; Z_C = 4{,}65 \text{ кН}, \; Z_K = 2{,}92 \text{ кН};$$

$$X_K = -10{,}02 \text{ кН}, \; T = 18{,}6 \text{ кН}.$$

Реакции подпятника и подшипника:

$$R_C = \sqrt{X_C^2 + Y_C^2 + Z_C^2} = 9{,}4 \text{ кН}, \; R_K = \sqrt{X_K^2 + Z_K^2} = 10{,}44 \text{ кН}.$$

Вес удерживаемого груза *Q* равен реакции нити *T*.

Задача 14. Однородная прямоугольная плита (рис. 1.42) веса 25 кН прикреплена к полу при помощи шарового шарнира *A*, подшипника *B* и удерживается в вертикальном положении стержнем *CO*, лежащим в плоскости, перпендикулярной плоскости плиты так, что $\angle COB = 60^\circ$. В плоскости плиты на неё действуют пара сил с моментом $M = 6$ кН·м, сила $\vec{F}_1$, равная $F_1 = 10$ кН, приложенная на верхней стороне плиты в точке *H* под углом 30º к линии *EC*, и сила $\vec{F}_2$, равная $F_2 = 5$ кН, приложенная в точке *D* параллельно стороне *AB*.

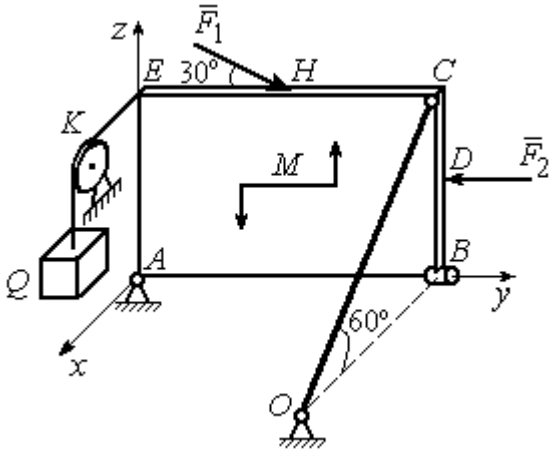

Рис. 1.42. Равновесие плиты

В точке E к плите прикреплён трос, на другом конце которого, перекинутым через блок K, подвешен груз весом $Q = 20$ кН. Отрезок троса EK перпендикулярен плоскости плиты.

Определить реакции шарнира A, подшипника B и реакцию стержня CO, если ширина плиты $AB = 3$ м; высота $AE = 2$ м; $EH = HC$, $CD = DB$.

Решение

Рассмотрим равновесие плиты $ABCE$. На плиту действуют активные силы $\vec{F}_1$, $\vec{F}_2$, сила тяжести плиты $\vec{P}$, пара сил с моментом M и реакции связей. Связями являются пространственный шарнир A, нить, натянутая грузом Q, подшипник B и невесомый стержень CO.

Выберем систему координат, как показано на рис. 1.43. Освобождаем плиту от связей, заменяя их действие реакциями. Реакцию $\vec{R}_A$ шарнира A раскладываем на три составляющие: $\vec{X}_A$, $\vec{Y}_A$, $\vec{Z}_A$, направленные вдоль координатных осей. Реакция нити $\vec{T}$ направлена вдоль нити параллельно оси Ax и равна весу груза $T = Q$, реакция $\vec{R}_B$ подшипника B расположена в плоскости, перпендикулярной оси Ay, и представлена в виде двух своих составляющих $\vec{X}_B$, $\vec{Z}_B$, реакция $\vec{S}$ невесомого стержня CO направлена вдоль стержня. Направления активных сил и реакций связей показаны на рис. 1.43.

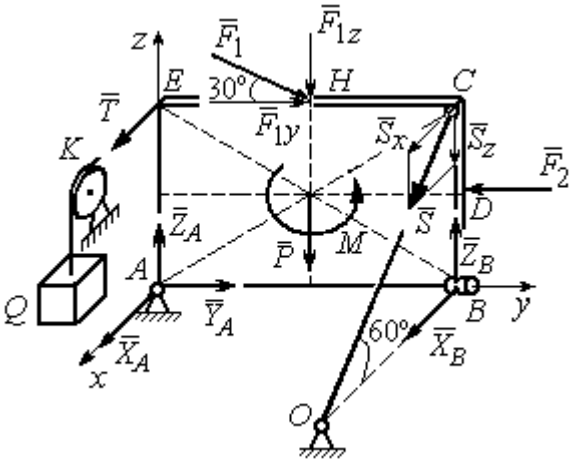

Рис. 1.43. Силы, действующие на плиту, при её равновесии

Силы, действующие на плиту, и реакции связей составляют пространственную уравновешенную систему сил. Составим уравнения равновесия:

$$\sum F_{kx} = X_A + T + X_B + S\cos 60^\circ = 0;$$

$$\sum F_{ky} = Y_A - F_2 + F_1\cos 30^\circ = 0;$$

$$\sum F_{kz} = Z_A - F_1\cos 60^\circ - P + Z_B - S\cos 30^\circ = 0;$$

$$\sum M_x(\vec{F}_k) = -F_1\cos 60^\circ \cdot 0{,}5 \cdot AB - F_1\cos 30^\circ \cdot AE - P \cdot 0{,}5 \cdot AB +$$

$$+ F_2 \cdot BD + Z_B \cdot AB - S\cos 30^\circ \cdot AB + M = 0;$$

$$\sum M_y(\vec{F}_k) = T \cdot AE + S\cos 60^\circ \cdot CB = 0;$$

$$\sum M_z(\vec{F}_k) = -X_B \cdot AB + S\cos 60^\circ \cdot EC = 0.$$

Подставляя исходные данные задачи, получим систему уравнений, решая которую, найдём значения реакций: $S = -40$ кН; $X_B = -20$ кН; $Z_B = -17{,}53$ кН; $X_A = 20$ кН; $Y_A = -3{,}66$ кН; $Z_A = 12{,}89$ кН.

Задача 15. Прямоугольная фрамуга *ACEB* весом $P = 50$ Н, закрепленная в точках *A* и *B* цилиндрическими шарнирами, открыта на угол 60º (рис. 1.44). На фрамуге в точке *H* закреплена верёвка, другой конец которой, переброшенный через невесомый блок *K*, несёт груз *Q*. При этом линия верёвки *HK* параллельна прямой *ED*. На фрамугу действует сила $\vec{F}$, приложенная в верхнем углу в точке *C* перпендикулярно плоскости фрамуги и равная по величине $F = 15$ Н.

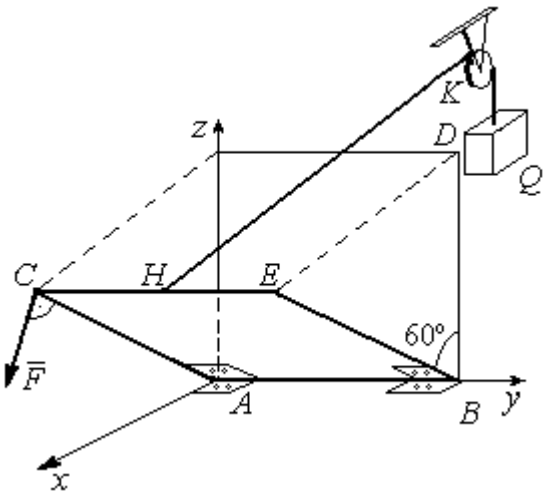

Рис. 1.44. Равновесие фрамуги

Определить вес груза *Q*, необходимый для удержания фрамуги в равновесии и реакции цилиндрических шарниров *A* и *B*, если размеры фрамуги $BE = BD = 2$ м; $AB = 3$ м; $CH = HE$.

Решение

Рассмотрим равновесие фрамуги *ABCE*. Изображаем внешние активные силы: силу $\vec{F}$, силу тяжести фрамуги $\vec{P}$, а также реакции связей. Связями являются два цилиндрических шарнира *A* и *B* (связь, аналогичная подшипнику) и нить, натянутая грузом *Q*. Выберем систему координат *Axyz*, как показано на рис. 1.45. Освобождаем фрамугу от связей, заменяя их действие реакциями. Реакции $\vec{R}_A$ и $\vec{R}_B$ шарниров *A* и *B* раскладываем на взаимно перпендикулярные составляющие: $\vec{X}_A$, $\vec{Z}_A$ и $\vec{X}_B$, $\vec{Z}_B$ в плоскостях, перпендикулярных оси вращения фрамуги (ось *Ay*), реакция нити $\vec{T}$ направлена вдоль нити и равна весу груза $T = Q$. Направления активных сил и реакций связей показаны на рис. 1.45.

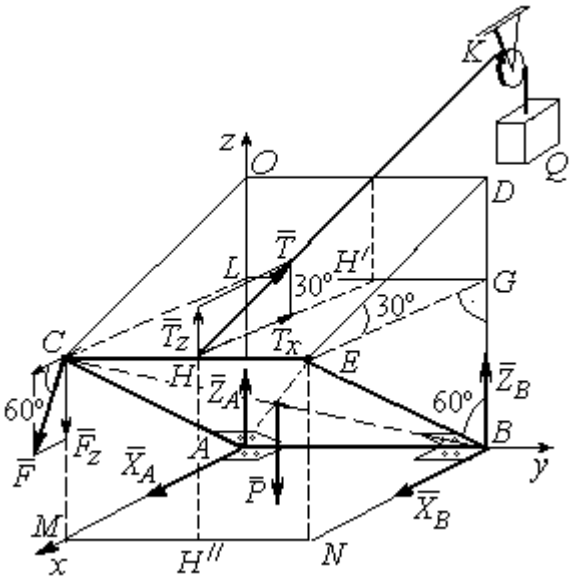

Рис. 1.45. Активные силы и реакции при равновесии фрамуги

Силы, действующие на фрамугу, составляют уравновешенную пространственную систему сил.

Составим уравнения равновесия. При этом для удобства вычисления моментов сил относительно осей изобразим плоскости, перпендикулярные этим осям, с проекциями на них сил, действующих на фрамугу (рис. 1.46). Тогда моменты сил, действующих на фрамугу, например, относительно оси *Ax* определяются как моменты векторов проекций этих сил на плоскость *zAy* относительно точки *A* – пересечения оси *Ax* и перпендикулярной ей плоскости *zAy* (см. рис. 1.46, *a*). Аналогично при вычислении моментов сил относительно оси *Az* достаточно вычислить моменты векторов проекций сил на плоскость *xAy* относительно точки *A* (см. рис. 1.46, *b*).

Значения моментов сил относительно оси Ay получим, вычисляя моменты векторов проекций сил на плоскость zAx относительно точки A (см. рис. 1.46, *c*).

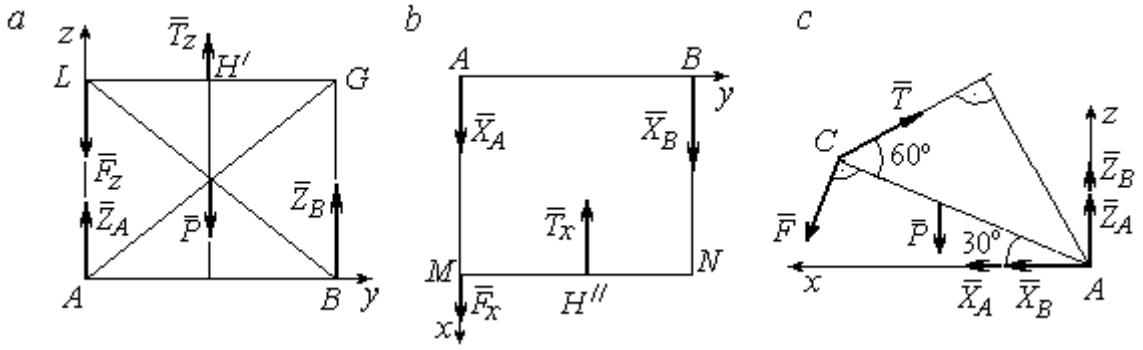

Рис. 1.46. Фрамуга и действующие на неё силы в проекциях на координатные плоскости:
a – проекция на плоскость *zAy* со стороны положительного направления оси *x*; *b* – проекция на плоскость *xAy* со стороны положительного направления оси *z*; *c* – проекция на плоскость *zAx* со стороны положительного направления оси *y*

Уравнения равновесия фрамуги имеют вид:

$$X_A + X_B + F\cos 60^\circ - T\cos 30^\circ = 0;$$

$$Z_A + Z_B - P - F\cos 30^\circ + T\cos 60^\circ = 0;$$

$$\sum M_x(\vec{F}_k) = T_z \cdot 0{,}5 \cdot AB - P \cdot 0{,}5 \cdot AB + Z_B \cdot AB =$$

$$= T\cos 60^\circ \cdot 0{,}5 \cdot AB - P \cdot 0{,}5 \cdot AB + Z_B \cdot AB = 0;$$

$$\sum M_y(\vec{F}_k) = P \cdot 0{,}5 \cdot AC\cos 30^\circ + F \cdot AC - T \cdot AC\sin 60^\circ = 0;$$

$$\sum M_z(\vec{F}_k) = -X_B \cdot AB + T_x \cdot 0{,}5 \cdot AB = -X_B \cdot AB + T\cos 30^\circ \cdot 0{,}5 \cdot AB = 0.$$

Подставляя исходные данные из условия задачи и решая систему, найдём реакции шарниров фрамуги:

$$X_B = 18{,}22 \text{ Н},\ Z_B = 14{,}41 \text{ Н},\ R_B = \sqrt{X_B^2 + Z_B^2} = 23{,}31 \text{ Н};$$

$$X_A = 10{,}83 \text{ Н},\ Z_A = 27{,}41 \text{ Н},\ R_A = \sqrt{X_A^2 + Z_A^2} = 29{,}47 \text{ Н}.$$

Вес груза, удерживающий фрамугу в равновесии, численно равен реакции верёвки: $Q = T = 42{,}37$ Н.

Задача 16. Горизонтальный коленчатый вал *AD* (рис. 1.47) закреплен в подпятнике *A* и подшипнике *C*. Вал имеет шкив радиуса r и рукоять *DH*, перпендикулярные оси вала. Рукоять *DH* образует угол 30º к направлению оси *Ax*. Колено вала расположено в горизонтальной плоскости *xAy*. Нить, удерживающая груз *Q*, намотана на шкив и сходит с него вертикально вниз. На вал действуют силы $\vec{F}$, $\vec{P}$, $\vec{G}$ и пара сил с моментом *M*. Сила $\vec{F}$ приложена в верхней точке вертикального диаметра шкива под углом 30° к направлению оси *Ay* и находится в плоскости *zAy*. Сила $\vec{P}$ приложена в нижней точке *H* рукояти параллельно оси *Az*. Сила $\vec{G}$ приложена в крайней точке *K* стойки колена вала под углом 60º к стойке и находится в плоскости, перпендикулярной оси вала. Пара сил с моментом *M* создаёт вращение вала вокруг оси *Ay*.

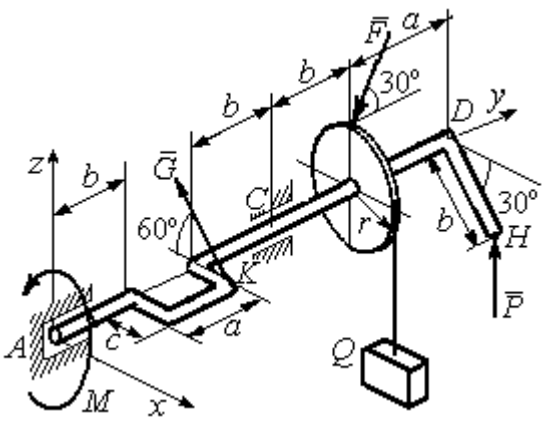

Рис. 1.47. Равновесие вала

Определить вес удерживаемого груза Q и реакции подшипника и подпятника, если: $P = 10$ кН; $F = 12$ кН; $G = 6$ кН; $M = 3$ кН·м; $r = 0{,}3$ м; $a = 0{,}8$ м; $b = 0{,}4$ м; $c = 0{,}2$ м.

Решение

Рассмотрим равновесие вала. На вал действуют активные силы – $\vec{F}$, $\vec{P}$, $\vec{G}$, пара сил с моментом *M* и реакции связей. Связями являются нить, натянутая грузом Q, подпятник *A* и подшипник *C*.

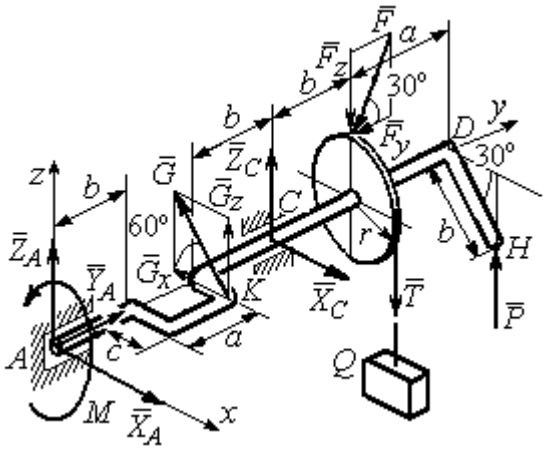

Рис. 1.48. Силы и реакции, действующие на вал при равновесии

Освобождаем вал от связей, заменяя их действие реакциями.

Реакцию подпятника A раскладываем на три составляющие: $\vec{X}_A$, $\vec{Y}_A$, $\vec{Z}_A$, направленные вдоль координатных осей. Реакция подшипника C лежит в плоскости, перпендикулярной оси вала, и также может быть разложена на составляющие $\vec{X}_C, \vec{Z}_C$, направленные вдоль координатных осей Ax, Az. Реакция нити $\vec{T}$ направлена вдоль нити и по модулю равна весу груза, $T = Q$. Действие на вал активных сил и реакций связи показано на рис. 1.48.

Указанные силы составляют произвольную пространственную уравновешенную систему сил.

Составим уравнения равновесия:

$$\sum F_{kx} = X_A - G\cos 60^\circ + X_C = 0;$$

$$\sum F_{ky} = Y_A - F\cos 30^\circ = 0;$$

$$\sum F_{kz} = Z_A + G\cos 30^\circ + Z_C - F\cos 60^\circ - T + P = 0.$$

$$\sum M_x(\vec{F}_k) = G_z(b+a) + Z_C(b+a+b) - F_z(b+a+b+b) + F_y r -$$

$$- T(b+a+b+b) + P(b+a+b+b+a) = 0;$$

$$\sum M_y(\vec{F}_k) = -G_z c + Tr - Pb\cos 30^\circ - M = 0;$$

$$\sum M_z(\vec{F}_k) = G_x(b+a) - X_C(b+a+b) = 0,$$

где значения проекций сил на оси $G_z = G\cos 30^\circ$; $G_x = G\cos 60^\circ$; $F_z = F\cos 60^\circ$; $F_y = F\cos 30^\circ$.

Подставляя исходные данные и решая систему, получим значения реакций:

$$X_C = 2{,}25 \text{ кН}; \; Z_C = 13{,}57 \text{ кН}; \; R_C = \sqrt{X_C^2 + Z_C^2} = 15{,}58 \text{ кН};$$

$$Z_A = 0{,}39 \text{ кН}; \; Y_A = 10{,}39 \text{ кН}; \; X_A = 0{,}75 \text{ кН}; \; R_A = \sqrt{X_A^2 + Y_A^2 + Z_A^2} = 10{,}42 \text{ кН}.$$

Вес удерживаемого груза равен реакции нити $Q = T = 25{,}03$ кН.

Упражнения

Упражнение 1.9

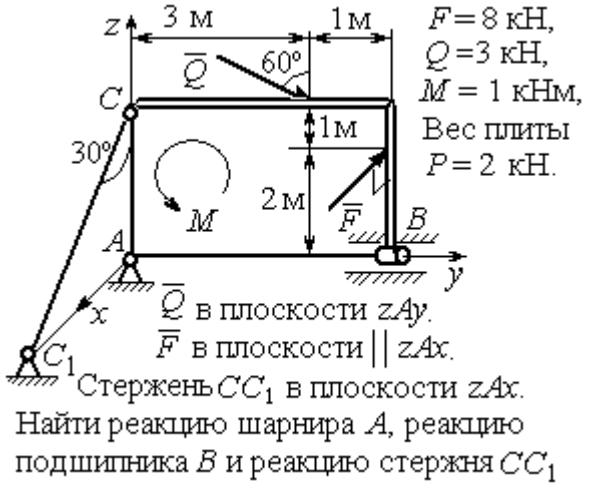

Найти реакцию шарнира A, реакцию подшипника B и реакцию стержня CC_1

Упражнение 1.10

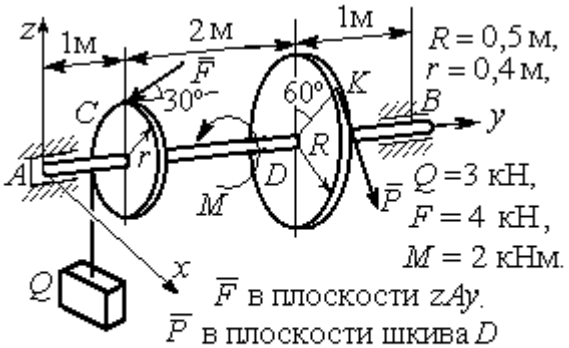

и направлена по касательной в точке K.
Найти реакцию подпятника A, подшипника B и уравновешивающую силу P

Упражнение 1.11

Упражнение 1.12

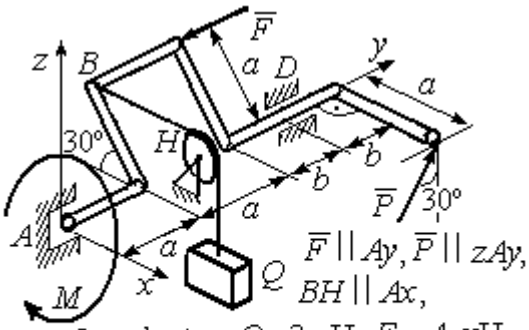

Рис. 1.49. Задания для самостоятельного решения. Упражнения 1.9 – 1.12

1.6. Равновесие тел при наличии сил трения

Трение скольжения. При наличии трения скольжения полная реакция $\vec{R}$ шероховатой опоры раскладывается на нормальную составляющую $\vec{N}$ опоры и

силу $\vec{F}_{\text{тр с}}$ трения скольжения, направленную по касательной к поверхности в точке опоры.

В покое сила трения скольжения может принимать любые значения от нуля до некоторого предельного значения $F_{\text{тр с}}$, называемого **предельной силой трения скольжения** (рис. 1.50).

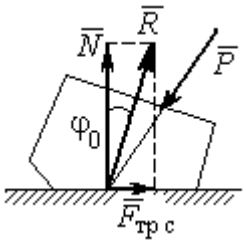

Рис. 1.50. Реакция опоры с трением скольжения

Наибольший угол φ_0, который полная реакция шероховатой поверхности образует с нормалью к поверхности, называется **предельным углом трения**. Предельная сила трения численно равна произведению коэффициента трения на величину нормальной реакции опоры тела на поверхность: $F_{\text{тр с}} = f \cdot N$, где f – безразмерный коэффициент трения, определяемый экспериментально.

Изучение равновесия тел с учетом сил трения сводится к рассмотрению предельного равновесия, когда сила трения принимает предельное значение.

Трением качения называется сопротивление, возникающее при качении одного тела по шероховатой поверхности другого. Реакция шероховатой опоры раскладывается на нормальную составляющую $\vec{N}$ и силу трения качения $\vec{F}_{\text{тр к}}$, направленную по касательной к поверхности качения. При этом за счёт небольшого вдавливания в поверхность качения нормальная реакция опоры $\vec{N}$ смещена в сторону от линии действия силы тяжести $\vec{P}$ так, что вместе с ней образует пару, противодействующую качению (рис. 1.51). В предельном положении равновесия тела смещение нормальной реакции опоры максимально. Величина максимального смещения k называется **коэффициентом трения качения**, измеряемого в единицах длины. Момент,

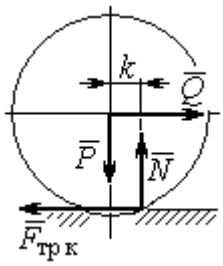

Рис. 1.51. Реакция опоры с трением качения

создаваемый парой $(\vec{N}, \vec{P})$, называется **моментом трения качения** $M_{\text{тр к}} = kN$. Максимальная сила трения качения $\vec{F}_{\text{тр к}}$ определяется из условия, что в предельном положении равновесия момент трения качения равен моменту качения, создаваемого парой $(\vec{F}_{\text{тр к}}, \vec{Q})$ (рис. 1.51).

Если максимальная сила трения качения меньше предельной силы трения скольжения, движение представляет качение без скольжения.

Примеры решения задач на равновесие тел с трением

Задача 17. Груз Q весом 50 Н удерживается нитью на шероховатой наклонной плоскости (рис.1.52). Один конец нити закреплен на грузе Q, а к другому, перекинутому через невесомый блок, подвешен груз весом P. Отрезок нити AB горизонтальный. Угол наклона плоскости составляет 30º к горизонту. Определить максимальное и минимальное значения веса груза P, при которых груз Q может начать скольжение по плоскости без опрокидывания, если коэффициент трения скольжения между грузом Q и наклонной плоскостью $f = 0{,}4$.

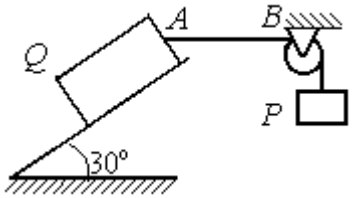

Рис.1.52. Равновесие груза на наклонной плоскости с трением

Решение

Рассмотрим равновесие груза Q при минимальном значении веса груза P. На груз действуют сила тяжести $\vec{Q}$, реакция нити $\vec{T}_{\min}$ и реакция шероховатой поверхности наклонной плоскости, состоящая из нормальной реакции наклонной плоскости $\vec{N}$ и силы трения $\vec{F}_{\text{тр1}}$ (рис. 1.53, *а*). Особенностью задач на равновесие призм является то, что точка приложения нормальной реакции не определена. В случае необходимости она находится из уравнений равновесия.

Определим направление силы трения. Если вес уравновешивающего груза P имеет минимальное значение $P_{\min}$, то при его дальнейшем уменьшении груз Q начнёт двигаться вниз по наклонной плоскости. Таким образом, предельная сила трения $\vec{F}_{\text{тр}1}$, обеспечивающая равновесие при минимальном значении веса груза P, направлена вверх по наклонной плоскости (см. рис. 1.53, *a*).

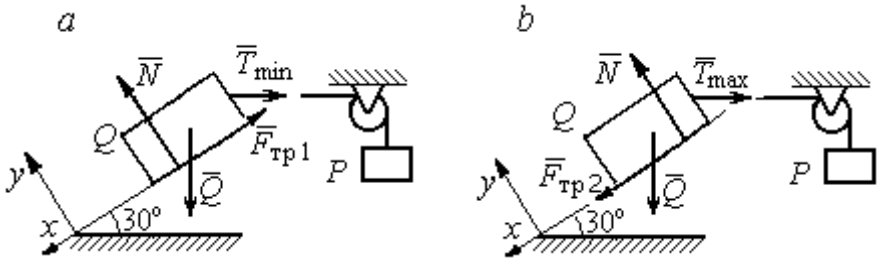

Рис. 1.53. Силы, действующие на груз при равновесии:
a – минимальный вес уравновешивающего груза;
b – максимальный вес уравновешивающего груза

Выберем систему координат, как показано на рис. 1.53, и составим уравнения равновесия в виде проекций сил:

$$\sum F_{kx} = Q\cos 60^\circ - T_{\min}\cos 30^\circ - F_{\text{тр}} = 0;$$

$$\sum F_{ky} = -Q\cos 30^\circ + N - T_{\min}\cos 60^\circ = 0.$$

Полагая в первом уравнении $F_{\text{тр}1} = fN$, решаем систему и находим реакцию нити $T_{\min} = 7{,}21$ Н. Минимальное значение веса уравновешивающего груза равно реакции нити: $P_{\min} = T_{\min} = 7{,}21$ Н.

Рассмотрим равновесие груза Q при максимальном $P_{\max}$ значении веса груза P. На груз действует сила тяжести $\vec{Q}$, реакция нити $\vec{T}_{\max}$ и реакция шероховатой поверхности наклонной плоскости, состоящая, как и в первом случае, из нормальной реакции наклонной плоскости $\vec{N}$ и силы трения $\vec{F}_{\text{тр}2}$ (см. рис. 1.53, *b*).

При определении направления силы трения заметим, что увеличение веса груза P больше максимального вызывает движение груза Q вверх по наклонной плоскости. Тогда предельная сила трения $\vec{F}_{\text{тр}2}$, действующая против возможного движения, должна быть направлена вниз по наклонной плоскости (см. рис. 1.53, *b*). Уравнения равновесия груза Q:

$$\sum F_{kx} = Q\cos 60^\circ - T_{\max}\cos 30^\circ + F_{\text{тр}2} = 0;$$

$$\sum F_{ky} = -Q\cos 30^\circ + N - T_{\max}\cos 60^\circ = 0.$$

Решаем систему, подставляя вместо силы трения её значение $F_{\text{тр}2} = fN$, и находим максимальное значение веса груза P: $P_{\max} = T_{\max} = 63{,}54$ Н.

Таким образом, груз Q будет находиться в равновесии на наклонной плоскости, если вес уравновешивающего груза находится в пределах $8{,}87 < P < 48{,}87$ Н.

Задача 18. Цилиндрический каток радиуса r = 0,5 м, весом P = 50 Н удерживается в равновесии на наклонной плоскости нитью, один конец которой закреплён в центре катка, а другой перекинут через блок и несёт груз весом Q (рис. 1.54). Коэффициент трения качения катка $f_{\text{к}}$ = 0,02 м. Наклонная плоскость составляет угол 30º с горизонтом.

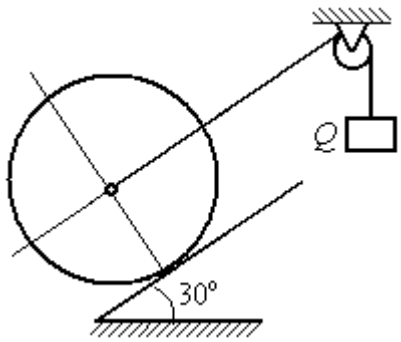

Рис. 1.54. Равновесие катка

Определить наименьшую и наибольшую величину веса Q, при которых каток будет в равновесии. Найти наименьшее значение коэффициента трения скольжения $f_{\text{с}}$, при котором в случае движения каток будет катиться без скольжения.

Решение

Рассмотрим равновесие катка при минимальном значении веса груза Q. На каток действует сила тяжести $\vec{P}$, реакции нити $\vec{Q}_{\min}$ и реакция шероховатой

поверхности наклонной плоскости $\vec{R}$, имеющая своими составляющими нормальную реакцию поверхности $\vec{N}$ и силу трения качения $\vec{F}_{\text{тр1к}}$ (рис. 1.55, *a*).

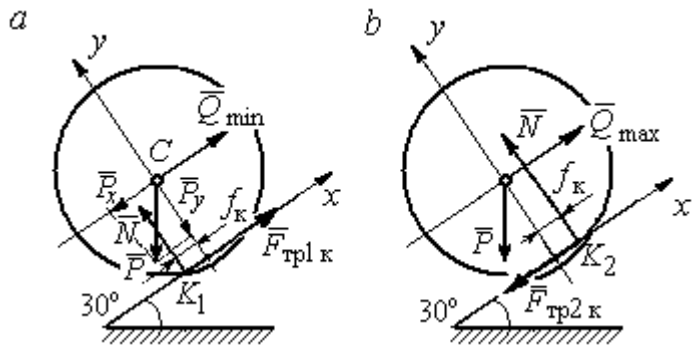

Рис. 1.55. Силы, действующие на каток, при равновесии:
a – минимальный вес груза; *b* – максимальный вес груза

Минимальный вес груза $Q_{\min}$ удерживает каток от качения вниз по наклонной плоскости. В этом случае составляющие реакции шероховатой поверхности наклонной плоскости приложены в точке K_1, слева от нормального к плоскости диаметра катка (см. рис. 1.55, *a*). Выбор точки приложения реакции шероховатой поверхности основан на том, что пара $(\vec{N}, \vec{P}_y)$ должна создавать момент трения качения, противодействующий предполагаемому движению.

На каток действует плоская уравновешенная система сил $(\vec{Q}_{\min}, \vec{F}_{\text{тр1к}}, \vec{N}, \vec{P}) \infty 0$. Выберем систему координат, как показано на рис. 1.55, *a*, и составим уравнения равновесия катка, где уравнение моментов сил составлено относительно точки K_1:

$$\sum F_{kx} = -P\cos 60^\circ + Q_{\min} + F_{\text{тр1к}} = 0;$$

$$\sum F_{ky} = = -P\cos 30^\circ + N = 0;$$

$$\sum M_{K_1}(\vec{F}_k) = P\cos 60^\circ \cdot r - Q_{\min} r - P\cos 30^\circ \cdot f_к = 0.$$

Подставляем данные задачи и находим минимальное значение веса груза, при котором каток находится в равновесии $Q_{\min} = 7{,}68$ Н, величину нормальной реакции наклонной плоскости $N = 43{,}3$ Н и значение силы трения качения, удерживающей каток в равновесии, $F_{\text{тр1к}} = 17{,}32$ Н.

Рассмотрим равновесие катка при максимальном значении веса груза $Q_{\max}$. Здесь нарушение предельного равновесия при увеличении веса груза Q вызывает движение катка вверх по наклонной плоскости. В таком случае точка приложения реакции опоры шероховатой поверхности (точка K_2) расположена справа от нормального к плоскости качения диаметра катка (рис. 1.55, *b*).

На каток действует плоская уравновешенная система сил $(\vec{Q}_{\max}, \vec{F}_{\text{тр2 к}}, \vec{N}, \vec{P}) \infty 0$. Выберем систему координат, как показано на рис. 1.55, *b*. Уравнения равновесия катка, где уравнение моментов сил составлено относительно точки K_2 имеют вид:

$$\sum F_{kx} = -P\cos 60^\circ + Q_{\max} - F_{\text{тр2 к}} = 0;$$

$$\sum F_{ky} = -P\cos 30^\circ + N = 0;$$

$$\sum M_{K_2}(\vec{F}_k) = -P\cos 60^\circ \cdot r + Q_{\max} r - P\cos 30^\circ \cdot f_{\text{к}} = 0.$$

Решая систему, получим: $Q_{\max} = 42{,}32$ Н; $N = 43{,}3$ Н; $F_{\text{тр2 к}} = 17{,}32$ Н.

Таким образом, на шероховатой поверхности каток находится в равновесии, если вес уравновешивающего груза выбран в пределах $7{,}68 \le Q \le 42{,}32$ Н.

При любом движении (вверх или вниз) качение катка будет без скольжения, если предельная сила трения скольжения $F_{\text{тр с}}$ больше аналогичной силы трения качения: $F_{\text{тр с}} > F_{\text{тр к}}$. Величина силы трения скольжения не зависит от направления движения: $F_{\text{тр с}} = f_{\text{с}} N = 43{,}3 f_{\text{с}}$, где $f_{\text{с}}$ – коэффициент трения скольжения. Величина силы трения качения также не зависит от направления движения: $F_{\text{тр к}} = F_{\text{тр1 к}} = F_{\text{тр2 к}} = 17{,}32$ Н. Таким образом, для определения требуемого коэффициента скольжения имеет место неравенство $43{,}3 f > 17{,}32$, откуда $f > 0{,}4$.

Задача 19. Для подъёма и опускания грузов в выработках используется ступенчатый ворот с тормозом, изображённый на рис. 1.56. Радиусы большой и малой ступенек барабана ворота $R = 0{,}5$ м и $r = 0{,}2$ м. Ворот тормозят, надавливая на конец A рычага AB, соединённого цепью CD с концом D тормозного рычага ED с расположенной на нём тормозной колодкой. Коэффициент трения между тормозной колодкой и барабаном ворота $f = 0{,}4$. На малой ступеньке барабана ворота навита верёвка, другой конец которой, переброшенный через невесомые неподвижный блок m и подвижный блок n, удерживает груз Q весом 1 кН (см. рис. 1.56). Угол наклона к горизонту участка верёвки, соединяющей барабан с неподвижным блоком m, составляет 30º.

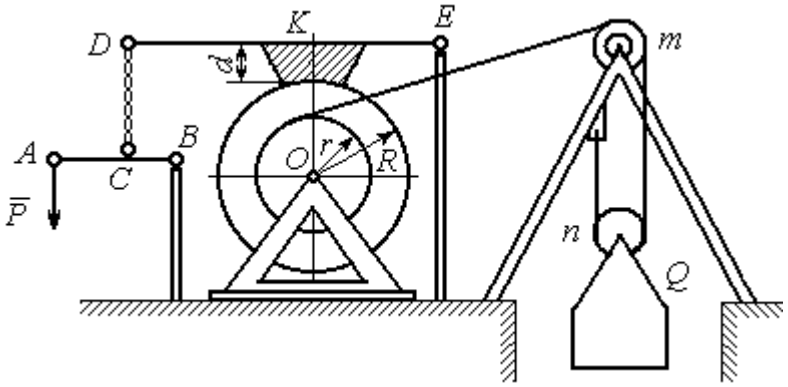

Рис. 1.56. Ворот с колодочным тормозом

Определить величину силы $\vec{P}$, уравновешивающей груз Q, и реакции шарниров O и E, если вес ворота G = 140 Н, высота тормозной колодки $d = 0{,}1$ м, расстояния $AB = 1$ м, $BC = 0{,}1$ м; $ED = 1{,}2$ м; $EK = 0{,}6$ м.

Решение

Рассмотрим отдельно равновесие барабана ворота, тормозного рычага DE и рычага AB (рис. 1.57).

Для того; чтобы определить силу натяжения верёвки, прикреплённой к барабану, рассмотрим равновесие груза вместе с подвижным блоком n (см. рис. 1.57, *а*). На объект равновесия действует сила тяжести груза $\vec{Q}$ и реакции $\vec{T}'$ и $\vec{T}''$ двух ветвей верёвки, огибающей снизу блок n.

Уравнения равновесия такой системы сил:

$$T' + T'' - Q = 0; \qquad T''r_{\text{бл}} = T'r_{\text{бл}},$$

где моменты сил вычислены относительно центра блока; $r_{бл}$ – радиус блока *n*. Решая систему уравнений, получим: $T' = T'' = 0{,}5Q = 500$ Н.

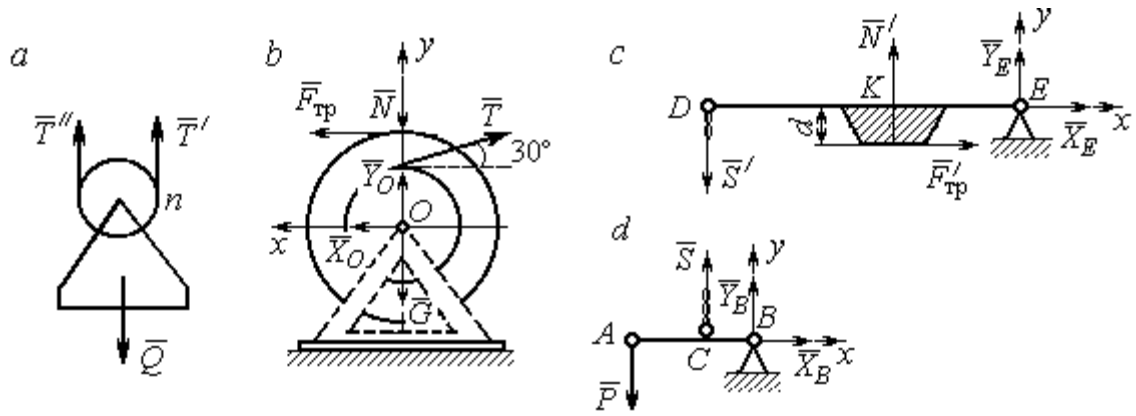

Рис. 1.57. Равновесие элементов конструкции ворота:
a – равновесие груза; *b* – силы, действующие на барабан; *c* – силы, действующие на тормозной рычаг *DE*; *d* – силы, действующие на рычаг *AB*

Рассмотрим равновесие барабана. На барабан действуют: сила веса барабана $\vec{G}$, сила давления $\vec{N}$ со стороны рычага, направленная по радиусу барабана, сила трения $\vec{F}_{тр}$, действующая по касательной к барабану в сторону, противоположную движению барабана при опускании груза, реакция $\vec{R}_O$ шарнира *O*, представленная двумя составляющими $\vec{X}_O, \vec{Y}_O$, и реакция верёвки $\vec{T}$, численно равная модулю силы $\vec{T}'$ (см. рис. 1.57, *b*).

Силы, действующие на барабан, составляют уравновешенную произвольную плоскую систему сил ($\vec{G}$, $\vec{X}_O, \vec{Y}_O$, $\vec{T}$, $\vec{N}$, $\vec{F}_{тр}$) ~ 0. Составим уравнение моментов относительно точки *O*:

$$-Tr + F_{тр}R = 0,$$ откуда с учётом $T = T'$ $F_{тр} = 200$ Н.

Величина силы $\vec{N}$ давления рычага на барабан находится из вида зависимости силы трения $F_{тр} = fN$, тогда $N = \dfrac{F_{тр}}{f} = 500$ Н.

Составим уравнения равновесия барабана в виде проекций сил на оси, выбранные, как показано на рис. 1.57, *b*:

$$\sum F_{kx} = X_O + F_{тр} - T\cos 30^\circ = 0;$$

$$\sum F_{ky} = Y_O + T\cos 60^\circ - N - G = 0.$$

Решая систему, найдём реакцию шарнира *O*:

$$X_O = 233 \text{ Н};\ Y_O = 390 \text{ Н};\ R_O = \sqrt{X_O^2 + Y_O^2} = 454{,}3 \text{ Н}.$$

Рассмотрим теперь равновесие тормозного рычага *DE* (см. рис. 1.57, *c*).

На рычаг действуют сила $\vec{N}'$ давления со стороны барабана и сила трения $\vec{F}'_{\text{тр}}$, приложенные в точке касания тормозной колодки с барабаном, равные по величине и противоположные по направлению, соответственно, силам $\vec{N}$ и $\vec{F}_{\text{тр}}$. Кроме того, в точке *D* на рычаг действует сила $\vec{S}'$, под действием которой рычаг прижимается к барабану, и реакция шарнира *E*, разложенная на составляющие $\vec{X}_E$, $\vec{Y}_E$ вдоль осей *x*, *y*. Уравнения равновесия рычага имеют вид:

$$\sum F_{kx} = X_E + F'_{\text{тр}} = 0; \qquad \sum F_{ky} = Y_E + N' - S' = 0;$$

$$\sum M_E(\vec{F}_k) = S' \cdot DE - N' \cdot EK + F'_{\text{тр}} d = 0.$$

Подставляя в систему данные из условия задачи, с учётом найденных значений $F'_{\text{тр}} = F_{\text{тр}} = 200$ Н, $N' = N = 500$ Н, определим усилие S', с которым тормозной рычаг прижимается к барабану, и реакцию шарнира *E*:

$$S' = 233{,}33 \text{ Н};\ X_E = -200 \text{ Н};\ Y_E = -266{,}67 \text{ Н};\ R_E = \sqrt{X_E^2 + Y_E^2} = 333{,}34 \text{ Н}.$$

Силу $\vec{P}$, необходимую для уравновешивания груза *Q*, найдём рассматривая равновесие рычага *AB* (см. рис. 1.57, *d*) . На рычаг действуют сила $\vec{P}$, реакция цепи $\vec{S}$ и реакция шарнира *B*, показанная на рис. 1.57, *d* составляющими $\vec{X}_B$, $\vec{Y}_B$.

Составим уравнение равновесия рычага в форме равенства нулю суммы моментов сил относительно точки *B*: $P \cdot AB - S \cdot CB = 0$. С учётом того, что модули сил $\vec{S}$ и $\vec{S}'$ равны, найдем $P = 23{,}3$ Н.

Упражнения

Упражнение 1.13

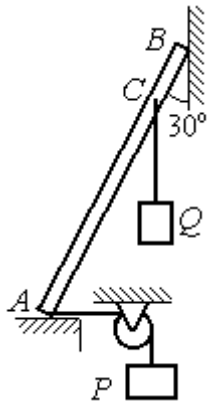

Невесомый стержень AB опирается в точках A и B на шероховатые поверхности – горизонтальный пол и вертикальную стену. Коэффициент трения между стержнем и полом и между стержнем и стеной $f = 0{,}2$. Угол наклона стержня к вертикальной стене 30°. В точке C к стержню подвешен груз Q. Стержень удерживается в равновесии горизонтальной нитью, прикреплённой в точке A и перекинутой через блок. К другому концу нити подвешен груз P. В каких границах можно изменять вес груза P, не нарушая равновесия стержня?

$AB = 3$ м, $AC = 2$ м, $Q = 200$ Н.

Упражнение 1.14

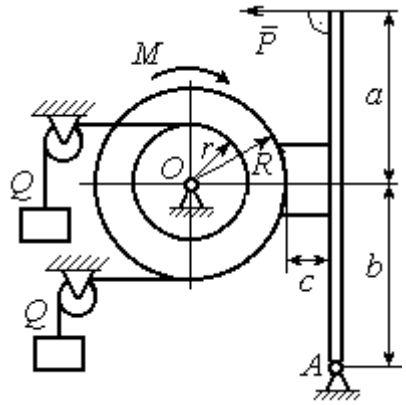

Шкив O состоит из двух барабанов радиусов R и r. На барабаны навиты верёвки, натянутые одинаковыми грузами Q. К шкиву приложена пара сил с моментом M. Шкив затормаживается с помощью рычажного тормоза. Коэффициент трения между тормозной колодкой и шкивом $f = 0{,}4$. Определить силу $\vec{P}$, приложенную к рычагу тормозной колодки и уравновешивающую шкив. Найти реакцию шарнира A.

$a = b = 1$ м; $c = 0{,}1$ м; $Q = 100$ Н; $M = 120$ Н·м;
$R = 0{,}6$ м; $r = 0{,}2$ м.

Рис. 1.58. Задания для самостоятельного решения. Упражнения № 1.13, 1.14

2. КИНЕМАТИКА ТОЧКИ И ТВЁРДОГО ТЕЛА

2.1. Криволинейное движение точки

Кривая, которую описывает движущаяся точка, называется **траекторией** точки. Движение точки может быть задано **векторным**, **координатным** или **естественным** способами.

Координатный способ задания движения точки основан на том, что положение точки определяется ее координатами, заданными для каждого момента времени (рис. 2.1): $x = x(t)$, $y = y(t)$, $z = z(t)$.

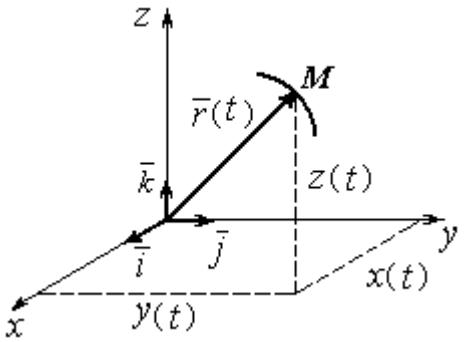

Рис. 2.1. Векторный и координатный способы задания движения точки

Мгновенная скорость, или скорость точки в данный момент времени, является векторной величиной и определяется как производная по времени от радиус-вектора точки: $\vec{V} = \frac{d\vec{r}}{dt}$. **Вектор скорости точки $\vec{V}$ всегда направлен по касательной к траектории в сторону движения точки.** Величины V_x, V_y, V_z проекций вектора скорости $\vec{V}$ на координатные оси определяются как производные по времени от соответствующих координат: $V_x = \frac{dx}{dt} = \dot{x}$; $V_y = \frac{dy}{dt} = \dot{y}$; $V_z = \frac{dz}{dt} = \dot{z}$. Модуль вектора скорости: $V = \sqrt{V_x^2 + V_y^2 + V_z^2}$.

Мгновенное ускорение точки**,** или ускорение в данный момент времени, является векторной величиной и определяется как производная по времени от вектора скорости точки или как вторая производная от радиус-вектора точки: $\vec{a} = \frac{d\vec{V}}{dt} = \frac{d^2\vec{r}}{dt^2}$. Величины a_x, a_y, a_z проекций вектора ускорения на координ-

натные оси определяются равенствами: $a_x = \frac{dV_x}{dt} = \dot{V}_x = \ddot{x}$; $a_y = \frac{dV_y}{dt} = \dot{V}_y = \ddot{y}$; $a_z = \frac{dV_z}{dt} = \dot{V}_z = \ddot{z}$. Модуль вектора ускорения: $a = \sqrt{a_x^2 + a_y^2 + a_z^2}$.

Естественный способ задания движения используется, если траектория движения точки заранее известна. Тогда положение точки однозначно определяется длиной дуги $O\breve{M} = S(t)$, отсчитываемой от некоторой фиксированной точки *O*, принятой за начало отсчета (рис. 2.2). При этом заранее устанавливаются положительное и отрицательное направления отсчета дуговой координаты.

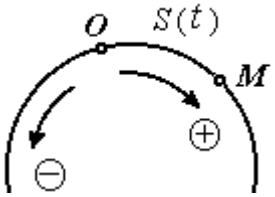

Рис. 2.2. Естественный способ задания движения точки

При естественном способе задания движения вектор скорости точки определяется равенством: $\vec{V} = \dot{S}\vec{\tau} = V_\tau \vec{\tau}$, где S – дуговая координата; $\vec{\tau}$ – единичный вектор касательной к траектории движения, направленный в сторону положительного направления дуговой координаты. Величина $V_\tau = \dot{S}$ называется алгебраической скоростью точки и представляет собой проекцию вектора скорости точки на касательную к траектории.

Вектор ускорения точки $\vec{a}$ раскладывается на составляющие по направлениям естественных осей – касательную (ось τ) и перпендикулярную к ней нормальную (ось *n*):

$$\vec{a} = a_\tau \vec{\tau} + a_n \vec{n} \text{ или } \vec{a} = \vec{a}_\tau + \vec{a}_n,$$

где $\vec{\tau}$ – единичный направляющий вектор касательной; $\vec{n}$ – единичный направляющий вектор нормали траектории; a_τ – проекция ускорения точки на касательную называется **касательным ускорением**; a_n – проекция вектора ускорения точки на нормаль называется **нормальным ускорением** (рис. 2.3). Касательная составляющая ускорения характеризует изменение величины скорости точки, нормальная – изменение направления вектора скорости.

Если проекции V_τ и a_τ имеют одинаковые знаки (направлены в одну сторону), движение будет ускоренным, если разных знаков (разнонаправлены) – замедленным (см. рис. 2.3, *a*, *b*).

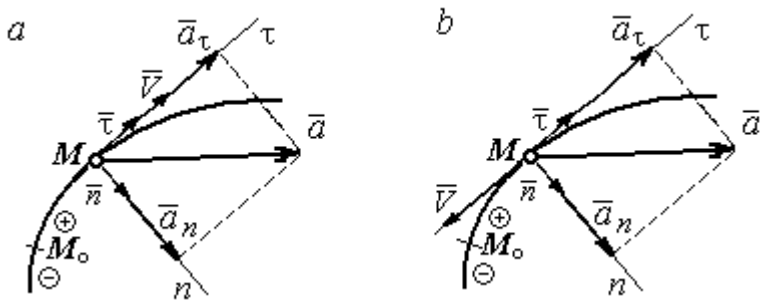

Рис. 2.3. Скорость и ускорение точки. Разложение ускорения на нормальную и касательную составляющие:
a – ускоренное движение; *b* – замедленное движение

Проекции ускорения на естественные оси и модуль вектора ускорения вычисляются по формулам:

$$a_\tau = \ddot{S} = \dot{V}_\tau,\ a_n = \frac{V^2}{\rho};$$

$$a = \sqrt{a_n^2 + a_\tau^2}\ ,$$

где ρ – радиус кривизны траектории. Иногда при вычислении касательной составляющей ускорения удобнее пользоваться формулой $a_\tau = \dfrac{a_x V_x + a_y V_y}{V_\tau}$.

Вектор нормальной составляющей ускорения $\vec{a}_n$ всегда направлен к центру кривизны траектории. Вектор касательной составляющей ускорения $\vec{a}_\tau$ направлен в сторону положительного направления касательной (по направлению единичного вектора $\vec{\tau}$), если $\ddot{S} > 0$, и в противоположную сторону – при $\ddot{S} < 0$.

Криволинейное движение точки называется **равномерным**, если проекция вектора скорости на касательную – постоянная величина: $V_\tau = \text{const}$.

Криволинейное движение точки называется **равнопеременным**, если постоянна проекция вектора ускорения на касательную: $a_\tau = \text{const}$.

Примеры решения задач на криволинейное движение точки

Задача 20. Движение точки задано координатным способом уравнениями $x(t) = 2\sin\pi t$, $y(t) = \cos 2\pi t$, где *x*, *y* – в сантиметрах, *t* – в секундах.

Найти траекторию точки, величину и направление скорости и ускорения в моменты времени t_1 = 0,25 с, t_2 = 0,75 с. Определить участки ускоренного и замедленного движений точки.

Решение

Определяем траекторию точки. Из уравнений движения находим $y = \cos 2\pi t = \cos^2 \pi t - \sin^2 \pi t = 1 - 2\sin^2 \pi t = 1 - \frac{x^2}{2}$. Траекторией точки является парабола $y = 1 - \frac{x^2}{2}$ (рис. 2.4). Однако не вся парабола будет траекторией движения, а только та её часть, точки которой согласно уравнениям движения удовлетворяют неравенствам: $-2 \le x \le 2$, $-1 \le y \le 1$.

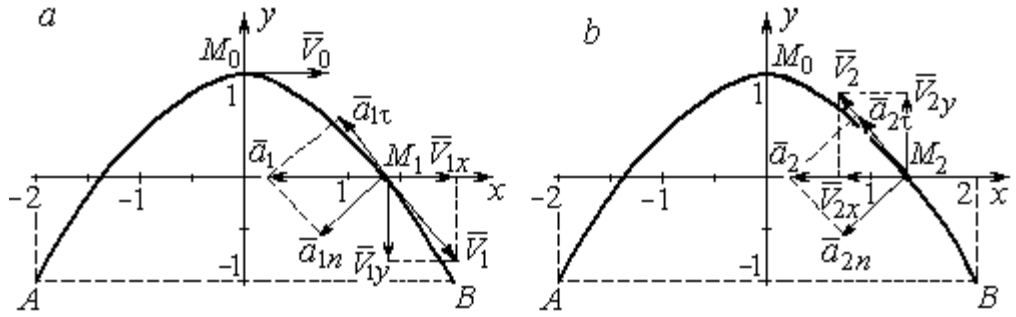

Рис. 2.4. Траектория движения точки:

a – замедленное движение точки на участке от M_0 к *B*;
b – ускоренное движение точки на участке от *B* к M_0

Определяем параметры движения точки в момент времени t_1 = 0,25 с.

Находим координаты x_1, y_1 положения точки M_1:

$$x_1 = x(0{,}25) = 2\sin\frac{\pi}{4} = \sqrt{2} \text{ см}, \quad y_1 = y(0{,}25) = \cos\frac{\pi}{2} = 0.$$

Находим проекции V_{1x}, V_{1y} вектора $\vec{V}_1$ скорости точки на оси системы координат:

$$V_x(t) = \dot{x} = 2\pi\cos\pi t; \; V_y(t) = \dot{y} = -2\pi\sin 2\pi t;$$

$$V_{1x} = V_x(0{,}25) = 2\pi\cos\frac{\pi}{4} = \pi\sqrt{2} \text{ см/с}; \quad V_{1y} = V_y(0{,}25) = -2\pi\sin\frac{\pi}{2} = -2\pi \text{ см/с}.$$

Модуль скорости $V_1 = \sqrt{V_{1x}^2 + V_{1y}^2} = \pi\sqrt{6}$ см/с.

Находим проекции a_{1x}, a_{1y} вектора $\vec{a}_1$ ускорения точки на оси системы координат:

$$a_x(t) = \dot{V}_x = -2\pi^2 \sin\pi t;\ a_y(t) = \dot{V}_y = -4\pi^2 \cos 2\pi t;$$

$$a_{1x} = a_x(0{,}25) = -2\pi^2 \sin\frac{\pi}{4} = -\pi^2\sqrt{2} \text{ см/с}^2;\ a_{1y} = a_y(0{,}25) = -4\pi^2 \cos\frac{\pi}{2} = 0.$$

Модуль вектора ускорения $a_1 = \sqrt{a_{1x}^2 + a_{1y}^2} = \pi^2\sqrt{2}$ см/с.

Положение точки M_1 в момент времени $t_1 = 0{,}25$ с, построение векторов скорости $\vec{V}_1$ и ускорения $\vec{a}_1$ по их проекциям показано на рис. 2.4, *а*.

Для того чтобы определить характер движения точки в положении M_1 – ускоренное или замедленное, найдём направление касательного ускорения. С этой целью разложим известный уже вектор ускорения $\vec{a}_1$ на нормальную и касательную составляющие согласно равенству $\vec{a}_1 = \vec{a}_{1\tau} + \vec{a}_{1n}$. При этом направление касательной совпадает с направлением вектора скорости $\vec{V}_1$, а направление нормали – перпендикулярно ему. Касательное ускорение $\vec{a}_{1\tau}$ оказалось направленным противоположно вектору скорости $\vec{V}_1$ (см. рис. 2.4, *а*). Следовательно, точка в рассматриваемый момент движется замедленно.

В момент времени $t_2 = 0{,}75$ с положение M_2 совпадает с положением M_1:

$$x_2 = x(0{,}75) = 2\sin\frac{3\pi}{4} = \sqrt{2} \text{ см};\ y_2 = y(0{,}75) = \cos 2\pi\frac{3}{4} = 0.$$

Проекции векторов скорости $\vec{V}_2$ и ускорения $\vec{a}_2$ точки на оси координат:

$$V_{2x} = V_x(0{,}75) = 2\pi\cos\frac{3\pi}{4} = -\pi\sqrt{2} \text{ см/с};\ V_{2y} = V_y(0{,}75) = -2\pi\sin 2\pi\frac{3}{4} = 2\pi \text{ см/с};$$

$$a_{2x} = a_x(0{,}75) = -2\pi^2 \sin\frac{3\pi}{4} = -\pi^2\sqrt{2} \text{ см/с}^2;\ a_{2y} = a_y(0{,}75) = -4\pi^2 \cos 2\pi\frac{3}{4} = 0.$$

Модули скорости и ускорения точки в момент времени $t_2 = 0{,}75$ с:

$$V_2 = \sqrt{V_{2x}^2 + V_{2y}^2} = \pi\sqrt{6} \text{ см/с}; \quad a_2 = |a_{2x}| = \pi^2\sqrt{2} \text{ см/с}^2.$$

Положение точки M_2 в момент времени t_2 = 0,75 с, построение векторов скорости $\vec{V}_2$ и ускорения $\vec{a}_2$ по их проекциям, а также разложение вектора ускорения $\vec{a}_2$ на составляющие $\vec{a}_{2n}$ и $\vec{a}_{2\tau}$ показано на рис. 2.4, *b*. В данном случае вектор касательного ускорения совпадает по направлению с вектором скорости (см. рис. 2.4, *b*), поэтому движение ускоренное.

В целом движение точки по траектории происходит следующим образом. Из начального положения M_0 (t_0 = 0) точка с замедлением перемещается по правой ветви параболы. Достигнув положения *B* на траектории (t_B = 0,5 с), точка совершает мгновенную остановку и начинает обратное ускоренное движение. Достигнув положения M_0 (t_{M_0} = 1 с), точка переходит на левую часть параболы, где движется аналогично.

Задача 21. Рудничный поезд выходит на закруглённый участок пути радиуса *R* = 1 км с начальной скоростью 54 км/ч. Считая движение поезда равнопеременным, определить его скорость и ускорение в конце 10-й секунды движения по закруглённому участку, если за это время поезд прошёл путь 500 м.

Решение

Примем за начало отсчёта расстояния точку M_0, где поезд выходит на закруглённый участок пути (рис. 2.5). Предположим, движение поезда равноускоренное и происходит в сторону возрастания дуговой координаты *S*. В этом случае вектор скорости и вектор касательного ускорения направлены в положительную сторону касательной.

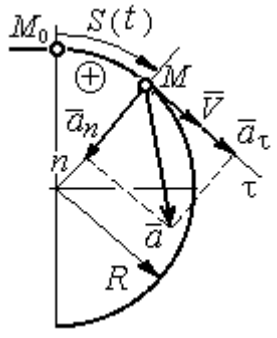

Рис. 2.5. Скорость и ускорение поезда

При равнопеременном движении проекция вектора ускорения на касательную постоянна: a_τ = const. Так как $a_\tau = \dfrac{dV_\tau}{dt}$, то $V_\tau = a_\tau t + C_1$, где V_τ – проекция вектора скорости на касательную

ось. Далее, поскольку $V_\tau = \frac{dS}{dt}$, имеем $S = \frac{a_\tau t^2}{2} + C_1 t + C_2$. Константы интегрирования C_1 и C_2 находятся из начальных условий: при $t = 0$ $S = 0$ и $V_\tau = V_0 =$ = 54 км/ч = 15 м/с. Подставив эти условия в уравнения движения, найдём константы интегрирования: C_1 = 15 м/с; C_2 = 0.

В результате получена система уравнений:

$$V_\tau = a_\tau t + 15; \quad S = \frac{a_\tau t^2}{2} + 15t .$$

По условию задачи через 10 с от начала движения по закруглённому участку поезд прошёл по дуге путь S = 500 м. Подставляя это условие во второе уравнение, получим a_τ = 7 м/с^2. Скорость поезда в конце пройденного пути с учётом известной величины касательного ускорения найдём из первого уравнения V_τ = 85 м/с. Следует заметить, что при указанном движении поезда проекция вектора скорости на касательную ось положительна и равна его модулю: $V_\tau = V$.

Нормальное ускорение поезда при движении по дуге окружности радиуса R = 1000 м в момент времени t = 10 с равно $a_n = \frac{V_\tau^2}{R}$ = 7,23 м/с^2. Величина (модуль) полного ускорения поезда $a = \sqrt{a_n^2 + a_\tau^2}$ = 10,06 м/с^2. Разложение вектора ускорения поезда на нормальную и касательную составляющие показано на рис. 2.5.

Задача 22. Вагонетка движется равнопеременно по дуге окружности радиуса R = 80 м. За время движения скорость вагонетки изменилась от начальной V_0 = 18 км/ч до конечной V_1 = 9 км/ч.

Определить характер движения – ускоренное или замедленное. Найти ускорение вагонетки в начале и в конце участка движения, если за это время она прошла путь S = 60 м.

Решение

Выберем некоторую точку на траектории в качестве начальной, а направление положительного отсчёта расстояний – в сторону движения вагонетки.

Уравнения равнопеременного движения точки при начальных условиях: $t = 0$; $S = 0$ и $V_\tau = V_0 = 5$ м/с имеют вид:

$$V_\tau = 5 + a_\tau t; \;\; S = 5t + \frac{a_\tau t^2}{2}.$$

Подставим в уравнения параметры движения в момент времени $t = t_1$, когда скорость вагонетки стала $V_{1\tau} = 2{,}5$ м/с, а пройденный ею путь составил 60 м. Получим систему:

$$-2{,}5 = a_\tau t_1; \;\; 60 = 5t_1 + \frac{a_\tau t_1^2}{2},$$

откуда найдём касательное ускорение: $a_\tau = -0{,}16$ м/с^2.

Отрицательная величина означает, что вектор касательного ускорения направлен в сторону, противоположную направлению вектора скорости, и движение равнозамедленное.

Нормальное ускорение вагонетки в начале движения $a_{n0} = \frac{V_0^2}{R} = 0{,}31$ м/с^2.

Полное ускорение $a_0 = \sqrt{a_{n0}^2 + a_\tau^2} = 0{,}35$ м/с^2. В конце движения нормальное ускорение $a_{n1} = \frac{V_1^2}{R} = 0{,}08$ м/с^2. Полное ускорение $a_1 = \sqrt{a_{n1}^2 + a_\tau^2} = 0{,}18$ м/с^2.

2.2. Поступательное движение и вращение твердого тела вокруг неподвижной оси

Движение твёрдого тела называется **поступательным**, если любой прямолинейный отрезок, связанный с телом, остаётся в процессе движения параллельным самому себе. При **поступательном** движении твёрдого тела все его

точки движутся по одинаковым траекториям, имеют равные скорости и ускорения.

Вращением твёрдого тела вокруг неподвижной оси называется такое его движение, при котором две точки тела остаются неподвижными в течение всего времени движения. Прямая, проходящая через неподвижные точки, называется **осью вращения** тела.

Положение вращающегося тела определяется углом поворота $\varphi = \varphi(t)$ относительно какой-либо системы отсчёта, например, относительно неподвижной плоскости, проходящей через ось вращения.

Вектор угловой скорости вращения тела $\vec{\omega}$ лежит на оси вращения и направлен в сторону, откуда вращение тела видно против хода часовой стрелки. **Алгебраическим значением угловой скорости** вращения тела называют проекцию вектора угловой скорости на ось вращения (ось z) $\omega_z = \dot{\varphi}$. При $\dot{\varphi} > 0$ тело вращается в сторону положительного направления отсчёта угла φ, при $\dot{\varphi} < 0$ – в обратную сторону. Направление угловой скорости обычно показывают дуговой стрелкой вокруг оси вращения. Модуль алгебраического значения угловой скорости вращения тела называется угловой скоростью $\omega = |\omega_z| = |\dot{\varphi}|$.

Алгебраическим значением **углового ускорения** вращающегося тела называют проекцию вектора углового ускорения на ось вращения (ось z) $\varepsilon_z = \dot{\omega}_z = \ddot{\varphi}$. Модуль алгебраического значения углового ускорения вращения тела называется угловым ускорением: $\varepsilon = |\varepsilon_z| = |\dot{\omega}_z| = |\ddot{\varphi}|$.

Вектор углового ускорения направлен вдоль оси вращения. Если $\varepsilon_z \omega_z > 0$ (вектора угловой скорости и углового ускорения сонаправлены), движение ускоренное, если $\varepsilon_z \omega_z < 0$ (векторы угловой скорости и углового ускорения противоположны по направлению), – замедленное.

При равномерном вращении угловая скорость тела (алгебраическое значение) – постоянная величина: ω_z = const. Угол поворота тела изменяется по линейному закону $\varphi = \varphi_0 + \omega_z t$, где φ_0 – начальный угол поворота тела.

При равнопеременном вращении постоянной величиной является алгебраическое значение углового ускорения: ε_z = const. В этом случае справедливы уравнения движения: $\omega_z = \omega_{z0} + \varepsilon_z t$; $\varphi = \varphi_0 + \omega_{z0} t + \dfrac{\varepsilon_z t^2}{2}$.

При вращательном движении тела все его точки движутся по окружностям, радиусы которых равны расстояниям от выбранной точки до неподвижной оси. **Скорость точки** вращающегося твердого тела **(**в отличие от угловой скорости тела) называют **линейной,** или **окружной скоростью** точки. Модуль скорости точки рассчитывается по формуле: $V = \omega h$, где ω – угловая скорость тела; h – расстояние от точки до оси вращения. Вектор скорости направлен по касательной к описываемой точкой окружности в сторону вращения тела.

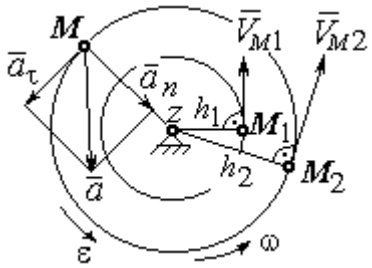

Рис. 2.6. Скорость и ускорение точек вращающегося тела

При вращении тела отношение скоростей двух точек тела равно отношению расстояний от этих точек до оси вращения: $\dfrac{V_{M_1}}{V_{M_2}} = \dfrac{h_1}{h_2}$ (рис. 2.6).

Ускорение точки вращающегося твердого тела рассчитывается как ускорение точки при естественном способе задания движения в виде суммы векторов касательного и нормального ускорений (см. рис. 2.6): $\vec{a} = \vec{a}_\tau + \vec{a}_n$, где модули векторов $a_\tau = \varepsilon h$, $a_n = \omega^2 h$; $a = \sqrt{a_\tau^2 + a_n^2}$; ω, ε – угловая скорость и угловое ускорение тела, $\varepsilon = |\varepsilon_z|$; h – расстояние от точки до оси вращения. **Вектор касательного ускорения точки** $\vec{a}_\tau$ направлен по касательной к описываемой точкой окружности в сторону движения точки, если вращение тела ускоренное, и в противоположную сторо-

ну, если движение тела замедленное. **Вектор нормального ускорения точки** $\vec{a}_n$ направлен вдоль радиуса описываемой точкой окружности к её центру.

При **передаче вращения** одного тела другому без проскальзывания соотношения между угловыми скоростями и угловыми ускорениями выражаются из равенства скоростей и касательных ускорений в точке контакта: $\frac{\omega_1}{\omega_2} = \frac{r_2}{r_1}$; $\frac{\varepsilon_1}{\varepsilon_2} = \frac{r_2}{r_1}$ (рис. 2.7).

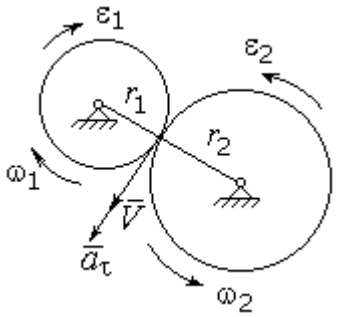

Рис. 2.7. Передача вращения одного тела другому

Примеры решения задач на вращательное движение тел

Задача 23. Вал, начиная вращаться равноускоренно из состояния покоя, за первые 2 мин. сделал 3600 оборотов. Определить угловую скорость вала в конце 2-й минуты и угловое ускорение вала.

Решение

Допустим, вращение вала вокруг оси *z* происходит в сторону положительного направления отсчёта угла. Тогда алгебраические значения угловой скорости и углового ускорения равны модулям соответствующих векторов $\omega_z = \omega$; $\varepsilon_z = \varepsilon$.

Воспользуемся уравнениями равнопеременного вращения вала с нулевыми начальными условиями (начальный угол поворота $\varphi_0 = 0$ и начальная угловая скорость вала $\omega_0 = 0$). Имеем $\omega = \varepsilon t$; $\varphi = \frac{\varepsilon t^2}{2}$.

Подставим в уравнения параметры движения вала в момент времени $t = t_1 = 2$ мин = 120 с; $\varphi_1 = 3600$ об $= 7200\pi$ рад. Получим систему:

$$\omega_1 = \varepsilon \cdot 120, \quad 7200\pi = \frac{\varepsilon \cdot 120^2}{2}, \text{ откуда } \varepsilon = \pi \text{ с}^{-2}; \quad \omega_1 = 120\pi \text{ с}^{-1}.$$

Задача 24. В механизме стрелочного индикатора (рис. 2.8) движение от рейки мерительного штифта 1 передаётся шестерне 2, скреплённой на одной оси с зубчатым колесом 3. Колесо 3 сцепляется, в свою очередь, с шестернёй 4, несущей стрелку-индикатор. Определить угловую скорость стрелки, если движение штифта задаётся уравнением $x = 4\sin\pi t$ и радиусы зубчатых колёс: $r_2 = 6$ см, $r_3 = 10$ см, $r_4 = 4$ см.

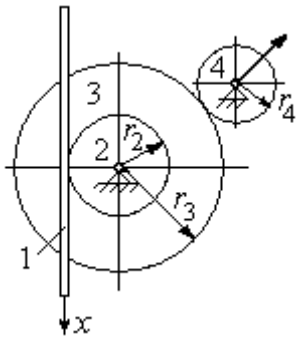

Рис. 2.8. Механизм стрелочного индикатора

Решение

Мерительный штифт движется поступательно вдоль оси x (см. рис. 2.8). Проекция скорости любой точки штифта на ось x $V_{1x} = \dot{x} = 4\pi\cos\pi t$ см/с. Такую же скорость имеет и точка касания штифта с шестернёй 2.

Полагая, что точка касания штифта с шестернёй 2 принадлежит и шестерне, найдём алгебраическое значение угловой скорости шестерни 2: $\omega_{2z} = \dfrac{V_{1x}}{r_2} = \dfrac{4\pi\cos\pi t}{6} = \dfrac{2\pi}{3}\cos\pi t$ рад/с. Зубчатое колесо 3 скреплено с шестернёй 2 на одной оси и имеет ту же угловую скорость $\omega_{3z} = \omega_{2z}$. Вращение колеса 3 через точку зацепления передаётся шестерне 4. Выразим соотношение между алгебраическими значениями угловых скоростей при передаче вращения одного тела другому: $\dfrac{\omega_{3z}}{\omega_{4z}} = \dfrac{r_4}{r_3}$. Отсюда получим: $\omega_{4z} = \dfrac{V_{1x} r_3}{r_2 r_4} = \dfrac{5\pi}{3}\cos\pi t$ с$^{-1}$. Угловая скорость стрелки равна угловой скорости шестерни 4.

Задача 25. Ведущее колесо 1 подъёмного устройства (рис. 2.9) передаёт движение шестерне 2. На одной оси с шестернёй 2 расположен шкив 3, жёстко скреплённый с шестернёй. Шкив 3 соединяется со шкивом 4 бесконечным

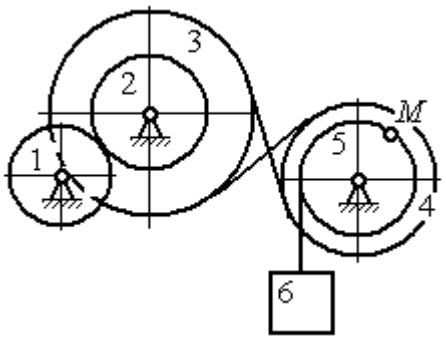

Рис. 2.9. Схема механизма подъёмного устройства

перекрёстным ремнём. Барабан 5 скреплён со шкивом 4 и находится с ним на одной оси. На барабан намотана нить, удерживающая груз 6. По заданному уравнению движения колеса 1 определить скорость, нормальное, касательное и полное ускорения точки M на ободе барабана 5 в момент времени $t_1 = 1$ с, а также скорость и ускорение груза 6. Скольжение между звеньями механизма отсутствует.

Значения радиусов колёса, шкивов и барабана механизма: $r_1 = 20$ см, $r_2 = 10$ см, $r_3 = 40$ см, $r_4 = 16$ см, $r_5 = 8$ см. Уравнение вращения колеса 1: $\varphi_1 = 2t^2 - 5t$ рад.

Решение

Ведущим звеном в механизме является колесо 1. Выберем положительное направление отсчёта угла поворота колеса 1 в сторону, противоположную направлению вращения часовой стрелки. На рис. 2.10 это направление показано дуговой стрелкой φ_1.

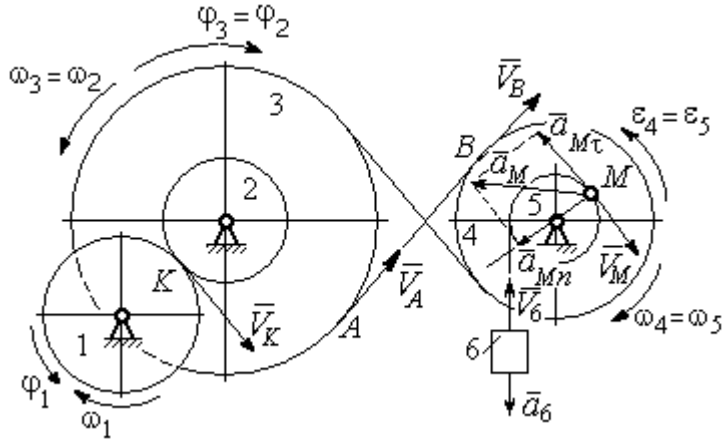

Рис. 2.10. Расчётная схема механизма

Продифференцировав по времени уравнение движения колеса 1, получим алгебраическое значение его угловой скорости: $\omega_{1z} = \dot{\varphi}_1 = 4t - 5$ рад/с. В момент времени $t_1 = 1$ с алгебраическое значение угловой скорости колеса 1 отрицательно: $\dot{\varphi}_1(1) = -1$ рад/с. Это означает, что в данный момент времени колесо 1 вращается в сторону, противоположную положительному направлению отсчёта угла φ_1. Угловая скорость колеса 1 равна модулю: $\omega_1 = |\omega_{1z}| = 1$ рад/с. Направление угловой скорости ω_1 колеса 1 в момент времени $t_1 = 1$ с показано дуговой стрелкой ω_1.

Вращение колеса 1 передаётся шестерне 2 через точку контакта *K*. Из соотношения $\frac{\omega_1}{\omega_2}=\frac{r_2}{r_1}$ найдём угловую скорость шестерни 2: $\omega_2=\frac{\omega_1 r_1}{r_2}$. Шкив 3, закреплённый на одной оси с шестернёй 2 имеет такую же угловую скорость, $\omega_3=\omega_2$. Направление угловых скоростей шестерни 2 и шкива 3 показано на рис. 2.10 дуговой стрелкой ω_2.

Передача движения шкива 3 шкиву 4 производится с помощью ремённой передачи. На участке от точки *A*, где ремень сходит со шкива 3, и до точки *B*, где ремень набегает на шкив 4, ремень движется поступательно, поэтому скорости точек *A* и *B* равны: $V_A=V_B$. Выразив скорости точек через угловые скорости тел, имеем равенство $\omega_3 r_3=\omega_4 r_4$, откуда с учётом, что $\omega_3=\omega_2$, найдём угловую скорость шкива 4: $\omega_4=\frac{\omega_3 r_3}{r_4}=\frac{\omega_1 r_1 r_3}{r_2 r_4}$. Угловая скорость барабана 5 равна угловой скорости шкива 4, $\omega_5=\omega_4$. Направление угловых скоростей шкива 4 и барабана 5 показано на рис. 2.10 дуговой стрелкой ω_4.

Величина (модуль) скорости точки *M* рассчитывается по формуле: $V_M=\omega_5 r_5$. В момент времени $t_1=1$ с $\omega_5=\frac{\omega_1 r_1 r_3}{r_2 r_4}=5$ рад/с и $V_M=20$ см/с. Вектор скорости $\vec{V}_M$ направлен по касательной к ободу барабана в точке *M* и направлен в сторону вращения барабана 5 (см. рис. 2.10).

Нить, несущая груз 6, сматываясь с обода барабана, имеет скорость, равную скорости точек обода барабана, и, следовательно, равна скорости точки *M*: $V_6=V_M$. Направление скорости груза 6 определяется направлением вращения барабана 5. При $t_1=1$с груз поднимается со скоростью $V_6=20$ см/с.

Определим ускорение точки *M*. Вектор ускорения точки *M* равен сумме векторов: $\vec{a}_M=\vec{a}_M^{\tau}+\vec{a}_M^{n}$, где $\vec{a}_M^{\tau}$, $\vec{a}_M^{n}$ – касательная и нормальная составляющие ускорения.

Найдём алгебраическое значение угловой скорости барабана 5: $\omega_{5z} = \dfrac{\omega_{1z} r_1 r_3}{r_2 r_4} = 20t - 25$ рад/с. Алгебраическое значение углового ускорения барабана 5 ε_{5z} равно производной $\varepsilon_{5z} = \dot{\omega}_{5z} = 20$ рад/с^2. Так как в момент времени $t_1 = 1$ с знаки алгебраических значений угловой скорости барабана и его углового ускорения разные ($\omega_{5z} = -5$ рад/с $\vec{a}_M = \vec{a}_M^{\tau} + \vec{a}_M^{n}$ $\varepsilon_{5z} = +20$ рад/с^2), угловое ускорение (по величине равное модулю $\varepsilon_5 = |\varepsilon_{5z}|$) направлено в сторону, противоположную угловой скорости. На рис. 2.10 направление углового ускорения барабана 5 показано дуговой стрелкой ε_5.

Касательное ускорение точки: $a_{M\tau} = \varepsilon_5 r_5 = 80$ см/с^2. Вектор $\vec{a}_{M\tau}$ касательного ускорения точки M направлен по касательной к траектории в точке M в сторону углового ускорения ε_5 (см. рис. 2.10).

Нормальное ускорение точки M рассчитывается как $a_M^n = \omega_5^2 r_5$, где угловая скорость барабана $\omega_5 = |\omega_{5z}|$. В момент времени $t_1 = 1$ с $\omega_5 = 5$ рад/с и величина нормального ускорения: $\vec{a}_M^{\,n} = 100$ см/с^2. Вектор нормального ускорения $\vec{a}_M^{\,n}$ направлен по радиусу к центру барабана 5.

Модуль полного ускорения точки M в заданный момент времени: $a_M = \sqrt{(a_M^{\tau})^2 + (a_M^n)^2} = 128{,}06$ см/с^2. Вектор ускорения $\vec{a}_M$ направлен по диагонали прямоугольника, построенного на векторах $\vec{a}_M^{\,n}$ и $\vec{a}_M^{\tau}$ (см. рис. 2.10).

Ускорение a_6 груза 6 находится из условия, что груз движется прямолинейно. При прямолинейном движении нормальная составляющая ускорения равна нулю. В результате, ускорение груза 6 $a_6 = a_6^{\tau} = \dot{V}_6 = \dot{V}_M = a_M^{\tau} = \varepsilon_5 r_5 = 80$ см/с^2. Направление вектора ускорения груза 6 определяется направлением углового ускорения барабана 5. На рис. 2.10 направление ускорения груза 6 показано вектором $\vec{a}_6$.

Задача 26. По заданному уравнению поступательного движения звена 1 механизма (рис. 2.11, *a*) определить скорость, нормальное, касательное и полное ускорения точки *M* диска 3 в момент времени $t_1 = 1$ с, а также скорость и ускорение звена 4. Скольжение между звеньями механизма отсутствует. Значения радиусов колес механизма и закон движения звена 1: $R_2 = 20$ см, $r_2 = 5$ см, $R_3 = 8$ см, $r_3 = 4$ см, $x_1 = \cos\pi t + \sin\pi t$ см.

Решение

Звено 1 движется поступательно вдоль оси *x*. Положительное направление движения задаётся направлением оси *x* (рис. 2.11, *a*). Продифференцировав по времени уравнение движения звена 1, получим его алгебраическое значение скорости: $V_{1x}(t) = \dot{x}_1 = -\pi\sin\pi t + \pi\cos\pi t$.

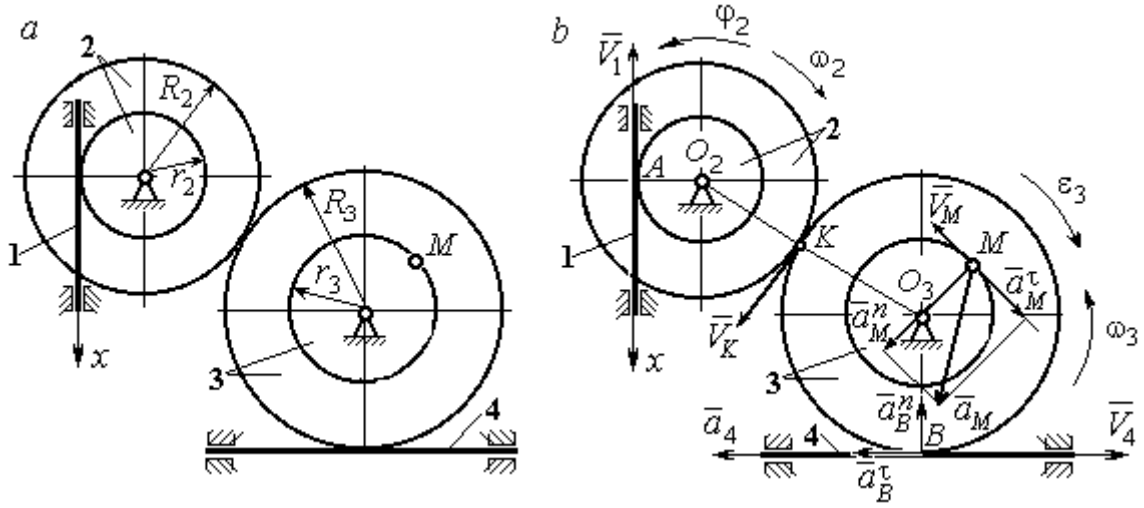

Рис. 2.11. Кинематика поступательного и вращательного движений твердого тела:
a – схема механизма; *b* – расчетная схема для определения скоростей
и ускорений точек механизма

В момент времени $t_1 = 1$ с алгебраическое значение скорости звена 1 отрицательное: $V_{1x}(1) = -\pi$ см/с. Это показывает, что в данный момент времени звено 1 движется в сторону, противоположную положительному направлению оси *x*. Скорость звена 1 равна модулю производной $V_1(1) = |\dot{x}_1| = \pi$ см/с. На рис. 2.11, *b* показано направление вектора скорости $\vec{V}_1$.

Точка A соприкосновения звена 1 с диском 2 имеет ту же скорость, что и звено 1. Угловая скорость диска 2 определяется из равенства $\omega_2 = \frac{V_1}{r_2}$ рад/с. Направление угловой скорости вращения диска 2 показано на рис. 2.11, *b* дуговой стрелкой ω_2.

Передача вращения диска 2 диску 3 происходит в точке *K*. Из соотношения $\frac{\omega_3}{\omega_2} = \frac{R_2}{R_3}$ находим угловую скорость диска 3: $\omega_3 = \frac{V_1 R_2}{r_2 R_3} = \frac{\pi}{2}$. Направление угловой скорости диска 3 показано на рис. 2.11, *b* дуговой стрелкой ω_3.

Модуль скорости точки M $V_M = \omega_3 r_3 = 2\pi$ см/с. Вектор скорости $\vec{V}_M$ направлен по касательной к траектории движения точки *M* в сторону вращения диска 3 (см. рис. 2.11, *b*).

Звено 4 движется поступательно. Величина и направление скорости звена 4 совпадают с величиной и направлением скорости точки *B* касания звена 4 с диском 3: $V_4 = V_B = \omega_3 R_3$. В момент времени $t_1 = 1$ с $V_4 = 4\pi$ см/с. Направление вектора скорости $\vec{V}_4$ определяется направлением вращения диска 3.

Определим ускорение точки *M*. Найдём алгебраическое значение ω_{3z} угловой скорости диска 3: $\omega_{3z} = \frac{V_{1x} R_2}{r_2 R_3} = \frac{\pi}{2}(-\sin\pi t + \cos\pi t)$. Алгебраическое значение ε_{3z} углового ускорения диска 3: $\varepsilon_{3z} = \dot{\omega}_{3z} = -\frac{\pi^2}{2}(\cos\pi t + \sin\pi t)$ и в момент времени $t_1 = 1$ с $\varepsilon_{3z} = \frac{\pi^2}{2}$. Разные знаки алгебраических значений угловой скорости и углового ускорения диска 3 ($\omega_{3z} = -\frac{\pi}{2}; \varepsilon_{3z} = +\frac{\pi^2}{2}$) показывают, что угловое ускорение направлено в сторону, противоположную угловой скорости. На рис 2.11, *b* направление углового ускорения диска 3 показано дуговой стрелкой ε_3.

Касательное ускорение точки M рассчитывается по формуле $a_M^{\tau} = \varepsilon_3 r_3$, где угловое ускорение $\varepsilon_3 = |\varepsilon_{3z}|$. В момент времени $t_1 = 1$ с $a_M^{\tau} = 2\pi^2$ см/с^2. Вектор касательного ускорения точки M $\vec{a}_M^{\tau}$ направлен по касательной к траектории точки M в сторону углового ускорения ε_3 (см. рис. 2.11, *b*).

Нормальное ускорение точки M рассчитывается как $a_M^n = \omega_3^2 r_3$. В момент времени $t_1 = 1$ с величина нормального ускорения $a_M^n = \pi^2$ см/с^2. Вектор нормального ускорения $\vec{a}_M^n$ направлен по радиусу к центру диска 3.

Модуль полного ускорения точки M: $a_M = \sqrt{(a_M^n)^2 + (a_M^{\tau})^2} = \pi^2\sqrt{5}$ см/с^2. Вектор полного ускорения $\vec{a}_M$ направлен по диагонали прямоугольника, построенного на векторах $\vec{a}_M^n$ и $\vec{a}_M^{\tau}$.

Звено 4 движется поступательно и прямолинейно. Ускорение звена 4 равно проекции ускорения точки B (касания диска 3 со звеном 4) на линию движения звена 4: $a_4 = a_B^{\tau} = \varepsilon_3 R_3 = 4\pi^2$ см/с^2. Направление ускорения звена 4 совпадает с касательным ускорением точки B.

Упражнения

Упражнение 2.1

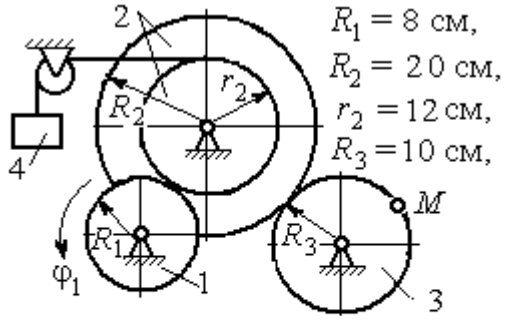

$R_1 = 8$ см, $R_2 = 20$ см, $r_2 = 12$ см, $R_3 = 10$ см,

$\varphi_1 = 3t + 2\sin\frac{\pi t}{2}$ рад,

Найти скорость и ускорение точки M и груза 4 в момент $t = 1$ с

Упражнение 2.2

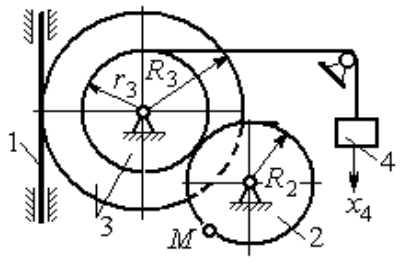

$R_2 = 0{,}2$ м, $R_3 = 0{,}4$ м, $r_3 = 0{,}3$ м,

$x_4 = t - 1 - \sin\frac{\pi t}{3} + \cos\frac{\pi t}{3}$ м.

Найти скорость и ускорение точки M и звена 1 в момент $t = t_1 = 3$ с.

Рис. 2.12. Задания для самостоятельного решения. Упражнения 2.1, 2.2

2.3. Скорости точек при плоскопараллельном движении твёрдого тела

Плоскопараллельным, или плоским движением твердого тела, называется такое движение, при котором все точки тела движутся параллельно некоторой неподвижной (основной) плоскости.

Для скоростей $\vec{V}_A$ и $\vec{V}_M$ двух точек A и M тела, совершающего плоское движение, справедливо утверждение: **проекции скоростей двух точек твердого тела на ось, проходящую через эти точки, равны друг другу:** $V_A\cos\alpha = V_M\cos\beta$, где α, β – углы между векторами скорости $\vec{V}_A$ и $\vec{V}_M$ и осью, проходящей через точки A и M.

Мгновенным центром скоростей (МЦС) называется точка P плоской фигуры, скорость которой в данный момент времени равна нулю. При известном положении МЦС скорость любой точки плоской фигуры находят так, как если бы движение фигуры было мгновенно вращательным вокруг мгновенного центра скоростей с угловой скоростью, равной угловой скорости плоской фигуры. Способы построения мгновенного центра скоростей приведены в табл. 2.1.

Таблица 2.1

Способы построения мгновенного центра скоростей

1. Если известны направления скоростей $\vec{V}_A$ и $\vec{V}_B$ каких-нибудь двух точек A и B плоской фигуры, то мгновенный центр скоростей P находится в точке пересечения перпендикуляров, восстановленных из этих точек к векторам скоростей.	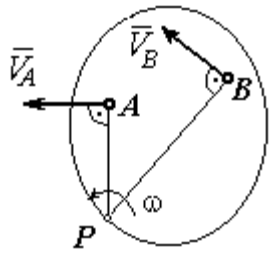
2. Если скорости двух точек $\vec{V}_A$ и $\vec{V}_B$ параллельны, но точки A и B не лежат на общем перпендикуляре к скоростям, то, как видно из рисунка, мгновенный центр P бесконечно удалён. В этом случае угловая скорость $\omega = 0$ и тело в данный момент движется поступательно (движение является мгновенным поступательным). При таком движении скорость любой точки тела равна $\vec{V}_A$.	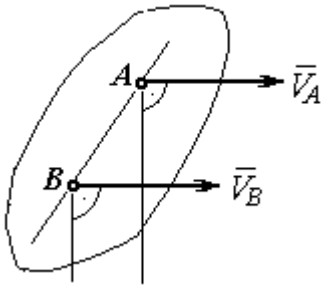

3. Если скорости двух точек $\vec{V}_A$ и $\vec{V}_B$ параллельны, а точки A и B лежат на общем перпендикуляре к скоростям, то мгновенный центр скоростей P находится как пересечение прямой, соединяющей точки A и B и линии, проходящей через концы векторов, изображающих скорости $\vec{V}_A$ и $\vec{V}_B$.	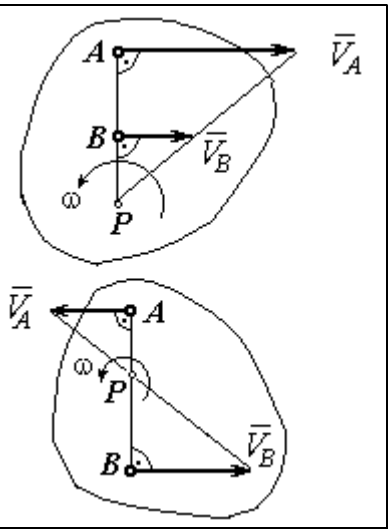
4. Если плоскопараллельное движение осуществляется путем качения без скольжения одного тела по неподвижной поверхности другого, то мгновенный центр скоростей P расположен в точке касания катящегося тела с неподвижной поверхностью.	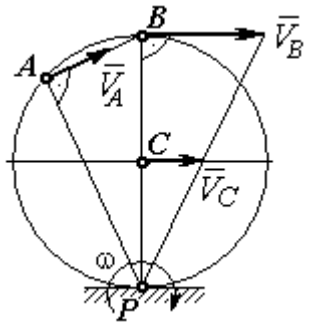

Примеры решения задач на плоскопараллельное движение тела

Задача 27. Приводной механизм насоса находится в положении, показанном на рис. 2.13. Кривошип O_1C вращается с постоянной угловой скоростью $\omega_{O_1C} = 2$ рад/с вокруг оси, проходящей через точку O_1 перпендикулярно плоскости чертежа. Определить скорость поршня D и угловые скорости шатуна BC, коромысла AB и штока AD, если O_1C = 20 см, $OB = 2 \cdot OA$ = 40 см, AD = 60 см.

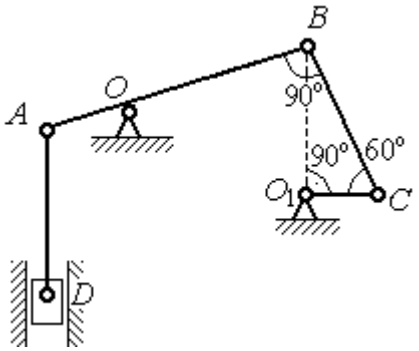

Рис. 2.13. Приводной механизм насоса

Решение

Предположим для определённости, что кривошип O_1C вращается в направлении по ходу часовой стрелки. Вектор $\vec{V}_C$ скорости точки C направлен

перпендикулярно кривошипу O_1C, в сторону его вращения (рис. 2.14). Модуль скорости $V_C = \omega_{O_1C} \cdot O_1C = 40$ см/с.

Коромысло AB качается (вращается) вокруг оси, проходящей через точку O, параллельно оси вращения кривошипа. Скорость точки B направлена перпендикулярно коромыслу AB вдоль шатуна BC (рис. 2.14).

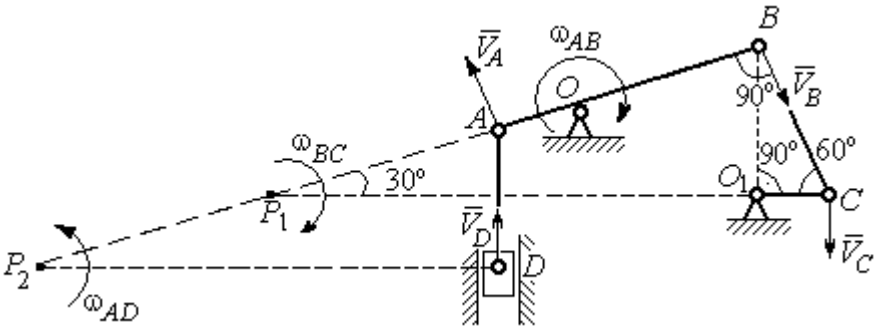

Рис. 2.14. Расчётная кинематическая схема механизма привода насоса

Шатун BC совершает плоскопараллельное движение. Мгновенный центр скоростей шатуна P_1 расположен в точке пересечения перпендикуляров к скоростям $\vec{V}_C$ и $\vec{V}_B$ точек C и B шатуна. Находим $P_1C = 4O_1C =$ 80 см. Угловая скорость вращения шатуна BC $\omega_{BC} = \dfrac{V_C}{CP_1} =$ 0,5 рад/с. Направление угловой скорости вращения шатуна BC определяется направлением вращения кривошипа O_1C и на рис. 2.14 показано дуговой стрелкой ω_{BC}.

Скорость V_B найдём по теореме о проекциях скоростей. Спроектируем вектора скоростей $\vec{V}_C$ и $\vec{V}_B$ точек C и B на линию BC. Получим $V_B \cos 0^\circ = V_C \cos 30^\circ$. Отсюда $V_B = 20\sqrt{3}$ см/с.

Угловая скорость коромысла AB $\omega_{AB} = \dfrac{V_B}{OB} = \dfrac{\sqrt{3}}{2}$ рад/с. Направление угловой скорости коромысла определяется направлением вектора скорости $\vec{V}_B$ и показано дуговой стрелкой ω_{AB}.

Скорость точки A коромысла равна половине скорости точки B: $V_A = \frac{1}{2}V_B = 10\sqrt{3}$ см/с. Вектор скорости $\vec{V}_A$ направлен перпендикулярно коромыслу AB в сторону его вращения.

Точка P_2 пересечения перпендикуляров к скоростям $\vec{V}_A$ и $\vec{V}_D$ является мгновенным центром скоростей штока AD. Тогда угловая скорость штока $\omega_{AD} = \frac{V_A}{AP_2} = \frac{\sqrt{3}}{12}$ рад/с. Направление угловой скорости штока определяется по направлению скорости точки A и на рис. 2.14 показано дуговой стрелкой ω_{AD}.

Скорость поршня $V_D = \omega_{AD} \cdot P_2D = 15$ см/с.

Задача 28. Механизм качалки (рис. 2.15) состоит из кривошипа OA, вращающегося вокруг оси O и несущего в точке A ось подвижной шестерни 2, которая катится по неподвижной шестерне 1. Вращение кривошипа происходит с угловой скоростью $\omega_{OA} = 2$ рад/с. Радиусы шестерён $r_1 = r_2 = 6$ см. К ободу шестерни 2 в точке B шарнирно прикреплён шатун BC длиной $BC = 8$ см, который в точке C передаёт движение коромыслу CO_1 длиной $CO_1 = 16$ см.

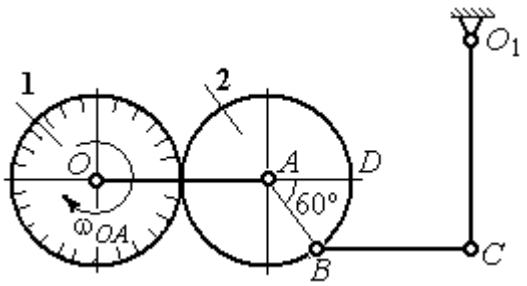

Рис. 2.15. Схема механизма качалки

Определить угловые скорости шестерни 2, шатуна BC, коромысла CO_1, а также скорости точек A, B, C, D в момент, когда кривошип OA и шатун BC горизонтальны и угол $\angle DAB = 60^\circ$.

Решение

Найдём скорость точки A кривошипа: $V_A = \omega_{OA} \cdot OA = 24$ см/с. Вектор скорости точки $\vec{V}_A$ расположен перпендикулярно кривошипу OA и направлен в сторону вращения кривошипа (рис. 2.16).

Мгновенный центр скоростей P_2 шестерни 2 находится в точке касания с неподвижной поверхностью шестерни 1. Угловая скорость шестерни 2 $\omega_2 = \dfrac{V_A}{AP_2} = 4$ рад/с. Направление угловой скорости шестерни 2 определяется направлением вектора скорости $\vec{V}_A$ и на рис. 2.16 показано дуговой стрелкой ω_2.

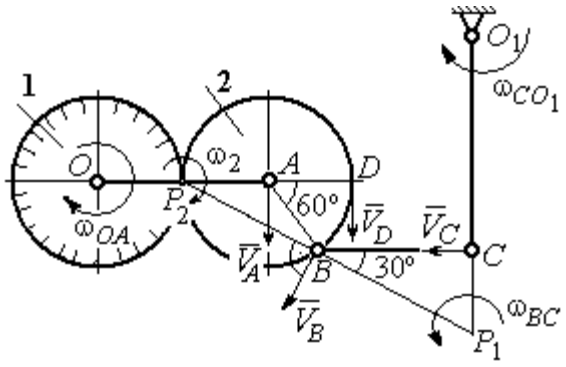

Рис.2.16. Расчётная кинематическая схема механизма качалки

Найдём расстояние P_2B из равнобедренного треугольника P_2AB по теореме косинусов: $P_2B = \sqrt{r^2 + r^2 - 2r^2\cos 120^\circ} = 6\sqrt{3}$ см. Скорость точки B $V_B = \omega_2 \cdot P_2B = 24\sqrt{3}$ см/с. Вектор скорости $\vec{V}_B$ перпендикулярен линии P_2B и направлен в сторону вращения шестерни 2.

Скорость точки D: $V_D = \omega_2 \cdot P_2D = 48$ см/с. Вектор скорости $\vec{V}_D$ перпендикулярен линии P_2D и направлен в ту же сторону (см. рис. 2.16).

Скорость точки C перпендикулярна линии CO_1. Восстанавливая перпендикуляры к скоростям $\vec{V}_B$ и $\vec{V}_C$, получим точку пересечения P_1, которая будет мгновенным центром скоростей шатуна BC. Расстояние $P_1B = \dfrac{BC}{\cos 30^\circ} = \dfrac{16}{\sqrt{3}}$ см.

Угловая скорость шатуна $\omega_{BC} = \dfrac{V_B}{P_1B} = \dfrac{9}{2}$ рад/с. Направление угловой скорости определяется по направлению скорости $\vec{V}_B$ и показано дуговой стрелкой ω_{BC}.

Скорость точки C: $V_C = \omega_{BC} \cdot P_1C = \dfrac{36}{\sqrt{3}}$ см/с. Направление вектора скорости определяется направлением вращения шатуна BC.

Угловая скорость коромысла CO_1: $\omega_{CO_1} = \dfrac{V_C}{O_1C} = \dfrac{9}{4\sqrt{3}}$ рад/с.

Задача 29. В планетарном механизме (рис. 2.17) кривошип OA длиной OA = 25 см вращается вокруг неподвижной оси O, перпендикулярной плоскости рисунка, с угловой скоростью ω_{OA} = 3,6 рад/с. На конец A кривошипа насажена шестерёнка 2, находящаяся во внутреннем зацеплении с колесом 1 радиуса r_1 = 45 см, соосным с кривошипом OA и вращающимся с угловой скоростью ω_1 = 1 рад/с. Шатун BC, шарнирно соединённый с шестерёнкой 2 на её ободе в точке B, приводит в движение кривошип CO_1. Определить угловые скорости шестерёнки 2, шатуна BC и кривошипа CO_1, скорости точек A, B, C в положении, показанном на рис.2.17, если длина шатуна BC = 100 см, длина кривошипа CO_1 = 50 см.

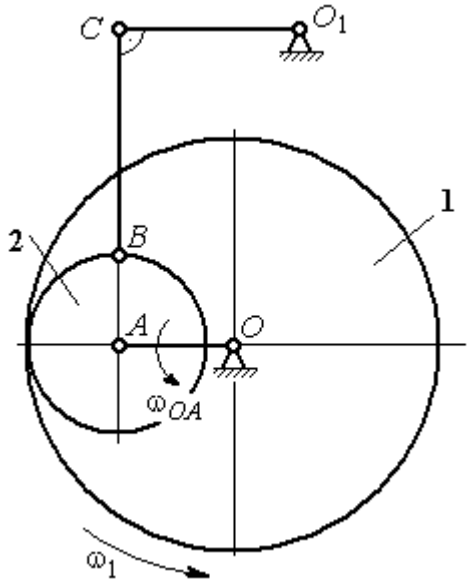

Рис. 2.17. Планетарный механизм

Решение

Найдём скорости точек A и D

$$V_A = \omega_{OA} \cdot OA = 90 \text{ см/с}; \quad V_D = \omega_1 \cdot r_1 = 45 \text{ см/с}.$$

Вектор скорости $\vec{V}_A$ направлен перпендикулярно кривошипу OA в сторону его вращения. Вектор скорости $\vec{V}_D$ перпендикулярен радиусу OD колеса 1 и направлен в сторону вращения колеса (рис. 2.18).

Мгновенный центр скоростей P_2 шестерни 2 находится на пересечении прямой, соединяющей точки A и D, и линии, проходящей через концы векторов $\vec{V}_A$ и $\vec{V}_D$, изображающих скорости точек A и D Расстояние P_2D от центра скоростей до точки D находится из пропорции $\frac{V_A}{V_D} = \frac{AP_2}{DP_2} = \frac{DP_2 + 20}{DP_2}$, откуда P_2D = 20 см.

Угловая скорость шестерёнки 2 $\omega_2 = \dfrac{V_D}{P_2 D} = 2{,}25$ рад/с. Направление угловой скорости ω_2 показано на рис. 2.18 дуговой стрелкой ω_2.

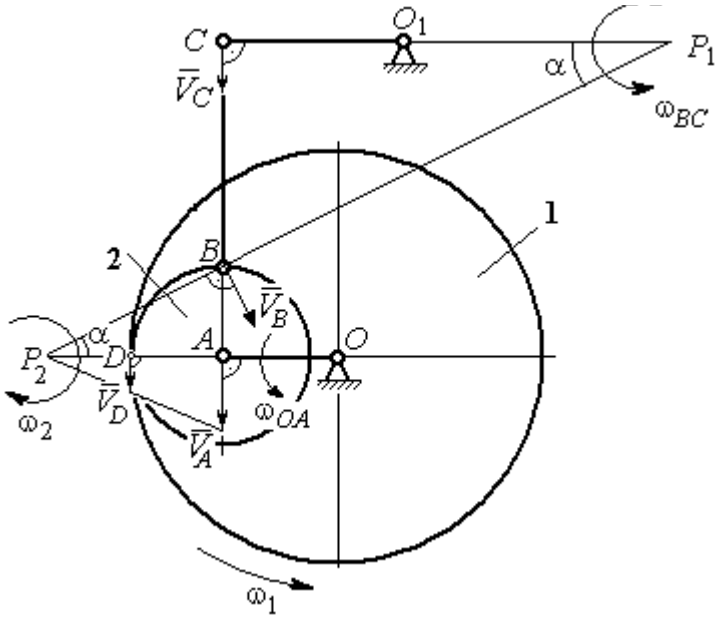

Рис. 2.18. Расчётная кинематическая схема планетарного механизма

Скорость точки *B,* которая находится на ободе шестеренки, $V_B = \omega_2 \cdot P_2 B = = 45\sqrt{5}$ см/с. Вектор скорости $\vec{V}_B$ перпендикулярен линии P_2B и направлен в сторону вращения шестерни 2.

Направим вектор скорости $\vec{V}_C$ перпендикулярно кривошипу CO_1 и восстановим перпендикуляры к скоростям $\vec{V}_C$ и $\vec{V}_B$. Точка P_1 пересечения перпендикуляров является мгновенным центром скоростей шатуна *BC.* Расстояние P_1B найдём из треугольника P_1BC: $P_1B = \dfrac{BC}{\sin\alpha}$, где $\sin\alpha = \dfrac{AB}{P_2B} = \dfrac{1}{\sqrt{5}}$. Тогда $P_1B = 100\sqrt{5}$ см. Угловая скорость шатуна $\omega_{BC} = \dfrac{V_B}{P_1B} = 0{,}45$ рад/с. Скорость точки *C* шатуна *BC* найдём по теореме о проекциях скоростей. Спроектируем скорости $\vec{V}_C$ и $\vec{V}_B$ точек *C* и *B* на линию, проходящую через эти точки Имеем: $V_C \cos 0^\circ = V_B \cos\alpha$, откуда $V_C = 90$ см/с.

Угловая скорость кривошипа CO_1 $\omega_{CO_1} = \dfrac{V_C}{O_1C} = 1{,}8$ рад/с.

Задача 30. В плоском механизме (рис. 2.19) кривошип OA вращается вокруг оси O с угловой скоростью ω_{OA}. На конец A кривошипа насажена шестерня 2, находящаяся во внешнем зацеплении с неподвижным колесом 1. Радиусы колеса и шестерни r_1 и r_2. Шестерня 2 соединяется с колесом 3 шатуном BC, закреплённым на шестерне в точке B и на колесе в точке C. Колесо 3 катится без скольжения по горизонтальной поверхности. Все соединения шарнирные. Качение шестерни 2 по неподвижному колесу 1 без проскальзывания. Для положения механизма, изображенного на рис. 2.19, определить скорости точек A, B, C и угловые скорости шатуна BC, шестерни 2 и колеса 3, если $\omega_{OA} = 4$ рад/с; $r_1 = 4$ см; $r_2 = r_3 = 8$ см.

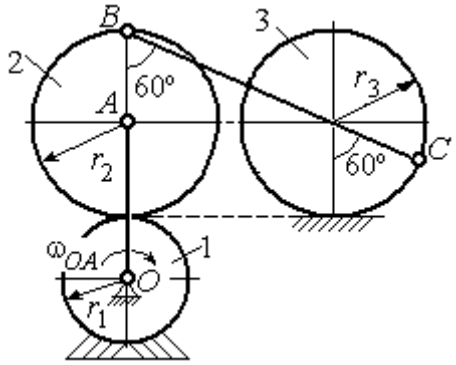

Рис. 2.19. Схема движения плоского механизма

Решение

Рассмотрим вращательное движение кривошипа OA. Скорость точки A кривошипа: $V_A = \omega_{OA} \cdot OA = 48$ см/с. Вектор скорости $\vec{V}_A$ направлен перпендикулярно кривошипу OA в сторону его вращения (рис. 2.20).

При качении шестерни 2 по неподвижной поверхности колеса 1 точка их соприкосновения P_2 является мгновенным центром скоростей шестерни.

Угловая скорость шестерни 2 $\omega_2 = \dfrac{V_A}{AP_2} = 6$ рад/с.

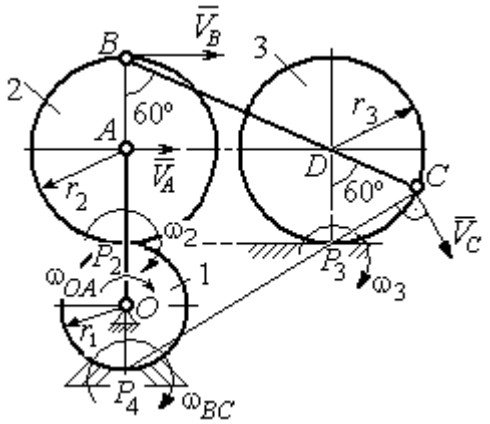

Рис. 2.20. Расчетная схема для определения угловых скоростей звеньев механизма

Скорость точки B шестерни 2 $V_B = \omega_2 \cdot BP_2 = 96$ см/с.

Точка P_3 касания колеса 3 с неподвижной поверхностью является его мгновенным центром скоростей. Вектор $\vec{V}_C$ скорости точки C колеса 3 перпендикулярен линии P_3C и направлен в сторону качения колеса (см. рис. 2.20).

Мгновенный центр скоростей шатуна BC – точка P_4 находится на пересечении перпендикуляров, восстановленных к скоростям точек B и C. По построению $BP_4 = BC = BD + DC = 2r_2 + r_3 = 24$ см. Угловая скорость шатуна BC $\omega_{BC} = \dfrac{V_B}{BP_4} = 4$ рад/с. Так как $BP_4 = CP_4$, скорости точек C и B $V_C = 96$ см/с.

Угловая скорость колеса 3 $\omega_3 = \dfrac{V_C}{CP_3} = 12$ рад/с.

Задача 31. В плоском механизме (рис. 2.21) кривошип OC, вращаясь вокруг неподвижной оси O, приводит в движение два шатуна CD и CE, присоединённых к кривошипу в точке C. Шатун CE прикреплён в точке E к ободу цилиндрического выступа диска 1, который катится без проскальзывания своим выступом по неподвижному горизонтальному рельсу. К другому шатуну CD в точке D прикреплён ползун, перемещающийся вдоль направления вертикального диаметра диска 1. Все соединения шарнирные. Радиусы диска и цилиндрического выступа $R_1 = 3$ см, $r_1 = 2$ см. Длина шатуна $CE = 4$ см. В заданном положении механизма (см. рис. 2.21) шатун CE горизонтален.

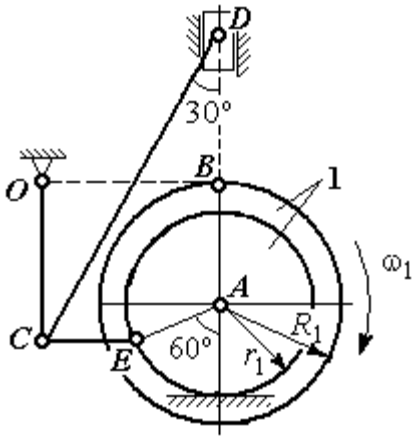

Рис. 2.21. Схема движения плоского механизма

Определить скорости точек A, E, C, D и угловые скорости диска 1, шатунов CE, CD и кривошипа CO, если известна скорость точки B на ободе диска 1 $V_B = 10$ см/с и направление ω_1 угловой скорости диска.

Решение

Изобразим вектор скорости точки B диска 1 в соответствии с заданным направлением его движения. При качении диска 1 по неподвижной поверхности рельса точка P_1 касания обода выступа с поверхностью рельса является его мгновенным центром скоростей (рис. 2.22).

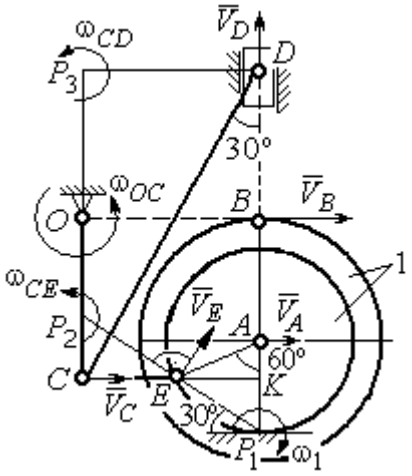

Рис. 2.22. Расчётная схема для определения скоростей точек и угловых скоростей звеньев механизма

Угловая скорость диска 1 $\omega_1 = \dfrac{V_B}{BP_1} = 2$ рад/с. Скорость точки A $V_A = \omega_1 \cdot AP_1 = 4$ см/с. Скорость точки E $V_E = \omega_1 \cdot EP_1 = 4$ см/с. Вектор скорости $\vec{V}_A$ и вектор скорости $\vec{V}_E$ перпендикулярны, соответственно, линиям AP_1 EP_1 и направлены в сторону вращения диска.

Шатун CE совершает плоскопараллельное движение. Скорость точки C шатуна неизвестна по величине, но известно, что вектор скорости $\vec{V}_C$ перпендикулярен кривошипу OC и направлен вдоль CE в сторону точки E. Мгновенный центр скоростей P_2 шатуна CE находится на пересечении перпендикуляров, восстановленных к скоростям $\vec{V}_E$ и $\vec{V}_C$ (см. рис. 2.22).

Расстояние $EP_2 = \dfrac{EC}{\cos 30^\circ} = 4{,}62$ см. Угловая скорость шатуна CE $\omega_{CE} = \dfrac{V_E}{EP_2} = 0{,}86$ рад/с. Направление угловой скорости шатуна, определяемое по направлению скорости точки E, на рис. 2.22 показано дуговой стрелкой ω_{CE}. Скорость точки C шатуна CE $V_C = \omega_{CE} \cdot CP_2 = \dfrac{V_E}{2} = 2$ см/с.

Длина кривошипа $OC = BK = R_1 + r_1 \sin 30^\circ = 4$ см. Угловая скорость кривошипа $\omega_{OC} = \dfrac{V_C}{OC} = 0{,}5$ рад/с.

Для шатуна CD известны величина и направление вектора $\vec{V}_C$ скорости точки C и направление вектора $\vec{V}_D$ скорости точки D. Мгновенный центр скоростей шатуна CD находится в точке P_3, полученной на пересечении перпендикуляров, восстановленных к скоростям $\vec{V}_C$ и $\vec{V}_D$.

Расстояние $CP_3 = DK = (CE + r_1 \cos 30^\circ)\operatorname{ctg} 30^\circ = 9{,}92$ см (см. рис. 2.22). Угловая скорость шатуна CD: $\omega_{CD} = \dfrac{V_C}{CP_3} = 0{,}21$ рад/с.

Скорость ползуна D: $V_D = \omega_{CD} DP_3 = \omega_{CD}(CE + r_1 \cos 30^\circ) = 1{,}2$ см/с.

Упражнения

Упражнение 2.3

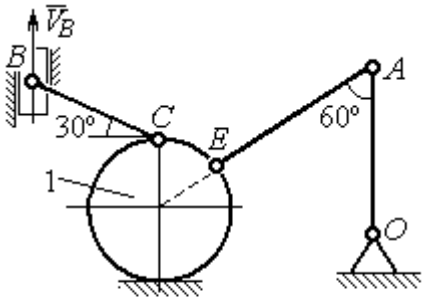

$R_1 = 2$ см, $OA = AE = 6$ см,
$BC = 5$ см, $V_B = 5$ см/с.
Найти: $\omega_{OA}, \omega_{AE}, \omega_{CB}, \omega_1, V_C, V_A, V_E$

Упражнение 2.4

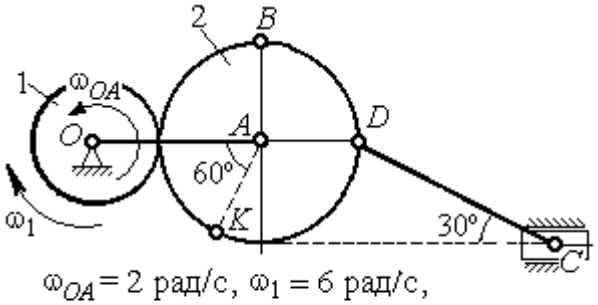

$\omega_{OA} = 2$ рад/с, $\omega_1 = 6$ рад/с,
$r_1 = 3$ см, $r_2 = 6$ см.
Найти: $\omega_2, \omega_{DC}, V_B, V_K, V_D, V_C$

Рис. 2.23. Задания для самостоятельного решения. Упражнения 2.3, 2.4

Упражнение 2.5

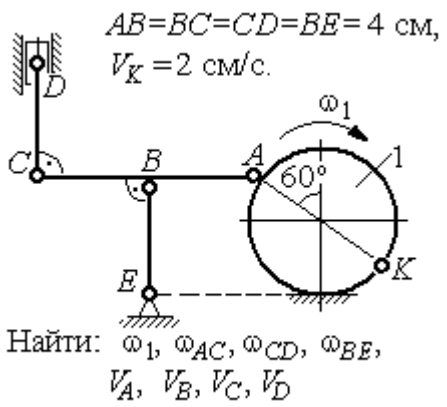

Упражнение 2.6

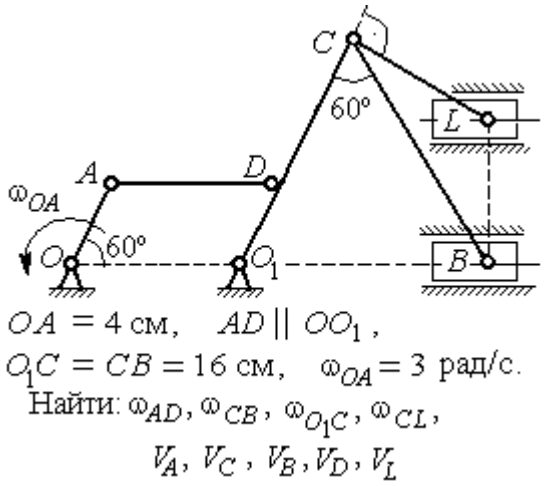

Упражнение 2.7

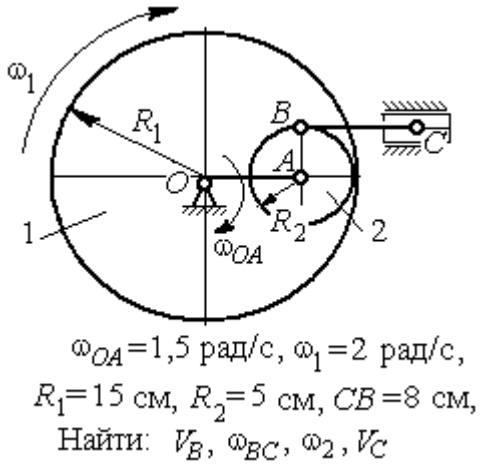

Упражнение 2.8

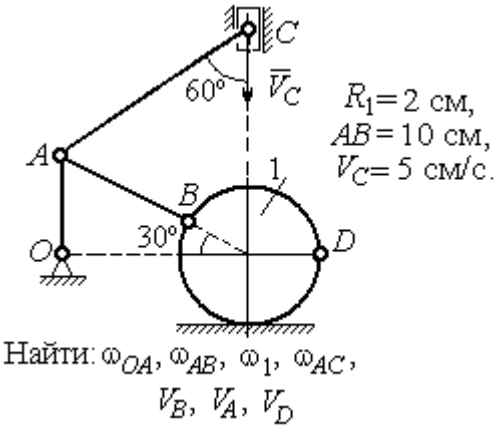

Рис. 2.24. Задания для самостоятельного решения. Упражнения 2.5 – 2.8

2.4. Ускорения точек при плоскопараллельном движении твёрдого тела

Ускорение любой точки M плоской фигуры при плоскопараллельном движении твердого тела представляется как сумма векторов $\vec{a}_M = \vec{a}_A + \vec{a}^{\tau}_{MA} + \vec{a}^{n}_{MA}$, где $\vec{a}_A$ – ускорение полюса A; $\vec{a}^{\tau}_{MA}$, $\vec{a}^{n}_{MA}$ – касательная и

нормальная составляющие ускорения точки *M* при вращении фигуры вокруг полюса *A* (рис. 2.25).

Вектор нормального ускорения $\vec{a}^{\,n}_{MA}$ всегда направлен от точки *M* к полюсу *A*. Вектор касательного ускорения $\vec{a}^{\,\tau}_{MA}$ направлен перпендикулярно отрезку *AM* в сторону вращения, если оно ускоренное (см. рис. 2.25, *a*), и против вращения, если оно замедленное (см. рис. 2.25, *b*). Величины касательного и нормального составляющих ускорения точки *M* определяются по формулам:

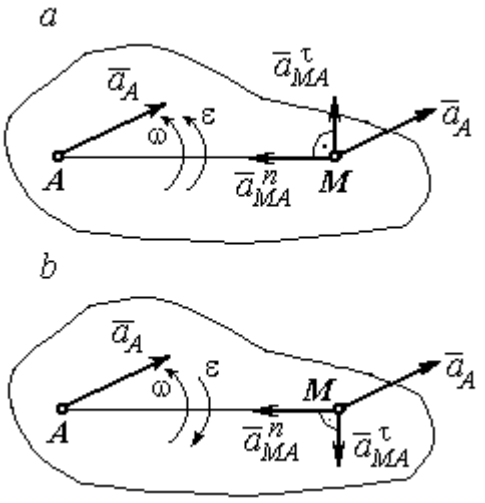

Рис. 2.25. Ускорение точки плоской фигуры:
a – ускоренное движение;
b – замедленное движение

$a^{\tau}_{MA} = \varepsilon \cdot AM$; $a^{n}_{MA} = \omega^2 \cdot AM$, где ω, ε – угловая скорость и угловое ускорение тела (плоской фигуры); AM – расстояние от точки *M* до полюса *A*.

Если при движении плоской фигуры известны траектории движения полюса *A* и точки *M*, то для определения ускорения точки *M* используется векторное равенство $\vec{a}^{\,\tau}_{M} + \vec{a}^{\,n}_{M} = \vec{a}^{\,\tau}_{A} + \vec{a}^{\,n}_{A} + \vec{a}^{\,\tau}_{MA} + \vec{a}^{\,n}_{MA}$, где $\vec{a}^{\,\tau}_{M}$, $\vec{a}^{\,n}_{M}$, $\vec{a}^{\,\tau}_{A}$, $\vec{a}^{\,n}_{A}$ – касательная и нормальная составляющие ускорения точки *M* и полюса *A* при движении их по заданным траекториям.

Примеры решения задач на определение ускорений точек

Задача 32. Поршень *D* гидравлического пресса приводится в движение шарнирно-рычажным механизмом *OABD*. В положении механизма, указанном на рис. 2.26, точка *L* рычага имеет скорость $V_L = 0{,}6$ м/с и ускорение $a_L = 0{,}5$ м/с^2. Длина рычага $OA = 2 \cdot AL = 0{,}6$ м, длина звена $AB = 0{,}4$ м. Определить скорость и ускорение поршня *D*, угловую скорость и ускорение звена *AB*.

Решение

Найдём угловую скорость рычага OL: $\omega_{OL} = \dfrac{V_L}{OL} = \dfrac{2}{3}$ рад/с.

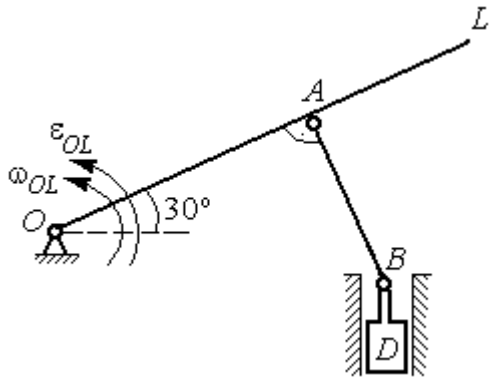

Рис. 2.26. Шарнирно-рычажный механизм гидравлического пресса

Ускорение точки L представляется в виде суммы векторов нормального и касательного ускорений: $\vec{a}_L = \vec{a}_L^{\,\tau} + \vec{a}_L^{\,n}$ (рис. 2.27). Модуль нормального ускорения точки L $a_L^n = \omega_{OL}^2 \cdot OL = 0{,}4$ м/с^2. Модуль её касательного ускорения и угловое ускорение рычага, соответственно, равны:

$$a_L^{\tau} = \sqrt{a_L^2 - (a_L^n)^2} = 0{,}3 \text{ м/с}^2, \quad \varepsilon_{OL} = \frac{a_L^{\tau}}{OL} = \frac{1}{3} \text{ рад/с}^2.$$

Скорость $\vec{V}_A$ точки A перпендикулярна рычагу OL и направлена в сторону вращения рычага. Её модуль $V_A = \omega_{OL} \cdot OA = 0{,}4$ м/с. Скорость $\vec{V}_B$ точки B направлена вертикально вверх вдоль линии движения поршня. Направления векторов скоростей $\vec{V}_A$ и $\vec{V}_B$ показаны на рис. 2.27. Точка P_1 – пересечения перпендикуляров, восстановленных к векторам скоростей $\vec{V}_A$ и $\vec{V}_B$ - определяет положение мгновенного центра скоростей звена AB. Расстояние $AP_1 = P_1B \cdot \cos 30^\circ = 0{,}4\sqrt{3}$ м.

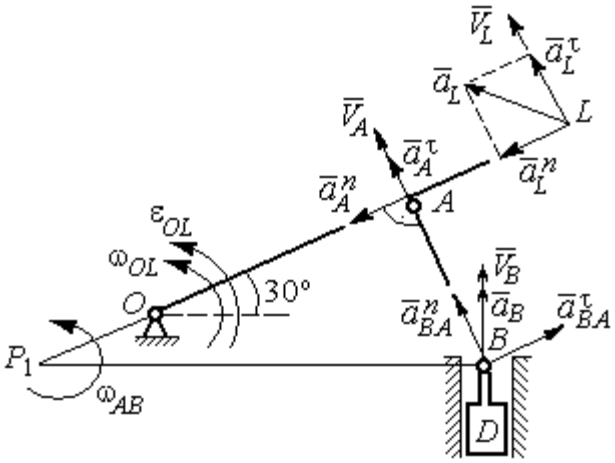

Рис. 2.27. Расчётная кинематическая схема механизма

Угловая скорость звена AB $\omega_{AB} = \dfrac{V_A}{P_1A} = \dfrac{1}{\sqrt{3}}$ рад/с.

Представим ускорение точки B через полюс A: $\vec{a}_B = \vec{a}_A + \vec{a}^{\tau}_{BA} + \vec{a}^{n}_{BA}$, где $\vec{a}_A$ – ускорение полюса A; $\vec{a}^{\tau}_{BA}$, $\vec{a}^{n}_{BA}$ – касательная и нормальная составляющие ускорения точки B при вращении звена AB вокруг полюса A. Так как траекторией точки A является окружность с центром в точке O, ускорение этой точки может быть разложено на две составляющие: $\vec{a}_A = \vec{a}^{\tau}_{A} + \vec{a}^{n}_{A}$. В результате ускорение точки B представляется в виде векторной суммы $\vec{a}_B = \vec{a}^{\tau}_{A} + \vec{a}^{n}_{A} + \vec{a}^{\tau}_{BA} + \vec{a}^{n}_{BA}$. Направления векторов ускорений показаны на рис. 2.27.

Модули ускорений:

$$a^{n}_{A} = \omega^{2}_{OL} \cdot OA = 0{,}27 \text{ см/с}^2;\ a^{n}_{BA} = \omega^{2}_{AB} \cdot AB = 0{,}13 \text{ см/с}^2;$$

$$a^{\tau}_{A} = \varepsilon_{OL} \cdot OA = 0{,}2 \text{ см/с}^2.$$

Ускорение $a^{\tau}_{BA} = \varepsilon_{AB} \cdot AB$ остаётся неизвестной величиной, так как угловое ускорение ε_{AB} звена AB неизвестно.

Спроектируем векторное равенство ускорения точки B на оси x, y, где ось x проходит вдоль линии звена AB, ось y – перпендикулярна ей (рис. 2.28). Получим равенства:

$$a_B \cdot \cos 30^\circ = a^{\tau}_{A} + a^{n}_{BA};\ \ a_B \cdot \cos 60^\circ = -a^{n}_{A} + a^{\tau}_{BA}.$$

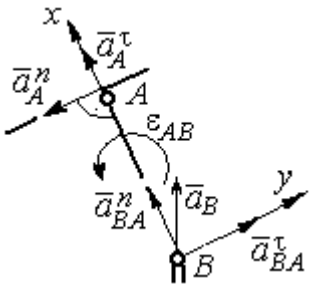

Рис. 2.28. Вычисление проекций векторов ускорений

Решая систему уравнений, находим модуль ускорения точки B: $a_B = 0{,}38$ см/с^2 и величину касательного ускорения: $a^{\tau}_{BA} = 0{,}46$ см/с^2. Угловое ускорение стержня AB $\varepsilon_{AB} = \dfrac{a^{\tau}_{BA}}{AB} = 1{,}15$ рад/с^2. Направление углового ускорения ε_{AB} звена AB определяется направлением вектора $\vec{a}^{\tau}_{BA}$ касательного ускорения точки B при вращении звена вокруг полюса A (см. рис. 2.28).

Ускорение поршня D равно ускорению точки B: $a_D = a_B = 0{,}38$ см/с^2.

Задача 34. Колесо 1 радиуса $r_1 = 0{,}6$ м катится без скольжения по прямолинейному участку пути и приводит в движение шатун 2, соединённый шарнирно с колесом в точке B на его ободе. На другом конце шатуна в точке C к нему присоединён ползун, перемещающийся горизонтально (рис. 2.29).

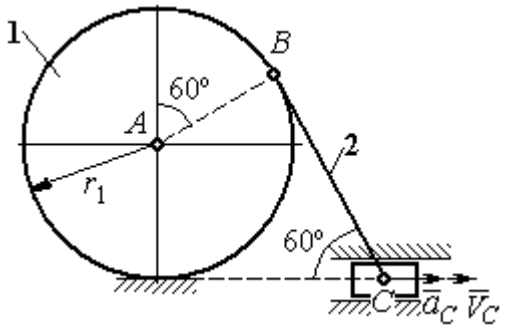

Рис. 2.29. Механизм, связывающий качение колеса с поступательным движением ползуна

В положении механизма, показанном на рис. 2.29, найти ускорение центра A колеса 1, его угловое ускорение, а также угловое ускорение шатуна 2, если заданы скорость и ускорение ползуна C: $V_C = 9$ м/с; $a_C = 4$ м/с^2.

Решение

При качении диска 1 по неподвижной поверхности точка P_1 касания его с поверхностью является мгновенным центром скоростей диска. Вектор скорости $\vec{V}_B$ перпендикулярен линии P_1B. Восстановим перпендикуляры к скоростям $\vec{V}_B$ и $\vec{V}_C$. Их пересечение в точке P_2 определяет положение мгновенного центра скоростей шатуна 2 (рис. 2.30).

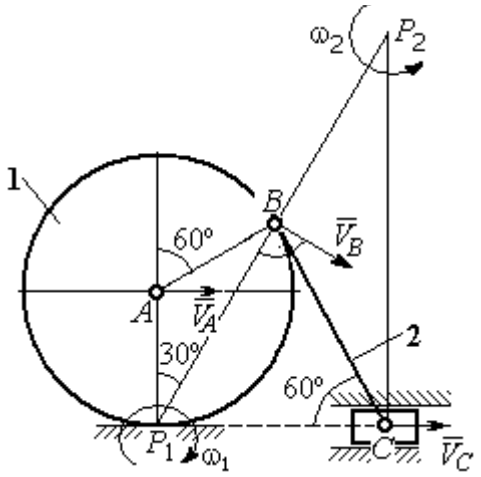

Рис. 2.30. Расчётная схема механизма для определения скоростей точек

Вычислим необходимые расстояния.

Расстояние P_1B (см. рис. 2.30) найдём из треугольника P_1AB по теореме косинусов: $P_1B = r_1\sqrt{3} = 1{,}04$ м. Из построения мгновенных центров скоростей P_1 и P_2 следует: $P_1B = BP_2 = BC$. Расстояние P_2C определяется из треугольника P_1P_2C: $P_2C = P_1P_2 \cdot \cos 30^\circ = 1{,}8$ м.

Угловая скорость шатуна 2 $\omega_2 = \dfrac{V_C}{P_2C}$ = 5рад/с. Направление угловой скорости ω_2 определяется направлением скорости $\vec{V}_C$.

Скорость точки *B* найдём по формуле $V_B = \omega_2 \cdot P_2B$ = 5,2 м/с.

Угловая скорость диска 1 $\omega_1 = \dfrac{V_B}{P_1B}$ = 5 рад/с. Скорость центра колеса 1 $V_A = \omega_1 \cdot P_1A$ = 3 м/с.

Найдём ускорение точки *A*.

Примем точку *B* за полюс и выразим ускорение точки *A* через полюс *B*: $\vec{a}_A = \vec{a}_B + \vec{a}^{\,\tau}_{AB} + \vec{a}^{\,n}_{AB}$, где $\vec{a}_B$ – ускорение полюса *B*; $\vec{a}^{\,\tau}_{AB}$, $\vec{a}^{\,n}_{AB}$ – касательная и нормальная составляющие ускорения точки *A* при вращении диска 1 вокруг полюса *B* (рис. 2.31). Направления ускорения точки $\vec{a}_A$ и касательной составляющей ускорения $\vec{a}^{\,\tau}_{AB}$ точки *A* выбраны в предположении ускоренного движения диска.

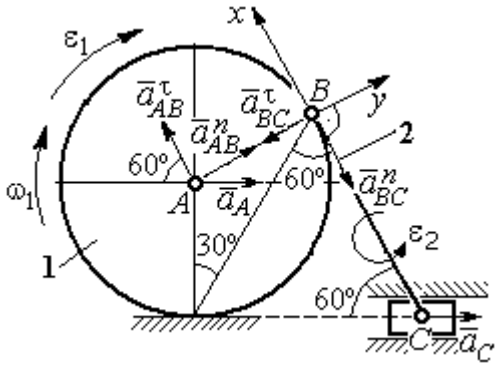

Рис. 2.31. Расчётная схема механизма для определения ускорений точек

Ускорение полюса *B* выразим через полюс *C*: $\vec{a}_B = \vec{a}_C + \vec{a}^{\,\tau}_{BC} + \vec{a}^{\,n}_{BC}$, где $\vec{a}_C$ – ускорение полюса *C*; $\vec{a}^{\,\tau}_{BC}$, $\vec{a}^{\,n}_{BC}$ – касательная и нормальная составляющие ускорения точки *B* при вращении шатуна 2 вокруг полюса *C*. Направление касательной составляющей ускорения $\vec{a}^{\,\tau}_{BC}$ точки *B* выбрано в направлении вращения шатуна 2 (см. рис. 2.30) исходя из предположения его ускоренного движения. В результате ускорение точки *A* выражается векторной суммой:

$$\vec{a}_A = \vec{a}^{\,\tau}_{AB} + \vec{a}^{\,n}_{AB} + \vec{a}^{\,\tau}_{BC} + \vec{a}^{\,n}_{BC} + \vec{a}_C.$$

Направления векторов ускорений показаны на рис. 2.31.

Заметим, что в любой момент времени движения колеса 1 расстояние от точки A до мгновенного центра скоростей колеса P_1 остаётся постоянным, равным радиусу колеса. Дифференцируем выражение $V_A = \omega_1 \cdot P_1A = \omega_1 \cdot r_1$. Получим $\frac{dV_A}{dt} = \frac{d\omega_1}{dt} r_1 = \varepsilon_1 \cdot r_1$, откуда с учётом $\frac{dV_A}{dt} = a_A$ (прямолинейное движение точки A) угловое ускорение диска 1 $\varepsilon_1 = \frac{a_A}{r_1}$. В результате, касательное ускорение a^{τ}_{AB} точки A при вращении диска 1 вокруг полюса B $a^{\tau}_{AB} = \varepsilon_1 \cdot AB = a_A$.

Найдём модули векторов ускорений:

$$a^n_{AB} = \omega_1^2 \cdot AB = 15 \text{ м/с}^2;\ a^n_{BC} = \omega_2^2 \cdot BC = 26 \text{ м/с}^2.$$

Ускорение $a^{\tau}_{BC} = \varepsilon_2 \cdot BC$ остаётся неизвестным. Применить здесь способ дифференцирования выражения $V_C = \omega_2 \cdot P_2C$ для определения углового ускорения ε_2 невозможно, так как расстояние P_2C от мгновенного центра скоростей P_2 шатуна 2 до точки C меняется во время движения механизма неизвестным образом.

Спроектируем векторное равенство ускорения точки A на оси x, y, выбранные, как показано на рис. 2.31. Получим систему уравнений:

$$\text{проекция на ось } x\text{: } -a_A\cos60^\circ = a^{\tau}_{AB} - a^n_{BC} - a_C\cos60^\circ;$$

$$\text{проекция на ось } y\text{: } a_A\cos30^\circ = a^n_{AB} - a^{\tau}_{BC} + a_C\cos30^\circ.$$

Из первого уравнения с учётом того, что $a^{\tau}_{AB} = a_A$, найдём ускорение точки A: a_A = 18,67 м/с^2. Положительное значение ускорения точки A означает, что вектор $\vec{a}_A$ направлен так, как показано на рис. 2.31, – в сторону направления вектора скорости $\vec{V}_A$. Из этого следует, что диск 1 движется ускоренно и угловое ускорение направлено в сторону его угловой скорости.

Из второго уравнения получим: $a_{BC}^{\tau} = 2{,}29$ м/с^2. Угловое ускорение шатуна 2: $\varepsilon_2 = \dfrac{\left|a_{BC}^{\tau}\right|}{BC} = 2{,}2$ рад/с^2. Из того, что касательное ускорение a_{BC}^{τ} положительно, следует, что направление вектора $\vec{a}_{BC}^{\tau}$ совпадает с направлением, указанным на рис. 2.31. Это, в свою очередь, означает, что в данном положении механизма угловое ускорение шатуна 2 направлено так, как показано на рис. 2.31, – по направлению его угловой скорости, то есть шатун 2 вращается ускоренно.

Задача 35. По неподвижной шестерне 1 радиуса r_1 обкатывается шестерня 2 радиуса r_2, насаженная в центре на кривошип OA (рис. 2.32). Кривошип OA вращается вокруг оси O с угловой скоростью ω_{OA} и угловым ускорением ε_{OA}. На ободе шестерни 2 в точке B шарнирно прикреплен стержень BC, соединенный другим концом с центром C диска 3, катящегося без скольжения вдоль горизонтальной прямой. Радиус диска 3 равен радиусу шестерни 2: $r_3 = r_2$. Для положения механизма, изображенного на рис. 2.32, определить ускорение точки D и угловое ускорение стержня BC, если $r_1 = 0{,}2$ м, $r_2 = 0{,}4$ м, $\omega_{OA} = 4$ рад/с, $\varepsilon_{OA} = 2$ рад/с^2. Длина стержня $BC = 1$ м.

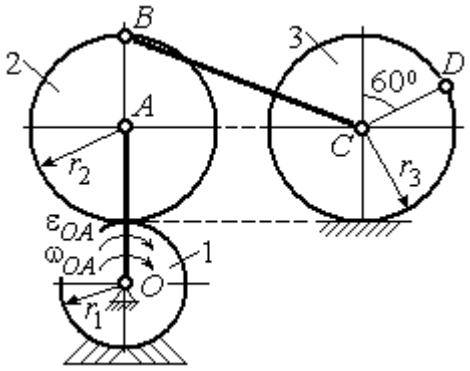

Рис. 2.32. Схема движения плоского механизма

Решение

Найдём угловые скорости звеньев механизма.

Рассмотрим вращательное движение кривошипа OA. Скорость его точки A: $V_A = \omega_{OA} \cdot OA = 2{,}4$ м/с. Вектор скорости $\vec{V}_A$ направлен перпендикулярно кривошипу OA в сторону его вращения (рис. 2.33).

При качении подвижной шестерни 2 по неподвижной 1, точка их соприкосновения P_2 является мгновенным центром скоростей шестерни 2. Угловая скорость шестерни 2: $\omega_2 = \dfrac{V_A}{AP_2} =$ 6 рад/с. Скорость точки B шестерни 2: $V_B = \omega_2 \cdot BP_2 =$ 4,8 м/с.

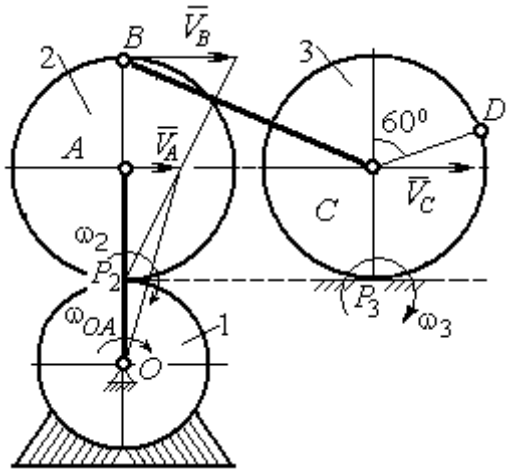

Рис. 2.33. Расчетная схема для определения угловых скоростей звеньев механизма

Для определения угловой скорости стержня BC заметим, что скорости двух точек стержня $\vec{V}_B$ и $\vec{V}_C$ параллельны, но точки B и C не лежат на общем перпендикуляре к скоростям. В этом случае мгновенный центр скоростей стержня BC отсутствует (или бесконечно удалён), угловая скорость стержня равна нулю и стержень совершает мгновенное поступательное движение. При таком движении мгновенные скорости всех точек стержня BC одинаковы по величине и направлению. Таким образом, $\omega_{BC} = 0$; $V_C = V_B =$ 4,8 м/с.

При качении диска 3 по неподвижной поверхности без проскальзывания точка P_3 касания диска с поверхностью является его мгновенным центром скоростей. Угловая скорость диска 3: $\omega_3 = \dfrac{V_C}{CP_3} =$ 12 рад/с. Направление угловой скорости ω_3 определяется направлением вектора $\vec{V}_C$.

Найдём ускорения точек и угловые ускорения звеньев механизма.

Выразим ускорение $\vec{a}_C$ точки C, направленное вдоль линии движения центра колеса 3, через полюс B. Ускорение представляется векторной суммой: $\vec{a}_C = \vec{a}_B + \vec{a}^{\,n}_{CB} + \vec{a}^{\,\tau}_{CB}$, где $\vec{a}_B$ – вектор ускорения полюса B; $\vec{a}^{\,n}_{CB}$, $\vec{a}^{\,\tau}_{CB}$ – нормальная и касательная составляющие ускорения точки C при вращении

стержня BC вокруг полюса B. Вектор $\vec{a}^{n}_{CB}$ направлен вдоль стержня от точки C к полюсу B, вектор $\vec{a}^{\tau}_{CB}$ перпендикулярен стержню BC. Направление вектора $\vec{a}^{\tau}_{CB}$ выбрано по предполагаемому угловому ускорению стержня BC, показанному на рис. 2.34 дуговой стрелкой ε_{CB}.

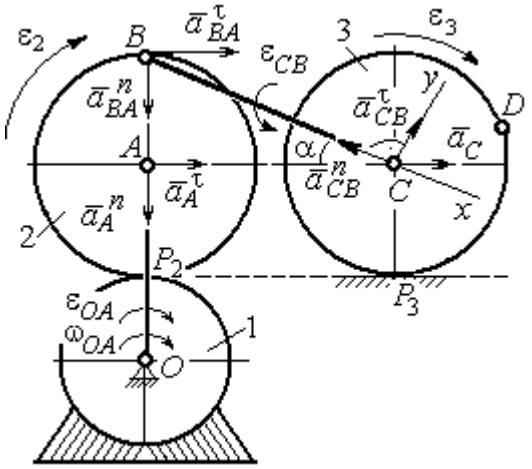

Рис. 2.34. Расчетная схема для определения ускорений точек механизма и угловых ускорений его звеньев

Рассмотрим плоскопараллельное движение шестерни 2 и выразим ускорение точки B через полюс A в виде векторного равенства: $\vec{a}_B = \vec{a}_A + \vec{a}^{n}_{BA} + \vec{a}^{\tau}_{BA}$, где $\vec{a}_A$ – ускорение полюса A; $\vec{a}^{n}_{BA}$, $\vec{a}^{\tau}_{BA}$ – нормальная и касательная составляющие ускорения точки B при вращении шестерни 2 вокруг полюса A. Вектор $\vec{a}^{n}_{BA}$ направлен вдоль радиуса шестерни от точки B к полюсу A, вектор $\vec{a}^{\tau}_{BA}$ перпендикулярен линии BA. Направление вектора $\vec{a}^{\tau}_{BA}$ соответствует ускоренному вращению шестерни 2.

Рассмотрим вращение кривошипа OA. Вектор ускорения точки A кривошипа при вращении его вокруг неподвижной оси O представляется в виде суммы: $\vec{a}_A = \vec{a}^{n}_{A} + \vec{a}^{\tau}_{A}$, где $\vec{a}^{n}_{A}$ и $\vec{a}^{\tau}_{A}$ – вектора нормальной и касательной составляющих ускорения точки A. Вектор $\vec{a}^{n}_{A}$ направлен вдоль кривошипа по направлению к оси вращения, вектор $\vec{a}^{\tau}_{A}$ перпендикулярен кривошипу и направлен в сторону углового ускорения ε_{OA} вращения кривошипа.

В результате для определения ускорения точки C имеем векторное равенство:

$$\vec{a}_C = \vec{a}^{n}_{A} + \vec{a}^{\tau}_{A} + \vec{a}^{n}_{BA} + \vec{a}^{\tau}_{BA} + \vec{a}^{n}_{CB} + \vec{a}^{\tau}_{CB}.$$

Направления всех векторов ускорений показаны на рис. 2.34.

Вычислим модули векторов, составляющих векторную сумму:

$$a_A^n = \omega_{OA}^2 \cdot OA = 9{,}6 \text{ м/с}^2; \quad a_A^\tau = \varepsilon_{OA} \cdot OA = 1{,}2 \text{ м/с}^2;$$

$$a_{BA}^n = \omega_2^2 \cdot BA = 14{,}4 \text{ м/с}^2; \quad a_{CB}^n = \omega_{BC}^2 \cdot BC = 0.$$

Заметим, что во время движения шестерни 2 расстояние AP_2 остается постоянным, равным r_2. Дифференцируя равенство $V_A = \omega_2 \cdot AP_2 = \omega_2 r_2$, получим: $\frac{dV_A}{dt} = \frac{d\omega_2}{dt} r_2$. При криволинейном движении точки A производная от скорости равна касательному ускорению: $\frac{dV_A}{dt} = a_A^\tau$. С учётом, что $\frac{d\omega_2}{dt} = \varepsilon_2$, получим: $a_A^\tau = \varepsilon_2 r_2$, откуда $\varepsilon_2 = \frac{a_A^\tau}{r_2} = 3$ рад/с^2 и $a_{BA}^\tau = \varepsilon_2 \cdot BA = 1{,}2$ м/с^2.

Выберем оси Cx, Cy, как показано на рис. 2.34, – вдоль отрезка BC и перпендикулярно ему и спроектируем на них векторное равенство ускорения точки C. Получим систему уравнений:

$$a_C \cos\alpha = a_A^n \sin\alpha + a_A^\tau \cos\alpha + a_{BA}^n \sin\alpha + a_{BA}^\tau \cos\alpha - a_{CB}^n;$$

$$a_C \sin\alpha = -a_A^n \cos\alpha + a_A^\tau \sin\alpha - a_{BA}^n \cos\alpha + a_{BA}^\tau \sin\alpha + a_{CB}^\tau,$$

где α – угол между стержнем BC и линией центров AC, $\sin\alpha = \frac{AB}{BC} = 0{,}4$; $\cos\alpha = 0{,}92$.

Находим из первого уравнения ускорение точки C: $a_C = 12{,}83$ м/с^2, из второго – касательное ускорение точки C при вращении стержня BC вокруг полюса B: $a_{CB}^\tau = 33{,}95$ м/с^2. Величина углового ускорения стержня BC: $\varepsilon_{CB} = \frac{\left|a_{CB}^\tau\right|}{BC} = 33{,}95$ рад/с^2. Положительное значение a_{CB}^τ означает, что вектор касательного ускорения $\vec{a}_{CB}^\tau$ направлен так, как показано на рис. 2.34. Тогда и

направление углового ускорения ε_{CB} стержня BC совпадает с направлением, показанным дуговой стрелкой на рис. 2.34.

При качении диска 3 точка C движется по прямой и расстояние CP_3 остается постоянным, равным радиусу диска 3. В этом случае равенство $V_C = \omega_3 \cdot CP_3 = \omega_3 r_3$ можно продифференцировать по времени. Получим: $\frac{dV_C}{dt} = \frac{d\omega_3}{dt} r_3$. Так как движение точки C является прямолинейным, производная от скорости точки C равна ускорению этой точки: $\frac{dV_C}{dt} = a_C$. Тогда с учётом $\frac{d\omega_3}{dt} = \varepsilon_3$ имеем равенство $a_C = \varepsilon_3 r_3$. Угловое ускорение диска 3: $\varepsilon_3 = \frac{a_C}{r_3} = 32{,}07$ рад/с^2.

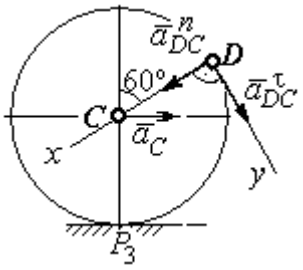

Рис.2.35. Расчетная схема для определения ускорения точки D

Выразим ускорение точки D через полюс C, ускорение которого известно и по величине, и по направлению: $\vec{a}_D = \vec{a}_C + \vec{a}^n_{DC} + \vec{a}^\tau_{DC}$, где $\vec{a}_C$ – ускорение точки C; $\vec{a}^n_{DC}$, $\vec{a}^\tau_{DC}$ – нормальное и касательное составляющие ускорения точки D при вращении диска 3 вокруг полюса C. Модули ускорений

$$a_C = 12{,}83 \text{ м/с}^2;\ a^n_{DC} = \omega_3^2 DC = 57{,}6 \text{ м/с}^2;\ a^\tau_{DC} = \varepsilon_3 DC = 12{,}83 \text{ м/с}^2.$$

Проведём оси Dx и Dy, как показано на рис. 2.34, и спроектируем векторное равенство ускорения точки D на оси. Получим систему уравнений:

$$a_{Dx} = -a_C \cos 30^\circ + a^n_{DC};\quad a_{Dy} = a_C \cos 60^\circ + a^\tau_{DC}.$$

Подставляя в уравнения проекций значения модулей ускорений, найдём: $a_{Dx} = 46{,}49$ м/с^2; $a_{Dy} = 19{,}25$ м/с^2.

Величина ускорения точки D: $a_D = \sqrt{a^2_{Dx} + a^2_{Dy}} = 50{,}32$ м/с^2.

Заметим, что для определения ускорения точки D невозможно было сразу использовать приём с последовательным выражением ускорения точки D через

ускорения полюсов C, B и A, так как в полученной в результате проекций системе двух уравнений будет три неизвестных величины - a_{Dx}, a_{Dy} и величина ускорения a_{CB}^{τ}.

Задача 36. Механизм качалки (рис. 2.36) включает в себя кривошип OA, вращающийся вокруг неподвижной оси O, шестерню 1 радиуса r_1, насаженную на кривошип в точке A и обкатывающуюся по неподвижной цилиндрической поверхности, и шатун BC, присоединённый одним концом в точке B к шестерне, а другим – в точке C к коромыслу CO_1. В положении, указанном на рис. 2.36, определить угловую скорость и угловое ускорение коромысла CO_1, если $\omega_{OA} = 2$ рад/с; $\varepsilon_{OA} = 4$ рад/с^2; $OA = 0{,}8$ м; $r_1 = 0{,}4$ м; $AB = 0{,}2$ м; $BC = 0{,}6$ м. Для этого же положения определить ускорение точки C.

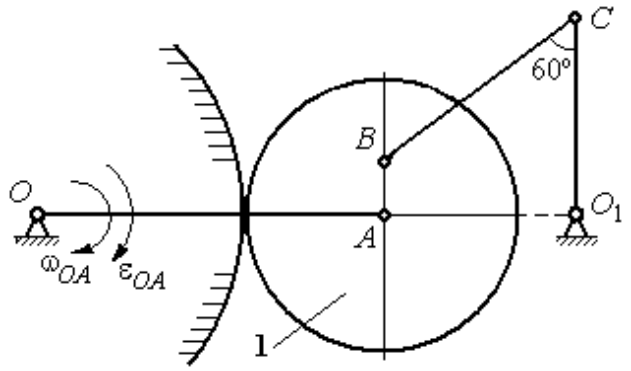

Рис. 2.36. Механизм качалки

Решение

Найдём угловые скорости звеньев механизма.

Скорость точки A кривошипа $V_A = \omega_{OA} \cdot OA = 1{,}6$ м/с. Вращаясь, кривошип передаёт движение шестерне 1, которая катится по неподвижной поверхности. Точка касания P_1 шестерни с неподвижной поверхностью является мгновенным центром скоростей шестерни. Тогда её угловая скорость $\omega_1 = \dfrac{V_A}{AP_1} = 4$ рад/с. Направление угловой скорости показано на рис. 2.37 дуговой стрелкой ω_1.

Расстояние от мгновенного центра скоростей шестерни до её точки B $P_1B = 0{,}45$ м. Скорость точки B: $V_B = \omega_1 \cdot P_1B = 1{,}8$ м/с. Вектор скорости $\vec{V}_B$ перпендикулярен линии P_1B и направлен в сторону вращения шестерни.

При вращении коромысла CO_1 вокруг неподвижной оси O_1 вектор скорости $\vec{V}_C$ перпендикулярен коромыслу. Точка P_2, лежащая на пересечении перпендикуляров, восстановленных к векторам $\vec{V}_B$ и $\vec{V}_C$ – скоростей точек B и C, является мгновенным центром скоростей шатуна BC (рис. 2.37). Расстояние $BK = BC\cos 30^\circ = 0{,}52$ м; $\cos\alpha = \dfrac{AP_1}{BP_1} = 0{,}89$; $P_2B = \dfrac{BK}{\cos\alpha} = 0{,}58$ м. Угловая скорость шатуна $\omega_{BC} = \dfrac{V_B}{BP_2} = 3{,}1$ рад/с. Направление угловой скорости шатуна показано на рис. 2.37 дуговой стрелкой ω_{BC}.

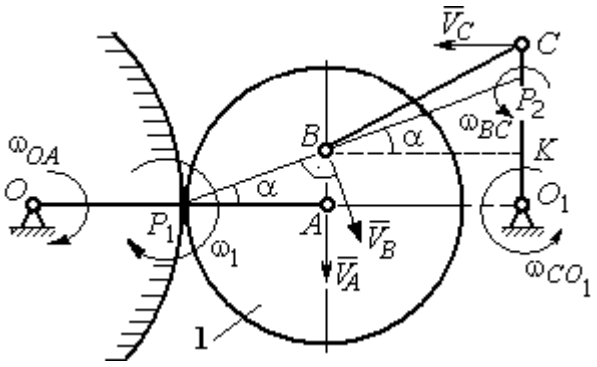

Рис. 2.37. Расчётная схема для определения угловых скоростей звеньев механизма

Расстояние $P_2C = BC \cdot \sin 30^\circ - P_2B \cdot \sin\alpha = 0{,}04$ м. Скорость точки C шатуна BC: $V_C = \omega_{BC} \cdot P_2C = 0{,}12$ м/с. Длина коромысла $CO_1 = CK + KO_1 = 0{,}5$ м, угловая скорость коромысла $\omega_{CO_1} = \dfrac{V_C}{CO_1} = 0{,}24$ рад/с.

Найдём ускорения звеньев механизма.

Считая, что точка C принадлежит шатуну BC, выразим ускорение точки C через полюс B: $\vec{a}_C = \vec{a}_B + \vec{a}^{\,n}_{CB} + \vec{a}^{\,\tau}_{CB}$, где $\vec{a}_B$ – ускорение полюса B; $\vec{a}^{\,n}_{CB}$, $\vec{a}^{\,\tau}_{CB}$ – нормальная и касательная составляющие вектора ускорения точки C при вращении шатуна вокруг полюса B.

Полагая, что точка B принадлежит шестерне 1, выразим её ускорение через полюс A: $\vec{a}_B = \vec{a}_A + \vec{a}^{\,n}_{BA} + \vec{a}^{\,\tau}_{BA}$, где $\vec{a}_A$ – ускорение точки A шестерни; $\vec{a}^{\,n}_{BA}$, $\vec{a}^{\,\tau}_{BA}$ – нормальная и касательная составляющие вектора ускорения точки B при вращении шестерни вокруг полюса A.

Поскольку точка A принадлежит и кривошипу OA, а точка C – коромыслу CO_1, вращающихся вокруг своих неподвижных осей, вектора ускорений этих точек можно представить в виде сумм векторов:

$$\vec{a}_A = \vec{a}_A^{\,n} + \vec{a}_A^{\,\tau},\ \vec{a}_C = \vec{a}_C^{\,n} + \vec{a}_C^{\,\tau},$$

где $\vec{a}_A^{\,n}$, $\vec{a}_A^{\,\tau}$ – нормальная и касательная составляющие вектора ускорения точки A при вращении кривошипа вокруг оси O; $\vec{a}_C^{\,n}$, $\vec{a}_C^{\,\tau}$ – нормальная и касательная составляющие вектора ускорения точки C при вращении коромысла вокруг оси O_1.

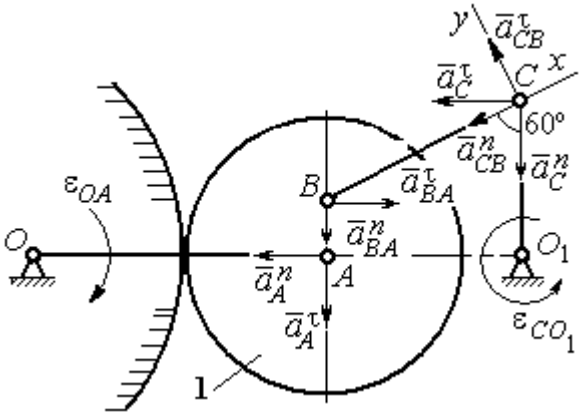

Рис. 2.38. Расчётная схема для определения ускорений точек механизма

В результате подстановок получим полное векторное равенство, связывающее ускорения точек механизма:

$$\vec{a}_C^{\,n} + \vec{a}_C^{\,\tau} = \vec{a}_{CB}^{\,n} + \vec{a}_{CB}^{\,\tau} + \vec{a}_{BA}^{\,n} + \vec{a}_{BA}^{\,\tau} + \vec{a}_A^{\,n} + \vec{a}_A^{\,\tau}.$$

Направления векторов ускорений показаны на рис. 2.38.

Модули векторов ускорений:

$$a_C^n = \omega_{CO_1}^2 \cdot CO_1 = 0{,}03 \text{ м/с}^2;\ \ a_{CB}^n = \omega_{CB}^2 \cdot CB = 5{,}77 \text{ м/с}^2,$$

$$a_A^n = \omega_{OA}^2 \cdot OA = 3{,}2 \text{ м/с}^2;\ a_A^\tau = \varepsilon_{OA} \cdot OA = 3{,}2 \text{ м/с}^2,$$

$$a_{BA}^n = \omega_1^2 \cdot BA = 3{,}2 \text{ м/с}^2;\ \ a_{BA}^\tau = \varepsilon_1 \cdot BA.$$

Для определения ε_1 углового ускорения шестерни 1 продифференцируем равенство $V_A = \omega_1 \cdot AP_1 = \omega_1 r_1$. Получим: $a_A^\tau = \varepsilon_1 r_1$, откуда $\varepsilon_1 = \dfrac{a_A^\tau}{r_1} = 8$ рад/с^2.

Тогда $a_{BA}^\tau = 1{,}6$ м/с^2.

Неизвестными в векторном равенстве ускорений остаются модули векторов $\vec{a}^{\tau}_{CB}$ и $\vec{a}^{\tau}_{C}$. Выберем ось x вдоль шатуна BC, как показано на рис. 2.38, и спроектируем на неё полное векторное равенство.

Получим уравнение:

$$-a^{n}_{C}\cos 60^{\circ} - \vec{a}^{\tau}_{C}\cos 30^{\circ} = -a^{n}_{CB} - a^{n}_{BA}\cos 60^{\circ} + a^{\tau}_{BA}\cos 30^{\circ} - a^{n}_{A}\cos 30^{\circ} - a^{\tau}_{A}\cos 60^{\circ},$$

откуда найдём ускорение a^{τ}_{C} = 11,94 м/с^2. Угловое ускорение качалки

$$\varepsilon_{CO_1} = \frac{\left|a^{\tau}_{C}\right|}{CO_1} = 23{,}88 \text{ рад/с}^2.$$

Положительное значение касательного ускорения a^{τ}_{C} свидетельствует о том, что направление вектора ускорения $\vec{a}^{\tau}_{C}$ совпадает с направлением, показанным на рис. 2.38. В эту же сторону направлена и скорость $\vec{V}_C$ точки C (см. рис. 2.37). Следовательно, в данном положении движение качалки ускоренное и угловое ускорение направлено в сторону угловой скорости.

Упражнения

Упражнения 2.9

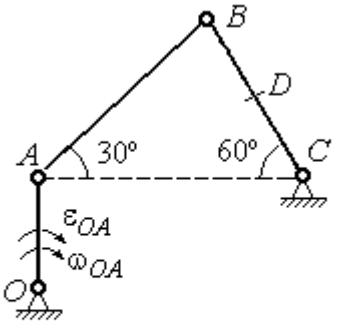

$OA = 4$ см, $BD = DC = 4$ см,
$\omega_{OA} = 3$ рад/с, $\varepsilon_{OA} = 2$ рад/с^2.
Найти ускорение точки D

Упражнения 2.10

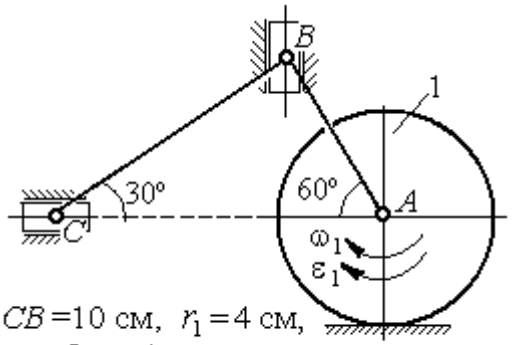

$CB = 10$ см, $r_1 = 4$ см,
$\omega_1 = 3$ рад/с, $\varepsilon_1 = 2$ рад/с^2.
Найти ускорение точки C

Рис. 2.39. Задания для самостоятельного решения. Упражнения 2.9, 2.10

3. СЛОЖНОЕ ДВИЖЕНИЕ ТОЧКИ

3.1. Основные понятия и определения сложного движения точки

Рассматривается подвижное твердое тело и точка, перемещающаяся относительно тела.

Неподвижная система координат, относительно которой определяются движения точки и тела, называется **основной**. Связанная с телом и движущаяся вместе с ним система координат называется **подвижной.**

Движение точки относительно подвижной системы координат (фактически движение точки относительно тела) называется **относительным**. **Переносным** движением называют движение, которое совершает точка вместе с подвижной системой координат (фактически вместе с телом). Движение точки относительно основной (неподвижной) системы координат называется **абсолютным.**

Скорость точки относительно подвижной системы координат называют **относительной скоростью**, ускорение – **относительным ускорением**.

Переносной скоростью точки и **переносным ускорением** называют скорость и ускорение той точки тела, с которой в данный момент совпадает движущаяся точка.

Скорость и ускорение точки относительно основной системы называют **абсолютной скоростью и абсолютным ускорением.**

При вычислении абсолютной скорости используется теорема о сложении скоростей: **скорость абсолютного движения точки равна векторной сумме переносной и относительной скоростей:** $\vec{V} = \vec{V}_e + \vec{V}_r$, где $\vec{V}$, $\vec{V}_e$, $\vec{V}_r$ – вектора абсолютной, переносной и относительной скоростей точки.

При вычислении абсолютного ускорения используется теорема Кориолиса о сложении ускорений: **абсолютное ускорение точки равно векторной сумме трех ускорений – относительного, переносного и ускорения Кориолиса:** $\vec{a} = \vec{a}_e + \vec{a}_r + \vec{a}_к$, где $\vec{a}$ – вектор абсолютного ускорения точки; $\vec{a}_e, \vec{a}_r$ –

вектора соответственно переносного и относительного ускорений точки; $\vec{a}_{\text{к}}$ – вектор ускорения Кориолиса.

Вектор ускорения Кориолиса определяется векторным произведением: $\vec{a}_{\text{к}} = 2(\vec{\omega}_e \times \vec{V}_r)$, где $\vec{\omega}_e$ – вектор угловой скорости переносного движения; $\vec{V}_r$ – вектор относительной скорости точки. Модуль ускорения Кориолиса: $|\vec{a}_{\text{к}}| = 2|\vec{\omega}_e| \cdot |\vec{V}_r| \sin\alpha$, где α – угол между вектором угловой скорости переносного движения $\vec{\omega}_e$ и вектором относительной скорости точки $\vec{V}_r$ (рис. 3.1).

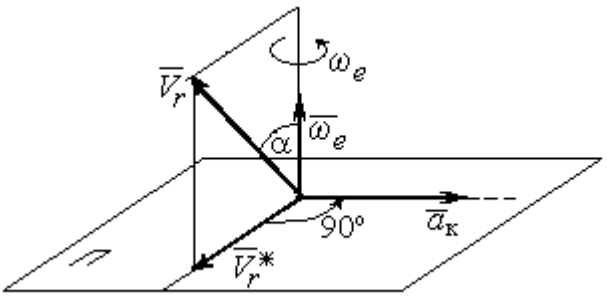

Рис. 3.1. Определение ускорения Кориолиса по правилу Жуковского

На рис. 3.1 показан способ определения вектора ускорения Кориолиса по правилу Н. Е. Жуковского. Правило состоит в следующем. Построим плоскость *П*, перпендикулярную вектору угловой скорости $\vec{\omega}_e$, и спроектируем вектор относительной скорости $\vec{V}_r$ на эту плоскость. Проекцию обозначим $\vec{V}_r^*$ (см. рис. 3.1). Чтобы получить направление ускорения Кориолиса, следует вектор проекции относительной скорости $\vec{V}_r^*$ повернуть на 90° в плоскости *П* вокруг оси переносного вращения в направлении этого вращения.

Если сложное движение точки происходит в плоскости, перпендикулярной оси переносного вращения, направление ускорения Кориолиса можно получить простым поворотом вектора относительной скорости на угол 90° вокруг оси переносного вращения в направлении этого вращения. При этом модуль ускорения Кориолиса $a_{\text{к}} = 2|\omega_e| \cdot |V_r| \sin 90^\circ = 2\omega_e V_r$.

Примеры решения задач на сложное движение точки

Задача 37. Компрессор с криволинейными каналами (рис. 3.2) вращается с постоянной угловой скоростью $\omega = 10$ рад/с вокруг оси *O*, перпендикулярной плоскости рисунка. Воздух перемещается по каналу *AB* с постоянной относительной скоростью $V_r = 4$ м/с. Найти ускорение частицы воздуха в начале канала в точке *A* и проекции этого ускорения на оси неподвижной системы координат *xOy*, если радиус $OA = 0{,}5$ м, радиус кривизны канала в точке *A* $\rho = 0{,}8$ м, угол между нормалью *n* к кривой *AB* в точке *A* и радиусом *OA* $\alpha = 30^\circ$.

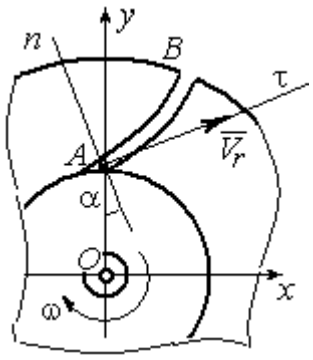

Рис.3.2. Движение воздуха по каналу компрессора

Решение

Переносным движением для частицы воздуха будет вращательное движение компрессора, а скорость точки *A* компрессора, где по условию находится частица воздуха, будет её переносной скоростью: $V_e = \omega \cdot OA = 5$ м/с. Вектор $\vec{V}_e$ переносной скорости частицы перпендикулярен радиусу *OA* и направлен в сторону угловой скорости вращения компрессора (рис. 3.3).

Вектор $\vec{V}_r$ относительной скорости частицы воздуха направлен вдоль касательной к кривой *AB* (стенки канала) в точке *A*.

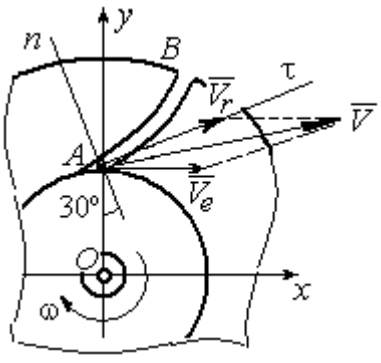

Рис. 3.3. Построение вектора абсолютной скорости частицы

Вектор абсолютной скорости частицы воздуха равен геометрической сумме векторов относительной и переносной скоростей: $\vec{V} = \vec{V}_r + \vec{V}_e$ (см. рис. 3.3). Спроектируем это векторное равенство на оси *x*, *y*. Получим систему уравнений:

$$V_x = V_e + V_r \cos 30^\circ = 8{,}46 \text{ м/с}; \; V_y = V_r \cos 60^\circ = 2 \text{ м/с}.$$

Модуль абсолютной скорости $V = \sqrt{V_x^2 + V_y^2} = 8{,}69$ м/с.

Найдём ускорение частицы воздуха.

Абсолютное ускорение частицы определяется по теореме сложения ускорений:

$$\vec{a} = \vec{a}_r + \vec{a}_e + \vec{a}_{\text{к}}.$$

В относительном движении частица движется между стенками канала по криволинейной траектории, и её ускорение $\vec{a}_r$ представляется суммой: $\vec{a}_r = \vec{a}_r^{\,n} + \vec{a}_r^{\,\tau}$, где $\vec{a}_r^{\,n}$, $\vec{a}_r^{\,\tau}$ – вектора нормальной и касательной составляющих относительного ускорения частицы.

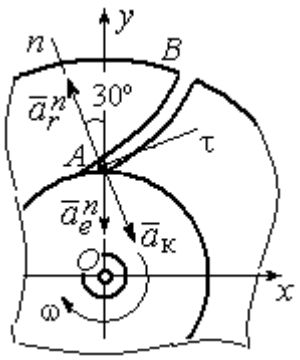

Рис. 3.4. Составляющие ускорения частицы в сложном движении

Переносное ускорение частицы $\vec{a}_e$ есть ускорение точки *A* вращающегося компрессора, которое выражается суммой $\vec{a}_e = \vec{a}_e^{\,n} + \vec{a}_e^{\,\tau}$, где $\vec{a}_e^{\,n}$, $\vec{a}_e^{\,\tau}$ – вектора нормальной и касательной составляющих переносного ускорения частицы.

В результате абсолютное ускорение частицы воздуха в точке А выражается векторной суммой:

$$\vec{a} = \vec{a}_r^{\,n} + \vec{a}_r^{\,\tau} + \vec{a}_e^{\,n} + \vec{a}_e^{\,\tau} + \vec{a}_{\text{к}}.$$

Вычислим модули ускорений:

$$a_r^{\tau} = \dot{V}_r = 0,\ a_r^n = \frac{V_r^2}{\rho} = 20 \text{ м/с}^2;\ a_e^{\tau} = \varepsilon \cdot OA = \dot{\omega} \cdot OA = 0,$$

$$a_e^n = \omega^2 r = 50 \text{ м/с}^2;\ a_{\text{к}} = 2\omega V_r = 80 \text{ м/с}^2.$$

Направление ускорения Кориолиса определяется простым поворотом вектора относительной скорости на угол 90° вокруг оси переносного вращения в направлении этого вращения. Вектора ускорений показаны на рис. 3.4.

Спроектируем векторное равенство ускорения частицы на оси неподвижной системы координат *xOy*. Получим:

$$a_x = -a_r^n \cos 60^\circ + a_к \cos 60^\circ = 30 \text{ м/с}^2 ;$$

$$a_y = a_r^n \cos 30^\circ - a_e^n - a_к \cos 30^\circ = -101{,}96 \text{ м/с}^2.$$

Модуль ускорения $a = \sqrt{a_x^2 + a_y^2} = 106{,}28$ м/с^2.

Задача 38. При совмещении работы механизмов подъёма груза и поворота крана (рис. 3.5) груз *A* перемещается в горизонтальном и вертикальном направлениях. На участке разгона барабан *B* радиуса $r_1 = 0{,}5$ м, на который навит канат, поддерживающий груз, вращается с постоянным угловым ускорением $\varepsilon_1 = 3$ рад/с^2, а кран разворачивается вокруг оси O_1O_2 с угловым ускорением $\varepsilon_2 = 0{,}5$ рад/с^2.

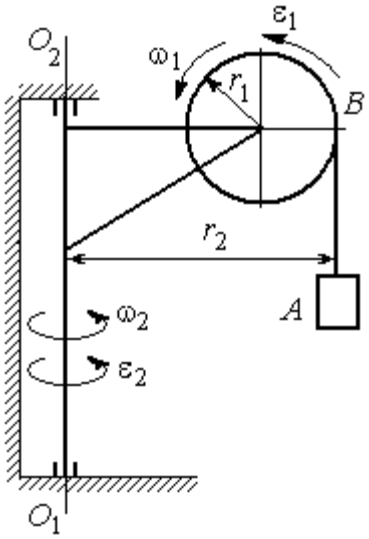

Рис. 3.5. Механизм поворотного крана

Пренебрегая отклонением каната от вертикали, определить скорость и ускорение груза в момент времени $t_1 = 1$ с, если вылет стрелы крана до линии подвеса груза $r_2 = 10$ м.

Решение

Подъём груза *A* на канате является для груза относительным движением, а вращение крана – переносным. Вектор абсолютной скорости груза равен сумме $\vec{V} = \vec{V}_r + \vec{V}_e$, где вектора относительной $\vec{V}_r$ и переносной $\vec{V}_e$ скоростей.

При равноускоренном вращении барабана *B* из состояния покоя его угловая скорость $\omega_1 = \varepsilon_1 t$. В момент времени $t_1 = 1$ с $\omega_1 = 3$ рад/с. Скорость подъёма груза *A* в этот момент $V_r(1) = \omega_1(1) r_1 = 1{,}5$ м/с. Вектор относительной скорости $\vec{V}_r$ направлен вдоль линии движения груза, в сторону его подъёма (рис. 3.6).

Угловая скорость крана при постоянном угловом ускорении $\omega_2 = \varepsilon_2 t$. При $t_1 = 1$ с $\omega_2 = 0{,}5$ рад/с. Переносная скорость груза A равна скорости груза, движущегося вместе со стрелой крана по окружности радиуса r_2: $V_e = \omega_2 r_2 = 5$ м/с. Вектор переносной скорости груза $\vec{V}_e$ направлен по касательной к траектории переносного движения груза в сторону угловой скорости вращения крана (см. рис. 3.6).

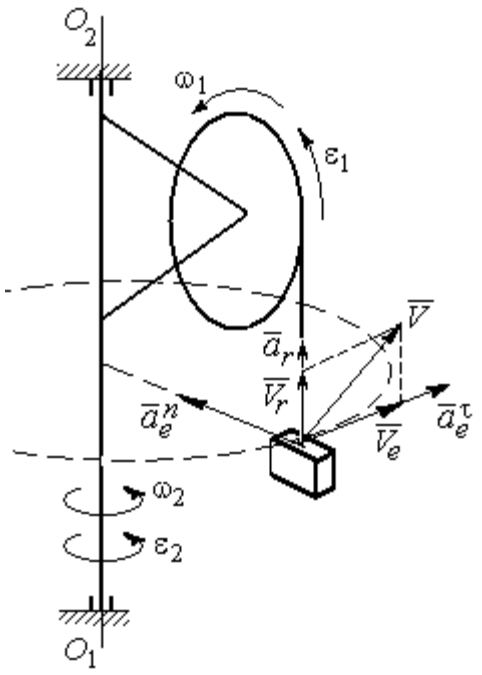

Рис. 3.6. Расчётная схема для определения скорости и ускорения груза на поворотном кране

Так как вектора относительной и переносной скоростей груза взаимно перпендикулярны, модуль абсолютной скорости $V = \sqrt{V_r^2 + V_e^2} = 5{,}22$ м/с.

Найдём абсолютное ускорение груза.

Теорема сложения ускорений имеет вид векторной суммы: $\vec{a} = \vec{a}_r + \vec{a}_e + \vec{a}_\text{к} = \vec{a}_r^{\,n} + \vec{a}_r^{\,\tau} + \vec{a}_e^{\,n} + \vec{a}_e^{\,\tau} + \vec{a}_\text{к}$, где $\vec{a}_r^{\,n}$, $\vec{a}_r^{\,\tau}$, $\vec{a}_e^{\,n}$, $\vec{a}_e^{\,\tau}$, $\vec{a}_\text{к}$ – вектора нормального и касательного ускорений груза в относительном и переносном движениях и ускорение Кориолиса. Найдём модули векторов ускорений.

Нормальное относительное ускорение a_r^n груза, движущегося прямолинейно, равно нулю: $a_r^n = 0$, а касательное a_r^τ равно по величине касательному ускорению точки на поверхности барабана: $a_r^\tau = \varepsilon_1 r_1 = 1{,}5$ м/с^2. Направление вектора $\vec{a}_r^{\,\tau}$ относительного касательного ускорения груза определяется направлением углового ускорения барабана.

Переносные нормальное a_e^n и касательное a_e^τ ускорения груза: $a_e^n = \omega_2^2 r_2$ = 2,5 м/с^2; $a_e^\tau = \varepsilon_2 r_2$ = 5 м/с^2. Вектор касательного ускорения $\vec{a}_e^\tau$ направлен в сторону углового ускорения вращения крана.

Ускорение Кориолиса $a_к$ равно нулю, так как вектор $\vec{V}_r$ параллелен вектору $\vec{\omega}_2$: $a_к = 0$.

Направления векторов ускорений, модули которых отличны от нуля, показаны на рис. 3.6. В результате вектор абсолютного ускорения груза представлен в виде разложения на три взаимно перпендикулярных вектора: $\vec{a} = \vec{a}_e^n + \vec{a}_e^\tau + \vec{a}_r^\tau$, поэтому модуль абсолютного ускорения груза $a = \sqrt{(a_e^n)^2 + (\vec{a}_e^\tau)^2 + (\vec{a}_r)^2}$ = 5,79 м/с^2.

Задача 39. Фигура, состоящая из половины диска и построенного на его диаметре равнобедренного треугольника (рис. 3.7), вращается вокруг оси, перпендикулярной плоскости фигуры и проходящей через вершину A треугольника, по закону $\varphi_e = 5t - 2t^2$ рад. Положительное направление вращения отмечено на схеме дуговой стрелкой φ.

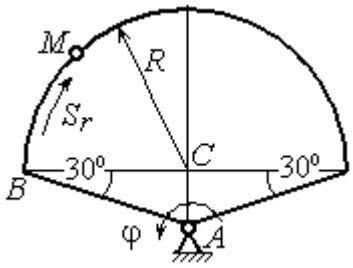

Рис. 3.7. Схема сложного движения точки

По ободу диска из начального положения B движется точка M. Уравнение движения точки: $\overset{\smile}{BM} = S_r = 9\pi t^2$, см.. Положительное направление отсчёта дуги BM показано дуговой стрелкой S_r (см. рис. 3.7). Радиус диска R = 9 см. Найти абсолютную скорость и абсолютное ускорение точки M в момент времени t_1 = 1 с.

Решение

Переносным движением точки M является вращение фигуры вокруг оси A, относительным – её движение по окружности обода диска.

Положение точки M на окружности определяется центральным углом: $\alpha = \dfrac{S_r}{R}$, где S_r – длина дуги окружности, пройденная точкой. В момент времени $t_1 = 1$ с $S_r = 9\pi$ см и $\alpha = \pi$. Расчётное положение точки M на рис. 3.8 обозначено M_1.

Угловая скорость вращения фигуры равна модулю производной $\omega_e = |\dot{\varphi}_e| = |5 - 4t|$. При $t_1 = 1$ с $\omega_e(1) = 1$ рад/с. Направление угловой скорости определяется знаком производной $\dot{\varphi}_e$. Положительная на данный момент времени величина производной ($\dot{\varphi}_e = 1$) показывает, что вращение фигуры происходит в положительном направлении отсчёта угла φ_e и отмечено на рис. 3.8 дуговой стрелкой ω_e.

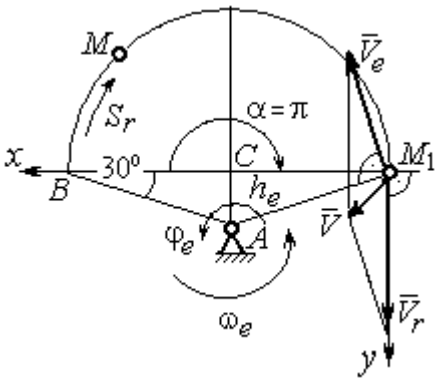

Рис. 3.8. Расчетная схема для вычисления абсолютной скорости точки

Переносная скорость точки V_e – это скорость расчётного положения точки M вращающейся фигуры: $V_e = \omega_e h_e = = \omega_e AM_1 = \dfrac{\omega_e R}{\cos 30^\circ} = 10{,}39$ см/с. Вектор переносной скорости точки $\vec{V}_e$ перпендикулярен отрезку AM_1 и направлен в сторону вращения фигуры (см. рис. 3.8).

Скорость точки в относительном движении определяется как модуль производной: $V_r = |\dot{S}_r| = |18\pi t|$. При $t_1 = 1$ с $V_r = 56{,}5$ см/с. Положительное значение производной $\dot{S}_r = 18\pi > 0$ указывает, что в этот момент времени относительное движение точки происходит в положительном направлении отсчёта дуги окружности, по которой движется точка. Вектор $\vec{V}_r$ относительной скорости точки перпендикулярен отрезку CM_1 и направлен в сторону её движения.

Абсолютная скорость точки равна сумме векторов переносной и относительной скоростей $\vec{V} = \vec{V}_e + \vec{V}_r$. Для того чтобы найти абсолютную скорость

точки, выберем оси координат M_1x, M_1y, как показано на рис. 3.8, и спроектируем обе части векторного равенства теоремы сложения скоростей на эти оси:

$$V_x = V_e\cos 60^\circ = 5{,}2 \text{ см/с}, \; V_y = -V_e\cos 30^\circ + V_r = 47{,}5 \text{ см/с}.$$

Модуль абсолютной скорости: $V = \sqrt{V_x^2 + V_y^2} = 47{,}8$ см/с.

Абсолютное ускорение точки определяется по теореме сложения ускорений: $\vec{a} = \vec{a}_e + \vec{a}_r + \vec{a}_{\text{к}}$.

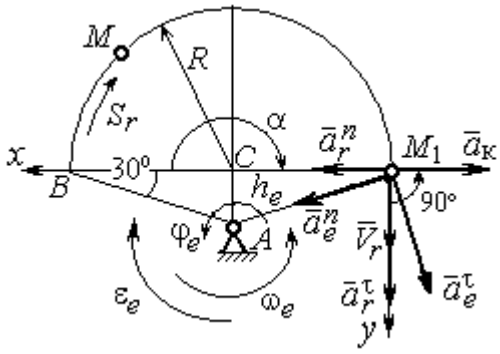

Рис. 3.9. Расчетная схема для определения абсолютного ускорения точки

Переносное ускорение точки представляется в виде суммы: $\vec{a}_e = \vec{a}_e^{\,\tau} + \vec{a}_e^{\,n}$, где $\vec{a}_e^{\,\tau}$ и $\vec{a}_e^{\,n}$ – переносные касательное и нормальное ускорения. В относительном движении точки (по дуге окружности) ускорение также может быть разложено на две составляющие – относительные касательное и нормальное ускорения: $\vec{a}_r = \vec{a}_r^{\,\tau} + \vec{a}_r^{\,n}$. В результате теорема о сложении ускорений приобретает вид: $\vec{a} = \vec{a}_r^{\,\tau} + \vec{a}_r^{\,n} + \vec{a}_e^{\,\tau} + \vec{a}_e^{\,n} + \vec{a}_{\text{к}}$.

Вычислим модули и направления векторов ускорений в расчётном положении точки M_1.

Относительное касательное ускорение a_r^{τ} вычисляется по формуле: $a_r^{\tau} = \left|\ddot{S}_r\right|$, где $\ddot{S}_r = 18\pi = 56{,}5$ см/с^2. Так как значение второй производной $\ddot{S}_r$ положительно, вектор ускорения $\vec{a}_r^{\,\tau}$ направлен по касательной в сторону положительного отсчёта траектории относительного движения. Относительное нормальное ускорение точки a_r^n вычисляется по формуле: $a_r^n = \dfrac{V_r^2}{R}$ и в момент $t_1 = 1$ с равно 355,3 см/с^2. Вектор ускорения $\vec{a}_r^{\,n}$ направлен по радиусу диска к центру C (рис. 3.9).

Угловое ускорение фигуры в момент времени $t_1 = 1$ с, $\varepsilon_e = |\ddot{\varphi}_e| = 4$ рад/с^2. Поскольку значение второй производной угла поворота отрицательное ($\ddot{\varphi}_e = -4$ рад/с^2), то угловое ускорение направлено в сторону, противоположную положительному направлению отсчёта угла поворота фигуры, как показано на рис. 3.9 дуговой стрелкой ε_e. Модуль переносного касательного ускорения a_e^τ определяется по формуле $a_e^\tau = \varepsilon_e h_e = \varepsilon_e \cdot AM_1$ и в момент времени $t_1 = 1$ с равен 41,6 см/с^2. Вектор переносного касательного ускорения точки $\vec{a}_e^\tau$ перпендикулярен AM_1 и направлен в сторону углового ускорения фигуры ε_e (см. рис. 3.9). Переносное нормальное ускорение вычисляется по формуле $a_e^n = \omega_e^2 h_e = \omega_e^2 \cdot AM_1$ и на момент времени $t_1 = 1$ с: $a_e^n = 10{,}4$ см/с^2. Вектор переносного нормального ускорения $\vec{a}_e^n$ направлен вдоль отрезка M_1A к оси вращения тела (см. рис. 3.9).

Модуль ускорения Кориолиса в момент времени $t_1 = 1$ с $a_к = 2\omega V_r =$ $=113{,}1$ см/с^2. По условию задачи вектор $\vec{V}_r$ скорости относительного движения точки перпендикулярен вектору $\vec{\omega}_e$ угловой скорости переносного движения. В этом случае для определения направления ускорения Кориолиса достаточно повернуть вектор относительной скорости $\vec{V}_r$ на 90° в сторону переносного движения (см. рис. 3.9).

Для определения абсолютного ускорения точки выберем оси M_1x и M_1y, как показано на рис. 3.9, и спроектируем обе части векторного равенства теоремы сложения ускорений на эти оси. Получим:

$$a_x = -a_e^\tau \cos 60^\circ + a_e^n \cos 30^\circ + a_r^n - a_к = 230{,}4 \text{ см/с}^2;$$

$$a_y = a_e^\tau \cos 30^\circ + a_e^n \cos 60^\circ + a_r^\tau = 97{,}9 \text{ см/с}^2.$$

Модуль абсолютного ускорения

$$a = \sqrt{a_x^2 + a_y^2} = 250{,}3 \text{ см/с}^2.$$

Задача 40. Диск (рис. 3.10) вращается вокруг оси O_1O_2, проходящей вдоль вертикального диаметра, с угловой скоростью $\omega = 2t^2 + 4\cos\pi t$ рад/с. Положительное направление отсчёта угла поворота диска отмечено на схеме дуговой стрелкой φ. Вдоль другого диаметра диска, наклоненного под углом 30º к вертикальному, движется точка M по закону $CM = S_r = (4t-1)^2 - 1$ см. Расстояние отсчитывается от точки C на краю диска. Положительное направление движения точки M показано стрелкой S_r. Радиус диска $R = 4$ см. Найти абсолютную скорость и абсолютное ускорение точки M в момент времени $t_1 = 1$ с.

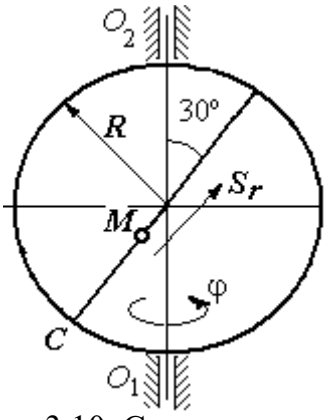

Рис. 3.10. Схема сложного движения точки

Решение

Переносным движением точки M является вращение диска вокруг вертикального диаметра, относительным – её прямолинейное движение вдоль наклонного диаметра диска.

Расстояние S_r, пройденное точкой, к моменту времени $t_1 = 1$ с равно 8 см. При радиусе диска $R = 4$ см точка M в данный момент времени находится на противоположном от точки C конце диаметра. На рис. 3.11 это положение обозначено буквой M_1.

Угловая скорость диска равна модулю производной: $\omega = |\dot{\varphi}| = |2 + 4\cos\pi|$ и при $t_1 = 1$ с $\omega = 2$ рад/с. Направление угловой скорости определяется по знаку производной $\dot{\varphi}$. В данном случае производная имеет отрицательное значение ($\dot{\varphi} = -2$ рад/с). Это означает, что вращение диска происходит в сторону, противоположную положительному направлению отсчёта угла поворота. Направление угловой скорости диска в данный момент времени отмечено на рис. 3.11 дуговой стрелкой ω.

Переносная скорость точки V_e – это скорость точки M_1 на вращающемся диске: $V_e = \omega h_e = \omega \cdot KM_1$, где $KM_1 = h_e$ – расстояние от оси вращения диска до точки M_1. Очевидно, $KM_1 = 0{,}5R = 2$ см. При $t_1 = 1$ с величина переносной скорости $V_e = 4$ см/с. Вектор переносной скорости $\vec{V}_e$ перпендикулярен плоскости диска $O_1M_1O_2$ и направлен в сторону вращения диска (рис. 3.11, *a*).

(На рис. 3.11, *a* символ ⊙ рядом с вектором означает, что данный вектор направлен перпендикулярно плоскости рисунка «к нам», символ ⊕ – «от нас».)

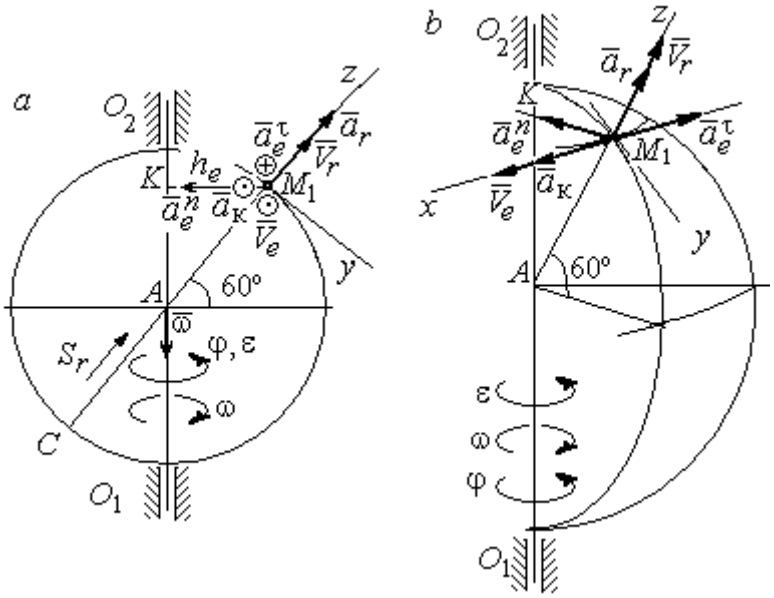

Рис. 3.11. Расчётная схема определения абсолютной скорости и ускорения точки:
a – плоская модель движения;
b – пространственная модель движения

Относительная скорость точки равна модулю производной: $V_r = \left|\dot{S}_r\right| = \left|8(4t - 1)\right|$. При $t_1 = 1$ с $V_r = 24$ см/с. Положительное значение самой производной $\dot{S}_r$ указывает, что относительное движение точки в данный момент времени происходит в положительном направлении. Вектор $\vec{V}_r$ относительной скорости точки в положении M_1 направлен вдоль диаметра диска CM_1 в сторону движения.

Абсолютная скорость точки равна сумме векторов переносной и относительной скоростей: $\vec{V} = \vec{V}_e + \vec{V}_r$. Так как векторы $\vec{V}_e$ и $\vec{V}_r$ взаимно перпендикулярны, модуль абсолютной скорости $V = \sqrt{V_e^2 + V_r^2} = 24{,}33$ см/с. Вектор абсолютной скорости на рис. 3.11 не показан.

Абсолютное ускорение точки определяется векторной суммой, которая при прямолинейном относительном и вращательном переносном движениях представляется в виде: $\vec{a} = \vec{a}_r + \vec{a}_e^{\tau} + \vec{a}_e^{n} + \vec{a}_{\text{к}}$.

Относительное ускорение точки $a_r = \left|\ddot{S}_r\right| = 32$ см/с^2. Так как значение второй производной $\ddot{S}_r$ положительно, вектор ускорения $\vec{a}_r$ в точке M_1 направлен по линии движения точки в сторону положительного направления (см. рис. 3.11).

Угловое ускорение диска $\varepsilon = \left|\dot{\omega}\right| = \left|4t - 4\pi\sin\pi t\right|$. В момент времени $t_1 = 1$ с $\varepsilon = 4$ рад/с^2. Положительное значение производной в данный момент времени ($\dot{\omega} = 4$ рад/с^2) означает, что угловое ускорение ε направлено в сторону положительного направления отсчёта угла поворота диска. Направление углового ускорения показано на рис. 3.11 дуговой стрелкой ε. Модуль переносного касательного ускорения a_e^{τ} определяется по формуле $a_e^{\tau} = \varepsilon h_e$, и при $t_1 = 1$ с $a_e^{\tau} = 8$ см/с^2. Вектор ускорения $\vec{a}_e^{\tau}$ перпендикулярен плоскости диска $O_1M_1O_2$ в точке M_1 и направлен в сторону углового ускорения (противоположно вектору скорости).

Переносное нормальное ускорение a_e^{n} рассчитывается по формуле $a_e^{n} = \omega^2 h_e = \omega^2 \cdot KM_1$, и при $t_1 = 1$ с $a_e^{n} = 8$ см/с^2. Вектор переносного нормального ускорения $\vec{a}_e^{n}$ направлен вдоль отрезка M_1K к оси вращения диска (см. рис. 3.11).

Вектор скорости относительного движения точки $\vec{V}_r$ составляет с вектором угловой скорости переносного движения $\vec{\omega}$ угол 150º. Модуль ускорения Кориолиса на момент времени $t_1 = 1$ с $a_{\text{к}} = 2\left|\omega\right\|V_r\left|\sin 150^\circ = 48\right.$ см/с^2. Направление вектора ускорения Кориолиса определяем по правилу Жуковского. Так, вектор относительной скорости точки $\vec{V}_r$ проектируем на плоскость, перпенди-

кулярную вектору $\vec{\omega}$ (т. е. на плоскость, перпендикулярную оси вращения тела). На рис 3.11, *а* это будет проекция на линию KM_1. Далее следует повернуть вектор проекции относительной скорости вокруг оси вращения на 90° в сторону угловой скорости вращения диска. На рис 1.11, *а* вектор ускорения Кориолиса перпендикулярен плоскости рисунка в точке M_1 и направлен «на нас».

Для определения абсолютного ускорения точки выберем оси координат M_1x, M_1y и M_1z, как показано на рис. 3.11 (на рис. 3.11, *а* ось M_1x направлена перпендикулярно рисунку «к нам» и на рисунке не показана). Спроектируем обе части векторного равенства теоремы сложения ускорений на оси

$$a_x = -a_e^{\tau} + a_{\text{к}} = 40 \text{ см/с}^2; \quad a_y = -a_e^n \cos 30^\circ = 6{,}93 \text{ см/с}^2;$$

$$a_z = a_r - a_e^n \cos 60^\circ = 28 \text{ см/с}^2.$$

Модуль абсолютного ускорения $a = \sqrt{a_x^2 + a_y^2 + a_z^2} = 49{,}32$ см/с^2.

Упражнения

Упражнение 3.1

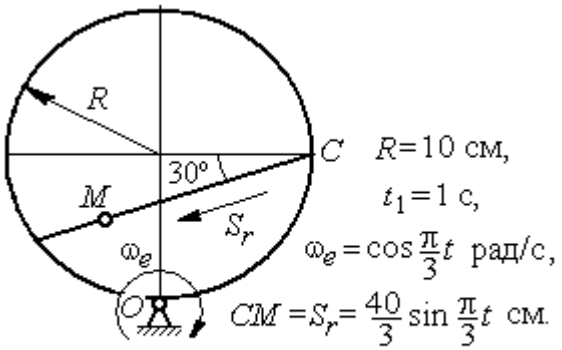

Найти скорость и ускорение точки M в момент $t = t_1$

Упражнение 3.2

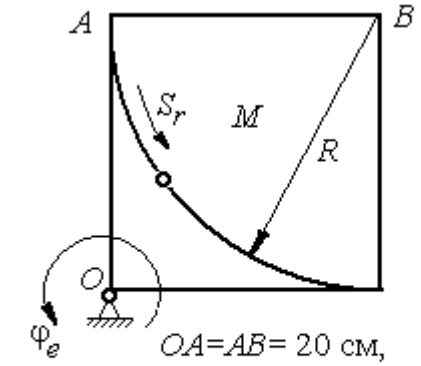

Найти скорость и ускорение точки M в момент $t = t_1 = 1$ с

Рис. 3.12. Задания для самостоятельного решения. Упражнения 3.1, 3.2

4. ДИНАМИКА ТОЧКИ

4.1. Дифференциальные уравнения движения точки

Движение материальной точки под действием системы сил $\vec{F}_1,\ \vec{F}_2,\ldots,\ \vec{F}_K$ в прямоугольной декартовой системе координат *Oxyz* описывается **дифференциальными уравнениями:**

$$m\frac{d^2x}{dt^2} = \sum F_{kx}\ ,\ m\frac{d^2y}{dt^2} = \sum F_{ky}\ ,\ m\frac{d^2z}{dt^2} = \sum F_{kz}\ .$$

Обозначая вторые производные от координат по времени двумя точками, уравнения движения можно записать в виде:

$$m\ddot{x} = \sum F_{kx}\ ;\ m\ddot{y} = \sum F_{ky}\ ;\ m\ddot{z} = \sum F_{kz}\ ,$$

где m – масса точки; x, y, z – текущие координаты точки; $\ddot{x}$, $\ddot{y}$, $\ddot{z}$ – проекции вектора ускорения точки на оси координат; $\sum F_{kx}$, $\sum F_{ky}$, $\sum F_{kz}$ – алгебраические суммы проекций всех сил на оси координат.

Для удобства интегрирования дифференциальные уравнения движения иногда представляют в виде:

$$m\frac{dV_x}{dt} = \sum F_{kx}\ ;\ \ m\frac{dV_y}{dt} = \sum F_{ky}\ ;\ \ m\frac{dV_z}{dt} = \sum F_{kz}\ ,$$

где $V_x = \dot{x}$, $V_y = \dot{y}$, $V_z = \dot{z}$ – проекции вектора скорости точки на оси координат.

В естественной системе координат движение материальной точки описывается уравнениями в естественной форме:

$$m\frac{dV}{dt} = \sum F_{k\tau}\ ;\ \ m\frac{V^2}{\rho} = \sum F_{kn}\ ;\ 0 = \sum F_{kb}\ ,$$

где ρ – радиус кривизны траектории; τ, n, b – оси естественного трехгранника – касательная, нормаль и бинормаль.

В общем случае правые части дифференциальных уравнений зависят от времени, положения и скорости точки. Интегрирование дифференциальных

уравнений производится в зависимости от их вида методами, известными из курса математики.

Примеры решения задач на интегрирование уравнений движения

Задача 41. При обогащении по трению разделение частиц производится следующим образом. Барабанный питатель (рис. 4.1) сообщает частице в точке A сортировочного стола AB начальную скорость V_0, направленную вдоль поверхности стола, наклоненного под углом α к горизонту. Нижний край стола в точке B поднят на высоту h над уровнем пола. Частица скользит по столу, испытывая силу трения скольжения с коэффициентом трения f. Дойдя до края стола в точке B, частица отрывается от него и совершает свободное падение с высоты h. На каком расстоянии $CK = \ell$ на полу нужно установить стенку приёмного устройства, чтобы частицы с коэффициентом трения меньше заданного $f < f_1$ перелетали за точку C и попадали в приёмник, а с большим коэффициентом $f > f_1$ – не долетали до него.

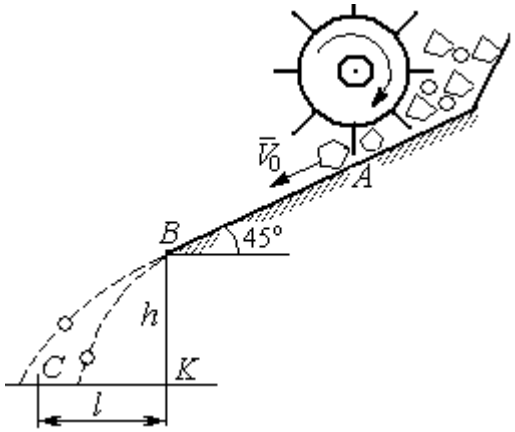

Рис. 4.1. Разделение частиц по трению

Начальная скорость частицы $V_0 = 1$ м/с, длина сортировочного стола $AB = S = 1{,}2$ м, угол наклона $\alpha = 45°$, высота точки отрыва $BK = h = 1{,}5$ м, заданный коэффициент трения для разделения частиц $f_1 = 0{,}4$.

Решение

Из условия задачи следует, что частица с коэффициентом трения, равным заданному, $f = f_1$ в конце своего движения (скольжение по столу + свободное падение) должна попасть ровно в точку C (см. рис. 4.1).

Рассмотрим первый участок движения такой частицы – прямолинейное движение по шероховатой поверхности наклонного стола. На частицу действуют сила тяжести $\vec{P}$, реакция опоры $\vec{N}$ и сила трения $\vec{F}_{\text{тр}}$. Выберем систему координат *xAy*, направив ось *x* вдоль линии движения, а ось *y* – перпендикулярно ей (рис. 4.2). Движение частицы описывается уравнениями:

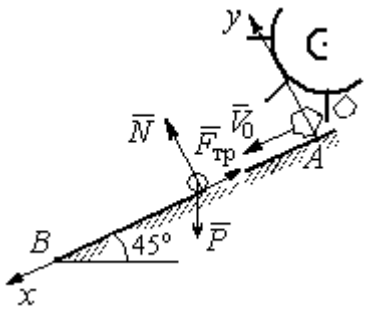

Рис. 4.2. Движение частицы по наклонной плоскости

$$m\ddot{x} = \sum F_{kx} = P\cos 45^\circ - F_{\text{тр}};$$

$$m\ddot{y} = \sum F_{ky} = -P\cos 45^\circ + N.$$

Поскольку вдоль оси *y* частица не перемещается, то $\ddot{y} = 0$. Тогда второе уравнение движения представляется в виде: $-P\cos 45^\circ + N = 0$, откуда реакция опоры частицы $N = mg\cos 45^\circ$. Сила трения, которую испытывает частица, двигаясь по сортировочному столу: $F_{\text{тр}} = fN = fmg\cos 45^\circ$, где f – коэффициент трения.

Подставляя в уравнение движения частицы, выражение силы трения и полагая ускорение $\ddot{x} = \dfrac{dV_x}{dt}$, получим дифференциальное уравнение

$$\frac{dV_x}{dt} = g(1-f)\cos 45^\circ \text{ или при } f = f_1 = 0{,}4: \ \frac{dV_x}{dt} = 4{,}18.$$

После интегрирования найдём скорость и закон движения частицы как функции времени: $V_x = 4{,}18t + C_1$; $x = 2{,}09t^2 + C_1 t + C_2$.

Константы интегрирования C_1, C_2 находятся из начальных условий движения. Подставляя начальные условия $x(0) = 0$, $\dot{x}(0) = V_x(0) = V_0$ в уравнение движения частицы, найдём $C_2 = 0$, $C_1 = V_0$.

Окончательно движение частицы на прямолинейном участке *AB* сортировочного стола описывается системой уравнений: $V_x = 4{,}18t + 1$; $x = 2{,}09t^2 + t$.

Допустим частица достигает края стола B в момент времени $t = t_B$. Её координата равна длине сортировочного стола: $x(t_B) = S$, а скорость равна скорости отрыва её от стола: $V_x(t_B) = V_B$. Подставим эти условия в уравнения движения, получим систему: $V_B = 4{,}18t_B + 1$, $S = 2{,}09t_B^2 + t_B$, откуда скорость частицы в точке отрыва её от стола $V_B = \sqrt{1 + 8{,}36S}$. При длине стола S = 1,2 м скорость отрыва V_B = 3,32 м/с.

Рассмотрим участок BC свободного падения частицы, брошенной с высоты h с начальной скоростью V_B, направленной под углом 45° к горизонту (рис. 4.3). В полёте на частицу действует только сила тяжести $\vec{P}$. Выберем прямоугольную систему координат xKy с началом координат в точке K (см. рис. 4.3). Дифференциальные уравнения движения точки

$$m\ddot{x} = 0;\ m\ddot{y} = -P = -mg \text{ или } \ddot{x} = 0,\ \ddot{y} = -g.$$

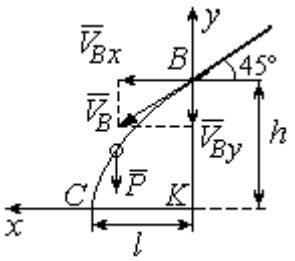

Рис. 4.3. Свободное падение частицы

Интегрируя первое уравнение, получим, что движение частицы вдоль оси x описывается уравнениями $\dot{x} = C_3;\ x = C_3t + C_4$. Константы интегрирования C_3 и C_4. определяются из начальных условий движения: при t = 0 , $x(0) = 0$, $\dot{x}(0) = V_{Bx}$, где V_{Bx} – проекция вектора скорости $\overline{V}_B$ на ось x, $V_{Bx} = V_B\cos45^\circ$ = 2,35 м/с. После подстановки начальных условий в уравнение движения частицы получим: C_4 = 0, C_3 = 2,35. В результате, движение частицы вдоль оси x при её свободном падении описывается уравнением $x = 2{,}35t$.

Проинтегрируем уравнение движения частицы в направлении оси y. Получим: $\dot{y} = -gt + C_5$ и $y = -g\dfrac{t^2}{2} + C_5t + C_6$. Начальные условия движения частицы вдоль оси y: при t = 0 , $y(0) = h$ = 1,5 м, $\dot{y}(0) = V_{By} = -V_B\cos45^\circ = -2{,}35$ м/с, где V_{By} – проекция вектора скорости $\overline{V}_B$ на ось y. Подставляя начальные

условия в уравнение движения, найдём: $C_6 = h$; $C_5 = V_{By} = -2{,}35$. Таким образом, движение частицы вдоль оси y при её свободном падении описывается уравнением $y = -4{,}91t^2 - 2{,}35t + 1{,}5$.

В момент $t = t_{\text{п}}$ падения частицы на пол её вертикальная координата обращается в нуль: $y = 0$, а горизонтальная – равна дальности полёта: $x = \ell$. Подставляя эти условия в уравнения движения частицы, получим систему:

$$\ell = 2{,}35t_{\text{п}},\ 0 = -4{,}91t_{\text{п}}^2 - 2{,}35t_{\text{п}} + 1{,}5.$$

Исключая в системе время $t_{\text{п}}$, выразим уравнение для определения дальности горизонтального полёта: $\ell^2 + 1{,}12\ell - 1{,}68 = 0$. Отсюда находим: $\ell = 0{,}85$ м.

Таким образом, частицы с коэффициентом трения $f = 0{,}4$ в конце своего движения падают на горизонтальную поверхность на расстоянии 0,85 м от края стола. Очевидно, именно здесь необходимо установить разделительную стенку приёмного устройства. Частицы с меньшим коэффициентом трения ($f < 0{,}4$) будут улетать за стенку, а при большем ($f > 0{,}4$) – недолетать. К примеру, длина горизонтального полёта частицы с коэффициентом трения $f = 0{,}3$ составляет 0,89 м, а при $f = 0{,}5$ равна 0,61 м.

Задача 42. Материальная точка массой $m = 1$ кг движется прямолинейно по горизонтальной поверхности под действием силы $F = 10 - kt$ Н, где k – коэффициент пропорциональности; $k = \text{const}$; t – время в секундах. Определить величину коэффициента k, при котором скорость точки за первую секунду от начала движения увеличится от начального значения $V_0 = 2$ м/с до величины $V_1 = 10$ м/с, а также путь, пройденный точкой до остановки.

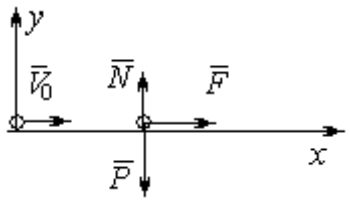

Рис. 4.4. Прямолинейное движение точки

Решение

Для описания движения точки выберем прямоугольную систему координат x, y с началом в том месте, откуда точка начала движение (рис. 4.4).

На точку действуют сила тяжести $\vec{P}$, реакция опоры $\vec{N}$ и заданная сила $\vec{F}$. Направление силы $\vec{F}$ на рис. 4.4 соответствует начальному этапу движения, когда проекция силы на ось *x* положительная. Движение точки описывается уравнением $m\ddot{x} = F_x = 10 - kt$.

Положим $\ddot{x} = \dfrac{dV}{dt}$. Здесь в силу того, что движение происходит только вдоль одной координаты, индекс *x* у скорости опущен. Учитывая массу точки, получим уравнение $\dfrac{dV}{dt} = 10 - kt$. Разделив переменные и проинтегрировав полученное уравнение, найдём закон изменения скорости точки $V = 10t - k\dfrac{t^2}{2} + C_1$. Выражая скорость через производную от координаты $V = \dfrac{dx}{dt}$, получим дифференциальное уравнение $\dfrac{dx}{dt} = 10t - k\dfrac{t^2}{2} + C_1$, интегрируя которое, найдём уравнение движения точки $x = 5t^2 - k\dfrac{t^3}{6} + C_1 t + C_2$.

Подставляя начальные условия (при $t = 0$, $V = V_0 = 2$ м/с, $x = 0$) в уравнения, получим: $C_1 = 2$, $C_2 = 0$. Окончательно движение точки описывается системой уравнений: $V = 10t - k\dfrac{t^2}{2} + 2$; $x = 5t^2 - k\dfrac{t^3}{6} + 2t$.

Известно, что через 1 с от начала движения точка приобрела скорость $V_1 = 10$ м/с. Подставляя это условие в первое уравнение, найдём $k = 4$.

В момент t_1 точка остановилась и её скорость обращается в нуль: $V(t_1) = 0$, а координата равна пройденному пути: $x(t_1) = S$. Подставляя эти условия в уравнения движения с учетом вычисленного значения коэффициента *k*, получим систему: $0 = 10t_1 - 2t_1^2 + 2$; $S = 5t_1^2 - \dfrac{2}{3}t_1^3 + 2t_1$, откуда находим путь, пройденный точкой до остановки: $S = 51{,}86$ м.

Задача 43. Материальная точка массой m = 1 кг, находясь на высоте h_1 = 2 м над уровнем Земли, подброшена вертикально вверх (ось x) с начальной скоростью V_0 = 4 м/с (рис. 4.5, *a*). При движении на точку действует сила сопротивления, пропорциональная квадрату скорости, так, что проекция её на вертикаль направлена в сторону, противоположную движению, $R_x = -0{,}5mV^2$ Н, где V – скорость точки. Определить, на какой высоте h_2 от уровня Земли скорость падающей обратно точки достигнет значения начальной стартовой скорости.

Решение

Решение задачи осуществляется в два этапа. На первом этапе рассматривается движение точки вверх с высоты h_1 с начальной скоростью V_0 и определение максимальной высоты полёта H, на втором этапе – падение точки вниз с высоты H без начальной скорости (рис. 4.5, *b*).

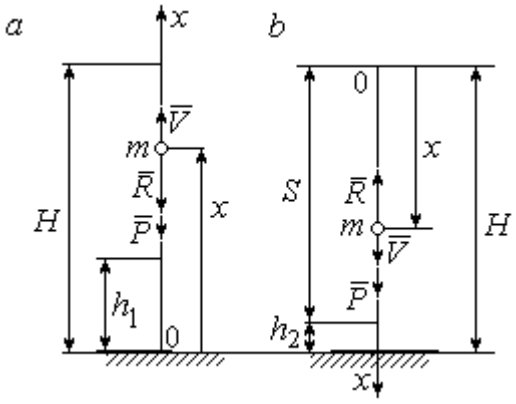

Рис. 4.5. Силы, действующие на точку в полёте:
a – движение точки вверх;
b – движение точки вниз

Рассмотрим первый этап движения и найдём максимальную высоту подъёма точки. На рис. 4.5, *a* показаны силы, действующие на точку в полёте: сила тяжести $\vec{P}$ и сила сопротивления $\vec{R}$. Ось x, вдоль которой происходит движение точки, выбрана по направлению движения, начало координат – на уровне Земли (см. рис. 4.5, *a*).

Дифференциальное уравнение движения точки в проекции на ось x: $m\ddot{x} = \sum F_x = P_x + R_x$, где проекции сил тяжести и сопротивления на ось x: $P_x = -P = -mg$; $R_x = -0{,}5mV^2$. Полагая $\ddot{x} = \dfrac{dV}{dt}$, получим уравнение движения точки в виде: $\dfrac{dV}{dt} = -(g + 0{,}5V^2)$.

Учитывая, что $\frac{dV}{dt}=\frac{dV}{dx}\frac{dx}{dt}=V\frac{dV}{dx}=\frac{dV^2}{2dx}$, исходное уравнение движения представляется в виде, удобном для интегрирования: $\frac{dV^2}{g+0{,}5V^2}=-2dx$.

Проинтегрировав это уравнение, находим: $\ln(g+0{,}5V^2)=-x+C$.

В начальном положении, т. е. при $t = 0$, точка находилась на высоте $x = h_1$, а скорость её $V = V_0$. Подставив эти значения в проинтегрированное уравнение, получим: $C=h_1+\ln(g+0{,}5V_0^2)$. Окончательно положение точки в полёте определяется выражением $x=h_1+\ln\left(\frac{g+0{,}5V_0^2}{g+0{,}5V^2}\right)$.

При максимальном подъёме точки, т. е. при $x=H$, её скорость обращается в нуль: $V = 0$. Подставляя H, получим: $H=h_1+\ln\left(1+\frac{V_0^2}{2g}\right)$. При начальной скорости $V_0 = 4$ м/с, с учётом высоты точки старта $h_1 = 2$ м, высота подъёма точки относительно уровня Земли $H = 2{,}6$ м.

Рассмотрим второй этап решения задачи – движение точки вниз с максимальной высоты H без начальной скорости. Выберем ось x по направлению движения и поместим начало координат в точке, откуда началось движение вниз (рис. 4.5, *b*). Дифференциальное уравнение движения падающей точки: $m\frac{dV}{dt}=P_x+R_x = mg-0{,}5mV^2$, которое, как и в предыдущем случае, приводится к виду: $\frac{dV^2}{g-0{,}5V^2}=2dx$.

Проинтегрировав это уравнение, находим: $\ln(g-0{,}5V^2)=-x+C_1$.

В начальном положении, т. е. при $t = 0$, координата точки и скорость равны нулю: $x = 0$, $V = 0$. Подставив эти значения, находим: $C_1=\ln g$.

Окончательно положение падающей точки определяется выражением $x = \ln\left(\frac{g}{g - 0{,}5V^2}\right)$.

Расстояние S, которое пролетела точка с высоты H, приобретя скорость, V_0: $S = \ln\left(\frac{g}{g - 0{,}5V_0^2}\right)$. Высота h_2 этого положения от уровня Земли: $h_2 = H - S$ (см. рис. 4.5, *b*). С учётом величины начальной скорости $V_0 = 4$ м/с, максимальной высоты подъёма точки $H = 2{,}6$ м высота $h_2 = 0{,}91$ м.

Задача 44. Точка 1 движется горизонтально с постоянной скоростью V_1 на высоте h. Точка 2 массой m_2 находится в начале координат (рис. 4.6).

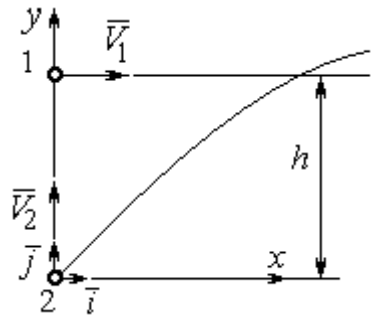

Рис. 4.6. Схема встречного движения точек

В момент, когда обе точки находились на одной вертикали y, точка 2 стартовала вертикально вверх со скоростью V_2. В полёте на точку 2 действует отклоняющая сила $\vec{F}_2$, которая представлена в виде разложения по единичным векторам $\vec{i}$, $\vec{j}$ системы координат xy: $\vec{F}_2 = p\vec{i} + q\vec{j}$, где p, q – const. С какой скоростью V_2 должна стартовать точка 2, чтобы обе точки встретились.

Решение

Рассмотрим движение точки 2. На точку действует сила тяжести $\vec{P}_2$ и сила $\vec{F}_2$, проекции которой на оси x, y: $F_{2x} = p$, $F_{2y} = q$ (рис. 4.7).

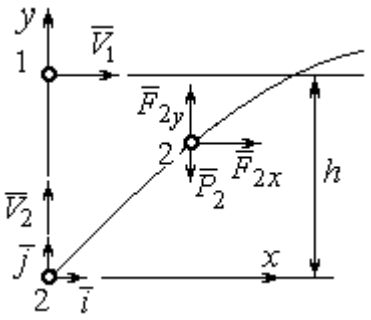

Рис. 4.7. Расчётная схема встречи точек

Уравнения движения точки в проекциях на оси xy имеют вид:

$$m_2\ddot{x} = p,\ m_2\ddot{y} = q - m_2 g.$$

Дважды интегрируя первое уравнение, полу-

чим: $\dot{x} = \frac{p}{m_2}t + C_1$; $x = \frac{p}{2m_2}t^2 + C_1 t + C_2$. Константы интегрирования найдём из условия, что в начальный момент вторая точка стартовала из начала координат вертикально, то есть при $t = 0$ $x = 0$ и $\dot{x} = V_{2x} = 0$. Подставляя начальные условия в уравнения движения, получим: $C_1 = 0$, $C_2 = 0$. Таким образом, движение точки 2 вдоль оси x описывается уравнением $x = \frac{p}{2m_2}t^2$.

Аналогично, дважды интегрируя второе уравнение движения, получим зависимость скорости движения точки 2 от времени и закон её движения вдоль оси y: $\dot{y} = \left(\frac{q}{m_2} - g\right)t + C_3$; $y = \left(\frac{q}{m_2} - g\right)\frac{t^2}{2} + C_3 t + C_4$. Из начальных условий: при $t = 0$ $y = 0$, $\dot{y} = V_{2y} = V_2$ следует: $C_3 = V_2$, $C_4 = 0$.

В результате закон движения точки 2 вдоль оси y: $y = \left(\frac{q}{m_2} - g\right)\frac{t^2}{2} + V_2 t$.

Обозначим t_1 – время движения точек до встречи. В момент встречи высота точки 2 $y(t_1) = h$, а расстояние по горизонтали, которое прошла точка 2 до встречи, должно быть равно расстоянию, пройденному точкой 1 за это же время. Подставляя условия встречи в уравнения движения, получим систему:

$$V_1 t_1 = \frac{p}{2m_2}t_1^2; \qquad h = \left(\frac{q}{m_2} - g\right)\frac{t_1^2}{2} + V_2 t_1,$$

откуда найдём: $V_2 = \frac{h}{t_1} - \left(\frac{q}{m_2} - g\right)\frac{t_1}{2}$, где $t_1 = \frac{2V_1 m_2}{p}$.

Упражнения

Упражнение 4.1. Тело массы m = 2 кг поднимается по прямой по шероховатой поверхности, составляющей угол 30° с горизонтом. Коэффициент трения f = 0,4. На тело действует сила $F = kt + 0{,}5P$, направленная в сторону движения, параллельно плоскости. Определить величину коэффициента k и начальную скорость тела, направленную вверх по наклонной плоскости, если за первую секунду тело прошло путь S = 2 м, а скорость увеличилась вдвое относительно начальной.

Упражнение 4.2. Материальную точку массы m = 1 кг, находящуюся на высоте H = 10 м над уровнем Земли, бросили под углом φ = 30° к горизонту с начальной скоростью V_0. Свободное движение точки происходит в вертикальной плоскости. Определить начальную скорость V_0 и горизонтальную дальность полета l при падении точки на Землю, если высоту h =7 м она пересекла через 1 с от начала движения.

4.2. Колебания материальной точки

Если материальная точка массой m движется вдоль оси Оx под действием линейной восстанавливающей силы, равной $F = cx$, где c – постоянный коэффициент, x – отклонение точки от положения равновесия, куда поместили начало координат, то дифференциальное уравнение свободных прямолинейных колебаний имеет вид:

$$m\ddot{x} + cx = 0, \text{ или } \ddot{x} + \omega^2 x = 0,\ \omega^2 = \frac{c}{m},$$

где ω – угловая частота колебаний.

Решение дифференциального уравнения свободных колебаний представляется в виде $x = C_1\cos\omega t + C_2\sin\omega t$. Постоянные интегрирования C_1 и C_2 находятся из начальных условий.

Если кроме восстанавливающей силы на материальную точку действует переменная возмущающая сила, колебания точки называются **вынужденными.** В случае гармонического возмущения $Q = H\sin pt$, где H, p – амплитуда и угловая частота возмущающей силы, дифференциальное уравнение вынужденных колебаний материальной точки относительно положения равновесия

$$m\ddot{x} + cx = H\sin pt, \text{ или } \ddot{x} + \omega^2 x = h\sin pt,\ \omega^2 = \frac{c}{m},\ h = \frac{H}{m}$$

где ω – угловая частота собственных колебаний; h – относительная амплитуда возмущающей силы.

Общее решение неоднородного дифференциального уравнения вынужденных колебаний при отсутствии резонанса (частота собственных колебаний точки не совпадает с частотой возмущающей силы $p \neq \omega$) имеет вид:

$x = C_1\cos\omega t + C_2\sin\omega t + \dfrac{h}{\omega^2 - p^2}\sin pt$, а в случае возникновения резонанса ($p = \omega$) определяется формулой: $x = C_1\cos\omega t + C_2\sin\omega t - \dfrac{ht}{2p}\cos pt$. Значения произвольных постоянных C_1 и C_2 находятся с учётом начальных условий движения.

Колебания груза на двух параллельных пружинах с жесткостью c_1 и c_2 можно рассматривать как колебания груза на одной пружине с эквивалентной жесткостью $c_{экв} = c_1 + c_2$, где $c_{экв}$ – жесткость эквивалентной пружины. При последовательном соединении пружин коэффициент жесткости эквивалентной пружины $c_{экв} = \dfrac{c_1 c_2}{c_1 + c_2}$.

Примеры решения задач на колебания точки

Задача 45. Подъёмное устройство (рис. 4.8) опускает груз Q массой $m = 400$ кг в шахту при помощи упругого троса с коэффициентом жесткости $c = 8 \cdot 10^4$ Н/м с постоянной скоростью $V = 10$ м/с. В некоторый момент во время спуска трос защемило в блоке. Пренебрегая массой троса, определить дальнейшее движение груза и найти максимальную силу натяжения троса.

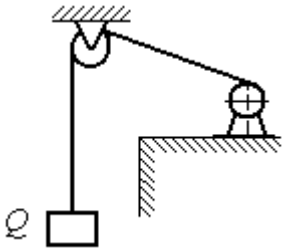

Рис. 4.8. Подъёмное устройство

Решение

После того как произошло защемление троса в обойме блока, вертикальную часть троса длиной ℓ_0 можно рассматривать как пружину с закреплённым верхним концом, а груз – материальной точкой.

Расчетная схема колебаний груза Q на пружине показана на рис. 4.9.

Ось *Ox*, вдоль которой происходят колебания груза, направлена вертикально вниз. Начало отсчёта координаты *x* (точка *O*) выбрано в положении нерастянутой пружины.

На рис. 4.9, *a* положение нерастянутой пружины соответствует положению груза на тросе в момент его защемления. В произвольном положении груза (рис. 4.9, *b*), обозначенном координатой *x*, к нему приложены две силы: сила тяжести $\vec{Q}$ и сила упругости пружины $\vec{F}_{\text{упр}}$. Проекция силы упругости пружины на ось *Ox*: $F_{\text{упр}\,x} = -c\Delta\ell = -cx$, где $\Delta\ell$ – удлинение пружины. Дифференциальное уравнение движения груза в проекции на ось *Ox* имеет вид: $m\ddot{x} = Q - cx$. В результате получаем неоднородное дифференциальное уравнение колебаний:

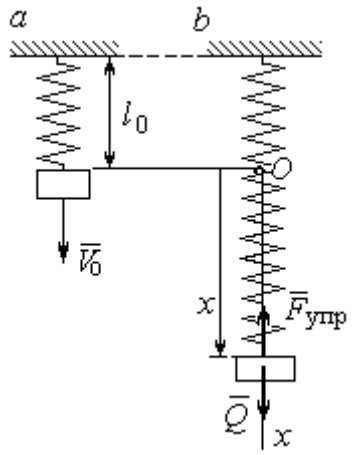

Рис. 4.9. Расчётная схема колебаний груза:
a – положение груза на начало колебаний; *b* – положение груза в произвольный момент времени

$$m\ddot{x} + cx = mg \text{ или } \ddot{x} + \omega^2 x = g,$$

где ω – угловая частота собственных колебаний, $\omega = \sqrt{\dfrac{c}{m}} = 14{,}14$ рад/с.

Решение неоднородного дифференциального уравнения представляется в виде $x = C_1\cos\omega t + C_2\sin\omega t + \dfrac{g}{\omega^2}$, где первые два слагаемых представляют общее решения однородного уравнения, последнее – частное решение неоднородного

Для определения произвольных постоянных C_1 и C_2 используем начальные условия движения: при $t = 0$ груз находился в положении $x = 0$, а его скорость равнялась скорости груза $\dot{x} = V_0 = 10$ м/с. Подставляя значение координаты начального положения груза в общее решение уравнения колебаний, полу-

чим: $C_1 = -\frac{g}{\omega^2} = -0{,}69$ м. Для определения второй константы вычислим скорость груза: $\dot{x} = -C_1\omega\sin\omega t + C_2\omega\cos\omega t$. Подставив начальное значение скорости груза при $t = 0$, получим: $C_2 = \frac{V_0}{\omega} = 0{,}71$ м. Окончательно, движение груза после защемления троса в обойме блока описывается уравнением

$$x = -0{,}69\cos 14{,}14t + 0{,}71\sin 14{,}14t + 0{,}69.$$

Представим уравнение колебаний в виде $x = A\sin(\omega t + \alpha) + \frac{g}{\omega^2}$, где A – амплитуда собственных колебаний груза $A = \sqrt{C_1^2 + C_2^2}$, α – фаза колебаний; $\operatorname{tg}\alpha = \frac{C_1}{C_2}$. Максимальное растяжение троса равно максимальному значению координаты груза: $x_{\max} = \max[A\sin(\omega t + \alpha) + \frac{g}{\omega^2}] = A + \frac{g}{\omega^2} = 1{,}68$ м. Соответственно, максимальное усилие в тросе равно значению силы упругости при максимальном растяжении: $F_{\text{упр max}} = cx_{\max} = 134{,}4$ кН.

Задача 46. Рабочий орган вибрационной машины представляет собой массивное тело, расположенное на гладкой наклонной плоскости между двумя пружинами (см. рис. 4.10). Угол наклона плоскости к горизонту 60º. Масса груза $m = 9$ кг. Пружины, зажимающие груз, имеют коэффициенты жесткости $c_1 = 300$ Н/м и $c_2 = 600$ Н/м.

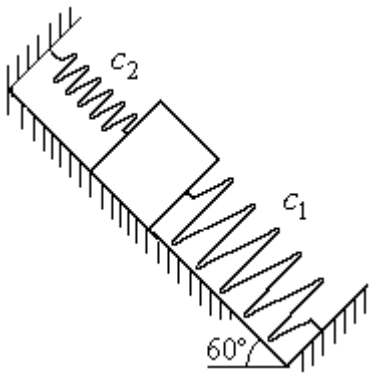

Рис. 4.10. Колебания груза на наклонной плоскости

В начальный момент груз, когда пружины не деформированы, груз оттягивают вниз по наклонной плоскости на расстояние $\Delta\ell = 0{,}12$ м и отпускают без начальной скорости.

Найти период колебаний, амплитуду и уравнение движения груза.

Решение

Колебания груза, зажатого между двумя пружинами, представим как колебания груза, прикреплённого к одной пружине эквивалентной жёсткости: $c_э = c_1 + c_2$ = 900 Н/м (рис. 4.11). Ось, вдоль которой происходят колебания, направим вниз по наклонной плоскости. Начало отсчёта координаты груза x выберем в положении его статического равновесия (точка O) (см. рис. 4.11).

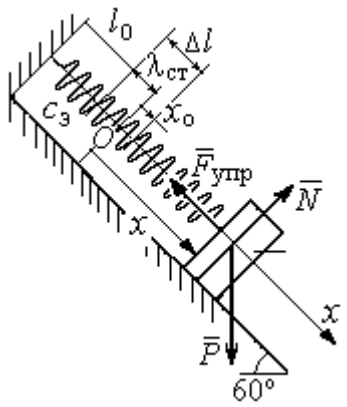

Рис. 4.11. Схема колебаний груза на эквивалентной пружине

Дифференциальное уравнение движения груза в проекции на ось Ox: $m\ddot{x} = P_x - F_{упр\,x}$. Проекция силы упругости пружины на ось Ox: $F_{упр\,x} = -c_э \Delta\ell$, где $\Delta\ell = (x + \lambda_{ст})$ – удлинение пружины, включающее её растяжение $\lambda_{ст}$ относительно положения нерастянутой пружины и растяжение x относительно начала координат.

Удлинение пружины $\lambda_{ст}$ определяется из условия равновесия груза на наклонной плоскости в положении статического равновесия:

$$P\cos 30^\circ - F_{упр} = 0{,}87mg - c_э\lambda_{ст} = 0.$$

Находим $\lambda_{ст} = \dfrac{0{,}87mg}{c_э} = 0{,}085$ м.

Подставляя выражение силы упругости, с учётом условия статического равновесия груза ($0{,}87mg = c_э\lambda_{ст}$), получим дифференциальное уравнение колебаний: $m\ddot{x} = -c_э x$ или $\ddot{x} + \omega^2 x = 0$, где ω – угловая частота собственных колебаний груза, $\omega = \sqrt{\dfrac{c_э}{m}} = 10$ рад/с.

Общее решение уравнения колебаний $x = C_1\cos\omega t + C_2\sin\omega t$.

Для определения произвольных постоянных C_1 и C_2 вычислим начальные условия движения груза.

Координата начального положения груза на оси Ox (см. рис. 4.11) $x_0 = \Delta\ell - \lambda_{ст} = 0{,}035$ м. Подставляя значение координаты начального положения груза в общее решение уравнения колебаний при $t = 0$, получим: $C_1 = x_0 = 0{,}035$ м. Для определения второй константы вычислим скорость груза: $\dot{x} = -C_1\omega_2 \sin\omega_2 t + C_2\omega_2 \cos\omega_2 t$. Подставив начальное значение скорости груза: при $t = 0$ $\dot{x} = V_0 = 0$, получим $C_2 = 0$. Окончательно уравнение движения груза относительно его положения статического равновесия $x(t) = 0{,}035\cos 10t$ м. Амплитуда колебаний $A = 0{,}035$ м. Период колебаний $T = \dfrac{2\pi}{\omega} = 0{,}63$ с.

Задача 47. Пружинный амортизатор состоит из двух одинаковых вертикально стоящих пружин, к верхним концам которых прикреплена невесомая горизонтальная площадка (рис. 4.12). Жёсткость каждой пружины c = 350 Н/м. Груз массой m = 5 кг падает с высоты h = 0,3 м.

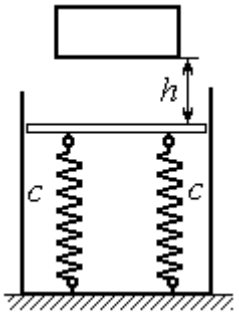

Рис. 4.12. Пружинный амортизатор

Коснувшись площадки, груз начинает двигаться вместе с ней. Определить максимальную осадку амортизатора и уравнение движения груза.

Решение

Заменим две пружины амортизатора одной с жесткостью, эквивалентной двум пружинам: $c_э = 2c$ = 700 Н/м. Расчётная схема колебаний груза показана на рис. 4.13. Начало координат оси x (точка O), вдоль которой происходят колебания, выбрано на уровне статического равновесия груза.

При движении (на рис. 4.13, *c* предполагается движение груза вниз) на груз действуют сила упругости $\vec{F}_{упр}$ и сила тяжести $\vec{P}$. Уравнение движения груза в проекции на ось x: $m\ddot{x} = P - F_{упр} = P - c_э\Delta\ell$, где $\Delta\ell$ – удлинение (или сжатие) пружины относительно недеформированного состояния.

В произвольном положении груза, обозначенном координатой x (см. рис. 4.13, *c*), сжатие пружины относительно её недеформированного состояния (см. рис. 4.13, *a*) составляет величину: $\Delta\ell = x + \lambda_{ст}$. Величина $\lambda_{ст}$ находится из условия статического равновесия груза, которое выражается равенством (рис. 4.13, *b*): $P - F_{упр\,ст} = P - c_э\lambda_{ст} = 0$.

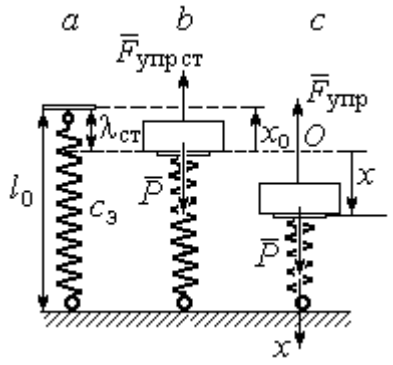

Рис. 4.13. Расчётная схема колебаний на эквивалентной пружине:
a – недеформированная пружина;
b – положение статического равновесия груза; *c* – произвольное положение

Подставляя это условие в уравнение движения груза, получим дифференциальное уравнение колебаний: $m\ddot{x} + c_э x = 0$ или $m\ddot{x} + \omega^2 x = 0$, где $\omega = \sqrt{\dfrac{c_э}{m}}$ = 11,83 рад/с – угловая частота колебаний.

Общее решение однородного уравнения колебаний представляется в виде $x = C_1\cos\omega t + C_2\sin\omega t$, где C_1 и C_2 – произвольные постоянные, вычисляемые по начальным условиям движения груза.

По условию задачи груз падает на площадку, установленную на недеформированных пружинах. Это означает, что начальная координата груза при его движении на пружинах соответствует положению недеформированной пружины: $x_0 = -\lambda_{ст} = -\dfrac{mg}{c_э} = -0{,}07$ м.

Начальная скорость колебаний груза равна скорости груза при падении его с высоты 1 м. Интегрируя уравнение движения груза во время падения $m\ddot{s} = mg$, где s – путь, пройденный телом, получим зависимость скорости от пройденного пути: $V^2 = 2gs$. Полагая s = 0,3, найдём скорость груза при его встрече с площадкой: V = 2,43 м/с. Проекция начальной скорости колебаний груза на ось x положительна: $V_{0x} = V$ = 2,43 м/с.

Подставив начальные условия в общее решение уравнения колебаний, получим: $C_1 = x_0 = -0{,}07$ м; $C_2 = \frac{V_{0x}}{\omega} = 0{,}2$ м. Окончательно уравнение колебаний груза на амортизаторе $x = -0{,}07\cos 11{,}83t + 0{,}2\sin 11{,}83t$. Амплитуда колебаний $A = \sqrt{C_1^2 + C_2^2} = 0{,}21$ м. Проседание амортизатора H отсчитывается от положения нерастянутых пружин: $H = A + \lambda_{ст} = 0{,}28$ м.

Задача 48. Для регистрации (записи) вертикальных колебаний тяжёлых платформ используется пружинный виброграф (рис. 4.14). Схема действия прибора состоит в следующем. Массивная платформа A совершает вертикальные гармонические колебания по закону $\xi = \xi(t)$. На платформе установлена вертикальная стойка с горизонтальной перекладиной, к которой прикреплена пружина жесткостью c. К нижнему концу пружины подвешен груз P массой m с индикаторной стрелкой B (см. рис. 4.14). Вертикальная шкала индикаторной стрелки закреплена на платформе A. В начальный момент груз на пружине находился в покое в положении статического равновесия. Определить закон колебаний стрелки B вдоль шкалы, если масса груза $m = 1$ кг, жесткость пружины $c = 10$ Н/м, платформа совершает вертикальные колебания по закону $\xi = a\sin pt$ см, где амплитуда $a = 0{,}02$ м, частота колебаний платформы $p = 7$ рад/с.

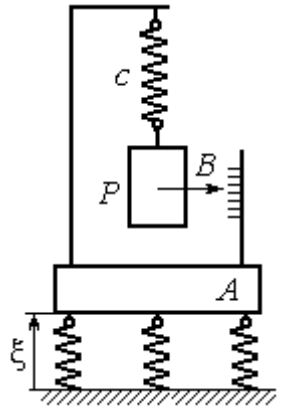

Рис.4.14. Регистратор вертикальных колебаний

Решение

Выберем неподвижную ось x, связанную, например, с неподвижной поверхностью, на которой стоит платформа. Начало координат – точку O выберем на уровне статического равновесия груза на пружине при неподвижной платформе. Произвольное положение груза отмечено координатой x (рис. 4.15).

Растяжение пружины при неподвижной платформе составляет величину $x+\lambda_{ст}$, где $\lambda_{ст}$ – удлинение пружины в положении статического равновесия груза, определяемое из условия $P-c\lambda_{ст}=0$. Вместе с тем колебание платформы вызывает аналогичное смещение точки подвеса пружины. В результате растяжение пружины при произвольном положении груза равно сумме: $\Delta\ell=(x+\lambda_{ст}+\xi)$.

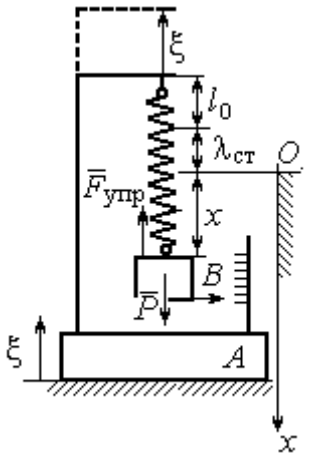

Рис. 4.15. Расчётная схема колебаний груза

На груз действуют сила тяжести $\vec{P}$ и сила упругости пружины $\vec{F}_{упр}$. Дифференциальное уравнение движения груза в проекции на ось *Ox*: $m\ddot{x}=P_x+F_{упр\,x}$, где проекции $P_x=P$, $F_{упр\,x}=-c\Delta\ell=-c(x+\lambda_{ст}+\xi)$. Расчётная схема колебаний груза показана на рис. 4.15.

С учётом условия статического равновесия груза $P-c\lambda_{ст}=0$ получим дифференциальное уравнение вынужденных колебаний груза в виде:

$$\ddot{x}+\omega^2x=-h\sin pt,$$

где ω – угловая частота собственных колебаний груза, $\omega=\sqrt{\dfrac{c}{m}}=3{,}16$ рад/с;

h – относительная амплитуда вынужденных колебаний, $h=\dfrac{ca}{m}$ = 0,2 м/с^2;

p – угловая частота вынужденных колебаний, p = 7 рад/с.

Решение уравнения вынужденных колебаний представляется суммой $x=x_1+x_2$, где x_1 является общим решением однородного уравнения $\ddot{x}_1+\omega^2x_1=0$, а x_2 – частное решение уравнения вынужденных колебаний: $\ddot{x}_2+\omega^2x_2=-h\sin pt$.

Решив однородное уравнение, находим: $x_1=C_1\cos\omega t+C_2\sin\omega t$.

При отсутствии резонанса (а в данном случае частота вынужденных колебаний груза не совпадает с частотой собственных $\omega \neq p$) частное решение уравнения вынужденных колебаний ищем в виде $x_2 = b\sin pt$. Подставляя частное решение в уравнение вынужденных колебаний, получим уравнение $-bp^2\sin pt + \omega^2 b\sin pt = -h\sin pt$, откуда находим коэффициент: $b = \dfrac{h}{p^2 - \omega^2}$.

В результате общее решение уравнения колебаний принимает вид:

$$x = x_1 + x_2 = C_1\cos\omega t + C_2\sin\omega t + \frac{h}{p^2 - \omega^2}\sin pt,$$

где константы C_1 и C_2 подлежат определению.

В начальный момент груз находился на пружине в положении статического равновесия, и потому его начальная координата и скорость равны нулю Подставляя значение координаты начального положения груза в общее решение уравнения вынужденных колебаний при t = 0, получим C_1= 0. Для определения второй константы вычислим скорость груза в произвольный момент времени: $\dot{x} = -C_1\omega\sin\omega t + C_2\omega\cos\omega t + \dfrac{hp}{p^2 - \omega^2}\cos pt$. Подставив начальное значение скорости груза, найдём $C_2 = -\dfrac{hp}{\omega(p^2 - \omega^2)} = -0{,}01$ м.

Таким образом, колебания груза относительно неподвижной системы координат описываются уравнением $x = -0{,}01\sin 3{,}16t + 0{,}05\sin 7t$ и представляют абсолютное движение груза. Для того чтобы найти закон движения груза относительно платформы – относительное движение, нужно из его абсолютного движения исключить переносное – колебания платформы. Поскольку стрелка прибора закреплена на грузе, а шкала – на платформе, то закон движения стрелки относительно шкалы:

$$x_r = x - \xi = -0{,}01\sin 3{,}16t + 0{,}05\sin 7t - 0{,}02\sin 7t = -0{,}01\sin 3{,}16t + 0{,}03\sin 7t.$$

Упражнения

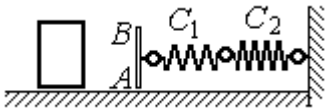

Рис. 4.16. Схема движения груза

Упражнение 4.3. Груз массы m = 0,5 кг, получив начальную скорость V_0 = 6 м/с, движется по горизонтальной поверхности, испытывая силу сопротивления, равную по величине $F = kV$ и направленную в сторону, противоположную движению. Через 1 с груз соединяется с невесомой вертикальной площадкой AB и продолжает движение вместе с ней, уже без сопротивления. К площадке прикреплены две горизонтальные последовательно соединённые пружины жёсткостью C_1 = 120 и C_2 = 40 Н/м (рис. 4.16).

Найти величину максимального сжатия пружины, если k = 0,5 Н/м/с. Определить закон движения груза.

Упражнение 4.4. Груз массы m =1 кг прикреплен к конструкции, состоящей из трёх вертикальных пружин одинаковой жёсткости C = 160 Н/м (рис. 4.17), и находится в равновесии. В некоторый момент времени грузу сообщают скорость V = 4 м/с, направленную вверх.

Найти амплитуду и частоту колебаний груза.

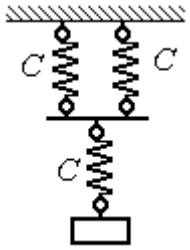

Рис. 4.17. Схема крепления груза на пружинах

4.3. Теорема об изменении кинетической энергии точки

Работой постоянной по величине и направлению силы $\vec{F}$ на прямолинейном перемещении точки приложения силы M (рис. 4.18) называется скалярная величина $A(\vec{F}) = FS\cos\alpha$, где F – модуль силы; S – конечное перемещение точки приложения силы; α – угол между направлением вектора силы и направлением перемещения точки приложения силы.

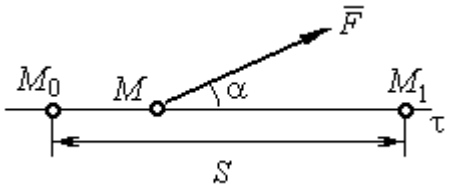

Рис. 4.18. Работа постоянной силы на прямолинейном участке

Работа силы тяжести материальной точки при перемещении её из положения M_0 в положение M_1 равна произведению $A_{(M_0M_1)} = \pm Ph$, где P – величина силы тяжести точки; h – вертикальное перемещение точки (рис. 4.19).

Работа силы тяжести положительна, если начальная точка движения выше конечной (см. рис. 4.19, *a*), и отрицательна, если начальная точка ниже конечной (см. рис. 4.19, *b*).

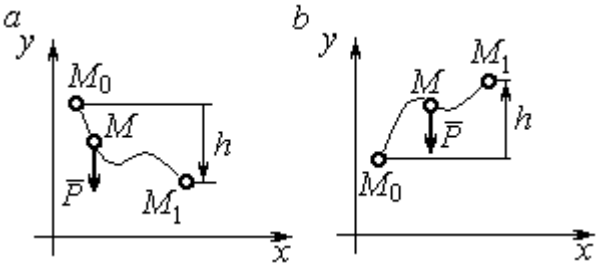

Рис. 4.19. Работа силы тяжести:
a – перемещение точки сверху вниз;
b – перемещение точки снизу вверх

Работа силы упругости пружины при перемещении вдоль линии действия силы из положения недеформированной пружины на расстояние *h* определяется формулой $A(\vec{F}_{\text{упр}}) = -\frac{ch^2}{2}$, где c – коэффициент жесткости (или жёсткость) пружины.

Кинетической энергией материальной точки называется скалярная величина $T = \frac{1}{2}mV^2$, где m – масса точки; V – её скорость.

Теорема об изменении кинетической энергии точки. Изменение кинетической энергии материальной точки при переходе её из начального положения в текущее равно алгебраической сумме работ всех действующих на неё сил: $\frac{mV_1^2}{2} - \frac{mV_0^2}{2} = \sum A_{(M_0M_1)}$, где V_0, V_1 – скорость точки в начальном положении M_0 и в положении M_1; $\sum A_{(M_0M_1)}$ – сумма работ всех сил, действующих на точку, при перемещении её из положения M_0 в положение M_1. При несвободном движении точки в сумму работ сил войдёт и работа реакций связи.

Для определения реакций связи при несвободном движении точки используются уравнения движения в проекциях на оси естественной системы координат – касательную и нормальную: $m\frac{dV}{dt} = \sum F_\tau$, $m\frac{V^2}{\rho} = \sum F_n$, где $\sum F_\tau$, $\sum F_n$ – суммы проекций сил на касательную и нормальную оси естественной системы координат, ρ – радиус кривизны траектории точки.

Примеры решения задач с использованием теоремы об изменении кинетической энергии точки

Задача 49. Подъёмное устройство в шахте опускает груз массой 500 кг с постоянной скоростью V_0 = 6 м/с. После обрыва каната подъёмника срабатывает предохранительное устройство, которое создаёт силу трения между лифтом подъёмного устройства и стенками шахты. Какую силу трения, считая её постоянной, должно создать предохранительное устройство, чтобы остановить лифт на протяжении пути 10 м.

Решение

Рассмотрим падение груза после обрыва каната подъёмника. На груз действуют сила тяжести $\vec{P}$ и сила трения $\vec{F}_{\text{тр}}$, направленная в сторону, противоположную движению. Считая груз материальной точкой, составим уравнение теоремы об изменении кинетической энергии точки. Получим выражение $\frac{mV^2}{2} - \frac{mV_0^2}{2} = Ps - F_{\text{тр}}s$, где V_0, V – скорость груза в начале движения (сразу после обрыва каната) и в конце; s – путь, проходимый грузом за время движения. В конце движения груз должен остановиться, то есть V = 0. Тогда уравнение теоремы об изменении кинетической энергии точки принимает вид: $-\frac{mV_0^2}{2} = \left(P - F_{\text{тр}}\right)s$, откуда находим требуемую для остановки груза силу трения: $F_{\text{тр}} = P + \frac{mV_0^2}{2s}$. Подставляя условия задачи, получим: $F_{\text{тр}}$ = 5,81 кН

Задача 50. Тонкий стержень, расположенный в вертикальной плоскости, состоит из двух дуг сопряженных окружностей радиусов R = 1 м и r = 0,5 м (рис. 4.20). Линия OO_1, соединяющая центры окружностей, составляет с горизонтом угол 30°. На стержень надет шарик весом P = 10 Н. В точке A, положение которой на дуге радиуса R определяется углом α = 60°, шарику сообщают начальную скорость V_0, после чего он скользит по стержню без трения. Опре-

делить значение начальной скорости, при которой шарик достигнет наивысшей точки B со скоростью, равной половине начальной. При найденном значении начальной скорости рассчитать давление шарика на стержень в точке C, положение которой на дуге радиуса r определяется углом $\beta = 90°$ относительно линии центров.

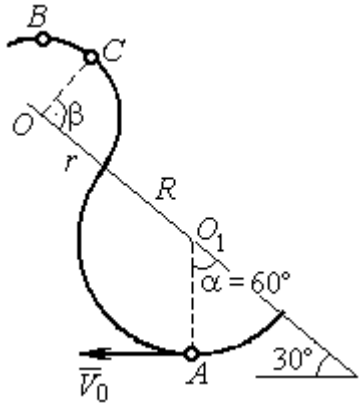

Рис. 4.20. Движение шарика по изогнутому стержню

Решение

При движении шарика по стержню без трения на него действуют сила тяжести $\vec{P}$ и реакция опоры $\vec{N}$. При этом работу совершает только сила тяжести шарика. Реакция гладкой поверхности стержня в любой момент времени перпендикулярна поверхности стержня и потому её работа равна нулю.

По теореме об изменении кинетической энергии точки при движении её из начального положения A в положение B имеем равенство:

$$\frac{mV_B^2}{2} - \frac{mV_A^2}{2} = A(P) = -Ph_{(AB)},$$

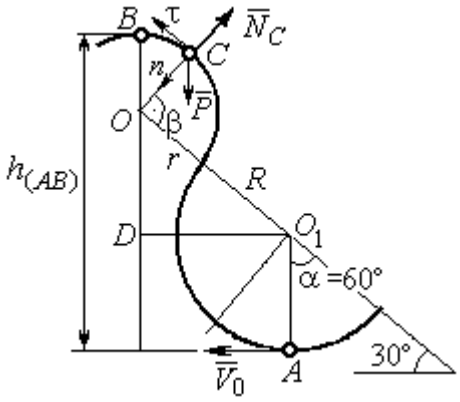

Рис. 4.21. Расчётная схема движения шарика

где $h_{(AB)}$ – перепад высот точек B и A, $h_{(AB)} = R + DO + r = \frac{3}{2}(R + r)$ (см. рис. 4.21); V_A, V_B – скорость шарика в точках A и B, причём $V_A = V_0$, $V_B = 0{,}5V_0$.

В результате уравнение, составленное на основании теоремы об изменении кинетической энергии, принимает вид: $\frac{3V_0^2}{8} = g\frac{3}{2}(R + r)$, откуда $V_0 = 2\sqrt{(R + r)g} = 7{,}67$ м/с.

На рис. 4.21 показаны силы, приложенные к шарику, в момент, когда он находится в точке *C*. Проведём в точке *C* оси естественной системы координат – касательную $C\tau$ и нормаль Cn. Уравнение движения шарика в проекции на нормальную ось имеет вид: $m\dfrac{V_C^2}{r} = P\cos 30^\circ - N_C$, откуда найдём реакцию N_C.

Для определения скорости шарика в точке *C* воспользуемся теоремой об изменении кинетической энергии точки при движении шарика из положения *C* в положение *B*. Получим равенство $\dfrac{mV_B^2}{2} - \dfrac{mV_C^2}{2} = -Ph_{(CB)}$, где $h_{(CB)}$ – перепад высот при движении шарика из начального положения *C* в положение *B*. С учётом известных значений $V_B = 0{,}5V_0 =$ 3,84 м/с и $h_{(CB)} = r\cos 30^\circ =$ 0,43 м получим: $V_C = \sqrt{V_B^2 + 2gh_{(CB)}} =$ 4,82 м/с.

Из уравнения движения шарика находим реакцию опоры $N_C = P\cos 30^\circ - m\dfrac{V_C^2}{r} =$ – 38,7 Н.

Отрицательное значение реакции опоры шарика показывает, что фактическое направление реакции противоположно тому, как показано на рис. 4.21. Искомое давление шарика на трубку равно модулю реакции опоры.

Задача 51. Желоб состоит из шероховатой наклонной прямой *AB* и гладкой дуги окружности радиуса *r* = 0,8 м, сопряжённых в точке *B* так, что прямая *AB* является касательной к окружности в точке *B* (рис. 4.22). Положение точки *B* на дуге задаётся углом 30º относительно вертикального диаметра окружности. Тяжёлый шарик массой *m* = 0,5 кг начинает движение из точки *A* со скоростью $V_0 = 0{,}2$ м/с.

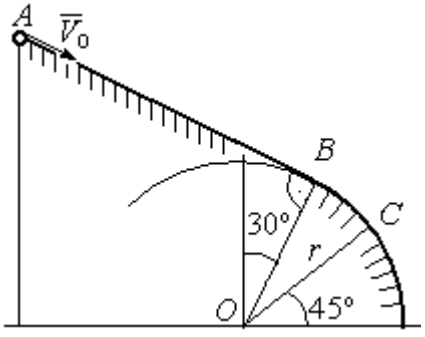

Рис. 4.22. Движение точки по составному желобу

Какой длины *S* должен быть желоб *AB*,

чтобы шарик оторвался от окружности в точке C, определяемой углом 45º относительно горизонтального диаметра, если при движении по прямой AB шарик испытывает сопротивление скольжения с коэффициентом трения $f = 0{,}4$.

Решение

Рассмотрим движение шарика по дуге окружности. Проведём в точке C оси естественной системы координат – касательную $C\tau$ и нормаль Cn (рис. 4.23). На шарик действуют сила тяжести $\vec{P}$, реакция $\vec{N}_C$ опоры в точке C. Уравнение движения шарика в проекции на ось Cn имеет вид: $m\dfrac{V_C^2}{r} = P\cos 45^\circ - N_C$, где V_C – скорость шарика в точке C. Реакция опоры $N_C = P\cos 45^\circ - m\dfrac{V_C^2}{r}$.

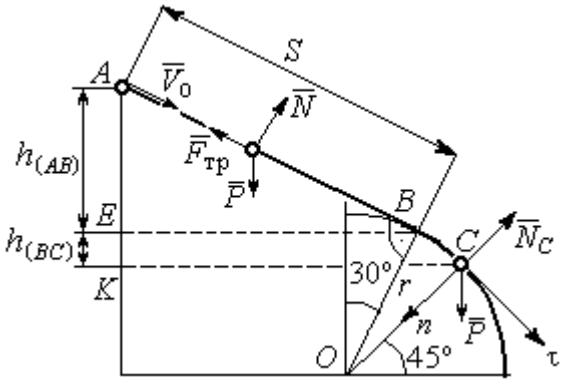

Рис. 4.23. Расчётная схема движения точки

В момент отрыва шарика в точке C реакция опоры обращается в ноль: $N_C = 0$. В результате получаем уравнение $V_C^2 = rg\cos 45^\circ$, из которого находим скорость шарика в момент его отрыва от опоры: $V_C = 2{,}36$ м/с.

Рассмотрим движение шарика из начального положения A в положение C. На шарик действуют сила тяжести $\vec{P}$, нормальная реакция опоры $\vec{N}$ и, при движении по наклонной прямой AB, сила трения $\vec{F}_{тр}$ (см. рис. 4.23). Работу совершают сила тяжести шарика и сила трения. Реакция опоры $\vec{N}$ и в том и другом случае перпендикулярна траектории движения, и её работа равна нулю.

Составим уравнение теоремы об изменении кинетической энергии точки $\dfrac{mV_C^2}{2} - \dfrac{mV_A^2}{2} = Ph_{(AC)} - F_{тр}S$, где S – длина участка AB; $h_{(AC)}$ – перепад высот на участке AC (см. рис. 4.23); $h_{(AC)} = h_{(AB)} + h_{(BC)} = S\sin 30^\circ + r\left(\cos 30^\circ - \cos 45^\circ\right)$.

Модуль силы трения: $F_{\text{тр}} = fN$. Для того чтобы найти реакцию N опоры шарика на наклонную поверхность желоба AB, составим проекцию уравнения движения шарика на ось y, перпендикулярную AB (на рис. 4.23 не показана). Получим: $m\ddot{y} = N - P\cos 30^\circ = 0$. Отсюда $N = P\cos 30^\circ$ и сила трения $F_{\text{тр}} = fP\cos 30^\circ$.

Из уравнения теоремы об изменении кинетической энергии точки найдём выражение для определения длины S участка AB:

$$\frac{V_C^2 - V_A^2}{2g} = S\sin 30^\circ + r\left(\cos 30^\circ - \cos 45^\circ\right) - fPS\cos 30^\circ,$$

откуда получим $S = 1$ м.

Задача 52. Груз подвешен на нити длиной $l = 1$ м, закреплённой в неподвижной точке O (рис. 4.24). В начальный момент груз находился в положении A, при котором линия OA составляет с вертикалью угол $60°$. В этом положении грузу сообщают начальную скорость $\vec{V}_0$, перпендикулярно нити. Достигнув горизонтального положения, нить, натянутая грузом, встречает препятствие в виде тонкой проволоки в точке O_1, расположенной на середине длины нити, и дальше навивается на неё.

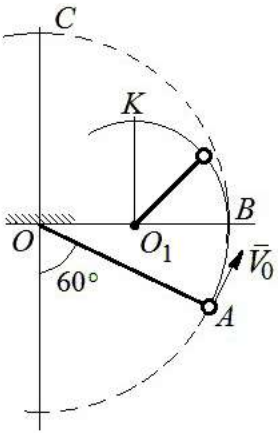

Рис. 4.24. Схема движения груза на нити

Какую минимальную начальную скорость нужно сообщить грузу в точке A, чтобы после встречи нити с проволокой в O_1 груз проскочил верхнюю точку траектории K. На какую максимальную высоту (относительно горизонтального диаметра OB) поднимется груз, двигаясь из той же точки A и с той же начальной скоростью, если нить будет двигаться беспрепятственно. Определить скачок натяжения нити в точке B при переходе груза с одной траектории на другую.

Решение

Построим оси естественной системы координат $n K \tau$ в точке K траектории – окружности радиуса $0{,}5l$ с центром O_1 (рис. 4.25, *a*). Во время движения на груз действуют сила тяжести и реакция нити. Уравнение движения груза в проекции на ось Kn имеет вид: $m\dfrac{V_K^2}{r} = P + N_K$, где V_K – скорость

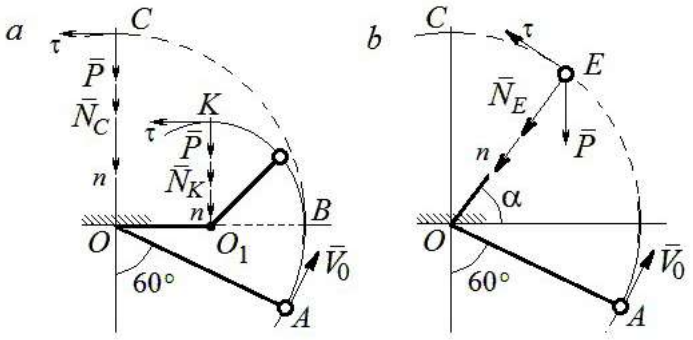

Рис. 4.25. Расчётная схема движения груза:
a – нить навивается на препятствие;
b – свободное движение

груза в точке K; N_K – реакция нити; r – радиус окружности движения груза; $r = 0{,}5l$. Из уравнения движения находим реакцию нити: $N_K = m\dfrac{2V_K^2}{l} - P$.

Так как нить представляет собой гибкую связь, то условием достижимости грузом точки K является требование, что при движении нить должна быть натянута, иначе говоря, всюду во время движения должно выполняться неравенство $N_K \geq 0$. С учётом уравнения движения груза это приводит к неравенству, выражающему требование к скорости в конечной точке: $V_K^2 \geq \dfrac{1}{2}gl$.

Скорость груза в точке K найдём на основании теоремы об изменении кинетической энергии точки при движении груза из положения A в положение K. Имеем равенство $\dfrac{mV_K^2}{2} - \dfrac{mV_0^2}{2} = -Ph_{(AK)}$, где $h_{(AK)}$ – перепад высот точек A и K; $h_{(AK)} = l$ (см. рис. 4.25, *a*). Решая полученное уравнение, найдём зависимость скорости груза в точке K от начальной: $V_K^2 = V_0^2 - 2gl$. С учётом выполнения неравенства натяжения нити получим: $V_0 \geq \sqrt{\dfrac{5}{2}gl}$.

При минимальной начальной скорости $V_0 = \sqrt{\frac{5}{2}gl}$ груз достигает верхней точки *K*. Однако, натяжение нити в точке *K* обращается в нуль: $N_K = 0$ и нить в этом месте перестаёт быть натянутой. Груз продолжает движение, но уже в виде свободного падения с начальной скоростью $V_K = \sqrt{\frac{1}{2}gl}$.

Определим, на какую высоту поднимется груз из положения *A* с минимальной начальной скоростью $V_0 = \sqrt{\frac{5}{2}gl}$, если нить движется беспрепятственно (см. рис. 4.25, *b*). Построим в точке *E* оси естественной системы координат $nE\tau$ аналогично тому, как это было сделано в точке *K*. Уравнение движения груза в проекции на ось *En* имеет вид: $m\frac{V_E^2}{l} = P\sin\alpha + N_E$, где V_E – скорость груза в точке *E*; N_E – проекция реакции нити на нормальную ось.

Для определения скорости груза в точке *E* составим уравнение теоремы об изменении кинетической энергии точки при движении груза из начального положения *A* в положение *E*. Получим: $\frac{mV_E^2}{2} - \frac{mV_0^2}{2} = -Ph_{(AE)}$, где $h_{(AE)}$ – перепад высот точек *A* и *E*; $h_{(AE)} = \frac{l}{2} + l\sin\alpha$ (см. рис. 4.25, *b*). Решая полученное уравнение относительно скорости V_E при заданной начальной скорости $V_0 = \sqrt{\frac{5}{2}gl}$, найдём: $mV_E^2 = \frac{3}{2}mgl - 2mgl\sin\alpha$. С другой стороны, из уравнения движения груза (учитывая, что в точке *E* натяжение нити равно нулю: $N_E = 0$) получим: $mV_E^2 = Pl\sin\alpha$. Приравнивая выражения, получим $\sin\alpha = \frac{1}{2}$. Высота подъёма относительно горизонтального радиуса составляет $\frac{1}{2}l$.

Для определения скачка натяжения нити при переходе груза в точке B с окружности радиуса l на окружность радиуса $\frac{1}{2}l$, т. е. в момент, когда нить начинает навиваться на проволоку, напишем проекции уравнения движения груза на нормальную ось в точке B. Получим для малой окружности $\frac{2mV_B^2}{l} = N_B$ и для большой $\frac{mV_B^2}{l} = N'_B$, где N_B и N'_B – проекции реакции нити в точке B при движении груза по окружности радиусов $\frac{1}{2}l$ и l. Из уравнений видно, что переход груза с большой окружности на малую вызывает двукратное увеличение натяжения нити: $N'_B = \frac{3}{2}mg$, $N_B = 3mg$.

Задача 53. Шарик массой m = 0,5 кг движется в вертикальной плоскости из положения A внутри трубки, которая состоит из полуокружности AB радиуса R = 0,6 м и прямолинейного участка BD, сопряжённого в точке B с окружностью (рис. 4.26). Диаметр полуокружности AB составляет с горизонталью угол 60°. Начальная скорость шарика V_0 = 5 м/с. В конце кругового участка в точке B шарик упирается в недеформированную пружину жесткостью c = 100 Н/м. Найти величину S максимального сжатия пружины.

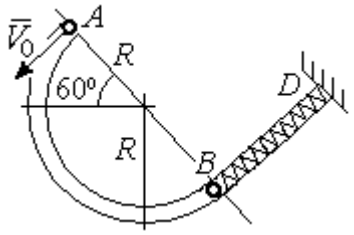

Рис. 4.26. Схема движения шарика

Решение

Найдём скорость шарика в точке B. Для этого составим уравнение теоремы об изменении кинетической энергии точки при движении шарика из начального положения A в положение B. Получим: $\frac{mV_B^2}{2} - \frac{mV_A^2}{2} = A(P) = Ph_{(AB)}$, где $h_{(AB)}$ – перепад высот точек A и B, $h_{(AB)} = 2R\sin 60^\circ = 1{,}04$ м (рис. 4.27).

Решая уравнение, найдём скорость шарика в точке B: $V_B = \sqrt{V_A^2 + 2gh_{(AB)}} = 6{,}74$ м/с.

Для того, чтобы найти величину максимального сжатия пружины, рассмотрим движение шарика на прямолинейном отрезке трубки BD. На этом отрезке работу совершают сила тяжести шарика и сила упругости пружины, приложенные к шарику (см. рис. 4.27).

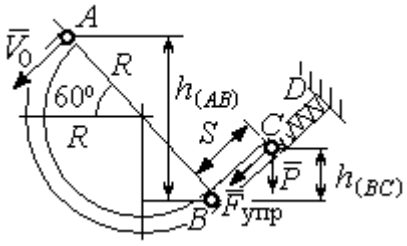

Рис. 4.27. Расчетная схема движения шарика

Обозначим S – максимальное сжатие пружины, равное BC. На основании теоремы об изменении кинетической энергии точки, применённой к движению шарика на отрезке BC, имеем уравнение $\frac{mV_C^2}{2} - \frac{mV_B^2}{2} = A(P) + A(F_{упр}) = -Ph_{(BC)} - \frac{cS^2}{2}$,

где $h_{(BC)}$ – перепад высот точек B и C; $h_{(BC)} = S\sin 30^\circ = 0{,}5S$ (см. рис. 4.27).

В точке C максимального сжатия пружины скорость шарика обращается в нуль: $V_C = 0$. Подставляя это условие, с учётом $V_B = 6{,}74$ м/с, получим уравнение для определения величины максимального сжатия пружины: $S^2 + 0{,}05S - 0{,}23 = 0$.

Выбирая положительный корень уравнения, находим: $S = 0{,}45$ м.

Упражнения

Упражнение 4.5. Лётчик в самолёте пикирует из точки A по прямой, составляющей с горизонтом угол φ, с начальной скоростью V_0. Пройдя расстояние $AB = l$, самолёт продолжает движение по дуге окружности радиуса R, сопряженной с прямой AB в точке B (рис. 4.28).

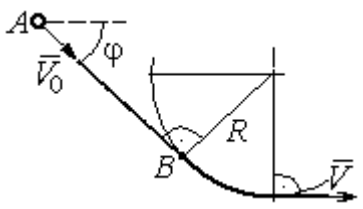

Рис. 4.28. Схема движения самолёта

Каким должен быть радиус окружности, чтобы в точке C – выхода самолёта на горизонтальный полёт - сила давления человека на корпус самолёта не превосходила его тройной вес.

Упражнение 4.6. Пружина жесткостью C = 100 Н/м, сжатая из недеформированного состояния на расстояние $KA = a = 0{,}3$ м, выталкивает шарик массой $m = 0{,}5$ кг, который отделяется от неё в точке K и продолжает движение в трубке по дуге KCB, окружности радиуса R = 1 м, затем – по горизонтальному участку BD. Определить давление шарика на трубку в точке C. Какой путь пройдёт шарик до остановки по прямой BD, если здесь на него действует сила трения с коэффициентом $f = 0{,}4$.

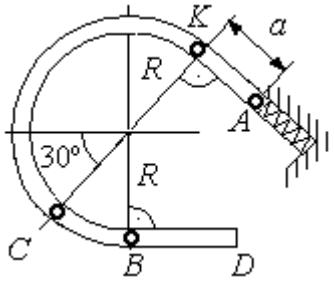

Рис. 4.29. Схема движения шарика в трубке

5. ОБЩИЕ ТЕОРЕМЫ ДИНАМИКИ СИСТЕМЫ

5.1. Теорема о движении центра масс системы

Центром масс системы материальных точек называют точку C, координаты которой x_C, y_C, z_C удовлетворяют равенствам:

$$mx_C = \sum m_k x_k \ , \quad my_C = \sum m_k y_k \ , \ mz_C = \sum m_k z_k \ ,$$

где m – масса системы: $m = \sum m_k$; m_k, x_k, y_k, z_k – массы и координаты материальных точек системы.

Теорема о движении центра масс системы. Центр масс механической системы движется как материальная точка с массой, равной массе системы, и к которой приложены внешние силы, действующие на систему: $m\vec{a}_C = \sum \vec{F}_k^e$, где $\vec{a}_C$ – вектор ускорения центра масс системы; $\sum \vec{F}_k^e$ – сумма всех внешних сил, действующих на систему.

Пример решения задач на применение теоремы о движении центра масс

Задача 54. Груз 1, находящийся на верхнем основании прямоугольной пирамиды *ABCD*, соединен с грузом 2 нерастяжимой нитью, перекинутой через блок C (рис. 5.1). Определить перемещение пирамиды, если груз 2 опустился на высоту 1 м. Масса груза 1 m_1 = 15 кг, груза 2 m_2 = 20 кг, пирамиды m = 50 кг. Трение при движении груза 1 по пирамиде и пирамиды по горизонтальной поверхности не учитывать.

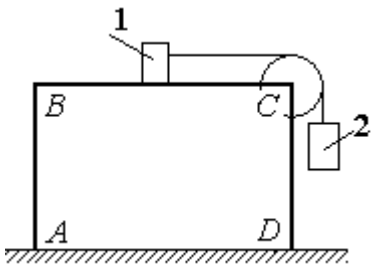

Рис. 5.1. Пирамида с системой подвижных грузов

Решение

Рассматриваем механическую систему, состоящую из двух грузов, соединённых нерастяжимой нитью, блока *C* и пирамиды *ABCD*.

Внешние силы, приложенные к системе: силы тяжести грузов и пирамиды – $\vec{P}_1$, $\vec{P}_2$, $\vec{P}$ и нормальная реакция $\vec{N}$ опоры поверхности, на которой стоит пирамида. Направления векторов внешних сил показаны на рис. 5.2.

Выберем неподвижную систему координат *Axy*, как показано на рис. 5.2. Все внешние силы, действующие на механическую систему, вертикальны, поэтому дифференциальное уравнение, составленное на основании теоремы о движении центра масс механической системы в проекции на ось *Ax,* имеет вид:

$$(m + m_1 + m_2)\ddot{x}_C = P_{1x} + P_{2x} + P_x + N_x = 0$$

$$\text{или} \quad \ddot{x}_C = 0,$$

где x_C – координата центра масс системы.

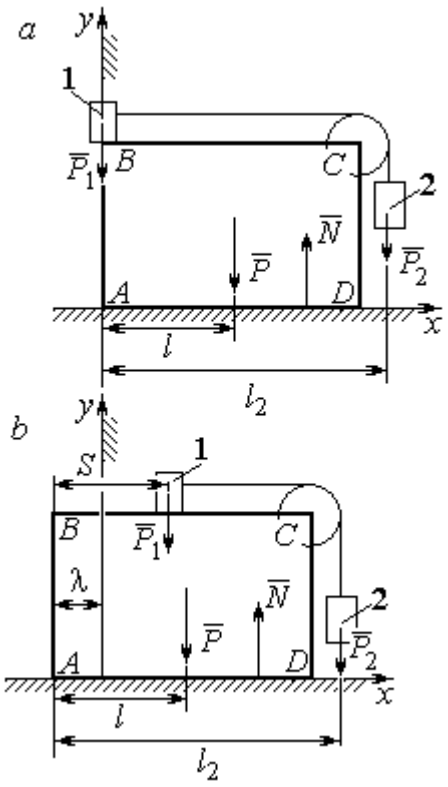

Рис. 5.2. Расчётная схема перемещения пирамиды: *a* – начальное положение; *b* – положение пирамиды при перемещении грузов на расстояние *S*

Проинтегрировав его дважды, получим закон движения центра масс системы: $x_C = C_1 t + C_2$, где константы интегрирования C_1 и C_2 находятся из начальных условий. Предположим, в начальный момент движение в механической системе отсутствовало и координата центра масс системы была равна x_{C0} (на рис. 5.2, *a* не показана), то есть при $t = 0$ $x_C(0) = x_{C0}$ и $\dot{x}_C(0) = 0$. Подставляя начальные условия, получим: $C_1 = 0$, $C_2 = x_{C0}$. В результате закон движения центра масс системы имеет вид: $x_C = x_{C0}$. Последнее означает, что при любом перемещении тел в системе координата центра масс системы на оси *Ax* остаётся постоянной, равной своему начальному значению.

Предположим, в начальный момент времени груз 1 находился у левого края призмы, как показано на рис. 5.2, *a*.

Начальная координата x_{C0} центра масс системы находится из равенства $(m_1 + m_2 + m)x_{C0} = \sum m_k x_k = m_1 \cdot 0 + m_2 l_2 + ml$, где l_2 – расстояние от начала координат до линии действия силы тяжести груза 2 (координата центра масс гру-

за 2 на оси Ax); l – аналогичное расстояние до линии действия силы тяжести пирамиды (см. рис. 5.2, *a*). Тогда начальная координата центра масс системы: $x_{C0} = \dfrac{m_2 l_2 + ml}{(m_1 + m_2 + m)}$.

Положение грузов в системе, после того как груз 1 переместился на расстояние *S*, и положение призмы показано на рис. 5.2, *b*. На рисунке отмечено, что при перемещении груза 1 вправо на расстояние *S* призма *ABCD* сместилась влево на расстояние λ. Координата x_{C1} центра масс для нового положения системы определяется из равенства:

$$(m_1 + m_2 + m)x_{C1} = m_1(S - \lambda) + m_2(l_2 - \lambda) + m(l - \lambda).$$

Выражая отсюда координату x_{C1} и приравнивая её начальному значению координаты центра масс $x_{C0} = x_{C1}$, найдём перемещение пирамиды $\lambda = \dfrac{m_1 S}{(m_1 + m_2 + m)}$. Подставляя данные задачи, получим $\lambda = 0{,}18$ м.

5.2. Теорема об изменении кинетического момента системы относительно оси

Момент инерции однородного диска радиусом *R*, массой *m* относительно оси *z*, проходящей через центр масс перпендикулярно плоскости диска: $J_z = \dfrac{1}{2}mR^2$. **Для неоднородных тел момент инерции** относительно оси *z* вычисляется по формуле: $J_z = mi_z^2$, где i_z – радиус инерции тела.

Кинетическим моментом (моментом количества движения) системы относительно неподвижной оси *z* называется величина, равная сумме моментов количеств движения точек относительно этой оси $\vec{L}_z = \sum M_z(m_k \vec{V}_k)$.

Для твёрдого тела, вращающегося вокруг неподвижной оси *z*, кинетический момент: $L_z = J_z\omega$, где J_z и ω – момент инерции и угловая скорость

тела. **Теорема об изменении кинетического момента системы относительно оси**. Производная по времени от кинетического момента системы относительно неподвижной оси z равна сумме моментов внешних сил относительно той же оси: $\frac{dL_z}{dt} = \sum M_z(\vec{F}_k^e)$.

Примеры решения задач на применение теоремы об изменении кинетического момента системы

Задача 55. Для подъёма груза используется лебёдка со ступенчатым барабаном и противовесом. Груз 1 массой m_1 поднимается на канате, навитом на барабан 2 массой m_2 радиуса R. Противовес 3 массой m_3 прикреплён к канату, который навит на малую ступень барабана радиуса r (рис. 5.3). Радиус инерции барабана относительно оси вращения i_z. На барабан действует постоянный момент сил сопротивления $M_c = 60$ Н·м. В начале движения к барабану лебёдки прикладывается вращающий момент, пропорциональный времени: $M_{вр} = 620 + 30t$ Н·м, который через 2 с отключается. Определить, на какую высоту поднимется груз, если движение началось из состояния покоя. Массы грузов и барабана: $m_1 = 100$ кг, $m_2 = 50$ кг, $m_3 = 20$ кг. Радиусы ступеней барабана и радиус инерции: $R = 0{,}6$ м; $r = 0{,}4$ м; $i_z = 0{,}5$ м.

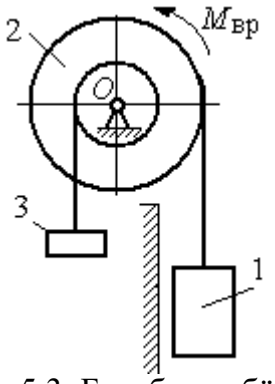

Рис. 5.3. Барабан лебёдки с грузом и противовесом

Решение

Решение следует рассматривать на двух этапах. На первом груз поднимается под действием вращающего момента, на втором – по инерции.

Рассмотрим механическую систему, состоящую из груза 1, барабана 2 и противовеса 3. На систему действуют силы тяжести груза $\vec{P}_1$, барабана $\vec{P}_2$, противовеса $\vec{P}_3$, реакция шарнира $\vec{R}$, пара сил с моментом, равным моменту вра-

щения $M_{вр}$, и пара сил с моментом сопротивления M_c. Направления векторов сил и моментов показаны на рис. 5.4. Выберем начало оси *y*, вдоль которой поднимается груз на первом участке движения, в точке начала движения (см. рис. 5.4).

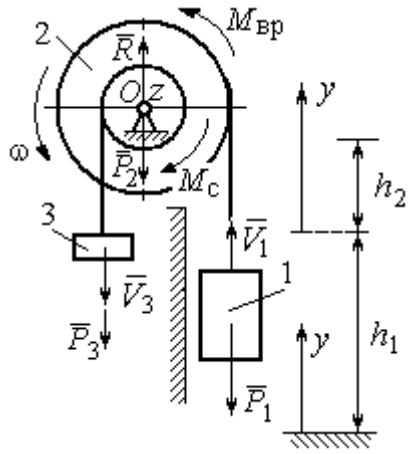

Рис. 5.4. Силы, действующие на систему во время движения

Воспользуемся теоремой об изменении кинетического момента системы относительно оси *z*, проходящей через центр *O*: $\frac{dL_z}{dt} = \sum M_z(\vec{F}_k^e)$. Кинетический момент системы относительно оси *z* равен сумме кинетических моментов барабана, груза и противовеса: $L_z = L_z^{бар} + L_z^{гр} + L_z^{пр}$. Кинетический момент барабана, вращающегося вокруг неподвижной оси *z*: $L_z^{бар} = J_z\omega$, где J_z – момент инерции барабана относительно оси *z*, $J_z = m_2 i_z^2$; ω – угловая скорость барабана. Рассматривая груз и противовес как материальные точки, найдём их кинетические моменты относительно оси *z*: $L_z^{гр} = M_z(m_1\vec{V}_1) = m_1V_1R$; $L_z^{пр} = M_z(m_3\vec{V}_3) = m_3V_3r$.

Суммарный кинетический момент системы:

$$L_z = L_z^{бар} + L_z^{гр} + L_z^{пр} = m_2 i_z^2\omega + m_1V_1R + m_3V_3r.$$

Выразим скорости груза 1 и противовеса 3 через угловую скорость барабана: $V_1 = \omega R$, $V_3 = \omega r$ - и подставим их в выражение кинетического момента. Получим $L_z = (m_2 i_z^2 + m_1R^2 + m_3r^2)\omega = (m_2 i_z^2 + m_1R^2 + m_3r^2)\frac{V_1}{R}$.

Суммарный момент внешних сил относительно оси *z*

$$\sum M_z(\vec{F}_k^e) = M_{вр} - M_c - P_1R + P_3r.$$

Дифференциальное уравнение движения груза:

$$(m_2 i_z^2 + m_1R^2 + m_3r^2)\frac{dV_1}{dt} = \left(M_{вр} - M_c - P_1R + P_3r\right)R,$$

или с учётом данных задачи $\frac{dV_1}{dt} = 0{,}58 + 0{,}35t$.

Дважды интегрируя это уравнение с нулевыми начальными условиями, найдём скорость груза V_1 и проходимый им путь y как функции времени:

$$V_1(t) = 0{,}58t + 0{,}175t^2; \quad y(t) = 0{,}29t^2 + 0{,}058t^3.$$

Из уравнений движения найдём: при $t = 2$ с (конец первого участка) груз поднялся на высоту $h_1 = y(2) = 1{,}62$ м и имел скорость $V_1 = V_1(2) = 1{,}86$ м/с.

На втором участке движения груз продолжает подниматься вверх. Уравнение движения груза здесь аналогично первому участку, за исключением вращающего момента (см. рис. 5.4):

$$(m_2 i_z^2 + m_1 R^2 + m_3 r^2)\frac{dV_1}{dt} = (-M_c - P_1 R + P_3 r)R, \text{ или } \frac{dV_1}{dt} = -6{,}61.$$

Представим ускорение груза в виде: $\frac{dV_1}{dt} = \frac{dV_1 dy}{dy dt} = V_1 \frac{dV_1}{dy}$. Теперь уравнение движения груза на втором участке имеет вид: $V_1 \frac{dV_1}{dy} = -6{,}61$. Интегрируя его, получим зависимость скорости груза от пройденного пути $\frac{V_1^2}{2} = -6{,}61y + C_3$. Выберем начало второго участка на высоте h_1. Из начальных условий движения груза: при $t = 0$, $y = 0$, $V_1 = 1{,}86$ м/с, получим: $C_3 = 1{,}73$.

Максимальную высоту h_2, на которую поднялся груз на втором участке, определим из условия, что в этой точке скорость груза обращается в нуль. Имеем $0 = -6{,}61h_2 + 1{,}73$, откуда $h_2 = 0{,}26$ м. Максимальная высота подъёма груза $H = h_1 + h_2 = 1{,}88$ м.

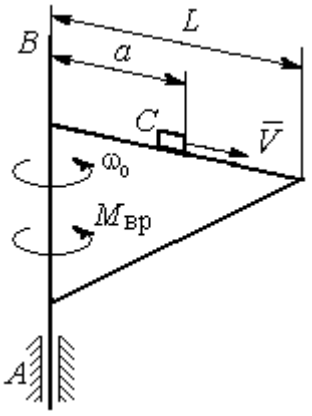

Рис. 5.5. Поворотный кран

Задача 56. Тележка C поворотного подъёмного крана (рис. 5.5) движется с постоянной относительно стрелы скоростью $V = 0{,}5$ м/с. Длина стрелы

L = 10 м, масса тележки с грузом m_1 = 100 кг, момент инерции крана относительно оси вращения AB без учёта тележки и груза J = 1800 кг·м^2. Двигатель крана создаёт постоянный вращающий момент $M_{вр}$ = 400 Н·м. Определить угловую скорость крана в момент, когда тележка достигнет края стрелы, если в начальный момент конструкция вращалась с угловой скоростью ω_0 = 2 рад/с, а тележка находилась на расстоянии a = 1 м от оси вращения.

Решение

На систему действуют внешние силы: $\vec{P}_1$ – сила тяжести тележки с грузом, $\vec{P}_2$ – сила тяжести поворотного крана (на рис. 5.6 показана в условном центре тяжести крана); $\vec{R}_x$, $\vec{R}_y$ – составляющие реакции подшипника A и пара сил с моментом, равным вращающему моменту $M_{вр}$ (см. рис. 5.6). Применим к описанию движения системы теорему об изменении кинетического момента системы относительно оси вращения z, направленной вдоль линии AB.

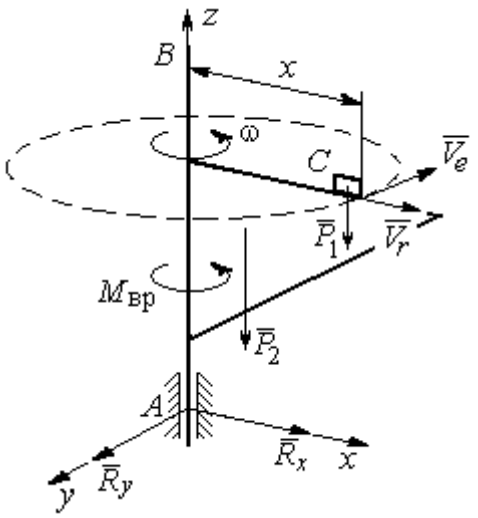

Рис. 5.6. Внешние силы, действующие на кран при его движении

Поскольку силы тяжести параллельны оси вращения крана, а составляющие реакции шарнира A пересекают её, то моменты этих сил относительно оси z равны нулю и теорема об изменении кинетического момента системы принимает вид: $\frac{dL_z}{dt} = M_{вр}$. Интегрируя это уравнение при постоянном вращающем моменте, получим равенство: $L_z - L_{z0} = M_{вр}t$, где L_z, L_{z0} – кинетический момент системы в текущий и начальный моменты времени.

Кинетический момент системы L_z равен сумме: $L_z = L_z^{кран} + L_z^{груз}$. Кинетический момент крана как твердого тела, вращающегося вокруг неподвижной

оси: $L_z^{\text{кран}} = J\omega$. Полагая тележку с грузом материальной точкой, определим её кинетический момент $L_z^{\text{груз}}$, как момент вектора количества движения тележки относительно оси *z*. Тележка с грузом участвует в сложном движении. Вектор абсолютной скорости тележки $\vec{V}_{\text{абс}}$ равен сумме $\vec{V}_{\text{абс}} = \vec{V}_r + \vec{V}_e$, где $\vec{V}_r$ относительная скорость тележки (перемещение по стреле крана); $\vec{V}_e$ – переносная скорость (движение вместе с краном). Воспользовавшись теоремой Вариньона при вычислении момента количества движения тележки с грузом, получим:

$$L_z^{\text{груз}} = M_z(m_1\vec{V}_{\text{абс}}) = M_z(m_1\vec{V}_e + m_1\vec{V}_r) = M_z(m_1\vec{V}_e) = m_1V_ex = m_1\omega x^2.$$

В результате суммарный кинетический момент системы в текущий момент времени $L_z = L_z^{\text{кран}} + L_z^{\text{груз}} = \left(J + m_1x^2\right)\omega$. Тогда начальный кинетический момент систем: $L_{z0} = \left(J + m_1a^2\right)\omega_0$.

Подставляя выражения начального и текущего кинетического моментов в уравнение движения, получим: $\left(J + m_1x^2\right)\omega - \left(J + m_1a^2\right)\omega_0 = M_{\text{вр}}t$, откуда закон изменения угловой скорости крана $\omega = \dfrac{M_{\text{вр}}t + \left(J + m_1a^2\right)\omega_0}{\left(J + m_1x^2\right)}$. Момент времени $t_{\text{к}}$, когда тележка достигнет края стрелы ($x = L$), найдём из условия движения тележки по стреле с постоянной скоростью: $Vt_{\text{к}} = L - a$. С учётом данных задачи угловая скорость крана в этот момент $\omega(t_{\text{к}}) = 0{,}93$ рад/с.

5.3. Теорема об изменении кинетической энергии системы

Кинетическая энергия тела при поступательном движении $T = \dfrac{1}{2}mV_C^2$, где m – масса тела; V_C – скорость центра масс тела; **при вращательном движении** вокруг неподвижной оси z: $T = \dfrac{1}{2}J_z\omega^2$, где J_z – момент инерции тела относительно оси *z*; ω – угловая скорость тела; **при плоскопа-**

раллельном движении: $T = \frac{1}{2} m V_C^2 + \frac{1}{2} J_{zC} \omega^2$, где m – масса тела; V_C, ω – скорость центра масс и угловая скорость тела; J_{zC} – момент инерции тела относительно оси z, проходящей через центр масс перпендикулярно плоскости движения.

Работа постоянной силы F при прямолинейном перемещении точки приложения силы $A = FS\cos\alpha$, где S – перемещение точки; α – постоянный угол между перемещением и направлением силы. **Работа пары сил с постоянным моментом** M при повороте тела на конечный угол φ вычисляется по формуле: $A = \pm M\varphi$, где φ – угол поворота тела. Работа считается положительной, если пара сил стремится повернуть тело в направлении его вращения, и отрицательной – в противном случае.

Мощностью силы F называют величину, равную скалярному произведению силы на скорость точки её приложения: $N = \vec{F} \cdot \vec{V}$, где V – скорость точки приложения силы. При плоском движении тела мощность силы равна сумме скалярных произведений: $N = \vec{F} \cdot \vec{V}_O + \vec{M}_O \cdot \vec{\omega}$, где V_O – скорость точки, выбранной полюсом; ω – угловая скорость тела; $\vec{M}_O = M_O(\vec{F})$ – момент силы относительно полюса. Если в качестве полюса выбрать точку K – мгновенный центр скоростей, то мощность силы $N(\vec{F}) = \vec{M}_K(\vec{F}) \cdot \vec{\omega}$, где $M_K(\vec{F})$ – момент силы относительно мгновенного центра скоростей.

Теорема об изменении кинетической энергии системы в дифференциальной форме. Производная по времени от кинетической энергии системы равна сумме мощностей внешних и внутренних сил $\frac{dT}{dt} = \sum N(\vec{F}_k^e) + \sum N(\vec{F}_k^i)$.

Теорема об изменении кинетической энергии системы на конечном перемещении. Изменение кинетической энергии системы при перемещении её

из начального состояния в текущее равно сумме работ внешних и внутренних сил, действующих на систему: $T - T_0 = \sum A(\vec{F}_k^e) + \sum A(\vec{F}_k^i)$.

Механические системы, состоящие из абсолютно твердых тел, соединенных гибкими нерастяжимыми нитями, называются **неизменяемыми**. В неизменяемых системах сумма работ и сумма мощностей внутренних сил равны нулю: $\sum A(\vec{F}_k^i) = 0$.

Примеры решения задач на применение теоремы об изменении кинетической энергии системы

Задача 57. Планетарный механизм, позволяющий получать повышенные передаточные отношения угловых скоростей, состоит из трех одинаковых колёс, соединённых кривошипом *OA* (рис. 5.7). Колесо 1 неподвижно, кривошип *OA* вращается с угловой скоростью ω_{OA} и приводит в движение колёса 2 и 3. Полагая массы колёс и их радиусы одинаковыми, равными *m* и *r,* и пренебрегая массой кривошипа, найти кинетическую энергию механизма.

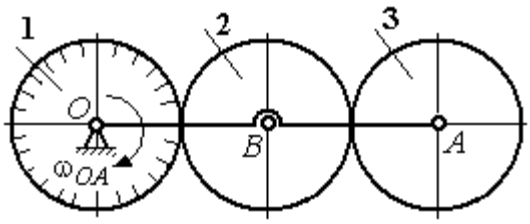

Рис. 5.7. Планетарный механизм

Решение

Кинетическая энергия механизма *T* равна сумме энергий колёс 2 и 3: $T = T_2 + T_3$. Энергия колеса 1 равна нулю потому, что оно неподвижно, а энергия кривошипа равна нулю, так как массой кривошипа пренебрегаем. При движении механизма колесо 2, увлекаемое кривошипом, катится по неподвижной поверхности первого колеса. Энергия колеса 2:

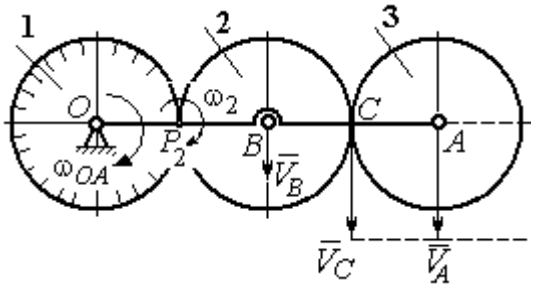

Рис. 5.8. Расчётная схема вычисления энергии механизма

$T_2 = \frac{mV_B^2}{2} + \frac{J_{2B}\omega_2^2}{2}$, где V_B – скорость центра масс колеса 2, J_{2B} – момент инерции колеса 2 относительно оси, проходящей через центр масс перпендикулярно плоскости колеса, $J_{2B} = \frac{mr^2}{2}$.

Выразим кинетическую энергию колеса 2 через угловую скорость ω_{OA} кривошипа OA.

Скорость точки B, лежащей на кривошипе OA: $V_B = \omega_{OA} \cdot OB = \omega_{OA} 2r$.

Так как точка P_2 касания колёс 1 и 2 является мгновенным центром скоростей колеса 2 (рис. 5.8), угловая скорость колеса 2 $\omega_2 = \frac{V_B}{BP_2}$. В результате получим: $\omega_2 = 2\omega_{OA}$. Подставив зависимости V_B и ω_2 в выражение кинетической энергии колеса 2, найдём:

$$T_2 = \frac{m(\omega_{OA} 2r)^2}{2} + \frac{mr^2}{2} \cdot \frac{(2\omega_{OA})^2}{2} = 3m\omega_{OA}^2 r^2.$$

Вычислим кинетическую энергию колеса 3. Найдём скорость точки C, считая, что она принадлежит колесу 2: $V_C = \omega_2 \cdot P_2C = 4\omega_{OA} r$. Скорость точки A – центра колеса 3 определим, полагая, что точка A лежит и на кривошипе: $V_A = \omega_{OA} \cdot OA = 4\omega_{OA} r$. Скорости двух точек A и C колеса 3 равны и параллельны, причём линия AC перпендикулярна векторам скоростей $\vec{V}_A$ и $\vec{V}_C$ (см. рис. 5.8). В этом случае мгновенный центр скоростей отсутствует и колесо 3 совершает мгновенно-поступательное движение. Энергия поступательного движения колеса 3: $T_3 = \frac{mV_A^2}{2} = \frac{m(4\omega_{OA} r)^2}{2} = 8m\omega_{OA}^2 r^2$.

Окончательно, энергия механизма: $T = T_2 + T_3 = 11m\omega_{OA}^2 r^2$.

Задача 58. Горизонтальный желоб DE опирается на блок 1 и на каток 3 одинакового радиуса r (рис. 5.9). Блок 1 весом P_1 вращается вокруг неподвиж-

ной оси O_1. Каток 3 катится по горизонтальному рельсу без проскальзывания. На одной оси с катком 3 жестко связано колесо 2 радиуса R. Их общий вес равен Q, а общий радиус инерции относительно оси z, проходящей через центр масс C перпендикулярно плоскости катка, равен i_z. Система движется в вертикальной плоскости под действием сил тяжести, силы $\vec{F}$ и пары сил с моментом M. Массой желоба пренебрегаем. Скольжение между желобом и блоком 1, а также катком 3 отсутствует. Определить ускорение центра масс колеса 2 и катка 3 и угловое ускорение блока 1, если: P_1 = 40 Н, Q = 60 Н, F = 50 Н, M = 45 Н·м, R = 0,8 м, r = 0,6 м, i_z = 0,4 м.

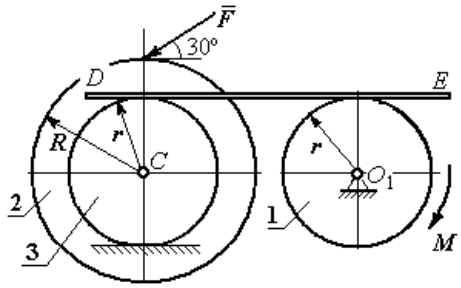

Рис. 5.9. Схема движения механической системы

Решение

Для решения задачи воспользуемся теоремой об изменении кинетической энергии для неизменяемых механических систем: $\frac{dT}{dt} = \sum N(\vec{F}_k^e)$, где T – энергия системы в её текущем положении; $\sum N(\vec{F}_k^e)$ – суммарная мощность внешних сил.

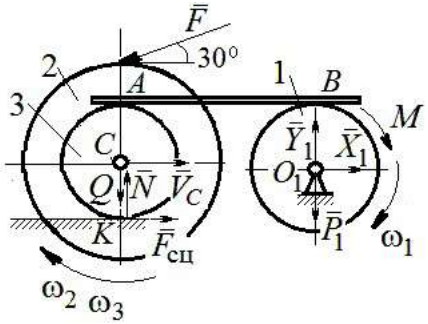

Рис. 5.10. Расчетная схема для исследования движения системы

Предположим, во время движения системы блок 1 вращается по ходу часовой стрелки.

Угловые скорости ω_1, ω_2 блока 1, катка 3 и скорость $\vec{V}_C$ центра масс катка 3 показаны на рис. 5.10. Угловая скорость колеса 2 и катка 3 равны: $\omega_3 = \omega_2$.

Кинетическая энергия вращательного движения блока 1 $T_1 = \frac{1}{2} J_{zO_1} \omega_1^2$,

где J_{zO_1} – осевой момент инерции блока, $J_{zO_1} = \frac{m_1 r^2}{2}$.

Фигура, состоящая из катка 3 и колеса 2, двигается плоскопараллельно. Кинетическая энергия фигуры определяется по формуле: $T_2 = \frac{1}{2} m V_C^2 + \frac{1}{2} J_{zC} \omega_2^2$, где m – общая масса катка и колеса, $m = \frac{Q}{g}$, J_{zC} – момент инерции фигуры относительно оси z, проходящей через центр масс перпендикулярно плоскости диска, $J_{zC} = m i_z^2$,

У катка 3 мгновенный центр скоростей находится в точке касания его с неподвижной поверхностью (точка K на рис. 5.10). Тогда $\omega_3 = \frac{V_C}{r}$. Скорость точки A катка $V_A = \omega_3 2r = 2V_C$. Приравнивая скорость точки A на катке 2 к скорости точки B на блоке 1, получим $\omega_1 = \frac{2V_C}{r}$.

Найдём кинетическую энергию системы, выраженную через скорость центра масс катка 3:

$$T = T_1 + T_2 = \frac{P_1}{g} V_C^2 + \frac{Q}{2g}\left(1 + \frac{i_z^2}{r^2}\right) V_C^2 = \frac{V_C^2}{2g}\left[2P_1 + Q\left(1 + \frac{i_z^2}{r^2}\right)\right].$$

Найдем сумму мощностей внешних сил.

На блок 1 действуют: сила тяжести $\vec{P}_1$, пара сил с моментом M и реакция шарнира O_1, разложенная на составляющие $\vec{X}_1$, $\vec{Y}_1$ (рис. 5.10). Мощности силы тяжести $\vec{P}_1$ и сил реакции $\vec{X}_1$, $\vec{Y}_1$ подшипника O_1 равны нулю, так как нет перемещения точек приложения этих сил. Момент M направлен в сторону вращения блока 1, его мощность $N(M) = M\omega_1 = M\frac{2V_C}{r}$.

На каток 3 (вместе с жестко связанным с ним колесом 2) действуют: сила $\vec{F}$, сила тяжести $\vec{Q}$ катка и колеса, нормальная реакция опоры $\vec{N}$ и сила сцепления $\vec{F}_{\text{сц}}$ катка 3 с поверхностью.

Мощности сил $\vec{N}$ и $\vec{F}_{\text{сц}}$ равны нулю, так как точкой приложения этих сил является мгновенный центр скоростей катка 3, скорость которого равна нулю. Мощность силы тяжести $\vec{Q}$ равна нулю, так как угол между вектором силы и вектором скорости точки C равен 90°.

Для определения мощности силы $\vec{F}$, приложенной к колесу, выберем в качестве полюса точку K – мгновенный центр скоростей диска 2. С учётом того, что скорость $V_K = 0$, получим:

$$N(\vec{F}) = \vec{F} \cdot \vec{V}_K + \vec{M}_K(\vec{F}) \cdot \vec{\omega}_2 = \vec{M}_K(\vec{F})\vec{\omega}_2 =$$

$$= -F(r+R)\omega_2 \cos 30° = -FV_C\left(1+\frac{R}{r}\right)\cos 30°.$$

Поскольку вращение, создаваемое моментом силы $\vec{F}$ относительно центра K, противоположно выбранному направлению угловой скорости катка, мощность силы $\vec{F}$ отрицательная.

Суммарная мощность внешних сил:

$$\sum N(F^e) = -FV_C\left(1+\frac{R}{r}\right)\cos 30° + M\frac{2V_C}{r}.$$

Составляем уравнение теоремы об изменении кинетической энергии системы. Находим производную по времени от кинетической энергии системы $\frac{dT}{dt} = \frac{V_C}{g}a_C\left[2P_1 + Q\left(1+\frac{i_z^2}{r^2}\right)\right]$ и приравниваем суммарной мощности внешних сил. Получим:

$$\frac{1}{g}a_C\left[2P_1 + Q\left(1+\frac{i_z^2}{r^2}\right)\right] = -F\left(1+\frac{R}{r}\right)\cos 30° + \frac{2M}{r},$$

откуда с учётом исходных данных задачи ускорение центра масс диска 2 $a_C = 2{,}88$ м/с^2. Для определения углового ускорения блока 1 продифференцируем по времени равенство $\omega_1 = \dfrac{2V_C}{r}$. Получим: $\varepsilon_1 = \dfrac{2a_C}{r} = 9{,}6$ рад/с^2.

Задача 59. Каток радиуса *r*, весом *P* закатывают вверх по наклонной плоскости приложив в центре катка силу $\vec{F}$ под углом 30° к наклонной плоскости (рис. 5.11). Сама плоскость наклонена под углом 30° к горизонту. Величина силы *F* = 2*P*. В начальном положении центр катка имел скорость V_0.

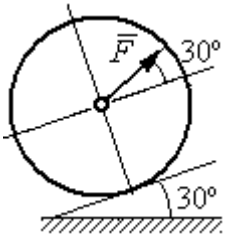

Рис. 5.11. Движение катка на наклонной плоскости

На какое расстояние *S* переместился центр катка, если в конце перемещения его скорость удвоилась.

Решение

Применим теорему об изменении кинетической энергии на конечном перемещении системы: $T - T_0 = \sum A(F_k)$. На каток действует сила тяжести $\vec{P}$, сила $\vec{F}$, нормальная реакция опоры $\vec{N}$ и сила $\vec{F}_{\text{сц}}$ сцепления диска с наклонной плоскостью (рис. 5.12). При перемещении центра катка на расстояние *S* вдоль наклонной плоскости работу совершают только сила $\vec{F}$: $A(\vec{F}) = F\cos 30° S$ и сила тяжести: $A(\vec{P}) = -Ph$, где *h* – перепад высот при перемещении центра масс катка. Работа реакции опоры и силы сцепления равна нулю.

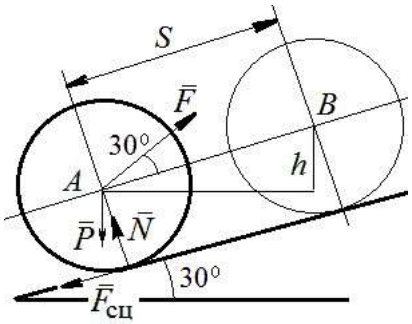

Рис. 5.12. Расчётная схема движения катка

Кинетическая энергия катка $T = \dfrac{1}{2}mV_A^2 + \dfrac{1}{2}J_{zA}\omega^2$, где J_{zA} – момент инерции фигуры относительно оси *z*, проходящей через центр масс перпендикулярно плоскости диска, $J_{zA} = \dfrac{mr^2}{2}$. Выражая угловую скорость катка через

скорость центра масс $\omega = \dfrac{V_A}{r}$, с учётом выражения момента инерции катка, получим энергию катка в виде: $T = \dfrac{3}{4} m V_A^2$.

Составим уравнение теоремы об изменении кинетической энергии при перемещении центра катка на расстояние S: $\dfrac{3}{4} m V_B^2 - \dfrac{3}{4} m V_A^2 = F\cos 30° S - Ph$, где $V_A = V_0$ $V_B = 2V_0$, $F = 2P$, $h = S\sin 30°$.

Найдём искомое перемещение: $S = \dfrac{9V_0^2}{4g\left(2\cos 30° - \sin 30°\right)}$.

Упражнения

Упражнение 5.1. Крановая тележка массы m_1 может перемещаться по горизонтальной балке без трения (рис. 5.13). В центре масс тележки закреплён трос длиной l, на другом конце которого привязан груз массы m_2. Трос может совершать колебательные движения в вертикальной плоскости. В начальный момент трос был в вертикальном положении. Определить горизонтальное перемещение тележки в зависимости от угла наклона троса. Весом троса пренебречь.

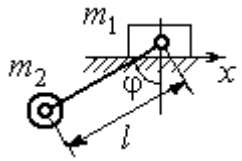

Рис. 5.13. Движение крановой тележки

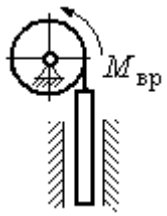

Рис. 5.14. Схема механизма лебёдки

Упражнение 5.2. К барабану лебёдки, поднимающей штангу, приложен вращающий момент, пропорциональный времени $M_{ВР} = kt$ (рис. 5.14). Штанга массы m_1 поднимается посредством каната, навитого на барабан массы m_2 и радиуса r. В начальный момент система находилась в покое. Определить угловую скорость барабана, считая его однородным диском.

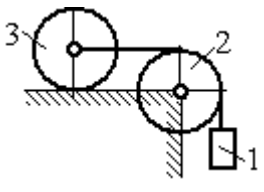

Рис. 5.15. Схема движения системы

Упражнение 5.3. Груз 1 массы m_1 подвешен на нерастяжимом тросе, другой конец которого переброшен через блок 2 и закреплён в центре масс катка 3 (рис. 5.15). Каток 3 катится по горизонтальной поверхности без проскальзывания. Блок 2 и каток 3 – однородные диски массы m_2 и m_3, радиуса r. В начальный момент система находилась в покое. Определить скорость груза, когда он опустится на высоту h, если к катку 3 приложен момент M.

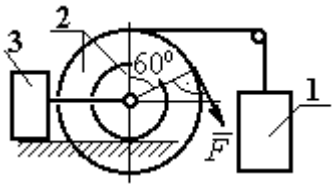

Рис. 5.16. Схема механизма катка

Упражнение 5.4. Механическая система включает два груза 1 и 3 одинакового веса P и каток 2 весом $2P$, радиусом $R = 2r$ с цилиндрическим выступом радиусом r (рис. 5.16). Каток катится выступом по неподвижной поверхности без проскальзывания. К катку по касательной к окружности приложена сила $F = 2P$. Найти ускорение центра масс катка, если его радиус инерции относительно оси, проходящей через центр масс перпендикулярно плоскости движения: $i_{zC} = r\sqrt{2}$.

5.4. Применение общих теорем динамики системы к описанию движений твёрдого тела

Поступательное движение твердого тела описывается дифференциальными уравнениями: $m\ddot{x} = \sum F^e_{kx}$, $m\ddot{y} = \sum F^e_{ky}$, $m\ddot{z} = \sum F^e_{kz}$ - или в алгебраической форме $ma_{Cx} = \sum F^e_{kx}$, $ma_{Cy} = \sum F^e_{ky}$, $ma_{Cz} = \sum F^e_{kz}$, где m – масса тела; $\ddot{x} = a_{Cx}$, $\ddot{y} = a_{Cy}$, $\ddot{z} = a_{Cz}$ – проекции ускорения центра масс тела на координатные оси; F^e_{kx}, F^e_{ky}, F^e_{kz} – проекции внешних сил.

Вращательное движение твердого тела относительно неподвижной оси z описывается дифференциальным уравнением: $J_z \dfrac{d\omega}{dt} = \sum M_z(\vec{F}^e_k)$ или алгебраическим уравнением: $J_z\varepsilon = \sum M_z(\vec{F}^e_k)$, где ω, ε – угловая скорость и угловое ускорение тела; $\sum M_z(\vec{F}^e_k)$ – сумма моментов внешних сил относительно оси z; J_z – момент инерции тела относительно оси z.

Плоскопараллельное движение твердого тела описывается уравнениями движения центра масс и вращательного движения тела относительно оси, проходящей через центр масс перпендикулярно плоскости движения.

В проекции на координатные оси уравнения плоскопараллельного движения тела имеют вид:

$$ma_{Cx} = \sum F_{kx}^e ;\ ma_{Cy} = \sum F_{ky}^e ;\ J_{zC}\varepsilon = \sum M_{zC}(\vec{F}_k^e),$$

где a_{Cx}, a_{Cy} – проекции ускорения центра масс тела; F_{kx}^e, F_{ky}^e – проекции на оси координат внешних сил, действующих на тело; J_{zC} – момент инерции тела относительно оси *z*, проходящей через центр масс перпендикулярно плоскости движения; ε – угловое ускорение тела; $M_{zC}(\vec{F}_k^e)$ – моменты внешних сил относительно оси, проходящей через центр масс.

Проводя динамический расчет механической системы, следует рассматривать движение каждого тела системы в отдельности, предварительно освободив его от связей и заменив их действие реакциями.

Примеры решения задач на составление уравнений движения твердых тел

Задача 59. Лебёдка поднимает груз 1 массы $m_1 = 50$ кг посредством троса, переброшенного через блок 3 и навитого на барабан 2 массы $m_2 = 20$ кг, радиуса $r = 0{,}8$ м (рис. 5.17). К барабану приложен постоянный вращающий момент $M_{вр} = 480$ Н·м. Определить ускорение груза, натяжение троса и реакцию шарнира барабана 2. Весом троса и массой блока 3 пренебречь, барабан считать сплошным цилиндром.

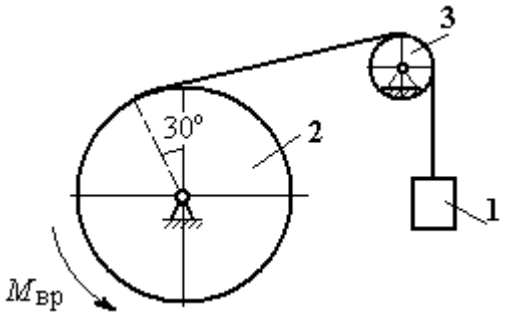

Рис. 5.17. Механизм лебёдки

Решение

Составим уравнение движения груза 1. Для этого освобождаем груз от связей, заменив действие троса реакцией. На груз действует сила тяжести $\vec{P}_1$ и реакция троса $\vec{H}_1$ (рис. 5.18). Выберем ось *x* по направлению движения груза. Уравнение движения груза в проекции на ось *x*: $m_1 a_1 = H_1 - P_1$.

Рассмотрим движение барабана 2. Освободим барабан от связей и заменим их действие реакциями.

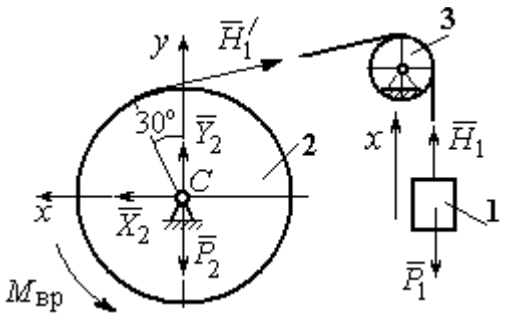

Рис. 5.18. Внешние силы и реакции, действующие на груз и барабан при движении системы

На барабан действует сила тяжести $\vec{P}_2$, пара сил с моментом вращения $M_{вр}$, реакция троса $\vec{H}_1'$ и реакция шарнира (на рис. 5.18 разложена на составляющие $\vec{X}_2$, $\vec{Y}_2$). Так как массой блока 3 пренебрегаем, то модули сил $\vec{H}_1$ и $\vec{H}_1'$ равны. Направления действия сил и момента показаны на рис. 5.18.

Уравнение вращательного движения барабана относительно оси z: $J_z\varepsilon_2 = \sum M_z(F_k) = M_{вр} - H_1'r$, где момент инерции барабана $J_z = \dfrac{m_2 r^2}{2}$.

Продифференцируем по времени равенство $V_1 = \omega_2 r$ и выразим угловое ускорение барабана через ускорение груза 1. Получим $\varepsilon_2 = \dfrac{a_1}{r}$. Подставляя выражение углового ускорения в уравнение вращательного движения барабана с учётом равенства модулей сил $\vec{H}_1$ и $\vec{H}_1'$, напишем уравнения движения барабана и груза в виде системы уравнений:

$$m_1 a_1 = H_1 - P_1, \;\; m_2 a_1 = \frac{2M_{вр}}{r} - 2H_1,$$

откуда находим a_1= 1,82 м/с^2, H_1 = 581,8 Н. Натяжение троса численно равно реакции.

Для определения реакции шарнира составим (формально) уравнение движения центра масс блока 2 в проекциях на оси x, y (см. рис. 5.18):

$$m_2 a_{Cx} = X_2 - H_1'\cos 30^\circ = 0, \; m_2 a_{Cy} = Y_2 + H_1'\cos 60^\circ - P_2 = 0.$$

Отсюда $X_2 = 503{,}84$ Н, $Y_2 = -94{,}7$ Н, $R_2 = \sqrt{X_2^2 + Y_2^2} = 512{,}66$ Н.

Задача 60. Барабан весом G, радиусом R имеет цилиндрический выступ радиусом r (рис. 5.19). Барабан скатывается по наклонной плоскости с углом наклона 30°, опираясь на неё поверхностью выступа. К барабану приложены постоянные силы $\vec{F}_1$ и $\vec{F}_2$. Сила $\vec{F}_1$ направлена по касательной к поверхности барабана. Сила $\vec{F}_2$ действует под углом 30° к диаметру барабана, перпендикулярному наклонной плоскости. В начальный момент времени барабан приведён в равновесие парой сил с моментом M.

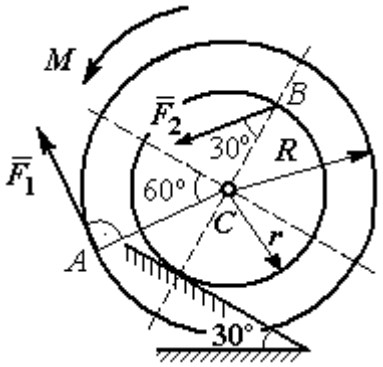

Рис. 5.19. Схема движения барабана по наклонной плоскости

Определить угловое ускорение барабана и закон движения центра масс, если в положении равновесия величину уравновешивающего момента увеличить в 1,2 раза. Исходные данные для решения задачи: R = 0,6 м, r = 0,2 м, G = 100 Н, F_1 = 60 Н, F_2 = 25 Н, радиус инерции барабана i_z = 0,4 м.

Решение

На барабан действуют силы $\vec{F}_1$, $\vec{F}_2$, сила тяжести $\vec{G}$, пара сил с неизвестным моментом M, нормальная реакция опоры $\vec{N}$ и сила $\vec{F}_{сц}$ сцепления барабана с поверхностью. Сила сцепления приложена в точке K касания выступа барабана с наклонной плоскостью и направлена вдоль неё (рис. 5.20).

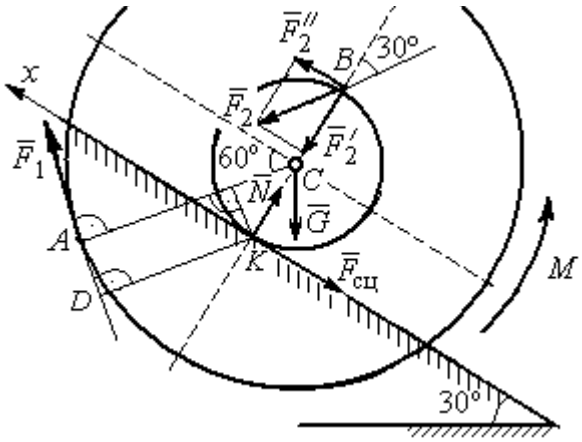

Рис. 5.20. Силы, действующие на барабан, во время движения

Для определения момента M, приводящего барабан в равновесие, запишем уравнение равно-

весия в виде равенства нулю моментов сил $\sum M_K(\vec{F}_k^e) = 0$ относительно точки *K*. Точка *K* выбрана с той целью, что в уравнение не будет входить момент неизвестной силы сцепления.

На рис. 5.20 показано разложение силы $\vec{F}_2$: $\vec{F}_2 = \vec{F}_2' + \vec{F}_2''$. Значения составляющих определяются как проекции: $F_2' = F_2\cos 30°$, $F_2'' = F_2\sin 30°$.

Применяя теорему Вариньона, вычислим момент силы $\vec{F}_2$ относительно точки *K*: $M_K(\vec{F}_2) = M_K(\vec{F}_2') + M_K(\vec{F}_2'') = F_2\sin 30° \cdot 2r$.

Момент силы $\vec{F}_1$ относительно точки *K*:

$$M_K(\vec{F}_1) = -F_1 \cdot KD = -F_1(R - r\cos 30°).$$

В результате уравнение моментов сил при равновесии барабана принимает вид

$$\sum M_K(\vec{F}_k^e) = -F_1(R - r\cos 30°) + F_2\sin 30° \cdot 2r - Gr\sin 30° + M = 0.$$

Подставляя сюда исходные данные задачи, находим величину уравновешивающего момента $M = 30{,}61$ Н·м. Направление момента показано дуговой стрелкой на рис. 5.20.

Увеличим значение момента *M*, удерживающего барабан в равновесии, в 1,2 раза: $M_1 = 1{,}2M$. Возникшее после этого качение барабана вверх по наклонной плоскости представляет собой плоскопараллельное движение, которое описывается с применением теорем о движении центра масс и об изменении кинетического момента.

Уравнение движения центра масс барабана в проекции на ось *x*, направленную вверх по наклонной плоскости, имеет вид:

$$m\ddot{x}_C = F_1\cos 30° + F_2\cos 60° - G\cos 60° - F_{\text{сц}},$$

где x_C – координата центра масс барабана.

Применив теорему об изменении кинетического момента барабана относительно оси *z*, проходящей через центр масс перпендикулярно плоскости

движения и считая моменты сил положительными, если они создают вращение в сторону движущегося вверх барабана, выразим уравнение вращательного движения барабана вокруг оси z в виде:

$$J_{zC}\ddot{\varphi} = -F_1 R + F_2 r\cos 60° + F_{\text{сц}} r + M_1,$$

где φ – угол поворота барабана; J_{zC} – момент инерции барабана, $J_{zC} = mi_z^2$; i_z – радиус инерции. С учётом соотношения $\ddot{\varphi} = \dfrac{\ddot{x}_C}{r}$ получим уравнение:

$$m\ddot{x}_C\left(1 + \frac{i_z^2}{r^2}\right) = -F_1\left(\frac{R}{r} - \cos 30°\right) + 2F_2\cos 60° - G\cos 60° + \frac{M_1}{r}.$$

После подстановки данных задачи находим дифференциальное уравнение движения центра масс: $\ddot{x}_C = 0{,}6$. Дважды интегрируя его с нулевыми начальными условиями (так как движение началось из состояния покоя), находим закон движения центра масс: $x_C = 0{,}3t^2$ м. Из уравнения следует, что барабан движется в сторону положительного направления оси x.

Угловое ускорение барабана $\varepsilon = \ddot{\varphi} = \dfrac{\ddot{x}_C}{r} = 3$ рад/с^2.

Задача 61. Механизм (рис. 5.21) включает в себя груз 1, каток 2 и ступенчатый барабан 3, соединённых нерастяжимыми нитями. Движение механизма происходит из состояния покоя в вертикальной плоскости под действием сил тяжести $\vec{P}_1$, $\vec{P}_2$, $\vec{P}_3$, силы

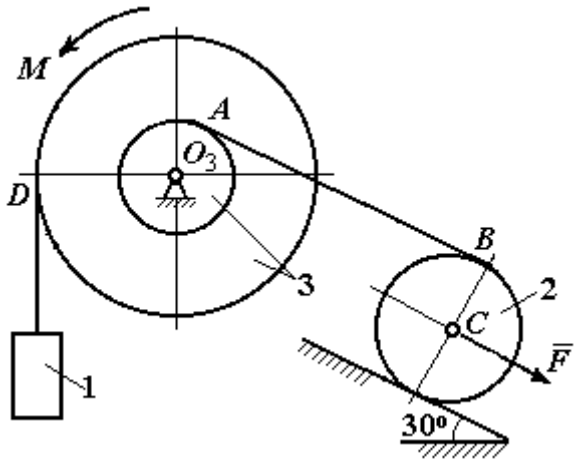

Рис. 5.21. Конструкция механической системы

$\vec{F}$, приложенной в центре масс катка 2, и пары сил с моментом M, приложенной к барабану 3. Качение катка 2 по наклонной плоскости с углом наклона к горизонту 30º происходит без проскальзывания.

Каток 2 считать однородным диском радиуса R_2. Радиусы ступеней барабана 3: R_3, r_3, радиус инерции барабана i_3.

Найти ускорение груза 1, силы натяжения нитей и динамическую реакцию шарнира барабана 3, если $P_1 = P_2 = 2P$; $P_3 = 3P$, $F = 3P$; $M = Pr$, $R_2 = 2r$; $R_3 = 3r$; $r_3 = r$; $i_3 = r\sqrt{3}$.

Решение

Рассмотрим движение каждого тела системы отдельно, предварительно освободив тела от связей и заменив их действие реакциями. На рис. 5.22 изображены силы, действующие на тела системы, после освобождения их от связей и направление движения каждого тела.

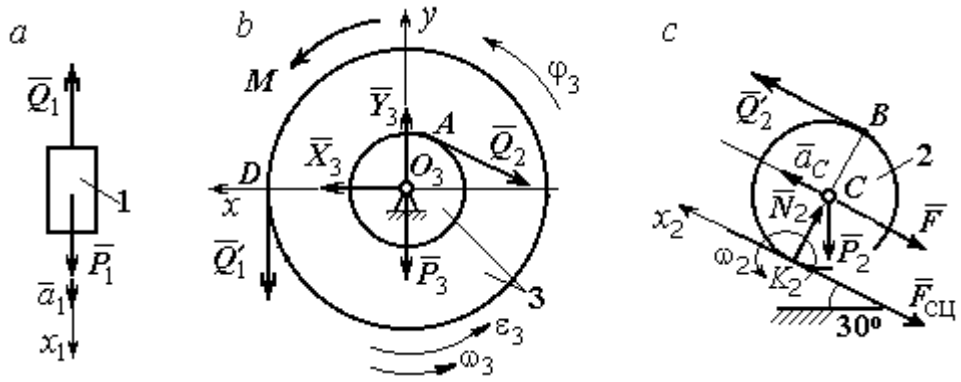

Рис. 5.22. Расчетные схемы для описания движения тел, входящих в систему

Допустим, груз движется вниз со скоростью V_1, ускорением a_1. К нему приложена сила тяжести $\vec{P}_1$ и реакция нити $\vec{Q}_1$ (рис. 5.22, *a*). Направим ось x_1 в сторону движения груза. Уравнение движения груза вдоль оси x_1 имеет вид:

$$m_1 a_1 = \sum F_{kx} = P_1 - Q_1 = 2P - Q_1 .$$

Барабан 3 вращается вокруг неподвижной оси z, проходящей через центр масс O_3. На диск 3 действует сила тяжести $\vec{P}_3$, реакция подшипника $\vec{R}_3$ (на

рис. 5.22, *b* показано разложение реакции на составляющие $\vec{X}_3$, $\vec{Y}_3$), пара сил с моментом *M* и реакции нитей $\vec{Q}_1'$ и $\vec{Q}_2$.

При составлении уравнения вращательного движения барабана моменты сил относительно оси считаем положительными, если они создают поворот в сторону вращения барабана. Уравнение вращения барабана 3 имеет вид:

$$J_{zO_3}\varepsilon_3 = \sum M_{zO_3}(F_k) = Q_1' R_3 + M - Q_2 r_3 = Q_1' 3r + Pr - Q_2 r,$$

Момент инерции барабана относительно оси *z*: $J_{zO_3} = m_3 i_3^2 = \dfrac{9Pr^2}{g}$;

Каток 2 совершает плоскопараллельное движение. К нему приложена сила тяжести $\vec{P}_2$, сила $\vec{F}$, реакция нити $\vec{Q}_2'$, нормальная реакция $\vec{N}_2$ наклонной плоскости и сила $\vec{F}_{\text{сц}}$ сцепления диска с поверхностью (рис. 5.22, *c*).

Выберем ось x_2 по направлению движения центра масс катка 2. Плоскопараллельное движение катка описывается уравнениями движения его центра масс в проекции на ось x_2 и вращения вокруг оси, походящей через центр масс перпендикулярно плоскости диска:

$$m_2 a_C = Q_2' - F - F_{\text{сц}} - P_2 \cos 60^\circ = Q_2' - 3P - F_{\text{сц}} - P;$$

$$J_C \varepsilon_2 = Q_2' R_2 + F_{\text{сц}} R_2 = Q_2' 2r + F_{\text{сц}} 2r, \quad J_C = \frac{m_2 R_2^2}{2}.$$

При составлении второго уравнения момент силы считается положительным, если он создаёт поворот в сторону вращения катка.

К системе четырех уравнений, описывающих движения тел в системе, необходимо добавить уравнения связей между ускорениями точек и угловыми ускорениями тел. Предположим, скорость центра масс катка 2 равна V_C (см. рис. 5.22, *c*). Угловая скорость катка $\omega_2 = \dfrac{V_C}{CK_2} = \dfrac{V_C}{R_2}$, где CK_2 – расстояние от

центра масс катка 2 до его мгновенного центра скоростей. Продифференцировав по времени последнее равенство, получим: $\varepsilon_2 = \dot{\omega}_2 = \dfrac{\dot{V}_C}{R_2} = \dfrac{a_C}{2r}$.

Скорость точки B катка 2 $V_B = \omega_2 \cdot BK_2 = 2V_C$. Приравняв скорость точки A к скорости точки B (см. рис. 5.21), получим: $2V_C = V_B = V_A = \omega_3 r_3 = \omega_3 r$, откуда $\omega_3 = \dfrac{2V_C}{r}$. После дифференцирования найдём: $\varepsilon_3 = \dfrac{2a_C}{r}$.

Скорость груза 1 связана со скоростью центра масс катка 2 следующим образом: $V_1 = V_D = \omega_3 R_3 = \dfrac{2V_C}{r} 3r = 6V_C$. Тогда ускорение груза 1 $a_1 = 6a_C$.

После подстановки уравнений связи в уравнения движения с учётом равенства модулей сил $\vec{Q}_1'$ и $\vec{Q}_1$, а также $\vec{Q}_2$ и $\vec{Q}_2'$ получим систему:

$$\frac{12P}{g} a_C = 2P - Q_1; \quad \frac{18P}{g} a_C = 3Q_1 + P - Q_2,$$

$$\frac{2P}{g} a_C = Q_2 - 4P - F_{\text{сц}}; \quad \frac{P}{g} a_C = Q_2 + F_{\text{сц}},$$

откуда находим: $a_C = 0{,}09g$, $Q_1 = 0{,}92P$, $Q_2 = 2{,}14P$.

Динамические реакции $\vec{X}_3$, $\vec{Y}_3$, действующие на ось вращающегося барабана 3 (рис. 5.22, *b*), определяются из уравнений, которые можно получить, формально применив к барабану теорему о движении центра масс. Так как центр масс барабана 3 неподвижен, его ускорение равно нулю, $a_{O_3} = 0$. Тогда уравнения движения его центра масс в проекциях на оси x, y имеют вид:

$$m_3 a_{O_3 x} = X_3 - Q_2 \cos 30^\circ = 0;$$

$$m_3 a_{O_3 y} = Y_3 - Q_1 - P_3 - Q_2 \cos 60^\circ = 0.$$

Подставляя значения $Q_1 = 0{,}92P$ и $Q_2 = 2{,}14P$, находим составляющие реакции оси барабана 3: $X_3 = Q_2 \cos 30^\circ = 1{,}85P$, $Y_3 = Q_1 + P_3 + Q_2 \cos 60^\circ = 4{,}98P$.

Полная величина реакции оси барабана 3: $R_3 = \sqrt{X_3^2 + Y_3^2} = 5{,}31P$.

Задача 62. Подъёмное устройство (рис. 5.23) состоит из однородного диска 1 массой m_1, радиусом r_1, ступенчатого диска 2 массой $m_2 = 3m_1$, радиусом $R_2 = 4r_1$ и радиусом ступеньки $r_2 = r_1$ и груза 3 массой $m_3 = 2m_1$. Система движется из состояния покоя в вертикальной плоскости под действием сил тяжести и пары сил с моментом $M = m_1 g r_1$, приложенной к диску 1. Определить ускорение груза 3 и натяжение нити груза 3, если радиус инерции ступенчатого диска относительно оси, походящей через центр масс, перпендикулярно плоскости диска 2, $i_{2C} = 2r_1$.

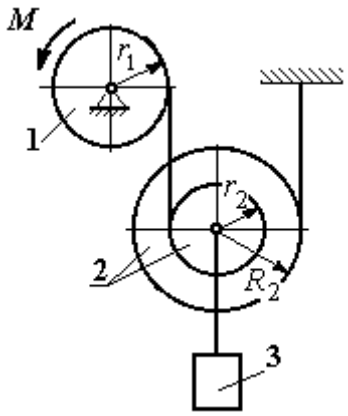

Рис. 5.23. Конструкция подъёмного устройства

Решение задачи осуществить с применением теоремы об изменении кинетической энергии системы и проверить его методом динамического расчёта, составляя уравнения движения тел, входящих в систему.

Решение

1. Для неизменяемой системы (состоящей из абсолютно твёрдых тел, соединённых нерастяжимыми нитями), движущейся из состояния покоя, теорема об изменении кинетической энергии на конечном перемещении имеет вид $T = \sum A(\vec{F}_k^e)$. Схема движения механизма в предположении, что груз 3 опускается, показана на рис. 5.24.

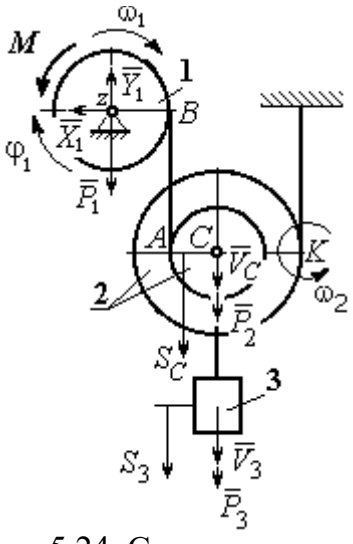

Рис. 5.24. Схема движения механизма

Диск 1 вращается вокруг неподвижной оси z. Кинетическая энергия диска 1: $T_1 = \dfrac{J_{1z}\omega_1^2}{2}$, где момент инерции диска $J_{1z} = \dfrac{m_1 r_1^2}{2}$.

У диска 2 плоскопараллельное движение. Кинетическая энергия диска 2: $T_2 = \frac{m_2 V_C^2}{2} + \frac{J_{2C}\omega_2^2}{2}$, где V_C – скорость центра масс диска 2. Момент инерции диска 2 относительно оси, проходящей через центр масс перпендикулярно движению диска, $J_{2C} = m_2 i_{2C}^2$.

Кинетическая энергия груза 3: $T_3 = \frac{m_3 V_3^2}{2}$.

Энергия механизма равна сумме энергий тел, входящих в систему:

$$T = T_1 + T_2 + T_3 = \frac{J_{1z}\omega_1^2}{2} + \frac{m_2 V_C^2}{2} + \frac{J_{2C}\omega_2^2}{2} + \frac{m_3 V_3^2}{2}.$$

Выразим угловые скорости дисков 1 и 2 и скорость центра масс диска 2 через скорость груза 3.

Скорость центра масс диска 2 равна скорости груза 3, $V_C = V_3$. Угловая скорость диска 2 $\omega_2 = \frac{V_C}{CK} = \frac{V_3}{R_2}$, где CK – расстояние от центра диска 2 до его мгновенного центра скоростей.

Скорость точки B нити равна скорости точки A. Из равенства $\omega_1 r_1 = \omega_2 (R_2 + r_2)$ найдём: $\omega_1 = \frac{(r_2 + R_2)}{r_1}\omega_2 = \frac{(r_2 + R_2)}{r_1}\frac{V_3}{R_2}$.

Подставляя найденные зависимости в выражение энергии системы, получим кинетическую энергию механизма:

$$T = \frac{V_3^2}{2}\left[\frac{m_1}{2}\left(1 + \frac{r_2}{R_2}\right)^2 + m_2\left(1 + \frac{i_{2C}^2}{R_2^2}\right) + m_3\right] = \frac{209}{64} m_1 V_3^2.$$

Во время движения механизма работу совершают силы тяжести $\vec{P}_2$, $\vec{P}_3$ и пара сил с моментом M. Перемещения S_C и S_3 точек приложения сил $\vec{P}_2$, $\vec{P}_3$ и угол φ_1 поворота диска 1 показаны на рис. 5.24.

Сумма работ сил $\sum A(\vec{F}_k^e) = P_3S_3 + P_2S_C - M\varphi_1$. Работа момента отрицательная, так как заданное направление момента противоположно выбранному направлению вращения колеса 1.

Выразим перемещение центра масс диска 2 и угол поворота диска 1 через перемещение груза 3. Проинтегрировав равенство скоростей $V_3 = V_C$, получим равенство перемещений: $S_3 = S_C$. Аналогично, из равенства $\omega_1 = \frac{(r_2 + R_2)}{r_1}\frac{V_3}{R_2}$ следует соотношение $\varphi_1 = \frac{(r_2 + R_2)}{r_1}\frac{S_3}{R_2}$.

В итоге суммарная работа внешних сил в механизме:

$$\sum A(\vec{F}_k^e) = \left[P_3 + P_2 - M\frac{(r_2 + R_2)}{r_1 R_2} \right] S_3 = \frac{15}{4} m_1 g S_3 .$$

Составляя уравнение теоремы об изменении кинетической энергии системы, получим равенство:

$$\frac{209}{64} m_1 V_3^2 = \frac{15}{4} m_1 g S_3 \text{ или } V_3^2 = \frac{240}{209} g S_3 .$$

Продифференцируем последнее равенство. Получим: $2V_3\frac{dV_3}{dt} = \frac{240}{209} g \frac{dS_3}{dt}$.

Так как $\frac{dS_3}{dt} = V_3$, а $\frac{dV_3}{dt} = a_3$, находим ускорение груза 3: $a_3 = \frac{120}{209} g$ м/с^2.

Для того чтобы найти натяжение нити груза 3, необходимо написать уравнение его движения. Выделим груз 3 из системы, заменив действие нити её реакцией H_3. Выберем ось x по направлению движения груза. Применим к описанию движения груза теорему о движении центра масс, написав её проекцию на ось x: $m_3 a_3 = P_3 - H_3$, где H_3 –реакция нити. При известном ускорении a_3 находим реакцию нити $H_3 = \frac{178}{209} m_1 g$. Натяжение нити численно равно реакции, но направлено в противоположную сторону.

2. Для решения задачи вторым способом – путём составления уравнений движения тел, входящих в состав механизма, освободим тела от связей и заменим их реакциями. На рис. 5.25 изображены силы и реакции, действующие на каждое тело, после освобождения его от связей, а также направления угловых ускорений тел и ускорения центров масс.

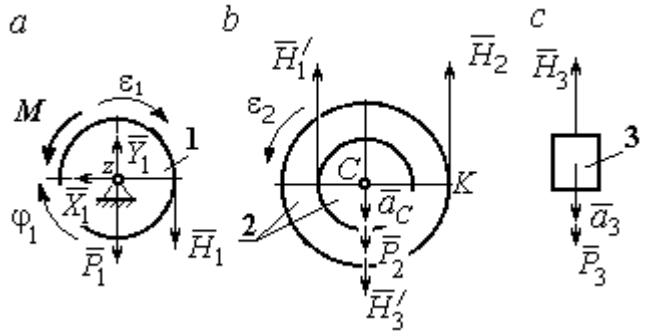

Рис. 5.25. Внешние силы и реакции связей, действующие на тела системы

Диск 1 вращается вокруг неподвижной оси *z*. На диск действует сила тяжести $\vec{P}_1$, реакция подшипника $\vec{X}_1$, $\vec{Y}_1$, пара сил с моментом *M* и реакция нити $\vec{H}_1$. Вращение диска описывается уравнением: $J_{1z}\varepsilon_1 = \sum M_z(F_k) = H_1 r_1 - M$. Момент инерции диска 1 относительно оси *z*, $J_{1z} = \dfrac{m_1 r_1^2}{2}$.

Диск 2 (рис. 5.25, *b*) совершает плоскопараллельное движение. К нему приложена сила тяжести $\vec{P}_2$ и реакции нитей $\vec{H}_1'$, $\vec{H}_2$ и $\vec{H}_3'$. Плоскопараллельное движение диска 2 описывается уравнением движения его центра масс в проекции на вертикальную ось и уравнением вращения диска вокруг оси, походящей через центр масс перпендикулярно плоскости диска:

$$m_2 a_C = P_2 - H_1' - H_2 + H_3'; \;\; J_{2C}\varepsilon_2 = H_2 R_2 - H_1' r_2 .$$

Момент инерции диска 2 $J_{2C} = m_2 i_{2C}^2$. При составлении уравнения вращательного движения диска 2 момент силы считается положительным, если он создаёт поворот в сторону вращения диска.

Груз 3 совершает поступательное движение. К нему приложены сила тяжести $\vec{P}_3$ и реакция нити $\vec{H}_3$ (рис. 5.25, *c*). Уравнение движения груза 3 в проекции на вертикальную ось, направленную в сторону его движения, имеет вид:

$$m_3 a_3 = P_3 - H_3 ,$$

Выразим угловые ускорения дисков 1 и 2 и ускорение центра масс диска 2 через ускорение груза 3. Для этого нужно продифференцировать соответствующие кинематические соотношения между скоростями. Так, из найденных ранее выражений: $V_3 = V_C$, $\omega_2 = \dfrac{V_3}{R_2}$, $\omega_1 = \dfrac{(r_2 + R_2)}{r_1}\dfrac{V_3}{R_2}$ следует: $a_3 = a_C$, $\varepsilon_2 = \dfrac{a_3}{R_2}$, $\varepsilon_1 = \dfrac{(r_2 + R_2)}{r_1}\dfrac{a_3}{R_2}$.

Подставляя кинематические соотношения между ускорениями в уравнения движения тел с учётом равенства модулей сил $\vec{H}_1$ и $\vec{H}_1'$, а также $\vec{H}_3$ и $\vec{H}_3'$, получим систему уравнений, описывающих движение звеньев механизма:

$$\frac{5}{8}m_1 a_3 = H_1 - m_1 g;\ \ 3m_1 a_3 = 3m_1 g - H_1 - H_2 + H_3;$$

$$3m_1 a_3 = 4H_2 - H_1;\ \ 2m_1 a_3 = 2m_1 g - H_3.$$

Решая систему, найдём $a_3 = \dfrac{120}{209}g$ м/с^2, $H_3 = \dfrac{178}{209}m_1 g$. Выражения ускорения a_3 груза 3 и натяжения нити H_3 совпадают с аналогичными выражениями, полученными в пункте 1 при решении данной задачи с применением теоремы об изменении кинетической энергии.

Упражнения

Упражнение 5.5. Система состоит из двух катков 1 и 2, соединённых невесомым стержнем (рис. 5.26). Каток 1 весом P, радиуса r. Каток 2 весом $2P$, радиуса $3r$ имеет цилиндрический выступ радиуса r. Невесомый стержень, параллельный плоскости качения катков, закреплён в центре катка 1 и передаёт движение катка 1 катку 2 в верхней точке вертикального диаметра цилиндрического выступа без проскальзывания. Качение катков без скольжения. К катку 1 приложена пара сил с моментом $M = 4Pr$. В центре масс катка 2 приложена сила $F = 2P$. Радиус инерции катка 2 относительно оси, проходящей через центр катка перпендикулярно плоскости движения, $i_2 = r\sqrt{2}$. Найти ускорение центра масс катка 1 и реакцию стержня.

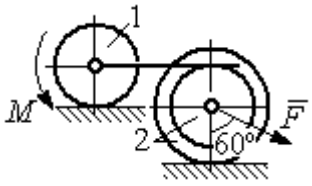

Рис. 5.26. Система катков

Упражнение 5.6. С помощью подъёмного устройства (рис. 5.27) производится подъём груза 1. Нить, закреплённая одним концом на неподвижной поверхности, спускается, охватывает снизу блок 2 массы $m_2 = m$, радиуса r, затем поднимается и проходит параллельно горизонтальной плоскости, где к концу её привязан груз 3 массы $m_3 = m$, передвигающийся по плоскости под действием силы $F = 2{,}5mg$. Нити, удерживающие блок 2, вертикальны. Груз 1 массы $m_1 = 3m$ прикреплён к оси блока 2. Найти ускорение груза 1 и натяжения нитей, удерживающих блок 2.

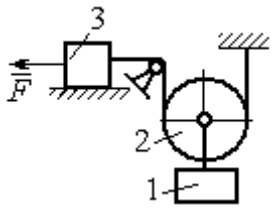

Рис. 5.27. Подъёмное устройство

Упражнение 5.7. Груз 1 массы $m_1 = m$, спускается вниз по наклонной плоскости без трения (рис. 5.28). Нить, прикреплённая к грузу 1, другим своим концом намотана на барабан катка 2 радиуса $R = 2r$ и при движении груза заставляет барабан катиться по горизонтальной поверхности цилиндрическим выступом радиуса r. Качение происходит без проскальзывания. К центру катка привязана другая нить, посредством которой каток тащит за собой груз 3 массы $m_3 = 2m$, скользящий по горизонтальной поверхности без трения. Масса катка $m_2 = 3m$, радиус инерции катка относительно оси, проходящей через его центр масс перпендикулярно плоскости движения $i_2 = r\sqrt{3}$. По касательной к ободу катка 2 приложена сила $F = mg$ (точка приложения силы см. рис. 5.28). Определить ускорение груза 1 и натяжения нитей.

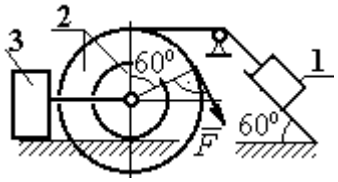

Рис. 5.28. Схема движения механической системы

6. ПРИНЦИПЫ МЕХАНИКИ

6.1. Принцип Даламбера для системы

Силой инерции материальной точки называют векторную величину, модуль которой равен произведению массы точки на модуль её ускорения. Направлен вектор силы инерции точки в сторону, противоположную ускорению $\vec{R}^{\text{и}} = -m\vec{a}$, где m – масса точки; $\vec{a}$ – вектор ускорения точки.

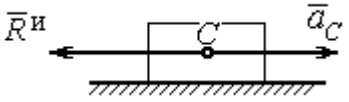

Рис. 6.1. Главный вектор сил инерции при поступательном движении твердого тела

При поступательном движении тела с ускорением центра масс $\vec{a}_C$ главный вектор сил инерции $\vec{R}^{\text{и}}$ по модулю $R^{\text{и}} = ma_C$, приложен в центре масс тела и направлен в сторону, противоположную ускорению $\vec{a}_C$ (рис. 6.1).

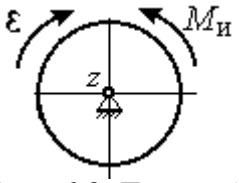

Рис. 6.2. Главный момент сил инерции при вращении тела вокруг оси, проходящей через центр масс

При вращении тела вокруг неподвижной оси z, проходящей через центр масс, главный вектор сил инерции обращается в нуль. Главный момент $\vec{M}^{\text{и}}$, сил инерции относительно оси вращения равен по величине $M^{\text{и}} = J_z\varepsilon$, где J_z – момент инерции тела относительно оси z; ε – угловое ускорение тела. Направлен главный момент сил инерции в сторону, противоположную угловому ускорению (рис. 6.2).

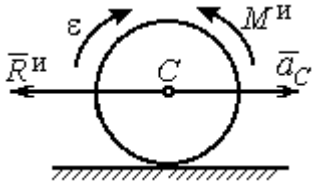

Рис. 6.3. Главный вектор и главный момент сил инерции при плоскопараллельном движении твердого тела

При плоскопараллельном движении тела с ускорением центра масс $\vec{a}_C$ и угловым ускорением ε главный вектор сил инерции $\vec{R}^{\text{и}}$ равен по модулю $R^{\text{и}} = ma_C$, приложен в центре масс тела и направлен в сторону, противоположную ускорению центра масс $\vec{a}_C$ (рис. 6.3). Главный момент сил инерции $\vec{M}^{\text{и}}$ относи-

тельно оси, проходящей через центр масс тела перпендикулярно плоскости движения: $M^{и} = J_C\varepsilon$, где J_C – момент инерции тела относительно оси вращения, и направлен в сторону, противоположную угловому ускорению.

Если в любой момент времени к каждой из точек системы кроме действующих на нее внешних сил присоединить соответствующие силы инерции, то полученная система сил будет уравновешенной.

Принцип Даламбера даёт возможность составлять уравнения движения механической системы в виде уравнений равновесия (метод кинетостатики):

$$\sum \vec{F}_k^e + \vec{R}^{и} = 0,\ \sum \vec{M}_O(\vec{F}_k^e) + \vec{M}_O^{и} = 0,$$

где $\vec{F}_k^e$ –внешние силы, действующие на систему; $\vec{R}^{и}$ – главный вектор сил инерции; $\vec{M}_O(\vec{F}_k^e)$, $\vec{M}_O^{и}$ – моменты внешних сил и главный момент сил инерции относительно произвольного центра *O*.

Примеры решения задач на применение принципа Даламбера

Задача 63. Груз 1 массы m_1 = 10 кг спускается вниз по наклонной грани клина, образующей угол 60º с горизонтом, и посредством нити, переброшенной через блок 2, укреплённый в верхней точке клина, приводит в движение груз 3 массы m_3 = 5 кг (рис. 6.4). Клин *ABC* массы m_4 = 15 кг стоит гранью *AC* на горизонтальной гладкой поверхности и упирается в выступ *E*.

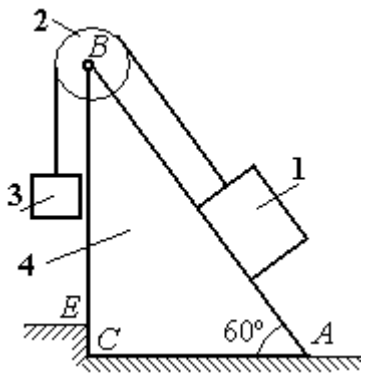

Рис. 6.4. Клин с грузами

Найти давление клина на выступ. Массой блока 2 и нити пренебречь.

Решение

Выберем систему, состоящую из клина *ABC*, блока 2, грузов 1 и 3 и нити, соединяющей грузы. Внешние силы, действующие на систему, – силы тяжести $\vec{P}_1$, $\vec{P}_3$ и $\vec{P}_4$ грузов 1, 3 и клина 4, горизонтальная реакция $\vec{R}_x$ упора клина в вы-

ступ и вертикальная реакция $\vec{R}_y$ опоры на горизонтальную поверхность. Реакция нити, реакция опоры груза 1 на наклонную поверхность клина и реакция шарнира *B* блока 2 для данной системы являются внутренними.

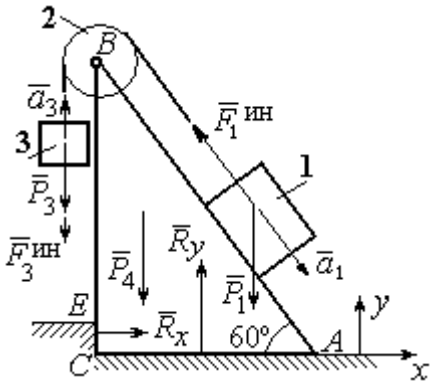

Рис. 6.5. Внешние силы и силы инерции, действующие на систему

Допустим, груз 1 движется вниз, груз 3 – вверх. Приложим силы инерции. Направления ускорений грузов и сил инерции показаны на рис. 6.5.

В соответствии с принципом Даламбера, полученная система сил находится в равновесии. Условие равновесия: $\sum \vec{F}_k^e + \vec{F}_1^{ин} + \vec{F}_3^{ин} = 0$.

Выберем оси *xy,* как показано на рис. 6.5, и спроектируем векторное равенство на ось *x*. Получим: $R_x - F_1^{ин}\cos 60^\circ = 0$, где модуль силы инерции $F_1^{ин} = m_1 a_1$.

Найдём ускорение груза 1. С этой целью рассмотрим отдельно движение грузов 1 и 3 (рис. 6.6 *a*, *b*).

Рассматривая груз 1 как отдельную систему, изобразим внешние силы: силу тяжести $\vec{P}_1$, реакцию нити $\vec{T}'$ и реакцию опоры $\vec{N}$ (см. рис. 6.6, *b*). Присоединим силу инерции $\vec{F}_1^{ин}$ и составим уравнение равновесия полученной системы сил в проекции на ось *x*, расположенную вдоль наклонной грани клина: $P_1 \sin 60^\circ - T' - F_1^{ин} = 0$, где $F_1^{ин} = m_1 a_1$.

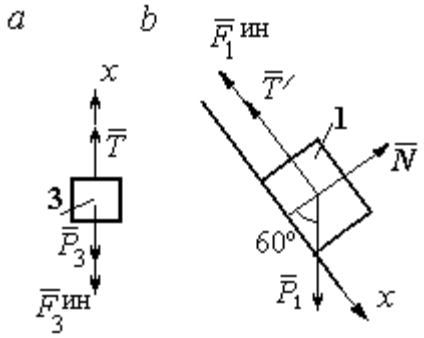

Рис. 6.6. Равновесие грузов

Для груза 3 внешними силами будут сила тяжести $\vec{P}_3$ и реакция нити $\vec{T}$. Присоединим к грузу 3 силу инерции $\vec{F}_3^{ин}$ (см. рис. 6.6, *a*) и составим уравне-

ние равновесия системы сил в проекции на ось *x*, выбранную по направлению движения груза 3: $T - P_3 - F_3^{\text{ин}} = 0$, где модуль силы инерции $F_3^{\text{ин}} = m_3 a_3$.

Решая полученную систему с учётом, что модули реакций нити и модули ускорений грузов равны: $T = T'$ и $a_1 = a_3$, находим ускорение грузов. Получим: $a_1 = a_3 = \dfrac{(m_1 \sin 60^\circ - m_3)g}{m_1 + m_3}$. Тогда давление клина на уступ:

$$R_x = F_1^{\text{ин}} \cos 60^\circ = m_1 g \frac{(m_1 \sin 60^\circ - m_3)}{(m_1 + m_3)} \cos 60^\circ .$$

Подставляя данные из условия задачи, найдём R_x = 11,97 Н.

Задача 64. Для подъёма грузов используется лебёдка со ступенчатым воротом, изображённая на рис. 6.7. Радиусы большой и малой ступенек барабана ворота r_1 и r_2, радиус инерции барабана относительно оси вращения i_3. Лебёдка установлена на горизонтальной балке *AB*, которая закреплена в точке *A* на неподвижном цилиндрическом шарнире и опирается на каток в точке *B*. Груз 1 поднимается на верёвке, навитой на большую ступеньку ворота. На малой ступеньке барабана ворота закреплена другая верёвка, удерживающая противовес 2. К барабану лебёдки приложен постоянный вращающий момент $M_{\text{вр}}$.

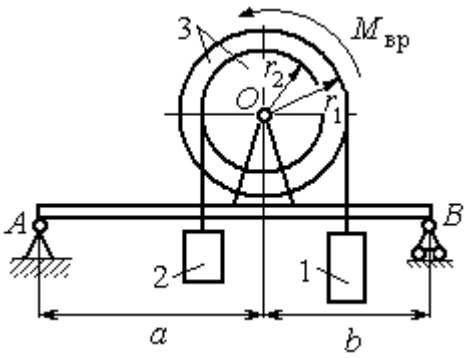

Рис. 6.7. Лебёдка на балке

Найти реакции опор балки во время движения груза, если радиусы ступенек барабана r_1 = 0,8 м, r_2 = 0,2 м, радиус инерции барабана относительно оси вращения i_3=0,6 м, масса груза 1 m_1 = 100 кг, противовеса 2 m_2 =30 кг, масса барабана m_1 = 50 кг, величина вращающего момента $M_{\text{вр}}$= 1050 Н·м, расстояния от крайних точек балки *A* и *B* до линии вертикального диаметра барабана *a* = 2 м, *b* = 1 м.

Решение

Выберем систему, включающую только барабан 3, грузы 1 и 2 и нити, связывающие грузы с барабаном (рис. 6.8). Внешние силы, действующие на эту систему, – пара сил, создающая вращающий момент $M_{\text{вр}}$, силы тяжести $\vec{P}_1$, $\vec{P}_2$, $\vec{P}_3$ грузов 1, 2 и барабана 3 и реакция $\vec{R}_O$ опоры барабана на шарнир в точке O. Натяжения нитей для данной системы являются внутренними и на рис. 6.8 не показаны.

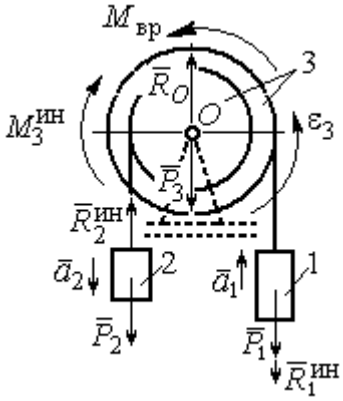

Рис. 6.8. Расчётная схема равновесия барабана

Приложим силы инерции. Направления главных векторов сил инерции $\vec{R}_1^{\text{ин}}$, $\vec{R}_2^{\text{ин}}$ и момента сил инерции $M_3^{\text{ин}}$ показаны на рис. 6.8.

Согласно принципу Даламбера, полученная система внешних сил и сил инерции является уравновешенной. Составим уравнения равновесия:

$$R_O + R_2^{\text{ин}} - P_2 - P_3 - P_1 - R_1^{\text{ин}} = 0;\ \ M_{\text{вр}} - M_3^{\text{ин}} - R_2^{\text{ин}} r_2 + P_2 r_2 - P_1 r_1 - R_1^{\text{ин}} r_1 = 0,$$

где $R_1^{\text{ин}} = m_1 a_1$, $R_2^{\text{ин}} = m_2 a_2$, $M_3^{\text{ин}} = J_{3O}\varepsilon_3$, $J_{3O} = m_3 i_3^2$.

Из второго уравнения с учётом кинематических соотношений: $\varepsilon_3 = \dfrac{a_1}{r_1}$ и $a_2 = \dfrac{r_2}{r_1} a_1$, найдём ускорение груза 1: $a_1 = \dfrac{r_1(M_{\text{вр}} + P_2 r_2 - P_1 r_1)}{m_3 i_3^2 + m_2 r_2^2 + m_1 r_1^2}$. Подставляя данные задачи, получим a_1 = 3,49 м/с^2.

Вычислим модули сил инерции $R_1^{\text{ин}} = m_1 a_1$=349 Н; $R_2^{\text{ин}} = m_2 a_2$ = 26,17 Н.

Подставляя модули сил инерции в первое уравнение условий равновесия, найдём реакцию опоры барабана на шарнир O:

$$R_O = -R_2^{\text{ин}} + P_2 + P_3 + P_1 + R_1^{\text{ин}} = 2088{,}63 \text{ Н}.$$

Для определения реакций опор балки AB выберем объектом равновесия саму балку (рис. 6.9). На балку действуют сила $\vec{R}'_O$ давления со стороны шарнира O, реакция шарнира в точке A (на рис. 6.9 разложенная на составляющие $\vec{R}_{Ax}$, $\vec{R}_{Ay}$) и реакция $\vec{R}_{By}$ опоры балки на шарнир в точке B. Составим уравнения равновесия балки:

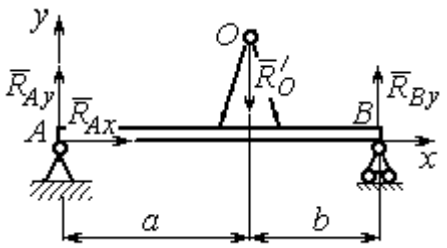

Рис. 6.9. Равновесие балки

$$\sum F_x = R_{Ax} = 0,\ \sum F_y = R_{Ay} - R'_O + R_{By} = 0,$$

$$\sum M_A(F) = R_{By}(a+b) - R'_O a = 0.$$

Решая систему с учётом того, что модули сил $\vec{R}'_O$ и $\vec{R}_O$ равны, найдём реакции опор балки: $R_{By} = R_O \dfrac{a}{a+b} = 1392{,}42$ Н; $R_{Ay} = R_O - R_{By} = 696{,}21$ Н.

Для сравнения реакции опор балки при неподвижном барабане $R_{By} = 1419{,}18$ Н, $R_{Ay} = 346{,}62$ Н.

Упражнение

Упражнение 6.1. Груз 1 соединён с грузом 2 нерастяжимой нитью, переброшенной через неподвижный блок (рис. 6.10). Опускаясь вниз, груз 2 перемещает груз 1 по горизонтальной поверхности призмы 3 без трения. Призма стоит на горизонтальной гладкой поверхности и упирается левым краем в выступ. Определить силу давления призмы на пол, если массы грузов 1, 2 и призмы 3 одинаковы и равны m. Массой нити и блока пренебречь.

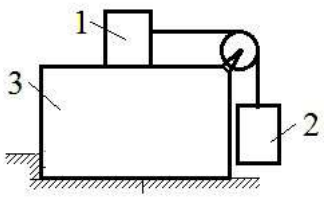

Рис. 6.10. Схема движения грузов в системе

6.2. Принцип возможных перемещений

Возможными перемещениями механической системы называют любую совокупность элементарных (бесконечно малых) перемещений точек системы из занимаемого в данный момент времени положения, которые допускаются всеми наложенными на систему связями.

Идеальными связями в механической системе называют такие связи, для которых сумма элементарных работ их реакций на любом возможном перемещении равна нулю.

Принцип возможных перемещений.

Если все приложенные к точкам системы внешние и внутренние силы разделить на **активные силы** и **реакции связей**, то для равновесия механической системы с идеальными связями необходимо и достаточно, чтобы сумма элементарных работ всех активных сил была равна нулю на любом возможном перемещении системы: $\sum \delta A(\vec{F}_k^{\text{акт}}) = 0$.

Примеры решения задач на применение принципа возможных перемещений

Задача 65. В талевом механизме барабан 1 состоит из двух соосных жестко связанных валов (рис. 6.11). При поднятии груза верхний трос барабана 1 наматывается на вал большего радиуса R_1, нижний – сматывается с вала меньшего радиуса r_1.

Какой вращающий момент M, постоянный по величине, нужно приложить к барабану, чтобы уравновесить груз весом P, прикреплённый в центре блока 4. Массами блоков и троса пренебречь.

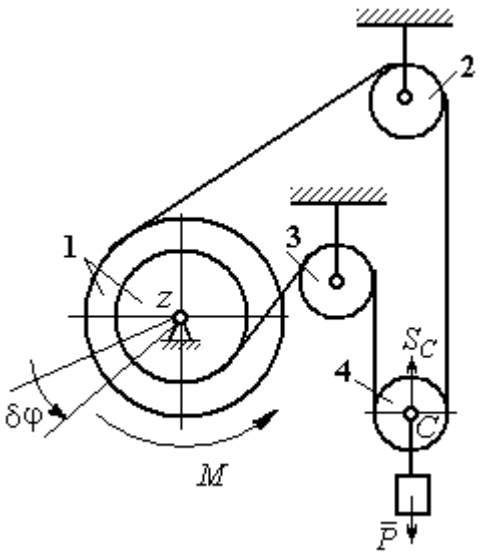

Рис. 6.11. Уравновешивание талевого механизма

Решение

Активными силами в системе являются сила тяжести груза $\vec{P}$ и уравновешивающий момент M. По принципу возможных перемещений для равновесия системы необходимо и достаточно выполнения условия:

$$\delta A(M) + \delta A(\vec{P}) = 0, \text{ или } M\delta\varphi_1 - P\delta S_C = 0.$$

где $\delta\varphi_1$ и δS_C – возможные перемещения барабана и груза.

Найдём связь между перемещениями $\delta\varphi_1$ и δS_C. Предположим, в механизме осуществляется подъём груза. На рис. 6.12 показано построение мгновенного центра скоростей блока 4 – точки *K*. Здесь скорость точки *A* блока 4 (рис. 6.12) равна скорости точек обода малого вала барабана 1, а скорость точки *B* – скорости точек обода большого вала. Составим пропорцию $\frac{V_B}{V_A}=\frac{BK}{AK}=\frac{r_4+CK}{r_4-CK}$, где r_4 – радиус блока 4 (см. рис.6.12). Подставляя выражения для скоростей точек *A* и *B* $V_A=\omega_1 r_1$, $V_B=\omega_1 R_1$, найдём расстояние: $CK=\frac{(R_1-r_1)r_4}{R_1+r_1}$.

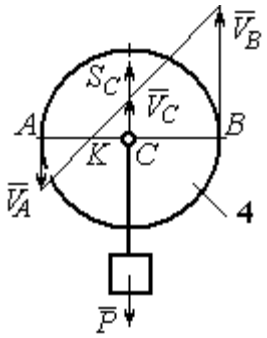

Рис. 6.12. Распределение скоростей точек блока 4

Угловая скорость блока 4 $\omega_4=\frac{V_B}{r_4+CK}=\frac{\omega_1(R_1+r_1)}{2r_4}$. Скорость его центра: $V_C=\omega_4\cdot CK=\frac{\omega_1(R_1-r_1)}{2}$. Выразим соотношение между скоростью точки *C* и угловой скоростью барабана 1 в дифференциальной форме: $dS_C=d\varphi_1\frac{(R_1-r_1)}{2}$. Поскольку действительное перемещение является одним из возможных (т. е. $ds=\delta s$, $d\varphi=\delta\varphi$), получим связь между возможными перемещениями барабана 1 и груза: $\delta S_C=\frac{\delta\varphi_1(R_1-r_1)}{2}$.

Подставляя найденное соотношение в уравнение принципа возможных перемещений, представим его в окончательном виде: $M\delta\varphi_1-P\frac{\delta\varphi_1(R_1-r_1)}{2}=0$, откуда найдём значение уравновешивающего момента: $M=\frac{P(R_1-r_1)}{2}$.

Задача 66. Брус 1 весом $P_1 = P$ лежит на цилиндрическом катке 2 и на блоке 3 одинаковых радиусов r, и одинакового веса $P_2 = P_3 = 2P$ (рис. 6.13). Каток 2 катится без проскальзывания по наклонной плоскости с углом наклона 30º к горизонту. Блок 3 вращается вокруг неподвижной оси z и к нему приложена пара сил с моментом $M = Pr$. Каток и блок расположены так, что брус 1 параллелен наклонной плоскости.

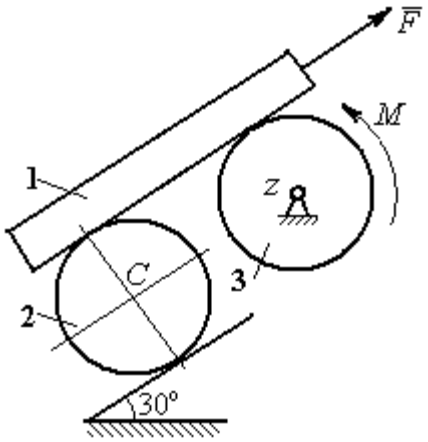

Рис. 6.13. Равновесие механической системы

Какую силу F, параллельную наклонной плоскости, нужно приложить к брусу 1, чтобы удержать его в равновесии. Скольжение между брусом и катком, брусом и блоком отсутствует.

Решение

Рассмотрим механизм, состоящий из бруса 1, катка 2 и блока 3. Активными силами, действующими на механизм, являются силы тяжести $\vec{P}_1$, $\vec{P}_2$ и $\vec{P}_3$ бруса, катка и блока, пара сил с моментом M, приложенная к блоку 3, и сила $\vec{F}$, приложенная к брусу. Связи в механизме идеальные, так как работа реакции $\vec{N}_2$ опоры катка 2 на плоскость, работа силы $\vec{F}_{сц}$ сцепления катка с плоскостью и работа реакции шарнира блока 3 при любом перемещении системы равны нулю. Направления векторов сил в системе показаны на рис. 6.14.

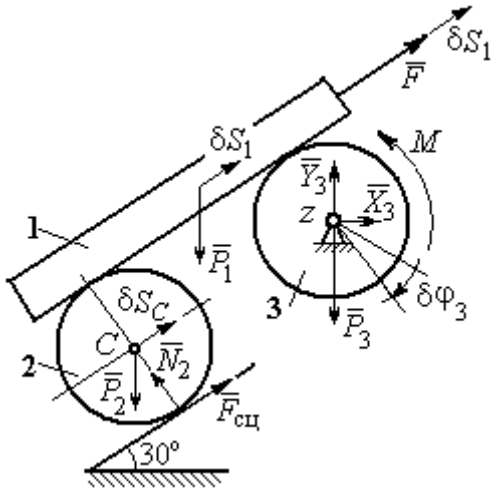

Рис. 6.14. Расчётная схема применения принципа возможных перемещений

Придадим системе возможное перемещение, сдвинув брус 1 на расстояние δS_1 вдоль линии действия силы $\vec{F}$, вверх по наклонной плоскости. Тогда

центр катка 2 переместится на расстояние δS_C, а блок 3 повернётся на элементарный угол $\delta\varphi_3$ (см. рис. 6.14).

Для определения условий равновесия применим к системе принцип возможных перемещений. Получим уравнение:

$$-P_1\delta S_1\cos 60^\circ - P_2\delta S_C\cos 60^\circ - M\delta\varphi_3 + F\delta S_1 = 0.$$

Выразим все перемещения через перемещение бруса δS_1. Допустим, скорость бруса равна V_1. Тогда $V_C = \frac{V_1}{2}$, и, следовательно, $\delta S_C = \frac{\delta S_1}{2}$.

Угловая скорость блока 3 $\omega_3 = \frac{V_1}{r}$, отсюда $\delta\varphi_3 = \frac{\delta S_1}{r}$.

Подставляя найденные соотношения в уравнение принципа возможных перемещений с учётом данных задачи, находим $F = 2P$.

Задача 67. Уравновешивание роликового катка 3 с противовесом 1 осуществляется с помощью пары сил с моментом *M*, приложенных к блоку 2. Каток состоит из двух соосных жестко связанных дисков (рис. 6.15) радиусов *r* и *R* = 2*r* с общей массой 3*m*. Масса груза 1 равна *m*. При движении каток катится без скольжения по вертикальной поверхности, касаясь её диском меньшего радиуса. Вертикальная пружина с закреплённым верхним концом своим нижним концом удерживает каток за центр масс. Жесткость пружины $c = mg / r$.

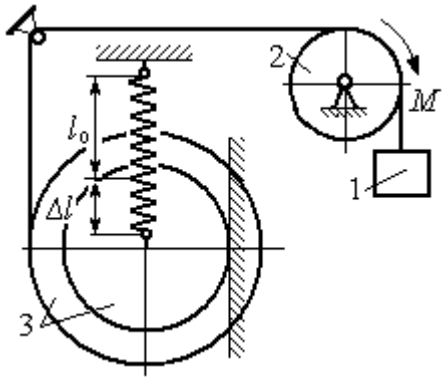

Рис. 6.15. Уравновешивание роликового катка

Какой величины уравновешивающий момент *M* приложен к блоку 2, если при равновесии катка пружина растянулась относительно недеформированного состояния на величину $\Delta l = r$.

Решение

Рассмотрим механическую систему, состоящую из груза 1, блока 2 и катка 3. Активными силами, действующими на механизм, являются силы тяжести $\vec{P}_1$, $\vec{P}_2$ и $\vec{P}_3$ – груза, блока и катка, пара сил с моментом M, приложенная к блоку 2, и сила $\vec{F}_{\text{упр}}$ упругости пружины, приложенная к центру катка. Реакциями связей в механизме являются: сила $\vec{F}_{\text{сц}}$ сцепления катка с плоскостью и реакция $\vec{R}_2$ шарнира блока 2. Реакция $\vec{N}_2$ опоры катка 2 на вертикальную плоскость равна нулю (на рис. 6.16 не показана).

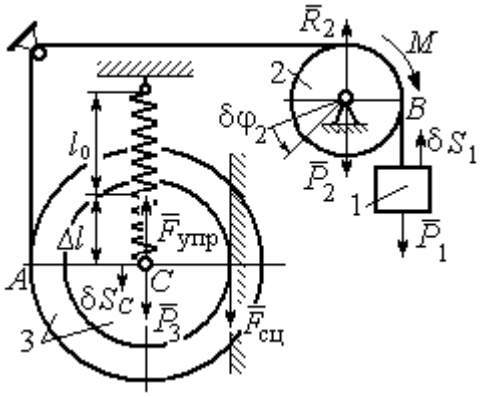

Рис. 6.16. Расчётная схема уравновешивания ролика

Допустим, система находится в равновесии. Дадим центру катка возможное перемещение δS_C, направленное вертикально вниз. При этом блок 2 повернётся на угол $\delta\varphi_2$, а груз 1 получит бесконечно малое перемещение δS_1. Направления возможных перемещений показаны на рис. 6.16.

Составим уравнение принципа возможных перемещений:

$$P_3\delta S_C - F_{\text{упр}}\delta S_C + M\delta\varphi_2 - P_1\delta S_1 = 0,$$

где сила упругости в положении равновесия системы $F_{\text{упр}} = c\Delta l$.

Выразим перемещения $\delta\varphi_2$, δS_1 блока 2 и груза 1 через перемещение центра катка δS_C. Предположим, при возможном перемещении скорость центра масс катка равна V_C. Скорость груза 1 равна скорости точки A на ободе большого диска катка: $V_1 = V_A = \dfrac{R+r}{r}V_C$. Здесь учтено, что точка касания катка

с вертикальной поверхностью является его мгновенным центром скоростей. Угловая скорость блока 2 $\omega_2 = \dfrac{V_A}{r} = \dfrac{R+r}{r^2} V_C$.

Представляя кинематические соотношения в дифференциальном виде, получим необходимые связи между возможными перемещениями:

$$\delta S_1 = \frac{R+r}{r}\delta S_C = 3\delta S_C; \quad \delta\varphi_2 = \frac{R+r}{r^2}\delta S_C = \frac{3\delta S_C}{r}.$$

Окончательно уравнение принципа возможных перемещений выражается в виде: $P_3\delta S_C - c\Delta l\delta S_C + M\dfrac{3\delta S_C}{r} - P_1 3\delta S_C = 0$. Величина уравновешивающего момента $M = \dfrac{1}{3}mgr$.

Упражнения

Упражнение 6.2. Штамповка деталей осуществляется при помощи рычажного пресса (рис. 6.17). Найти соотношение между силой F, приложенной к внешнему рычагу, и силой Q, сжимающей деталь A вдоль центральной оси.

Длины рычагов a, b, c, d показаны на рис. 6.17.

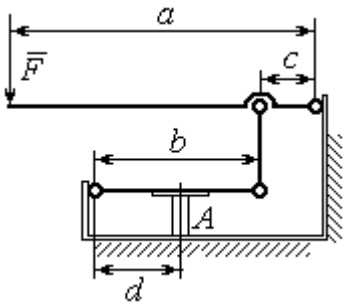

Рис. 6.17. Рычажный пресс

Упражнение 6.3. Конструкция состоит из двух валов, находящихся во внешнем зацеплении, и двух грузов, удерживающихся нитями, намотанными валы (рис. 6.18).

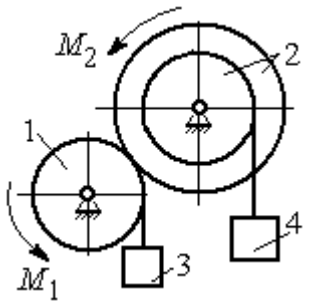

Рис. 6.18. Схема уравновешивания валов

Радиус вала 1 $R_1 = r$. Вал 2 состоит из двух барабанов, жестко скреплённых на одной оси. Радиусы барабанов: $R_2 = 3r$, $r_2 = r$.

Найти величину уравновешивающего момента M_2, приложенного к валу 2, если к валу 1 приложена пара сил с моментом $M_1 = 2Pr$, а грузы 3 и 4 одинакового веса P.

6.3. Общее уравнение динамики

При движении механической системы с идеальными связями в каждый момент времени сумма элементарных работ активных сил и сил инерции на любом возможном перемещении равна нулю:

$$\sum \delta A(\vec{F}_k^{\text{акт}}) + \sum \delta A(\vec{R}_k^{\text{и}}) = 0,$$

где $\delta A(\vec{F}_k^{\text{акт}})$, $\delta A(\vec{R}_k^{\text{и}})$ – элементарные работы активных сил и сил инерции, приложенных к точкам системы на её возможном перемещении.

При вычислении элементарных работ активных сил и сил инерции используют обычные формулы для вычисления работы сил на элементарном перемещении точек их приложения.

Примеры решения задач на применение общего уравнения динамики

Задача 68. Механическая система включает груз 1, ступенчатый диск 2 (каток), катящийся ступенькой по неподвижному рельсу, и однородный диск 3 (блок), вращающийся вокруг неподвижной оси, соединённых нерастяжимыми нитями (рис. 6.19). Качение ступенчатого диска происходит без скольжения. К грузу 1 приложена сила $\vec{F}$ под углом 30° к горизонтальному направлению движения груза. К блоку 3 приложена пара сил с моментом M. Найти закон движения центра масс катка 2 и реакцию шарнира блока 3 в момент времени t = 1 с, если P_1 = 10 Н; P_2 = 20 Н; P_3 = 15 Н; $F = 5(t+1)$ Н; $M = 3(1+2t)$ Н·м; R_2 = 0,8 м; r_2 = 0,2 м; R_3 = 0,4 м; момент инерции катка 2 относительно оси, проходящей через центр масс перпендикулярно плоскости движения, i_{2C} = 0,6 м.

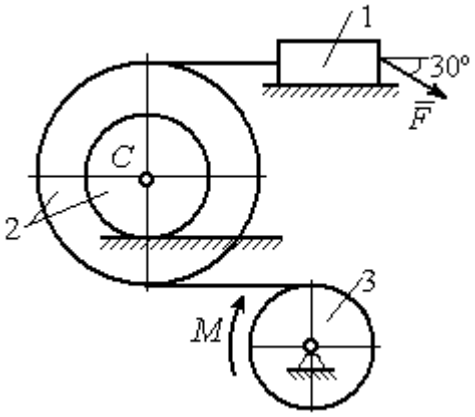

Рис. 6.19. Схема движения механической системы

Решение

В рассматриваемой механической системе активными силами являются силы тяжести $\vec{P}_1$, $\vec{P}_2$, $\vec{P}_3$, сила $\vec{F}$ и пара сил с моментом M (рис. 6.20).

Реакциями связей являются нормальные реакции опор: $\vec{N}_1$, $\vec{N}_2$, сила сцепления катка 2 с неподвижной поверхностью $\vec{F}_{сц}$ и реакция шарнира O блока 3 (на рис. 6.20 реакция показана в виде разложения на составляющие $\vec{X}_3$, $\vec{Y}_3$). Связи идеальные, так как скольжение груза 1 происходит по гладкой поверхности, качение диска 2 без проскальзывания, а ось вращения блока 3 неподвижна.

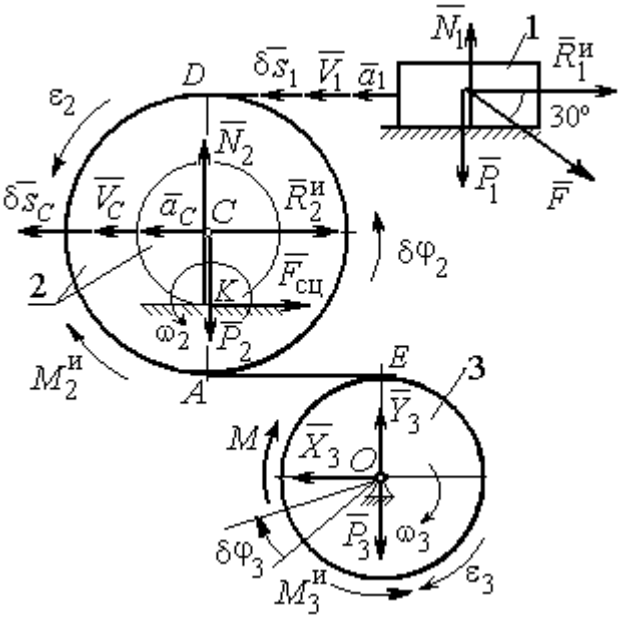

Рис. 6.20. Расчётная схема исследования движения механической системы

Предположим, система движется так, что блок 3 вращается с угловой скоростью ω_3 и угловым ускорением ε_3 в направлении поворота, создаваемого моментом M. Соответствующие направления скорости $\vec{V}_C$ и ускорения $\vec{a}_C$ центра масс катка 2, его угловой скорости ω_2 и ускорения ε_2, а также направление скорости $\vec{V}_1$ и ускорения $\vec{a}_1$ груза 1 показаны на рис. 6.20.

Присоединим к телам системы силы инерции. Главные векторы $\vec{R}_1^{и}$, $\vec{R}_2^{и}$ сил инерции груза 1 и катка 2 приложены в центрах масс груза и катка и направлены в сторону, противоположную ускорениям $\vec{a}_1$ и $\vec{a}_C$. Главные моменты $\vec{M}_2^{и}$, $\vec{M}_3^{и}$ сил инерции катка 2 и блока 3 направлены в сторону, противоположную угловым ускорениям ε_2 и ε_3.

Главные векторы и главные моменты сил инерции показаны на рис. 6.20.

Для механической системы с идеальными связями общее уравнение динамики имеет вид:

$$\sum \delta A(\vec{F}_k^{\text{акт}}) + \sum \delta A(\vec{R}_k^{\text{и}}) = 0 .$$

Угловая скорость катка 2 $\omega_2 = \dfrac{V_C}{CK} = \dfrac{V_C}{r_2}$. Здесь учтено, что в точке K находится мгновенный центр скоростей катка (см. рис. 6.20). Скорость точки E блока 3 равна скорости точки A катка 2 (см. рис. 6.20):

$$V_E = V_A = \omega_2 \cdot AK = \omega_2 (R_2 - r_2) = V_C \frac{R_2 - r_2}{r_2} .$$

Угловая скорость блока 3 $\omega_3 = \dfrac{V_E}{R_3} = V_C \dfrac{(R_2 - r_2)}{R_3 r_2}$.

Скорость груза 1 равна скорости точки D катка 2:

$$V_1 = V_D = \omega_2 \cdot DK = \omega_2 (R_2 + r_2) = V_C \frac{(R_2 + r_2)}{r_2} .$$

Соотношения между ускорениями определяются путем дифференцирования установленных кинематических равенств:

$$a_1 = a_C \frac{(R_2 + r_2)}{r_2}, \quad \varepsilon_2 = \frac{a_C}{r_2}, \quad \varepsilon_3 = a_C \frac{(R_2 - r_2)}{R_3 r_2} .$$

Если выразить скоростные кинематические соотношения в дифференциальном виде, то, полагая действительное перемещение возможным (т. е. $ds = \delta s$, $d\varphi = \delta\varphi$), получим соотношения между перемещениями:

$$\delta s_1 = \delta s_C \frac{(R_2 + r_2)}{r_2}, \ \delta\varphi_2 = \frac{\delta s_C}{r_2}, \ \delta\varphi_3 = \delta s_C \frac{(R_2 - r_2)}{R_3 r_2} .$$

Найдем элементарные работы активных сил.

Работы сил тяжести груза 1 и катка 2 равны нулю, так как перемещения точек приложения сил перпендикулярны векторам сил.

Работа силы тяжести блока 3 также равна нулю, поскольку точка прило-

жения силы тяжести блока 3 не перемещается:

$$\delta A(\vec{P}_1) = P_1 \delta s_1 \cos 90^\circ = 0;\ \ \delta A(\vec{P}_2) = P_2 \delta s_C \cos 90^\circ = 0;\ \delta A(\vec{P}_3) = 0.$$

Работу совершают только пара сил с моментом M и сила $\vec{F}$:

$$\delta A(\vec{M}) = M\delta\varphi_3 = M\delta s_C \frac{(R_2 - r_2)}{R_3 r_2};$$

$$\delta A(\vec{F}) = F\delta s_1 \cos 150^\circ = -F\delta s_C \frac{(R_2 + r_2)}{r_2}\cos 30^\circ.$$

В результате сумма элементарных работ активных сил:

$$\sum \delta A(\vec{F}_k^{\text{акт}}) = \delta A(\vec{M}) + \delta A(\vec{F}) =$$

$$= M\delta s_C \frac{(R_2 - r_2)}{R_3 r_2} - F\delta s_C \frac{(R_2 + r_2)}{r_2}\cos 30^\circ = (0{,}85 + 23{,}35t)\delta s_C.$$

Определим модули главных векторов и главных моментов сил инерции:

$$R_1^{\text{и}} = m_1 a_1 = \frac{P_1}{g}\frac{(R_2 + r_2)}{r_2} a_C,\ \ R_2^{\text{и}} = m_2 a_C = \frac{P_2 a_C}{g};$$

$$M_2^{\text{и}} = J_{2C}\varepsilon_2 = \frac{P_2}{g} i_{2C}^2 \frac{a_C}{r_2};$$

$$M_3^{\text{и}} = J_{3O}\varepsilon_3 = \frac{P_3 R_3}{2g}\frac{(R_2 - r_2)}{r_2} a_C,$$

где J_{2C} – момент инерции катка 2 относительно оси, проходящей через его центр масс перпендикулярно плоскости движения, $J_{2C} = m_2 i_{2C}^2$; i_{2C} – радиус инерции катка; J_{3O} – осевой момент инерции блока 3, $J_{3O} = \frac{m_3 R_3^2}{2}$.

Найдем элементарные работы сил инерции:

$$\delta A(\vec{R}_1^{\text{и}}) = -R_1^{\text{и}}\delta s_1 = -\frac{P_1 (R_2 + r_2)^2 a_C}{g r_2^2}\delta s_C;$$

$$\delta A(\vec{R}_2^{\text{и}}) = -R_2^{\text{и}}\delta s_C = -\frac{P_2 a_C}{g}\delta s_C;$$

$$\delta A(\vec{M}_2^{\text{и}}) = -M_2^{\text{и}}\delta\varphi_2 = -\frac{P_2 i_2^2 a_C}{g r_2^2}\delta s_C;$$

$$\delta A(\vec{M}_3^{\text{и}}) = -M_3^{\text{и}}\delta\varphi_3 = -\frac{P_3(R_2 - r_2)^2 a_C}{2 g r_2^2}\delta s_C.$$

Сумма элементарных работ сил инерции:

$$\sum\delta A(\vec{R}_k^{\text{и}}) = -\frac{P_1(R_2 + r_2)^2 a_C}{g r_2^2}\delta s_C - \frac{P_2 a_C}{g}\delta s_C - \frac{P_2 i_2^2 a_C}{g r_2^2}\delta s_C -$$

$$-\frac{P_3(R_2 - r_2)^2 a_C}{2 g r_2^2}\delta s_C = -52{,}75\, a_C \delta s_C, \text{ где } g = 9{,}81 \text{ м/с}^2.$$

С учетом проделанных вычислений общее уравнение динамики принимает вид: $\sum\delta A(\vec{F}_k^{\text{акт}}) + \sum\delta A(\vec{R}_k^{\text{и}}) = (0{,}85 + 23{,}35t)\delta s_C - 52{,}75\, a_C \delta s_C = 0$, откуда найдём ускорение центра масс катка 2 как функцию времени:

$$a_C(t) = 0{,}02 + 0{,}45t.$$

Представляя ускорение a_C в виде второй производной координаты движения центра масс $a_C = \ddot{s}_C$, получим дифференциальное уравнение $\ddot{s}_C = 0{,}02 + 0{,}45t$. Дважды проинтегрировав это уравнение с нулевыми начальными условиями, найдём закон движения центра масс:

$$s_C = 0{,}01t^2 + 0{,}075t^3.$$

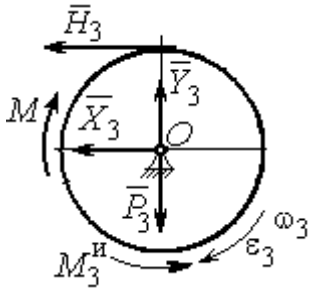

Рис. 6.21. Вращение блока 3

Рассмотрим вращательное движение блока 3, освободив его от связей. На блок действуют сила тяжести $\vec{P}_3$, реакция подшипника, разложенная на составляющие $\vec{X}_3$, $\vec{Y}_3$, пара сил с моментом M и реакция нити $\vec{H}_3$ (рис. 6.21). Присоединим к блоку 3 силы инерции. При вращательном движении блока вокруг оси, проходящей через центр масс, главный вектор сил инерции равен ну-

лю. Главный момент сил инерции $M_3^{\text{и}}$ направлен в сторону, противоположную угловому ускорению блока 3.

По принципу Даламбера система сил, приложенных к блоку 3, включая силы инерции, находится в равновесии. Составим уравнение равновесия в виде равенства нулю суммарного момента всех сил относительно оси вращения: $M - H_3 R_3 - M_3^{\text{и}} = 0$, откуда найдём реакцию нити: $H_3 = \dfrac{M}{R_3} - \dfrac{M_3^{\text{и}}}{R_3}$. Подставляя в уравнение величину модуля главного момента сил инерции блока 3 $M_3^{\text{и}}(1) = 0{,}7$ Н·м и значение момента, приложенного к блоку 3, в момент времени $t = 1$ с, $M(1) = 9$ Н·м найдём реакцию нити $H_3(1) = 20{,}75$ Н.

Уравнения равновесия, составленные в виде проекций сил на вертикальную и горизонтальную оси (см. рис. 6.21), имеют вид:

$$X_3 + H_3 = 0,\ Y_3 - P_3 = 0.$$

Составляющие реакции шарнира блока 3 в момент времени $t = 1$ с: $X_3 = -20{,}75$ Н, $Y_3 = 15$ Н. Полная реакция шарнира $R_3 = \sqrt{X_3^2 + Y_3^2} = 25{,}6$ Н.

Задача 69. Груз 2 весом P_2, поднимаемый лебёдкой (рис. 6 22), подвешен в центре подвижного блока 3 весом P_3. Нерастяжимая нить одним концом прицеплена к грузу 1 весом P_1, лежащему на наклонной плоскости. Другой конец, переброшенный через невесомый блок B, охватывает снизу подвижный блок 3 радиуса r и закреплён в вертикальном положении. К грузу 1 приложена сила $\vec{F}$, направленная вдоль наклонной плоскости.

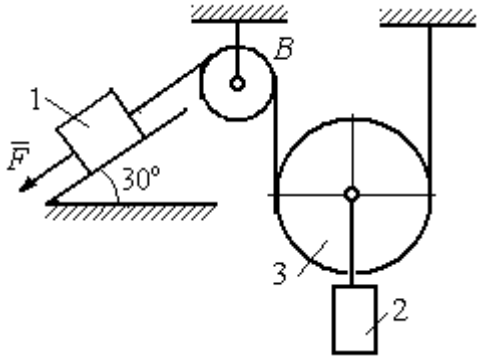

Рис. 6.22. Схема подъёмного устройства

Найти закон движения поднимаемого груза, если $P_1 = P_3 = P$, $P_2 = 3P$, $F = 2P$ и движение началось из состояния покоя.

Решение

Применим к решению задачи общее уравнение динамики. В данной механической системе активными силами являются силы тяжести $\vec{P}_1$, $\vec{P}_2$, $\vec{P}_3$ и сила $\vec{F}$ (рис. 6.23). Реакциями связей являются реакция шарнира блока *B* и реакция опоры груза 1 (на рис. 6.23 не показаны). Связи идеальные, так как работа реакций связей равна нулю.

Предположим, груз 1 спускается вниз по наклонной плоскости с ускорением a_1. Приложим к телам системы силы инерции. Главные вектора сил инерции $\vec{R}_1^{\text{ин}}$ и $\vec{R}_2^{\text{ин}}$ грузов 1 и 2, движущихся поступательно, приложены в центрах масс грузов и направлены противоположно векторам ускорений тел. Главный вектор $\vec{R}_3^{\text{ин}}$ сил инерции блока 3 приложен в центре масс блока 3 и направлен противоположно вектору ускорения его центра масс. Главный момент сил инерции $M_3^{\text{ин}}$ относительно оси, проходящей через центр масс блока 3 перпендикулярно плоскости движения, направлен в сторону, противоположную направлению углового ускорения блока 3, совпадающего с направлением углового движения. Направления главных векторов и главного момента сил инерции тел показаны на рис. 6.23.

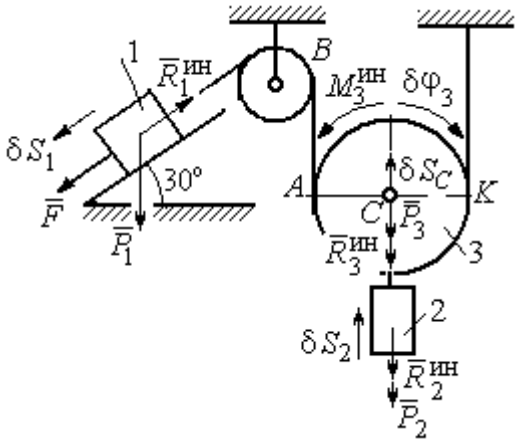

Рис.6.23. Активные силы и силы инерции, приложенные к системе

Дадим системе возможное перемещение, при котором груз 1 спустился вниз по наклонной плоскости на расстояние δS_1. В соответствии с приложенными в системе связями центр масс подвижного блока 2 и груз 2 переместились вверх на высоту δS_C, а сам блок повернулся на угол $\delta\varphi_3$ (см. рис. 6.23).

Составим общее уравнение динамики $\sum \delta A(\vec{F}_k^{\text{акт}}) + \sum \delta A(\vec{R}_k^{\text{и}}) = 0$. Получим

$$F\delta S_1 + P_1 \delta S_1 \cos 60° - P_2 \delta S_2 - P_3 \delta S_C -$$

$$- R_1^{\text{ин}} \delta S_1 - R_2^{\text{ин}} \delta S_C - R_3^{\text{ин}} \delta S_C - M_3^{\text{ин}} \delta \varphi_3 = 0,$$

где модули сил инерции $R_1^{\text{ин}} = m_1 a_1$, $R_2^{\text{ин}} = m_2 a_2$, $R_3^{\text{ин}} = m_3 a_C$, $M_3^{\text{ин}} = \dfrac{m_3 r^2}{2} \varepsilon_3$.

Выразим перемещение δS_2 и ускорение a_2 груза 2, а также поворот $\delta \varphi_3$ и угловое ускорение ε_3 подвижного блока 3 через перемещение δS_1 и ускорение a_1 груза 1.

Угловая скорость блока 3 $\omega_3 = \dfrac{V_A}{AK} = \dfrac{V_1}{2r}$. Здесь учтено, что точка K блока 3 является его мгновенным центром скоростей. Тогда, элементарный поворот блока $\delta \varphi_3 = \dfrac{\delta S_1}{2r}$, а его угловое ускорение $\varepsilon_3 = \dfrac{a_1}{2r}$.

Скорость центра масс блока 3 и скорость груза 2: $V_2 = V_C = \dfrac{V_1}{2}$. Из этого равенства следует, что: $\delta S_2 = \delta S_C = \dfrac{\delta S_1}{2}$, $a_2 = a_C = \dfrac{a_1}{2}$.

Подставляя найденные соотношения в общее уравнение динамики с учётом данных задачи, окончательно получим уравнение: $\dfrac{1}{2} P \delta S_1 = \dfrac{17}{8g} P a_1 \delta S_1$. Отсюда $a_1 = \dfrac{4}{17} g = 0{,}23g$. Ускорение груза 2, $a_2 = \dfrac{a_1}{2} = 0{,}12g$.

Представим ускорение груза 2 в виде второй производной координаты его движения. Получим дифференциальное уравнение: $\ddot{S}_2 = 0{,}12g$. Дважды проинтегрировав его с нулевыми начальными условиями, найдём закон движения груза: $S_2 = 0{,}06gt^2$.

Задача 70. Грузы 1 и 2 весом $P_1 = 20$ Н и $P_2 = 30$ Н привязаны к нерастяжимой нити. Нить переброшена через неподвижные блоки B и D и охватывает снизу подвижный блок 3 весом $P_3 = 40$ Н (рис. 6.24). Определить ускорения грузов 1 и 2 и центра масс блока 3. Весом неподвижных блоков B и D пренебречь.

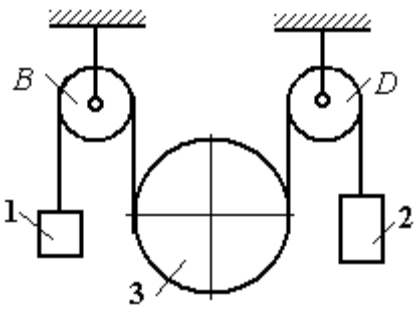

Рис. 6.24. Механическая система с двумя степенями свободы

Решение

В данной механической системе активными силами являются силы тяжести $\vec{P}_1$, $\vec{P}_2$, $\vec{P}_3$ (рис. 6.25), а реакциями связей – реакции шарниров блоков B и D. Связи идеальные, так как оси вращения блоков B и D неподвижны.

Применим к решению задачи общее уравнение динамики. Система имеет две степени свободы. В этом случае общее уравнение динамики необходимо составлять для каждого из независимых перемещений.

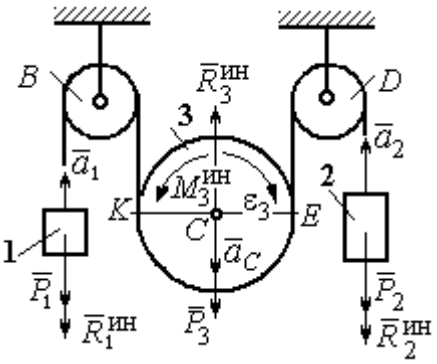

Рис.6.25. Активные силы и силы инерции, приложенные к системе

Предположим, система движется так, что оба груза 1 и 2 равноускоренно перемещаются вверх. Скорости грузов $\vec{V}_1$, $\vec{V}_2$, ускорения – $\vec{a}_1$ и $\vec{a}_2$. Блок 3 опускается вниз с ускорением центра $\vec{a}_C$, вращается и имеет угловое ускорение ε_3, направленное по ходу часовой стрелки (см. рис. 6.25).

Приложим к телам системы силы инерции (см. рис. 6.25). Модули сил инерции: $R_1^{ин} = m_1 a_1$, $R_2^{ин} = m_2 a_2$, $R_3^{ин} = m_3 a_C$. Главный момент сил инерции блока 3 $M_3^{ин} = J_{3C}\varepsilon_3$, где осевой момент инерции $J_{3C} = \dfrac{m_3 r^2}{2}$. Направления векторов сил и моментов сил инерции показаны на рис. 6.25.

Для вычисления углового ускорения блока 3 воспользуемся векторным представлением ускорения точки при плоскопараллельном движении тела. Выберем точку K за полюс. Ускорение точки E определяется равенством $\vec{a}_E = \vec{a}_K + \vec{a}^{\,n}_{EK} + \vec{a}^{\,\tau}_{EK}$, где $\vec{a}_K$ – ускорение полюса K; $\vec{a}^{\,n}_{EK}$, $\vec{a}^{\,\tau}_{EK}$ – нормальная и касательная составляющие ускорения точки E при вращении блока 3 вокруг полюса K (рис. 6.26). Спроектируем векторное равенство на вертикальную ось $E\tau$. Получим: $a_{E\tau} = a_{K\tau} + a^{\tau}_{EK}$, где $a_{E\tau}$ и $a_{K\tau}$ – проекции ускорений точек E и K на вертикальную ось.

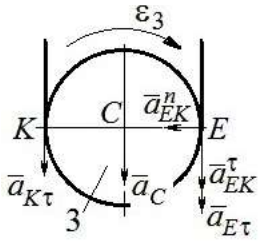

Рис. 6.26. Схема вычисления углового ускорения блока 3

Поскольку модуль ускорения точки K нити равен модулю ускорения груза 1, то $a_{K\tau} = a_1$. Модуль ускорения точки E нити равен модулю ускорения груза 2 и $a_{E\tau} = a_2$. Так как $a^{\tau}_{EK} = \varepsilon_3 AK = \varepsilon_3 2r$, то $\varepsilon_3 = \dfrac{a_{E\tau} - a_{K\tau}}{2r} = \dfrac{a_2 - a_1}{2r}$.

Составляя такое же векторное уравнение для определения ускорения центра масс блока 3 (точки C) и проектируя его на вертикальную ось, найдём:

$$a_C = a_{K\tau} + a^{\tau}_{CK} = a_1 + \varepsilon_3 r = \frac{a_2 + a_1}{2}.$$

Выберем в качестве независимых координат s_1, s_2 – положения грузов 1 и 2, отсчитываемые от неподвижных осей вращения блоков B и D. Возможные перемещения грузов обозначим δs_1 и δs_2.

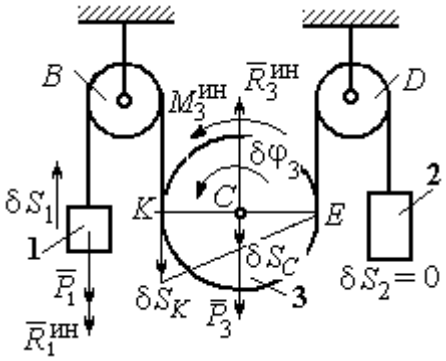

Рис.6.27. Движение системы при перемещении груза 1.

Дадим системе возможное перемещение, при котором груз 1 поднимается вверх на расстояние δs_1, а груз 2 – неподвижен. При таком движении нить, соединяющая груз 2 с блоком 3, неподвижна вплоть до точки E (рис. 6.27).

Вращение блока 3 происходит против направления хода часовой стрелки. Точка E является мгновенным центром скоростей блока 3, и угловая скорость блока $\omega_3 = \dfrac{V_K}{2r} = \dfrac{V_1}{2r}$. Скорость центра масс блока $V_C = \dfrac{1}{2}V_1$. Тогда элементарный поворот блока 3 $\delta\varphi_3 = \dfrac{\delta s_1}{2r}$ и элементарное перемещения центра масс $\delta s_C = \dfrac{1}{2}\delta s_1$.

На данном возможном перемещении работу совершают как активные силы – силы тяжести $\vec{P}_1$ и $\vec{P}_3$ груза 1 и блока 3, так и силы инерции – $\vec{R}_1^{\text{ин}}$, $\vec{R}_3^{\text{ин}}$ и пара сил инерции с моментом $M_3^{\text{ин}}$.

Составим общее уравнение динамики:

$$\sum \delta A\left(\vec{F}_k^{\text{акт}}\right) + \sum \delta A\left(\vec{R}_k^{\text{ин}}\right) = -P_1\delta s_1 + P_3\delta s_C - R_1^{\text{ин}}\delta s_1 - R_3^{\text{ин}}\delta s_C + M_3^{\text{ин}}\delta\varphi_3 = 0.$$

Здесь работа сил инерции

$$R_1^{\text{ин}}\delta s_1 = m_1 a_1 \delta s_1, \quad R_3^{\text{ин}}\delta s_C = m_3 a_C \delta s_C = \frac{P_3}{g}\left(\frac{a_1 + a_2}{2}\right)\cdot\frac{1}{2}\delta s_1;$$

$$M_3^{\text{ин}}\delta\varphi_3 = J_{3C}\varepsilon_3\delta\varphi_3 = \frac{P_3 r^2}{2g}\cdot\frac{a_2 - a_1}{2r}\cdot\frac{\delta s_1}{2r}.$$

В результате общее уравнение динамики представляется выражением

$$-P_1\delta s_1 + \frac{1}{2}P_3\delta s_1 - \frac{P_1}{g}a_1\delta s_1 - \frac{P_3}{g}\left(\frac{a_1 + a_2}{2}\right)\cdot\frac{1}{2}\delta s_1 + \frac{P_3 r^2}{2g}\cdot\frac{a_2 - a_1}{2r}\cdot\frac{\delta s_1}{2r} = 0,$$

которое преобразуется к виду:

$$(3P_3 + 8P_1)a_1 + P_3 a_2 = (4P_3 - 8P_1)g.$$

Дадим системе другое независимое возможное перемещение, при котором груз 2 движется вверх ($\delta s_2 \neq 0$), а груз 1 неподвижен ($\delta s_1 = 0$).

При этом перемещении нить, соединяющая груз 1 и блок 3 неподвижна вплоть до точки K (рис. 6.28). Вращение блока 3 происходит по направлению хода часовой стрелки. Точка K является мгновенным центром скоростей бло-

ка 3. Тогда $\omega_3 = \frac{V_E}{2r} = \frac{V_2}{2r}$ и скорость центра масс блока $V_C = \frac{1}{2}V_2$. Элементарный поворот блока 3 $\delta\varphi_3 = \frac{\delta s_2}{2r}$ и перемещение центра масс $\delta s_C = \delta s_E = \frac{1}{2}\delta s_2$.

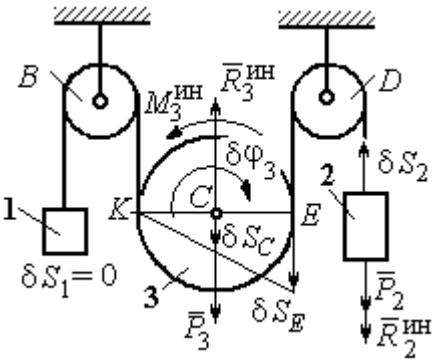

Рис. 6.28. Движение системы при перемещении груза 2

При таком движении работу совершают силы тяжести $\vec{P}_2$ и $\vec{P}_3$, силы инерции $\vec{R}_2^{ин}$, $\vec{R}_3^{ин}$ и пара сил с моментом $M_3^{ин}$.

Составим общее уравнение динамики на возможном перемещении δs_2 (см. рис. 6.28):

$$-P_2\delta s_2 - R_2^{ин}\delta s_2 + P_3\delta s_C - R_3^{ин}\delta s_C - M_3^{ин}\delta\varphi_3 = 0,$$

которое преобразуется к виду

$$-P_2\delta s_2 - \frac{P_2}{g}a_2\delta s_2 + \frac{1}{2}P_3\delta s_2 - \frac{P_3}{g}\left(\frac{a_1+a_2}{2}\right)\frac{1}{2}\delta s_2 - \frac{P_3 r^2}{2g}\left(\frac{a_2-a_1}{2r}\right)\frac{\delta s_2}{2r} = 0$$

или к виду

$$(8P_2 + 3P_3)a_2 + P_3 a_1 = (4P_3 - 8P_2)g.$$

Подставляя данные задачи в оба уравнения динамики, соответствующие независимым перемещениям δs_1 и δs_2, получим систему уравнений:

$$7a_1 + a_2 = 0, \quad 2g + 9a_2 + a_1 = 0.$$

Решение системы: $a_1 = \frac{1}{31}g$, $a_2 = -\frac{7}{31}g$ представляет ускорения грузов 1 и 2. Ускорение центра масс блока 3 находится по формуле $a_C = \frac{a_1 + a_2}{2} = -\frac{3}{31}g$.

Знаки ускорений определяют направления движений тел: груз 1 движется в выбранном направлении – вверх, груз 2 – вниз, центр блока 3 – вверх.

Упражнения

Упражнение 6.4. В механической системе (рис. 6.29) блок 1 радиуса *r* и каток 2 соединены горизонтальным невесомым стержнем. Скольжение между стержнем и катками отсутствует. Каток 2 состоит из двух шкивов радиусов *r* и *R* = 2*r*, скреплённых на одной оси. Каток катится, опираясь малым шкивом на горизонтальную поверхность, без проскальзывания. Груз 3 представляет собой поршень, двигающийся по горизонтальной поверхности без трения и прикреплённый к центру масс катка 2. К блоку 1 приложена пара сил с переменным моментом $M_{\text{вр}} = mgr\sin\omega t$.

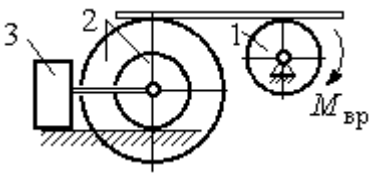

Рис. 6.29. Схема движения механической системы

Найти закон движения поршня 3, если массы грузов $m_1 = m_3 = m$, общая масса катка 2 $m_2 = 2m$, момент инерции катка 2 относительно оси, проходящей через центр масс перпендикулярно плоскости движения, $i_2 = 1{,}5r$. Движение началось из состояния покоя.

Упражнение 6.5. Груз 1, двигаясь горизонтально, приводит в движение ступенчатый барабан 2 посредством нерастяжимой нити, намотанной на его малую ступень (рис. 6.30). К барабану на нитях, намотанных на большую и малую ступеньки, подвешены два груза 3 и 4. На груз 1 действует сила $F = P(t+1)$. Определить закон движения груза 3, если веса грузов одинаковы и равны *P*, вес барабана 2 равен 2*P*, радиусы ступенек барабана *r* и 2*r*, радиус инерции барабана $i_2 = r\sqrt{2}$, и движение началось из состояния покоя.

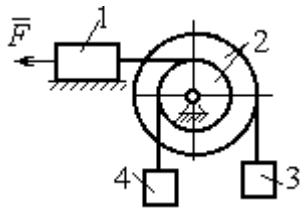

Рис. 6.30. Схема подъёмника

6.4. Уравнения Лагранжа II рода

Обобщенными координатами называется совокупность любых *s* независимых параметров $q_1, q_2, \ldots, q_S$, однозначно определяющих положение системы в любой момент времени.

Если системе сообщить возможное перемещение, при котором все обобщенные координаты изменятся на элементарные (бесконечно малые) величины $\delta q_1, \delta q_2, \ldots, \delta q_S$, называемые **вариациями обобщенных координат**, то все действующие активные силы совершат элементарную работу, которая может быть представлена в виде: $\delta A = Q_1 \cdot \delta q_1 + Q_2 \cdot \delta q_2 + \ldots + Q_s \cdot \delta q_S$.

Величина Q_k, $k = 1, 2, \ldots, s$, равная коэффициенту при вариации δq_k обобщенной координаты, называется **обобщенной силой**, соответствующей данной обобщенной координате. Расчет обобщенных сил осуществляется путем последовательного придания системе возможных перемещений, при которых варьируется только одна из обобщенных координат, а вариации остальных координат равны нулю.

Для материальной системы с идеальными связями дифференциальные уравнения движения в обобщенных координатах – **уравнения Лагранжа II рода** – имеют вид: $\frac{d}{dt}\left(\frac{\partial T}{\partial \dot{q}_k}\right) - \frac{\partial T}{\partial q_k} = Q_k$, $k = 1,2,...,s$, где s – число степеней свободы системы; T – кинетическая энергия системы; $q_1, q_2, \ldots, q_s$ – обобщенные координаты; $\dot{q}_1, \dot{q}_2, \ldots, \dot{q}_s$ – обобщенные скорости.

Примеры решения задач на составление уравнений Лагранжа

Задача 71. В механизме домкрата (рис. 6.31) движение зубчатого колеса 1 передаётся шестерне 2, к которой соосно прикреплено зубчатое колесо 3, имеющее зацепление с зубчатой рейкой 4, на которой поднимается груз 5 массы m_5 = 50 кг.

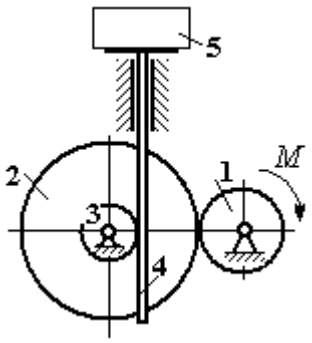

Рис. 6.31. Схема механизма домкрата

Радиусы зубчатых колёс r_1 = 5 см, r_2 = 12 см, r_3 = 6 см. Зубчатые колёса считать сплошными однородными дисками. Массы колёс m_1 = 0,8 кг, m_2 = 1,6 кг, m_3 = 0,6 кг, масса зубчатой рейки m_4 = 1 кг.

Какой величины постоянный вращающий момент нужно приложить к колесу 1 для того, чтобы в момент времени $t = 2$ с груз 5 имел скорость V_5 = 1 м/с, если движение системы начинается из состояния покоя.

Решение

Домкрат является механической системой с одной степенью свободы. Выберем в качестве обобщённой координаты координату *x*, отмечающую положение груза 5 (рис. 6.32).

Уравнение Лагранжа для обобщённой координаты *x* имеет вид: $\frac{d}{dt}\left(\frac{\partial T}{\partial \dot{x}}\right)-\frac{\partial T}{\partial x}=Q_x$, где T – кинетическая энергия системы; $\dot{x}$ – обобщённая скорость; Q_x – обобщённая сила.

Кинетическая энергия колеса 1: $T_1=\frac{J_1\omega_1^2}{2}$, где ω_1 – угловая скорость колеса 1; J_1 – момент инерции колеса, $J_1=\frac{m_1 r_1^2}{2}$.

Кинетические энергии шестерни 2 и зубчатого колеса 3, у которых угловые скорости одинаковы, соответственно: $T_2=\frac{J_2\omega_2^2}{2}$, $T_3=\frac{J_3\omega_2^2}{2}$, где ω_2 – угловая скорость шестерни 2; J_2, J_3 – моменты инерции шестерни 2 и зубчатого колеса 3 относительно оси, проходящей через общий центр масс, $J_2=\frac{m_2 r_2^2}{2}$, $J_3=\frac{m_3 r_3^2}{2}$. Скорость груза 5 равна скорости зубчатой линейки $V_5=V_4$. Кинетическая энергия зубчатой линейки 4 и груза 5: $T_4=\frac{m_4 V_4^2}{2}$, $T_5=\frac{m_5 V_4^2}{2}$.

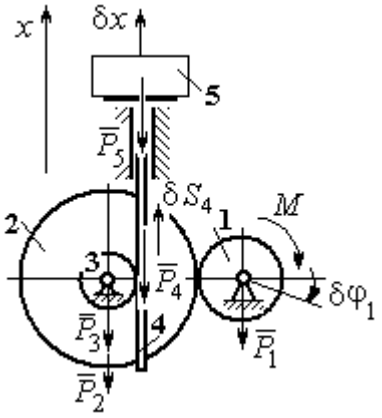

Рис. 6.32. Возможные перемещения звеньев механизма

Выразим угловые скорости колёс через скорость груза (зубчатой линейки).

Имеем: $\omega_2 = \omega_3 = \dfrac{V_4}{r_3}$ (см. рис. 6.32). Кроме того, из равенства $\omega_2 r_2 = \omega_1 r_1$ следует $\omega_1 = \dfrac{\omega_2 r_2}{r_1} = \dfrac{V_4 r_2}{r_1 r_3}$.

Подставляя полученные соотношения в выражения кинетических энергий тел и с учётом данных задачи, получим кинетическую энергию системы:

$$T = T_1 + T_2 + T_3 + T_4 + T_5 =$$

$$= \frac{m_1 r_1^2}{4}\left(\frac{V_4 r_2}{r_1 r_3}\right)^2 + \frac{m_2 r_2^2}{4}\left(\frac{V_4}{r_3}\right)^2 + \frac{m_3 r_3^2}{4}\left(\frac{V_4}{r_3}\right)^2 + \frac{m_4 V_4^2}{2} + \frac{m_5 V_4^2}{2} =$$

$$= \left[\frac{m_1 + m_2}{2}\left(\frac{r_2}{r_3}\right)^2 + \frac{m_3}{2} + m_4 + m_5\right]\frac{V_4^2}{2} = 28{,}05\, V_4^2 = 28{,}05\, \dot{x}^2 .$$

Вычислим обобщённую силу.

Дадим возможное перемещение δx грузу 5. При этом линейка 4 переместится на расстояние δs_4, а зубчатое колесо 1 повернётся на угол $\delta\varphi_1$. Найдём сумму работ всех сил, приложенных к системе, на этом возможном перемещении. Получим: $\delta A = -P_5 \delta x - P_4 \delta s_4 + M \delta\varphi_1$. Работа сил тяжести зубчатых колёс $\vec{P}_1$, $\vec{P}_2$ и $\vec{P}_3$ равна нулю, так как точки приложения этих сил неподвижны.

Из ранее полученных скоростных соотношений следуют равенства перемещений: $\delta s_4 = \delta x$, $\delta\varphi_1 = \dfrac{r_2}{r_1 r_3}\delta x$. В результате сумма работ сил на возможном перемещении системы выражается в виде $\delta A = \left(-m_5 g - m_4 g + M\dfrac{r_2}{r_1 r_3}\right)\delta x$. Отсюда обобщённая сила Q_x, соответствующая координате x: $Q_x = -(m_5 + m_4)g + M\dfrac{r_2}{r_1 r_3} = -500{,}31 + 40M$.

Составим уравнение Лагранжа.

С учётом, что $\frac{d}{dt}\left(\frac{\partial T}{\partial \dot{x}}\right) = 56{,}1\,\ddot{x}$ и $\frac{\partial T}{\partial x} = 0$, дифференциальное уравнение движения имеет вид: $56{,}1\,\ddot{x} = -500{,}31+40M$ или $\ddot{x} = -8{,}92+0{,}71M$.

Интегрируя это уравнение с нулевыми начальными условиями, получим закон изменения скорости груза 5: $V_5 = \dot{x} = (-8{,}92+0{,}71M)t$.

По условию задачи при $t = 2$ с $V_5 = 1$ м/с. Подставляя эти данные в уравнение, получим: $M = 13{,}27$ Н·м.

Задача 72. Механическая система состоит из ступенчатого блока 2, катка 3, соединённых невесомым брусом 1, и невесомой пружины жесткостью c. Радиусы ступеней блока r и $R = 1{,}5r$, радиус катка 3 равен r. Брус, лежащий на катке 3 и блоке 2, во время движения остаётся параллельным линии качения катка 3 (рис. 6.33). В центре катка 3 приложена сила $\vec{F}$, направленная вверх параллельно наклонной плоскости, а к блоку 2 – пара сил с моментом M. Качение катка по неподвижной поверхности без скольжения. Проскальзывание между брусом 1 и дисками отсутствует. Передача движения пружины блоку 2 производится посредством невесомого жесткого вертикального стержня, прижатого к малой ступеньке блока без скольжения. Радиус инерции блока 2 относительно оси вращения $i_z = r\sqrt{2}$. Веса тел: $P_3 = P$, $P_2 = 2P$, приложенная сила $F = 2P$, момент $M = Pr$, жесткость пружины $c = P/r$.

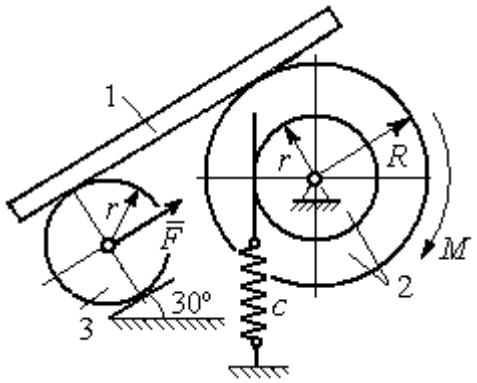

Рис. 6.33. Механическая система с одной степенью свободы

Определить закон угловых колебаний блока 2 при $P = 10$ Н, $r = 0{,}2$ м, если в начальный момент пружина находилась в нерастянутом состоянии, а блоку 2 придали угловую скорость $\omega_0 = 0{,}5$ рад/с в сторону вращения, создаваемого заданным моментом.

Решение

Рассматриваемая механическая система (рис. 6.34) имеет одну степень свободы. В качестве обобщённой координаты q выберем перемещение x верхнего края пружины, отсчитываемого от уровня недеформируемой пружины (см. рис. 6.34). Обобщённая скорость $\dot{q} = \dot{x}$.

Уравнение Лагранжа II рода, описывающее движение системы, имеет вид $\frac{d}{dt}\left(\frac{\partial T}{\partial \dot{x}}\right) - \frac{\partial T}{\partial x} = Q_x$, где T – кинетическая энергия системы; Q_x – обобщенная сила, соответствующая обобщенной координате x.

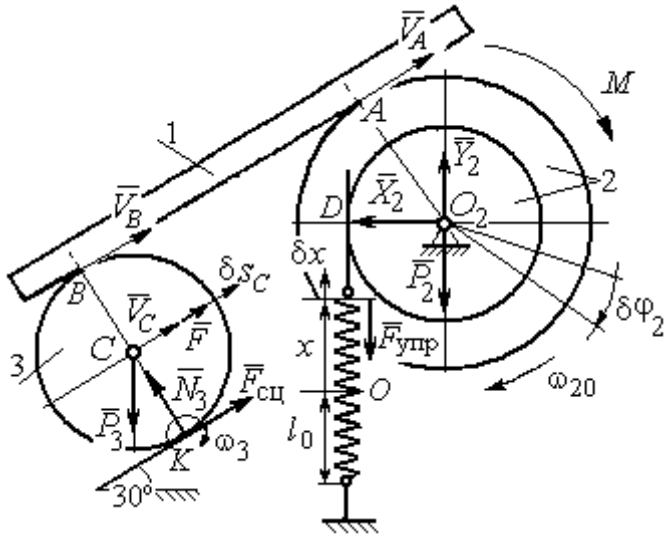

Рис. 6.34 Расчётная схема колебаний механической системы с одной степенью свободы

Вычислим кинетическую энергию системы. Энергия вращательного движения блока 2: $T_2 = \frac{1}{2} J_{2z} \omega_2^2$, где ω_2 – угловая скорость блока; J_{2z} – момент инерции блока 2 относительно оси z, $J_{2z} = m_2 i_z^2$. Каток 3 совершает плоскопараллельное движение. Его кинетическая энергия $T_3 = \frac{1}{2} m_3 V_C^2 + \frac{1}{2} J_{zC} \omega_3^2$, где V_C, ω_3 – скорость центра масс катка 3 и его угловая скорость; J_{zC} – момент инерции катка относительно оси, проходящей через его центр масс перпендикулярно плоскости движения, $J_{zC} = \frac{1}{2} m_3 r^2$; r – радиус катка.

Выразим угловые скорости ω_2, ω_3, а также скорость V_C через обобщённую скорость $\dot{x}$.

Заметим, что скорость точки D блока 2 равна скорости движения верхнего края пружины: $V_D = \dot{x}$ (см. рис. 6.34). Угловая скорость блока 2: $\omega_2 = \dfrac{V_D}{r} = \dfrac{\dot{x}}{r}$. Скорость точки A блока 2: $V_A = \omega_2 R = \dfrac{\dot{x}R}{r}$.

Так как брус совершает поступательное движение, то скорости точек A и B равны: $V_B = V_A$. Угловая скорость катка 3 (точка K касания катка 3 с неподвижной поверхностью является его мгновенным центром скоростей): $\omega_3 = \dfrac{V_B}{2r} = \dfrac{V_A}{2r} = \dfrac{\dot{x}R}{2r^2}$. Скорость центра катка 3: $V_C = \dfrac{V_B}{2} = \dfrac{\dot{x}R}{2r}$.

Подставляя найденные кинематические соотношения с учётом исходных данных задачи, получим кинетическую энергию тел системы:

$$T_2 = \frac{1}{2} J_{2z} \omega_2^2 = \frac{1}{2} \cdot \frac{2P}{g} \left(r\sqrt{2}\right)^2 \left(\frac{\dot{x}}{r}\right)^2 = \frac{2P}{g} \dot{x}^2;$$

$$T_3 = \frac{1}{2} m_3 V_C^2 + \frac{1}{2} J_{zC} \omega_3^2 = \frac{1}{2} \frac{P}{g} \left(\frac{\dot{x}R}{2r}\right)^2 + \frac{1}{2} \frac{Pr^2}{2g} \left(\frac{\dot{x}R}{2r^2}\right)^2 = \frac{3P}{4g} \left(\frac{R}{2r}\right)^2 \dot{x}^2.$$

Полная кинетическая энергия системы:

$$T = T_2 + T_3 = \frac{P}{g} \left(2 + \frac{3}{4} \left(\frac{R}{2r}\right)^2\right) \dot{x}^2.$$

Найдём обобщённую силу. Произвольное положение системы определяется обобщённой координатой x, показывающей растяжение пружины. Дадим пружине в произвольном положении возможное (бесконечно малое) перемещение δx в положительном направлении оси x (см. рис. 6.34). При этом блок 2 повернётся на угол $\delta\varphi_2 = \dfrac{\delta x}{r}$, центр масс катка 3 сдвинется на расстояние $\delta s_C = \dfrac{R}{2r} \delta x$. На заданном перемещении системы работу совершают сила тяжести катка 3, пара сил с моментом M, сила $\vec{F}$ и сила упругости пружины.

Элементарная работа вращающего момента M: $\delta A(M) = M\delta\varphi_2 = M\dfrac{\delta x}{r}$.

Работа силы тяжести катка 3: $\delta A(\vec{P}_3) = P_3\delta s_C\cos 120^\circ = -P_3\dfrac{R}{4r}\delta x$.

Работа силы F: $\delta A(\vec{F}) = F\delta s_C = F\dfrac{R}{2r}\delta x$.

Модуль силы упругости пружины, растянутой из недеформированного положения на расстояние x: $F_{\text{упр}} = cx$. Сила упругости направлена в сторону, противоположную растяжению (см. рис. 6.34). Её работа при перемещении δx вычисляется по формуле $\delta A(\vec{F}_{\text{упр}}) = F_{\text{упр}}\delta x\cos 180° = -cx\delta x$.

Сумма работ сил на рассматриваемом возможном перемещении системы с учётом данных задачи:

$$\delta A = M\frac{\delta x}{r} - P_3\frac{R}{4r}\delta x + F\frac{R}{2r}\delta x - cx\delta x = P\left(\frac{17}{8} - \frac{x}{r}\right)\delta x,$$

откуда обобщённая сила $Q_x = P\left(\dfrac{17}{8} - \dfrac{x}{r}\right)$.

Вычислим необходимые производные кинетической энергии: $\dfrac{d}{dt}\left(\dfrac{\partial T}{\partial \dot{x}}\right) = \dfrac{2P}{g}\left(2 + \dfrac{3}{4}\left(\dfrac{R}{2r}\right)^2\right)\ddot{x}$, $\dfrac{\partial T}{\partial x} = 0$ и, подставляя их в общий вид уравнений Лагранжа, получим дифференциальное уравнение колебаний верхнего края пружины:

$$\frac{2P}{g}\left(2 + \frac{3}{4}\left(\frac{R}{2r}\right)^2\right)\ddot{x} = P\left(\frac{17}{8} - \frac{x}{r}\right), \text{ или } \ddot{x} + 10{,}2x = 4{,}34 \text{ (здесь } g = 9{,}81 \text{ м/с}^2\text{)}.$$

Решение дифференциального уравнения представляется в виде суммы: $x = x_{\text{одн}} + x_{\text{частн}}$. Общее решение однородного уравнения имеет вид $x_{\text{одн}} = C_1\sin kt + C_2\cos kt$, где C_1, C_2 – произвольные постоянные; k – круговая частота собственных колебаний пружины, $k = \sqrt{10{,}2}$ = 3,19 рад/с. Частное ре-

шение неоднородного уравнения ищется в виде константы $x_{\text{част}} = b$. Подставив его в уравнение колебаний, получим: $b = 0{,}42$. Таким образом, общее решение неоднородного уравнения имеет вид $x(t) = C_1 \sin 3{,}19t + C_2 \cos 3{,}19t + 0{,}42$.

Произвольные постоянные C_1, C_2 находятся из начальных условий. По условию задачи в начальный момент пружина была в нерастянутом состоянии. Тогда начальная координата пружины (её верхнего края) $x(0) = 0$. Подставляя значение начальной координаты в общее решение неоднородного уравнения при $t = 0$, получим $C_2 = -0{,}42$. Скорость верхнего края пружины в начальный момент времени $\dot{x}(0)$ равна начальной скорости $V_D(0)$ точки D блока 2. Поскольку в начальный момент времени блоку 2 сообщили угловую скорость $\omega_{20} = 0{,}5$ рад/с, то при $r = 0{,}2$ м $\dot{x}(0) = V_D(0) = \omega_{20} r = 0{,}1$ м/с.

Вычисляем скорость движения края пружины, взяв производную: $\dot{x}(t) = 3{,}19 C_1 \cos 3{,}19t - 3{,}19 C_2 \sin 3{,}19t$. Подставляя начальное значение скорости, получим $C_1 = 0{,}03$.

Окончательно уравнение движения верхнего края пружин: $x(t) = 0{,}03 \sin 3{,}19t - 0{,}42 \cos 3{,}19t + 0{,}42$ м. Уравнение колебательного движения блока 2: $\varphi_2 = \dfrac{x}{r} = 0{,}15 \sin 3{,}19t - 2{,}1 \cos 3{,}19t + 2{,}1$ рад.

Задача 73. Прямоугольная призма 3 весом $2P$ лежит на катке 1 радиуса r и веса P и опирается на невесомый блок 2 (рис. 6.35). Каток 1 катится по неподвижной горизонтальной поверхности без скольжения. По наклонной поверхности призмы скатывается без скольжения каток 4 весом P и радиуса r. Угол наклона поверхности призмы к горизонту составляет

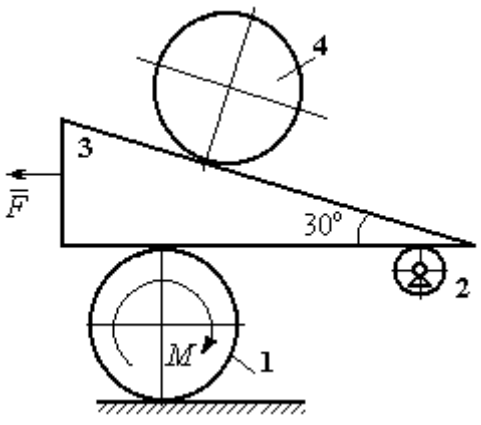

Рис. 6.35. Механическая система с двумя степенями свободы

30º. На каток 1 действует пара сил с постоянным моментом $M = 3Pr$, а на призму 3 – горизонтальная сила $\vec{F}$ с модулем $F = P$. Катки считать однородными дисками. Проскальзывание между катками 1, 4 и призмой отсутствует. В начальный момент система находилась в покое.

Определить закон движения призмы 3 и закон движения катка 4 относительно призмы.

Решение

Рассматриваемая механическая система – катки и призма имеет две степени свободы, так как перемещение катка 4 относительно призмы 3 не зависит от перемещения самой призмы и катка 1. За обобщенные координаты выберем перемещение x_4 центра масс катка 4 относительно края призмы и перемещение x_3 края призмы 3 относительно произвольной неподвижной вертикальной плоскости (рис. 6.36). Обобщенные скорости: $\dot{x}_4$, $\dot{x}_3$.

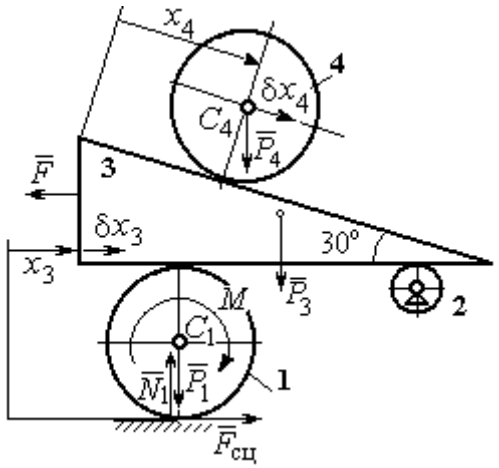

Рис. 6.36. Возможные перемещения механической системы

Уравнения Лагранжа II рода, описывающие движение системы в обобщённых координатах:

$$\frac{d}{dt}\left(\frac{\partial T}{\partial \dot{x}_4}\right) - \frac{\partial T}{\partial x_4} = Q_{x_4};$$

$$\frac{d}{dt}\left(\frac{\partial T}{\partial \dot{x}_3}\right) - \frac{\partial T}{\partial x_3} = Q_{x_3},$$

где T – кинетическая энергия системы; Q_{x_4}, Q_{x_3} – обобщенные силы, соответствующие указанным обобщенным координатам.

Вычислим кинетическую энергию тел в системе.

Каток 1 совершает плоскопараллельное движение. Кинетическая энергия катка $T_1 = \frac{1}{2} m_1 V_{C_1}^2 + \frac{1}{2} J_{C_1} \omega_1^2$, где V_{C_1} – скорость центра масс катка, $V_{C_1} = \frac{1}{2}\dot{x}_3$; J_{C_1} – момент инерции катка относительно оси, проходящей через центр масс

перпендикулярно плоскости движения, $J_{C_1} = \frac{m_1 r^2}{2}$; ω_1 – угловая скорость катка 1, $\omega_1 = \frac{\dot{x}_3}{2r}$.

Призма 3 совершает поступательное движение со скоростью $V_3 = \dot{x}_3$. Её кинетическая энергия $T_3 = \frac{m_3 V_3^2}{2} = \frac{m_3 \dot{x}_3^2}{2}$.

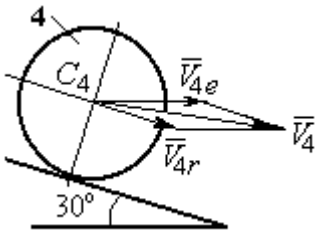

Рис. 6.37. Скорость центра масс катка 4

При расчёте кинетической энергии катка 4 по формуле $T_4 = \frac{1}{2} m_4 V_4^2 + \frac{1}{2} J_{C_4} \omega_4^2$ необходимо учитывать, что каток 4 совершает сложное движение. Здесь относительное движение катка – его качение по наклонной поверхности призмы, переносное – поступательное перемещение вместе с призмой.

Вектор абсолютной скорости центра масс катка 4 $\vec{V}_4$ представляется в виде суммы $\vec{V}_4 = \vec{V}_{4e} + \vec{V}_{4r}$ (рис. 6.37), где $\vec{V}_{4e}$ – вектор переносной скорости катка, равный по модулю скорости призмы: $V_{4e} = \dot{x}_3$; $\vec{V}_{4r}$ – вектор относительной скорости центра масс катка, равный по величине $V_{4r} = \dot{x}_4$. Модуль абсолютной скорости центра масс катка 4 (по теореме косинусов):

$$V_4^2 = V_{4e}^2 + V_{4r}^2 - 2V_{4e}V_{4r}\cos 150^\circ = \dot{x}_3^2 + \dot{x}_4^2 + 2\dot{x}_3\dot{x}_4\cos 30^\circ .$$

Поскольку переносное движение катка 4 поступательное, угловая скорость катка ω_4 равна его угловой скорости в относительном движении $\omega_4 = \frac{V_{4r}}{r} = \frac{\dot{x}_4}{r}$.

В результате выражение кинетической энергии системы, в обобщённых скоростях имеет вид:

$$T = \frac{1}{2} m_1 V_{C_1}^2 + \frac{1}{2} J_{C_1} \omega_1^2 + \frac{1}{2} m_3 V_3^2 + \frac{1}{2} m_4 V_4^2 + \frac{1}{2} J_{C_4} \omega_4^2 =$$

$$= \frac{P}{2g}\left(\frac{27}{8}\dot{x}_3^2 + \frac{3}{2}\dot{x}_4^2 + \dot{x}_3\dot{x}_4\sqrt{3}\right).$$

Дадим системе возможное перемещение по координате x_3, оставляя координату x_4 без изменения: $\delta x_3 > 0, \delta x_4 = 0$. При таком движении системы каток 4 не скатывается по призме, а движется поступательно вместе с ней. В этом случае работа сил тяжести катков 1, 4 и призмы равна нулю, так как нет вертикального перемещения точек приложения этих сил. Работу на этом перемещении будет производить только сила $\vec{F}$ и пара сил с моментом M, приложенная к катку 1. Суммарная элементарная работа

$$\delta A = -F\delta x_3 + M\delta\varphi_1 = \left(-F + \frac{M}{2r}\right)\delta x_3 .$$

Здесь учтено, что элементарный угол поворота катка 1 связан с перемещением призмы соотношением: $\delta\varphi_1 = \frac{\delta x_3}{2r}$. Отсюда обобщённая сила, соответствующая координате x_3: $Q_{x_3} = -F + \frac{M}{2r} = \frac{1}{2}P$.

Дадим системе другое независимое перемещение – по координате x_4, оставляя координату x_3 без изменения: $\delta x_4 > 0, \delta x_3 = 0$. При этом возможном перемещении вся система стоит, кроме катка 4, который скатывается по наклонной поверхности призмы. При таком движении системы работу совершает только сила тяжести катка 4. Выражая элементарную работу $\delta A = P_4\delta x_4\cos 60^\circ = \frac{1}{2}P\delta x_4$, найдём обобщённую силу, соответствующую координате x_4: $Q_{x_4} = \frac{1}{2}P$.

Составим уравнения Лагранжа. С этой целью вычислим необходимые производные кинетической энергии

$$\frac{d}{dt}\left(\frac{\partial T}{\partial \dot{x}_3}\right) = \frac{27P}{8g}\ddot{x}_3 + \frac{P\sqrt{3}}{2g}\ddot{x}_4;\ \ \frac{d}{dt}\left(\frac{\partial T}{\partial \dot{x}_4}\right) = \frac{3P}{2g}\ddot{x}_4 + \frac{P\sqrt{3}}{2g}\ddot{x}_3;\ \ \frac{\partial T}{\partial x_3} = 0,\ \frac{\partial T}{\partial x_4} = 0.$$

Подставляя результаты расчётов в общий вид уравнений Лагранжа, получим систему дифференциальных уравнений:

$$\frac{27P}{8g}\ddot{x}_3 + \frac{P\sqrt{3}}{2g}\ddot{x}_4 = \frac{1}{2}P, \quad \frac{3P}{2g}\ddot{x}_4 + \frac{P\sqrt{3}}{2g}\ddot{x}_3 = \frac{1}{2}P$$

или

$$6{,}75\ddot{x}_3 + 1{,}73\ddot{x}_4 = g\,; \quad 3\ddot{x}_4 + 1{,}73\ddot{x}_3 = g\,.$$

Решаем данную систему как алгебраическую относительно ускорений $\ddot{x}_3$, $\ddot{x}_4$. Получим: $\ddot{x}_3 = 0{,}07g,\ \ddot{x}_4 = 0{,}29g$.

Интегрируя дважды эти уравнения с нулевыми начальными условиями, получим закон движения призмы ($x_3 = 0{,}035gt^2$) и центра масс катка 4 относительно призмы ($x_4 = 0{,}145gt^2$). Движение призмы и катка 4 относительно призмы происходит в положительном направлении осей.

Задача 74. Механическая система состоит из трёх тел – груза 1, катка 2 и блока 3 (рис. 6.38). Невесомый стержень, соединяющий каток 2 с блоком 3, параллелен горизонтальной плоскости качения катка 2. К центру катка 2 прикреплена горизонтальная пружина, другой конец которой соединён с грузом 1. Коэффициент жесткости пружины *c*. Груз 1 весом P_1 движется без трения по горизонтальной поверхности. Каток 2 весом P_2 катится по горизонтальной поверхности без скольжения. Радиус катка 2 равен *r*. Блок 3 считать однородным диском весом P_3 радиуса *R*. К блоку 3 приложена пара сил с моментом *M*. Движение катка 2 блоку 3 передаётся горизонтальным невесомым стержнем. Скольжение между стержнем и дисками отсутствует. В начальный момент система находилась в покое. При этом груз 1 находился в положении, при котором

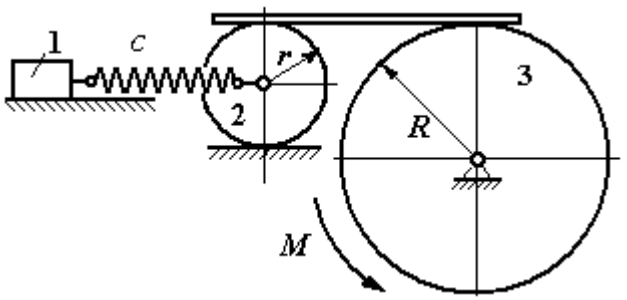

Рис. 6.38. Колебания механической системы с двумя степенями свободы

пружина была растянута относительно своего недеформированного состояния на величину Δl_0.

Найти закон абсолютного движения груза 1, если известно P_1 = 10 Н, P_2 = 20 Н, P_3 = 30 Н, M = 5 Н·м, R = 24 см, c = 207 Н/м, Δl_0 = 5 см.

Решение

Рассматриваемая механическая система имеет две степени свободы. В качестве обобщенных координат выберем удлинение пружины x_1 относительно недеформированного состояния и угол φ_3 поворота блока 3 (рис. 6.39). При этом x_1 является относительной координатой движения груза, а φ_3 – абсолютной координатой вращения блока 3.

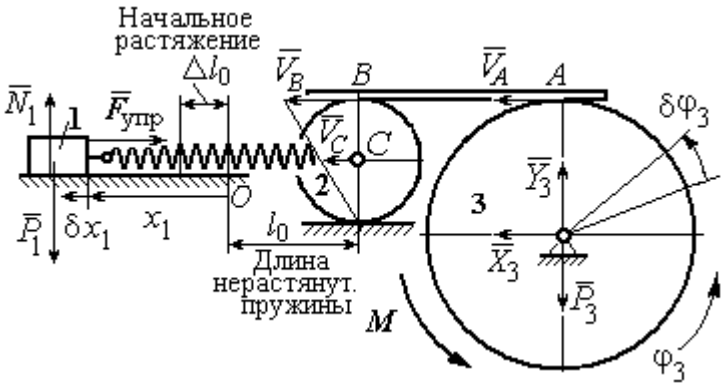

Рис. 6.39. Расчётная схема колебаний механической системы

Рассмотрим сложное движение груза 1. Относительное движение груза – это его движение на пружине в предположении, что точка крепления пружины неподвижна. Относительная скорость $V_{1r} = \dot{x}_1$. Переносное движение – это перемещение груза вместе с фиксированной длиной пружины (иначе, заменяя пружину жестким стержнем). Переносная скорость груза 1 $V_{1e} = V_C$, где V_C – скорость центра масс катка 2.

На рис. 6.39 показано распределение скоростей точек катка 2, откуда следует: $V_C = \frac{1}{2} V_B$. Имеем: $V_B = V_A = \omega_3 R = \dot{\varphi}_3 R$ и $V_C = \frac{1}{2}\dot{\varphi}_3 R$.

Для того чтобы найти модуль абсолютной скорости груза 1, спроектируем векторное равенство теоремы сложения скоростей $\vec{V}_1 = \vec{V}_{1r} + \vec{V}_{1e}$ на горизон-

тальную ось. Полагая, что движение системы происходит в положительном направлении отсчета обобщённых координат, получим: $V_1 = \dot{x}_1 + \frac{1}{2}\dot{\varphi}_3 R$.

Уравнения Лагранжа II рода, описывающие движение системы:

$$\frac{d}{dt}\left(\frac{\partial T}{\partial \dot{x}_1}\right) - \frac{\partial T}{\partial x_1} = Q_x, \quad \frac{d}{dt}\left(\frac{\partial T}{\partial \dot{\varphi}_3}\right) - \frac{\partial T}{\partial \varphi_3} = Q_\varphi,$$

где T – кинетическая энергия системы; Q_x, Q_φ – обобщенные силы, соответствующие обобщенным координатам x_1 и φ_3.

Вычислим кинетическую энергию системы и выразим её через обобщённые скорости.

Кинетическая энергия поступательного движения груза 1 определяется выражением $T_1 = \frac{1}{2} m_1 V_1^2$, где V_1 следует рассматривать как абсолютную скорость груза. Тогда $T_1 = \frac{1}{2} m_1 \left(\dot{x}_1 + \frac{1}{2}\dot{\varphi}_3 R\right)^2$. Каток 2 совершает плоскопараллельное движение. Кинетическая энергия катка $T_2 = \frac{3}{4} m_2 V_C^2$, причём $V_C = \frac{1}{2}\dot{\varphi}_3 R$. Тогда $T_2 = \frac{3}{16} m_2 \dot{\varphi}_3^2 R^2$. Кинетическая энергия вращающегося блока 3: $T_3 = \frac{1}{2} J_{3z} \omega_3^2$, где J_{3z} – осевой момент инерции блока 3, $J_{3z} = \frac{m_3 R^2}{2}$. Окончательно $T_3 = \frac{1}{4} m_3 \dot{\varphi}_3^2 R^2$.

Кинетическая энергия системы имеет вид:

$$T = T_1 + T_2 + T_3 = \frac{1}{2} m_1 (\dot{x}_1 + \frac{1}{2}\dot{\varphi}_3 R)^2 + \frac{3}{16} m_2 \dot{\varphi}_3^2 R^2 + \frac{m_3 R^2}{4} \dot{\varphi}_3^2 =$$

$$= \frac{1}{2} m_1 \dot{x}_1^2 + \frac{1}{2} m_1 \dot{x}_1 \dot{\varphi}_3 R + \left(\frac{1}{8} m_1 + \frac{3}{16} m_2 + \frac{1}{4} m_3\right) \dot{\varphi}_3^2 R^2.$$

Дадим системе возможное перемещение, при котором изменяется координата груза x_1 ($\delta x_1 > 0$), а другая координата – угол поворота блока 3 φ_3 остаётся постоянной ($\delta\varphi_3 = 0$). В этом случае груз 1 движется горизонтально, блок 3 и каток 2 – неподвижны. При таком движении работу будет производить только упругая сила пружины.

Модуль силы упругости пружины пропорционален её растяжению и в произвольном положении груза равен: $F_{\text{упр}} = c\Delta\ell = cx_1$. Направление силы упругости противоположно растяжению (см. рис. 6.39).

Сумма элементарных работ сил на заданном перемещении системы δx_1: $\delta A = -F_{\text{упр}}\delta x_1 = -cx_1\delta x_1$. Отсюда обобщенная сила Q_x, соответствующая координате x_1: $Q_x = -cx_1 = -207x_1$ Н.

Дадим системе другое возможное перемещение, при котором пружина не растягивается: $\delta x_1 = 0$, а блок 3 повернулся на угол $\delta\varphi_3$: $\delta\varphi_3 > 0$. В этом случае пружина рассматривается как жёсткий стержень, связывающий груз 1 с центром масс катка 2. В результате при повороте блока 3 груз 1 и точка *C* движутся одинаково в горизонтальном направлении. На этом перемещении системы работу совершает только пара сил с моментом *M*, приложенная к блоку 3. Имеем $\delta A = M\delta\varphi_3$, и, следовательно, обобщённая сила $Q_\varphi = M = 5$ Н·м.

Составим уравнения Лагранжа, для чего вычислим производные от кинетической энергии по обобщенным скоростям и координатам:

$$\frac{\partial T}{\partial \dot{x}_1} = m_1\dot{x}_1 + \frac{1}{2}m_1R\dot{\varphi}_3;\quad \frac{\partial T}{\partial \dot{\varphi}_3} = \frac{1}{2}m_1R\dot{x}_1 + \left(\frac{1}{4}m_1 + \frac{3}{8}m_2 + \frac{1}{2}m_3\right)\dot{\varphi}_3R^2;$$

$$\frac{\partial T}{\partial x_1} = 0,\quad \frac{\partial T}{\partial \varphi_3} = 0.$$

Полные производные по времени:

$$\frac{d}{dt}\left(\frac{\partial T}{\partial \dot{x}_1}\right) = m_1\ddot{x}_1 + \frac{1}{2}m_1R\ddot{\varphi}_3;\quad \frac{d}{dt}\left(\frac{\partial T}{\partial \dot{\varphi}_3}\right) = \frac{1}{2}m_1R\ddot{x}_1 + \left(\frac{1}{4}m_1 + \frac{3}{8}m_2 + \frac{1}{2}m_3\right)\ddot{\varphi}_3R^2.$$

Приравнивая полные производные обобщённым силам, получим уравнения Лагранжа окончательно в виде системы алгебраических уравнений относительно ускорений $\ddot{x}_1$ и $\ddot{\varphi}_3$:

$$1{,}02\ddot{x}_1 + 0{,}12\ddot{\varphi}_3 = -207x_1;\ \ 0{,}12\ddot{x}_1 + 0{,}15\ddot{\varphi}_3 = 5.$$

Разрешая систему относительно ускорения $\ddot{x}_1$, получим уравнение относительных колебаний груза:

$$\ddot{x}_1 + 225x_1 = -4{,}35.$$

Решение линейного неоднородного дифференциального уравнения с постоянными коэффициентами представляется в виде суммы общего решения однородного уравнения и частного решения неоднородного: $x_1 = x_{\text{одн}} + x_{\text{частн}}$.

Общее решение однородного уравнения $x_{\text{одн}} = C_1 \sin kt + C_2 \cos kt$, где C_1, C_2 – произвольные постоянные; k – круговая частота собственных колебаний груза 1, $k = \sqrt{225} = 15$ рад/с. Частное решение неоднородного уравнения ищется в виде константы $x_{\text{част}} = b$. Подставив его в уравнение колебаний, получим: $b = -0{,}02$.

Таким образом, общее решение неоднородного уравнения

$$x_1(t) = C_1 \sin 15t + C_2 \cos 15t - 0{,}02.$$

Начальная координата x_{01} груза 1 определяется из условия, что в начальный момент времени при $t = 0$ груз находился в положении, при котором пружина была растянута относительно своего недеформированного состояния на расстояние $\Delta l_0 = 0{,}05$ м. Следовательно, $x_{01} = 0{,}05$. Подставляя значение начальной координаты в общее решение неоднородного уравнения при $t = 0$, получим: $C_2 = 0{,}07$.

Относительная скорость груза 1 в любой момент времени: $\dot{x}_1(t) = C_1 15 \cos 15t - C_2 15 \sin 15t$. По условию задачи начальная скорость груза 1

$\dot{x}_1(0) = 0$. После подстановки начального условия в выражение для скорости груза 1 получим: $C_1 = 0$.

Окончательно уравнение относительного движения груза 1:

$$x_1(t) = 0{,}07\cos 15t - 0{,}02 \text{ м}.$$

Найдём уравнение вращательного движения блока 3. Для этого в дифференциальное уравнение $0{,}12\ddot{x}_1 + 0{,}15\ddot{\varphi}_3 = 5$ подставим значение второй производной решения относительных колебаний груза 1. Получим: $\ddot{\varphi}_3 = 33{,}33 + 12{,}6\cos 15t$. Полагая $\ddot{\varphi}_3 = \dfrac{d\omega_3}{dt}$, получим дифференциальное уравнение первого порядка: $\dfrac{d\omega_3}{dt} = 33{,}33 + 12{,}6\cos 15t$, откуда найдём угловую скорость блока 3: $\omega_3 = 33{,}33t + 0{,}84\sin 15t + C_3$.

Аналогично, положив $\omega_3 = \dfrac{d\varphi_3}{dt}$, найдём закон вращательного движения блока 3: $\varphi_3 = 16{,}665t^2 - 0{,}056\cos 15t + C_3 t + C_4$.

Начальные условия движения блока: при $t = 0$, $\varphi_3(0) = 0$, $\omega_3(0) = 0$. Подставляя начальные условия в уравнения движения, получим: $C_4 = 0{,}056$, $C_3 = 0$.

Окончательно уравнение вращательного движения блока 3:

$$\varphi_3 = 16{,}665t^2 - 0{,}056\cos 15t + 0{,}056.$$

Абсолютное движение s_1 груза 1 представляется суммой относительного и переносного движений:

$$s_1 = x_1 + S_C = x_1 + \frac{1}{2}R\varphi_3 = 2t^2 - 0{,}06\cos 15t - 0{,}01.$$

Упражнения

Упражнение 6.6. Каток весом $P_1 = 2P$, радиуса r, движущийся без проскальзывания по вертикальной стене, удерживается вертикальной пружиной жесткостью $C = 4P / r$, прикреплённой одним концом к центру катка, другим – к неподвижной поверхности (рис. 6.40). К нити, намотанной на барабан катка, подвешен груз 2 весом $P_2 = P$. На груз действует сила $F = P$, к катку приложена пара сил с моментом $M = Pr$.

Найти закон движения груза 2 и максимальное растяжение пружины, если движение системы началось из состояния покоя при недеформированной пружине.

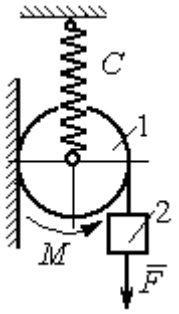

Рис. 6.40. Схема движения катка

Упражнение 6.7. Грузы 1 и 2 весом $P_1 = 20$ Н и $P_2 = 30$ Н привязаны к нерастяжимой нити. Нить переброшена через неподвижные блоки B и D и охватывает снизу подвижный блок 3 весом $P_3 = 40$ Н (рис. 6.41).

Определить ускорения грузов 1 и 2 и центра масс блока 3. Весом нити и неподвижных блоков B и D пренебречь.

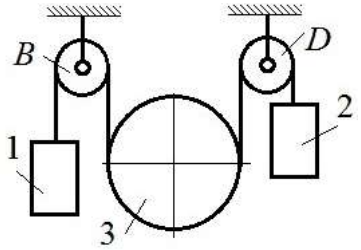

Рис. 6.41. Механическая система с двумя степенями свободы

Упражнение 6.8. Каток 1, радиуса r весом P катится по горизонтальной поверхности. К катку приложена пара сил с моментом $M = 2Pr$. Каток передаёт движение невесомой тележке (см. рис. 6.42). В кузове тележки находится каток 2 такого же радиуса r и веса P, который движется по горизонтальной поверхности кузова под действием силы $F = P$, приложенной в центре катка. Найти закон движения центра катка 2 относительно тележки, если движение системы началось из состояния покоя.

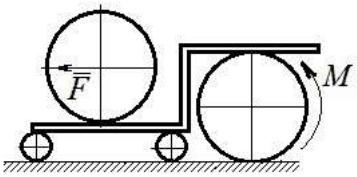

Рис. 6 42. Движение катка в кузове тележки

7. ОТВЕТЫ И КРАТКИЕ ПОЯСНЕНИЯ

7.1. Ответы к упражнениям главы 1

1.1

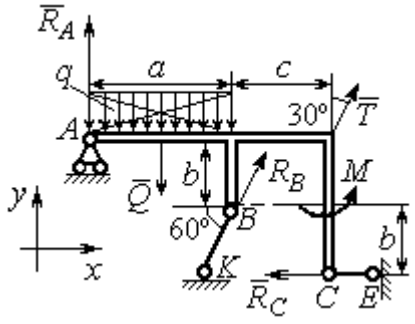

Рис. 7.1. Расчётная схема к упражнению 1.1

$T = 15$ кН, $Q = 15$ кН.

$$R_B\cos60^\circ + T\cos60^\circ - R_C = 0;$$

$$R_A - Q + R_B\cos30^\circ + T\cos30^\circ = 0;$$

$$-Q\cdot\frac{a}{2} + R_B\cos30^\circ\cdot a + R_B\cos60^\circ\cdot b + T\cos30^\circ\cdot(a+c) + M - R_C\cdot 2b = 0.$$

$R_B = -3{,}8$ кН, $R_C = 5{,}6$ кН, $R_A = 5{,}3$ кН.

1.2

$Q = 9$ кН. $T = 2$ кН.

$$X_A + T\cos30^\circ + Q\cos30^\circ = 0;$$

$$Y_A - Q\cos60^\circ + R_B - T\cos60^\circ - F = 0;$$

$$-Q\cdot\frac{c}{2} + R_B(b + c\cos60^\circ) - Fc\cos60^\circ + M - T\cos60^\circ(b + c\cos60^\circ) - T\cos30^\circ(a + c\sin60^\circ) = 0.$$

$R_B = 10{,}02$ кН, $X_A = -9{,}53$ кН, $Y_A = -0{,}52$ кН.

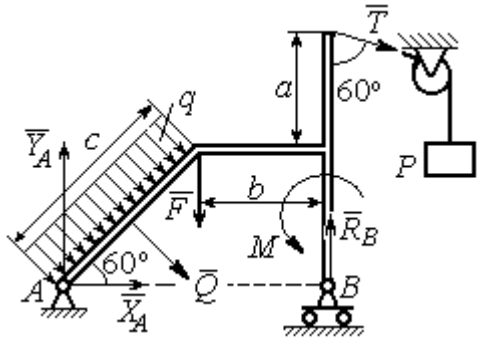

Рис. 7.2. Расчётная схема к упражнению 1.2

1.3

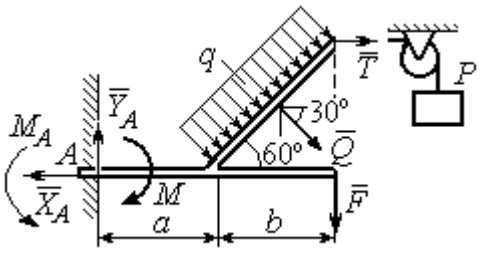

Рис. 7.3. Расчётная схема к упражнению 1.3

$Q = 8$ кН. $T = 3$ кН.

$$-X_A + T + Q\cos30^\circ = 0;$$

$$Y_A - Q\cos60° - F = 0;$$

$$-T2b\cos30° - F(a+b) + M_A - M - Q\cos60°\left(a + \frac{b}{2}\right) - Q\cos30^\circ\left(b\cos30^\circ\right) = 0.$$

$M_A = 18{,}61$ кН·м, $X_A = 9{,}93$ кН, $Y_A = 6$ кН.

1.4

$Q = 6{,}93$ кН, $T = 2$ кН.

$$-X_B - T + Q\cos 30^\circ + F\cos 60^\circ = 0;$$

$$R_A - Q\cos 60^\circ + Y_B - F\cos 30^\circ = 0;$$

$$-\frac{Qa}{2\cos 30^\circ} + Y_B\left(b + \frac{a}{2\cos 30^\circ}\right) + Ta - Fa\cos 60^\circ -$$

$$-F\cos 30^\circ\left(b + \frac{a}{2\cos 30^\circ}\right) + M = 0.$$

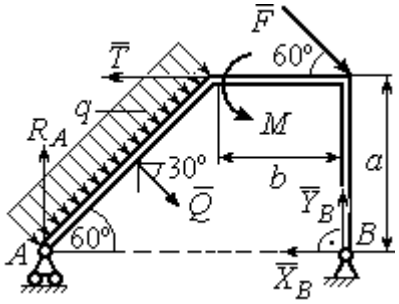

Рис.7.4. Расчётная схема к упражнению 1.4

$R_A = 0{,}72$ кН, $X_B = -5{,}5$ кН, $Y_B = 5{,}34$ кН.

1.5

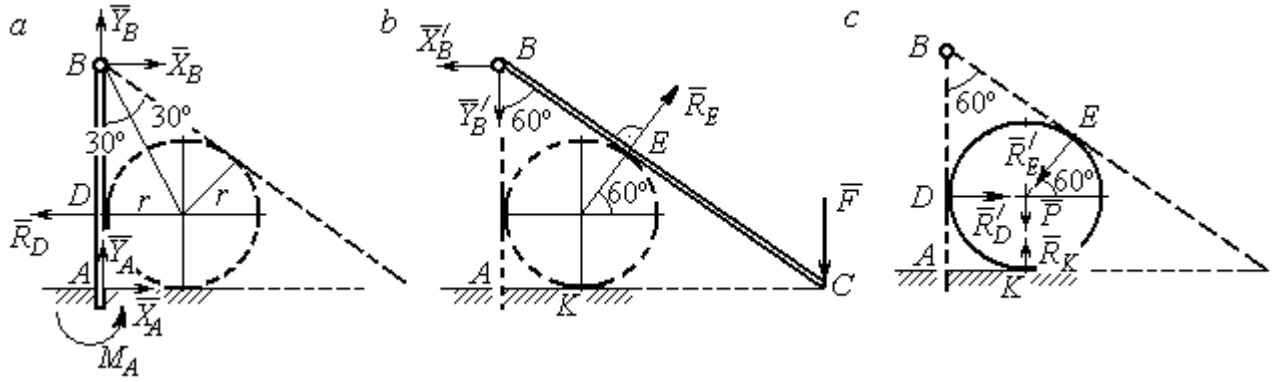

Рис. 7.5. Расчётные схемы к упражнению 1.5:
a – равновесие балки *AB*; *b* – равновесие балки *BC*; *c* – равновесие шара

$X_B = X'_B$, $Y_B = Y'_B$, $R_D = R'_D$, $R_E = R'_E$.

Балка *AB*. $AB = r + BD = r + r\operatorname{ctg}30^\circ = 2{,}73$ м.

$$X_A - R_D + X_B = 0, \quad Y_A + Y_B = 0, \quad M_A + R_D \cdot r - X_B \cdot AB = 0.$$

Балка *BC*. $BE = BD = 1{,}73$ м. $AC = BC\cos 30^\circ = 2AB\cos 30^\circ = 4{,}73$ м.

$$R_E\cos 60^\circ - X'_B = 0, \quad RE\sin 60\circ - Y'B - F = 0, \quad R_E \cdot BE - F \cdot AC = 0.$$

Шар.

$$R'_D - R'_E\cos 60^\circ = 0, \quad R_K - P - R'_E\cos 30^\circ = 0.$$

$R_E = 21{,}87$ кН, $Y_B = 10{,}94$ кН, $X_B = 10{,}94$ кН, $R_D = 10{,}94$ кН;

$R_K = 20{,}94$ кН, $X_A = 0$, $Y_A = -10{,}94$ кН, $M_A = 18{,}93$ кН·м.

1.6

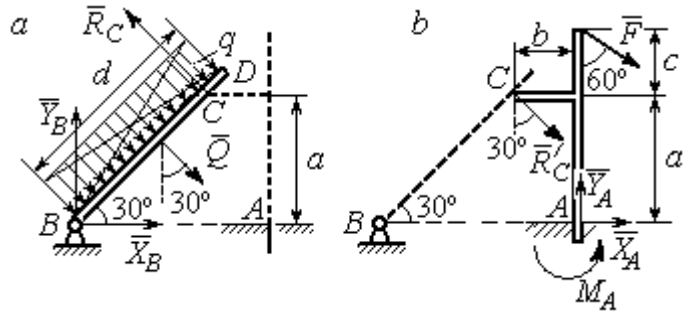

Рис. 7.6. Расчётные схемы к упражнению № 1.6:
a – равновесие балки *BD*; *b* – равновесие балки *AC*

Балка BD. $Q = 15$ кН.

$$X_B + Q\cos 60^\circ - R_C \cos 30^\circ = 0;$$

$$Y_B - Q\cos 30^\circ + R_C \cos 60^\circ = 0;$$

$$-Q\frac{d}{2} + R_C\, 2a = 0.$$

Балка AC. $R_C = R'_C$.

$$X_A + R'_C\cos 60^\circ + F\cos 30^\circ = 0,\ Y_A - R'_C\cos 30^\circ - F\cos 60^\circ = 0;$$

$$M_A - R'_C\cos 60^\circ \cdot a + R'_C\cos 30^\circ \cdot b - F\cos 30^\circ (a + c) = 0.$$

$$X_B = 0{,}61 \text{ кН},\ \ Y_B = 8{,}3 \text{ кН},\ R_C = 9{,}37 \text{ кН};$$

$$X_A = -8{,}15 \text{ кН},\ \ Y_A = 10{,}11 \text{ кН},\ \ M_A = 11{,}65 \text{ кН·м}.$$

1.7

Балка AB. $Q_1 = 6$ кН.

$T = P = 3$ кН.

$$X_A + R_B - T\cos 60^\circ + F = 0;$$

$$Y_A - Q_1 - T\cos 30^\circ = 0;$$

$$M_A - R_B(b + c)\cos 30^\circ + Q_1\frac{a}{2} +$$

$$+ T\cos 30^\circ a + T\cos 60^\circ c\cos 30^\circ -$$

$$- F\left[c + (b + c)\cos 30^\circ\right] = 0.$$

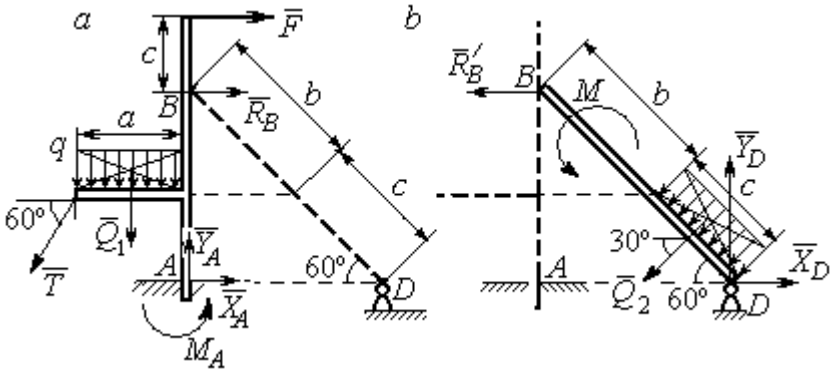

Рис. 7.7. Расчётные схемы к упражнению 1.7:
a – равновесие балки *AB*; *b* – равновесие балки *BD*

Балка DB. $Q_2 = 3$ кН. $R'_B = R_B$.

$$X_D - R'_B - Q_2\cos 30^\circ = 0,\ \ Y_D - Q_2\cos 60^\circ = 0,\ M + R'_B(b + c)\cos 30^\circ + Q_2\frac{c}{2} = 0.$$

$$X_A = -1{,}49 \text{ кН},\ Y_A = 8{,}6 \text{ кН},\ M_A = 8{,}86 \text{ кН},\ R_B = -1{,}01 \text{ кН};$$

$$X_D = 1{,}59 \text{ кН},\ \ Y_D = 1{,}5 \text{ кН}.$$

1.8

Шар.

$$R_B\cos60^\circ - R_D\cos60^\circ = 0;$$

$$R_B\cos30^\circ + R_D\cos30^\circ - P = 0.$$

Балка AC. $R'_B = R_B$.

$$X_A - R'_B\cos60^\circ = 0;$$

$$Y_A - R'_B\cos30^\circ + F = 0;$$

$$M_A - R'_B AB + F \cdot AC\cos30^\circ = 0.$$

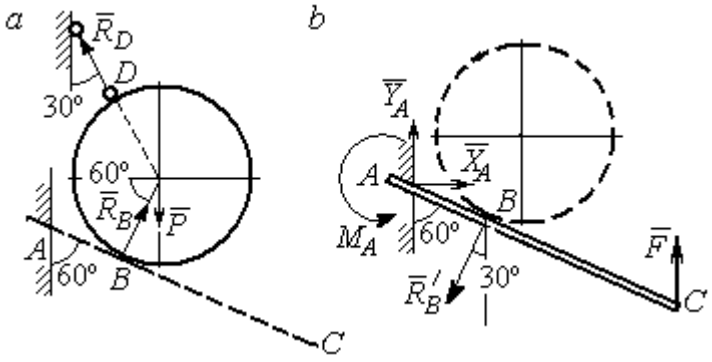

Рис. 7.8. Расчётные схемы к упражнению 1.8:
a – равновесие шара; *b* – равновесие балки *AC*

$X_A = 2{,}89$ кН, $Y_A = 0$ кН, $M_A = -11{,}55$ кН·м, $R_B = 5{,}77$ кН, $R_D = 5{,}77$ кН.

1.9

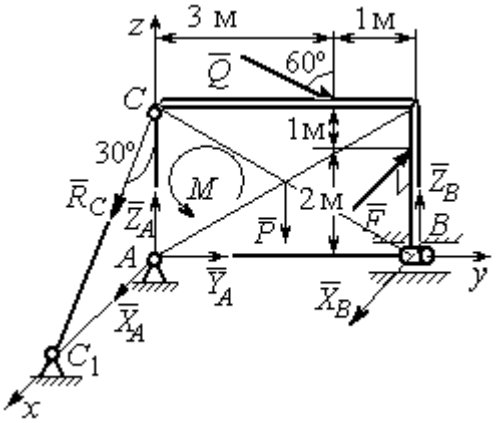

Рис. 7.9. Расчётная схема
к упражнению 1.9

$$X_A + R_C\cos60^\circ + X_B - F = 0;$$

$$Y_A + Q\cos30^\circ = 0;$$

$$Z_A - R_C\cos30^\circ - Q\cos60^\circ + Z_B - P = 0;$$

$$M - Q\cos60^\circ \cdot 3 - Q\cos30^\circ \cdot 3 + Z_B \cdot 4 - P \cdot 2 = 0;$$

$$R_C\cos60^\circ \cdot 3 - F \cdot 2 = 0,\ -X_B \cdot 4 + F \cdot 4 = 0.$$

$X_A = 5{,}34$ кН, $Y_A = 2{,}6$ кН;

$Z_A = 8{,}92$ кН, $R_C = 10{,}67$ кН;

$X_B = 8$ кН, $Z_B = 3{,}82$ кН.

1.10

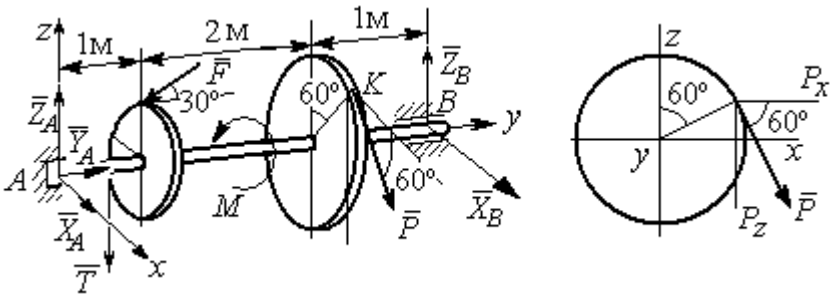

Рис. 7.10. Расчётные схемы к упражнению 1.10

$T = Q = 3$ кН.

$$X_A + P\cos 60^\circ + X_B = 0,\ \ Y_A - F\cos 30^\circ = 0;$$

$$Z_A - F\cos 60^\circ - P\cos 30^\circ - T + Z_B = 0.$$

$$-T\cdot 1 - F\cos 60^\circ \cdot 1 + F\cos 30^\circ \cdot r - P\cos 30^\circ \cdot 3 + Z_B \cdot 4 = 0;$$

$$-Tr + PR - M = 0,\ \ -P\cos 60^\circ \cdot 3 + X_B \cdot 4 = 0.$$

$X_A = 5{,}6$ кН, $Y_A = 3{,}46$ кН, $Z_A = 5{,}48$ кН, $P = 6{,}4$ кН, $X_B = 2{,}4$ кН, $Z_B = 5{,}06$ кН.

1.11

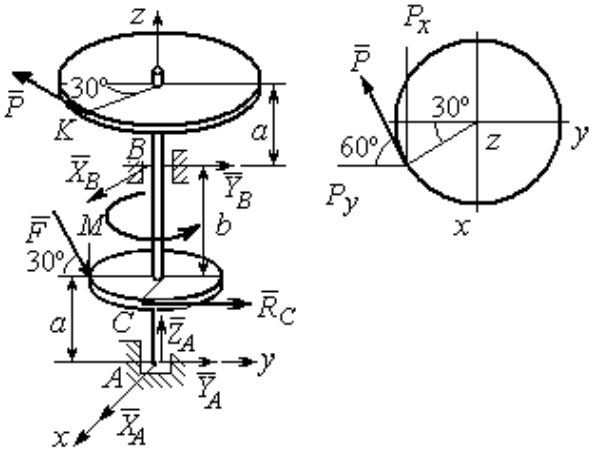

Рис. 7.11. Расчётные схемы к упражнению 1.11

$R_C = Q = 3$ кН.

$$X_A + X_B - P\cos 30^\circ = 0;$$

$$Y_A + Y_B - P\cos 60^\circ + R_C + F\cos 30^\circ = 0;$$

$$Z_A - F\cos 60^\circ = 0;$$

$$-Y_B(a+b) + P\cos 60^\circ(2a+b) - R_C a - -$$

$$F\cos 30^\circ \cdot a + F\cos 60^\circ \cdot r = 0;$$

$$X_B(a+b) - P\cos 30^\circ(2a+b) = 0;$$

$$-PR + R_C r + M = 0.$$

$X_A = -1{,}85$ кН, $Y_A = -5{,}64$ кН, $Z_A = 2$ кН, $P = 6{,}4$ кН, $X_B = 7{,}39$ кН, $Y_B = 2{,}38$кН.

1.12

$$T = Q = 3 \text{ кН}.$$

$$X_A + T + X_D = 0;\ Y_A - F + P\cos 60^\circ = 0,$$

$$Z_A + Z_D + P\cos 30^\circ = 0;$$

$$Fa\sin 30^\circ + Z_D(b+2a) + P(2b+2a)\cos 30^\circ = 0;$$

$$Ta\sin 30^\circ - Pa\cos 30^\circ + M = 0;$$

$$-Ta - X_D(b+2a) + Pa\cos 60^\circ + Fa\cos 30^\circ = 0.$$

$$X_A = 0{,}8 \text{ кН},\quad Y_A = 2{,}56 \text{ кН},\ \ Z_A = 1{,}3 \text{ кН};$$

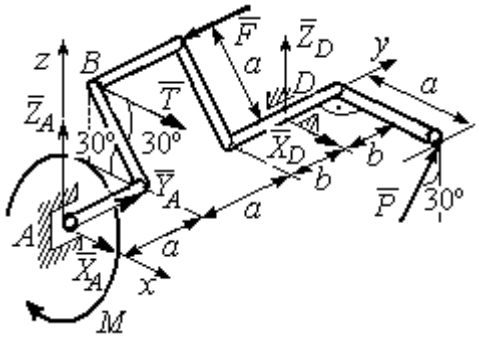

Рис. 7.12. Расчётная схема к упражнению 1.12

$$P = 2{,}89 \text{ кН},\ X_D = 0{,}76 \text{ кН},\ Z_D = -3{,}80 \text{ кН}.$$

1.13

Минимальный вес груза P:

$$T_{\min} + F_{\text{тр}\,A} - N_B = 0;$$

$$F_{\text{тр}\,B} + N_A - Q = 0;$$

$$F_{\text{тр}\,B} \cdot AB\sin 30° + N_B \cdot AB\cos 30° - Q \cdot AC\sin 30° = 0$$

Максимальный вес груза P:

$$T_{\max} - F_{\text{тр}\,A} - N_B = 0;$$

$$-F_{\text{тр}\,B} + N_A - Q = 0;$$

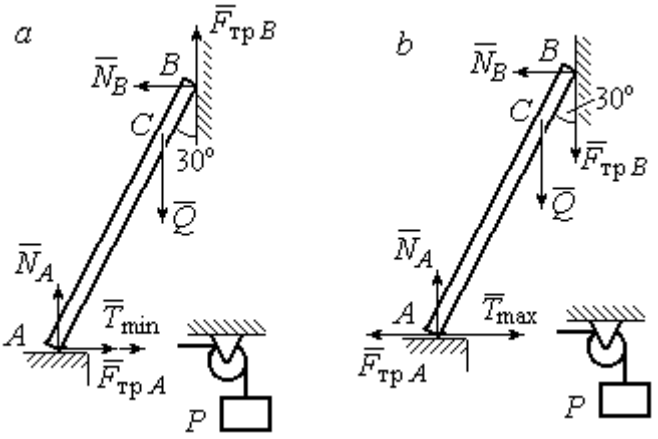

Рис. 7.13. Расчётные схемы к упражнению 1.13:
a – расчёт минимального веса груза;
b – расчёт максимального веса груза

$$-F_{\text{тр}\,B} \cdot AB\sin 30° + N_B \cdot AB\cos 30° - Q \cdot AC\sin 30° = 0;$$

$$F_{\text{тр}\,A} = f N_A,\ \ F_{\text{тр}\,B} = f N_B.$$

$$T_{\min} = 31.77 \text{ Н} < P < T_{\max} = 130{,}51 \text{ Н}.$$

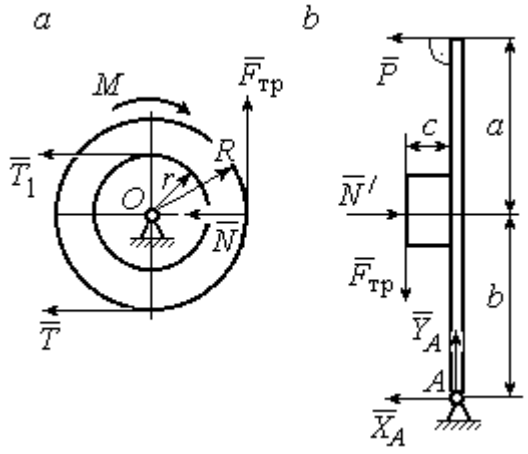

Рис. 7.14. Расчётные схемы
к упражнению 1.14:
a – равновесие шкива; *b* – равновесие рычага

1.14

Шкив. $T = T_1 = Q$.

$$T \cdot R - T_1 r + M - F_{\text{тр}} R = 0.$$

$$F_{\text{тр}} = 266{,}67 \text{ Н};$$

$$N = \frac{F_{\text{тр}}}{f} = 666{,}67 \text{ Н}.$$

Рычаг. $N = N'$. $F_{\text{тр}} = F'_{\text{тр}}$.

$$P(a+b) - N' \cdot b + F'_{\text{тр}} c = 0.$$

$$P = 320 \text{ Н}.$$

$$-X_A - P + N' = 0;$$

$$Y_A - F'_{\text{тр}} = 0.$$

$$X_A = 346{,}67 \text{ Н},\ Y_A = 266{,}67 \text{ Н}.$$

7.2. Ответы к упражнениям главы 2

2.1

$$\omega_{1z} = \dot{\varphi}_1 = 3 + \pi\cos\frac{\pi t}{2},\ \omega_1(1) = |\omega_{1z}(1)| = 3 \text{ рад/с}.$$

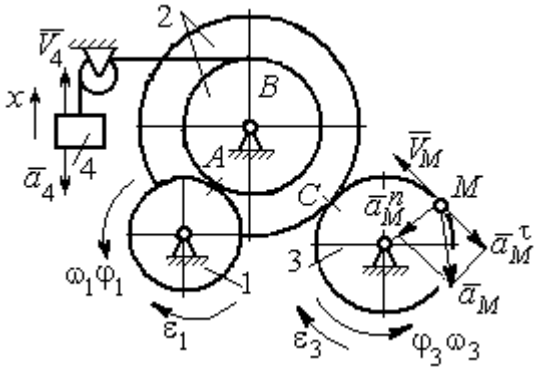

Рис. 7.15. Расчётная схема к упражнению 2.1

$$\omega_{3z} = \omega_{1z}\frac{R_1}{r_2}\frac{R_2}{R_3} = \left(3 + \pi\cos\frac{\pi t}{2}\right)\frac{4}{3};$$

$$\omega_3(1) = |\omega_{3z}(1)| = 4 \text{ рад/с}.$$

$$V_M(1) = \omega_3(1)R_3 = 40 \text{ см/с}.$$

$$\varepsilon_{3z} = \dot{\omega}_{3z} = -\frac{2\pi^2}{3}\sin\frac{\pi t}{2},\quad \varepsilon_{3z}(1) = -\frac{2\pi^2}{3};$$

$$\varepsilon_3(1) = |\varepsilon_{3z}(1)| = \frac{2\pi^2}{3} = 6{,}58 \text{ рад/с}^2.$$

$$\bar{a}_M = \bar{a}_M^n + \bar{a}_M^\tau,\ a_M^n(1) = \omega_3^2(1)R_3 = 160 \text{ см/с}^2,\ a_M^\tau(1) = \varepsilon_3(1)R_3 = 65{,}8 \text{ см/с}^2.$$

$$a_M(1) = 173 \text{ см/с}^2.$$

$$V_{4x} = V_A = \omega_{1z}R_1 = \left(3 + \pi\cos\frac{\pi t}{2}\right)8;\ V_4(1) = |V_{4x}(1)| = 24 \text{ см/с}.$$

$$\dot{V}_{4x} = -4\pi^2\sin\frac{\pi t}{2},\ \dot{V}_{4x}(1) = -4\pi^2;\ a_4(1) = |\dot{V}_{4x}(1)| = 39{,}48 \text{ см/с}^2.$$

2.2

$$V_{4x} = \dot{x}_4 = 1 - \frac{\pi}{3}\cos\frac{\pi t}{3} - \frac{\pi}{3}\sin\frac{\pi t}{3};$$

$$V_{4x}(3) = 2{,}05 \text{ м/с},\ V_4 = |V_{4x}(3)|$$

$$\omega_{3z} = \frac{V_{4x}}{r_3} = \frac{1}{r_3}\left(1 - \frac{\pi}{3}\cos\frac{\pi t}{3} - \frac{\pi}{3}\sin\frac{\pi t}{3}\right);$$

$$\omega_{3z}(3) = 6{,}83 \text{ рад/с};\ \omega_3 = |\omega_{3z}(3)|.$$

$$\varepsilon_{3z} = \dot{\omega}_{3z} = \frac{1}{r_3}\left(\frac{\pi^2}{9}\sin\frac{\pi t}{3} - \frac{\pi^2}{9}\cos\frac{\pi t}{3}\right).$$

$$\varepsilon_{3z}(3) = 3{,}65 \text{ рад/с}^2;\ \varepsilon_3 = |\varepsilon_{3z}(3)|.$$

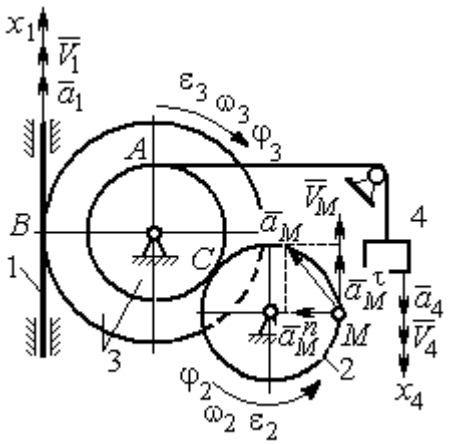

Рис. 7.16. Расчётная схема к упражнению 2.2

$$\frac{\omega_3}{\omega_2}=\frac{R_2}{r_3};\ \ \omega_2=\omega_3\frac{r_3}{R_2}=10{,}25\ \text{рад/с};\ V_M=\omega_2 R_2=2{,}05\ \text{м/с}.$$

$$\frac{\varepsilon_3}{\varepsilon_2}=\frac{R_2}{r_3};\ \ \varepsilon_2=\varepsilon_3\frac{r_3}{R_2}=5{,}47\ \text{рад/с}^2.$$

$$a_M^n=\omega_2^2 R_2=20{,}4\ \text{м/с}^2;\ \ a_M^\tau=\varepsilon_2 R_2=1{,}09\ \text{м/с}^2.$$

$$a_M=\sqrt{\left(a_M^n\right)^2+\left(a_M^\tau\right)^2}=20{,}43\ \text{м/с}^2.$$

$$V_1=\omega_3 R_3=2{,}73\ \text{м/с};\ a_1=\dot V_1=\dot\omega_3 R_3=\varepsilon_3 R_3=2{,}19\ \text{м/с}^2.$$

2.3

$$BP_2=BC\cos30^\circ=4{,}33\ \text{см};\ CP_2=2{,}5\ \text{см}.$$

$$\omega_{BC}=\frac{V_B}{BP_2}=1{,}15\ \text{рад/с};\ \ V_C=\omega_{BC}CP_2=2{,}87\ \text{см/с};$$

$$\omega_1=\frac{V_C}{CP_1}=0{,}72\ \text{рад/с};\ EP_1=2R_1\cos30^\circ=3{,}46\ \text{см};$$

$$V_E=\omega_1 EP_1=2{,}49\ \text{см/с};\ EP_3=2AE\cos30^\circ=10{,}39\ \text{см};$$

$$\omega_{AE}=\frac{V_E}{EP_3}=0{,}24\ \text{рад/с};\ EA=AP_3;$$

$$V_A=\omega_{AE}AP_3=1{,}44\ \text{см/с},\ \ \omega_{AO}=\frac{V_A}{AO}=0{,}24\ \text{рад/с}.$$

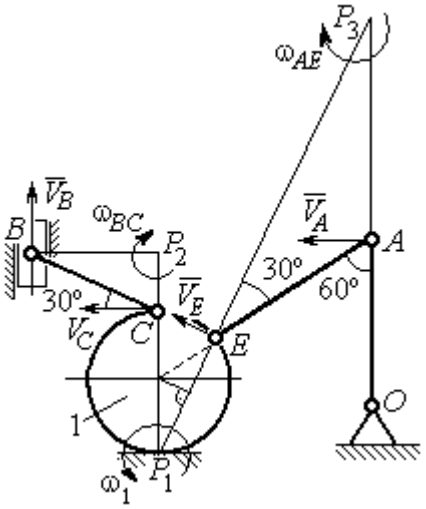

Рис. 7.17. Расчётная схема к упражнению 2.3

2.4

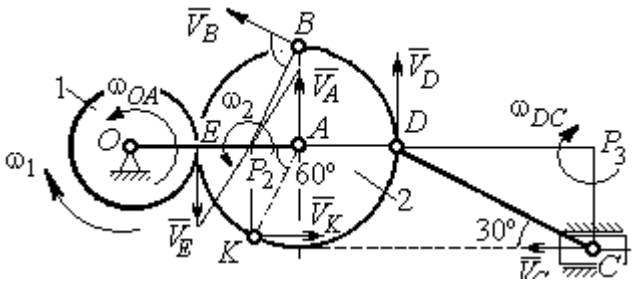

Рис. 7.18. Расчётная схема к упражнению 2.4

E – точка касания дисков.

$$V_E=\omega_1 r_1=18\ \text{см/с}.$$

$$V_A=\omega_{OA}\left(r_1+r_2\right)=18\ \text{см/с}.$$

$$EP_2=P_2A=3\ \text{см},\ \omega_2=\frac{V_E}{EP_2}=6\ \text{рад/с}.$$

$$V_K=\omega_2 P_2K=31{,}18\ \text{см/с}.$$

$$V_B=\omega_2 P_2B=40{,}25\ \text{см/с};\ V_D=\omega_2 P_2D=54\ \text{см/с}.$$

$DC = 2r_2$, $\omega_{DC} = \dfrac{V_D}{DP_3} = 5{,}197$ рад/с; $V_C \cos 30^\circ = V_D \cos 60^\circ$, $V_C = 31{,}18$ см/с.

2.5

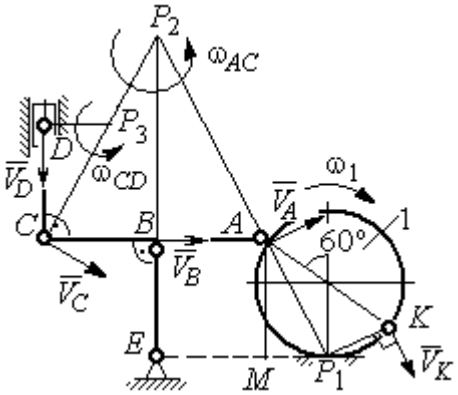

Рис. 7. 19. Расчётная схема к упражнению 2.5.

$BE = 1{,}5R_1$; $R_1 = 2{,}67$ см.

$KP_1 = R_1$; $\omega_1 = \dfrac{V_K}{KP_1} = 0{,}75$ рад/с.

$AP_1 = \dfrac{AM}{\cos 30^\circ} = 4{,}62$ см; $V_A = \omega_1 P_1 A = 3{,}46$ см/с.

$AP_2 = 2AB = 8$ см; $\omega_{AC} = \dfrac{V_A}{AP_2} = 0{,}43$ рад/с.

$V_B \cos 0^\circ = V_A \cos 30^\circ$; $V_B = 2{,}99$ см/с.

$\omega_{BE} = \dfrac{V_B}{BE} = 0{,}75$ рад/с; $V_C = V_A = 3{,}46$ см/с; $CP_3 = \dfrac{DC}{\cos 30^\circ} = 4{,}62$ см;

$\omega_{CD} = \dfrac{V_C}{CP_3} = 0{,}75$ рад/с; $V_D \cos 0^\circ = V_C \cos 60^\circ$; $V_D = 1{,}73$ см/с.

2.6

$V_A = \omega_{OA} \cdot OA = 12$ см/с; $\omega_{AD} = 0$, $V_D = V_A$.

$\omega_{O_1C} = \dfrac{V_D}{DO_1} = 3$ рад/с;

$V_C = \omega_{O_1C} \cdot O_1C = 48$ см/с.

$CB = CP = 16$ см; $\omega_{CB} = \omega_{CL} = \dfrac{V_C}{CP} = 3$ рад/с.

$PL = \dfrac{CP}{\cos 30^\circ} = 18{,}48$ см; $PB = 2BC \cos 30^\circ$.

$V_L = \omega_{CL} \cdot PL = 55{,}44$ см/с;

$V_B = \omega_{CB} \cdot PB = 83{,}13$ см/с.

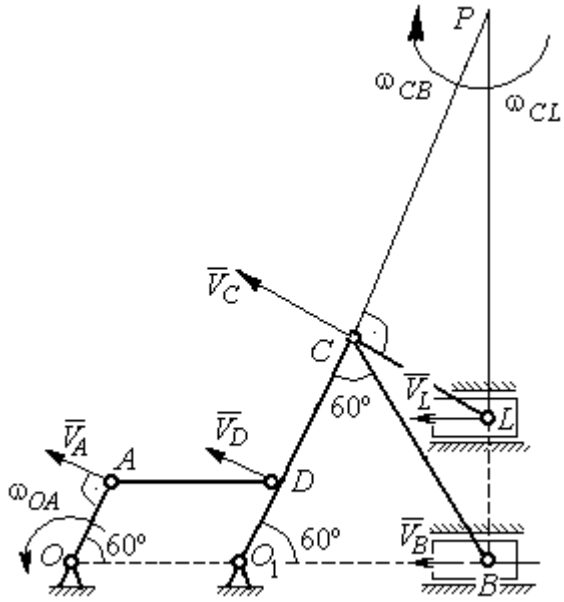

Рис. 7.20. Расчётная схема к упражнению 2.6.

2.7

$V_D = \omega_1 R_1 = 30$ см/с; $V_A = \omega_{OA} \cdot OA = 15$ см/с.

$$\omega_2 = \frac{V_A}{AP_2} = 3 \text{ рад/с}.$$

$$V_B = \omega_2 \cdot P_2 B = 21{,}21 \text{ см/с}.$$

$V_C \cos 0^\circ = V_B \cos 45^\circ$; $V_C = 15$ см/с.

$CP_3 = CB$; $\omega_{BC} = \dfrac{V_C}{CP_3} = 1{,}87$ рад/с.

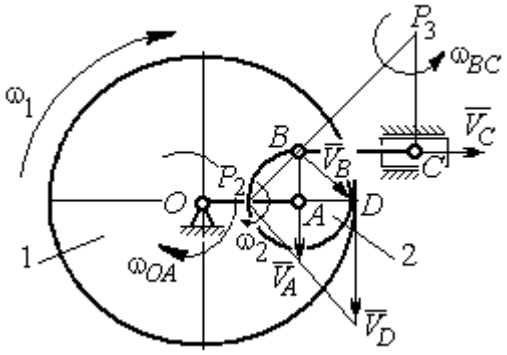

Рис. 7.21. Расчётная схема к упражнению 2.7

2.8

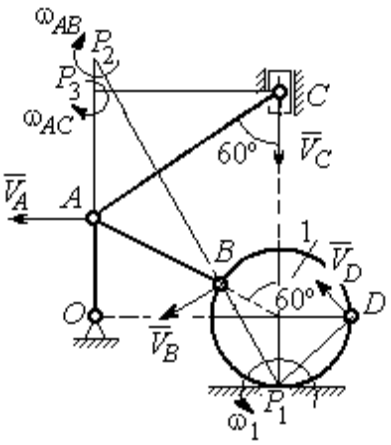

Рис. 7.22. Расчётная схема к упражнению 2.8

$AC = AB + R_1 = 12$ см; $CP_3 = AC \cos 30^\circ = 10{,}39$ см.

$\omega_{AC} = \dfrac{V_C}{CP_3} = 0{,}48$ рад/с; $V_A = \omega_{AC} \cdot AP_3 = 2{,}89$ см/с.

$$AB = AP_2; \quad \omega_{AB} = \frac{V_A}{AP_2} = 0{,}29 \text{ рад/с}.$$

$$BP_2 = 2AB \cos 30^\circ = 17{,}32 \text{ см}.$$

$$V_B = \omega_{AB} BP_2 = 5{,}02 \text{ см/с}.$$

$OA = (AB + R_1)\sin 30° = 6$ см; $\omega_{OA} = \dfrac{V_A}{AO} = 0{,}48$ рад/с.

$BP_1 = 2R_1 \cos 30^\circ = 3{,}46$ см; $\omega_1 = \dfrac{V_B}{BP_1} = 1{,}45$ рад/с.

$DP_1 = R_1\sqrt{2} = 2{,}82$ см; $V_D = \omega_1 DP_1 = 4{,}09$ см/с.

2.9

$V_A = \omega_{OA} OA = 12$ см/с; $AP = 2AB = 2BC \cdot \text{tg}60^\circ = 27{,}71$ см.

$\omega_{AB} = \dfrac{V_A}{AP} = 0{,}43$ рад/с; $V_B \cos 0^\circ = V_A \cos 30^\circ$; $V_B = 10{,}38$ см/с.

$$\omega_{BC} = \frac{V_B}{BC} = 1{,}29 \text{ рад/с}.$$

$\bar{a}_B = \bar{a}_A + \bar{a}^n_{BA} + \bar{a}^\tau_{BA}$; $\bar{a}_B = \bar{a}_C + \bar{a}^n_{BC} + \bar{a}^\tau_{BC}$, $a_C = 0$.

$$\bar{a}_A = \bar{a}_O + \bar{a}^n_{AO} + \bar{a}^\tau_{AO},\ a_O = 0.$$

$$\bar{a}^n_{BC} + \bar{a}^\tau_{BC} = \bar{a}^n_{AO} + \bar{a}^\tau_{AO} + \bar{a}^n_{BA} + \bar{a}^\tau_{BA}.$$ Найти a^τ_{BC}

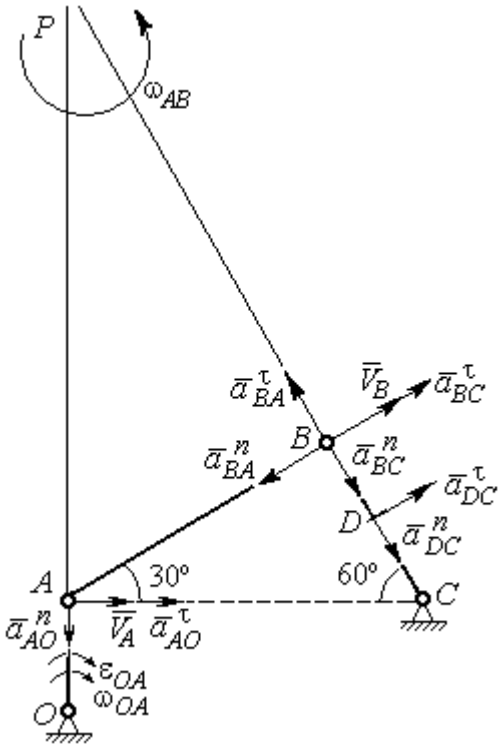

Рис. 7.23. Расчётная схема к упражнению 2.9

$$a^n_{AO} = \omega^2_{AO} \cdot AO = 36 \text{ см/с}^2;$$

$$a^\tau_{AO} = \varepsilon_{AO} \cdot AO = 8 \text{ см/с}^2;$$

$$AB = BC \cdot \text{tg}60^\circ = 13{,}86 \text{ см}.$$

$$a^n_{BA} = \omega^2_{AB} \cdot AB = 2{,}56 \text{ см/с}^2;\ \ a^\tau_{AB} = \varepsilon_{AB} AB.$$

$$a^n_{BC} = \omega^2_{BC} \cdot BC = 13{,}31 \text{ см/с}^2;\ \ a^\tau_{BC} = \varepsilon_{BC} BC.$$

Проекция на AB:

$$a^\tau_{BC} = -a^n_{AO}\cos 60^\circ +$$

$$+ a^\tau_{AO}\cos 30^\circ - a^n_{BA} = 13{,}63 \text{ см/с}^2.$$

$$\varepsilon_{BC} = \frac{\left|a^\tau_{BC}\right|}{BC} = 1{,}7 \text{ рад/с}^2.$$

$$\bar{a}_D = \bar{a}^n_{DC} + \bar{a}^\tau_{DC}.$$

$$a^n_{DC} = \omega^2_{BC} \cdot DC = 6{,}65 \text{ см/с}^2;\ \ a^\tau_{DC} = \varepsilon_{BC} \cdot DC = 6{,}8 \text{ см/с}^2.$$

$$a_D = \sqrt{\left(a^n_{DC}\right)^2 + \left(a^\tau_{DC}\right)^2} = 9{,}51 \text{ см/с}^2.$$

2.10

$$V_A = \omega_1 r_1 = 12 \text{ см/с};\ P_2 A = \frac{1}{2} BC = 5 \text{ см}.$$

$$\omega_{AB} = \frac{V_A}{P_2 A} = 2{,}4 \text{ рад/с}.$$

$$V_B \cos 30^\circ = V_A \cos 60^\circ;\ V_B = 6{,}93 \text{ см/с}.$$

$$P_3 B = BC\cos 30^\circ = 8{,}66 \text{ см};$$

$$\omega_{BC} = \frac{V_B}{P_3 B} = 0{,}8 \text{ рад/с}.$$

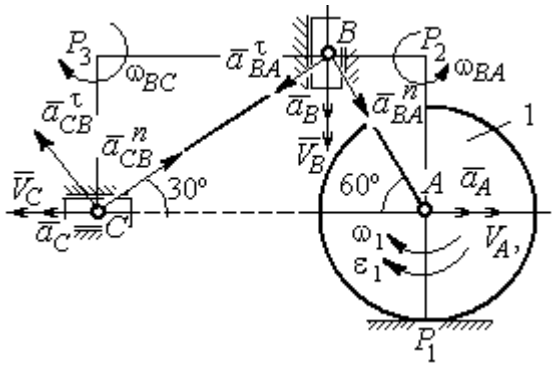

Рис. 7.24. Расчётная схема к упражнению 2.10

$$\bar{a}_B = \bar{a}_A + \bar{a}^n_{BA} + \bar{a}^\tau_{BA}.$$ Найти a_B.

Проекция на BA: $a_B\cos30° = a_A\cos60° + a^n_{BA}$.

$$a_A = a^\tau_A = \varepsilon_1 r_1 = 8 \text{ см/с}^2;\ AB = BC\operatorname{tg}30° = 5{,}77 \text{ см}.$$

$$a^n_{BA} = \omega^2_{BA}\cdot BA = 33{,}23 \text{ см/с}^2;\ \ a_B = 43{,}03 \text{ см/с}^2.$$

$$\bar a_C = \bar a_B + \bar a^n_{CB} + \bar a^\tau_{CB}.$$

Проекция на BC: $a_C\cos60° = a_B\cos60° - a^n_{CB}$,

$$a^n_{CB} = \omega^2_{CB}\cdot CB = 6{,}4 \text{ см/с}^2;\ \ a_C = a_B - 2a^n_{CB} = 30{,}23 \text{ см/с}^2.$$

7.3. Ответы к упражнениям главы 3

3.1

$$CM_1 = S_r(1) = \frac{40}{3}\sin\frac{\pi}{3} = 11{,}55 \text{ см}.$$

Так как $CM_1\cos30° = 10$ см $= R$, то точка M_1 лежит на вертикальном диаметре.

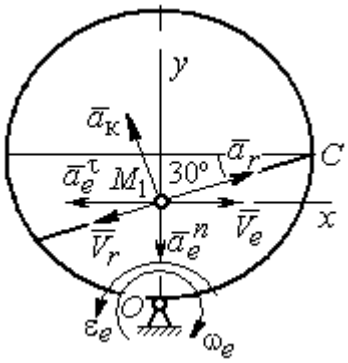

Рис. 7.25. Расчётная схема к упражнению 3.1

$$V_r = \dot S_r = \frac{40\pi}{9}\cos\frac{\pi t}{3};\ V_r(1) = 6{,}98 \text{ см/с}.$$

$$\omega_e(1) = 0{,}5 \text{ рад/с};\ OM_1 = R - \frac{1}{2}CM_1 = 4{,}23 \text{ см}.$$

$$V_e = \omega_e OM_1;\ \ V_e(1) = 2{,}12 \text{ см/с}.$$

$$\bar V_M = \bar V_e + \bar V_r.$$

$$V_{Mx} = V_e - V_r\cos30° = -3{,}93 \text{ м/с};\ V_{My} = -V_r\cos60° = -3{,}49 \text{ м/с};$$

$$V_M = \sqrt{(V_{Mx})^2 + (V_{My})^2} = 5{,}26 \text{ см/с}.$$

$$\bar a_M = \bar a_e + \bar a_r + \bar a_к.$$

$$\bar a_e = \bar a^n_e + \bar a^\tau_e,\ \ a^n_e = \omega^2_e OM_1;\ \ a^n_e(1) = 1{,}06 \text{ см/с}^2.$$

$$\dot\omega_e = -\frac{\pi}{3}\sin\frac{\pi t}{3},\ \ \dot\omega_e(1) = -0{,}91 \text{ рад/с}^2;\ \ \varepsilon_e = |\dot\omega_e(1)| = 0{,}91 \text{ рад/с}^2,$$

$$a^\tau_e(1) = \varepsilon_e\cdot OM_1 = 3{,}85 \text{ см/с}^2.$$

$$\dot{V}_r = -\frac{40\pi^2}{27}\sin\frac{\pi t}{3},\ \dot{V}_r(1) = -12{,}66;\ a_r = \left|\dot{V}_r(1)\right| = 12{,}66 \text{ см/с}^2$$

$$a_к = 2\left|\omega_e\right| \cdot \left|V_r\right|;\ \ a_к(1) = 6{,}98 \text{ см/с}^2.$$

$$\bar{a}_M = \bar{a}_e^n + \bar{a}_e^\tau + \bar{a}_r + \bar{a}_к.$$

$$a_{Mx} = -a_e^\tau + a_r\cos 30° - a_к\cos 60° = 3{,}62 \text{ см/с}^2;$$

$$a_{My} = -a_e^n + a_r\cos 60° + a_к\cos 30° = 11{,}31 \text{ см/с}^2.$$

$$a_M = \sqrt{(a_{Mx})^2 + (a_{My})^2} = 11{,}87 \text{ см/с}^2.$$

3.2

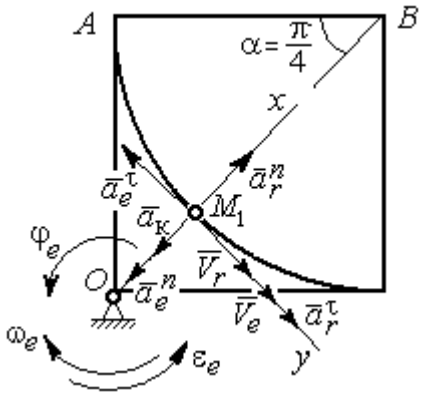

Рис. 7.26. Расчётная схема к упражнению 3.2

Положение M_1:

$$\alpha = \frac{S_r(1)}{R} = \frac{\pi}{4};\ \ OM_1 = 8{,}28 \text{ см}.$$

$$\dot{S}_r = 10\pi t;\ \ V_r = \left|\dot{S}_r(1)\right| = 31{,}42 \text{ см/с}.$$

$$\dot{\varphi}_e = 2t - 5,$$

$$\dot{\varphi}_e(1) = -3 \text{ рад/с},\ \ \omega_e = \left|\dot{\varphi}_e(1)\right| = 3 \text{ рад/с}.$$

$$V_e = \omega_e \cdot OM_1 = 24{,}6 \text{ см/с}.$$

$$\bar{V}_M = \bar{V}_e + \bar{V}_r \cdot\ V_{Mx} = V_e + V_r = 56{,}02 \text{ см/с};$$

$$V_{My} = 0;\ V_M = 56{,}02 \text{ см/с}.$$

$$\bar{a}_M = \bar{a}_e + \bar{a}_r + \bar{a}_к = \bar{a}_e^n + \bar{a}_e^\tau + \bar{a}_r^n + \bar{a}_r^\tau + \bar{a}_к.$$

$$\bar{a}_e = \bar{a}_e^n + \bar{a}_e^\tau\ \cdot\ a_e^n = \omega_e^2 \cdot OM_1 = 74{,}52 \text{ см/с}^2;$$

$$\dot{\omega}_e = 2 \text{ рад/с}^2;\ \varepsilon_e = \left|\dot{\omega}_e\right|;\ \ a_e^\tau(1) = \varepsilon_e OM_1 = 16{,}56 \text{ см/с}^2;$$

$$\bar{a}_r = \bar{a}_r^n + \bar{a}_r^\tau \cdot \dot{V}_r = 10\pi;\ a_r^\tau = \left|\dot{V}_r\right| = 10\pi = 31{,}42 \text{ см/с}^2;$$

$$a_r^n(1) = \frac{V_r^2}{R} = 49{,}36 \text{ см/с}^2;\ \ a_к = 2\left|\omega_e\right| \cdot \left|V_r\right|;\ \ a_к(1) = 62{,}84 \text{ см/с}^2.$$

$$a_{Mx} = -a_e^n + a_r^n - a_к = -88 \text{ см/с}^2;\ a_{My} = -a_e^\tau + a_r^\tau = 14{,}86 \text{ см/с}^2.$$

$$a_M = \sqrt{(a_{Mx})^2 + (a_{My})^2} = 89{,}24 \text{ см/с}^2.$$

7.4. Ответы к упражнениям главы 4

4.1

$$m\ddot{x} = F - P\cos 60° - F_{\text{тр}}, \quad m\ddot{y} = N - P\cos 30° = 0.$$

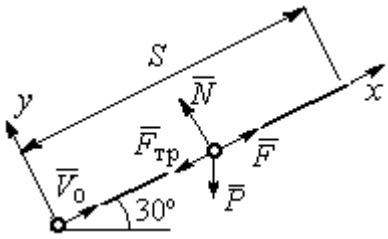

Рис. 7.27. Расчётная схема к упражнению 4.1

$$F_{\text{тр}} = fN = fmg\cos 30°;$$

$$\ddot{x} = \frac{1}{2}kt - 3{,}4, \quad \dot{x} = \frac{1}{4}kt^2 - 3{,}4t + V_0;$$

$$x = \frac{1}{12}kt^3 - 1{,}7t^2 + V_0 t.$$

Конечные условия: $t = 2$ с; $x = S = 2$ м; $V = 2V_0$.

$$V_0 = k - 6{,}8; \quad 1 = \frac{1}{3}k - 3{,}4 + V_0.$$

$$k = 8{,}4; \; V_0 = 1{,}6 \text{ м/с}.$$

4.2

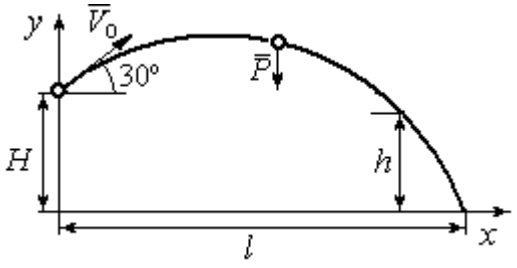

Рис. 7.28. Расчётная схема к упражнению 4.2

Уравнения движения точки:

$$m\ddot{x} = 0; \; \dot{x} = V_0\cos 30°; \; x = V_0 t\cos 30°.$$

$$m\ddot{y} = -P; \dot{y} = -gt + V_0\cos 60°;$$

$$y = -\frac{1}{2}gt^2 + V_0 t\cos 60° + H.$$

Краевое условие пролёта высоты h:

$t = 1$ с; $y = h = 7$ м.

Подставляя краевые условия в уравнение движения, находим: $V_0 = 3{,}81$ м/с.

Краевое условие падения точки:

$$t = t_{\text{пад}}; \; x = l; \; y = 0.$$

Подстановка в уравнения движения условия приводит к системе:

$$l = V_0 t_{\text{пад}}\cos 30°; \; 0 = -\frac{1}{2}gt_{\text{пад}}^2 + V_0 t_{\text{пад}}\cos 60° + H.$$

Находим: $t_{\text{пад}} = 1{,}64$ с; $l = 5{,}41$ м.

4.3

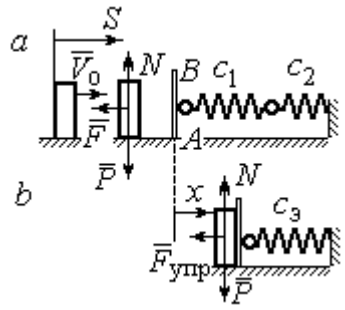

Рис. 7.29. Расчётная схема к упражнению 4.3: *a* – движение груза до начала колебаний; *b* – колебания груза

Уравнение движения груза (рис. 7.29, *a*):

$$m\ddot{S} = -F = -k\dot{S}.$$

Начальные условия: $t = 0;\ S = 0;\ \dot{S} = V_0$.

Решение: $S = \dfrac{mV_0}{k}\left(1 - e^{-\frac{k}{m}t}\right) = 6\left(1 - e^{-t}\right)$ м.

Скорость груза: $\dot{S} = 6e^{-t}$.

Скорость груза в момент соединения с площадкой AB: $V_1 = \dot{S}(1) = 0{,}21$ м/с.

Уравнение колебаний груза на эквивалентной пружине (рис. 7.29, *b*):

$$m\ddot{x} = -F_{упр} = -c_э x;\ c_э = \frac{c_1 c_2}{c_1 + c_2} = 30 \text{ Н/м}.$$

Начальные условия движения: $t = 0;\ x = 0;\ \dot{x} = V_1$.

Общий вид решения: $x = C_1\cos\omega t + C_2\sin\omega t;\ \omega = \sqrt{\dfrac{c_э}{m}} = 7{,}75$ рад/с,

где константы: $C_1 = 0;\ C_2 = \dfrac{V_1}{\omega} = 0{,}28$ м. Закон движения груза $x = 0{,}28\sin 7{,}75t$.

Максимальное сжатие 0,28 м.

4.4

Жесткость эквивалентной пружины

$$c_э = \frac{c \cdot 2c}{c + 2c} = \frac{2}{3}c.$$

Уравнение колебаний:

$$m\ddot{x} = P - F_{упр} = P - c_э(\lambda_{ст} + x) = -c_э x.$$

Общее решение:

$$x = C_1\cos\omega t + C_2\sin\omega t;\ \omega = \sqrt{\frac{c_э}{m}} = 10{,}33 \text{ рад/с}.$$

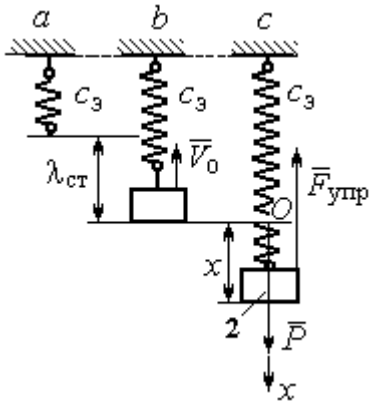

Рис. 7.30. Расчётная схема к упражнению 4.4: *a* – нерастянутая пружина; *b* – положение статического равновесия; *c* – произвольное положение груза

Начальные условия: $t = 0;\ x = 0;\ \dot{x} = -V_0$.

Находим константы интегрирования: $C_1 = 0;\ C_2 = \dfrac{V_0}{\omega} = 0{,}39$ м.

Закон движения груза: $x = 0{,}39\sin 10{,}33t$.

Амплитуда $A = 0{,}39$ м, частота $\omega = 10{,}33$ рад/с.

4.5

Скорость человека, находящегося в самолёте, в нижней точке траектории (точка C):

$$\frac{mV_C^2}{2} - \frac{mV_0^2}{2} = mg\left[l\sin\varphi + r(1-\cos\varphi)\right].$$

Откуда $V_C^2 = V_0^2 + 2g\left[l\sin\varphi + r(1-\cos\varphi)\right]$.

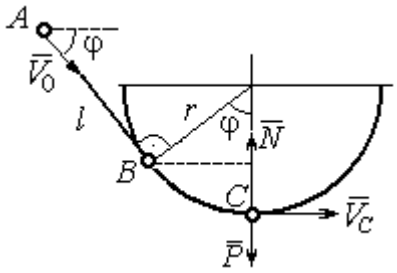

Рис. 7.31. Расчётная схема к упражнению 4.5

Уравнение движения человека, двигающегося вместе с самолётом, в проекции на нормаль в точке C: $\dfrac{mV_C^2}{r} = N - P$, где N – реакция корпуса самолёта. Сила давления человека на корпус самолёта по величине равна реакции, но направлена в противоположную сторону.

Из условия $N \le 3P$ следует неравенство: $V_C^2 \le 2gr$, или

$V_0^2 + 2g\left[l\sin\varphi + r(1-\cos\varphi)\right] \le 2gr$. Откуда $r \ge \dfrac{V_0^2 + 2gl\sin\varphi}{2g\cos\varphi}$.

4.6

Из уравнения теоремы об изменении кинетической энергии шарика в точке B с учётом, что $V_A = 0$, найдём:

$$\frac{mV_B^2}{2} = \frac{ca^2}{2} + mg\left[R + R\cos 60° - a\cos 30°\right].$$

Составим уравнение теоремы об изменении кинетической энергии точки на участке BD:

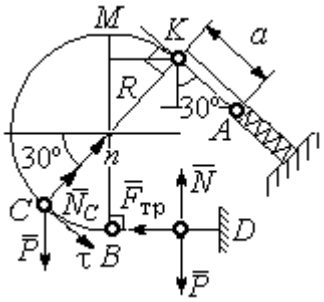

Рис. 7.32. Расчётная схема к упражнению 4.6

$-\frac{mV_B^2}{2} = -fNs$, где s – путь точки до остановки. С учётом данных задачи, получим: s = 5,39 м.

Уравнение движения шарика в проекции на нормальную ось в точке C

$$\frac{mV_C^2}{R} = N_C - P\cos 60°.$$

Для вычисления реакции опоры шарика на трубу имеем равенство $N_C = \frac{mV_C^2}{R} + P\cos 60° = \frac{1}{R}\left[mV_B^2 - 2mgR(1-\cos 60°)\right] + mg\cos 60°$, где кинетическая энергия шарика в точке B: $mV_B^2 = ca^2 + 2mgR\left[(1+\cos 60°) - \frac{a}{R}\cos 30°\right]$. Получим: $N_C = 18{,}71$ Н. Давление шарика на трубку равно реакции опоры и направлено в противоположную сторону.

7.5. Ответы к упражнениям главы 5

5.1

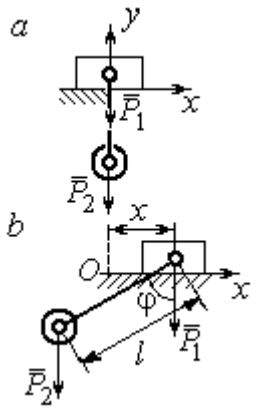

Рис. 7.33. Расчётная схема к упражнению 5.1:
a – начальное положение системы;
b – произвольное положение

x_0 – координата центра тяжести системы в начальном положении, x_0 = 0 (см. рис.7.33); x – текущая координата центра тележки; x_1 – координата центра тяжести системы в её произвольном положении: $x_1 = \frac{m_1 x - m_2(l\sin\varphi - x)}{m_1 + m_2}$.

Уравнение закона сохранения движения центра масс системы: $x_1 = x_0$, или

$$m_1 x - m_2(l\sin\varphi - x) = 0.$$

Отсюда зависимость координаты движения тележки от положения груза 2: $x = \frac{m_2 l}{m_1 + m_2}\sin\varphi$.

5.2

Теорема об изменении кинетического момента системы относительно оси z: $\dfrac{dL_z}{dt} = \sum M_z(\vec{F}_k^e)$.

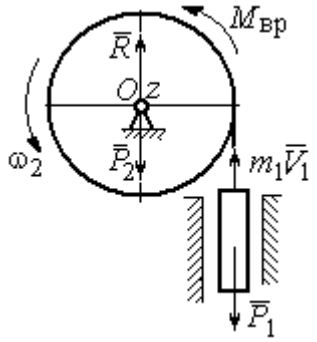

Рис. 7.34. Расчётная схема к упражнению 5.2

Кинетический момент системы:

$$L_z = L_z^{\text{бар}} + L_z^{\text{гр}} = \frac{m_2 r^2}{2}\omega + m_1 V_1 r = \left(m_1 + \frac{m_2}{2}\right)\omega r^2.$$

Суммарный момент внешних сил относительно оси z: $\sum M_z(\vec{F}_k^e) = M_{\text{вр}} - P_1 r = kt - m_1 g r$.

Дифференциальное уравнение вращения барабана:

$$\left(m_1 + \frac{m_2}{2}\right) r^2 \frac{d\omega}{dt} = kt - m_1 g r.$$

При нулевых начальных условиях $\omega = \dfrac{kt^2 - 2m_1 grt}{(2m_1 + m_2)r^2}$.

5.3

Уравнение теоремы об изменении кинетической энергии для неизменяемых систем на конечном перемещении: $T - T_0 = \sum A(F_k)$, $T_0 = 0$.

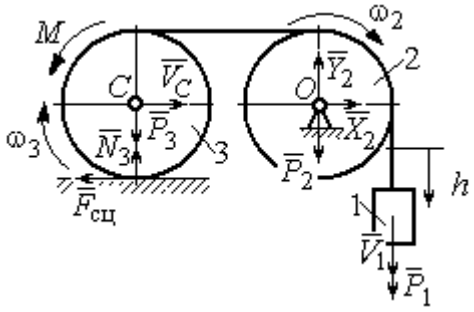

Рис. 7.35. Расчётная схема к упражнению 5.3

Кинетическая энергия груза 1: $T_1 = \dfrac{m_1 V_1^2}{2}$. Энергия вращательного движения блока 2: $T_2 = \dfrac{1}{2} J_O \omega_2^2$, где осевой момент инерции блока: $J_O = \dfrac{m_2 r^2}{2}$, угловая скорость блока $\omega_2 = \dfrac{V_1}{r}$. Кинетическая энергия катка 3: $T_3 = \dfrac{1}{2} m_3 V_C^2 + \dfrac{1}{2} J_C \omega_3^2$, где момент инерции катка относительно оси, проходя-

щей через центр масс перпендикулярно плоскости диска, $J_C = \frac{m_3 r^2}{2}$, угловая скорость катка и скорость его центра масс $\omega_3 = \frac{V_1}{2r}$, $V_C = \frac{V_1}{2}$.

Энергия системы: $T = T_1 + T_2 + T_3 = (8m_1 + 4m_2 + 3m_3)\frac{V_1^2}{16}$.

Суммарная работа вешних сил на перемещении h: $\sum A(F_k) = P_1 h - M\frac{h}{2r}$.

Уравнение теоремы об изменении кинетической энергии:

$$(8m_1 + 4m_2 + 3m_3)\frac{V_1^2}{16} = \left(m_1 g - \frac{M}{2r}\right)h.$$

Скорость груза на высоте h: $V_1 = 4\sqrt{\frac{\left(m_1 g - \frac{M}{2r}\right)h}{8m_1 + 4m_2 + 3m_3}}$.

5.4

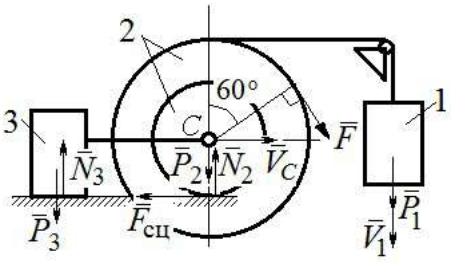

Рис. 7.36. Расчётная схема к упражнению 5.4

Для решения задачи используется теорема об изменении кинетической энергии в дифференциальной форме: $\frac{dT}{dt} = \sum N(\vec{F}_k^e)$, где T – энергия системы в её текущем положении; $\sum N(\vec{F}_k^e)$ – суммарная мощность внешних сил.

Допустим, груз 1 движется вниз со скоростью V_1. Скорость центра масс катка V_C.

Кинетическая энергия катка 2: $T_2 = \frac{1}{2}m_2 V_C^2 + \frac{1}{2}J_{zC}\omega_2^2$. Здесь $m_2 = \frac{2P}{g}$, $J_{zC} = m_2 i_z^2$, $\omega_2 = \frac{V_C}{r}$. В результате кинетическая энергия катка $T_2 = \frac{3P}{g}V_C^2$.

Скорость груза 3 $V_3 = V_C$. Кинетическая энергия груза 3 $T_3 = \frac{P}{g}V_C^2$.

Скорость груза 1 $V_1 = \omega_2 3r = 3V_C$. Кинетическая энергия груза 1: $T_1 = \dfrac{9P}{2g}V_C^2$.

Суммарная кинетическая энергия (энергия системы): $T = T_1 + T_2 + T_3 = \dfrac{17P}{2g}V_C^2$. Производная $\dfrac{dT}{dt} = \dfrac{17P}{g}V_C\dfrac{dV_C}{dt} = \dfrac{17}{g}V_C a_C$.

Мощности сил $\vec{P}_2$, $\vec{N}_2$, $\vec{F}_{\text{сц}}$, $\vec{P}_3$, $\vec{N}_3$ равны нулю.

Мощность силы $\vec{F}$, приложенной к колесу, определяется по формуле: $N(\vec{F}) = \vec{F}\cdot\vec{V}_C + \vec{M}_C(\vec{F})\cdot\vec{\omega}_2 = FV_C\cos 60° + FR\omega_2$. Мощность силы $\vec{P}_1$ $N(\vec{P}_1) = P_1V_1$. Суммарная мощность внешних сил: $\sum N(F^e) = 7PV_C$.

Составляем уравнение теоремы об изменении кинетической энергии системы: $\dfrac{17P}{g}V_C a_C = 7PV_C$, откуда $a_C = \dfrac{7}{17}g$ м/с^2.

5.5

Рассмотрим движение катков отдельно, заменив невесомый стержень реакцией. Предположим, катки движутся направо (см. рис. 7.37). Уравнения движения катков:

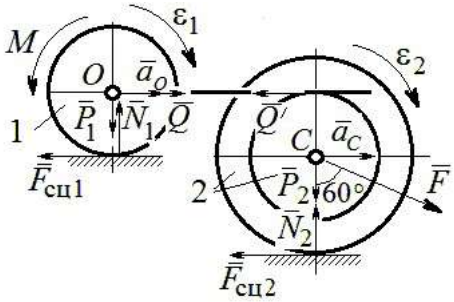

Рис. 7.37. Расчётная схема к упражнению 5.5

$$m_1 a_O = Q - F_{\text{сц1}},\ J_{1O}\varepsilon_1 = F_{\text{сц1}}r - M;$$

$$m_2 a_C = -Q' - F_{\text{сц2}} + F\cos 30°;$$

$$J_{2C}\varepsilon_2 = F_{\text{сц2}}3r - Q'r.$$

Здесь $\vec{Q}$ – реакция невесомого стержня, $|\vec{Q}| = |\vec{Q}'|$; $\vec{F}_{\text{сц1}}$, $\vec{F}_{\text{сц2}}$ – силы сцепления катков с поверхностями качения; моменты инерции катков $J_{1O} = \dfrac{m_1 r^2}{2}$, $J_{2C} = m_2 i_2^2$. Подставляя кинематические соотношения $\varepsilon_2 = \dfrac{a_C}{3r}$; $a_O = \dfrac{4}{3}a_C$; $\varepsilon_1 = \dfrac{4a_C}{3r}$, с учётом данных задачи, получим систему уравнений:

$$\frac{4P}{3g}a_C = Q - F_{сц1};\ \ \frac{2P}{3g}a_C = F_{сц1} - 4P;$$

$$\frac{2P}{g}a_C = -Q - F_{сц2} + P\sqrt{3};\ \ \frac{4P}{3g}a_C = 3F_{сц2} - Q.$$

Находим ускорение центра катка 2: $a_C = \dfrac{3\left(3\sqrt{3}-16\right)g}{46} \approx -\ 0{,}7g$. Каток движется в противоположную сторону. Реакция стержня $Q = 2{,}6P$.

5.6

Выделяем звенья механизма, заменяя действия нитей их реакциями. Допустим, направления движений тел в системе соответствуют подъёму груза 1.

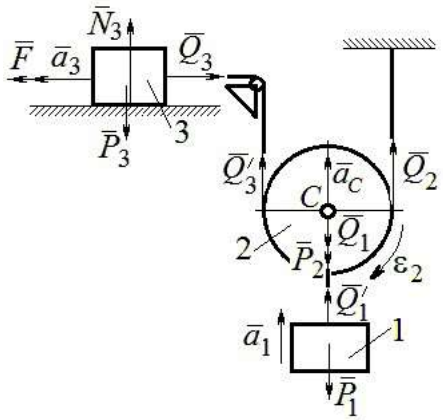

Рис. 7.38. Расчётная схема к упражнению 5.6

Уравнения движения тел:

$$m_3a_3 = F - Q_3,\ m_2a_C = Q_3' + Q_2 - P_2 - Q_1;$$

$$J_{2C}\varepsilon_2 = Q_3'r - Q_2r,\ m_1a_1 = Q_1' - P_1.$$

С учётом, что $\left|\vec{Q}_3\right| = \left|\vec{Q}_3'\right|$, $\left|\vec{Q}_1\right| = \left|\vec{Q}_1'\right|$ и $a_C = a_1$, $a_3 = 2a_1$, $\varepsilon_2 = \dfrac{a_1}{r}$, $J_{2C} = \dfrac{m_2r^2}{2}$, подставляя данные задачи, получим систему уравнений:

$$2ma_1 = 2{,}5mg - Q_3;\ \ ma_1 = Q_3 + Q_2 - mg - Q_1;$$

$$\frac{ma_1}{2} = Q_3 - Q_2;\ m_1a_1 = Q_1 - P_1.$$

Решая систему, находим: $a_1 = \dfrac{2}{17}g \approx 0{,}12g$; $Q_3 = 2{,}26mg$; $Q_2 = 2{,}15mg$.

5.7

Заменяем действия нитей реакциями. Предположим, груз 1 спускается по наклонной плоскости. Уравнения движения тел:

$$m_1a_1 = P_1\cos 30° - Q_1;\ \ m_3a_3 = Q_3;$$

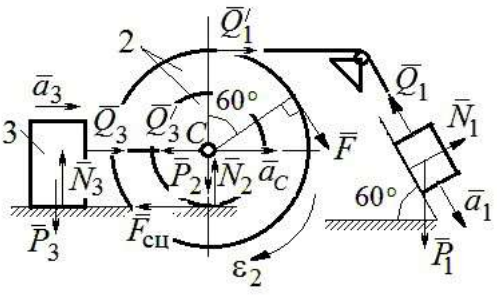

Рис. 7.39. Расчётная схема к упражнению 5.7

$$m_2 a_C = Q_1' - Q_3' - F_{\text{сц}} + F\cos 60^\circ;\ J_{2C}\varepsilon_2 = Q_1' R + FR + F_{\text{сц}} r,\ J_{2C} = m_2 i_2^2.$$

Соотношения ускорений: $\varepsilon_2 = \dfrac{a_1}{R+r}$, $a_C = \dfrac{a_1 r}{R+r}$, $a_3 = a_C$. Подставляя данные задачи, с учётом, что модули сил $Q_1' = Q_1$ и $Q_3' = Q_3$, получим систему уравнений:

$$ma_1 = mg\frac{\sqrt{3}}{2} - Q_1;\ \frac{2}{3}ma_1 = Q_3;$$

$$ma_1 = Q_1 - Q_3 - F_{\text{сц}} + \frac{1}{2}mg;\ 3ma_1 = 2Q_1 + 2mg + F_{\text{сц}}.$$

Находим $a_1 = \dfrac{3}{46}\left(5+3\sqrt{3}\right)g \approx 0{,}44g;\ Q_1 = 0{,}21mg;\ Q_3 = 0{,}44mg$.

7.6. Ответы к упражнениям главы 6

6.1

Внешние силы, действующие на систему: силы тяжести – $\vec{P}_1$, $\vec{P}_2$, $\vec{P}_3$ и реакции опор $\vec{N}_3$, $\vec{R}_3$ Приложим к телам системы, силы инерции $\vec{R}_1^{\text{ин}}$, $\vec{R}_2^{\text{ин}}$ (рис. 7.40, *a*). В соответствии с принципом Даламбера, полученная система сил находится в равновесии. Составляем условие равновесия системы сил в проекциях на горизонтальную и вертикальную оси:

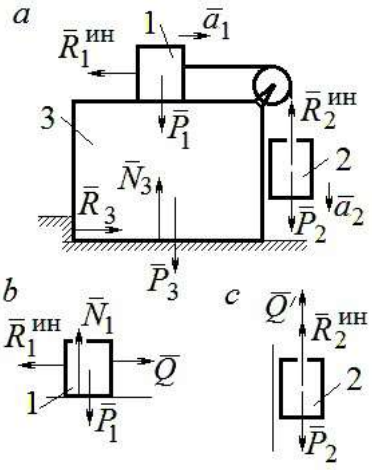

Рис. 7.40. Расчётная схема к упражнению 6.1

$$R_3 - R_1^{\text{ин}} = 0,\ N_3 - P_3 - P_1 - P_2 + R_2^{\text{ин}} = 0.$$

Для вычисления сил инерции рассмотрим отдельно грузы 1 и 2, заменяя действие соединяющей их нити реакцией (рис. 7.40, *b*, *c*). Присоединим к грузам силы инерции и, применив принцип Даламбера, составим уравнения равновесия систем сил - для груза 1 в проекции на горизонтальную ось, для груза 2 – на вертикальную:

$$Q - R_1^{\text{ин}} = 0;\ P_2 - Q' - R_2^{\text{ин}} = 0,$$

где $R_1^{\text{ин}} = m_1 a_1$, $R_2^{\text{ин}} = m_2 a_2$.

Решая полученную систему с учётом равенства модулей сил $Q = Q'$ и ускорений грузов $a_1 = a_2$, находим ускорение грузов: $a_1 = a_2 = 0{,}5g$. Тогда давление призмы на горизонтальную поверхность: $N_3 = 2{,}5mg$.

6.2

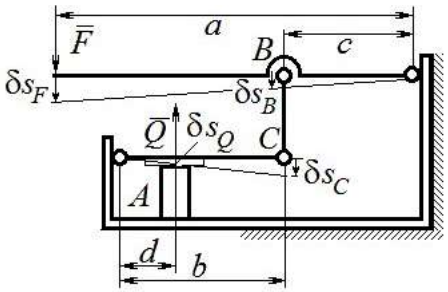

Рис. 7.41. Расчётная схема к упражнению 6.2

Активными силами в системе являются силы $\vec{F}$ и $\vec{Q}$. Для равновесия системы необходимо и достаточно выполнения условия: $\delta A(\vec{F}) + \delta A(\vec{Q}) = 0$ или $F\delta s_F - Q\delta s_Q = 0$, где δs_F и δs_Q – возможные перемещения точек приложения сил $\vec{F}$ и $\vec{Q}$.

Имеем соотношения: $\dfrac{\delta s_F}{\delta s_B} = \dfrac{a}{c}$, $\dfrac{\delta s_C}{\delta s_Q} = \dfrac{b}{d}$, где δs_B и δs_C – возможные перемещения точек B и C, причём $\delta s_B = \delta s_C$. Тогда $\delta s_Q = \dfrac{cd}{ab}\delta s_F$ и сила, сжимающая деталь A под прессом, равна $Q = \dfrac{ab}{cd}F$.

6.3

Активными силами, совершающими работу при движении системы, являются силы тяжести $\vec{P}_3$, $\vec{P}_4$ и пары сил с моментами M_1 и M_2. Связи идеальные.

Для равновесия системы необходимо и достаточно выполнения условия:

$$\delta A(\vec{P}_3) + \delta A(\vec{P}_4) + \delta A(M_1) + \delta A(M_2) = 0 \text{ или}$$

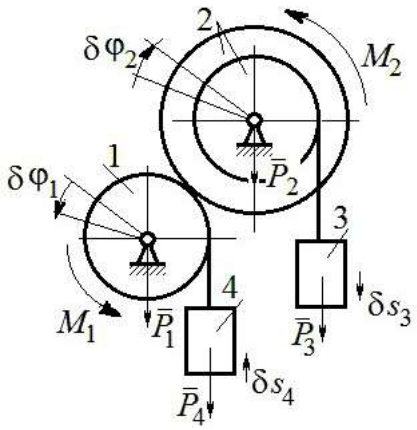

Рис. 7.42. Расчётная схема к упражнению 6.3

$$P_3\delta s_3 - P_4\delta s_4 + M_1\delta\varphi_1 - M_2\delta\varphi_2 = 0,$$

где $\delta s_3, \delta s_4$ – элементарные перемещения грузов 3, 4; $\delta\varphi_1, \delta\varphi_2$ – элементарные повороты валов 1 и 2. Выразим все перемещения через угол поворота вала 2: $\delta s_3 = \delta\varphi_2 r$, $\delta\varphi_1 = 3\delta\varphi_2$, $\delta s_4 = 3r\delta\varphi_2$ и подставим в уравнение равновесия. Получим: $M_2 = 4Pr$.

6.4

Система с идеальными связями. Активными силами являются силы тяжести $\vec{P}_1$, $\vec{P}_2$, $\vec{P}_3$ и пара сил с моментом $M_{\text{вр}}$ (рис. 7.43).

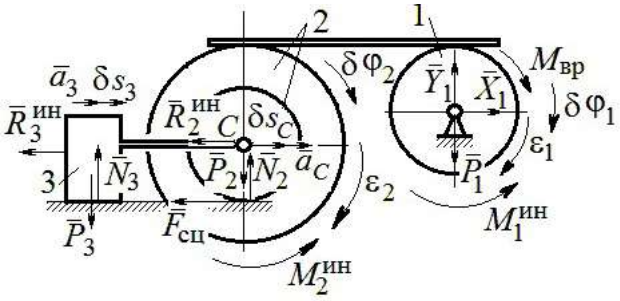

Рис. 7.43. Расчётная схема к упражнению 6.4

Направления поворотов дисков и их угловые ускорения показаны на рис. 7.43 дуговыми стрелками $\delta\varphi_1, \varepsilon_1$ и $\delta\varphi_2, \varepsilon_2$. Направления движения центра масс катка 2, груза 3 и их ускорения обозначены: $\delta s_C, a_C$ и $\delta s_3, a_3$.

Кинематические соотношения между перемещениями и ускорениями:

$$\delta s_C = \delta s_3,\ a_C = a_3,\ \delta\varphi_2 = \frac{\delta s_3}{r},\ \varepsilon_2 = \frac{a_3}{r},\ \delta\varphi_1 = \frac{3\delta s_3}{r},\ \varepsilon_1 = \frac{3a_3}{r}.$$

Присоединим к телам системы силы инерции.

Модули главных векторов сил инерции: $R_3^{\text{ин}} = m_3 a_3 = ma_3$;

$$R_2^{\text{ин}} = m_2 a_C = 2ma_3;\ M_2^{\text{ин}} = m_2 i_2^2 \varepsilon_2 = 4{,}5mra_3;\ M_1^{\text{ин}} = \frac{m_1 R_1^2}{2}\varepsilon_1 = 1{,}5mra_3.$$

Элементарные работы активных сил:

$$\sum \delta A(\vec{F}_k^{\text{акт}}) = M_{\text{вр}}\delta\varphi_1 = (mg\sin\omega t)3\delta s_3.$$

Элементарные работы сил инерции:

$$\sum \delta A(\vec{R}_k^{\text{ин}}) = -R_3^{\text{ин}}\delta s_3 - R_2^{\text{ин}}\delta s_C - M_2^{\text{ин}}\delta\varphi_2 - M_1^{\text{ин}}\delta\varphi_1 =$$

$$= -ma_3\delta s_3 - 2ma_3\delta s_3 - 4{,}5ma_3\delta s_3 - 1{,}5ma_3 3\delta s_3 = -12ma_3\delta s_3.$$

Общее уравнение динамики имеет вид:

$$\sum \delta A(\vec{F}_k^{\text{акт}}) + \sum \delta A(\vec{R}_k^{\text{ин}}) = m(3g\sin\omega t - 12a_3)\delta s_3 = 0.$$

Ускорение груза 3: $a_3 = 0{,}25g\sin\omega t$, или $\ddot{s}_3 = 0{,}25g\sin\omega t$. Интегрируя дифференциальное уравнение с нулевыми начальными условиями, получим закон движения груза: $s_3 = \dfrac{0{,}25g}{\omega}\left(t - \dfrac{1}{\omega}\sin\omega t\right)$.

6.5

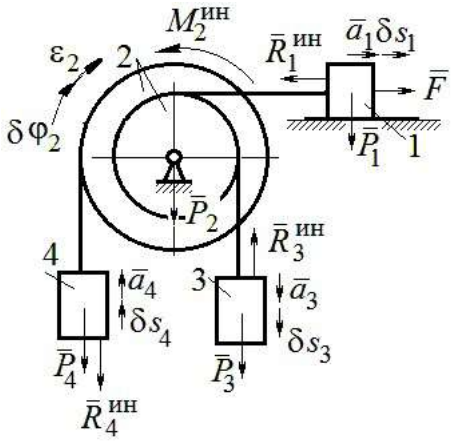

Рис. 7.44. Расчётная схема к упражнению 6.5

Система с идеальными связями. Активные силы и главные вектора сил инерции показаны на рис. 7.44.

Элементарные работы активных сил: $\sum \delta A(\vec{F}_k^{\text{акт}}) = F\delta s_1 + P_3\delta s_3 - P_4\delta s_4$ и сил инерции $\sum \delta A(\vec{R}_k^{\text{ин}}) = -R_1^{\text{ин}}\delta s_1 - R_3^{\text{ин}}\delta s_3 - R_4^{\text{ин}}\delta s_4 - M_2^{\text{ин}}\delta\varphi_2$, где модули сил инерции: $R_1^{\text{ин}} = \dfrac{P_1}{g}a_1$, $R_3^{\text{ин}} = \dfrac{P_3}{g}a_3$, $R_4^{\text{ин}} = \dfrac{P_1}{g}a_4$, $M_2^{\text{ин}} = \dfrac{P_2}{g}i_2^2\varepsilon_2$.

Кинематические соотношения: $\delta s_3 = \delta s_1$, $a_3 = a_1$, $\delta s_4 = 2\delta s_1$, $a_4 = 2a_1$, $\delta\varphi_2 = \dfrac{\delta s_1}{r}$, $\varepsilon_2 = \dfrac{a_1}{r}$. Общее уравнение динамики:

$$\sum \delta A(\vec{F}_k^{\text{акт}}) + \sum \delta A(\vec{R}_k^{\text{ин}}) = P(t+1)\delta s_1 + P\delta s_1 - 2P\delta s_1 -$$

$$-\left(\frac{P}{g}a_1\delta s_1 + \frac{P}{g}a_1\delta s_1 + \frac{2P}{g}2a_1 2\delta s_1 + \frac{2P}{g}2r^2\frac{a_1}{r}\frac{\delta s_1}{r}\right) = P\left(t - \frac{14a_1}{g}\right)\delta s_1 = 0.$$

Находим уравнение движения груза 3: $a_3 = a_1 = \dfrac{1}{14}gt$, или $\ddot{x}_3 = \dfrac{1}{14}gt$.

Проинтегрировав дифференциальное уравнение с нулевыми начальными условиями, получим закон движения груза 3: $x_3 = \dfrac{1}{84}gt^3 \approx 0{,}012gt^3$.

6.6

Рассматриваемая механическая система (рис. 7.45) имеет одну степень свободы. Уравнение Лагранжа: $\frac{d}{dt}\left(\frac{\partial T}{\partial \dot{x}}\right)-\frac{\partial T}{\partial x}=Q_x$, где T – кинетическая энергия системы: Q_x – обобщенная сила.

В качестве обобщённой координаты x выберем положение точки C относительно недеформированной пружины, отмеченной на рис. 7.45 величиной l_0. Обобщённая скорость $\dot{x}$.

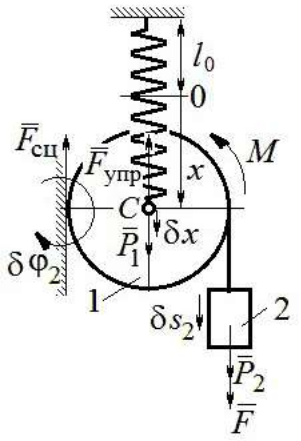

Рис. 7.45. Расчётная схема к упражнению 6.6

Кинетическая энергия катка: $T_1=\frac{1}{2}m_1V_C^2+\frac{1}{2}J_{zC}\omega_1^2$, где ω_1, V_C – угловая скорость катка и скорость его центра масс, $V_C=\dot{x}$, $\omega_1=\frac{V_C}{r}=\frac{\dot{x}}{r}$; момент инерции $J_{zC}=\frac{1}{2}m_1r^2$. Кинетическая энергия груза 2: $T_2=\frac{1}{2}m_2V_2^2$, где V_2 – скорость груза 2, $V_2=2V_C=2\dot{x}$. Кинетическая энергия системы, выраженная через обобщённую скорость: $T=T_1+T_2=\frac{7P}{2g}\dot{x}^2$.

В произвольном положении системы, определяемом координатой x, дадим центру масс катка возможное перемещение δx (см. рис. 7.45). Элементарная работа активных сил $\sum\delta A(F_{\text{к}})=P_1\delta x-F_{\text{упр}}\delta x+(P_2+F)\delta s_2-M\delta\varphi_1$. Полагая перемещения $\delta s_2=2\delta x$, $\delta\varphi_1=\frac{\delta x}{r}$, модуль силы упругости $F_{\text{упр}}=cx$ и с учётом данных задачи, получим $\sum\delta A(F_{\text{к}})=(3P-cx)\delta x$. Обобщённая сила $Q_x=3P-cx$.

Уравнение Лагранжа $\frac{7P}{g}\ddot{x}=3P-cx$, или $\ddot{x}+\frac{4g}{7r}x=\frac{3g}{7}$.

Решение уравнения (с нулевыми начальными условиями): $x = \frac{3}{4} r\left(1 - \cos\omega t\right)$. Закон движения груза: $s_2 = 2x = \frac{3}{2} r\left(1 - \cos\omega t\right)$.

6.7

Рассматриваемая система имеет две степени свободы. Обобщённые координаты – расстояния x_1, x_2 соответственно до грузов 1 и 2, отсчитываемые от неподвижных центров блоков *B* и *D* (рис. 7.46, *a*). Обобщённые скорости $\dot{x}_1$, $\dot{x}_2$. Кинетическая энергия грузов и блока 3:

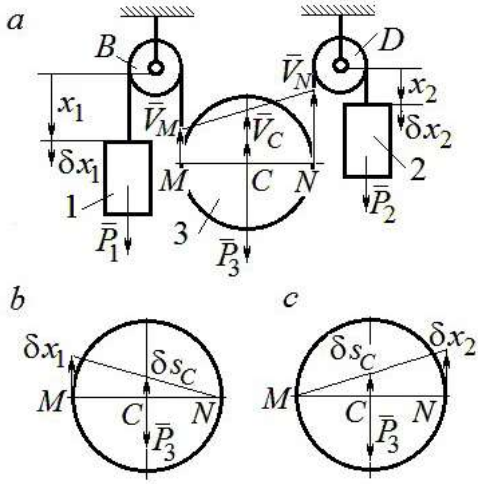

Рис. 7.46. Расчётная схема к упражнению 6.7:
a – кинематика механизма;
b, *c* – возможные перемещения блока 3 при вычислении обобщённых сил

$$T_1 = \frac{P_1 \dot{x}_1^2}{2g},\ T_2 = \frac{P_2 \dot{x}_2^2}{2g};$$

$$T_3 = \frac{P_3}{2g}\left(\frac{\dot{x}_1 + \dot{x}_2}{2}\right)^2 + \frac{1}{2}\frac{P_3 r^2}{2g}\left(\frac{\dot{x}_2 - \dot{x}_1}{2r}\right)^2.$$

Здесь учтено (см. рис. 7.46, *a*): что

$$V_C = \frac{V_N + V_M}{2} = \frac{\dot{x}_2 + \dot{x}_1}{2};$$

$$\omega_2 = \frac{V_N - V_M}{2r} = \frac{\dot{x}_2 - \dot{x}_1}{2r}.$$

Дадим системе возможное перемещение по координате x_1, оставляя координату x_2 постоянной: $\delta x_1 \neq 0$, $\delta x_2 = 0$. На этом перемещении сумма элементарных работ внешних сил (см. рис. 7.46, *a*, *b*):

$$\sum \delta A(F_к) = P_1 \delta x_1 - P_3 \delta s_C = \left(P_1 - \frac{1}{2} P_3\right)\delta x_1.$$

Обобщённая сила $Q_{x_1} = P_1 - \frac{1}{2} P_3$.

Дадим системе другое независимое возможное перемещение – по координате x_2, так, что $\delta x_1 = 0$, $\delta x_2 \neq 0$. При этом перемещении сумма элементарных работ внешних сил (см. рис. 7.46, *a*, *c*):

$$\sum \delta A(F_{\text{к}}) = P_2 \delta x_2 - P_3 \delta s_C = \left(P_2 - \frac{1}{2} P_3 \right) \delta x_2 .$$

Обобщённая сила $Q_{x_2} = P_2 - \frac{1}{2} P_3$.

Уравнения Лагранжа

$$\left(P_1 + \frac{3}{8} P_3 \right) \frac{\ddot{x}_1}{g} + \frac{1}{8} P_3 \frac{\ddot{x}_2}{g} = P_1 - \frac{1}{2} P_3 , \quad \frac{1}{8} P_3 \frac{\ddot{x}_1}{g} + \left(P_2 + \frac{3}{8} P_3 \right) \frac{\ddot{x}_2}{g} = P_2 - \frac{1}{2} P_3 \text{ или}$$

$$7\ddot{x}_1 + \ddot{x}_2 = 0 , \; \ddot{x}_1 + 9\ddot{x}_2 = 2g .$$

Ускорения грузов: $\ddot{x}_1 = -\frac{1}{31} g$, $\ddot{x}_2 = \frac{7}{31} g$. Ускорение центра масс блока $\ddot{x}_C = \frac{\ddot{x}_2 + \ddot{x}_1}{2} = \frac{6}{31} g$. Груз 1 и центр блока 3 движутся вверх, груз 2 – вниз. (Сравнить с задачей 70.)

6.8

Система с двумя степенями свободы. Обобщённые координаты: x_1 – положение центра масс катка 1 (точки C_1) относительно неподвижной вертикальной стены; x_2 – положение центра масс катка 2 (точки C_2) относительно подвижного края платформы.

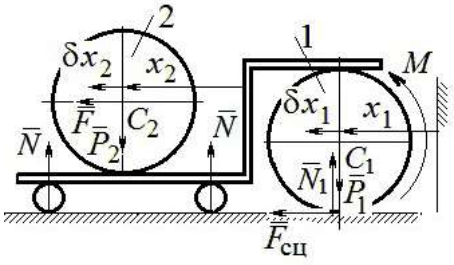

Рис. 7.47. Расчётная схема к упражнению 6.8

Кинетическая энергия системы

$$T = \frac{3}{4} m_1 \dot{x}_1^2 + \frac{1}{2} \left[m_2 \left(\dot{x}_2 + 2\dot{x}_1 \right)^2 + \frac{m_2 r^2}{2} \left(\frac{\dot{x}_2}{r} \right)^2 \right] = \frac{P}{g} \left(\frac{11}{4} \dot{x}_1^2 + \dot{x}_2^2 + 2\dot{x}_1 \dot{x}_2 \right).$$

Дадим системе возможное перемещение по координате x_1 $\left(\delta x_1 \neq 0 \right)$, оставляя другую координату x_2 неизменной $\left(\delta x_2 = 0 \right)$. Работу совершают момент M и сила $\overline{F}$. Суммарная работа

$$\sum \delta A(F_{\text{к}}) = M \delta \varphi_1 + F \delta s_{C_2} = M \frac{\delta x_1}{r} + F 2 \delta x_1 = 4 P \delta x_1 .$$

Обобщённая сила $Q_{x_1} = 4P$.

При другом независимом возможном перемещении $\delta x_1 = 0$, $\delta x_2 \neq 0$ суммарная работа внешних сил $\sum \delta A(F_к) = F\delta x_2$ и обобщённая сила, соответствующая координате x_2, равна $Q_{x_2} = P$.

Уравнения Лагранжа

$$\frac{P}{g}\left(\frac{11}{2}\ddot{x}_1 + 2\ddot{x}_2\right) = 4P,\ \frac{P}{g}\left(2\ddot{x}_2 + 2\ddot{x}_1\right) = P, \text{ или}$$

$$11\ddot{x}_1 + 4\ddot{x}_2 = 8g,\ 2\ddot{x}_2 + 2\ddot{x}_1 = g$$

Ускорение центра катка 1 $\ddot{x}_1 = \frac{6}{7}g$. Тележка катится в направлении оси x_1. Ускорение центра катка 2 относительно тележки $\ddot{x}_2 = -\frac{5}{14}g$. Закон относительного движения центра катка 2 при нулевых начальных условиях: $x_2 = -\frac{5}{28}gt^2$. Каток катится к правому борту тележки.

СПИСОК РЕКОМЕНДУЕМОЙ ЛИТЕРАТУРЫ

Бать М. И., *Джанелидзе Г. Ю.*, *Кельзон А. С.* Теоретическая механика в примерах и задачах: Т. 1–2.– СПб.: Лань, 2010.

Бутенин Н. В., *Лунц Я. Л.*, *Меркин Д. Р.* Курс теоретической механики: В 2-х томах.– М.: Наука, 2009.

Вебер Г. Э., *Ляпцев*, *С. А*. Лекции по теоретической механике. – Екатеринбург: Изд-во УГГУ, 2008.

Тарг С. М. Краткий курс теоретической механики: учебник для втузов. – М.: Высшая школа, 2010.

Учебное издание

Валерий Григорьевич Брагин
Евгений Борисович Волков
Юрий Михайлович Казаков

ТЕОРЕТИЧЕСКАЯ МЕХАНИКА

Учебное пособие

Редактор *Л.В. Устьянцева*

Компьютерная версия

Подписано в печать 26.10.2018 г.
Бумага писчая. Формат бумаги 60×84 1/16.
Гарнитура Times New Roman. Печать на ризографе.
Печ. л. 15,625. Уч. изд. л. 10,5. Тираж экз. Заказ №
Издательство УГГУ
620144, г. Екатеринбург, ул. Куйбышева, 30
Уральский государственный горный университет
Отпечатано с оригинал-макета
в лаборатории множительной техники УГГУ

МИНИСТЕРСТВО НАУКИ И ВЫСШЕГО ОБРАЗОВАНИЯ РОССИЙСКОЙ ФЕДЕРАЦИИ

ФГБОУ ВО «Уральский государственный горный университет»

УТВЕРЖДАЮ
Проректор по учебно-методическому комплексу
_____С.А. Упоров

МЕТОДИЧЕСКИЕ УКАЗАНИЯ ПО САМОСТОЯТЕЛЬНОЙ РАБОТЕ СТУДЕНТОВ

РАЗВИТИЕ НАВЫКОВ КРИТИЧЕСКОГОМЫШЛЕНИЯ

Специальность
21.05.04 Горное дело

Направление (профиль)
Горные машины и оборудование

форма обучения: очная, заочная

год набора: 2021

Автор: Гладкова И. В., доцент, канд. филос. н.

Одобрена на заседании кафедры	Рассмотрена методической комиссией
Философии и культурологии	Горно-механического факультета
(название кафедры)	*(название факультета)*
Зав. кафедрой _____	Председатель _____
(подпись)	*(подпись)*
Беляев В.П.	Осипов П.А.
(Фамилия И.О.)	*(Фамилия И.О.)*
Протокол №1 от 14.09.2020	Протокол № 2 от 14.10.2020
(Дата)	*(Дата)*

Екатеринбург
2020

СОДЕРЖАНИЕ

	Введение	3
1	Методические рекомендации по работе с текстом лекций	5
2	Методические рекомендации по подготовке к опросу	8
3	Методические рекомендации по подготовке доклада (презентации)	9
4	Методические рекомендации по написанию эссе	11
5	Методические рекомендации по подготовке к семинарским занятиям	14
6	Методические рекомендации по подготовке к дискуссии	15
7	Методические рекомендации по написанию реферата	17
8	Методические рекомендации по подготовке к сдаче экзаменов и зачетов	19
	Заключение	21
	Список использованных источников	22

ВВЕДЕНИЕ

Инициативная самостоятельная работа студента есть неотъемлемая составная часть учебы в вузе. В современном формате высшего образования значительно возрастает роль самостоятельной работы студента. Правильно спланированная и организованная самостоятельная работа обеспечивает достижение высоких результатов в учебе.

Самостоятельная работа студента (СРС) - это планируемая учебная, учебно-исследовательская, научно-исследовательская работа студентов, выполняемая во внеаудиторное (аудиторное) время по заданию и при методическом руководстве преподавателя, но без его непосредственного участия, при сохранении ведущей роли студентов.

Целью СРС является овладение фундаментальными знаниями, профессиональными умениями и навыками по профилю будущей специальности, опытом творческой, исследовательской деятельности, развитие самостоятельности. Ответственности и организованности, творческого подхода к решению проблем учебного и профессионального уровней. Самостоятельная работа студента – важнейшая составная часть учебного процесса, обязательная для каждого студента, объем которой определяется учебным планом. Методологическую основу СРС составляет деятельностный подход, при котором цели обучения ориентированы на формирование умений решать типовые и нетиповые задачи, т. е. на реальные ситуации, в которых студентам надо проявить знание конкретной дисциплины. Предметно и содержательно СРС определяется государственным образовательным стандартом, действующими учебными планами и образовательными программами различных форм обучения, рабочими программами учебных дисциплин, средствами обеспечения СРС: учебниками, учебными пособиями и методическими руководствами, учебно-программными комплексами и т.д.

Самостоятельная работа студентов может рассматриваться как организационная форма обучения - система педагогических условий, обеспечивающих управление учебной деятельностью студентов по освоению знаний и умений в области учебной и научной деятельности без посторонней помощи.

Самостоятельная работа студентов проводится с целью:

- систематизации и закрепления полученных теоретических знаний и практических умений студентов;
- углубления и расширения теоретических знаний;
- формирования умений использовать нормативную, правовую, справочную документацию и специальную литературу;
- развития познавательных способностей и активности студентов: творческой инициативы, самостоятельности, ответственности и организованности;
- формирования самостоятельности мышления, способностей к саморазвитию, самосовершенствованию и самореализации;
- формирования практических (общеучебных и профессиональных) умений и навыков;
- развития исследовательских умений;
- получения навыков эффективной самостоятельной профессиональной (практической и научно-теоретической) деятельности.

Самостоятельная работа студента - это особым образом организованная деятельность, включающая в свою структуру такие компоненты, как:

- уяснение цели и поставленной учебной задачи;
- четкое и системное планирование самостоятельной работы;
- поиск необходимой учебной и научной информации;
- освоение информации и ее логическая переработка;
- использование методов исследовательской, научно-исследовательской работы для решения поставленных задач;

- выработка собственной позиции по поводу полученной задачи;
- представление, обоснование и защита полученного решения;
- проведение самоанализа и самоконтроля.

В учебном процессе выделяют два вида самостоятельной работы: аудиторная и внеаудиторная.

Аудиторная самостоятельная работа по дисциплине выполняется на учебных занятиях под непосредственным руководством преподавателя и по его заданию: текущие консультации, коллоквиум, прием и разбор домашних заданий и другие.

Внеаудиторная самостоятельная работа - планируемая учебная, учебно-исследовательская, научно-исследовательская работа студентов, выполняемая во внеаудиторное время по заданию и при методическом руководстве преподавателя, но без его непосредственного участия: подготовка презентаций, составление глоссария, подготовка к практическим занятиям, подготовка рецензий, аннотаций на статью, подготовка к дискуссиям, круглым столам.

СРС может включать следующие формы работ:

- изучение лекционного материала;
- работа с источниками литературы: поиск, подбор и обзор литературы и электронных источников информации по заданной проблеме курса;
- выполнение домашних заданий, выдаваемых на практических занятиях: тестов, докладов, контрольных работ и других форм текущего контроля;
- изучение материала, вынесенного на самостоятельное изучение; подготовка к практическим занятиям;
- подготовка к контрольной работе или коллоквиуму;
- подготовка к зачету, экзамену, другим аттестациям;
- написание реферата, эссе по заданной проблем;
- выполнение расчетно-графической работы;
- выполнение выполнение курсовой работы или проекта;
- анализ научной публикации по определенной преподавателем теме, ее реферирование;
- исследовательская работа и участие в научных студенческих конференциях, семинарах иолимпиадах.

Особенностью организации самостоятельной работы студентов является необходимость не только подготовиться к сдаче зачета /экзамена, но и собрать, обобщить, систематизировать, проанализировать информацию по темам дисциплины.

Технология организации самостоятельной работы студентов включает использование информационных и материально-технических ресурсов образовательного учреждения. Для более эффективного выполнения самостоятельной работы по дисциплине преподаватель рекомендует студентам источники и учебно-методические пособия для работы, характеризует наиболее рациональную методику самостоятельной работы.

Самостоятельная работа может осуществляться индивидуально или группами студентов online и на занятиях в зависимости от цели, объема, конкретной тематики самостоятельной работы, уровня сложности, уровня умений студентов.

Подготовка к самостоятельная работа, не предусмотренная образовательной программой, учебным планом и учебно-методическими материалами, раскрывающими и конкретизирующими их содержание, осуществляется студентами инициативно, с целью реализации собственных учебных и научных интересов.

В качестве форм и методов контроля внеаудиторной самостоятельной работы студентов могут быть использованы обмен информационными файлами, семинарские занятия, тестирование, опрос, доклад, реферат, самоотчеты, контрольные работы, защита творческих работ и электронных презентаций и др.

1. Методические рекомендации по работе с текстом лекций

На лекционных занятиях необходимо конспектировать учебный материал. Обращать внимание на формулировки, определения, раскрывающие содержание тех или иных понятий, научные выводы и практические рекомендации, положительный опыт в ораторском мастерстве. Внимательное слушание и конспектирование лекций предполагает интенсивную умственную деятельность студента, и помогает усвоить учебный материал.

Желательно оставлять в рабочих конспектах поля, на которых делать пометки, дополняющие материал прослушанной лекции, а также подчеркивающие особую важность тех или иных теоретических положений, фиксировать вопросы, вызывающие личный интерес, варианты ответов на них, сомнения, проблемы, спорные положения. Рекомендуется вести записи на одной стороне листа, оставляя вторую сторону для размышлений, разборов, вопросов, ответов на них, для фиксирования деталей темы или связанных с ней фактов, которые припоминаются самим студентом в ходе слушания.

Слушание лекций - сложный вид интеллектуальной деятельности, успех которой обусловлен*умением слушать*, и стремлением воспринимать материал, нужное записывая в тетрадь. Запись лекции помогает сосредоточить внимание на главном, в ходе самой лекции продумать и осмыслить услышанное, осознать план и логику изложения материала преподавателем.

Такая работа нередко вызывает трудности у студентов: некоторые стремятся записывать все дословно, другие пишут отрывочно, хаотично. Чтобы избежать этих ошибок, целесообразно придерживаться ряда правил.

1. После записи ориентирующих и направляющих внимание данных (тема, цель, план лекции, рекомендованная литература) важно попытаться проследить, как они раскрываются в содержании, подкрепляются формулировками, доказательствами, а затем и выводами.

2. Записывать следует основные положения и доказывающие их аргументы, наиболее яркие примеры и факты, поставленные преподавателем вопросы для самостоятельной проработки.

3. Стремиться к четкости записи, ее последовательности, выделяя темы, подтемы, вопросы и подвопросы, используя цифровую и буквенную нумерацию (римские и арабские цифры, большие и малые буквы), красные строки, выделение абзацев, подчеркивание главного и т.д.

Форма записи материала может быть различной - в зависимости от специфики изучаемого предмета. Это может быть стиль учебной программы (назывные предложения), уместны и свои краткие пояснения к записям.

Студентам не следует подробно записывать на лекции «все подряд», но обязательно фиксировать то, что преподаватели диктуют – это базовый конспект, содержащий основные положения лекции: определения, выводы, параметры, критерии, аксиомы, постулаты, парадигмы, концепции, ситуации, а также мысли-маяки (ими часто являются афоризмы, цитаты, остроумные изречения). Запись лекции лучше вести в сжатой форме, короткими и четкими фразами. Каждому студенту полезно выработать свою систему сокращений, в которой он мог бы разобраться легко и безошибочно.

Даже отлично записанная лекция предполагает дальнейшую самостоятельную работу над ней (осмысление ее содержания, логической структуры, выводов). С целью доработки конспекта лекции необходимо в первую очередь прочитать записи, восстановить текст в памяти, а также исправить описки, расшифровать не принятые ранее сокращения, заполнить пропущенные места, понять текст, вникнуть в его смысл. Далее прочитать материал по рекомендуемой литературе, разрешая в ходе чтения возникшие ранее затруднения, вопросы, а также дополняя и исправляя свои записи. В ходе доработки конспекта углубляются, расширяются и закрепляются знания, а также дополняется, исправляется и совершенствуется конспект. Доработанный конспект и рекомендуемая

литература используется при подготовке к практическому занятию. Знание лекционного материала при подготовке к практическому занятию обязательно.

Особенно важно в процессе самостоятельной работы над лекцией выделить новый понятийный аппарат, уяснить суть новых понятий, при необходимости обратиться к словарям и другим источникам, заодно устранив неточности в записях. Главное - вести конспект аккуратно и регулярно, только в этом случае он сможет стать подспорьем в изучении дисциплины.

Работа над лекцией стимулирует самостоятельный поиск ответов на самые различные вопросы: над какими понятиями следует поработать, какие обобщения сделать, какой дополнительный материал привлечь.

Важным средством, направляющим самообразование, является выполнение различных заданий по тексту лекции, например, составление ее развернутого плана или тезисов; ответы на вопросы проблемного характера, (скажем, об основных тенденциях развития той или иной проблемы); составление проверочных тесты по проблеме, написание по ней реферата, составление графических схем.

По своим задачам лекции могут быть разных жанров: *установочная лекция* вводит в изучение курса, предмета, проблем (что и как изучать), а *обобщающая лекция* позволяет подвести итог (зачем изучать), выделить главное, усвоить законы развития знания, преемственности, новаторства, чтобы применить обобщенный позитивный опыт к решению современных практических задач. Обобщающая лекция ориентирует в истории и современном состоянии научной проблемы.

В процессе освоения материалов обобщающих лекций студенты могут выполнять задания разного уровня. Например: задания *репродуктивного* уровня (составить развернутый план обобщающей лекции, составить тезисы по материалам лекции); задания *продуктивного* уровня (ответить на вопросы проблемного характера, составить опорный конспект по схеме, выявить основные тенденции развития проблемы); задания *творческого* уровня (составить проверочные тесты по теме, защитить реферат и графические темы по данной проблеме).Обращение к ранее изученному материалу не только помогает восстановить в памяти известные положения, выводы, но и приводит разрозненные знания в систему, углубляет и расширяет их. Каждый возврат к старому материалу позволяет найти в нем что-то новое, переосмыслить его с иных позиций, определить для него наиболее подходящее место в уже имеющейся системе знаний.

.

2. Методические указания по подготовке к опросу

Самостоятельная работа обучающихся включает подготовку к устному или письменному опросу на семинарских занятиях. Для этого обучающийся изучает лекции, основную и дополнительную литературу, публикации, информацию из Интернет-ресурсов. Темы и вопросы к семинарским занятиям, вопросы для самоконтроля приведены в методических указаниях по разделам и доводятся до обучающихся заранее.

Письменный опрос

Письменный опрос является одной из форм текущего контроля успеваемости студента. При изучении материала студент должен убедиться, что хорошо понимает основную терминологию темы, умеет ее использовать в нужном контексте. Желательно составить краткий конспект ответа на предполагаемые вопросы письменной работы, чтобы убедиться в том, что студент владеет материалом и может аргументировано, логично и грамотно письменно изложить ответ на вопрос. Следует обратить особое внимание на написание профессиональных терминов, чтобы избегать грамматических ошибок в работе. При изучении новой для студента терминологии рекомендуется изготовить карточки, которые содержат новый термин и его расшифровку, что значительно облегчит работу над материалом.

Устный опрос

Целью устного собеседования являются обобщение и закрепление изученного курса. Студентам предлагаются дляосвещения сквозные концептуальные проблемы. При подготовке следует использовать лекционный материал и учебную литературу. Для более глубокого постижения курса и более основательной подготовки рекомендуется познакомиться с указанной дополнительной литературой. Готовясь к семинару, студент должен, прежде всего, ознакомиться с общим планом семинарского занятия. Следует внимательно прочесть свой конспект лекции по изучаемой теме и рекомендуемую к теме семинара литературу. С незнакомыми терминами и понятиями следует ознакомиться в предлагаемом глоссарии, словаре или энциклопедии[1].

Критерии качества устного ответа.

1. Правильность ответа по содержанию.
2. Полнота и глубина ответа.
3. Сознательность ответа (учитывается понимание излагаемого материала).
4. Логика изложения материала (учитывается умение строить целостный, последовательный рассказ, грамотно пользоваться профессиональной терминологией).
5. Рациональность использованных приемов и способов решения поставленной учебной задачи (учитывается умение использовать наиболее прогрессивные и эффективные способы достижения цели).
6. Своевременность и эффективность использования наглядных пособий и технических средств при ответе (учитывается грамотно и с пользой применять наглядность и демонстрационный опыт при устном ответе).
7. Использование дополнительного материала (приветствуется, но не обязательно для всех студентов).
8. Рациональность использования времени, отведенного на задание (не одобряется затянутость выполнения задания, устного ответа во времени, с учетом индивидуальных особенностей студентов)[2].

---

[1]Методические рекомендации для студентов [Электронный ресурс]: Режим доступа: http://lesgaft.spb.ru/sites/default/files/u57/metod.rekomendacii_dlya_studentov_21.pdf

[2]Методические рекомендации для студентов [Электронный ресурс]: http://priab.ru/images/metod_agro/Metod_Inostran_yazyk_35.03.04_Agro_15.01.2016.pdf

Ответ на каждый вопрос из плана семинарского занятия должен быть содержательным и аргументированным. Для этого следует использовать документы, монографическую, учебную и справочную литературу.

Для успешной подготовки к устному опросу, студент должен законспектировать рекомендуемую литературу, внимательно осмыслить лекционный материал и сделать выводы. Объем временинана подготовку к устному опросу зависимости от сложности темы и особенностей организации обучающимся своей самостоятельной работы.

3.Методические рекомендации по подготовке доклада (презентации)

Доклад – публичное сообщение по заданной теме, представляющее собой развернутое изложение на определенную тему, вид самостоятельной работы, который используется в учебных и внеаудиторных занятиях и способствует формированию навыков исследовательской работы, освоению методов научного познания, приобретению навыков публичного выступления, расширяет познавательные интересы, приучает критически мыслить.

При подготовке доклада используется дополнительная литература, систематизируется материал. Работа над докладом не только позволяет учащемуся приобрести новые знания, но и способствует формированию важных научно-исследовательских навыков самостоятельной работы с научной литературой, что повышает познавательный интерес к научному познанию.

Приветствуется использование мультимедийных технологий, подготовка докладов-презентаций.

Доклад должен соответствовать следующим требованиям:

- тема доклада должна быть согласованна с преподавателем и соответствовать теме занятия;

- иллюстрации (слайды в презентации) должны быть достаточными, но не чрезмерными;

- материалы, которыми пользуется студент приподготовке доклада-презентации, должны тсоответствовать научно-методическим требованиямВУЗа ибытьуказанывдокладе;

- необходимособлюдать регламент: 7-10 минут выступления.

Преподаватель может дать тему сразу нескольким студентам одной группы, по принципу: докладчик и оппонент. Студенты могут подготовить два выступления с противоположными точками зрения и устроить дискуссию по проблемной теме. Докладчики и содокладчики во многом определяют содержание, стиль, активность данного занятия, для этого необходимо:

- использовать технические средства;
- знать и хорошо ориентироваться в теме всей презентации (семинара);
- уметь дискутировать и быстро отвечать на вопросы;
- четко выполнять установленный регламент: докладчик - 7-10 мин.; содокладчик - 5 мин.; дискуссия - 10 мин;
- иметь представление о композиционной структуре доклада.

После выступления докладчик и содокладчик, должны ответить на вопросы слушателей.

В подготовке доклада выделяют следующие этапы:

1. Определение цели доклада: информировать, объяснить, обсудить что-то (проблему, решение, ситуацию и т.п.)

2. Подбор литературы, иллюстративных примеров.

3. Составление плана доклада, систематизация материала, композиционное оформление доклада в виде печатного /рукописного текста и электронной презентации.

Общая структура доклада

Построение доклада включает три части: вступление, основную часть и заключение.

Вступление.

Вступление должно содержать:

- название презентации (доклада);
- сообщение основной идеи;
- обоснование актуальности обсуждаемого вопроса;

- современнуюоценкупредмета изложения;
- краткоеперечислениерассматриваемых вопросов;
- живуюинтереснуюформуизложения;
- акцентированиеоригинальностиподхода.

Основная часть.

Основная частьсостоит из нескольких разделов, постепенно раскрывающих тему. Возможно использование иллюстрации (графики, диаграммы, фотографии, карты, рисунки) Если необходимо, для обоснования темы используется ссылка на источники с доказательствами, взятыми из литературы (цитирование авторов, указание цифр, фактов, определений). Изложение материала должно быть связным, последовательным, доказательным.

Задача основной части - представить достаточно данных для того, чтобы слушатели и заинтересовались темой и захотели ознакомиться с материалами. При этом логическая структура теоретического блока не должны даваться без наглядных пособий, аудио-визуальных и визуальных материалов.

Заключение.

Заключение - это ясное четкое обобщение, в котором подводятся итоги, формулируются главные выводы, подчеркивается значение рассмотренной проблемы, предлагаются самые важные практические рекомендации. Требования к оформлению доклада. Объем машинописного текста доклада должен быть рассчитан на произнесение доклада в течение 7 -10 минут (3-5 машинописных листа текста с докладом).

Доклад оценивается по следующим критериям:

Критерии оценки доклада, сообщения	*Количество баллов*
Содержательность, информационная насыщенность доклада	1
Наличие аргументов	1
Наличие выводов	1
Наличие презентации доклада	1
Владение профессиональной лексикой	1
Итого:	5

Электронные презентации выполняются в программе MS PowerPoint в виде слайдов в следующем порядке: • титульный лист с заголовком темы и автором исполнения презентации; • план презентации (5-6 пунктов - это максимум); • основная часть (не более 10 слайдов); • заключение (вывод). Общие требования к стилевому оформлению презентации: • дизайн должен быть простым и лаконичным; • основная цель - читаемость, а не субъективная красота; цветовая гамма должна состоять не более чем из двух-трех цветов; • всегда должно быть два типа слайдов: для титульных и для основного текста; • размер шрифта должен быть: 24–54 пункта (заголовок), 18–36 пунктов (обычный текст); • текст должен быть свернут до ключевых слов и фраз. Полные развернутые предложения на слайдах таких презентаций используются только при цитировании; каждый слайд должен иметь заголовок; • все слайды должны быть выдержаны в одном стиле; • на каждом слайде должно быть не более трех иллюстраций; • слайды должны быть пронумерованы с указанием общего количества слайдов

4. Методические рекомендации по написанию эссе

Эссе - это самостоятельная письменная работа на тему, предложенную преподавателем. Цель эссе состоит в развитии навыков самостоятельного творческого мышления и письменного изложения собственных мыслей. Писать эссе чрезвычайно полезно, поскольку это позволяет автору научиться четко и грамотно формулировать мысли, структурировать информацию, использовать основные категории анализа, выделять причинно-следственные связи, иллюстрировать понятия соответствующими примерами, аргументировать свои выводы; овладеть научным стилем речи.

Эссе должно содержать: четкое изложение сути поставленной проблемы, включать самостоятельно проведенный анализ этой проблемы с использованием концепций и аналитического инструментария, рассматриваемого в рамках дисциплины, выводы, обобщающие авторскую позицию по поставленной проблеме. В зависимости от специфики дисциплины формы эссе могут значительно дифференцироваться. В некоторых случаях это может быть анализ имеющихся статистических данных по изучаемой проблеме, анализ материалов из средств массовой информации и использованием изучаемых моделей, подробный разбор предложенной задачи с развернутыми мнениями, подбор и детальный анализ примеров, иллюстрирующих проблему и т.д.

Построение эссе - это ответ на вопрос или раскрытие темы, которое основано на классической системе доказательств.

Структура эссе

1. *Титульный лист* (заполняется по единой форме);

2. *Введение* - суть и обоснование выбора данной темы, состоит из ряда компонентов, связанных логически и стилистически.

На этом этапе очень важно правильно *сформулировать вопрос, на который вы собираетесь найти ответ в ходе своего исследования.*

3. *Основная часть* - теоретические основы выбранной проблемы и изложение основного вопроса.

Данная часть предполагает развитие аргументации и анализа, а также обоснование их, исходя из имеющихся данных, других аргументов и позиций по этому вопросу. В этом заключается основное содержание эссе и это представляет собой главную трудность. Поэтому важное значение имеют подзаголовки, на основе которых осуществляется структурирование аргументации; именно здесь необходимо обосновать (логически, используя данные или строгие рассуждения) предлагаемую аргументацию/анализ. Там, где это необходимо, в качестве аналитического инструмента можно использовать графики, диаграммы и таблицы.

В зависимости от поставленного вопроса анализ проводится на основе следующих категорий:

Причина - следствие, общее - особенное, форма - содержание, часть - целое, постоянство - изменчивость.

В процессе построения эссе необходимо помнить, что один параграф должен содержать только одно утверждение и соответствующее доказательство, подкрепленное графическим и иллюстративным материалом. Следовательно, наполняя содержанием разделы аргументацией (соответствующей подзаголовкам), необходимо в пределах параграфа ограничить себя рассмотрением одной главной мысли.

Хорошо проверенный (и для большинства — совершено необходимый) способ построения любого эссе - использование подзаголовков для обозначения ключевых моментов аргументированного изложения: это помогает посмотреть на то, что предполагается сделать (и ответить на вопрос, хорош ли замысел). Такой подход поможет следовать точно определенной цели в данном исследовании. Эффективное использование подзаголовков - не только обозначение основных пунктов, которые необходимо осветить.

Их последовательность может также свидетельствовать о наличии или отсутствии логичности в освещении темы.

4. *Заключение* - обобщения и аргументированные выводы по теме с указанием области ее применения и т.д. Подытоживает эссе или еще раз вносит пояснения, подкрепляет смысл и значение изложенного в основной части. Методы, рекомендуемые для составления заключения: повторение, иллюстрация, цитата, впечатляющее утверждение. Заключение может содержать такой очень важный, дополняющий эссе элемент, как указание на применение (импликацию) исследования, не исключая взаимосвязи с другими проблемами.

Структура аппарата доказательств, необходимых для написания эссе

Доказательство - это совокупность логических приемов обоснования истинности какого-либо суждения с помощью других истинных и связанных с ним суждений. Оно связано с убеждением, но не тождественно ему: аргументация или доказательство должны основываться на данных науки и общественно-исторической практики, убеждения же могут быть основаны на предрассудках, неосведомленности людей в вопросах экономики и политики, видимости доказательности. Другими словами, доказательство или аргументация - это рассуждение, использующее факты, истинные суждения, научные данные и убеждающее нас в истинности того, о чем идет речь.

Структура любого доказательства включает в себя три составляющие: тезис, аргументы и выводы или оценочные суждения.

Тезис - это положение (суждение), которое требуется доказать. *Аргументы* - это категории, которыми пользуются при доказательстве истинности тезиса. *Вывод* - это мнение, основанное на анализе фактов. *Оценочные суждения* - это мнения, основанные на наших убеждениях, верованиях или взглядах. *Аргументы* обычно делятся на следующие группы:

1. *Удостоверенные факты* — фактический материал (или статистические данные).
2. *Определения* в процессе аргументации используются как описание понятий, связанных с тезисом.
3. *Законы* науки и ранее доказанные теоремы тоже могут использоваться как аргументы доказательства.

Требования к фактическим данным и другим источникам

При написании эссе чрезвычайно важно то, как используются эмпирические данные и другие источники (особенно качество чтения). Все (фактические) данные соотносятся с конкретным временем и местом, поэтому прежде, чем их использовать, необходимо убедится в том, что они соответствуют необходимому для исследований времени и месту. Соответствующая спецификация данных по времени и месту — один из способов, который может предотвратить чрезмерное обобщение, результатом которого может, например, стать предположение о том, что все страны по некоторым важным аспектам одинаковы (если вы так полагаете, тогда это должно быть доказано, а не быть голословным утверждением).

Всегда можно избежать чрезмерного обобщения, если помнить, что в рамках эссе используемые данные являются иллюстративным материалом, а не заключительным актом, т.е. они подтверждают аргументы и рассуждения и свидетельствуют о том, что автор умеет использовать данные должным образом. Нельзя забывать также, что данные, касающиеся спорных вопросов, всегда подвергаются сомнению. От автора не ждут определенного или окончательного ответа. Необходимо понять сущность фактического материала, связанного с этим вопросом (соответствующие индикаторы? насколько надежны данные для построения таких индикаторов? к какому заключению можно прийти на основании имеющихся данных и индикаторов относительно причин и следствий? и т.д.), и продемонстрировать это в эссе. Нельзя ссылаться на работы, которые автор эссе не читал сам.

Как подготовить и написать эссе?

Качество любого эссе зависит от трех взаимосвязанных составляющих, таких как:

1. Исходный материал, который будет использован (конспекты прочитанной литературы, лекций, записи результатов дискуссий, собственные соображения и накопленный опыт по данной проблеме).

2. Качество обработки имеющегося исходного материала (его организация, аргументация и доводы).

3. Аргументация (насколько точно она соотносится с поднятыми в эссе проблемами).

Процесс написания эссе можно разбить на несколько стадий: обдумывание - планирование - написание - проверка - правка.

Планирование - определение цели, основных идей, источников информации, сроков окончания и представления работы.

Цель должна определять действия.

Идеи, как и цели, могут быть конкретными и общими, более абстрактными. Мысли, чувства, взгляды и представления могут быть выражены в форме аналогий, ассоциации, предположений, рассуждений, суждений, аргументов, доводов и т.д.

Аналогии - выявление идеи и создание представлений, связь элементов значений.

Ассоциации - отражение взаимосвязей предметов и явлений действительности в форме закономерной связи между нервно - психическими явлениями (в ответ на тот или иной словесный стимул выдать «первую пришедшую в голову» реакцию).

Предположения - утверждение, не подтвержденное никакими доказательствами.

Рассуждения - формулировка и доказательство мнений.

Аргументация - ряд связанных между собой суждений, которые высказываются для того, чтобы убедить читателя (слушателя) в верности (истинности) тезиса, точки зрения, позиции.

Суждение - фраза или предложение, для которого имеет смысл вопрос: истинно или ложно?

Доводы - обоснование того, что заключение верно абсолютно или с какой-либо долей вероятности. В качестве доводов используются факты, ссылки на авторитеты, заведомо истинные суждения (законы, аксиомы и т.п.), доказательства (прямые, косвенные, «от противного», «методом исключения») и т.д.

Перечень, который получится в результате перечисления идей, поможет определить, какие из них нуждаются в особенной аргументации.

*Источники***.** Тема эссе подскажет, где искать нужный материал. Обычно пользуются библиотекой, Интернет-ресурсами, словарями, справочниками. Пересмотр означает редактирование текста с ориентацией на качество и эффективность.

Качество текста складывается из четырех основных компонентов: ясности мысли, внятности, грамотности и корректности.

Мысль - это содержание написанного. Необходимо четко и ясно формулировать идеи, которые хотите выразить, в противном случае вам не удастся донести эти идеи и сведения до окружающих.

Внятность - это доступность текста для понимания. Легче всего ее можно достичь, пользуясь логично и последовательно тщательно выбранными словами, фразами и взаимосвязанными абзацами, раскрывающими тему.

Грамотность отражает соблюдение норм грамматики и правописания. Если в чем-то сомневаетесь, загляните в учебник, справьтесь в словаре или руководстве по стилистике или дайте прочитать написанное человеку, чья манера писать вам нравится.

Корректность — это стиль написанного. Стиль определятся жанром, структурой работы, целями, которые ставит перед собой пишущий, читателями, к которым он обращается.

5. Методические рекомендации по подготовке семинарским занятиям

Семинар представляет собой комплексную форму и завершающее звено в изучении определенных тем, предусмотренных программой учебной дисциплины. Комплексность данной формы занятий определяется тем, что в ходе её проведения сочетаются выступления обучающихся и преподавателя: рассмотрение обсуждаемой проблемы и анализ различных, часто дискуссионных позиций; обсуждение мнений обучающихся и разъяснение (консультация) преподавателя; углубленное изучение теории и приобретение навыков умения ее использовать в практической работе.

По своему назначению семинар, в процессе которого обсуждается та или иная научная проблема, способствует:

- углубленному изучению определенного раздела учебной дисциплины, закреплению знаний;
- отработке методологии и методических приемов познания;
- выработке аналитических способностей, умения обобщения и формулирования выводов;
- приобретению навыков использования научных знаний в практической деятельности;
- выработке умения кратко, аргументированно и ясно излагать обсуждаемые вопросы;
- осуществлению контроля преподавателя за ходом обучения.

Семинары представляет собой *дискуссию* в пределах обсуждаемой темы (проблемы). Дискуссия помогает участникам семинара приобрести более совершенные знания, проникнуть в суть изучаемых проблем. Выработать методологию, овладеть методами анализа социально-экономических процессов. Обсуждение должно носить творческий характер с четкой и убедительной аргументацией.

По своей структуре семинар начинается со вступительного слова преподавателя, в котором кратко излагаются место и значение обсуждаемой темы (проблемы) в данной дисциплине, напоминаются порядок и направления ее обсуждения. Конкретизируется ранее известный обучающимся план проведения занятия. После этого начинается процесс обсуждения вопросов обучающимися. Завершается занятие подведением итогоа обсуждения, заключительным словом преподавателя.

Проведение семинарских занятий в рамках учебной группы (20 - 25 человек) позволяет обеспечить активное участие в обсуждении проблемы всех присутствующих.

По ходу обсуждения темы помните, что изучение теории должно быть связано с определением (выработкой) средств, путей применения теоретических положений в практической деятельности, например, при выполнении функций государственного служащего. В то же время важно не свести обсуждение научной проблемы только к пересказу случаев из практики работы, к критике имеющих место недостатков. Дискуссии имеют важное значение: учат дисциплине ума, умению выступать по существу, мыслить логически, выделяя главное, критически оценивать выступления участников семинара.

В процессе проведения семинара обучающиеся могут использовать разнообразные по своей форме и характеру пособия, демонстрируя фактический, в том числе статистический материал, убедительно подтверждающий теоретические выводы и положения. В завершение обсудите результаты работы семинара и сделайте выводы, что хорошо усвоено, а над чем следует дополнительно поработать.

В целях эффективности семинарских занятий необходима обстоятельная подготовка к их проведению. В начале семестра (учебного года) возьмите в библиотеке необходимые методические материалы для своевременной подготовки к семинарам. Готовясь к конкретной темезанятия следует ознакомиться с новыми официальными документами, статьями в периодических журналах, вновь вышедшими монографиями.

6. Методические рекомендации по подготовке к дискуссии

Современная практика предлагает широкий круг типов семинарских занятий. Среди них особое место занимает *семинар-дискуссия,* где в диалоге хорошо усваивается новая информация, видны убеждения студента, обсуждаются противоречия (явные и скрытые) и недостатки. Для обсуждения берутся конкретные актуальные вопросы, с которыми студенты предварительно ознакомлены. Дискуссия является одной из наиболее эффективных технологий группового взаимодействия, обладающей особыми возможностями в обучении, развитии и воспитании будущего специалиста.

Дискуссия (от лат. discussio - рассмотрение, исследование) - способ организации совместной деятельности с целью интенсификации процесса принятия решений в группе посредством обсуждения какого-либо вопроса или проблемы.

Дискуссия обеспечивает активное включение студентов в поиск истины; создает условия для открытого выражения ими своих мыслей, позиций, отношений к обсуждаемой теме и обладает особой возможностью воздействия на установки ее участников в процессе группового взаимодействия. Дискуссию можно рассматривать как *метод интерактивного обучения* и как особую технологию, включающую в себя другие методы и приемы обучения: «мозговой штурм», «анализ ситуаций» и т.д.

Обучающий эффект дискуссии определяется предоставляемой участнику возможностью получить разнообразную информацию от собеседников, продемонстрировать и повысить свою компетентность, проверить и уточнить свои представления и взгляды на обсуждаемую проблему, применить имеющиеся знания в процессе совместного решения учебных и профессиональных задач.

Развивающая функция дискуссии связана со стимулированием творчества обучающихся, развитием их способности к анализу информации и аргументированному, логически выстроенному доказательству своих идей и взглядов, с повышением коммуникативной активности студентов, их эмоциональной включенности в учебный процесс.

Влияние дискуссии на личностное становление студента обусловливается ее целостно - ориентирующей направленностью, созданием благоприятных условий для проявления индивидуальности, самоопределения в существующих точках зрения на определенную проблему, выбора своей позиции; для формирования умения взаимодействовать с другими, слушать и слышать окружающих, уважать чужие убеждения, принимать оппонента, находить точки соприкосновения, соотносить и согласовывать свою позицию с позициями других участников обсуждения.

Безусловно, наличие оппонентов, противоположных точек зрения всегда обостряет дискуссию, повышает ее продуктивность, позволяет создавать с их помощью конструктивный конфликт для более эффективного решения обсуждаемых проблем.

Существует несколько видов дискуссий, использование того или иного типа дискуссии зависит от характера обсуждаемой проблемы и целей дискуссии.

Дискуссия- диалог чаще всего применяется для совместного обсуждения учебных и производственных проблем, решение которых может быть достигнуто путем взаимодополнения, группового взаимодействия по принципу «индивидуальных вкладов» или на основе согласования различных точек зрения, достижения консенсуса.

Дискуссия - спор используется для всестороннего рассмотрения сложных проблем, не имеющих однозначного решения даже в науке, социальной, политической жизни, производственной практике и т.д. Она построена на принципе «позиционного противостояния» и ее цель - не столько решить проблему, сколько побудить участников дискуссии задуматься над проблемой, уточнить и определить свою позицию; научить аргументировано отстаивать свою точку зрения и в то же время осознать право других иметь свой взгляд на эту проблему, быть индивидуальностью.

Условия эффективного проведения дискуссии:

- информированность и подготовленность студентов к дискуссии,

- свободное владение материалом, привлечение различных источников для аргументации отстаиваемых положений;

- правильное употребление понятий, используемых в дискуссии, их единообразное понимание;

- корректность поведения, недопустимость высказываний, задевающих личность оппонента; установление регламента выступления участников;

- полная включенность группы в дискуссию, участие каждого студента в ней.

Подготовка студентов к дискуссии: если тема объявлена заранее, то следует ознакомиться с указанной литературой, необходимымисправочными материалами, продумать свою позицию, четко сформулировать аргументацию, выписать цитаты, мнения специалистов.

В проведении дискуссии выделяется несколько этапов.

Этап 1-й, введение в дискуссию: формулирование проблемы и целей дискуссии;

определение значимости проблемы, совместная выработка правил дискуссии; выяснение однозначности понимания темы дискуссии, используемых в ней терминов, понятий.

Этап 2-й, обсуждение проблемы: обмен участниками мнениями по каждому вопросу. Цель этапа - собрать максимум мнений, идей, предложений, соотнося их друг с другом.

Этап 3-й, подведение итогов обсуждения: выработка студентами согласованного мнения и принятие группового решения.

Далее подводятся итоги дискуссии, заслушиваются и защищаются проектные задания. После этого проводится "мозговой штурм" по нерешенным проблемам дискуссии, а также выявляются прикладные аспекты, которые можно рекомендовать для включения в курсовые и дипломные работы или в апробацию на практике.

Семинары-дискуссии проводятся с целью выявления мнения студентов по актуальным и проблемным вопросам.

7. Методические рекомендации по написанию реферата

Слово "реферат" (от латинского – referre – докладывать, сообщать) означает сжатое изложение в устной или письменной форме содержания какого–либо вопроса или темы на основе критического обзора информации.

Написание реферата - вид самостоятельной работы студента, содержащий информацию, дополняющую и развивающую основную тему, изучаемую на аудиторных занятиях. Реферат может включать обзор нескольких источников и служить основой для доклада на семинарах, конференциях.

При подготовке реферата необходимо соблюдать следующие правила.

Ясно и четко сформулировать цель и задачи реферата, отражающие тему или решение проблемы.

Найти литературу по выбранной теме; составить перечень источников, обязательных к прочтению.

Только после предварительной подготовки следует приступать к написанию реферата. Прежде всего, составить план, выделить в нем части.

Введение. В этом разделе раскрывается цель и задачи работы; здесь необходимо сформулировать проблему, которая будет проанализирована в реферате, изложить своё отношение к ней, то есть мотивацию выбора; определить особенность постановки данной проблемы авторами изученной литературы; объяснить актуальность и социальную значимость выбранной темы.

Основная часть. Разделы, главы, параграфы основной части должны быть направлены на рассмотрение узловых моментов в теме реферата. Изложение содержания изученной литературы предполагает его критическое осмысление, глубокий логический анализ.

Каждый раздел основной части реферата предполагает детальное изучение отдельного вопроса темы и последовательное изложение структуры текстового материала с обязательными ссылками на первоисточник. В целом, содержание основной части должно отражать позиции отдельных авторов, сравнительную характеристику этих позиций, выделение узловых вопросов дискурса по выбранной для исследования теме.

Заключение. В заключении автор реферата должен сформулировать личную позицию в отношении изученной проблемы и предложить, может быть, свои способы её решения. Целесообразно сделать общие выводы по теме реферата и ещё раз отметить её актуальность и социальную значимость.

Список использованных источников и литературы.

Написание рефератов является одной из форм обучения студентов, направленной на организацию и повышение уровня самостоятельной работы, а также на усиление контроля за этой работой.

В отличие от теоретических семинаров, при проведении которых приобретаются, в частности, навыки высказывания своих суждений и изложения мнений других авторов в устной форме, написание рефератов формирует навыки изложения своих мыслей в письменной форме грамотным языком, хорошим стилем.

В зависимости от содержания и назначения в учебном процессе рефераты можно подразделить на два основных типа: научно-проблемные и обзорно-информационные.

Научно-проблемный реферат. При написании такого реферата следует изучить и кратко изложить имеющиеся в литературе суждения по определенному, спорному в теории, вопросу (проблеме) по данной теме, высказать по этому вопросу (проблеме) собственную точку зрения с соответствующим ее обоснованием.

Обзорно-информационный реферат. Разновидностями такого реферата могут быть следующие:

1) краткое изложение основных положений той или иной книги, монографии, содержащих материалы, относящиеся к изучаемой теме по курсу дисциплины;

2) подбор и краткое изложение содержания статей по определенной проблеме (теме, вопросу), опубликованных в различных журналах за определенный период, либо в сборниках («научных трудах», «ученых записках» и т.д.).

Темы рефератов определяются преподавателем. Литература либо рекомендуется преподавателем, либо подбирается аспирантами самостоятельно, что является одним из элементов самостоятельной работы.

Объем реферата должен быть в пределах 15 страниц машинописного текста через 1,5 интервала. При оформлении реферата необходимо ориентироваться на правила и установленные стандарты для учебных и научных работ.

Реферат сдается в указанные преподавателем сроки.

Критерии оценивания:

- достижение поставленной цели и задач исследования (новизна и актуальность поставленных в реферате проблем, правильность формулирования цели, определения задач исследования, правильность выбора методов решения задач и реализации цели; соответствие выводов решаемым задачам, поставленной цели, убедительность выводов);
- уровень эрудированности автора по изученной теме (знание автором состояния изучаемой проблематики, цитирование источников, степень использования в работе результатов исследований);
- личные заслуги автора реферата (новые знания, которые получены помимо основной образовательной программы, новизна материала и рассмотренной проблемы, научное значение исследуемого вопроса);
- культура письменного изложения материала (логичность подачи материала, грамотность автора);
- культура оформления материалов работы (соответствие реферата всем стандартным требованиям);
- знания и умения на уровне требований стандарта данной дисциплины: знание фактического материала, усвоение общих понятий и идей;
- степень обоснованности аргументов и обобщений (полнота, глубина, всестороннее раскрытие темы, корректность аргументации и системы доказательств, характер и достоверность примеров, иллюстративного материала, наличие знаний интегрированного характера, способность к обобщению);
- качество и ценность полученных результатов (степень завершенности реферативного исследования, спорность или однозначность выводов);
- корректное использование литературных источников, грамотное оформление ссылок.

8. Методические рекомендации по подготовке к сдаче экзаменов и зачетов

Экзамен - одна из важнейших частей учебного процесса, имеющая огромное значение.

Во-первых, готовясь к экзамену, студент приводит в систему знания, полученные на лекциях, семинарах, практических и лабораторных занятиях, разбирается в том, что осталось непонятным, и тогда изучаемая им дисциплина может быть воспринята в полном объеме с присущей ей строгостью и логичностью, ее практической направленностью. А это чрезвычайно важно для будущего специалиста.

Во-вторых, каждый хочет быть волевым и сообразительным., выдержанным и целеустремленным, иметь хорошую память, научиться быстро находить наиболее рациональное решение в трудных ситуациях. Очевидно, что все эти качества не только украшают человека, но и делают его наиболее действенным членом коллектива. Подготовка и сдача экзамена помогают студенту глубже усвоить изучаемые дисциплины, приобрести навыки и качества, необходимые хорошему специалисту.

Конечно, успех на экзамене во многом обусловлен тем, насколько систематически и глубоко работал студент в течение семестра. Совершенно очевидно, что серьезно продумать и усвоить содержание изучаемых дисциплин за несколько дней подготовки к экзамену просто невозможно даже для очень способного студента. И, кроме того, хорошо известно, что быстро выученные на память разделы учебной дисциплины так же быстро забываются после сдачи экзамена.

При подготовке к экзамену студенты не только повторяют и дорабатывают материал дисциплины, которую они изучали в течение семестра, они обобщают полученные знания, осмысливают методологию предмета, его систему, выделяют в нем основное и главное, воспроизводят общую картину с тем, чтобы яснее понять связь между отдельными элементами дисциплины. Вся эта обобщающая работа проходит в условиях напряжения воли и сознания, при значительном отвлечении от повседневной жизни, т. е. в условиях, благоприятствующих пониманию и запоминанию.

Подготовка к экзаменам состоит в приведении в порядок своих знаний. Даже самые способные студенты не в состоянии в короткий период зачетно-экзаменационной сессии усвоить материал целого семестра, если они над ним не работали в свое время. Для тех, кто мало занимался в семестре, экзамены принесут мало пользы: что быстро пройдено, то быстро и забудется. И хотя в некоторых случаях студент может «проскочить» через экзаменационный барьер, в его подготовке останется серьезный пробел, трудно восполняемый впоследствии.

Определив назначение и роль экзаменов в процессе обучения, попытаемся на этой основе пояснить, как лучше готовиться к ним.

Экзаменам, как правило, предшествует защита курсовых работ (проектов) и сдача зачетов. К экзаменам допускаются только студенты, защитившие все курсовые работы проекты) и сдавшие все зачеты. В вузе сдача зачетов организована так, что при систематической работе в течение семестра, своевременной и успешной сдаче всех текущих работ, предусмотренных графиком учебного процесса, большая часть зачетов не вызывает повышенной трудности у студента. Студенты, работавшие в семестре по плану, подходят к экзаменационной сессии без напряжения, без излишней затраты сил в последнюю, «зачетную» неделю.

Подготовку к экзамену следует начинать с первого дня изучения дисциплины. Как правило, на лекциях подчеркиваются наиболее важные и трудные вопросы или разделы дисциплины, требующие внимательного изучения и обдумывания. Нужно эти вопросы выделить и обязательно постараться разобраться в них, не дожидаясь экзамена, проработать их, готовясь к семинарам, практическим или лабораторным занятиям, попробовать самостоятельно решить несколько типовых задач. И если, несмотря на это, часть материала осталась неусвоенной, ни в коем случае нельзя успокаиваться, надеясь

на то, что это не попадется на экзамене. Факты говорят об обратном; если те или другие вопросы учебной дисциплины не вошли в экзаменационный билет, преподаватель может их задать (и часто задает) в виде дополнительных вопросов.

Точно такое же отношение должно быть выработано к вопросам и задачам, перечисленным в программе учебной дисциплины, выдаваемой студентам в начале семестра. Обычно эти же вопросы и аналогичные задачи содержатся в экзаменационных билетах. Не следует оставлять без внимания ни одного раздела дисциплины: если не удалось в чем-то разобраться самому, нужно обратиться к товарищам; если и это не помогло выяснить какой-либо вопрос до конца, нужно обязательно задать этот вопрос преподавателю на предэкзаменационной консультации. Чрезвычайно важно приучить себя к умению самостоятельно мыслить, учиться думать, понимать суть дела. Очень полезно после проработки каждого раздела восстановить в памяти содержание изученного материала. кратко записав это на листе бумаги. создать карту памяти (умственную карту), изобразить необходимые схемы и чертежи (логико-графические схемы), например, отобразить последовательность вывода теоремы или формулы. Если этого не сделать, то большая часть материала останется не понятой, а лишь формально заученной, и при первом же вопросе экзаменатора студент убедится в том, насколько поверхностно он усвоил материал.

В период экзаменационной сессии происходит резкое изменение режима работы, отсутствует посещение занятий по расписанию. При всяком изменении режима работы очень важно скорее приспособиться к новым условиям. Поэтому нужно сразу выбрать такой режим работы, который сохранился бы в течение всей сессии, т. е. почти на месяц. Необходимо составить для себя новый распорядок дня, чередуя занятия с отдыхом. Для того чтобы сократить потерю времени на включение в работу, рабочие периоды целесообразно делать длительными, разделив день примерно на три части: с утра до обеда, с обеда до ужина и от ужина до сна.

Каждый рабочий период дня надо заканчивать отдыхом. Наилучший отдых в период экзаменационной сессии - прогулка, кратковременная пробежка или какой-либо неутомительный физический труд.

При подготовке к экзаменам основное направление дают программа учебной дисциплины и студенческий конспект, которые указывают, что наиболее важно знать и уметь делать. Основной материал должен прорабатываться по учебнику (если такой имеется) и учебным пособиям, так как конспекта далеко недостаточно для изучения дисциплины. Учебник должен быть изучен в течение семестра, а перед экзаменом сосредоточьте внимание на основных, наиболее сложных разделах. Подготовку по каждому разделу следует заканчивать восстановлением по памяти его краткого содержания в логической последовательности.

За один - два дня до экзамена назначается консультация. Если ее правильно использовать, она принесет большую пользу. Во время консультации студент имеет полную возможность получить ответ на нее ни ясные ему вопросы. А для этого он должен проработать до консультации все темы дисциплины. Кроме того, преподаватель будет отвечать на вопросы других студентов, что будет для вас повторением и закреплением знаний. И еще очень важное обстоятельство: преподаватель на консультации, как правило, обращает внимание на те вопросы, по которым на предыдущих экзаменах ответы были неудовлетворительными, а также фиксирует внимание на наиболее трудных темах дисциплины. Некоторые студенты не приходят на консультации либо потому, что считают, что у них нет вопросов к преподавателю, либо полагают, что у них и так мало времени и лучше самому прочитать материал в конспекте или и учебнике. Это глубокое заблуждение. Никакая другая работа не сможет принести столь значительного эффекта накануне экзамена, как консультация преподавателя.

Но консультация не может возместить отсутствия длительной работы в течение семестра и помочь за несколько часов освоить материал, требующийся к экзамену. На

консультации студент получает ответы на трудные или оставшиеся неясными вопросы и, следовательно, дорабатывается материал. Консультации рекомендуется посещать, подготовив к ним все вопросы, вызывающие сомнения. Если студент придет на консультацию, не проработав всего материала, польза от такой консультации будет невелика.

Итак, *основные советы* для подготовки к сдаче зачетов и экзаменов состоят в следующем:

- лучшая подготовка к зачетам и экзаменам - равномерная работа в течение всего семестра;
- используйте программы учебных дисциплин - это организует вашу подготовку к зачетам и экзаменам;
- учитывайте, что для полноценного изучения учебной дисциплины необходимо время;
- составляйте планы работы во времени;
- работайте равномерно и ритмично;
- курсовые работы (проекты) желательно защищать за одну - две недели до начала зачетно-экзаменационной сессии;
- все зачеты необходимо сдавать до начала экзаменационной сессии;
- помните, что конспект не заменяет учебник и учебные пособия, а помогает выбрать из него основные вопросы и ответы;
- при подготовке наибольшее внимание и время уделяйте трудным и непонятным вопросам учебной дисциплины;
- грамотно используйте консультации;
- соблюдайте правильный режим труда и отдыха во время сессии, это сохранит работоспособность и даст хорошие результаты;
- учитесь владеть собой на зачете и экзамене;
- учитесь точно и кратко передавать свои мысли, поясняя их, если нужно, логико-графическими схемами.

Очень важным условием для правильного режима работы в период экзаменационной сессии является нормальный сон, иначе в день экзамена не будет чувства бодрости и уверенности.

ЗАКЛЮЧЕНИЕ

Методические указания по выполнению самостоятельной работы обучающихся являются неотъемлемой частью процесса обучения в вузе. Правильнаяорганизация самостоятельной работы позволяет обучающимся развивать умения и навыки в усвоении и систематизации приобретаемых знаний, обеспечивает высокий уровень успеваемости в период обучения, способствует формированию навыков совершенствования профессионального мастерства. Также внеаудиторное время включает в себя подготовку к аудиторным занятиям и изучение отдельных тем, расширяющих и углубляющих представления обучающихся по разделам изучаемой дисциплины.

Таким образом, обучающийся используя методические указания может в достаточном объеме усвоить и успешно реализовать конкретные знания, умения, навыки и получить опыт при выполнении следующих условий:

1) систематическаясамостоятельная работа по закреплению полученных знаний и навыков;

2) добросовестноевыполнение заданий;

3) выяснениеи уточнение отдельных предпосылок, умозаключений и выводов, содержащихся в учебном курсе;

4) сопоставление точек зрения различных авторов по затрагиваемым в учебном курсе проблемам; выявление неточностей и некорректного изложения материала в периодической и специальной литературе;

5) периодическое ознакомление с последними теоретическими и практическими достижениями в области управления персоналом;

6) проведение собственных научных и практических исследований по одной или нескольким актуальным проблемам для *HR*;

7) подготовка научных статей для опубликования в периодической печати, выступление на научно-практических конференциях, участие в работе студенческих научных обществ, круглых столах и диспутах по проблемам управления персоналом.

Контроль результатов внеаудиторной самостоятельной работы студентов осуществляется в пределах времени, отведенного на обязательные учебные занятия по дисциплине

СПИСОК ИСПОЛЬЗОВАННЫХ ИСТОЧНИКОВ

1. Долгоруков А. Метод case-study как современная технология профессионально - ориентированного обучения [Электронный ресурс]. Режим доступа: //http://evolkov.net/case/case.study.html/

2. Методические рекомендации по написанию реферата. [Электронный ресурс]. Режим доступа: http://www.hse.spb.ru/edu/recommendations/method-referat-2005.phtml

3. Фролова Н. А. Реферирование и аннотирование текстов по специальности (на материале немецкого языка): Учеб. пособие / ВолгГТУ, Волгоград, 2006. - С.5.

МИНИСТЕРСТВО НАУКИ И ВЫСШЕГО ОБРАЗОВАНИЯ РОССИЙСКОЙ ФЕДЕРАЦИИ

ФГБОУ ВО «Уральский государственный горный университет»

УТВЕРЖДАЮ
Проректор по учебно-методическому комплексу
_____С.А. Упоров

МЕТОДИЧЕСКИЕ УКАЗАНИЯ ПО ОРГАНИЗАЦИИ САМОСТОЯТЕЛЬНОЙ РАБОТЫ СТУДЕНТОВ

Б1.О.19 ГЕОМЕТРИЧЕСКОЕ МОДЕЛИРОВАНИЕ

Специальность
21.05.04 Горное дело

Направленность (профиль)
Горные машины и оборудование

Форма обучения: очная, заочная

Автор: Шангина Е.И., проф., д-р пед. н., к. т. н., зав. каф. ИГр

Одобрена на заседании кафедры	Рассмотрена методической комиссией факультета
Инженерная графика	горно-механического
(название кафедры)	*(название факультета)*
Зав.кафедрой _____	Председатель _____
(подпись)	*(подпись)*
Шангина Е. И.	Осипов П.А.
(Фамилия И.О.)	*(Фамилия И.О.)*
Протокол № 2 от 12.10.2020	Протокол № 2 14.10.2020
(Дата)	*(Дата)*

Екатеринбург
2020

СОДЕРЖАНИЕ

ВВЕДЕНИЕ 3
ВИДЫ САМОСТОЯТЕЛЬНОЙ РАБОТЫ СТУДЕНТА 4
МЕТОДИЧЕСКИЕ РЕКОМЕНДАЦИИ ПО ПОДГОТОВКЕ КО ВСЕМ ВИДАМ ТЕКУЩЕГО КОНТРОЛЯ 5
Повторение материала лекций и самостоятельное изучение курса 5
Подготовка к практическим занятиям и лабораторным работам 5
Подготовка и написание контрольной работы 6
МЕТОДИЧЕСКИЕ РЕКОМЕНДАЦИИ ПО ПОДГОТОВКЕ К ПРОМЕЖУТОЧНОЙ АТТЕСТАЦИИ 6
Подготовка к зачёту 6
Подготовка к экзамену 7

ВВЕДЕНИЕ

Самостоятельная работа студентов - это разнообразные виды деятельности студентов, осуществляемые под руководством, но без непосредственного участия преподавателя в аудиторное и/или внеаудиторное время.

Это особая форма обучения по заданиям преподавателя, выполнение которых требует активной мыслительной, поисково-исследовательской и аналитической деятельности.

Методологическую основу самостоятельной работы студентов составляет деятельностный подход, когда цели обучения ориентированы на формирование умений решать типовые и нетиповые задачи, то есть на реальные ситуации, где студентам надо проявить знание конкретной дисциплины, использовать внутрипредметные и межпредметные связи.

Цель самостоятельной работы - закрепление знаний, полученных на аудиторных занятиях, формирование способности принимать на себя ответственность, решать проблему, находить конструктивные выходы из сложных ситуаций, развивать творческие способности, приобретение навыка организовывать своё время.

Кроме того самостоятельная работа направлена на обучение студента осмысленно и самостоятельно работать сначала с учебным материалом, затем с научной информацией, заложить основы самоорганизации и самовоспитания с тем, чтобы привить умение в дальнейшем непрерывно повышать свой профессиональный уровень.

Самостоятельная работа реализует следующие задачи:

- систематизация и закрепление полученных теоретических знаний и практических умений студентов;
- углубление и расширение теоретических знаний;
- формирование умений использовать нормативную, правовую, справочную документацию и специальную литературу;
- развитие познавательных способностей и активности студентов: творческой инициативы, самостоятельности, ответственности и организованности;
- формирование самостоятельности мышления, способностей к саморазвитию, самосовершенствованию и самореализации;
- формирование практических (общеучебных и профессиональных) умений и навыков;
- развитие исследовательских умений;
- получение навыков эффективной самостоятельнойпрофессиональной (практической и научно-теоретической) деятельности.

В учебном процессе выделяют два вида самостоятельной работы:

- аудиторная;
- внеаудиторная.

Аудиторная самостоятельная работа по дисциплине выполняется на учебных занятиях под непосредственным руководством преподавателя и по его заданию.

Внеаудиторная самостоятельная работа – планируемаяучебная, учебно-исследовательская, научно-исследовательская работа студентов,выполняемая вовнеаудиторное время по заданию и при методическом руководстве преподавателя, но без его непосредственного участия.

Самостоятельная работа, не предусмотренная образовательной программой, учебным планом и учебно-методическими материалами, раскрывающими и конкретизирующими их содержание, осуществляется студентами инициативно, с

целью реализации собственных учебных и научных интересов.

Для более эффективного выполнения самостоятельной работы по дисциплине преподаватель рекомендует студентам источники и учебно-методические пособия для работы, характеризует наиболее рациональную методику самостоятельной работы, демонстрирует ранее выполненные студентами работы и т. п.

ВИДЫ САМОСТОЯТЕЛЬНОЙ РАБОТЫ СТУДЕНТА

Основные формы организации самостоятельной работы студентов определяются следующими параметрами:

- содержание учебной дисциплины;
- уровень образования и степень подготовленности студентов;
- необходимость упорядочения нагрузки студентов при самостоятельной работе.

В соответствии с реализацией рабочей программы дисциплины в рамках самостоятельной работы студенту необходимо выполнить следующие виды работ:

для подготовки ко всем видам текущего контроля:

- повторение материала лекций;
- самостоятельное изучение курса;
- подготовка к практическим занятиям;
- подготовка к контрольной работе, написание контрольной работы.

для подготовки ко всем видам промежуточной аттестации:

- подготовка к зачёту;
- подготовка к экзамену.

Особенностью организации самостоятельной работы студентов является необходимость не только подготовиться к сдаче зачета /экзамена, но и собрать, обобщить, систематизировать, проанализировать информацию по темам дисциплины.

Технология организации самостоятельной работы студентов включает использование информационных и материально-технических ресурсов образовательного учреждения.

Самостоятельная работа может осуществляться индивидуально или группами студентов как online, так и на занятиях в зависимости от цели, объема, конкретной тематики самостоятельной работы, уровня сложности, уровня умений студентов.

В качестве форм и методов контроля внеаудиторной самостоятельной работы студентов могут быть использованы обмен информационными файлами, тестирование, опрос, контрольные работы, защита контрольных и курсовых работ, защита зачётных работ и др.

Текущий контроль результатов внеаудиторной самостоятельной работы студентов осуществляется в пределах времени, отведенного на обязательные учебные занятия по дисциплине.

Промежуточный контроль результатов внеаудиторной самостоятельной работы студентов осуществляется в пределах времени, отведенного для сдачи экзамена / зачёта.

В методических указаниях по каждому виду контроля представлены материалы для самостоятельной работы и рекомендации по организации отдельных её видов.

МЕТОДИЧЕСКИЕ РЕКОМЕНДАЦИИ ПО ПОДГОТОВКЕ КО ВСЕМ ВИДАМ ТЕКУЩЕГО КОНТРОЛЯ

Повторение материала лекций и самостоятельное изучение курса

Лекционный материал по дисциплине излагается в виде устных лекций преподавателя во время аудиторных занятий. Самостоятельная работа студента во время лекционных аудиторных занятий заключается в ведении записей (конспекта лекций).

Конспект лекций, выполняемый во время аудиторных занятий, дополняется студентом при самостоятельном внеаудиторном изучении некоторых тем курса. Самостоятельное изучение тем курса осуществляется на основе списка основной и дополнительной литературы к дисциплине.

Перечень основной и дополнительной учебной литературы, необходимой для освоения дисциплины приведён в рабочей программе дисциплины.

Рекомендуемые задания для самостоятельной внеаудиторной работы студента, направленные на повторение материала лекций и самостоятельное изучение тем курса: *для овладения знаниями:*

- конспектирование текста;
- чтение основной и дополнительной литературы;
- составление плана текста;
- работа со словарями, справочниками и нормативными документами;
- просмотр обучающих видеозаписей

для закрепления и систематизации знаний:

- работа с конспектом лекций;
- повторная работа над учебным материалом;
- составление таблиц для систематизации учебного материала;
- изучение нормативных материалов;
- составление плана и тезисов ответа на вопросы для самопроверки;
- ответы на вопросы для самопроверки;
- составление библиографических списков по изучаемым темам;

для формирования навыков и умений:

- выполнение рисунков, схем, эскизов оборудования;
- рефлексивный анализ профессиональных умений.

Тематический план изучения дисциплины и содержание учебной дисциплины приведены в рабочей программе дисциплины.

Вопросы для самопроверки приведены в учебной литературе по дисциплине или могут быть предложены преподавателем на лекционных аудиторных занятиях после изучения каждой темы.

Подготовка к практическим занятиям

Практические занятия по дисциплине выступают средством формирования у студентов системы интегрированных умений и навыков, необходимых для освоения профессиональных компетенций, а также умений определять, разрабатывать и применять оптимальные методы решения профессиональных задач.

На практических занятиях происходит закрепление теоретических знаний,

полученных в ходе лекций, осваиваются методики и алгоритмы решения типовых задач по образцу и вариантных задач, разбираются примеры применения теоретических знаний для практического использования.

Рекомендуемые задания для самостоятельной внеаудиторной работы студента, направленные на подготовку к практическим занятиям: *для овладения знаниями:*

- чтение основной и дополнительной литературы;
- работа со словарями, справочниками и нормативными документами;
- просмотр обучающих видеозаписей;

для закрепления и систематизации знаний:

- работа с конспектом лекций;
- ответы на вопросы для самопроверки;
- подготовка публичных выступлений;
- составление библиографических списков по изучаемым темам;

для формирования навыков и умений:

- решение задач по образцу и вариативных задач;
- выполнение рисунков, схем, эскизов оборудования;
- рефлексивный анализ профессиональных умений.

Тематический план изучения дисциплины и содержание учебной дисциплины приведены в рабочей программе дисциплины.

Подготовка и написание контрольной работы

Контрольная работа - индивидуальная деятельность обучающегося по концентрированному выражению накопленного знания, обеспечивает возможность одновременной работы всем обучающимся за фиксированное время по однотипным заданиям, что позволяет преподавателю оценить всех обучающихся. Контрольная работа является средством проверки умений применять полученные знания для решения задач определенного типа по теме или разделу.

Рекомендуемые задания для самостоятельной внеаудиторной работы студента, направленные на подготовку к контрольной работе: *для овладения знаниями:*

- чтение основной и дополнительной литературы;
- работа со словарями, справочниками и нормативными документами.

для закрепления и систематизации знаний:

- работа с конспектом лекций;
- ответы на вопросы для самопроверки.

для формирования навыков и умений:

- решение задач по образцу и вариативных задач;
- выполнение рисунков, схем, эскизов оборудования;

МЕТОДИЧЕСКИЕ РЕКОМЕНДАЦИИ ПО ПОДГОТОВКЕ К ПРОМЕЖУТОЧНОЙ АТТЕСТАЦИИ

Подготовка к зачёту

Зачёт по дисциплине может быть проведён в виде теста или включать в себя защиту контрольной работы.

Тест - это система стандартизированных заданий, позволяющая автоматизировать процедуру измерения уровня знаний и умений обучающегося.

При самостоятельной подготовке к зачёту, проводимому в виде теста,

студенту необходимо:

- проработать информационный материал (конспект лекций, учебное пособие, учебник) по дисциплине; проконсультироваться с преподавателем по вопросу выбора дополнительной учебной литературы;
- выяснить условия проведения теста:количествовопросоввтесте,
- продолжительность выполнения теста, систему оценки результатов и т. д.;
- приступая к работе с тестом, нужно внимательно и до конца прочитать вопрос и предлагаемые варианты ответов, выбрать правильные (их может быть несколько), на отдельном листке ответов вписать цифру вопроса и буквы, соответствующие правильным ответам.

В процессе выполнения теста рекомендуется применять несколько подходов в решении заданий. Такая стратегия позволяет максимально гибко оперировать методами решения, находя каждый раз оптимальный вариант. Не нужно тратить слишком много времени на трудный вопрос, а сразу переходить к другим тестовым заданиям, к трудному вопросу можно обратиться в конце. Необходимо оставить время для проверки ответов, чтобы избежать механических ошибок.

Зачёт также может проходить в виде защиты контрольной работы (доклад с презентацией). Методические рекомендации по подготовке и выполнению доклада с презентацией приведены в п. «Подготовка и написание контрольной работы».

Подготовка к экзамену

Промежуточная аттестация по итогам освоения дисциплины проводится в форме экзамена.

Билет на экзамен включает в себя теоретические вопросы и практико-ориентированные задания.

Теоретический вопрос - индивидуальная деятельность обучающегося по концентрированному выражению накопленного знания, обеспечивает возможностьодновременной работы всем обучающимся за фиксированное время по однотипным заданиям, что позволяет преподавателю оценить всех обучающихся.

Практико-ориентированное задание - средство проверки умений применять полученные знания для решения задач определенного типа по определенной теме.

При самостоятельной подготовке к экзамену студенту необходимо:

- получить перечень теоретических вопросов к экзамену;
- проработать пройденный материал (конспект лекций, учебное пособие, учебник) по дисциплине, при необходимости изучить дополнительные источники;
- составить планы и тезисы ответов на вопросы;
- проработать все типы практико-ориентированных заданий;
- составить алгоритм решения основных типов задач;
- выяснить условия проведения экзамена: количество теоретических вопросов и практико-ориентированных заданий в экзаменационном билете, продолжительность и форму проведения экзамена (устный или письменный), систему оценки результатов и т. д.;
- приступая к работе с экзаменационным билетом, нужно внимательно прочитать теоретические вопросы и условия практико-ориентированного задания;
- при условии проведения устного экзамена составить план и тезисы ответов на теоретические вопросы, кратко изложить ход решения практико-ориентированного задания;
- при условии проведения письменного экзамена дать полные письменные ответы на теоретические вопросы; изложить ход решения практико-

ориентированного задания с численным расчётом искомых величин.

МИНОБРНАУКИ РФ
ФГБОУ ВО МИНИСТЕРСТВО НАУКИ И ВЫСШЕГО ОБРАЗОВАНИЯ РОССИЙСКОЙ ФЕДЕРАЦИИ

ФГБОУ ВО «Уральский государственный горный университет»

УТВЕРЖДАЮ
Проректор по учебно-методическому комплексу
_____ С.А. Упоров

МЕТОДИЧЕСКИЕ УКАЗАНИЯ
ПО ОСВОЕНИЮ ДИСЦИПЛИНЫ ОБЩАЯ ГЕОЛОГИЯ

Специальность
21.05.04 Горное дело

Направление (профиль)
Горные машины и оборудование

форма обучения: очная, заочная

год набора: 2021

Автор: Огородников В. Н., д.г-м.н., доцент

Одобрены на заседании кафедры
Геологии
(название кафедры)
Зав.кафедрой _____
(подпись)
Огородников В.Н.
(Фамилия И.О.)
Протокол № 2 от 12.10.2020
(Дата)

Рассмотрен методической комиссией
_____
(название факультета)
Председатель _____
(подпись)
Осипов П.А.
(Фамилия И.О.)
Протокол № 2 от 14.10.2020
(Дата)

Екатеринбург
2020

Введение

Естественные науки – совокупность наук о природе. Природа – в широком смысле – все сущее, весь мир в многообразии его форм; объект естествознания. К естественным наукам относятся и география, и геология. **География –** система естественных – физико-географических и общественных – экономико-географических наук, изучающих географическую оболочку Земли, природные и производственно-территориальные комплексы и их компоненты. **Геология –** комплекс наук о составе, строении и истории развития земной коры и Земли (Советский энциклопедический словарь. М.: Изд-во «Советская энциклопедия», 1979).

В школьных программах нет дисциплины «Геологии». Элементарные сведения о Земле как планете и ее внутреннем строении школьники получают на уроках «Географии» в 6 и 7 классах. Для изучения геологических вопросов рекомендуем самостоятельно читать учебники по геологии. В настоящее время выпущено огромное число самых различных учебников, учебных пособий, методических указаний по всем направлениям геологических наук. Любой желающий по своему усмотрению без особого труда может для себя их приобрести. Но следует помнить афоризм Козьмы Пруткова: «Никто не обнимет необъятного!» Нельзя школьникам сразу преподносить геологические знания в объеме читаемой в высшей школе, но знать основы геологии необходимо каждому грамотному человеку для того, чтобы понимать историю развития природы. Без этих знаний невозможно понять процесс формирования как прошлых, так и современных ландшафтов – важнейших составных частей географической оболочки Земли.

Для квалифицированного подхода к встрече с природными объектами рекомендуем иметь элементарные познания по геологии. Аннотации первоочередных лекций приведены в настоящих методических указаниях.

Геология – это наука о Земле, о ее свойствах и изменениях, происходящих на ней в настоящее время, а также совершавшихся во времена прошедшие. Геология – это история Земли, и эту историю она сама записывает. Она сама ведет свою автобиографию; ведет ее без перерыва почти от начала своего образования и до настоящего времени, записывая ее на своих каменных страницах, и человеку остается лишь научиться читать эту занимательную каменную летопись, научиться понимать эти каменные письмена, в которых буквами являются попадающиеся нам под ноги камешки, а чернилами – воды ручьев, рек и морей. Вначале мы должны научиться различать буквы – камни, потом должны постигнуть самый процесс чтения записей Земли, для этого должны изучать геологические процессы, и лишь после того, как мы хорошо освоимся с ними, мы можем приступить к чтению древних страниц этой летописи. В этой великой многотомной летописи Вселенной всякая летопись человека, будь то самый древний папирус, является лишь одной незначительной строчкой, помещенной в конце ее последней страницы. Читая эту великую автобиографию, мы уносимся в бесконечно отдаленные от нас, неизмеримые даже тысячелетиями, времена. Эти далекие времена отдалены от нас во времени так, как отдалены от нас в пространстве далекие, загадочно мерцающие звезды.

Но где и как можно научиться читать эту великую летопись Земли? Где и как надо изучать геологию? Везде и всюду – в каждом овраге, в каждой речке, в любом карьере можно наблюдать результаты геологических процессов. Для изучения геологических процессов необходимо принимать участие в геологических экскурсиях, проходящих по геологическим объектам, доступными непосредственно нашему наблюдению.

1. ОБЪЕКТ И ПРЕДМЕТ ГЕОЛОГИИ

1.1. НАУКА О ЗЕМЛЕ. ФУНДАМЕНТАЛЬНЫЕ И ПРИКЛАДНЫЕ НАУЧНЫЕ НАПРАВЛЕНИЯ

Два греческих слова "гео" — Земля и "логос – учение позволяют трактовать термин "геология" как науку о Земле. Однако в наше время ограничиться таким простым толкованием уже нельзя, поскольку этот термин объединяет в себе целый комплекс самостоятельных направлений, как фундаментальных, так и прикладных.

Под ***фундаментальными*** обычно понимают те направления, которые разрабатывают понятия, открывают явления, закономерности, свойства, определяющие развитие геологии как науки. Фундаментальность не следует отождествлять с теоретическими разработками. К фундаментальным геологическим наукам могут быть отнесены следующие дисциплины: геохимия, минералогия, петрография, геотектоника, общая геология и историческая геология. Названные дисциплины занимаются различными уровнями организации вещества Земли в пространстве и во времени. Именно это обстоятельство в основном и определяет фундаментальность каждого из названных направлений. Все они теснейшим образом связаны между собой.

К ***прикладным направлениям*** принято относить те, которые непосредственно работают на производство: создают приёмы, методы, технологию геологических исследований, связанных в первую очередь, с поисками и разведкой полезных ископаемых, а также охраной и рациональной эксплуатацией земных недр. Их в современной геологии значительно больше, чем фундаментальных. Назовём лишь несколько: региональная геология, структурная геология, геологическое картирование, поиски и разведка месторождений полезных ископаемых, инженерная геология.

1.2. ОБЪЕКТ И ПРЕДМЕТ ГЕОЛОГИИ

Объектом общей геологии является Земля в целом: её возникновение как планеты, формирование внутренних и внешних оболочек, их функционирование и взаимодействие. Иными словами, речь идёт об изучении Земли как геологической системы.

Предметом непосредственного изучения геологии служат минералы, горные породы, ископаемые органические остатки и современные геологические процессы.

В основе научного познания геологической истории Земли, реконструкции процессов и обстановок прошлого лежит ***метод актуализма.*** При использовании этого метода к пониманию прошлого идут от изучения современных процессов, но с осознанием того, что в прошлом, особенно отдалённом от современности, и физико-географическая обстановка, и сами процессы отличались от современных тем больше, чем больше отдалена от нас прошлая геологическая эпоха.

1.3. ЗНАЧЕНИЕ ГЕОЛОГИИ ДЛЯ РАЗВИТИЯ ОБЩЕСТВА

Огромное значение, которое имеет геология, может быть рассмотрено в двух аспектах - общенаучном и народнохозяйственном.

Общенаучное значение геологии заключается в её неоценимой роли в формировании материалистического понимания природы. Данные геологии играют важную роль в диалектико-материалистическом обосновании философских принципов, отражающих материальное единство мира и его развитие,

Практическое значение геологии заключается в обеспечении минерально-сырьевыми ресурсами различных отраслей хозяйства, в инженерно-геологическом обосновании строительства разнообразных гражданских и промышленных объектов, в решении питьевого и технического водоснабжения.

1.4. КРАТКАЯ ИСТОРИЯ ГЕОЛОГИИ

Геология зародилась в глубокой древности. Задолго до новой эры человек научился выплавлять металлы, использовать минеральную воду. Издавна привлекали внимание человека и природные процессы. Однако временем возникновения геологии как науки принято считать вторую половину ХУШ в. – период зарождения и бурного развития горнодобывающей промышленности. В России основоположником обобщений геологических знаний стал М.В. Ломоносов (1711-1765), в Западной Европе - Д.Геттон (1726-1797) и А.Г.Вернер (1750-1817).

2. ОБЩИЕ СВЕДЕНИЯ О ЗЕМЛЕ

2.1. ЗЕМЛЯ ВО ВСЕЛЕННОЙ

"Вселенная, весь мир, бесконечный во времени и пространстве и бесконечно разнообразный по тем формам, которые принимает материя в процессе своего развития. Вселенная существует объективно, независимо от сознания человека, её познающего. Вселенная содержит гигантское множество небесных тел, многие из которых по размерам превосходят Землю иногда во много миллионов раз (БСЭ, т.5, с. 1315). Доступная для изучения часть Вселенной называется ***Метагалактикой,*** включающей свыше миллиарда звёздных скоплений, или ***галактик*** (греч. "галактика" - молочный, млечный).

Наша ***Галактика Млечного Пути*** - типичная звездная система с массой около 10^{10} масс Солнца относится к типу спиральных и включает свыше 150 миллиардов звёзд. С Земли, расположенной внутри Галактики, Млечный Путь представляется в виде широкой белёсой полосы звезд, пересекающей небо. Период обращения Солнца и звёзд вокруг центра Млечного Пути 200 млн. лет. Возраст Галактики около 12 млрд. лет. Когда речь идёт о Солнечной системе, то имеется в виду Солнце и всё, что находится в поле его тяготения. К наиболее крупным телам этой системы относятся 9 планет, 34 их спутника, многочисленные кометы и астероиды. Согласно современным космогеническим представлениям Земля и другие планеты Солнечной системы образовались 4,6 млрд. лет назад почти одновременно с Солнцем.

Земля обращается вокруг Солнца по эллиптической орбите на среднем расстоянии 149,6 млн. км (144,117 млн. км в перигелии, 152,083 в афелии), период обращения 365,242 средних солнечных суток (год), скорость в среднем 29,765км\с (30,27км\с в перигелии, 29,27км\с в афелии). Период обращения Земли вокруг оси 23 час 56 мин 4,1 с (сутки).

Пожалуй, все согласны с тем, что исходным веществом для формирования Солнечной системы послужили межзвёздная пыль и газы, широко распространенные во Вселенной. Но каким образом в их составе оказался полный набор химических элементов таблицы Менделеева и что послужило толчком для начала конденсации газа и пыли в протосолнечную туманность остается дискуссионной проблемой. Следующая стадия образования Солнечной системы предусматривает распад протопланетного диска на отдельные планеты внутренней и внешней групп с поясом астероидов между ними. Промежуточной фазой было образование сонма твердых и довольно крупных, до сотен километров в диаметре, тел, именуемых планетезималями, последующее скопление и соударение которых и явилось процессом аккреции (наращивания) планеты. Этот процесс занял не более сотни миллионов лет, т.е. был с геологической точки зрения очень быстрым.

Важнейшее отличие Земли от других планет Солнечной системы - существование на ней жизни, появившейся 3-3,5 млрд. лет назад и достигшей с появлением человека (12 млн. лет назад) своей высшей формы.

2.2. ФОРМА И РАЗМЕРЫ ЗЕМЛИ

Поверхность реальной Земли чрезвычайно сложна и во всех деталях навряд ли может быть описана с помощью математических формул. Однако эта сложность существенно уменьшается при переходе от крупномасштабного к мелкомасштабному изображению, когда особенности рельефа Земли рассматриваются для достаточно обширных территорий.

Под фигурой, или формой Земли, понимают форму ее твердого тела, образованную поверхностью материков и дном морей и океанов. Форма планеты определяется ее вращением, соотношением сил притяжения и центробежной, плотностью вещества и его распределением в теле Земли. Геодезические измерения показали, что упрощенная форма Земли приближается к ***эллипсоиду вращения (сфероиду).*** В СССР в качестве эталона в 1946 году был принят эллипсоид Ф.Н.Красовского и его учеников (А.А.Изотов, и др.), основные параметры которого подтверждаются современными исследованиями и с орбитальных станций. По этим данным экваториальный радиус равен 6378,245 км, полярный радиус 6356,863 км, полярное сжатие 1/298,25.

Поверхность реальной Земли чрезвычайно сложна и во всех деталях навряд ли может быть описана с помощью математических формул. Однако эта сложность существенно уменьшается при переходе от крупномасштабного к мелкомасштабному изображению, когда особенности рельефа Земли рассматриваются для достаточно обширных территорий.

В связи с расчлененностью рельефа (наличием высоких гор и глубоких впадин) действительная форма Земли является более сложной, чем трехосный эллипсоид. Наиболее высокая точка на Земле - гора Джомолунгма в Гималаях - достигает высоты 8848 м. Наибольшая глубина - 11 034 м - обнаружена в Марианской впадине. Таким образом, наибольшая амплитуда рельефа земной поверхности составляет немногим менее 20 км. Учитывая эти особенности, немецкий физик Листинг в 1873 г. фигуру Земли назвал геоидом, что дословно обозначает «землеподобный». **Геоид** — некоторая воображаемая уровневая поверхность, которая определяется тем, что направление силы тяжести к ней будет всегда перпендикулярно. Эта поверхность совпадает с уровнем воды в Мировом океане, который мысленно проводится под континентами. Это та поверхность, от которой проводится отсчет высот рельефа. Поверхность геоида приближается к поверхности трехосного эллипсоида, отклоняясь от него местами на величину 100-150 м (повышаясь на материках и понижаясь на океанах, что, по-видимому, связано с плотностными неоднородностями масс в Земле и появляющимися из-за этого аномалиями силы тяжести.

2.4. СТРОЕНИЕ ЗЕМЛИ

Изучение внутреннего строения Земли производится различными методами. Геологические методы, основанные на изучении естественных обнажений горных пород, разрезов шахт и рудников, керна глубоких буровых скважин, дают возможность судить о строении приповерхностной части земной коры. Глубинное внутреннее строение Земли изучается главным образом геофизическими методами: сейсмическими, гравиметрическими, магнитометрическими и др. Одним из важнейших методов является сейсмический, основанный на изучении скорости распространения упругих волн, вызванных естественными и "искусственными" землетрясениями.

На основании скорости распространения сейсмических волн австралийский сейсмолог К. Буллен разделил Землю на ряд зон, дал им буквенные обозначения в

определённых усреднённых интервалах глубин, которые используются с некоторыми уточнениями до настоящего времени.

Выделяются три главные области Земли:

Земная кора (слой А) - верхняя оболочка Земли, мощность которой изменяется от 6-7 км под глубокими частями океанов до 35- 40 км под равнинными платформенными территориями континентов, до 50 - 75км под горными сооружениями (наибольшие под Гималаями и Андами).

Мантия Земли распространяется до глубин 2900км. В её пределах по сейсмическим данным выделяются: верхняя мантия - слой В глубиной до 400км и С - до 800 - 1000км (некоторые исследователи слой С называют средней мантией); нижняя мантия - слой D до глубины 2900 с переходным слоем от 2700 до 2900км.

Ядро Земли подразделяется на внешнее ядро - слой Е в пределах глубин 2900 - 4980км; переходную оболочку - слой Г - от 4980 - 5120км; и внутреннее ядро - слой G до 6971 км.

Земная кора - это верхняя каменная оболочка Земли, сложенная магматическими, метаморфическими и осадочными породами. Она представляет собой наиболее активный слой твердой Земли - сферу деятельности магматических и тектонических процессов. Нижняя граница земной коры как бы зеркально повторяет поверхность Земли. Под материками она глубоко опускается в мантию, под океанами приближается к поверхности Земли,

Мантия Земли является самым крупным элементом Земли - она занимает 83% ее объема и составляет около 66% ее массы.

Верхняя мантия характеризуется резким нарастанием скорости распространения сейсмических волн с глубиной. Выделяется два слоя: В (35-420 км), С (420-1000 км). Внутри слоя В, с глубин 80-100 км под материками и 50-70 км под океанами и до глубин 250-300 км, выделяется слой пониженной вязкости, который носит название *астеносферы.* Астеносфера выделяется по геофизическим данным как слой пониженной скорости, поперечных сейсмических волн и повышенной электропроводности. Повышенная вязкость астеносферы обусловлена, по-видимому, высокой температурой, приводящей, как полагают, к частичному выплавлению базальтовой магмы. Астеносфера играет важную роль в эндогенных процессах, протекающих в земной коре.

Земная кора вместе с твёрдой частью слоя Гутенберга образует единый жесткий слой, лежащий на астеносфере, который называется *литосферой.* По существу литосфера является своеобразной геосферой, отделённой от остальной части мантии активным поясом астеносферы.

Земная кора и верхняя мантия включая астеносферу, представляют собой *тектоносферу* - область Земли, где происходят тектонические явления.

3. ГЕОЛОГИЧЕСКИЕ ПРОЦЕССЫ

3.1.ОБЩИЕ СВЕДЕНИЯ О ГЕОЛОГИЧЕСКИХ ПРОЦЕССАХ

Под воздействием внутренних, или ***эндогенных,*** и внешних, или ***экзогенных,*** сил земная кора испытывает постоянные изменения, которые называются ***геологическими процессами.*** Соответственно различают эндогенные и экзогенные процессы.

Эндогенные процессы определяются глубинными источниками энергии. В результате на поверхности Земли образуются горные хребты и впадины, в земной коре возникают магматические очаги, происходят вулканические извержения, землетрясения. Эндогенные процессы характеризуются сложностью и большим разнообразием.

Экзогенные **процессы** развиваются на поверхности Земли за счёт энергии Солнца, и их интенсивность связана с активностью атмосферных явлений, геологической деятельностью поверхностных и подземных вод, озер, ледников, морей и океанов.

Сформировавшийся под воздействием эндогенных процессов рельеф молодых горных областей подвергается воздействию экзогенных сил, направленных на сглаживание, выравнивание рельефа. Таким образом, эндогенные и экзогенные процессы развиваются одновременно, связанно и взаимно обусловленно.

К эндогенным процессам относятся тектонические движения, магматизм и метаморфизм.

3.2. ТЕКТОНИЧЕСКИЕ ДВИЖЕНИЯ

Совокупность тектонических движений и деформаций, под воздействием которых формируются геологические структуры, называется тектоническими процессами, или *тектогенезом*. Тектонические движения – механические перемещения масс горных пород различного масштаба, сопровождающиеся изменениями их залегания и строения, а также связанными с этими изменениями деформациями (дислокациями). Тектоническим движениям принадлежит ведущая роль в развитии всех геологических процессов, так как они обусловливают перераспределение и трансформацию внутренней энергии Земли, влияют на изменение давления, интенсификацию теплопотока и т.д.

Упрощенно в зависимости от интенсивности, преимущественной направленности и геологических результатов тектонические движения можно разделить на две основные группы - *колебательные и дислокационные.*

3.3. ОБЩАЯ ХАРАКТЕРИСТИКА МАГМАТИЗМА

Магматизмом называют явления, связанные с образованием, изменением состава и движением магмы из недр Земли к ее поверхности. Магма представляет собой природный высокотемпературный расплав, образующийся в виде отдельных очагов в литосфере и верхней мантии, главным образом в астеносфере. Подъем магмы и прорыв ее в вышележащие горизонты происходят вследствие инверсии плотностей, при которой внутри литосферы появляются очаги менее плотного, но мобильного расплава. Магматизм - это глубинный процесс, обусловленный тепловым и гравитационными полями Земли.

В зависимости от характера движения магмы различают магматизм интрузивный и эффузивный. При ***интрузивном магматизме*** (плутонизме) магма не достигает земной поверхности, а активно внедряется во вмещающие вышележащие породы, частично расплавляя их, и застывает в трещинах и полостях коры. При ***эффузивном магматизме*** (вулканизме) магма через подводящий канал достигает поверхности Земли, где образует вулканы различных типов, и застывает на поверхности. В обоих случаях при застывании расплава образуются магматические горные породы. Температуры магматических расплавов, находящихся внутри земной коры, судя по экспериментальным данным и результатам изучения минерального состава магматических пород, находятся в пределах 700-1100°С.

Измеренные температуры магм, излившихся на поверхность, в большинстве случаев колеблются в интервале 900-1100°С, изредка достигая 1350°С. Более высокая температура наземных расплавов обусловлена тем, что в них протекают процессы окисления под воздействием атмосферного кислорода. На больших глубинах в магме в растворенном состоянии присутствуют летучие компоненты - пары воды и газов (H_2O, H_2, CO_2, HCl и др.). В условиях высоких давлений их содержание может достигать 12%. Они являются химически очень активными подвижными веществами и удерживаются в магме только благодаря высокому внешнему давлению.

3.4. ОБЩАЯ ХАРАКТЕРИСТИКА МЕТАМОРФИЗМА

Метаморфизм - преобразование горных пород под действием эндогенных процессов, вызывающих изменение физико-химических условий в земной коре. Преобразованию могут

подвергаться любые горные породы: осадочные, магматические и ранее образовавшиеся метаморфические. Изменение минерального состава при метаморфизме может протекать ***изохимически,*** т. е. без изменения химического состава метаморфизуемой породы, и ***метасоматически,*** т. е. со значительным изменением химического состава метаморфизуемой породы за счет привноса и выноса вещества. Изменение структуры и текстуры пород обычно происходит в процессе перекристаллизации вещества. Особенность метаморфических процессов заключается в том, что они протекают с сохранением твердого состояния системы.

Метаморфизм представляет собой сложное физико-химическое явление, обусловленное комплексным воздействием температуры, давления и химически активных веществ.

3.5. ОСНОВНЫЕ ВИДЫ ЭКЗОГЕННЫХ ГЕОЛОГИЧЕСКИХ ПРОЦЕССОВ

Экзогенные геологические процессы в отличие от эндогенных протекают в самых верхних слоях земной коры на её границе с внешними геосферами Земли. Их энергетической основой является энергия солнечной радиации и сил гравитации. Экзогенные процессы протекают при нормальных значениях температуры и давления с поглощением тепла и направлены на дифференциацию вещества земной коры. Выделяют четыре группы (стадии) экзогенных геологических процессов: выветривание, денудацию, аккумуляцию, диагенез.

Выветривание (нем. "веттер" - погода) представляет собой процесс глубокого изменения магматических, метаморфических и осадочных горных пород и минералов, оказавшихся неустойчивыми в условиях земной поверхности. Изменение физического и химического состояния первичных минералов и горных пород происходит в месте их залегания в результате физического, химического и биологического воздействия воды, углекислого газа, различных минеральных и органических кислот, живых организмов, а также непосредственного воздействия солнечной радиации.

Денудация (лат. "денудацио" - обнажение) - это совокупность процессов удаления (сноса и переноса) продуктов выветривания с места их образования и непосредственного разрушения горных пород агентами денудации (силы гравитации, воды континентов, морей и океанов, ветер, ледники). Перемещая материал с возвышенностей в пониженные участки рельефа, денудационные процессы приводят к разрушению земной поверхности и образованию выровненных форм рельефа.

Аккумуляция (осадконакопление) - геологические процессы, в результате которых рыхлые продукты разрушения первичных горных пород накапливаются в понижениях рельефа: в речных долинах, озёрах, болотах, морях и океанах.

Диагенез (перерождение) представляет собой сложный процесс преобразования продуктов экзогенной деятельности (осадков) в осадочные горные породы под влиянием гравитационных сил и изменения физико-химических условий в приповерхностной части земной коры.

Все экзогенные геологические процессы тесно взаимосвязаны. Благодаря выветриванию происходит подготовка материала для денудации, а сами продукты выветривания, оставшиеся на месте, являются материалом для образования новых горных пород.

Основными результатами экзогенных геологических процессов являются изменения вещественного состава верхней части земной коры, дифференциация вещества по физическим и химическим свойствам, создание толщ осадочных горных пород и форм рельефа земной поверхности. Благодаря экзогенным процессам формируются почвы и полезные ископаемые. Около 60% мировой добычи полезных ископаемых связано с продуктами экзогенной деятельности.

Вместе с тем разрушения берегов рек, озёр и морей, обвалы, оползни, снежные лавины, размыв и разрушение склонов, рост оврагов и заболачивание территорий - это также результаты деятельности экзогенных геологических процессов

4. ВЕЩЕСТВЕННЫЙ СОСТАВ ЗЕМНОЙ КОРЫ

Земную кору — верхнюю твердую оболочку Земли - слагают горные породы (магматические, осадочные и метаморфические), состоящие из определенного сочетания минералов, в состав которых входят различные химические элементы. Изучая такую иерархию: химические элементы – минералы – горные породы, можно судить о строении земной коры в различных структурных зонах.

4.1. МИНЕРАЛЫ

Подавляющие большинство химических элементов образуют в земной коре простые или сложные соединения (исключения составляют инертные газы и некоторые самородные элементы). Химические соединения, образовавшиеся в земной коре в результате природных процессов и обладающие определенными химическим составом и физическими свойствами, называются ***минералами.*** Установлено, что в земной коре содержится около 4000 минералов.

Любой минерал обладает вполне определённым химическим составом и вполне определённой кристаллической структурой, т.е. закономерным расположением в пространстве элементарных частиц (молекул, атомов, ионов). В зависимости от особенностей химического состава и кристаллической структуры минералы образуют многогранники различной формы, называемые кристаллами. Эти же характеристики минералов (химический состав и кристаллическая структура) обуславливают все физические свойства, такие, как цвет, блеск, твёрдость и т.д.

4.2. ГОРНЫЕ ПОРОДЫ

Горными породами называются устойчивые парагенетические ассоциации минералов, возникающие в результате определённых геологических процессов и образующие геологически самостоятельные тела в земной коре. Науки, изучающие горные породы, - петрография, литология, астрофизика и физика горных пород.

Традиционно под горными породами подразумеваются только твёрдые тела, в широком применении к горным породам относят также воду, нефть и природные газы.

Горные породы могут слагаться как одним минералом, так и их комплексом. Минералы, входящие в состав горной породы и определяющие её состав и свойства, называются ***породообразующими***

Если горные породы состоят из одного минерала (кварцит, известняк, каменная соль), они называются ***мономинеральными,*** если же из нескольких -***полиминеральными*** (гравий, глина).

Все горные породы обладают комплексом морфологических особенностей, которые объединяют в понятия структура и текстура. Наряду с химическим и минеральным составом структура и текстура являются важнейшими диагностическими признаками горных пород.

По происхождению горные породы делятся на три класса: осадочные, магматические и метаморфические.

Осадочные горные породы образуются только на поверхности земной коры при разрушении_любых, ранее существовавших горных пород, в результате жизнедеятельности и отмирания организмов и выпадения осадков из пересыщенных растворов.

Магматические горные породы возникают путём кристаллизации природных силикатных расплавов внутри земной коры или на её поверхности.

Метаморфические горные породы возникают путем коренного преобразования магматических, осадочных и ранее существовавших метаморфических пород под влиянием высоких температур, давления и химически активных растворов.

5. СТРОЕНИЕ ЗЕМНОЙ КОРЫ

Строение земной коры рассматривается отдельно по той причине, что эта геосфера является основным объектом геологии и средой горного производства.

Земная кора - это верхняя каменная оболочка Земли, сложенная магматическими, метаморфическими и осадочными породами и имеющая мощностьот 7 до 75 км. Она представляет собой наиболее активный слой твёрдой Земли - сферу деятельности магматических и тектонических процессов. Нижняя граница земной коры как бы зеркально повторяет поверхность Земли. Под материками она глубоко опускается в мантию, под океанами приближается к поверхности Земли.

Выделяют два главных типа земной коры: континентальную и океаническую.

Мощность ***континентальной*** коры в зависимости от тектонических условий меняется в среднем от 25-45 . (на платформах) до 45-75 км (в областях горообразования), однако в пределах каждой геоструктурной области она не остаётся строго постоянной. В континентальной коре различают осадочный, гранитный и базальтовый слои.

Мощность осадочного слоя достигает 20 км , но распространён он не повсеместно. Названия гранитного и базальтового слоев условны и исторически связаны с выделением разделяющей их границы Конрада, хотя последующие исследования показали некоторую сомнительность этой границы.

Основное отличие ***океанической*** коры от континентальной - отсутствие гранитного слоя, существенно меньшая мощность (2-10 км), более молодой возраст (юра, мел, кайнозой), большая латеральная однородность. Океаническая кора состоит из трёх слоев. Первый слой, или осадочный, характеризуется широким диапазоном скоростей и мощностью до 2 км. Второй слой, или акустический фундамент, имеет среднюю мощность 1,2-1,8 км. Глубоководным бурением установлено, что этот слой сложен сильно трещиноватыми и брекчированными базальтами, которые с увеличением возраста океанической коры становятся более консолидированными. Третий слой сложен породами в основном габброидного состава.

Кроме двух главных типов земной коры выделяется кора переходного типа - субконтинентальная в островных дугах и субокеаническая на континентальных окраинах.

Участки земной коры, различающиеся типом геологического строения, называются ***структурными элементами.*** *С* точки зрения закономерностей пространственного строения земной коры океаны и континенты - это ***структуры*** **I** (планетарного) порядка . В пределах структурных элементов I порядка по особенностям геологического строения и развития выделяются структуры П порядка: на материках - платформы и геосинклинальные пояса, на океанической коре - талассократоны и срединно -океанические хребты.

6. ИСТОРИЯ РАЗВИТИЯ ЗЕМНОЙ КОРЫ. ОСНОВЫ ИСТОРИЧЕСКОЙ ГЕОЛОГИИ

Геология - наука естественно-историческая, и поэтому особо важное значение имеет ее раздел, посвященный изучению развития геологических событий по времени. Задачи исторической геологии - восстановление физико-географических обстановок накопления осадков в различные эпохи, последовательности формирования пород и их распределения по относительному возрасту, изучение истории развития органического мира от древнейших эпох до настоящего времени.

6.1. ГЕОХРОНОЛОГИЧЕСКАЯ И СТРАТИГРАФИЧЕСКАЯ ШКАЛЫ

В геологии как в никакой другой науке важна последовательность установления событий, их хронологии, основанной на естественной периодизации геологической истории. Геологическая хронология, или геохронология, основана на выяснении геологической истории наиболее хорошо изученных регионов. На основе широких обобщений, сопоставления геологической истории различных регионов Земли, закономерностей эволюции органического мира в конце прошлого века на первых международных геологических конгрессах была выработана и принята Международная геохронологическая шкала, отражающая последовательность подразделений времени, в течение которых формировались определённые комплексы отложений, и эволюцию органического мира. Таким образом, Международная геохронологическая шкала - это естественная периодизация истории Земли.

Среди геохронологических подразделений выделяются: зон, эра, период, эпоха, век, время. Каждому геохронологическому подразделению отвечает комплекс отложений, выделенный в соответствии с изменением органического мира и называемый стратиграфическим: эонотема, группа, система, отдел, ярус, зона. Таким образом существует две шкалы - геохронологическая и стратиграфическая. Первую мы используем, когда говорим об относительном времени в истории Земли, а вторую, когда имеем дело с отложениями. В настоящее время выделяют три наиболее крупных стратиграфических подразделения - эонотемы: архейскую, протерозойскую и фанерозойскую.

6.2. СОВРЕМЕННЫЕ ПРЕДСТАВЛЕНИЯ О ФОРМИРОВАНИИ ЗЕМНОЙ КОРЫ

Представления о закономерностях формирования земной коры развивались на протяжении длительного времени по мере накопления фактического материала, совершенствования геологических и геофизических методов исследований. Особое значение на современном этапе развития теоретической геологии имеют данные, полученные при изучении обширных океанических территорий, и результаты космических исследований.

Гипотезы горизонтального дрейфа континентов

Механизм горизонтального перемещения континентальных глыб был разработан в 1929г. американским учёным А.Холмсом. Его гипотеза подкоровых течений предполагает существование в мантии (субстрате) медленных конвективных потоков, обусловленных различным накоплением тепла под континентами и океанами. Восходящие конвективные потоки приводят к разрыву коры, раздвиганию блоков и образованию молодого океанического дна. В районах нисходящих потоков, наоборот, блоки сталкиваются, сминаются, образуя системы надвигов, шарьяжей, а глубинные слои коры даже вовлекаются в мантию, переходя в глубинные аналоги базальтов - эклогиты.

Можно отметить, что с разработкой гипотезы А.Холмса идеи мобилизма получили новый импульс, обусловивший их широкую популярность и в наши дни. Кроме того, в последние годы при изучении строения дна океанов получены новые данные, которые также используются для подтверждения возможности горизонтального дрейфа. Эти данные послужили основой гипотезы новой глобальной тектоники, или тектоники плит. Гипотеза разработана американскими учёными Г.Хессом и Р.Дицем. Значительный вклад в её развитие внесли зарубежные и советские геологи.

Основные идеи, положенные в основу гипотезы тектоники плит, связаны с открытием зон формирования молодой океанической коры в зонах рифтообразования и зон поглощения коры у глубоководных желобов.

По мнению авторов гипотезы, в зонах рифтообразования происходит "раздвигание" плит литосферы с образованием молодой океанической коры в центральной рифтовой зоне. Это явление называется ***спрединг*ом** океанического дна, характеризуется прерывистостью,

сопровождается внедрениями мантийного вещества из астеносферы и разрывами маломощных базальтов в рифтовой зоне. С этой активной зоной связаны проявления вулканизма, неглубокие зоны землетрясений и аномалии теплового потока.

Образование новой коры в зонах спрединга сопровождается поглощением блоков (плит) литосферы в других участках нашей планеты. По мнению авторов гипотезы, такими участками являются зоны глубоководных океанических желобов, в которых происходит прерывистое поддвигание одной плиты литосферы под другую. Это явление называется ***субдукцией,*** сопровождается кратковременным выделением значительной механической энергии в виде землетрясений, проявлений вулканизма. Длительное поддвигание океанической коры под континентальную приводит к деформации окраинного моря, смещению островной дуги к континенту и складкообразованию. При этом поддвигание может смениться развитием обширных надвигов океанической коры - ***обдукцией***. Другим путём образования орогенных зон, по мнению авторов гипотезы, является столкновение - ***коллизия*** континентов.

Движущие силы механизма перемещения блоков литосферы авторы гипотезы тектоники плит связывают с конвективным перемешиванием мантийного вещества, что близко к взглядам А.Холмса. Однако в отличие от положений гипотезы подкоровых течений, в соответствии с рассматриваемой гипотезой потоки мантийного вещества здесь замыкаются на уровне астеносферы.

Таким образом, в соответствии с гипотезой тектоники плит под действием потоков мантийного вещества происходят глобальные перемещения континентов, но не изолированно, как считал А.Вегенер, а в составе мощных плит литосферы. При таком горизонтальном перемещении плит в зонах спрединга происходит обновление коры, а в зонах субдукции - её поглощение и растворение в астеносфере.

По современным данным, литосфера состоит из семи крупных плит, ограниченных зонами спрединга, субдукции или смятия: Тихоокеанской, Евразиатской, Индийской, Африканской, Антарктической, Северо-Американской и Южно-Американской.

7. ОБЩИЕ СВЕДЕНИЯ О МЕСТОРОЖДЕНИЯХ ПОЛЕЗНЫХ ИСКОПАЕМЫХ И ИХ КЛАССИФИКАЦИЯ

7.1. ОСНОВНЫЕ ПОНЯТИЯ И ОПРЕДЕЛЕНИЯ

Важнейший раздел геологии, позволяющий решать обширные прикладные задачи, - учение о полезных ископаемых. Он включает в себя совокупность сведений о геологической позиции и закономерностях размещения месторождений различных полезных ископаемых, методику поисков и экономику минерального сырья, тесно соприкасается с технологий переработки руд и извлечения из них ценных компонентов.

Полезным ископаемым называют природное минеральное образование, которое используется в народном хозяйстве в естественном виде или после предварительной обработки (переработки) путем дробления, сортировки, обогащения для извлечения ценных металлов или минералов. По физическому состоянию полезные ископаемые бывают газообразными, жидкими и твердыми. К первым относятся горючие газы углеводородного состава и негорючие инертные газы, ко вторым - нефть, рассолы, вода, к третьим - большинство полезных ископаемых, которые применяются как химические элементы или их соединения, а также в виде кристаллов, минералов, горных пород. По промышленному использованию полезные ископаемые разделяются на ***металлические, неметаллические, горючие или каустобиолиты, гидро-и газоминеральные.***

Металлические полезные ископаемые служат для извлечения из них металлов и элементов: черных (железо, титан, хром, марганец и др.); легирующих (никель, кобальт, вольфрам, молибден и др.); цветных (алюминий, свинец, цинк, сурьма, ртуть и др.); благородных (золото, серебро, платина, палладий и др.); радиоактивных (уран, радий, торий

и др.); редких и рассеянных (висмут, цирконий, ниобий, тантал, галлий, германий, кадмий, индий и др.); редкоземельных (лантан, церий, иттрий, прометий, самарий, лютеций и др.).

К *неметаллическим* полезным ископаемым принадлежат строительные горные породы (естественные строительные камни, пески, глины, сырье для каменного литья, стекол и керамики и др.), индустриальное (алмаз, графит, асбест, слюды, драгоценные и поделочные камни, пьезокристаллы, оптические минералы и др.), а также химическое и агрономическое сырье (сера, флюорит, барит, галит, калийные соли, апатит, фосфориты и др.).

Горючие ископаемые включают торф, бурый уголь, каменный уголь, антрацит, горючие сланцы, озокерит, нефть, горючий газ. Они служат энергетическим и металлургическим топливом, а также сырьем для химической промышленности.

К ***газоминеральному*** сырью относятся негорючие инертные газы: гелий, неон, аргон, криптон и др.

Гидроминеральные полезные ископаемые разделяются на подземные воды питьевые, технические, бальнеологические или минеральные и нефтяные, содержащие ценные элементы (бром, йод, бор, радий и др.) в количестве, позволяющем извлекать их, а также рассолы (озерные рассолы, минеральные грязи, илы). Важным гидроминеральным сырьем являются воды морей и океанов, используемые для получения пресной воды и извлечения многих ценных элементов.

Рудой называется минеральное сырье, содержащее ценные полезные компоненты (металлы, их соединения, минералы) в количестве, достаточном для промышленного извлечения при современном состоянии экономики, техники и технологии. В зависимости от вида извлекаемого компонента выделяются руды металлические (железные, медные, свинцово-цинковые и т. д.) и неметаллические (серные, асбестовые, графитные, апатитовые и др.). По количеству компонентов руды различают монометалльные (мономинеральные), биметалльные (биминеральные) и полиметалльные (полиминеральные).

Месторождением **полезного ископаемого** называется его природное в виде геологических тел скопление в земной коре, которое по условиям залегания, количеству и качеству минерального сырья при данном состоянии экономики и техники может служить объектом промышленной разработки в настоящее время или в ближайшем будущем. К месторождениям полезных ископаемых промышленность предъявляет требования, определяемые технической возможностью и экономической целесообразностью их разработки.

Совокупность требований промышленности к минеральному сырью называется ***кондициями*** - они не являются постоянными и зависят от экономических условий и состояния техники и технологии добычи и переработки минерального сырья.

Площади распространения полезных ископаемых в порядке их уменьшения разделяются на провинции, области (пояса, бассейны), районы (узлы), поля, месторождения, тела.

Телом полезного ископаемого называют ограниченное со всех сторон скопление минерального вещества, которое приурочено к отдельным структурным элементам или их комбинациям.

7.2. ВЕЩЕСТВЕННЫЙ СОСТАВ ПОЛЕЗНЫХ ИСКОПАЕМЫХ

Являясь природными минеральными образованиями, все полезные ископаемые обладают определенным вещественным (минеральным и химическим) составом, строением или структурно-текстурными особенностями, а также некоторым комплексом физических, физико-химических и технологических свойств. Все эти характеристики в общем случае обусловливают качество полезных ископаемых, которое имеет важнейшее значение для оценки месторождений с целью их промышленного использования.

Вещественный состав металлических и неметаллических руд определяется соотношением рудных, или ценных, и сопутствующих им нерудных, или жильных, минералов. В металлических рудах рудные минералы являются носителями ценных

металлов, в неметаллических - минералы сами представляют практический интерес благодаря специфическим свойствам.

По составу преобладающей части минералов выделяются следующие типы руд:

самородные - самородные металлы и интерметаллические соединения - медь, золото, платина и др.;

сернистые **и им** подобные - сульфиды, арсениды и антимониды тяжелых металлов - меди, цинка, свинца, никеля, кобальта, молибдена и др.;

оксидные - оксиды и гидроксиды железа, марганца, хрома, олова, урана, алюминия и др.;

карбонатные - карбонаты железа, марганца, магния, свинца, цинка, меди и др.;

сульфатные - сульфаты бария, стронция, кальция и др.;

фосфатные - *апатитовые и фосфоритовые неметаллические руды, а также фосфаты некоторых металлов и др.;*

силикатные - *сравнительно редкие руды железа, марганца, меди; широко распространенные неметаллические полезные ископаемые - слюды, асбест, тальк и др.;*

галоидные - *минеральные соли и флюорит и др.*

По вещественному составу, определяющему промышленную ценность и технологические свойства, полезные ископаемые разделяются на природные типы и промышленные сорта.

7.3. ГЕНЕТИЧЕСКАЯ КЛАССИФИКАЦИЯ МЕСТОРОЖДЕНИЙ ПОЛЕЗНЫХ ИСКОПАЕМЫХ

В настоящее время известно несколько десятков генетических классификаций месторождений полезных ископаемых. Наиболее известной является классификация В.И.Смирнова.

Эндогенные месторождения, к числу которых относятся скопления полезных ископаемых, прямо или косвенно связанные с магматической деятельностью, подразделяют на: собственно магматические, пегматитовые и постмагматические.

Магматическими называются месторождения, образующиеся из жидких магматических расплавов в процессе их внедрения и раскристаллизации. При подъеме магматических расплавов в верхние горизонты земной коры и остывании происходит их дифференциация, с чем связана концентрация, а иногда и полное обособление рудных компонентов. Процессы образования магматических месторождений достаточно сложны. В одних случаях месторождения образуются в результате внедрения магмы, обогащенной рудными компонентами еще на глубине, в других - рудные концентрации возникают из магм при ее подъеме, в третьих - лишь на месте становления интрузива.

Главная особенность всех магматических месторождений - их связь с материнскими интрузивами, которые рассматриваются как вещественный или энергетический источник оруденения. Магматические месторождения разделяются на генетические подгруппы: ликвационные, раннемагматические и позднемагматические.

В группу ***экзогенных*** включаются скопления полезных ископаемых, которые образуются при экзогенных процессах в результате химической, биохимической и механической дифференциации вещества земной коры. По способу накопления осадочного материала различают месторождения выветривания и осадочные.

К ***месторождениям выветривания*** относятся остаточные и инфильтрационные месторождения. ***Остаточные*** месторождения полезных ископаемых образуются при физическом и химическом выветривании горных пород, которое сопровождается гидролизом породообразующих минералов, растворением и выносом неустойчивых компонентов.

К **осадочным месторождениям** относятся аллювиальные и прибрежно-морские россыпи, химические и биохимические осадочные месторождения.

Метаморфизованными называют месторождения любого происхождения, испытавшие метаморфические преобразования одновременно с вмещающими породами. При этом процессы метаморфизма могут выражаться в изменении и преобразовании структур и текстур, изменении характера минерального состава руд, а также в переотложении рудного вещества, изменении формы рудных тел, рассланцевании и изменении состава вмещающих пород.

Под ***метаморфическими*** месторождениями понимают такие месторождения, которые возникли в результате метаморфизма горных пород, до того не содержащих промышленных рудных скоплений и не представляющих собой полезного ископаемого. К возникающим в процессе метаморфизма собственно метаморфическим месторождениям относятся месторождения высокоглиноземистого сырья (кианит, андалузит, силлиманит), графита, гранулированного кварца, слюды, амфибол-асбеста, корунда, наждака, граната, титана и др.

8. СИСТЕМА ГЕОЛОГИЧЕСКОГО ИЗУЧЕНИЯ НЕДР

Геологическое изучение недр в России производится последовательно и планомерно с тем, чтобы не только получить необходимую геологическую информацию о недрах, но и своевременно выявить промышленные и отбраковать непромышленные скопления полезных ископаемых. В общей системе геологического изучения недр можно выделить три крупных этапа. Этапы геологического изучения включают несколько последовательных стадий.

Этап I. Работы общегеологического и минерагенического назначения.

Стадия 1. Региональное геологическое изучение недр прогнозирование полезных ископаемых.

Этап II. Поиски и оценка месторождений.

Стадия 2. Поисковые работы.

Стадия 3.Оценочные работы.

Этап III. Разведка и освоение месторождений.

Стадия 4. Разведка месторождения.

Стадия 5. Эксплуатационная разведка.

На каждой стадии геологического изучения недр осуществляется их геолого-промышленная оценка, заключающаяся в определении действительной или возможной значимости изучаемого участка земной коры, в котором содержатся или могут содержаться скопления полезной минерализации или же предполагается горное строительство. С этой целью исследуются состав и строение горных пород и полезного ископаемого, условия залегания, степень и характер тектонической нарушенности, гидрогеологические и инженерно-геологические характеристики месторождения, географо-экономические условия района и т. п.

РЕКОМЕНДАЦИИ

Для более углубленного изучения отдельных разделов геологических дисциплин рекомендуем воспользоваться следующими методическими указаниями.

Часть 1. Минералы.

Часть 2. Магматические горные породы.

Часть 3. Метаморфические горные породы.

Часть 4. Осадочные горные породы.

Часть 5. Организация геологических экскурсий.
Часть 6. Художественная обработка камнесамоцветного сырья.

МИНИСТЕРСТВО НАУКИ И ВЫСШЕГО ОБРАЗОВАНИЯ РОССИЙСКОЙ ФЕДЕРАЦИИ

ФГБОУ ВО «Уральский государственный горный университет»

УТВЕРЖДАЮ
Проректор по учебно-методическому комплексу
_____ С.А. Упоров

МЕТОДИЧЕСКИЕ РЕКОМЕНДАЦИИ
по выполнению практических работ по дисциплине «Геодезия»

Специальность
21.05.04 Горное дело

Направленность (профиль)
Горные машины и оборудование

форма обучения: *очная, заочная*

Автор: Г. П. Козина

Одобрена на заседании кафедры	Рассмотрена методической комиссией факультета
Геодезии и кадастров	Горно-механического
(название кафедры)	*(название факультета)*
Зав.кафедрой _____	Председатель _____
(подпись)	*(подпись)*
Акулова Е.А.	Осипов П.А.
(Фамилия И.О.)	*(Фамилия И.О.)*
Протокол №1 от 07.09.2020	Протокол №2 от 14.10.2020
(Дата)	*(Дата)*

Екатеринбург
2020

СОДЕРЖАНИЕ

1.	РАБОТА С ТОПОГРАФИЧЕСКИМИ КАРТАМИ	4
1.1.	Определение расстояний	6
1.2.	Определение географических коорданат	7
1.3.	Определение прямоугольных координат	7
1.4.	Определение положения точки относительно осевого меридиана зоны	8
1.5.	Определение дирекционного угла, истинного азимута и магнитного азимута линии	8
1.6.	Определение отметок точек и превышения между точками	9
1.7.	построение профиля местности по заданному направлению	10
1.8.	Определение крутизны ската	11
1.9.	Проектирование линии с заданной крутизной ската	12
1.10.	Измерение площадей по топографическим картам полярным планиметром	15
2.	РАБОТА С АЭРОФОТОСНИМКАМИ	17
2.1.	Привязка аэроснимка к топографической карте	17
2.2.	Определение масштаба аэрофотоснимка и высоты фотографирования	18
3.	СОСТАВЛЕНИЕ ТОПОГРАФИЧЕСКОГО ПЛАНА	20
3.1.	Построение координатной сетки	20
3.2.	Нанесение точек съемочного обоснования по координатам	22
3.3.	Нанесение ситуации, точек рельефа и проведение горизонталей	23
3.4.	Вычерчивание топографического плана	25
4.	ИНЖЕНЕРНО-ТЕХНИЧЕСКОЕ НИВЕЛИРОВАНИЕ ТРАССЫ	27
4.1.	Обработка результатов нивелирования	27
4.2.	Построение профиля	30
4.3.	Проектирование по прифилю	32
5.	РАБОТА С ГЕОДЕЗИЧЕСКИМИ ПРИБОРАМИ	34
5.1.	Измерение горизонтальных и вертикальных углов	34
5.2.	Измерение расстояний нитяным дальномером	37
5.3.	Измерение превышений	38

I. РАБОТА С ТОПОГРАФИЧЕСКИМИ КАРТАМИ

Для современных топографических карт установлены следующие масштабы: 1:1 000 000, 1:500 000, 1:300 000, 1:200 000, 1:100 000, 1:50 000, 1:25 000, 1:10 000.

Топографические карты широко используются в народном хозяйстве для решения различных инженерных задач и служат основой для создания карт специального назначения.

Листы топографических карт различных масштабов объединены специальной системой разграфки и номенклатуры, основой которой является лист карты масштаба 1:1000 000. Каждый лист топографической карты ограничен с севера и юга параллелями, а с запада и востока – меридианами. Линии меридианов и параллелей образуют внутреннюю географическую рамку листа топографической карты, а их пересечение – углы рамки, которым соответствуют географические координаты, подписываемые на карте (широта φ и долгота λ). Например, координаты северо-западного угла рамки (рис. 1.1.).

$$\varphi = 54^0 20' \ , \ \lambda = 14^0 15'$$

Параллельно линиям географической раски с внешней ее стороны на карте показывается минутная рамка, линии которой разделены на черные и белые интервалы. Длины интервалов по северной и южной сторонам рамки соответствуют одной минуте долготы, а по западной и восточной – одной минуте широты.

Каждый интервал минутной рамки разбит точками на интервалы по 10". С помощью минутной рамки определяют географические координаты точек на карте: широта φ и долгота λ .

Для определения плоских прямоугольных координат точек на топографических картах наносится прямоугольная координатная сетка.

Линии координатной сетки проходят параллельно осям координат зоны, в которой расположен данный лист. Обычно линии координатной сети проходят через 1 км. Оцифровка линий координатной сетки дается у их выходов за географической рамкой (рис. 1.1). Полные абсциссы и ординаты в (километрах) подписываются на выходах крайних линий данного листа. Остальные линии подписываются двумя последними цифрами.

Например:

абсциссы: 6019, 20, 21, 22, 6023,

ординаты: 3452, 53, 54, 3455.

Листы топографических карт сопровождаются зарамочным оформлением. Над северной рамкой указывается номенклатура листа, его название, система координат (рис. 1.1.). Под южной рамкой указывается численный и линейный масштабы карты, высота сечения рельефа, система высот, данные о склонении магнитной стрелки и сближении меридианов, график заложений, вызодные данные, указывающие метод и год создания карты.

Между минутной и внешней рамками помещены номенклатуры смежных листов карт того же масштаба. На топографических картах специальными условными знаками изображаются контуры и рельеф местности, а также прочие сведения о ней.

Наличие на картах географической и прямоугольной сеток координат, данных о склонении магнитной стрелки и сближении меридианов, графика заложений и других данных позволяет решать по карте различные топографические и инженерные задачи.

студентами работы выполняются по топографической карте масштаба 1:10 000 на специальных бланках.

1.1. Определение раастояний

Циркулем – измерителем снимается величина отрезка на топографической карте между заданными точками. По линейке до 0,01 см измеряют длину этого отрезка ($\ell_{см}$). С помощью численного масштаба карты (I:M) определяется расстояние на местности (D) в метрах

$$D = \ell \cdot M,$$

где ℓ - длина отрезка с карты, измеренная по линейке в см;

M – знаменатель численного масштаба карты.

Пример: ℓ=4,25 см, *M* – 10 000, *D* = 4,25 **&** 10 000 = 42 500 см = 425 м.

Это же расстояние определяют с помощью линейного масштада, который помещается за южной рамкой листа карты под численным масштабом (рис. 1.1). Для этого циркулем – измерителем отрезок с карты откладывается на линейном масштабе так, чтобы правая игла измерителя была поставлена на оцифрованное деление линейного масштаба справа от «0», а левая игла попадала на первое (дробное) основание – слева от «0». По линейному масштабу справа налево считывается расстояние в метрах.

$D = 425$ м.

1.2. Определение географических координат φ λ

Географические координаты определяются по минутной рамке. Для определения широты φ через точку (Рис. 1.1 точки N) проводят параллель до пересечения с минутной рамкой. По западной или восточной сторонам рамки, считают число минут и секунд ($\Delta\varphi$) между южной стороной рамки и параллелью данной точки.

Широта (φ) точки будет $\varphi = \varphi_0 + \Delta\varphi$, φ_0 - широта южной стороны рамки, долгота - $\lambda = \lambda_0 + \Delta\lambda$, λ_0 - долгота западной стороны рамки.

Для определения долготы через точку проводят меридиан и по северной или южной стороне минутной рамки отсчитывают долготу (λ).

Пример: определить φ и λ точки *N* (Рис. 1.1).

$$\lambda_0 = 54^0 17' 30'' \quad \Delta\varphi = 1' 53'' , \; \varphi_N = 54^0 17' 30'' + 1' 53'' = 54^0 19' 23''$$

$$\lambda_0 = 14^0 15' \quad \Delta\lambda = 0' 32'' , \; \lambda_N = 14^0 15' + 0' 32'' = 14^0 15' 32''$$

1.3. Определение прямоугольных координат X и Y

Прямоугольные координаты точки на карте определяются по координатной сетке. Для этого из точки опускают перпендикуляры на южную и западную стороны квадрата координатной сетки. Измерителям с помощью линейного масштаба определяют расстояния по этим перпендикулярам в метрах, которые представляют приращения координат ΔX и ΔY по оси абсцисс и оси ординат. Полученные приращения прибавляют к оцифрованным координатам сетки X_i и Y_i.

Пример: определить прямоугольные координаты точки D (рис. 1.1).

$$X_D = X_i + \Delta X \; , \; Y_D = Y_i + \Delta Y$$

X_i - абсцисса южной горизонтальной линии сетки квадрата, в котором находится D.

$$X_i = 6022 \text{ км} ,$$

Y_i - ордината западной вертикальной линии этого же квадрата.

$$Y_i = 3453 \text{ км} .$$

$$\Delta X = 684м = 0{,}684км \; , \; \Delta Y = 460м = 0{,}460км$$

$$X_D = 6022км + 0{,}684км = 6022684м$$

$$Y_D = 3453км + 0{,}460км = 3453460м \; .$$

1.4. Определение положения точки относительно осевого меридиана зоны.

Долгота осевого меридиана зоны вычисляется по формуле:

$$L_0 = 6^0 \cdot n - 3^0 ,$$

где n – номер зоны.

Для $n = 3$ $L_0 = 6^0 \cdot 3 - 3^0 = 15^0$

Расстояние от осевого меридиана до точки определяется по формуле:

$$d_D = Y_D - 500км \ , \ Y_D = 453460м$$

где Y_D - ордината точки.

$$d_D = 453460м - 500км = -46540м$$

следовательно, точка D расположене к западу от осевого меридиана на расстоянии 46540 м.

1.5. Определение дирекционного угла α, истинного азимута A и магнитного азимута азимута A_m линии.

Для определения дирекционного угла заданной линии через начальную точку линии проводят прямую параллельную оси абсцисс, направлением на север (рис. 1.1., линия 1 – 2), от которой транспортиром измеряют угол по ходу часовой стрелки до направления на конечную точку линии.

Пример: $\alpha_{1-2} = 238^0$.

Истинный и магнитный азимуты вычисляют по формулам, пользуясь данными о сближении меридианов и склонении магнитной стрелки или по графику взаимного расположения меридианов.

$$A = \alpha + \gamma \ ,$$

$$A_m = \alpha - (\delta - \gamma).$$

где γ - сближение меридианов,

δ - склонение магнитной стрелки.

При вычислении A и A_m по формулам учитываются знаки δ и γ.
Азимут истинный $A = 238^0 + (-0^0 35') = 237^0 25'$.
Азимут магнитный $A_m = 238^0 - (0^0 45' - (-0^0 35')) = 236^0 40'$.
Контроль вычисления A и A_m выполняют с помощью графика взаимного расположения меридианов (рис. 1.2).

Схема взаимного расположения меридранов

Из схемы видно, что $A_m = \alpha$ - (-0^0 35¶+0^0 45¶).

Для определения магнитного азимута на текущий год необходимо учесть годовое изменение склонения магнитной стрелки $\Delta\alpha = +2'$

2¶ & 34 года = 68 = 1^0 08¶ ; δ = 0^0 45¶ + 1^0 08¶= 1^0 53¶.

На 1993 год A_m = 238^0 – (0^0 35¶ + 1^0 53¶) = 238^0 – 2^0 28¶ = 235^0 32¶.

1.6 Определение отметок точек и превышений

Отметки точек на карте определяют по горизонталям. если точка находится на горизонтали, то ее отметка равна отметке этой горизонтали. Точки I находится на горизонтали с отметкой 187,5 м. Следовательно, H_I = 187,5 м (рис. 1.3).

Если точка находится между горизонталями, то ее отметка определяется по формуле $\boldsymbol{H = H_0 + h'}$

где $\boldsymbol{H_0}$ - отметка ближайшей к точке горизонтали,

$\boldsymbol{h'}$ - превышение между точкой и горизонталью $\boldsymbol{H_0}$.

Превышение $\boldsymbol{h'}$ может быть как положительным, так и отрицательным. Зная, что высота между горизонталями изменяется пропорционально заложению, $\boldsymbol{h'}$ определяют по формуле: $\boldsymbol{h' = \frac{h \cdot в}{a}}$,

где h – высота сечения рельефа,

$\boldsymbol{a}$ - расстояние между горизонталями (заложение),

$в$ – расстояние от точки до ближайшей горизонтали $\boldsymbol{H_0}$.

Пример: Определить отметку H точки 2.

$$\boldsymbol{h = 2{,}5м\ ,\ в = \frac{I}{2}a\ ,\ h' = \frac{2{,}5}{2} = 1{,}25м\ ,}$$

$$H_0 = 190{,}0 \ , \ H_2 = H_0 + h' = 190{,}0м + 1{,}25м = 191{,}2м \, .$$

Привышение между двумя точками (точки I и 2) находят как разность отметок этих точек

$$h_{1-2} = H_2 - H_1 ,$$

$$H_I = 187{,}5м \ , \quad H_2 = 191{,}2м \ ,$$

$$h_{1-2} = 191{,}2м - 187{,}5 = +3{,}7м.$$

Рис. 1.3. Определение отметок точек

1.7. Помтроение профиля местности по заданному направлению

Профиль по заданному направлению строят по отметкам точек, расположенных на этой линии. Горизонтальный масштаб 1:10 000 (равен масштабу карты), вертикальный – 1:1 000. Пример: Построить профиль по линии 3 – 4 (рис. 1.4.). (Сплошные горизонтали проведены через 2,5 м).

Для построения профиля на миллиметровой бумаге проводят прямую АВ – основание профиля (рис. 1.5), на которую переносят все точки пересечения (а,в,с…) заданного направления с горизонталями карты, и подписывают их отметки. Основанию профиля дают условную отметку H_0 , которая должна быть меньше минимальных отметок точек линии на 15 – 30 м. В примере H_0 = 170,0 м). К основанию профиля в отмеченных точках проводят пунктиром перпендикуляры, на которых откладывают в данном вертикальном масштабе (1:1000) значения отметок. Полученные точки соединяют отрезками прямых линий.

Шкала отметок в вертикальном масштабе

Рис. 1.5. Профиль по заданному направлению

1.8. Определение крутизны ската

Крутизна ската ν^0 определяют по графику заложений (рис. 1.6.). Для этого измерителем берут заложение «а» (в примере по направлению СД), которое затем откладывают на графике заложений вдоль его вертикальных линий. Затем по основанию графика заложений определяют угол наклона, характеризующий крутизну ската (рис. 1.6.).

$$\nu^0 = 1^0,3.$$

График заложений

Рис. 1.6. Определение крутизны ската

1.9. Проектирование линии с заданной крутизной ската

Между точками 1 и 2 (рис. 1.7.) спроектировать линию с крутизной ската не более 2^0. Для решения этой задачи по графику заложений измерителем берут заложение, которое соответствует заданной крутизне ската $\nu^0 = 2^0$. Этим раствором циркуля из точки I засекают следующую горизонталь и получают точку «а», затем из точки «а» засекают этим же раствором циркуля следующую горизонталь, получают точку «б» и т.д.

Соединив все точки, получают линию заданного уклона.

Задание выполняют на кальке, на которую предварительно копируют участок местности с горизонталями вдоль проектируемой линии.

Рис. 1.7. Проектирование линии с заданной крутизной ската

Образец бланка

УРАЛЬСКИЙ ГОСУДАРСТВЕННЫЙ ГОРНЫЙ УНИВЕРСИТЕТ

кафедра геодезии и фотограмметрии

РАБОТА С ТОПОГРАФИЧЕСКОЙ КАРТОЙ

1. Расстояние между точками

D = 4,25 см х 10 000 = 425 м по численному масштабу

По линейному масштабу D = 400 м + 25 м = 425 м

2. Географические координаты точек

$$\varphi_{Д} = 54^{0}19'37'' \qquad \lambda_{N} = 54^{0}19'23''$$

$$\lambda_{Д} = 14^{0}17'07'' \qquad \lambda_{N} = 14^{0}15'32''$$

3. Прямоугольные координаты точек

$X_Д$ = 6022584 м X_N = 6022264 м

$X_Д$ = 453460 м $У_N$ = 451788 м

4. Долгота осевого меридиана зоны

$$L_0 = 6^0 \ \& \ n - 3^0 = 6^0 \ \& \ 3 - 3^0 = 15^0$$

5. Расстояние точки от осевого меридиана зоны

$d_Д = У_Д$ -500 км = 453460 м – 500 км = - 46540 м

6. Дирекционный угол и азимуты линии (1-2)

Дирекционный угол α = 238^0

Истинный азимут А = 237^0 25¶

Магнитный азимут A_m = 236^0 40¶

На 1993 г. магнитный азимут A_m = 235^0 32¶

7. Абсолютные отметки точек

H_1 = 187, 5 м

H_2 = 191,2 м

8. Превышение между точками

$$h = H_2 - H_1 = 191{,}2 \text{ м} - 187{,}5 \text{ м} = +3{,}7 \text{ м}$$

9. профиль местности по заданной линии

10. Крутизна ската ν^0

$$\nu^0_{max} = 7^0 \qquad \nu^0_{min} = 7^0{,}5$$

11. Проектирование линии с крутизной ската не более 2^0

Преподаватель МД-94-1

Петров

1.10. Измерение площадей по топографическим картам полярным планиметром

полярный планиметр состоит из двух рычагов: полюсного и обводного. Обводный рычаг имеет ручку со шпилем для обвода контуров и подвижную каретку со счетным механизмом. Вместо шпиля может использоваться марка (точка, окружность), выгравированная на стеклянной пластине. полюсный рычаг на одном конце имеет груз с иглой, которая при обводе контура накалывается на бумагу и служит полюсом планиметра. На другом конце этого рычага находится шарнирная головка, которая вставляется в углубление на каретке счетного механизма и соединяет тем самым оба рычага планиметра в одно целое.

Рис. 1.8. счетный механизм планиметра

Счетный механизм планиметра (рис. 1.8.) состоит из циферблата (1) счетного колеса (2) , вращающегося на оси, параллельной обводному рычагу и верньера (3). При обводе фигуры счетное колесо катится по бумаге и дает отсчет. Первую цифру отсчета берут с циферблата, одно деление которого соответствует целому обороту счетного колеса (4) . Следующие две цифры отсчета берут со счетного колеса по нулевому штриху верньера 32 . Четвертая цифра отсчитывается по верньеру – это номер штриха верньера, совпадающего со штрихом счетного колеса - 5. Отсчет на рис. 1.8 равен 4323. площадь, измеренную планиметром вычисляют по формуле:

$$S = C \cdot \Delta h_{cp.} \quad \Delta n = n_2 - n_1$$

где: C - цена деления планиметра;

n_1 - отсчет по планиметру до обвода контура;

n_2 - отсчет по планиметру после обвода контура.

Образец бланка

УРАЛЬСКИЙ ГОСУДАРСТВЕННЫЙ ГОРНЫЙ УНИВЕРСИТЕТ

кафедра геодезии и фотограмметрии

Определение площади на топокартах планиметром							
Обвод квадрата километровой сетки топокарты					Обвод контура измеряемой площади		
Приемы	Отсчеты по планиметру		Разность отсчетов Δn		Отсчеты по планиметру		Разность отсчетов Δn
I	n_1	1102	994		n_1	0085	1184
	n_2	2096			n_2	1269	
	n_2	2096			n_2	1269	
II			993				1191
	n_3	3089			n_3	2460	
	n_3	3089			n_3	2460	
III			986				1195
	n_4	4075			n_4	3655	
$\Delta n_{ср} = 991{,}0$					$\Delta n_{ср} = 1190$		
Площадь квадрата 100 га					Измеряемая площадь $S = C \cdot \Delta n_{ср}$ S = 0,1009 **&** 1190 = 120,1 га		
Цена деления планиметра $C = \frac{100га}{\Delta n_{ср}} = \frac{100}{991} = 0{,}1009га$					МД -94-2 Петров		

Цену деления планиметра определяют обводом квадрата координатной сетки на топографической карте масштаба 1:10 000, площадь которого известно (P_0 = 100 га).

Для измерения площади устанавливают полюс планиметра вне контура так, чтобы при обводе угол между обводным и полюсным рычагами был в пределах от 30 ^{0} до 150 ^{0}.

Затем устанавливают обводной шпиль над выбранной начальной точкой квадрата и берут по отсчетному механизму отсчет n_1. Обводят квадрат по часовой стрелке до исходной точки и берут отсчет n_2.

Затем выполняют следующие обводы, не меняя положения полюса; берут отсчеты n_3 и n_4. Отсчеты записывают в специальный бланк. Вычисляют разности отсчетов: $\Delta n_1 = n_2 - n_1$, $\Delta n_2 = n_3 - n_2$, $\Delta n_3 = n_4 - n_3$.Расхождение разностей не должно превышать 10 – 12 делений.

Находят среднее арифметическое из разностей по трем приемам:

$$\Delta n_{cp} \frac{\Delta n_1 + \Delta n_2 + \Delta n_3}{3} = \frac{994 + 993 + 986}{3} = 992$$

цену деления планиметра вычисляют по формуле:

$$C = \frac{P_0}{\Delta n_{cp}} = \frac{100 га}{991} = 0{,}1009 га .$$

Заданную площадь по топографической карте измеряют также тремя приемами, обводя эту площадь по контуру (см. образец бланка, стр. 16).

$$S = C \cdot \Delta n_{ch} = 0{,}1009 \cdot 1190 = 120{,}1 га \ .$$

2. РАБОТА С АЭРОФОТОСНИМКАМИ

Современные топографические карты создаются с помощью аэрофотосъемки. Аэрофотосъемка характеризуется масштабом

фотографирования, фокусным расстоянием аэрофотоаппарата, высотой фотографирования, форматом кадра и рядом других характеристик, которые можно определить непосредственно по аэрофотоснимкам.

2.1. Привязка аэроснимка к топографической карте

Для выполнения задания используют аэроснимок и соответствующую карту. Привязка снимка к карте заключается в отождествлении фотоизображения контуров границ снимка с их графическим изображением на топографической карте. С этой целью рассматривают аэрофотоснимок и карту, опознавая на них идентичные объекты: населенные пункты, элементы дорожной сети, гидрография, контуры растительного покрова и т.д. Изучив изображения идентичных объектов на аэрофотоснимке и карте, с помощью штриховых наметок карандашом фиксируют на карте примерные границы снимка. Если привязка аэрофотоснимка сделана правильно, то полученная фигура должна быть близка к квадрату.

2.2. Определение масштаба аэрофотоснимка
и высоты фотографирования

Масштаб аэрофотоснимка определяют по формуле:

$\mathbf{1} := \frac{\ell}{\boldsymbol{L} \cdot \boldsymbol{M}}$, отсюда знаменатель масштаба аэроснимка $\boldsymbol{m} = \frac{\boldsymbol{L}}{\ell} \cdot \boldsymbol{M}$,

где: ℓ - длина отрезка на аэрофотоснимке;

$\boldsymbol{L}$ - длина этого же отрезка на топографической карте;

$\boldsymbol{M}$ - знаменатель масштаба карты;

$\boldsymbol{m}$ - знаменатель масштаба аэроснимка.

Для определения масштаба аэрофотоснимка используют два отрезка, концы которых опознают на аэрофотоснимке и карте с погрешностью не более 0,2 мм. С этой целью используют четкие контурные точки аэрофотоснимка и карты: перекрестки дорог, углы построек, углы леса и сельхозугодий.

Оба отрезка должны проходить примерно через главную точку аэроснимка, а расстояния от главной точки до концов отрезка должны быть примерно равными (допустимая разность длин не должна превышать 1 – 2 см). Главная точка «0» аэрофотоснимка находится в точке пересечения линий, соединяющих координатные метки аэрофотоаппарата, изображения которых располагаются в середине каждой из четырех сторон аэрофотоснимка (рис. 2.1.).

Рис. 2.1. Определение главной точки аэроснимка

Образец бланка

УРАЛЬСКИЙ ГОСУДАРСТВЕННЫЙ ГОРНЫЙ УНИВЕРСИТЕТ

кафедра геодезии и фотограмметрии

ОПРЕДЕЛЕНИЕ МАСШТАБА АЭРОФОТОСНИМКА

И ВЫСОТЫ ФОТОГРАФИРОВАНИЯ

Аэроснимок № 034

Лист карты Y-35-38-А-в-3

Исходные данные

Масштаб карты 1:M = 1:10 000

Фокусное расстояние аэрофотоаппарата f = 100 мм

$$m = \frac{L \cdot M}{\ell} \qquad H = m_{cp} \cdot f$$

допуст. $\Delta m = \frac{2 \cdot \Delta d \cdot M}{\ell_{cp}}$

M = 10 000

Схема расположения отрезков на аэроснимке

Измерение длины отрезков

на аэроснимке	на карте
ℓ_1 = 178,7 мм	L_1 = 195,2 мм
ℓ_2 =148,3 мм	L_2 = 217,0 мм
m_1 = 10926	m_2 = 10943
$\Delta m = m_1 - m_2 = 17$	доп. $\Delta m = 280$

$$m_{cp} = 10934$$

Высота фотографирования

H = 1093 м

Преподаватель

МД-94-1

Иванов

Опознав выбранные точки аэрофотоснимка на топографической карте, измеряют отрезок с помощью измерителя и линейки. Вычисления выполняют в бланке (стр. 19). Разность знаменателей масштаба Δm аэрофотоснимка, полученная из определений по двум отрезкам, не должна превышать величины:

допустимая $\Delta m = \frac{2\Delta d \cdot M}{\ell_{ср}}$, $\Delta m = m_2 - m_1$

где: Δd - допустимая ошибка положения контуров на топографической карте ($\Delta d = \pm 1 мм$).

В качестве окончательного значения знаменателя масштаба аэрофотоснимка принимают его среднее значение из двух определений:

$$m_{ср} = (m_1 + m_2) : 2 \quad .$$

Высоту фотографирования определяют по формуле:

$$H = f \cdot \frac{L \cdot M}{\ell} \quad \text{или} \quad H = f \cdot m_{ср} \ ,$$

где f - фокусное расстояние аэрофотоаппарата, которым была выполнена аэрофотосъемка.

Фокусное расстояние задается преподавателям.

Высоту фотографирования вычисляют в метрах.

3. СОСТАВЛЕНИЕ ТОПОГРАФИЧЕСКОГО ПЛАНА

По данным топографической съемки необходимо составить топографический план местности в масштабе 1:2000 с высотой сечения рельефа 1 м.

Составление плана выполняют в такой последовательности:

построение координатной сетки;

нанесение точек съемочного обоснования по координатам;

нанесение ситуации, точек рельефа на план и проведение горизонталей;

вычерчивание топографического плана.

3.1. Построение координатной сетки

Координатную сетку строят на листе чертежной бумаги размером 289 х 210 мм (формат А 4). Стороны координатной сетки принимают равными 5 х 5 см.

Для построения сетки на листе бумаги карандашом проводят диагонали (относительно углов листа). Из точки пересечения диагоналей откладывают на них циркулем-измерителем 4 равных отрезка (полудиагонали) длиной 12 – 13 см (рис. 3.1.), получают точки а,б,в,г. Соединив эти точки на диагоналях, получают стороны вспомогательного прямоугольника а,б,в,г, на которых, начиная от точки г, измерителем откладывают равные отрезки (по 5 см) – стороны сетки квадратов. Общий размер сетки 20 см по оси *Х*, 15 см – по оси *У*.

Правильность построения координатной сетки контролируют путем измерения циркулем-измерителем диагоналей всех квадратов сетки. Ошибки в длинах диагоналей не должны превышать 0,2 – 0,3 мм. После контроля все вспомогательные построения (на рис. 3.1.показаны пунктиром) убирают.

3.2. Нанесение точек съемочного обоснования по координатам

Для нанесения точек съемочного обоснования по координатам сетку координат оцифровывают через 100 метров. За начало координат принимают юго-западный угол рамки. Координаты юго-западного угла сетки выбирают так, чтобы точки съемочного обоснования разместились примерно в середине сетки. От юго-западного угла к северу подписывают абсциссы Х, к востоку – ординаты У.

Координаты, высоты точек съемочного обоснования и горизонтальные проложения приведены в таблице 3.1.

Таблица 3.1.

Номера точек	Координаты		Высоты, м	Горизонт. проложен., м
	X	У		
I	5319,8	2490,0	148,2	
				169,2
2	5488,8	2481,6	156,6	
				155,8
3	5469,6	2636,3	154,7	
				159,2
4	5311,2	2619,8	146,5	
				130,1

в примере координаты юго-западного угла удобно взять равными X = 5,2 км, У = 2,4 км (рис. 3.4). Нанесение каждой точки съемочного обоснования производят с помощью циркуля – измерителя и масштабной линейки. Вначале определяют, в каком квадрате располагается данная точка. Затем значение абсциссы циркулем-измерителем откладывают по обеим сторонам квадрата, наколы соединяют тонкой прямой линией. На этой линии откладывают значение ординаты У. Делают накол, полученную точку обводят условным знаком (кружочком), рядом слева подписывают номер точки, справа отметку до 0,1 м. Накладку точек съемочного обоснования обязательно контролируют. Для этого значение горизонтального проложения между двумя точками циркулем - измерителем берут по масштабной линейке и сравнивают с расстоянием между соответствующими точками на плане. Расхождение между этими величинами допускается 0,2 мм на плане (рис. 3.4.).

3.3. Нанесение ситуации, точек рельефа и проведение горизонталей

Ситуацию наносят на план по данным полевых измерений и абрисов (рис. 3.2 табл. 3.2).

Съемочные пикеты, снятые полярным способом, наносят на план по горизонтальному углу и горизонтальному проложению. Горизонтальные углы откладывают при помощи кругового транспортира от начального направления по ходу часовой стрелки, а горизонтальное проложение по линейке или циркулем-измерителем в заданном масштабе. Полученную точку обводят кружочком, рядом подписывают номер и отметку. Руководствуясь абрисом и записями, сделанными в примечании, вычерчивают условными знаками элементы ситуации. Виды угодий пока обозначают надписями (рис. 3.2.).

Нанесение съемочных пикетов, снятых на местности способом прямоугольных координат (перпендикуляров), производят с помощью линейки и треугольника, откладывая по линейке расстояния, указанные в абрисе, вдоль начального направления и перпендикулярно к нему в масштабе 1:2000 (рис. 3.2 а., начальное направление линия 3 – 4).

Рис. 3.2. а) Съемка способом перпендикуляров

Таблица 3.2

Исходные данные к составлению
топографического плана
станция 1 H_1 = 148,2
начальное направление на т.2

Пикет	Гориз. угол ^{0}	Гориз. пролож.	Высоты Н, м	Примечание
1	350	20,0	150,0	гран. пашни
2	5	92,0	155,0	гран. пашни
3	27	64,5	153,2	шосс. дор.
4	44	94,0	153,7	шосс. дорога (шир. 5 м

Проводят горизонтали по отметкам точек с высотой сечения 1 м путем линейного интерполирования отметок по линии ската. в результате интерполирования находят на плане точки, отметки которых кратны принятому сечению. (На рис. 3.3 проведены горизонтали и отметками 154 и 153 м).

Рис. 3.3. Проведение горизонталей: а) графическим интерполированием, б) с помощью палетки

Горизонтали можно провести с помощью палетки. Для изготовления палетки берут восковку размером примерно 7 х7 см. На восковке проводят ряд параллельных линий через равные интервалы (0,5 см или 1,0 см), подписывают их значениями отметок через 1 метр, начиная с минимальной отметки (например 151, 152 и т.д. (рис. 3,3 б). Затем палетку накладывают на 2 соседние А и Б точки на плане таким образом, чтобы эти точки заняли на палетке соответствующее положение по высоте (152,4 и 154,4). Направление линии АБ пересекает линии палетки в точке «а» с отметкой 153 м, в точке «б» с отметкой 154 м. Точки «а» и «б» перекалывают на план и подписывают их

отметки. Таким же образом находят положение горизонталей между другими точками на плане. Соединяя точки с одинаковыми отметками плавными линиями, проводят горизонтали.

3.4. Вычерчивание топографического плана

План оформляют в соответствии с «Условными знаками для топографических планов масштабов 1:5 000, 1:2 000, 1:1 000, 1:500».

Вычерчивают план в следующей последовательности:

пункты съемочного обоснования;

здания, постройки, отдельные местные предметы;

дороги, линии электропередач, просеки, границы контуров и другие элементы линейной протяженности;

надписи объектов и отметки высотных точек.

Вычерчивают горизонтали, выделяют утолщенные горизонтали краткие 5 метрам, размещают надписи горизонталей;

почвенно-растительный покров (условные знаки угодий, лес, луг и пр.);

рамку и зарамочное оформление.

Топографический план вычерчивают в карандаше.

Образец топографического плана приведен на рис. 3.4.

Рис. 3.4. Вычерчивание топографического плана

4. ИНЖЕНЕРНО-ТЕХНИЧЕСКОЕ НИВЕЛИРОВАНИЕ ТРАССЫ

Трассой называют ось проектируемого линейного сооружения: дороги, канала, трубопровода и др. Профиль трассы является основным графическим, по которому выполняется проектирование высотного положения будущего инженерного сооружения. Строят профиль по результатам технического нивелирования пикетов, закрепленных на трассе через 100 м, промежуточных точек и поперечников.

4.1. Обработка результатов нивелирования

По результатам технического нивелирования по пикетажу трассы (рис. 4.1.) разбитой между пикетами 0 и 6 с известными отметками (H_0 = 127,410 м, H_6 = 133,446 м), получены превышения $h_{изм.}$, которые выписаны в специальную ведомость вычисления отметок в графу 2 (табл. 4.1., стр. 29).

Сначала вычисляют невязку нивелирного хода f_h и допустимое значение невязки доп. f_h по формулам:

$$f_h = \sum h_{изм.} - (H_6 - H_0),$$

доп. $f_h = 50мм\sqrt{L_{км}}$, где: f_h - полученная невязка нивелирного хода, $\sqrt{h_{изм.}}$ - сумма измеренных превышений по всему нивелирному ходу H_6 – отметка конечного пикета (ПК 6), H_0 - отметка начального пикета (ПК 0), L – длина хода в км (0 . 6 км.).

f_h = + 6016 – (133,446 – 127,410) = 6016 – 6036 = - 20 мм;

$$\text{доп. } f_h = 50мм\sqrt{0{,}6_{км}} = 40мм .$$

Если полученная невязка меньше допустимой, то ее распределяют с обратным знаком на все измеренные превышения, для чего находим поправки δ_h к превышениям ($h_{изм}$).

$\delta_h = -\frac{f_h}{n}$, где n – число превышений.

Поправки округляют до целых миллиметров, распределяют так, чтобы сумма поправок была равна невязке с обратным знаком. В примере $\delta_h = -(-\frac{20мм}{9}) = +2мм$ (и остаток 2 мм). Остаток 2 мм распределяют еще по 1 мм на 2 превышения Таким образом, в нашем примере два превышения получили поправку по 3 мм, а семь превышение – по 2 мм.

Контроль: $\sum \delta_h \cdot 7 + 3мм \cdot 2 = +20мм$

Поправки выписывают в графу 2 над значениями $h_{изм.}$ В графу 3 записывают исправленные превышения ($h_{испр.}$), которые вычисляют по формуле.

$h_{испр.} = h_{изм.} + \delta_h$ = + 8800 +2 = + 0802; - 2100 + 2 = - 2098 и т.д.

Контроль: $\sum h_{испр.} = H_6 - H_0$

Рис. 4.1. Схема нивелирного хода

Далее вычисляют отметки пикетов плюсовых точек оси трассы, отметки поперечного профиля.

Отметки пикетов и плюсовых точек трассы вычисляют по формуле;

$$H_n = H_{n-1} + h_{испр.},$$

где: H_n -отметка определяемого пикета

H_{n-1} - отметка предыдущего пикета

$h_{испр.}$ - исправленное превышение между предыдущим и определяемым пикетами.

В нашем примере:

$$H_1 = H_0 + h_{испр.} = 127{,}410 + 0{,}802 = 128{,}212,$$

$$H_2 = H_1 + h_{испр.} = 128{,}212 - 2{,}098 = 126{,}114.$$

Контролем правильности вычисления отметок является полученная в результате вычисления отметка конечного пикета (ПК 6), (H_6 = 133,446 м). Отметки всех точек записывают в графу 4 используя полученные отметки пикетов оси трассы, вычисляют отметки точек поперечника.

В ведомости вычисления отметок нивелирного хода выписаны превышения между пикетом 5 и точками поперечного профиля.

Отметки точек поперечного профиля вычисляют по формуле:

$$H_1 = H_5 + h_i \ ,$$

где: H_1 - отметка определяемой точки;

H_5 - отметка пикета 5;

h_i - превышение между ПК 5 и точкой поперечного профиля.

Таблица 4.1.

Ведомость вычисления отметок

Номер точек	Превышения, мм		Отметки Н м
	$h_{изм.}$	$h_{испр.}$	
1	2	3	4
ПК 0	+2		127,410
	+0800	+0802	
ПК 1	+2		128,212
	- 2100	- 2098	
ПК 1+ 40	+ 2		126,114
	- 0190	- 0188	
ПК 2	+2		127,618
	+2412	+ 2414	
X	+ 2		130.032
	+ 1408	+ 1410	
ПК 3	+ 2		131,442
	+ 2598	+ 2600	
ПК 4	+ 3		134,042
	- 1202	- 1199	
ПК 5	+ 3		132,843
	+ 0600	+ 0603	
ПК 6			133,446

$\sum h$	+ 6016	+ 6036	$H_6 - H_0 = +6036$

Поперечный профиль

Номер точек	Превышения $h_{испр.}$	Отметка H м
ПК 5	+0810	132,843
Л + 5	- 1588	133,653
Л + 10	- 1342	131,255
П + 10		131,501

В примере: $H_{Л+5} = 132 \cdot 843 + 0{,}810 = 133{,}653 м$

$H_{Л+10} = 132 \cdot 843 - 1{,}588 = 131{,}255 м$

$H_{Л+10} = 132 \cdot 843 - 1{,}342 = 131{,}501 м$

Вычисленные отметки записывают в ведомость в графу «отметки» против соответствующей точки.

4.2. Построение профиля

По вычисленным отметкам пикетов и промежуточных точек на миллиметровой бумаге строят продольный профиль трассы и профиль поперечника. Профили строят в масштабах:

Продольный профиль:

горизонтальный масштаб 1:2 000;

вертикальный масштаб 1:200;

Поперечный профиль:

горизонтальный масштаб 1:200;

вертикальный масштаб 1:200;

На листе миллиметровой бумаги размером 400 х 400 мм вычерчивают сетку профиля. Названия граф и размеры их в миллиметрах показаны на рис. 4.2.

В графе «расстояния» отмечают положение пикетов (через 5 см) и плюсовых точек в заданном масштабе. Между пикетами и плюсовыми точками выписывают расстояния. Икс – точки не строят. Ниже этой графи подписывают номера пикетов.

В графе «фактические отметки» выписывают из ведомости нивелирного хода отметки пикетов и плюсовых точек с округлением до 0,01 м.

Выбирают и подписывают отметку условного горизонта профиля, которая должна быть на 5 – 8 метров меньше самой низкой отметки по трассе. (В примере минимальная отметка ПК 1 + 60 Н = 125,93, следовательно отметку условного горизонта можно взять 120,0 м).

От линии условного горизонта на перпендикулярах, проведенных пунктирными линиями через точки трассы, откладывают отметки точек в масштабе 1:200. Полученные точки последовательно соединяют прямыми линиями, в результате чего получают продольный профиль местности по оси трассы.

Над продольным профилем строят сетку для поперечного профиля. Заполняют графи «расстояния» и «фактические отметки» так же, как и при построении продольного профиля. Под сеткой подписывают пикетажные обозначения точек поперечника (рис. 4.2.).

Выбрав условный горизонт, по вычисленным отметкам строят положение точек поперечника и, соединив эти точки, получают поперечный профиль местности.

4.3. Проектирование по профилю

Вдоль продольного профиля проектируют положение оси будущего инженерного сооружения. Проектную линию намечают графически с учетом следующих требований:

проектную отметку нулевого пикета принимают равной фактической отметке этого пикета;

уклоны отдельных участков проектной линии не должны превышать 0,050;

шаг проектирования (длину отдельного участка) принимают от 200 м до 600 м;

объем земляных работ должен быть минимальным, а объемы насыпей и выемок должны быть примерно одинаковыми, т.е. на профиле должно соблюдаться примерное равенство площадей насыпей и выемок;

изменение уклона проектной линии производят на пикетах или плюсовых точках.

На рис. 4.2. проектная отметка ПК 0 равна фактической отметке (127,41). Намечено три участка проектной линии с разными уклонами. Длина каждого участка 200 м. Вычисляют уклон участка проектной линии по формуле:

$$i = \frac{h}{D} = \frac{H_{кон.} - H_{нач.}}{D},$$

где: i - уклон участка проектной линии,

h - превышение участка проектной линии,

D - горизонтальной проложение участка проектной линии,

$H_{нач.}$ - проектная отметка начального пикета участка проектной линии,

$H_{кон.}$ - проектная отметка конечного пикета участка проектной линии.

В примере уклоны равны:

$$i_1 = \frac{H_2 - H_0}{200} = \frac{127{,}62 - 127{,}41}{200} = \frac{0{,}21}{200} = 0{,}001 \ ,$$

$$i_2 = \frac{H_4 - H_2}{200} = \frac{134.04 - 127{,}61}{200} = \frac{6.43}{200} = 0{,}032 \ ,$$

$$i_3 = \frac{H_6 - H_4}{200} = \frac{133{,}45 - 134{,}01}{200} = \frac{-0{,}64}{200} = -0{,}003 \ .$$

Полученные уклоны округляют до 0,001 и выписывают в графу «Проектные уклоны» над диагональю. Под диагональю выписывают горизонтальное проложение участка с данным уклоном. Направление диагонали показывает знак уклона:

- уклон положительный;
- уклон отрицательный;
- уклон нулевой (горизонтальный участок).

Вычисляют проектные отметки точек продольного профиля по формуле:

$$H_{n+1} = H_n + i \cdot d \ ,$$

где: H_{n+1} - проектная отметка определяемой точки,

H_n - проектная отметка предыдущей точки,

i - уклон данного участка,

d - горизонтальное проложение между соответствующими точками.

В примере

$$H_1 = H_0 + i \cdot d = 127{,}41 + 0.001 \cdot 100 = 127{,}51 м$$

$$H_{1+40} = H_1 + i \cdot d = 127{,}51 + 0.001 \cdot 40 = 127{,}55 м$$

$$H_{1+60} = H_1 + i \cdot d = 127{,}51 + 0.001 \cdot 60 = 127{,}57 м$$

$$H_2 = H_1 + i \cdot d = 127{,}51 + 0.001 \cdot 100 = 127{,}61 м$$

Полученные проектные отметки выписывают в графу «Проектные отметки». Таким же образом вычисляют проектные отметки для второго участка.

$$H_3 = H_2 + i \cdot d = 127{,}61 + 0.032 \cdot 100 = 127{,}61 + 3{,}20 = 130{,}81$$ и т.д.

Контролем вычислений служат проектные отметки концов участка проектной линии (ПК 2, ПК 4, ПК 6).

Вычисляют рабочие отметки по формуле

$$H_{раб.} = H_{проект.} - H_{фактич.}$$

$$H_{раб.} = 127{,}51 - 128{,}21 = -0{,}70$$ и т.д.

Рабочие отметки выписывают около проектной линии: положительные (высота насыпи) – выше линии, отрицательные (глубина выемки) – ниже проектной линии.

На поперечном профиле по вычислено проектной отметке пикета 5 (H_5 = 133,71) от которого был разбит поперечник, наносят положение проектной линии. Ее проводят горизонтально по 6 метров влево и вправо от оси трассы. Показывают кюветы, (если линия идет в выемке) и откосы (если линия идет по насыпи). Уклон откосов и бортов канав 45 ^{0}. Ширина дна кюветов 0,6 м., глубина 1 м.

Над проектной линией выписывают ее отметку (в примере 133,71).

Все проектные данные – проектные линии, уклоны, проектные отметки, рабочие отметки вычерчивают на профиле красным цветом.

Слева над продольным профилем вычерчивают штамп. (Размеры произвольные рис. 4.2).

5. РАБОТА С ГЕОДЕЗИЧЕСКИМИ ПРИБОРАМИ

Работа с геодезическими приборами включает измерение горизонтальных углов, вертикальных углов, расстояний теодолитом (рис. 5.1) и измерение превышений нивелиром (рис. 5.5.).

Для выполнения измерений теодолит или нивелир приводят в рабочее положение – горизонтируют и фиксируют. Для горизонтирования теодолита поворотом алидады (8) устанавливают уровень (13) по направлению двух подъемных винтов прибора (5). Вращая эти винты в разные стороны выводят пузырек уровня на середину (в нольпункт). Открепив алидаду, поворачивают ее на 90^0, устанавливая уровень по направлению третьего подъемного винта. Вращением этого винта приводят пузырек уровня на середину. Затеи вращением диоптрийного кольца (14) устанавливают резкое изображение сетки нитей (рис. 5.3).

5.1. Измерение горизонтальных и вертикальных углов

Устанавливают теодолит в вершине угла, горизонтируют его, вращением алидады (9) и трубы (10) при положении вертикального круга слева (КЛ) наводят ее с помощью визира (3) на левую визирную цель (рис. 5.2), устанавливают ее резкое изображение с помощью кремальеры (12).

Рис. 5.2. Расположение марок при измерении горизонтальных углов

Рис. 5.3. Сетка нитей теодолита

Далее наводящими винтами алидады (9) и трубы (11) точно совмещают центр сетки нитей с визирной целью и с помощью микроскопа (1) берут отсчеты по горизонтальному и вертикальному кругам и записывают в журнал (Табл. 5.1.), затем поворачивают алидаду, наводят сетку нитей на правую визирную цель и также берут и записывают отсчеты по кругам теодолита. Выполненные действия при «круге лево» (КЛ) составляют первый полуприем. Второй полуприем выполняют при «круге право» (КП), для чего трубу переводят через зенит и далее действуют аналогично первому

полуприему (КЛ). Порядок записи результатов измерений показан в жернале цифрами с по 8 .

Значение горизонтального угла получают дважды:

1 полуприем КЛ $\beta_л = 95^0 30' - 48^0 25' = 47^0 05'$ (9)

2 полуприем КП $\beta_п = 275^0 30' - 228^0 26' = 47^0 04'$ (10)

Допустимое расхождение угла КЛ – КП не должно превышать 2¶. За окончательное значение угла принимается его средняя величина

$$\beta_{ср} = (\beta_л + \beta_п) : 2 = 47^0 04'.5 \qquad (11)$$

Вертикальные углы вычисляют по формуле $\nu = КЛ - МО$

МО = (КЛ + КП – 180 ^{0}) : 2, где КЛ и КП отсчеты по вертикальному кругу теодолита, МО – место нуля вертикального круга.

МО = (16 ^{0} 32 ¶ + 163 ^{0} 27 ¶ – 180 ^{0}) : 2 = - 0¶.5 (12)

$$\nu = 16^0 32' - (-0,'5) = 16^0 32,'5 \quad (14)$$

Таблица 5.1.

ЖУРНАЛ ИЗМЕРЕНИЯ УГЛОВ И ДЛИН ЛИНИЙ

Дата 4 декабря исполнитель Иванов С. И.

Точки стояния	Круг	Точки визирования	Горизонтальный круг		
			Отсчет ^{0} ¶	Измеренный угол ^{0} ¶	Средний угол ^{0} ¶
1	2	3	4	5	6
В	КЛ	Д	48 25 (1)	(9) 47 05	(11) 47 04,5
		С	95 30 (3)		
		Д	228 26 (5)	(10)	
			(7)		

	КП	С	275 30	47 05	

Точки		Круг	Вертикальный круг			Длина линий
Стояния	Визирования		Отсчет	Место нуля	Угол наклона	Измеренн.
						Гориз. прол.
7	8	9	10	11	12	13
		КЛ	16 32 (2)	(12)	(14)	17,6 (16)
В	Д	КП	163 27 (6)	- 0¶, 5	16 32,5	
		КЛ	351 18 (4)	(13)	(15)	
В	С	КП	188 43 (8)	+ 0,5	-8 42,5	
		КЛ				

5.2. Измерение расстояний нитяным дальномером

Измерение расстояний нитяным дальномером производят по рейке с сантиметровыми шашечными делениями (рис. 5.4), для чего труба теодолита наводят на рейку и наводящим винтом трубы (11) совмещают верхнюю дальномерную нить сетки нитей с ближайшим целым дециметровым делением рейки (например 10 дц.). Затем берут отсчет n_2 по нижней нити с точностью до 1 мм.

На рис. 5.4 n_1 = 1000 мм n_2 =1176 мм

Измеренное расстояние $S = K(n_1 - n_2)$, где К – коэффициент дальномера. K = 100

S = 100 (1176-1000) = 17,6 м

Результат записывают в графу 13 журнала (табл. 5.1). (16)

5.3. Измерение превышений

Нивелир (рис. 5.5) приводят в рабочее положение – горизонтируют, приводя на середину пузыре круглого уровня (7) подъемными винтами (11), фокусируют сетку нитей (1). Затем наводят трубу на заднюю рейку,

(1) (2)

добиваются ее резкого изображения с помощью кремальеры (5). Элевационным винтом (8) приводят пузырек цилиндрического уровня (9) на середину, берут отсчет по черной стороне рейки средней горизонтальной нитью до 1 мм (рис. 5.6), затем – по красной стороне рейки. Отсчеты записывают в графу 3 журнала (табл. 5.2). Затем рейку устанавливают на переднюю точку и действуя аналогично, берут отсчеты по черной и красной сторонам передней рейки и , записывая их в графу 4 журнала.

Превышение вычисляют по формуле $\boldsymbol{h = a - в}$

где : a - отсчет по задней рейке,

$в$ – отсчет по передней рейке.

Превышение вычисляют дважды: по черным и красным сторонам рейки

$h_{ч} = 1171 - 1793 = -622$ (5)

$h_{к} = 5854 - 6478 = -624$ (6) $h_{ч} - h_{к} = 2$ мм

Расхождение между $h_{к}$ и $h_{к}$ не должно превышать 5 мм. В графе 7 вычисляют среднее превышение (7)

$h_{ср.} = (h_{ч} + h_{к}) : 2 = -623$ мм.

Рис. 5.5. Основные части нивелира Н-3

1 – диоптрийное кольцо; 2 – зрительная труба; 3 – визир; 4 – объектив; 5 – кремальера; 6 – наводящий вид; 7 – круглый уровень; 8 – элевационный винт; 9 – цилиндрический уровень; 10 – закрепительный винт; 11 – подъемный винт; 12 – подставка.

Рис. 5.6. Поле зрения зрительной трубы нивелира

Таблица 5.2

Журнал нивелирования

№№ станций	Номер точек наблюдений	Отсчеты по рейкам, мм			Превышения, мм	
		Задней а	Передний в	Промежуточный	Вычисленный	Средние
1	2	3	4	5	6	7
	1	1171 (1)				
1		5854 (2)			- 622 (5)	
	2		1793 (3)			- 623 (7)
			6478 (4)		- 624 (6)	

МИНИСТЕРСТВО НАУКИ И ВЫСШЕГО ОБРАЗОВАНИЯ РОССИЙСКОЙ ФЕДЕРАЦИИ

ФГБОУ ВО «Уральский государственный горный университет»

УТВЕРЖДАЮ
Проректор по учебно-методическому комплексу
_____ Є.А. Упоров

Е.А.Акулова

МЕТОДИЧЕСКИЕ РЕКОМЕНДАЦИИ ПО ОРГАНИЗАЦИИ САМОСТОЯТЕЛЬНОЙ РАБОТЫ ПО ДИСЦИПЛИНЕ «ГЕОДЕЗИЯ»

Специальность
21.05.04 Горное дело

Направленность (профиль)
Горные машины и оборудование

форма обучения: *очная, заочная*

Одобрена на заседании кафедры	Рассмотрена методической комиссией факультета
Геодезии и кадастров	Горно-механического
(название кафедры)	*(название факультета)*
Зав.кафедрой _____ *(подпись)*	Председатель _____ *(подпись)*
Акулова Е.А.	Осипов П.А.
(Фамилия И.О.)	*(Фамилия И.О.)*
Протокол №1 от 07.09.2020	Протокол №2 от 14.10.2020
(Дата)	*(Дата)*

Екатеринбург

2020

Содержание

	Стр.
1.Общие положения …….	**4**
2. Требования к уровню освоения дисциплины «Геодезия»……	**5**
3. Внутренние факторы, способствующие активизации самостоятельной работы	**6**
4. Виды самостоятельной работы …….	**7**
5. Организация СРС…….	**9**
6. Деятельность студентов по формированию и развитию навыков учебной самостоятельной работы……	**19**
7. Требования к учебно-методическому обеспечению самостоятельной работы студентов……	**26**
8. Самостоятельная работа студента - необходимое звено становления исследователя и специалиста…….	**30**
Список используемой литературы……	**32**

1.Общие положения

Самостоятельная работа студентов в ВУЗе является важным видом учебной и научной деятельности студента. Самостоятельная работа студентов играет значительную роль в рейтинговой технологии обучения. Государственным стандартом предусматривается, как правило, 50% часов из общей трудоемкости дисциплины на самостоятельную работу студентов (далее СРС). В связи с этим, обучение в ВУЗе включает в себя две, практически одинаковые по объему и взаимовлиянию части – процесса обучения и процесса самообучения. Поэтому СРС должна стать эффективной и целенаправленной работой студента.

Самостоятельная работа студентов - это любая деятельность, связанная с воспитанием мышления будущего профессионала. Любой вид занятий, создающий условия для зарождения самостоятельной мысли, познавательной активности студента связан с самостоятельной работой. В широком смысле под самостоятельной работой следует понимать совокупность всей самостоятельной деятельности студентов как в учебной аудитории, так и вне её, в контакте с преподавателем и в его отсутствии.

Самостоятельная работа студентов – это средство вовлечения студента в самостоятельную познавательную деятельность, формирующую у него психологическую потребность в систематическом самообразовании.

Сущность самостоятельной работы студентов как специфической педагогической конструкции определяется особенностями поставленных в ней учебно-познавательных задач. Следовательно, самостоятельная работа – это не просто самостоятельная деятельность по усвоению учебного материала, а особая система условий обучения, организуемых преподавателем.

Основные задачи самостоятельной работы:

- развитие и привитие навыков студентам самостоятельной учебной работы и формирование потребностей в самообразовании;

- освоение содержания дисциплины в рамках тем, выносимых на самостоятельное изучение студента;

- осознание, углубление содержания и основных положений курса в ходе конспектирования материала на лекциях, отработки в ходе подготовки к семинарским и практическим занятиям;

- использование материала, собранного и полученного в ходе самостоятельных занятий, при написании курсовых и дипломной работ, для эффективной подготовки к итоговым зачетам и экзаменам.

Активная самостоятельная работа студентов возможна только при наличии серьезной и устойчивой мотивации. Самый сильный мотивирующий фактор - подготовка к дальнейшей эффективной профессиональной деятельности.

2. Требования к уровню освоения дисциплины «Геодезия»

Объектом профессиональной деятельности выпускника по направлению подготовки специалитета по специальности 21.05.04 «Горное дело» являются: недра Земли, включая производственные объекты, оборудование и технические системы их освоения; техника и технологии обеспечения безопасной и эффективной реализации геотехнологий добычи, переработки твердых полезных ископаемых и рационального использования подземного пространства.

Дисциплина «Геодезия» является дисциплиной базовой части Блока 1 «Дисциплины» учебного плана по направлению подготовки 21.05.04 «Горное дело».

Цель дисциплины: формирование научного и практического представления о средствах и методах геодезических работ при топографо-геодезических изысканиях; овладение навыков определения пространственно-геометрического положения объектов, выполнения необходимых геодезических и маркшейдерских измерений, обработки и интерпретации их результатов.

Выпускник по направлению подготовки специалитета по специальности 21.05.04 «Горное дело» в результате изучения дисциплины должен:

Знать:

- содержание, предмет и задачи геодезии;
- современные воззрения на форму и фигуру Земли;
- классификацию карт и планов, системы координат, используемые в геодезии;
- основные требования к составлению картографического материала;

– методики проведений геодезических измерений;

– назначение и классификацию геодезических сетей;

– основные виды инженерно-геодезических работ.

Уметь:

– определять плановое положение точек в геодезической и прямоугольной системах координат, абсолютные и относительные высоты;

– составлять топографический план;

– измерять горизонтальные, вертикальные углы, дальномерные расстояния и превышения;

– решать прямые и обратные геодезические задачи;

– выполнять построение профиля трассы.

Владеть:

– навыками работы с топографо-геодезическими приборами;

– методами обработки результатов измерений.

Для эффективного использования времени, отведенного для самостоятельной работы при подготовке дипломированного специалиста необходимо рационально его использовать, грамотно организовать работу и иметь мотивацию для ее реализации.

3. Внутренние факторы, способствующие активизации самостоятельной работы

Среди них можно выделить следующие:

1. Полезность выполняемой работы. Если студент знает, что результаты его работы будут использованы в лекционном курсе, в методическом пособии, в лабораторном практикуме, при подготовке публикации или иным образом, то отношение к выполнению задания существенно меняется в лучшую сторону и качество выполняемой работы возрастает. При этом важно психологически настроить студента, показать ему, как необходима выполняемая работа.

Другим вариантом использования фактора полезности является активное применение результатов работы в профессиональной подготовке. Так, например, если студент получил задание на дипломную (квалификационную) работу на одном из младших курсов, он может выполнять самостоятельные задания по ряду дисциплин гуманитарного и социально-

экономического, естественно-научного и общепрофессионального циклов дисциплин, которые затем войдут как разделы в его квалификационную работу.

Материальные стимулирующие факторы могут выражаться в надбавках к основной стипендии, номинированные на именные стипендии, участие в конкурсах научно-исследовательских работ, где в качестве приза могут выступать материальные поощрения.

2. Участие студентов в творческой деятельности. Это может быть участие в научно-исследовательской, опытно-конструкторской или методической работе, проводимой на кафедре.

3. Участие в олимпиадах по учебным дисциплинам, конкурсах научно-исследовательских или прикладных работ и т.д.

4. Использование мотивирующих факторов контроля знаний (накопительные оценки, рейтинг, тесты, нестандартные экзаменационные процедуры). Эти факторы при определенных условиях могут вызвать стремление к состязательности, что само по себе является сильным мотивационным фактором самосовершенствования студента.

5. Поощрение студентов за успехи в учебе и творческой деятельности (стипендии, премирование, поощрительные баллы) и санкции за плохую учебу. Например, за работу, сданную раньше срока, можно проставлять повышенную оценку, а в противном случае ее снижать.

6. Индивидуализация заданий, выполняемых как в аудитории, так и вне ее, постоянное их обновление.

7. Мотивационным фактором в интенсивной учебной работе и, в первую очередь, самостоятельной является личность преподавателя. Преподаватель может быть примером для студента как профессионал, как творческая личность. Преподаватель может и должен помочь студенту раскрыть свой творческий потенциал, определить перспективы своего внутреннего роста.

4. Виды самостоятельной работы

В образовательном процессе высшего профессионального образовательного учреждения выделяется два вида самостоятельной работы – аудиторная, под руководством преподавателя, и внеаудиторная. Тесная взаимосвязь этих видов работ предусматривает

дифференциацию и эффективность результатов ее выполнения и зависит от организации, содержания, логики учебного процесса (межпредметных связей, перспективных знаний и др.):

Аудиторная самостоятельная работа по дисциплине выполняется на учебных занятиях под непосредственным руководством преподавателя и по его заданию.

Внеаудиторная самостоятельная работа выполняется студентом по заданию преподавателя, но без его непосредственного участия.

Основными видами самостоятельной работы студентов без участия преподавателей являются:

— формирование и усвоение содержания конспекта лекций на базе рекомендованной лектором учебной литературы, включая информационные образовательные ресурсы (электронные учебники, электронные библиотеки и др.);

— подготовка к лабораторным работам, их оформление;

— выполнение микроисследований;

— подготовка практических разработок;

— выполнение домашних заданий в виде решения отдельных задач, проведения типовых расчетов, расчетно-компьютерных и индивидуальных работ по отдельным разделам содержания дисциплин и т.д.;

— выполнение конкретного задания в период прохождения учебной практики;

— компьютерный текущий самоконтроль и контроль успеваемости на базе электронных обучающих и аттестующих тестов;

— подготовка докладов и презентаций для конкурсов НИРС и конкурсов профессионального мастерства;

— подготовка к контрольным мероприятиям, таким как текущий контроль знаний в виде проверочных тестов или расчетно-графических работ, зачетов, экзаменов;

Основными видами самостоятельной работы студентов с участием преподавателей являются:

— текущие консультации;

— прием и разбор домашних заданий (в часы практических занятий);

— прием и защита лабораторных работ (во время проведения л/р);

— выполнение учебно-исследовательской работы (руководство, консультирование и защита УИРС);

— прохождение и оформление результатов практик (руководство и оценка уровня сформированности профессиональных умений и навыков) и др.

5. Организация СРС

Аудиторная самостоятельная работа может реализовываться при проведении практических занятий, семинаров, выполнении лабораторного практикума и во время чтения лекций.

При чтении лекционного курса непосредственно в аудитории контролируется усвоение материала основной массой студентов путем проведения экспресс-опросов по конкретным темам, тестового контроля знаний, опроса студентов и т.д.

На практических и лабораторных занятиях различные виды СРС позволяют сделать процесс обучения более интересным и поднять активность значительной части студентов в группе.

На практических занятиях не менее 1 часа из двух (50% времени) отводится на самостоятельное решение задач. Лабораторные занятия строятся следующим образом:

1. Вводное слово преподавателя (цели занятия, основные вопросы, которые должны быть рассмотрены).

2. Беглый опрос.

3. Решение 1-2 типовых задач.

4. Самостоятельное решение задач.

5. Проверка решения задач с обязательной работой над ошибками. Лабораторная или практическая работа считается выполненной при условии отсутствия ошибок.

Для проведения занятий необходимо иметь большой банк заданий и задач для самостоятельного решения, причем эти задания могут быть дифференцированы по степени сложности. В зависимости от дисциплины или от ее раздела можно использовать два пути:

1. Давать определенное количество задач для самостоятельного решения, равных по трудности, а оценку ставить за количество решенных за определенное время задач.

2. Выдавать задания с задачами разной трудности и оценку ставить за трудность решенной задачи.

По результатам самостоятельного решения задач следует выставлять по каждому занятию оценку.

При проведении лабораторных работ и учебных практик студенты могут выполнять СРС как индивидуально, так и малыми группами, каждая из которых разрабатывает свою задачу. Выполненная задача затем рецензируется преподавателем и членами бригады. Публичное обсуждение и защита своего варианта повышают роль СРС и усиливают стремление к ее качественному выполнению. Данная система организации практических занятий позволяет вводить в задачи научно-исследовательские элементы, упрощать или усложнять задания.

Активность работы студентов на обычных практических занятиях может быть усилена введением новой формы СРС, сущность которой состоит в том, что на каждую задачу студент получает свое индивидуальное задание (вариант), при этом условие задачи для всех студентов одинаковое, а исходные данные различны. Перед началом выполнения задачи преподаватель дает лишь общие методические указания (общий порядок решения, точность и единицы измерения определенных величин, имеющиеся справочные материалы и т.п.). Выполнение СРС на занятиях с проверкой результатов преподавателем приучает студентов грамотно и правильно выполнять технические расчеты, пользоваться вычислительными средствами и справочными данными. Изучаемый материал усваивается более глубоко, у студентов меняется отношение к лекциям, так как без понимания теории предмета, без хорошего конспекта трудно рассчитывать на успех в решении задачи. Это улучшает посещаемость как практических, так и лекционных занятий.

Выполнение лабораторного практикума, как и другие виды учебной деятельности, содержит много возможностей применения активных методов обучения и организации СРС на основе индивидуального подхода.

Любая лабораторная работа должна включать глубокую самостоятельную проработку теоретического материала, изучение методик проведения и планирование эксперимента, освоение измерительных средств, обработку и интерпретацию экспериментальных данных. При этом часть работ может не носить обязательный характер, а выполняться в рамках самостоятельной работы по курсу. В ряд работ целесообразно включить разделы с дополнительными элементами научных исследований, которые потребуют углубленной самостоятельной проработки теоретического материала.

Разработка комплекса методического обеспечения учебного процесса является важнейшим условием эффективности самостоятельной работы студентов. К такому комплексу следует отнести тексты лекций, учебные и методические пособия, лабораторные

практикумы, банки заданий и задач, сформулированных на основе реальных данных, банк расчетных, моделирующих, тренажерных программ и программ для самоконтроля, автоматизированные обучающие и контролирующие системы, информационные базы дисциплины или группы родственных дисциплин и другое. Это позволит организовать проблемное обучение, в котором студент является равноправным участником учебного процесса.

Результативность самостоятельной работы студентов во многом определяется наличием активных методов ее контроля. Существуют следующие виды контроля:

- входной контроль знаний и умений студентов при начале изучения очередной дисциплины;

- текущий контроль, то есть регулярное отслеживание уровня усвоения материала на лекциях, практических и лабораторных занятиях;

- промежуточный контроль по окончании изучения раздела или модуля курса;

- самоконтроль, осуществляемый студентом в процессе изучения дисциплины при подготовке к контрольным мероприятиям;

- итоговый контроль по дисциплине в виде зачета или экзамена;

- контроль остаточных знаний и умений спустя определенное время после завершения изучения дисциплины.

В последние годы наряду с традиционными формами контроля - коллоквиумами, зачетами, экзаменами достаточно широко вводятся новые методы, то есть организация самостоятельной работы студентов производится на основе современных образовательных технологий. В качестве такой технологии в современной практике высшего профессионального образования часто рассматривается рейтинговая система обучения, позволяющая студенту и преподавателю выступать в виде субъектов образовательной деятельности, т.е. являться партнерами.

Тестовый контроль знаний и умений студентов, который отличается объективностью, экономит время преподавателя, в значительной мере освобождает его от рутинной работы и позволяет в большей степени сосредоточиться на творческой части преподавания, обладает высокой степенью дифференциации испытуемых по уровню знаний и умений и очень эффективен при реализации рейтинговых систем, дает возможность в значительной мере индивидуализировать процесс обучения путем подбора индивидуальных заданий для

практических занятий, индивидуальной и самостоятельной работы, позволяет прогнозировать темпы и результативность обучения каждого студента.

Тестирование помогает преподавателю выявить структуру знаний студентов и на этой основе переоценить методические подходы к обучению по дисциплине, индивидуализировать процесс обучения. Весьма эффективно использование тестов непосредственно в процессе обучения, при самостоятельной работе студентов. В этом случае студент сам проверяет свои знания. Не ответив сразу на тестовое задание, студент получает подсказку, разъясняющую логику задания и выполняет его второй раз.

Следует отметить и все шире проникающие в учебный процесс автоматизированные обучающие и обучающе-контролирующие системы, которые позволяют студенту самостоятельно изучать ту или иную дисциплину и одновременно контролировать уровень усвоения материала.

Методические рекомендации для студентов по отдельным формам самостоятельной работы.

С первых же сентябрьских дней на студента обрушивается громадный объем информации, которую необходимо усвоить. Нужный материал содержится не только в лекциях (запомнить его – это только малая часть задачи), но и в учебниках, книгах, статьях. Порой возникает необходимость привлекать информационные ресурсы Интернет.

Система вузовского обучения подразумевает значительно большую самостоятельность студентов в планировании и организации своей деятельности. Вчерашнему школьнику сделать это бывает весьма непросто: если в школе ежедневный контроль со стороны учителя заставлял постоянно и систематически готовиться к занятиям, то в вузе вопрос об уровне знаний вплотную встает перед студентом только в период сессии. Такая ситуация оборачивается для некоторых соблазном весь семестр посвятить свободному времяпрепровождению («когда будет нужно – выучу!»), а когда приходит пора экзаменов, материала, подлежащего усвоению, оказывается так много, что никакая память не способна с ним справиться в оставшийся промежуток времени.

Работа с книгой.

При работе с книгой необходимо подобрать литературу, научиться правильно ее читать, вести записи. Для подбора литературы в библиотеке используются алфавитный и систематический каталоги.

Важно помнить, что рациональные навыки работы с книгой - это всегда большая экономия времени и сил.

Правильный подбор учебников рекомендуется преподавателем, читающим лекционный курс. Необходимая литература может быть также указана в методических разработках по данному курсу.

Изучая материал по учебнику, следует переходить к следующему вопросу только после правильного уяснения предыдущего, описывая на бумаге все выкладки и вычисления (в том числе те, которые в учебнике опущены или на лекции даны для самостоятельного вывода).

При изучении любой дисциплины большую и важную роль играет самостоятельная индивидуальная работа.

Особое внимание следует обратить на определение основных понятий курса. Студент должен подробно разбирать примеры, которые поясняют такие определения, и уметь строить аналогичные примеры самостоятельно. Нужно добиваться точного представления о том, что изучаешь. Полезно составлять опорные конспекты. При изучении материала по учебнику полезно в тетради (на специально отведенных полях) дополнять конспект лекций. Там же следует отмечать вопросы, выделенные студентом для консультации с преподавателем.

Выводы, полученные в результате изучения, рекомендуется в конспекте выделять, чтобы они при перечитывании записей лучше запоминались.

Опыт показывает, что многим студентам помогает составление листа опорных сигналов, содержащего важнейшие и наиболее часто употребляемые формулы и понятия. Такой лист помогает запомнить формулы, основные положения лекции, а также может служить постоянным справочником для студента.

Различают два вида чтения; первичное и вторичное. Первичное - эти внимательное, неторопливое чтение, при котором можно остановиться на трудных местах. После него не должно остаться ни одного непонятного олова. Содержание не всегда может быть понятно после первичного чтения.

Задача вторичного чтения полное усвоение смысла целого (по счету это чтение может быть и не вторым, а третьим или четвертым).

Правила самостоятельной работы с литературой.

Как уже отмечалось, самостоятельная работа с учебниками и книгами (а также самостоятельное теоретическое исследование проблем, обозначенных преподавателем на

лекциях) – это важнейшее условие формирования у себя научного способа познания. Основные советы здесь можно свести к следующим:

• Составить перечень книг, с которыми Вам следует познакомиться; «не старайтесь запомнить все, что вам в ближайшее время не понадобится, – советует студенту и молодому ученому Г. Селье, – запомните только, где это можно отыскать» (Селье, 1987. С. 325).

• Сам такой перечень должен быть систематизированным (что необходимо для семинаров, что для экзаменов, что пригодится для написания курсовых и дипломных работ, а что Вас интересует за рамками официальной учебной деятельности, то есть что может расширить Вашу общую культуру...).

• Обязательно выписывать все выходные данные по каждой книге (при написании курсовых и дипломных работ это позволит очень сэкономить время).
• Разобраться для себя, какие книги (или какие главы книг) следует прочитать более внимательно, а какие – просто просмотреть.

• При составлении перечней литературы следует посоветоваться с преподавателями и научными руководителями (или даже с более подготовленными и эрудированными сокурсниками), которые помогут Вам лучше сориентироваться, на что стоит обратить большее внимание, а на что вообще не стоит тратить время...

•Естественно, все прочитанные книги, учебники и статьи следует конспектировать, но это не означает, что надо конспектировать «все подряд»: можно выписывать кратко основные идеи автора и иногда приводить наиболее яркие и показательные цитаты (с указанием страниц).

• Если книга – Ваша собственная, то допускается делать на полях книги краткие пометки или же в конце книги, на пустых страницах просто сделать свой «предметный указатель», где отмечаются наиболее интересные для Вас мысли и обязательно указываются страницы в тексте автора (это очень хороший совет, позволяющий экономить время и быстро находить «избранные» места в самых разных книгах).

• Если Вы раньше мало работали с научной литературой, то следует выработать в себе способность «воспринимать» сложные тексты; для этого лучший прием – научиться «читать медленно», когда Вам понятно каждое прочитанное слово (а если слово незнакомое, то либо с помощью словаря, либо с помощью преподавателя обязательно его узнать), и это может занять немалое время (у кого-то – до нескольких недель и даже месяцев); опыт

показывает, что после этого студент каким-то «чудом» начинает буквально заглатывать книги и чуть ли не видеть «сквозь обложку», стоящая это работа или нет...

• «Либо читайте, либо перелистывайте материал, но не пытайтесь читать быстро... Если текст меня интересует, то чтение, размышление и даже фантазирование по этому поводу сливаются в единый процесс, в то время как вынужденное скорочтение не только не способствует качеству чтения, но и не приносит чувства удовлетворения, которое мы получаем, размышляя о прочитанном», – советует Г. Селье (Селье, 1987. – С. 325-326).

• Есть еще один эффективный способ оптимизировать знакомство с научной литературой – следует увлечься какой-то идеей и все книги просматривать с точки зрения данной идеи. В этом случае студент (или молодой ученый) будет как бы искать аргументы «за» или «против» интересующей его идеи, и одновременно он будет как бы общаться с авторами этих книг по поводу своих идей и размышлений... Проблема лишь в том, как найти «свою» идею...

Чтение научного текста является частью познавательной деятельности. Ее цель – извлечение из текста необходимой информации. От того на сколько осознанна читающим собственная внутренняя установка при обращении к печатному слову (найти нужные сведения, усвоить информацию полностью или частично, критически проанализировать материал и т.п.) во многом зависит эффективность осуществляемого действия.

Выделяют четыре основные установки в чтении научного текста:

— информационно-поисковый (задача – найти, выделить искомую информацию)
— усваивающая (усилия читателя направлены на то, чтобы как можно полнее осознать и запомнить как сами сведения излагаемые автором, так и всю логику его рассуждений)
— аналитико-критическая (читатель стремится критически осмыслить материал, проанализировав его, определив свое отношение к нему)
— творческая (создает у читателя готовность в том или ином виде – как отправной пункт для своих рассуждений, как образ для действия по аналогии и т.п. – использовать суждения автора, ход его мыслей, результат наблюдения, разработанную методику, дополнить их, подвергнуть новой проверке).

С наличием различных установок обращения к научному тексту связано существование и нескольких ***видов чтения***:

1. библиографическое – просматривание карточек каталога, рекомендательных списков, сводных списков журналов и статей за год и т.п.;

2. просмотровое – используется для поиска материалов, содержащих нужную информацию, обычно к нему прибегают сразу после работы со списками литературы и каталогами, в результате такого просмотра читатель устанавливает, какие из источников будут использованы в дальнейшей работе;

3. ознакомительное – подразумевает сплошное, достаточно подробное прочтение отобранных статей, глав, отдельных страниц, цель – познакомиться с характером информации, узнать, какие вопросы вынесены автором на рассмотрение, провести сортировку материала;

4. изучающее – предполагает доскональное освоение материала; в ходе такого чтения проявляется доверие читателя к автору, готовность принять изложенную информацию, реализуется установка на предельно полное понимание материала;

5. аналитико-критическое и творческое чтение – два вида чтения близкие между собой тем, что участвуют в решении исследовательских задач. Первый из них предполагает направленный критический анализ, как самой информации, так и способов ее получения и подачи автором; второе – поиск тех суждений, фактов, по которым или в связи с которыми, читатель считает нужным высказать собственные мысли.

Из всех рассмотренных видов чтения основным для студентов является изучающее – именно оно позволяет в работе с учебной литературой накапливать знания в различных областях. Вот почему именно этот вид чтения в рамках учебной деятельности должен быть освоен в первую очередь. Кроме того, при овладении данным видом чтения формируются основные приемы, повышающие эффективность работы с научным текстом.

Основные виды систематизированной записи прочитанного:

1. Аннотирование – предельно краткое связное описание просмотренной или прочитанной книги (статьи), ее содержания, источников, характера и назначения;

2. Планирование – краткая логическая организация текста, раскрывающая содержание и структуру изучаемого материала;

3. Тезирование – лаконичное воспроизведение основных утверждений автора без привлечения фактического материала;

4. Цитирование – дословное выписывание из текста выдержек, извлечений, наиболее существенно отражающих ту или иную мысль автора;

5. Конспектирование – краткое и последовательное изложение содержания прочитанного.

Конспект – сложный способ изложения содержания книги или статьи в логической последовательности. Конспект аккумулирует в себе предыдущие виды записи, позволяет всесторонне охватить содержание книги, статьи. Поэтому умение составлять план, тезисы, делать выписки и другие записи определяет и технологию составления конспекта.

Методические рекомендации по составлению конспекта:

1. Внимательно прочитайте текст. Уточните в справочной литературе непонятные слова. При записи не забудьте вынести справочные данные на поля конспекта;
2. Выделите главное, составьте план;
3. Кратко сформулируйте основные положения текста, отметьте аргументацию автора;
4. Законспектируйте материал, четко следуя пунктам плана. При конспектировании старайтесь выразить мысль своими словами. Записи следует вести четко, ясно.
5. Грамотно записывайте цитаты. Цитируя, учитывайте лаконичность, значимость мысли.

В тексте конспекта желательно приводить не только тезисные положения, но и их доказательства. При оформлении конспекта необходимо стремиться к емкости каждого предложения. Мысли автора книги следует излагать кратко, заботясь о стиле и выразительности написанного. Число дополнительных элементов конспекта должно быть логически обоснованным, записи должны распределяться в определенной последовательности, отвечающей логической структуре произведения. Для уточнения и дополнения необходимо оставлять поля.

Овладение навыками конспектирования требует от студента целеустремленности, повседневной самостоятельной работы.

Выполняя самостоятельную работу под контролем преподавателя

студент должен:

– освоить минимум содержания, выносимый на самостоятельную работу студентов и предложенный преподавателем в соответствии с Государственными образовательными стандартами высшего профессионального образования (ГОС ВПО/ГОС СПО) по данной дисциплине.

– планировать самостоятельную работу в соответствии с графиком самостоятельной работы, предложенным преподавателем.

– самостоятельную работу студент должен осуществлять в организационных формах, предусмотренных учебным планом и рабочей программой преподавателя.

– выполнять самостоятельную работу и отчитываться по ее результатам в соответствии с графиком представления результатов, видами и сроками отчетности по самостоятельной работе студентов.

студент может:

сверх предложенного преподавателем (при обосновании и согласовании с ним) и минимума обязательного содержания, определяемого ГОС ВПО/ГОС СПО по данной дисциплине:

– самостоятельно определять уровень (глубину) проработки содержания материала;

– предлагать дополнительные темы и вопросы для самостоятельной проработки;

– в рамках общего графика выполнения самостоятельной работы предлагать обоснованный индивидуальный график выполнения и отчетности по результатам самостоятельной работы;

– предлагать свои варианты организационных форм самостоятельной работы;

– использовать для самостоятельной работы методические пособия, учебные пособия, разработки сверх предложенного преподавателем перечня;

– использовать не только контроль, но и самоконтроль результатов самостоятельной работы в соответствии с методами самоконтроля, предложенными преподавателем или выбранными самостоятельно.

Самостоятельная работа студентов должна оказывать важное влияние на формирование личности будущего специалиста, она планируется студентом самостоятельно. Каждый студент самостоятельно определяет режим своей работы и меру труда, затрачиваемого на овладение учебным содержанием по каждой дисциплине. Он выполняет внеаудиторную работу по личному индивидуальному плану, в зависимости от его подготовки, времени и других условий.

6. Деятельность студентов по формированию и развитию навыков учебной самостоятельной работы

В процессе самостоятельной работы студент приобретает навыки самоорганизации, самоконтроля, самоуправления, саморефлексии и становится активным самостоятельным субъектом учебной деятельности.

Основной формой самостоятельной работы студента является изучение конспекта лекций, их дополнение, рекомендованной литературы, активное участие на практических и семинарских занятиях. Но для успешной учебной деятельности, ее интенсификации, необходимо учитывать следующие субъективные факторы:

1. Знание школьного программного материала, наличие прочной системы зияний, необходимой для усвоения основных вузовских курсов. Это особенно важно для математических дисциплин. Необходимо отличать пробелы в знаниях, затрудняющие усвоение нового материала, от малых способностей. Затратив силы на преодоление этих пробелов, студент обеспечит себе нормальную успеваемость и поверит в свои способности.

2. Наличие умений, навыков умственного труда:

а) умение конспектировать на лекции и при работе с книгой;

б) владение логическими операциями: сравнение, анализ, синтез, обобщение, определение понятий, правила систематизации и классификации.

3. Специфика познавательных психических процессов: внимание, память, речь, наблюдательность, интеллект и мышление. Слабое развитие каждого из них становится серьезным препятствием в учебе.

4. Хорошая работоспособность, которая обеспечивается нормальным физическим состоянием. Ведь серьезное учение - это большой многосторонний и разнообразный труд. Результат обучения оценивается не количеством сообщаемой информации, а качеством ее усвоения, умением ее использовать и развитием у себя способности к дальнейшему самостоятельному образованию.

5. Соответствие избранной деятельности, профессии индивидуальным способностям. Необходимо выработать у себя умение саморегулировать свое эмоциональное состояние и устранять обстоятельства, нарушающие деловой настрой, мешающие намеченной работе.

6. Овладение оптимальным стилем работы, обеспечивающим успех в деятельности. Чередование труда и пауз в работе, периоды отдыха, индивидуально обоснованная норма

продолжительности сна, предпочтение вечерних или утренних занятий, стрессоустойчивость на экзаменах и особенности подготовки к ним,

7. Уровень требований к себе, определяемый сложившейся самооценкой.

Адекватная оценка знаний, достоинств, недостатков - важная составляющая самоорганизации человека, без нее невозможна успешная работа по управлению своим поведением, деятельностью.

Одна из основных особенностей обучения в высшей школе заключается в том, что постоянный внешний контроль заменяется самоконтролем, активная роль в обучении принадлежит уже не столько преподавателю, сколько студенту.

Зная основные методы научной организации умственного труда, можно при наименьших затратах времени, средств и трудовых усилий достичь наилучших результатов.

Эффективность усвоения поступающей информации зависит от работоспособности человека в тот или иной момент его деятельности.

Работоспособность - способность человека к труду с высокой степенью напряженности в течение определенного времени. Различают внутренние и внешние факторы работоспособности.

К внутренним факторам работоспособности относятся интеллектуальные особенности, воля, состояние здоровья.

К внешним:

- организация рабочего места, режим труда и отдыха;
- уровень организации труда - умение получить справку и пользоваться информацией;
- величина умственной нагрузки.

Выдающийся русский физиолог Н. Е. Введенский выделил следующие условия продуктивности умственной деятельности:

- во всякий труд нужно входить постепенно;
- мерность и ритм работы. Разным людям присущ более или менее разный темп работы;
- привычная последовательность и систематичность деятельности;
- правильное чередование труда и отдыха.

Отдых не предполагает обязательного полного бездействия со стороны человека, он может быть достигнут простой переменой дела. В течение дня работоспособность изменяется. Наиболее плодотворным является *утреннее время (с 8 до 14 часов),* причем

максимальная работоспособность приходится на период с 10 до 13 часов, затем *послеобеденное* - (с 16 до 19 часов) и *вечернее* (с 20 до 24 часов). Очень трудный для понимания материал лучше изучать в начале каждого отрезка времени (лучше всего утреннего) после хорошего отдыха. Через 1-1,5 часа нужны перерывы по 10 - 15 мин, через 3 - 4 часа работы отдых должен быть продолжительным - около часа.

Составной частью научной организации умственного труда является овладение техникой умственного труда.

Физически здоровый молодой человек, обладающий хорошей подготовкой и нормальными способностями, должен, будучи студентом, отдавать *учению 9-10 часов в день* (из них 6 часов в вузе и 3 - 4 часа дома). Любой предмет нельзя изучить за несколько дней перед экзаменом. Если студент в году работает систематически, то он быстро все вспомнит, восстановит забытое. Если же подготовка шла аврально, то у студента не будет даже общего представления о предмете, он забудет все сданное.

Следует взять за правило: *учиться ежедневно, начиная с первого дня семестра*.

Время, которым располагает студент для выполнения учебного плана, складывается из двух составляющих: одна из них - это аудиторная работа в вузе по расписанию занятий, другая - внеаудиторная самостоятельная работа. Задания и материалы для самостоятельной работы выдаются во время учебных занятий по расписанию, на этих же занятиях преподаватель осуществляет контроль за самостоятельной работой, а также оказывает помощь студентам по правильной организации работы.

Чтобы выполнить весь объем самостоятельной работы, необходимо заниматься по 3 - 5 часов ежедневно. Начинать самостоятельные внеаудиторные занятия следует с первых же дней семестра, пропущенные дни будут потеряны безвозвратно, компенсировать их позднее усиленными занятиями без снижения качества работы и ее производительности невозможно. Первые дни семестра очень важны для того, чтобы включиться в работу, установить определенный порядок, равномерный ритм на весь семестр. Ритм в работе - это ежедневные самостоятельные занятия, желательно в одни и те же часы, при целесообразном чередовании занятий с перерывами для отдыха. Вначале для того, чтобы организовать ритмичную работу, требуется сознательное напряжение воли. Как только человек втянулся в работу, принуждение снижается, возникает привычка, работа становится потребностью.

Если порядок в работе и ее ритм установлены правильно, то студент изо дня в день может работать, не снижая своей производительности и не перегружая себя. Правильная смена одного вида работы другим позволяет отдыхать, не прекращая работы.

Таким образом, первая задача организации внеаудиторной самостоятельной работы – это составление расписания, которое должно отражать время занятий, их характер (теоретический курс, практические занятия, графические работы, чтение), перерывы на обед, ужин, отдых, сон, проезд и т.д. Расписание не предопределяет содержания работы, ее содержание неизбежно будет изменяться в течение семестра. Порядок же следует закрепить на весь семестр и приложить все усилия, чтобы поддерживать его неизменным (кроме исправления ошибок в планировании, которые могут возникнуть из-за недооценки объема работы или переоценки своих сил).

При однообразной работе человек утомляется больше, чем при работе разного характера. Однако не всегда целесообразно заниматься многими учебными дисциплинами в один и тот же день, так как при каждом переходе нужно вновь сосредоточить внимание, что может привести к потере времени. Наиболее целесообразно ежедневно работать не более чем над двумя-тремя дисциплинами.

Начиная работу, не нужно стремиться делать вначале самую тяжелую ее часть, надо выбрать что-нибудь среднее по трудности, затем перейти к более трудной работе. И напоследок оставить легкую часть, требующую не столько больших интеллектуальных усилий, сколько определенных моторных действий (черчение, построение графиков и т.п.).

Самостоятельные занятия потребуют интенсивного умственного труда, который необходимо не только правильно организовать, но и стимулировать. При этом очень важно уметь поддерживать устойчивое внимание к изучаемому материалу. Выработка внимания требует значительных волевых усилий. Именно поэтому, если студент замечает, что он часто отвлекается во время самостоятельных занятий, ему надо заставить себя сосредоточиться. Подобную процедуру необходимо проделывать постоянно, так как это является тренировкой внимания. Устойчивое внимание появляется тогда, когда человек относится к делу с интересом.

Следует правильно организовать свои занятия по времени: 50 минут - работа, 5-10 минут - перерыв; после 3 часов работы перерыв - 20-25 минут. Иначе нарастающее утомление повлечет неустойчивость внимания. Очень существенным фактором, влияющим на повышение умственной работоспособности, являются систематические занятия

физической культурой. Организация активного отдыха предусматривает чередование умственной и физической деятельности, что полностью восстанавливает работоспособность человека.

Самопроверка.

После изучения определенной темы по записям в конспекте и учебнику, а также решения достаточного количества соответствующих задач на практических занятиях и самостоятельно студенту рекомендуется, используя лист опорных сигналов, воспроизвести по памяти определения, выводы формул, формулировки основных положений и доказательств.

В случае необходимости нужно еще раз внимательно разобраться в материале.

Иногда недостаточность усвоения того или иного вопроса выясняется только при изучении дальнейшего материала. В этом случае надо вернуться назад и повторить плохо усвоенный материал. Важный критерий усвоения теоретического материала - умение решать задачи или пройти тестирование по пройденному материалу. Однако следует помнить, что правильное решение задачи может получиться в результате применения механически заученных формул без понимания сущности теоретических положений.

Консультации

Если в процессе самостоятельной работы над изучением теоретического материала или при решении задач у студента возникают вопросы, разрешить которые самостоятельно не удается, необходимо обратиться к преподавателю для получения у него разъяснений или указаний. В своих вопросах студент должен четко выразить, в чем он испытывает затруднения, характер этого затруднения. За консультацией следует обращаться и в случае, если возникнут сомнения в правильности ответов на вопросы самопроверки.

Подготовка к экзаменам и зачетам.

Изучение многих общепрофессиональных и специальных дисциплин завершается экзаменом. Подготовка к экзамену способствует закреплению, углублению и обобщению знаний, получаемых, в процессе обучения, а также применению их к решению практических задач. Готовясь к экзамену, студент ликвидирует имеющиеся пробелы в знаниях, углубляет, систематизирует и упорядочивает свои знания. На экзамене студент демонстрирует то, что он приобрел в процессе обучения по конкретной учебной дисциплине.

Экзаменационная сессия - это серия экзаменов, установленных учебным планом. Между экзаменами интервал 3-4 дня. Не следует думать, что 3-4 дня достаточно для успешной подготовки к экзаменам.

В эти 3-4 дня нужно систематизировать уже имеющиеся знания. На консультации перед экзаменом студентов познакомят с основными требованиями, ответят на возникшие у них вопросы. Поэтому посещение консультаций обязательно.

Требования к организации подготовки к экзаменам те же, что и при занятиях в течение семестра, но соблюдаться они должны более строго. Во-первых, очень важно соблюдение режима дня; сон не менее 8 часов в сутки, занятия заканчиваются не позднее, чем за 2-3 часа до сна. Оптимальное время занятий, особенно по математике - утренние и дневные часы. В перерывах между занятиями рекомендуются прогулки на свежем воздухе, неутомительные занятия спортом. Во-вторых, наличие хороших собственных конспектов лекций. Даже в том случае, если была пропущена какая-либо лекция, необходимо во время ее восстановить (переписать ее на кафедре), обдумать, снять возникшие вопросы для того, чтобы запоминание материала было осознанным. В-третьих, при подготовке к экзаменам у студента должен быть хороший учебник или конспект литературы, прочитанной по указанию преподавателя в течение семестра. Здесь можно эффективно использовать листы опорных сигналов.

Вначале следует просмотреть весь материал по сдаваемой дисциплине, отметить для себя трудные вопросы. Обязательно в них разобраться. В заключение еще раз целесообразно повторить основные положения, используя при этом листы опорных сигналов.

Систематическая подготовка к занятиям в течение семестра позволит использовать время экзаменационной сессии для систематизации знаний.

Правила подготовки к зачетам и экзаменам:

• Лучше сразу сориентироваться во всем материале и обязательно расположить весь материал согласно экзаменационным вопросам (или вопросам, обсуждаемым на семинарах), эта работа может занять много времени, но все остальное – это уже технические детали (главное – это ориентировка в материале!).

• Сама подготовка связана не только с «запоминанием». Подготовка также предполагает и переосмысление материала, и даже рассмотрение альтернативных идей.

• Готовить «шпаргалки» полезно, но пользоваться ими рискованно. Главный смысл подготовки «шпаргалок» – это систематизация и оптимизация знаний по данному предмету,

что само по себе прекрасно – это очень сложная и важная для студента работа, более сложная и важная, чем простое поглощение массы учебной информации. Если студент самостоятельно подготовил такие «шпаргалки», то, скорее всего, он и экзамены сдавать будет более уверенно, так как у него уже сформирована общая ориентировка в сложном материале.

• Как это ни парадоксально, но использование «шпаргалок» часто позволяет отвечающему студенту лучше демонстрировать свои познания (точнее – ориентировку в знаниях, что намного важнее знания «запомненного» и «тут же забытого» после сдачи экзамена).

• Сначала студент должен продемонстрировать, что он «усвоил» все, что требуется по программе обучения (или по программе данного преподавателя), и лишь после этого он вправе высказать иные, желательно аргументированные точки зрения.

Правила написания научных текстов:

• Важно разобраться сначала, какова истинная цель Вашего научного текста - это поможет Вам разумно распределить свои силы, время и.

• Важно разобраться, кто будет «читателем» Вашей работы.

• Писать серьезные работы следует тогда, когда есть о чем писать и когда есть настроение поделиться своими рассуждениями.

• Как создать у себя подходящее творческое настроение для работы над научным текстом (как найти «вдохновение»)? Во-первых, должна быть идея, а для этого нужно научиться либо относиться к разным явлениям и фактам несколько критически (своя идея – как иная точка зрения), либо научиться увлекаться какими-то известными идеями, которые нуждаются в доработке (идея – как оптимистическая позиция и направленность на дальнейшее совершенствование уже известного). Во-вторых, важно уметь отвлекаться от окружающей суеты (многие талантливые люди просто «пропадают» в этой суете), для чего важно уметь выделять важнейшие приоритеты в своей учебно-исследовательской деятельности. В-третьих, научиться организовывать свое время, ведь, как известно, свободное (от всяких глупостей) время – важнейшее условие настоящего творчества, для него наконец-то появляется время. Иногда именно на организацию такого времени уходит немалая часть сил и талантов.

• Писать следует ясно и понятно, стараясь основные положения формулировать четко и недвусмысленно (чтобы и самому понятно было), а также стремясь структурировать свой

текст. Каждый раз надо представлять, что ваш текст будет кто-то читать и ему захочется сориентироваться в нем, быстро находить ответы на интересующие вопросы (заодно представьте себя на месте такого человека). Понятно, что работа, написанная «сплошным текстом» (без заголовков, без выделения крупным шрифтом наиболее важным мест и т, п.), у культурного читателя должна вызывать брезгливость и даже жалость к автору (исключения составляют некоторые древние тексты, когда и жанр был иной и к текстам относились иначе, да и самих текстов было гораздо меньше – не то, что в эпоху «информационного взрыва» и соответствующего «информационного мусора»).

• Объем текста и различные оформительские требования во многом зависят от принятых в конкретном учебном заведении порядков.

.

7. Требования к учебно-методическому обеспечению самостоятельной работы студентов

Для нормальной самостоятельной работы студент должен быть обеспечен достаточным количеством учебных пособий разного вида. Чем более разнообразны учебные пособия, тем более успешна будет самостоятельная работа студента, так как каждый может выбрать себе учебное пособие по силам, по склонностям, по материальным возможностям. Должны быть пособия краткие и подробные, с неглубокими и глубокими теоретическими обоснованиями, теоретического и практического содержания. Нужны справочники, конспекты-справочники, учебники. Часть учебных пособий должна находиться в учебной студенческой библиотеке, часть пособий студент должен иметь возможность купить для личного пользования в книжном магазине учебного заведения. Основная часть учебных пособий должна быть в бумажном виде (книги, брошюры, чертежи и т.д.).

Наряду с ними нужно создавать, накапливать в учебных фондах и продавать учебные пособия электронного вида. Этот вид учебных пособий в обозримом будущем не может стать основным и вряд ли когда-нибудь станет. Это – вспомогательные, дополнительные учебные пособия, используемые в основном для заочного, дистанционного образования. Количество учебных пособий в учебном фонде библиотеки должно быть таким, чтобы каждый студент мог получить хотя бы один из рекомендованных учебников.

Многоуровневая система высшего образования должна предоставлять человеку условия для развития его потенциальных возможностей и наиболее полного удовлетворения потребности личности в самореализации. Поэтому на каждом из уровней подготовки самостоятельная работа студентов (СРС) есть обязательное условие, которое должно быть соблюдено для достижения проектируемых результатов обучения. Правильная (психологически и дидактически обоснованная) организация СРС при изучении каждой дисциплины – это один из основных педагогических путей развития и становления творческих качеств личности учащегося на каждом уровне обучения.

Из дидактики следует, что для непрерывного развития учащегося и становления его как творческой личности все элементы содержания образования (знания, умения и навыки, опыт творческой и оценочной деятельности), выделенные в рамках определенной дисциплины, должны быть им усвоены с установкой на перенос и активное использование. Поэтому на первом уровне обучения каждого студента по каждой учебной дисциплине нужно снабдить комплектом учебно-методических материалов, помогающих ему организовывать самостоятельную работу. В такой комплект обязательно должны входить: программа, адаптированная для студента; учебная литература (учебник, задачник, руководство по выполнению лабораторных работ); система заданий для самостоятельной работы студентов; методические указания по организации самостоятельной работы при выполнении заданий по разным видам занятий, включая и курсовые работы (проекты).

На втором и третьем уровнях обучения их следует снабдить методическими указаниями по выполнению выпускной работы, завершающей подготовку специалиста. Программа должна содержать: обоснование необходимости изучения дисциплины, написанное в убеждающей и понятной для студентов форме; четкую формулировку цели изучения и задач, которые должны быть решены для достижения общей цели; последовательность тем и разделов курса дисциплины, обязательных для данного направления подготовки; перечень видов деятельности, которые должен освоить студент, выполняя задания по дисциплине; перечни методологических и предметных знаний, общеобразовательных и специальных умений (с указанием уровня их усвоения), которыми необходимо овладеть в процессе изучения данной дисциплины; сроки и способы текущего, рубежного и итогового контроля уровня усвоения знаний сформированности умений.

Учебная литература по содержанию и последовательности представления материала должна соответствовать программе. Объем, научный уровень и стиль изложения должны

позволять каждому студенту самостоятельно усвоить приведенный в ней материал за время, отведенное на его изучение, и овладеть знаниями, умениями, видами деятельности, перечисленными в программе. Для обеспечения терминологической однозначности в системе знаний, усваиваемых студентом, каждое учебное пособие (или другой вид учебной литературы) должно содержать словарь основных терминов, используемых в нем.

Задания для самостоятельной работы должны быть конкретными. Их содержание, соответствуя программе, должно знакомить студентов с современными методами решения задач данной дисциплины.

Структура заданий должна соответствовать принципу доступности: от известного к неизвестному и от простого к сложному, а трудоемкость – времени, выделенному программой на самостоятельную работу по изучению данной темы. В заданиях следует указывать знания и умения, которыми должен овладеть студент по мере их выполнения. Кроме того, в них нужно включать вопросы для самоконтроля и взаимного контроля, тесты и контрольные вопросы для оценки и самооценки уровня усвоения знаний, сформированности умений.

Методические указания по организации СРС на каждом уровне обучения должны способствовать непрерывному развитию у них рациональных приемов познавательной деятельности в процессе изучения конкретных дисциплин. Основное назначение всех методических указаний – дать возможность каждому студенту перейти от деятельности, выполняемой под руководством преподавателя, к деятельности, организуемой самостоятельно, к полной замене контроля со стороны преподавателя самоконтролем. Поэтому они должны содержать подробное описание рациональных приемов выполнения перечисленных видов деятельности, критериев оценки выполненных работ, а также рекомендации по эффективному использованию консультаций и по работе при подготовке и сдаче экзаменов.

Каждый из названных учебно-методических материалов влияет в большей степени на один из этапов усвоения знаний и видов деятельности, но одновременно способствует осуществлению других этапов и более полной реализации их задач.

Так, программа с четко выделенной целью и перечнем задач, влияющих на ее достижение, определяет мотивационный этап и способствует организации деятельности на всех остальных, указывая последовательность изучаемых разделов, сроки контроля. Учебная литература служит информационной основой, прежде всего для ориентировочного

этапа. В то же время работа с литературой усиливает мотивацию, если изложение материала по уровню сложности соответствует зоне ближайшего развития студента; помогает осуществлению исполнительского и контрольного этапов, если в ней указаны особенности выполнения заданий, даны контрольные вопросы.

Задания для самостоятельной работы организуют исполнительский этап, задавая последовательность видов деятельности, необходимых для усвоения знаний и приобретения умений. Так как задания содержат средства контроля, то они определяют и контрольный этап.

Вопросы и задачи в заданиях требуют от студента не только воспроизведения знаний, но и проявления творчества, формируют и развивают его опыт творческой деятельности. Это расширяет основы мотивации, усиливает и укрепляет ее. В целом содержание и структура заданий, отвечающих перечисленным требованиям, позволяет регулярно занимающимся студентам получать удовлетворение от самостоятельно выполненной работы. Такой эмоциональный фон, в свою очередь, формирует положительное отношение к выполненному делу, а через него – и к изучаемой дисциплине.

Методические указания по организации СРС способствуют грамотному и рациональному осуществлению исполнительского этапа, обеспечивают контрольный этап. Для этого виды деятельности, активно используемые при изучении дисциплины, должны быть подробно описаны в указаниях с выделением последовательности действий и даже операций. В этом случае сами виды деятельности становятся предметом изучения, что дает верное направление ориентировочному этапу и, безусловно, усиливает мотивацию обучения. Работа студентов с такими методическими указаниями позволяет им уже при изучении общенаучных дисциплин усвоить полную и обобщенную ориентировочную основу для каждого из таких видов деятельности, как работа с литературой, проведение эксперимента, решение задач.

Таким образом, создание для каждой учебной дисциплины рассмотренного комплекта учебно-методических материалов обеспечивает обязательные этапы усвоения знаний, видов деятельности, опыта творчества, Снабжение таким комплектом каждого студента – необходимое условие полной реализации в процессе обучения всех возможностей СРС как вида познавательной деятельности, метода и средства учения и преподавания.

8. Самостоятельная работа студента - необходимое звено становления исследователя и специалиста

Прогресс науки и техники, информационных технологий приводит к значительному увеличению научной информации, что предъявляет более высокие требования не только к моральным, нравственным свойствам человека, но и в особенности, постоянно возрастающие требования в области образования – обновление, модернизация общих и профессиональных знаний, умений специалиста.

Всякое образование должно выступать как динамический процесс, присущий человеку и продолжающийся всю его жизнь. Овладение научной мыслью и языком науки является необходимой составляющей в самоорганизации будущего специалиста исследователя. Под этим понимается не столько накопление знаний, сколько овладение научно обоснованными способами их приобретения. В этом, вообще говоря, состоит основная задача вуза.

Специфика вузовского учебного процесса, в организации которого самостоятельной работе студента отводятся все больше места, состоит в том, что он является как будто бы последним и самым адекватным звеном для реализации этой задачи. Ибо во время учебы в вузе происходит выработка стиля, навыков учебной (познавательной) деятельности, рациональный характер которых будет способствовать постоянному обновлению знаний высококвалифицированного выпускника вуза.

Однако до этом пути существуют определенные трудности, в частности, переход студента от синтетического процесса обучения в средней школе, к аналитическому в высшей. Это связано как с новым содержанием обучения (расширение общего образования и углубление профессиональной подготовки), так и с новыми, неизвестными до сих пор формами: обучения (лекции, семинары, лабораторные занятия и т.д.). Студент получает не только знания, предусмотренные программой и учебными пособиями, но он также должен познакомиться со способами приобретения знаний так, чтобы суметь оценить, что мы знаем, откуда мы это знаем и как этого знания мы достигли. Ко всему этому приходят через собственную самостоятельную работу.

Это и потому, что самостоятельно приобретенные знания являются более оперативными, они становятся личной собственностью, а также мотивом поведения, развивают интеллектуальные черты, внимание, наблюдательность, критичность, умение

оценивать. Роль преподавателя в основном заключается в руководстве накопления знаний (по отношению к первокурсникам), а в последующие годы учебы, на старших курсах, в совместном установлении проблем и заботе о самостоятельных поисках студента, а также контролирования за их деятельностью. Отметим, что нельзя ограничиваться только приобретением знаний предусмотренных программой изучаемой дисциплины, надо постоянно углублять полученные знания, сосредотачивая их на какой-нибудь узкой определенной области, соответствующей интересам студента. Углубленное изучение всех предметов, предусмотренных программой, на практике является возможным, и хорошая организация работы позволяет экономить время, что создает условия для глубокого, систематического, заинтересованного изучения самостоятельно выбранной студентом темы.

Конечно, все советы, примеры, рекомендации в этой области, даваемые преподавателем, или определенными публикациями, или другими источниками, не гарантируют никакого успеха без проявления собственной активности в этом деле, т.е. они не дают готовых рецептов, а должны способствовать анализу собственной работы, ее целей, организации в соответствии с индивидуальными особенностями. Учитывая личные возможности, существующие условия жизни и работы, навыки, на основе этих рекомендаций, возможно, выработать индивидуально обоснованную совокупность методов, способов, найти свой стиль или усовершенствовать его, чтобы изучив определенный материал, иметь время оценить его значимость, пригодность и возможности его применения, чтобы, в конечном счете, обеспечить успешность своей учебе с будущей профессиональной деятельности.

Список используемой литературы

1. ФЕДЕРАЛЬНЫЙ ГОСУДАРСТВЕННЫЙ ОБРАЗОВАТЕЛЬНЫЙ СТАНДАРТ ВЫСШЕГО ОБРАЗОВАНИЯ ПО НАПРАВЛЕНИЮ ПОДГОТОВКИ (СПЕЦИАЛЬНОСТИ) 21.05.04 ГОРНОЕ ДЕЛО (УРОВЕНЬ СПЕЦИАЛИТЕТА)

2. Методические рекомендации для студентов по организации самостоятельной работы./ ГОУ ВПО «Московский государственный гуманитарный университет им. М.А. Шолохова». 2010г.

МИНИСТЕРСТВО НАУКИ И ВЫСШЕГО ОБРАЗОВАНИЯ РОССИЙСКОЙ ФЕДЕРАЦИИ

ФГБОУ ВО «Уральский государственный горный университет»

УТВЕРЖДАЮ
Проректор по учебно-методическому комплексу
_____С.А. Упоров

МЕТОДИЧЕСКИЕ РЕКОМЕНДАЦИИ И ЗАДАНИЯ К КОНТРОЛЬНОЙ РАБОТЕ

Б1.О.22 ЭКОНОМИКА И МЕНЕДЖМЕНТ ГОРНОГО ПРОИЗВОДСТВА

Специальность
21.05.04 Горное дело

Направленность (профиль)
Горные машины и оборудование

форма обучения: *очная, заочная*

Автор: Соколов А.С.

Одобрена на заседании кафедры	Рассмотрена методической комиссией
Экономики и менеджмента	Горно-механического факультета
(название кафедры)	*(название факультета)*
Зав. кафедрой _____	Председатель _____
(подпись)	*(подпись)*
Мочалова Л.А.	Осипов П.А.
(Фамилия И.О.)	*(Фамилия И.О.)*
Протокол № 1 от 10.09.2020	Протокол № 2 ОТ 14.10.2020
(Дата)	*(Дата)*

Екатеринбург
2020

ВВЕДЕНИЕ

Данные методические рекомендации необходимы для студентов специальности 21.05.04 Горное дело при организации самостоятельной работы по дисциплине «Экономика и менеджмент горного производства» в рамках подготовки и защиты контрольной работы.

В методических рекомендациях содержатся особенности организации подготовки контрольной работы в виде реферата, требования к его оформлению, а также порядок защиты и критерии оценки.

ОРГАНИЗАЦИЯ ПОДГОТОВКИ КОНТРОЛЬНОЙ РАБОТЫ (РЕФЕРАТА)

Общая характеристика реферата

Написание реферата практикуется в учебном процессе в целях приобретения студентом необходимой профессиональной подготовки, развития умения и навыков самостоятельного научного поиска: изучения литературы по выбранной теме, анализа различных источников и точек зрения, обобщения материала, выделения главного, формулирования выводов и т. п. С помощью реферата студент может глубже постигать наиболее сложные проблемы дисциплины, учится лаконично излагать свои мысли, правильно оформлять работу, докладывать результаты своего труда.

В «Толковом словаре русского языка» дается следующее определение: «**реферат** – краткое изложение содержания книги, статьи, исследования, а также доклад с таким изложением».

Различают два вида реферата:

- *репродуктивный* – воспроизводит содержание первичного текста в форме реферата-конспекта или реферата-резюме. В реферате-конспекте содержится фактическая информация в обобщённом виде, иллюстрированный материал, различные сведения о методах исследования, результатах исследования и возможностях их применения. В реферате-резюме содержатся только основные положения данной темы;
- *продуктивный* – содержит творческое или критическое осмысление реферируемого источника и оформляются в форме реферата-доклада или реферата-обзора. В реферате-докладе, наряду с анализом информации первоисточника, дается объективная оценка проблемы, и он имеет развёрнутый характер. Реферат-обзор составляется на основе нескольких источников и в нем сопоставляются различные точки зрения по исследуемой проблеме.

Студент для изложения материала должен выбрать продуктивный вид реферата.

Выбор темы реферата

Студенту предоставляется право выбора темы реферата из рекомендованного преподавателем дисциплины списка. Выбор темы должен быть осознанным и обоснованным с точки зрения познавательных интересов автора, а также полноты освещения темы в имеющейся научной литературе.

Если интересующая тема отсутствует в рекомендованном списке, то по согласованию с преподавателем студенту предоставляется право самостоятельно предложить тему реферата, раскрывающую содержание изучаемой дисциплины. Тема не должна быть слишком общей и глобальной, так как небольшой объем работы (до 20-25 страниц без учёта приложений) не позволит раскрыть ее.

Начинать знакомство с избранной темой лучше всего с чтения обобщающих работ по данной проблеме, постепенно переходя к узкоспециальной литературе. При этом следует сразу же составлять библиографические выходные данные используемых источников (автор, название, место и год издания, издательство, страницы).

На основе анализа прочитанного и просмотренного материала по данной теме следует составить тезисы по основным смысловым блокам, с пометками, собственными суждениями и

оценками. Предварительно подобранный в литературных источниках материал может превышать необходимый объем реферата.

Формулирование цели и составление плана реферата

Выбрав тему реферата и изучив литературу, необходимо сформулировать цель работы и составить план реферата.

Цель – это осознаваемый образ предвосхищаемого результата. Возможно, формулировка цели в ходе работы будет меняться, но изначально следует ее обозначить, чтобы ориентироваться на нее в ходе исследования. Формулирование цели реферата рекомендуется осуществлять при помощи глаголов: исследовать, изучить, проанализировать, систематизировать, осветить, изложить (представления, сведения), создать, рассмотреть, обобщить и т. д.

Определяясь с целью дальнейшей работы, параллельно необходимо думать над составлением плана, при этом четко соотносить цель и план работы. Правильно построенный план помогает систематизировать материал и обеспечить последовательность его изложения.

Наиболее традиционной является следующая **структура реферата:**

Титульный лист.

Оглавление (план, содержание).

Введение.

1. (полное наименование главы).
   1.1. (полное название параграфа, пункта);
   1.2. (полное название параграфа, пункта).
2. (полное наименование главы).
   2.1. (полное название параграфа, пункта);
   2.2. (полное название параграфа, пункта).

Заключение (выводы).

} Основная часть

Библиография (список использованной литературы).

Приложения (по усмотрению автора).

Титульный лист оформляется в соответствии с Приложением**.**

Оглавление(план, содержание) включает названия всех глав и параграфов (пунктов плана) реферата и номера страниц, указывающие их начало в тексте реферата.

Введение. В этой части реферата обосновывается актуальность выбранной темы, формулируются цель и задачи работы, указываются используемые материалы и дается их краткая характеристика с точки зрения полноты освещения избранной темы. Объем введения не должен превышать 1-1,5 страницы.

Основная часть реферата может быть представлена двумя или тремя главами, которые могут включать 2-3 параграфа (пункта).

Здесь достаточно полно и логично излагаются главные положения в используемых источниках, раскрываются все пункты плана с сохранением связи между ними и последовательности перехода от одного к другому.

Автор должен следить за тем, чтобы изложение материала точно соответствовало цели и названию главы (параграфа). Материал в реферате рекомендуется излагать своими словами, не допуская дословного переписывания из литературных источников. В тексте обязательны ссылки на первоисточники, т. е. на тех авторов, у которых взят данный материал в виде мысли, идеи, вывода, числовых данных, таблиц, графиков, иллюстраций и пр.

Работа должна быть написана грамотным литературным языком. Сокращение слов в тексте не допускается, кроме общеизвестных сокращений и аббревиатуры. Каждый раздел рекомендуется заканчивать кратким выводом.

Заключение(выводы). В этой части обобщается изложенный в основной части материал, формулируются общие выводы, указывается, что нового лично для себя вынес автор реферата из работы над ним. Выводы делаются с учетом опубликованных в литературе различных точек

зрения по проблеме, рассматриваемой в реферате, сопоставления их и личного мнения автора реферата. Заключение по объему не должно превышать 1,5-2 страниц.

Библиография(список использованной литературы) – здесь указывается реально использованная для написания реферата литература, периодические издания и электронные источники информации. Список составляется согласно правилам библиографического описания.

Приложения могут включать графики, таблицы, расчеты.

ТРЕБОВАНИЯ К ОФОРМЛЕНИЮ РЕФЕРАТА

Общие требования к оформлению реферата

Рефераты, как правило, требуют изучения и анализа значительного объема статистического материала, формул, графиков и т. п. В силу этого особое значение приобретает правильное оформление результатов проделанной работы.

Текст реферата должен быть подготовлен в печатном виде. Исправления и помарки не допускаются. Текст работы оформляется на листах формата А4, на одной стороне листа, с полями: левое – 25 мм, верхнее – 20 мм, правое – 15 мм и нижнее – 25 мм. При компьютерном наборе шрифт должен быть таким: тип шрифта TimesNewRoman, кегль 14, междустрочный интервал 1,5.

Рекомендуемый объем реферата – не менее 20 страниц. Титульный лист реферата оформляется студентом по образцу, данному в приложении 1.

Текст реферата должен быть разбит на разделы: главы, параграфы и т. д. Очередной раздел нужно начинать с нового листа.

Все страницы реферата должны быть пронумерованы. Номер страницы ставится снизу страницы, по центру. Первой страницей является титульный лист, но на ней номер страницы не ставится.

Таблицы

Таблицы по содержанию делятся на аналитические и неаналитические. Аналитические таблицы являются результатом обработки и анализа цифровых показателей. Как правило, после таких таблиц делается обобщение, которое вводится в текст словами: «таблица позволяет сделать вывод о том, что…», «таблица позволяет заключить, что…» и т. п.

В неаналитических таблицах обычно помещаются необработанные статистические данные, необходимые лишь для информации и констатации фактов.

Таблицы размещают после первого упоминания о них в тексте таким образом, чтобы их можно было читать без поворота работы или с поворотом по часовой стрелке.

Каждая таблица должна иметь нумерационный и тематический заголовок. Тематический заголовок располагается по центру таблицы, после нумерационного, размещённого в правой стороне листа и включающего надпись «Таблица» с указанием арабскими цифрами номера таблицы. Нумерация таблиц сквозная в пределах каждой главы. Номер таблицы состоит из двух цифр: первая указывает на номер главы, вторая – на номер таблицы в главе по порядку (например: «Таблица 2.2» – это значит, что представленная таблица вторая во второй главе).

Цифры в графах таблиц должны проставляться так, чтобы разряды чисел во всей графе были расположены один под другим. В одной графе количество десятичных знаков должно быть одинаковым. Если данные отсутствуют, то в графах ставят знак тире. Округление числовых значений величин до первого, второго и т. д. десятичного знака для различных значений одного и того же наименования показателя должно быть одинаковым.

Таблицу с большим количеством строк допускается переносить на другую страницу, при этом заголовок таблицы помещают только над ее первой частью, а над переносимой частью пишут «Продолжение таблицы» или «Окончание таблицы». Если в работе несколько таблиц, то

после слов «Продолжение» или «Окончание» указывают номер таблицы, а само слово «таблица» пишут сокращенно, например: «Продолжение табл. 1.1», «Окончание табл. 1.1».

На все таблицы в тексте реферата должны быть даны ссылки с указанием их порядкового номера, например: «…в табл. 2.2».

Формулы

Формулы – это комбинации математических знаков, выражающие какие-либо предложения.

Формулы, приводимые в реферате, должны быть наглядными, а обозначения, применяемые в них, соответствовать стандартам.

Пояснения значений символов и числовых коэффициентов следует приводить непосредственно под формулой, в той последовательности, в какой они даны в формуле. Значение каждого символа и числового коэффициента дается с новой строки. Первую строку объяснения начинают со слова «где» без двоеточия после него.

Формулы и уравнения следует выделять из текста свободными строками. Если уравнение не умещается в одну строку, оно должно быть перенесено после знака равенства (=) или после знака (+), минус (–), умножения (х) и деления (:).

Формулы нумеруют арабскими цифрами в пределах всей курсовой работы (реферата) или главы. В пределах реферата используют нумерацию формул одинарную, в пределах главы – двойную. Номер указывают с правой стороны листа на уровне формулы в круглых скобках.

В тексте ссылки на формулы приводятся с указанием их порядковых номеров, например: «…в формуле (2.2)» (второй формуле второй главы).

Иллюстрации

Иллюстрации позволяют наглядно представить явление или предмет такими, какими мы их зрительно воспринимаем, но без лишних деталей и подробностей.

Основными видами иллюстраций являются схемы, диаграммы и графики.

Схема – это изображение, передающее обычно с помощью условных обозначений и без соблюдения масштаба основную идею какого-либо устройства, предмета, сооружения или процесса и показывающее взаимосвязь их главных элементов.

Диаграмма – один из способов изображения зависимости между величинами. Наибольшее распространение получили линейные, столбиковые и секторные диаграммы.

Для построения линейных диаграмм используется координатное поле. По горизонтальной оси в изображенном масштабе откладывается время или факториальные признаки, на вертикальной – показатели на определенный момент (период) времени или размеры результативного независимого признака. Вершины ординат соединяются отрезками – в результате получается ломаная линия.

На столбиковых диаграммах данные изображаются в виде прямоугольников (столбиков) одинаковой ширины, расположенных вертикально или горизонтально. Длина (высота) прямоугольников пропорциональна изображенным ими величинам.

Секторная диаграмма представляет собой круг, разделенный на секторы, величины которых пропорциональны величинам частей изображаемого явления.

График – это результат обработки числовых данных. Он представляет собой условные изображения величин и их соотношений через геометрические фигуры, точки и линии.

Количество иллюстраций в работе должно быть достаточным для пояснения излагаемого текста.

Иллюстрации обозначаются словом «Рис.» и располагаются после первой ссылки на них в тексте так, чтобы их было удобно рассматривать без поворота работы или с поворотом по часовой стрелке. Иллюстрации должны иметь номер и наименование, расположенные по центру, под ней. Иллюстрации нумеруются в пределах главы арабскими цифрами, например: «Рис. 1.1» (первый рисунок первой главы). Ссылки на иллюстрации в тексте реферата приводят с указанием их порядкового номера, например: «…на рис. 1.1».

При необходимости иллюстрации снабжаются поясняющими данными (подрисуночный текст).

Приложения

Приложение – это часть основного текста, которая имеет дополнительное (обычно справочное) значение, но, тем не менее, необходима для более полного освещения темы. По форме они могут представлять собой текст, таблицы, графики, карты. В приложении помещают вспомогательные материалы по рассматриваемой теме: инструкции, методики, положения, результаты промежуточных расчетов, типовые проекты, имеющие значительный объем, затрудняющий чтение и целостное восприятие текста. В этом случае в тексте приводятся основные выводы (результаты) и делается ссылка на приложение, содержащее соответствующую информацию. Каждое приложение должно начинаться с новой страницы. В правом верхнем углу листа пишут слово «Приложение» и указывают номер приложения. Если в реферате больше одного приложения, их нумеруют последовательно арабскими цифрами, например: «Приложение 1», «Приложение 2» и т. д.

Каждое приложение должно иметь заголовок, который помещают ниже слова «Приложение» над текстом приложения, по центру.

При ссылке на приложение в тексте реферата пишут сокращенно строчными буквами «прил.» и указывают номер приложения, например: «…в прил. 1».

Приложения оформляются как продолжение текстовой части реферата со сквозной нумерацией листов. Число страниц в приложении не лимитируется и не включается в общий объем страниц реферата.

Библиографический список

Библиографический список должен содержать перечень и описание только тех источников, которые были использованы при написании реферата.

В библиографическом списке должны быть представлены монографические издания отечественных и зарубежных авторов, материалы профессиональной периодической печати (экономических журналов, газет и еженедельников), законодательные и др. нормативно-правовые акты. При составлении списка необходимо обратить внимание на достижение оптимального соотношения между монографическими изданиями, характеризующими глубину теоретической подготовки автора, и периодикой, демонстрирующей владение современными экономическими данными.

Наиболее распространенным способом расположения наименований литературных источников является алфавитный. Работы одного автора перечисляются в алфавитном порядке их названий. Исследования на иностранных языках помещаются в порядке латинского алфавита после исследований на русском языке.

Ниже приводятся примеры библиографических описаний использованных источников.

Статья одного, двух или трех авторов из журнала

Зотова Л. А., Еременко О. В. Инновации как объект государственного регулирования // Экономист. 2010. № 7. С. 17–19.

Статья из журнала, написанная более чем тремя авторами

Валютный курс и экономический рост / С. Ф. Алексашенко, А. А. Клепач, О. Ю. Осипова [и др.] // Вопросы экономики. 2010. № 8. С. 18–22.

Книга, написанная одним, двумя или тремя авторами

Коршунов В.В. Экономика организации: Учебник и практикум / Коршунов В.В. – М.-Юрайт, 2016, - 408с.

Книга, написанная более чем тремя авторами

Экономика горного предприятия: учебник / под ред. В. Е. Стровского, С. В. Макаровой, В. Г. Жукова. Екатеринбург: Изд-во УГГУ, 2018. 340 с.

Сборники

Актуальные проблемы экономики и управления: сборник научных статей. Екатеринбург: УГГУ, 2010. Вып. 9. 146 с.

Статья из сборника

Данилов А. Г. Система ценообразования промышленного предприятия // Актуальные проблемы экономики и управления: сб. научных статей. Екатеринбург: УГГУ, 2010. Вып. 9. С. 107–113.

Статья из газеты

Крашаков А. С. Будет ли обвал рубля // Аргументы и факты. 2011. № 9. С. 3.

Библиографические ссылки

Библиографические ссылки требуется приводить при цитировании, заимствовании материалов из других источников, упоминании или анализе работ того или иного автора, а также при необходимости адресовать читателя к трудам, в которых рассматривался данный вопрос.

Ссылки должны быть затекстовыми, с указанием номера соответствующего источника (на который автор ссылается в работе) в соответствии с библиографическим списком и соответствующей страницы.

Пример оформления затекстовой ссылки

Ссылка в тексте: «Под трансакцией понимается обмен какими-либо благами, услугами или информацией между двумя агентами» [10, С. 176].

В списке использованных источников:

10. *Сухарев О. С.* Институциональная экономика: учебник и практикум для бакалавриата и магистратуры /О.С. Сухарев. М.: Издательство Юрайт, 2016. 501 с.

ОРГАНИЗАЦИЯ ЗАЩИТЫ РЕФЕРАТА

Необходимо заранее подготовить тезисы выступления (план-конспект).

Порядок защиты реферата.

1.Краткое сообщение, характеризующее цель и задачи работы, ее актуальность, полученные результаты, вывод и предложения.

2.Ответы студента на вопросы преподавателя.

3.Отзыв руководителя-консультанта о ходе выполнения работы.

Советы студенту:

- Готовясь к защите реферата, вы должны вспомнить материал максимально подробно, и это должно найти отражение в схеме вашего ответа. Но тут же необходимо выделить главное, что наиболее важно для понимания материала в целом, иначе вы сможете проговорить все 15-20 минут и не раскрыть существа вопроса. Особенно строго следует отбирать примеры и иллюстрации.
- Вступление должно быть очень кратким – 1-2 фразы (если вы хотите подчеркнуть при этом важность и сложность данного вопроса, то не говорите, что он сложен и важен, а покажите его сложность и важность).

- Целесообразнее вначале показать свою схему раскрытия вопроса, а уж потом ее детализировать.
- Рассказывать будет легче, если вы представите себе, что объясняете материал очень способному и хорошо подготовленному человеку, который не знает именно этого раздела, и что при этом вам обязательно нужно доказать важность данного раздела и заинтересовать в его освоении.
- Строго следите за точностью своих выражений и правильностью употребления терминов.
- Не пытайтесь рассказать побольше за счет ускорения темпа, но и не мямлите.
- Не демонстрируйте излишнего волнения и не напрашивайтесь на сочувствие.
- Будьте особенно внимательны ко всем вопросам преподавателя, к малейшим его замечаниям. И уж ни в коем случае его не перебивайте!
- Не бойтесь дополнительных вопросов – чаще всего преподаватель использует их как один из способов помочь вам или сэкономить время. Если вас прервали, а при оценке ставят в вину пропуск важной части материала, не возмущайтесь, а покажите план своего ответа, где эта часть стоит несколько позже того, на чем вы были прерваны.
- Прежде чем отвечать на дополнительный вопрос, необходимо сначала правильно его понять. Для этого нужно хотя бы немного подумать, иногда переспросить, уточнить: правильно ли вы поняли поставленный вопрос. И при ответе следует соблюдать тот же принцип экономности мышления, а не высказывать без разбора все, что вы можете сказать.
- Будьте доброжелательны и тактичны, даже если к ответу вы не готовы (это вина не преподавателя, а ваша).

ТЕМЫ КОНТРОЛЬНОЙ РАБОТЫ (РЕФЕРАТА)

1. Основные производственные фонды, классификация
2. Износ основных производственных фондов, виды износа
3. Учет и оценка основных производственных фондов
4. Показатели эффективности использования основных производственных фондов
5. Оборотные средства предприятия, классификация
6. Показатели эффективности использования оборотных средств
7. Трудовые ресурсы предприятия, классификация
8. Производительность труда
9. Формы и системы оплаты труда
10. Себестоимость продукции
11. Классификация затрат
12. Амортизация основных производственных фондов
13. Нематериальные активы, классификация
14. Финансовые результаты деятельности предприятия
15. Показатели рентабельности
16. Факторы снижения себестоимости продукции
17. Инновационная деятельность предприятий
18. Налоги и налогообложение предприятий
19. Контроллинг
20. Цены и ценообразование
21. Характеристика и виду организационных структур управления
22. Влияние внешней среды на деятельность организации.
23. Особенности ведения деловых переговоров.
24. Власть и лидерство: сущность и значение.
25. Виды конфликтов в организации и пути выхода из них
26. Управление персоналом на предприятии
27. Мотивация персонала: виды и значение для деятельности фирмы.

28. Коммуникация и коммуникационные процессы в организации.
29. Принятие управленческих решений.
30. Характеристика деловой этики.
31. Жизненный цикл организации.
32. Сущность и значение самоменеджмента.
33. Зарубежный опыт управления организацией.
34. Стратегическое планирование и его значение.
35. Внедрение изменений на предприятии: барьеры и мероприятия, направленные на адаптацию персонала к нововведениям.
36. Харизматичность: сущность, значение и способы развития харизмы.
37. Мероприятия, способствующие повышению конкурентоспособности фирмы.
38. Применение конкурентных стратегий.
39. Влияние информационных технологий на успех деятельности фирмы.
40. Основные методы определения эффективности управления.
41. Миссия и цели организации.
42. Основные модели принятия решений.
43. Современная модель управления организацией.
44. Реинжиниринг: характеристика и значение.
45. Характеристика тайм-менеджмента.
46. Управление издержками на предприятии.
47. Виды рисков в менеджменте.
48. Отличительные черты систем управления зарубежных стран.

МЕТОДИКА ОЦЕНКИ КОНТРОЛЬНОЙ РАБОТЫ (РЕФЕРАТА)

Критерии оценивания:

достижение поставленной цели и задач исследования (новизна и актуальность поставленных в реферате проблем, правильность формулирования цели, определения задач исследования, правильность выбора методов решения задач и реализации цели; соответствие выводов решаемым задачам, поставленной цели, убедительность выводов);

уровень эрудированности автора по изученной теме (знание автором состояния изучаемой проблематики, цитирование источников, степень использования в работе результатов исследований);

личные заслуги автора реферата (новые знания, которые получены помимо основной образовательной программы, новизна материала и рассмотренной проблемы, научное значение исследуемого вопроса);

культура письменного изложения материала (логичность подачи материала, грамотность автора);

культура оформления материалов работы (соответствие реферата всем стандартным требованиям);

знания и умения на уровне требований стандарта данной дисциплины: знание фактического материала, усвоение общих понятий и идей;

степень обоснованности аргументов и обобщений (полнота, глубина, всестороннее раскрытие темы, корректность аргументации и системы доказательств, характер и достоверность примеров, иллюстративного материала, наличие знаний интегрированного характера, способность к обобщению);

качество и ценность полученных результатов (степень завершенности реферативного исследования, спорность или однозначность выводов);

использование профессиональной терминологии;

использование литературных источников.

Правила оценивания:

Каждый показатель оценивается в 1 балл

Критерии оценки:

9-10 баллов (90-100%) - оценка «отлично»
7-8 баллов (70-89%) - оценка «хорошо»
5-6 баллов (50-69%) - оценка «удовлетворительно»
0-4 балла (0-49%) - оценка «неудовлетворительно»

Приложение

Образец оформления титульного листа контрольной работы (реферата)

МИНОБРНАУКИ РОССИИ
Федеральное государственное бюджетное образовательное учреждение
высшего образования
«Уральский государственный горный университет»

Инженерно-экономический факультет

Кафедра экономики и менеджмента

КОНТРОЛЬНАЯ РАБОТА (РЕФЕРАТ)

по дисциплине
«Экономика и менеджмент горного производства»

на тему:

ОСНОВНЫЕ ПРОИЗВОДСТВЕННЫЕ ФОНДЫ, КЛАССИФИКАЦИЯ

Руководитель:
Соколов А.С.
Студент гр. ГМО-21
Иванов Иван Иванович

Екатеринбург – 20__

МИНИСТЕРСТВО НАУКИ И ВЫСШЕГО ОБРАЗОВАНИЯ РОССИЙСКОЙ ФЕДЕРАЦИИ

ФГБОУ ВО «Уральский государственный горный университет»

УТВЕРЖДАЮ
Проректор по учебно-методическому комплексу
_____С.А. Упоров

МЕТОДИЧЕСКИЕ УКАЗАНИЯ ПО ОРГАНИЗАЦИИ САМОСТОЯТЕЛЬНОЙ РАБОТЫ И ЗАДАНИЯ ДЛЯ ОБУЧАЮЩИХСЯ

Б1.О.22 ЭКОНОМИКА И МЕНЕДЖМЕНТ ГОРНОГО ПРОИЗВОДСТВА

Специальность
21.05.04 Горное дело

Направленность (профиль)
Горные машины и оборудование

форма обучения: *очная, заочная*

Автор: Соколов А.С.

Одобрена на заседании кафедры
Экономики и менеджмента
(название кафедры)
Зав. кафедрой _____
(подпись)
Мочалова Л.А.
(Фамилия И.О.)
Протокол № 1 от 10.09.2020
(Дата)

Рассмотрена методической комиссией
Горно-механического факультета
(название факультета)
Председатель _____
(подпись)
Осипов П.А.
(Фамилия И.О.)
Протокол № 2 от 14.10.2020
(Дата)

Екатеринбург
2020

ВВЕДЕНИЕ

Самостоятельная работа в высшем учебном заведении - это часть учебного процесса, метод обучения, прием учебно-познавательной деятельности, комплексная целевая стандартизованная учебная деятельность с запланированными видом, типом, формами контроля.

Самостоятельная работа представляет собой плановую деятельность обучающихся по поручению и под методическим руководством преподавателя.

Целью самостоятельной работы студентов является закрепление тех знаний,которые они получили на аудиторных занятиях, а также способствование развитию устудентов творческих навыков, инициативы, умению организовать свое время.

Самостоятельная работа реализует следующие задачи:

- предполагает освоение курса дисциплины;
- помогает освоению навыков учебной и научной работы;
- способствует осознанию ответственности процесса познания;
- способствует углублению и пополнению знаний студентов, освоению ими навыков и умений;
- формирует интерес к познавательным действиям, освоению методов и приемов познавательного процесса,
- создает условия для творческой и научной деятельности обучающихся;
- способствует развитию у студентов таких личных качеств, как целеустремленность, заинтересованность, исследование нового.

Самостоятельная работа обучающегося выполняет следующие функции:

- развивающую (повышение культуры умственного труда, приобщение к творческим видам деятельности, обогащение интеллектуальных способностей студентов);
- информационно-обучающую (учебная деятельность студентов на аудиторных занятиях, неподкрепленная самостоятельной работой, становится мало результативной);
- ориентирующую и стимулирующую (процессу обучения придается ускорение и мотивация);
- воспитательную (формируются и развиваются профессиональные качества бакалавра и гражданина);
- исследовательскую (новый уровень профессионально-творческого мышления).

Организация самостоятельной работы студентов должна опираться на определенные требования, а, именно:

- сложность осваиваемых знаний должна соответствовать уровню развития студентов;
- стандартизация заданий в соответствии с логической системой курса дисциплины;
- объем задания должен соответствовать уровню студента;
- задания должны быть адаптированными к уровню студентов.

Содержание самостоятельной работы студентов представляет собой, с одной стороны, совокупность теоретических и практических учебных заданий, которые должен выполнить студент в процессе обучения, объект его деятельности;с другой стороны – этоспособ деятельности студента по выполнению соответствующего теоретического или практического учебного задания.

Свое внешнее выражение содержание самостоятельной работы студентов находит во всех организационных формах аудиторной и внеаудиторной деятельности, в ходе самостоятельного выполнения различных заданий.

Функциональное предназначение самостоятельной работы студентов в процессе лекций, практическихзанятий по овладению специальными знаниями заключается в самостоятельном прочтении, просмотре, прослушивании, наблюдении, конспектировании, осмыслении, запоминании и воспроизведении определенной информации. Цель и планирование самостоятельной работы студента определяет преподаватель. Вся информация осуществляется на основе ее воспроизведения.

Так как самостоятельная работа тесно связана с учебным процессом, ее необходимо рассматривать в двух аспектах:

1. аудиторная самостоятельная работа –лекционные, практические занятия;

2. внеаудиторная самостоятельная работа – дополнение лекционных материалов, подготовка к практическим занятиям, подготовка к участию в деловых играх и дискуссиях, выполнение письменных домашних заданий, Контрольных работ (рефератов и т.п.) и курсовых работ (проектов), докладов и др.

Основные формы организации самостоятельной работы студентов определяются следующими параметрами:

- содержание учебной дисциплины;
- уровень образования и степень подготовленности студентов;
- необходимость упорядочения нагрузки студентов при самостоятельной работе.

Таким образом, самостоятельная работа студентов является важнейшей составной частью процессаобучения.

Методические указания по организации самостоятельной работы и задания для обучающихся по дисциплине «Экономика и менеджмент горного производства» обращают внимание студента на главное, существенное в изучаемой дисциплине, помогают выработать умение анализировать явления и факты, связывать теоретические положения с практикой, а также облегчают подготовку к выполнению *контрольной работы* и сдаче *экзамена*.

Настоящие методические указания позволят студентам самостоятельно овладетьфундаментальными знаниями, профессиональными умениями и навыками деятельностипо профилю подготовки, опытом творческой и исследовательской деятельности, инаправлены на формирование компетенций, предусмотренных учебным планом поданному профилю.

Видами самостоятельной работы обучающихся по дисциплине «Экономика и менеджмент горного производства» являются:

- повторение материала лекций;

- самостоятельное изучение тем курса (в т.ч. рассмотрение основных категорий дисциплины, работа с литературой);

- ответы на вопросы для самопроверки (самоконтроля);

- подготовка к практическим (семинарским) занятиям (в т.ч. подготовка доклада с презентацией, подготовка к дискуссии, подготовка к выполнению практико-ориентированного задания, подготовка к деловой игре);

- подготовка контрольной работы (реферата);

- подготовка к экзамену.

В методических указаниях представлены материалы для самостоятельной работы и рекомендации по организации отдельных её видов.

ВОПРОСЫ ДЛЯ САМОПРОВЕРКИ

Раздел 1. Организация (предприятие) как субъект хозяйствования

Тема 1.1. Определение, цели и направление деятельности

1. Дайте определение следующим понятиям. Предприятие. Юридическое лицо. Субъект хозяйствования.

2. Основные цели и задачи создания предприятия.

3. Охарактеризуйте основные направления деятельности горнодобывающих предприятий.

Тема 1.2. Правовые основы функционирования предприятия

1. Перечислите основные законодательные акты регламентирующие деятельность предприятия.

2. В чем отличие юридического лица от физического?

3. Назовите основные формы собственности организаций.

Тема 1.3. Классификация и структура предприятий. Добровольные и институциональные объединения предприятий (организаций)

1. Опишите основные классификации предприятий.

2. Что такое организационная структура предприятия, основные виды структур?

3. Перечислите Добровольные и институциональные объединения предприятий (организаций). Дайте их характеристику.

Тема 1.4. Рыночная среда хозяйствования предприятий и организаций

1. Что такое рыночная среда хозяйствования?

2. Что такое рынок? Виды рынков.

3. Основные функции рынка.

Раздел 2. Ресурсы организации (предприятия): основной и оборотный капитал, трудовые ресурсы и показатели эффективности их использования.

Тема 2.1. Основной капитал

1. Состав и классификация основного капитала и основных фондов

2. Перечислите виды оценки и методы переоценки основных фондов

3. Основные виды износ основных фондов

4. Перечислите основные показатели состояния, движения и использования основных фондов

5. Что такое нематериальные активы предприятия

Тема 2.2. Оборотный капитал

1. Основные понятия, состав, источники формирования и классификация оборотных средств

2. Опишите процесс оценки оборотных производственных фондов

3. Раскройте порядок нормирования оборотных средств

4. Определение потребности предприятия в оборотных средствах

5. Перечислите показатели использования оборотных средств

Тема 2.3. Трудовые ресурсы

1. Охарактеризуйте рынок труда в РФ

2. Дайте определение трудовые ресурсы, кадры, персонал предприятия, их состав
3. Раскройте основные понятия и показатели производительности труда
4. Перечислите факторы и резервы роста производительности труда
5. Перечислите основные формы и системы оплаты труда

Раздел 3. Формирование себестоимости, финансовые результаты, рентабельность, ценообразование, налогообложение на предприятии

Тема 3.1. Себестоимость производства и реализации продукции

1. Группировка затрат по экономическим элементам
2. Смета затрат на производство и реализацию продукции. Структура затрат
3. Группировка затрат по калькуляционным статьям
4. Классификация затрат
5. Методы калькулирования продукции
6. Экономическая оценка снижения себестоимости продукции

Тема 3.2. Финансовые результаты деятельности предприятия, показатели рентабельности.

1. Доходы, расходы и прибыль предприятия
2. Рентабельность: виды и показатели
3. Раскройте сущность финансов
4. Перечислите основные финансовые ресурсы предприятия и их источники

Тема 3.3. Ценообразование, налогообложение на предприятии

1. Раскройте основные понятия и функции цены
2. Формирование цен на продукцию
3. Что такое ценовая политика на различных рынках?
4. Перечислите методы ценообразования
5. Основные понятия налогообложение и налоги
6. Перечислите основные налоги, уплачиваемые предприятиями

Раздел 4. Производственный процесс, производственная структура, организация и планирование деятельности организации (предприятия)

Тема 4.1. Производственный процесс, производственная структура

1. Дайте определение производственной мощности предприятия
2. Расчет производственной мощности
3. Виды, показатели и пути улучшения использования производственной мощности
4. Дайте определение производственному процессу и производственной структуре.

Тема 4.2. Организация и планирование деятельности организации (предприятия)

1. Перечислите основные цели и принципы планирования
2. Классификация планов предприятия
3. Перечислите основные методы планирования

4. Сущность организации управления предприятием
5. Перечислите типы организационных структур управления предприятием
6. Раскройте механизм управления предприятием

Раздел 5. Инвестиционная, инновационная и аналитическая деятельность организации (предприятия).

1. Сущность и свойства инноваций
2. Классификация инноваций и их специфика
3. Что такое инновационная политика?
4. Дайте характеристику понятий инвестиции и инвестиционная деятельность предприятия
5. Суть инвестиционной политики предприятия
6. Перечислите методы оценки эффективности инвестиционных проектов

ОСНОВНЫЕ КАТЕГОРИИ ДИСЦИПЛИНЫ

Раздел 1. Организация (предприятие) как субъект хозяйствования

Тема 1.1. Определение, цели и направление деятельности

Организация.

Предприятие.

Хозяйствующий субъект.

Юридическое лицо.

Физическое лицо.

Природные ресурсы.

Природный капитал.

Тема 1.2. Правовые основы функционирования предприятия

Законодательные акты.

Предпринимательская деятельность

Регистрация собственности

Права и ответственность

Тема 1.3. Классификация и структура предприятий. Добровольные и институциональные объединения предприятий (организаций)

Структура организационно-правовых форм

Объединения.

Общества

Товарищество

Акции

Учредители

Тема 1.4. Рыночная среда хозяйствования предприятий и организаций

Рынок

Конкуренция

Внешние и внутренние факторы

Раздел 2. Ресурсы организации (предприятия): основной и оборотный капитал, трудовые ресурсы и показатели эффективности их использования.

Тема 2.1. Основной капитал

Основные производственные фонды

Переоценка основных средств

Износ

Амортизация

Нематериальные активы

Фондоотдача

Фондоемкость

Фондовооруженность

Тема 2.2. Оборотный капитал

Оборотные средства

Нормирование

Оборот оборотных средств

Производственные запасы

Дебиторская задолженность

Тема 2.3. Трудовые ресурсы

Рынок труда

Трудовые ресурсы

Персонал

Производительность труда

Выработка

Оплата труда

Тариф

Расценка

Раздел 3. Формирование себестоимости, финансовые результаты, рентабельность, ценообразование, налогообложение на предприятии

Тема 3.1. Себестоимость производства и реализации продукции

Затраты

Смета

Калькуляция

Издержки

Расходы

Тема 3.2. Финансовые результаты деятельности предприятия, показатели рентабельности.

Доходы

Расходы

Прибыль

Рентабельность

Финансы

Выручка

Тема 3.3. Ценообразование, налогообложение на предприятии

Цена

Ценовая политика
Ценообразование
Налоги
Налоговый кодекс
Ставка налога

Раздел 4. Производственный процесс, производственная структура, организация и планирование деятельности организации (предприятия)

Тема 4.1. Производственный процесс, производственная структура

Производственная мощность
Производственный процесс
Структура
Участок
Цех

Тема 4.2. Организация и планирование деятельности организации (предприятия)

Планирование
Организация
План
Бюджет
Структура управления
Механизм управления

Раздел 5. Инвестиционная, инновационная и аналитическая деятельность организации (предприятия).

Инвестиции
Инновации
Инвестиционная политика
Инновационная политика
Аналитика

САМООРГАНИЗАЦИЯ РАБОТЫ С ЛИТЕРАТУРОЙ

Самостоятельное изучение тем курса осуществляется на основе списка рекомендуемой литературы к дисциплине. При работе с книгой необходимо научиться правильно ее читать, вести записи. Самостоятельная работа с учебными и научными изданиями профессиональной и общекультурной тематики – это важнейшее условие формирования научного способа познания.

Основные приемы работы с литературой можно свести к следующим:

• составить перечень книг, с которыми следует познакомиться;

• перечень должен быть систематизированным (что необходимо для семинаров, что для экзаменов, что пригодится для написания курсовых и выпускных квалификационных работ (ВКР), а что выходит за рамками официальной учебной деятельности, и расширяет общую культуру);

• обязательно выписывать все выходные данные по каждой книге (при написании курсовых и выпускных квалификационных работ это позволит экономить время);

• определить, какие книги (или какие главы книг) следует прочитать более внимательно, а какие – просто просмотреть;

• при составлении перечней литературы следует посоветоваться с преподавателями и руководителями ВКР, которые помогут сориентироваться, на что стоит обратить большее внимание, а на что вообще не стоит тратить время;

• все прочитанные монографии, учебники и научные статьи следует конспектировать, но это не означает, что надо конспектировать «все подряд»: можно выписывать кратко основные идеи автора и иногда приводить наиболее яркие и показательные цитаты (с указанием страниц);

• если книга – собственная, то допускается делать на полях книги краткие пометки или же в конце книги, на пустых страницах просто сделать свой «предметный указатель», где отмечаются наиболее интересные мысли и обязательно указываются страницы в тексте автора;

• следует выработать способность «воспринимать» сложные тексты; для этого лучший прием – научиться «читать медленно», когда понятно каждое прочитанное слово (а если слово незнакомое, то либо с помощью словаря, либо с помощью преподавателя обязательно его узнать). Таким образом, чтение текста является частью познавательной деятельности. Ее цель – извлечение из текста необходимой информации.

От того, насколько осознанна читающим собственная внутренняя установка при обращении к печатному слову (найти нужные сведения, усвоить информацию полностью или частично, критически проанализировать материал и т.п.) во многом зависит эффективность осуществляемого действия. Грамотная работа с книгой, особенно если речь идет о научной литературе, предполагает соблюдение ряда правил, для овладения которыми необходимо настойчиво учиться. Это серьёзный, кропотливый труд. Прежде всего, при такой работе невозможен формальный, поверхностный подход. Не механическое заучивание, не простое накопление цитат, выдержек, а сознательное усвоение прочитанного, осмысление его, стремление дойти до сути – вот главное правило. Другое правило – соблюдение при работе над книгой определенной последовательности. Вначале следует ознакомиться с оглавлением, содержанием предисловия или введения. Это дает общую ориентировку, представление о структуре и вопросах, которые рассматриваются в книге.

Следующий этап – чтение. Первый раз целесообразно прочитать книгу с начала до конца, чтобы получить о ней цельное представление. При повторном чтении происходит постепенное глубокое осмысление каждой главы, критического материала и позитивного изложения; выделение основных идей, системы аргументов, наиболее ярких примеров и т.д. Непременным правилом чтения должно быть выяснение незнакомых слов, терминов, выражений, неизвестных имен, названий. Студентам с этой целью рекомендуется заводить специальные тетради или блокноты. Важная роль в связи с этим принадлежит

библиографической подготовке студентов. Она включает в себя умение активно, быстро пользоваться научным аппаратом книги, справочными изданиями, каталогами, умение вести поиск необходимой информации, обрабатывать и систематизировать ее.

Выделяют четыре основные установки в чтении текста:

- информационно-поисковая (задача – найти, выделить искомую информацию);
- усваивающая (усилия читателя направлены на то, чтобы как можно полнее осознать и запомнить, как сами сведения, излагаемые автором, так и всю логику его рассуждений);
- аналитико-критическая (читатель стремится критически осмыслить материал, проанализировав его, определив свое отношение к нему);
- творческая (создает у читателя готовность в том или ином виде – как отправной пункт для своих рассуждений, как образ для действия по аналогии и т.п. – использовать суждения автора, ход его мыслей, результат наблюдения, разработанную методику, дополнить их, подвергнуть новой проверке).

С наличием различных установок обращения к тексту связано существование и нескольких видов чтения:

- библиографическое – просматривание карточек каталога, рекомендательных списков, сводных списков журналов и статей за год и т.п.;
- просмотровое – используется для поиска материалов, содержащих нужную информацию, обычно к нему прибегают сразу после работы со списками литературы и каталогами, в результате такого просмотра читатель устанавливает, какие из источников будут использованы в дальнейшей работе;
- ознакомительное – подразумевает сплошное, достаточно подробное прочтение отобранных статей, глав, отдельных страниц; цель – познакомиться с характером информации, узнать, какие вопросы вынесены автором на рассмотрение, провести сортировку материала;
- изучающее – предполагает доскональное освоение материала; в ходе такого чтения проявляется доверие читателя к автору, готовность принять изложенную информацию, реализуется установка на предельно полное понимание материала;
- аналитико-критическое и творческое чтение – два вида чтения близкие между собой тем, что участвуют в решении исследовательских задач.

Первый из них предполагает направленный критический анализ, как самой информации, так и способов ее получения и подачи автором; второе – поиск тех суждений, фактов, по которым, или, в связи с которыми, читатель считает нужным высказать собственные мысли.

Из всех рассмотренных видов чтения основным для студентов является изучающее – именно оно позволяет в работе с учебной и научной литературой накапливать знания в различных областях. Вот почему именно этот вид чтения в рамках образовательной деятельности должен быть освоен в первую очередь. Кроме того, при овладении данным видом чтения формируются основные приемы, повышающие эффективность работы с текстом. Научная методика

работы с литературой предусматривает также ведение записи прочитанного. Это позволяет привести в систему знания, полученные при чтении, сосредоточить внимание на главных положениях, зафиксировать, закрепить их в памяти, а при необходимости вновь обратиться к ним.

Основные виды систематизированной записи прочитанного:

Аннотирование – предельно краткое связное описание просмотренной или прочитанной книги (статьи), ее содержания, источников, характера и назначения.

Планирование – краткая логическая организация текста, раскрывающая содержание и структуру изучаемого материала.

Тезирование – лаконичное воспроизведение основных утверждений автора без привлечения фактического материала.

Цитирование – дословное выписывание из текста выдержек, извлечений, наиболее существенно отражающих ту или иную мысль автора.

Конспектирование – краткое и последовательное изложение содержания прочитанного. Конспект – сложный способ изложения содержания книги или статьи в логической последовательности. Конспект аккумулирует в себе предыдущие виды записи, позволяет всесторонне охватить содержание книги, статьи. Поэтому умение составлять план, тезисы, делать выписки и другие записи определяет и технологию составления конспекта.

Как правильно составлять конспект? Внимательно прочитайте текст. Уточните в справочной литературе непонятные слова. При записи не забудьте вынести справочные данные на поля конспекта. Выделите главное, составьте план, представляющий собой перечень заголовков, подзаголовков, вопросов, последовательно раскрываемых затем в конспекте. Это первый элемент конспекта. Вторым элементом конспекта являются тезисы. Тезис - это кратко сформулированное положение. Для лучшего усвоения и запоминания материала следует записывать тезисы своими словами. Тезисы, выдвигаемые в конспекте, нужно доказывать. Поэтому третий элемент конспекта - основные доводы, доказывающие истинность рассматриваемого тезиса. В конспекте могут быть положения и примеры. Законспектируйте материал, четко следуя пунктам плана. При конспектировании старайтесь выразить мысль своими словами. Записи следует вести четко, ясно. Грамотно записывайте цитаты. Цитируя, учитывайте лаконичность, значимость мысли. При оформлении конспекта необходимо стремиться к емкости каждого предложения. Мысли автора книги следует излагать кратко, заботясь о стиле и выразительности написанного. Число дополнительных элементов конспекта должно быть логически обоснованным, записи должны распределяться в определенной последовательности, отвечающей логической структуре произведения. Для уточнения и дополнения необходимо оставлять поля.

Конспектирование - наиболее сложный этап работы. Овладение навыками конспектирования требует от студента целеустремленности, повседневной самостоятельной работы. Конспект ускоряет повторение материала, экономит время при повторном, после определенного перерыва, обращении к уже знакомой работе. Учитывая индивидуальные особенности каждого студента, можно дать

лишь некоторые, наиболее оправдавшие себя общие правила, с которыми преподаватель и обязан познакомить студентов:

1. Главное в конспекте не объем, а содержание. В нем должны быть отражены основные принципиальные положения источника, то новое, что внес его автор, основные методологические положения работы. Умение излагать мысли автора сжато, кратко и собственными словами приходит с опытом и знаниями. Но их накоплению помогает соблюдение одного важного правила – не торопиться записывать при первом же чтении, вносить в конспект лишь то, что стало ясным.

2. Форма ведения конспекта может быть самой разнообразной, она может изменяться, совершенствоваться. Но начинаться конспект всегда должен с указания полного наименования работы, фамилии автора, года и места издания; цитаты берутся в кавычки с обязательной ссылкой на страницу книги.

3. Конспект не должен быть «слепым», безликим, состоящим из сплошного текста. Особо важные места, яркие примеры выделяются цветным подчеркиванием, взятием в рамочку, оттенением, пометками на полях специальными знаками, чтобы можно было быстро найти нужное положение. Дополнительные материалы из других источников можно давать на полях, где записываются свои суждения, мысли, появившиеся уже после составления конспекта.

ПОДГОТОВКА ДОКЛАДА С ПРЕЗЕНТАЦИЕЙ

Одной из форм текущего контроля является доклад с презентацией, который представляет собой продукт самостоятельной работы студента.

Доклад с презентацией - это публичное выступление по представлению полученных результатов решения определенной учебно-практической, учебно-исследовательской или научной темы.

Как правило, в основу доклада ложится анализ литературы по проблеме. Он должен носить характер краткого, но в то же время глубоко аргументированного устного сообщения. В нем студент должен, по возможности, полно осветить различные точки зрения на проблему, выразить собственное мнение, сделать критический анализ теоретического и практического материала.

Подготовка доклада с презентацией является обязательной для обучающихся, если доклад презентацией указан в перечне форм текущего контроля успеваемости в рабочей программе дисциплины.

Доклад должен быть рассчитан на 7-10 минут.

Презентация (от англ. «presentation» - представление) - это набор цветных слайдов на определенную тему, который хранится в файле специального формата с расширением PP.

Целью презентации - донести до целевой аудитории полноценную информацию об объекте презентации, изложенной в докладе, в удобной форме.

Перечень примерных тем докладов с презентацией представлен в рабочей программе дисциплины, он выдается обучающимся заблаговременно вместе с методическими указаниями по подготовке. Темы могут распределяться студентами самостоятельно (по желанию), а также закрепляться преподавателем дисциплины.

При подготовке доклада с презентацией обучающийся должен продемонстрировать умение самостоятельного изучения отдельных вопросов, структурирования основных положений рассматриваемых проблем, публичного выступления, позиционирования себя перед коллективом, навыки работы с библиографическими источниками и оформления научных текстов.

В ходе подготовки к докладу с презентацией обучающемуся необходимо:

- выбрать тему и определить цель выступления.

Для этого, остановитесь на теме, которая вызывает у Вас больший интерес; определите цель выступления; подумайте, достаточно ли вы знаете по выбранной теме или проблеме и сможете ли найти необходимый материал;

- осуществить сбор материала к выступлению.

Начинайте подготовку к докладу заранее; обращайтесь к справочникам, энциклопедиям, научной литературе по данной проблеме; записывайте необходимую информацию на отдельных листах или тетради;

- организовать работу с литературой.

При подборе литературы по интересующей теме определить конкретную цель поиска: что известно по данной теме? что хотелось бы узнать? для чего нужна эта информация? как ее можно использовать в практической работе?

- во время изучения литературы следует: записывать вопросы, которые возникают по мере ознакомления с источником, а также ключевые слова, мысли, суждения; представлять наглядные примеры из практики;

- обработать материал.

Учитывайте подготовку и интересы слушателей; излагайте правдивую информацию; все мысли должны быть взаимосвязаны между собой.

При подготовке доклада с презентацией особо необходимо обратить внимание на следующее:

- подготовка доклада начинается с изучения источников, рекомендованных к соответствующему разделу дисциплины, а также специальной литературы для докладчика, список которой можно получить у преподавателя;

- важно также ознакомиться с имеющимися по данной теме монографиями, учебными пособиями, научными информационными статьями, опубликованными в периодической печати.

Относительно небольшой объем текста доклада, лимит времени, отведенного для публичного выступления, обусловливает потребность в тщательном отборе материала, умелом выделении главных положений в содержании доклада, использовании наиболее доказательных фактов и убедительных примеров, исключении повторений и многословия.

Решить эти задачи помогает составление развернутого плана.

План доклада должен содержать следующие главные компоненты: краткое вступление, вопросы и их основные тезисы, заключение, список литературы.

После составления плана можно приступить к написанию текста. Во вступлении важно показать актуальность проблемы, ее практическую значимость. При изложении вопросов темы раскрываются ее основные положения. Материал содержания вопросов полезно располагать в таком порядке: тезис; доказательство тезиса; вывод и т. д.

Тезис - это главное основополагающее утверждение. Он обосновывается путем привлечения необходимых цитат, цифрового материала, ссылок на статьи. При изложении содержания вопросов особое внимание должно быть обращено на раскрытие причинно-следственных связей, логическую последовательность тезисов, а также на формулирование окончательных выводов. Выводы должны быть краткими, точными, достаточно аргументированными всем содержанием доклада.

В процессе подготовки доклада студент может получить консультацию у преподавателя, а в случае необходимости уточнить отдельные положения.

Выступление

При подготовке к докладу перед аудиторией необходимо выбрать способ выступления:

- устное изложение с опорой на конспект (опорой могут также служить заранее подготовленные слайды);
- чтение подготовленного текста.

Чтение заранее написанного текста значительно уменьшает влияние выступления на аудиторию. Запоминание написанного текста заметно сковывает вы-

ступающего и привязывает к заранее составленному плану, не давая возможности откликаться на реакцию аудитории.

Короткие фразы легче воспринимаются на слух, чем длинные.

Необходимо избегать сложных предложений, причастных и деепричастных оборотов. Излагая сложный вопрос, нужно постараться передать информацию по частям.

Слова в речи надо произносить четко и понятно, не надо говорить слишком быстро или, наоборот, растягивать слова. Надо произнести четко особенно ударную гласную, что оказывает наибольшее влияние на разборчивость речи.

Пауза в устной речи выполняет ту же роль, что знаки препинания в письменной. После сложных выводов или длинных предложений необходимо сделать паузу, чтобы слушатели могли вдуматься в сказанное или правильно понять сделанные выводы. Если выступающий хочет, чтобы его понимали, то не следует говорить без паузы дольше, чем пять с половиной секунд.

Особое место в выступлении занимает обращение к аудитории. Известно, что обращение к собеседнику по имени создает более доверительный контекст деловой беседы. При публичном выступлении также можно использовать подобные приемы. Так, косвенными обращениями могут служить такие выражения, как «Как Вам известно», «Уверен, что Вас это не оставит равнодушными». Выступающий показывает, что слушатели интересны ему, а это самый простой путь достижения взаимопонимания.

Во время выступления важно постоянно контролировать реакцию слушателей. Внимательность и наблюдательность в сочетании с опытом позволяют оратору уловить настроение публики. Возможно, рассмотрение некоторых вопросов придется сократить или вовсе отказаться от них.

После выступления нужно быть готовым к ответам на возникшие у аудитории вопросы.

Стоит обратить внимание на вербальные и невербальные составляющие общения. Небрежность в жестах недопустима. Жесты могут быть приглашающими, отрицающими, вопросительными, они могут подчеркнуть нюансы выступления.

Презентация

Презентация наглядно сопровождает выступление.

Этапы работы над презентацией могут быть следующими:

- осмыслите тему, выделите вопросы, которые должны быть освещены в рамках данной темы;
- составьте тезисы собранного материала. Подумайте, какая часть информации может быть подкреплена или полностью заменена изображениями, какую информацию можно представить в виде схем;
- подберите иллюстративный материал к презентации: фотографии, рисунки, фрагменты художественных и документальных фильмов, материалы кинохроники, разработайте необходимые схемы;

- подготовленный материал систематизируйте и «упакуйте» в отдельные блоки, которые будут состоять из собственно текста (небольшого по объему), схем, графиков, таблиц и т.д.;
- создайте слайды презентации в соответствии с необходимыми требованиями;
- просмотрите презентацию, оцените ее наглядность, доступность, соответствие языковым нормам.

Требования к оформлению презентации

Компьютерную презентацию, сопровождающую выступление докладчика, удобнее всего подготовить в программе MS PowerPoint.

Презентация как документ представляет собой последовательность сменяющих друг друга слайдов. Чаще всего демонстрация презентации проецируется на большом экране, реже – раздается собравшимся как печатный материал.

Количество слайдов должно быть пропорционально содержанию и продолжительности выступления (например, для 5-минутного выступления рекомендуется использовать не более 10 слайдов).

На первом слайде обязательно представляется тема выступления и сведения об авторах.

Следующие слайды можно подготовить, используя две различные стратегии их подготовки:

1-я стратегия: на слайды выносится опорный конспект выступления и ключевые слова с тем, чтобы пользоваться ими как планом для выступления. В этом случае к слайдам предъявляются следующие требования:

- объем текста на слайде – не больше 7 строк;
- маркированный/нумерованный список содержит не более 7 элементов;
- отсутствуют знаки пунктуации в конце строк в маркированных и нумерованных списках;
- значимая информация выделяется с помощью цвета, кегля, эффектов анимации.

Особо внимательно необходимо проверить текст на отсутствие ошибок и опечаток. Основная ошибка при выборе данной стратегии состоит в том, что выступающие заменяют свою речь чтением текста со слайдов.

2-я стратегия: на слайды помещается фактический материал (таблицы, графики, фотографии и пр.), который является уместным и достаточным средством наглядности, помогает в раскрытии стержневой идеи выступления. В этом случае к слайдам предъявляются следующие требования:

- выбранные средства визуализации информации (таблицы, схемы, графики и т. д.) соответствуют содержанию;
- использованы иллюстрации хорошего качества (высокого разрешения), с четким изображением (как правило, никто из присутствующих не заинтересован вчитываться в текст на ваших слайдах и всматриваться в мелкие иллюстрации).

Максимальное количество графической информации на одном слайде – 2 рисунка (фотографии, схемы и т.д.) с текстовыми комментариями (не более 2

строк к каждому). Наиболее важная информация должна располагаться в центре экрана.

Обычный слайд, без эффектов анимации, должен демонстрироваться на экране не менее 10 - 15 секунд. За меньшее время аудитория не успеет осознать содержание слайда.

Слайд с анимацией в среднем должен находиться на экране не меньше 40 – 60секунд (без учета времени на случайно возникшее обсуждение). В связи с этим лучше настроить презентацию не на автоматический показ, а на смену слайдов самим докладчиком.

Особо тщательно необходимо отнестись к оформлению презентации. Для всех слайдов презентации по возможности необходимо использовать один и тот же шаблон оформления, кегль – для заголовков - не меньше 24 пунктов, для информации - не менее 18.

В презентациях не принято ставить переносы в словах.

Наилучшей цветовой гаммой для презентации являются контрастные цвета фона и текста (белый фон – черный текст; темно-синий фон – светло-желтый текст и т. д.).

Лучше не смешивать разные типы шрифтов в одной презентации.

Рекомендуется не злоупотреблять прописными буквами (они читаются хуже).

ПОДГОТОВКА К ПРАКТИКО-ОРИЕНТИРОВАННЫМ ЗАДАНИЯМ

Практико-ориентированные задания выступают средством формирования у студентов системы интегрированных умений и навыков, необходимых для освоения профессиональных компетенций. Это могут быть ситуации, требующие применения умений и навыков, специфичных для соответствующего профиля обучения (знания содержания предмета), ситуации, требующие организации деятельности, выбора её оптимальной структуры личностно-ориентированных ситуаций (нахождение нестандартного способа решения).

Кроме этого, они выступают средством формирования у студентов умений определять, разрабатывать и применять оптимальные методы решения профессиональных задач. Они строятся на основе ситуаций, возникающих на различных уровнях осуществления практики и формулируются в виде производственных поручений (заданий).

Под практико-ориентированными задания понимают задачи из окружающей действительности, связанные с формированием практических навыков, необходимых в повседневной жизни, в том числе с использованием элементов производственных процессов.

Цель практико-ориентированных заданий – приобретение умений и навыков практической деятельности по изучаемой дисциплине.

Задачи практико-ориентированных заданий:

- закрепление, углубление, расширение и детализация знаний студентов при решении конкретных задач;

- развитие познавательных способностей, самостоятельности мышления, творческой активности;

- овладение новыми методами и методиками изучения конкретной учебной дисциплины;

- обучение приемам решения практических задач;

- выработка способности логического осмысления полученных знаний для выполнения заданий;

- обеспечение рационального сочетания коллективной и индивидуальной форм обучения.

Важными отличительными особенностями практико-ориентированных задания от стандартных задач (предметных, межпредметных, прикладных) являются:

- значимость (познавательная, профессиональная, общекультурная, социальная) получаемого результата, что обеспечивает познавательную мотивацию обучающегося;

- условие задания сформулировано как сюжет, ситуация или проблема, для разрешения которой необходимо использовать знания из разных разделов основного предмета, из другого предмета или из жизни, на которые нет явного указания в тексте задания;

- информация и данные в задании могут быть представлены в различной форме (рисунок, таблица, схема, диаграмма, график и т.д.), что потребует распознавания объектов;

- указание (явное или неявное) области применения результата, полученного при решении задания.

Кроме выделенных четырех характеристик, практико-ориентированные задания имеют следующие:

1. по структуре эти задания – нестандартные, т.е. в структуре задания не все его компоненты полностью определены;

2. наличие избыточных, недостающих или противоречивых данных в условии задания, что приводит к объемной формулировке условия;

3. наличие нескольких способов решения (различная степень рациональности), причем данные способы могут быть неизвестны учащимся, и их потребуется сконструировать.

При выполнении практико-ориентированных заданий следует руководствоваться следующими общими рекомендациями:

- для выполнения практико-ориентированного задания необходимо внимательно прочитать задание, повторить лекционный материал по соответствующей теме, изучить рекомендуемую литературу, в т.ч. дополнительную;

- выполнение практико-ориентированного задания включает постановку задачи, выбор способа решения задания, разработку алгоритма практических действий, программы, рекомендаций, сценария и т. п.;

- если практико-ориентированное задание выдается по вариантам, то получить номер варианта исходных данных у преподавателя; если нет вариантов, то нужно подобрать исходные данные самостоятельно, используя различные источники информации;

- для выполнения практико-ориентированного задания может использоваться метод малых групп. Работа в малых группах предполагает решение определенных образовательных задач в рамках небольших групп с последующим обсуждением полученных результатов. Этот метод развивает навыки сотрудничества, достижения компромиссного решения, аналитические способности.

Примерные практико-ориентированные задания

Задача 1.Рассчитать и сравнить размер амортизационных отчислений за 3 месяца при линейном и нелинейном методах начисления по следующим данным:

Основные фонды	Балансовая стоимость, руб.	Нормативный срок службы, мес.
1. Рабочее оборудование	3700000	144
2. Транспортные средства	12650000	78
3. Оргтехника	1780000	54
4. Здание производственное	546102000	300

Задача 2.Рассчитать размер ежегодных и общую сумму лизинговых платежей по следующим данным:
- стоимость оборудования, взятого в лизинг – 625000 руб.;
- нормативный срок службы, лет - 12 лет;
- договор лизинга заключен на 5 лет;
- процентная ставка за кредит – 10,5% годовых (от среднегодовой стоимости);
- комиссионные выплаты по лизингу – 4,0% (от среднегодовой стоимости);
- НДС – 20%

Амортизационные отчисления производятся линейным методом.

Задача 3.Удельный расход сырья на единицу выпускаемой продукции 0,25 т/т; выпуск продукции составил 90000 т/год; годовой фонд рабочего времени предприятия 360дней; цена сырья 150 руб./кг; число поставок за год -12. Определить норматив оборотных средств по производственным запасам сырья с учетом текущего запаса, руб.

Задача 4.Продолжительность оборота оборотных средств в предыдущем году – 60 дней, в отчетном году – 55 дней. При объеме выпуска продукции в отчетном периоде – 720 млн. руб. определить относительное высвобождение оборотных средств (млн. руб.).

Задача 5. Определить явочный, списочный штат персонала, среднемесячный ФЗП по следующим данным:
- категория персонала – нормируемые рабочие;
- плановый годовой объем выпуска продукции - 1 520 000 ед. продукции в год,
- сменная норма выработки - 5,6 ед. продукции / в смену,
- годовой фонд рабочего времени предприятия - непрерывный,
- продолжительность рабочей недели – 6 дней,
- продолжительность отпуска – 36 дней
- число плановых невыходов – 3 дня,
- продолжительность раб. дня - 8 час.

- средняя заработная плата - 23400 руб./ мес.

Задача 6. Рассчитать заработную плату (за месяц) рабочего V разряда, находящегося на повременной оплате труда по следующим данным:

- тарифная ставка по V разряду 143,2 руб./ час
- отработано - 24 смены за месяц;

в т.ч.: - 36 ч - отработано в ночное время (размер доплат - % к тарифу);

- 24 ч – отработано в праздничные дни (оплата по двойному тарифу);

- продолжительность смены – 12 часов,

План производства выполнен на 110%. По положению о премировании за 100% выполнение плана % премии – 45%, за каждый % перевыполнения премия – 5%.

Задача 7.

Производственная мощность предприятия 1000 ед. продукции;
Цена единицы продукции – 20 тыс. руб.;
Постоянные затраты - 4 000 тыс. руб.;
Переменные расходы на единицу продукции – 12 тыс. руб.
Определить:
- маржинальный доход;
- долю маржинального дохода в выручке;
- безубыточный объем продукции в натуральном и стоимостном выражении;
- запас финансовой прочности, %;
- объем реализации продукции для получения заданной прибыли.

Задача 8.На основе рассчитанной калькуляции затраты на производство единицы продукции составляют 1500 руб. Затраты на реализацию единицы продукции составляют 250 руб. Рентабельность продукции определена на уровне 25 % по отношению к полной себестоимости. Ставка НДС 20 %. Определить планируемую отпускную цену единицы изделия на основе затратного подхода.

Задача 9. Имеются два варианта организации производства и реализации продукции А и В, со следующими показателями:

Показатели по вариантам проектов	Данные по вариантам проектов	
	А	В
Объем спроса, ед. продукции в год.	1200	5000
Цена продукции, тыс. руб./ед.	10	10
Постоянные затраты, тыс. руб.	4500	10000
Переменные затраты на единицу продукции, руб./ед.	7200	6700

Обосновать и выбрать лучший вариант проекта по критерию безубыточности и доле покрытия затрат.

Задача 10. Определить ЧДД и ИД проекта за расчетный период по следующим данным:

год	1	2	3	4	5
Доходы, тыс. руб.	120	150	290	200	350
Инвестиции, тыс. руб.	600	200	100	-	-

Реальная норма доходности $E_{реал}$= 14%.

Задача 11. Имеются три варианта вложения средств в инвестиционный проект, в котором предполагается получить доход:

1 год – 38,5 млн. руб.;

2 год – 46,2 млн. руб.;

3 год – 77,0 млн. руб.

Поступления доходов происходит в конце соответствующего года; прогнозируемая норма доходности составляет соответственно:

1 год – 11 %;

2-й год – 13,5%;

3 год – 20%.

Какой из вариантов строительства является наиболее выгодным, если инвестиции в течение 1-го года составят по вариантам:

1 вариант – 107,8 млн. руб.;

2 вариант – 115,5 млн. руб.

3 вариант - 123,2 млн. руб.

Задача 12. Собственные средства предприятия (Капитал резервы) 4766 тыс. руб.;

внеоборотные активы 11322 тыс. руб.;

запасы и затраты 1016 тыс. руб.;

долгосрочные обязательства 1918 тыс. руб.;

краткосрочные обязательства 11135 тыс. руб.

Определить показатели финансовой устойчивости ($Ф_c$, $Ф_m$, $Ф_o$) и сделать вывод по типу устойчивости предприятия.

ПОДГОТОВКА К ТЕСТИРОВАНИЮ

Тесты – это вопросы или задания, предусматривающие конкретный, краткий, четкий ответна имеющиеся эталоны ответов. При самостоятельной подготовке к тестированию студенту необходимо:

1. готовясь к тестированию, проработать информационный материал по дисциплине; проконсультироваться с преподавателем по вопросу выбора учебной литературы;

2. четко выяснить все условия тестирования заранее. Студент должен знать, сколько тестов ему будет предложено, сколько времени отводится на тестирование, какова система оценки результатов и т. д.;

3. приступая к работе с тестами, внимательно и до конца нужно прочитать вопрос и предлагаемые варианты ответов; выбрать правильные (их может быть несколько); на отдельном листке ответов вписать цифру вопроса и буквы, соответствующие правильным ответам;

- в процессе решения желательно применять несколько подходов в решении задания. Это позволяет максимально гибко оперировать методами решения, находя каждый раз оптимальный вариант;

- не нужно тратить слишком много времени на трудный вопрос, нужно переходить к другим тестовым заданиям; к трудному вопросу можно обратиться в конце;

- обязательно необходимо оставить время для проверки ответов, чтобы избежать механических ошибок.

ТЕСТОВЫЕ ЗАДАНИЯ

1. Аккордная система оплаты труды предполагает оплату за...
    1. законченный объем работ
    2. выполнение определенных функций
    3. фактически отработанное время
    4. выполнение определенных работ

2. Амортизационные отчисления – это …
    1. затраты на поддержание основных средств в рабочем состоянии
    2. затраты на обновление основных средств
    3. денежное выражение физического износа
    4. перенос стоимости основных средств на себестоимость продукции

3. В результате увеличения норм выработки при сохранении объема выпуска продукции увеличится(-атся)
    1. фонд оплаты труда
    2. нормы выработки
    3. производительность
    4. численность

4. Группировка затрат по статьям сырье и материалы, топливо и энергия на технологические цели является частью ...
    1. предельных издержек
    2. переменных издержек
    3. сметы
    4. калькуляции

5. Затраты на управление и организацию производства являются...
    1. косвенными
    2. непроизводительными
    3. прямыми :
    4. основными

6. Капитальные вложения - это вложения в..
    1. пополнение оборотных средств ;
    2. подготовку персонала
    3. рекламу
    4. оборудование

7. К категории специалистов относятся...
    1. начальники цехов
    2. бригадиры
    3. сменные мастера
    4. экономисты цехов

8. Количество оборотов, выполненных оборотными средствами за период, характеризует...

1. коэффициент закрепления средств в обороте
2. рентабельность оборотных средств
3. коэффициент связывания средств в обороте
4. коэффициент оборачиваемости

9. К поступлениям от внереализационной деятельности относятся...

1. поступления от операций с ценными бумагами
2. поступления от продажи излишних активов
3. поступления от сдачи в аренду основных средств
4. выручка от реализации не основной продукции, работ, услуг

10. К промышленно - производственному персоналу относятся (-ится)...

1.специалисты бухгалтерии предприятия
2.персонал профилактория предприятия
3.сотрудники спортивной базы предприятия
4.сотрудники ДК предприятия

11. Маржинальный доход предприятия - это разница между___затратами.

1. выручкой и переменными
2. переменными и постоянными
3. выручкой и постоянными
4. общими затратами и постоянными

12. На сумму амортизационных отчислений влияют затраты на ____ оборудования.

1. содержание
2. текущий ремонт
3. капитальный ремонт
4. модернизацию

13. Основными факторами реального роста производительности труда на фирме являются...

1. повышение технического уровня производства, совершенствование управления и организации производства
2. увеличение количества персонала предприятия
3. увеличение заработной платы работников
4. делегирование полномочий, авторитарный стиль управления

14. Показатель фондоотдачи характеризует...

1.прибыть, приходящуюся на каждый рубль основных средств
2.уровень технической оснащенности труда
3.выпуск товарной продукции на 1 рубль основных средств
4.стоимость основных средств, необходимых для выпуска продукции на 1 рубль

15. Показатель рентабельности продаж характеризует величину

1.прибыли от реализации продукции, приходящуюся на 1 руб. капитала

2.прибыли от реализации продукции, о приходящуюся на 1 руб. выручки от реализации продукции

3.выручки от продаж продукции, приходящуюся на 1 руб. затрат

4.дохода, приходящуюся на 1 руб. затрат

16.Расходы, образующиеся в связи с организацией, обслуживанием производства и управлением им, называются ...

1. цеховыми
2. накладными
3. единовременными
4. прямыми

17. Сдельная расценка равна отношению часовой тарифной ставки и нормы...

1.часовой выработка

2.времени

3.обслуживания

4.управляемости

18. Цеховая себестоимость продукции - это затраты...

1. предприятия на производство данного вида продукции
2. цеха на выполнение технологических операций
3. цеха на выполнение технологических операций и управление цехом
4.цеха на управление производством

19. Для групп основных фондов, непосредственно связанных с отработкой месторождения, амортизационные отчисления рассчитываются:

1. по тонной ставке
2. по нормам амортизации
3. с учетом поправочных коэффициентов

20. Какой показатель используется для начисления налога на прибыль:

1. балансовая или валовая прибыль;
2. прибыль от реализации;
3. чистая прибыль;
4. льготы;
5. прибыль от реализации имущества.

ПОДГОТОВКА К ПРОМЕЖУТОЧНОЙ АТТЕСТАЦИИ

При подготовке к экзамену по дисциплине «*Экономика и менеджмент горного производства*» обучающемуся рекомендуется:

1. повторить пройденный материал и ответить на вопросы, используя конспект и материалы лекций. Если по каким-либо вопросам у студента недостаточно информации в лекционных материалах, то необходимо получить информацию из раздаточных материалов и/или учебников (литературы), рекомендованных для изучения дисциплины «*Экономика и менеджмент горного производства*».

Целесообразно также дополнить конспект лекций наиболее существенными и важными тезисами для рассматриваемого вопроса;

2. при изучении основных и дополнительных источников информации в рамках выполнения заданий на экзаменеособое внимание необходимо уделять схемам, рисункам, графикам и другим иллюстрациям, так как подобные графические материалы, как правило, в наглядной форме отражают главное содержание изучаемого вопроса;

3. при изучении основных и дополнительных источников информации в рамках выполнения заданий на экзамене (в случаях, когда отсутствует иллюстративный материал) особое внимание необходимо обращать на наличие в тексте словосочетаний вида «во-первых», «во-вторых» и т.д., а также дефисов и перечислений (цифровых или буквенных), так как эти признаки, как правило, позволяют структурировать ответ на предложенное задание.

Подобную текстовую структуризацию материала слушатель может трансформировать в рисунки, схемы и т. п. для более краткого, наглядного и удобного восприятия (иллюстрации целесообразно отразить в конспекте лекций – это позволит оперативно и быстро найти, в случае необходимости, соответствующую информацию);

4. следует также обращать внимание при изучении материала для подготовки к экзамену на словосочетания вида «таким образом», «подводя итог сказанному» и т.п., так как это признаки выражения главных мыслей и выводов по изучаемому вопросу (пункту, разделу). В отдельных случаях выводы по теме (разделу, главе) позволяют полностью построить (восстановить, воссоздать) ответ на поставленный вопрос (задание), так как содержат в себе основные мысли и тезисы для ответа.

СОПРОТИВЛЕНИЕ МАТЕРИАЛОВ В ПРИМЕРАХ И ЗАДАЧАХ

Учебное пособие

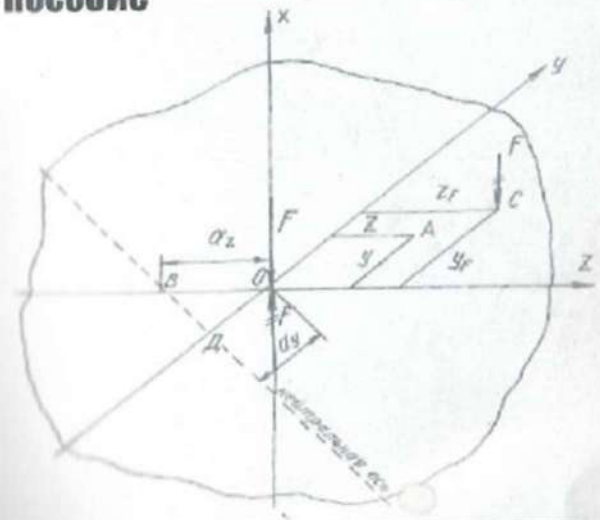

Екатеринбург - 2012

Министерство образования и науки Российской Федерации
Федеральное государственное бюджетное образовательное
учреждение высшего профессионального образования
«Уральский государственный горный университет»

СОПРОТИВЛЕНИЕ МАТЕРИАЛОВ В ПРИМЕРАХ И ЗАДАЧАХ

Утверждено Редакционно-издательским советом
Уральского государственного горного университета
в качестве учебного пособия

Издание второе, исправленное и дополненное

Екатеринбург – 2012

УДК 620.10
М 74

Рецензенты: Таугер В. М., профессор кафедры мехатроника УрГУПС, канд. техн. наук, доцент; Раевская Л. Т., зав. кафедрой сопротивления материалов и теоретической механики УГЛТУ, канд. техн. наук, доцент.

Печатается по решению Редакционно-издательского совета
Уральского государственного горного университета

М 74 **Сопротивление материалов в примерах и задачах:** учебное пособие / 2-е изд., испр. и доп. Екатеринбург Н. В. Мокрушин, С. А. Ляпцев, Л. Д. Чучманова, К. В. Середа; Уральский гос. горный университет.– Екатеринбург: Изд-во УГГУ, 2012.– 184 с.
ISBN 978-5-8019-0185-5

Учебное пособие отражает опыт проведения практических занятий по дисциплине «Сопротивление материалов» в Уральском государственном горном университете. В пособии приведены примеры расчетов стержней, валов, балок, испытывающих простые и сложные виды деформаций. Для самостоятельной работы представлены задания по основным темам дисциплины.

Учебное пособие предназначено для студентов очного и заочного обучения.

Рис. 42. Табл. 22. Библ. 21 наим.

УДК 620.10

ISBN 978-5-8019-0185-5

© Уральский государственный
горный университет, 2008, 2012
© Мокрушин Н. В., Ляпцев С. А.,
Чучманова Л. Д., Середа К. В., 2008, 2012

ПРЕДИСЛОВИЕ

Введение в учебную программу высших технических учебных заведений новых дисциплин, отражающих современное состояние науки и техники, при ограниченных сроках обучения привело к существенному сокращению количества лекционных часов по курсу сопротивления материалов.

Восполнение появившихся в результате этого пробелов в знании студентами вузов сопротивления материалов может быть достигнуто в известной мере за счет самостоятельного изучения ими необходимых разделов этого важного для будущего инженера курса. Данное учебное пособие составлено в соответствии с программой курса по сопротивлению материалов. По каждой теме предмета в пособии даны краткие теоретические сведения и основные формулы. Приведены примеры расчетов стержней на растяжение и сжатие (глава 1), примеры по определению главных моментов инерции поперечных сечений различного профиля (глава 2), рассмотрены примеры расчета вала на кручение (глава 3). В главе 4 рассмотрены примеры расчетов балок, испытывающих деформацию поперечного изгиба, на прочность и жесткость. С применением метода сил в главе 5 приведены примеры расчетов статически неопределимых неразрезных балок и плоских статически неопределимых рам. Виды сложного сопротивления (косой изгиб, внецентренное растяжение и сжатие, изгиб с кручением) рассмотрены в главе 6. Рассмотрение деформации продольного изгиба и расчеты на устойчивость гибких стержней приведены в главе 7.

Более подробное изложение теоретического материала приведено в работах [1, 3, 4, 5, 6, 7, 9, 10, 12, 13, 18].

Для самостоятельного выполнения расчетно-графических работ по каждой теме составлены задания с необходимыми рисунками и таблицами. Для расчетов рекомендуется следующая литература [2, 8, 11, 14, 15, 16].

При выполнении практических расчетов используются следующие основные характеристики материалов [17]:

модули продольной упругости: стали $E_{\text{с}} = 2 \cdot 10^{11}$ Па; дюраля (и алюминия) $E_{\text{д}} = 0,7 \cdot 10^{11}$ Па; меди $E_{\text{м}} = 1 \cdot 10^{11}$ Па; чугуна $E_{\text{ч}} = 1,2 \cdot 10^{11}$ Па; дерева $E_{\text{д}} = 1 \cdot 10^{10}$ Па;

модуль сдвига стали: $G = 0,8 \cdot 10^{11}$ Па;

коэффициенты теплового линейного расширения: стали $\alpha_{\text{с}} = 1,25 \cdot 10^{-5}$ 1/град; дюраля $\alpha_{\text{д}} = 2,25 \cdot 10^{-5}$ 1/град; меди $\alpha_{\text{м}} = 1,65 \cdot 10^{-5}$ 1/град;

коэффициент Пуассона для стали: $\nu = 0,30$.

Глава 1

ПРОДОЛЬНОЕ РАСТЯЖЕНИЕ И СЖАТИЕ СТЕРЖНЕЙ

Растяжением называют такой вид деформации, при котором в каждом его поперечном сечении возникают только продольные внутренние усилия.

Продольное усилие F в любом поперечном сечении численно равно алгебраической сумме проекций на ось стержня внешних сил, приложенных к части стержня, расположенной по одну сторону от сечения. Усилие считается положительным, если вызывает растяжение рассматриваемого участка.

При растяжении (сжатии) в сечении возникают только нормальные напряжения, которые определяются по формуле (1.1):

$$\sigma = \frac{F}{A}, \tag{1.1}$$

где F – продольное усилие, кН; A – площадь поперечного сечения, м^2.

Условие прочности имеет вид:

$$\sigma_{max} \le \sigma_{adm}, \tag{1.2}$$

где σ_{adm} – допускаемое нормальное напряжение материала стержня, МПа.

Абсолютная деформация Δl однородного участка (постоянные сечение и материал) определяется **по закону Гука**:

$$\Delta l = \frac{Fl}{EA}\ , \tag{1.3}$$

где l – длина участка, м; E – модуль продольной упругости материала (модуль Юнга), Па.

Для наглядного представления строятся эпюры. Эпюрами продольных сил и нормальных напряжений называют графики, показывающие законы изменения сил и напряжений в поперечных сечениях по длине стержня. Эпюры продольных сил, нормальных напряжений и перемещений поперечных сечений строятся в выбранном масштабе с учетом знаков.

Пример 1.1.

К узлу C кронштейна ABC (рис. 1.1, *а*) приложена сила F = 100 кН. Стержень AC – стальной, круглого сечения диаметром d = 30 мм; стержень BC – дюралюминиевый, квадратного сечения со стороной a = 40 мм. Определить напряжения в стержнях, а также горизонтальное, вертикальное и полное перемещения узла C.

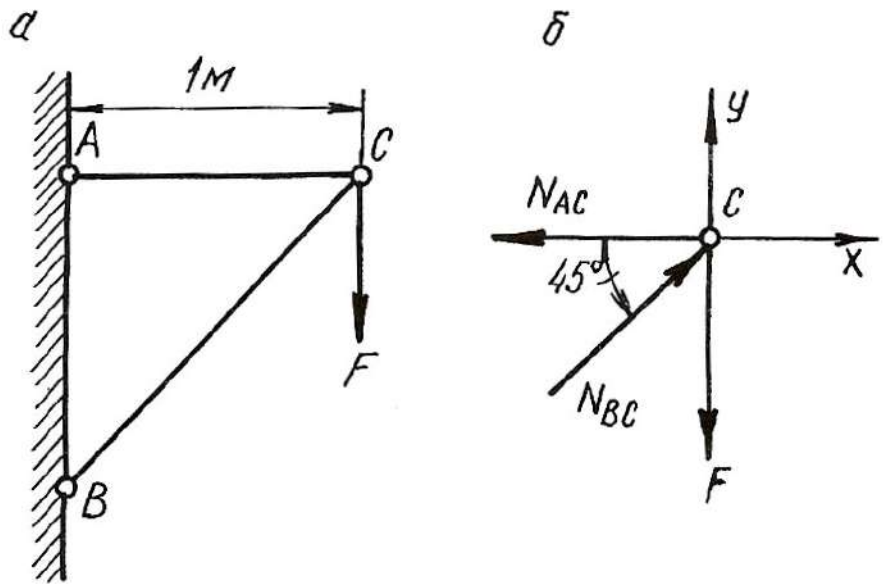

Рис. 1.1.

Решение.

Для определения продольных сил в стержнях AC и BC условно вырезаем узел C, заменяем действие стержней на узел усилиями и составляем уравнение равновесия для узла C (рис. 1.1, *б*)

$$\sum X = 0; \quad -N_{AC} + N_{BC} \cdot \cos 45^\circ = 0;$$

$$\sum Y = 0; \quad N_{BC} \cdot \sin 45^\circ - F = 0.$$

Откуда

$$N_{BC} = \frac{F}{\sin 45^\circ} = \frac{100 \cdot 10^3}{0,707} = 141 \cdot 10^3 \text{ Н} = 141 \text{ кН},$$

$$N_{AC} = N_{BC} \cdot \cos 45^\circ = 141 \cdot 10^3 \cdot 0,707 = 100 \cdot 10^3 \text{ Н} = 100 \text{ кН}.$$

Стержень AC растянут, а стержень BC сжат. Определяем площади поперечных сечений стержней

$$A_{AC} = \frac{\pi d^2}{4} = \frac{\pi (30 \cdot 10^{-3})^2}{4} = 706 \cdot 10^{-6} \text{ м}^2;$$

$$A_{BC} = a^2 = (40 \cdot 10^{-3})^2 = 1600 \cdot 10^{-6} \text{ м}^2.$$

Напряжения в поперечных сечениях стержней AC и BC

$$\sigma_{AC} = \frac{N_{AC}}{A_{AC}} = \frac{100 \cdot 10^3}{706 \cdot 10^{-6}} = 141 \cdot 10^6 \text{ Па} = 141 \text{ МПа};$$

$$\sigma_{BC} = -\frac{N_{BC}}{A_{BC}} = -\frac{141 \cdot 10^3}{1600 \cdot 10^{-6}} = -88 \cdot 10^6 \text{ Па} = -88 \text{ МПа}.$$

Знак минус указывает на то, что в стержне BC возникает деформация сжатия.

Находим удлинения стержней:

$$\Delta l_{AC} = \frac{N_{AC} \cdot l_{AC}}{E_{\text{ст}} \cdot A_{AC}} = \frac{100 \cdot 10^3 \cdot 1}{2 \cdot 10^{11} \cdot 706 \cdot 10^{-6}} = 0,71 \cdot 10^{-3}\,\text{м} = 0,71\ \text{мм};$$

$$\Delta l_{BC} = -\frac{N_{BC} \cdot l_{BC}}{E_{\text{дюр}} \cdot A_{BC}} = -\frac{141 \cdot 10^3 \cdot 1,41}{7 \cdot 10^{10} \cdot 1600 \cdot 10^{-6}} = -1,77 \cdot 10^{-3}\,\text{м} = -1,77\ \text{мм},$$

где $l_{BC} = \dfrac{l_{AC}}{\cos 45^\circ} = \dfrac{1}{0,707} = 1,41$ м; $E_{\text{ст}}$, $E_{\text{дюр}}$ – модули продольной упругости стального и дюралюминиевого стержней, Па.

Для определения перемещения точки C мысленно разъединим стержни в этом шарнире и отметим их новые длины AC_1 и BC_2 (рис. 1.2, *а*). Для того, чтобы найти новое положение точки C, необходимо деформированные стержни свести вместе путем их вращения вокруг шарниров A и B. Точки C_1 и C_2 будут перемещаться по дугам, которые вследствие их малости могут быть приняты за прямые C_1C_3 и C_2C_3, перпендикулярные к стержням AC и BC. Точка пересечения этих перпендикуляров (точка C_3) и даст положение узла C после деформации. На рис. 1.2, *б* изображена диаграмма перемещений в большом масштабе.

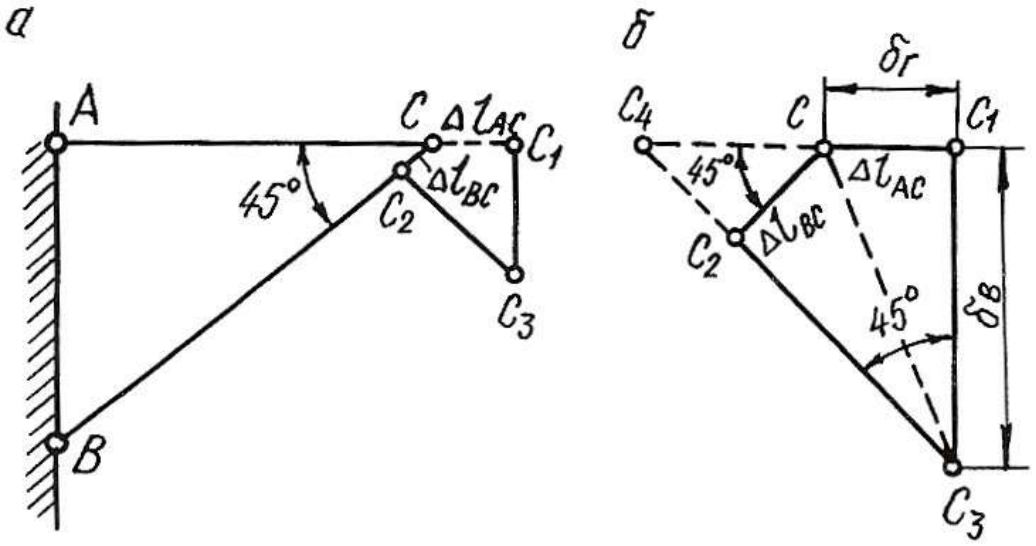

Рис. 1.2.

Горизонтальное перемещение узла C равно $\delta_{\text{г}} = \Delta l_{\text{AC}} = 0,71$ мм.

Для удобства определения вертикального перемещения произведем дополнительное построение. Продолжим линии C_1C и C_3C_2 до их пересечения в точке C_4.

Вертикальное перемещение узла C

$$\delta_в = C_1C_3 = \frac{C_1C_4}{\text{tg}45^o} = C_1C_4 = C_1C + CC_4 = \Delta l_{AC} + \frac{\Delta l_{BC}}{\cos 45^o};$$

$$\delta_в = 0,71 + \frac{1,77}{0,707} = 3,21 \text{ мм}.$$

Полное перемещение узла C

$$\delta = CC_3 = \sqrt{\delta_г^2 + \delta_в^2} = \sqrt{0,71^2 + 3,21^2} = 3,29 \text{ мм}.$$

1.1. Влияние собственного веса на напряжения и перемещения

Если ось в стержне вертикальна, то его собственный вес вызывает центральное растяжение или сжатие. Если вертикальный брус закреплен верхним концом, то от собственного веса он растягивается, а при закреплении нижнего конца – сжимается. Собственный вес вертикального бруса можно рассматривать как продольную (осевую) внешнюю нагрузку, распределенную вдоль оси бруса.

Рассмотрим брус постоянного сечения, закрепленный верхним концом. Продольная сила от собственного веса в поперечном сечении бруса на расстоянии x от его нижнего конца равна весу нижележащей части бруса

$$N_x = \rho g A x, \tag{1.4}$$

где N_x – продольная сила от собственного веса, Н; ρ – плотность материала, кг/м^3; g – ускорение свободного падения, м/с^2; A – площадь поперечного сечения бруса, м^2; x – расстояние от нижнего конца стержня, м.

Напряжение от собственного веса определяется по формуле:

$$\sigma_x = \frac{N_x}{A} = \rho g x. \tag{1.5}$$

По формулам (1.4) и (1.5) строятся эпюры N и σ с учетом знаков. Если на стержень действует дополнительная сила F, то продольная сила и нормальное напряжение определяются по формулам:

$$N_x = F + \rho g A x; \tag{1.6}$$

$$\sigma_x = \frac{F}{A} + \rho g x. \tag{1.7}$$

Полное удлинение (укорочение) стержня постоянного сечения от собственного веса определяется по формуле:

$$\Delta l = \frac{\rho g l^2}{2E}, \tag{1.8}$$

где l – длина стержня, м; E – модуль продольной упругости материала, Па.

При действии внешней силы F и собственного веса удлинение стержня определяется по формуле:

$$\Delta l = \frac{Fl}{EA} + \frac{\rho g l^2}{2E}. \qquad (1.9)$$

В формулах (1.7) и (1.9) физический смысл первого слагаемого – напряжение и удлинение от внешней силы, второго – напряжение и удлинение от собственного веса.

Перемещение любого поперечного сечения бруса, закрепленного верхним концом, равно удлинению части бруса, лежащей над сечением, и равно сумме удлинений под действием собственного веса верхней части, нижней части бруса и внешней силы.

Рассмотрим подробнее решение типовой задачи.

Пример 1.2.

Для стального бруса переменного сечения (рис. 1.3, *а*) с учетом собственного веса и при продольной нагрузке F требуется:

1. Построить эпюры продольных сил и нормальных напряжений по длине бруса.
2. Найти полное удлинение (укорочение) бруса.
3. Определить перемещение сечения I-I.

Исходные данные: $A = 20$ см^2; $a = 1{,}0$ м; $b = 1{,}5$ м; $c = 1{,}0$ м; $F = 40$ кН.

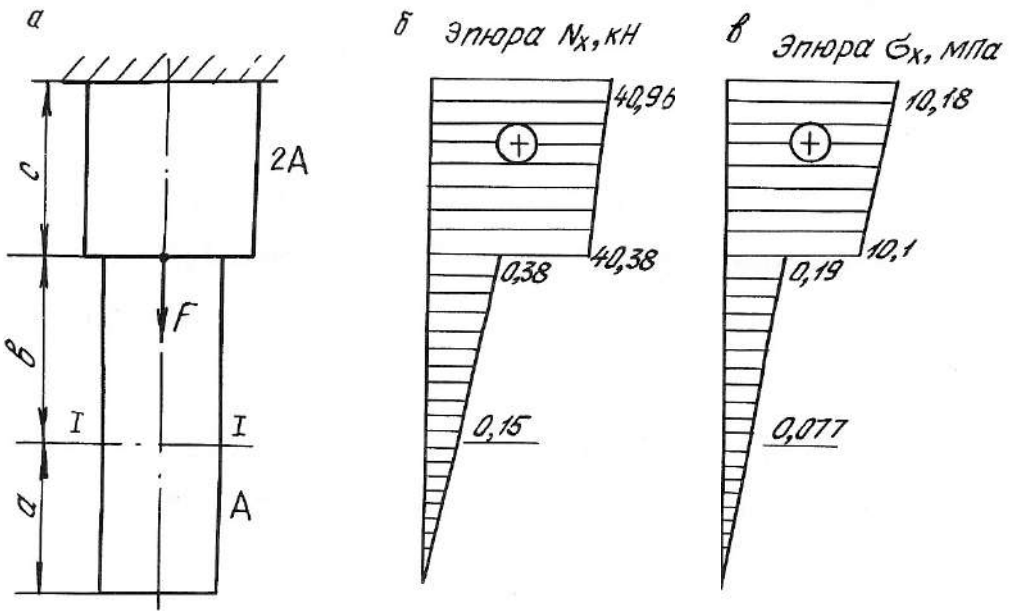

Рис. 1.3.

Решение.

Определим продольную силу и нормальное напряжение в поперечном сечении по формулам (1.6) и (1.7):

а) на участке длиной a (нижний участок): $0 \le x \le 1{,}0$ м;

$$N_x = \rho g A x;$$

$$\sigma_x = \rho g x.$$

При $x = 0$ $\quad N_x = 0,$

$\sigma_x = 0.$

При $x = 1$ м $\quad N_x = 7850 \cdot 9{,}81 \cdot 20 \cdot 10^{-4} \cdot 1 = 150$ Н $= 0{,}15$ кН;

$\sigma_x = 7850 \cdot 9{,}81 \cdot 1 = 80000$ Па $= 0{,}08$ МПа.

б) на участке длиной b (средний участок): $1{,}0 \le x \le 2{,}5$ м;

$$N_x = Q_a + \rho g A (x - a);$$

$$\sigma_x = \frac{Q_a}{A} + \rho g (x - a);$$

где $Q_a = \rho g A a = 0{,}15$ кН – вес нижнего участка бруса; для среднего участка он играет роль внешней силы.

При $x = 1{,}0$ м; $\quad N_x = Q_a = 0{,}15$ кН;

$\sigma_x = 0{,}08$ МПа.

При $x = 2{,}5$ м; $\quad N_x = 0{,}15 + 7850 \cdot 9{,}81 \cdot 20 \cdot 10^{-4} \cdot 1{,}5 \cdot 10^{-3} = 0{,}38$ кН;

$\sigma_x = 0{,}08 + 7850 \cdot 9{,}81 \cdot 1{,}5 \cdot 10^{-6} = 0{,}19$ МПа.

в) на участке длиной c (верхний участок): $2{,}5 \le x \le 3{,}5$ м;

$$N_x = Q_a + Q_b + F + \rho g 2A(x - a - b);$$

$$\sigma_x = \frac{Q_a + Q_b + F}{2A} + \rho g (x - a - b),$$

где $Q_b = \rho g A b = 0{,}23$ кН – вес среднего участка бруса.

При $x = 2{,}5$ м; $\quad N_x = 0{,}15 + 0{,}23 + 40 + 7850 \cdot 9{,}81 \cdot 2 \cdot 20 \cdot 1 \cdot 10^{-7} = 40{,}38$ кН;

$\sigma_x = 10{,}1$ МПа.

При $x = 3{,}5$ м; $\quad N_x = 0{,}15 + 0{,}23 + 40 + 7850 \cdot 9{,}81 \cdot 2 \cdot 20 \cdot 1{,}5 \cdot 10^{-7} = 40{,}96$ кН;

$\sigma_x = 10{,}18$ МПа.

Строим эпюры $\boldsymbol{N}_x$ (рис. 1.3, *б*) и σ_x (рис. 1.3, *в*).

Определим полное удлинение стержня по формуле (1.9). Полное удлинение складывается из удлинений каждого участка бруса под действием внешних сил и собственного веса.

$$\Delta l = \Delta a + \Delta b + \Delta c \ ;$$

где $\Delta a = \dfrac{\rho g a^2}{2E} = \dfrac{7850 \cdot 9{,}81 \cdot 1^2}{2 \cdot 2 \cdot 10^{11}} = 0{,}19 \cdot 10^{-6}$ м;

$$\Delta b = \frac{Q_a \cdot b}{EA} + \frac{\rho g b^2}{2E} = \frac{0{,}15 \cdot 10^3 \cdot 1{,}5}{2 \cdot 10^{11} \cdot 20 \cdot 10^{-4}} + \frac{7850 \cdot 9{,}81 \cdot 1{,}5^2}{2 \cdot 2 \cdot 10^{11}} =$$

$$= 0{,}56 \cdot 10^{-6} + 0{,}43 \cdot 10^{-6} = 0{,}99 \cdot 10^{-6} \text{ м};$$

$$\Delta c = \frac{(Q_a + Q_b + F)c}{E \cdot 2A} + \frac{\rho g c^2}{2E} = \frac{(0{,}15 + 0{,}23 + 40) \cdot 10^3 \cdot 1}{2 \cdot 10^{11} \cdot 2 \cdot 20 \cdot 10^{-4}} + \frac{7850 \cdot 9{,}81 \cdot 1^2}{2 \cdot 2 \cdot 10^{11}} =$$

$$= 50{,}48 \cdot 10^{-6} + 0{,}19 \cdot 10^{-6} = 50{,}67 \cdot 10^{-6} \text{ м};$$

$$\Delta l = 0{,}19 \cdot 10^{-6} + 0{,}99 \cdot 10^{-6} + 50{,}67 \cdot 10^{-6} = 51{,}85 \cdot 10^{-6} \text{ м}.$$

Перемещение сечения I-I равно удлинению лежащей над сечением части бруса, т. е.

$$\delta_{\text{I-I}} = \Delta c + \Delta b = 0{,}99 \cdot 10^{-6} + 50{,}67 \cdot 10^{-6} = 51{,}66 \cdot 10^{-6} \text{ м}.$$

1.2. Напряженное состояние материала в точке

Напряженным состоянием называют совокупность напряжений, действующих по всевозможным площадкам, проведенным через данную точку. В различных точках тела напряженное состояние неоднородно и определить все значения возникающих напряжений затруднительно. В связи с этим в сопротивлении материалов точку рассматривают в виде элементарного параллелепипеда с гранями $dx \cdot dy \cdot dz$. При этом считается, что возникающие напряжения на гранях и в наклонных сечениях распределяются равномерно. Нормальные напряжения на гранях обозначаются: σ_x, σ_y, σ_z, а касательные: τ_{xy}, τ_{yx}, τ_{zy}, τ_{yz}, τ_{xz}, τ_{zx}. Двойной индекс при касательных напряжениях указывает на направление и плоскость, где они действуют. Например, индексы при напряжении τ_{xy} означают, что x – направление действия этого напряжения по оси x; y – это напряжение возникает в плоскости, нормаль к которой параллельна оси y.

Во взаимно перпендикулярных сечениях касательные напряжения равны по величине и противоположны по знаку. Это свойство касательных напряжений называется **законом парности касательных напряжений**

$$-\tau_{xy} = \tau_{yx}.$$

Рассматриваемый параллелепипед в теле стержня можно сориентировать таким образом, что по его граням будут действовать только нормальные напряжения, а касательные будут равны нулю. В этом случае грани будут называться главными площадками, а действующие на них нормальные напряжения – главными напряжениями. По количеству главных напряжений, возникающих одновременно на главных площадках, различают три вида напряженного состояния точки упругого тела: линейное, плоское и объемное. Главные напряжения обозначаются: $\sigma_1, \sigma_2, \sigma_3$. Принято считать, что $\sigma_1 > \sigma_2 > \sigma_3$. Наиболее часто встречается плоское напряженное состояние материала.

Для правильной оценки опасности, угрожающей прочности стержня, необходимо знать полностью его напряженное состояние. Это требует умение вычислять напряжения не только по сечениям, перпендикулярным оси стержня, но и по наклонным сечениям.

Напряжения в наклонных сечениях, нормаль к которым с осью x составляет угол α, определяются по следующим формулам:

$$\sigma_\alpha = \sigma_x \cos^2\alpha + \sigma_y \sin^2\alpha - \tau_{yx} \sin 2\alpha; \qquad (1.10)$$

$$\tau_\alpha = \frac{\sigma_x - \sigma_y}{2} \sin 2\alpha + \tau_{yx} \cos 2\alpha, \qquad (1.11)$$

Для сечений, проходящих под углом $\beta = \alpha + 90^\circ$, возникающие напряжения определяются по формулам:

$$\sigma_\beta = \sigma_x \sin^2\alpha + \sigma_y \cos^2\alpha + \tau_{yx} \sin 2\alpha; \qquad (1.12)$$

$$\tau_\beta = -\frac{\sigma_x - \sigma_y}{2} \sin 2\alpha - \tau_{yx} \cos 2\alpha, \qquad (1.13)$$

Угол α положительный, если он отсчитан в направлении от оси x к оси y по кратчайшему угловому пути, против хода часовой стрелки.

Нормальное напряжение σ_α считается положительным, если его направление совпадает с направлением внешней нормали к наклонной площадке. Положительное направление τ_α образовано поворотом внешней нормали к наклонной площадке на угол 90° по ходу часовой стрелки.

Противоположные направления σ_α и τ_α следует считать отрицательными.

Площадки, где действуют экстремальные нормальные напряжения и нет касательных напряжений, называются главными площадками, а напряжения, действующие на главных площадках – главными напряжениями. Они обозначаются: $\sigma_1, \sigma_2, \sigma_3$, причем $\sigma_1 > \sigma_2 > \sigma_3$ и определяются по следующим формулам:

$$\sigma_{max} = \sigma_1 = \frac{1}{2}\left[(\sigma_x + \sigma_y) + \sqrt{(\sigma_x - \sigma_y)^2 + 4\tau_{yx}^2} \right]; \qquad (1.14)$$

$$\sigma_{min} = \sigma_2 = \frac{1}{2}\left[(\sigma_x + \sigma_y) - \sqrt{(\sigma_x - \sigma_y)^2 + 4\tau_{yx}^2} \right]. \qquad (1.15)$$

Положение главных площадок определяется углом наклона α_0

$$\mathrm{tg}2\alpha_0 = \frac{-2\tau_{yx}}{\sigma_x - \sigma_y}, \qquad (1.16)$$

Наибольшие касательные напряжения действуют на площадках под углом 45°

$$\tau_{max} = \frac{1}{2}\sqrt{(\sigma_x - \sigma_y)^2 + 4\tau_{yx}^2}\ . \qquad (1.17)$$

Пример 1.3.

Стальной кубик находится под действием сил, создающих плоское напряженное состояние: $\sigma_x = 80$ МПа; $\alpha = 30^o$; $\tau_{xy} = 10$ МПа (рис. 1.4). Требуется найти:

1. Главные напряжения и положение главных площадок.
2. Максимальные касательные напряжения.
3. Определить аналитически величины нормальных σ_α и касательных τ_α напряжений, действующих на площадках, нормаль, к которой составляет угол α с горизонтальной осью x. Показать на чертеже заданный элемент и направление соответствующих напряжений.

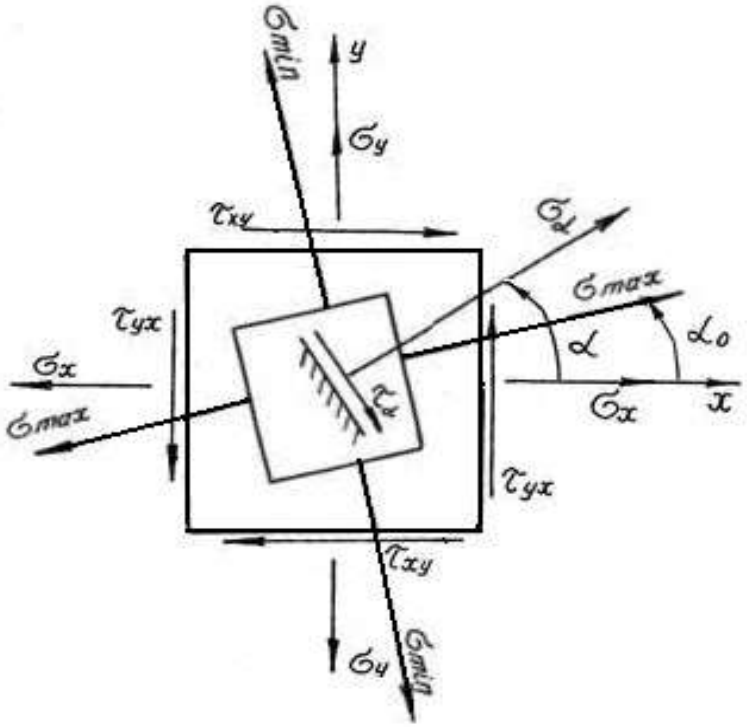

Рис. 1.4.

Решение.

Определим главные напряжения

$$\sigma_1 = \frac{1}{2}\left[(\sigma_x + \sigma_y) + \sqrt{(\sigma_x - \sigma_y)^2 + 4\tau_{yx}^2}\right] = \frac{1}{2}\left[(80+20) + \sqrt{(80-20)^2 + 4\cdot 10^2}\right] =$$

$$= \frac{1}{2}\left[100 + 63,6\right] = 81,8 \text{ МПа};$$

$$\sigma_2 = \frac{1}{2}\left[(\sigma_x + \sigma_y) - \sqrt{(\sigma_x - \sigma_y)^2 + 4\tau_{yx}^2}\right] = \frac{1}{2}\left[(80+20) - \sqrt{(80-20)^2 + 4\cdot 10^2}\right] =$$

$$= \frac{1}{2}\left[100 - 63,6\right] = 18,2 \text{ МПа}.$$

Найдем положение главных площадок

$$\operatorname{tg}2\alpha_0 = -\frac{2\tau_{yx}}{\sigma_x - \sigma_y} = \frac{-2\cdot(-10)}{80-20} = 0,333; \qquad 2\alpha_0 = 18^{\circ}24'; \qquad \alpha_0 = 9^{\circ}12'.$$

Определим аналитически величины σ_α и τ_α, действующие на площадке, нормаль к которой составляет угол 30° с горизонтальной осью (см. рис. 1.4.)

$$\sigma_\alpha = \sigma_x \cos^2\alpha + \sigma_y \sin^2\alpha - \tau_{yx}\sin 2\alpha = 80\cdot 0,866^2 + 20\cdot 0,5^2 - (-10)\cdot 0,866 =$$

$$= 73,65 \text{ МПа};$$

$$\tau_\alpha = \frac{\sigma_x - \sigma_y}{2}\sin 2\alpha + \tau_{yx}\cos 2\alpha = \frac{80-20}{2}0,866 + (-10)\cdot 0,5 = 20,98 \text{ МПа}.$$

Вектор максимальных главных напряжений σ_{max} всегда проходит через те четверти осей координат, в которых стрелки касательных напряжений сходятся.

1.3. Статически неопределимые стержневые системы

Статически неопределимыми системами называют такие системы, у которых реакции или все внутренние суммарные силовые факторы, возникающие в сечениях их элементов при действии произвольной нагрузки, не могут быть определены из уравнений равновесия статики.

Равновесие плоской стержневой системы обеспечивается тремя опорными направлениями. Всякое закрепление сверх трех опорных направлений является «лишним» с точки зрения равновесия системы, что делает ее *статически неопределимой*. Термин «лишние» является условным. Постановка дополнительных опорных закреплений производится с целью уменьшения деформации, веса конструкции или с целью увеличения ее грузоподъемности.

Расчет статически неопределимой системы начинается с определения степени статической неопределимости системы, которая равна числу «лишних» связей (число неизвестных сил минус три – число уравнений статики для плоской системы).

Определение усилий в статически неопределимой системе связано с необходимостью составления дополнительных уравнений – уравнений совместности деформаций. Число этих уравнений должно быть равно степени статической неопределимости стержневой системы.

Уравнения совместности деформаций устанавливают геометрические зависимости между упругими перемещениями отдельных элементов при соблюдении равновесия всей системы в целом.

Геометрическая схема деформаций должна рассматриваться не с точки зрения обычной геометрии, а на основе кинематики малых перемещений, с учетом того, что траектории отдельных точек элементов являются прямыми линиями.

Решение статически неопределимых систем необходимо производить в следующей последовательности:

1. Заданную систему освободить от наложенных на нее связей, действие которых заменяется реакциями, и составить уравнения статики;
2. Определить степень статической неопределимости системы;
3. По числу «лишних» неизвестных составить дополнительные уравнения из условия совместности деформаций. В уравнениях упругие деформации выразить через усилия по закону Гука в развернутом виде по формуле (1.3);
4. Решить совместно уравнения равновесия статики и дополнительные уравнения, определяя усилия в элементах конструкций;
5. Исходя из условия задачи и на основании условия прочности, определить поперечные размеры стержней.

Рассмотрим подробнее пример расчета статически неопределимой системы.

Пример 1.4.

Для статически неопределимой системы (рис. 1.5), состоящей из жесткой невесомой балки AB и стальных стержней 1 и 2, соединенных с ней шарнирно, требуется:

1. Определить усилия, возникающие в стержне от действия силы F.
2. Подобрать сечение стержней из двух равнобоких уголков, каждое при $A_2 : A_1 = 2$; $F = 180$ кН; $a = 2{,}0$ м; $b = 1{,}0$ м; $h = 2{,}0$ м.

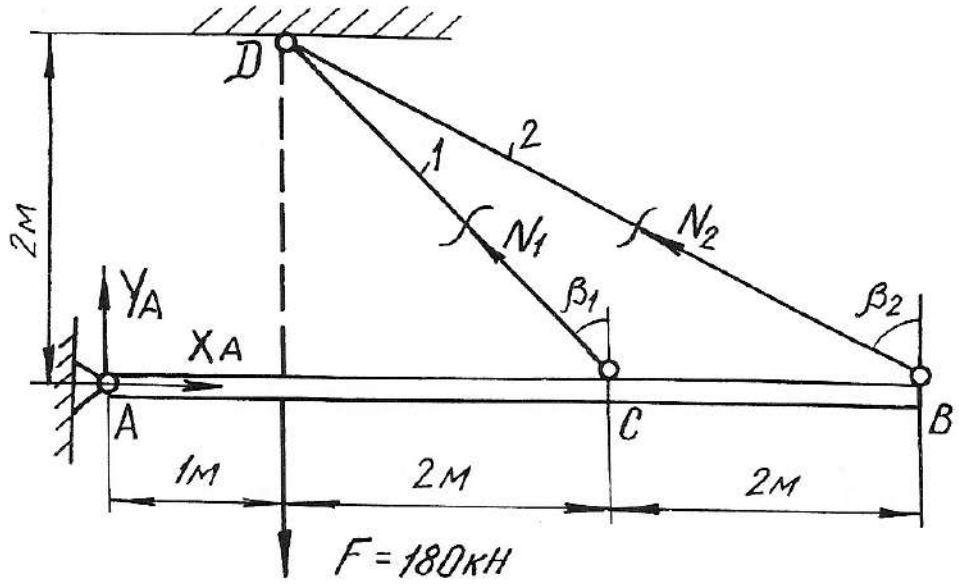

Рис. 1.5.

Решение.

Перед началом решения по приведенному плану определяем геометрические параметры системы

$$l_1 = DC = \sqrt{4+4} = 2{,}83 \text{ м}; \quad \beta_1 = 45°;$$

$$l_2 = DB = \sqrt{4+16} = 4{,}47 \text{ м}; \quad \sin\beta_2 = \frac{4}{4{,}47} = 0{,}89;$$

Далее освобождаем брус AB от наложенных связей, заменяя их действие реакциями X_A, Y_A, N_1, N_2. Так как на балку AB действуют четыре неизвестные силы, то одна связь «лишняя», т. е. задача является однажды статически неопределимой.

Из трех уравнений равновесия достаточно записать только одно уравнение, не содержащее X_A, Y_A , определение которых не ставится в задаче,

$$\sum M_A = 0; \qquad -F \cdot 1 + N_1 \cdot \cos\beta_1 \cdot 3 + N_2 \cdot \cos\beta_2 \cdot 5 = 0;$$

$$-180 + N_1 \cdot 0{,}707 \cdot 3 + N_2 \cdot 0{,}45 \cdot 5 = 0 \qquad (1.18)$$

В уравнении статики два неизвестных, поэтому нужно записать еще одно дополнительное уравнение из условия совместности деформаций стержней DB и DC. Рассматривая геометрическую схему деформаций этих стержней, считаем перемещение точек B и C балки вертикальными (рис. 1.6). Из подобия треугольников ACC_1 и ABB_1 имеем:

$$\frac{AC}{AB} = \frac{CC_1}{BB_1} = \frac{3}{5}.$$

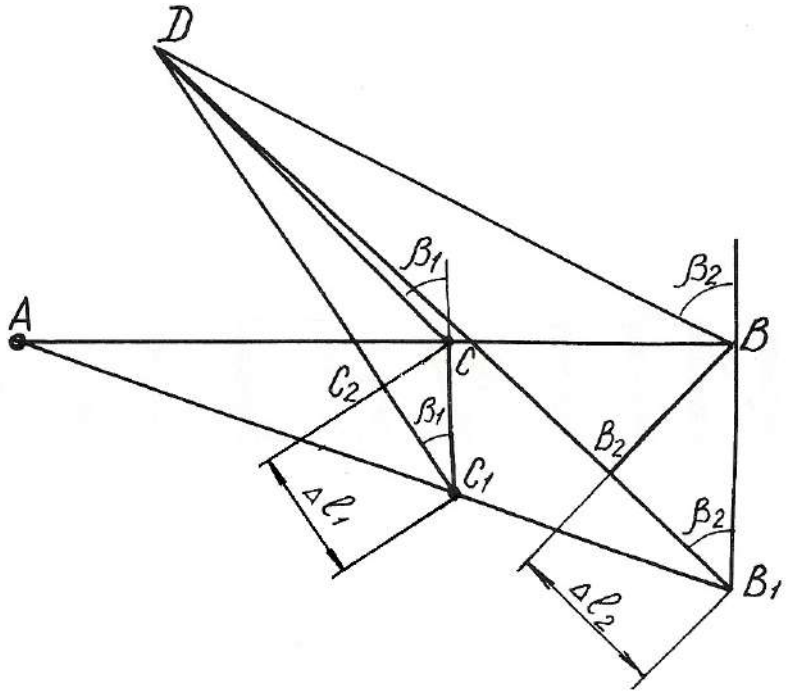

Рис. 1.6.

Учитывая, что $\begin{cases} CC_1 = \dfrac{CC_1}{\cos\beta_1} = \dfrac{\Delta l_1}{\cos\beta_1}; \\ BB_1 = \dfrac{B_1B_2}{\cos\beta_2} = \dfrac{\Delta l_2}{\cos\beta_2}, \end{cases}$

получим $\dfrac{\Delta l_1}{\cos\beta_1} = \dfrac{3}{5} \cdot \dfrac{\Delta l_2}{\cos\beta_2}$; откуда

$$\Delta l_1 = 0{,}94 \cdot \Delta l_2 . \qquad (1.19)$$

Равенство (1.19) и есть условие совместности деформации стержней 1 и 2. Выразим деформации через усилия по закону Гука

$$\Delta l_1 = \frac{N_1 l_1}{EA_1} = \frac{N_1 \cdot 2{,}83}{EA_1}; \qquad \Delta l_2 = \frac{N_2 l_2}{EA_2} = \frac{N_2 \cdot 4{,}74}{E \cdot 2A_1}.$$

Подставим полученные выражения в формулу (1.19)

$$\frac{N_1 \cdot 2{,}83}{EA_1} = 0{,}94 \frac{N_2 \cdot 4{,}74}{E \cdot 2A_1}.$$

Отсюда получим

$$2{,}83 \cdot N_1 - 2{,}10 \cdot N_2 = 0. \qquad (1.20)$$

Теперь можно определить усилия N_1 и N_2, решая совместно систему уравнений (1.18) и (1.20),

$$\begin{cases} 2{,}12 \cdot N_1 + 2{,}25 \cdot N_2 - 180 = 0; \\ 2{,}83 \cdot N_1 - 2{,}10 \cdot N_2 = 0. \end{cases}$$

Получаем $N_1 = 34{,}94$ кН; $N_2 = 47{,}08$ кН.

Подбираем сечение стержней из условий прочности:

$$A_1 \geq \frac{N_1}{\sigma_{adm}} = \frac{34{,}94 \cdot 10^3}{160 \cdot 10^6} = 2{,}18 \cdot 10^{-4}\,\text{м}^2 = 2{,}18\ \text{см}^2;$$

$$A_2 \geq \frac{N_2}{\sigma_{adm}} = \frac{47{,}08 \cdot 10^3}{160 \cdot 10^6} = 2{,}94 \cdot 10^{-4}\,\text{м}^2 = 2{,}94\ \text{см}^2.$$

Для площадей задано условие $A_2{:}A_1 = 2$. Если принять $A_1 = 2{,}18$ см^2, тогда $A_2 = 4{,}36$ см^2. Условие $A_2 \geq 2{,}94$ см^2 выполняется.

Сечение подбираем из двух равнобоких уголков по ГОСТ 8509-93 (табл. П. 3).

Для первого стержня подбираем два уголка №2 (20х20х3 мм) с площадью сечения 1,13 см^2. Для второго стержня принимаем два уголка №4 (40х40х3 мм) с площадью сечения 2,35 см^2.

Полные площади сечений будут равны $A_1 = 2{,}26$ см^2; $A_2 = 4{,}70$ см^2.

Проверим отношение площадей:

$$\frac{A_2}{A_1} = \frac{4{,}70}{2{,}26} = 2{,}08.$$

Отклонение $\delta = \dfrac{2{,}08 - 2}{2} 100\ \% = 3{,}98\ \%.$

Погрешность допустимая.

Пример 1.5. Монтажная задача

Для статически неопределимой системы (рис. 1.7), состоящей из жесткой невесомой балки AB и стальных стержней 1 и 2, соединенных с ней шарнирно, требуется определить дополнительные усилия в стержнях конструкции, если стержень 2 изготовлен короче проектного размера на $\Delta = 5 \cdot 10^{-3}$ м при $A_2 : A_1 = 2$; a =2,0 м; $b = 1{,}0$ м; $h = 2{,}0$ м.

При сборке стержни деформируются: стержень 2 – растянется, стержень 1 – сожмется. В соответствии с этим покажем направления дополнительных усилий N_1' и N_2' (см. рис. 1.7), возникающих после сборки конструкции.

Для определения усилий воспользуемся уравнением статики

$$\sum M_A = 0; \qquad -N_1' \cdot \cos\beta_1 \cdot 3 + N_2' \cdot \cos\beta_2 \cdot 5 = 0;$$

$$-2{,}12 N_1' + 2{,}25 N_2' = 0. \qquad (1.21)$$

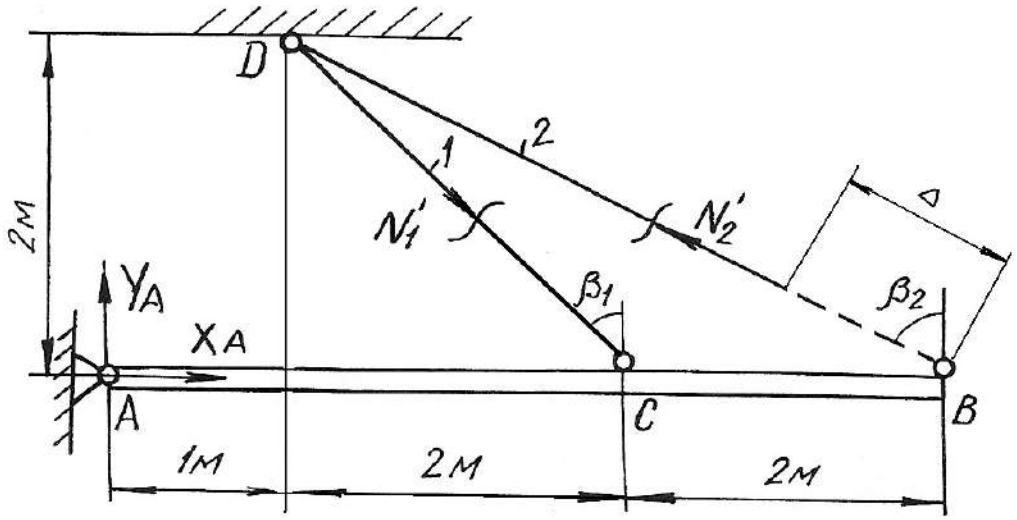

Рис. 1.7.

Уравнение одно, неизвестных два, следовательно, система один раз статически неопределима. Запишем дополнительно условие совместности деформаций. Рассмотрим картину деформаций стержней (см. рис. 1.8). Из подобия треугольников AC_1C и AB_1B получим $\dfrac{AC}{AB}=\dfrac{C_1C}{B_1B}=\dfrac{3}{5}$.

Учитывая соотношение $C_1C=\dfrac{CC_2}{\cos\beta_1}=\dfrac{\Delta l_1}{\cos\beta_1}$; $B_1B=\dfrac{B_2B}{\cos\beta_2}=\dfrac{\Delta-\Delta l_2}{\cos\beta_2}$,

получаем $\dfrac{\Delta l_1}{0{,}707}=\dfrac{3}{5}\cdot\dfrac{\Delta-\Delta l_2}{0{,}45}$; $\Delta l_1=0{,}94(\Delta-\Delta l_2)$. (1.22)

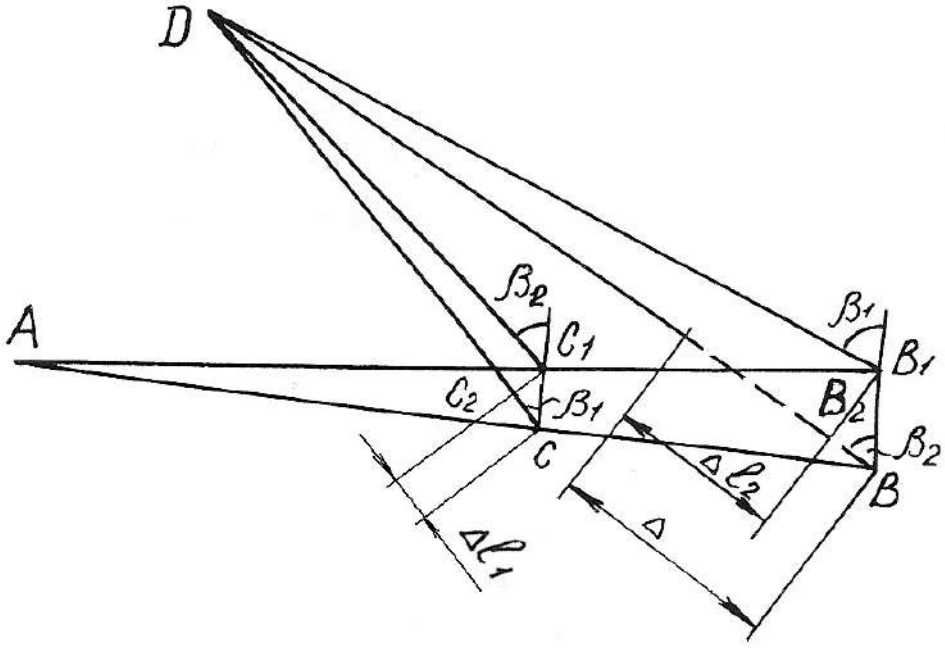

Рис. 1.8.

Выражение (1.22) – условие совместности деформаций стержней 1 и 2. Выражая деформацию через усилия по закону Гука, получим

$$\frac{N_1' l_1}{EA_1} + \frac{0{,}94 \cdot N_2' l_2}{EA_2} = 0{,}94 \cdot \Delta$$

или

$$1{,}25 \cdot N_1' + 0{,}894 \cdot N_2' = 94 \qquad (1.23)$$

Решая совместно систему уравнений (1.21) и (1.23), определяем усилия N_1' и N_2'

$$N_1' = 42{,}75 \text{ кН}; \; N_2' = 45{,}36 \text{ кН}.$$

Пример 1.6.

Стержень длиной l = 800 мм, защемленный обоими концами, подвергается действию двух сосредоточенных сил F_1=100 кН и F_2=150 кН (рис. 1.9, *а*). Определить напряжения, возникающие в различных сечениях стержня, и проверить его прочность, если допускаемое напряжение σ_{adm}=140 МПа. Площадь поперечного сечения A = 10 см^2, l_1 = 200 мм и l_2 = 600 мм.

Решение.

Обозначим реакции в заделках стержня через R_A и R_B. На стержень действует система сил, направленных вдоль одной прямой. Для такой системы статика дает одно уравнение равновесия

$$\sum Y = 0; \quad R_A - F_1 - F_2 + R_B = 0,$$

откуда $R_A + R_B = F_1 + F_2$. (1.24)

Для составления уравнения совместности деформаций мысленно отбросим нижнюю заделку и заменим ее действие на стержень реакцией R_B, т. е. приложим к сечению B (к нижнему торцовому сечению) такую силу, которая оказывает на стержень воздействие, полностью аналогичное воздействию заделки. Таким образом, изображенная система эквивалентна заданной системе и, поскольку в заданной системе перемещение сечения B равно нулю, то и для второй системы (рис.1.9, *б*) должно соблюдаться то же условие

$$\delta_B = 0. \qquad (1.25)$$

Для определения вида левой части записанного равенства используем принцип независимости действия сил, т. е. вычислим перемещение сечения B как сумму перемещений, вызванных каждой силой F_1, F_2 и R_B в отдельности

$$\delta_B = \delta_{F_1} + \delta_{F_2} + \delta_{R_B}.$$

Под действием одной лишь силы F_1 деформируется только верхняя часть стержня, нижняя и средняя части перемещаются как твердое тело. Таким образом, перемещение сечения B, вызванное силой F_1, равно удлинению верхней части стержня

$$\delta_{F_1} = \frac{F_1 l_1}{EA}.$$

Аналогично установим, что перемещение сечения B от действия силы F_2, равно удлинению верней и средней частей

$$\delta_{F_2} = \frac{F_2 l_2}{EA}.$$

Наконец, перемещение сечения B от действия силы R_B равно укорочению всего стержня

$$\delta_{R_B} = \frac{R_B l}{EA}.$$

Суммируя полученные величины и приравнивая сумму нулю согласно равенству (1.25), получим уравнение совместности деформаций,

$$\frac{F_1 l_1}{EA} + \frac{F_2 l_2}{EA} - \frac{R_B l}{EA} = 0,$$

откуда $R_B = \dfrac{F_1 l_1 + F_2 l_2}{l} = \dfrac{100 \cdot 0,2 + 150 \cdot 0,6}{0,8} = 137,5$ кН.

Подставив значение реакции R_B в уравнение равновесия (1.24), определим значение реакции в точке A:

$$R_A = F_1 + F_2 - R_B = F_1 + F_2 - \frac{F_1 l_1 + F_2 l_2}{l} = \frac{(F_1 + F_2) l - (F_1 l_1 + F_2 l_2)}{l} =$$

$$= \frac{(100 + 150) \cdot 0,8 - (100 \cdot 0,2 + 150 \cdot 0,6)}{0,8} = 112,5 \text{ кН}.$$

На рис. 1.9, *в* приведена эпюра продольных сил, в соответствии с которой определяем напряжения на различных участках стержня.

В поперечных сечениях верхней части стержня

$$\sigma^{(1)} = \frac{N_1}{A} = \frac{112,5 \cdot 10^3}{10 \cdot 10^{-4}} = 112,5 \cdot 10^6 \text{ Па} = 112,5 \text{ МПа};$$

в поперечных сечениях средней части

$$\sigma^{(2)} = \frac{N_2}{A} = \frac{12,5 \cdot 10^3}{10 \cdot 10^{-4}} = 12,5 \cdot 10^6 \text{ Па} = 12,5 \text{ МПа},$$

а в нижней части

$$\sigma^{(3)} = \frac{N_3}{A} = -\frac{137,5 \cdot 10^3}{10 \cdot 10^{-4}} = -137,5 \cdot 10^6 \text{ Па} = -137,5 \text{ МПа}.$$

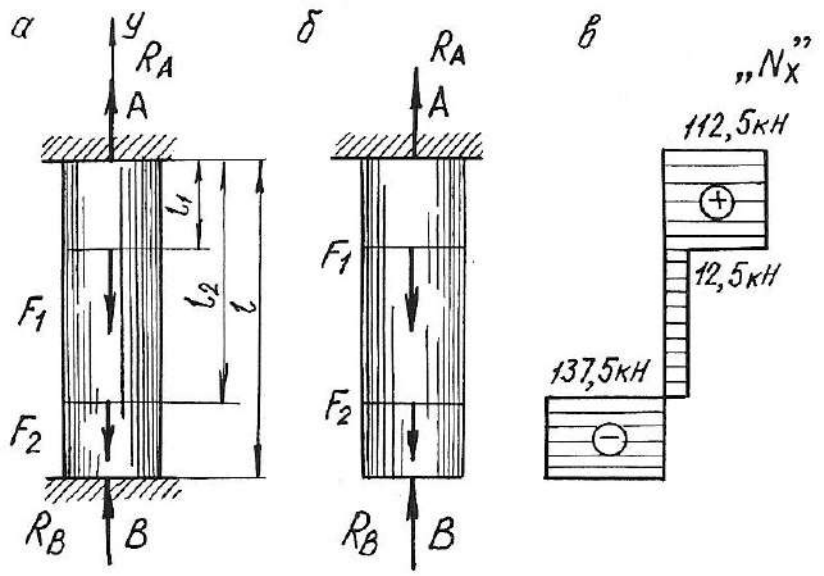

Рис. 1.9.

Наиболее напряженными, как видно из расчетов, являются поперечные сечения нижней части стержня. Это напряжение используем для проверки стержня на прочность:

$$\left|\sigma^{(3)}\right| = 137{,}5 \text{ МПа} < \sigma_{adm} = 140 \text{ МПа},$$

т. е. условие прочности выполняется.

Пример 1.7. Температурная задача

Определить допускаемое повышение температуры составного стержня (рис. 1.10.) из условия, чтобы напряжения сжатия не превышали в стальной части $\sigma_c = 120$ МПа, в медной $\sigma_м = 60$ МПа и в алюминиевой $\sigma_a = 70$ МПа. (линейные размеры на рисунке приведены в мм).

Решение.

Площади поперечных сечений ступеней стержня

$$A_м = \frac{\pi(50\cdot10^{-3})^2}{4} = 1963\cdot10^{-6} \text{ м}^2,$$

$$A_a = \frac{\pi(40\cdot10^{-3})^2}{4} = 1257\cdot10^{-6} \text{ м}^2,$$

$$A_c = \frac{\pi(30\cdot10^{-3})^2}{4} = 707\cdot10^{-6} \text{ м}^2.$$

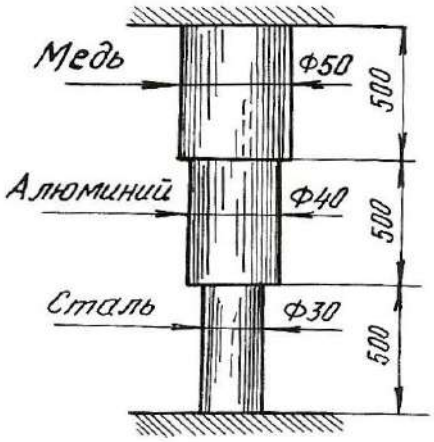

Рис. 1.10.

Продольные силы, при которых напряжения в ступенях будут равны заданным величинам, должны быть следующими:

$$N_{\text{м}} = A_{\text{м}} \cdot \sigma_{\text{м}} = 1963 \cdot 10^{-6} \cdot 60 \cdot 10^{6} = 118000 \text{ Н} = 118 \text{ кН};$$

$$N_{\text{а}} = A_{\text{а}} \cdot \sigma_{\text{а}} = 1257 \cdot 10^{-6} \cdot 70 \cdot 10^{6} = 88000 \text{ Н} = 88 \text{ кН};$$

$$N_{\text{с}} = A_{\text{с}} \cdot \sigma_{\text{с}} = 707 \cdot 10^{-6} \cdot 120 \cdot 10^{6} = 84800 \text{ Н} = 84{,}8 \text{ кН}.$$

Величина продольной силы не одинакова для всего стержня, следовательно, в качестве допускаемой продольной силы должно быть принято меньшее из трех полученных значений, а именно $N = N_{\text{с}} = 84{,}8$ кН.

Длина стержня в результате защемления обоих концов остается при изменении температуры неизменной. Следовательно, удлинение стержня в результате повышения температуры должно равняться полученному упругому укорочению

$$\Delta l_t = \Delta l = l_{\text{м}} \alpha_{\text{м}} \Delta t + l_{\text{а}} \alpha_{\text{а}} \Delta t + l_{\text{с}} \alpha_{\text{с}} \Delta t = l(\alpha_{\text{м}} + \alpha_{\text{а}} + \alpha_{\text{с}}) \Delta t,$$

где $\alpha_{\text{м}}$, $\alpha_{\text{а}}$, $\alpha_{\text{с}}$ – соответствующие коэффициенты теплового линейного расширения.

$$\Delta l = \Delta l_{\text{м}} = \Delta l_{\text{а}} = \Delta l_{\text{с}} = \frac{N l_{\text{м}}}{E_{\text{м}} A_{\text{м}}} + \frac{N l_{\text{а}}}{E_{\text{а}} A_{\text{а}}} + \frac{N l_{\text{с}}}{E_{\text{с}} A_{\text{с}}} = Nl\left(\frac{1}{E_{\text{м}} A_{\text{м}}} + \frac{1}{E_{\text{а}} A_{\text{а}}} + \frac{1}{E_{\text{с}} A_{\text{с}}}\right);$$

$$l(\alpha_{\text{м}} + \alpha_{\text{а}} + \alpha_{\text{с}}) \Delta t = Nl\left(\frac{1}{E_{\text{м}} A_{\text{м}}} + \frac{1}{E_{\text{а}} A_{\text{а}}} + \frac{1}{E_{\text{с}} A_{\text{с}}}\right),$$

откуда $\Delta t = \dfrac{N\left(\dfrac{1}{E_{\text{м}} A_{\text{м}}} + \dfrac{1}{E_{\text{а}} A_{\text{а}}} + \dfrac{1}{E_{\text{с}} A_{\text{с}}}\right)}{\alpha_{\text{м}} + \alpha_{\text{а}} + \alpha_{\text{с}}}.$

Подставим численные значения величин и произведем вычисления

$$\Delta t = \frac{84800\left[\dfrac{1}{1 \cdot 10^{11} \cdot 1963 \cdot 10^{-6}} + \dfrac{1}{0{,}7 \cdot 10^{11} \cdot 1257 \cdot 10^{-6}} + \dfrac{1}{2 \cdot 10^{11} \cdot 707 \cdot 10^{-6}}\right]}{16{,}5 \cdot 10^{-6} + 25 \cdot 10^{-6} + 12{,}5 \cdot 10^{-6}} = 36^{\circ}.$$

Далее определим напряжения в поперечных сечениях стержня при повышении температуры на 36°

$$\sigma_{\text{м}} = -\frac{N}{A_{\text{м}}} = -\frac{84800}{1963 \cdot 10^{-6}} = -43 \cdot 10^{6} \text{ Па} = -43 \text{ МПа},$$

$$\sigma_{\text{а}} = -\frac{N}{A_{\text{а}}} = -\frac{84800}{1257 \cdot 10^{-6}} = -67{,}5 \cdot 10^{6} \text{ Па} = -67{,}5 \text{ МПа},$$

$$\sigma_{\text{с}} = -120 \text{ МПа}.$$

1.4. Задания для расчетов стержней с учетом собственного веса

Для стального бруса с учетом собственного веса и при продольной нагрузке F (табл. 1.1.) требуется по указанной схеме (табл. 1.2.):

1. Построить эпюры продольных сил и нормальных напряжений по длине бруса.

2. Найти полное удлинение (укорочение) бруса для геометрических размеров, приведенных в табл. 1.1. Плотность стали ρ=7850 кг/см^3; ускорение силы тяжести g = 9,81 м/с^2, модуль упругости $E = 2 \cdot 10^5$ МПа.

3. Определить перемещение сечений I-I.

Таблица 1.1

Номер варианта	a, м	b, м	c, м	F, кН	A, см²
1	1,5	1,0	2,0	30	20
2	1,0	1,5	2,0	40	30
3	2,0	1,0	2,0	50	40
4	2,0	1,0	1,5	60	18
5	2,0	1,5	1,5	20	24
6	1,5	1,0	2,0	40	28
7	1,5	1,0	1,0	50	30
8	1,0	1,5	2,0	50	32
9	1,5	1,0	1,5	60	12
10	2,0	1,0	1,5	70	14
11	1,0	2,0	1,0	20	15
12	2,0	2,0	1,0	40	18
13	1,0	1,5	1,0	30	20
14	1,4	1,0	1,0	40	24
15	1,0	3,0	1,0	50	28
16	1,0	2,0	1,0	40	30
17	1,2	1,0	2,4	70	32
18	2,0	1,5	2,0	60	20
19	2,6	1,0	1,7	60	18
20	2,0	1,0	1,5	50	22
21	1,5	1,8	1,4	40	15
22	2,0	1,0	1,4	30	16
23	1,2	1,2	1,2	20	20
24	1,5	1,0	2,0	10	16
25	1,4	2,0	1,0	40	18

Таблица 1.2

Расчетные схемы бруса

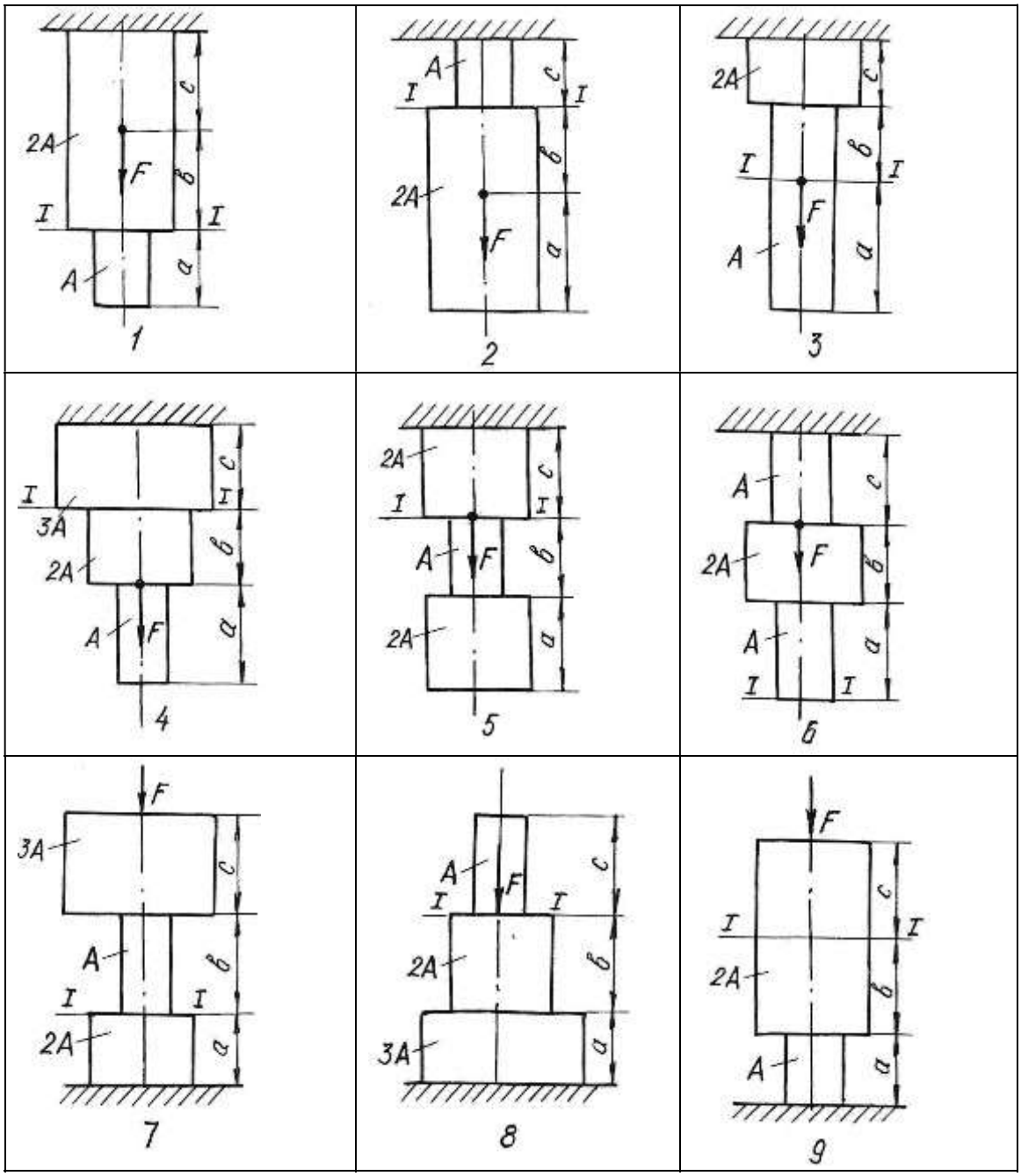

1.5. Задания для определения напряжений при плоском напряженном состоянии

Стальной кубик находится под действием сил, создающих плоское напряженное состояние (рис. 1.11.). Показать на рисунке элемент и направления напряжений в соответствии с вариантом задания.

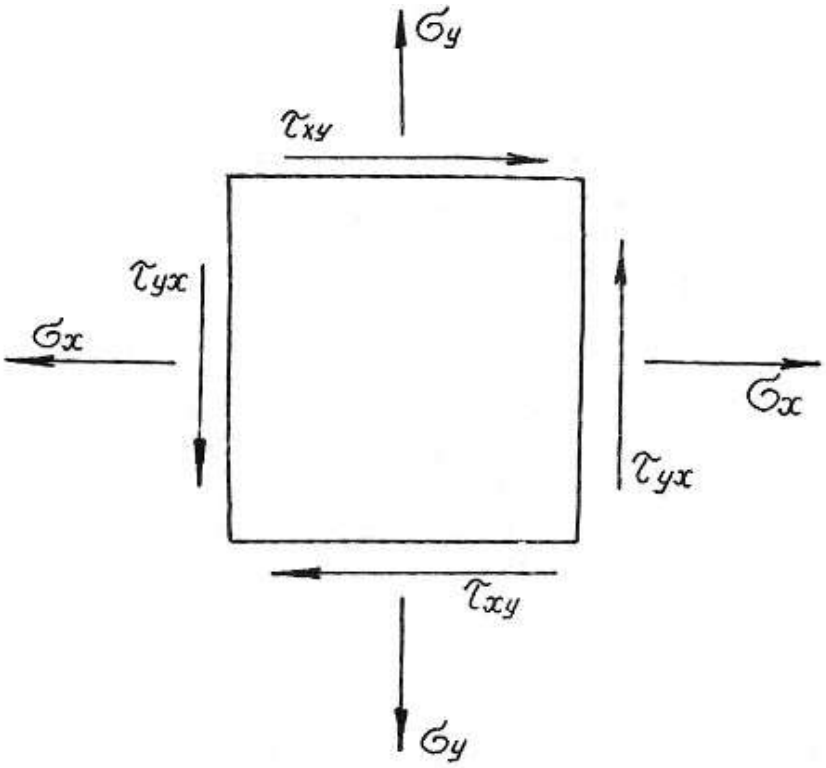

Рис. 1.11.

Требуется найти:

1. Главные напряжения и положение главных площадок.
2. Максимальные касательные напряжения.
3. Определить аналитически величины нормальных σ_α и касательных напряжений τ_α , действующих на площадках, нормаль к которым составляет угол α с горизонтальной осью x.

Данные приведены в табл. 1.3.

Таблица 1.3

Номер варианта	σ_x , МПа	σ_y , МПа	τ_{xy} , МПа	α, град
1	40,0	-20,0	-10,0	30
2	12,0	10,0	-80,0	-45
3	-10,0	-14,0	-12,0	15
4	15,0	12,0	90,0	30
5	20,0	-40,0	80,0	15
6	-12,0	10,0	-80,0	45
7	20,0	-2,0	10,0	-30
8	80,0	10,0	-60,0	45
9	12,0	14,0	10,0	30
10	-14,0	-10,0	50,0	15
11	20,0	10,0	-80,0	-45
12	30,0	-50,0	-10,0	60
13	-25,0	10,0	50,0	15
14	16,0	80,0	10,0	30
15	18,0	-10,0	10,0	-30
16	22,0	12,0	-90,0	45
17	-16,0	-12,0	10,0	20
18	10,0	80,0	-60,0	-20
19	25,0	-25,0	10,0	30
20	-10,0	10,0	60,0	60
21	12,0	10,0	-60,0	20
22	18,0	-10,0	-12,0	45
23	-40,0	30,0	20,0	30
24	50,0	-60,0	10,0	-30
25	45,0	35,0	15,0	-45

1.6. Задания для расчета статически неопределимых стержневых систем

Для статически неопределимой системы, состоящей из жесткой невесомой балки и стальных стержней 1 и 2, соединенных с ней шарнирно (табл.1.4), требуется:

1. Определить усилия, возникающие в стержнях от действия нагрузки F;
2. Подобрать сечение стержней из двух равнобоких уголков каждое по ГОСТ 8509-93 (см. табл. П. 3).
3. Определить дополнительные усилия в стержнях конструкции, если стержень 2 изготовлен короче проектного размера на $\Delta = 5 \cdot 10^{-3}$ м.

При расчетах принять $E = 2 \cdot 10^5$ МПа; σ_{adm}=160 МПа, остальные данные приведены в табл. 1.4. Расчетные схемы приведены в табл. 1.5.

Таблица 1.4

Номер варианта	a, м	b, м	h, м	$A_2 : A_1$	F, кН
1	2,0	1,4	1,8	2,0	80
2	2,2	1,6	2,0	1,5	120
3	2,6	1,8	2,2	1,2	150
4	2,5	1,1	1,5	1,0	180
5	1,8	1,0	1,2	1,5	100
6	2,0	1,0	1,5	2,0	240
7	2,4	1,4	1,6	1,8	140
8	2,8	1,6	2,	2,0	120
9	1,6	1,2	1,5	1,5	100
10	2,4	1,4	1,6	1,8	180
11	3,0	2,0	2,0	1,5	260
12	2,4	1,8	2,2	2,0	320
13	1,8	1,4	1,2	1,5	400
14	2,0	1,5	1,3	1,2	360
15	1,5	1,5	2,0	1,5	400
16	1,0	0,9	1,5	1,1	340
17	1,1	1,3	1,8	1,8	250
18	1,5	1,2	2,0	2,0	120
19	0,9	0,6	3,0	1,4	170
20	0,8	0,7	2,3	1,6	210
21	1,2	1,7	1,3	1,3	200
22	1,3	1,4	0,8	1,7	90
23	2,0	2,0	2,0	0,9	110
24	2,0	1,1	1,0	0,8	130
25	1,5	1,6	0,8	0,7	280

Таблица 1.5

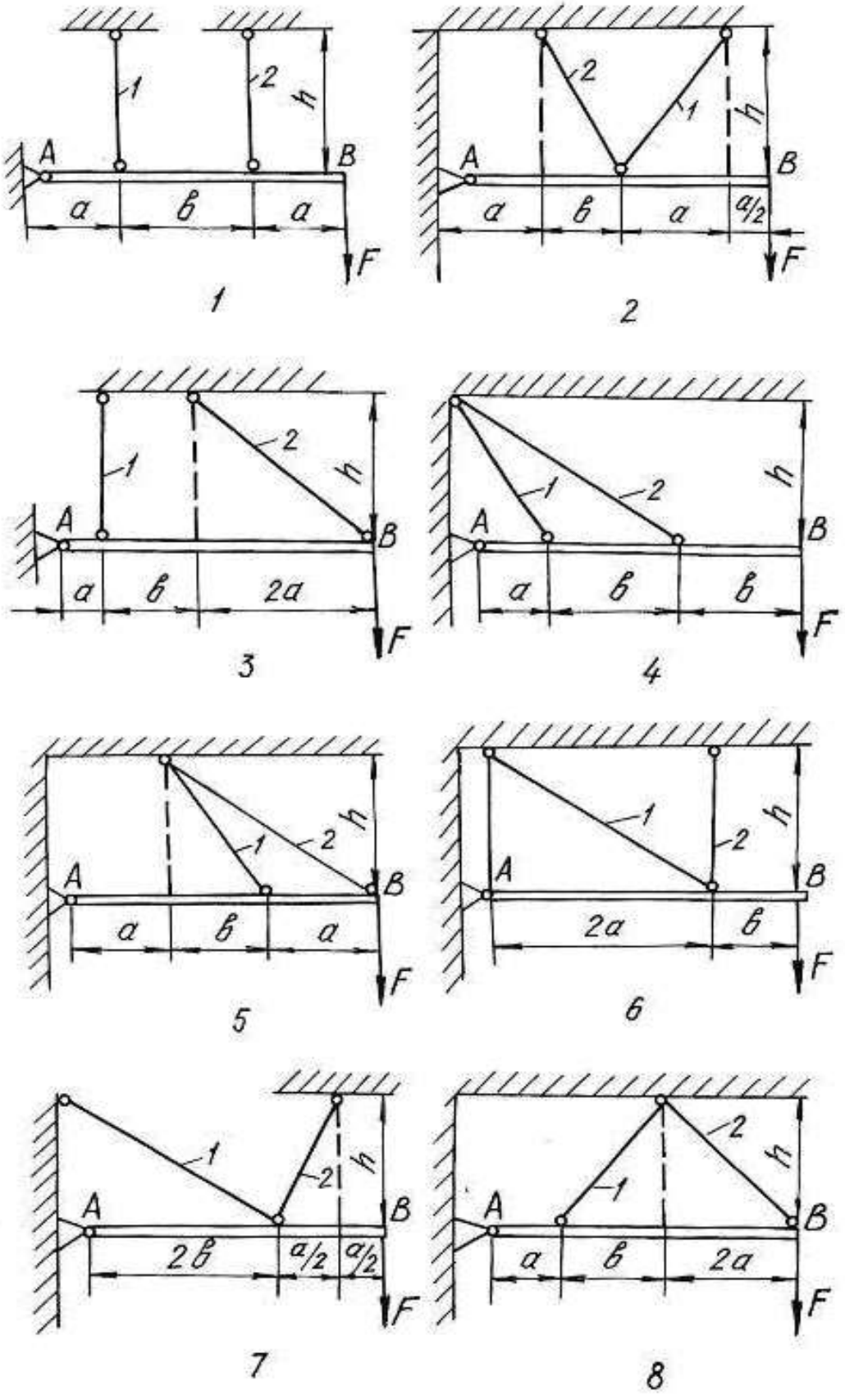
1
2
h
A
B
a
в
a
F
1
2
2
1
h
A
B
a
в
a
a/2
F
2
1
2
h
A
B
a
в
2a
F
3
1
2
h
A
B
a
в
в
F
4
1
2
h
A
B
a
в
a
F
5
1
2
h
A
B
2a
в
F
6
1
2
h
A
B
2в
a/2
a/2
F
7
1
2
h
A
B
a
в
2a
F
8

Окончание табл. 1.5

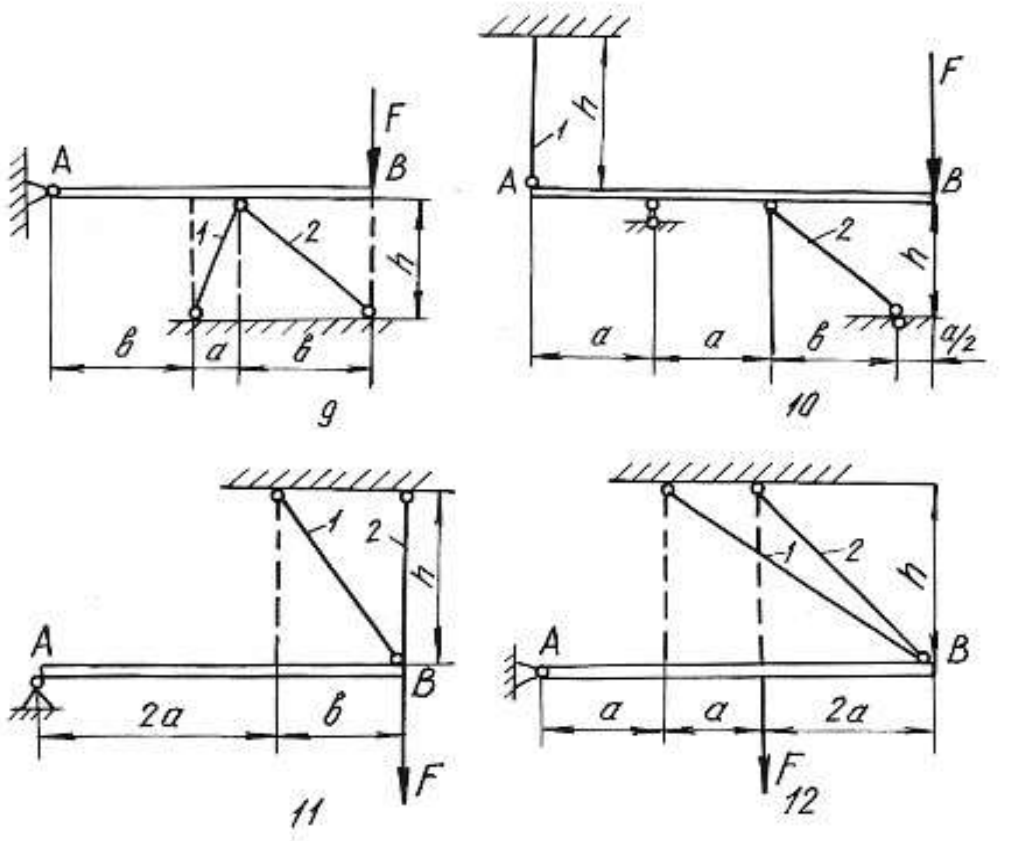

Глава 2

ОПРЕДЕЛЕНИЕ ГЛАВНЫХ МОМЕНТОВ ИНЕРЦИИ ПОПЕРЕЧНЫХ СЕЧЕНИЙ

Моментами инерции являются геометрические характеристики, отражающие заполнение веществом плоского поперечного сечения балки. Значения моментов инерции для стандартных поперечных сечений можно найти в любой литературе, список которой приведен в конце настоящего пособия. Моменты инерции относительно собственных осей простых фигур определяются по известным формулам.

Для прямоугольника

$$J_x = \frac{bh^3}{12}; \qquad J_y = \frac{hb^3}{12}; \qquad J_{xy} = 0, \tag{2.1}$$

где x, y – горизонтальная и вертикальная оси, проходящие через центр тяжести прямоугольника; b – ширина; h – высота прямоугольника.

Для круга

$$J_x = J_y = \frac{\pi d^4}{64}; \qquad J_{xy} = 0. \tag{2.2}$$

Для треугольника

$$J_x = \frac{bh^3}{36}; \qquad J_y = \frac{hb^3}{36}; \qquad J_{xy} = \pm\frac{b^2h^2}{72}. \tag{2.3}$$

При этом знак центробежного момента определяется следующим образом. Треугольник вычерчивается в масштабе, через его центр проводятся оси, которые делят треугольник на четыре четверти. В первой и третьей четвертях площадь положительна, в остальных – отрицательна. Если суммарная положительная площадь будет по размеру больше отрицательной, то знак центробежного момента будет тоже положительный и наоборот.

Осевые моменты инерции прокатных профилей выписываются из таблицы (сортамента проката) в соответствии с номером профиля. Для равнополочных уголков центробежный момент относительно горизонтальной и вертикальной осей определяется по формуле:

$$J_{xy} = \left(J_{x_0} - J_{y_0}\right)\frac{\sin 2\alpha}{2} + J_{x_0y_0}\cos 2\alpha, \tag{2.4}$$

где x_0, y_0 – оси, проходящие через центр тяжести уголка под углом 45° к горизонтальной и вертикальной осям уголка.

При этом нужно помнить, что угол поворота осей *xy* относительно осей x_0y_0 будет отрицательным. Если уголок неравнополочный, то его условно разбивают на два прямоугольника, находят их центры тяжести, и центробежный

момент относительно собственных осей всего уголка определяют по формуле центробежных моментов инерции относительно параллельных осей.

Для составного сечения необходимо определять положение центра тяжести, разбив его на простейшие части (прямоугольник, круг, треугольник, двутавр, швеллер, уголок). Формулы для определения центра тяжести имеют вид:

$$x_c = \frac{\sum S_{x_{\text{вр}}}}{\sum A} = \frac{\left(A_1 x_1 + A_2 x_2 + \ldots, + A_n x_n\right)}{\left(A_1 + A_2 + \ldots, + A_n\right)};$$
$$y_c = \frac{\sum S_{y_{\text{вр}}}}{\sum A} = \frac{\left(A_1 y_1 + A_2 y_2 + \ldots, + A_n y_n\right)}{\left(A_1 + A_2 + \ldots, + A_n\right)}, \qquad (2.5)$$

где $S_{y_{\text{вр}}}, S_{x_{\text{вр}}}$ – статические моменты площадей простых фигур относительно временных осей; A_1, A_2,…, A_n – площади простых фигур; x_n, y_n – координаты центров тяжести простых фигур во временных осях.

Главными моментами инерции плоской фигуры (сечения) называют моменты инерции, определяемые относительно главных центральных осей сечения. Такие оси должны отвечать следующим требованиям:

1) они проходят через центр тяжести сечения;

2) относительно этих осей наблюдаются экстремальные значения моментов инерции (главные моменты инерции);

3) центробежный момент инерции относительно главных осей равен нулю.

В формулы напряжений, содержащие моменты инерции, необходимо всегда подставлять значения главных моментов инерции. Определение главных моментов инерции проводится в следующем порядке.

1. Заданное поперечное сечение сложной конфигурации вычерчивается в выбранном масштабе с указанием всех размеров.

2. Сечение условно разбивается на простейшие фигуры (прямоугольник, круг, треугольник, двутавр, швеллер, уголок).

3. Определяется положение центра тяжести площадки каждой простой фигуры и из этих центров проводятся собственные оси координат.

4. Для всей фигуры сечения проводятся временные (вспомогательные) оси координат $(x_{\text{вр}}, y_{\text{вр}})$ параллельно собственным осям отдельных фигур (желательно, чтобы временные оси проходили через центры тяжести простых фигур, что ведет к уменьшению объема вычислений).

5. Определяются координаты центра тяжести площади всего сечения по формулам (2.5).

6. Центр тяжести сечения наносится на чертеж, и из него проводятся опорные оси координат (x_c, y_c) параллельно временным осям.

7. Определяются осевые и центробежные моменты инерции сечения относительно опорных осей. При этом используют формулы для определения моментов инерции относительно параллельных осей:

$$J_{x_c} = \left(J_{x_1} + A_1 a_1^2\right)^{\text{I}} + \left(J_{x_2} + A_2 a_2^2\right)^{\text{II}} + \ldots + \left(J_{x_n} + A_n a_n^2\right)^{n};$$

$$J_{y_c} = \left(J_{y_1} + A_1 b_1^2\right)^{\text{I}} + \left(J_{y_2} + A_2 b_2^2\right)^{\text{II}} + \ldots + \left(J_{y_n} + A_n b_n^2\right)^{n}; \qquad (2.6)$$

$$J_{x_c y_c} = \left(J_{x_1 y_1} + A_1 a_1 b_1\right)^{\text{I}} + \left(J_{x_2 y_2} + A_2 a_2 b_2\right)^{\text{II}} + \ldots + \left(J_{x_n y_n} + A_n a_n b_n\right)^{n},$$

где $J_{x_1}, J_{x_2}, \ldots, J_{x_n}$ и $J_{y_1}, J_{y_2}, \ldots, J_{y_n}$ – моменты инерции простых фигур относительно собственных осей; $J_{x_1 y_1}, J_{x_2 y_2}, \ldots, J_{x_n y_n}$ – центробежные моменты инерции простых фигур относительно собственных осей; $a_1, a_2, \ldots, a_n$ – расстояния между собственными осями $x_1, x_2 \ldots, x_n$ простых фигур и центральной осью x_c; $b_1, b_2 \ldots, b_n$ – расстояния между собственными осями $y_1, y_2 \ldots, y_n$ простых фигур и центральной осью y_c (с учетом знаков).

8. Определяется положение главных осей инерции по формуле:

$$\operatorname{tg} 2\alpha_0 = \frac{2 \cdot J_{x_c y_c}}{J_{y_c} - J_{x_c}}. \qquad (2.7)$$

Положительным считается угол α_0, откладываемый против хода часовой стрелки.

9. Проводятся главные оси на чертеже под углом α_0 по отношению к центральным осям.

10. Определяются главные моменты инерции по формулам:

$$\begin{aligned} J_{x_0} &= J_{x_c} \cos^2 \alpha_0 + J_{y_c} \sin^2 \alpha_0 - J_{x_c y_c} \sin 2\alpha_0; \\ J_{y_0} &= J_{x_c} \sin^2 \alpha_0 + J_{y_c} \cos^2 \alpha_0 + J_{x_c y_c} \sin 2\alpha_0 \end{aligned} \qquad (2.8)$$

или

$$J_{\max/\min} = \frac{J_{x_c} + J_{y_c}}{2} \pm \frac{1}{2} \sqrt{\left(J_{x_c} - J_{y_c}\right)^2 + 4 \cdot J_{x_c y_c}^2}. \qquad (2.9)$$

11. Проводится проверка правильности решения задачи в двух вариантах:

а) суммы главных моментов инерции и моментов инерции относительно центральных осей должны быть равны

$$J_{x_0} + J_{y_0} = \left(J_{x_c} + J_{y_c}\right) \pm 5\ \%; \qquad (2.10)$$

б) центробежный момент инерции относительно главных осей должен быть равен нулю

$$J_{x_0y_0} = \frac{J_{x_c} - J_{y_c}}{2}\sin 2\alpha_0 + J_{x_cy_c}\cos 2\alpha_0 = 0\,. \qquad (2.11)$$

Пример 2.1.

Для заданного поперечного сечения, состоящего из швеллера и равнополочного уголка (рис. 2.1), требуется:

1) определить положение центра тяжести;

2) найти осевые и центробежный моменты инерции относительно осей, проходящих через центр тяжести;

3) определить направления главных центральных осей x_0 и y_0;

4) найти моменты инерции относительно главных центральных осей;

5) вычертить сечение в масштабе 1:2 и указать на нем все размеры в числах и все оси.

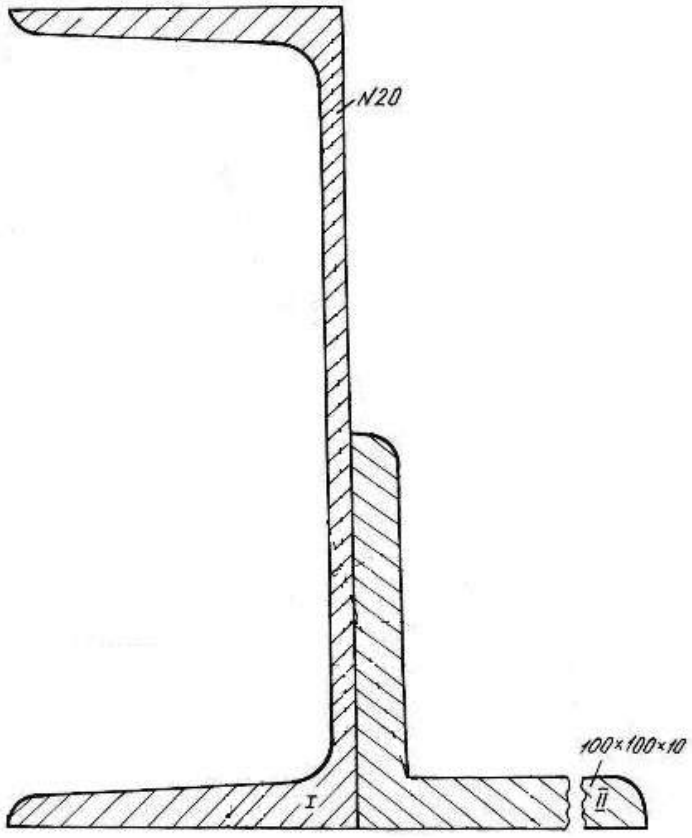

Рис. 2.1.

Решение.

1. Проводим временные оси $x_{вр}$ и $y_{вр}$ через левый нижний угол сечения (рис. 2.2) и разбиваем сечение на две фигуры: швеллер I и уголок II.

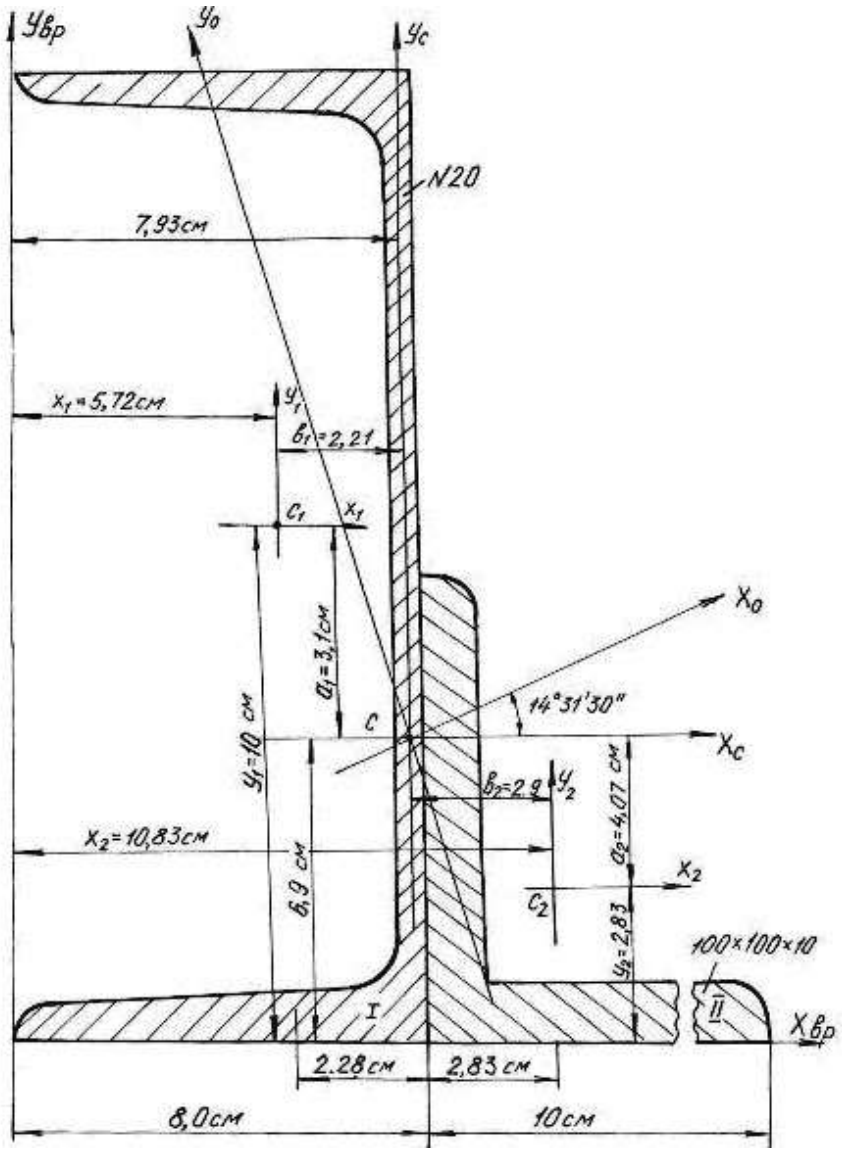

Рис. 2.2.

Основные данные фигур выписываем из таблиц сортамента проката.

Швеллер № 20а: $A_1 = 25{,}2$ см^2, $Z_0 = 2{,}28$ см, $J_{x_1} = 1670$ см^4, $J_{y_1} = 139$ см^4.

Уголок 100×100×10 мм: $A_2 = 19{,}2$ см^2, $Z_0 = 2{,}83$ см, $J_{x_0} = 284$ см^4, $J_{y_0} = 74{,}1$ см^4, $J_{x_2} = J_{y_2} = 179$ см^4 (рис. 2.3).

Координаты центра тяжести сечения

$$x_c = \frac{(A_1 x_1 + A_2 x_2)}{(A_1 + A_2)} = \frac{25{,}2 \cdot 5{,}72 + 19{,}2 \cdot 10{,}83}{25{,}2 + 19{,}2} = 7{,}93 \text{ см};$$

$$y_c = \frac{\left(A_1 y_1 + A_2 y_2\right)}{\left(A_1 + A_2\right)} = \frac{25{,}2 \cdot 10 + 19{,}2 \cdot 2{,}83}{25{,}2 + 19{,}2} = 6{,}9 \text{ см};$$

где A_1, A_2 – площади поперечного сечения первой и второй фигур; x_1, x_2, y_1, y_2 – координаты центров тяжести фигур относительно временных осей.

По значениям координат центра тяжести фигуры наносим точку C (см. рис. 2.2.) и проводим центральные оси x_c и y_c параллельно временным осям.

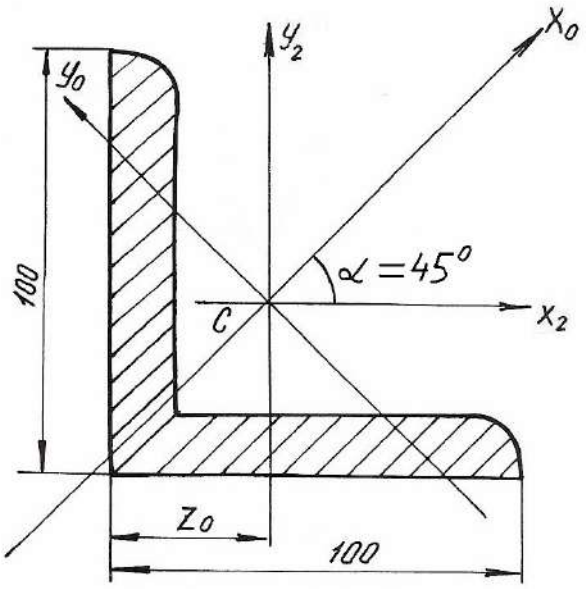

Рис. 2.3.

2. Вычисляем осевые моменты инерции относительно центральных опорных осей

$$J_{x_C} = \left(J_{x_C}\right)^{\text{I}} + \left(J_{x_C}\right)^{\text{II}} = \left(J_{x_1} + A_1 a_1^2\right) + \left(J_{x_2} + A_2 a_2^2\right) =$$

$$= \left[1670 + 25{,}2\left(3{,}1\right)^2\right] + \left[179 + 19{,}2\left(-4{,}07\right)^2\right] = 2409 \text{ см}^4;$$

$$J_{y_C} = \left(J_{y_C}\right)^{\text{I}} + \left(J_{y_C}\right)^{\text{II}} = \left(J_{y_1} + A_1 b_1^2\right) + \left(J_{y_2} + A_2 b_2^2\right) =$$

$$= \left[139 + 25{,}2\left(\text{-}2{,}21\right)^2\right] + \left[179 + 19{,}2\left(2{,}9\right)^2\right] = 603 \text{ см}^4.$$

3. Вычисляем центробежный момент инерции сечения относительно осей x_c и y_c. Центробежный момент швеллера относительно собственных осей равен 0, так как его оси проходят через центр тяжести и одна из них является осью симметрии.

Для уголка собственные центральные оси, т. е. оси x_2 и y_2 не являются главными, поэтому центробежный момент уголка в этой системе координат не равен 0. Вычислим его.

Из таблиц сортамента

$$J_{x_0} = 284 \text{ см}^4; \quad J_{y_0} = 74{,}1 \text{ см}^4;$$

$$J_{x_2y_2} = \frac{\left(J_{x_0} - J_{y_0}\right)}{2}\sin 2\alpha + J_{x_0y_0}\cos 2\alpha = \frac{284 - 74{,}1}{2}(-1) + 0 = -104{,}95 \text{ см}^4.$$

Угол α отрицателен, так как поворот осей x_0, y_0 направлен по ходу часовой стрелки.

$$J_{x_cy_c} = \left(J_{x_cy_c}\right)^{\text{I}} + \left(J_{x_cy_c}\right)^{\text{II}} = (J_{x_1y_1} + A_1a_1b_1) + (J_{x_2y_2} + A_2a_2b_2) =$$

$$= [0 + 25{,}2(3{,}1)(-2{,}21)] + [-104{,}95 + 19{,}2(-4{,}07)(2{,}90)] =$$

$$= -172{,}0 - 104{,}95 - 225 = -501{,}95 \text{ см}^4.$$

Угол поворота главных осей инерции

$$\text{tg}2\alpha_0 = \frac{2J_{x_cy_c}}{\left(J_{y_c} - J_{x_c}\right)} = \frac{2(-501{,}95)}{(603 - 2409)} = 0{,}555, \quad 2\alpha_0 = 29^{\text{o}}03', \quad \alpha_0 = 14^{\text{o}}31'30''.$$

4. Откладываем полученный угол против хода часовой стрелки от центральных осей x_c, y_c и проводим главные оси инерции x_0, y_0 (см. рис. 2.2).

5. Определяем главные моменты инерции

$$J_{x_0} = J_{x_c}\cos^2\alpha_0 + J_{y_c}\sin^2\alpha_0 - J_{x_cy_c}\sin 2\alpha_0 = 2536 \text{ см}^4;$$

$$J_{y_0} = J_{x_c}\sin^2\alpha_0 + J_{y_c}\cos^2\alpha_0 + J_{x_cy_c}\sin 2\alpha_0 = 476 \text{ см}^4.$$

Так как $J_{x_c} > J_{y_c}$, то $J_{\max}$ будет относительно оси x_0, а $J_{\min}$ будет относительно оси y_0.

Проверка.

а) Согласно формуле (2.10)

$$J_{x_c} + J_{y_c} = \left(J_{x_0} + J_{y_0}\right) \pm 5\ \%;$$

$$(2409 + 603)\cdot 10^{-8} = (2536 + 476)\cdot 10^{-8} \text{ м}^4;$$

$$3012\cdot 10^{-8} \text{ см}^4 = 3012\cdot 10^{-8} \text{ см}^4.$$

б) Согласно формуле (2.11)

$$J_{x_0y_0} = \frac{\left(J_{x_c} - J_{y_c}\right)}{2}\sin 2\alpha_0 + J_{x_cy_c}\cos 2\alpha_0 = 0;$$

$$J_{x_0y_0} = \frac{(2409-603)}{2}\sin 2\left(14^\circ 31' 30''\right) - 501{,}95 \cdot \cos 2\left(14^\circ 31' 30''\right) = 0;$$
$$J_{x_0y_0} = 438 - 438 = 0.$$

Проверка показывает, что главные моменты инерции определены правильно.

6. Вычерчиваем поперечное сечение в масштабе 1:2 с указанием всех осей и размеров.

Пример 2.2.

Для заданного поперечного сечения (рис. 2.4) определить положение центра тяжести, найти положение главных осей инерции и значения главных моментов инерции.

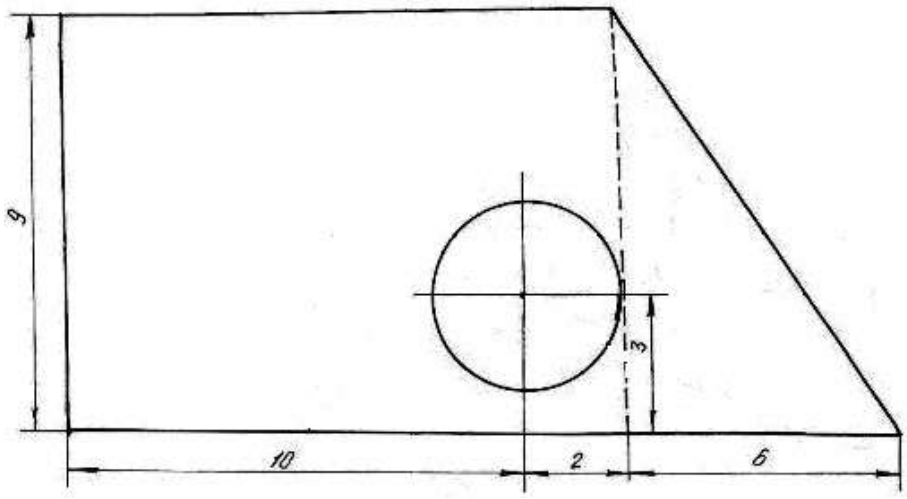

Рис. 2.4.

Решение.

1. Чертим поперечное сечение в масштабе 1:1;

2. Разбиваем сечение на простейшие фигуры: I – прямоугольник, II – прямоугольный треугольник, III – круг;

3. Проводим временные оси $x_{вр}$ и $y_{вр}$ через левый нижний угол заданного сечения (рис. 2.5).

4. Обозначив на рисунке центры тяжести простейших фигур, находим их координаты относительно временных осей и определяем площади фигур

$$C_1\begin{cases} x_1 = 6 \text{ см}; \\ y_1 = 4{,}5 \text{ см}; \end{cases} \qquad C_2\begin{cases} x_2 = 14 \text{ см}; \\ y_2 = 3 \text{ см}; \end{cases} \qquad C_3\begin{cases} x_3 = 10 \text{ см}; \\ y_3 = 3 \text{ см}. \end{cases}$$

$$A_1 = 108 \text{ см}^2, \qquad A_2 = 27 \text{ см}^2, \qquad A_3 = 12{,}56 \text{ см}^2.$$

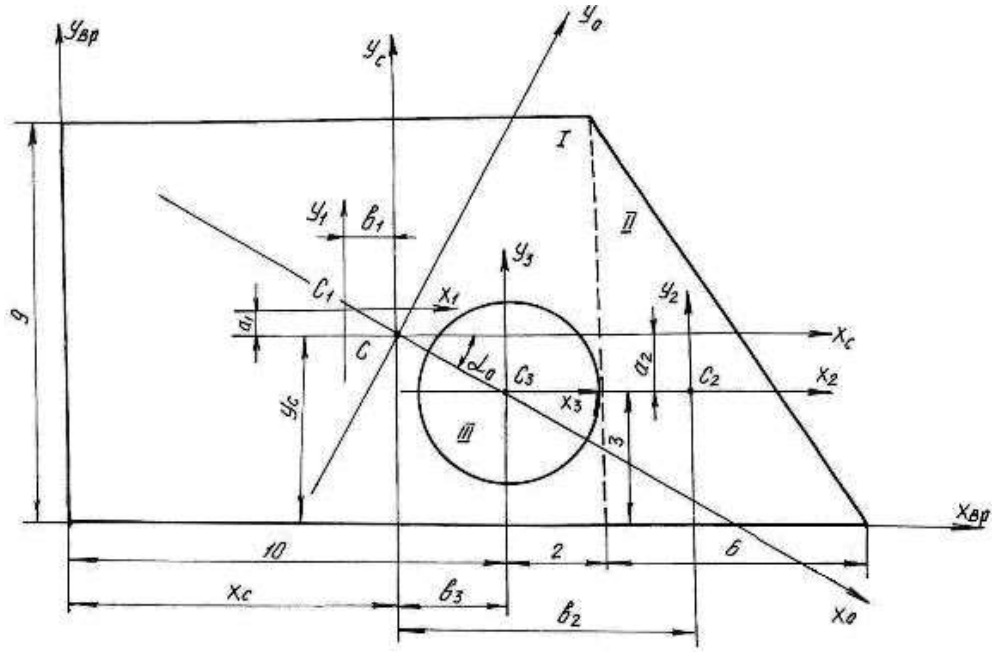

Рис. 2.5.

5. Определим координаты центра тяжести сечения

$$x_C = \frac{S_y}{A} = \frac{x_1A_1 + x_2A_2 - x_3A_3}{A_1 + A_2 - A_3} = \frac{6\cdot 108 + 14\cdot 27 - 10\cdot 12{,}56}{108 + 27 - 12{,}56} = 7{,}35 \text{ см};$$

$$y_C = \frac{S_x}{A} = \frac{y_1A_1 + y_2A_2 - y_3A_3}{A_1 + A_2 - A_3} = \frac{4{,}5\cdot 108 + 3\cdot 27 - 3\cdot 12{,}56}{108 + 27 - 12{,}56} = 4{,}32 \text{ см}.$$

Обозначим на рис. 2.5 положение центра тяжести C (x_c =7,35 см; y_c =4,32 см) и проведем центральные оси x_c и y_c параллельно временным осям.

6. Определим координаты центров тяжести простейших фигур $(C_1,\ C_2,\ C_3)$ относительно центральных осей x_c и y_c

$$C_1\begin{cases} b_1 = x_1 - x_C = 1{,}35 \text{ см} \\ a_1 = y_1 - y_C = 0{,}18 \text{ см} \end{cases} \qquad C_2\begin{cases} b_2 = x_2 - x_C = 6{,}65 \text{ см} \\ a_2 = y_2 - y_C = -1{,}32 \text{ см} \end{cases}$$

$$C_3\begin{cases} b_3 = x_3 - x_C = 2{,}65 \text{ см} \\ a_3 = y_3 - y_C = -1{,}32 \text{ см}. \end{cases}$$

7. Определим моменты инерции простейших фигур относительно их центральных осей

Для прямоугольника:

$$J_{x_1} = \frac{bh^3}{12} = \frac{12\cdot 9^3}{12} = 729 \text{ см}^4;\ J_{y_1} = \frac{b^3h}{12} = \frac{12^3\cdot 9}{12} = 1296 \text{ см}^4;\ J_{x_1y_1} = 0.$$

Для треугольника:

$$J_{x_2}=\frac{bh^3}{36}=\frac{6\cdot 9^3}{36}=121{,}5\text{ см}^4;\qquad J_{y_2}=\frac{b^3h}{36}=\frac{6^3\cdot 9}{36}=54\text{ см}^4;$$

$$J_{x_2y_2}=-\frac{b^2h^2}{72}=-\frac{6^2\cdot 9^2}{72}=-40{,}5\text{ см}^4,$$

знак минус указывает на преобладание суммарной отрицательной части площади поперечного сечения.

Для круга:

$$J_{x_3}=J_{y_3}=\frac{\pi d^4}{64}=\frac{3{,}14\cdot 4^4}{64}=12{,}56\text{ см}^4;\qquad J_{x_3y_3}=0.$$

8. Определим моменты инерции всего сечения относительно центральных осей x_c и y_c, используя формулы моментов инерции относительно параллельных осей

$$J_{x_c}=\left(J_{x_c}\right)^{\text{I}}+\left(J_{x_c}\right)^{\text{II}}-\left(J_{x_c}\right)^{\text{III}}=\left(J_{x_1}+A_1a_1^2\right)+\left(J_{x_2}+A_2a_2^2\right)-\left(J_{x_3}+A_3a_3^2\right)=$$

$$=\left(729+0{,}18^2\cdot 108\right)+\left(121{,}5+\left(-1{,}32\right)^2\cdot 27\right)-\left(12{,}56+\left(-1{,}32\right)^2\cdot 12{,}56\right)=866{,}6\text{ см}^4;$$

$$J_{y_c}=\left(J_{y_c}\right)^{\text{I}}+\left(J_{y_c}\right)^{\text{II}}-\left(J_{y_c}\right)^{\text{III}}=\left(J_{y_1}+A_1b_1^2\right)+\left(J_{y_2}+A_2b_2^2\right)-\left(J_{y_3}+A_3b_3^2\right)=$$

$$=\left(1296+\left(-1{,}35\right)^2\cdot 108\right)++\left(54+6{,}65^2\cdot 27\right)-\left(12{,}56+2{,}65^2\cdot 12{,}56\right)=1093{,}32\text{ см}^4;$$

$$J_{x_cy_c}=\left(J_{x_cy_c}\right)^{\text{I}}+\left(J_{x_cy_c}\right)^{\text{II}}-\left(J_{x_cy_c}\right)^{\text{III}}=$$

$$=\left(J_{x_1y_1}+a_1b_1A_1\right)+\left(J_{x_2y_2}+a_2b_2A_2\right)-\left(J_{x_3y_3}+a_3b_3A_3\right)=$$

$$=\left(0+0{,}18\cdot\left(-1{,}35\right)\cdot 108\right)+\left(-40{,}5+\left(-1{,}32\right)\cdot 6{,}65\cdot 27\right)-\left(0+\left(-1{,}32\right)\cdot 2{,}56\cdot 12{,}56\right)=$$

$$=-259{,}82\text{ см}^4.$$

Получили, что центробежный момент сечения $J_{x_cy_c}\neq 0$, следовательно, оси x_c и y_c не являются главными осями инерции.

9. Найдём положение главных осей инерции по формуле:

$$\operatorname{tg}2\alpha_0=\frac{-2\cdot J_{x_cy_c}}{J_{x_c}-J_{y_c}}=-2{,}29;\text{ откуда }\ 2\cdot\alpha_0=-66^{\text{o}}20';\ \ \alpha_0=-33^{\text{o}}10'.$$

10. Проводим главные оси инерции x_0, y_0 под углом α_0 относительно центральных осей и определяем значение главных моментов инерции

$$J_{x_0}=J_{x_c}\cos^2\alpha_0+J_{y_c}\sin^2\alpha_0-J_{x_cy_c}\sin 2\alpha_0=696{,}48\text{ см}^4;$$

$$J_{y_0} = J_{x_c}\sin^2\alpha_0 + J_{y_c}\cos^2\alpha_0 + J_{x_c y_c}\sin 2\alpha_0 = 1263{,}42 \text{ см}^4.$$

$$J_{\min} = J_{x_0} = 696{,}48 \text{ см}^4; \qquad J_{\max} = J_{y_0} = 1263{,}42 \text{ см}^4.$$

Проверка.

а) Согласно формуле (2.10)

$$J_{x_c} + J_{y_c} = \left(J_{x_0} + J_{y_0}\right) \pm 5\%;$$

$$\left(866{,}6 + 1093{,}32\right)\cdot 10^{-8} = \left(696{,}48 + 1263{,}42\right)\cdot 10^{-8} \text{ м}^4;$$

$$1959{,}9\cdot 10^{-8}\text{см}^4 = 1959{,}9\cdot 10^{-8}\text{см}^4.$$

б) Согласно формуле (2.11)

$$J_{x_0 y_0} = \frac{\left(J_{x_c} - J_{y_c}\right)}{2}\sin 2\alpha_0 + J_{x_c y_c}\cos 2\alpha_0 = 0;$$

$$J_{x_0 y_0} = \frac{\left(866{,}6 - 1093{,}32\right)}{2}\sin 2\left(-33^{\circ}10'\right) + \left(-259{,}82\right)\cos 2\left(-33^{\circ}10'\right) = 0;$$

$$J_{x_0 y_0} = 104 - 104 = 0.$$

Проверка показывает, что главные моменты инерции определены правильно.

2.1. Задания для определения главных моментов инерции

а) Для заданного поперечного сечения (табл. 2.1), состоящего из швеллера и равнополочного уголка или из швеллера и двутавра (табл. 2.2), требуется:

1. Определить положение центра тяжести;
2. Найти осевые и центробежный моменты инерции относительно осей x_C и y_C, проходящих через центр тяжести сечения;
3. Определить положение главных осей инерции x_0 и y_0;
4. Найти главные моменты инерции относительно главных осей x_0 и y_0;
5. Вычертить сечение в выбранном масштабе и указать на нем все размеры в числах и все оси;
6. Сделать проверочные расчеты.

б) Для заданного поперечного сечения (табл. 2.3) требуется:

1. Определить положение центра тяжести;
2. Найти осевые и центробежный моменты инерции относительно осей x_C и y_C, проходящих через центр тяжести сечения;
3. Определить положение главных осей инерции x_0 и y_0;

4. Найти главные моменты инерции относительно главных осей x_0 и y_0;

5. Сделать проверочные расчеты.

Таблица 2.1

Номер варианта	Тип сечения	Швеллер №	Равнобокий уголок, мм	Двутавр №
1	I	14	80×80×8	12
2	II	16	80×80×6	14
3	III	18	90×90×8	16
4	IV	20	90×90×7	18
5	V	22	90×90×6	20а
6	VI	24	100×100×8	20
7	VII	27	100×100×10	22а
8	VIII	30	100×100×12	22
9	IX	33	125×125×10	24а
10	X	36	125×125×12	24

Таблица 2.2

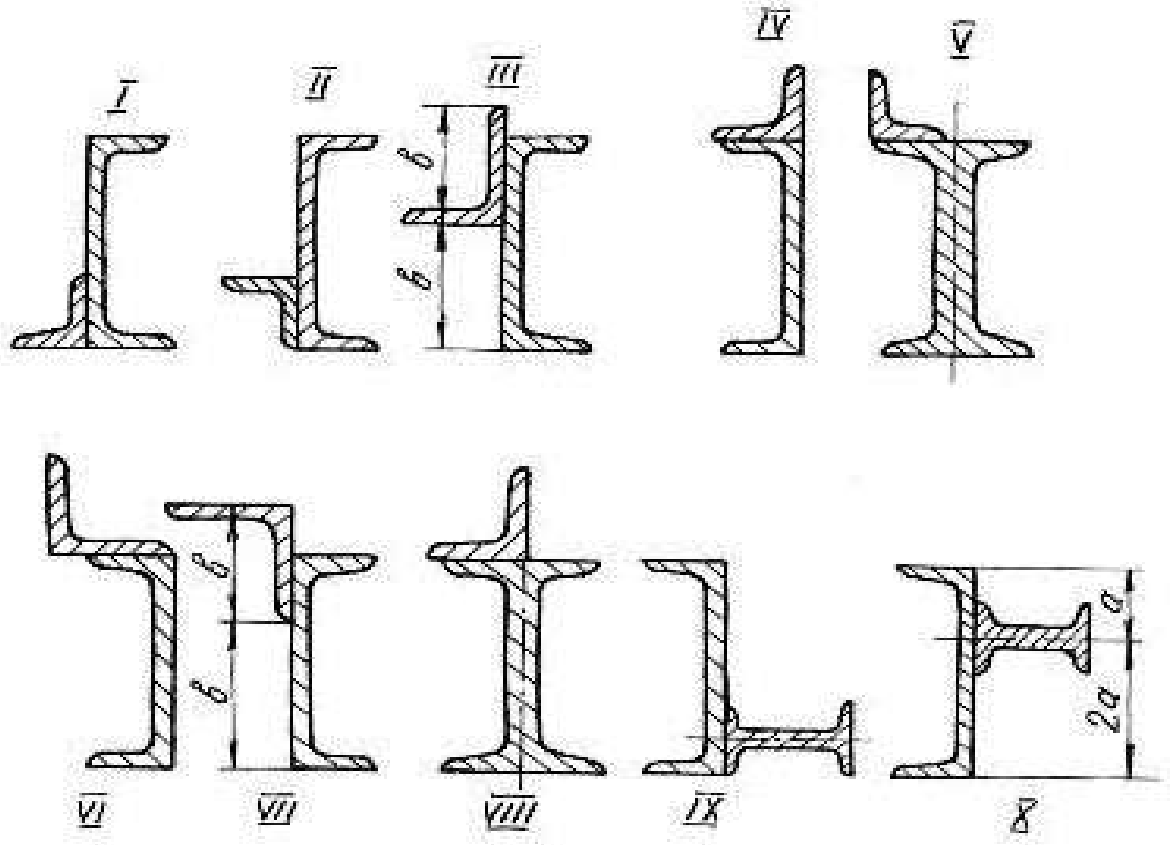

Таблица 2.3

Вид поперечного сечения	Номер варианта	*a*, см	*в*, см	*c*, см	*d*, см
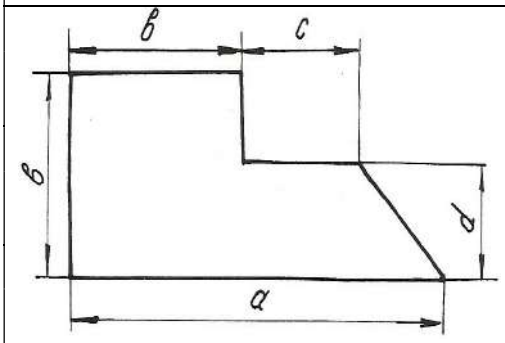	1	12	6	4	2
	2	16	10	2	6
	3	9	6	1	3
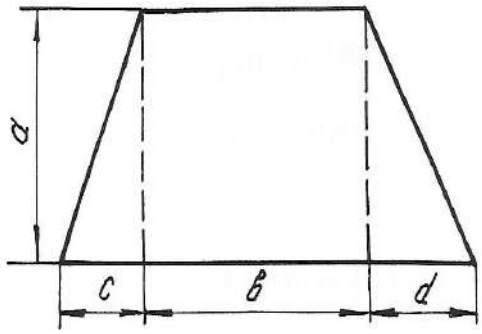	4	6	9	3	5
	5	7	8	6	9
	6	8	6	4	6
	7	9	5	2	3
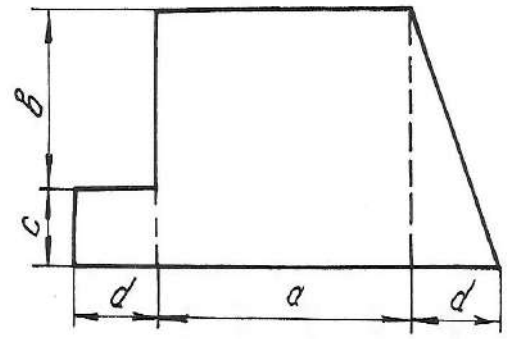	8	6	4	3	4
	9	5	2	4	4
	10	4	3	2	5
	11	7	5	3	2
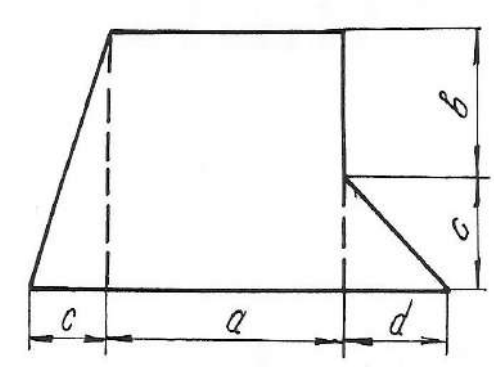	12	9	4	4	6
	13	7	5	3	3
	14	6	3	6	4
	15	4	2	5	6

Продолжение табл. 2.3

Вид поперечного сечения	Номер варианта	*a*, см	*в*, см	*c*, см	*d*, см
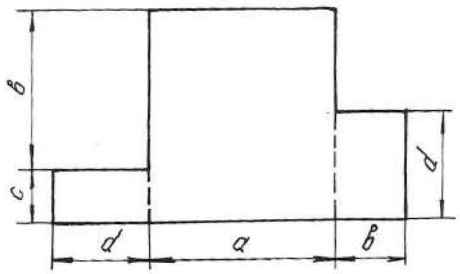	16	12	9	4	6
	17	18	12	5	8
	18	14	6	6	7
	19	15	19	3	4
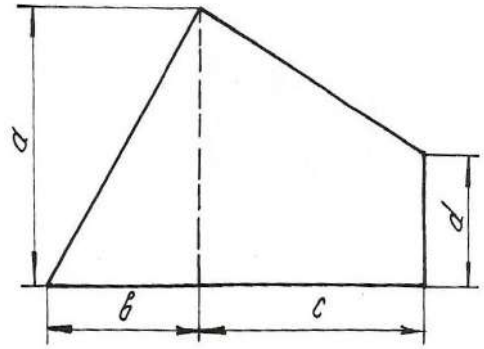	20	12	10	6	6
	21	16	8	9	4
	22	20	9	8	12
	23	14	14	12	6
	24	24	20	10	4
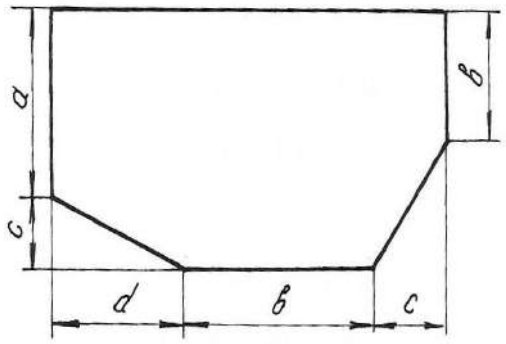	25	10	8	4	3
	26	11	9	6	6
	27	13	12	5	9
	28	15	10	5	6
	29	8	4	8	12
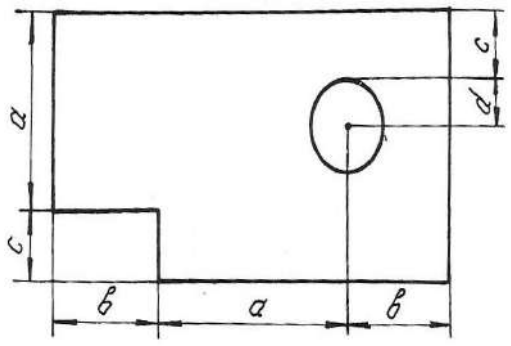	30	8	5	2	2
	31	9	4	1	2
	32	6	9	3	3
	33	10	6	4	1
	34	12	8	5	1

Продолжение табл. 2.3

Вид поперечного сечения	Номер варианта	*a*, см	*в*, см	*c*, см	*d*, см
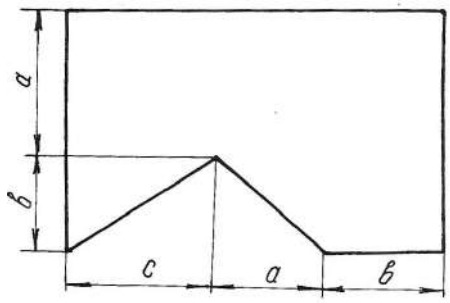	35	6	6	3	4
	36	9	4	6	5
	37	10	6	12	9
	38	12	9	10	6
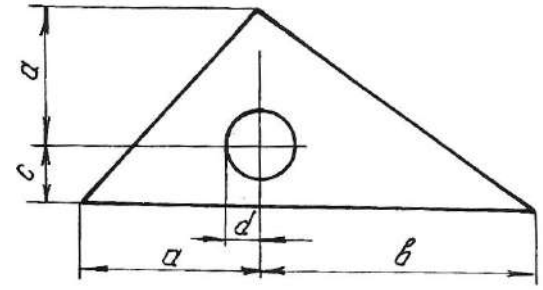	39	12	10	3	1
	40	10	12	3	2
	41	9	12	3	1
	42	8	10	3	2
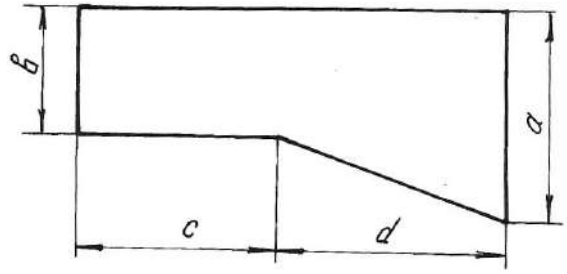	43	20	12	4	4
	44	18	10	3	5
	45	12	9	5	6
	46	15	12	6	4
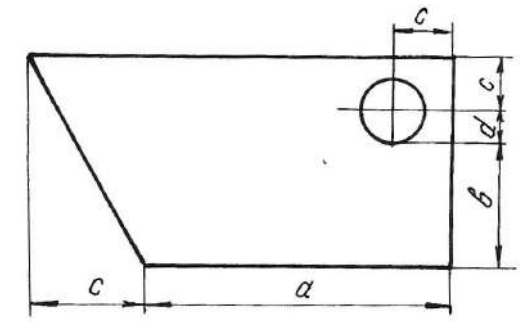	47	10	4	3	1
	48	12	6	4	2
	49	14	5	5	3
	50	16	6	4	1

Окончание табл. 2.3

Вид поперечного сечения	Номер варианта	*a*, см	*в*, см	*c*, см	*d*, см
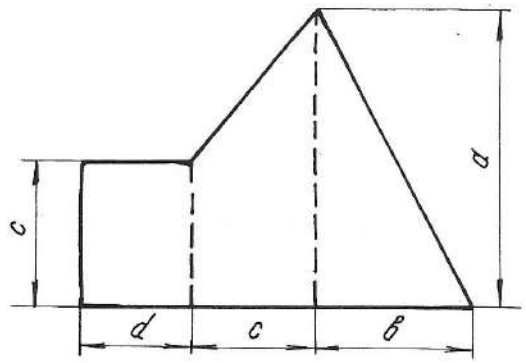	51	12	10	6	3
	52	18	12	4	9
	53	20	14	8	6
	54	22	16	10	4
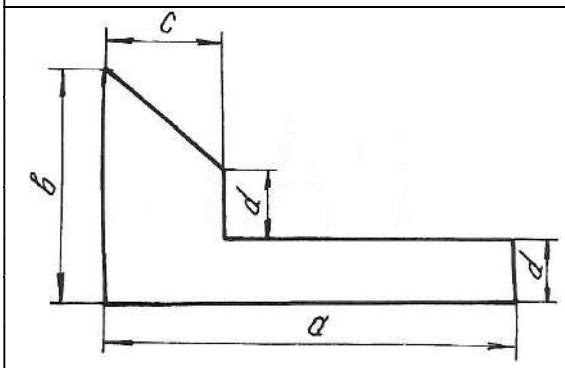	55	30	12	12	4
	56	24	14	10	6
	57	18	16	9	5
	58	12	10	8	3
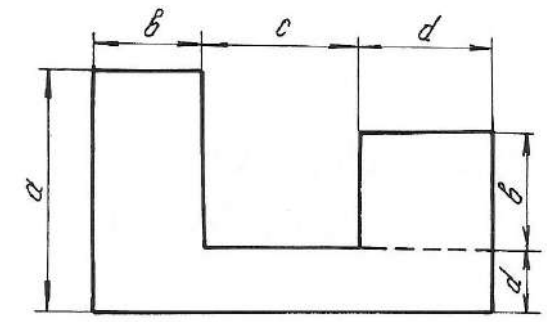	59	9	6	2	4
	60	6	5	4	2
	61	10	8	3	8
	62	12	9	4	1
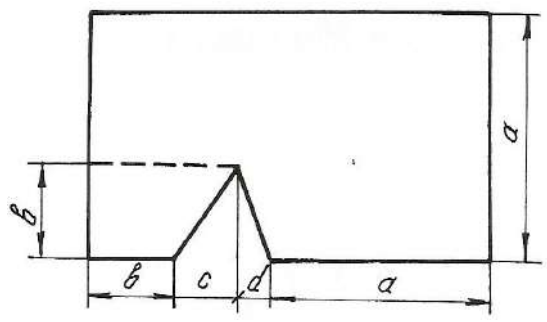	63	20	10	6	3
	64	12	6	4	3
	65	15	9	3	6
	66	18	10	9	6

Глава 3
ДЕФОРМАЦИЯ КРУЧЕНИЯ ВАЛА

Деформация кручения возникает при действии на вал пар сил, действующих в плоскостях, перпендикулярных к его продольной оси. При расчетах вала на кручение выполняются следующие условия прочности и жесткости:

$$\tau_{max} \le \tau_{adm}, \quad \varphi_{max} \le \varphi_{adm},$$

где τ_{max} – максимальное касательное напряжение, φ_{max} – максимальный угол закручивания вала.

Для определения максимального касательного напряжения и максимального угла закручивания необходимо иметь представление о том, как изменяется величина крутящего момента по длине вала. Текущие значения крутящих моментов определяются графиками их изменения, называемыми эпюрами. Вал по длине делится на участки вертикальными линиями, проведенными через те сечения, где приложены моменты пар сил. На каждом участке крутящий момент имеет постоянное значение и равен алгебраической сумме моментов относительно продольной оси, приложенных слева от сечения, проведенного условно на данном участке, или же приложенных справа от этого сечения.

Правило знаков: момент в сечении считается положительным, если, смотря на торцевое крайнее правое сечение вала, момент направлен по ходу часовой стрелки. Параллельно продольной оси вала проводится нулевая линия, от которой положительные моменты откладываются вверх, отрицательные – вниз в выбранном масштабе. Эпюра штрихуется вертикальными линиями. Диаметр сечения вала определяется из условия прочности

$$\tau_{max} = \frac{T_{max}}{W_p} \le \tau_{adm}, \tag{3.1}$$

где T_{max} – максимальный крутящий момент из эпюры T; $W_p = \dfrac{J_p}{d/2} = \dfrac{\left(\pi d^4/32\right)}{\left(d/2\right)} = \dfrac{\pi d^3}{16}$ – полярный момент сопротивления кручению поперечного сечения.

Исходя из условия прочности $\dfrac{\pi d^3}{16} \ge \dfrac{T_{max}}{\tau_{adm}}$, можно определить диаметр вала

$$d \ge \sqrt[3]{\frac{16T_{max}}{\left(\pi\tau_{adm}\right)}} \quad . \tag{3.2}$$

Углы закручивания вала на отдельных участках определяются по формуле:

$$\varphi = \frac{Tl}{GJ_p}, \tag{3.3}$$

где T − крутящий момент на рассматриваемом участке вала, взятый из эпюры моментов; l - длина участка вала; GJ_p − жесткость вала при кручении; G − модуль сдвига; $J_p = \frac{\pi d^4}{32}$ − полярный момент инерции поперечного сечения вала.

При построении эпюры углов закручивания вала необходимо помнить, что полный угол закручивания равен алгебраической сумме углов закручивания вала на отдельных участках. Значения углов закручивания в промежуточных сечениях определяются по формуле:

$$\alpha_{\text{прав}} = \alpha_{\text{лев}} + \varphi, \tag{3.4}$$

где $\alpha_{\text{лев}}$ − суммарный угол закручивания всех участков, которые находятся слева от рассматриваемого участка; φ − угол закручивания на данном участке.

Для определения максимального относительного угла закручивания определяют углы для каждого участка по формуле:

$$\theta = \frac{\varphi}{l}, \tag{3.5}$$

где l − длина рассматриваемого участка.

Пример 3.1.

К стальному валу приложены три известных момента: T_1=1100 Н·м, T_2=1400 Н·м, T_3= 1800 Н·м, a = 1,1 м, b = 1,4 м, c = 1,8 м (рис. 3.1).

Требуется:

1. Установить, при каком значении момента X угол закручивания правого концевого сечения вала равен нулю.

2. Построить эпюру крутящих моментов.

3. При заданном значении τ_{adm} определить диаметр вала из расчета на прочность и округлить его величину до ближайшего большого, соответственно равного 30, 35,40, 45, 50, 60, 70, 80, 90, 100 мм.

4. Построить эпюру углов закручивания.

5. Найти наибольший относительный угол закручивания и проверить вал на жесткость при $\theta_{\text{adm}} = 1{,}5\,\text{град}/\text{м}$.

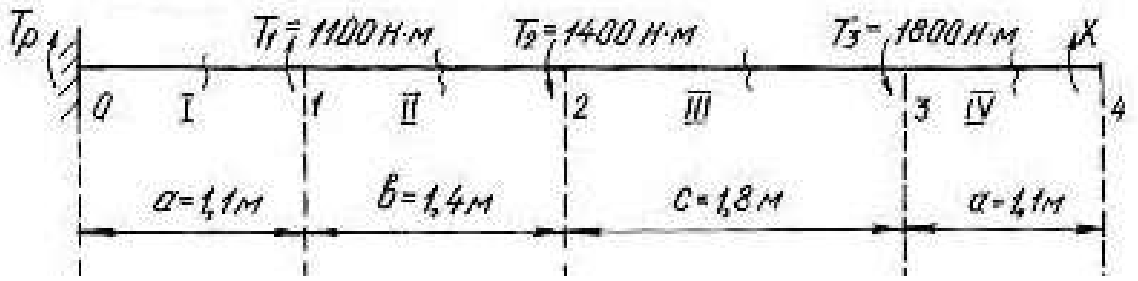

Рис. 3.1.

Решение.

1. Задача является статически неопределимой, так как невозможно определить из одного уравнения равновесия два неизвестных момента T_p и X. Для решения составим одно уравнение статики и одно уравнение совместности деформации. Уравнение статики представляем в виде уравнения моментов относительно продольной оси вала

$$\sum T = T_p + T_1 - T_2 - T_3 + X = 0 .$$

Угол закручивания правого концевого сечения может быть выражен как алгебраическая сумма взаимных углов закручивания сечений отдельных участков под действием каждого из моментов в отдельности

$$\sum \varphi = \varphi_1 + \varphi_2 + \varphi_3 + \varphi_4 = 0 ,$$

где φ_1 – угол закручивания вала на участке 0-1 под действием момента T_1; φ_2 – угол закручивания вала на участке под действием момента T_2; φ_3 – угол закручивания вала на участке под действием момента T_3; φ_4 – угол закручивания вала на участке 3-4 под действием неизвестного момента *X*.

При этом

$$\varphi_1 = \frac{T_1 a}{GJ_p}; \quad \varphi_2 = -\frac{T_2 (a+b)}{GJ_p}; \quad \varphi_3 = -\frac{T_3 (a+b+c)}{GJ_p}; \quad \varphi_4 = \frac{X(2a+b+c)}{GJ_p}.$$

$$\sum \varphi = \frac{T_1 a}{GJ_p} - \frac{T_2 (a+b)}{GJ_p} - \frac{T_3 (a+b+c)}{GJ_p} + \frac{X(2a+b+c)}{GJ_p} =$$

$$= T_1 a - T_2 (a+b) - T_3 (a+b+c) + X(2a+b+c) = 0.$$

Подставив данные, получим

$$1100 \cdot 1{,}1 - 1400 \cdot 2{,}5 - 1800 \cdot 4{,}3 + X \cdot 5{,}4 = 0 ;$$

откуда $X = \dfrac{-1210 + 3500 + 7740}{5{,}4} = 1857$ Н·м.

Реактивный момент находим из уравнения статики:

$$T_p = -T_1 + T_2 + T_3 - X;$$

$$T_p = -1100 + 1400 + 1800 - 1857 = 243 \text{ Н} \cdot \text{м}.$$

2. Для построения эпюры моментов (рис. 3.2) определяем значения мо-

ментов методом сечений.

В сечении IV-IV $T_{IV} = 1857$ Н·м.

В сечении III-III $T_{III} = 1857 - 1800 = 57$ Н·м.

В сечении II-II $T_{II} = 1857 - 1800 - 1400 = -1343$ Н·м.

В сечении I-I $T_{I} = 1857 - 1800 - 1400 + 1100 = -243$ Н·м.

3. Найдем полярный момент инерции сечения

$$W_P \geq \frac{|T_{max}|}{\tau_{adm}} \geq \frac{1857}{60 \cdot 10^6} \geq 30{,}95 \cdot 10^{-6} \text{ м}^3,$$

где $\tau_{adm} = 60$ МПа; $T_{max} = 1857$ Нм.

Из соотношения $W_p = \frac{\pi d^3}{16}$ найдем диаметр вала:

$$d = \sqrt[3]{\frac{16 \cdot W_P}{\pi}} = \sqrt[3]{\frac{16 \cdot 30{,}95 \cdot 10^{-6}}{3{,}14}} = 5{,}5 \cdot 10^{-2} \text{ м} = 55 \text{ мм}.$$

Принимаем диаметр вала равным 60 мм.

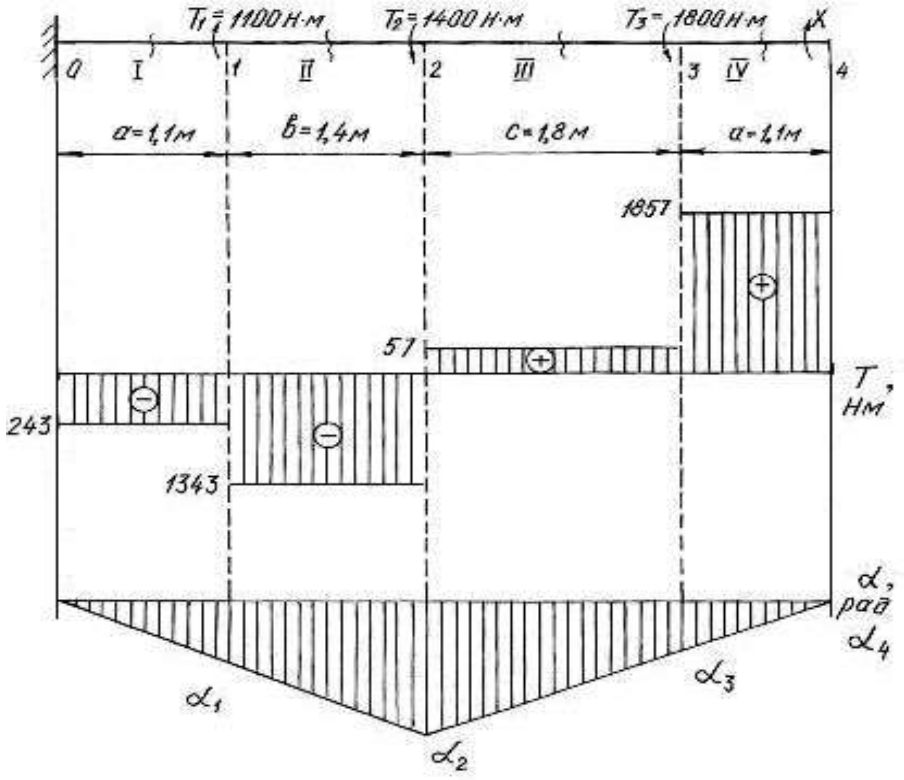

Рис. 3.2.

4. Углы закручивания вала на участках находим по формуле (3.3). Для этого сначала найдем J_p

$$J_p = \frac{3{,}14 \cdot 6^4}{32} = 127{,}2 \text{ см}^4 = 127{,}2 \cdot 10^{-8} \text{ м}^4.$$

$$\varphi_{\text{I}} = \frac{T_{\text{I}} a}{G J_p} = -\frac{243 \cdot 10^{-6} \cdot 1{,}1}{8 \cdot 10^4 \cdot 127{,}2 \cdot 10^{-8}} = -0{,}0026 \text{ рад};$$

$$\varphi_{\text{II}} = \frac{T_{\text{II}} b}{G J_p} = -\frac{-1343 \cdot 10^{-6} \cdot 1{,}4}{8 \cdot 10^4 \cdot 127{,}2 \cdot 10^{-8}} = -0{,}0185 \text{ рад};$$

$$\varphi_{\text{III}} = \frac{T_{\text{III}} c}{G J_p} = \frac{57 \cdot 10^{-6} \cdot 1{,}8}{8 \cdot 10^4 \cdot 127{,}2 \cdot 10^{-8}} = 0{,}0010 \text{ рад};$$

$$\varphi_{\text{IV}} = \frac{T_{\text{IV}} a}{G J_p} = \frac{1857 \cdot 10^{-6} \cdot 1{,}1}{8 \cdot 10^4 \cdot 127{,}2 \cdot 10^{-8}} = 0{,}0200 \text{ рад}.$$

В месте жёсткой заделки в сечении 0 вал неподвижен. По формуле (3.4), находим угол закручивания вала в сечениях 1, 2, 3, 4:

$\alpha_1 = \alpha_0 + \varphi_{\text{I}} = 0 - 0{,}0026$ рад;

$\alpha_2 = \alpha_1 + \varphi_{\text{II}} = -0{,}0026 - 0{,}0185 = -0{,}0211$ рад;

$\alpha_3 = \alpha_2 + \varphi_{\text{III}} = -0{,}0211 + 0{,}001 = -0{,}0201$ рад;

$\alpha_4 = \alpha_3 + \varphi_{\text{IV}} = -0{,}0201 + 0{,}02 = -0{,}0001 \approx 0$ рад.

Строим эпюру углов закручивания (см. рис.3.2). Относительный угол закручивания на каждом участке можно определить по формуле (3.5):

$$\theta_{\text{I}} = \frac{\varphi_{\text{I}}}{1{,}1} = -\frac{0{,}0026}{1{,}1} = -0{,}0023 \text{ рад/м};$$

$$\theta_{\text{II}} = \frac{\varphi_{\text{II}}}{1{,}4} = -\frac{0{,}0185}{1{,}4} = -0{,}0132 \text{ рад/м};$$

$$\theta_{\text{III}} = \frac{\varphi_{\text{III}}}{1{,}8} = \frac{0{,}0010}{1{,}8} = 0{,}0006 \text{ рад/м};$$

$$\theta_{\text{IV}} = \frac{\varphi_{\text{IV}}}{1{,}1} = \frac{0{,}0200}{1{,}1} = 0{,}0182 \text{ рад/м}.$$

5. Наибольшим является относительный угол закручивания на участке 3-4

$$\theta_{\max} = 0{,}0182 \text{ рад/м} = 0{,}0182 \frac{180^\circ}{\pi} = 1{,}04 \text{ град/м}.$$

Таким образом, $\theta_{\max} = 1{,}04$ град/м $< \theta_{\text{adm}} = 1{,}5$ град/м, т. е. условие жесткости выполняется.

Пример 3.2.

Шкив двухколодочного тормоза крана, имеющий диаметр $D = 300$ мм, жестко крепится на стальном валу диаметром $d = 30$ мм (рис. 3.3). Определить наибольшие напряжения кручения в сечении вала, если сила нажатия на колодки тормозного шкива Q = 820 Н, коэффициент трения скольжения между колодками и шкивом $f = 0{,}4$. Определить угол закручивания вала, если $l = 400$ мм.

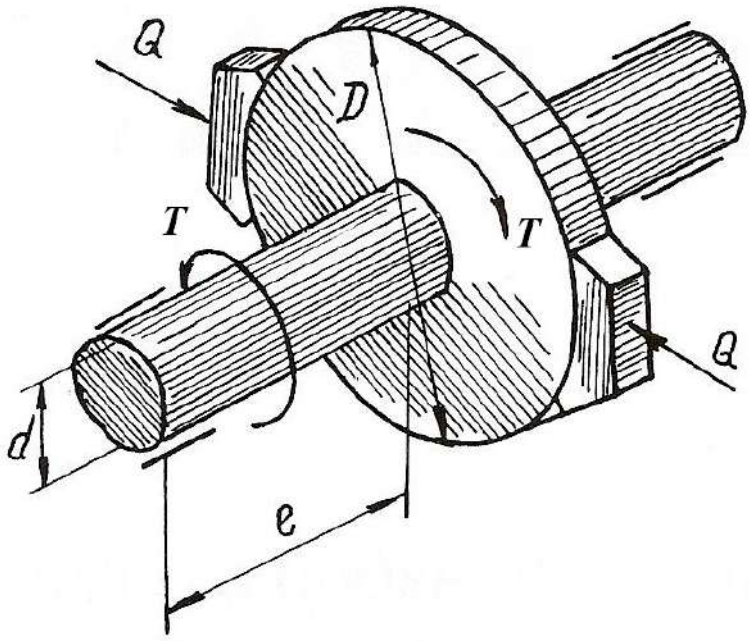

Рис. 3.3.

Решение.

Окружное усилие на тормозном шкиве равно силе трения, возникающей между колодками и шкивом

$$F = Qf = 820 \cdot 0{,}4 = 328 \text{ Н}.$$

Крутящий момент на тормозном шкиве

$$T = FD = 328 \cdot 30 \cdot 10^{-2} = 98{,}4 \text{ Н} \cdot \text{м}.$$

Полярный момент сопротивления и полярный момент инерции сечения вала равны

$$W_p = \frac{\pi}{16} d^3 = \frac{\pi}{16}\left(3 \cdot 10^{-2}\right)^3 = 5{,}3 \cdot 10^{-6} \text{ м}^3;$$

$$J_p = \frac{\pi}{32} d^4 = \frac{\pi}{32}\left(3 \cdot 10^{-2}\right)^4 = 7{,}96 \cdot 10^{-8} \text{ м}^4.$$

Наибольшее касательное напряжение в сечении определяем по формуле (3.1)

$$\tau_{\max} = \frac{T}{W_P} = \frac{98,4}{5,3 \cdot 10^{-6}} = 18,5 \cdot 10^6 \text{ Па} = 18,5 \text{ МПа}.$$

Угол закручивания вала тормозного шкива

$$\varphi = \frac{Tl}{GJ_p} \cdot \frac{180^\circ}{\pi} = \frac{98,4 \cdot 0,4}{8 \cdot 10^{-10} \cdot 7,96 \cdot 10^{-8}} \cdot \frac{180^\circ}{\pi} = 0,36^\circ,$$

следовательно $\varphi = 22'$.

Пример 3.3.

К стальному валу, оба конца которого защемлены (рис. 3.4, *а*), приложен крутящий момент $T = 440$ Н·м. Определить реактивные моменты в опорах A и B и построить эпюру крутящих моментов при $l_1 = 0,2$ м, $l = 0,8$ м.

Решение.

Обозначим реактивные моменты в защемлении через T_A и T_B. Из статики знаем уравнение равновесия

$$-T_A + T - T_B = 0 \text{ или } T_A + T_B = T$$

Далее составим уравнение совместности деформаций. Для этого отбросим (мысленно) защемление правого конца вала и заменим его действием на вал неизвестным реактивным моментом T_B (рис. 3.4, *б*).

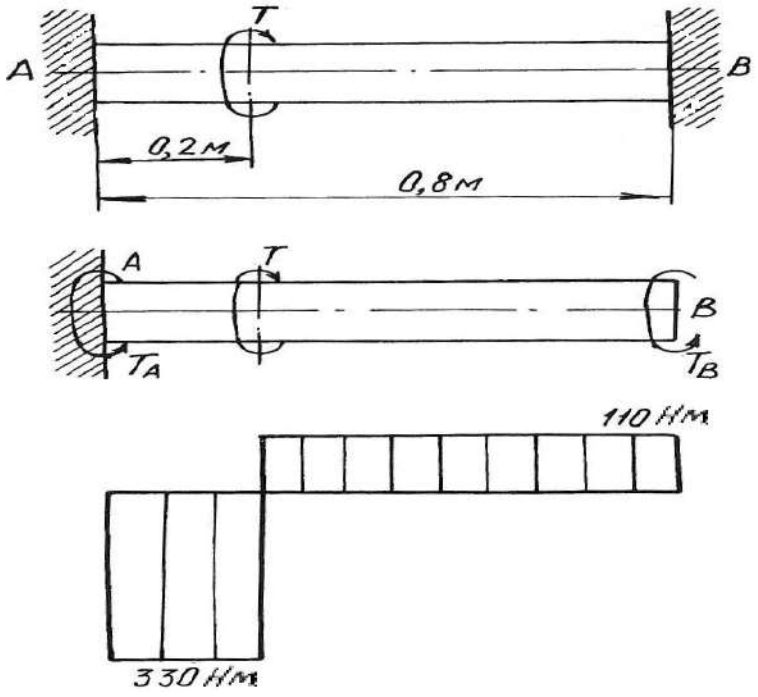

Рис. 3.4.

Величину момента T_B определим из условия, что угол закручивания правого крайнего сечения от действия моментов T и T_A равен нулю, так как это сечение вследствие защемления неподвижно. Угол закручивания правого освобожденного сечения вала на основе принципа независимости действия сил можно определить как сумму двух слагаемых

$$\varphi = \varphi' + \varphi'',$$

где φ' и φ'' – углы закручивания правого освобожденного сечения вала, найденные отдельно от моментов T и T_B, при этом $\varphi' = \dfrac{Tl_1}{GJ_p}$; $\varphi'' = -\dfrac{T_B l}{GJ_p}$.

Знак минус в выражении φ'' взят потому, что моменты T и T_B противоположны по направлению.

Полный угол закручивания правого сечения равен нулю, поэтому

$$\varphi = \varphi' + \varphi'' = \frac{Tl_1}{GJ_p} - \frac{T_B l}{GJ_p} = 0,$$

откуда $T_B = \dfrac{Tl_1}{l} = \dfrac{440 \cdot 0{,}2}{0{,}8} = 110$ Н·м.

Из уравнения статики определим момент T_A

$$T_A = T - T_B = 440 - 110 = 330 \text{ Н} \cdot \text{м}.$$

Эпюра крутящих моментов приведена на рис. 3.4, *в*.

3.1. Задания для расчета валов на кручение

К стальному валу приложены три известных момента $T_1,\ T_2,\ T_3$.

Требуется:

1. Установить, при каком значении момента *X* угол закручивания правого концевого сечения вала равен нулю.

2. Построить эпюру крутящих моментов.

3. При заданном значении τ_{adm} определить диаметр вала из расчета на прочность и округлить его значение до ближайшего равного: 30, 35, 40, 45, 50, 60, 70, 80, 90, 100 мм.

4. Построить эпюру углов закручивания, найти наибольший относительный угол закручивания и проверить вал на жесткость при $\theta_{adm} = 1{,}5$ град/м.

Данные для расчета приведены на рис. 3.5 и в табл. 3.1.

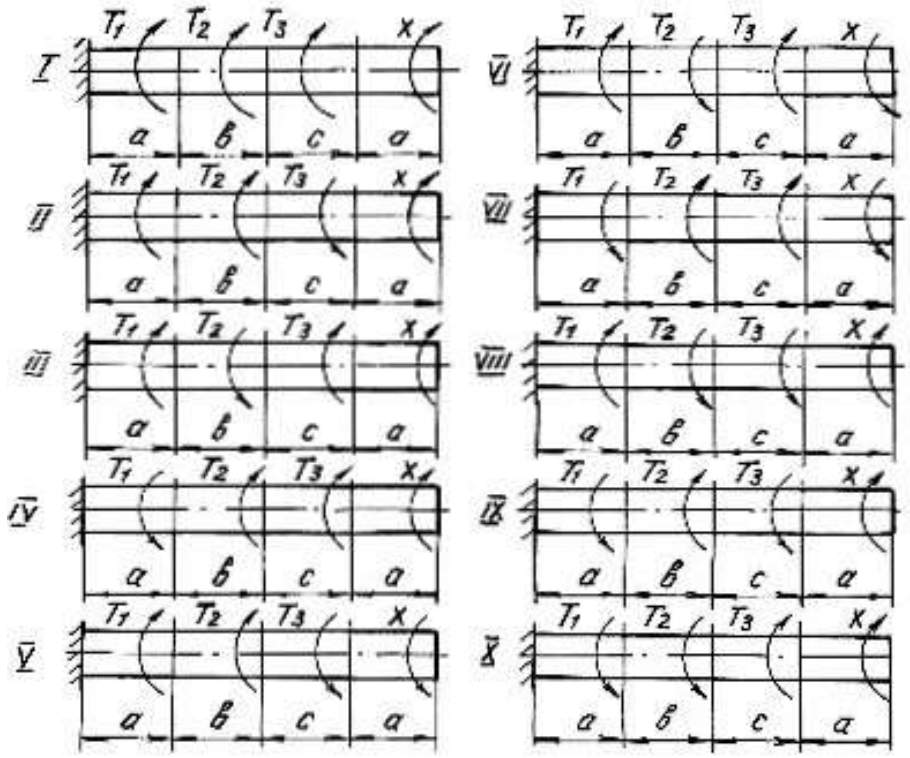

Рис. 3.5.

Таблица 3.1

Номер варианта	Номер схемы	Расстояние, м			Момент, Н·м			τ_{adm}, МПа
		a	*b*	*c*	T_1	T_2	T_3	
1	I	1,1	1,2	1,1	1100	1000	1200	35
2	II	1,2	1,3	1,2	1200	1100	1000	40
3	III	1,3	1,4	1,3	1300	1200	1100	45
4	IV	1,4	1,5	1,4	1400	1300	1200	50
5	V	1,5	1,6	1,5	1500	1400	1300	55
6	VI	1,6	1,7	1,6	1600	600	1500	60
7	VII	1,7	1,8	1,7	1700	700	1600	65
8	VIII	1,8	1,9	1,8	1800	800	1700	70
9	IX	1,9	2,0	1,9	1900	900	1800	75
10	X	2,0	2,1	2,0	2000	1000	2100	80

Глава 4
ДЕФОРМАЦИЯ ПОПЕРЕЧНОГО ИЗГИБА БАЛОК

Деформация поперечного изгиба может возникнуть от любых нагрузок, если линии действия этих нагрузок находятся в плоскости, проходящей через продольную ось балки. Если в такой плоскости располагается одна из главных осей инерции поперечного сечения, то возникает деформация плоского изгиба. От действия внешних нагрузок в поперечных сечениях балок возникают внутренние силовые факторы – поперечные силы и изгибающие моменты. Для их нахождения пользуемся методом сечений и, изучая равновесие сил, приводим внешние нагрузки к центру тяжести поперечного сечения.

Поперечная сила Q_x в любом сечении равна алгебраической сумме проекций всех внешних сил, приложенных с одной стороны от рассматриваемого сечения, на ось, перпендикулярную к продольной оси балки.

Изгибающий момент M_x в любом сечении равен алгебраической сумме моментов всех сил, действующих с одной стороны от рассматриваемого сечения балки, относительно центра тяжести сечения.

Правило знаков для Q_x и M_x:

1) поперечная сила считается положительной, если она сдвигает левую часть балки от сечения вверх, а правую часть балки вниз;

2) изгибающий момент в сечении считается положительным, если он изгибает балку выпуклостью вниз; при изгибе балки выпуклостью вверх изгибающий момент считается отрицательным.

Уравновесить момент внешних сил может только момент внутренних сил упругости, который образован силами, направленными нормально к сечению балки. Поперечная сила может быть уравновешена силой, которая является равнодействующей внутренних сил упругости, расположенных в плоскости сечения балки.

Таким образом, нормальные напряжения, возникающие в поперечных сечениях балок, зависят от величины изгибающих моментов в этих сечениях, а касательные напряжения – от величины поперечных сил в этих сечениях. Эту зависимость в общем виде можно записать

$$\sigma = f_1(M_x); \quad \tau = f_2(Q_x)$$

Таким образом, для того, чтобы определить напряжения в поперечных сечениях, необходимо знать законы изменения Q_x и M_x по длине балок. Для этого строят два графика, называемых эпюрами поперечных сил и изгибающих моментов.

Порядок построения эпюр сводится к следующему:

1. Заданная балка вычерчивается в выбранном масштабе с указанием размеров и нагрузок;

2. С помощью уравнений равновесия статики определяются реакции опор с обязательной последующей проверкой;

3. Балка разбивается на отдельные участки. Каждый участок имеет свой закон изменения нагрузки;

4. Для каждого участка записываются уравнения для определения Q_x и M_x;

5. Вычисляют ординаты Q_x и M_x по составленным для отдельных участков уравнениям;

6. Строят в принятом масштабе эпюры Q_x и M_x.

Положительные значения найденных величин откладываются выше нулевой линии эпюры, а отрицательные − ниже ее.

Построение эпюр поперечных сил и изгибающих моментов можно выполнить, применяя следующие контрольные правила для построения эпюр:

1. На концевых шарнирных опорах Q_x равны реакциям, а M_x равны нулю, если на опорах не приложены пары с моментами *M.*

2. На участках балки, где отсутствует распределенная нагрузка, поперечная сила постоянна, а изгибающий момент изменяется по линейному закону.

3. На участках, где приложена равномерно распределенная нагрузка, эпюра Q_x изменяется по закону прямой наклонной линии, а эпюра M_x − по закону квадратичной параболы. В том сечении, где эпюра Q_x пересекается с нулевой линией, на эпюре M_x наблюдается экстремальное значение момента (вершина параболы).

4. На участках, где приложена нагрузка, изменяющаяся по закону треугольника, эпюра Q_x изменяется по закону квадратичной параболы, а эпюра M_x − по закону кубической параболы.

5. В тех сечениях, где приложены сосредоточенные силы (включая и реакции), на эпюре Q_x наблюдаются скачки (перепады) на величину этих сил, а на эпюре M_x − переломы смежных линий.

6. В тех сечениях, где приложены пары с моментами *M*, на эпюре M_x наблюдаются скачки на величину этих моментов.

7. На свободном конце консольной балки поперечная сила Q_x равна нулю, если в этом месте не приложена сосредоточенная сила; и изгибающий момент M_x равен нулю, если в этом месте не приложена пара с моментом *M.*

8. В жесткой заделке консольной балки Q_x равна реакции, а изгибающий момент M_x равен моменту заделки.

Нормальные напряжения при изгибе определяются по формуле:

$$\sigma = \frac{M_x}{J_{\text{н.о.}}} y, \qquad (4.1)$$

где M_x − изгибающий момент в сечении; $J_{\text{н.о.}}$ − момент инерции сечения относительно нейтральной оси поперечного сечения (нейтральная ось – это ось, в любой точке которой нормальные напряжения всегда равны нулю); y − расстояние до рассматриваемого волокна от нейтральной оси.

Касательные напряжения при изгибе могут быть определены по формуле Д. И. Журавского:

$$\tau = \frac{Q_x S_{\text{н.о.}}}{J_{\text{н.о.}} b}, \tag{4.2}$$

где Q_x − поперечная сила в сечении; $S_{\text{н.о.}}$ − статический момент площади отсеченной части поперечного сечения выше уровня, на котором определяются касательные напряжения относительно нейтральной оси; b − ширина сечения на уровне, для которого определяются напряжения.

Подбор поперечного сечения балки производится на основании следующего условия прочности:

$$\sigma_{\max} = \frac{M_{\max}}{W_{\text{н.о.}}} \le \sigma_{\text{adm}}, \tag{4.3}$$

откуда

$$W_{\text{н.о.}} \ge \frac{M_{\max}}{\sigma_{\text{adm}}}, \tag{4.4}$$

где $M_{\max}$ − максимальный изгибающий момент, взятый из эпюры M_x; $W_{\text{н.о.}}$ − момент сопротивления поперечного сечения балки изгибу относительно нейтральной оси; σ_{adm} − допускаемое нормальное напряжение для материала балки.

После подбора поперечного сечения производится полная проверка балки на прочность по следующим напряжениям:

а) по рабочим нормальным напряжениям

$$\sigma_{\text{раб.}} = \frac{M_{\max}}{W_{\text{н.о.}}} \le \sigma_{\text{adm}},$$

где $W_{\text{н.о.}}$ − момент сопротивления выбранного поперечного сечения.

б) по максимальным касательным напряжениям

$$\tau_{\max} = \frac{Q_{\max} S_{\text{н.о.}}}{J_{\text{н.о.}} b} \le \tau_{\text{adm}},$$

где $Q_{\max}$ − наибольшая поперечная сила, взятая из эпюры Q_x; $S_{\text{н.о.}}$ − статический момент части площади выбранного поперечного сечения, находящейся выше или ниже нейтральной оси, относительно этой оси; b − ширина сечения на уровне нейтральной оси; $J_{\text{н.о.}}$ − момент инерции выбранного сечения относительно нейтральной оси.

в) по главным напряжениям:

проверка проводится для балок, ширина сечений которых не постоянна. При этой проверке на основании эпюр выбирается опасное сечение балки, в котором одновременно значения Q_x и M_x большие. По формулам (4.1) и (4.2) для этого сечения строят эпюры нормальных и касательных напряжений, а затем определяют главные напряжения для характерных волокон сечения по его высоте, пользуясь формулой:

$$\sigma_{1,2} = \frac{1}{2}(\sigma \pm \sqrt{\sigma^2 + 4\tau^2}). \tag{4.5}$$

Для стальных балок определяют расчётное (эквивалентное) напряжение для верхних (нижних), средних, переходных волокон (где резко изменяется ширина сечения) по III или IV теориям прочности.

Проверка прочности сводится к рассмотрению выполнения следующих условий прочности:

$$\sigma_p^{III} = \sigma_1 - \sigma_2 \le \sigma_{adm}, \tag{4.6}$$

$$\sigma_p^{IV} = \sqrt{\sigma_1^2 + \sigma_2^2 - \sigma_1\sigma_2} \le \sigma_{adm}. \tag{4.7}$$

4.1. Расчет балки на прочность

Пример 4.1.

Для расчетной схемы с указанными размерами и нагрузками (рис. 4.1.) построить по длине балки эпюры изгибающих моментов и поперечных сил.

Подобрать поперечное сечение балки в двух вариантах:

а) прямоугольного профиля, полагая, что балка деревянная при $\sigma_{adm} = 10$ МПа; соотношение между размерами сечения принять равным $b:h = 1:2$;

б) двутаврового профиля (см. табл. П.1), материал сталь при $\sigma_{adm} = 160$ МПа, $\tau_{adm} = 96$ МПа.

в) провести полную проверку стальной балки на прочность.

Решение.

Определение опорных реакций.

Расчёт балки следует начинать с расстановки и определения величины опорных реакций. Величина и направление опорных реакций и реактивных моментов могут быть определены из решения уравнений равновесия. Для плоской

системы параллельных сил (поперечный плоский изгиб) условия равновесия описываются двумя уравнениями статики: $\sum M_A = 0;\ \sum M_B = 0$.

Рассматриваемая балка (см. рис. 4.1) имеет две шарнирные опоры. В опоре *A* (шарнирно-подвижной) возникает одна реакция R_A , в опоре *B* (шарнирно-неподвижной) направление реакции в общем случае неизвестно, поэтому разложим её на две составляющие: H_B − горизонтальную и R_B − вертикальную. Все нагрузки действуют перпендикулярно продольной оси балки, поэтому из уравнения проекций на горизонтальную ось *x* получается, что составляющая $H_B = 0$. Запишем уравнения моментов сил относительно опоры *B*

$$\sum M_B = 0, \qquad M_1 - R_A \cdot 5 + F \cdot 3 - M_2 + q \cdot 3 \cdot 0{,}5 = 0 .$$

Решаем уравнение относительно R_A

$$R_A = \frac{M_1 + F \cdot 3 - M_2 + q \cdot 3 \cdot 0{,}5}{5} = \frac{30 + 60 \cdot 3 - 50 + 20 \cdot 1{,}5}{5} = 38 \text{ кН} .$$

Запишем уравнения моментов сил относительно опоры *A*

$$\sum M_A = 0, \quad R_B \cdot 5 - q \cdot 3 \cdot 4{,}5 - M_2 - F \cdot 2 + M_1 = 0 .$$

Решаем уравнение относительно R_B

$$R_B = \frac{q \cdot 3 \cdot 4{,}5 + M_2 + F \cdot 2 - M_1}{5} = \frac{20 \cdot 3 \cdot 4{,}5 + 50 + 60 \cdot 2 - 30}{5} = \frac{410}{5} = 82 \text{ кН}.$$

Для проверки правильности вычисления опорных реакций составим уравнение проекций всех сил на вертикальную ось *y*:

$$\sum y = 0, \quad R_A - F - q \cdot 3 + R_B = 0; \quad 38 - 60 - 60 + 82 = 0, \ \ 120 - 120 = 0 .$$

Последнее уравнение обращается в тождество, следовательно, величина реакций и их направление определены правильно.

Если в результате решения уравнения реакция имеет отрицательное значение, то следует изменить направление реакции на противоположное и в дальнейших расчётах считать её положительной.

После определения опорных реакций можно перейти к построению эпюр изгибающих моментов и поперечных сил, предварительно разбив балку по длине на участки, в пределах которых закон изменения внешних нагрузок остаётся постоянным.

Границы участков располагаются в местах приложения моментов пар сил, сосредоточенных сил, начала или конца распределенной нагрузки.

Участки нумеруются слева или справа от концевых сечений балки. Рассчитываемая балка имеет пять участков I - V.

При составлении аналитических выражений для Q_x и M_x в пределах I-го участка проведём сечение с абсциссой x_1 и рассмотрим равновесие левой части консоли. На эту часть балки действует пара сил с моментом $M_1 = 30$ кН · м, поэтому поперечная сила $Q_\text{I} = 0$, а изгибающий момент в любом сечении будет постоянным $M_\text{I} = -M_1 = -30$ кН · м.

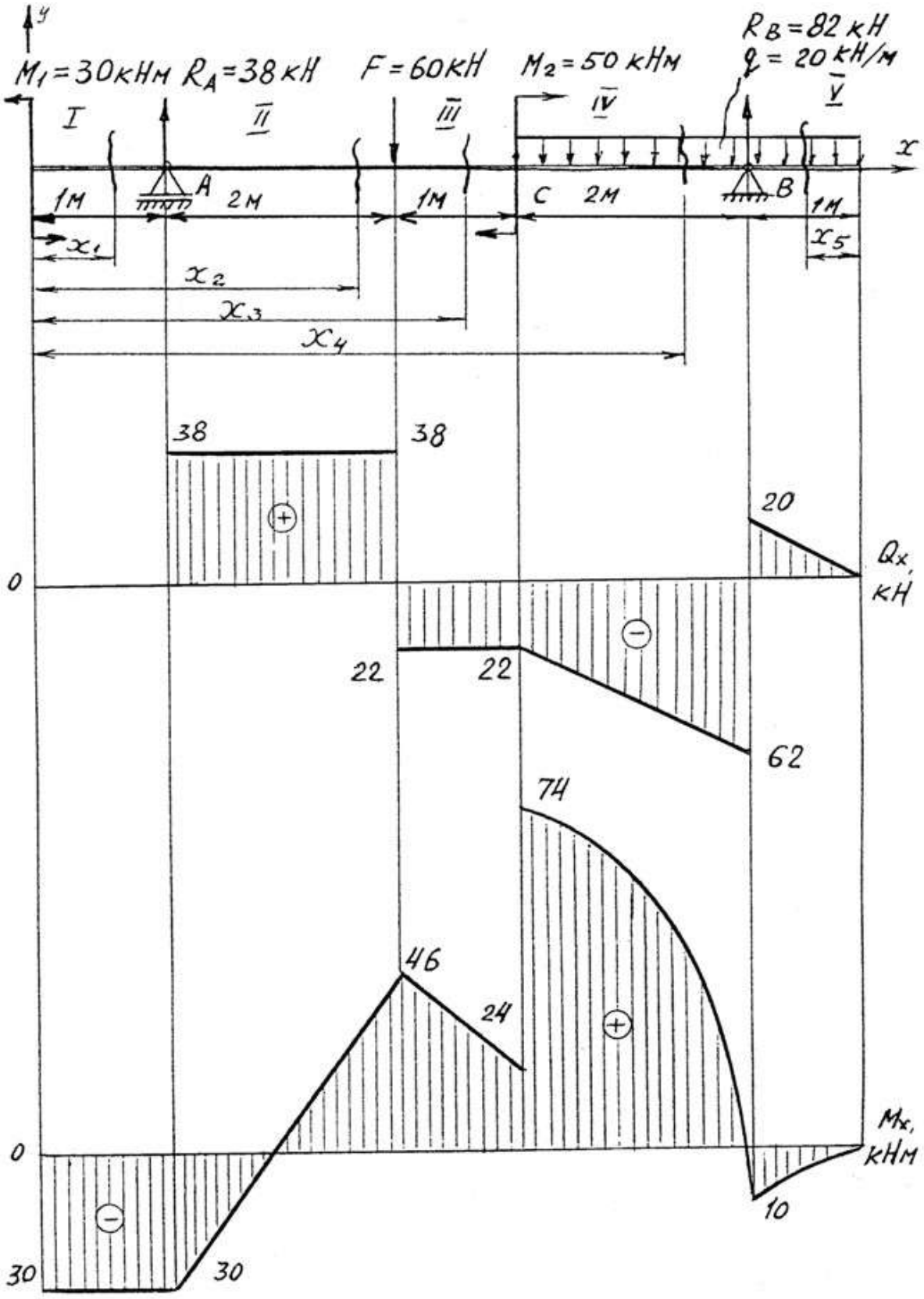
y
M1 = 30кНм
RA = 38 кН
F = 60кН
M2 = 50 кНм
RB = 82 кН
q = 20 кН/м
I
II
III
IV
V
x
A
B
C
1м
2м
1м
2м
1м
x1
x2
x3
x4
x5
38
38
20
0
Qx, кН
22
22
62
74
46
24
0
Mx, кНм
10
30
30

Рис. 4.1.

Для составления аналитических выражений Q_x и M_x в пределах II-го участка проводим сечение с абсциссой x_2 и рассматриваем равновесие левой части балки.

$Q_{\text{II}} = R_A = 38$ кН − поперечная сила в пределах II-го участка постоянна.

$M_{\text{II}} = -M + R_A(x_2 - 1)$.

Это уравнение прямой линии, для её построения достаточно определить ординаты изгибающего момента в двух точках (на концах участка):

при $x_2 = 1$ м $\quad M_{\text{II}} = -M_1 = -30$ кН·м;

при $x_2 = 3$ м $\quad M_{\text{II}} = -M_1 + R_A \cdot 2 = -30 + 76 = 46$ кН·м.

Для III-го участка (сечение с абсциссой x_3)

$Q_{\text{III}} = R_A - F = 38 - 60 = -22$ кН.

На этом участке поперечная сила не зависит от x_3 и поэтому на протяжении всего участка она не меняет своего значения.

$M_{\text{III}} = -M_1 + R_A(x_3 - 1) - F(x_3 - 3)$.

Это уравнение прямой линии.

Вычислим моменты при следующих значениях x_3:

при $x_3 = 3$ м $\quad M_{\text{III}} = -30 + 38 \cdot 2 = 46$ кН·м;

при $x_3 = 4$ м $\quad M_{\text{III}} = -30 + 38 \cdot 3 - 60 = 24$ кН·м.

Для IV-го участка (сечение с абсциссой x_4) поперечная сила равна:

$Q_{\text{IV}} = R_A - F - q(x_4 - 4)$.

Это уравнение прямой линии.

Вычислим ординаты в начале и в конце участка:

при $x_4 = 4$ м $\quad Q_{\text{IV}} = 38 - 60 = -22$ кН;

при $x_4 = 6$ м $\quad Q_{\text{IV}} = 38 - 60 - 40 = -62$ кН.

Уравнение изгибающих моментов для IV-го участка имеет вид

$$M_{\text{IV}} = -M_1 + R_A(x_4 - 1) - F(x_4 - 3) + M_2 - q\frac{(x_4 - 4)^2}{2}.$$

Это уравнение параболы.

Для её построения определяем моменты:

при $x_4 = 4$ м $\quad M_{\text{IV}} = -30 + 114 - 60 + 50 - 20 \cdot 0 = 74$ кН;

при $x_4 = 6$ м $\quad M_{\text{IV}} = -30 + 38 \cdot 5 - 60 \cdot 3 + 50 - 20 \cdot (4/2) = -10$ кН.

Прежде, чем составлять выражение поперечной силы и изгибающего момента для V-го участка, заметим, что их можно найти как из равновесия левой части, так и из равновесия отсеченной правой части. Каждый раз к выбору решения нужно подходить с точки зрения возможной простоты и наименьшего количества вычислений.

Для V-го участка (сечение с абсциссой x_5) поперечная сила равна

$Q_{\text{V}} = q\,x_5$.

Вычислим значения ординат:

при $x_5 = 0$ $\quad Q_{\text{V}} = 0$;

при $x_5 = 1$ м $\quad Q_{\text{V}} = 20$ кН.

Составим уравнение изгибающего момента для V-го участка:

$$M_{\text{V}} = -qx_5 \frac{x_5}{2} = -\frac{qx_5^2}{2}.$$

Получили уравнение параболы. Для её построения вычислим ординаты:

при $x_5 = 0$, $\quad M_{\text{V}} = 0$;

при $x_5 = 1$, $\quad M_{\text{V}} = -10$ кН·м.

При построении эпюр Q_x и M_x выбираем масштаб и откладываем положительные значения ординат эпюр от нулевой линии вверх, а отрицательные вниз (см. рис. 4.1). После построения эпюр устанавливаем наибольшие значения поперечной силы $Q_{\max} = 62$ кН и изгибающего момента $M_{\max} = 74$ кН·м.

Сечение *C* является опасным, в нем $Q_x = 22$ кН, $M_x = 74$ кН$\cdot$м.

Подбор поперечного сечения балки проводим в соответствии с условием задания в двух вариантах:

а) подбор сечения прямоугольного профиля деревянной балки

$$W_{\text{н.о.}} \geq \frac{M_{\max}}{\sigma_{\text{adm}}} = \frac{74 \cdot 10^3}{10 \cdot 10^6} = 7{,}4 \cdot 10^{-3} \text{ м}^3 = 7400 \text{ см}^3.$$

Для прямоугольного сечения $W_{\text{н.о.}} = \dfrac{J_{\text{н.о.}}}{y_{\max}} = \dfrac{(bh)^3/12}{h/2} = \dfrac{bh^2}{6}$.

При $h = 2b$, $\quad W_{\text{н.о.}} = (2/3)b^3 \geq 7400$ см^3, $\quad$ отсюда $\quad b \geq \sqrt[3]{\dfrac{3 \cdot 7400}{2}} = 22{,}3$ см;

$h = 2 \cdot 22{,}3 = 44{,}6$ см.

После округления размеров в большую сторону принимаем: $h = 46$ см, $b = 23$ см.

б) подбор сечения двутаврового профиля

$$W_{\text{н.о.}} \geq \frac{M_{\max}}{\sigma_{\text{adm}}} = \frac{74 \cdot 10^3}{160 \cdot 10^6} = 4{,}62 \cdot 10^{-4} \text{ м}^3 = 462 \text{ см}^3.$$

Из таблицы сортамента проката этому значению соответствует двутавр № 30, для которого $W_{\text{н.о.}} = W_x^{\text{табл.}} = 472$ см^3.

Основные размеры и геометрические характеристики профиля:

высота $h = 0{,}3$ м; ширина полки $b = 0{,}135$ м; толщина полки $t = 0{,}01$ м; толщина стенки $d = 0{,}65 \cdot 10^{-2}$ м; площадь сечения $A = 46{,}5 \cdot 10^{-4}$ м^2; момент инерции сечения относительно нейтральной оси $J_{\text{н.о.}} = J_x^{\text{табл.}} = 0{,}708 \cdot 10^{-4}$ м^4; статический момент половины площади сечения относительно нейтральной оси $S_{\text{н.о.}}^{\max.} = S_x^{\text{табл.}} = 2{,}68 \cdot 10^{-4}$ м^3.

Полная проверка стальной балки на прочность:

а) проверка по рабочим нормальным напряжениям

$$\sigma_{\text{раб.}} = \frac{M_{\max}}{W_x^{\text{табл.}}} = \frac{74 \cdot 10^3}{4,72 \cdot 10^{-4}} = 157 \cdot 10^6 \text{ Па} = 157 \text{ МПа};$$

$$\sigma_{\text{раб.}} = 157 \text{ МПа} < \sigma_{\text{adm}} = 160 \text{ МПа},$$

т. е. условие прочности выполняется.

б) проверка по максимальным касательным напряжениям

$$\tau_{\max} = \frac{Q_{\max} S_x^{\text{табл.}}}{J_x^{\text{табл.}} d} = \frac{62 \cdot 2,68 \cdot 10^{-4}}{0,708 \cdot 10^{-4} \cdot 0,65 \cdot 10^{-2}} = 36,2 \cdot 10^6 \text{ Па} = 36,2 \text{ МПа};$$

$$\tau_{\max} = 36,2 \text{ МПа} < \tau_{\text{adm}} = 96 \text{ МПа}.$$

Таким образом, условие прочности выполняется.

в) проверка по главным напряжениям в опасном сечении *C*, в котором $Q_x = 22$ кН, $M_x = 74$ кН·м.

Строим эпюру нормальных напряжений для этого сечения по уровням (рис. 4.2):

$$\sigma_{1-1} = -\frac{M_x}{J_x^{\text{табл.}}} y_{1-1} = -\frac{74 \cdot 10^3}{0,708 \cdot 10^{-4}} 0,15 = -157 \cdot 10^6 \text{ Па} = -157 \text{ МПа}.$$

Знак «минус» при напряжении для верхних волокон указывает на то, что при положительной эпюре M_x в этом сечении верхняя часть волокон испытывает деформацию осевого сжатия.

$$\sigma_{7-7} = \sigma_{1-1} = 157 \text{ МПа};$$

$$\sigma_{2-2} = \sigma_{3-3} = -\frac{M_x}{J_x^{\text{табл.}}} y_{2-2} = -\frac{M_x}{J_x^{\text{табл.}}} \left(\frac{h}{2} - t\right) = -\frac{74 \cdot 10^3}{0,708 \cdot 10^{-4}} (0,15 - 0,01) =$$

$$= -147 \cdot 10^6 \text{ Па} = -147 \text{ МПа}; \qquad \sigma_{4-4} = 0, \text{ так как } y_{4-4} = 0.$$

Эпюра касательных напряжений также строится по значениям, определяемым для различных уровней (волокон) сечения

$$\tau_{1-1} = \tau_{7-7} = 0,$$

так как $S_{\text{н.о.}}^{1-1} = 0,$ т. е. статический момент площади сечения, находящейся выше или ниже уровня 1-1 относительно нейтральной оси, равен нулю.

Напряжения в волокнах уровня 2-2 и 6-6 можно не определять, так как они обычно очень малы.

В переходных волокнах 3-3 и 5-5 напряжения будут равны

$$\tau_{3-3} = \tau_{5-5} = \frac{Q_x S_{\text{н.о.}}^{3-3}}{J_x^{\text{табл.}} b_{3-3}} = \frac{Q_x bt(h/2 - t/2)}{J_x^{\text{табл.}} d} =$$

$$= \frac{22 \cdot 10^3 \cdot 0{,}135 \cdot 0{,}01 \cdot (0{,}15 - 0{,}005)}{0{,}708 \cdot 10^{-4} \cdot 0{,}65 \cdot 10^{-2}} = 9{,}7 \cdot 10^6 \text{ Па} = 9{,}7 \text{ МПа}.$$

Для волокон нейтрального слоя

$$\tau_{4-4} = \frac{Q_x S_{\text{н.о.}}^{4-4}}{J_x^{\text{табл.}} b_{4-4}} = \frac{Q_x S_x^{\text{табл.}}}{J_x^{\text{табл.}} d} = \frac{22 \cdot 2{,}68 \cdot 10^{-4}}{0{,}708 \cdot 10^{-4} \cdot 0{,}65 \cdot 10^{-2}} = 12{,}8 \cdot 10^6 \text{ Па} = 12{,}8 \text{ МПа}.$$

Эпюры σ и τ строятся в масштабе (см. рис. 4.2).

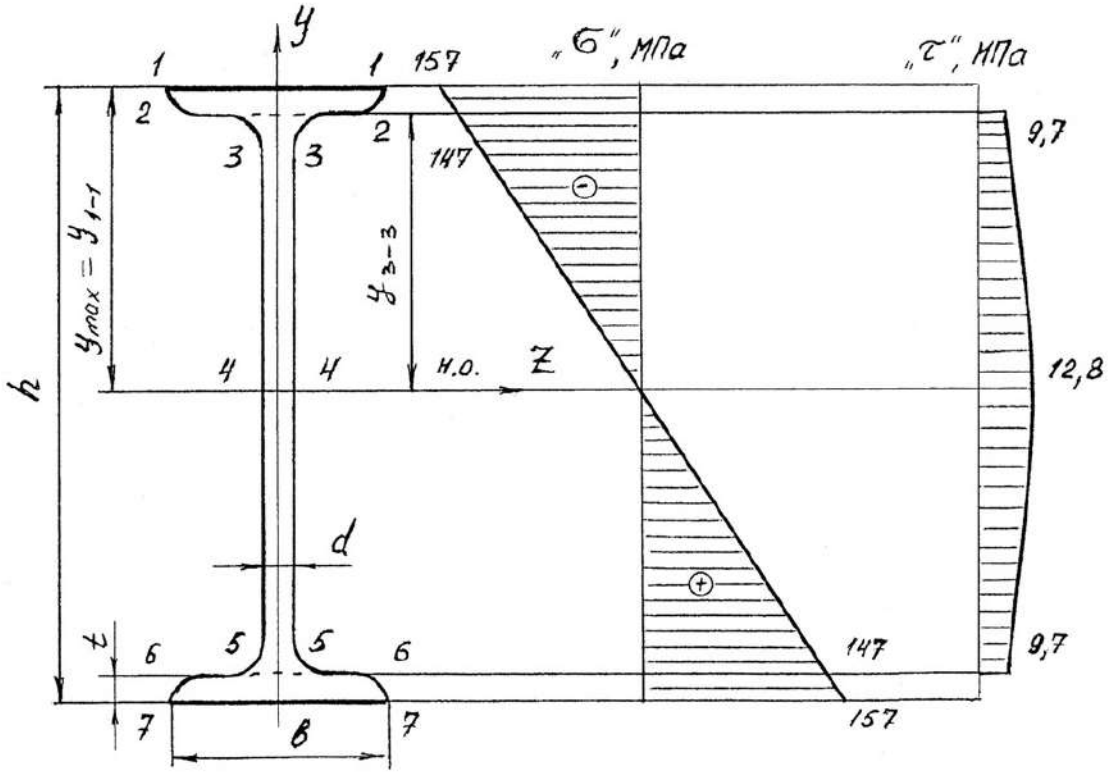

Рис. 4.2.

На основании эпюр напряжений определяют главные напряжения для верхних, переходных и средних волокон

$$\sigma_1^{1-1} = 1/2(\sigma_{1-1} + \sqrt{\sigma_{1-1}^2 + 4\tau_{1-1}^2}) = 1/2(-157 + \sqrt{157^2 + 4 \cdot 0^2}) = 0;$$

$$\sigma_2^{1-1} = 1/2(-157 - \sqrt{157^2 + 4 \cdot 0^2}) = -157 \text{ МПа};$$

$$\sigma_1^{3-3} = 1/2(-147 + \sqrt{147^2 + 4 \cdot 9{,}7^2}) = 0{,}5 \text{ МПа};$$

$$\sigma_2^{3-3} = 1/2(-147 - \sqrt{147^2 + 4 \cdot 9{,}7^2}) = -147{,}5 \text{ МПа};$$

$$\sigma_1^{4-4} = 1/2(0 + \sqrt{0^2 + 4 \cdot 12{,}8^2}) = 12{,}8 \text{ МПа};$$

$$\sigma_2^{4-4} = -12{,}8 \text{ МПа}.$$

Определим величины расчётных напряжений по третьей теории прочности:

$$\sigma_{\text{p}}^{1-1} = \sigma_1^{1-1} - \sigma_2^{1-1} = 0 - (-157) = 157 \text{ МПа};$$

$$\sigma_{\text{p}}^{3-3} = \sigma_1^{3-3} - \sigma_2^{3-3} = 0,5 - (-147,5) = 148 \text{ МПа};$$

$$\sigma_{\text{p}}^{4-4} = \sigma_1^{4-4} - \sigma_2^{4-4} = 12,8 - (-12,8) = 25,6 \text{ МПа},$$

таким образом условие прочности $\sigma_{\text{p}}^{\text{III}} < \sigma_{\text{adm}}$ выполняется.

По четвертой теории прочности

$$\sigma_{\text{p}}^{1-1} = \sqrt{(\sigma_1^{1-1})^2 + (\sigma_2^{1-1})^2 - \sigma_1^{1-1}\sigma_2^{1-1}} = \sqrt{0^2 + 157^2 - 0^2} = 157 \text{ МПа}.$$

Аналогично: $\sigma_{\text{p}}^{3-3} = 148$ МПа; $\sigma_{\text{p}}^{4-4} = 22,1$ МПа.

Таким образом, результаты по всем вариантам полной проверки прочности балки показывают, что все условия прочности выполняются, следовательно, к практическому применению принимается двутавр № 30.

Пример 4.2. Консольная балка, сложное сечение.

Для заданной схемы балки (рис. 4.3) построить эпюры поперечных сил Q_x и изгибающих моментов M_x, определить размеры сечения заданной формы из условия прочности, принимая $\sigma_{\text{adm}} = 160$ МПа.

Решение.

Определим реакции опоры A из уравнений равновесия

1) $\sum M_A = 0; \quad -M_A + M - q \cdot 1 \cdot 2,5 + F \cdot 3 = 0;$

$M_A = M - q \cdot 1 \cdot 2,5 + F \cdot 3 = 6 - 10 + 24 = 20$ кН·м.

2) $\sum Y = 0; \quad R_A - q \cdot 1 + F = 0$ (предварительное направление реакции R_A вверх);

$R_A = q \cdot 1 - F = 4 - 8 = -4$ кН (меняем направление реакции на противоположное).

Проверка

$$\sum M_C = 0; \quad -M_A + R_A \cdot 3 + M + q \cdot 1 \cdot 0,5 = -20 + 12 + 6 + 2 = 0.$$

Определим размеры поперечного сечения (см. рис. 4.3), для чего условно разбиваем это сечение на фигуры 1, 2, 3 и 4, площади которых равны: $A_1 = 5b \cdot 6b;\ A_2 = 2b \cdot 3b;\ A_3 = A_4 = b \cdot b.$

Для определения положения центра тяжести сечения проводим вспомогательную ось $x_{\text{вр}}$ и найдем координату y_C по известной формуле

$$y_c = \frac{S_{x_{\text{вр}}}}{A} = \frac{A_1 y_1 - A_2 y_2 + A_3 y_3 + A_4 y_4}{A_1 - A_2 + \cdot A_3 + A_4} =$$

$$= \frac{6b \cdot 5b \cdot 2{,}5b - 2b \cdot 3b \cdot 1{,}5b + 2b \cdot b \cdot 0{,}5b}{6b \cdot 5b - 2b \cdot 3b + 2b \cdot b} = 2{,}58b,$$

где y_1, y_2, y_3, y_4 – расстояния от центров тяжести фигур 1, 2, 3, 4 до оси $x_{вр}$.

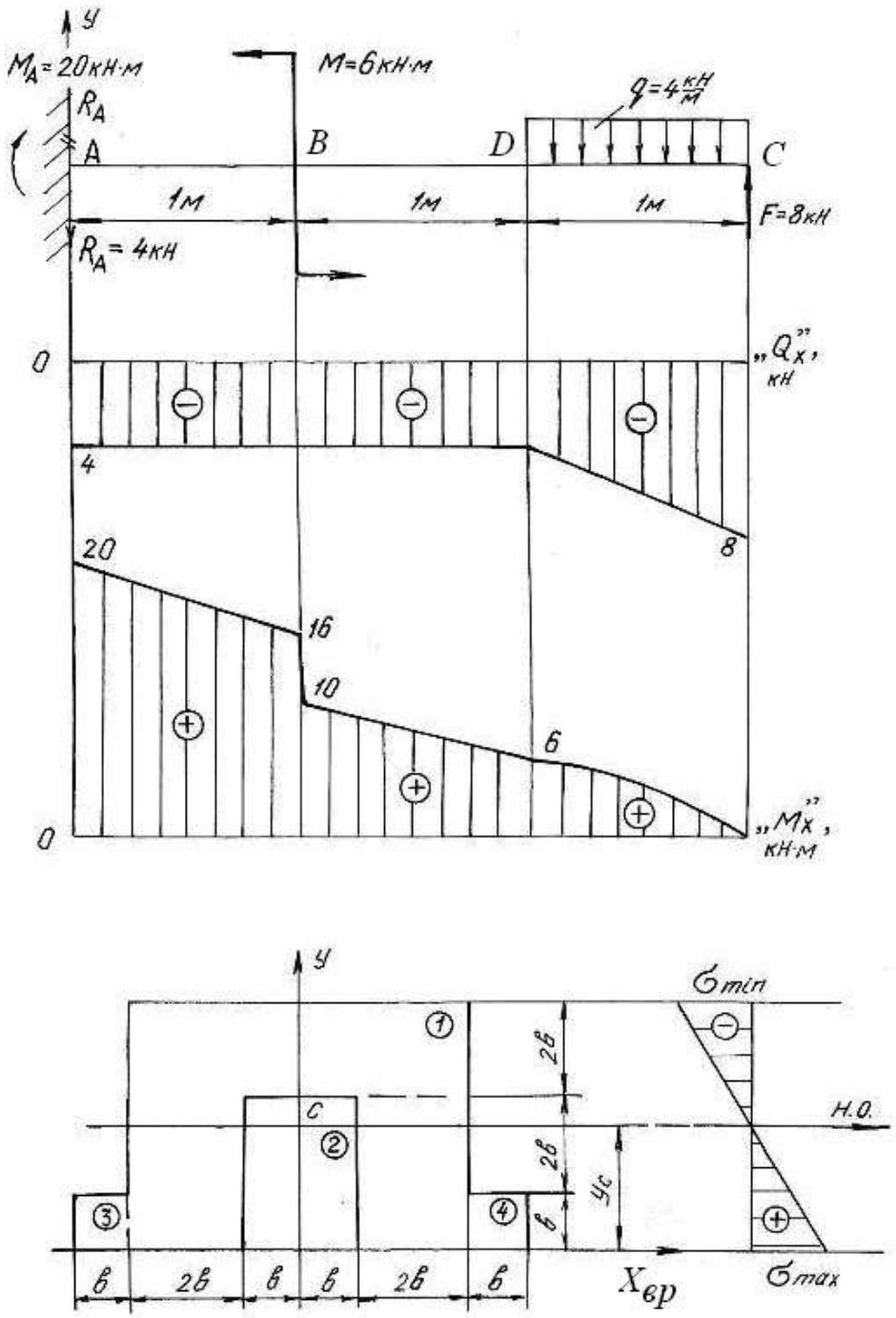

Рис. 4.3.

Так как сечение симметричное, то его центр тяжести лежит на оси симметрии y.

Проводим нейтральную ось через центр тяжести параллельно вспомогательной оси $x_{\text{вр}}$. Находим момент инерции относительно нейтральной оси

$$J_{\text{н.о.}} = \left(J_{\text{н.о.}}\right)^1 - \left(J_{\text{н.о.}}\right)^2 + 2\left(J_{\text{н.о.}}\right)^3 = \left[\frac{6b\cdot(5b)^3}{12} + 6b\cdot 5b\cdot(y_1 - y_c)^2\right] -$$

$$-\left[\frac{2b\cdot(3b)^3}{12} + 2b\cdot 3b\cdot(y_2 - y_c)^2\right] + 2\cdot\left[\frac{b\cdot b^3}{12} + b\cdot b\cdot(y_3 - y_c)^2\right] = 60\cdot b^4,$$

где $(y_n - y_C)$ – расстояние между собственной осью простой фигуры и нейтральной осью.

Строим эпюры поперечных сил Q_x и изгибающих моментов M_x, пользуясь контрольными правилами и начиная построения со свободного конца балки.

$Q_C = -F = -8$ кН; $Q_D = -F + q\cdot 1 = -8 + 4 = -4$ кН $= Q_B = Q_A$;

$M_C = 0$; $M_D = F\cdot 1 - q\cdot 1\cdot 0{,}5 = 8 - 2 = 6$ кН·м;

$M_B = F\cdot 2 - q\cdot 1\cdot 1{,}5 = 16 - 6 = 10$ кН·м.

В сечении B изгибающий момент возрастает на момент $M = 6$ кН·м, что на эпюре M_x отражается в виде скачка. Изгибающий момент в жесткой заделке равен моменту заделки M_A.

Максимальный изгибающий момент $M_{\max} = M_A = 20$ кН·м. Максимальные напряжения, возникающие в нижних волокнах этого сечения

$$\sigma_{\max} = \frac{M_{\max} y^{\text{н}}_{\max}}{J_{\text{н.о.}}} = \frac{20\cdot 2{,}58\cdot b}{60\cdot b^4} = \frac{0{,}83\ \text{кН}\cdot\text{м}}{b^3}.$$

Максимальные напряжения, возникающие в верхних волокнах этого сечения

$$\sigma_{\min} = \frac{M_{\max} y^{\text{в}}_{\max}}{J_{\text{н.о.}}} = \frac{20\cdot 2{,}42\cdot b}{60\cdot b^4} = \frac{0{,}81\ \text{кН}\cdot\text{м}}{b^3}.$$

Приравнивая наибольшее напряжение к допускаемому напряжению σ_{adm}, получим размер сечения b

$$\sigma_{\max} = \frac{0{,}83\ \text{кН}\cdot\text{м}}{b^3} \le \sigma_{\text{adm}} = 160\ \text{МПа};\ b^3 \ge \frac{0{,}83\cdot 10^3}{160\cdot 10^6},$$

$$b \ge \sqrt[3]{5{,}2\cdot 10^{-6}} = 1{,}73\cdot 10^{-2}\ \text{м};\ \ b = 18\ \text{мм}.$$

4.2. Задания для расчета балок на прочность

Для расчетной схемы балки необходимо:

1. Построить по длине балки эпюры изгибающих моментов и поперечных сил.

2. Подобрать поперечное сечение балки в двух вариантах:

а) прямоугольного профиля, полагая, что балка деревянная при $\sigma_{adm} = 10$ МПа; соотношение между размерами сечения принять равными $b:h = 1:2$;

б) двутаврового профиля (см. табл. П. 1) при $\sigma_{adm} = 160$ МПа, $\tau_{adm} = 96$ МПа.

3. Провести полную проверку стальной двутавровой балки на прочность.

Данные для расчета приведены в табл. 4.1.

Таблица 4.1

Схема балки и нагрузки	Номер варианта	Числовые значения нагрузок и размеров			
		a, м	*q*, кН/м	*M*, кН·м	*F*, кН
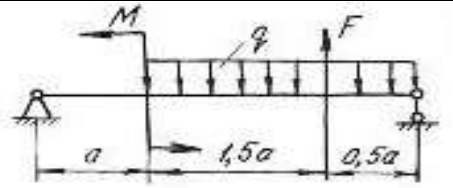	1	2,0	19	20	20
	2	1,0	16	35	40
	3	1,2	10	30	40
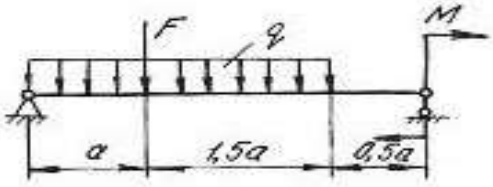	4	2,0	10	25	50
	5	2,2	30	50	40
	6	2,4	10	10	20
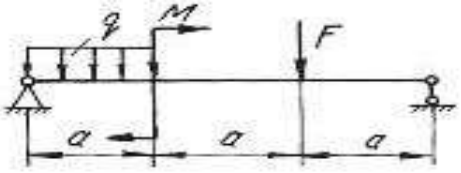	7	1,0	10	65	20
	8	1,2	10	55	40
	9	2,0	20	45	15
	10	1,0	18	32	60
	11	2,2	10	35	50
	12	1,8	30	42	30
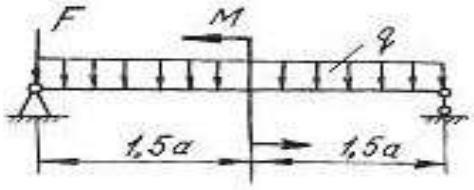	13	2,0	12	26	20
	14	1,0	14	14	20
	15	2,0	15	25	30

Продолжение табл. 4.1

Схема балки и нагрузки	Номер варианта	Числовые значения нагрузок и размеров			
		a, м	*q*, кН/м	*M*, кН·м	*F*, кН
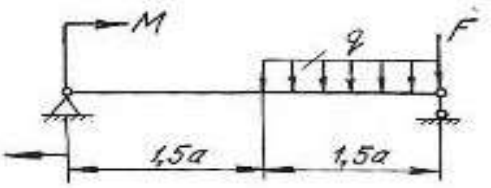	16	1,0	10	32	40
	17	2,0	25	42	20
	18	1,6	30	50	30
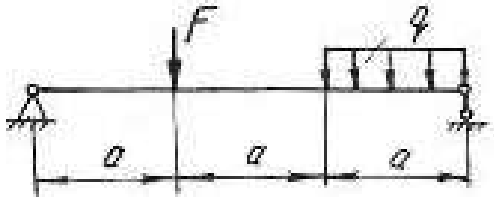	19	1,0	10	–	10
	20	2,0	11	–	30
	21	1,0	12	–	30
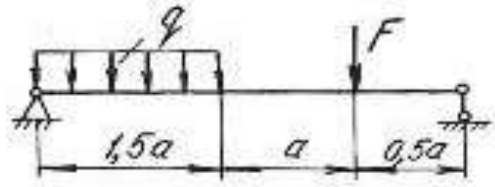	22	1,2	13	–	60
	23	2,2	14	–	70
	24	3,0	15	–	40
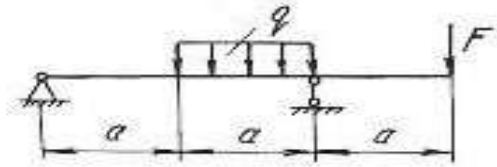	25	3,0	16	–	20
	26	1,2	17	–	70
	27	2,0	18	–	70
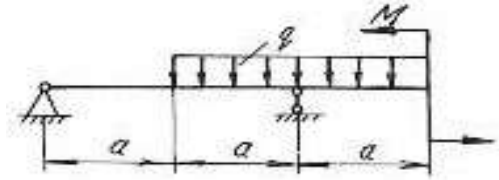	28	3,0	20	10	–
	29	2,0	21	60	–
	30	2,0	22	10	–
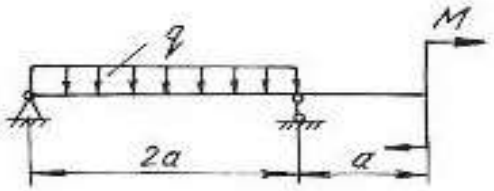	31	2,1	23	30	–
	32	2,0	24	30	–
	33	2,2	25	30	–
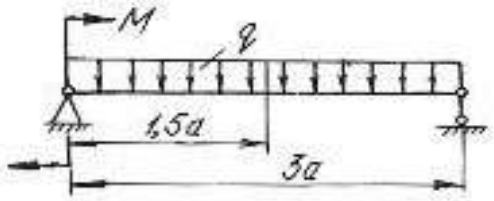	34	2,0	26	40	–
	35	2,0	27	40	–
	36	2,0	28	40	–

Продолжение табл. 4.1

Схема балки и нагрузки	Номер варианта	Числовые значения нагрузок и размеров			
		a, м	*q*, кН/м	*M*, кН·м	*F*, кН
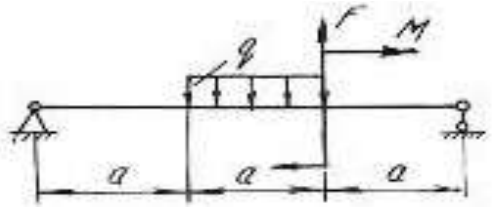	37	1,2	10	30	15
	38	1,3	12	40	10
	39	1,4	15	45	12
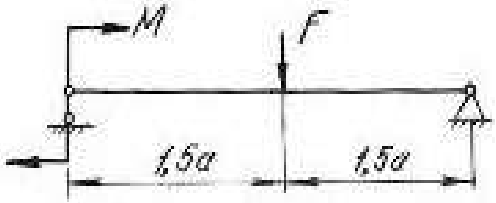	40	1,0	14	50	10
	41	2,0	13	60	20
	42	2,0	12	55	12
	43	1,1	16	–	20
	44	1,4	17	–	16
	45	1,5	20	–	15
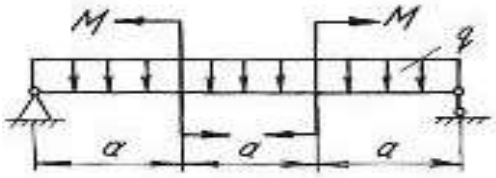	46	1,6	18	30	–
	47	1,2	11	20	–
	48	1,3	14	10	–
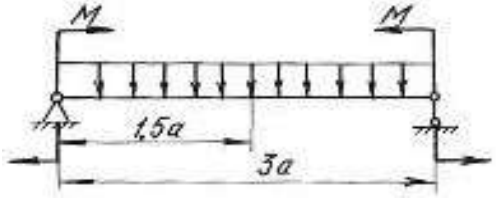	49	0,8	15	40	–
	50	0,7	13	13	–
	51	1,1	17	22	–
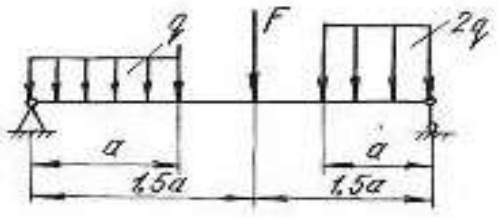	52	0,5	24	–	20
	53	0,6	28	–	30
	54	0,9	30	–	40
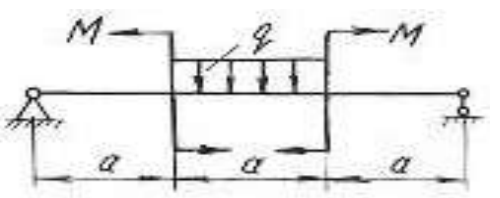	55	1,1	10	30	–
	56	1,2	20	31	–
	57	1,3	30	32	–

Продолжение табл. 4.1

Схема балки и нагрузки	Номер варианта	Числовые значения нагрузок и размеров			
		a, м	*q*, кН/м	*M*, кН·м	*F*, кН
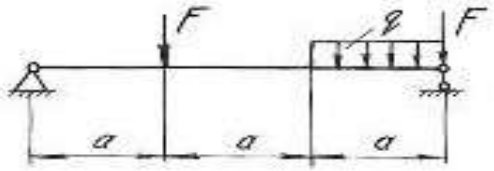	58	1,4	40	–	40
	59	1,2	35	–	50
	60	2,0	28	–	80
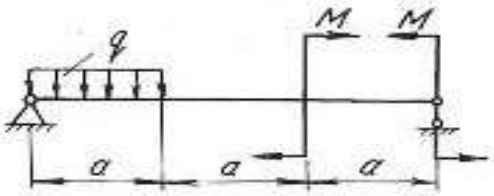	61	1,5	12	20	–
	62	1,7	14	30	–
	63	1,9	16	40	–
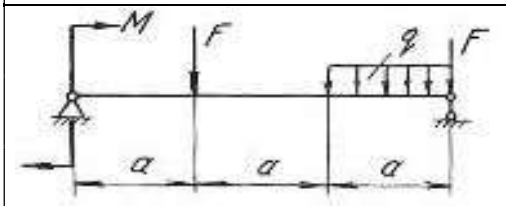	64	2,1	18	20	20
	65	2,3	19	30	30
	66	2,5	20	25	40
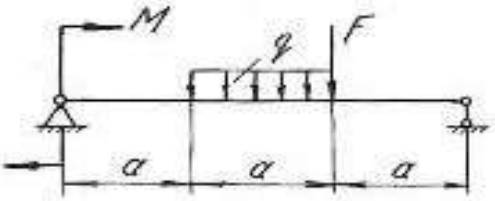	67	2,0	12	30	25
	68	2,4	10	35	30
	69	2,7	10	30	35
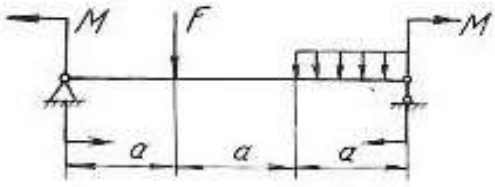	70	1,0	12	10	40
	71	2,0	14	20	30
	72	2,0	16	30	40
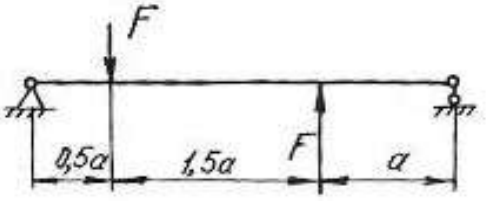	73	1,0	–	–	20
	74	2,0	–	–	30
	75	2,5	–	–	40

Продолжение табл. 4.1

Схема балки и нагрузки	Номер варианта	Числовые значения нагрузок и размеров			
		a, м	*q*, кН/м	*M*, кН·м	*F*, кН
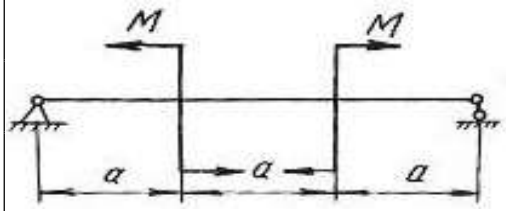	76	1,5	–	30	–
	77	2,5	–	40	–
	78	1,2	–	50	–
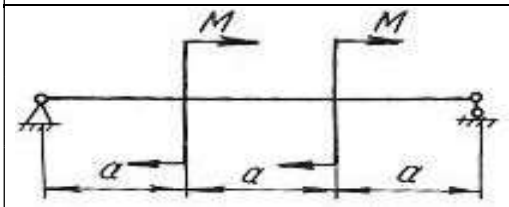	79	1,3	–	40	–
	80	1,4	–	25	–
	81	1,6	–	30	–
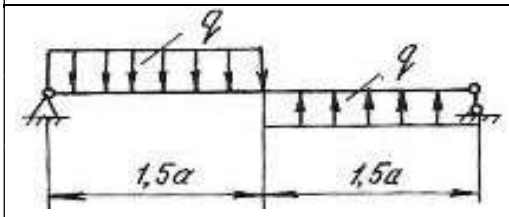	82	1,7	10	–	–
	83	1,8	10	–	–
	84	1,9	10	–	–
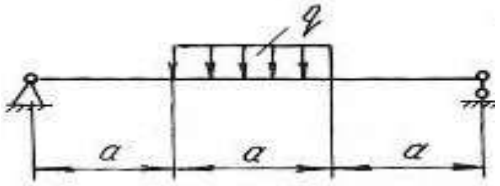	85	2,1	30	–	–
	86	2,2	20	–	–
	87	2,3	10	–	–
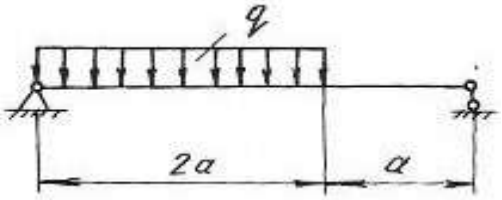	88	2,0	25	–	–
	89	1,0	15	–	–
	90	2,3	10	–	–
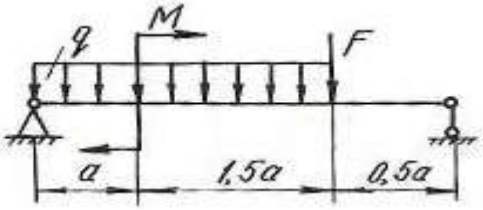	91	1,0	15	30	80
	92	2,0	20	40	90
	93	2,0	25	50	100
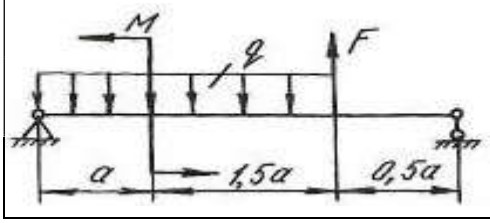	94	1,2	10	45	25
	95	1,4	12	50	30
	96	1,6	15	60	35

Продолжение табл. 4. 1

Схема балки и нагрузки	Номер варианта	Числовые значения нагрузок и размеров			
		a, м	*q*, кН/м	*M*, кН·м	*F*, кН
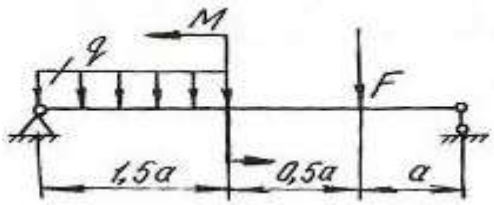	97	1,8	15	30	40
	98	1,0	18	20	45
	99	1,4	21	55	50
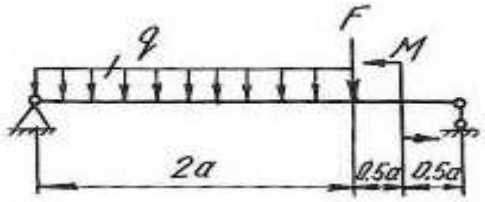	100	1,0	10	30	55
	101	2,0	20	35	80
	102	1,0	30	60	40
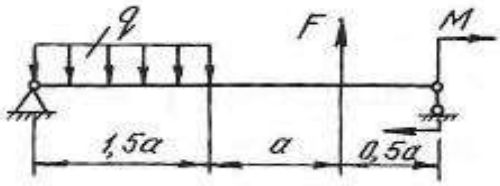	103	1,9	15	25	60
	104	1,7	13	50	40
	105	1,3	17	75	20
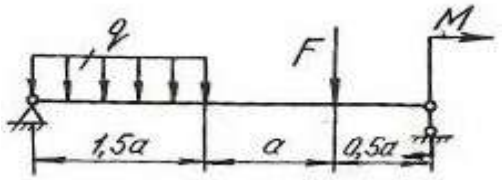	106	1,0	18	20	35
	107	2,2	16	60	45
	108	2,3	14	40	55
	109	1,0	–	30	50
	110	0,6	–	40	50
	111	0,8	–	30	60
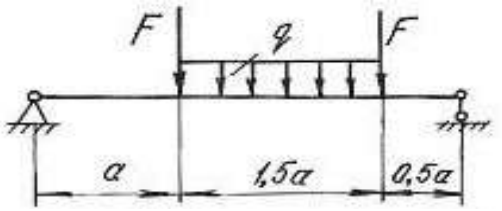	112	1,0	2	–	70
	113	0,6	30	–	60
	114	1,2	40	–	50

Окончание табл. 4.1

Схема балки и нагрузки	Номер варианта	Числовые значения нагрузок и размеров			
		a, м	*q*, кН/м	*M*, кН·м	*F*, кН
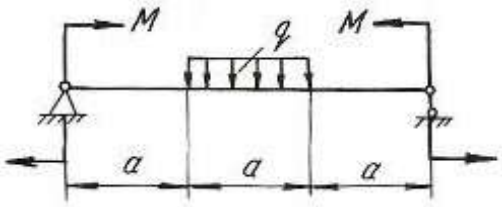	115	1,2	20	40	–
	116	1,3	10	20	–
	117	1,4	20	30	–
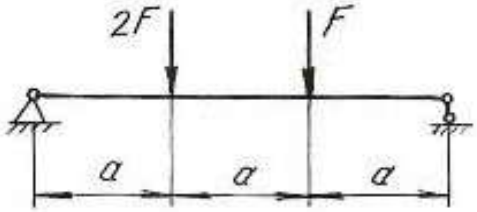	118	1,5	–	–	40
	119	1,0	–	–	30
	120	1,3	–	–	20
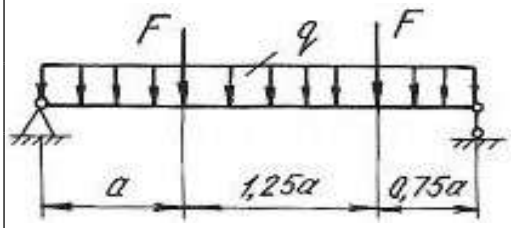	121	1,0	10	–	20
	122	1,0	20	–	40
	123	1,0	30	–	10
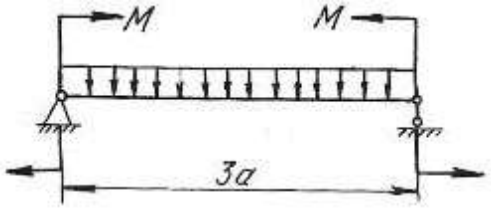	124	1,2	10	20	–
	125	1,3	11	40	–
	126	1,5	12	50	–

4.3. Расчет балки на жесткость

После проверки балок на прочность они обычно проверяются на жесткость.

Проверка состоит в определении максимальных перемещений балки при изгибе и сравнении их с допускаемыми значениями для данного материала и типа балки. При этом должны выполняться следующие условия:

$$y_{\max} \le y_{\text{adm}}; \quad y_{\text{adm}} = (\frac{1}{20} \div \frac{1}{250})l; \qquad \theta_{\max} \le \theta_{\text{adm}},$$

где y_{adm} – допускаемый прогиб; θ_{adm} – допускаемый угол поворота; l – пролёт балки.

Для определения прогибов и углов поворота в статически определимых балках обычно применяют метод начальных параметров, который записывается в виде следующих универсальных уравнений:

$$EJ_Z\theta = EJ_Z\theta_0 + \sum_{i=1}^{n}\frac{M_i(x-a_i)^1}{1!} + \sum_{i=1}^{n}\frac{F_i(x-b_i)^2}{2!} + \sum_{i=1}^{n}\frac{q_i(x-c_i)^3}{3!}, \quad (4.8)$$

где n – количество нагрузок на рассматриваемых участках.

$$EJ_z y = EJ_Z y_0 + EJ_Z\theta_0 x + \sum_{i=1}^{n}\frac{M_i(x-a_i)^2}{2!} + \sum_{i=1}^{n}\frac{F_i(x-b_i)^3}{3!} + \sum_{i=1}^{n}\frac{q_i(x-c_i)^4}{4!}, \quad (4.9)$$

где θ – угол поворота в исследуемом сечении; y – прогиб в исследуемом сечении; y_0 – прогиб в начале координат; θ_0 – угол поворота в начале координат; x – расстояние от начала координат до сечения, в котором определяются перемещения; M, F, q – внешние нагрузки, включая и реакции; a – расстояния от начала координат до сечений, где приложены моменты; b – расстояния от начала координат до сечений, где приложены сосредоточенные силы; c – расстояния от начала координат до начала каждого участка, нагруженного равномерно распределенной нагрузкой; EJ_Z – жесткость балки при поперечном изгибе.

Метод начальных параметров применяется при условии, что жесткость EJ_Z постоянна по всей длине балки.

Слагаемые, которые включают M, F, q, по знаку определяются в соответствии с правилами знаков, принятыми для определения M_x при расчете слева. При использовании метода начальных параметров необходимо выполнить следующие требования:

1. Начало координат принимается единым для всей балки (обычно в левом крайнем сечении балки);

2. Если равномерно распределенная нагрузка не доходит до рассматриваемого сечения, то ее необходимо продлить до этого сечения, а для сохранения равновесия приложить такую же по величине, но противоположного направления нагрузку. Эту контрнагрузку необходимо включить в уравнения.

Начальные параметры y_0 и θ_0 определяются следующим образом. Если начало координат находится не на опоре (рис. 4.4, *б*), то составляем два дополнительных уравнения прогибов для двух опор, где заранее известно, что прогибы на опорах равны нулю. Если начало координат находится на концевой шарнирной опоре (рис. 4.4, *в*), то составляем одно дополнительное уравнение прогибов для другой опоры. Если начало координат находится в жесткой заделке (рис. 4.4, *г*), то дополнительные уравнения составлять не нужно.

При решении задач необходимо иметь в виду, что положительное направление оси y принято вверх. При этом условии положительное значение угла поворота соответствует вращению сечения против хода часовой стрелки, положительный прогиб направлен вверх.

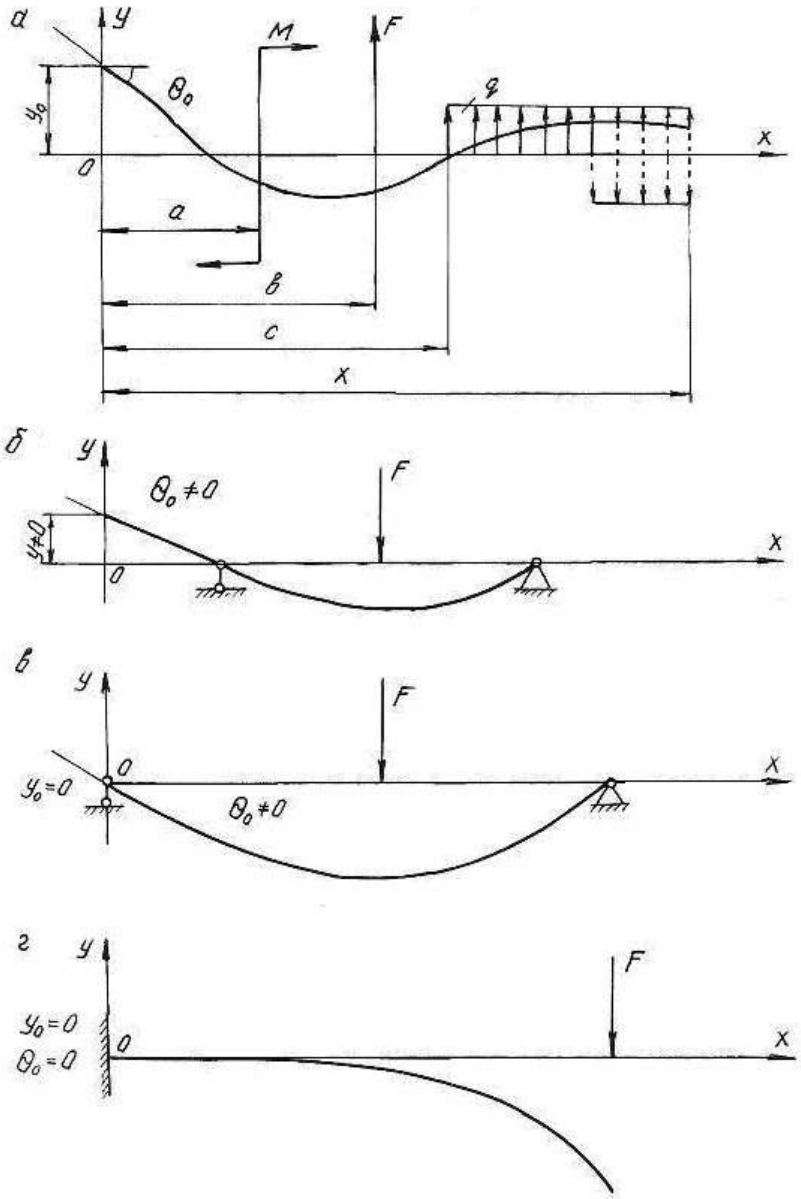

Рис. 4.4.

Пример 4.3.

Для балки, изображенной на рис. 4.5, построить эпюры Q_x и M_x, подобрать поперечное двутавровое сечение (см. табл. П. 1) при $\sigma_{adm} = 160$ МПа, $E = 2 \cdot 10^5$ МПа. По методу начальных параметров определить прогибы в сечениях C и D и угол поворота сечения B. Построить эпюру прогибов и провести проверку на жесткость при $y_{adm} = (1/200)l = (1/200)4 = 0,02$ м $= 2$ см, где l – пролет балки.

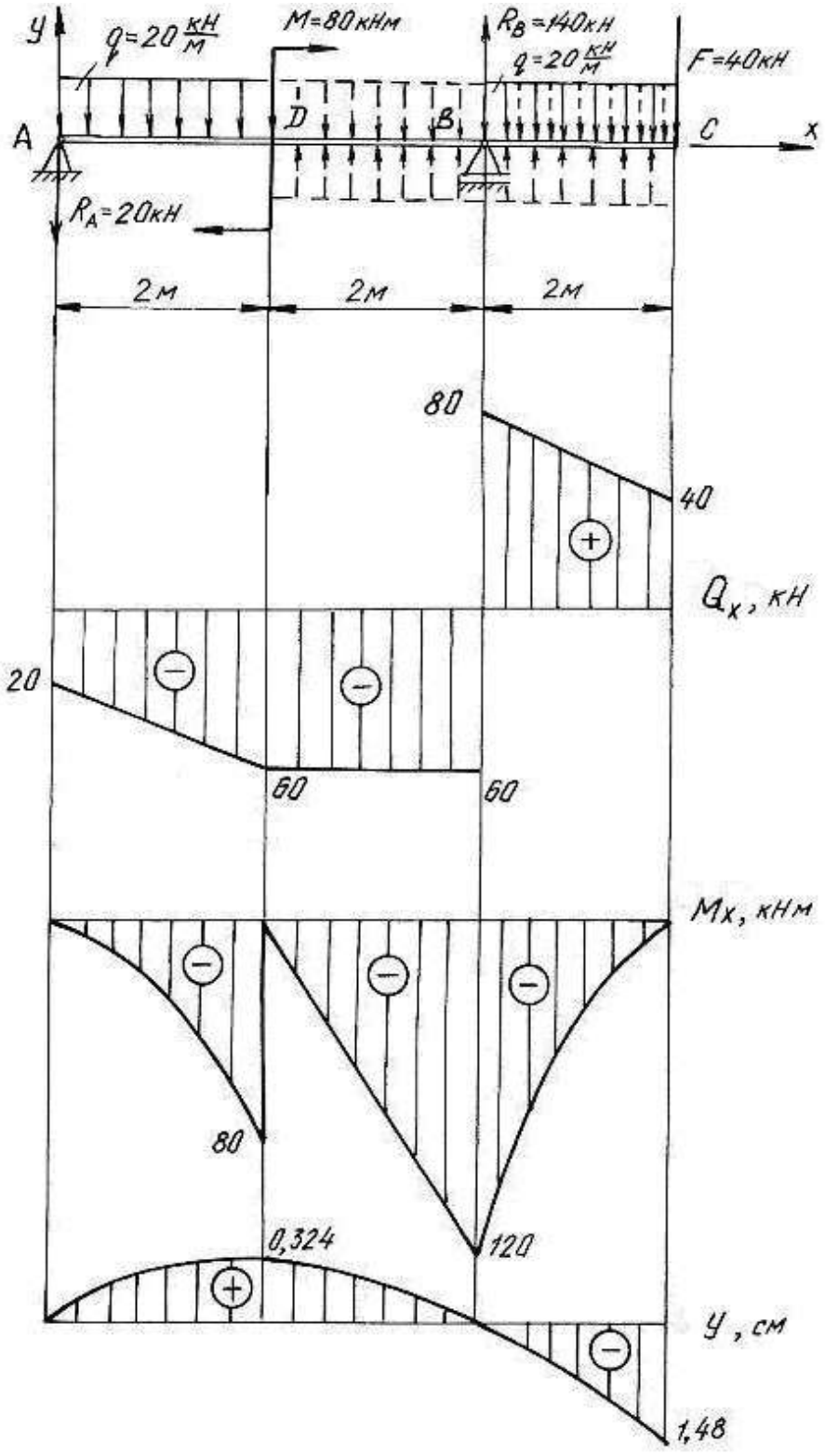
y
q=20 кН/м
M=80 кНм
R_B=140кН
q=20 кН/м
F=40кН
A
D
B
C
x
R_A=20кН
2м
2м
2м
80
40
Q_x, кН
20
60
60
M_x, кНм
80
120
0,324
y, см
1,48

Рис. 4.5.

Решение.

Определим опорные реакции:

$$\sum M_B = 0, \qquad R_A \cdot 4 + q \cdot 2 \cdot 3 - M - q \cdot 2 \cdot 1 - F \cdot 2 = 0;$$
$$R_A \cdot 4 + 20 \cdot 2 \cdot 3 - 80 - 20 \cdot 2 \cdot 1 - 40 \cdot 2 = 0; \quad R_A = 20 \text{ кН}.$$
$$\sum M_A = 0, \quad R_B \cdot 4 - q \cdot 2 \cdot 1 - M - q \cdot 2 \cdot 5 - F \cdot 6 = 0;$$
$$R_B \cdot 4 - 20 \cdot 2 \cdot 1 - 80 - 20 \cdot 2 \cdot 5 - 40 \cdot 6 = 0; \qquad R_B = 140 \text{ кН}.$$

Проводим проверку

$$\sum Y = 0; \qquad -R_A + R_B - q \cdot 2 - F - q \cdot 2 = 0;$$
$$-20 + 140 - 20 \cdot 2 - 40 - 20 \cdot 2 = 0; \quad 0 = 0$$

По контрольным правилам строим эпюры Q_x и M_x, и подбираем поперечное сечение при $M_{\max} = 120$ кН.

$$W_z = \frac{M_{\max}}{\sigma_{\text{adm}}} = \frac{120 \cdot 10^3}{160 \cdot 10^6} = 0,75 \cdot 10^{-3} \text{ м}^3 = 750 \text{ см}^3.$$

По таблице сортамента (см. табл. П.1) принимаем двутавр № 36:

$J_z = J_x^{\text{табл.}} = 13380 \text{ см}^4 = 13380 \cdot 10^{-8} \text{ м}^4$.

Для определения перемещений помещаем начало координат на левой опоре (прогиб $y_0 = 0$, угол поворота $\theta_0 \neq 0$). Составляем дополнительное уравнение прогибов для сечения B (при $x_B = 4$ м), где заранее известно, что прогиб на опоре y_B равен нулю.

Распределенная нагрузка обрывается в сечении D. Продолжим её до сечения B, в котором определяем перемещение, но, чтобы не нарушить прежнее равновесие, вводим уравновешивающую нагрузку обратного направления на участке BD.

$$EJ_Z y_B = EJ_Z \theta_0 x_B + \frac{M(x-2)^2}{2} - \frac{R_A(x_B - 0)^3}{6} - \frac{q(x_B - 0)^4}{24} + \frac{q(x_B - 2)^4}{24};$$
$$0 = EJ_Z \theta_0 \cdot 4 + \frac{80(4-2)^2}{2} - \frac{20(4-0)^3}{6} - \frac{20(4-0)^4}{24} + \frac{20(4-2)^4}{24}.$$

Последний член уравнения учитывает компенсирующую нагрузку. Подставляя числовые значения, получим $EJ_Z \theta_0 = EJ_Z \theta_A = 63,3 \text{ кН} \cdot \text{м}^2$.

Определим прогибы на границах заданных участков. При определении прогиба в сечении C равномерно распределенную нагрузку необходимо продлить до этого сечения и уравновесить её.

В сечении C ($x_C = 6$ м):

$$EJ_Z y_C = EJ_Z \theta_0 x_C + \frac{M(x_C-2)^2}{2} - \frac{R_A(x_C-0)^3}{6} + \frac{R_B(x_C-4)^3}{6} -$$
$$- \frac{q(x_C-0)^4}{24} + \frac{q(x_C-2)^4}{24} - \frac{q(x_C-4)^4}{24};$$

$$EJ_Z y_C = 63{,}3 \cdot 6 + \frac{80 \cdot (6-2)^2}{2} - \frac{20 \cdot (6-0)^3}{6} + \frac{140 \cdot (6-4)^3}{6} - \frac{20 \cdot (6-0)^4}{24} +$$
$$+ \frac{20(6-2)^4}{24} - \frac{20(6-4)^4}{24} = -393 \text{ кНм}^3;$$

$$y_C = \frac{-393 \cdot 10^3}{EJ_Z} = \frac{-393 \cdot 10^3}{2 \cdot 10^{11} \cdot 13380 \cdot 10^{-8}} = -0{,}0148 \text{ м}; \; y_C = -1{,}480 \text{ см};$$

в сечении D ($x_D = 2$ м):

$$EJ_Z y_D = EJ_Z \theta_0 \cdot x_D - \frac{R_A(x_D-0)^3}{6} - \frac{q(x_D-0)^4}{24} = 63{,}3 \cdot 2 - \frac{20(2-0)^3}{6} - \frac{20(2-0)^4}{24} =$$

$$= 86{,}7 \text{ кНм}^3; \qquad y_D = \frac{86{,}7 \cdot 10^3}{EJ_Z} = \frac{86{,}7 \cdot 10^3}{2 \cdot 10^{11} \cdot 13380 \cdot 10^{-8}} = 0{,}00324 \text{ м} = 0{,}324 \text{ см}.$$

По полученным значениям прогибов строим изогнутую ось балки (см. рис. 4.5).

Определим угол поворота сечения B ($x_B = 4$ м), продлив и уравновесив распределенную нагрузку

$$EJ_Z \theta_B = EJ_Z \theta_0 + \frac{M(x-2)^1}{1} - \frac{R_A(x-0)^2}{2} - \frac{q(x-0)^3}{6} + \frac{q(x-2)^3}{6} =$$

$$= 63{,}3 + \frac{80(4-2)^1}{1} - \frac{20(4-0)^2}{2} - \frac{20(4-0)^3}{6} + \frac{20(4-2)^3}{6} = -123 \text{ кНм}^2;$$

$$\theta_B = -\frac{123 \cdot 10^3}{EJ_Z} = -\frac{123 \cdot 10^3}{2 \cdot 10^{11} \cdot 13380 \cdot 10^{-8}} = -46 \cdot 10^{-4} \text{ рад} =$$
$$= -46 \cdot 10^{-4} \cdot \frac{180}{\pi} = -0{,}26^\circ = -0^\circ 15' 36''.$$

Максимальный прогиб балки $y_{\max} = y_C = 1{,}480$ см.

Таким образом, $y_{\max} = 1{,}480$ см $< y_{\text{adm}} = 2$ см, следовательно, условие жесткости выполняется.

4.4. Задания для расчета балок на жесткость

Для расчетной схемы (табл. 4.2) необходимо:

1. Построить по длине балки эпюры изгибающих моментов и поперечных сил.

2. Подобрать поперечное сечение балки двутаврового профиля (см. табл. П. 1), материал – сталь при $\sigma_{adm} = 160$ МПа.

3. Определить по методу начальных параметров величину прогибов балки в характерных сечениях и провести проверку балки на жесткость, приняв $y_{adm} = (1/100)l$.

Таблица 4.2

Схема балки и нагрузки	Вариант	a, м	q, кН/м	M, кН·м	F, кН
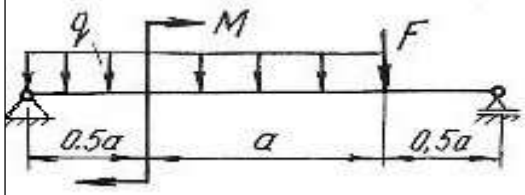	1	1	10	30	20
	2	0,5	20	25	30
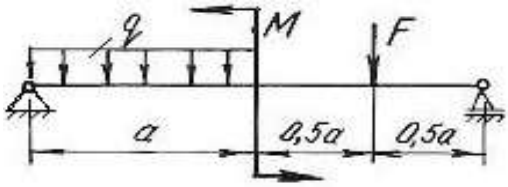	3	1	10	10	16
	4	2	20	30	10
	5	0,5	30	15	12
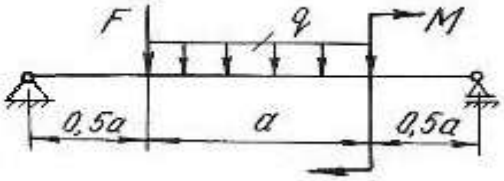	6	1	12	36	24
	7	2	6	12	10
	8	1	4	12	8
	9	0,5	10	20	16
	10	2	4	12	10
	11	1	20	24	12
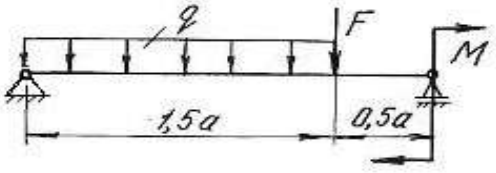	12	1	12	12	10
	13	2	10	4	10
	14	1	8	20	30

Продолжение табл. 4.2

Схема балки и нагрузки	Вариант	a, м	q, кН/м	M, кН·м	F, кН
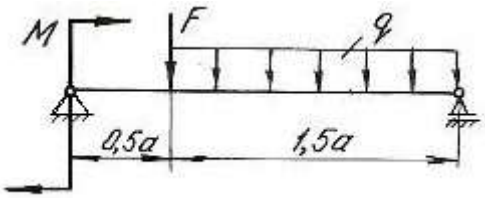	15	1	8	12	16
	16	1	12	14	10
	17	2	4	16	6
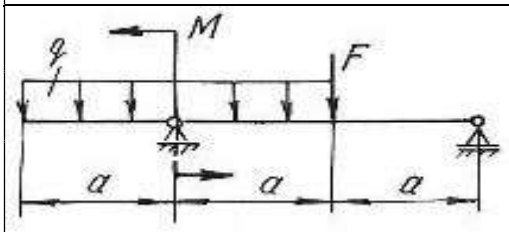	18	1	10	18	24
	19	2	4	16	16
	20	0,5	20	32	24
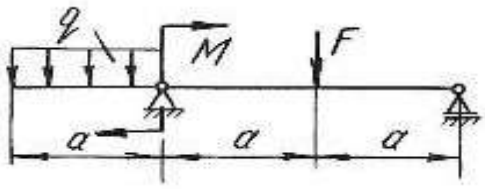	21	1	20	15	8
	22	2	8	14	4
	23	0,5	10	28	12
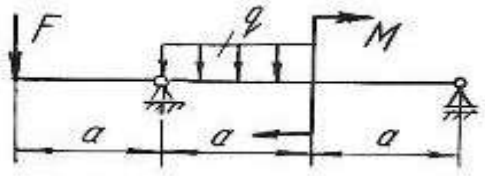	24	1	24	10	10
	25	2	12	16	12
	26	0,5	4	18	24
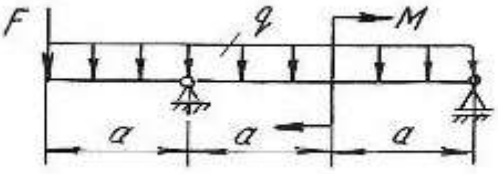	27	1	20	10	6
	28	2	10	8	16
	29	0,5	4	15	8
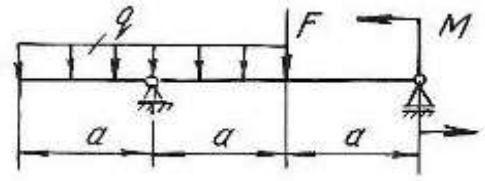	30	1	2	6	4
	31	2	4	12	10
	32	0,5	8	12	18
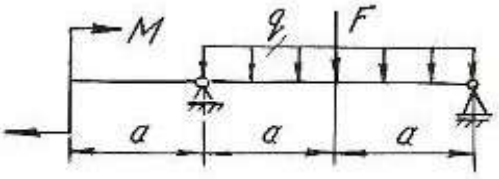	33	1	10	12	4
	34	2	12	18	12
	35	0,5	20	30	10

Продолжение табл. 4.2

Схема балки и нагрузки	Вариант	a, м	q, кН/м	M, кН·м	F, кН
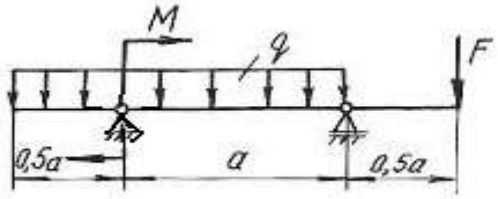	36	1	20	12	8
	37	2	12	16	16
	38	1	40	24	20
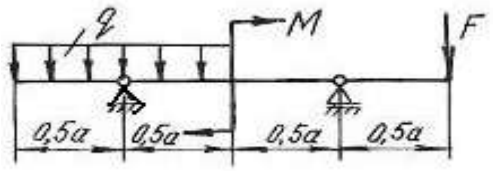	39	1	10	20	12
	40	2	4	12	8
	41	1	8	4	12
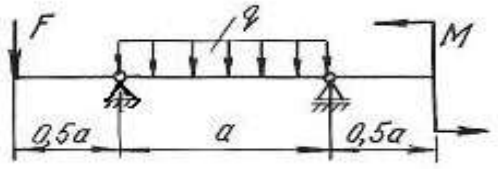	42	1	24	12	8
	43	2	8	10	4
	44	1	12	24	20
	45	1	36	12	24
	46	2	32	16	20
	47	1	16	8	8
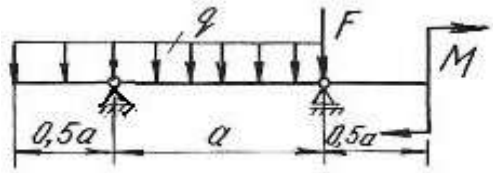	48	1	16	18	10
	49	2	12	20	12
	50	1	32	10	6
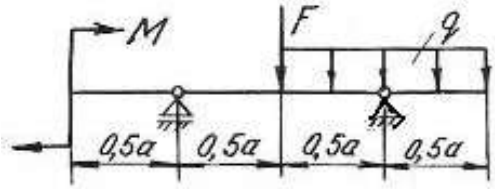	51	1	24	20	4
	52	2	4	24	16
	53	1	8	30	10

Окончание табл. 4.2

Схема балки и нагрузки	Вариант	a, м	q, кН/м	M, кН·м	F, кН
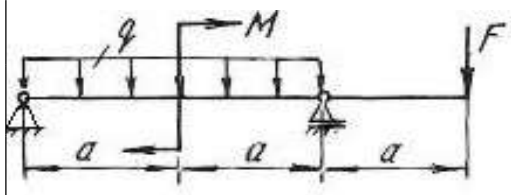	54	1	10	12	6
	55	2	4	10	8
	56	0,5	8	8	4
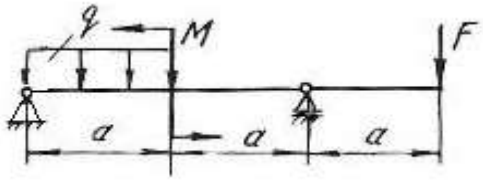	57	1	20	12	6
	58	2	12	36	8
	59	1	24	16	12
	60	1	10	40	16
	61	0,5	12	18	10
	62	2	4	36	12
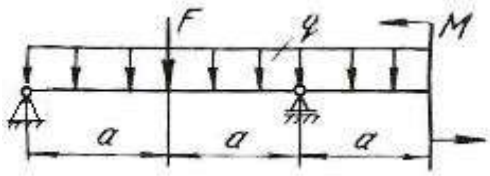	63	1	10	20	10
	64	1	12	16	8
	65	2	4	16	12
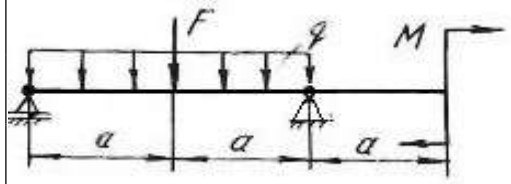	66	1	12	10	20
	67	2	8	32	16
	68	0,5	24	12	12
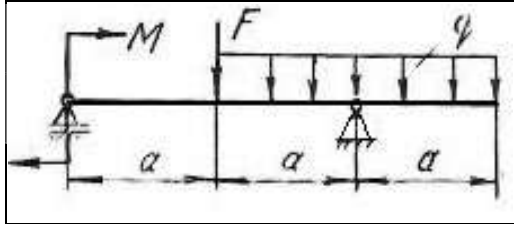	69	1	10	18	12
	70	2	8	36	16
	71	0,5	20	42	8

Глава 5

СТАТИЧЕСКИ НЕОПРЕДЕЛИМЫЕ НЕРАЗРЕЗНЫЕ МНОГОПРОЛЕТНЫЕ БАЛКИ И ПЛОСКИЕ РАМЫ

5.1. Статически неопределимые балки

Цельная балка, лежащая на нескольких опорах, называется неразрезной. С промежуточными опорами такая балка обычно соединена шарнирно. Концевые опоры могут быть или шарнирными или защемленными.

Неразрезные балки представляют собой статически неопределимые системы, так как для их расчета уравнений статики недостаточно. Эти балки могут быть рассчитаны с помощью теоремы о трех моментах или методом сил.

В данном разделе рассматривается решение неразрезной балки по методу сил.

Способ расчета статически неопределимых систем, при котором за «лишние» неизвестные принимаются силы или моменты, называется **методом сил**. Для расчета статически неопределимой балки необходимо раскрыть ее статическую неопределимость, для чего эту балку освобождают сначала от «лишних» связей, превращая ее тем самым в статически определимую (геометрически неизменяемую) систему, называемую основной системой. Она может быть получена путем введения необходимого количества шарниров, балочных опор, путем разреза контура (чаще для рам) и др.

Дополнительные уравнения для нахождения «лишних» неизвестных составляются из условий, что взаимные перемещения основной системы в местах приложения «лишних» неизвестных равны нулю (условия совместности деформаций – условия неразрезности).

Степень статической неопределимости балки соответствует количеству «лишних» неизвестных. В качестве «лишних» неизвестных можно принимать реакции на опорах балки или опорные моменты. Для многопролетных неразрезных балок за «лишние» неизвестные удобнее принять опорные моменты. Опорными моментами называют суммарные моменты внутренних сил упругости, возникающих в поперечных сечениях над опорами.

На рис. 5.1, *а* показана дважды статически неопределимая балка. За «лишние» неизвестные приняты опорные моменты на первой и второй опорах. Моменты на нулевой и третьей опорах равны нулю (рис. 5.1, *б*).

Для определения «лишних» неизвестных воспользуемся условием:

$$\begin{aligned} \Delta_1 &= 0, \\ \Delta_2 &= 0, \end{aligned} \qquad (5.1)$$

где Δ_1 – суммарное возможное перемещение центра тяжести поперечного сечения от всех внешних нагрузок и от всех «лишних» неизвестных по направле-

нию действия первой «лишней» неизвестной X_1; Δ_2 – суммарное возможное перемещение центра тяжести поперечного сечения от всех внешних нагрузок и от всех «лишних» неизвестных по направлению действия второй «лишней» неизвестной X_2.

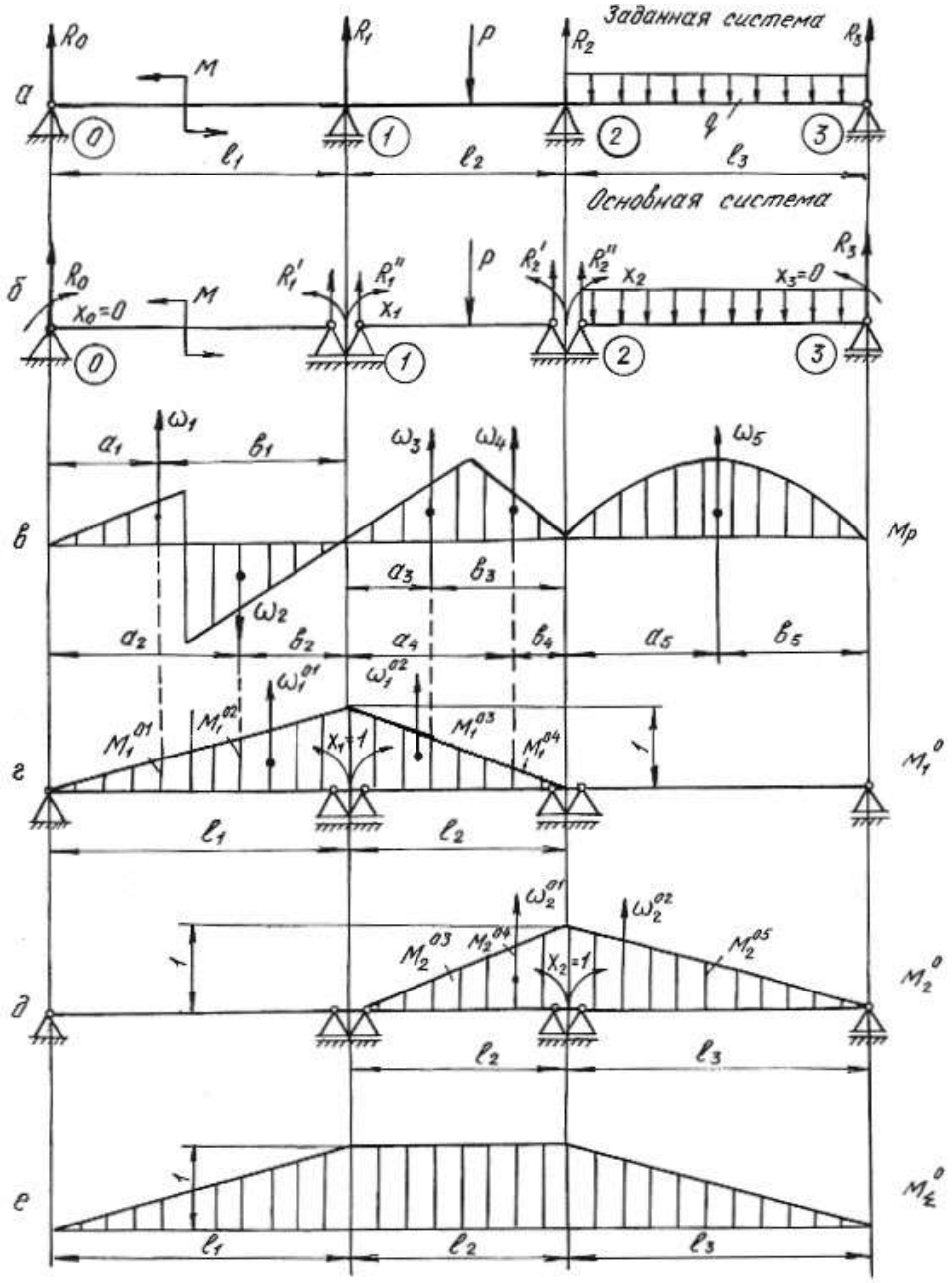

Рис. 5.1.

Эти перемещения в силу принципа независимости действия сил можно представить как сумму перемещений от каждой отдельной силы, приложенной к системе, т. е. от внешней нагрузки, обобщенно обозначаемой буквой *P,* и от неизвестных X_1, X_2, приложенных на опорах основной системы. Указанные пе-

ремещения выражаются через неизвестные X_1, X_2, нагрузку P и перемещения от единичных сил X_1=1, X_2=1.

$$\begin{aligned} \delta_{11}X_1 + \delta_{12}X_2 + \Delta_{1p} = 0, \\ \delta_{21}X_1 + \delta_{22}X_2 + \Delta_{2p} = 0. \end{aligned} \tag{5.2}$$

Эти уравнения носят название канонических уравнений метода сил. Число их равно степени статической неопределимости системы. На примере первого уравнения рассмотрим обозначения:

δ_{11} – возможное перемещение центра тяжести поперечного сечения от действия единичной силы $X_1 = 1$ по направлению действия первой «лишней» неизвестной X_1;

$\delta_{11}X_1$ – возможное перемещение, вызванное действием X_1 по ее направлению;

δ_{12} – возможное перемещение от единичной нагрузки $X_2 = 1$ по направлению X_1;

$\delta_{12}X_2$– возможное перемещение от второй «лишней» неизвестной X_2 по направлению X_1;

Δ_{1p} – возможное перемещение от всех внешних нагрузок по направлению «лишней» неизвестной X_1.

Коэффициенты канонических уравнений с одинаковыми числовыми индексами δ_{11}, δ_{22} называются *главными коэффициентами***.** Они всегда положительны. Коэффициенты с разными числовыми индексами δ_{21}, δ_{12} называются *побочными*. Они могут быть положительными или отрицательными. На основании теоремы о взаимности перемещений побочные коэффициенты $\delta_{21} = \delta_{12}$.

Свободные члены канонических уравнений Δ_{1p}, и Δ_{2p} еще называют *грузовыми членами*, так как они представляют собой перемещения от внешних нагрузок.

Для вычисления коэффициентов и грузовых членов канонических уравнений строим эпюры изгибающих моментов от единичных нагрузок (единичные эпюры) – рис. 5.1, *г*, *д* и эпюры изгибающих моментов от внешних нагрузок (грузовые эпюры) – рис. 5.1, *в*.

Коэффициенты уравнений и свободные члены находим путем перемножения эпюр по формуле Верещагина (или по формуле Симпсона)

$$\delta = \frac{1}{EJ}\sum \omega M_c^0, \tag{5.3}$$

где ω – площадь эпюры изгибающих моментов; M_c^0 – ордината из единичной эпюры напротив центра тяжести грузовой эпюры; EJ – жесткость балки при изгибе.

Формулы для определения площадей и координат их центров тяжести приведены в табл. 5.1**.**

Таблица 5.1

Фигура	ω	x_c
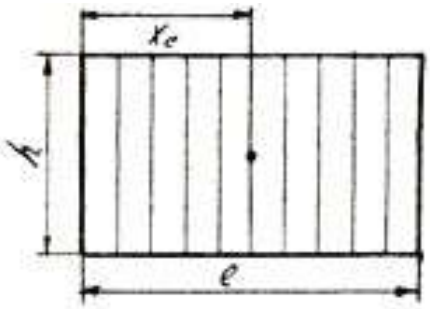	lh	$\frac{1}{2}l$
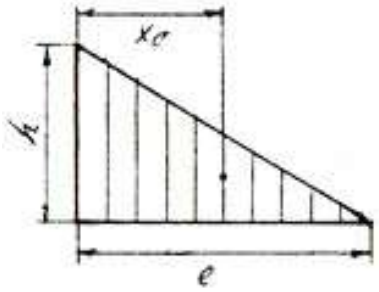	$\frac{1}{2}lh$	$\frac{1}{3}l$
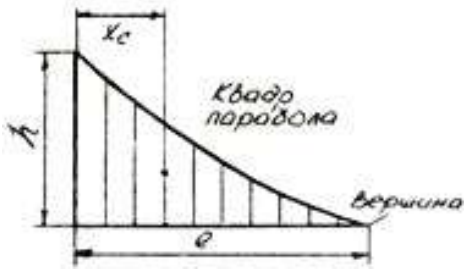	$\frac{1}{3}lh$	$\frac{1}{4}l$
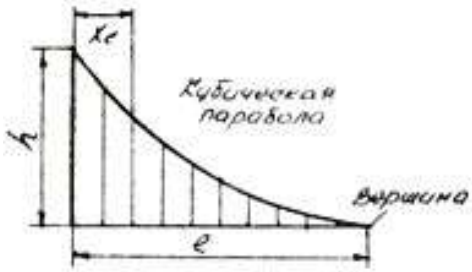	$\frac{1}{4}lh$	$\frac{1}{5}l$

Окончание табл. 5.1

Фигура	ω	x_c
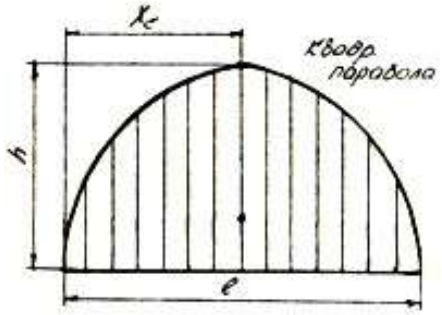	$\frac{2}{3}lh$	$\frac{1}{2}l$
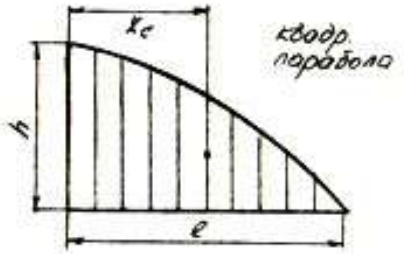	$\frac{2}{3}lh$	$\frac{3}{8}l$
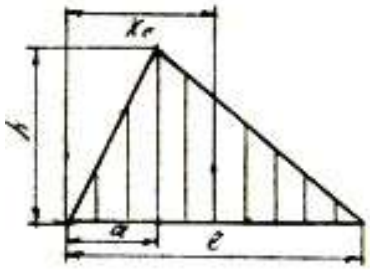	$\frac{1}{2}lh$	$\frac{a+l}{3}$
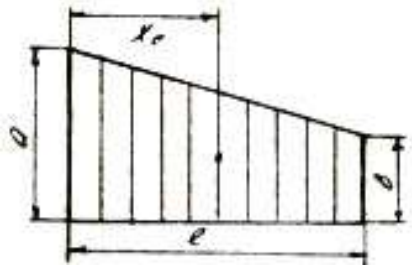	$l\frac{a+b}{2}$	$\frac{(a+2b)}{3(a+b)}l$

Главные коэффициенты δ_{11} и δ_{22} находим в результате перемножения единичных эпюр M_1^0, M_2^0 самих на себя

$$\delta_{11}=\frac{1}{EJ}\sum\omega_1^0 M_{c1}^0=\frac{1}{EJ}\left(\frac{1}{2}l_1\cdot 1\frac{2}{3}\cdot 1\right)+\frac{1}{EJ}\left(\frac{1}{2}l_2\cdot 1\cdot\frac{2}{3}\cdot 1\right)=\frac{1}{EJ}\left(\frac{l_1}{3}+\frac{l_2}{3}\right);$$

$$\delta_{22}=\frac{1}{EJ}\sum\omega_2^0 M_{c2}^0=\frac{1}{EJ}\left(\frac{1}{2}l_2\cdot 1\frac{2}{3}\cdot 1\right)+\frac{1}{EJ}\left(\frac{1}{2}l_3\cdot 1\cdot\frac{2}{3}\cdot 1\right)=\frac{1}{EJ}\left(\frac{l_2}{3}+\frac{l_3}{3}\right);$$

Побочные коэффициенты находим путем взаимного перемножения указанных единичных эпюр.

Для определения коэффициента δ_{12} берется площадь эпюры M_2^0 на участке длиной l_2, которая умножается на ординату с эпюры M_1^0

$$\delta_{12}=\delta_{21}=\frac{1}{EJ}\sum\omega_2^0 M_{c1}^0=\frac{1}{EJ}\sum\omega_1^0 M_{c2}^0=\frac{1}{EJ}\left(\frac{1}{2}l_2\cdot 1\right)\cdot\frac{1}{3}\cdot 1=\frac{l_2}{6\cdot EJ}.$$

Свободные члены уравнений находим путем умножения грузовых эпюр M_p на единичные M_1^0 и M_2^0

$$\Delta_{1p}=\frac{1}{EJ}\sum\omega_p M_{c1}^0=\frac{1}{EJ}\left(\omega_1 M_1^{01}-\omega_2 M_1^{02}+\omega_3 M_1^{03}+\omega_4 M_1^{04}\right)=$$

$$=\frac{1}{EJ}\left(\omega_1\frac{a_1}{l_1}-\omega_2\frac{a_2}{l_1}+\omega_3\frac{b_3}{l_2}+\omega_4\frac{b_4}{l_2}\right),$$

где $\omega_1, \omega_2, \omega_3, \omega_4$ – площади грузовых эпюр; $M_1^{01}, M_1^{02}, M_1^{03}, M_1^{04}$ – ординаты, взятые из единичной эпюры M_1^0 напротив центров тяжести указанных площадей.

$$\Delta_{2p}=\frac{1}{EJ}\sum\omega_p M_{c2}^0=\frac{1}{EJ}\left(\omega_3 M_2^{03}+\omega_4 M_2^{04}+\omega_5 M_2^{05}\right)=$$

$$=\frac{1}{EJ}\left(\omega_3\frac{a_3}{l_2}+\omega_4\frac{a_4}{l_2}+\omega_5\frac{b_5}{l_3}\right).$$

После подстановки найденных перемещений в канонические уравнения получим

$$\frac{1}{EJ}\left(\frac{l_1}{3}+\frac{l_2}{3}\right)X_1+\frac{l_2}{6EJ}X_2+\frac{1}{EJ}\left(\omega_1\frac{a_1}{l_1}-\omega_2\frac{a_2}{l_1}+\omega_3\frac{b_3}{l_2}+\omega_4\frac{b_4}{l_2}\right)=0;$$

$$\frac{l_2}{6EJ}X_1+\frac{1}{EJ}\left(\frac{l_2}{3}+\frac{l_3}{3}\right)X_2+\frac{1}{EJ}\left(\omega_3\frac{a_3}{l_2}+\omega_4\frac{a_4}{l_2}+\omega_5\frac{b_5}{l_3}\right)=0.$$

Во избежание ошибок при определении «лишних» неизвестных необходимо проверить правильность определения коэффициентов и свободных членов канонических уравнений. Для этого необходимо построить суммарную эпюру единичных моментов M_Σ^0.

При умножении по правилу Верещагина суммарной единичной эпюры M_{Σ}^{0} на единичную эпюру M_{1}^{0} должна получиться сумма коэффициентов первого канонического уравнения

$$\delta_{11}+\delta_{12}=\frac{1}{EJ}\left(\frac{1}{2}l_1\cdot 1\frac{2}{3}\cdot 1\right)+\frac{1}{EJ}\left(l_2\cdot 1\frac{1}{2}\cdot 1\right)=\frac{1}{EJ}\left(\frac{l_1}{3}+\frac{l_2}{2}\right).$$

При умножении суммарной эпюры M_{Σ}^{0} на эпюру M_{2}^{0} должна получиться сумма коэффициентов второго канонического уравнения

$$\delta_{21}+\delta_{22}=\frac{1}{EJ}\left(\frac{1}{2}l_3\cdot 1\frac{2}{3}\cdot 1\right)+\frac{1}{EJ}\left(l_2\cdot 1\frac{1}{2}\cdot 1\right)=\frac{1}{EJ}\left(\frac{l_3}{3}+\frac{l_2}{2}\right).$$

Эта проверка называется построчной.

Произведение суммарной единичной эпюры саму на себя должно быть равным сумме всех коэффициентов канонических уравнений

$$\delta_{11}+\delta_{12}+\delta_{21}+\delta_{22}=\frac{1}{EJ}\left(\frac{1}{2}l_1\cdot 1\frac{2}{3}\cdot 1\right)+\frac{1}{EJ}\left(l_2\cdot 1\cdot 1\right)+\frac{1}{EJ}\left(\frac{1}{2}l_3\cdot 1\frac{2}{3}\cdot 1\right)=$$

$$=\frac{1}{EJ}\left(\frac{l_1}{3}+l_2+\frac{l_3}{3}\right).$$

Эта проверка называется универсальной.

Правильность определения грузовых членов уравнений состоит в следующем: их сумма должна равняться произведению грузовой эпюры M_p на суммарную единичную эпюру M_{Σ}^{0}

$$\Delta_{1p}+\Delta_{2p}=\frac{1}{EJ}\left(\omega_1\frac{a_1}{l_1}-\omega_2\frac{a_2}{l_1}+\omega_3\cdot 1+\omega_4\cdot 1+\omega_5\frac{b_5}{l_3}\right).$$

Убедившись в правильности определения коэффициентов и свободных членов уравнений методом последовательного исключения, находим «лишние» неизвестные X_1 и X_2 из канонических уравнений. При правильном определении «лишних» неизвестных после их подстановки в канонические уравнения, последние должны обращаться в тождества.

Учитывая опорные моменты и внешние нагрузки, определяют по уравнениям статики опорные реакции, строят эпюру поперечных сил Q_x и эпюру изгибающих моментов M_x.

Порядок решения неразрезной балки методом сил сводится к следующему:

1. Определяют степень статической неопределимости балки;

2. Выбирают основную систему (тем самым выбираются «лишние» неизвестные);

3. По числу «лишних» неизвестных составляются канонические уравнения;

4. Строят эпюры изгибающих моментов от действующих на основную систему внешних нагрузок – грузовые эпюры;

5. В местах действия «лишних» неизвестных и по направлению их действия прикладывают единичные моменты и строят эпюры изгибающих моментов от этих единичных моментов – единичные эпюры;

6. Вычисляют главные, побочные коэффициенты и свободные члены канонических уравнений и проверяют правильность их вычисления;

7. Методом последовательного исключения неизвестных решают канонические уравнения и определяют «лишние» неизвестные с последующей проверкой;

8. С помощью уравнений равновесия определяют опорные реакции заданной балки с последующей проверкой;

9. Строят эпюры поперечных сил Q_x и изгибающих моментов M_x;

10. Подбирают поперечное сечение балки заданного профиля;

11. Производят проверку на прочность и жесткость балки, если это требуется по условию задачи.

Пример 5.1.

Для заданной схемы стальной неразрезной балки (рис. 5.2, *а*) требуется:

1. Построить эпюры поперечных сил и изгибающих моментов;
2. Подобрать поперечное сечение двутаврового профиля (см. табл. П. 1), если $\sigma_{adm} = 160\,\text{МПа}$, $E = 2 \cdot 10^{11}$ Па.

Решение.

Определяем степень статической неопределимости балки. Она равна двум (числу опор без двух плюс единица из-за наличия жесткой заделки) и выбираем основную систему.

В качестве «лишних» неизвестных принимаются опорные моменты. Основная система показана на рис. 5.2, *б*.

Составляем канонические уравнения:

$$\delta_{11} X_1 + \delta_{12} X_2 + \Delta_{1p} = 0,$$

$$\delta_{21} X_1 + \delta_{22} X_2 + \Delta_{1p} = 0.$$

Для определения главных, побочных коэффициентов и свободных членов уравнений строим единичные эпюры M_1^0 (рис. 5.2, *г*), M_2^0 (рис. 5.2, *д*) и суммарную единичную эпюру M_Σ^0 (рис. 5.2, *е*). Грузовые эпюры M_p представлены на рис. 5.2, *в*.

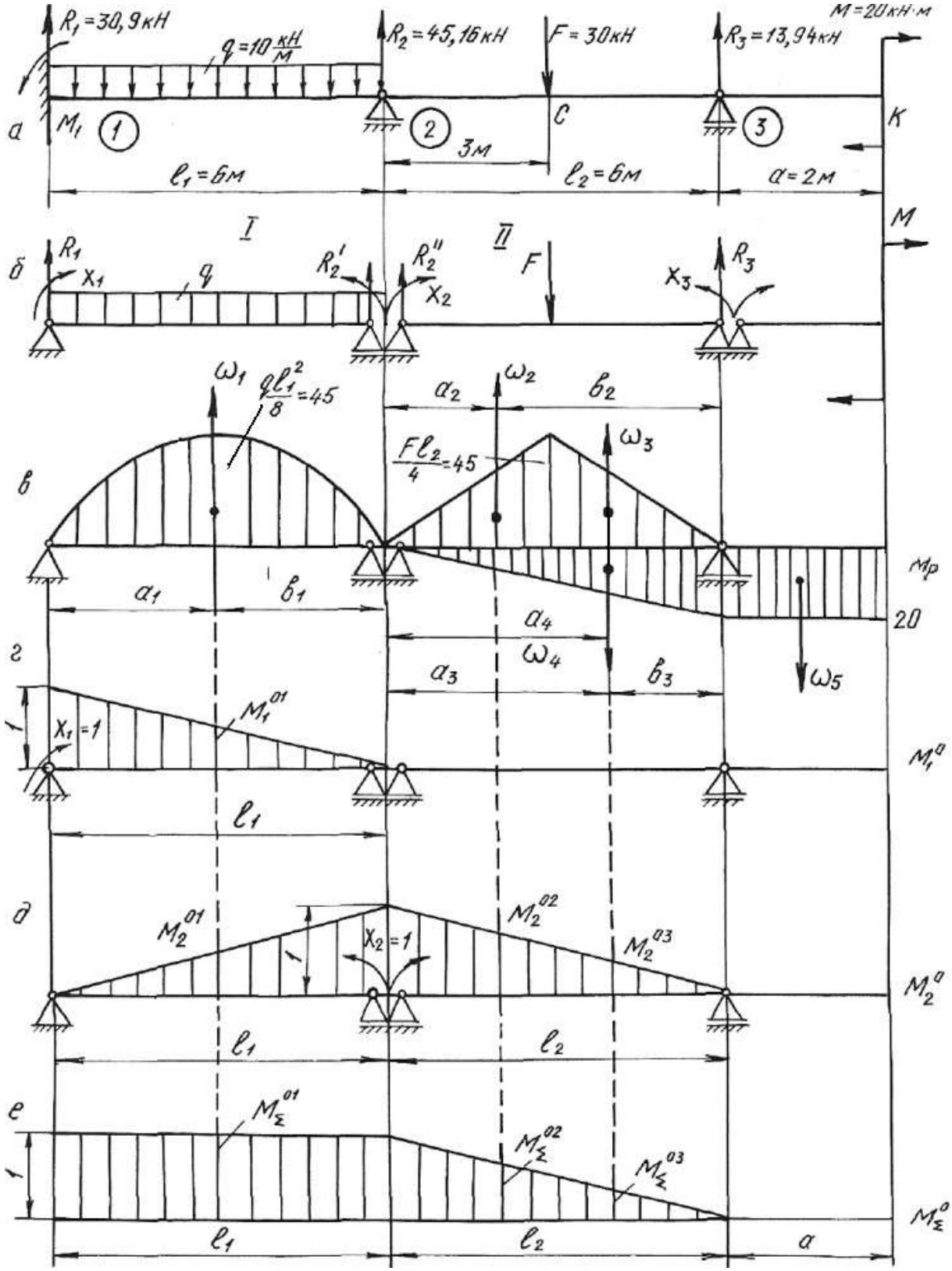

R1=30,9кН
q=10 кН/м
R2=45,16кН
F=30кН
R3=13,94кН
M=20кН·м
а
M1
1
2
3
C
K
3м
l1=6м
l2=6м
a=2м
I
II
M
б
R1
X1
q
R2'
R2''
X2
F
X3
R3
ω1
ql1²/8=45
a2
ω2
b2
Fl2/4=45
ω3
в
Mp
a1
b1
a4
20
ω4
г
a3
b3
ω5
1
X1=1
M1^01
M1^0
l1
д
M2^01
M2^02
X2=1
M2^03
M2^0
l1
l2
е
MΣ^01
MΣ^02
MΣ^03
MΣ^0
l1
l2
a

Рис. 5.2.

Путем умножения эпюр M_1^0 и M_2^0 самих на себя, находим значения главных коэффициентов:

$$\delta_{11}=\frac{1}{EJ}\left(\frac{1}{2}\cdot 1\cdot l_1\cdot\frac{2}{3}\cdot 1\right)=\frac{1}{EJ}\left(\frac{1}{2}\cdot 1\cdot 6\cdot\frac{2}{3}\cdot 1\right)=\frac{2{,}0}{EJ};$$

$$\delta_{22}=\frac{1}{EJ}\left(\frac{1}{2}\cdot 1\cdot l_1\cdot\frac{2}{3}\cdot 1+\frac{1}{2}\cdot 1\cdot l_2\cdot\frac{2}{3}\cdot 1\right)=\frac{1}{EJ}\left(2{,}0+2{,}0\right)=\frac{4{,}0}{EJ}.$$

Побочные коэффициенты определяем путем взаимного перемножения единичных эпюр M_1^0 и M_2^0

$$\delta_{12}=\delta_{21}=\frac{1}{EJ}\left(\frac{1}{2}\cdot 1\cdot l_1\frac{1}{3}\cdot 1\right)=\frac{1}{EJ}\left(\frac{1}{2}\cdot 1\cdot 6\cdot\frac{1}{3}\cdot 1\right)=\frac{1}{EJ}.$$

Находим свободные (грузовые) члены уравнений, перемножая эпюры изгибающих моментов от внешних нагрузок на единичные эпюры.

Площади грузовых эпюр:

$$\omega_1=\frac{2}{3}h_1l_1=\frac{2}{3}\cdot 4{,}5\cdot 10^4\cdot 6=18\cdot 10^4\ \text{Н·м}^2;$$

$$\omega_2=\omega_3=\frac{1}{2}h_2\frac{l_2}{2}=\frac{1}{2}\cdot 4{,}5\cdot 10^4\cdot 3=6{,}75\cdot 10^4\ \text{Н·м}^2;$$

$$\omega_4=\frac{1}{2}\cdot 20\cdot 10^3\cdot 6=6\cdot 10^4\ \text{Н·м}^2.$$

Расстояния $a_1=b_1=3$ м; $a_2=b_3=2$ м; $b_2=a_3=4$ м; $a_4=4$ м.

$$\Delta_{1p}=\frac{1}{EJ}\left(\omega_1M_1^{01}\right)=\frac{1}{EJ}\left(18\cdot 10^4\cdot\frac{1}{2}\cdot 1\right)=\frac{9\cdot 10^4}{EJ},$$

где M_1^{01} – ордината единичной эпюры M_1^0 напротив центра тяжести площади грузовой эпюры ω:

$$\Delta_{2p}=\frac{1}{EJ}\left(\omega_1M_2^{01}+\omega_2M_2^{02}+\omega_3M_2^{03}-\omega_4M_2^{04}\right)=$$

$$=\frac{1}{EJ}\left(18\cdot 10^4\cdot\frac{1}{2}\cdot 1-6\cdot 10^4\cdot\frac{2}{6}+6{,}75\cdot 10^4\cdot\frac{4}{6}+6{,}75\cdot 10^4\cdot\frac{2}{6}\right)=$$

$$=\frac{15{,}75\cdot 10^4}{EJ}-\frac{2\cdot 10^4}{EJ}=\frac{13{,}75\cdot 10^4}{EJ},$$

где M_2^{01}, M_2^{02}, M_2^{03}, M_2^{04} – ординаты единичной эпюры M_2^0 напротив центров тяжести площадей грузовых эпюр ω_1, ω_2, ω_3, ω_4.

Производим проверку правильности определения коэффициентов и свободных членов уравнений, для чего строим суммарную единичную эпюру M_Σ^0.

Построчная проверка. Перемножая суммарную единичную эпюру M_{Σ}^{0} на единичную эпюру M_{1}^{0}, должны получить сумму коэффициентов первого канонического уравнения

$$\delta_{11}+\delta_{12}=\frac{1}{EJ}\left(1\cdot l_1\cdot\frac{1}{2}\cdot 1+0\right)=\frac{3}{EJ}.$$

При перемножении эпюры M_{Σ}^{0} на единичную эпюру M_{2}^{0} должны получить сумму коэффициентов второго канонического уравнения:

$$\delta_{21}+\delta_{22}=\frac{1}{EJ}\left(1\cdot l_1\cdot\frac{1}{2}\cdot 1+\frac{1}{2}\cdot l_2\cdot 1\cdot\frac{2}{3}\cdot 1\right)=\frac{1}{EJ}\left(1\cdot 6\cdot\frac{1}{2}\cdot 1+\frac{1}{2}\cdot 6\cdot 1\cdot\frac{2}{3}\cdot 1\right)=\frac{5{,}00}{EJ}.$$

Универсальная проверка. Умножаем суммарную единичную эпюру M_{Σ}^{0} саму на себя. Должны получить сумму всех коэффициентов канонических уравнений:

$$\delta_{11}+\delta_{12}+\delta_{21}+\delta_{22}=\frac{1}{EJ}\left(1\cdot l_1\cdot 1+\frac{1}{2}\cdot l_2\cdot 1\cdot\frac{2}{3}\cdot 1\right)=\frac{1}{EJ}\left(1\cdot 6\cdot 1+\frac{1}{2}\cdot 6\cdot 1\cdot\frac{2}{3}\right)=\frac{8{,}00}{EJ}.$$

Проводим проверку правильности определения грузовых членов уравнений.

Перемножением грузовой эпюры M_p на суммарную единичную эпюру M_{Σ}^{0} должны получить сумму свободных членов уравнений:

$$\Delta_{1p}+\Delta_{2p}=\frac{1}{EJ}\left(\omega_1 M_{\Sigma}^{01}+\omega_2 M_{\Sigma}^{02}+\omega_3 M_{\Sigma}^{03}-\omega_4 M_{\Sigma}^{04}\right)=$$

$$=\frac{1}{EJ}\left(18\cdot 10^4\cdot 1+6{,}75\cdot 10^4\cdot\frac{4}{6}+6{,}75\cdot 10^4\cdot\frac{2}{6}-6\cdot 10^4\cdot\frac{2}{6}\right)=\frac{22{,}75\cdot 10^4}{EJ}.$$

Подставляем коэффициенты и свободные члены в канонические уравнения:

$$\frac{2{,}00}{EJ}X_1+\frac{1{,}00}{EJ}X_2+\frac{9\cdot 10^4}{EJ}=0.$$

$$\frac{1{,}00}{EJ}X_1+\frac{4{,}0}{EJ}X_2+\frac{13{,}75\cdot 10^4}{EJ}=0.$$

После сокращения на жесткость получаем:

$$2{,}00X_1+1{,}00X_2+9\cdot 10^4=0.$$

$$1{,}00X_1+4{,}00X_2+13{,}75\cdot 10^4=0.$$

Решая совместно эти уравнения, находим:

$$X_1=M_1=-3{,}18\cdot 10^4\ \text{Н·м}=-31{,}8\ \text{кН·м},$$

$$X_2 = M_2 = -2{,}64 \cdot 10^4 \text{ Нм} = -26{,}4 \text{ кН·м}.$$

На опоре № 3 (см. рис. 5.2, *а*) опорный момент будет равен моменту M со знаком минус:

$$X_3 = M_3 = -20 \text{ кН·м}.$$

Подставив найденные значения «лишних» неизвестных в канонические уравнения, убеждаемся в том, что эти уравнения превращаются в тождества.

Определяем опорные реакции заданной балки из уравнений статики:

$$\sum M_1^{\text{I}} = 0; \quad R_2^1 l_1 + M_2 - \frac{q l_1^2}{2} - M_1 = 0;$$

$$R_2^{'} = -\frac{M_2}{l_1} + \frac{q l_1}{2} + \frac{M_1}{l_1} = \frac{26{,}4}{6} + \frac{10 \cdot 6}{2} - \frac{31{,}8}{6} = 29{,}1 \text{ кН}.$$

$$\sum M_2^{\text{I}} = 0; \quad -R_1 l_1 - M_1 + \frac{q l_1^2}{2} + M_2 = 0;$$

$$R_1 = -\frac{M_1}{l_1} + \frac{q l_1}{2} + \frac{M_2}{l_1} = \frac{31{,}8}{6} + \frac{10 \cdot 6}{2} - \frac{26{,}4}{6} = 30{,}9 \text{ кН}.$$

$$\sum M_2^{\text{II}} = 0; \quad M_3 + R_3 l_3 - F\frac{l_2}{2} - M_2 = 0;$$

$$R_3 = -\frac{M_3}{l_2} + \frac{F}{2} + \frac{M_2}{l_2} = \frac{20}{6} + \frac{30}{2} - \frac{26{,}4}{6} = 13{,}94 \text{ кН}.$$

$$\sum M_3^{\text{II}} = 0; \quad -M_2 - R_2^2 l_2 + P\frac{l_2}{2} + M_3 = 0;$$

$$R_2^{''} = -\frac{M_2}{l_2} + \frac{F}{2} + \frac{M_3}{l_2} = \frac{26{,}4}{6} + \frac{30}{2} - \frac{20}{6} = 16{,}06 \text{ кН}.$$

Окончательно:

$$R_1 = 30{,}9 \text{ кН}; R_2 = R_2^{'} + R_2^{''} = 29{,}1 + 16{,}06 = 45{,}16 \text{ кН}; \; R_3 = 13{,}94 \text{ кН}.$$

Проверка:

$$\sum Y = 0; \quad R_1 + R_2 + R_3 - F - q \cdot l_1 = 0; \quad 30{,}9 + 45{,}16 + 13{,}94 - 30 - 10 \cdot 6 = 0.$$

Строим эпюру поперечных сил Q_x и эпюру изгибающих моментов M_x по правилам, принятым при построении эпюр для статически определимых балок (рис. 5.3**).**

$Q_1 = R_1 = 30{,}9$ кН;

$Q_2 = R_1 - q \cdot l_1 = 30{,}9 - 10 \cdot 6 = -29{,}1$ кН;

Затем скачок вверх на $R_2 = 45{,}16$ кН.

На участке от опоры 2 до сечения C: $Q_x = 16{,}06$ кН.

Затем скачок вниз в сечении C на силу F, $Q_C = 16{,}06 - 30 = -13{,}94$ кН.

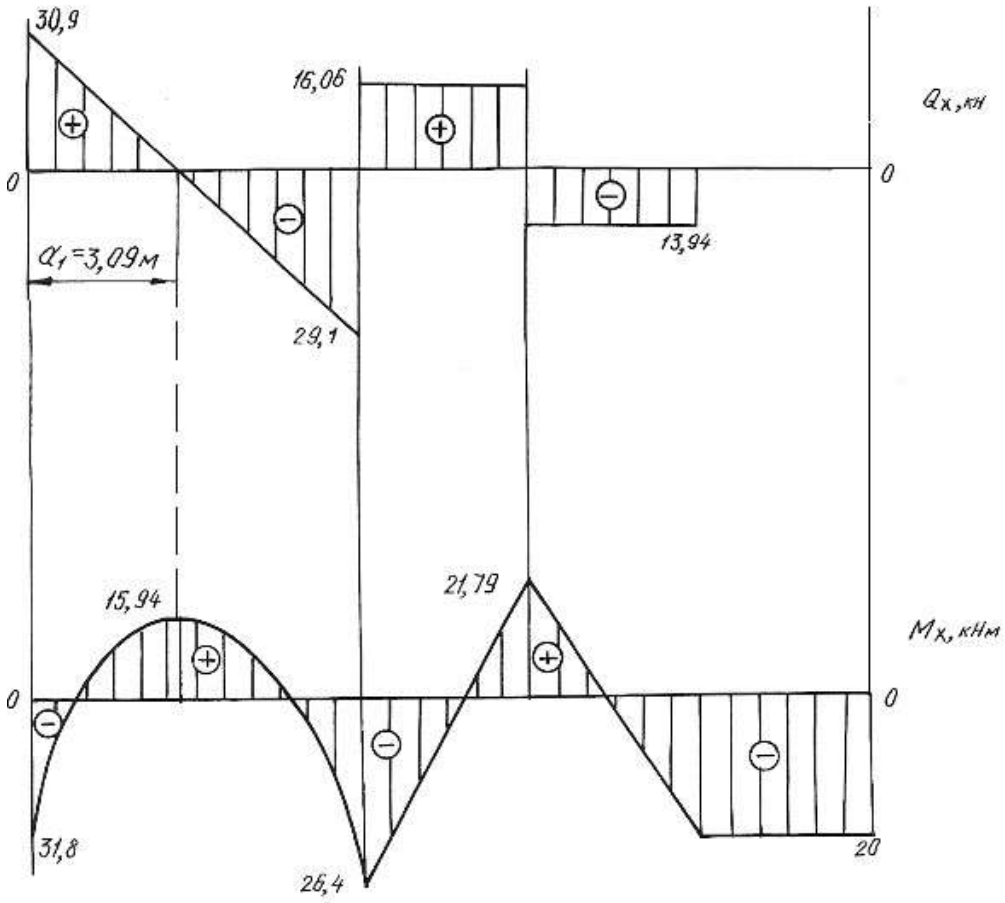

Рис. 5.3.

Находим расстояние *a*

$$\frac{30,9}{a_1}=\frac{29,1}{6-a_1},\ a_1=3,09\ \text{м}.$$

На участке от сечении *C* до опоры 3

$$Q_{C-3}=-13,94\ \text{кН}.$$

В левом крайнем сечении $M_x=-M_1=-31,8\ \text{кН}\cdot\text{м}$.

При $x=a_1=3,09\,\text{м}$

$$M_x=R_1a_1-\frac{qa_1^2}{2}-M_1=30,9\cdot3,09-\frac{10\cdot3,09^2}{2}-31,8=15,94\ \text{кН}\cdot\text{м}$$

В сечении над опорой 2

$$M_x=-M_1+R_1l_1-\frac{ql_1^2}{2}=-31,8+30,9\cdot6-\frac{10\cdot6^2}{2}=-26,4\ \text{кН}\cdot\text{м}.$$

До сечения *C* расчет производим справа:

$$M_k=-M=-20\ \text{кН}\cdot\text{м},$$

$$M_C=-M+R_3\cdot3=-20+13,93\cdot3=21,79\ \ \text{кН}\cdot\text{м}.$$

На участке балки от сечения *K* до опоры 3: $M_x = -20$ кН·м.

По сортаменту проката в соответствии с ГОСТ 8239-89 подбираем поперечное сечение двутаврового профиля, используя условие прочности

$$M_{\max} \le \sigma_{adm} \cdot W_{н.о.},$$

откуда $W_{н.о.} \ge \dfrac{M_{\max}}{\sigma_{adm}} = \dfrac{31{,}8 \cdot 10^3}{160 \cdot 10^6} = 1{,}98 \cdot 10^{-4}$ м^3 $= 198$ см^3.

Принимаем двутавр № 20а, для которого $W_{н.о.} = W_x^{табл.} = 203$ см^3, $J_{н.о.} = J_x^{табл.} = 2030$ см^4, $A = 28{,}9$ см^2.

5.2. Задания для расчета статически неопределимых балок

Для заданной схемы неразрезной балки при заданных значениях длин и нагрузок в соответствии с указанным номером варианта требуется:

1. Определить степень статической неопределимости балки, выбрать основную систему.
2. Составить канонические уравнения по методу сил.
3. Вычислить коэффициенты при неизвестных и свободные члены канонических уравнений. Проверить правильность их определения.
4. После определения неизвестных построить эпюры поперечных сил и изгибающих моментов.
5. Подобрать поперечное сечение балки двутаврового профиля (см. табл. П. 1) при $\sigma_{adm} = 160$ МПа. Данные для расчета взять из табл. 5.2.

Таблица 5.2

Схема закрепления и нагружения балки	Номер варианта	*M*, кН·м	*F*, кН	*q*, кН/м	l_1, м	l_2, м	*a*, м
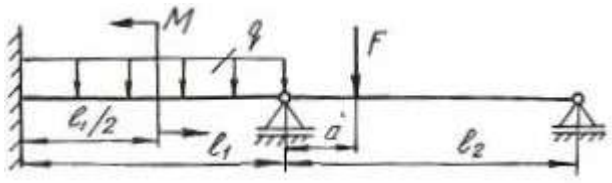	1	10	10	15	3,5	5,0	0,5
	2	20	11	15	2,5	4,0	0,5
	3	30	12	15	4,0	4,0	0,5
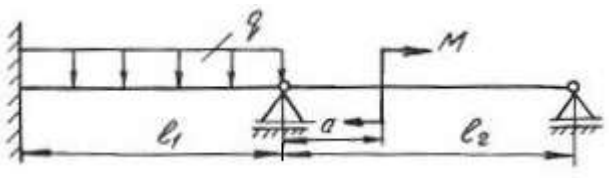	4	15	13	10	3,0	5,5	0,5
	5	20	14	10	3,5	5,0	0,5
	6	25	15	10	2,5	5,0	0,4

Продолжение табл. 5.2

Схема закрепления и нагружения балки	Номер вари-анта	M, кН·м	F, кН	q, кН/м	l_1, м	l_2, м	a, м
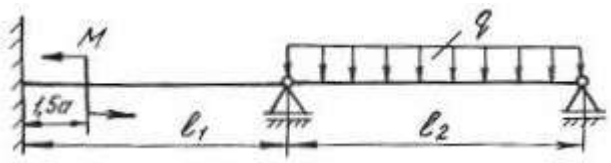	7	10	10	10	5,0	5,0	0,4
	8	15	11	15	3,5	6,0	0,6
	9	20	12	20	3,5	5,0	0,4
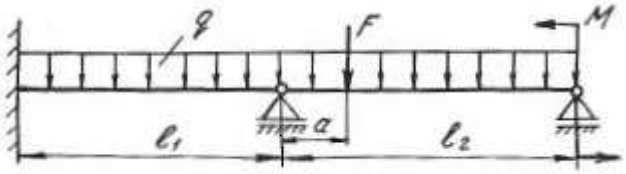	10	10	15	20	4,0	5,0	0,4
	11	20	20	10	2,0	5,0	0,5
	12	30	25	10	3,0	4,0	0,6
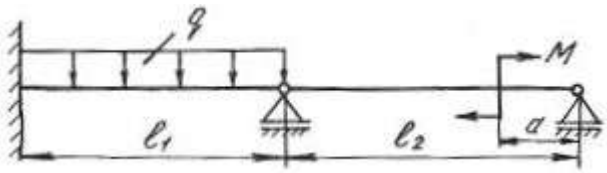	13	30	11	15	2,0	5,0	0,4
	14	40	10	15	4,5	5,0	0,5
	15	20	12	15	3,5	5,5	0,6
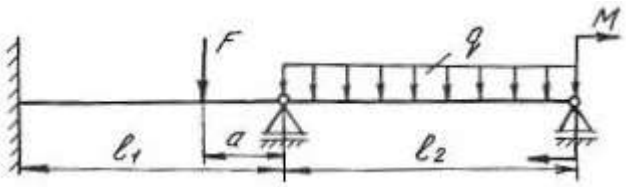	16	15	12	10	3,5	4,5	0,5
	17	20	10	10	2,6	5,2	0,4
	18	25	11	10	2,0	5,0	0,8
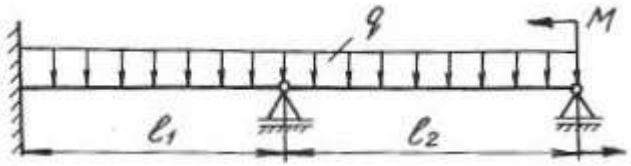	19	25	20	20	3,5	6,0	0,5
	20	20	25	15	3,0	5,5	0,8
	21	15	10	10	3,5	3,5	0,8
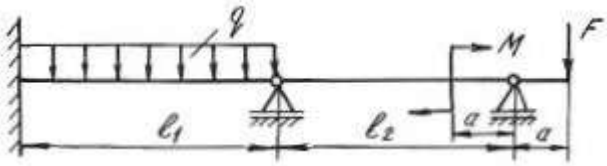	22	20	10	10	3	5	0,5
	23	30	11	10	4	6	0,4
	24	25	12	10	5	6	0,6
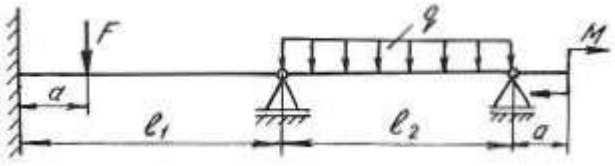	25	20	15	10	2	3	0,4
	26	30	16	10	3	4	0,5
	27	40	20	10	4	5	0,6

Продолжение табл. 5.2

Схема закрепления и нагружения балки	Номер вари-анта	M, кН·м	F, кН	q, кН/м	l_1, м	l_2, м	a, м
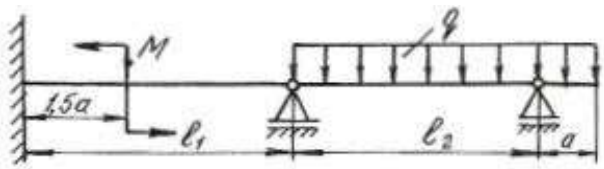	28	15	10	15	3	5	0
	29	20	15	15	4	6	0,5
	30	25	20	15	5	6	0,4
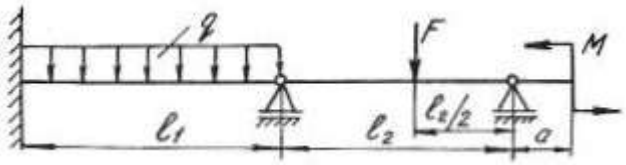	31	30	12	20	2	3	0,4
	32	35	14	15	3	4	0,5
	33	40	16	20	2,5	5	0,6
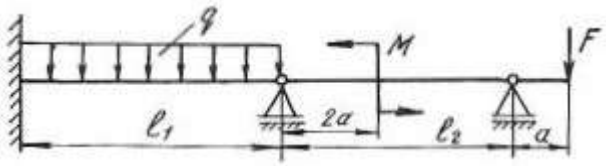	34	10	20	10	3	5,5	0,4
	35	15	15	15	2,5	4	0,5
	36	20	10	20	5	6	0,6
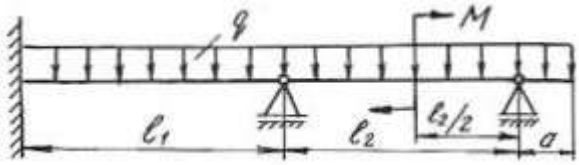	37	20	12	15	4	6	0,4
	38	15	14	20	3,5	4	0,6
	39	10	16	25	4	5	0,5
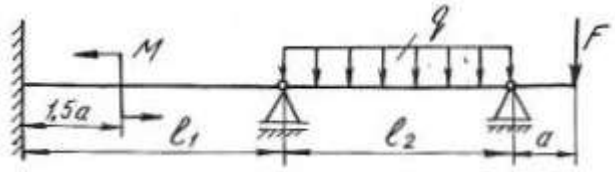	40	10	10	30	2,5	4	0,4
	41	15	20	20	3	5	0,5
	42	20	30	10	4	6	0,6
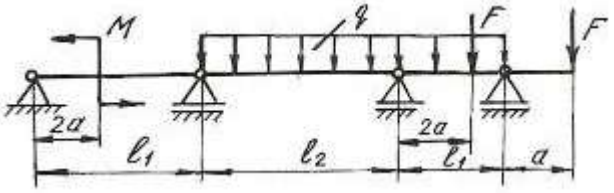	43	10	15	10	3	5	0,4
	44	20	25	12	4	5	0,5
	45	30	35	14	5	6	0,6
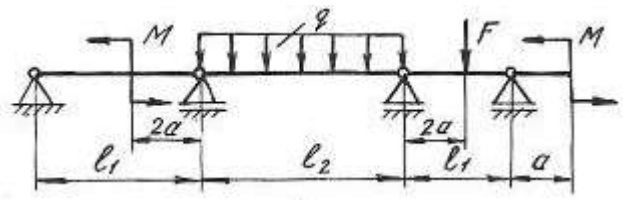	46	40	10	10	2	5	0,5
	47	20	25	16	3	4	0,6
	48	10	30	10	4	6	0,4

Продолжение табл. 5.2

Схема закрепления и нагружения балки	Номер вари-анта	M, кН·м	F, кН	q, кН/м	l_1, м	l_2, м	a, м
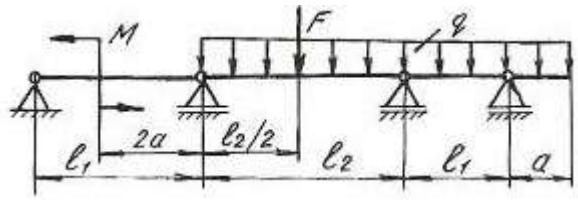	49	30	25	12	5	6	0,5
	50	15	15	15	6	5	0,4
	51	10	20	20	2	4	0,6
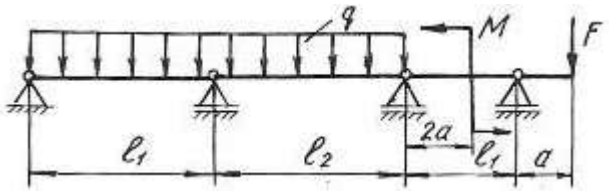	52	10	20	10	4	5	0,5
	53	20	15	12	5	6	0,5
	54	30	40	14	4	6	0,5
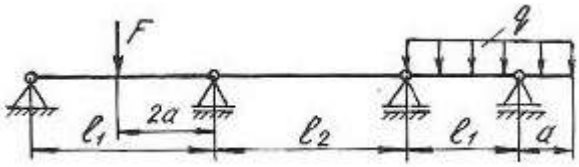	55	25	20	16	3	4	0,4
	56	35	30	10	5	6	0,5
	57	40	15	12	4	5	0,6
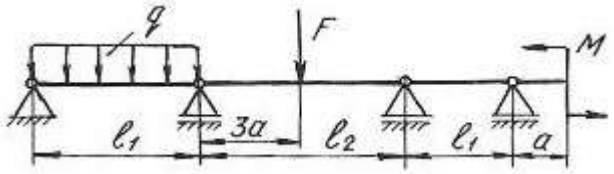	58	10	20	14	5	6	0,6
	59	15	30	16	2	4	0,5
	60	20	40	10	4	5	0,4
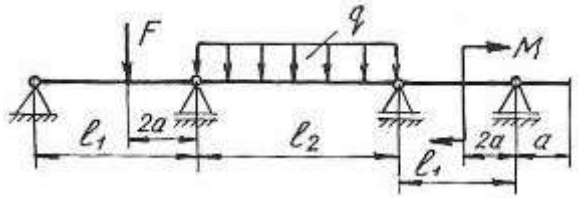	61	25	10	12	3	5	0,3
	62	35	15	14	5	6	0,6
	63	40	20	16	6	4	0,5
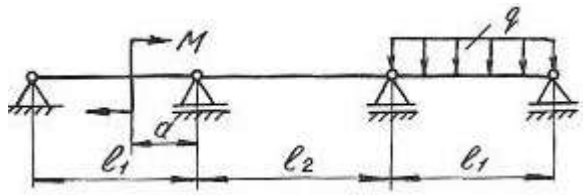	64	10	–	10	3	4	0,5
	65	20	–	15	4	5	0,6
	66	30	–	12	5	6	0,4
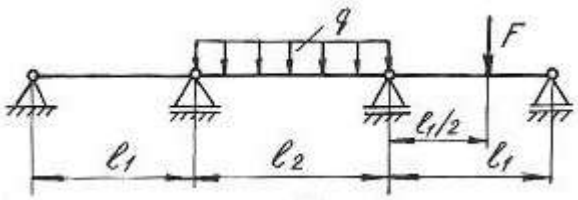	67	–	12	40	2	3	0,6
	68	–	14	30	3	4	0,5
	69	–	16	25	4	5	0,4

Продолжение табл. 5.2

Схема закрепления и нагружения балки	Номер вари-анта	M, кН·м	F, кН	q, кН/м	l_1, м	l_2, м	a, м
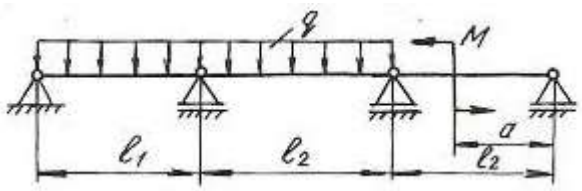	70	30	–	20	4	5	0,4
	71	20	–	15	3	4	0,6
	72	40	–	30	2	3	0,8
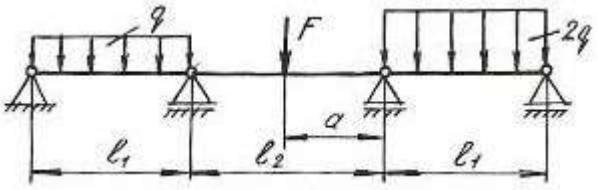	73	–	20	20	3	3	0,5
	74	–	15	15	4	5	0,5
	75	–	16	30	5	6	0,5
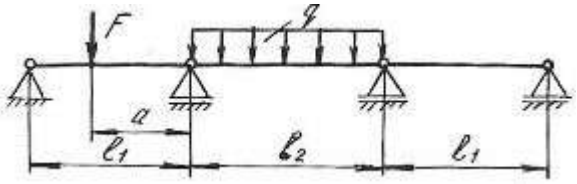	76	–	40	20	4	5	0,4
	77	–	30	10	3	5	0,5
	78	–	20	12	2	3	0,6
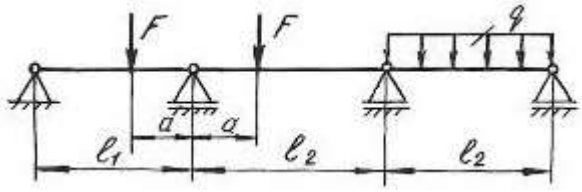	79	–	10	20	2	3	0,6
	80	–	12	15	4	5	0,8
	81	–	15	10	6	6	0,5
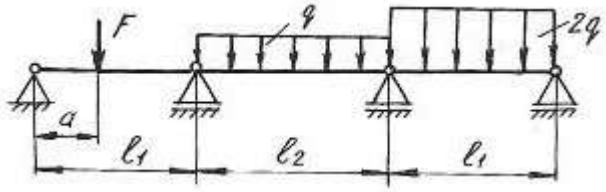	82	–	20	12	3	4	0,5
	83	–	10	15	4	5	0,6
	84	–	15	20	5	6	0,8
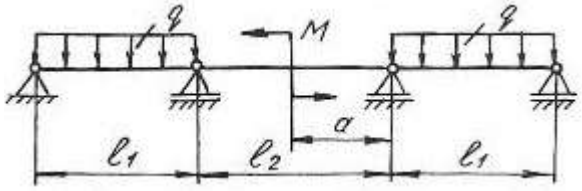	85	20	–	12	3	5	0,5
	86	30	–	15	4	6	0,6
	87	40	–	20	5	6	0,8
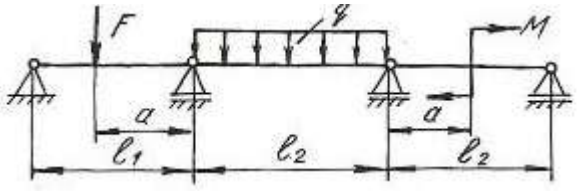	88	10	20	12	3	4	0,4
	89	15	30	14	4	6	0,6
	90	20	40	16	5	5	0,5

Окончание табл. 5.2

Схема закрепления и нагружения балки	Номер вари-анта	M, кН·м	F, кН	q, кН/м	l_1, м	l_2, м	a, м
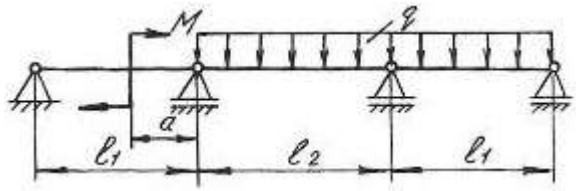	91	12	–	20	5	6	0,5
	92	15	–	30	4	5	0,5
	93	20	–	40	6	4	0,4
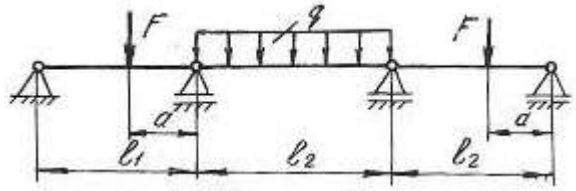	94	–	20	12	5	6	0,5
	95	–	30	15	4	5	0,6
	96	–	40	16	6	4	0,4
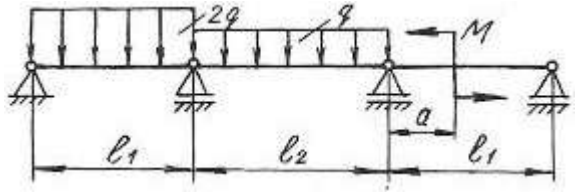	97	20	–	20	3	4	0,5
	98	30	–	30	4	5	0,5
	99	40	–	40	5	6	0,6
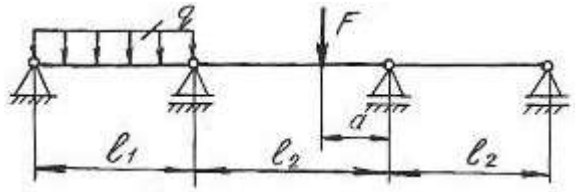	100	–	12	10	6	4	0,4
	101	–	15	15	3	3	0,5
	102	–	20	20	4	5	0,6
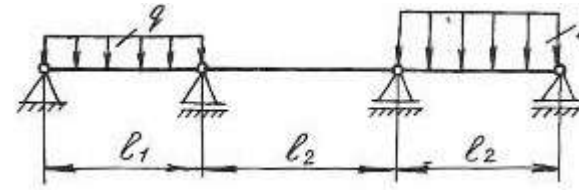	103	–	–	20	5	5	0,8
	104	–	–	30	6	6	0,6
	105	–	–	40	4	8	0,5

5.3. Статически неопределимые рамы

Плоской рамой называется геометрически неизменяемая система, состоящая из стержней, лежащих в одной плоскости и жестко соединенных между собой. Горизонтальные стержни рам называются *ригелями*, вертикальные – *стойками.*

Статически неопределимой рамой называется такая геометрически неизменяемая система, у которой реакции или все внутренние суммарные силовые факторы, возникающие в сечениях ее элементов при действии произвольной нагрузки, не могут быть определены из уравнений статики.

Расчет статически неопределимой рамы сводится к построению эпюр изгибающих моментов M_x, поперечных сил Q_x и нормальных сил N_x, на основании которых подбираются сечения, или проверяются напряжения в опасных сечениях различных элементов, или определяется несущая способность системы.

В пособии рассмотрено только построение эпюр M_x, Q_x, N_x, а также подбор поперечного сечения, так как это наиболее трудоемкая часть расчета.

Степень статической неопределимости плоской рамы определяется следующим образом:

1. Замкнутый контур (рама, оба конца которой жестко защемлены) имеет степень статической неопределимости, равную трем.

2. Наличие шарнира в раме понижает степень статической неопределимости на единицу.

3. Наличие подвижной опоры также понижает степень статической неопределимости на единицу.

Определение усилий в статически неопределимой раме связано с необходимостью составления дополнительных уравнений – уравнений совместности деформаций. Число этих уравнений должно быть равно степени статической неопределимости рамы.

Прежде, чем составлять уравнение деформаций, следует превратить заданную статически неопределимую раму в статически определимую, геометрически неизменяемую, устранив из нее «лишние» связи. Такая система называется *основной* системой.

Если к основной системе, кроме заданной нагрузки, приложить реакции устраненных связей, то деформации этой системы и возникающие в ней внутренние усилия, будут такими же, как и в заданной системе. То есть, обе системы будут эквивалентными.

В заданной системе в направлениях имеющихся связей перемещений быть не может. Поэтому, в основной системе перемещения в направлении отброшенных связей должны быть равны нулю.

Способ расчета статически неопределимых систем, при котором за «лишние» неизвестные принимаются силы и моменты, называется *методом сил.*

Данный метод рассмотрен при расчете статически неопределимых неразрезных балок в начале этой главы. Определение коэффициентов уравнений и грузовых членов и их проверки рассмотрены также при расчете балок.

Построение эпюр изгибающих моментов, поперечных и продольных сил.

При расчете рам на прочность в каждом поперечном сечении необходимо определять три силовых фактора: продольную силу N_x, поперечную силу Q_x, изгибающий момент M_x.

Продольная сила N_x равна алгебраической сумме проекций всех сил, действующих по одну сторону от сечения на продольную ось бруса. Если сила вызывает растяжение, она положительна, сжатие – отрицательна.

При построении эпюр продольных сил их значения откладываются симметрично от оси бруса в обе стороны с указанием знака.

Поперечная сила Q_x равна алгебраической сумме проекций на нормаль к оси бруса всех сил, действующих по одну сторону от сечения.

Если поперечная сила относительно сечения вращает часть бруса по часовой стрелке, то она положительна. Противоположное направление следует считать отрицательным. Условимся положительные ординаты откладывать снаружи контура, отрицательные – внутри.

При построении эпюр поперечных сил их значения откладываются по одну сторону от оси бруса с указанием знака.

Изгибающий момент M_x равен сумме моментов всех сил, взятых по одну сторону от сечения, относительно оси, проходящей через центр сечения перпендикулярно плоскости рамы. Условно принято построение эпюр изгибающих моментов со стороны растянутых волокон.

Общий порядок расчета статически неопределимых рам по методу сил сводится к следующему.

1. Определяют степень статической неопределимости рамы.
2. Удаляют «лишние» связи. Полученную таким образом основную систему загружают заданными силами и реакциями отброшенных связей.
3. В местах действия «лишних» неизвестных и по направлению их действия прикладывают единичные силы и строят эпюры изгибающих моментов от единичных сил, а также суммарную единичную эпюру.
4. Строят эпюры изгибающих моментов от действующих на основную систему внешних нагрузок.
5. Вычисляют главные, побочные коэффициенты и свободные члены канонических уравнений и проверяют правильность их определения.
6. Составляют и решают канонические уравнения, определяя «лишние» неизвестные.
7. Определяют остальные реакции с помощью уравнений статики.

8. Вычисляют значения изгибающих моментов, поперечных и нормальных сил и строят эпюры.

9. Подбирают поперечное сечение заданного профиля.

Пример 5.2.

Для заданной схемы статически неопределимой рамы (рис. 5.4, *а*), при заданных значениях длин и нагрузок, построить эпюры изгибающих моментов, нормальных и поперечных сил. Жесткости стоек и ригеля одинаковы.

Решение.

Заданная система освобождается от наложенных на нее связей. Действия связей заменяются реакциями. Установим степень статической неопределимости рамы: 3(замкнутый контур) − 2(наличие двух шарниров) = 1, т. е. рама однажды статически неопределима.

За «лишнюю» неизвестную X_1 принимаем реакцию H_b. Нагружаем основную систему (рис. 5.4, *б*) заданными внешними силами и реакцией отброшенной связи. Выбирая основную систему, необходимо помнить, что она должна быть статически определимой и геометрически неизменяемой.

В месте действия «лишней» неизвестной и по направлению ее действия прикладываем единичную силу $X_1 = 1$ и строим единичную эпюру.

Рассмотрим подробно построение этой эпюры. Покажем реакции опор (рис. 5.5), их три. Определим эти реакции по уравнениям статики:

$$\sum X = 0; \qquad H'_a - X_1 = 0; \qquad H'_a = 1;$$

$$\sum M_A = 0; \quad -X_1 \cdot 3 + R'_b \cdot 4 = 0; \qquad R'_b = \frac{3}{4} = 0{,}75;$$

$$\sum M_B = 0; \quad -H'_a \cdot 3 + R'_a \cdot 4 = 0; \quad R'_a = \frac{3}{4} = 0{,}75.$$

Проверка правильности вычисления реакций:

$$\sum Y = 0; \qquad -R'_a + R'_b = 0; \qquad 0 = 0.$$

Получили тождество, следовательно, реакции определены правильно.

Разбиваем раму на участки, граница участка там, где приложены сосредоточенные силы и для рамы граница участка, где жестко соединяется стойка с ригелем. Участков три, находим значения изгибающих моментов на границах участков. На всех участках эпюра изгибающих моментов очерчена наклонной прямой, эпюра изгибающих моментов показана на рис. 5.4, *в*.

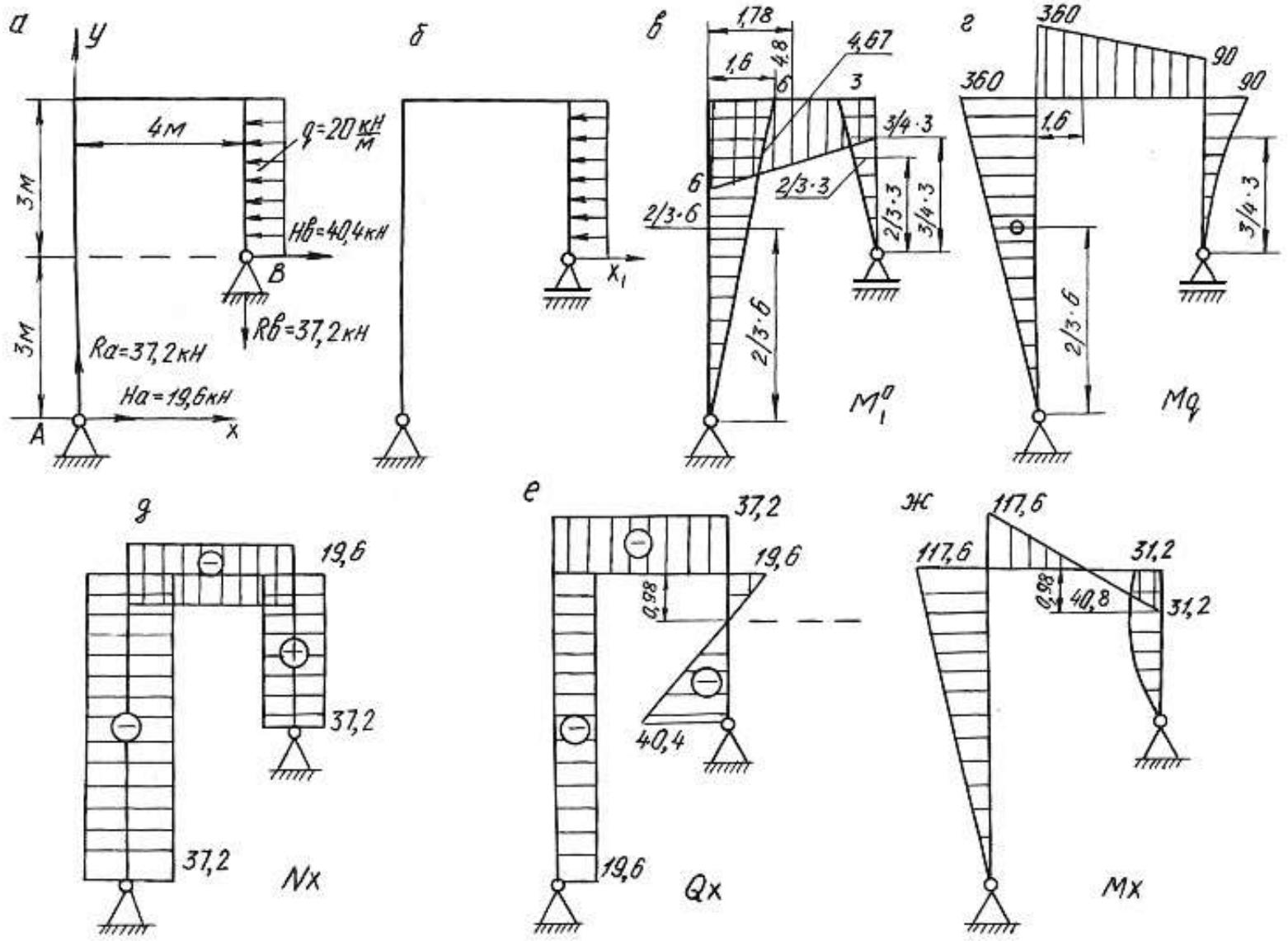
а
y
4м
q=20 кН/м
3м
HB=40,4кН
B
3м
RB=37,2кН
Ra=37,2кН
Ha=19,6кН
A
x
б
x1
в
1,78
1,6
4,8
4,67
6
3
3/4·3
6
2/3·3
2/3·6
2/3·3
3/4·3
2/3·6
M1q
г
360
90
90
360
1,6
3/4·3
2/3·6
Mq
д
19,6
37,2
37,2
Nx
е
37,2
19,6
0,98
40,4
19,6
Qx
ж
117,6
117,6
31,2
0,98
40,8
31,2
Mx

Рис. 5.4.

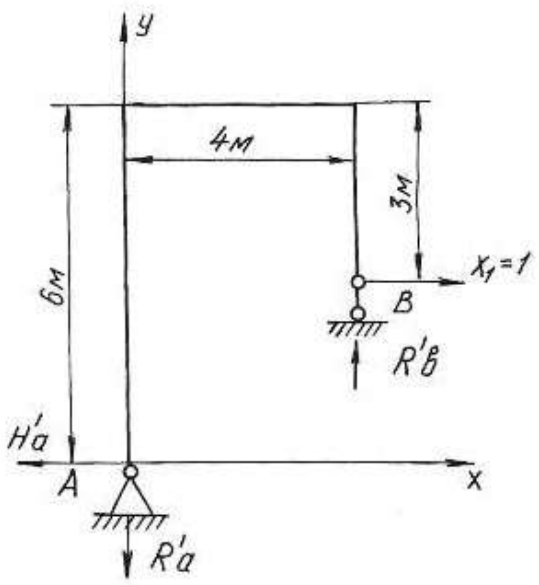

Рис. 5.5.

Строим эпюру изгибающих моментов от действия на основную систему внешней равномерно распределенной нагрузки интенсивностью q (рис. 5.4, *г*). По приведенной выше методике определяем реакции опор, разбиваем раму на участки, определяем значения изгибающих моментов на границах участков и по контрольным правилам строим эпюру изгибающих моментов.

По числу «лишних» неизвестных записываем канонические уравнения метода сил

$$\delta_{11}X_1 + \Delta_{1p} = 0\,.$$

Перемещение δ_{11} определяется перемножением единичной эпюры самой на себя

$$\delta_{11} = \sum \frac{\omega_1^0 M_{c1}^0}{EJ},$$

где ω_1^0 – площадь единичной эпюры; M_{c1}^0 – ордината единичной эпюры под ее центром тяжести.

$$\delta_{11} = \sum \frac{\omega_1^0 M_{c1}^0}{EJ} = \frac{1}{EJ}\left\{\left(\frac{1}{2}6\cdot 6\right)\left[\frac{2}{3}\cdot 6\right] + \left(\frac{1}{2}3\cdot 3\right)\left[\frac{2}{3}\cdot 3\right] + \left(\frac{(3+6)}{2}4\right)[4{,}67]\right\} = \frac{165{,}06}{EJ}.$$

На участке по ригелю площадь эпюры изгибающих моментов представлена трапецией. Посмотрим подробнее как определить центр тяжести площади, площадь и ординату под ее центром тяжести (рис. 5.6).

$$C=\frac{4\left(2\cdot 3+6\right)}{3\left(3+6\right)}=1,78\text{ м};\quad \omega_0=\frac{1}{2}\left(3+6\right)\cdot 4=18\text{ кН}\cdot\text{м}^2,$$

где ω_0 –площадь трапеции.

$$M_c^0=\left(3+1,67\right)=4,67\text{ кН}\cdot\text{м},$$

где M_c^0 – ордината под центром тяжести трапеции.

Отрезок $1,67$ определяем из подобия треугольников $3:4=x:2,22$.

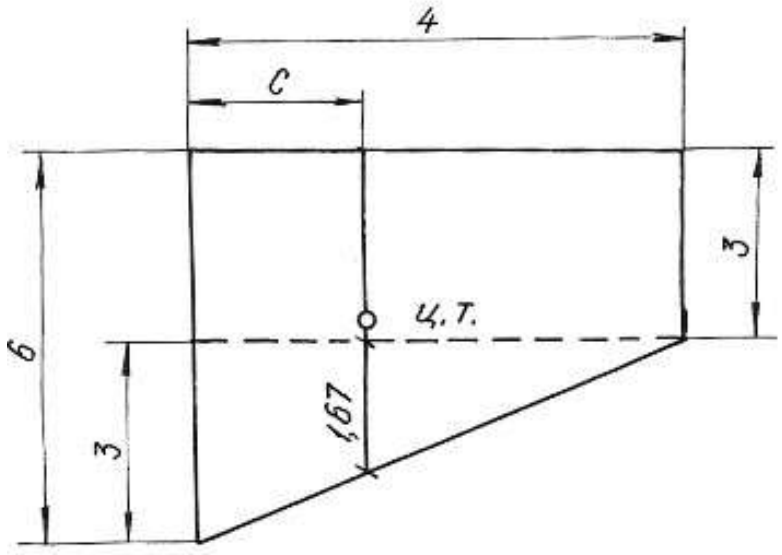

Рис. 5.6.

Перемещение Δ_{1p} получаем перемножением грузовой эпюры M_q на единичную M_1^0

$$\Delta_{1p}=\sum\frac{\omega_p M_{c1}^0}{EJ},$$

где ω_p – площадь грузовой эпюры; M_{c1}^0 – ордината с первой единичной эпюры под центром тяжести грузовой.

$$\Delta_{1p}=\frac{1}{EJ}\left\{-\left(\frac{1}{2}360\cdot 6\right)\left[\frac{2}{3}6\right]-\left(\left(\frac{90+360}{2}\right)\cdot 4\right)[4,8]-\left(\frac{1}{3}90\cdot 3\right)\left[\frac{3}{4}3\right]\right\}=-\frac{6682,5}{EJ}.$$

Полученные значения δ_{11} и Δ_{1p} подставляем в уравнения, определяем X_1:

$$\frac{165{,}06 \cdot X_1}{EJ} - \frac{6682{,}5}{EJ} = 0, \quad X_1 = 40{,}4\,\text{кН}.$$

Зная реакцию $H_b = X_1$, по уравнениям статики определяем R_a, H_a, R_b:

$$\sum X = 0, \qquad H_b + H_a - q \cdot 3 = 0, \qquad H_a = 19{,}6 \text{ кН};$$

$$\sum M_a = 0, \quad H_b \cdot 3 + R_b \cdot 4 - q \cdot 3 \cdot 4{,}5 = 0, \qquad R_b = 37{,}2 \text{ кН};$$

$$\sum M_b = 0, \quad H_a \cdot 6 - R_a \cdot 4 + q \cdot 3 \cdot 1{,}5 = 0, \qquad R_a = 37{,}2 \text{ кН}.$$

Проверка правильности вычисления реакций:

$$\sum Y = 0, \qquad R_a + R_b = 0.$$

Строим эпюры M_x, Q_x, N_x известным способом. Эпюры приведены на рисунке 5.4, *д*, *е*, *ж*.

Пример 5.3.

Для заданной схемы статически неопределимой рамы (рис. 5.7, *а*)**,** при заданных значениях длин и нагрузок, построить эпюры изгибающих моментов, нормальных и поперечных сил. Подобрать поперечное сечение двутаврового профиля (см. табл. П. 1) при $\sigma_{adm} = 160$ МПа. Жесткости стойки и ригеля одинаковы.

Решение.

Заданная система освобождается от наложенных на нее связей. Действия связей заменяются реакциями. Установим степень статической неопределимости рамы: 3(замкнутый контур) – 1(наличие одного шарнира) = 2, т. е. рама дважды статически неопределима.

За «лишние» неизвестные принимаем $H_b = X_1$, $R_b = X_2$, тем самым выбираем основную систему. Нагружаем основную систему внешними силами (*q*, *M*) и реакциями отброшенных связей (X_1, X_2). Отбрасывая «лишние» связи, следует помнить, что основная система должна быть статически определимой и геометрически неизменяемой.

В местах действия «лишних» неизвестных и по направлению их действия прикладываем единичные силы $X_1 = 1$ и $X_2 = 1$ и строим эпюры изгибающих моментов от этих сил.

Строим эпюры изгибающих моментов от действия на основную систему внешних сил *q* и *M*.

Методика построения эпюр изгибающих моментов от единичных сил и внешних нагрузок, приложенных к основной системе, подробно рассмотрена при решении примера 5.1 и здесь не приводится.

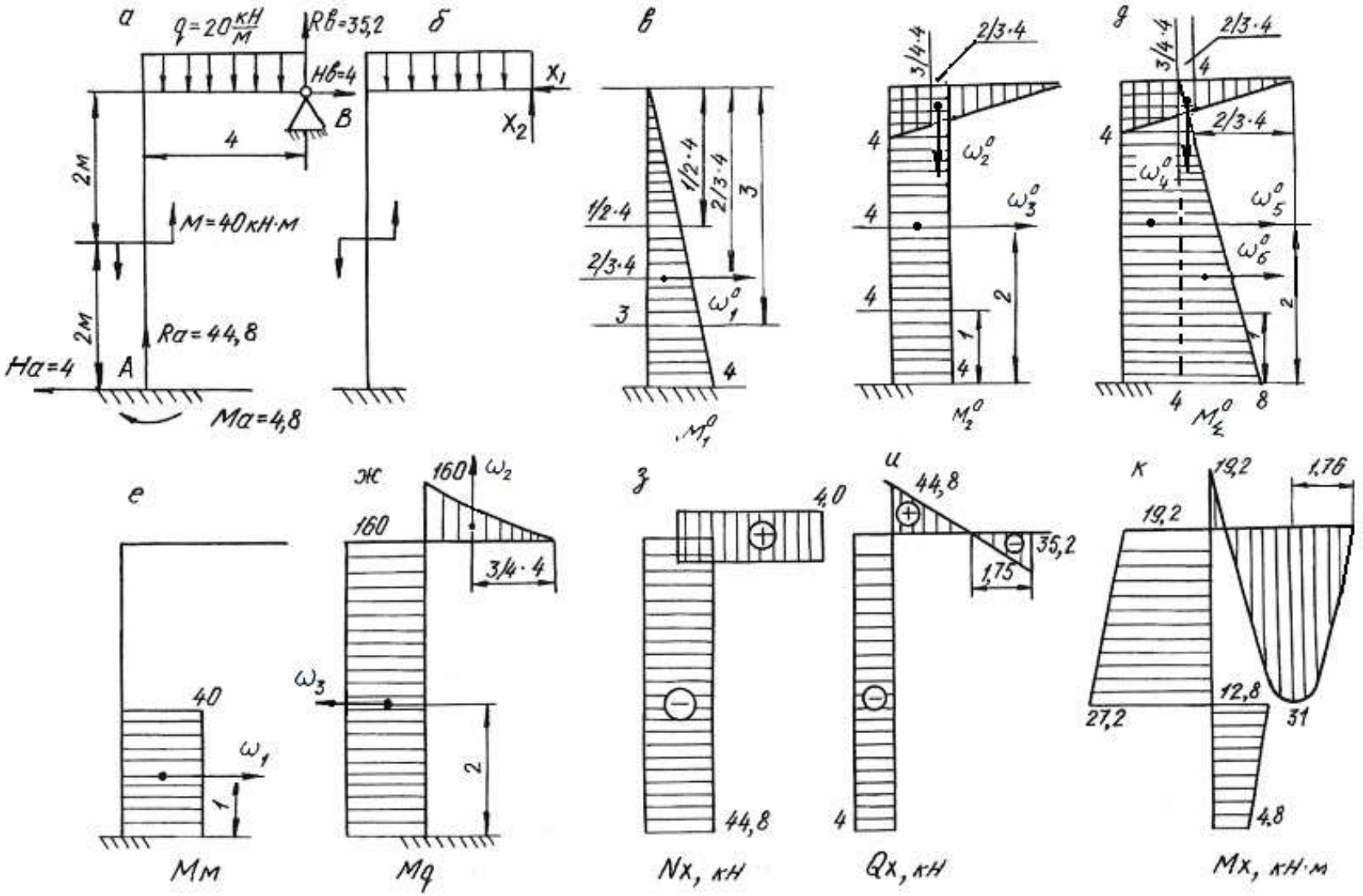
а
q=20 кН/м
RB=35,2
б
HB=4
B
X1
X2
4
2м
M=40кН·м
2м
Ra=44,8
Ha=4
A
Ma=4,8
в
1/2·4
2/3·4
1/2·4
2/3·4
3
3
4
ω1°
M1°
г
3/4·4
2/3·4
4
4
4
4
ω2°
ω3°
2
1
4
M2°
д
3/4·4
2/3·4
4
2/3·4
4
ω4°
ω5°
ω6°
2
1
4
8
M4°
е
40
ω1
1
Мм
ж
160
ω2
160
3/4·4
ω3
2
Mq
з
4,0
44,8
Nx, кН
и
44,8
35,2
1,75
4
Qx, кН
к
19,2
1,76
19,2
12,8
27,2
31
4,8
Mx, кН·м

Рис. 5.7.

Составляем канонические уравнения метода сил:

$$\delta_{11}X_1 + \delta_{12}X_2 + \Delta_{1p} = 0;$$
$$\delta_{21}X_1 + \delta_{22}X_2 + \Delta_{2p} = 0.$$

Вычисляем коэффициенты и свободные члены канонических уравнений:

$$\delta_{11} = \sum \frac{\omega_1^0 M_{c1}^0}{EJ} = \frac{1}{EJ}\left\{\left(\frac{1}{2}4\cdot 4\right)\left[\frac{2}{3}4\right]\right\} = \frac{21{,}3}{EJ},$$

$$\delta_{22} = \sum \frac{\omega_2^0 M_{c2}^0}{EJ} = \frac{1}{EJ}\left\{\left(\frac{1}{2}4\cdot 4\right)\cdot\left[\frac{2}{3}4\right] + (4\cdot 4)[4]\right\} = \frac{85{,}3}{EJ},$$

$$\delta_{21} = \delta_{12} = \sum \frac{\omega_2^0 M_{c1}^0}{EJ} = \frac{1}{EJ}\{(4\cdot 4)[2]\} = \frac{32}{EJ},$$

$$\Delta_{1p} = \sum \frac{\omega_p M_{c1}^0}{EJ} = \frac{1}{EJ}\{(40\cdot 2)[3] - (160\cdot 4)[2]\} = -\frac{1040}{EJ},$$

$$\Delta_{2p} = \sum \frac{\omega_p \cdot M_{c2}^0}{EJ} = \frac{1}{EJ}\left\{(40\cdot 2)[4] - (160\cdot 4)[4] - \left(\frac{1}{3}160\cdot 4\right)\left[\frac{3}{4}4\right]\right\} = -\frac{2880}{EJ}.$$

Проверяем правильность вычисления коэффициентов и свободных членов канонических уравнений. Для этого строим суммарную единичную эпюру M_Σ^0.

Для проверки правильности вычисления коэффициентов канонических уравнений применяем универсальную проверку:

$$\delta_{11} + \delta_{12} + \delta_{22} + \delta_{21} = \sum \frac{\omega_\Sigma^0 M_{C\Sigma}^0}{EJ};$$

$$\delta_{11} + \delta_{12} + \delta_{22} + \delta_{21} = \frac{1}{EJ}\left\{\left(\frac{1}{2}(4+8)\cdot 4\right)[6{,}22] + \left(\frac{1}{2}4\cdot 4\right)\left[\frac{2}{3}4\right]\right\} = \frac{170{,}6}{EJ}.$$

Поверяем правильность вычисления грузовых членов

$$\Delta_{1p} + \Delta_{2p} = \sum \frac{\omega_p M_{c\Sigma}^0}{EJ} = \frac{1}{EJ}\left\{(40\cdot 2)[7] - (160\cdot 4)[6] - \left(\frac{1}{3}160\cdot 4\right)\left[\frac{3}{4}4\right]\right\} =$$
$$= -\frac{3920}{EJ}.$$

В обоих случаях получили тождества, значит коэффициенты и свободные члены канонических уравнений определены правильно.

Подставляем вычисленные значения коэффициентов в канонические уравнения, определяем неизвестные X_1 и X_2:

$$\left.\begin{aligned} 21{,}3 \cdot X_1 + 32 \cdot X_2 - 1040 = 0 \\ 32 \cdot X_1 + 85{,}3 \cdot X_2 - 2880 = 0 \end{aligned}\right\}$$

$X_1 = -4$ кН; $X_2 = 35{,}2$ кН.

Сила X_1 получилась со знаком «минус», это говорит о том, что направление реакции будет противоположно единичной силе.

Зная реакции H_b и R_b, по уравнениям статики определяем остальные реакции

$$\begin{aligned} &\sum X = 0, \quad H_b - H_a = 0, && H_a = 4 \text{ кН;} \\ &\sum M_a = 0, \quad M - M_a - q \cdot 4 \cdot 2 + R_b \cdot 4 - H_b \cdot 4 = 0, && M_a = 4{,}8 \text{ кН·м;} \\ &\sum M_в = 0, \quad M - M_a - H_a \cdot 4 - R_a \cdot 4 + q \cdot 4 \cdot 2 = 0, && R_a = 44{,}8 \text{ кН·м.} \end{aligned}$$

Проверка:

$$\sum Y = 0, \quad R_a + R_b - q \cdot 4 = 0, \quad 35{,}2 + 44{,}8 - 80 = 0.$$

Строим эпюры изгибающих моментов, поперечных и нормальных сил по контрольным правилам. Эпюры приведены на рис. 5.7.

Выявляем опасное сечение рамы, где одновременно M_x и N_x имеют большие значения. Это сечение левой стойки, где $N_X = -44{,}8$ кН, $M_X = 27{,}2$ кН·м.

Условие прочности

$$\sigma_{\max} = \pm\frac{N_x}{A} \pm \frac{M_x}{W_z} \le \sigma_{\text{adm}}.$$

Выбираем сечение по моменту M_x

$$\frac{M_x}{W_z} \le \sigma_{\text{adm}} = 160 \text{ МПа.} \quad W_z \ge \frac{27{,}2 \cdot 10^3}{160 \cdot 10^6} = 1{,}7 \cdot 10^{-4} \text{ м}^3 = 170 \text{ см}^3.$$

По сортаменту проката выбираем двутавр № 20, $W_z = W_x^{\text{табл.}} = 184$ см^3, $A_{\text{табл.}} = 26{,}8$ см^2.

Производим проверку с учетом силы N_x:

$$\sigma_{\max} = -\frac{44{,}8 \cdot 10^3}{26{,}8 \cdot 10^{-4}} - \frac{27{,}2 \cdot 10^3}{184 \cdot 10^{-6}} = -1{,}67 \cdot 10^7 - 0{,}148 \cdot 10^9 \text{ Па} = 164{,}7 \text{ МПа},$$

$\sigma_{\max} = 164{,}7$ МПа> $\sigma_{\text{adm}} = 160$ МПа.

Отклонение (перегруз) $\delta = \dfrac{164{,}7 - 160}{160} \cdot 100 = 2{,}93\,\% < 5\,\%$, что допустимо.

5.4. Задания для расчета плоских рам

Для расчетной схемы статически неопределимой рамы при заданных значениях длин и нагрузок, определяемых в соответствии с указанным номером варианта, требуется:

1. Определить степень статической неопределимости рамы. Выбрать основную систему.
2. Составить канонические уравнения метода сил.
3. Вычислить коэффициенты при неизвестных и свободные члены канонических уравнений. Проверить правильность их вычисления.
4. Построить эпюры изгибающих моментов, поперечных и продольных сил.
5. Подобрать поперечное сечение элементов рамы в виде двутавра (см. табл. П. 1) при $\sigma_{\text{adm}} = 160$ МПа.

Данные для расчета взять из табл. 5.3.

Таблица 5.3

Номер варианта	h, м	b, м	a, м	d, м	q_1, кН/м	q_2, кН/м	F_1, кН	F_2, кН	M, кН·м
1	10	5	–	–	20	–	–	–	80
2	9	5	–	–	–	15	–	–	10
3	9	6	–	–	–	–	–	–	60
4	9	4	–	5	15	–	40	–	–
5	10	4	2	–	–	20	–	30	–
6	8	5	3	–	–	–	–	60	–
7	8	6	–	–	–	–	–	–	10
8	8	5	–	5	–	–	40	–	–
9	9	6	3	–	–	–	–	50	80
10	9	6	5	–	–	–	40	–	–

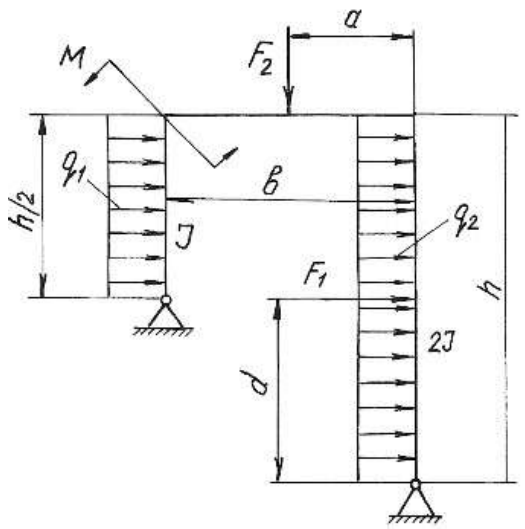

Продолжение табл. 5.3

Номер варианта	h, м	b, м	a, м	c, м	d, м	q_1, кН/м	q_2, кН/м	F_1, кН	F_2, кН	F_3, кН	M_1, кН·м	M_2, кН·м
11	10	5	0,5	6	–	20	–	40	–	–	–	–
12	11	6	0,4	6	–	–	20	40	–	–	–	–
13	11	5	0,3	4	–	–	–	30	–	–	–	10
14	9	4	0,6	–	–	–	25	–	–	–	–	12
15	9	5	0,4	–	4	30	–	–	60	–	–	–
16	8	4	0,3	–	3	–	–	–	30	20	–	–
17	8	4	0,3	–	–	–	–	–	–	30	10	–
18	6	3	0,2	–	–	25	–	–	–	–	15	80
19	7	4	0,6	–	3	–	–	–	30	20	12	–
20	10	6	0,6	–	–	–	30	–	–	–	10	–

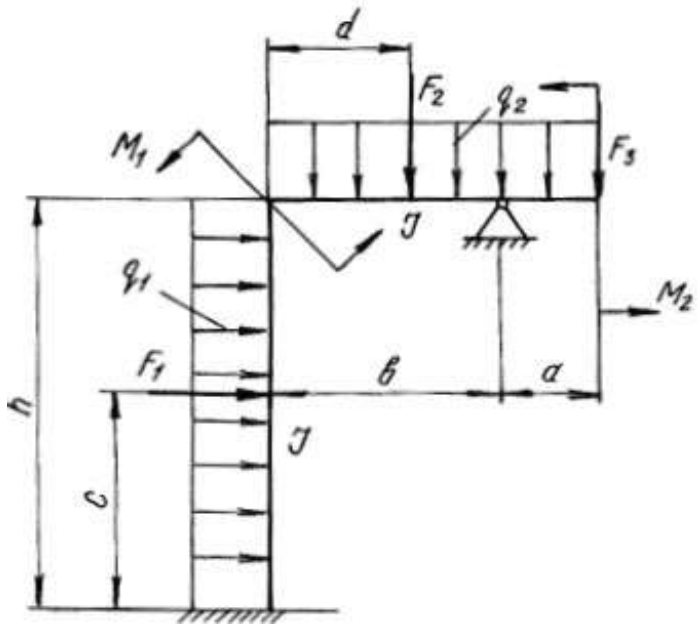

Продолжение табл. 5.3

Номер варианта	h, м	b, м	a, м	c, м	d, м	q_1, кН/м	q_2, кН/м	F_1, кН	F_2, кН	F_3, кН	M_1, кНм	M_2, кН·м
21	10	8	–	–	–	20	–	–	–	–	–	20
22	10	7	2	–	2	30	–	–	–	–	20	–
23	10	6	–	2	–	–	–	–	30	20	–	–
24	8	6	–	–	–	20	30	–	–	–	–	–
25	8	6	–	3	–	–	20	–	20	–	–	–
26	9	5	–	–	–	–	20	–	–	–	–	15
27	9	6	2	–	1	–	–	–	–	40	20	–
28	7	5	2	–	1	–	–	–	–	–	30	–
29	8	4	2	–	1	–	–	–	–	–	20	20
30	8	6	–	–	–	–	–	–	50	20	–	10

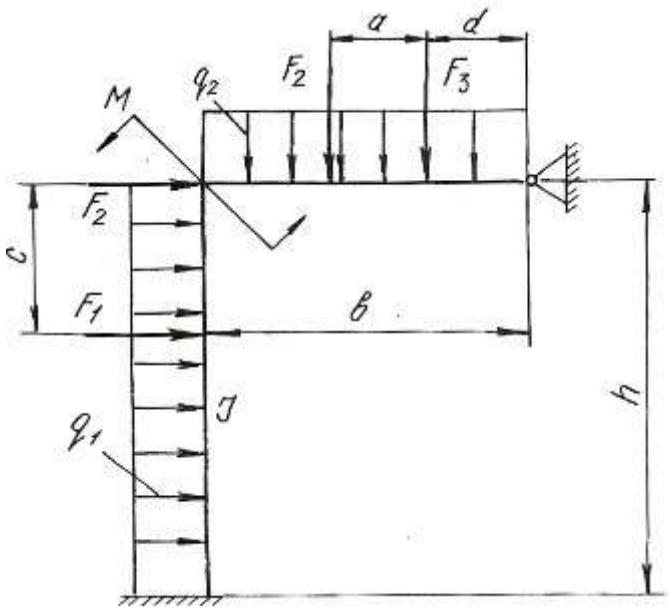

Продолжение табл. 5.3

Номер варианта	h, м	b, м	a, м	c, м	d, м	q_1, кН/м	q_2, кН/м	q_3, кН/м	F_1, кН	F_2, кН	F_3, кН	M, кН·м
31	10	4	0,5	–	–	12	–	–	–	–	–	10
32	9	5	0,4	–	–	–	20	–	–	–	–	15
33	8	4	0,3	–	–	–	–	20	–	30	–	–
34	8	6	0,3	–	4	20	–	–	–	–	40	–
35	8	4	0,4	–	–	–	20	–	–	30	–	–
36	6	5	0,3	5	–	–	–	20	60	–	–	–
37	10	5	0,4	–	4	–	–	–	–	40	50	–
38	8	4	0,3	–	–	–	–	–	–	30	–	12
39	12	6	0,5	–	4	–	–	–	–	–	40	15
40	12	6	0,6	3	–	–	–	25	10	–	–	–

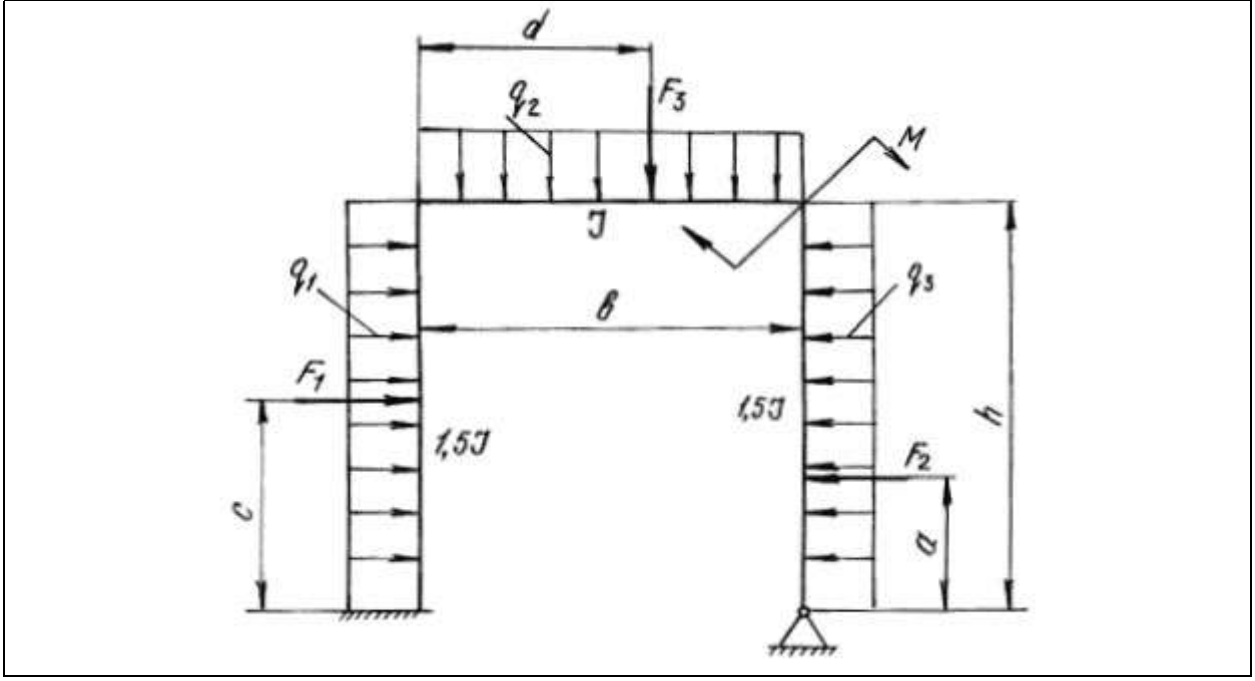

Продолжение табл. 5.3

Номер варианта	*h*, м	*b*, м	*a*, м	*c*, м	*d*, м	q_1, кН/м	q_2, кН/м	q_3, кН/м	F_1, кН	F_2, кН	F_3, кН	*M*, кН·м
41	10	5	4	–	–	20	–	–	–	–	–	50
42	9	6	4	–	–	–	15	–	–	–	–	10
43	8	6	5	–	–	–	–	20	–	–	30	–
44	8	5	6	–	2	15	–	–	30	–	–	–
45	8	4	5	2	–	–	20	–	–	40	–	–
46	9	6	3	–	5	–	–	15	40	–	–	–
47	9	8	4	2	–	–	–	–	–	10	–	60
48	9	6	6	–	–	–	–	–	–	–	40	10
49	10	8	5	3	–	–	–	–	–	20	40	–
50	10	6	4	1	4	–	–	–	10	25	–	–

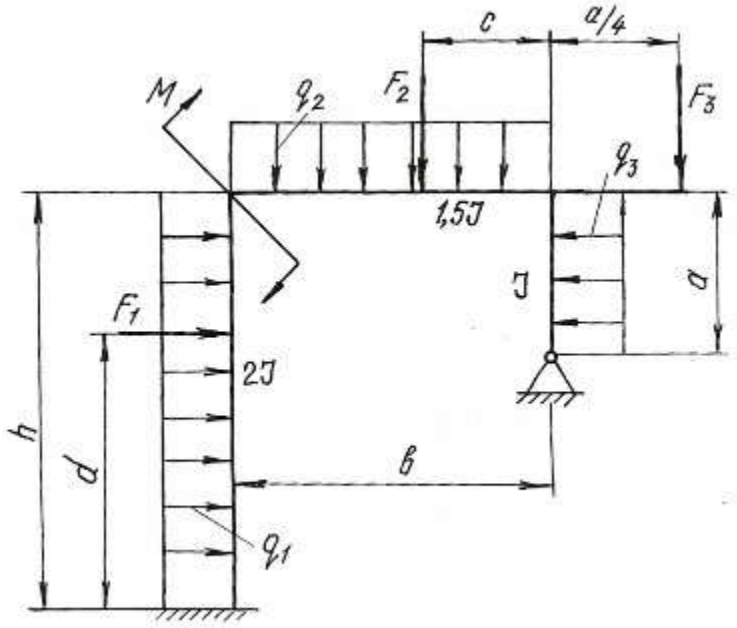

Продолжение табл. 5.3

Номер варианта	h, м	b, м	a, м	c, м	d, м	q_1, кН/м	q_2, кН/м	q_3, кН/м	F_1, кН	F_2, кН	F_3, кН	M, кН·м
51	8	4	0,6	0,5	5	20	–	–	–	–	–	50
52	10	5	0,5	0,6	–	–	20	–	20	30	–	–
53	8	4	0,4	0,4	–	–	–	25	–	20	–	–
54	6	4	0,3	0,4	4	–	–	–	–	–	30	14
55	12	6	0,6	0,5	–	–	–	–	40	20	–	–
56	10	4	0,4	0,3	2	15	–	–	–	–	–	10
57	8	5	0,3	0,3	2	–	15	–	–	–	–	12
58	8	5	0,4	0,4	–	–	–	20	30	–	–	–
59	9	5	0,5	0,6	–	–	–	–	–	30	40	–
60	9	4	0,6	0,5	–	–	30	–	–	20	–	–

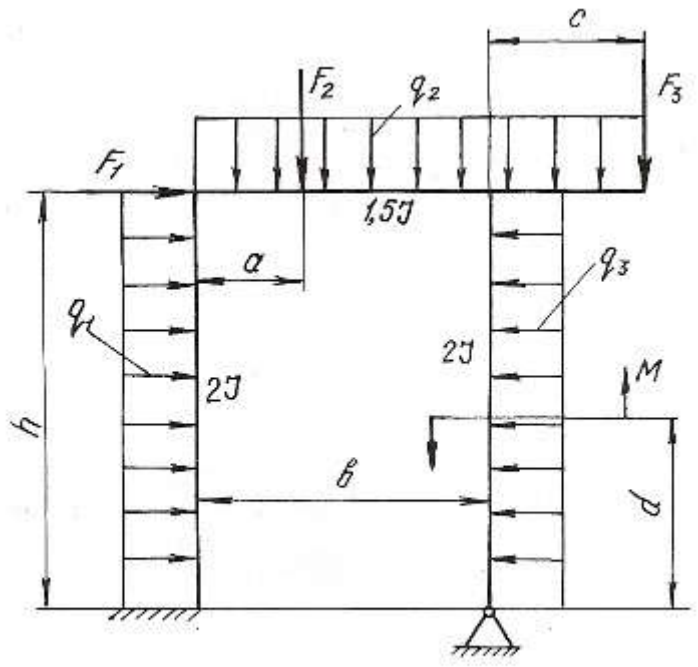

Продолжение табл. 5.3

Номер варианта	h, м	b, м	a, м	c, м	d, м	q_1, кН/м	q_2, кН/м	q_3, кН/м	F_1, кН	F_2, кН	F_3, кН	M, кН·м
61	8	4	4	–	4	20	–	–	50	–	–	–
62	10	5	–	2,5	5	–	20	–	–	30	–	–
63	6	3	–	–	3	–	–	20	–	–	30	–
64	12	6	5	–	6	–	–	20	50	–	–	–
65	10	4	–	–	5	–	20	–	–	–	–	80
66	8	4	–	–	5	15	–	–	–	–	20	–
67	8	5	–	2	5	20	–	–	–	40	–	–
68	8	4	–	–	4	–	–	–	–	–	80	40
69	9	4	–	3	5	–	–	–	–	60	–	40
70	10	5	8	–	5	–	15	–	60	–	–	–

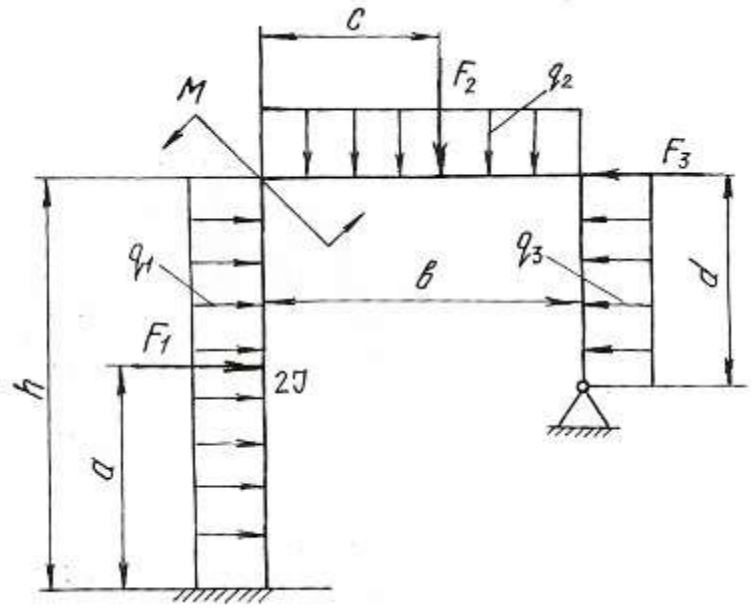

Продолжение табл. 5.3

Номер варианта	h, м	b, м	a, м	d, м	q_1, кН/м	q_2, кН/м	F_1, кН	F_2, кН	M, кН·м
71	10	5	2,5	–	20	–	–	80	–
72	10	6	–	–	–	15	–	–	–
73	10	4	2	–	–	–	–	–	–
74	10	5	–	–	15	–	–	80	–
75	9	5	–	–	–	20	–	–	–
76	9	6	–	–	–	–	–	–	60
77	9	4	2	–	–	–	–	10	–
78	8	6	3	–	–	–	–	80	10
79	8	6	3	4	–	–	40	60	–
80	8	5	–	4	–	–	30	–	–

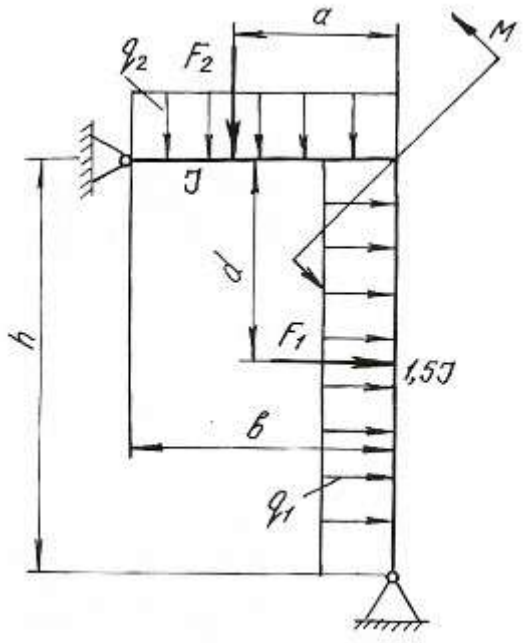

Продолжение табл. 5.3

Номер варианта	h, м	b, м	a, м	c, м	d, м	q_1, кН/м	q_2, кН/м	q_3, кН/м	F_1, кН	F_2, кН	F_3, кН	M, кН·м
81	8	4	4	–	4	20	–	–	50	–	–	–
82	10	5	–	2,5	5	–	20	–	–	30	–	–
83	8	4	–	–	3	–	–	20	–	–	30	–
84	6	4	5	–	6	–	–	20	50	–	–	–
85	12	6	–	–	5	–	20	–	–	–	–	80
86	10	4	–	–	5	15	–	–	–	–	20	–
87	8	5	–	2	5	20	–	–	–	40	–	–
88	8	5	–	–	4	–	–	–	–	–	80	40
89	9	5	–	3	5	–	–	–	–	60	–	40
90	9	4	8	–	5	–	15	–	60	–	–	–

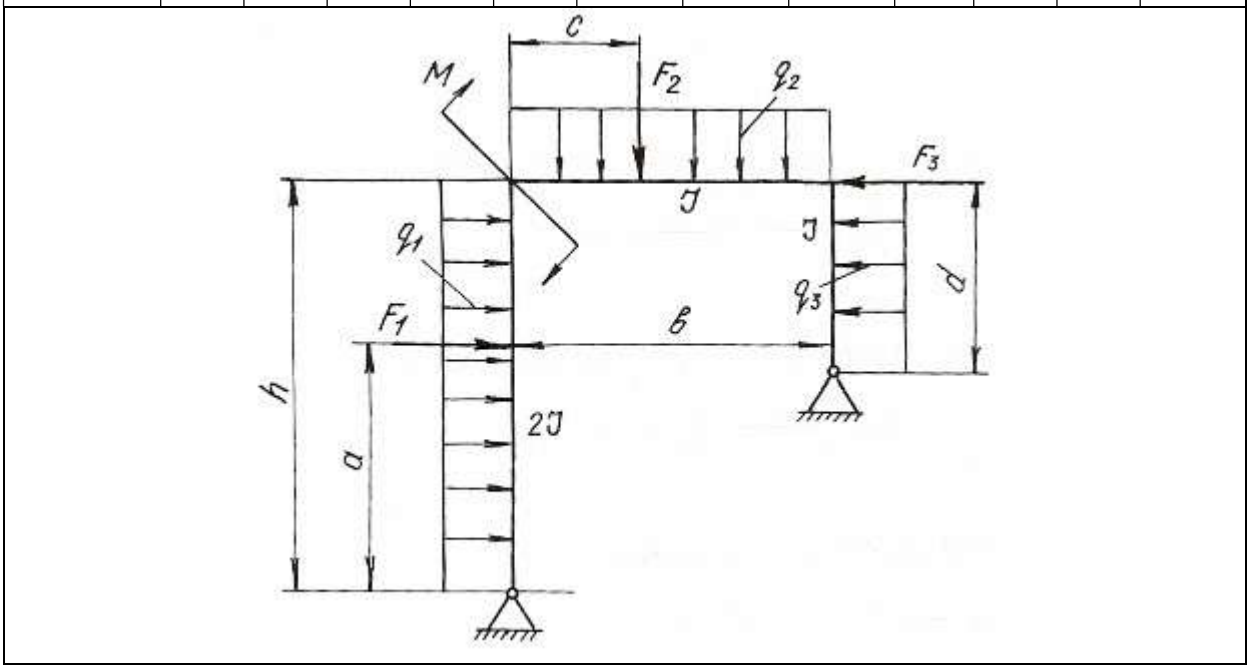

Окончание табл. 5.3

Номер варианта	h, м	b, м	a, м	c, м	d, м	q_1, кН/м	q_2, кН/м	q_3, кН/м	F_1, кН	F_2, кН	F_3, кН	M, кН·м
91	8	4	0,6	0,5	5	20	–	–	–	–	–	50
92	10	5	0,5	0,6	–	–	20	–	20	30	–	–
93	8	4	0,4	0,4	–	–	–	25	–	20	–	–
94	6	4	0,3	0,4	4	–	–	–	–	–	30	14
95	12	6	0,6	0,5	–	–	–	–	40	20	–	–
96	10	4	0,4	0,3	2	15	–	–	–	–	–	10
97	8	5	0,3	0,3	2	–	15	–	–	–	–	12
98	8	5	0,4	0,4	–	–	–	20	30	–	–	–
99	9	5	0,5	0,6	–	–	–	–	–	30	40	–
100	9	4	0,6	0,5	–	–	30	–	–	20	–	–

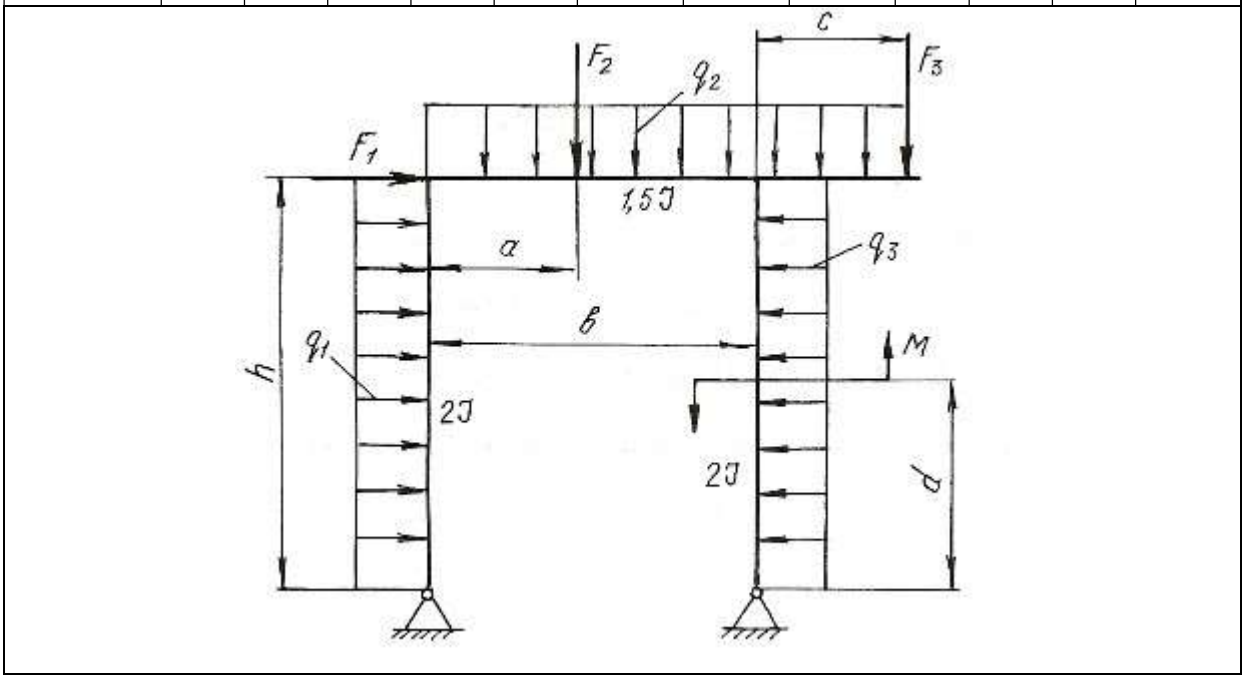

Глава 6
ВИДЫ СЛОЖНОГО СОПРОТИВЛЕНИЯ

Сочетание простейших видов деформаций называется сложным сопротивлением. При расчете элементов конструкций, испытывающих сложные сопротивления, используют принцип независимости действия сил, т. е. определяют деформации и напряжения для каждого простейшего вида сопротивления, а затем результаты суммируют алгебраически, геометрически или согласно одной из теорий прочности. При этом задача сводится к определению опасного сечения по длине бруса и опасной точки в этом сечении.

В данной главе приведены методики решения задач на косой изгиб, внецентренное растяжение или сжатие, совместное действие изгиба с кручением.

6.1. Косой изгиб

Косой изгиб – вид сложного сопротивления, который возникает при действии внешних нагрузок, перпендикулярных продольной оси бруса, но расположенных вне главных плоскостей инерции. Поэтому косой изгиб можно рассматривать как сочетание двух плоских изгибов во взаимно перпендикулярных плоскостях, разложив все силы по направлению главных центральных осей инерции поперечных сечений.

При косом изгибе балки нормальные напряжения в произвольной точке поперечного сечения с координатами y и z определяются по формуле:

$$\sigma = \frac{M^{в}}{J_z} y + \frac{M^{г}}{J_y} z, \tag{6.1}$$

где J_z и J_y – главные центральные моменты инерции поперечного сечения балки относительно осей z и y; $M^{в}$ и $M^{г}$ – изгибающие моменты в поперечном сечении в вертикальной и горизонтальной плоскостях.

Положение нейтральной оси поперечного сечения определяется по формуле:

$$\operatorname{tg}\alpha = \frac{M^{г}}{M^{в}} \cdot \frac{J_z}{J_y}, \tag{6.2}$$

где α - угол наклона нейтральной оси к горизонтальной главной центральной оси инерции.

Максимальные и минимальные нормальные напряжения возникают в точках, наиболее удаленных от обеих главных центральных осей инерции и для симметричных сечений определяются по формуле:

$$\sigma_{max} = \pm\frac{M^{г}}{W_y} \pm \frac{M^{в}}{W_z}, \qquad (6.3)$$

где W_z и W_y – моменты сопротивления поперечного сечения изгибу относительно осей z и y.

Если внешние нагрузки лежат в одной плоскости, то положение нейтральной оси определяется по формуле:

$$\operatorname{tg}\alpha = \operatorname{tg}\varphi \cdot \frac{J_z}{J_y}, \qquad (6.4)$$

где φ – угол между силовой плоскостью, в которой действуют внешние нагрузки, и главной вертикальной осью инерции поперечного сечения балки.

Напряжения в этом случае определяются по формуле:

$$\sigma_{max/min} = \pm M\left(\frac{\cos\varphi}{W_z} \pm \frac{\sin\varphi}{W_y}\right), \qquad (6.5)$$

где M – результирующий момент, действующий в силовой плоскости.

Прогиб f и угол поворота θ сечения балки при косом изгибе определяются как геометрические суммы прогибов и углов поворота от составляющих изгибающего момента, действующих в главных плоскостях инерции балки

$$f = \sqrt{f_z^2 + f_y^2} \text{ и } \theta = \sqrt{\theta_z^2 + \theta_y^2}, \qquad (6.6)$$

где f_z и f_y – прогибы в направлении осей z и y; θ_z и θ_y – углы поворота сечения вокруг осей z и y.

Пример 6.1.

Для балки (рис. 6.1) построить эпюры нормальных напряжений по сторонам поперечного сечения (см. табл. П. 1) в защемлении, определить наибольшее нормальное напряжение и полный прогиб свободного конца балки при $F = 2$ кН, $\varphi = 15^{o}$.

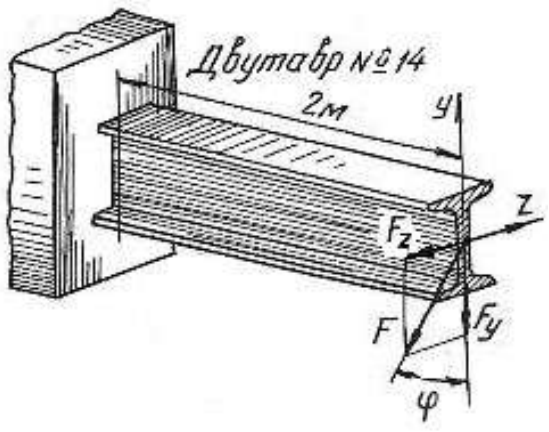

Рис. 6.1.

Решение.

Раскладываем силу F на ее составляющие, действующие в вертикальной и горизонтальной плоскостях:

$$F_y = F \cdot \cos 15^\circ = 2000 \cdot 0,96 = 1920 \text{ Н};$$

$$F_z = F \cdot \sin 15^\circ = 2000 \cdot 0,26 = 520 \text{ Н}.$$

Максимальные изгибающие моменты в вертикальной и горизонтальной плоскостях будут в защемленном сечении балки:

$$M^{\text{в}}_{\max} = F_y l = 1920 \cdot 2 = 3840 \text{ Н} \cdot \text{м};$$

$$M^{\text{г}}_{\max} = F_z l = 520 \cdot 2 = 1040 \text{ Н} \cdot \text{м}.$$

По ГОСТ 8239-89 (см. табл. П. 1)для заданного профиля находим моменты инерции и моменты сопротивления сечения:

$$J_z = 572 \text{ см}^4; \quad J_y = 41,9 \text{ см}^4; \quad W_z = 81,7 \text{ см}^3; \quad W_y = 11,5 \text{ см}^3,$$

что при переводе в единицы СИ соответствует:

$$J_z = 572 \cdot 10^{-8} \text{ м}^4; \; J_y = 41,9 \cdot 10^{-8} \text{ м}^4; \; W_z = 81,7 \cdot 10^{-6} \text{ см}^3; \; W_y = 11,5 \cdot 10^{-6} \text{ м}^3.$$

Наибольшие нормальные напряжения от изгиба в вертикальной плоскости:

$$\sigma^{\text{в}}_{\max} = \frac{M^{\text{в}}_{\max}}{W_z} = \frac{3840}{81,7 \cdot 10^{-6}} = 47 \cdot 10^6 \text{ Па} = 47 \text{ МПа},$$

а наибольшие нормальные напряжения от изгиба в горизонтальной плоскости:

$$\sigma^{\text{г}}_{\max} = \frac{M^{\text{г}}_{\max}}{W_y} = \frac{1040}{11,5 \cdot 10^{-6}} = 90,4 \cdot 10^6 \text{ Па} = 90,4 \text{ МПа}.$$

Эпюры нормальных напряжений даны на рис. 6.2. Таким образом, наибольшие нормальные напряжение будут в крайних угловых точка поперечного сечения. Как видно по эпюрам нормальных напряжений

$$\sigma_{\max} = 47 + 90,4 = 137,4 \text{ МПа}; \qquad \sigma_{\min} = -47 - 90,4 = -137,4 \text{ МПа}.$$

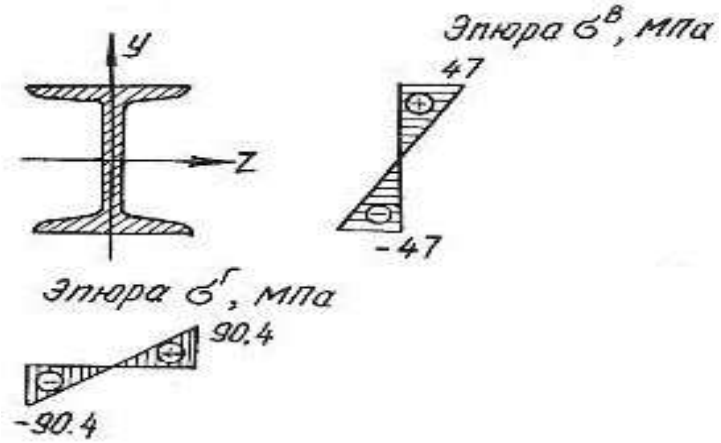

Рис. 6.2.

Прогиб свободного конца балки в вертикальной плоскости [10]

$$f_y = \frac{F_y l^3}{3EJ_z} = \frac{1920 \cdot 2^3}{3 \cdot 2 \cdot 10^{11} \cdot 572 \cdot 10^{-8}} = 4{,}5 \cdot 10^{-3} \text{ м} \quad \text{или} \quad f_y = 4{,}5 \text{ мм},$$

а величина прогиба в горизонтальной плоскости

$$f_z = \frac{F_z l^3}{3EJ_y} = \frac{520 \cdot 2^3}{3 \cdot 2 \cdot 10^{11} \cdot 41{,}9 \cdot 10^{-8}} = 16{,}5 \cdot 10^{-3} \text{ м} \quad \text{или} \quad f_z = 16{,}5 \text{ мм}.$$

Полный прогиб свободного конца балки

$$f = \sqrt{f_y^2 + f_z^2} = \sqrt{4{,}5^2 + 16{,}5^2} = 17{,}1 \text{ мм}.$$

Пример 6.2.

Для бруса прямоугольного поперечного сечения (рис. 6.3) требуется:

1. Построить эпюры изгибающих моментов в главных плоскостях; определить из расчета на прочность размеры поперечного сечения, принимая σ_{adm}=160 МПа и отношение сторон $\frac{h}{b} = 2$;

2. Для опасного поперечного сечения построить эпюры нормальных напряжений от каждого из изгибающих моментов и суммарную эпюру нормальных напряжений.

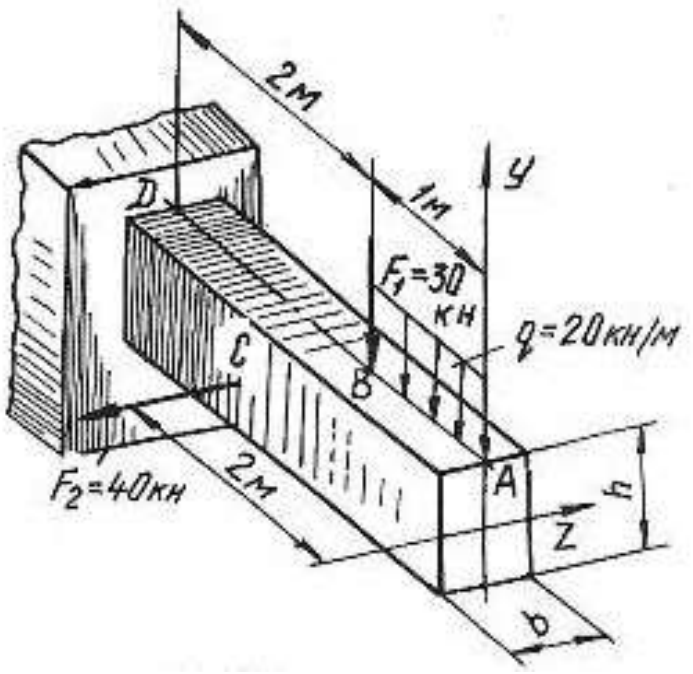

Рис. 6.3.

Решение.

Согласно принципу независимости действия сил рассмотрим отдельно действие сил, вызывающих изгиб в вертикальной и горизонтальной плоскостях. Изгиб в вертикальной плоскости вызывается действием силы F_1 и равномерно распределенной нагрузкой. Определим величину изгибающих моментов в характерных точках:

$$M_A^{\text{в}} = 0;$$

$$M_B^{\text{в}} = -q \cdot 1 \cdot 0{,}5 = -20 \cdot 10^3 \cdot 1 \cdot 0{,}5 = -10 \cdot 10^3 \text{ Н} \cdot \text{м} = -10 \text{ кН} \cdot \text{м};$$

$$M_D^{\text{в}} = -q \cdot 1 \cdot 2{,}5 - F_1 \cdot 2 = -20 \cdot 10^3 \cdot 1 \cdot 2{,}5 - 30 \cdot 10^3 \cdot 2 = -110 \cdot 10^3 \text{ Н} \cdot \text{м} = -110 \text{ кН} \cdot \text{м}.$$

Изгиб в горизонтальной плоскости вызывается силой F_2. Определим величину изгибающих моментов в характерных точках:

$$M_A^{\text{г}} = 0; \quad M_B^{\text{г}} = 0; \quad M_C^{\text{г}} = 0;$$

$$M_D^{\text{г}} = F_2 \cdot 1 = 40 \cdot 10^3 \cdot 1 = 40 \cdot 10^3 \text{ Н} \cdot \text{м} = 40 \text{ кН} \cdot \text{м}.$$

Эпюры изгибающих моментов показаны на рис. 6.4, *а.* Максимальные изгибающие моменты в вертикальной и горизонтальной плоскостях будут в сечении D:

$$M_{\max}^{\text{в}} = M_D^{\text{в}} = 110 \text{ кН} \cdot \text{м}; \quad M_{\max}^{\text{г}} = M_D^{\text{г}} = 40 \text{ кН} \cdot \text{м}.$$

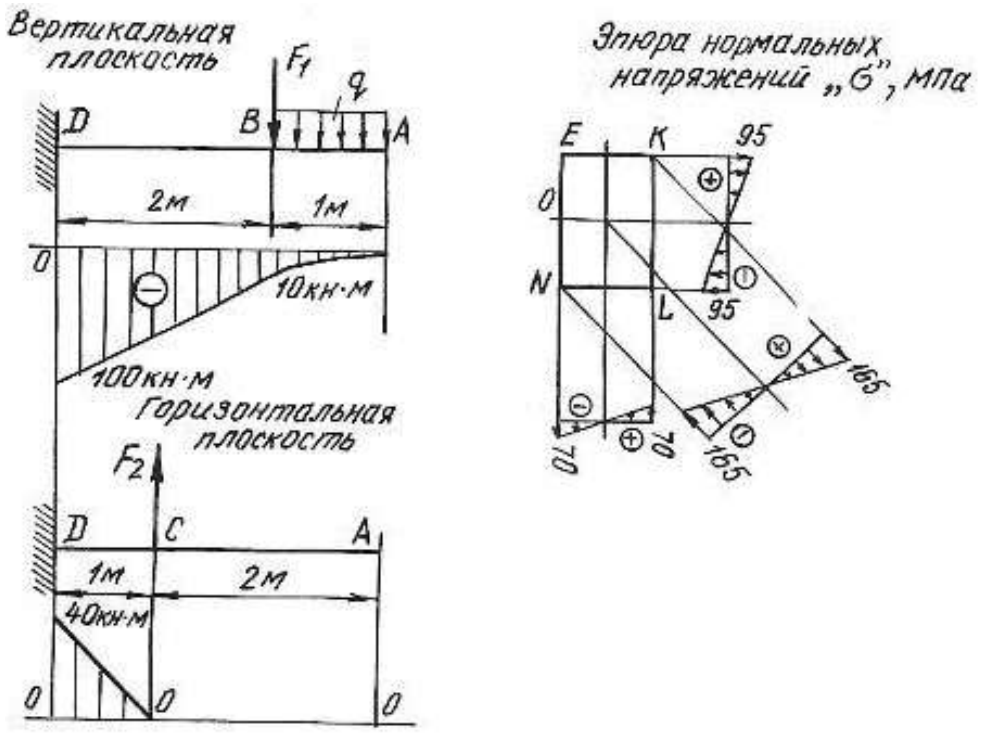

Рис. 6.4.

Опасное сечение балки будет в защемлении. Запишем условие прочности для опасного сечения

$$\sigma_{\max} = \frac{M^{\text{в}}_{\max}}{W_z} + \frac{M^{\text{г}}_{\max}}{W_y} \le \sigma_{\text{adm}}.$$

Для бруса прямоугольного сечения моменты сопротивления равны:

$$W_z = \frac{bh^2}{6} \quad \text{и} \quad W_y = \frac{b^2 h}{6};$$

при $h = 2 \cdot b$ получим

$$W_z = \frac{b(2 \cdot b)^2}{6} = \frac{2b^3}{3} \quad \text{и} \quad W_y = \frac{b^2 \cdot 2 \cdot b}{6} = \frac{b^3}{3}.$$

Подставляя значение величин в условие прочности, получим

$$\sigma_{\max} = \frac{110 \cdot 10^3}{\frac{2}{3} \cdot b^3} + \frac{40 \cdot 10^3}{\frac{1}{3} \cdot b^3} \le 160 \cdot 10^6 \text{ Па}.$$

Решая уравнение относительно b, получим $b = 0{,}12$ м $= 120$ мм и $h = 2b = 240$ мм. Для построения эпюр нормальных напряжений определяем наибольшие напряжения, для чего вычислим моменты сопротивления сечения:

$$W_z = \frac{bh^2}{6} = \frac{12 \cdot 10^{-2} \cdot (24 \cdot 10^{-2})^2}{6} = 1152 \cdot 10^{-6} \text{ м}^3;$$

$$W_y = \frac{b^2 h}{6} = \frac{(12 \cdot 10^{-2})^2 \cdot 24 \cdot 10^{-2}}{6} = 576 \cdot 10^{-6} \text{ м}^3.$$

Наибольшие нормальные напряжения от изгиба в вертикальной плоскости:

$$\sigma^{\text{в}}_{\max} = \frac{M^{\text{в}}_{\max}}{W_z} = \frac{110 \cdot 10^3}{1152 \cdot 10^{-6}} = 95 \cdot 10^6 \text{ Па} = 95 \text{ МПа}.$$

Наибольшие нормальные напряжения от изгиба в горизонтальной плоскости:

$$\sigma^{\text{г}}_{\max} = \frac{M^{\text{г}}_{\max}}{W_y} = \frac{40 \cdot 10^3}{576 \cdot 10^{-6}} = 70 \cdot 10^6 \text{ Па} = 70 \text{ МПа}.$$

Наибольшие нормальные напряжения будут в точках *K* и *N*:

$$\sigma_K = 95 + 70 = 165 \text{ МПа};$$
$$\sigma_N = -95 - 70 = -165 \text{ МПа}.$$

Эпюры нормальных напряжений показаны на рис. 6.4, *б*

6.2. Задания для расчета на косой изгиб

Для расчетной схемы балки при заданных значениях геометрических размеров и нагрузок необходимо:

1) определить положение нейтральной оси;

2) вычислить наибольшие и наименьшие напряжения в опасном сечении балки;

3) построить эпюры напряжений;

4) найти прогиб балки в середине пролета или на свободном конце консольной балки.

Данные для расчета взять из таблиц 6.1, 6.2, 6.3 и табл. П. 1.

Таблица 6.1

Схема балки	Схема сечения	Материал	Пролет *l*, м	Размеры сечения, см	Угол φ,град	Нагрузка		
						F, кН	*M*, кН·м	*q*, кН/м
1	А	дерево	1,5	*b*×*h*=12×20	60	–	4	–
	Б	Ст 3	1,4	двутавр № 24	30	–	3	–
	В	Ст 3	1,3	швеллер № 24	45	–	5	–
	Г	Ст 3	1,6	2 швеллера № 8	60	–	6	–
	Д	Ст 3	1,7	2 швеллера № 10	30	–	7	–
	Е	Ст 3	1,8	2 двутавра № 10	60	–	8	–
2	А	дерево	1,2	*b*×*h*=15×25	45	3	–	–
	Б	Ст 3	1,4	двутавр № 22	30	2	–	–
	В	Ст 3	1,5	швеллер № 27	60	4	–	–
	Г	Ст 3	1,6	2 швеллера № 18	30	8	–	–
	Д	Ст 3	1,8	2 швеллера № 20	60	10	–	–
	Е	Ст 3	1,7	2 двутавра № 12	45	9	–	–
3	А	дерево	1,2	*b*×*h*=14×28	30	–	–	4
	Б	Ст 3	1,3	двутавр № 24	60	–	–	3
	В	Ст 3	1,5	швеллер № 27	45	–	–	2
	Г	Ст 3	1,4	2 швеллера № 16	20	–	–	6
	Д	Ст 3	1,7	2 швеллера № 14	30	–	–	5
	Е	Ст 3	1,6	2 двутавра № 14	40	–	–	7

Продолжение табл. 6.1

Схема балки	Схема сечения	Материал	Пролет l,м	Размеры сечения, см	Угол φ, град	Нагрузка		
						F, кН	M, кН·м	q, кН/м
4	А	дерево	2,5	$b \times h$=12×30	30	–	6	–
	Б	Ст 3	4	двутавр № 55	40	–	5	–
	В	Ст 3	5	швеллер № 30	50	–	7	–
	Г	Ст 3	6	2 швеллера № 10	60	–	8	–
	Д	Ст 3	4	2 швеллера № 12	30	–	9	–
	Е	Ст 3	6	2 двутавра № 14	40	–	10	–
5	А	дерево	3	$b \times h$=18×30	40	6	–	–
	Б	Ст 3	4	двутавр № 36	60	2,5	–	–
	В	Ст 3	5	швеллер № 24	30	3	–	–
	Г	Ст 3	6	2 швеллера № 10	20	4	–	–
	Д	Ст 3	5,5	2 швеллера № 12	40	3	–	–
	Е	Ст 3	4,5	2 двутавра № 14	50	5	–	–
6	А	дерево	4	$b \times h$=16×28	60	–	–	2
	Б	Ст 3	6	двутавр № 20	50	–	–	4
	В	Ст 3	3	швеллер № 16	30	–	–	3
	Г	Ст 3	4	2 швеллера № 14	40	–	–	5
	Д	Ст 3	5	2 швеллера № 16	45	–	–	6
	Е	Ст 3	5,5	2 двутавра № 18	20	–	–	7
7	А	дерево	2	$b \times h$=16×24	–	1	–	–
	Б	Ст 3	2,5	двутавр № 28	–	3	–	–
	В	Ст 3	2,4	швеллер № 16	–	4	–	–
	Г	Ст 3	2,6	2 швеллера № 14	–	6	–	–
	Д	Ст 3	2,3	2 швеллера № 16	–	8	–	–
	Е	Ст 3	2,7	2 двутавра № 20	–	10	–	–
8	А	дерево	1,5	$b \times h$=15×25	–	2	3	–
	Б	Ст 3	1,8	двутавр № 18	–	3	4	–
	В	Ст 3	1,6	швеллер № 24	–	5	3	–
	Г	Ст 3	1,7	2 швеллера № 12	–	6	6	–
	Д	Ст 3	1,9	2 швеллера № 14	–	7	7	–
	Е	Ст 3	2	2 двутавра № 16	–	8	5	–

Продолжение табл. 6.1

Схема балки	Схема сечения	Материал	Пролет l, м	Размеры сечения,см	Угол φ, град	Нагрузка		
						F, кН	M, кН·м	q, кН/м
9	А	дерево	2,5	$b \times h$=17×27	–	4	–	30
	Б	Ст 3	4	двутавр № 30	–	6	–	20
	В	Ст 3	3	швеллер № 27	–	5	–	40
	Г	Ст 3	5	2 швеллера № 14	–	7	–	50
	Д	Ст 3	6	2 швеллера № 16	–	8	–	60
	Е	Ст 3	4,6	2 двутавра № 18	–	9	–	70
10	А	дерево	1,6	$b \times h$=18×24	–	–	5	10
	Б	Ст 3	1,8	двутавр № 27	–	–	4	20
	В	Ст 3	1,9	швеллер № 20	–	–	3	30
	Г	Ст 3	2	2 швеллера № 14	–	–	6	40
	Д	Ст 3	2,1	2 швеллера № 16	–	–	7	50
	Е	Ст 3	2,2	2 двутавра № 20	–	–	8	60
11	А	дерево	1,5	$b \times h$=19×30	–	2	30	–
	Б	Ст 3	1,7	двутавр № 24	–	3	40	–
	В	Ст 3	1,9	швеллер № 24	–	5	60	–
	Г	Ст 3	1,8	2 швеллера № 18	–	7	80	–
	Д	Ст 3	2,3	2 швеллера № 20	–	6	70	–
	Е	Ст 3	2,4	2 двутавра № 14	–	4	50	–
12	А	дерево	1,2	$b \times h$=20×29	–	2	–	20
	Б	Ст 3	1,3	двутавр № 22	–	4	–	30
	В	Ст 3	1,4	швеллер № 24	–	5	–	40
	Г	Ст 3	1,5	2 швеллера № 22	–	7	–	50
	Д	Ст 3	1,6	2 швеллера № 20	–	6	–	60
	Е	Ст 3	1,7	2 двутавра № 20	–	7	–	70

Окончание табл. 6.1

Схема балки	Схема сечения	Материал	Пролет l,м	Размеры сечения, см	Угол φ, град	Нагрузка		
						F, кН	M, кН·м	q, кН/м
13	А	дерево	1,5	$b \times h$=18×32	–	3	–	10
	Б	Ст 3	1,6	двутавр № 36	–	4	–	20
	В	Ст 3	1,7	швеллер № 36	–	5	–	30
	Г	Ст 3	1,8	2 швеллера № 18	–	6	–	40
	Д	Ст 3	1,9	2 швеллера № 20	–	7	–	50
	Е	Ст 3	2	2 двутавра № 24	–	8	–	60
14	А	дерево	1,3	$b \times h$=19×30	–	20	3	–
	Б	Ст 3	1,4	двутавр № 40	–	40	4	–
	В	Ст 3	1,5	швеллер № 30	–	60	5	–
	Г	Ст 3	1,6	2 швеллера № 16	–	50	6	–
	Д	Ст 3	1,7	2 швеллера № 20	–	60	7	–
	Е	Ст 3	1,8	2 двутавра № 18	–	70	8	–
15	А	дерево	1,4	$b \times h$=17×32	–	1	40	–
	Б	Ст 3	1,6	двутавр № 24	–	2	50	–
	В	Ст 3	1,8	швеллер № 20	–	3	60	–
	Г	Ст 3	1,9	2 швеллера № 22	–	4	70	–
	Д	Ст 3	2,1	2 швеллера № 18	–	5	80	–
	Е	Ст 3	2,2	2 двутавра № 20	–	6	60	–
16	А	дерево	1,6	$b \times h$=19×32	–	–	2	20
	Б	Ст 3	1,7	двутавр № 22	–	–	3	30
	В	Ст 3	1,9	швеллер № 27	–	–	4	40
	Г	Ст 3	1,8	2 швеллера № 16	–	–	5	50
	Д	Ст 3	2,3	2 швеллера № 20	–	–	6	40
	Е	Ст 3	2,4	2 двутавра № 22	–	–	7	50

Таблица 6.2

Схемы закрепления и нагружения балок

Номер схемы	Схема балки
1	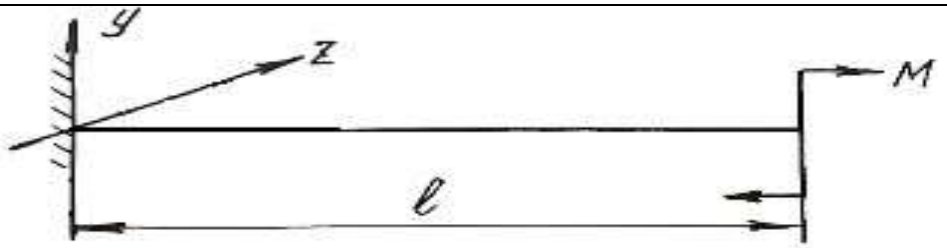
2	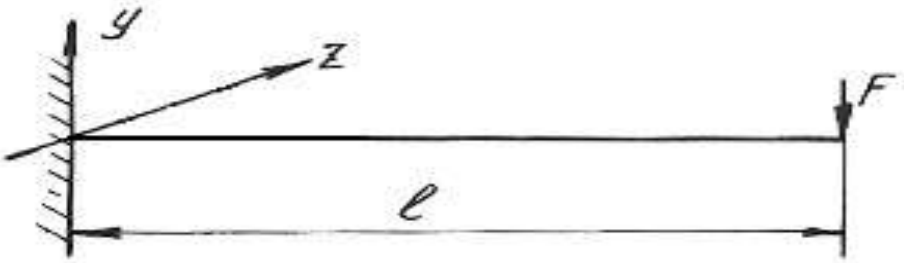
3	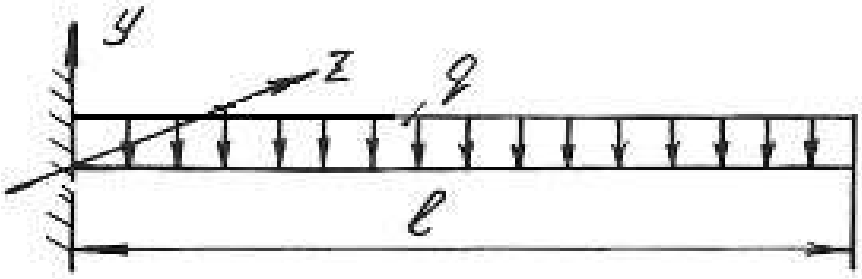
4	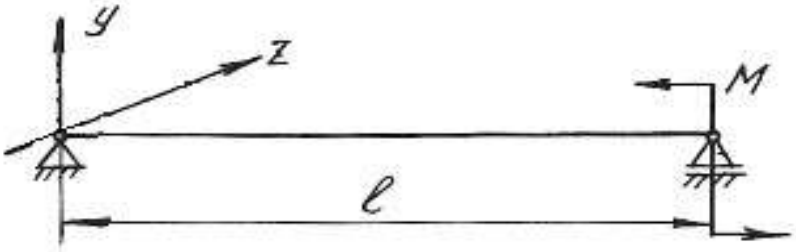
5	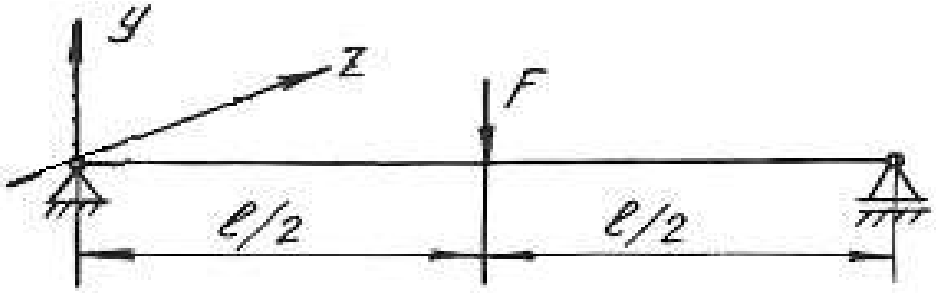

Продолжение табл. 6.2

Номер схемы	Схема балки
6	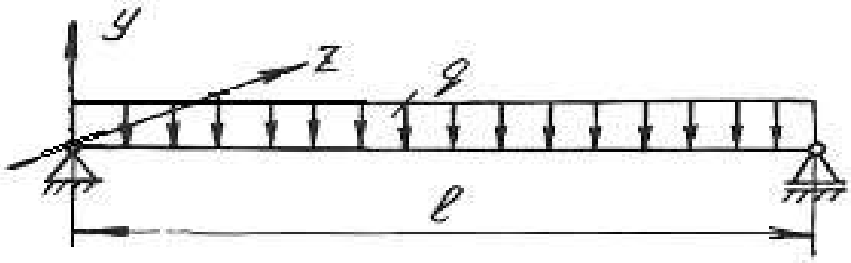
7	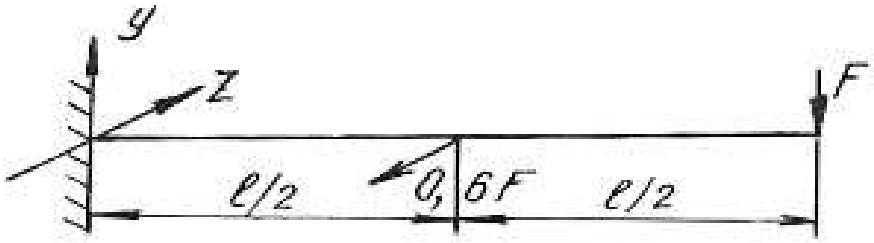
8	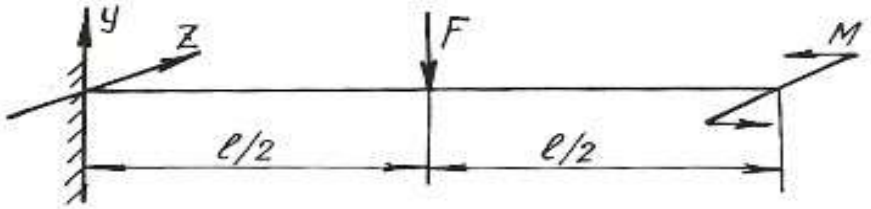
9	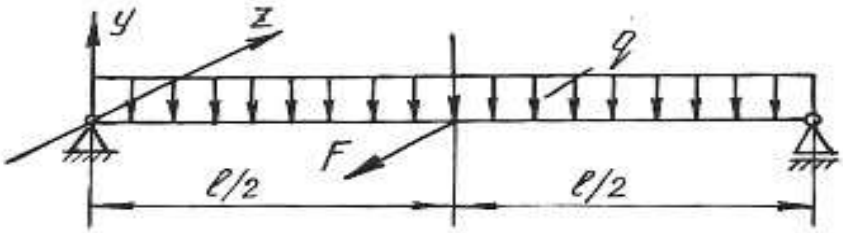
10	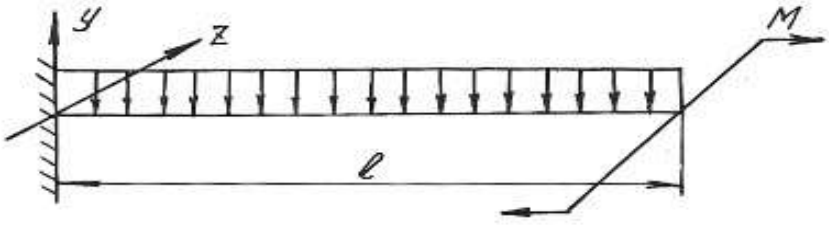
11	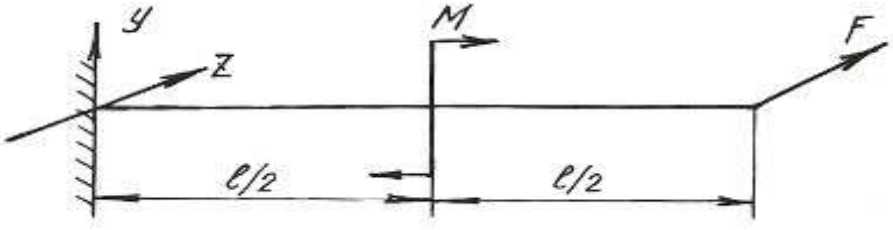

Окончание табл. 6.2

Номер схемы	Схема балки
12	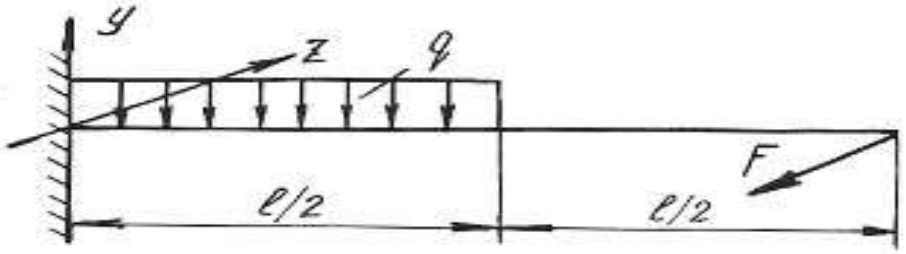
13	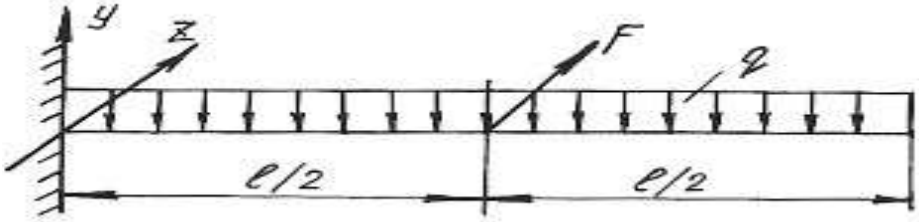
14	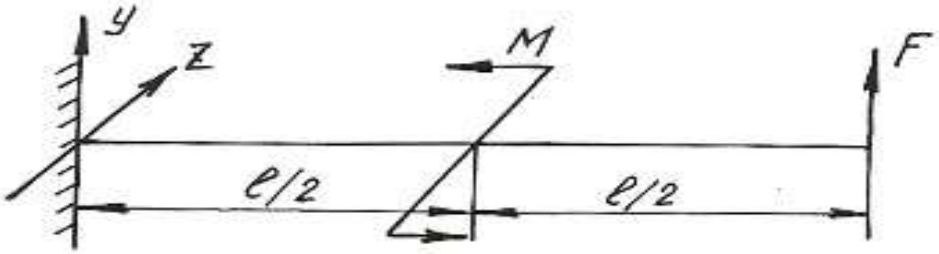
15	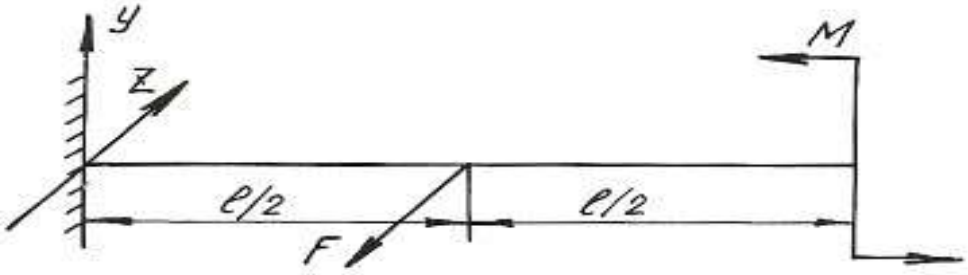
16	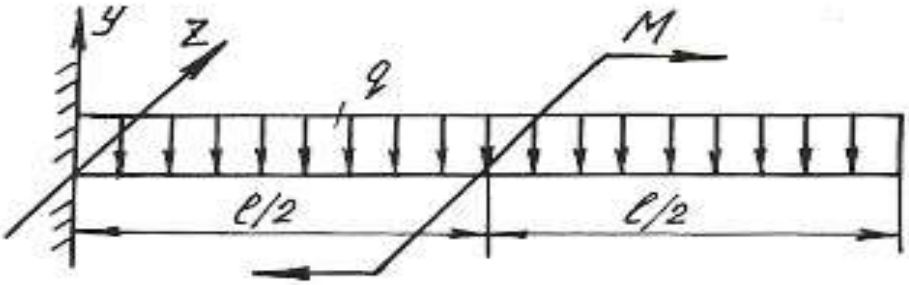

Таблица 6.3

Схемы поперечных сечений балок

А	Б	В
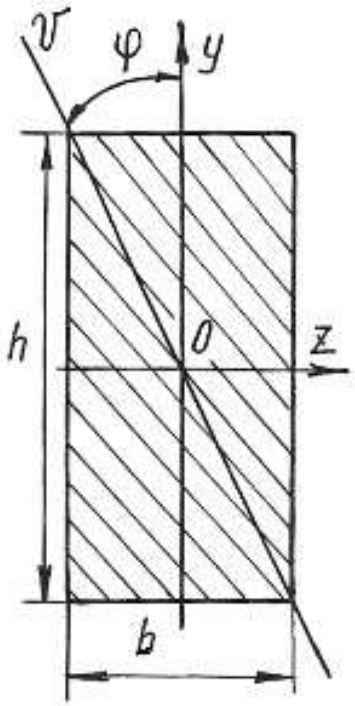	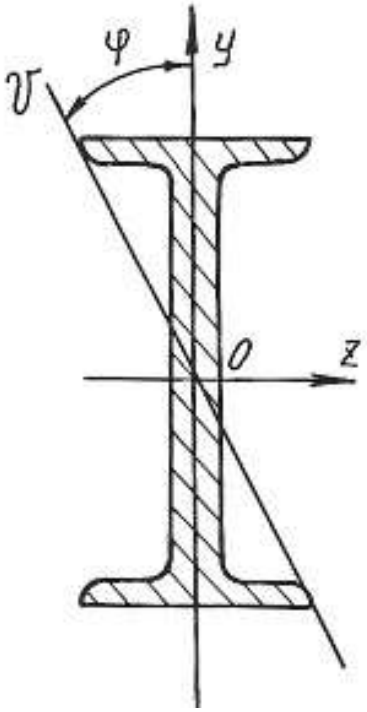	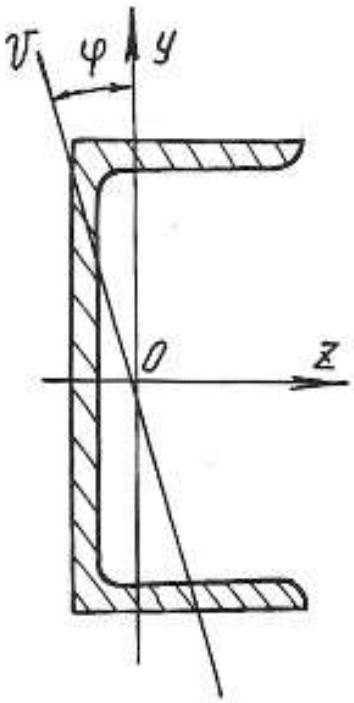
Г	Д	Е
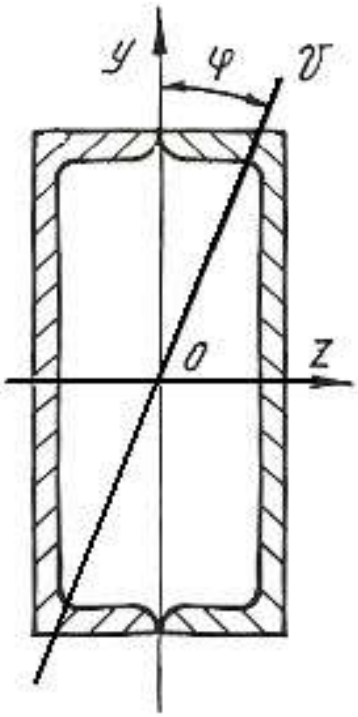	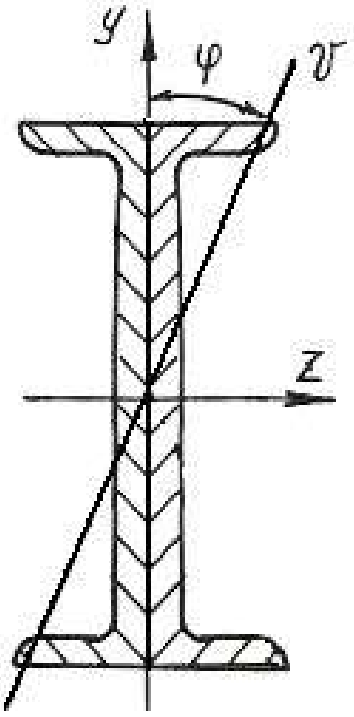	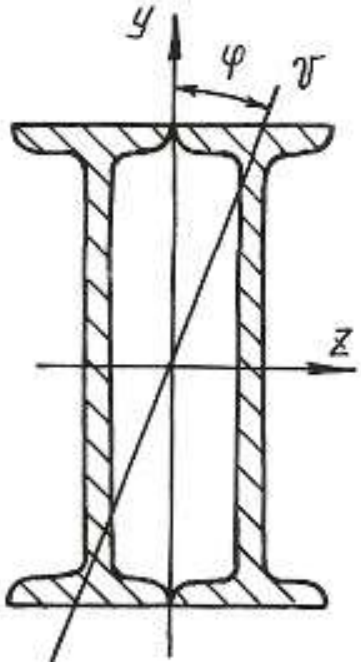

6.3. Внецентренное растяжение или сжатие

Если действующая на брус продольная растягивающая или сжимающая сила приложена на некотором расстоянии от центра тяжести сечения, то возникает внецентренное растяжение или сжатие. Расстояние между точкой приложения силы и центром тяжести сечения бруса называется эксцентриситетом. Для практики весьма важны случаи внецентренного сжатия, например, для каменных и кирпичных столбов, бетонных колонн и др.

Внецентренное приложение сжимающей силы можно привести к случаю сжатия центральной силой F и чистому изгибу моментом $M = Fe$, если перенести силу F в центр тяжести поперечного сечения и уравновесить ее (рис. 6.5).

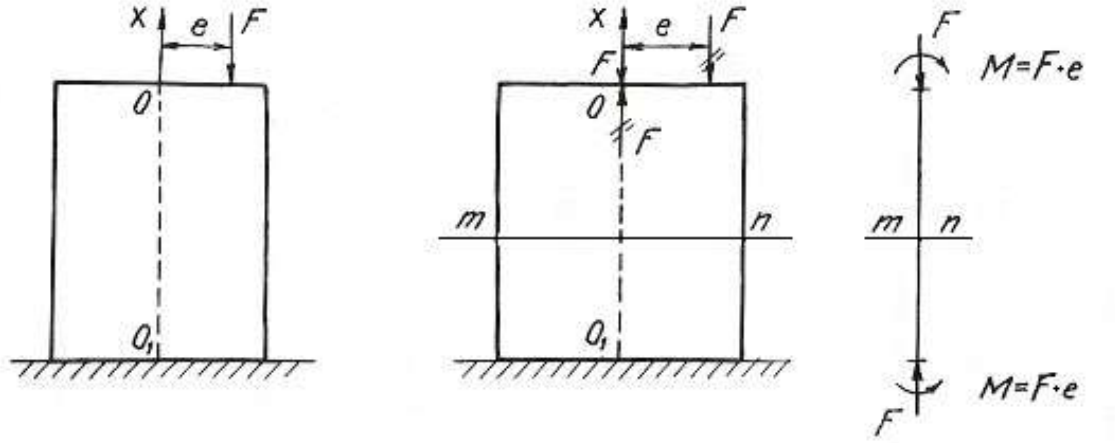

Рис. 6.5.

Так как изгибающий момент во всех сечениях постоянен, то проверку прочности можно производить по любому сечению бруса. Если отбросить верхнюю часть бруса по сечению *m-n* и рассмотреть нижнюю **(**рис. 6.6**),** то для любой точки A поперечного сечения с координатами y, z нормальное напряжение будет равно алгебраической сумме напряжений

$$\sigma_A = \sigma_F + \sigma_{M_y} + \sigma_{M_z}, \qquad (6.7)$$

где $\sigma_F = -\dfrac{F}{A}$ – напряжение от сжимающей центрально приложенной силы F;

$\sigma_{M_y} = -M_y \dfrac{z}{J_y}$ – напряжение от изгибающего момента относительно главной оси сечения y; $\sigma_{M_z} = -M_z \dfrac{y}{J_z}$ – напряжение от изгибающего момента относительно главной оси сечения z.

Знак минус указывает на то, что данные нагрузки вызывают в точке A деформацию сжатия.

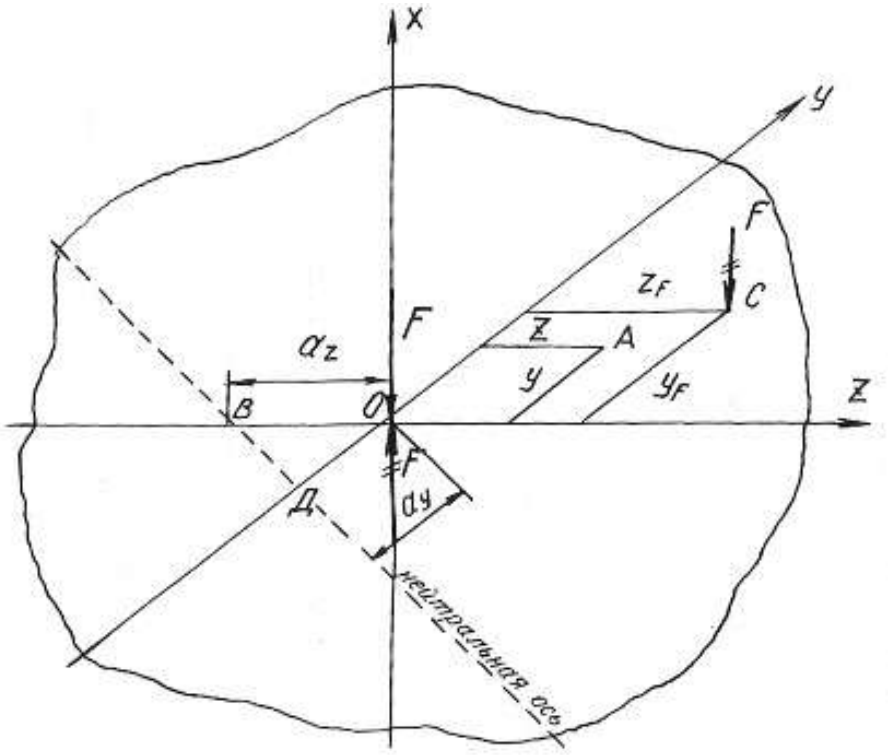

Рис. 6.6.

Изгибающие моменты определяются

$$M_y = Fz_F; \qquad M_z = Fy_F;$$

где z_F и y_F - координаты точки *C* приложения силы *F*.

После подстановки имеем:

$$\sigma_A = -\frac{F}{A} - Fz_F \frac{z}{J_y} - Fy_F \frac{y}{J_z}.$$

Окончательный вид формулы для определения напряжений в любой точке поперечного сечения получаем после простых преобразований

$$\sigma = F\left(\pm\frac{1}{A} \pm z_F \frac{z}{J_y} \pm y_F \frac{y}{J_z} \right), \tag{6.8}$$

где J_y, J_z – моменты инерции поперечного сечения; y_F, z_F – координаты точки приложения силы *F*.

У каждого из слагаемых данного уравнения знак плюс берется для растягивающего, а знак минус – для сжимающего напряжения.

Условие прочности при внецентренном растяжении или сжатии имеет вид:

$$\sigma_{max} = F\left(\pm\frac{1}{A} \pm z_F \frac{z_{max}}{J_y} \pm y_F \frac{y_{max}}{J_z}\right) \le \sigma_{adm}, \qquad (6.9)$$

где z_{max}, y_{max} – координаты наиболее удаленных точек сечения от его центра тяжести.

Уравнение нейтральной оси при внецентренном растяжении или сжатии имеет вид:

$$\pm\frac{1}{A} \pm z_F \frac{z_0}{J_y} \pm y_F \frac{y_0}{J_z} = 0, \qquad (6.10)$$

где z_0, y_0 – координаты точек, лежащих на нейтральной оси.

Это уравнение является уравнением прямой, не проходящей через центр тяжести сечения. Величины отрезков, отсекаемых на координатных осях y и z нейтральной осью, определяются из уравнения:

$$\pm 1 \pm z_F \frac{a_z}{i_y^2} \pm y_F \frac{a_y}{i_z^2} = 0, \qquad (6.11)$$

где $a_z = z_0$, $a_y = y_0$ - отрезки, определяющие положение нейтральной оси.

Величины отрезков определяются по формулам:

$$a_z = -\frac{i_y^2}{z_F}; \quad a_y = -\frac{i_z^2}{y_F}, \qquad (6.12)$$

где i_z, i_y - радиусы инерции поперечного сечения относительно осей y и z.

Знак минус в этих формулах указывает на то, что нейтральная ось располагается по другую сторону центра тяжести сечения, по сравнению с точкой приложения силы F, действующей на брус.

Если поперечное сечение имеет сложную форму, то необходимо найти центр тяжести сечения, положение главных центральных осей и главные моменты инерции, пользуясь формулами и указаниями, приведенными в главе 2. В формулы, содержащие моменты инерции, необходимо подставлять значения главных моментов инерции сечения.

Пример 6.3.

Короткий чугунный стержень, поперечное сечение которого показано на рис. 6.7, сжимается продольной силой F, приложенной в точке A**.**

Требуется:

1. Вычислить наибольшее растягивающее и наибольшее сжимающее напряжения в поперечном сечении, выразив величины этих напряжений через F и размеры сечений.

2. Найти допускаемую нагрузку F при заданных размерах сечения и допускаемых напряжениях для чугуна на сжатие σ^{c}_{adm} и на растяжение σ^{p}_{adm}: $\sigma^{c}_{adm} = 110$ МПа, $\sigma^{p}_{adm} = 24$ МПа.

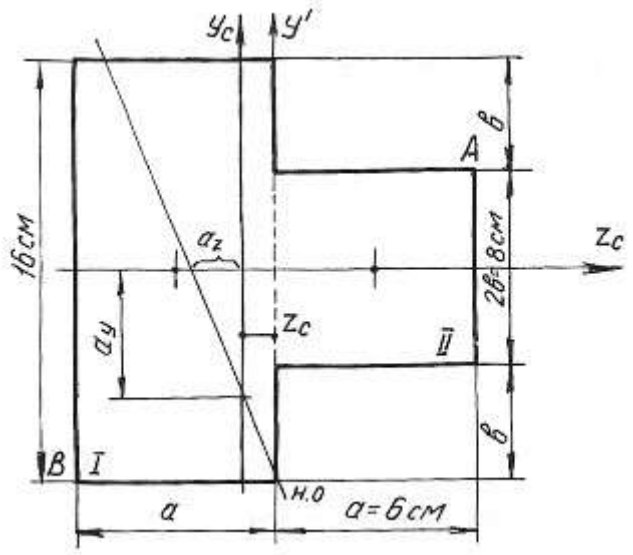

Рис. 6.7.

Определяем координату центра тяжести сечения. Проведем вспомогательную ось y':

$$z_c = \frac{\sum Sy'}{\sum A} = \frac{(A_1 z_1 + A_2 z_2)}{A_1 + A_2} = \frac{[16 \cdot 6 \cdot (-3) + 6 \cdot 8 \cdot 3]}{16 \cdot 6 + 6 \cdot 8} = \frac{-144}{144} = -1 \text{ см}.$$

Для определения положения нейтральной оси находим геометрические характеристики сечения.

Моменты инерции:

$$J_{y_c} = 16\frac{6^3}{12} + 6 \cdot 16 \cdot 2^2 + 8 \cdot \frac{6^3}{12} + 6 \cdot 8 \cdot 4^2 = 1584 \text{ см}^4;$$

$$J_{z_c} = 16^3 \frac{6}{12} + 6\frac{8^3}{12} = 2304 \text{ см}^4.$$

Радиусы инерции:

$$i_y = \sqrt{\frac{J_{y_c}}{A}} = \sqrt{\frac{1584}{144}} = \sqrt{11} = 3{,}31 \text{ см};$$

$$i_z = \sqrt{\frac{J_{z_c}}{A}} = \sqrt{\frac{2304}{144}} = \sqrt{16} = 4 \text{ см}.$$

Нейтральная ось пересекает оси z_c и y_c в точках:

$$a_y = -\frac{i_z^2}{y_F}; \qquad a_z = -\frac{i_y^2}{z_F}; \quad z_F = 7\,\text{см}; \quad y_F = 4\,\text{см}.$$

$$a_y = \frac{-4^2}{4} = -4\ \text{см}; \quad a_z = \frac{-3{,}31^2}{7} = -1{,}57\ \text{см}.$$

Максимальное напряжение возникает в точках, наиболее удаленных от нейтральной оси, т. е. в точках *A* и *B*. Определяются они по формуле:

$$\sigma = -\frac{F}{A} \pm \frac{F z_F z_{\max}}{J_{y_c}} \pm \frac{F y_F y_{\max}}{J_{z_c}},$$

где $z_{\max}$, $y_{\max}$ – координаты точек *A* и *B*.

Наибольшее сжимающее напряжение:

$$\sigma_A = -F\left[\frac{1}{144} + 7\frac{7}{1584} + 4\frac{4}{2304}\right] = -0{,}044 \cdot F\,.$$

Наибольшее растягивающее напряжение:

$$\sigma_B = -F\left[\frac{1}{144} + 7\frac{(-5)}{1584} + 4\frac{(-8)}{2304}\right] = 0{,}028 \cdot F.$$

Находим допускаемую нагрузку:

$$\sigma_A \le \sigma^{\text{c}}_{\text{adm}} = 110\ \text{МПа}; \qquad 0{,}044 \cdot F \le 110; \quad F \le 0{,}25\ \text{МН}.$$

$$\sigma_B \le \sigma^{\text{p}}_{\text{adm}} = 24\ \text{МПа}; \qquad 0{,}028 \cdot F \le 24; \quad F \le 0{,}09\ \text{МН}.$$

Допускаемая нагрузка $F = 0{,}09$ МН.

6.4. Задания для расчета на внецентренное растяжение или сжатие

Колонна заданного поперечного сечения с известными размерами нагружена сжимающей силой F, приложенной вне центра тяжести сечения в указанной точке. Требуется:

1) Определить положение нейтральной оси;
2) Вычислить наибольшие напряжения в опасном сечении колонны;
3) Построить эпюры напряжений в опасном сечении.

Данные для расчета взять из таблиц 6.4, 6.5 и табл. П. 1.

Примечание: собственным весом колонны при расчетах пренебречь.

Таблица 6.4

Вариант	Схема сечения	Материал	Размеры сечения, см	Точка приложения силы F	Нагрузка F, кН
1	А	дерево	b x h = 15 x 25	1	20
	Б	Ст 3	двутавр № 16	2	30
	В	Ст 3	швеллер № 16	3	40
	Г	Ст 3	2 швеллера № 14	4	50
	Д	Ст 3	2 швеллера № 12	5	60
	Е	Ст 3	2 двутавра № 14	6	70
	Ж	чугун	b = 20	7	35
	З	чугун	b x h = 20 x 30, D = 10	8	45
	И	Ст 3	2 швеллера № 12, a = 10	1	75
	К	Ст 3	2 двутавра № 14, a = 10	2	80
2	А	дерево	b x h = 16 x 27	2	25
	Б	Ст 3	двутавр № 18	3	35
	В	Ст 3	швеллер № 18	4	45
	Г	Ст 3	2 швеллера № 16	5	50
	Д	Ст 3	2 швеллера № 18	6	60
	Е	Ст 3	2 двутавра № 16	7	70
	Ж	чугун	b = 30	8	55
	З	чугун	b x h = 25 x 35 , D = 12	1	65
	И	Ст 3	2 швеллера № 14, a = 10	2	65
	К	Ст 3	2 двутавра № 16, a = 10	3	75

Продолжение табл. 6.4

Вариант	Схема сечения	Материал	Размеры сечения	Точка приложения силы F	Нагрузка F, кН
3	А	дерево	b x h = 17 x 28	3	30
	Б	Ст 3	двутавр № 14	4	40
	В	Ст 3	швеллер № 20	5	48
	Г	Ст 3	2 швеллера № 14	6	52
	Д	Ст 3	2 швеллера № 16	7	62
	Е	Ст 3	2 двутавра № 18	8	72
	Ж	чугун	b = 32	1	60
	З	чугун	b x h = 24 x 32, D = 8	2	70
	И	Ст 3	2 швеллера № 18, a = 14	3	66
	К	Ст 3	2 двутавра № 12, a = 8	4	74
4	А	дерево	b x h = 18 x 36	4	40
	Б	Ст 3	двутавр № 20	5	44
	В	Ст 3	швеллер № 20	6	54
	Г	Ст 3	2 швеллера № 18	7	64
	Д	Ст 3	2 швеллера № 16	8	74
	Е	Ст 3	2 двутавра № 14	1	46
	Ж	чугун	b = 34	2	38
	З	чугун	b x h = 28 x 36, D = 14	3	48
	И	Ст 3	2 швеллера № 16, a = 8	4	58
	К	Ст 3	2 двутавра № 18, a = 12	5	72
5	А	дерево	b x h = 20 x 24	5	28
	Б	Ст 3	двутавр № 22	6	38
	В	Ст 3	швеллер № 22	7	48
	Г	Ст 3	2 швеллера № 20	8	62
	Д	Ст 3	2 швеллера № 22	1	76
	Е	Ст 3	2 двутавра № 20	2	78
	Ж	чугун	b = 28	3	46
	З	чугун	b x h = 22 x 34, D = 6	4	56
	И	Ст 3	2 швеллера № 20, a = 6	5	80
	К	Ст 3	2 двутавра № 20, a = 12	6	82

Продолжение табл. 6.4

Вариант	Схема сечения	Материал	Размеры сечения, см	Точка приложения силы F	Нагрузка F, кН
6	А	дерево	b x h = 22 x 38	6	36
	Б	Ст 3	двутавр № 22	7	46
	В	Ст 3	швеллер № 22	8	48
	Г	Ст 3	2 швеллера № 22	1	68
	Д	Ст 3	2 швеллера № 20	2	72
	Е	Ст 3	2 двутавра № 22	3	74
	Ж	чугун	b = 24	4	50
	З	чугун	b x h = 24 x 34, D = 8	5	60
	И	Ст 3	2 швеллера № 22, a = 8	6	74
	К	Ст 3	2 двутавра № 22, a = 12	7	69
7	А	дерево	b x h = 22 x 30	7	25
	Б	Ст 3	двутавр № 24	8	48
	В	Ст 3	швеллер № 24	1	52
	Г	Ст 3	2 швеллера № 24	2	63
	Д	Ст 3	2 швеллера № 22	3	68
	Е	Ст 3	2 двутавра № 20	4	64
	Ж	чугун	b = 22	5	43
	З	чугун	b x h = 26 x 36, D = 6	6	49
	И	Ст 3	2 швеллера № 24, a = 4	7	78
	К	Ст 3	2 двутавра № 24, a = 13	8	84
8	А	дерево	b x h = 18 x 32	8	35
	Б	Ст 3	двутавр № 27	1	62
	В	Ст 3	швеллер № 27	2	68
	Г	Ст 3	2 швеллера № 22	3	85
	Д	Ст 3	2 швеллера № 24	4	87
	Е	Ст 3	2 двутавра № 22	5	78
	Ж	чугун	b = 26	6	52
	З	чугун	b x h = 26 x 36, D = 9	7	58
	И	Ст 3	2 швеллера № 27, a = 5	8	86
	К	Ст 3	2 двутавра № 27, a = 14	1	88

Таблица 6.5

Схемы поперечных сечений колонны

А	Б	В
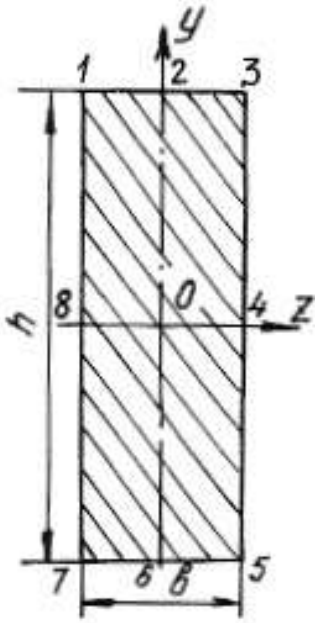	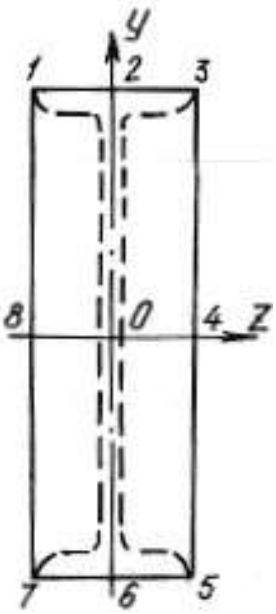	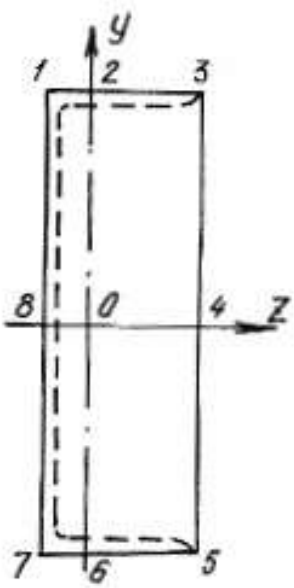
Г	Д	Е
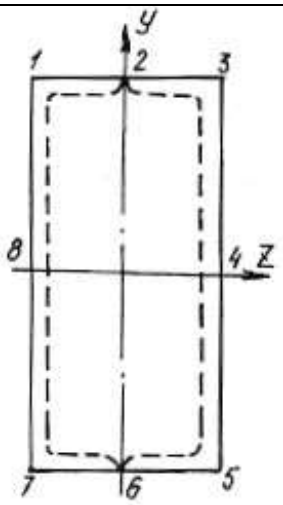	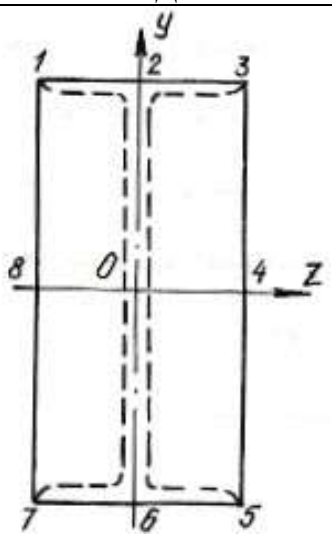	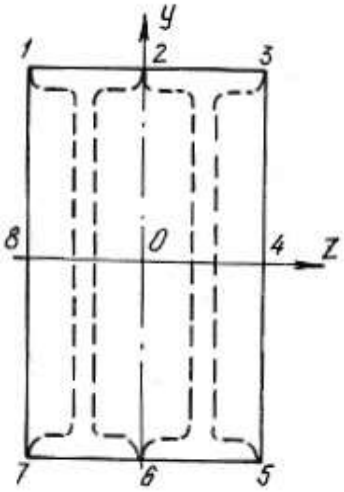

Окончание табл. 6.5

Ж	З
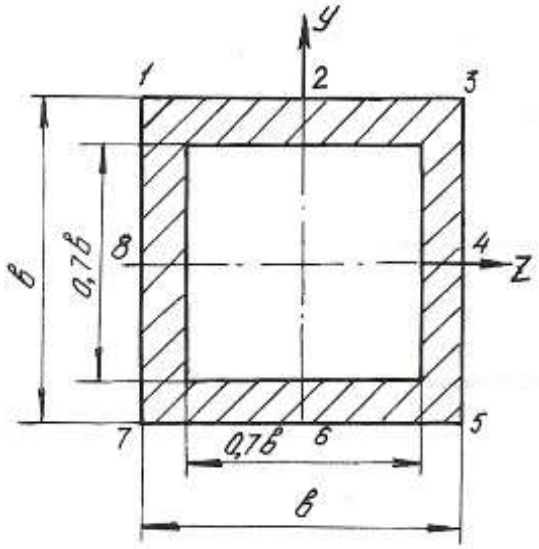	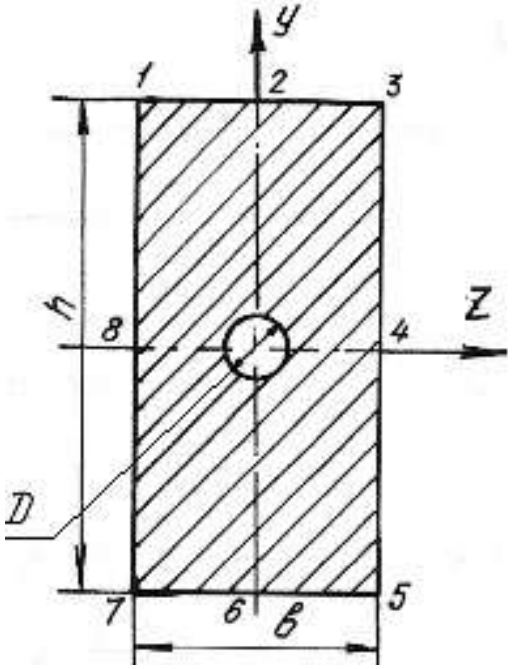
И	К
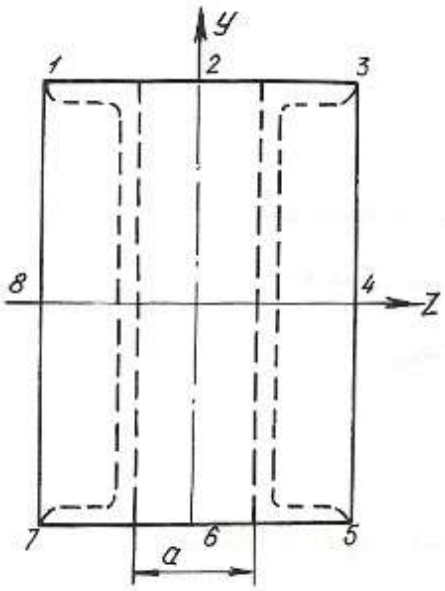	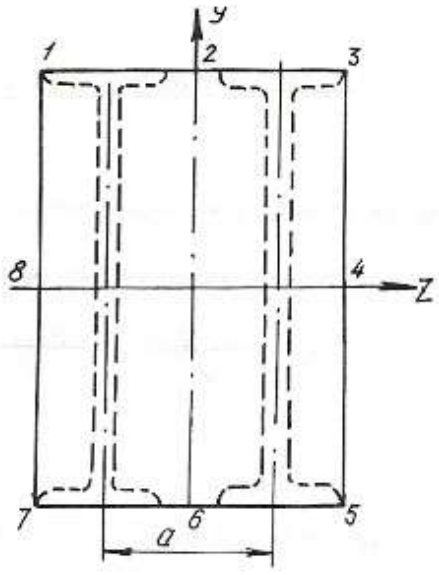

6.5. Изгиб с кручением

Помимо крутящих моментов валы могут испытывать воздействие изгибающих моментов. Последние возникают от действия собственного веса вала, усилий натяжения приводных ремней, весов шкивов, усилий зацепления в зубьях зубчатых передач и т. п.

Крутящий момент на валу или его участке определяется по формулам:

$$T = 9550\frac{N}{n}, \tag{6.13}$$

где T – крутящий момент, Нм; N – мощность двигателя, кВт; n – число оборотов вала в минуту, или

$$T = \frac{D}{2}\cdot(t_1 - t_1'), \tag{6.14}$$

где D – диаметр ведущего шкива, соединенного с двигателем приводным ремнем; t_1 – усилие натяжения в набегающей ветви приводного ремня; t_1' – усилие натяжения в сбегающей ветви приводного ремня.

Определив крутящий момент по формуле (6.13) и, зная соотношение между усилиями t_1 и t_1', определяют эти усилия из формулы (6.14) при известном диаметре шкива. Если усилия t_1, t_1' последовательно перенести в центр тяжести сечения вала и уравновесить их, то получим два момента пар сил, направленных в противоположные стороны. Равнодействующий момент этих моментов и будет равен крутящему моменту в том сечении, где находится шкив. Вместе с этим в центре этого сечения вала возникнет нагрузка, $S = t_1 + t_1'$, которая может быть направлена под углом к горизонту. В этом случае ее раскладывают на вертикальную и горизонтальную составляющие: $S_y = S\cdot\sin\alpha$; $S_z = S\cdot\cos\alpha$.

При наличии на валу нескольких ведомых шкивов крутящие моменты и изгибающие нагрузки определяются аналогичным способом. Таким образом, вал будет испытывать одновременно деформацию кручения от крутящих моментов и деформацию поперечного изгиба в двух плоскостях – вертикальной и горизонтальной. Дальнейший расчет вала на изгиб с кручением осуществляется в таком порядке:

1. Строится эпюра крутящих моментов T.
2. Вычерчивается схема вала в виде балки на двух опорах и загружается только вертикальными изгибающими нагрузками. С помощью уравнений статики определяются реакции на опорах, и строится эпюра изгибающих моментов от этих нагрузок $M_{\text{и}}^{\text{в}}$.

3. Вал загружается только горизонтальными изгибающими нагрузками, от них определяются реакции на опорах, и строится эпюра изгибающих моментов от горизонтальных нагрузок $M_{\text{и}}^{\text{г}}$.

4. В характерных сечениях вала определяются суммарные изгибающие моменты в виде геометрической суммы изгибающих моментов, возникающих в этих сечениях от вертикальных и горизонтальных нагрузок: $M_{\text{и}} = \sqrt{(M_{\text{и}}^{\text{в}})^2 + (M_{\text{и}}^{\text{г}})^2}$. Строится суммарная эпюра изгибающих моментов $M_{\text{и}}$. При построении эпюр выбирается необходимый масштаб, и применяются знаки, принятые в сопротивлении материалов при построении эпюр крутящих и изгибающих моментов.

5. Выбирается опасное сечение по длине вала, где одновременно крутящий и суммарный моменты достаточно большие – на основании эпюр $M_{\text{и}}$ и T.

6. На основании третьей или четвертой теории прочности для опасного сечения определяется расчетный (эквивалентный) момент по формулам:

$$M_{\text{р}}^{\text{III}} = \sqrt{T^2 + M_{\text{и}}^2}; \quad M_{\text{р}}^{\text{IV}} = \sqrt{M_{\text{и}}^2 + 0,75T^2}. \tag{6.15}$$

7. Определяется диаметр сечения вала на основании условия прочности:

$$\sigma_{\max} = \frac{M_{\text{P}}}{W_z} \le \sigma_{\text{adm}}, \tag{6.16}$$

где $W_z = \frac{J_z}{d/2} = \pi \frac{d^4/64}{d/2} = \frac{\pi d^3}{32}$ – момент сопротивления поперечного сечения вала изгибу.

$$d \ge \sqrt[3]{\frac{32M_{\text{P}}}{\pi\sigma_{\text{adm}}}}. \tag{6.17}$$

Величина диаметра округляется до ближайшего целого.

Пример 6.4.

Шкив с диаметром D_1 и с углом наклона ветвей ремня к горизонту α_1 делает n оборотов в минуту и передает мощность N. Два других шкива имеют одинаковый диаметр D_2 и одинаковые углы наклона ветвей ремня к горизонту α_2 и, каждый из них передает мощность $N/2$ **(**рис. 6.8).

Требуется:

1. Определить моменты, приложенные к шкивам, по заданным N и n ;

2. Построить эпюру крутящих моментов T;

3. Определить окружные усилия t_1 и t_2 действующие на шкивы, по данным моментам и заданным диаметрам шкивов D_1 и D_2;

4. Принять $t_1 = 2 \cdot t_2$;

5. Определить силы, изгибающие вал в горизонтальной и вертикальной плоскостях (вес шкивов и вала не учитывать);

6. Построить эпюры изгибающих моментов от горизонтальных и вертикальных сил $M_{\text{верт.}}$, $M_{\text{гор.}}$;

7. Построить эпюры суммарных изгибающих моментов, пользуясь формулой $M_{\text{и}} = \sqrt{M_{\text{гор}}{}^2 + M_{\text{верт}}{}^2}$;

8. При помощи эпюр T и $M_{\text{и}}$ найти опасное сечение и определить максимальный расчетный момент (по третьей теории прочности);

9. Подобрать диаметр вала d при $\sigma_{\text{adm}} = 70$ МПа и округлить его значение.

Решение.

1. Определяем крутящие моменты:

$$T_1 = \frac{9{,}55 \cdot N_1}{650} = \frac{9{,}55 \cdot 90}{650} = 1{,}32 \text{ кН} \cdot \text{м};$$

$$T_2 = \frac{9{,}55 \cdot N_2}{n} = \frac{9{,}55 \cdot 45}{650} = 0{,}66 \text{ кН} \cdot \text{м}.$$

2. Строим эпюру крутящих моментов (см. рис. 6.8).

3. Определяем усилия натяжения в ветвях ремней:

$$t_1 = \frac{2 \cdot T_1}{D_1} = \frac{2 \cdot 1{,}32}{1} = 2{,}64 \text{ кН}; \quad t_2 = \frac{2 \cdot T_2}{D_2} = \frac{2 \cdot 0{,}66}{0{,}6} = 2{,}2 \text{ кН}.$$

4. Определяем изгибающие нагрузки:

$$S_1 = t_1 + 2 \cdot t_2 = 7{,}92 \text{ кН}; \quad S_2 = t_2 + 2 \cdot t_2 = 6{,}60 \text{ кН}.$$

5. Определяем изгибающие нагрузки в вертикальной плоскости и реакции от этих нагрузок:

$$S_1^y = S_1 \cdot \sin\alpha_1 = 7{,}92 \cdot \sin 75^\circ = 7{,}92 \cdot 0{,}9659 = 7{,}65 \text{ кН};$$

$$S_2^y = S_2 \cdot \sin\alpha_2 = 6{,}6 \cdot \sin 80^\circ = 6{,}6 \cdot 0{,}9848 = 6{,}49 \text{ кН}.$$

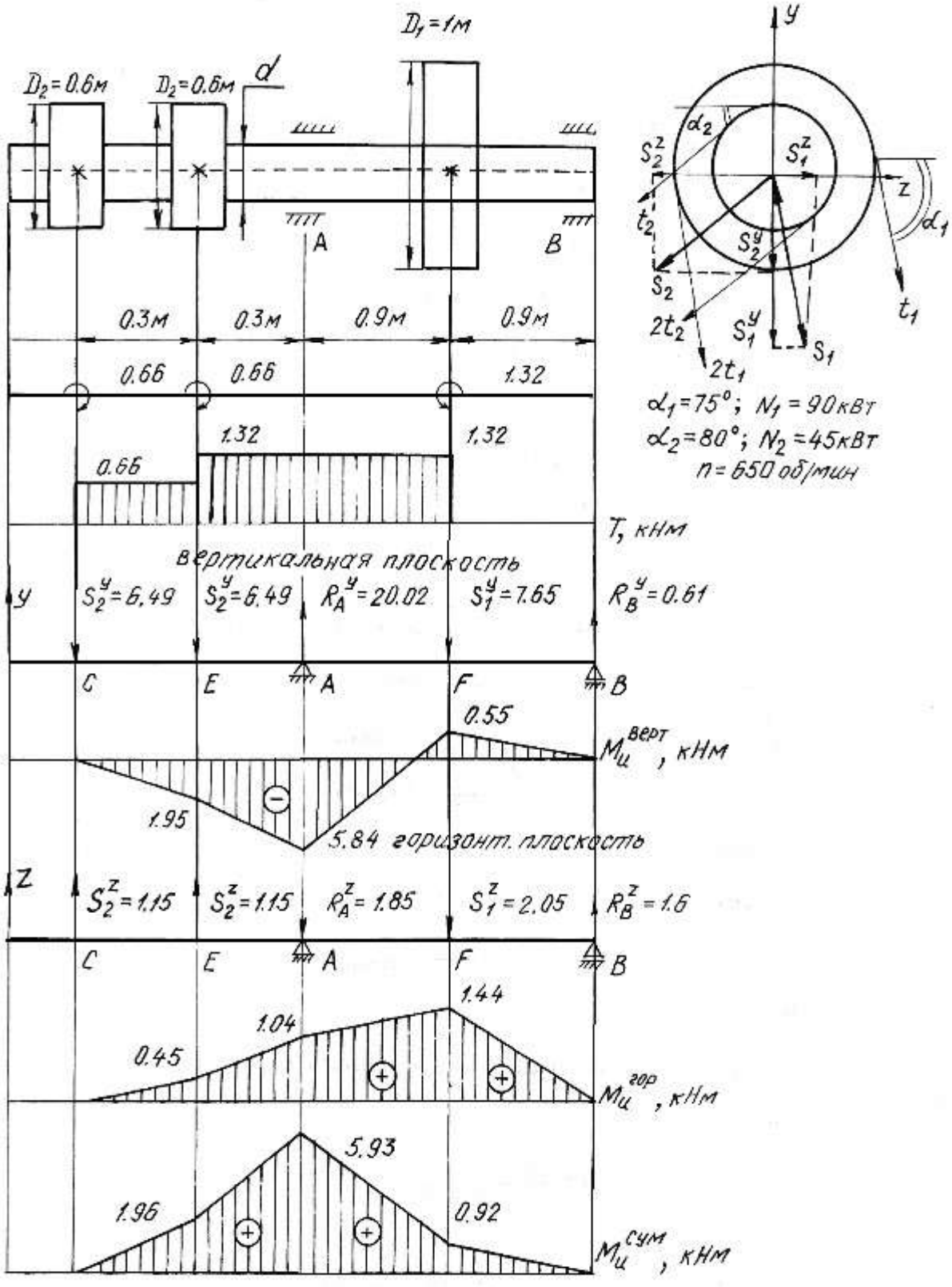
D1 = 1м
D2 = 0.6м
D2 = 0.6м
d
A
B
0.3м
0.3м
0.9м
0.9м
0.66
0.66
1.32
1.32
1.32
0.66
T, кНм
вертикальная плоскость
y
S2y = 6.49
S2y = 6.49
RAy = 20.02
S1y = 7.65
RBy = 0.61
C
E
A
F
B
0.55
Mцверт, кНм
1.95
5.84
горизонт. плоскость
z
S2z = 1.15
S2z = 1.15
RAz = 1.85
S1z = 2.05
RBz = 1.6
C
E
A
F
B
1.44
1.04
0.45
Mцгор, кНм
5.93
1.96
0.92
Mцсум, кНм
y
α2
S2z
S1z
z
α1
t2
S2y
S2
2t2
S1y
S1
t1
2t1
α1 = 75°; N1 = 90кВт
α2 = 80°; N2 = 45кВт
n = 650 об/мин

Рис. 6.8.

$$\sum M_A = 0; \quad S_2^y \cdot 0,6 - S_1^y \cdot 0,9 + R_B^y \cdot 1,8 + S_2^y \cdot 0,3 = 0;$$

$$6,49 \cdot 0,6 + 6,49 \cdot 0,3 - 7,65 \cdot 0,9 + R_B^y \cdot 1,8 = 0;$$

$$R_B^y = 0,61 \text{ кН}.$$

$$\sum M_B = 0; \; S_2^y \cdot 2,4 + S_2^y \cdot 2,1 - R_A^y \cdot 1,8 + S_1^y \cdot 0,9 = 0;$$

$$6,49 \cdot 2,4 + 6,49 \cdot 2,1 - R_A^y \cdot 1,8 + 7,65 \cdot 0,9 = 0;$$

$$R_A^y = 20,02 \text{ кН}.$$

$$\sum Y = 0; \quad -S_2^y - S_2^y + R_A^y - S_1^y + R_B^y = 0;$$

$$-6,49 - 6,49 + 20,02 - 7,65 + 0,61 = 0;$$

$$0 = 0.$$

Строим эпюру изгибающих моментов в вертикальной плоскости:

$$M_{\text{и}}^E = -6,49 \cdot 0,3 = -1,95 \text{ кН} \cdot \text{м};$$

$$M_{\text{и}}^A = -6,49 \cdot 0,6 - 6,49 \cdot 0,3 = -5,84 \text{ кН} \cdot \text{м};$$

$$M_{\text{и}}^F = R_B^y \cdot 0,9 = 0,61 \cdot 0,9 = 0,55 \text{ кН} \cdot \text{м}.$$

6. Определяем изгибающие нагрузки в горизонтальной плоскости и реакции от этих нагрузок:

$$S_1^z = S_1 \cdot \cos\alpha_1 = 7,92 \cdot \cos 75^\circ = 2,05 \text{ кН};$$

$$S_2^z = S_2 \cdot \cos\alpha_2 = 6,6 \cdot \cos 80^\circ = 1,15 \text{ кН}.$$

$$\sum M_A = 0;$$

$$S_2^z \cdot 0,6 - S_1^z \cdot 0,9 + R_B^z \cdot 1,8 - S_2^z \cdot 0,3 = 0;$$

$$R_B^z = 1,6 \text{ кН}.$$

$$\sum M_B = 0;$$

$$-S_2^z \cdot 2,4 - S_2^z \cdot 2,1 + R_A^z \cdot 1,8 + S_1^z \cdot 0,9 = 0;$$

$$R_A^z = 1,85 \text{ кН}.$$

$$\sum Z = 0; \quad S_2^z + S_2^z - R_A^z - S_1^z + R_B^z = 0;$$

$$1,15 + 1,15 - 1,85 - 2,05 + 1,6 = 0;$$

$$0 = 0.$$

Строим эпюру изгибающих моментов в горизонтальной плоскости:

$$M_{\text{и}}^{E} = 1{,}15 \cdot 0{,}3 = 0{,}45 \text{ кН} \cdot \text{м};$$
$$M_{\text{и}}^{A} = 1{,}15 \cdot 0{,}6 + 1{,}15 \cdot 0{,}3 = 1{,}04 \text{ кН} \cdot \text{м};$$
$$M_{\text{и}}^{F} = 1{,}6 \cdot 0{,}9 = 1{,}44 \text{ кН} \cdot \text{м}.$$

7. Строим эпюру суммарных изгибающих моментов:

$$M_{\text{и}}^{E} = \sqrt{1{,}95^2 + 0{,}45^2} = 1{,}96 \text{ кН} \cdot \text{м};$$
$$M_{\text{и}}^{A} = \sqrt{5{,}84^2 + 1{,}04^2} = 5{,}93 \text{ кН} \cdot \text{м};$$
$$M_{\text{и}}^{F} = \sqrt{0{,}55^2 + 1{,}44^2} = 0{,}92 \text{ кН} \cdot \text{м}.$$

8. Опасным сечением будет сечение A:

$$M_{\text{и}}^{A} = 5{,}93 \text{ кН} \cdot \text{м}; \quad T = 1{,}32 \text{ кН} \cdot \text{м}.$$

Расчетный момент для сечения A:

$$M_{\text{р}}^{\text{III}} = \sqrt{5{,}93^2 + 1{,}32^2} = 6{,}08 \text{ кН} \cdot \text{м}.$$

9. Определяем диаметр сечения вала:

$$d = \sqrt[3]{\frac{32M_{\text{р}}}{\pi\sigma_{\text{adm}}}} = \sqrt[3]{\frac{32 \cdot 6{,}08 \cdot 10^{-3}}{3{,}14 \cdot 70}} = 0{,}096 \text{ м} = 96 \text{ мм}.$$

Принимаем диаметр вала $d = 100$ мм.

6.6. Задания для расчета на изгиб с кручением

Трансмиссионный вал делает n оборотов в минуту при мощности N. На шкив с диаметром D_1 с углом наклона ремней ветвей ремня к горизонту α_1 передается мощность N кВт от электродвигателя. Два других шкива имеют одинаковый диаметр D_2 и одинаковые углы α_2 наклона ветвей ремня к горизонту, и каждый из них передает мощность $0{,}5N$ на станки. Для заданной расчетной схемы и данных размеров и нагрузок требуется:

1) определить окружные моменты, приложенные к шкивам, по заданным величинам N и n;

2) построить эпюру крутящих моментов T;

3) определить окружные усилия, действующие на шкивы;

4) определить силы, изгибающие вал в горизонтальной и вертикальной плоскостях (вес шкива и вала не учитывать);

5) построить эпюры изгибающих моментов от горизонтальных сил $M_{\text{гор}}$ и от вертикальных сил $M_{\text{верт}}$;

6) построить эпюру суммарных изгибающих моментов;

7) найти опасное сечение и определить величину максимально-расчетного момента по третьей теории прочности;

8) подобрать диаметр сечения вала при σ_{adm}=80 МПа.

Данные для расчета и схемы взять из табл. 6.6.

Таблица 6.6

Номер варианта	Числовые значения									
	D_1, м	D_2, м	α_1, град	α_2, град	N_1, кВт	N_2, кВт	n, об/мин	a, м	b, м	c, м
1	1,00	0,30	45	40	30	15	250	0,50	1,00	1,00
2	0,80	0,40	15	10	40	20	200	0,50	1,30	1,20
3	1,00	0,40	30	35	30	15	250	0,40	1,25	2,00
4	1,20	0,50	60	55	50	25	200	0,40	1,00	2,50
5	1,40	0,40	45	45	60	30	300	0,60	1,20	1,80

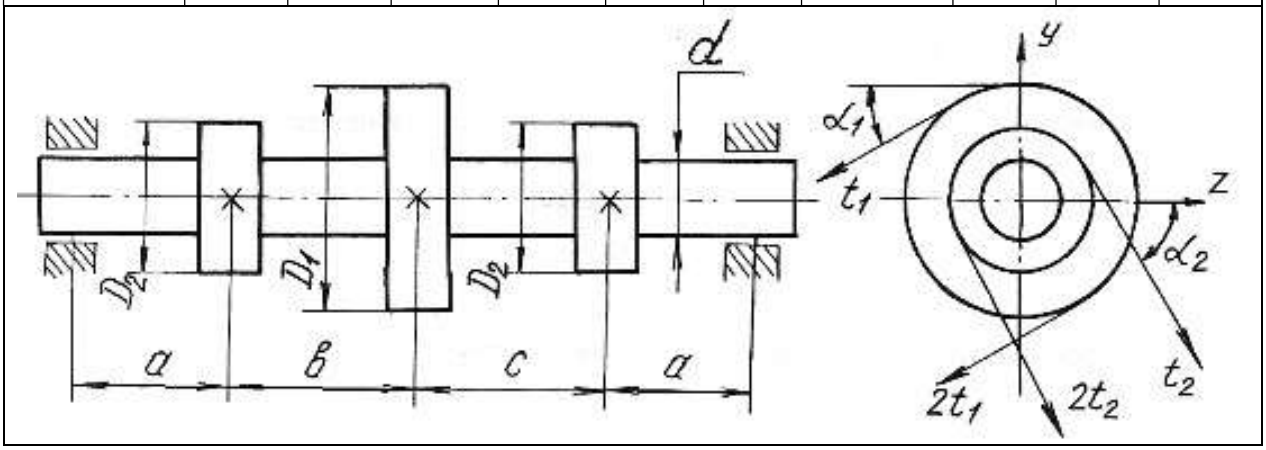

Продолжение табл. 6.6

Номер варианта	D_1, м	D_2, м	α_1, град	α_2, град	N_1, кВт	N_2, кВт	n, об/мин	a, м	b, м	c, м
6	1,00	0,30	45	40	70	35	400	0,70	1,20	1,30
7	0,90	0,60	55	50	75	38	400	0,50	1,00	1,00
8	1,00	0,70	60	35	80	40	500	0,60	1,00	1,10
9	1,20	0,80	65	30	85	42	550	0,70	1,10	1,20
10	1,20	0,90	70	45	90	45	600	0,70	1,00	1,00

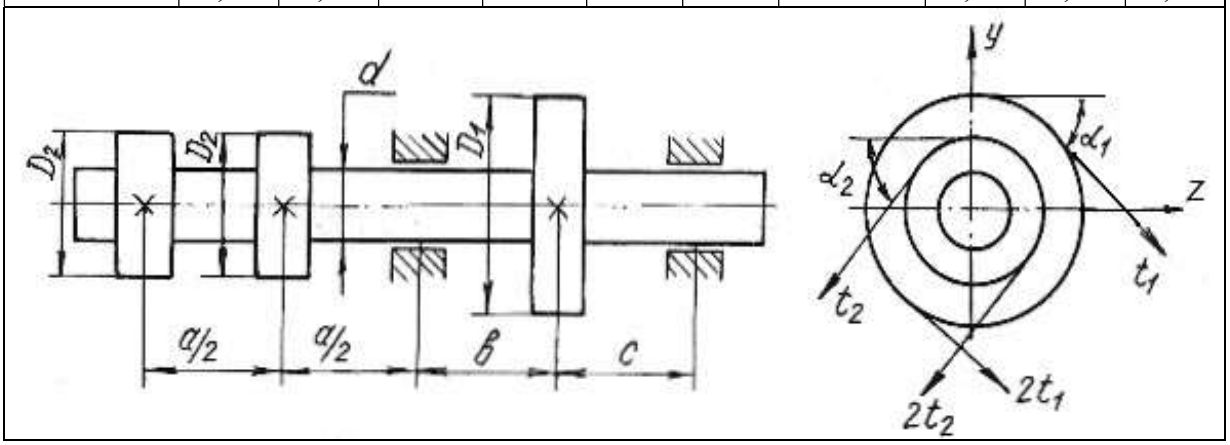

Продолжение табл. 6.6

Номер варианта	D_1, м	D_2, м	α_1, град	α_2, град	N_1, кВт	N_2, кВт	n, об/мин	a, м	b, м	c, м
11	1,00	0,60	75	80	90	45	650	0,60	0,90	0,90
12	1,20	0,80	80	75	100	50	700	0,50	1,00	1,00
13	1,20	0,70	85	30	110	55	750	0,60	1,10	1,20
14	1,20	0,60	30	85	120	60	800	0,50	1,00	1,00
15	1,00	0,80	35	40	130	65	360	0,60	1,20	1,00

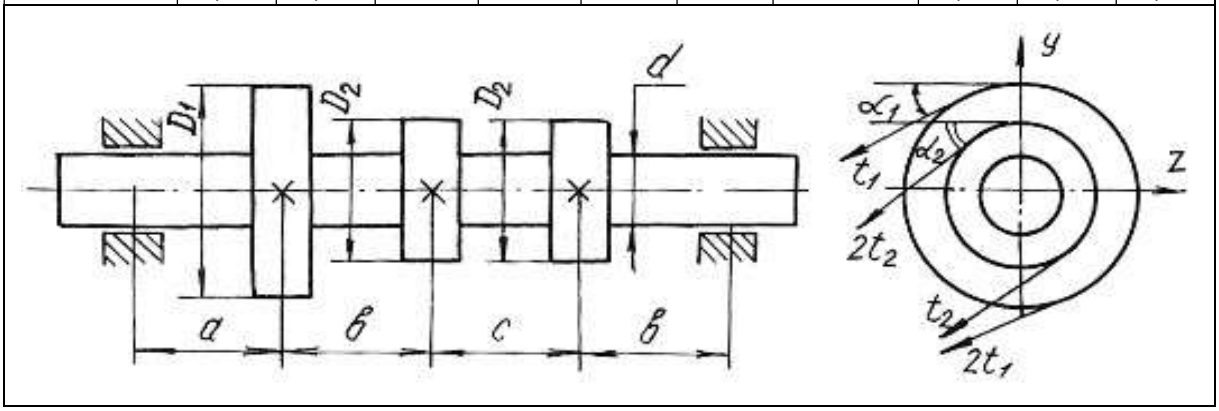

Продолжение табл. 6.6

Номер варианта	D_1, м	D_2, м	α_1, град	α_2, град	N_1, кВт	N_2, кВт	n, об/мин	a, м	b, м	c, м
16	1,20	0,60	40	35	140	70	400	0,50	1,00	1,00
17	1,40	0,70	45	50	150	75	450	0,50	0,50	1,00
18	1,20	0,60	50	45	160	80	500	0,60	1,00	1,00
19	1,20	0,70	60	65	170	85	550	0,50	0,90	0,90
20	1,00	0,60	65	60	180	90	600	0,60	1,00	0,90

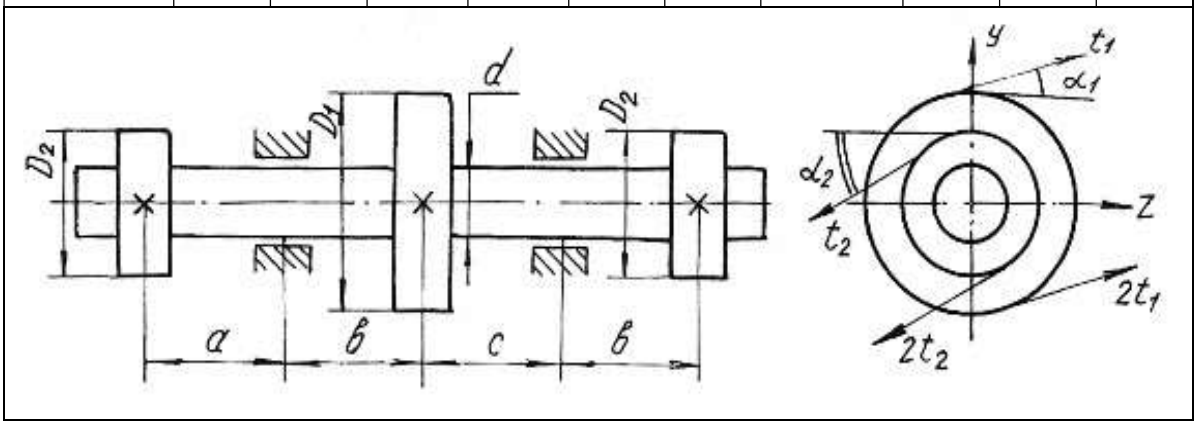

Продолжение табл. 6.6

Номер варианта	D_1, м	D_2, м	α_1, град	α_2, град	N_1, кВт	N_2, кВт	n, об/мин	a, м	b, м	c, м
21	1,20	0,80	15	25	30	15	250	1,00	0,80	1,20
22	1,00	0,60	25	15	40	20	280	1,20	1,20	1,30
23	0,80	0,50	30	45	50	25	300	1,30	1,30	1,40
24	1,00	0,65	45	60	60	30	450	1,25	1,40	1,50
25	1,20	0,75	60	30	70	35	500	1,40	1,00	1,60

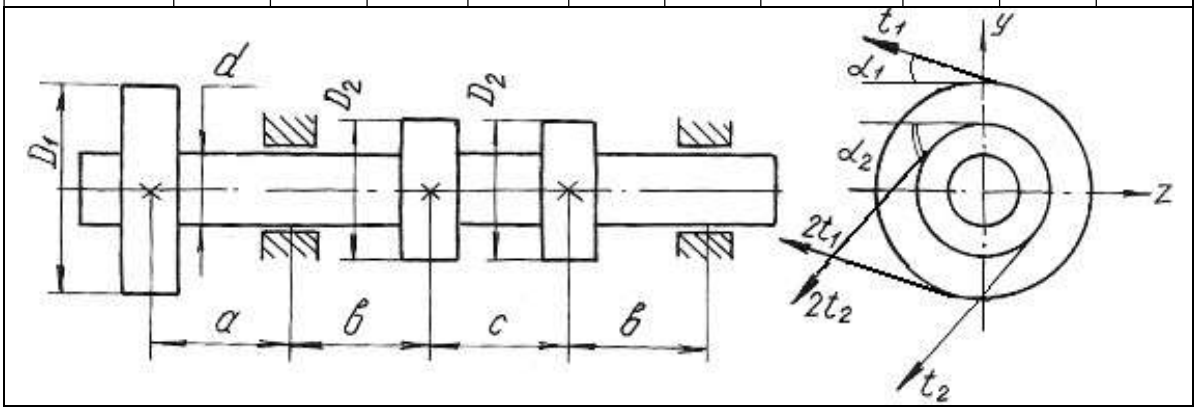

Продолжение табл. 6.6

Номер варианта	D_1, м	D_2, м	α_1, град	α_2, град	N_1, кВт	N_2, кВт	n, об/мин	a, м	b, м	c, м
26	1,20	0,80	75	15	60	30	500	1,20	1,20	1,40
27	1,00	0,90	30	45	64	32	550	1,00	0,80	1,00
28	0,90	0,80	35	55	70	35	600	0,60	1,00	0,90
29	0,80	0,70	40	50	74	37	650	0,60	0,90	0,80
30	1,10	0,75	55	65	80	40	700	0,80	1,00	0,65

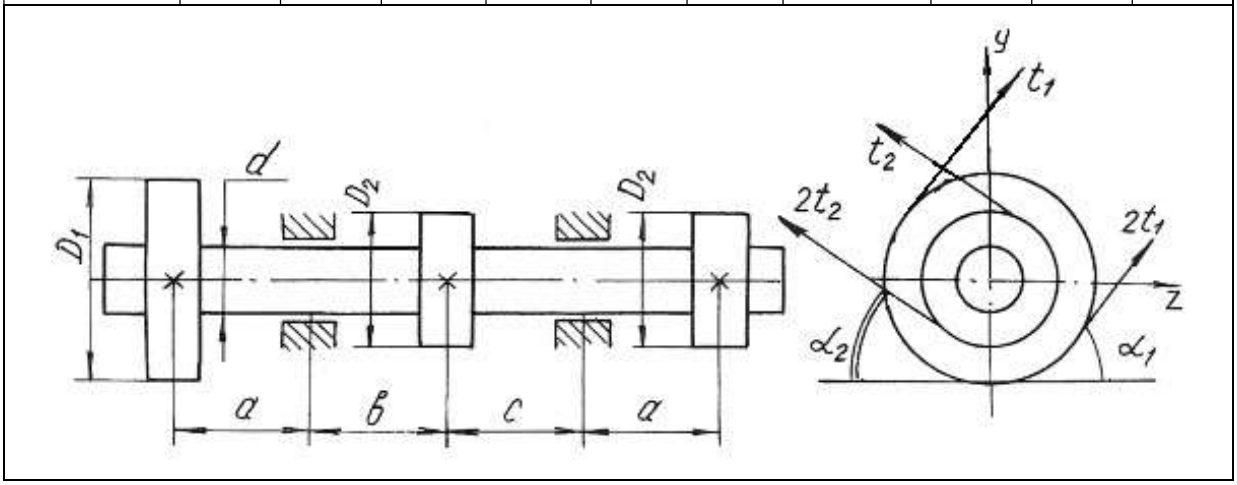

Продолжение табл. 6.6

Номер варианта	D_1, м	D_2, м	α_1, град	α_2, град	N_1, кВт	N_2, кВт	n, об/мин	a, м	b, м	c, м
31	1,10	0,75	45	45	170	85	500	1,00	0,90	1,10
32	1,20	0,90	60	30	90	45	400	0,90	1,00	0,80
33	0,90	0,70	75	15	95	47	450	0,80	0,90	1,00
34	1,00	0,80	30	45	100	50	500	1,00	1,20	0,90
35	1,20	0,90	25	15	110	55	550	0,90	1,00	1,20

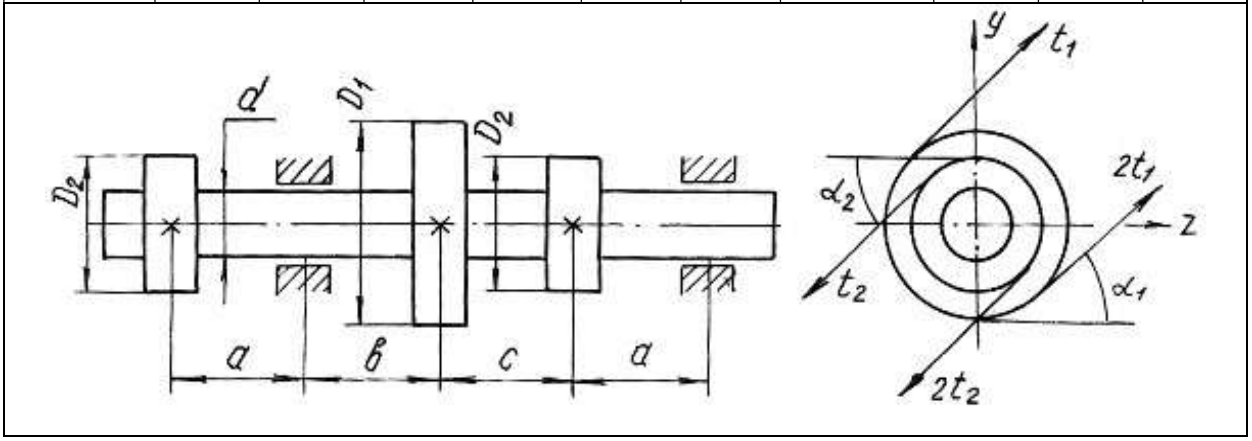

Продолжение табл. 6.6

Номер варианта	D_1, м	D_2, м	α_1, град	α_2, град	N_1, кВт	N_2, кВт	n, об/мин	a, м	b, м	c, м
36	1,00	0,80	30	20	120	60	600	0,80	1,20	0,90
37	1,20	0,90	35	45	130	65	650	1,00	0,80	0,90
38	1,10	0,80	60	50	140	70	700	0,90	1,00	0,90
39	1,00	0,70	75	15	150	75	300	0,80	1,00	0,70
40	1,00	0,60	60	40	160	80	300	1,00	1,20	1,30

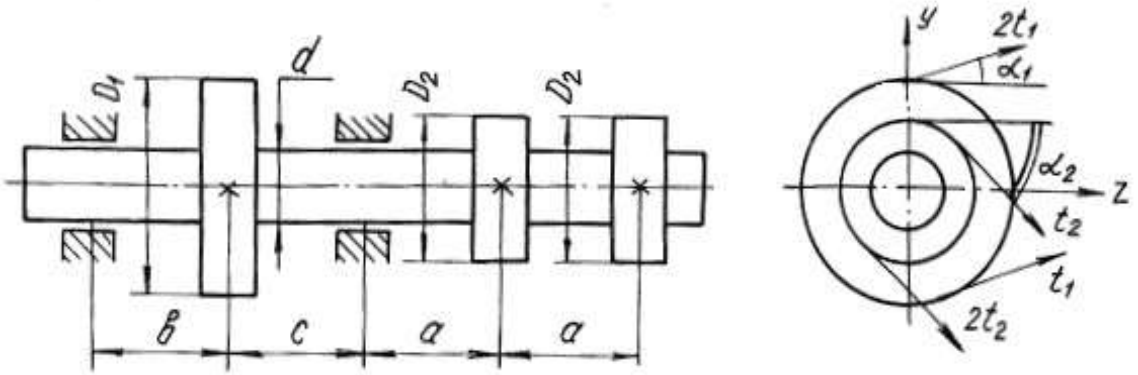

Окончание табл. 6.6

Номер варианта	D_1, м	D_2, м	α_1, град	α_2, град	N_1, кВт	N_2, кВт	n, об/мин	a, м	b, м	c, м
41	1,00	0,40	40	20	40	20	200	0,50	1,00	0,40
42	0,80	0,50	45	25	50	25	250	0,40	1,10	0,50
43	1,00	0,60	50	30	60	30	300	0,60	0,90	0,40
44	1,20	0,80	55	35	70	35	200	0,40	1,00	0,60
45	1,10	0,50	60	40	80	40	350	0,70	1,20	0,70

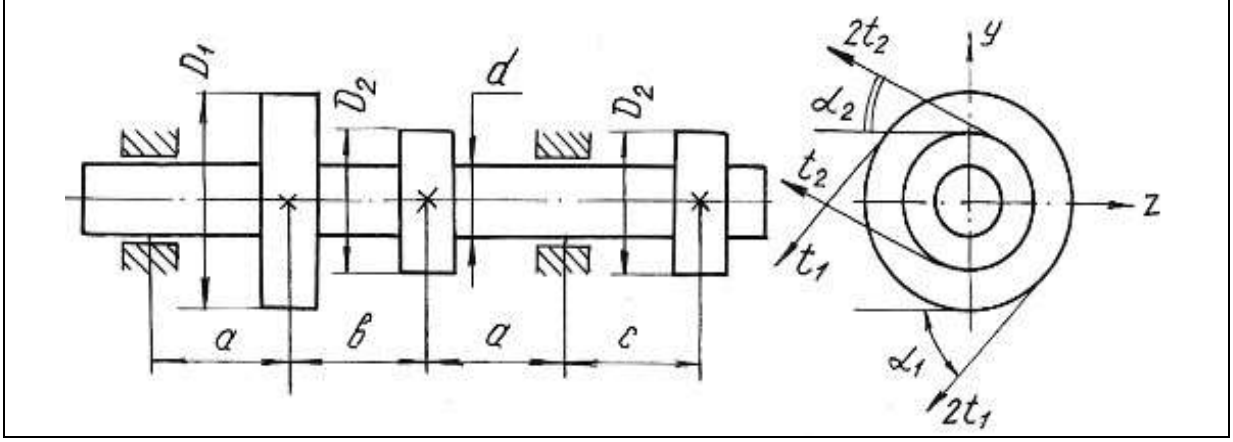

Глава 7

УСТОЙЧИВОСТЬ ГИБКИХ СЖАТЫХ СТЕРЖНЕЙ

Стержни, длина которых относительно невелика по сравнению с их поперечными размерами, рассчитываются на сжатие, исходя из условия прочности:

$$\frac{F}{A} \le \sigma_{\text{adm}}.$$

При этом полагается, что вплоть до разрушения стержень работает на осевое сжатие и продольная ось его остаётся прямолинейной.

Иная картина наблюдается при сжатии стержней, длина которых значительно больше размеров поперечного сечения. В этих случаях прямолинейная продольная ось стержней может искривляться. Искривление происходит в плоскости наименьшей жесткости стержня.

Деформация, которая возникает при сжатии стерня и сопровождается искривлением продольной оси стержня, называется продольным изгибом, а переход прямолинейной формы продольной оси стержня в криволинейную носит название потери устойчивости. Нагрузка, при которой стержень теряет устойчивость, называется критической силой F_{cr}.

Напряжение, возникающее в поперечном сечении стержня от критической силы, называется критическим напряжением σ_{cr}.

Критические напряжения весьма опасны для сжатых стержней, поэтому необходимо проводить расчёты на устойчивость.

Для стержней, закрепленных на одной или двух опорах, величина критической силы может быть определена по формуле Эйлера:

$$F_{cr} = \frac{\pi^2 E\, J_{\min}}{(\mu l)^2}, \qquad (7.1)$$

где E − модуль продольной упругости материала; $J_{\min}$ − минимальный осевой момент инерции поперечного сечения стержня; l − длина стержня; μ − коэффициент приведенной длины стержня, отражающий способ закрепления концов стержня (рис. 7.1); μl − приведенная длина стержня.

Критические напряжения

$$\sigma_{cr} = \frac{\pi^2 E}{\lambda^2}, \qquad (7.2)$$

где λ − гибкость стержня

$$\lambda = \frac{\mu l}{i_{\min}}, \tag{7.3}$$

где $i_{\min}$ – минимальный радиус инерции поперечного сечения стержня

$$i_{\min} = \sqrt{\frac{J_{\min}}{A}}, \tag{7.4}$$

Формула Эйлера применима для стержней с гибкостью более гибкости, предельной для данного материала стержня

$$\lambda_{\text{кр}} = \sqrt{\frac{\pi^2 E}{\sigma_{pr}}}, \tag{7.5}$$

где σ_{pr} – предел пропорциональности материала стержня (напряжение, при котором сохраняется прямая пропорциональность между σ и ε).

Для расчёта сжатых стержней любой гибкости применяется способ, основанный на применении коэффициентов φ. Этот способ расчёта сжатых стержней на устойчивость сводится к расчёту стержня как бы на простое сжатие, только по заниженному допускаемому напряжению с использованием формулы:

$$\sigma^{\text{у}}_{\text{adm}} = \varphi\, \sigma_{\text{adm}}, \tag{7.6}$$

где $\sigma^{\text{у}}_{\text{adm}}$ – допускаемое напряжение при расчете на устойчивость; φ – коэффициент продольного изгиба (коэффициент понижения основного допускаемого напряжения σ_{adm} на простое сжатие), значения коэффициентов φ для различных материалов приведены в табл. 7.1.

Величина допускаемой нагрузки на устойчивость $F^{\text{у}}_{\text{adm}}$ сжатого стержня соответственно будет равна

$$F^{\text{у}}_{\text{adm}} = \sigma^{\text{у}}_{\text{adm}} A = \varphi \sigma_{\text{adm}} A, \tag{7.7}$$

где A – площадь поперечного сечения сжатого стержня.

Между критической и допускаемой нагрузкой на устойчивость существует следующая связь

$$F_{cr} = K_{\text{у}} F^{\text{у}}_{\text{adm}}, \tag{7.8}$$

где $K_{\text{у}}$ – коэффициент запаса на устойчивость.

Таблица 7.1

Гибкость, λ	Значение коэффициента φ				
	Материал				
	Ст. 4, Ст. 3	Ст. 5	Ст. СПБ	чугун	дерево
0	1	1	1	1	1
10	0,99	0,98	0,97	0,97	0,99
20	0,96	0,95	0,95	0,95	0,97
30	0,94	0,92	0,91	0,81	0,93
40	0,92	0,89	0,87	0,69	0,87
50	0,89	0,86	0,83	0,57	0,8
60	0,86	0,82	0,79	0,44	0,71
70	0,81	0,76	0,72	0,34	0,6
80	0,75	0,7	0,65	0,26	0,48
90	0,69	0,62	0,55	0,2	0,38
100	0,6	0,51	0,43	0,16	0,31
110	0,52	0,43	0,35	–	0,25
120	0,45	0,36	0,3	–	0,22
130	0,4	0,33	0,26	–	0,18
140	0,36	0,29	0,23	–	0,16
150	0,32	0,26	0,21	–	0,14
160	0,29	0,24	0,19	–	0,12
170	0,26	0,21	0,17	–	0,11
180	0,23	0,19	0,15	–	0,1
190	0,21	0,17	0,14	–	0,09
200	0,19	0,16	0,13	–	0,08

В зависимости от исходных данных для расчета на устойчивость решение сводится к определению допускаемой нагрузки $F_{\text{adm}}^{\text{у}}$ из условий устойчивости сжатого стержня или к подбору площади поперечного сечения сжатого стержня.

Рассмотрим возможные варианты решения на устойчивость сжатых стержней с помощью коэффициента φ на следующих примерах.

Пример 7.1.

Определить допускаемую нагрузку для стойки, изготовленной из Ст. 3 в виде трубы с наружным диаметром $d_1 = 0{,}04$ м и внутренним $d_2 = 0{,}03$ м, длиной $l = 1$ м. Концы стойки защемлены. Допускаемое напряжение для материала стержня $\sigma_{\text{adm}} = 120$ МПа, предел пропорциональности материала $\sigma_{pr} = 200$ МПа. Коэффициент запаса на устойчивость $K_{\text{у}} = 2$. Модуль продольной упругости материала $E = 2 \cdot 10^{11}$ Па.

Решение.

Выявим возможность решения данной задачи с помощью формулы Эйлера. Для этого находим предельную гибкость для данного материала стойки

$$\lambda_{\text{кр}} = \sqrt{\frac{\pi^2 E}{\sigma_{pr}}} = \sqrt{\frac{3{,}14^2 \cdot 2 \cdot 10^{11}}{200 \cdot 10^6}} = 99{,}5.$$

Для определения действительной гибкости данной стойки находим минимальный момент инерции поперечного сечения

$$J_{\min} = \frac{\pi}{64}(d_1^4 - d_2^4) = \frac{3{,}14}{64}(0{,}04^4 - 0{,}03^4) = 8{,}586 \cdot 10^{-8} \text{ м}^4.$$

Площадь сечения

$$A = \frac{\pi}{4}(d_1^2 - d_2^2) = \frac{3{,}14}{4}(0{,}04^2 - 0{,}03^2) = 5{,}5 \cdot 10^{-4} \text{ м}^2.$$

Минимальный радиус инерции

$$i_{\min} = \sqrt{\frac{J_{\min}}{A}} = \sqrt{\frac{8{,}586 \cdot 10^{-8}}{5{,}5 \cdot 10^{-4}}} = 1{,}25 \cdot 10^{-2} \text{м}.$$

Тогда гибкость стойки при $\mu = 0{,}5$

$$\lambda = \frac{\mu l}{i_{\min}} = \frac{0{,}5 \cdot 1}{1{,}25 \cdot 10^{-2}} = 40.$$

Сравнивая полученные значения гибкостей, приходим к выводу, что расчет с помощью формулы Эйлера в данном случае не применим, так как $\lambda < \lambda_{\text{кр}}$.

Расчет производим с помощью коэффициента φ. Для данной стальной стойки при $\lambda = 40$ коэффициент $\varphi = 0{,}92$.

Найдем допускаемое напряжение на устойчивость

$$\sigma_{\text{adm}}^{\text{у}} = \varphi\sigma_{\text{adm}} = 0{,}92 \cdot 120 = 110{,}4 \text{ МПа},$$

а допускаемая нагрузка на устойчивость

$$F_{\text{adm}}^{\text{у}} = \sigma_{\text{adm}}^{\text{у}} A = 110{,}4 \cdot 10^6 \cdot 5{,}5 \cdot 10^{-4} = 60{,}72 \cdot 10^3 \text{ Н} = 60{,}72 \text{ кН}.$$

Критическая нагрузка

$$F_{cr} = K_{\text{у}} F_{\text{adm}}^{\text{у}} = 2 \cdot 60{,}72 = 121{,}44 \text{ кН}.$$

Пример 7.2.

Подобрать двутавровое сечение стойки с одним защемленным, а другим свободным концом. Осевая сжимающая сила $F = 400$ кН, длина стойки $l = 1{,}5$ м. Основное допускаемое напряжение на сжатие $\sigma_{adm} = 160$ МПа.

Решение.

Решаем задачу методом последовательных приближений. Примем для первого приближения коэффициент $\varphi_1 = 0{,}5$. В этом случае необходимая площадь поперечного сечения стойки:

$$A_1 \geq \frac{F}{\varphi_1 \sigma_{adm}} = \frac{400 \cdot 10^3}{0{,}5 \cdot 160 \cdot 10^6} = 50 \cdot 10^{-4} \text{ м}^2.$$

По сортаменту выбираем двутавр № 33 (см. табл. П. 1) с площадью $A_2 = 53{,}8 \cdot 10^{-4}$ м^2 и минимальным радиусом инерции $i_{\min_1} = 2{,}79 \cdot 10^{-2}$ м.

Соответствующая гибкость стойки при коэффициенте $\mu = 2$

$$\lambda_1 = \frac{\mu l}{i_{\min_1}} = \frac{2 \cdot 1{,}5}{2{,}79 \cdot 10^{-2}} = 107.$$

С помощью линейной интерполяции находим коэффициент φ_2 между его значениями по табл. 7.1 при $\lambda = 100$ и при $\lambda = 110$. При $\lambda = 100$, $\varphi = 0{,}60$; при $\lambda = 110$, $\varphi = 0{,}52$, следовательно, $\Delta\lambda = 10$, $\Delta\varphi = 0{,}08$:

$$\varphi_2 = \varphi_{\lambda=100} - \frac{\Delta\varphi}{\Delta\lambda}\left[(\lambda{=}107) - (\lambda{=}100)\right] = 0{,}544.$$

Следовательно, при $\lambda = 107$ коэффициент $\varphi_2 = 0{,}544$.

Проводим проверку по условию

$$F_{\text{расч}_1} = \varphi_2 A_2 \sigma_{adm} = F \pm 5\ \%,$$

в нашем случае $F_{\text{расч}_1} = 0{,}544 \cdot 53{,}8 \cdot 10^{-4} \cdot 160 \cdot 10^6 = 468270$ Н $= 468{,}27$ кН $> F$.

Находим величину расхождения между заданной и расчетной нагрузками

$$\delta = \frac{468{,}27 - 400}{400} 100 = 17\ \% > 5\ \%.$$

Делаем новый расчет (приближение)

$$\varphi_3 = \frac{\varphi_1 + \varphi_2}{2} = \frac{0,5 + 0,544}{2} = 0,522 .$$

Необходимая площадь поперечного сечения

$$A_3 = \frac{F}{\varphi_3 \sigma_{adm}} = \frac{400 \cdot 10^3}{0,522 \cdot 160 \cdot 10^6} = 48 \cdot 10^{-4} \text{ м}^2 .$$

По сортаменту проката найденной площади соответствует двутавр № 30а (см. табл. П. 1) площадью сечения $A_4 = 49,9 \cdot 10^{-4}$ м^2 и $i_{\min_2} = 2,95 \cdot 10^{-2}$ м. Тогда гибкость

$$\lambda_2 = \frac{\mu l}{i_{\min_2}} = \frac{2 \cdot 1,5}{2,95 \cdot 10^{-2}} = 101,7 \approx 102 .$$

После интерполяции получаем

$$\varphi_4 = 0,6 - \frac{0,08}{10}(102 - 100) = 0,584 .$$

Проводим проверку

$$F_{\text{расч}_2} = 0,584 \cdot 49,9 \cdot 10^{-4} \cdot 160 \cdot 10^6 = 466265 \text{ Н} = 466,265 \text{ кН} > F .$$

Величина расхождения между заданной и расчетной нагрузками составляет:

$$\delta = \frac{466,265 - 400}{400} 100 = 16,6 \text{ \%} > 5 \text{ \%} .$$

Проверяем двутавр № 30 площадью сечения $A_5 = 46,5 \cdot 10^{-4}$ м^2, $i_{\min_3} = 2,69 \cdot 10^{-2}$ м.

Гибкость $\lambda_3 = \frac{2 \cdot 1,5}{2,69 \cdot 10^{-2}} \approx 112 .$

Коэффициент φ_5 находим линейной интерполяцией между значениями $\lambda = 110$ и $\lambda = 120$. Получим $\varphi_5 = 0,506$.

Проверка

$F_{\text{расч}_3} = \varphi_5 A_5 \sigma_{adm} = 0,506 \cdot 46,5 \cdot 10^{-4} \cdot 160 \cdot 10^6 = 376500$ Н $= 376,5$ кН.

Величина расхождения между заданной и расчетной нагрузками составляет

$$\delta = \frac{400 - 376,5}{400} 100 = 5,87 \text{ \%} > 5 \text{ \%} .$$

Следовательно, из трех рассмотренных номеров двутавров к практическому применению необходимо принять двутавр № 30а с площадью поперечного сечения $A = 49{,}9 \cdot 10^{-4}$ м^2, так как нагрузка, которую воспринимает двутавр № 30 меньше заданной нагрузки более чем 5 %.

7.1. Задания для расчета стержней на устойчивость

Подобрать поперечное сечение заданного профиля гибкого стержня при действии осевой сжимающей силы. Решение выполнить методом последовательных приближений с помощью коэффициентов φ. Допускаемые напряжения для материалов стержней на сжатие принять: для стали $\sigma_{adm} = 160$ МПа; для чугуна $\sigma_{adm} = 130$ МПа; для дерева $\sigma_{adm} = 10$ МПа.

Данные для расчетов взять из рис. 7.1, табл. 7.2 и П. 1.

Примечания:

1. Для сечения прямоугольного профиля принять соотношение между размерами как $b:h = 1:2$.
2. Для кольцеобразного сечения принять соотношение между внутренним и наружным диаметрами как $d/D = 0{,}85$.

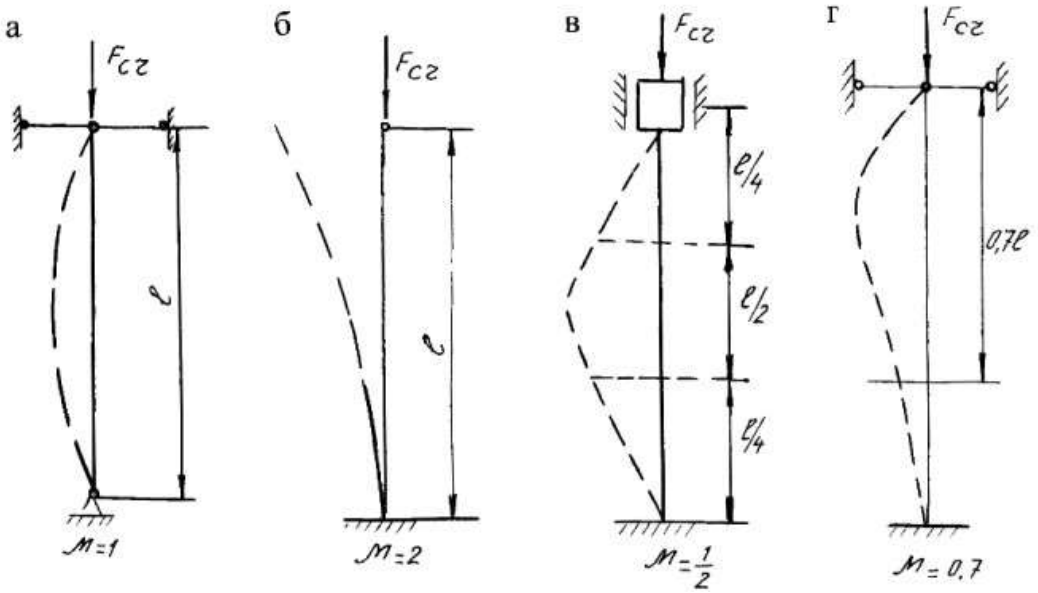

Рис. 7.1.

Таблица 7.2

Номер варианта	Схема поперечного сечения	Материал	Способ закрепления	Длина стержня, м	Сжимающая нагрузка, кН
1	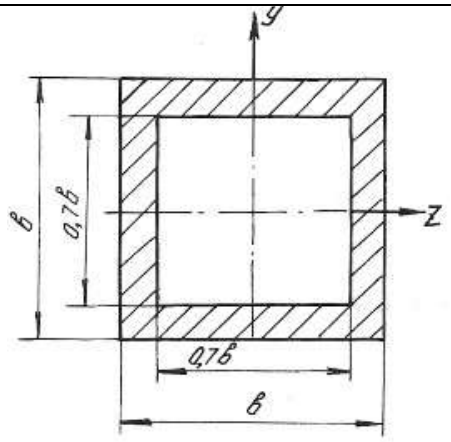	Дерево	а б в г	3 4 4 1,6	90 120 150 60
2	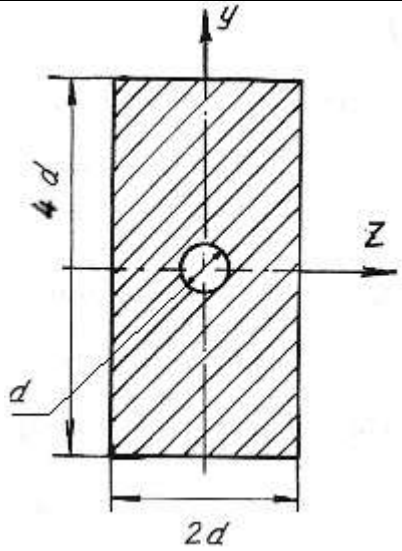	Дерево	а б в г	3,6 5 5 2	140 250 400 180
3	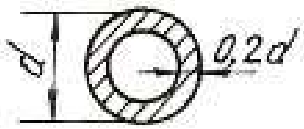	Чугун	а б в г	5,2 4,8 4,5 2,8	600 800 900 700

Продолжение табл. 7.2

Номер варианта	Схема поперечного сечения	Материал	Способ закрепления	Длина стержня, м	Сжимающая нагрузка, кН
4	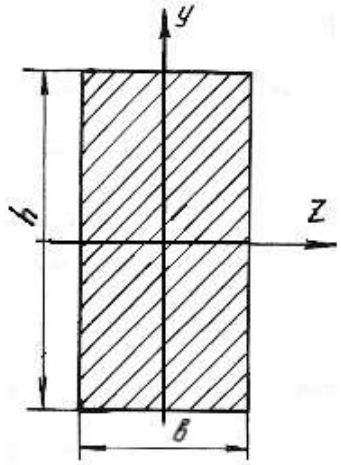	Чугун	а б в г	4,6 3,8 4,2 3,2	850 600 700 900
5	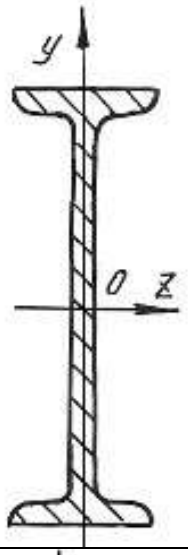	Сталь 5	а б в г	3,2 3,6 8 2,4	380 700 800 600
6	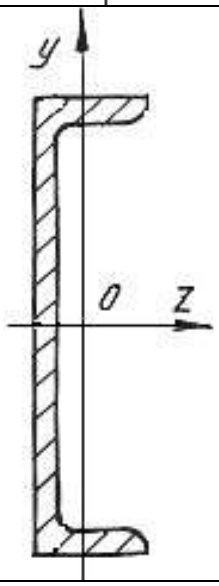	Сталь 3	а б в г	3,6 4,5 5 2,2	280 650 450 250

Окончание табл. 7.2

Номер варианта	Схема поперечного сечения	Материал	Способ закрепления	Длина стержня, м	Сжимающая нагрузка, кН
7	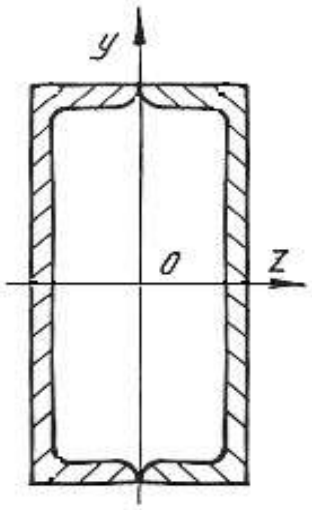	Сталь 3	а б в г	3 4 5,5 4,8	300 400 250 350
8	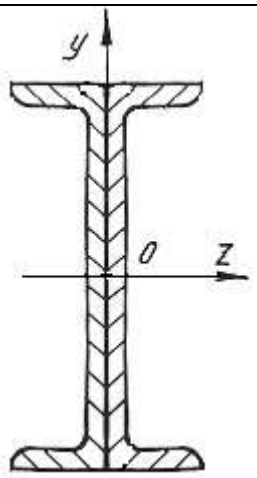	Сталь 3	а б в г	5,5 6,6 7 3,5	960 500 800 750
9	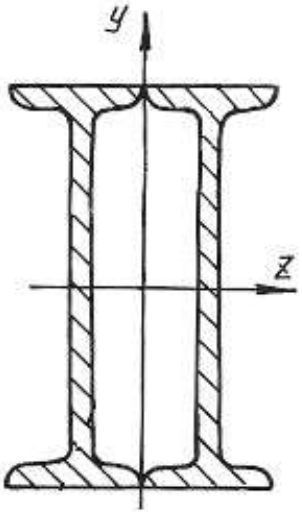	Сталь 3	а б в г	3 7 6 4	930 740 830 980

МИНИСТЕРСТВО НАУКИ И ВЫСШЕГО ОБРАЗОВАНИЯ РОССИЙСКОЙ ФЕДЕРАЦИИ

ФГБОУ ВО «Уральский государственный горный университет»

УТВЕРЖДАЮ
Проректор по учебно-методическому комплексу
_____ С.А. Упоров

МЕТОДИЧЕСКИЕ РЕКОМЕНДАЦИИ И ЗАДАНИЯ К КОНТРОЛЬНОЙ РАБОТЕ

ЭЛЕКТРОТЕХНИКА

Специальность
21.05.04 Горное дело

Направленность (профиль)
Горные машины и оборудование

форма обучения: *очная, заочная*

Одобрена на заседании кафедры	Рассмотрена методической комиссией факультета
Электротехники	Горно-механического
(название кафедры)	*(название факультета)*
Зав.кафедрой _____	Председатель _____
(подпись)	*(подпись)*
Угольников А. В.	Осипов П. А.
(Фамилия И.О.)	*(Фамилия И.О.)*
Протокол № 2 от 09.10.2020	Протокол № 2 от 14.10.2020
(Дата)	*(Дата)*

Екатеринбург
2020

СОДЕРЖАНИЕ

ВВДЕНИЕ 3
Задача 1. РАСЧЕТ ЛИНЕЙНЫХ ЭЛЕКТРИЧЕСКИХ ЦЕПЕЙ ПОСТОЯННОГО ТОКА 4
Задача 2. РАСЧЕТ ОДНОФАЗНЫХ ЛИНЕЙНЫХ ЭЛЕКТРИЧЕСКИХ ЦЕПЕЙ СИНУСОИДАЛЬНОГО ТОКА 12
2.1. Последовательное соединение в цепи синусоидального тока. 12
2.2. Параллельное соединение в цепи синусоидального тока 14
2.3. Разветвленная цепь синусоидального тока 16
Задача 3. РАСЧЕТ ТРЕХФАЗНЫХ ЛИНЕЙНЫХ ЭЛЕКТРИЧЕСКИХ ЦЕПЕЙ 22
3.1. Расчет трехфазных линейных электрических цепей при соединении фаз приемника звездой 22
3.2. Расчет трехфазных линейных электрических цепей при соединении фаз приемника треугольником 25
Задача 4. РАСЧЕТ СЛОЖНЫХ ТРЕХФАЗНЫХ ЭЛЕКТРИЧЕСКИХ ЦЕПЕЙ. 27
Задача 5. РАСЧЕТ ПЕРЕХОДНЫХ ПРОЦЕССОВ В ЛИНЕЙНЫХ ЭЛЕКТРИЧЕСКИХ ЦЕПЯХ ПОСТОЯННОГО ТОКА 33
Задача 6. РАСЧЕТ НЕЛИНЕЙНЫХ ЭЛЕКТРИЧЕСКИХ ЦЕПЕЙ ПОСТОЯННОГО ТОКА В УСТАНОВИВШЕМСЯ РЕЖИМЕ 40
ЗАДАЧА 7. РАСЧЕТ МАГНИТНЫХ ЦЕПЕЙ ПОСТОЯННОГО ТОКА. 46
7.1. Неразветвленные магнитные цепи. 46
7.1.1. Прямая задача. Определить МДС цепи по заданному магнитному потоку. 49
7.1.2. Обратная задача. Определить магнитный поток в цепи по заданной МДС 51
2.2. Разветвленная цепь синусоидального тока 57
Задача 8. ТРАНСФОРМАТОРЫ 58
Задача 9. АСИНХРОННЫЙ ДВИГАТЕЛЬ С ФАЗНЫМ РОТОРОМ 60
Задача 10. ДВИГАТЕЛЬ ПОСТОЯННОГО ТОКА ПАРАЛЛЕЛЬНОГО ВОЗБУЖДЕНИЯ 63

ВВДЕНИЕ

Дисциплина «Эектротехника» изучает процессы в электрических и магнитных цепях, выявляет общие закономерности электромагнитных явлений и их прикладное применение для создания, передачи и распределения электроэнергии.

Целью преподавания дисциплины является теоретическая и практическая подготовка будущего инженера-электрика, инженера-электромеханика, инженера по автоматизации производственных процессов, развитие его творческих способностей, умение формировать и решать на высоком научном уровне проблемы осваиваемой специальности, умение творчески применять и самостоятельно повышать свои знания. Эти цели достигаются на основе повышения творческой активности и самостоятельной работы студентов.

Высокий научный и инженерный уровень дисциплины обусловлен глубоким проникновением в ее разделы законов и положений, которые даются в курсах «Физика» и «Математика».

Выполнение контрольных заданий.

При выполнении контрольных задний необходимо выполнить следующие требования:

1. Контрольные задания выполняют по данному методическому указанию.

2. Варианты задач в контрольных заданиях определяют по двум последним цифрам номера студенческого билета. Если две последние цифры превышают число 24 (общее количество вариантов), то номер варианта определяется по остатку от целочисленного деления этих цифр на число 24. • Например, двум последним цифрам 49-го номера студенческого билета соответствует первый вариант контрольного задания.

3. Контрольные задания выполняют в отдельной тетради, на обложке которой приводят сведения по следующей форме: фамилия, имя, отчество, номер студенческого билета, номер контрольного задания.

4. Графическую часть (схемы, графики) в контрольных заданиях выполняют карандашом, в масштабе, с указанием последнего.

5. Решение каждой задачи контрольного задания следует начинать с новой страницы.

6. Электрические схемы вычерчивают согласно стандарту.

7. Условие задачи выписывают полностью без сокращений.

8. Решения задач сопровождают краткими пояснениями.

9. Контрольные задания представляются для проверки до начала соответствующей лабораторно-экзаменационной сессии.

10. Если контрольное задание не зачтено, студент обязан, исправив ошибки указанные преподавателем, представить задание на повторную рецензию.

11. Студенты, не сдавшие на проверку соответствующих решенных контрольных заданий, к сдаче экзамена не допускаются.

Задача 1. РАСЧЕТ ЛИНЕЙНЫХ ЭЛЕКТРИЧЕСКИХ ЦЕПЕЙ ПОСТОЯННОГО ТОКА

№	Схема варианта	№	Схема варианта
1	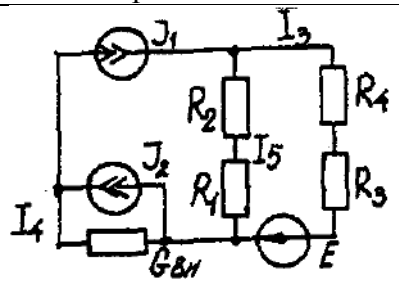	2	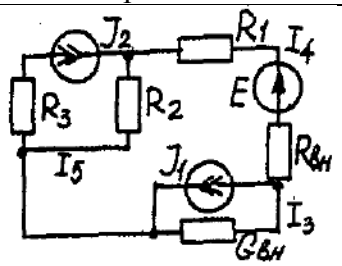
3	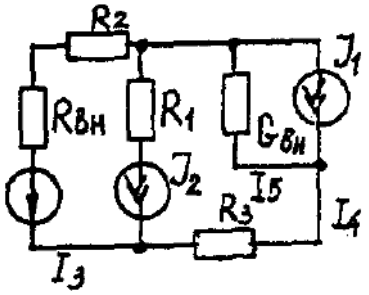	4	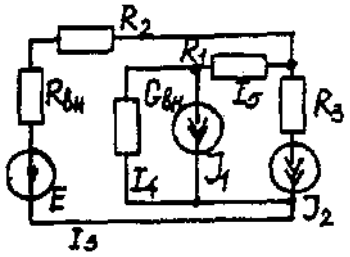
5	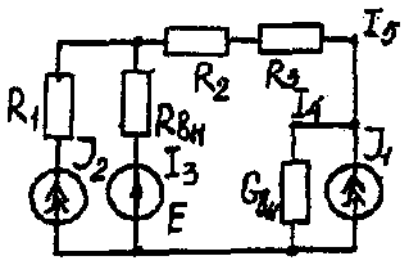	6	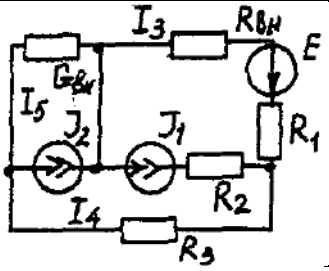
7	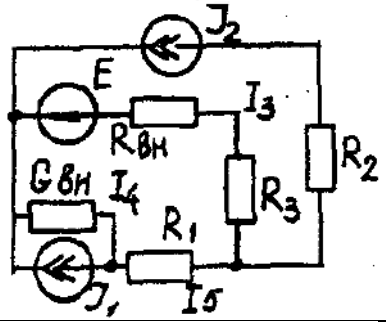	8	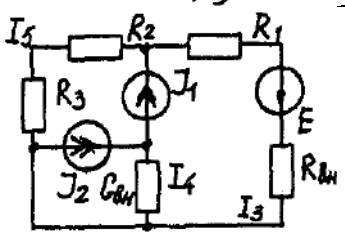
9	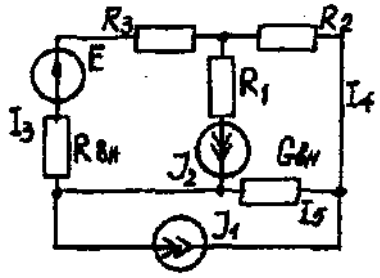	10	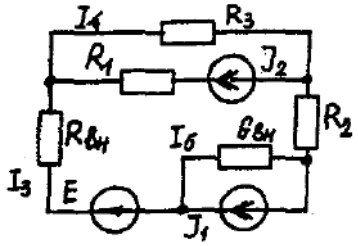
11	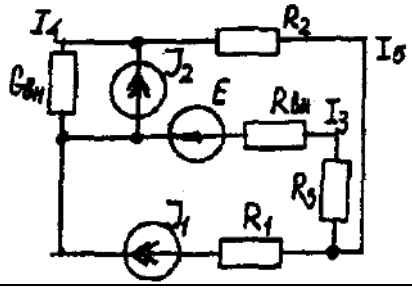	12	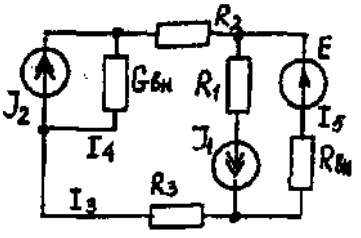

13	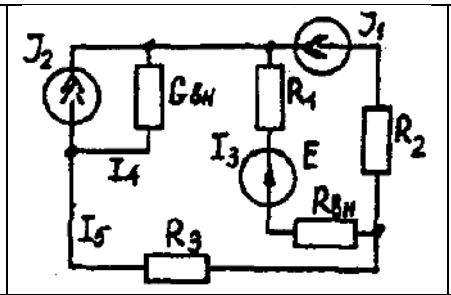	14	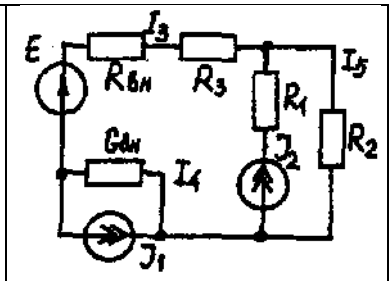
15	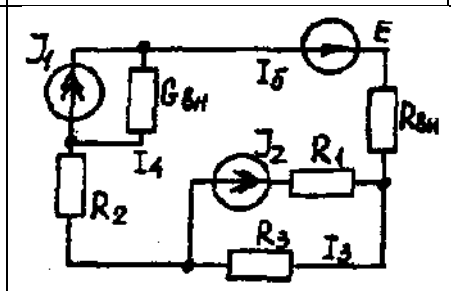	16	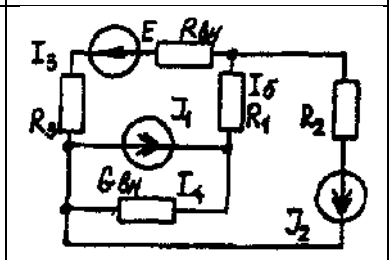
17	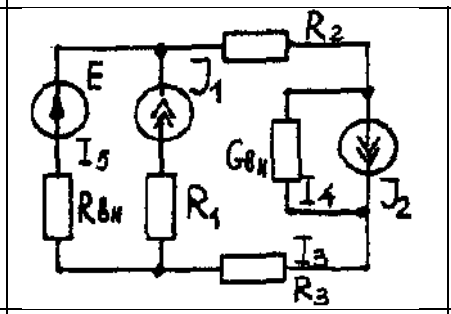	18	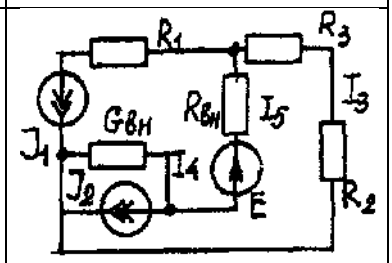
19	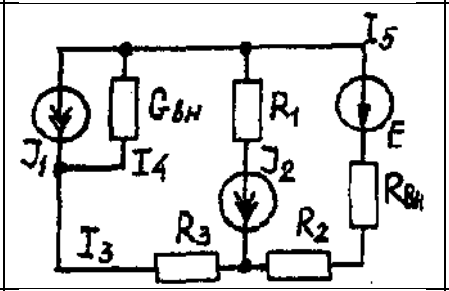	20	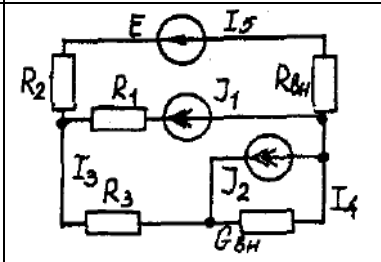
21	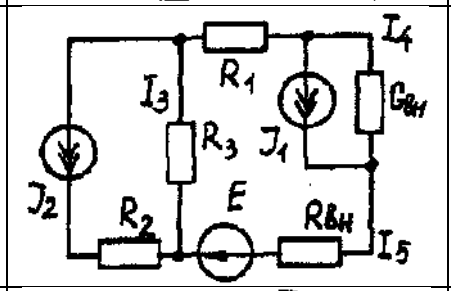	22	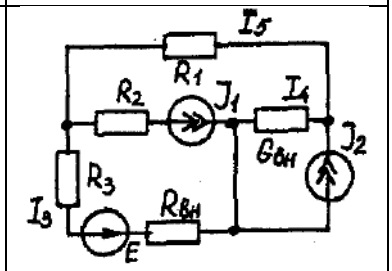
23	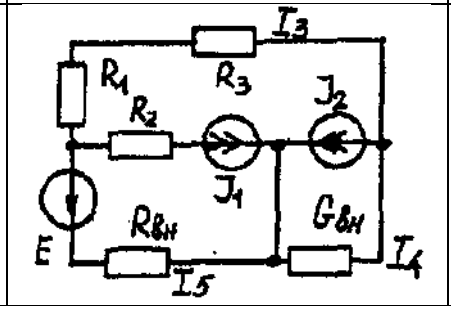	24	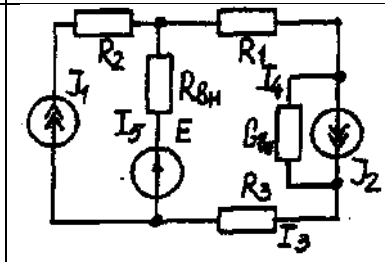

Условие задачи.

Для заданной электрической схемы (табл. 1.1) с известными параметрами (табл. 1.2) определить токи в ветвях цепи следующими методами:

- составлениюуравненийэлектрическогоравновесияпозаконам Кирхгофа;
- контурных токов;

- наложения;
- узловых потенциалов;
- эквивалентного генератора.

Номер вариа-нта	Значение параметров							
	E, В	J_1, А	J_2, А	R_1, Ом	R_2, Ом	R_3, Ом	$R_{ВН}$, Ом	$G_{ВН}$, См
1	42	35	17	10	20	5	7	0,5
2	126	6	8	1	3	2	5	0,25
3	21	5	2	5	9	3	3	0,2
4	29	3	6	2	3	4	4	0,2
5	200	25	25	8	3	1	4	0,5
6	40	10	3	5	8	5	2	0,5
7	50	3	25	3	5	2	3	0,2
8	20	10	8	4	8	2	6	1
9	50	22	6	4	5	2	3	0,1
10	140	20	7	5	1	4	6	0,2
11	104	28	13	5	2	3	2	0,1
12	150	4	6	3	4	6	5	0,2
13	43	4	28	2	5	1	3	0,2
14	82	2	3	6	4	5	6	0,2
15	52	2	1	3	1	2	2	0,2
16	204	1	5	2	3	1	3	0,4
17	110	11	9	2	3	3	2	0,5
18	72	2	1	4	1	3	6	0,2
19	42	2	5	3	3	4	5	0,1
20	8	6	2	6	1	2	2	0,05
21	187	10	6	2	6	7	4	0,5
22	144	5	15	4	3	2	4	0.5
23	84	6	5	3	3	б	3	0,5
24	103	12	6	4	3	1	3	0,5

Метод составления уравнений электрического равновесия по законам Кирхгофа

Методические указания.

Этот метод основан на составлении и совместном решении системы уравнений электрического равновесия, составленных по первому и второму законам Кирхгофа. Общее число независимых уравнений (и) должно быть равно числу неизвестных токов, то есть числу ветвей электрической схемы *(p)* за исключением ветвей, содержащих источник тока.

Последовательность решения.

Выбрать условное положительное направление токов в ветвях. По первому закону Кирхгофа для схемы, содержащей *(q)* узлов, составить *(q*-1) уравнений электрического равновесия. По второму закону Кирхгофа составить [*p* - *(q*- 1)] уравнений электрического равновесия для независимых контуров. При составлении уравнений электрического равновесия следует обратить внимание на знаки. Если заданное или произвольно выбранное направление токов и э. д. с. совпадают с выбранным обходом контуров, то перед ними в уравнениях электрического равновесия ставят знак плюс, знак у падений напряжений берется в соответствии со знаком тока.

Решить полученную систему уравнений электрического равновесия относительно неизвестных токов в ветвях.

Выполнить проверку полученного решения по первому закону Кирхгофа для узлов заданной электрической схемы.

Метод контурных токов

Методические указания.

Этот метод заключается в представлении действительных токов в ветвях, являющихся общими для двух или большего числа смежных контуров, алгебраической суммой составляющих, каждая из которых является током, замыкающимся в одном из выбранных контуров. Эти составляющие называются контурными токами. При решении задачи этим методом в расчет вводят контурные токи, составляют уравнения электрического равновесия только на основании второго закона Кирхгофа. Вычислив контурные токи, определяют действительные токи в ветвях.

Последовательность решения.

Выбрать для рассматриваемой схемы независимые контуры, не содержащие источники тока *(J).*

Задавшись положительными направлениями обхода контуров, составить для выбранных независимых контуров уравнения электрического равновесия по второму закону Кирхгофа, принимая направления контурных токов, совпадающими с выбранным обходом контуров. В уравнениях электрического равновесия учитывать и падения напряжений, обусловленные источниками тока (J) на соответствующих сопротивлениях рассматриваемого контура. Определить контурные токи.

Вычислить действительные токи ветвей как алгебраические суммы токов как контурных, так и источников тока, протекающих через рассматриваемую ветвь.

Метод наложения

Методические указания.

Этот метод основан на том, что действительный ток в рассматриваемой ветви равен алгебраической сумме составляющих токов в этой ветви, вызванных каждой из э. д. с. и источника тока в отдельности при исключении действия остальных источников э. д. с. и тока.

Последовательность решения.

Составить (нарисовать) электрические цепи с одним источником э. д. с. или тока, при этом зажимы остальных источников тока размыкать, а источники э. д. с. замыкать накоротко.

Задаться положительными направлениями токов в ветвях.

Определить составляющие - токов в ветвях, вызванных рассматриваемым источником.

Определить действительные токи ветвей как алгебраическую сумму составляющих.

Метод узловых потенциалов

Методические указания.

Этот метод заключается в определении потенциалов узлов, на основании чего вычисляются токи в ветвях по закону Ома. Потенциалы узлов определяются на основании системы уравнений электрического равновесия (1.1), составленных по первому закону Кирхгофа. При этом токи в уравнениях электрического равновесия выражают через потенциалы согласно закону Ома для участка цепи. Потенциал одного из узлов принимается равным нулю.

$$\left.\begin{array}{l} \varphi_1 G_{11} - \varphi_1 G_{12} - \varphi_3 G_{13} = I_{11} \\ -\varphi_1 G_{21} - \varphi_1 G_{22} - \varphi_3 G_{23} = I_{22} \\ -\varphi_1 G_{31} - \varphi_1 G_{32} - \varphi_3 G_{33} = I_{33} \\ \ldots\ldots\ldots\ldots\ldots\ldots\ldots\ldots\ldots\ldots\ldots\ldots\ldots \end{array}\right\} \quad (1.1)$$

Где $\varphi_1, \varphi_2, \varphi_3$, - потенциалы узлов; $G_{11}, G_{22}, G_{33}, \ldots$ - собственная (узловая) проводимость, равная сумме проводимостей всех ветвей, сходящихся в этом узле, без учета проводимостей ветвей с источниками тока; $G_{11}, G_{12}, G_{13}, G_{21}, G_{23}, G_{32}, \ldots$ - взаимная проводимость, равная сумме проводимостей ветвей между двумя узлами, без учета проводимостей ветвей с источниками тока; $I_{11}, I_{22}, I_{33}, \ldots$ - узловой ток, равный алгебраической сумме токов (J) источников тока и произведений *(G-E)* (э. д. с. ветвей, сходящихся в рассматриваемом узле, на их проводимости); эти величины входят в выражения узловых токов со знаком плюс, если токи *(J)* и э. д. с. (Е) направлены к рассматриваемому узлу.

Последовательность решения.

Пронумеровать узлы. Потенциал одного из узлов принять равным нулю.

Составить систему *(q* - 1) уравнений электрического равновесия (1.1) Вычислить собственные и взаимные проводимости, узловые токи и подставить в систему уравнений электрического равновесия (1.1).

Определить потенциалы узлов, решив систему уравнений электрического равновесия (1.1). Определить токи ветвей по закону Ома.

Ток ветви равняется разности потенциалов двух узлов, деленной на сопротивление ветви,

$$I_{\text{ветви}} = [\,(\varphi_{\text{к}} - \varphi_{(\text{к}-1)})\,] / \sum R_{\text{ветви}} \quad (1.2)$$

Метод эквивалентного генератора

Методические указания.

Этот метод основан на применении теоремы об активном двухполюснике. Согласно теоремы любой активный двухполюсник, содержащий один или несколько источников энергии, можно заменить эквивалентным генератором, э. д. с. которого равна напряжению холостого хода на зажимах выделенной ветви, а внутреннее сопротивление равно входному сопротивлению двухполюсника (рис. 1.1).

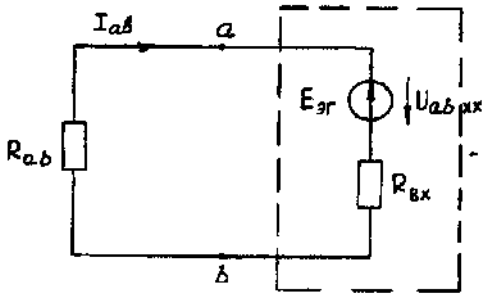

Рис. 1.1. К методу эквивалентного генератора

При определении тока, например, в ветви *ab*любой электрической схемы, эту схему представляют в виде двух частей: рассматриваемой ветви *ab*и остальной части схемы - эквивалентного генератора *($E_{эг}$).* Ток в ветви *ab*определяют по формуле:

$$I_{ab} = U_{abxx} / (R_{ab} + R_{вх}) \quad (1.3)$$

где *Uabxx* - напряжение холостого хода активного двухполюсника (эквивалентного генератора) относительно зажимов рассматриваемой ветви; $R_{вх}$ - входное сопротивление пассивного двухполюсника относительно зажимов *ab;* R_{ab} - сопротивление рассматриваемой ветви *ab.*

Последовательность решения.

Определить напряжение U_{abxx}с помощью одного из известных методов расчета электрических цепей, согласно исходной схеме без рассматриваемой ветви *ab.*

Вычислить входное сопротивление $R_{вх}$пассивного двухполюсника, т. е. сопротивление исходной электрической цепи относительно точек *ab*без ветви *ab,* при замкнутых источниках токов э. д. с. и разомкнутых источников токов.

Вычислить ток в рассматриваемой ветви *ab*(см. рис. 1.1) по формуле (1.3).

Пример решения задачи

Для заданной электрической цепи (рис. 1.2) с параметрами: E=65,5 В;J_1=3,5 А; J_2= 8 А; R_1 = 9 Ом; R_2 = 7Ом; R_3 = 5Ом; $R_{вн}$ = 3 Ом; $G_{вн}$ = 0,5 См, определить токи в ветвях.

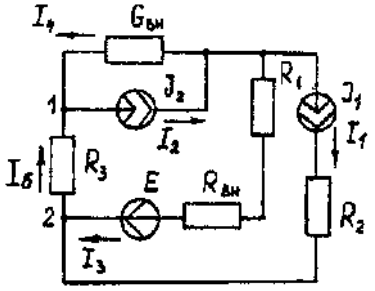

Рис. 1.2. Схема заданной электрической цепи

Метод составления уравнений электрического равновесия по законам Кирхгофа

В рассматриваемой электрической цепи неизвестными являются три тока *(I_3, I_4, I_5),* для определения этих токов необходимо иметь систему из трех уравнений электрического равновесия, которые составляем по законам Кирхгофа: два уравнения электрического равновесия по первому закону Кирхгофа, предварительно задавшись положительными направлениями токов в ветвях (для узлов 1 и 2); третье уравнение электрического равновесия по второму закону Кирхгофа. Принимаем контур *(R_3– $G_{вн}$ – R_1 – $R_{вн}$ - E),* минуя ветви с источниками тока, и задаемся положительным направлением его обхода (см. рис. 1.2.)

$$\left.\begin{array}{l} I_4 - J_2 + I_5 = 0; \\ I_3 + J_1 - I_5 = 0; \\ I_5 R_3 - I_4 1/G_{вн} + I_3(R_1 + R_{вн}) = E. \end{array}\right\} \quad (1.4)$$

$$\left.\begin{array}{l} I_4 - 8 + I_5 = 0; \\ I_3 + 3{,}5 - I_5 = 0; \\ I_5 5 - I_4 * 1/0{,}5 + I_3(9 + 3) = 65{,}5. \end{array}\right\} \quad (1.5)$$

В результате решения системы уравнений (1.5) получим: I_3 = 3 А; I_4 = 1,5 А; I_5 = 6,5 А.

Метод контурных токов

Для определения трех неизвестных токов выбираем три независимых контура (рис 1.3) и задаемся положительными направлениями их обхода, совмещая положительные направления контурных токов I_{11}, I_{22}, I_{33}с направлениями их обхода I_{11}= J_1= 3,5 А ; I_{22} = J_2 = 8 А.

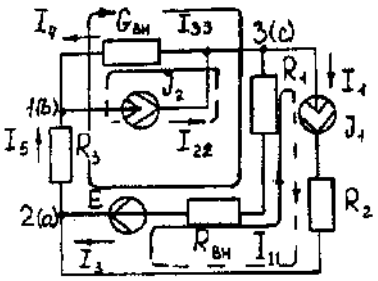

Рис. 1.3. Схема электрической цепи для метода контурных токов

Таким образом, неизвестным является лишь контурный ток I_{33}. Для третьего контура (R_3 - $G_{ВН}$ – R_3 – $R_{вн}$- *E)* составляем уравнение электрического равновесия по второму закону Кирхгофа и определяем контурный токI_{33}

$$-I_{11}(R_1+R_{вн})-I_{22}*1/G_{вн}+I_{33}(R_1+R_{вн}+R_3+1/G_{вн})=E; \quad (1.6)$$

$$-3{,}5(9 + 3) - 8 * 1/0{,}5 + I_{33}\ (9 + 3 + 5 + 1/0{,}5) = 65{,}5;$$

отсюда I_{33} = 6,5 А.

Действительные токи в ветвях:

I_3=I_{33}-I_{11}=6,5-3,5 = 3А;

$I_4 = I_{22}$-I_{33} = 8-6,5 = l,5A,

$I_5 = I_{33}$=6,5A.

Метод узловых потенциалов

Заземляем один из узлов (например 3, рис. 1.4), потенциал этого узла (φ_3) теперь равен нулю. Для определения потенциалов двух других узлов составляем систему из двух уравнений электрического равновесия по первому закону Кирхгофа:

$$\left.\begin{aligned}\varphi_1 G_{11} - \varphi_2 G_{12} &= I_{11}\\ -\varphi_1 G_{21} - \varphi_2 G_{22} &= I_{22}\end{aligned}\right\} \quad (1.7)$$

$G_{11} = G_{вн}$+ 1/R_3= 0,5 + 1/5 = 0,7 См ;G_{12} = G_{21} = 1/R_3 = 1/5 = 0,2 См ; G_{22} = 1/R_3 + l/(R_1 + $R_{вн}$) = 1/5 + 1/(9 + 3) = 0,28 См.

I_{11} = -J_2= - 8 А;I_{22}= J_1 + E/(R_1+ $R_{вн}$) = 3,5 + 65/(9 + 3) -=9 А.

$$\left.\begin{aligned}0{,}7\varphi_1 - 0{,}2\varphi_2 &= -8;\\ -0{,}2\varphi_1 - 0{,}28\varphi_2 &= 9,\end{aligned}\right\}$$

откуда φ_1= -3 В ; φ_2 = 29,5 В.

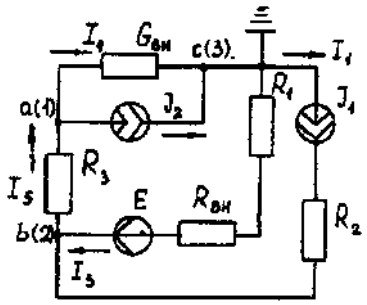

Рис. 1.4. Схема электрической цепи для метода узловых потенциалов

Токи в ветвях:

I_3 = [(φ_3 - φ_2) + E] * 1/ (R_1 + $R_{вн}$) = [(0 - 29,5) + 65,5] * 1/(9 + 3) - 3 А;

I_4= (φ_3 - φ_1)-$G_{вн}$= (0 + 3)*0,5 = 1,5 А;

I_5= (φ_1- φ_2) • 1/R_3= (-3 - 29,5)*1/5 = -6,5 А.

Знак "-" у тока I_5указывает на то, что действительное направление тока противоположно выбранному.

Метод наложения

Определяем составляющие токов в ветвях (I_3', I_4', I_5'), вызванные источником э. д. с. (Е) при исключении источников тока (J_1) и (J_2) (рис. 1.5, а). Направление токов в цепи определяется согласно направлению источника э. д. с. (Е)

I_3'= I_4' = I_5'= E/(R_1+ $R_{вн}$ + R_3 + 1/$G_{вн}$) = 65,5/(9 + 3 + 5 + 1/0,5) = 3,45 А.

Определяем составляющие токов в ветвях (I_3'', I_4'', I_5''), вызванные источником тока (J_1) (рис. 1.5, *б*) при исключении источника тока (J_2) и источника, э. д. с. (E) которого закорачивается. Направление токов в ветвях определяется согласно направлению (J_1).

I_3 = J_1(R_3+ 1/$G_{вн}$)/(R_1+ $R_{вн}$ + R_3 + 1/$G_{вн}$) =3,5(5 + 2)/(9 + 3 + 5 + 2) = 1,3 А;

I_4'' = I_5'' = J_1– I_3'' = 3,5 -1,3 = 2,2 А.

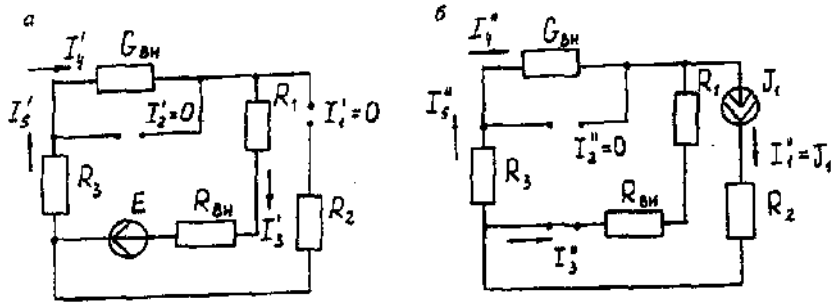

Рис. 1.5. Схема электрической цепи для метода наложения при исключении источника тока (а) и вызванные источником тока *(б)*

Определяем составляющие токов в ветвях (I_3''', I_4''', I_5'''), вызванные источником тока (J_2) (рис. 1.6, а) при исключении источника тока (J_1) и источника, э. д. с. (Е) которого закорачивается. Направление токов в ветвях определяется согласно направлению (J_2).

$I_3'''= I_5''' = J_2 (1/G_{вн})/(R_1+ R_{вн} + R_3+1/G_{вн})= 8*2/(9 + 3 + 5 + 2) = 0,85$ А;

$I_4'''=J_2- I_3'''=8-0,85=7,15$А

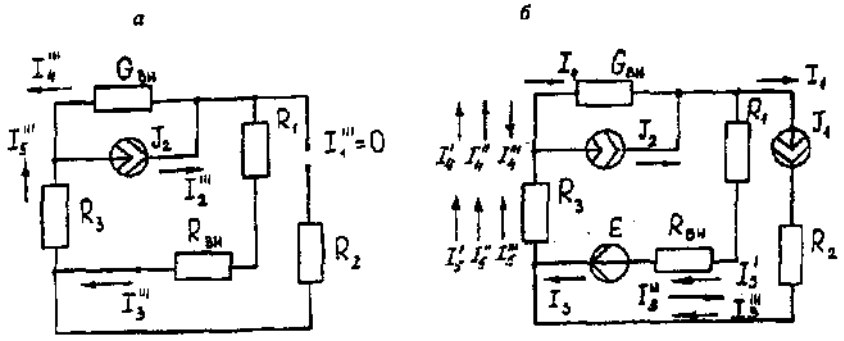

Рис. 1.6. Схема электрической цепи для определения составляющих токов в ветвях, вызванных источником тока (а) и при исключении (б)

Действительные токи в ветвях определяем как алгебраическую сумму составляющих, вызванных каждым из источников энергии (см. рис. 1.6, б):

$I_3 = I_3' - I_3'' + I_3'''=3$А;$I_4= - I_4' - I_4'' + I_4'''= 1,5$ А;

$I_5 =I_5' + I_5'' + I_5'''= 6,5$ А

Проверку решений выполняем, применяя первый закон Кирхгофа для трех узлов.

Метод эквивалентного генератора

Определить ток ветви *ab.*

Определяем напряжение U_{abxx}.При размыкании ветви *ab*исходная схема (см. рис. 1.2) преобразуется в схему, изображенную на рис. *1.7, а.*

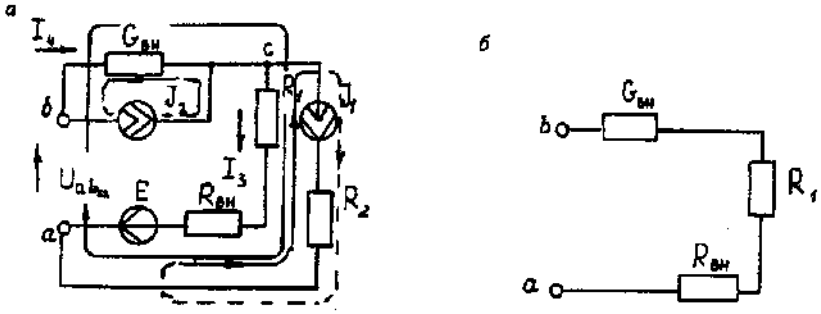

Рис. 1.7. Схема электрической цепи для метода эквивалентного генератора: *а* - исходная; *б* – преобразованная

По второму закону Кирхгофа составляем уравнение электрического равновесия для контура *a-b-c-a,* не содержащего источников тока, обходя контур по часовой стрелке,

$$U_{abxx}-J_2*1/G_{вн}-J_1*(R_{вн}-R_1)=E \quad (1.8)$$

U_{abxx} - 8 -1/0,5 - 3,5 * (9 + 3) = 65,5 ;U_{abxx} =123,5 В.

Определяем входное сопротивление относительно зажимов выделенной ветви U_{abxx}, при этом зажимы источника э. д. с. закорачиваем, а зажимы источников тока размыкаем. В результате получается электрическая цепь (рис. 1.7,6)

$U_{abxx} = 1/G_{вн}+ R_1 + R_{вн}=17$ Ом;

$I_{ab} =U_{ab\ xx}(R_{вх\ ab}+ R_3) = 123,5/(14 + 5) = 6,5$ А.

Задача 2. РАСЧЕТ ОДНОФАЗНЫХ ЛИНЕЙНЫХ ЭЛЕКТРИЧЕСКИХ ЦЕПЕЙ СИНУСОИДАЛЬНОГО ТОКА

2.1. Последовательное соединение в цепи синусоидального тока.

На рис.2.1 представлена неразветвленная электрическая цепь.

Исходные данные к задаче 2.1 приведены в табл. 2.1,

Необходимо:

1. Составить комплексное уравнение сопротивлений, построить диаграмму сопротивлений.

2. Составить комплексное уравнение напряжений, построить векторную диаграмму напряжений. Записать полное напряжение цепи в алгебраической и показательной формах.

3. Составить комплексное уравнение мощности, построить диаграмму мощности. Рассчитать: P, Q, S, cosφ.

4. Записать уравнение для напряжения и тока всей цели в функции времени. На одном рисунке построить графики напряжения и тока $i = \int(\omega t), u = \int(\omega t), f = 50 Гц, \psi_1 = 0$

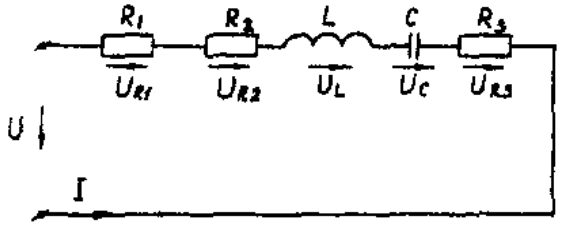

Рис. 2.1. Неразветвленная электрическая цепь

Методические указания

Рекомендуемая последовательность решения и расчетные формулы:

Вычисляют индуктивное и емкостное сопротивления в цепи, Ом

$$X_L = \omega \cdot L$$
$$X_C = 1/\omega \cdot c \quad (2.1)$$

где ω — угловая частота переменного тока, ω = 314 $с^{-1}$. (При вычислении X_C размерность емкости С — Ф, 1Ф = 10^6 мкФ).

Вычисляют полное сопротивление цели в комплексной форме, Ом

$$\underline{Z} = R_1 + R_2 + jX_L - jX_C + R_3 \quad (2.2)$$

Вычисляют действующее значение тока в цепи по закону Ома, А

$$I = \frac{U_{R1}}{R_1} \quad \left(или \frac{U_{R3}}{R_3} \right) \quad (2.3)$$

Записывают комплекс тока в цепи при начальной фазе ψ_i=0 как İ = I, А.

Исходные данные к задаче

Таблица 2.1

Вари-ант	R_1, Ом	R_2, Ом	L, Гн	C, мкФ	R_3, Ом	U_{R1}, В	U_{R3}, В
1	8	10	0,478	636	10	80	-
2	8	15	0,0318	159	10	80	-
3	10	20	0,0636	318	12	100	-
4	10	25	0,0478	127	12	100	-

5	12	10	0,0318	159	6	120	-
6	12	15	0,0636	636	6	-	60
7	6	25	0,0478	106	8	-	80
8	6	10	0,0636	212	8	-	80
9	8	15	0,0636	79,6	10	-	100
10	8	20	0,0478	318	10	-	100
11	10	20	0,096	79,6	12	100	-
12	10	10	0,636	318	12	100	-
13	12	15	0,636	127	6	120	-
14	6	20	0,096	159	6	120	-
15	6	25	0,0478	159	8	60	-
16	8	10	0,0318	636	8	-	80
17	8	15	0,0636	106	10	-	100
18	10	20	0,0318	636	10	-	100
19	10	25	0,0478	79,6	12	-	120
20	12	10	0,096	212	12	-	120
21	8	10	0,096	212	6	80	-
22	8	15	0,048	636	6	80	-
23	10	20	0,0636	159	8	100	-
24	10	25	0,0478	318	8	100	-

Вычисляют напряжения на отдельных элементах цепи и всей цепи в комплексной форме, В

$$\dot{U} = \underline{Z}\dot{I} = R_1\dot{I} + R_2\dot{I} + jX_L\dot{I} - jX_C\dot{I} + R_3\dot{I} = \\ = U_{R1} + U_{R2} + jU_L - jU_C + U_{R3} \quad (2.4)$$

Вычисляют полную мощность цепи и мощность на элементах цепи в комплексной форме

$$S = \dot{U}\cdot\dot{I} = \underline{Z}I^2 = R_1I^2 + R_2I^2 + jX_LI^2 - jX_CI^2 + \\ + R_3I^2 = P_1 + P_2 + jQ_L - jQ_C + P_3 \quad (2.5)$$

Строят (раздельно) векторную топографическую диаграмму напряжений, диаграмму сопротивлений и мощностей на комплексной плоскости в соответствии с данными вычислений по формулам (2.4), (2.2), (2.5).

Комплексной плоскостью называется плоскость, проходящая через две взаимно-перпендикулярные оси, ось вещественных и ось мнимых чисел.

При построении диаграммы (например, напряжений) первоначально откладывают в масштабе (m_1) комплекс тока $\dot{I} = I(\psi_1)$ в положительном направлении оси вещественных чисел, затем откладывают в масштабе (m_u) напряжения U_{R1}, U_{R2}, $+jU_L$, U_{R3}, $-jU_C$. Замыкающий вектор U является вектором напряжения, приложенного к цепи. Он опережает по фазе ток при $X_L > X_C$ ($\varphi>0$) и отстает по фазе от тока при $X_L < X_C$ ($\varphi<0$).

На рис.2.1,а, рис.2.1,в, рис.2.1,с построены, соответственно диаграмма сопротивлений, векторная топографическая диаграмма напряжений и диаграмма мощностей для произвольно принятый значений сопротивлений цепи.

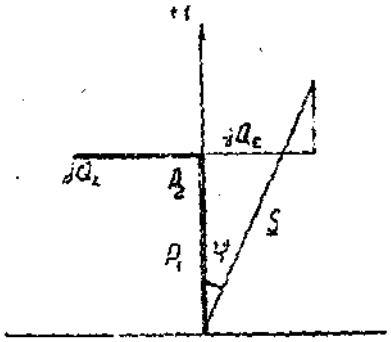

Рис. 2.1,с

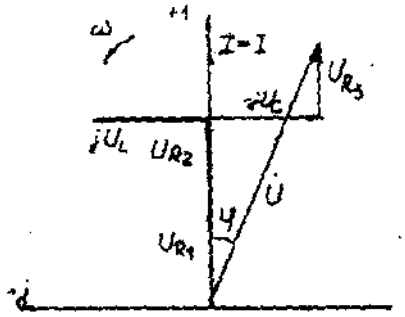

Рис. 2.1,в

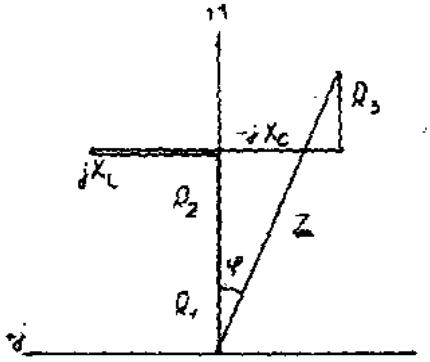

Рис. 2.1,а

2.2. Параллельное соединение в цепи синусоидального тока

На рис. 2.2 представлена разветвленная электрическая цепь.

Исходные данные к задаче 2.2 приведены в табл. 2.2.

Необходимо:

1. Составить комплексное уравнение проводимостей. Построить диаграмму проводимостей.

2. Составить комплексное уравнение токов, построить векторную лиаграмму токов. Записать ток на входе цепи а алгебраической и показательной формах.

3. Составить комплексное уравнение мощности, построить диаграмму мощности. Рассчитать: P, Q, S, cosφ.

4. Записать уравнение для напряжения и тока всей цели в функции времени. На одном рисунке построить графики напряжения и тока $i = \int(\omega t), u = \int(\omega t), f = 50 Гц, \psi_1 = 0$

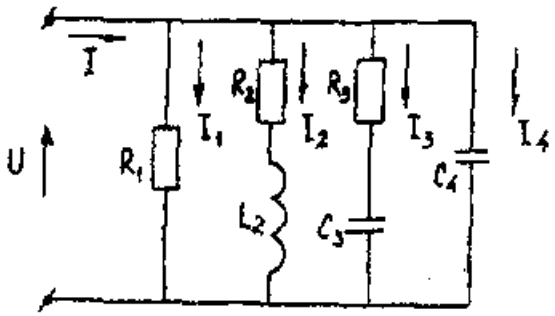

Рис. 2.2. Разветвленная электрическая цепь

Методические указания

Рекомендуемая последовательность решения и расчетные формулы:

Вычисляют комплексы проводимостей параллельных ветвей

$$\underline{Y}_1 = 1/\underline{Z}_1 = 1/R_1 = g_1$$

$$\underline{Y}_2 = 1/\underline{Z}_2 = 1/(R_2 + jX_{L2}) = R_2/Z_2^2 - jX_{L2}/Z_2^2 = g_2 - jb_{L2} \quad (2.6)$$

$$\underline{Y}_3 = 1/\underline{Z}_3 = 1/(R_3 - jX_{C3}) = R_3/Z_3^2 - jX_{C3}/Z_3^2 = g_3 - jb_{C3}$$

$$\underline{Y}_4 = 1/\underline{Z}_4 = 1/(-jX_{C4}) = jb_{C4}$$

где g_1, g_2, g_3, b_{L2}, b_{C3}, b_{C4} — активная, активная, индуктивная, активная, емкостная, емкостная проводимости ветвей рассматриваемой цепи, См.

Вычисляют полную проводимость цепи в комплексной форме

$$\underline{Y} = g_1 + (g_2 - jb_{L2}) + (g_3 + jb_{C3}) + jb_{C4} \quad (2.7)$$

Записывают комплекс напряжения, приложенного к цепи при начальной фазе $\psi_u = 0$ как $\dot{U} = U$

Вычисляют полный ток цепи в комплексной форме (по первому закону Кирхгофа), А

$$I = I_1 + I_2 + I_3 + I_4 = U\underline{Y} = U\left[\begin{matrix} g_1 + (g_2 - jb_{L2}) + \\ + (g_3 + jb_{C3}) + jb_{C4} \end{matrix}\right] = \quad (2.8)$$

$$= I_{a1} + (I_{a2} - jI_{L2}) + (I_{a3} + jI_{C3}) + jI_{C4}$$

Исходные данные к задаче

Таблица 2.2

Вари-ант	R_1, Ом	R_2, Ом	L, Гн	C, мкФ	R_3, Ом	U_{R1}, В	U_{R3}, В
1	5	3	4	16	12	25	100
2	10	8	6	16	12	20	100
3	16,7	6	8	12	16	16,7	100
4	20	16	12	4	3	10	100
5	25	12	16	3	4	25	100
6	5	12	16	4	3	20	100
7	10	16	12	3	4	16,7	100
8	16,7	6	8	16	12	10	100
9	20	8	6	6	8	5	100
10	25	3	4	6	8	5	100
11	5	4	3	16	12	10	100
12	10	4	3	12	16	16,7	100
13	16,7	3	4	8	6	20	100
14	20	8	6	4	3	25	100
15	25	6	8	12	16	25	100
16	5	16	12	8	6	20	100
17	10	16	12	6	8	16,7	100
18	16,7	12	16	3	4	10	100
19	20	12	16	6	8	10	100
20	25	6	8	3	4	5	100
21	10	6	8	12	16	10	100
22	16,7	16	12	16	3	5	100
23	20	12	6	4	8	15	100
24	25	8	6	3	4	20	100

Вычисляют полную мощность цели в комплексной форме

$$S = \dot{U} \cdot \dot{I} = U \left(I_{a1} + (I_{a2} + jI_{L2}) + (I_{a3} - jI_{C3}) + jI_{C4} \right) = \quad (2.9)$$
$$= P_1 + (P_2 + jQ_{L2}) + (P_3 - jQ_{C3}) + jQ_{C4}$$

где İ - сопряженный комплекс тока. Сопряженный комплекс — это исходный комплекс у которого знак мнимой составляющей меняется на противоположный.

В соответствии с данными вычислений по формулам (2.7), (2.8), (2.9) строят на комплексных плоскостях раздельно диаграммы проводимостей, токов и мощностей.

Первоначально откладывают в масштабе (m_u) комплекс напряжений $\dot{U} = U$ ($\psi_u=0$) в положительном направлении оси вещественных чисел, затем (например для векторной диаграммы токов), откладывают в масштабе (m_i) токи I_{a1}, I_{a2}, $-jI_{L2}$, I_{a3}, $+jI_{C4}$. Полный ток цепи (замыкающий вектор) отстает по фазе от напряжения при $b_{L2} > (b_{C3}+b_{C4})$ ($\varphi>0$) и опережает по фазе напряжение при $b_{L2} < (b_{C3}+b_{C4})$ ($\varphi<0$)

На рис.2.2,а, рис.2.2,в, рис.2.2,с построенных, соответственно, диаграмма проводимостей, векторная диаграмма токов и диаграмма мощностей для произвольно принятых значений проводимостей цепи.

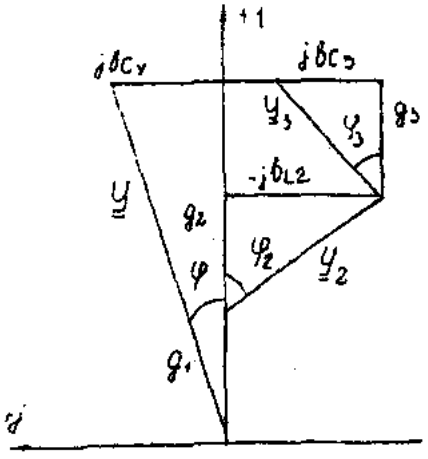

Рис. 2.2.а

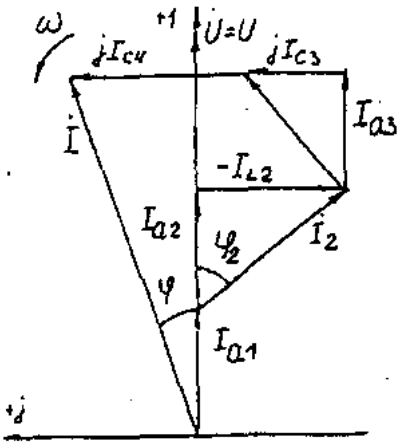

Рис. 2.2.в

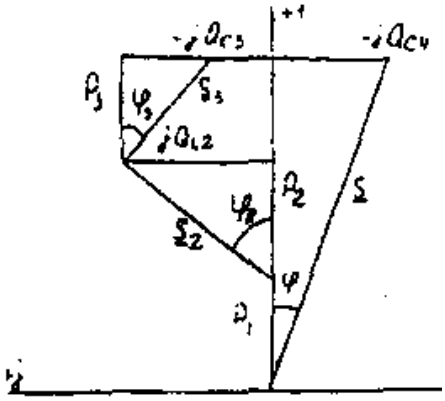

Рис. 2.2.с

2.3. Разветвленная цепь синусоидального тока

Условие задачи.

Для заданной электрической схемы (табл. 2.3) с известными параметрами (табл. 2.4) определить токи в ветвях и полный ток, напряжение на участках цепи, мощности активные, реактивные и полные отдельных ветвей и всей цепи. Построить векторную диаграмму токов и векторную топографическую диаграмму напряжений цепи.

Методические указания.

Решить задачу, используя символический метод расчета для действующих значений напряжений и токов.

Вектор приложенного к цепи напряжения рекомендуется совместить с положительным направлением оси вещественных чисел, т. е. $U=U$.

Заданную задачу, можно решить, используя метод составления уравнений электрического равновесия по законам Кирхгофа, метод преобразования электрической схемы или другие известные методы.

Таблица 2.3.

№	Схема варианта	№	Схема варианта
1	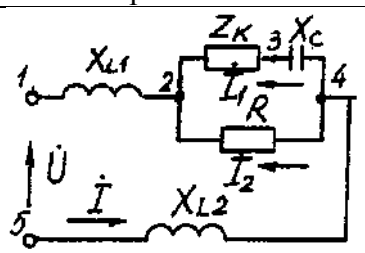	13	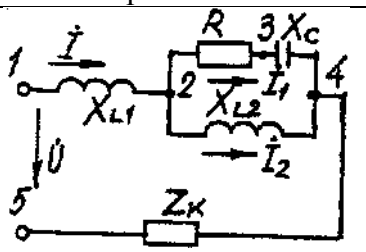
2	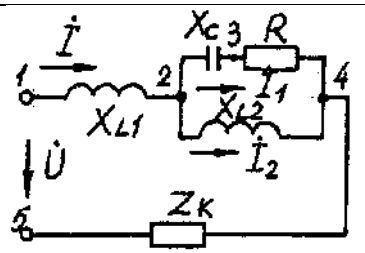	14	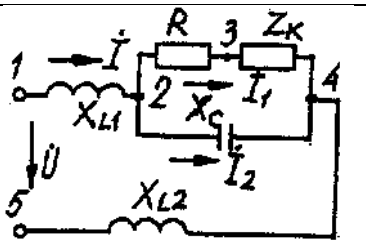
3	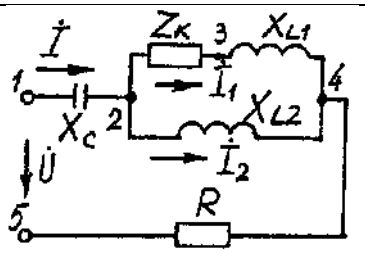	15	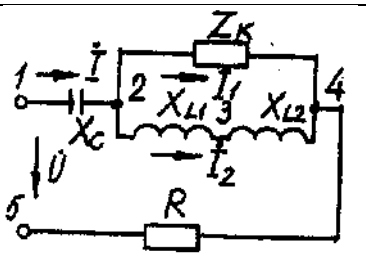
4	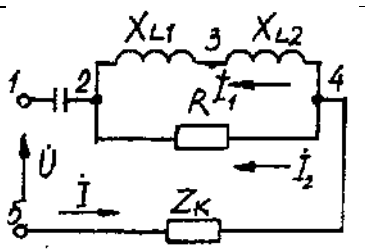	16	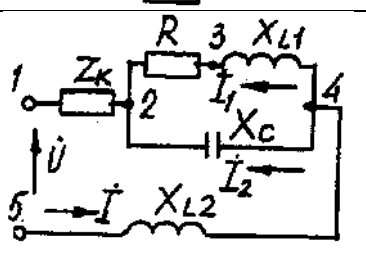
5	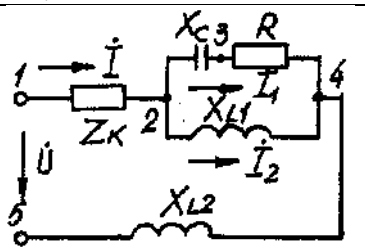	17	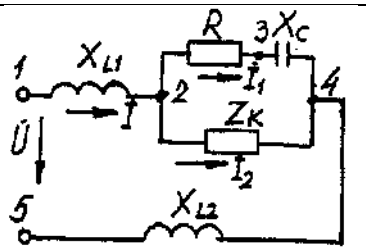
6	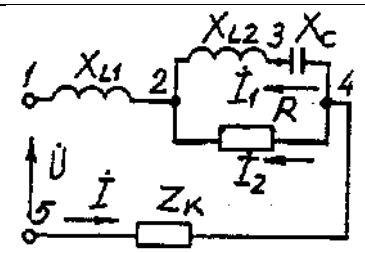	18	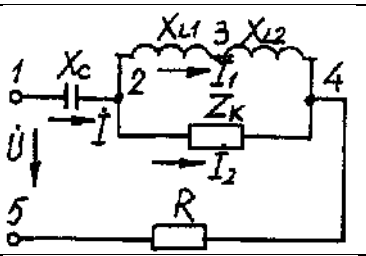
7	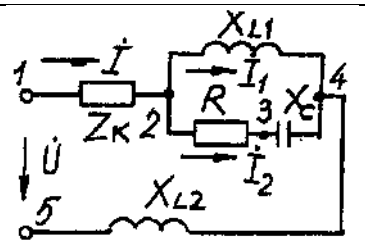	19	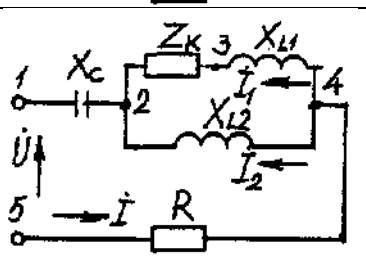

8	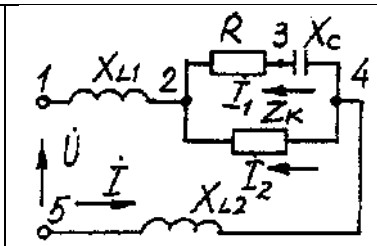	20	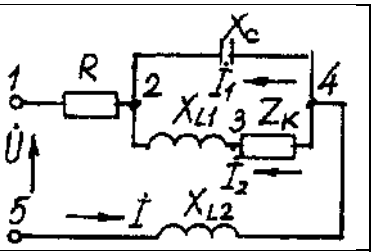
9	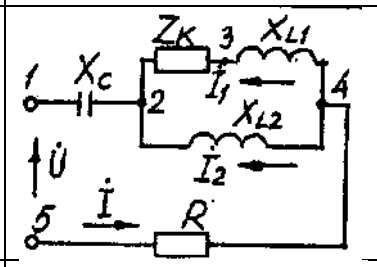	21	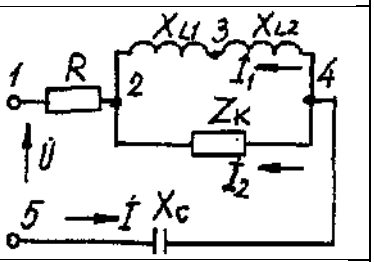
10	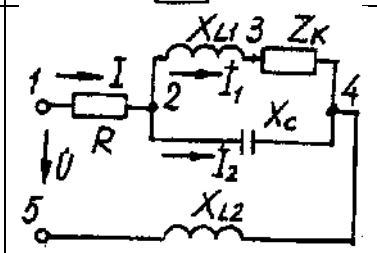	22	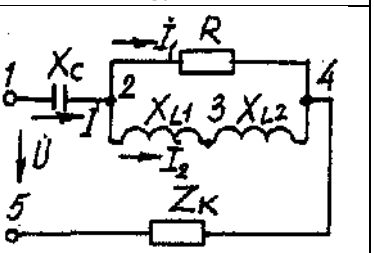
11	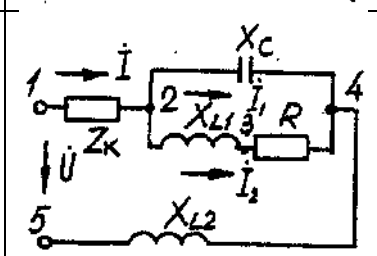	23	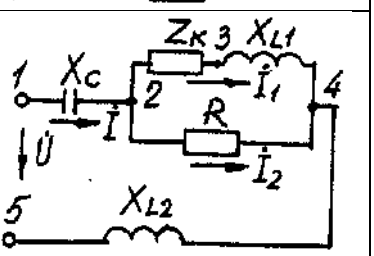
12	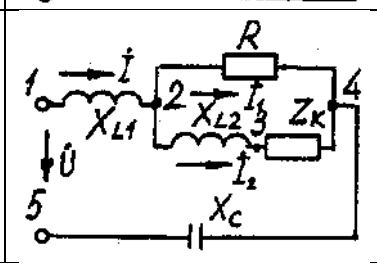	24	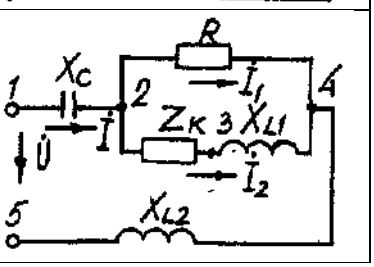

Таблица 2.4

Номер вариа-нта	Значение параметров						
	U, В	R, Ом	X_{L1}, Ом	X_{L2}, Ом	X_C, Ом	R_K, Ом	X_{LK}, Ом
1	160	18	23	10	8	15	7
2	180	30	23	18	43	13	12
3	200	12	46	31	18	10	20
4	260	2	14	27	13	9	12
5	100	14	12	15	31	21	14
6	380	19	16	27	15	15	16
7	140	13	62	3	35	12	22
8	120	8	25	3	14	10	11
9	220	3	8	26	4	6	33
10	20	16	40	25	44	6	7
11	400	16	2	35	55	11	16
12	240	31	7	23	14	2	7
13	320	19	22	10	17	9	12
14	380	20	19	20	23	9	42
15	60	21	63	7	29	8	37
16	40	44	32	12	54	16	10
17	300	35	36	27	33	71	27
18	280	11	51	14	7	21	34
19	80	13	64	82	25	12	46
20	240	16	42	11	91	46	9
21	100	16	18	23	13	10	24
22	200	7	5	18	38	14	20
23	180	21	22	14	25	6	11
24	160	24	92	46	85	27	10

Пример решения задачи

Для заданной электрической цепи (рис. 2.3) с параметрами: U=100 В; $R_к$ =6 Ом; X_{L1}= 6 Ом; R_1= 8 Ом; X_C=6 Ом; X_C=10 Ом; X_{L2}=11 Ом определить токи в ветвях, напряжения на участках цепи, активные, реактивные и полные мощности. Построить векторную диаграмму токов и векторную топографическую диаграмму напряжений цепи.

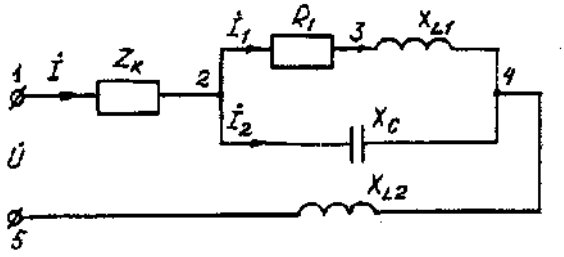

Рис. 2.3. Схема электрической цепи

Задаемся условным положительным направлением токов в ветвях. Выбираем два независимых контура (1-2-3-4-5-1, 2-3-4-2). Для определения трех неизвестных токов *(İ, $İ_1$, $İ_2$)*, составляем систему (2.1) из трех уравнений электрического равновесия по законам Кирхгофа (одно по первому и два по второму законам) в комплексной форме:

$$\left.\begin{array}{c} \dot{I} - \dot{I}_1 - \dot{I}_2 = 0 \\ \dot{I}(R_к + jX_{Lк}) + \dot{I}_1(R_1 + jX_{L1}) + \dot{I}\,jX_{L2} = \dot{U}; \\ \dot{I}_1(R_1 + jX_{L1}) - \dot{I}_2(-jX_C) = 0. \end{array}\right\} \quad (2.10)$$

$$\left.\begin{array}{c} \dot{I} - \dot{I}_1 - \dot{I}_2 = 0 \\ \dot{I}(6 + j6) + \dot{I}_1(8 + j6) + \dot{I}\,j11 = 100; \\ \dot{I}_1(8 + j6) - \dot{I}_2(-j10) = 0. \end{array}\right\} \quad (2.11)$$

Определяем токи в ветвях, решая систему уравнений(2.11), А

$İ_1=(-1-j5,5)=5,59e^{-j100°}$,

$İ_2=(5-j2,5)=5,59e^{j27°}$,

$İ=(4-j3)=5e^{-j37°}$А.

Определяем падения напряжения на отдельных участках цепи, В:

$\mathring{U}_{12}=İ*\underline{Z}_К=(4-j3)(6+j6)=(42+j6)=42,4e^{j8°}$;

$\mathring{U}_{23}=İ_1*R_1=(-1-j5,5)8=(8-j44)=42^{-j100°}$;

$\mathring{U}_{34}=İ_1*jX_{L1}=(-1-j5,5)j6=(33-j6)=33,54e^{-j10°}$;

$\mathring{U}_{24}=(25-j50)=55,9e^{-j63°}$;

$\mathring{U}_{45}=İ*jX_{L2}=(4-j3)j11=(33+j44)=55e^{53°}$.

Проверка решений, В:

$\mathring{U} = \mathring{U}_{12}+ \mathring{U}_{23}+ \mathring{U}_{34}+ \mathring{U}_{45}= 100$.

Определяем мощности, ВА:

$\underline{S}_{12}= \mathring{U}_{12}·Ï=42,4\ e^{j8°}·5e^{j37°}=212e^{j45°}=150+j150$;

$\underline{S}_{24} = \mathring{U}_{24}Ï_1+ \mathring{U}_{24}·İ_2=55,9e^{-j63°}·5,59e^{j100°}+55,9e^{-j63°}·5,59e^{-j27°}=313e^{j37°}+313e^{-j90°}=250+j188-j313;$

$\underline{S}_{45}= \mathring{U}_{45}·Ï=55\ e^{j53°}·5e^{j37°}=275e^{j90°}=j275$;

$\underline{S}= \underline{S}_{12}+ \underline{S}_{24}+ \underline{S}_{45}=150+j150+250+j188-j313+j275=400+j613-j313=P+jQ_L - jQ_C.$

$\underline{S}= \mathring{U}·Ï=100\ 5e^{j37°}=500e^{j37°}=(400+j300).$

где *Ï*- сопряженные комплексы токов.

Строим векторные диаграммы токов и напряжений (рис. 2.4).

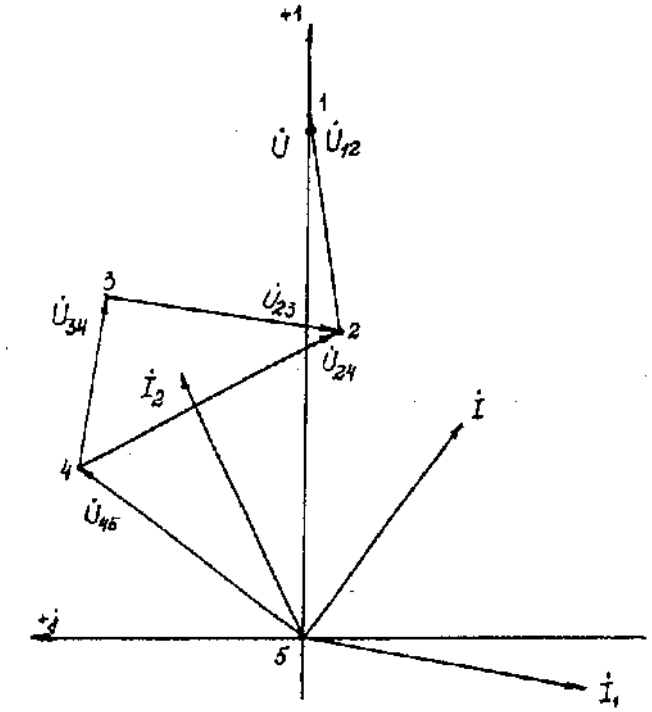

Рис. 2.4. Векторная диаграмма токов и напряжений

Задача 3. РАСЧЕТ ТРЕХФАЗНЫХ ЛИНЕЙНЫХ ЭЛЕКТРИЧЕСКИХ ЦЕПЕЙ

3.1. Расчет трехфазных линейных электрических цепей при соединении фаз приемника звездой

Номер вариа-нта	Значения параметров									
	U_A, В	Сопротивление фазы «a», Ом			Сопротивлени е фазы «b», Ом			Сопротивление фазы «c», Ом		
		R	X_L	X_C	R	X_L	X_C	R	X_L	X_C
1	127	10	-	-	-	-	127	3	4	-
2	127	3	-	4	10	-	-	-	12,7	-
3	127	-	-	10	4	3	-	12,7	-	-
4	127	3	4	-	-	-	10	12,7	-	-
5	220	20	-	-	6	8	-	12	-	16
6	220	-	-	22	20	-	-	16	12	-
7	220	20	-	-	6	8	.	8	-	6
8	220	20	-	-	16	-	12	12	16	-
9	380	50	-	-	-	-	30	-	-	190
10	380	-	-	50	16	12	-	-	-	38
11	380	12	16	-	38	-	-	16	12	-
12	380	38	-	-	15	-	20	20	20	-
13	127	-	-	12,7	10	-	-	4	3	.
14	127	12,7	-	-	4	3	-	б	-	8
15	127	3	4	-	-	-	10	-	-	12,7
16	127	8	6	-	3	-	4	12,7	-	-
17	220	20	-	-	-	-	22	8	б	-
18	220	6	-	8	22	-	-	-	-	22
19	220	16	12	-	-	-	20	22	-	-
20	220	-	-	22	-	-	22	22	-	-
21	380	38	-	-	-	-	38	-	38	-
22	380	-	10	-	16	12	-	38	-	-
23	380	20	-	-	-	-	20	-	20	-
24	380	38	-	-	20	15	-	15	-	20

Условие задачи.

Для заданной электрической схемы (рис. 3.1) с известными параметрами (табл. 3.1) определить токи и напряжения в четырехпроводной цепи. Вычислить активную, реактивную и полную мощности цепи. Построить в масштабе векторную диаграмму линейных и фазных напряжений и токов генератора и приемника.

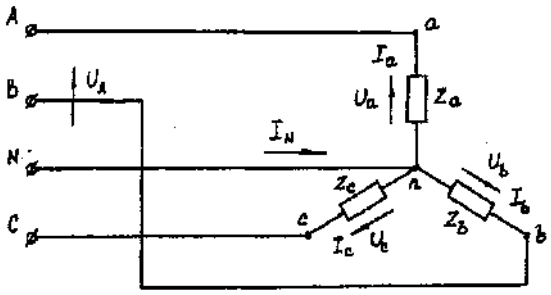

Рис. 3.1. Соединение фаз приемника звездой

Определить фазные напряжения и токи после обрыва нейтрального провода. Построить векторную диаграмму линейных и фазных напряжений и токов генератора и приемника.

Методические указания.

Задачу решить, используя символический метод расчета.

Для четырехпроводной звезды напряжения фаз генератора (источника) и приемника принять равными (т. е. пренебречь потерями в соединительных проводах).

Вектор напряжения фазы "А" генератора рекомендуется совместить с положительным направлением оси вещественных чисел *($\mathring{U}_A = U$).*

Трехфазную систему фазных и линейных напряжений генератора принять симметричной (т. е. напряжения равны по модулю и сдвинуты друг относительно друга на 120°).

Пример решения задачи

Трехфазная нагрузка включена четырехпроводной звездой. Фазное напряжение генератора $\mathring{U}_A$ = 220 В; $\underline{Z}_a$= 22 Ом; $\underline{Z}_b$ = (16 +j12) =$20e^{j37^\circ}$ Ом; $\underline{Z}_c=(12-j16)=20e^{-j53^\circ}$ *Ом.*

Определить токи в фазах и нейтральном проводе, мощность цепи. Построить векторную диаграмму напряжений и токов. Решение произвести для двух режимов:

а) нейтральный провод исправен;б) нейтральный провод оборван.

а). Нейтральный провод исправен.

$\mathring{U}_a = \mathring{U}_A$=220В;

$\mathring{U}_b = \mathring{U}_B = 220e^{-j120^\circ} = (-110-j190)$ *В;*

$\mathring{U}_c = \mathring{U}_C = 220e^{j120}(-110+j190)$ *В.*

$\dot{I}_a = \mathring{U}_a/\underline{Z}_a = 220/22 = 10$ *А;*

$\dot{I}_b = \mathring{U}_b/\underline{Z}_b = 220e^{-j120^\circ}/20e^{j37^\circ} = 11e^{-j157^\circ} = (-10,13-j4,3)$ *А;*

$\dot{I}_c = \mathring{U}_c/\underline{Z}_c = 220e^{j120^\circ}/20e^{-53^\circ} = 11e^{j173^\circ} = (-10,92+j1,34)$ *А.*

$\dot{I}_N = \dot{I}_a + \dot{I}_b + \dot{I}_c = 10+(-10,13-j4,3)+(-10,92+j1,34) = (-11,05-j2,96) = 11,44e^{-j165^\circ}$ *А.*(3.1)

$\underline{S}^{(3)} = \underline{S}_a + \underline{S}_b + \underline{S}_c = \mathring{U}_a\dot{I}_a + \mathring{U}_b\dot{I}_b + \mathring{U}_c\dot{I}_c = 220*10+220e^{-120^\circ}11e^{j157^\circ}+220e^{j120^\circ}11e^{j173^\circ} = 2200+2420e^{j37^\circ}+2420e^{-j53^\circ} = 2200+(1933+j1456)+(1456-j1933) = (5589-j477) = 5610e^{-j5^\circ}$ *ВА.*

Векторная диаграмма напряжений и токов представлена на рис. 3.2.

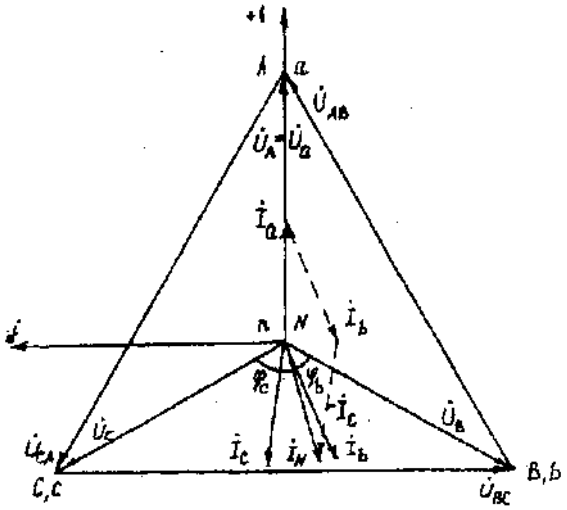

Рис. 3.2. Векторная диаграмма напряжений и токов

б). Нейтральный провод оборван.

Четырехпроводная звезда преобразуется в трехпроводную звезду, поэтому между нейтральными точками генератора и несимметричной нагрузки появляется напряжение смещения U_{nN}, вычисляемое по формуле:

$U_{nN}=(U_A\underline{Y}_a+ U_B\underline{Y}_b + U_C\underline{Y}_c)/(\underline{Y}_a+ \underline{Y}_b + \underline{Y}_c)$.(3.2)

Проводимости фаз нагрузки, См

$\underline{Y}_a$ =1/Z_a= 1/22 =0,045;

$\underline{Y}_b = 1/ Z_b= 1/ 20e^{j37^\circ}= 0,05e^{-j37^\circ}=(0,04 –j0,03)$;

$\underline{Y}_c= 1/ Z_c= 1/20e^{-j53^\circ}= 0,05e^{j53^\circ}= (0,03 +j0,04)$.

Вычисления упрощаются, если в числителе формулы (3.2) использовать значение I_Nиз предыдущего расчета при исправном нейтральном проводе

$\mathring{U}_{nN}$= (-11,05 -j2,96) / [0,045 + (0,04 -j0,03) + (0,03 +j0,04)] = $11,44e^{-j165^\circ}/0,1154e^{j5^\circ}=99e^{-j170^\circ}$= (-97,5 -j17,2) В.

Вычисляем напряжения фаз нагрузки, В

$\mathring{U}_a = \mathring{U}_A- \mathring{U}_{nN}= 220-(-97,5 -j17,2) = (317,5 +j17,2)=318\ e^{j3^\circ}$;

$\mathring{U}_b = \mathring{U}_B- \mathring{U}_{nN}=(-110 -j190)-(-97,5 -j17,2)=(-12,5 -j172,8)=173,3e^{-j94^\circ}$;

$\mathring{U}_c=\mathring{U}_C- \mathring{U}_{nN}= (-110+j190) - (-97,5 -j17,2)=(-12,5+j207,2)=207,4e^{j94^\circ}$.

Векторная диаграмма напряжений генератора и нагрузки представлена на рис. 3.3.

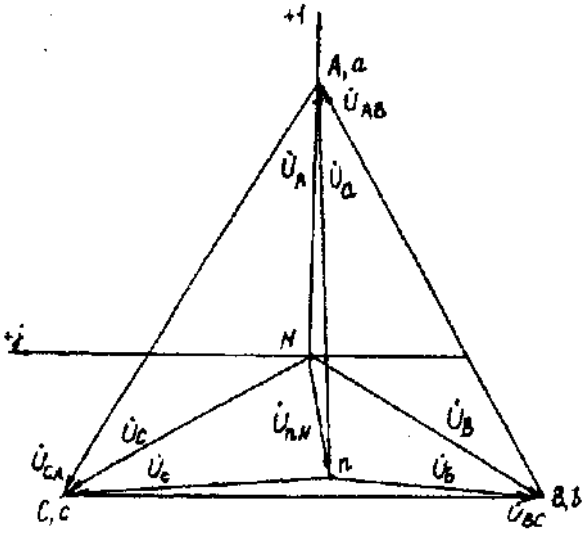

Рис. 3.3. Векторная диаграмма напряжений генератора и нагрузки

3.2. Расчет трехфазных линейных электрических цепей при соединении фаз приемника треугольником

Номер вариа-нта	Значения параметров									
	U_A, В	Сопротивление фазы «a», Ом			Сопротивление фазы «b», Ом			Сопротивление фазы «c», Ом		
		R	X_L	X_C	R	X_L	X_C	R	X_L	X_C
1	220	6	8	-	-	-	20	22	-	-
2	220	20	-	-	12	16	-	16	-	12
3	220	-	-	10	3	-	4	8	6	-
4	220	-	22	-	-	-	22	22	-	-
5	380	19	-	.	12	-	16	20	15	-
б	380	-	-	38	15	-	20	20	-	-
7	380	20	15	-	38	-	-	24	-	32
8	380	-	38	-	-	-	38	38	-	-
9	220	-	-	22	-	22	-	22	-	-
10	220	20	-	-	20	-	-	-	-	20
11	220	-	-	10	6	8	.	8	-	б
12	220	3	4	-	-	-	5	4	3	-
13	380	12	16	-	16	-	12	20	-	-
14	380	-	-	19	19	-	-	-	19	-
15	380	-	38	-	-	-	38	38	-	-
16	380	20	15	-	15	-	20	20	-	-
17	220	-	-	20	20	-	.	-	20	-
18	220	12	-	16	16	12	-	20	-	-
19	220	-	-	5	6	8	-	8	-	б
20	220	6	8	-	8	-	6	10	-	-
21	380	24	32	-	19	.	-	32	-	24
22	380	-	-	38	32	24	-	24	.	32
23	380	38	-	-	-	38	-	-	-	38
24	380	-	38	-	24	-	32	19	-	-

Условие задачи.

Для заданной электрической схемы (рис. 3.4) с известными параметрами (табл. 3.2) определить линейные и фазные токи.

Вычислить активную, реактивную и полную мощности трехфазной цепи. Построить векторную диаграмму линейных и фазных напряжений и токов генератора и приемника.

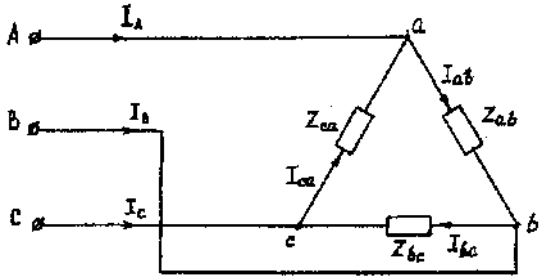

Рис. 3.4. Соединение фаз приемника треугольником

Методические указания.

Задачу решить, используя символический метод расчета.

Фазные напряжения приемника принять равными линейным напряжениям генератора (т. е. сопротивлениями соединенных проводов пренебречь).

Вектор линейного напряжения $\mathring{U}_{AB}$рекомендуется совместить с положительным направлением оси вещественных чисел, т. е. $\mathring{U}_{ab}= \mathring{U}_{AB}$

Трехфазную систему линейных и фазных напряжений генератора и приемника принять как симметричную трехфазную систему напряжений (т. е. напряжения равны по модулю и сдвинуты друг относительно друга по фазе на 120°).

Последовательность решения.

Начертить схему, конкретизируя нагрузку фаз приемника в соответствии с заданием.

Записать комплексы фазных напряжений приемника

$$\mathring{U}_{ab}=\mathring{U}_{AB}=U$$
$$\mathring{U}_{bc}=\mathring{U}_{BC}=Ue^{-j120°}$$
$$\mathring{U}_{ca}=\mathring{U}_{CA}=Ue^{j120°}$$

Вычислить фазные токи приемника по формулам:

$$\dot{I}_{ab}=\mathring{U}_{ab}/\underline{Z}_{ab};$$
$$\dot{I}_{bc}=\mathring{U}_{bc}/\underline{Z}_{bc};$$
$$\dot{I}_{ca}=\mathring{U}_{ca}/\underline{Z}_{ca}.$$

Вычислить линейные токи по формулам:

$$\dot{I}_A= \dot{I}_{ab}- \dot{I}_{ca;}$$
$$\dot{I}_B= \dot{I}_{bc}- \dot{I}_{ab;}$$
$$\dot{I}_C= \dot{I}_{ca}- \dot{I}_{bc}.$$

Вычислить активную мощность цепи по формуле

$$P^{(3)}= P_{ab} + P_{bc} + P_{ca}= Re(\mathring{U}_{ab}\ddot{I}_{ab})+Re(\mathring{U}_{bc}\ddot{I}_{bc})+Re(\mathring{U}_{ca}\ddot{I}_{ca})$$

Построить векторную диаграмму напряжений и токов.

Пример решения задачи

Трехфазная нагрузка соединена треугольником. Задано линейное напряжение генератора $\mathring{U}_{AB}$ = 380В, $\underline{Z}_{ab} = 22$ *Ом,* $\underline{Z}_{bc}$=(16 +j12) Ом, Z_{CA}= (16 –*j12)* Ом. Определить фазные и линейные токи, активную мощность цепи. Построить векторную диаграмму напряжений и токов.

Записываем комплексы фазных напряжений приемника, В

$$\mathring{U}_{ab}= \mathring{U}_{AB}=380;$$
$$\mathring{U}_{bc}= \mathring{U}_{BC}=380e^{-j120°};$$
$$\mathring{U}_{ca}= \mathring{U}_{CA}=380e^{j120°}.$$

Вычисляем фазные токи приемника по формулам, А:

$$\dot{I}_{ab}= \mathring{U}_{ab}/\underline{Z}_{ab}=380/22=17,3;$$
$$\dot{I}_{bc}= \mathring{U}_{bc}/\underline{Z}_{bc}=380e^{-j120°}/(16+j12)=(-17,5-j7,5)=19e^{-j157°};$$
$$\dot{I}_{ca}= \mathring{U}_{ca}/\underline{Z}_{ca}=380e^{j120°}/(16-j12)=(-17,5+j7,5)=19e^{j157°.}$$

Вычисляем линейные токи по формулам, А:

$$\dot{I}_A= \dot{I}_{ab}- \dot{I}_{ca}17,3-(-17,5+j7,5)=(34,8-j7,5)=35,6e^{-j12°};$$
$$\dot{I}_B= \dot{I}_{bc}- \dot{I}_{ab}=(-17,5+j7,5)-17,3=(34,8-j7,5)=35,6e^{-j168°};$$
$$\dot{I}_C= \dot{I}_{ca}- \dot{I}_{bc}=(-17,5+j7,5)- (-17,5+j7,5)=j15.$$

Вычисляем активную мощность цепи по формуле , Вт:

$$P^{(3)}= P_{ab} + P_{bc} + P_{ca}= Re(\mathring{U}_{ab}\ddot{I}_{ab})+Re(\mathring{U}_{bc}\ddot{I}_{bc})+Re(\mathring{U}_{ca}\ddot{I}_{ca})=Re(380\cdot 17,3)+Re(380e^{-j120°}\cdot 19e^{j157°})+Re(380e^{j120°}\cdot 19e^{-j157°})=6600+5776+5776=18152.$$

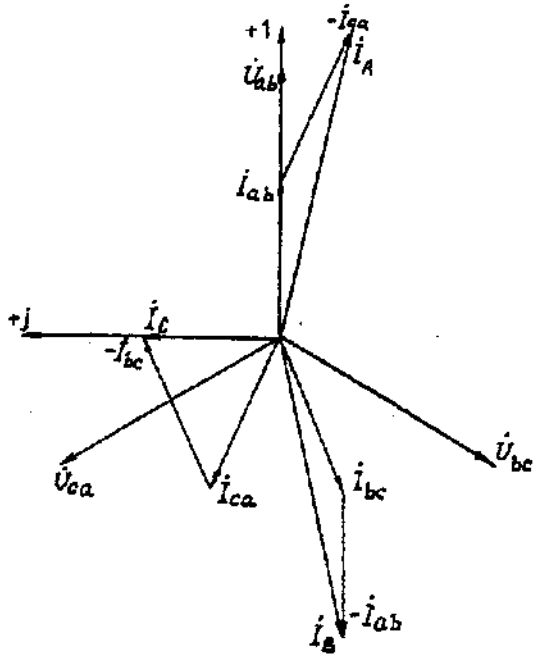

Рис. 3.5. Векторная диаграмма напряжений и токов

Задача 4. РАСЧЕТ СЛОЖНЫХ ТРЕХФАЗНЫХ ЭЛЕКТРИЧЕСКИХ ЦЕПЕЙ

Номер вариан-та	Исходные данные					
	$U_Л$, В	$Z_{Л1}$, Ом	$Z_{Л2}$, Ом	Z_2, Ом	P_1, кВт	$\cos\varphi_1$
1	127	0,8	1,4+ j1,0	4+ j6	3	0,7
2	220	0,9	1,2+j1,4	6+j8	5	0,5
3	380	0,7	1,6+j1,4	9+j12	6	0,8
4	660	0,2	1,8+j2,0	16+j16	18	0,9
5	127	1,2	1,0+j1,4	4+ j3	4	0,5
б	220	1,1	1,4+j1,2	6+j10	б	0,6
7	380	0,9	1,6+j1,2	10+j14	8	0,7
8	660	0,7	1,8+j1,6	18+j16	16	0,8
9	127	1,0	1,2+j1,0	2+ j3	3	0,5
10	220	1,3	1,4+j1,8	7+ j6	б	О,5
11	380	0,8	1,0+j1,8	12+j16	10	0,5
12	660	0,3	1,8+j1,4	16+j20	14	0,7
13	127	1,4	1,4+j2,0	5+ j3	4	0,6
14	220	1,5	1,6+j1,0	8+j6	5	0,6
15	380	0,6	1,2+j1,6	16+j8	8	0,6
16	660	0,4	1,8+j1,2	20+j20	12	0,6
17	127	0,6	1,0+j1,6	5+j4	2	0,5
18	220	1,6	1,2+j2,0	9+ j6	8	0,5
19	380	0,5	1,8+j1,0	12+j10	14	0,8
20	660	0,5	1,6+j2,0	20+j24	10	0,6
21	127	0,4	1,2+j1,8	6+j4	2	0,7
22	220	1,8	1,2+j1,6	9+j7	7	0,8
23	380	0,7	1,0+j1,2	14+j10	12	0,8
24	660	0,6	1,6+j1,8	18+j24	16	0,7

Условие задачи.

К зажимам симметричного трехфазного источника энергии присоединены два симметричных приемника (рис. 4.1). Первый из них соединен по схеме «звезда», потребляет активную мощность P_1 при коэффициенте мощности $\cos\varphi$ ($\varphi_1 > 0$) и подключен непосредственно к зажимам источника. Второй приемник соединен по схеме "треугольник", имеет нагрузку в каждой фазе Z_2и подключен к источнику энергии через линию электропередачи с сопротивлением $Z_{Л2}$.

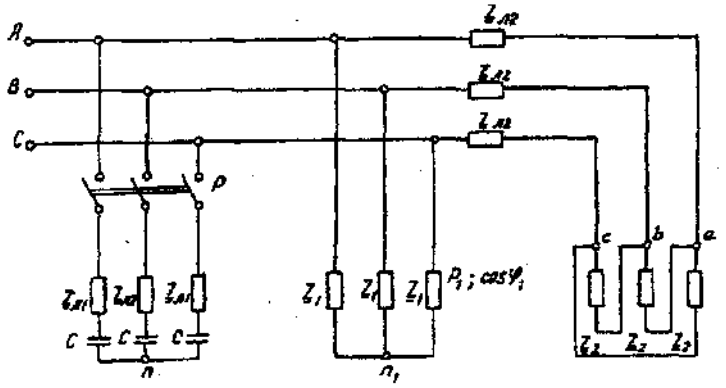

Рис. 4.1. Электрическая схема трехфазных потребителей

Для повышения коэффициента мощности приемников до единицы к тому же источнику через линию электропередачи с сопротивлением $Z_{Л1}$ в каждой фазе подключается батарея конденсаторов С, соединенная по схеме"звезда".

Определить линейные и фазные токи и напряжения приемников при отключенной батарее конденсаторов и при включении ее; реактивную мощность в фазе батареи конденсаторов, необходимую для повышения коэффициента мощности приемников до единицы; емкость и ток в фазе батареи конденсаторов. Построить векторную топографическую диаграмму напряжений и векторную диаграмму токов источника и приемников электрической энергии. Исходные данные приведены в табл. 4.1.

Методические указания.

Задачу решить комплексным методом, совместив один из векторов фазного или линейного напряжений источника энергии с положительным направлением оси вещественных чисел. Для определения линейных и фазных токов и напряжений второго приемника рекомендуется провести эквивалентные преобразования треугольника в звезду.

Последовательность решения.

Записать линейные и фазные напряжения источника энергии в комплексной форме. Провести соответствующие эквивалентные преобразования второго приемника. Определить линейные токи приемников при отключенной батарее конденсаторов. Определить падение напряжений в проводах линии электропередачи $Z_{Л2}$. Определить фазные токи второго приемника. Определить реактивную мощность в фазе батареи конденсаторов, необходимую для повышения коэффициента мощности приемников до единицы. Определить емкость и ток в фазе батареи конденсаторов. Определить линейные токи источника энергии при включении батареи конденсаторов. Построить векторную топографическую диаграмму напряжений и векторную диаграмму токов источника энергии и приемников.

Пример решения задачи

Для заданной электрической схемы трехфазных потребителей (рис. 4.1) по известным параметрам: $U_Л$= 220 В; $\underline{Z}_{Л1}$= 1,7 Ом; $\underline{Z}_{Л2}$= (1,4+j1,6) Ом; $\underline{Z}_2$= (9+j7) Ом; P_1= 4 Вт; $\cos\varphi_1$=0,7; определить линейные и фазные токи и напряжения приемников при отключенной батарее конденсаторов и при включении ее; реактивную мощность в фазе батареи конденсаторов, необходимую для повышения коэффициента мощности приемников до единицы; емкость и ток в фазе батареи конденсаторов. Построить векторную топографическую диаграмму напряжений и векторную диаграмму токов источника и приемников электрической энергии.

1. Выразим линейные и фазные напряжения источника энергии в комплексной форме, В

$$U_ф=\frac{U_Л}{\sqrt{3}}=\frac{220}{\sqrt{3}}=127.$$

Вектор фазного напряжения источника венных чисел, тогда, В

$\mathring{U}_A$ направим по оси вещественных чисел, тогда, В

$$\mathring{U}_A=\mathring{U}_Ф=127;$$
$$\mathring{U}_B=\mathring{U}_A\cdot e^{-j120^\circ}=127\cdot e^{-j120^\circ};$$
$$\mathring{U}_C=\mathring{U}_A\cdot e^{-j120^\circ}=127\cdot e^{j120^\circ};$$
$$\mathring{U}_{AB}=\mathring{U}_A-\mathring{U}_B=127\cdot 127\cdot e^{-j120^\circ}=220e^{j30^\circ};$$
$$\mathring{U}_{CA}=\mathring{U}_C-\mathring{U}_A=127\cdot e^{j120^\circ}-127=220e^{j150}.$$

2. Преобразуем треугольник сопротивлений *a,b, c* второго приемника (рис. 4.2) в эквивалентную звезду, Ом

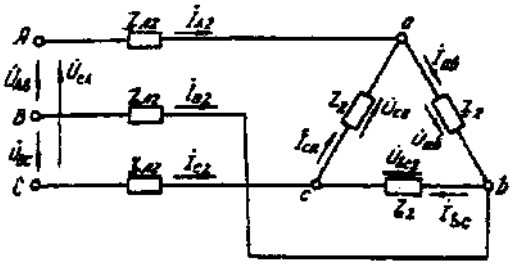

Рис. 4.2. Треугольник сопротивлений второго приемника

Поскольку приемник симметричный, то сопротивление фазы эквивалентной звезды в три раза меньше сопротивления фазы треугольника.

Для симметричных приемников, соединенных в звезду, потенциалы нулевых точек должны быть одинаковыми. В связи с этим дальнейший расчет выполним для одной фазы (фазы А) (рис. 4.3).

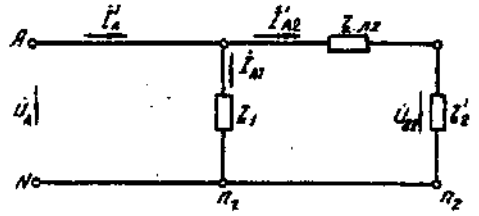

Рис. 4.3. Расчетная схема токов в фазе А

Полное сопротивление фазы эквивалентной звезды с учетом сопротивления линия $Z_{Л2}$равно, Ом.

3. Определить линейные и фазные токи и напряжения второго приемника, а также полную мощность одной его фазы при отключенной батарее конденсаторов.

Фазные токи эквивалентной звезды, А:

$$\dot{I}_{A2}=\frac{\dot{U}_A}{\underline{Z}_2}=\frac{12}{5{,}9e^{j41°48'}}=21{,}52e^{-j41°48'};$$

$$\dot{I}_{B2}=21{,}52e^{-j161°48'};$$

$$\dot{I}_{C2}=21{,}52e^{-j78°12'}.$$

Фазные токи эквивалентной звезды (рис. 4.4) равны линейным токам треугольника второго приемника (см. рис. 4.2).

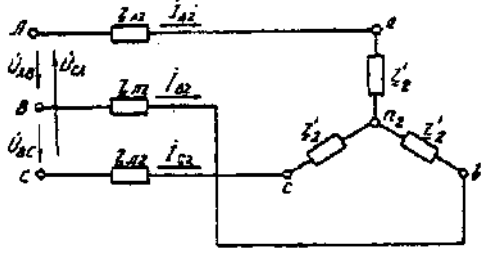

Рис. 4.4. Эквивалентная звезда второго приемника

Фазные напряжения эквивалентной звезды, В:

$\dot{U}_{a2}=\dot{U}_A-\dot{I}_{A2}\cdot\underline{Z}_{л2}=127\text{-}21{,}52e^{-j41°48'}\cdot 2{,}13e^{j48°49'}=81{,}59-j5{,}58=81{,}78e^{-j3°55'};$

$\dot{U}_{b2}=81{,}78e^{-j123°55'};$

$\dot{U}_{c2}=81{,}78e^{j116°05'}.$

Линейные напряжения эквивалентной звезды, В:

$\dot{U}_{ab2}=\dot{U}_{a2}-\dot{U}_{b2}=81{,}78e^{-j3°55'}-81{,}78e^{-j123°55'}=141{,}65e^{j26°05'};$

$\dot{U}_{bc2}=\dot{U}_{b2}-\dot{U}_{c2}=81{,}78e^{-j123°55'}-81{,}78e^{-j116°05'}=141{,}65e^{-j93°55'};$

$\dot{U}_{ca2}=\dot{U}_{c2}-\dot{U}_{a2}=81{,}78e^{j116°05'}-81{,}78e^{-j3°55'}=141{,}65e^{j146°05'}.$

Линейные напряжения эквивалентной звезды равны фазным напряжениям треугольника сопротивлений второго приемника (см. рис. 4.2). Фазные токи второго приемника, А:

$$\dot{I}_{ab}=\frac{\dot{U}_{ab}}{\underline{Z}_2}=\frac{141{,}65e^{j26°05'}}{9+j7}=\frac{141{,}65e^{j26°05'}}{11{,}4e^{j37°52'}}=12{,}42e^{-j11°47'};$$

$$\dot{I}_{bc}=12{,}42e^{-j131°47'};$$

$$\dot{I}_{ca}=12{,}42e^{-j108°13'}.$$

Полная мощность одной фазы второго приемника с учетом сопротивления линии электропередачи $\underline{Z}_{Л2}$ равна, ВА:

$$S_2=U_A\cdot I_{A2}=127\cdot 21{,}52e^{j41°48'}=2733e^{j41°48'}=(2037+j1822);$$

$$P_2=2037\text{ Вт};Q_2=1822\text{ ВА}.$$

4. Определим линейные и фазные напряжения и токи первого приемника, а также полную мощность одной его фазы при отключенной батарее конденсаторов.

Так как первый приемник подключен напрямую к источнику электрической энергии ($Z_Л = 0$), то фазные и линейные напряжения приемника равны фазным и линейным напряжениям генератора, В:

$$\mathring{U}_{a1}=\mathring{U}_1=127;$$
$$\mathring{U}_{b1}=\mathring{U}_B=127e^{-j120°};$$
$$\mathring{U}_{c1}=\mathring{U}_C=127e^{j120°};$$
$$\mathring{U}_{ab}=\mathring{U}_{AB}=220e^{j30°};$$
$$\mathring{U}_{bc}=\mathring{U}_{BC}=220e^{-j90°};$$
$$\mathring{U}_{ca1}=\mathring{U}_{CA}=220e^{j150°};$$

Для приемника, соединенного в звезду, фазные токи равны линейным $I_Ф=I_Л$.Определяем модуль фазного тока первого приемника, А:

$$I_Ф=\frac{P_1}{3U_Ф\cos\varphi_1}=\frac{4000}{3\cdot127\cdot0{,}7}=15$$

Определяем угол сдвига фаз между напряжением и током первого приемника:

$$\cos\varphi_1=0{,}7;\varphi_1=45°34',(\varphi_1>0).$$

Записываем выражения фазных токов первого приемника в комплексной форме. Так как угол сдвига фаз между напряжением и током первого приемника известен, то начальная фаза тока, например фазы А, равна

$$\Psi_{IA}=\Psi_{UA}-\varphi_1=0-45°34'=-45°34'$$

Следовательно,

$$\dot{I}_{A1}=15\cdot e^{-j45°34'};$$
$$\dot{I}_{B1}=15\cdot e^{-j165°34'};$$
$$\dot{I}_{C1}=15\cdot e^{-j74°26'};$$

Полная мощность одной фазы первого приемника:

$$\dot{S}_1=\dot{U}_A\cdot\dot{I}_{A1}=127\cdot15\cdot e^{j45°34'}=1905\ e^{j45°34'}=(1333+j360)\ ВА;$$
$$P_1=1333\text{кВт};Q_1=1360\ \text{В·А}.$$

5. Определяем фазные (линейные) токи источника энергии при отключенной батарее конденсаторов (см. рис. 4.3), А:

$$\dot{I}'_A=\dot{I}'_{A1}+\dot{I}'_{A2}=15\cdot e^{-j45°34'}+21{,}52e^{-j41°48'}=$$
$$=10{,}5-j10{,}7+16-j14{,}3=26{,}5-j25=36{,}5e^{-j43°21'};$$
$$\dot{I}'_B=36{,}5e^{-j163°21'};$$
$$\dot{I}'_C=36{,}5e^{-j79°39'}.$$

6.Определяем реактивную мощность в фазе батареи конденсаторов, необходимую для повышения коэффициента мощности приемников до единицы, ВА:

$$Q_c = Q_1+Q_2 = 1360+1822 = 3182.$$

7.Определяем емкостное сопротивление в фазе батареи конденсаторов, Ом:

$$Q_c=I^2X_c=\left(\frac{U}{z}\right)^2\cdot X_c=\frac{U^2X_c}{z^2}=\frac{U^2X_c}{R_{Л1}^2+X_c^2};$$

где $Z=\sqrt{R_{Л1}^2+X_c^2}$ - модуль полного сопротивления в фазе батарея конденсаторов с учетом сопротивления линии $\underline{Z}_{Л1}=R_{Л1}$.

$$X_c^2-\frac{U^2}{Q_c}X_c+R_{Л1}^2=0;$$

$$X_{c1,2}=\frac{U^2}{2Q_c}\pm\sqrt{\left(\frac{U^2}{2Q_c}\right)^2-R_{Л1}^2}=\frac{127^2}{2\cdot3182}\pm\sqrt{\left(\frac{127^2}{2\cdot3182}\right)^2-1{,}7^2}=(2{,}53\pm1{,}88);$$

$$X_{c1}=4{,}41;X_{c2}=0{,}65.$$

Следовательно, режиму полной компенсации реактивной мощности удовлетворяют два значения емкостного сопротивления. Принимаем большее, так как, во-первых, большему сопротивлению соответствует меньший ток в фазе батареи конденсаторов и, соответственно, меньшие потери активной мощности на сопротивлении $\underline{Z}_{Л1}=R_{Л1}$. Во-вторых, большее значе-

ние емкостного сопротивления определяет меньшую емкость батареи конденсаторов, необходимую для компенсации реактивной мощности приемников.

8. Определяем емкость в фазе батареи конденсаторов, Ф

$$C = \frac{1}{X_c \cdot \omega} = \frac{1}{X_c \cdot 2\pi f} = \frac{1}{4{,}41 \cdot 2 \cdot 3{,}14 \cdot 50} = 7{,}22 \cdot 10^{-4}$$

При этом полное сопротивление в фазе батареи конденсаторов с учетом сопротивления линии $Z_{л1}$(рис. 4.5) равно, Ом:

$\underline{Z}=\underline{Z}_{л1}-jX_C= 1{,}7 - j4{,}41 = 4{,}73e^{-j68°55'}$.

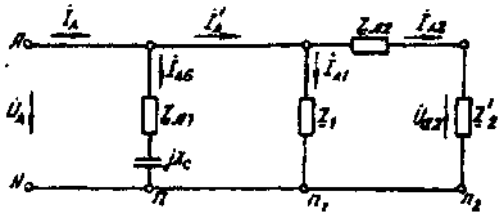

Рис. 4.5. Расчетная схема токов в фазе А с учетом батареи конденсаторов

9. Определяем фазные токи батареи конденсаторов, А:

$$\dot{I}_{Аб} = \frac{\dot{U}_A}{\underline{Z}_б} = \frac{127}{4{,}73e^{-j68°55'}} = 9{,}66 + j25 = 26{,}85e^{68°55'};$$

$$\dot{I}_{Вб}=26{,}85e^{j51°05'}\text{А};\dot{I}_{Сб}=26{,}85e^{j188°55'}.$$

10. Определяем фазные (линейные) токи источника энергии при включенной батарее конденсаторов (см. рис. 4.5), А;

$$\dot{I}_A=\dot{I}_{Аб}+I'_A=9{,}66+j25+26{,}5-j25=36{,}16;$$
$$\dot{I}_B=36{,}16e^{-j120°};\dot{I}_C=36{,}16e^{j120°}.$$

Данные расчета показывают, что фазные токи и напряжения источника совпадают по фазе. Следовательно, параметр емкости С в фазе батареи конденсаторов, необходимый для повышения коэффициента мощности приемников до единицы, выбран верно.

11. Строим векторную диаграмму токов и топографическую диаграмму напряжений для источника и приемников электрической энергии (рис. 4.6).

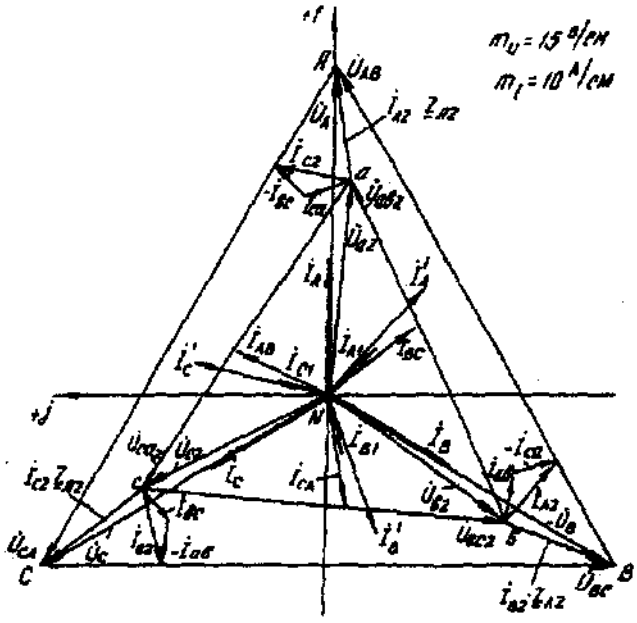

Рис. 4.6. Векторная диаграмма

На комплексной плоскости откладываем комплексные значения токов (векторы токов) и напряжений (векторы напряжений) в выбранных предварительно масштабах. Наиболее удобными в рассматриваемом расчете являются: масштаб напряжений m_U= 15 В/см и масштаб тока m_I = 10 А/см. Векторы токов второго приемника направляем из вершин треугольника напряжений *a, b, c* . Все остальные векторы токов - из начала координат.

Задача 5. РАСЧЕТ ПЕРЕХОДНЫХ ПРОЦЕССОВ В ЛИНЕЙНЫХ ЭЛЕКТРИЧЕСКИХ ЦЕПЯХ ПОСТОЯННОГО ТОКА

Номер вариа-нта	Значение параметров						
	R_1, Ом	R_2, Ом	R_3, Ом	R_4, Ом	C, мкФ	L, мГн	U, В
1	50	-	50	-	170	-	100
2	25	25	25	-	.	125	100
3	25	25	25	-	40	-	100
4	50	50	50	-	-	250	100
5	50	50	50	50	60	-	100
6	50	50	50	-	-	250	100
7	25	25	25	-	180	-	100
8	50	50	50	-	-	125	100
9	25	25	25	25	100	-	100
10	25	25	25	-	-	250	100
11	50	50	50	-	90	-	100
12	25	25	25	-	-	250	100
13	25	25	-	-	110	-	100
14	25	25	-	-	-	125	100
15	20	50	10	50	-	125	100
16	50	10	50	15	260	-	100
17	50	25	50	-	-	125	100
18	50	50	50	-	120	-	100
19	50	50	50	-	-	125	100
20	25	-	25	-	190	-	100
21	25	50	25	-	-	125	100
22	50	50	50	-	-	125	100
23	50	50	50	-	60	-	100
24	50	50	50	-	180	-	100

Условие задачи.

Для заданной электрической схемы из табл. 5.1 с известными параметрами (табл. 5.2) рассчитать переходный процесс классическим и операторным методами, определить законы изменений токов и напряжений во времени. Построить эти зависимости.

Последовательность решения классическим методом расчета.

Составить систему дифференциальных уравнений по законам Кирхгофа для электрической цепи, получающейся после коммутации, при этом использовать соотношения $u_L = Ldi/dt$, $i = Cdu_c/dt$.

Подставить числовые значения заданных параметров в систему уравнений.

Решить систему уравнений относительно тока через индуктивность (напряжения на емкости), в результате получается неоднородное дифференциальное уравнение первого порядка.

Решением неоднородного дифференциального уравнения является сумма частного (принужденная составляющая) и общего (свободная составляющая) решения однородного дифференциального уравнения.

Принужденная составляющая определяется расчетом в послекоммутационной электрической цепи в установившемся режиме.

Свободная составляющая при решении однородных дифференциальных уравнений первого порядка определяется как

$$Ae^{pt}$$

где A - постоянная интегрирования; p - корень характеристического уравнения.

Характеристическое уравнение составляется по однородному дифференциальному уравнению.

Последовательность решения операторным методом расчета.

Расчетные формулы и последовательность решения этим методом приведены в примерах расчета цепей, содержащих индуктивность и емкость.

№	Схема варианта	№	Схема варианта
1	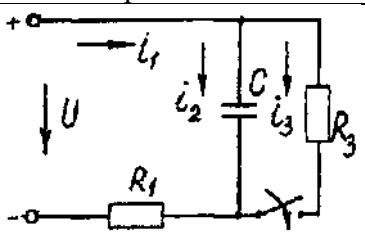	13	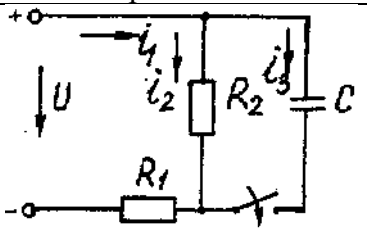
2	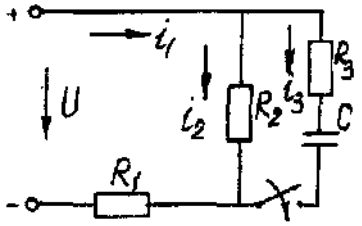	14	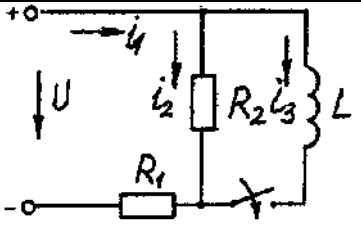
3	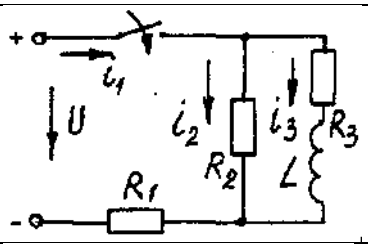	15	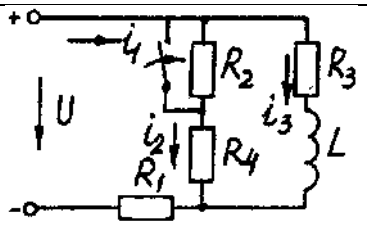
4	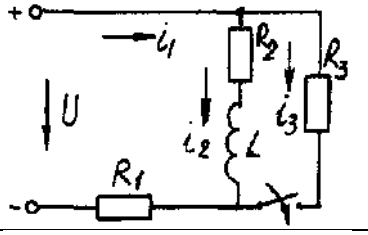	16	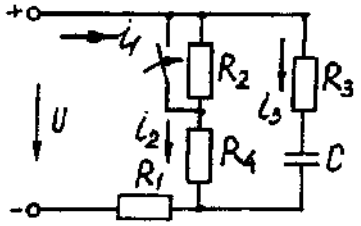
5	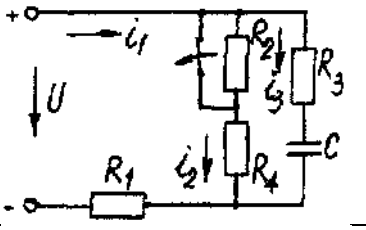	17	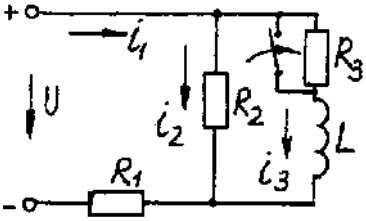
6	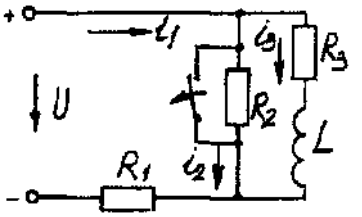	18	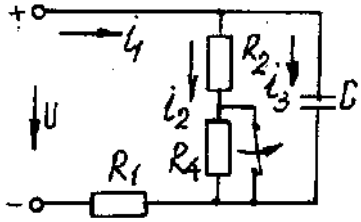
7	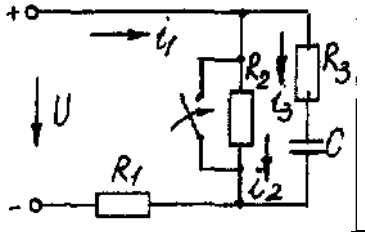	19	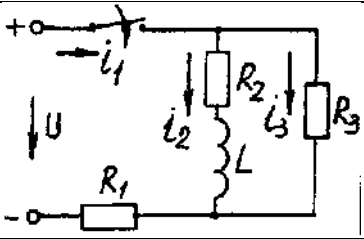
8	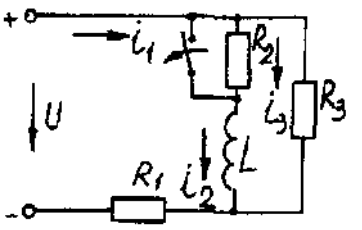	20	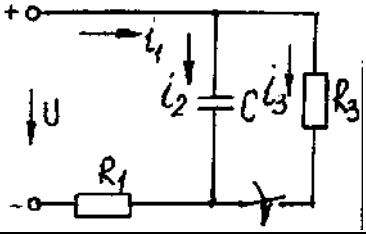

9	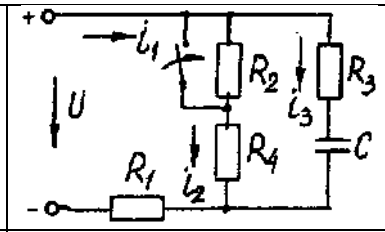	21	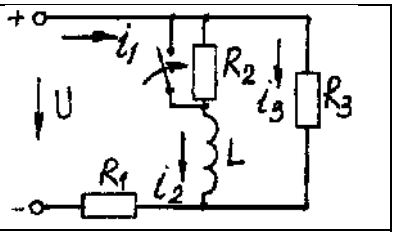
10	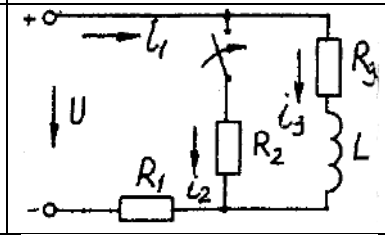	22	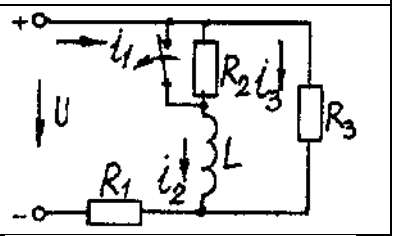
11	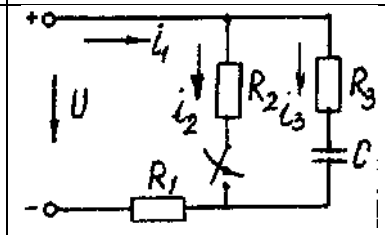	23	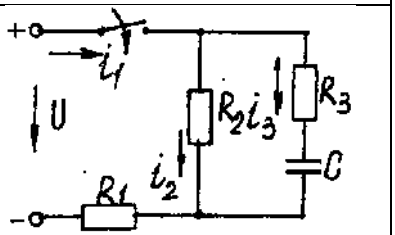
12	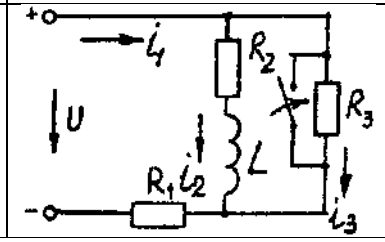	24	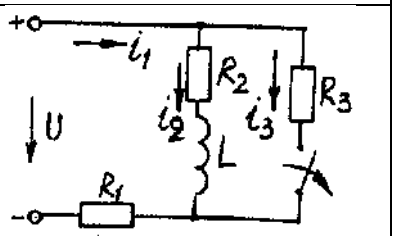

Пример расчета цепи, содержащей индуктивность (рис. 5.1).

Исходные данные: U= 100 В; $R_1 = R_2 = R_3 = R_4$= 25 Ом; L= 0,25 Гн.

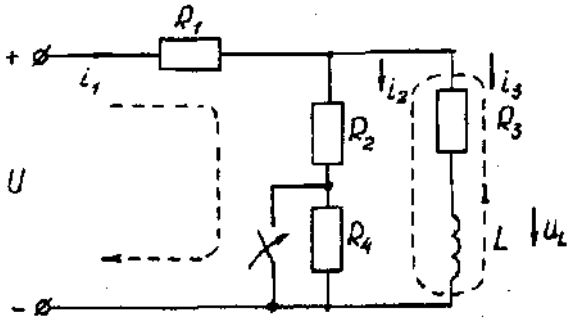

Рис. 5.1. Схема электрической цепи

Определить законы изменения токов, напряжения u_Lпри переходе цепи от одного установившегося состояния к другому классическим и операторными методами. Построить эти зависимости.

Решение классическим методом.

Составляем систему дифференциальных уравнений по законам Кирхгофа (три уравнения для определения трех неизвестных токов) для цепи, получающейся после коммутации:

$$\begin{cases} i_1 = i_2 + i_3; \\ i_1 R_1 + i_2 R_2 = U; \\ i_2 R_2 - u_L - i_3 R_3 = 0 \end{cases} \quad (5.1)$$

Решаем систему уравнений относительно тока через индуктивность i_3 (избавляемся от токов i_2 и i_1)

$$(R_1+R_2)\, u_L + [R_1R_2 + R_1(R_1+R_2)]\, i_3 = R_2U$$

Решение упрощается, если в систему уравнений (5.1) подставить заданные числовые значения;

$$\begin{cases} i_1 = i_2 + i_3; \\ 25i_1 + 25i_2 = 100; \\ 25i_2 - u_L - 25i_3 = 0 \end{cases} \quad (5.2)$$

Решая систему уравнений (5,2), получаем

$$2u_L+75i_3=100. \quad (5.3)$$

Подставив соотношение $u_L= Ldi_3/dt$ в уравнение (5.3), получим

$$2Ldi_3/dt + 75i_3= 100,$$

и окончательно получаем неоднородное дифференциальное уравнение первого порядка

$$di_3/dt + 150i_3=200. \quad (5.4)$$

Решением уравнения (5.4) является сумма принужденной и свободнойсоставляющих тока $i_3(t)$

$$i_3(t)= i_3(t)_{пр}+ i_3(t)_{св}. \quad (5.5)$$

Принужденная составляющая тока определяется из уравнения (5.4) как новое установившееся значение по окончании переходного процесса

$$i_3(t)_{пр} = 200/150 =1,33 \text{ А}. \quad (5.6)$$

Запишем однородное дифференциальное уравнение первого порядка

$$di_3/dt+150\, i_3= 0 \quad (5.7)$$

и характеристическое уравнение

$$p+150=0. \quad (5.8)$$

Свободная составляющая тока определяется как

$$i_3\,(t)_{св}=Ae^{pt}, \quad (5.9)$$

где A - постоянная интегрирования; p - корень характеристического уравнения (5.8), p = -150; τ - постоянная времени электрической цепи, τ = 1/150.

Постоянная интегрирования определяется из начальных условий, исходя из первого закона коммутации (ток через индуктивность при коммутациях не меняется скачком).

С учетом уравнений (5.6) и (5.9) уравнение (5.5) запишем как

$$i_3\,(t) = 1,33+A\, e^{-150t}.$$

Значение тока $i_3(0)$ определяем, рассчитывая цепь до коммутации

$$i_3(0)=1,6\text{А}.$$

По первому закону коммутации $i_3\,(0) = i_3\,(0)_{пр} + i_3\,(0)_{св} = 1,6$ А, $i_3(0) = 1,33 + A\, e^{-150t} = 1,6$, откуда $A = 1,6 - 1,33 = 0,27$.

Окончательно

$$i_3\,(t)= 1,33 + 0,27\, e^{-150t};$$
$$u_L(t)=Ldi_3/dt= 0,25\text{-}0,27(\text{-}150)e^{-150t} =\text{-}10e^{-150t};$$
$$u_2(t) = [u_3(t)R_3+ u_L(t)]/R_2= 1,33 - 0,13\, e^{-150t};$$
$$i_1(t) = i_2(t) + i_3(t) = 2,66 + 0,14\, e^{-150t}.$$

Решение операторным методом.

На рис. 5.2 представлена операторная схема замещения цепи (см. рис. 5.1).

Составляется система уравнений в изображениях (в операторной форме)

$$\begin{cases} I_1(p) = I_2(p) + I_3(p); \\ I_1(p)R_1 + I_2(p)R_2 = U/p; \\ I_2(p)R_2 - L[pI_3(p) - i_3(0)] - I_3(p)R_3 = 0. \end{cases} \quad (5.10)$$

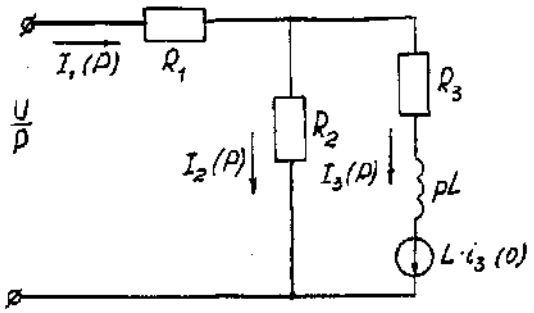

Рис. 5.2. Операторная схема замещения электрической цепи

Система уравнений решается относительно любого тока. Достаточно просто получаем уравнение в изображениях для тока через индуктивность, если использовать дифференциальное уравнение (5.4), из которого следует:

$$[pI_3(p) - i_3(0)]+150I_3(p)=200/p;$$

$$pI_3(p)+ 150I_3(p)= 200/p+ i_3(0)= 200/p+1,6$$

и окончательно

$$I_3(p)=(200+1,6p)/p(p+150)=F_1(p)/F_2(p),(5.11)$$

где $F_1(p)$ - полином числителя; $F_2(p)$ - полином знаменателя.

Переход от изображения тока $I_3(p)$ к оригиналу $i_3(t)$ осуществляем по формуле разложения

$$i_3(t)=\Sigma\ ([F_1(p)/F_2(p)]\cdot e^{p_k\cdot t})(5.12)$$

где $p_к$- корни характеристического уравнения.

Характеристическим уравнением является полином знаменателя, равный нулю, т. е. $F_2(p) = 0$.

В рассматриваемом примере

$$P(p+150)=0,$$

откуда p_1=0; p_2= -150.

Производная полинома знаменателя

$$F_2'(p)=(2p+150),$$

откуда $F_2'(p_1)$=150; $F_2'(p_2)$= -150.

Оригиналтока$i_3(t)$

$$i_3(t)= ([F_1(p_1)/F_2'(p_1)]\cdot e^{p_1t})+ ([F_1(p_2)/F_2'(p_2)]\cdot e^{p_2t})=$$

$$= [(200 +1,6\ 0) / 150]e^{150t}+ [(200 +1,6\ (-150) / (-150)]\cdot e^{-150\cdot t} =$$

$$= 1,33 + 0,27\ e^{-150t}.$$

На рис. 5.3 представлены переходные характеристики токов и напряжения на индуктивности.

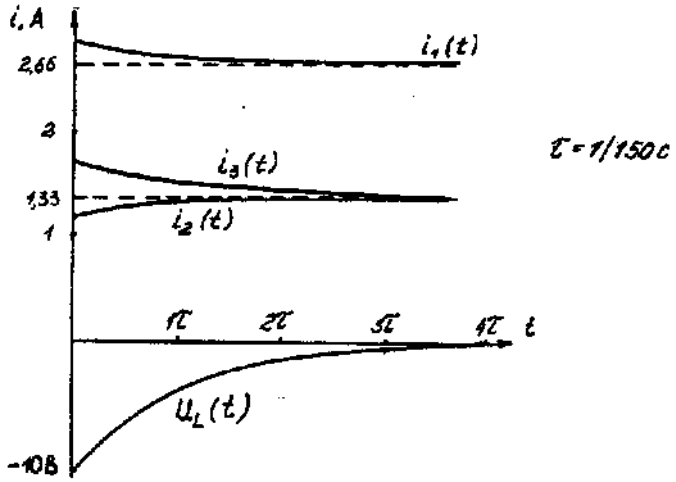

Рис. 5.3. Временные диаграммы токов и напряжения иа индуктивности

Пример расчета цепи содержащей емкость (рис. 5.4).

Исходные данные: U= 100 В; R_1= R_2= R_3 = 50 Ом; С = 100 мкФ.

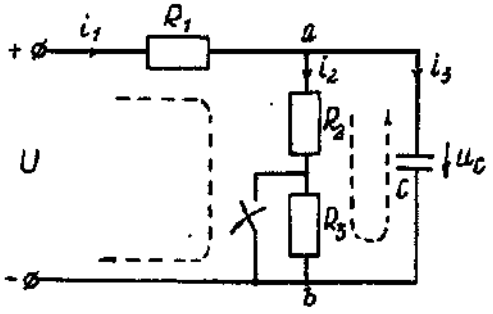

Рис. 5.4. Схема электрической цепи

Определить и построить следующие зависимости: $u_C(t)$, $u_1(t)$, $u_2(t)$, $u_3(t)$.

Решение классическим методом.

Составляем систему дифференциальных уравнений по законам Кирхгофа (три уравнения для определения трех неизвестных токов) для цепи, получающейся после коммутации

$$\begin{cases} i_1 = i_2 + i_3; \\ i_1 R_1 + i_2(R_1 + R_2) = U; \\ i_2(R_2 + R_3) = u_C \end{cases} \quad (5.13)$$

Между током и напряжением на емкости существует соотношение

$$\begin{cases} i_3 = C\frac{du_C}{dt}; \\ i_1 = i_2 + i_3 = i_2 + 100 \cdot 10^{-6}\left(\frac{du_C}{dt}\right); \\ i_1 50 + i_2(50 + 50) = 100; \\ i_2(50 + 50) - u_C = 0. \end{cases} \quad (5.14)$$

Решаем систему уравнений (5.14) относительно напряжения на емкости

$$du_c / dt + 300u_c = 20000. \quad (5.15)$$

Уравнение (5.15) - неоднородное дифференциальное уравнение первого порядка.

Решением уравнения (5.15) является сумма принужденной и свободной составляющих напряжения $u_C(t)$. Решение неоднородного дифференциального уравнения первого порядка рассмотрено выше для цепи с индуктивностью. По аналогии имеем

$$u_C(t) = u_C(t)_{пр} + u_C(t)_{св}. \quad (5.16)$$

Принужденная составляющая напряжения равна

$$u_C(t)_{пр} = 20000/300 = 66{,}7 \text{ В}.$$

Свободную составляющую напряжения находим из уравнения

$$u_C(t)_{СВ} = Ae^{pt},$$

где $(p + 300) = 0$ - характеристическое уравнение; $p = -300$ - корень характеристического уравнения; τ - постоянная времени электрической цепи, $\tau = 1/300$; $u_C(0) = 50$ В, напряжение u_C вмомент коммутации (определяется расчетом рассматриваемой цепи до коммутации):

$$u_C(t) = 66{,}7 + Ae^{-300t};$$

$u_C(0) = 66{,}7 + Ae^{p \cdot 0} = 50$В, откуда $A = -16{,}7$.

Окончательно имеем:

$$u_C(t) = 66{,}7 - 16{,}7 \cdot e^{-300t};$$
$$i_3(t) = C \cdot du_C/dt = 100 \cdot 10^{-6}(-16{,}7)(-300) \cdot e^{-300t} = 0{,}5 \cdot e^{-300t};$$
$$i_2(t) = u_{ав}(t)/(R_2 + R_3) = u_C(t)/(R_2 + R_3) = 0{,}667 - 0{,}167 \cdot e^{-300t};$$
$$i_1(t) = i_2(t) + i_3(t) = 0{,}667 + 0{,}333 \cdot e^{-300t}.$$

На рис. 5.5 представлены переходные характеристики токов и напряжения на емкости.

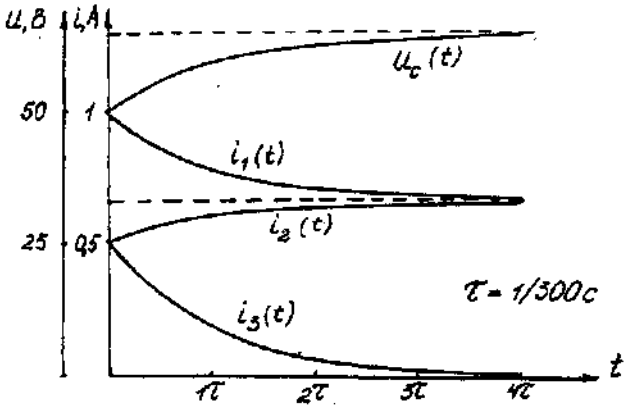

Рис. 5.5. Временные диаграммы токов и напряжения на емкости

Решение операторным методом.

Система уравнений в изображениях (в операторной форме) может быть составлена по операторной схеме замещения (рис. 5.6) или по системе дифференциальных уравнений (5.14)

$$\begin{cases} I_1(p) = I_2(p) + 100 \cdot 10^{-6}[pU_C(p) - u_C(0)]; \\ I_1(p)50 + [I_2(p)(50+50)] = \frac{100}{p}; \\ [I_2(p)(50+50)] - U_C(p) = 0. \end{cases} \quad (5.17)$$

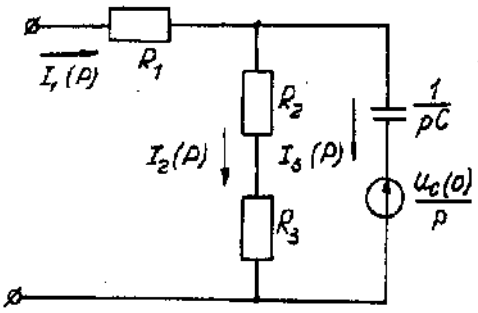

Рис. 5.6. Операторная схема замещения электрической цепи

Решаем систему алгебраических уравнений (5.17) относительно токовили напряжения на емкости $U_C(p)$.

Решение относительно напряжения $U_C(p)$ упрощается, если воспользуемся уравнением (5.15). Уравнение (5.15) преобразуем в уравнение в изображениях:

$$[pU_C(p)-u_C(0)]+300\cdot U_C(p)=20000/p;$$

$$Uc\ (p)(p+300) = 20000/p + 50;$$

$$U_c\ (p) = [20000 + 50p]\ /p(p + 300) = F_1(p)/\ F_2(p),$$

где $F_1(p)$ - полином числителя; $F_2(p)$ - полином знаменателя.

Переход от изображения напряжения $U_C(p)$ к оригиналу $u_C(t)$ осуществляем по формуле разложения

$$U_C(t)=\Sigma([F_1(p)/F_2'(p)]\cdot e^{p_k\cdot t}),(5.18)$$

где $p_к$- корни характеристического уравнения.

Характеристическим уравнением является полином знаменателя равный нулю, т. е. $F_2(p) = 0$.

В рассматриваемом примере

$$p(p+300)=0,$$

откуда $p_1= 0$; $p_2= -300$.

Производная полинома знаменателя

$$F_2'(p)=(2p+300),$$

откуда$F_2'(p_1)=300;\ F_2'(p_2)=-300.$

Оригинал напряжения $u_C(t)$

$$u_C(t) = ([F_1(p_1)/\ F_2'(p_1)]\cdot e^{p_1 t}) +([F_1(p_2)/F_2'(p_2)]\cdot e^{p_2\cdot t})=$$

$$=[(20000 + 50\ 0) / 300]\cdot e^{300\cdot 0} + [(20000+50\ (-300) / (-300)]\cdot e^{-300t}$$

$$= 66,7 - 16,7\cdot e^{-300\cdot t}.$$

Задача 6. РАСЧЕТ НЕЛИНЕЙНЫХ ЭЛЕКТРИЧЕСКИХ ЦЕПЕЙ ПОСТОЯННОГО ТОКА В УСТАНОВИВШЕМСЯ РЕЖИМЕ

Условие задачи.

Для заданной электрической схемы (табл. 6.1) с известными параметрами (табл. 6.2) определить токи в ветвях и напряжение на нелинейных элементах (НЭ).

Вольт-амперные характеристики НЭ, симметричные относительно начала координат, приведены на рис. 6.1.

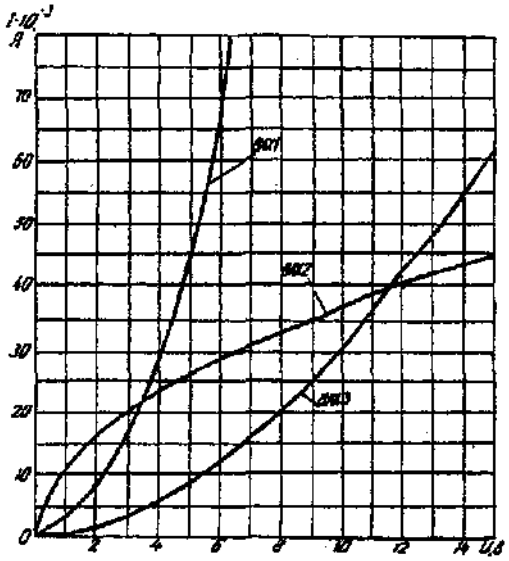

Рис. 6.1. Вольт-амперные характеристики нелинейных элементов

Методические указания.

Для нелинейных электрических цепей (НЭЦ) постоянного тока справедливы оба закона Кирхгофа

$$\sum_{k=1}^{n} I_k = 0; \quad \sum_{k=1}^{n} U_{k=0.}$$

Затруднения при рассмотрении НЭЦ с помощью законов Кирхгофа заключаются в том, что в НЭЦ напряжение и токи связаны между собой нелинейными соотношениями. По этой причине для решения задач теории НЭЦ приходится использовать различные приближенные методы решения, к которым относится метод двух узлов.

Расчетные электрические схемы

1	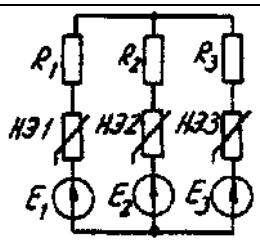	5	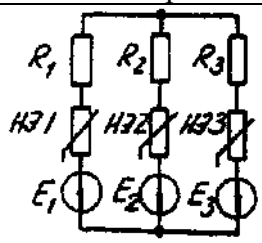
2	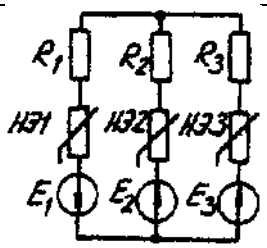	6	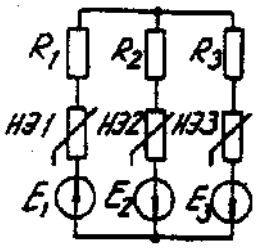
3	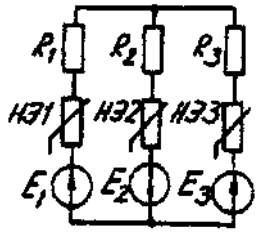	7	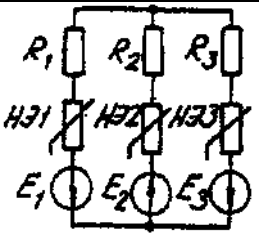

4	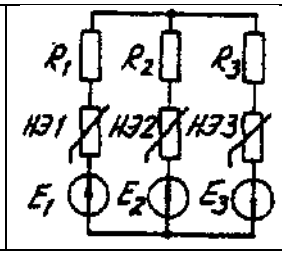 R1 R2 R3 НЭ1 НЭ2 НЭ3 E1 E2 E3	8	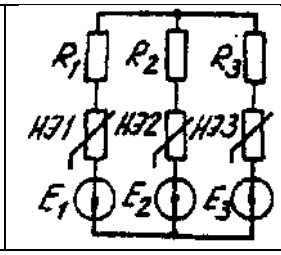 R1 R2 R3 НЭ1 НЭ2 НЭ3 E1 E2 E3

Таблица 6.2

Исходные данные к задаче 6

Вариант	Номер схемы	Значения параметров								
		R_1,Ом	R_2, Ом	R_3, Ом	НЭ1	НЭ2	НЭ3	E_1, В	E_2, В	E_3, В
1	1	600	300	400	ВАХ1	ВАХ3	ВАХ2	24	9	10
2	2	100	200	500	-	ВАХ2	ВАХ3	-	24	12
3	3	-	800	400	ВАХ2	ВАХ2	ВАХ3	-	15	20
4	4	400	300	600	-	ВАХ3	ВАХ1	10	8	14
5	5	-	800	600	ВАХ3	ВАХ2	ВАХ1	15	9	24
6	6	100	700	500	ВАХ1	-	ВАХ3	8	-	10
7	7	200	-	500	ВАХ2	ВАХ3	ВАХ1	6	-	12
8	8	1000	400	700	ВАХ2	-	ВАХ3	16	9	18
9	1	800	-	100	ВАХ1	ВАХ2	ВАХ3	10	15	20
10	3	400	700	200	ВАХ3	ВАХ2	ВАХ1	8	16	-
11	5	100	200		ВАХ2	ВАХ3	ВАХ1	24	12	-
12	7	600	200	400	ВАХ3	ВАХ1	-	15	10	20
13	2	500	700	-	ВАХ1	ВАХ2	ВАХ3	16	12	9
14	4	-	-	-	ВАХ3	ВАХ1	ВАХ2	14	20	8
15	6	200	100	-	-	ВАХ2	ВАХ3	10	8	15
16	8	-	500	-	ВАХ1	-	ВАХ3	12	6	18
17	1	-	-	600	ВАХ1	ВАХ3	-	20	-	4
18	2	800	-	-	-	ВАХ2	ВАХ3	15	10	5
19	3	-	900	-	ВАХ1	-	ВАХ3	6	12	8
20	4	-	-	100	ВАХ3	ВАХ1	-	16	18	9
21	5	400	-	200	-	ВАХ2	ВАХ3	9	4	10
22	6	-	-	-	ВАХ1	ВАХ2	ВАХ3	-		18
23	7	-	-	500	ВАХ2	ВАХ3	-	14	12	6
24	8	-	300	-	ВАХ1	-	ВАХ3	-	20	10

Расчет сложной НЭЦ, состоящей из нескольких параллельных ветвей, которые наряду с нелинейными элементами могут содержать и источники постоянной э. д. с, включенные последовательно с нелинейными элементами, сводится к нахождению токов и напряжений на участках цепи с помощью вольт-амперных характеристик.

Для этого предварительно строится вольтамперная характеристика каждой ветви, которая получается смещением соответствующей характеристики НЭ на величину заданной э. д. с. влево или вправо от начала координат, в зависимости от направления э. д. с. Затем, на основании первого закона Кирхгофа, строится результирующая характеристика. Она получается смещенной относительно начала координат на величину э. д. с. *(E),* которую можно рассматривать как э. д. с. эквивалентной цепи.

Так как сумма токов в узле равна нулю, то в эквивалентной цепи ток отсутствует. Следовательно, значение э. д. с. *(E)* равно разности потенциалов верхнего узла относительно нижнего узла исходной схемы.

Отсюда находят напряжение в каждом НЭ

$$U_{Нэк}=E_к-E$$

Ток в каждом НЭ определяется по соответствующей вольт-амперной характеристике.

Последовательность решения задачи.

1. Задаться положительным направлением токов в ветвях схемы.

2. На основании второго закона Кирхгофа построить эквивалентные вольт-амперные характеристики для ветвей.

3. На основании первого закона Кирхгофа построить результирующую вольт-амперную характеристику всей электрической цепи.

4. По результирующей вольт-амперной характеристике определить напряжения на каждом НЭ и токи в каждой ветви по соответствующим вольт-амперным характеристикам.

Пример решения задачи.

Для заданной электрической схемы (рис. 6.2, *а)* с известными параметрами E_1 =12 В, E_2= 10 В, E_3= 3 В,

R_1=200 Ом, НЭ1, НЭ2 и НЭ3 (вольт-амперные характеристики которых приведены на рис. 6.3) определить токи в ветвях и напряжения на НЭ.

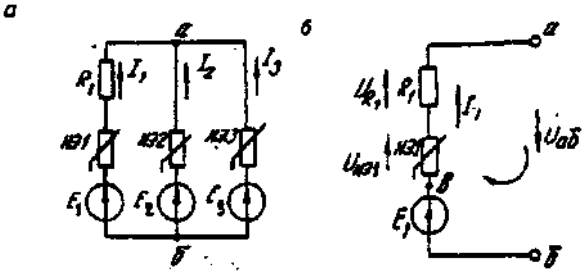

Рис. 6.2. Заданная *(а)* и расчетная (б) электрические схемы

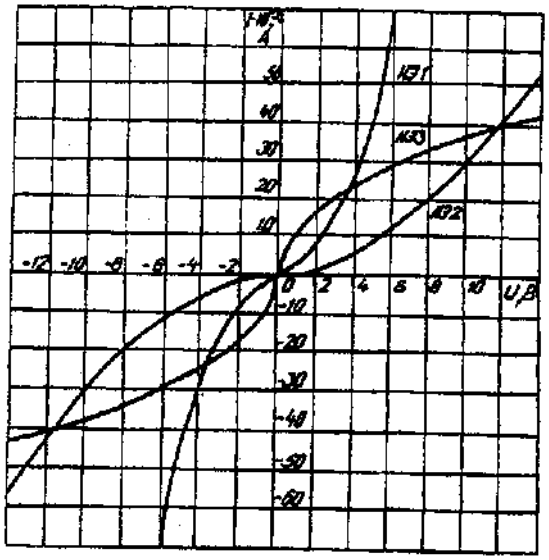

Рис. 6.3. Вольт-амперные характеристики нелинейных элементов

1. Задаемся положительным направлением токов во всех ветвях цепи.

2. Так как каждый из токов является нелинейной функцией падения напряжения на своем НЭ, необходимо выразить его в функции одного переменного напряжения $U_{аб}$ между узлами *а* и *б.*

Рассмотрим первую ветвь, содержащую последовательно соединенные резистор R_1, НЭ1 и источник постоянной э. д. с. E_1(рис. 6,2, *б).*

На основании второго закона Кирхгофа для контура, указанного на рис. 6.2, *б* круговой стрелкой, запишем

$$E_1=U_{аб}+U_{R1}+U_{НЭ1} \text{ или } U_{аб}=E_1-(U_{R1}+U_{НЭ1}).$$

Если э. д. с. (E_1) действует в направлении выбранного положительного тока, т. е. $E_1>0$, то при положительном токе она способствует прохождению тока и при $E_1<U_{аб}$ уменьшает значение.

На рис. 6.4 изображены характеристики первого нелинейного элемента $I_1=f(U_{НЭ1})$, резистора $I_1=f(U_{R1})$, суммарная

$I_1=f(U_{аб})$ и прямая, соответствующая $E_1>0$. Здесь же нанесена результирующая характеристика $I_1=f(U_{аб})$.

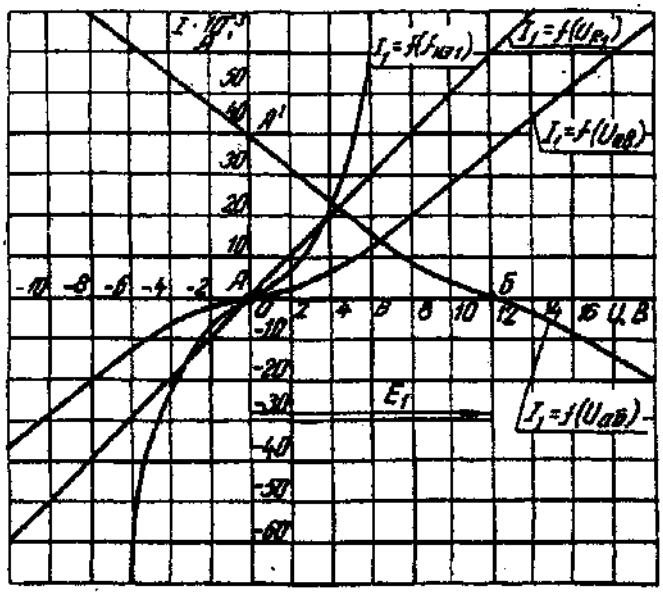

Рис. 6.4. Вольт-амперные характеристики первого нелинейного элемента

Для т. *А* кривой $I_1=f(U_{НЭ1})$напряжение на первом нелинейном элементе будет равно нулю ($U_{НЭ1}$= 0) при I_1=0. При этом $U_{аб} = E_1$т. е. начало) кривой $I_1=f(U_{аб})$ сдвинуто в точку *Б*, в которой $U_{аб} = E_1$. Росту $U_{аб}$, при $U_{аб}$>0 соответствует уменьшение $U_{аб}$. Для точки *А*' при $U_{аб} = E_1$,$U_{аб}$ = 0. Росту $U_{аб}$ при $U_{аб}$< 0 отвечает увеличение $U_{аб}$, причем $U_{аб}$>E_1.

Аналогичнымобразомперестраиваюткривые$I_2=f(U_{НЭ2})$и$I_3 =f$(*U*нэз) для других ветвей схемы (рис. 6.5 и 6.6).

3. Нанесем кривые $I_1=f(U_{аб})$,$I_2=f(U_{аб})$ и $I_3 =f(U_{аб})$ на одном рисунке и построим результирующую вольт-амперную характеристику $I=f(U_{аб})$просуммировав ординаты кривых (рис. 6.7).

4. Точка *А* пересечения кривой $I=f(U_{аб})$ с осью абсцисс дает значение Саб, при котором удовлетворяется уравнение

$$I_1 + I_2 + I_3 = 0.$$

Восстанавливаем в этой точке перпендикуляр к оси абсцисс до пересечения с кривыми $I_1=f(U_{аб})$,$I_2=f(U_{аб})$ и $I_3 =f(U_{аб})$ и находим токи I_1, I_2 и I_3как по величине, так и по знаку.

Для рассматриваемого примера имеем (см. рис. 6.7), А

$$I_1=15\cdot10^{-3};$$
$$I_2=5\cdot10^{-3};$$
$$I_3=-20\cdot10^{-3}.w$$

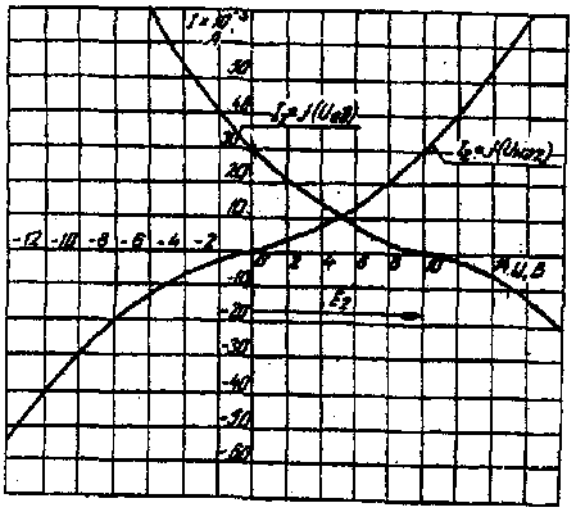

Рис. 6.5. Вольт-амперные характеристики второго нелинейного элемента

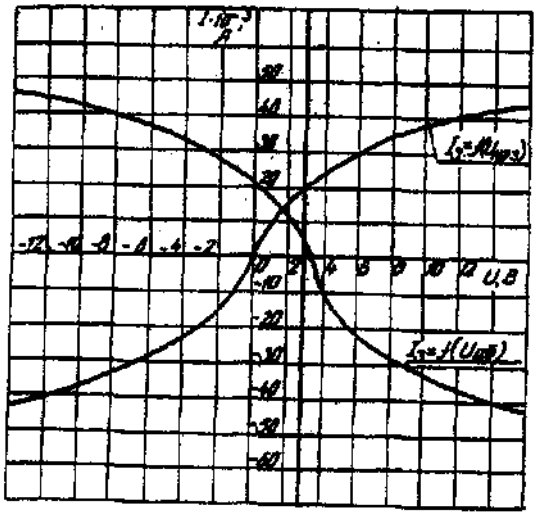

Рис 6.6. Вольт-амперные характеристики третьего нелинейного элемента

Сделаем проверку

$$I_1 + I_2 + I_3 = 15 \cdot 10^{-3} + 5 \cdot 10^{-3} - 20 \cdot 10^{-3} = 0 \text{ A}.$$

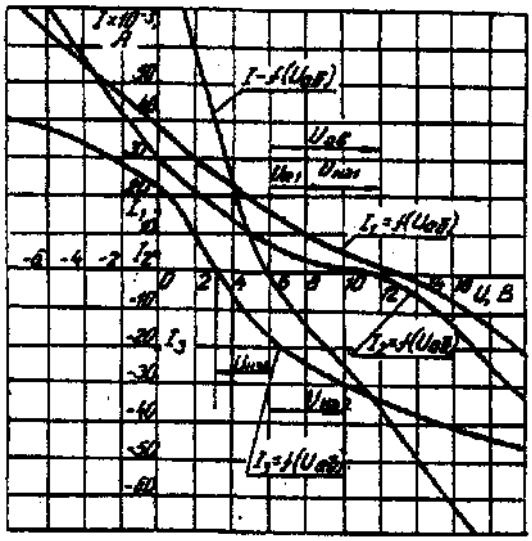

Рис. 6.7. Результирующие вольт-амперные характеристики

Располагая построенными характеристиками, легко находим напряжения на всех нелинейных элементах цепи (см. рис. 6.7):

$U_{НЭ1} = 3$; $U_{НЭ1} = 2$; $U_{НЭ1} = 3$.

ЗАДАЧА 7. РАСЧЕТ МАГНИТНЫХ ЦЕПЕЙ ПОСТОЯННОГО ТОКА.

7.1. Неразветвленные магнитные цепи.

Методические указания.

Магнитной цепью называют совокупность магнитодвижущих сил (МДС),ферромагнитных тел или каких-либо иных тел или сред, по которым замыкается магнитный поток.

Магнитные цепи могут быть подразделены на неразветвленные (рис. 1) и разветвленные (рис. 2).

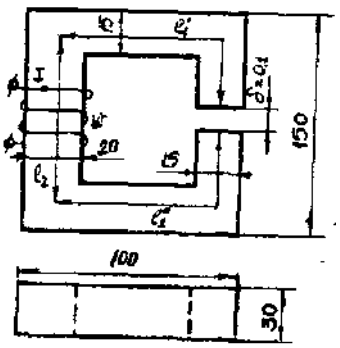

Рис. 7.1. Неразветвленная магнитная цепь

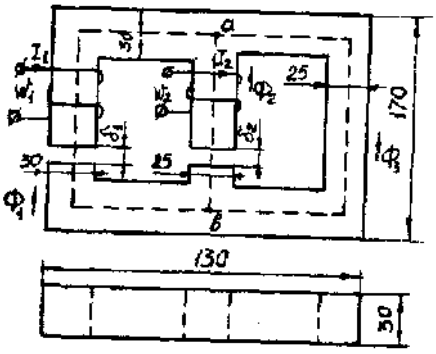

Рис. 7.2. Разветвленная магнитная цепь

Основными величинами, характеризующими магнитное поле и используемыми при расчете к анализе магнитных цепей, являются магнитная индукция B и напряженность магнитного поля H.

Эти величины связаны между собой зависимостью:

$$B = \mu_0 \cdot \mu \cdot H$$

где μ_0 — постоянная, характеризующая свойства вакуума,

$$\mu_0 = 4 \cdot \pi \cdot 10^{-7} \text{ Гн/м}$$

μ — относительная магнитная проницаемость.

$$H = 0{,}8 \cdot 10^6 B$$

Магнитную индукцию B измеряют в теслах (1 Тл = 1 Вс/м^2). Единицей напряженности магнитного поля H является 1 А/м,

Магнитная индукция и напряженность магнитного поля — векторные величины.

Величиной. служащей для интегральной оценки магнитного поля, является магнитный поток Ф, представляющий собой поток вектора магнитной индукции сквозь поверхность dS

$$\Phi = \int_S BdS$$

Если магнитный поток проходит сквозь поверхность, расположенную перпендикулярно линиям магнитной индукции поля, то магнитный поток определяется по формуле

$$\Phi = BS$$

Магнитны поток измеряют в веберах (1 Вб = 1 Вс).

Магнитное поле создается электрическими тока. Напряженность магнитного поля связана с токами, возбуждающими поле, за коном полного тока, согласно которому линейный интеграл вектора напряженности магнитного поля вдоль замкнутого контура равен алгебраической сумме токов, охватываемых этим контуром

$$\oint Hdl = \sum I$$

где l — длина участка магнитной цепи, вдоль которого идет интегрирование. Длина участка отсчитывается по средней линии магнитопровода.

Заменив интеграл суммой интегралов по участкам и учитывая, что пределах одного участка магнитная цепь имеет одинаковое поперечное сечение и одинаковую магнитную проницаемость, получим закон полного тока в общем виде

$$\sum_K H_K l_K = \sum Iw$$

где H_K — напряженность магнитного поля на каждом участке магнитной цепи;

l_K- длина каждого участка магнитной цепи;

w - число витков катушки.

Произведение числа витков катушки w на протекающий по ней ток I называют магнитодвижущей силой катушки F.

$$\sum Iw = \sum F$$

МДС вызывает магнитный поток в магнитной цепи подобно тому, как ЭДС вызывает электрический ток в электрической цепи. Как и ЭДС, МДС величина векторная. Положительное направление МДС совпадает с движением острия правоходового винта, если его вращать по направлению тока в обмотке.

Падением магнитного напряжения U_{MAB} между точками a и b магнитной цепи, называют произведением Hl_{AB}. Здесь , - длина пути между точками a и b.

Магнитное напряжение измеряют в амперах (А).

Если участок магнитной цепи между точками a и b может быть подразделен на n отдельных частей так, что для каждой части $H=H_K$ постоянно, то

$$U_{MAB} = \sum_{K=1}^{K=n} H_K l_K$$

Отношение падения магнитного напряжения U_M к магнитному потоку Ф называют магнитным сопротивлением цепи

$$\Phi w = \Psi = Li$$

$$R_M = \frac{U_M}{\Phi} = \frac{l}{\mu_0 \mu S}$$

Величину, обратную магнитному сопротивлению называют магнитной проводимостью цепи

$$G_M = \frac{1}{R_M} = \frac{\mu_0 \mu S}{l}$$

Соотношение $\Phi = \frac{U_M}{R_M}$ - называют законом Ома для магнитной цепи.

Надо отметить, что между магнитными и электрическими величинами есть формальная аналогии. Аналогом тока в электрической цепи является поток в магнитной цепи. Аналогом ЭДС — МДС. Аналогом падения напряжения на участке электрической цепи падение магнитного напряжения. Аналогом вольтамперной характеристики нелинейного сопротивления — веберная характеристика участка магнитной цепи.

Соответствие электрических и магнитных величин можно представить в виде таблицы (табл. 7.1).

Таблица соответствия электрических и магнитных величин — Таблица 7.1

Электрические величины	Магнитные величины
I – ток, А	Ф – магнитный поток, Вб
E – ЭДС, В	F – МДС, А
U – напряжение, В	U_M – магнитное напряжение, А
R – сопротивление, Ом	R_M – магнитное сопротивление, 1/Гн
G – проводимость, 1/Ом	G_M – магнитная проводимость,

При расчете и анализе магнитных цепей используют первый и второй законы Кирхгофа.

Первый закон Кирхгофа: алгебраическая сумма магнитных потоков в любом узле магнитной цепи равна нулю:

$$\sum \Phi = 0$$

Второй закон Кирхгофа: алгебраическая сумма падений магнитного напряжения вдоль любого замкнутого контура равна алгебраической сумме МДС вдоль того же контура:

$$\sum U_M = \sum Iw$$

В качестве примера составим уравнения по законам Кирхгофа для разветвленной магнитной цепи, изображенной на рис. 7.2.

Произвольно выбираем направление потоков в ветвях. Для узла “а” составим уравнение по первому закону Кирхгофа

$$\Phi_1 + \Phi_2 + \Phi_3 = 0$$

По второму закону Кирхгофа составляем уравнение для контура, состоящего из левой и средней ветвей.

$$H_1 l_1 + H_1 \delta_2 - H_2 l_2 + H_2 \delta_2 = I_1 w_1 - I_2 w_2$$

Под вебер-амперной характеристикой понимают зависимость потока Ф по какому-либо участку магнитной цепи от падения магнитного напряжения на этом участке U_M.

$$\Phi = \int U_M$$

Расчет неразветвленной магнитной цепи разделяют на прямую и обратную задачи.

7.1.1.Прямая задача. Определить МДС цепи по заданному магнитному потоку.

Порядок расчета следующий:

1) магнитная цепь разбивается на участки, имеющие одинаковое сечение и одинаковую магнитную проницаемость;

2) по известным геометрическим размерам магнитного сердечника определяются длины l и площади поперечного сечения выделенных участков;

3) исходя из постоянства магнитного потока вдоль всей цепи определяются значения магнитной индукции для выделенных участков магнитной цепи по заданному магнитному потоку;

4) по заданной кривой намагничивания определяются значения напряженности магнитного поля для известных значений магнитной индукции.

Напряженность поля и воздушном зазоре определяется по формуле:

5) подсчитывается сумма падений магнитного напряжения вдоль всей магнитной цепи $\Sigma H_K l_K$ и на основании закона полного тока приравнивается эта сумма полному току I_W или МДС.

$$\sum H_K l_K = Iw$$

Пример. Геометрические размеры магнитной цепи даны на рис. 4. Найти какой ток должен протекать по обмотке с числом витков w=500 чтобы магнитная индукция в воздушном зазоре B_δ=1 Тл.

Решение. Магнитную цепь разбиваем на три участка:

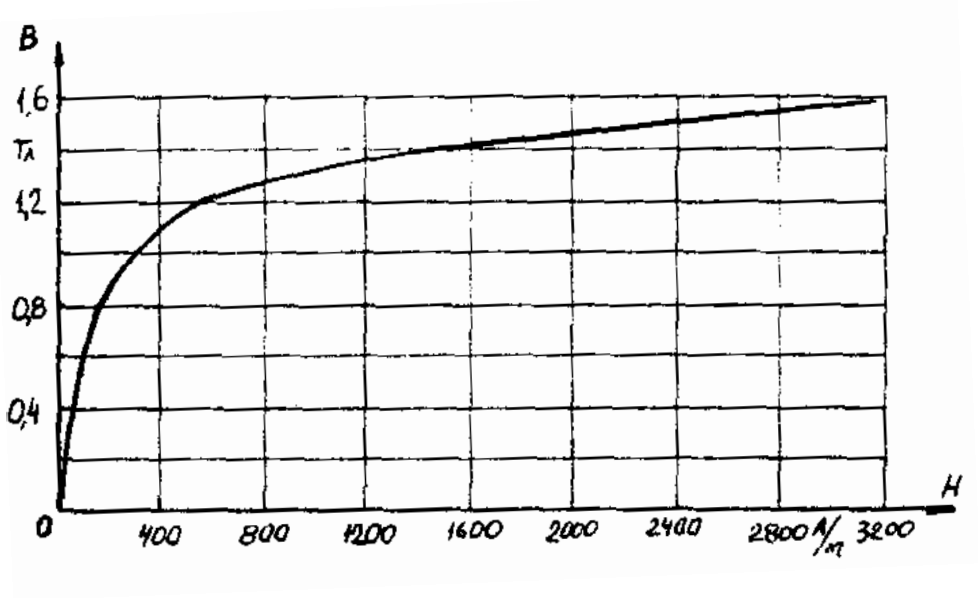

Рис. 7.4. Кривая намагничивания

$$l_1 = l`_1 + l``_1 = 30 \quad см$$

$$S_1 = 4{,}5 \quad см^2$$

$$l_2 = 13{,}5 \quad см$$

$$S_2 = 6 \quad см^2$$

Воздушный зазор

$$\delta = 0{,}01 \quad см$$

$$S_2 = S_1 = 4{,}5 \quad см^2$$

Индукция

$$B_1 = B_\delta = 1 \quad Тл$$

Индукцию на участке l_2 найдем, разделив поток $\Phi = B_\delta S_\delta$ на сечение S_2 второго участка

$$B_2 = \frac{\Phi}{S_2} = \frac{B_\delta S_\delta}{S_2} = \frac{1 \cdot 4{,}5}{6} = 0{,}75 \quad Тл$$

Напряженности поля на первом и втором участках определяем согласно кривой намагничивания (рис. 4) по известным значениям B_1 и B_2;

$H_1 = 300$ А/м; $H_2 = 115$ А/м

Напряженность поля в воздушном зазоре

$H_\delta = 0{,}8 \cdot 10^6 \cdot B_\delta = 0{,}8 \cdot 10^6 \cdot 1 = 8 \cdot 10^5$ А/м

Определяем падение магнитного напряжения вдоль всей магнитной цепи:

$$\sum H_K l_K = H_1 l_1 + H_2 l_2 + H_\delta \delta = 300 \cdot 0{,}3 + 115 \cdot 0{,}135 +$$

$$+ 8 \cdot 10^5 \cdot 10^{-4} = 185{,}6 \quad A$$

Ток в обмотке

$$I = \frac{\sum H_K l_K}{w} = \frac{185{,}6}{500} = 0{,}371 \quad A$$

7.1.2. Обратная задача.Определить магнитный поток в цепи по заданной МДС

Условие задачи:

Для заданной магнитной цепи (рис. 7.2.) с известными параметрами (таб. 7.2.). Найти магнитные потоки в магнитной цепи.

Примечание – геометрические размеры даны в мм, кривая намагничивания дана на рис. 7.4.

Порядок решения обратной задачи следующий:

1) магнитная цепь разбивается на участки с одинаковыми сечением и магнитной проницаемостью. Определяются длины и сечения этих участков;

2) строится вебер-амперная характеристика $\Phi = \int U_M$ цепи;

3) пользуясь вебер-амперной характеристикой, по заданной, МДС определяют магнитный поток Ф.

Пример. Найти магнитную индукцию в воздушном зазоре магнитной цепи (рис. 7.1), если Iw = 350 А. Кривая намагничивания представлена на рис. 7.4.

Решение. Строим вебер-амперную характеристику. Для этого задаемся значениями B_δ; равными 0,5; 1,1; 1,2 и 1,3 Тл, и для каждого из них определяем параметры, указанные в табл. 1. Так же, как и в предыдущей задаче определяем $\sum H_K l_K$

Результаты расчетов сводим в табл. 7.2.

Результаты расчетов для построения $\Phi = \int U_M$

Таблица 7.2

B_δ, Тл	0,5	1,1	1,2	1,3
B_1, Тл	0,5	1,1	1,2	1,3
B_2, Тл	0,375	0,825	0,9	0,975
H_1, А/м	50	460	700	1020
H_2, А/м	25	150	200	300
H_δ, А/м	$4\cdot10^5$	$8{,}8\cdot10^5$	$9{,}6\cdot10^5$	$10{,}4\cdot10^5$
$\Sigma H_K l_K$, А	58,3	246,3	333	450,5
Ф, Вб	$22{,}5\cdot10^{-5}$	$49{,}5\cdot10^{-5}$	$54\cdot10^{-5}$	$58{,}5\cdot10^{-5}$

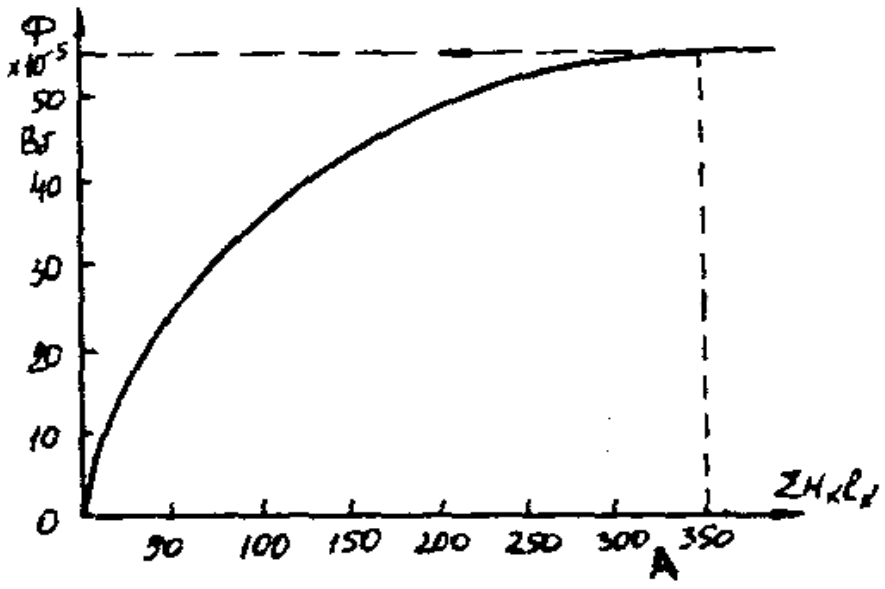

Рис. 7.5. Вебер-амперная характеристика цепи

По данным табл. 7.2 строим вебер-амперную характеристику $\Phi = \int U_M$ (рис. 7.5) и по ней определяем, что при Iw = 350 А

$\Phi = 55\cdot10^{-5}$ Вб

Следовательно,

$$B_\delta = \frac{\Phi}{S_\delta} = \frac{55\cdot10^{-5}}{4{,}5\cdot10^{-4}} = 1{,}21 \quad Тл$$

Расчет разветвленной магнитной цепи

аналогичен соответствующей электрической с сосредоточенными параметрами.

Так как, магнитные цепи являются нелинейными, то методы их расчета при этих условиях аналогичны методам расчета нелинейных электрических цепей. Все методы расчета электрических цепей с нелинейными сопротивлениями полностью применимы к расчету магнитных цепей, так как и магнитные, к электрические цепи подчиняются одним и тем же законам - законам Кирхгофа.

В качестве примера рассмотрим расчет разветвленной цепи методом двух узлов.

Найти магнитные потоки в ветвях магнитной цепи (рис. 7.2). Геометрические размеры даны в мм. Кривая намагничивания представлена на рис. 4. $I_1w_1 = 80$ А; $I_1w_1 = 300$ А; зазоры $\delta_1 = 0{,}05$ мм и $\delta_2 = 0{,}22$ мм.

Решение. Составам электрическую схему замещения магнитной цепи (рис. 7.6). Узловые точки обозначим буквами «a» и «b».

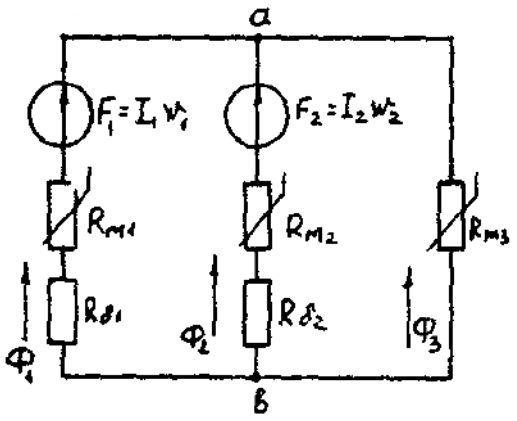

Рис. 7.6. Схема замещения магнитной цепи

Определим длины участков магнитной цепи

$l_1 = 0{,}24м;$ $\quad l_2 = 0{,}138м;$

$l_3^{`} = 0{,}1м;$ $\quad l_3^{``} = 0{,}14м.$

Длинам $l_3^{`}$ и $l_3^{``}$ участки третьей ветви, имеющей площади сечения 9 и 7,5 см^2.

Выберем положительные направления магнитных потоков Φ_1, Φ_2 и Φ_3 к узлу «a».

Построим зависимость потока от падения магнитного напряжения первой ветви U_{M1}. Для этого произвольно задаемся рядом числовых значений Φ_1, для каждого значения находим индукцию B_1 и по кривой намагничивания — напряженность H_1 на пути в стали по первой ветви.

Магнитное напряжение на первом участке

$$U_{M1} = H_1 l_1 + 0{,}8 \cdot 10^5 B_1 \delta_1$$

Таким образом, для каждого значения потока Φ_1 подсчитываем U_{M1} и по точкам строим зависимость $\Phi_1 = \int(U_{M1})$ (кривая 1 рис. 7.7). Аналогично строим зависимость $\Phi_2 = \int(U_{M2})$ (кривая 2 рис. 7.7)

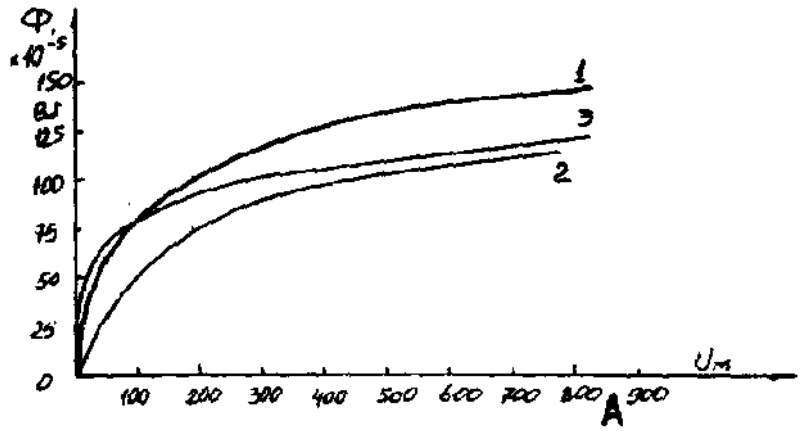

Рис. 7.7. Вебер-амперные характеристики ветвей

Кривая 3 (рис. 7.7) есть зависимость $\Phi_3 = \int(U_{M3})$

$$U_{M3} = H_3^{`} l_3^{`} + H_3^{``} l_3^{``}$$

Для определения потоков Φ_1, Φ_2 и Φ_3 постройте зависимости этих потоков от магнитного падения напряжения U_{Mab} между узлами «a» и «b» (рис. 7.6).

Запишем уравнение по второму закону Кирхгофа для первой ветви:

$$F_1 = I_1 w_1 = U_{M1} + U_{Mab}$$

отсюда

$$U_{Mab} = I_1 w_1 - U_{M1}$$

Согласно выражению приведенному выше строим зависимость $\Phi_1 = \int U_{Mab}$ (рис. 7.8). Для этого кривую 1 (рис. 7.7) при переносе на рис.7.8 смещаем вправо на величину I_1w_1 и, так как перед U_{M1} стоит знак "-", зеркально отобразим относительно вертикальной оси.

Запишем уравнение по второму закону Кирхгофа для второй ветви

$$I_2 w_2 = U_{M2} + U_{Mab}$$

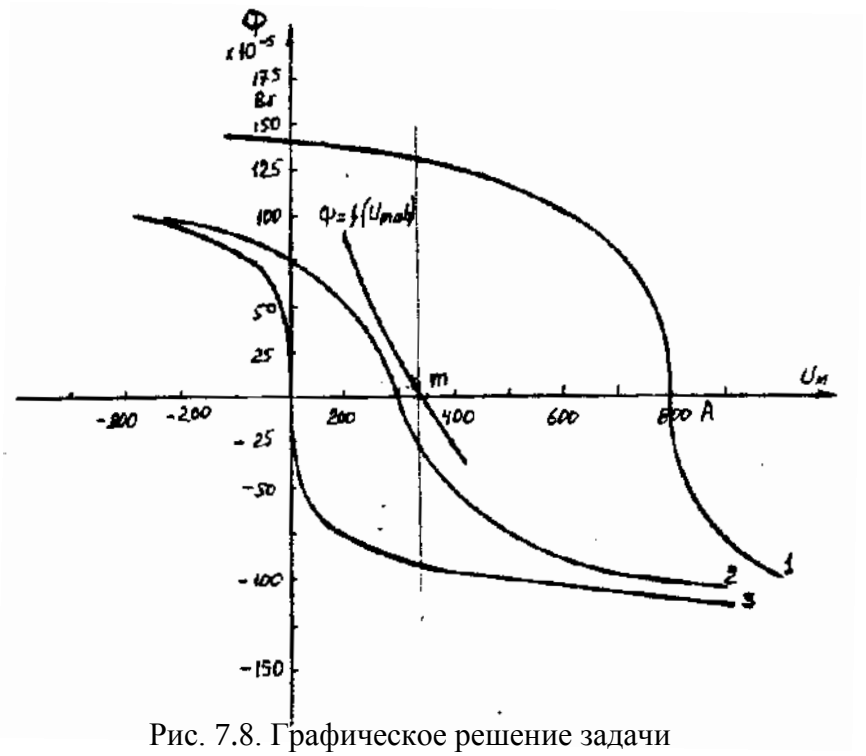

Рис. 7.8. Графическое решение задачи

отсюда

$$U_{Mab} = I_2 w_2 - U_{M2}$$

Построим зависимость $\Phi_2 = \int U_{Mab}$ (рис. 7.8). Для этого кривую 2 (рис. 7.7) смещаем вправо от начала координат на величину I_2w_2 и зеркально отобразим относительно вертикальной оси.

В аналогичном порядке строим зависимость $\Phi_3 = \int U_{Mab}$ (рис. 7.8)

$$U_{Mab} = U_{M1}$$

Зависимость $\Phi_3 = \int U_{Mab}$ так же, как и кривая 3 (рис. 7.7) проходит через начало координат.

Построим кривую $\Phi = \int U_{Mab}$ (рис. 7.8)

Где $\Phi = \Phi_1 + \Phi_2 + \Phi_3$

Точка (m) пересечения кривой $\Phi = \int U_{Mab}$ с осью абсцисс дает значение U_{Mab}, удовлетворяющее первому закону Кирхгофа $\Phi_1 + \Phi_2 + \Phi_3 = 0$.

Восстановим в этой точке перпендикуляр к оси абсцисс. Ординаты пересечения перпендикуляра с кривыми дадут значения магнитных потоков в ветвях;

$\Phi_1 = 126{,}2 \cdot 10^{-5}$ Вб; $\Phi_2 = -25 \cdot 10^{-5}$ Вб; $\Phi_3 = -101{,}2 \cdot 10^{-5}$ Вб.

В результате расчета потоки Φ_2 и Φ_3, оказались отрицательными. Это означает, что в действительности они направлены противоположно выбранным ранее для них направлениям, показанным на рис. 7.2 и рис. 7.6.

Задания к задаче 7.1.

Таблица 7.3

Номер вари-анта	Содержание задания

1	Катушка с количеством витковw = 1000 равномерно намотана наферромагнитный сердечник с размерами: R_1 = 8 см; R_2 = 12 см, h = 15 см. Значение магнитного потока Ф = 0,025 Вб, магнитная проницаемость μ = 2080. Определить ток в катушке.	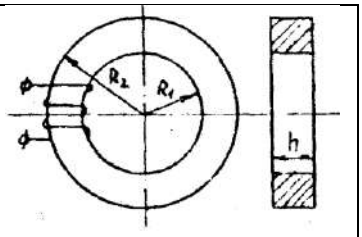
2	На ферромагнитный сердечник равномерно намотана обмотка,w= 2000 витков.По обмотке протекает ток I= 0,1 А. Магнитная проницаемостьμ = 1000. Определить значение магнитного потока в сердечнике.	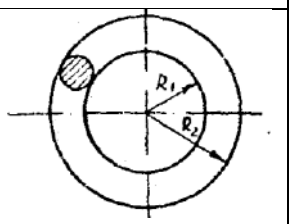
3	Определить ток в катушке, если значение магнитного потока в сердечнике с магнитной проницаемостью μ = 1000, Ф = 0,025 Вб. Число витковw = 1500.	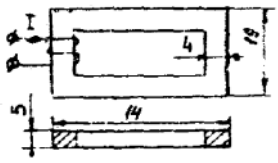
4	Катушка равномернонамотана на ферромагнитный сердечник с размерами R_1 = 8 см, R_2 = 12 см (см. рис. варианта 2). Магнитный поток в сердечнике Ф = $50 \cdot 10^{-3}$Вб создается намагничивающей силой F = 4000 А. Определить магнитную проницаемость сердечникаμ	
5	В стальном сердечнике,кривая намагничивания которого представлена на рис. варианта 10, магнитная индукция B=I,2 Тл,$l_{ср}$=30см. Какой воздушный зазор δ нужно сделать в сердечнике, чтобы индукция уменьшилась в 1,5 раза. Ток в катушке поддерживается постоянным.	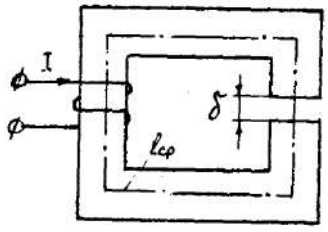
6	Катушка равномерно намотана на сердечник(см. рис. варианта 1) с размерами:R_1 =I0 см; R_2=I4 см. Магнитная проницаемость сердечника μ=1000; число витков обмотки W=1000; сила тока в обмотке I=0,2 А. Определить значение магнитного потока в сердечнике.	
7	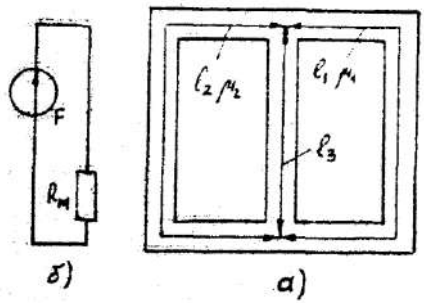 Магнитопровод (рис .а) с одинаковым сечением всех ветвей S=1 $см^2$ имеет размеры: l_1=l_2=I25,2см;l_3=62,5 см; μ_1=200; μ_2=100;	

	μ_3=100.Такоймагнитопровод можно заменить эквивалентной схемой (рис б), эквивалентное магнитное сопротивление $R_м$.
8	Катушка, намотанная на тороидальный сердечник круглого сечения, имеет =200 витков. Размеры сердечника (см. рис. варианта 2): R_1=10 см; R_2=20 см;μ=800. Определить максимальное значение магнитной индукции внутри сердечника, ток в катушке I = I А.
9	Определить индуктивность l катушки, если магния проницаемость сердечника μ= $I0^{-3}$ Гн/м. Число витков W= 100. Размеры сердечника указаны на рис. варианта 3 в сантиметрах.
10	Намагничивающая сила катушки f=1860 А; длина средней линии кольца $l_{ср}$=69 ,9 см; сечение S=10 $см^2$; зазор δ =0,1 см. Пользуясь характеристикой стали B=f(H), вычислить, магнитный поток в кольце. 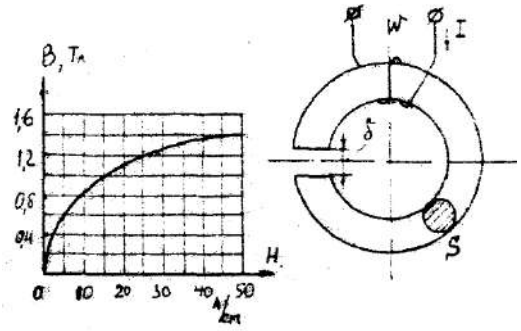
11	На участке *абвг* стальной сердечник имеет сечение S_1=12 $см^2$, длина средней линии на этом участке l=22 см. На участке *аг* сечение сердечника S_2=6 $см^2$. Намагничивающая сила обмоток F=450 А; магнитный поток Ф=6*10^{-4} Вб. Кривая намагничивания представлена на рис. Варианта 10. Определить длину учаска *аг*, если величина воздушного зазора δ=0,1 мм. 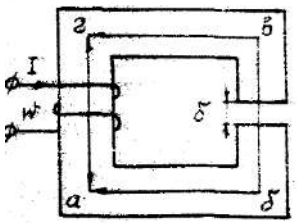
12	Найти , $R_м$ воздушного зазора постоянного магнита и магнитный поток, если δ=0,5 см, площадь поперечного сечения воздушного зазора S=1,5 $см^2$. Магнитное напряжение на воздушном зазоре 1920 А.
13	Длина стальной части сердечника $l_{ср}$=I38 см; воздушный зазор δ=0,1 мм. Кривая намагничивания материала сердечника представлена на рис. варианта 10. Определить намагничивающую силуF обмотки, которая создала бы в воздушном зазоре индукцию B=ITл. 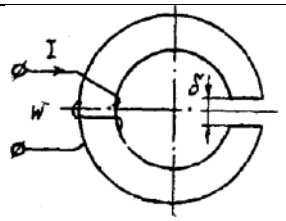

14	В стальном сердечнике,кривая намагничивания которого представлена на рис. варианта10, магнитная индукция B=I Тл,$l_{ср}$=20см. Какой воздушный зазор δ нужно сделать в сердечнике, чтобы индукция уменьшилась в два раза. Ток в катушке поддерживается постоянным.	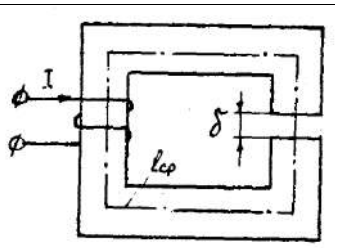
15	На стальное кольцо, средняя длина которого , $l_{ср}$=120 см, намотаны две обмотки: W_4= 100 витков и W_2=500 витков. Известен ток второй обмотки I_2=2 А и кривая намагничивания сердечника (см. рис. варианта 10). Определить ток первой обмотки, который обеспечил бы в сердечнике индукцию B=1,2 Тл	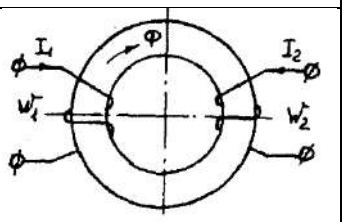
16	Определить МДС и ток обмотки, если в воздушном зазоре цепи требуется получить $B_δ$=1,4 Тл. Число витков обмотки W=1000, кривая намагничивания стали приведена на рис. варианта 10.	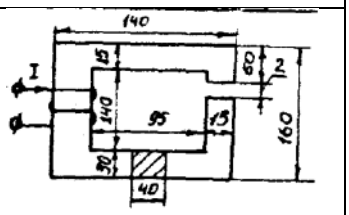
17	для магнитопровода, изображенного на рис. варианта 5, задано:l_1=15 см; l_2=5 см; δ=2 мм; l_3=l_5=6 см, l_4=17 см ; l_6=32 см; H_1=H_2=H_3=H_4=H_5=H_6=8 А/см; W=100 витков. Определить ток.	
18	Пользуясь характеристикойстали B=f(H), изображенной на рис. варианта 10, вычислить магнитный поток в кольце, если намагничивающая сила катушки F=2000 А; длина средней линии кольца 75 см; S=I0 см; зазор δ=0,1 см.	
19	Определить индуктивность L катушки, если абсолютная магнитная проницаемость сердечника μ = 3*10 Гн/м. Число витков W=200. Размеры сердечника указаны на рис. варианта 3 в сантиметрах.	
20	Катушка намотана на ферромагнитный сердечник (рис. варианта 1). размеры сердечника: R_1=10 см; R_2=16 см; h=16 см. Значение магнитного потока Φ=0,040 Вб, магнитная проницаемость μ=2080. Определить число витков катушки при токе I=2 А.	
21	Длина стальной части сердечника, представленного на рис. варианта 10 $l_{ср}$=69,9 см, воздушныйзазор δ=0,I мм. Кривая намагничивания материала сердечника представлена на рис. варианта 10. Определить намагничивающию силу F обмотки, которая создала бы ввоздушном зазоре индукцию B=3 Тл.	

22	Определить число витков обмотки, если в воздушном зазоре цепи требуется получить B_δ= 2 ,б Тл. Ток, протекающий по обмотке, I=10 А. Криваянамагничивания стали приведена на рис. варианта 10.	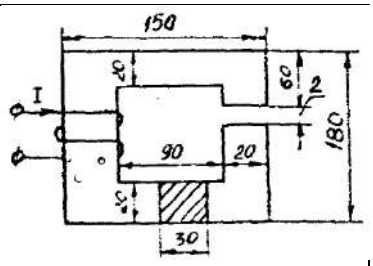
23	Найти $R_м$, воздушного зазора постоянного магнита и магнитный поток, если δ=0,2 см, площадь поперечного сечения воздушного зазора S_δ=1,5 см^2. Магнитное напряжение на воздушном зазоре 2400 А.	
24	Определить значение магнитного потока сердечнике, изображенном на рис. варианта 1. Размеры сердечникаR_1=12 см;R_2=18 см;h=10 см. По обмотке с числом витков W=3000 протекает ток I=2 А. Магнитная проницаемость μ=1000.	

2.2. Разветвленная цепь синусоидального тока.

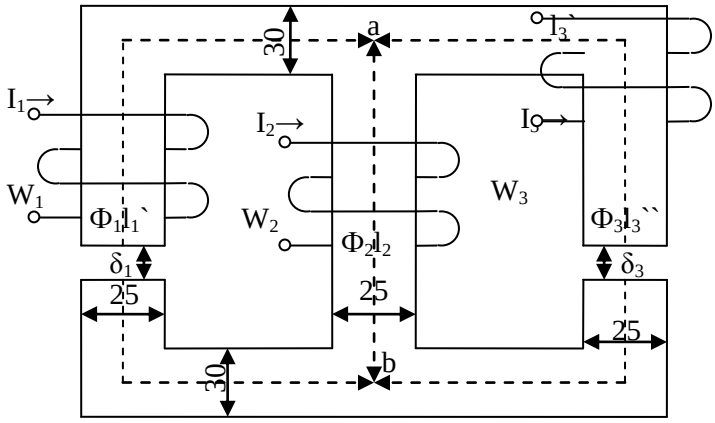

l_1` = 0,24 м	S_1 = 9см^2	U_{Mab}- ?
l_2 = 0,138 м	S_2 = 7,5см^2	Φ = ∫(U_{ab})
l_3`` = 0,14 м	S_3`` = 7,5см^2	$Φ_1$, $Φ_2$, $Φ_3$ - ?
l_3` = 0,1 м	S_3` = 9см^2	

Рис. 7.9.

Таблица 7.4

Варианты	I_1w_1, А	I_2w_2, А	I_3w_3, А	$δ_1$, мм	$δ_2$, мм	$δ_3$, мм
1	300	800	0	0	0,05	0,22
2	0	300	550	0,05	0,11	0
3	600	0	300	0,22	0	0,11
4	800	400	0	0	0,22	0,11
5	0	500	600	0,11	0	0,05
6	600	0	0	0	0,05	0,11
7	300	500	0	0,22	0	0,05
8	0	300	800	0,11	0,22	0
9	800	0	600	0,05	0	0,22

10	600	300	0	0,22	0,11	0
11	0	300	600	0	0,22	0,11
12	400	0	800	0,11	0	0,22
13	500	300	0	0,22	0,05	0
14	0	800	300	0	0,11	0,22
15	800	0	300	0,11	0,05	0
16	400	600	0	0,05	0	0,11
17	0	600	400	0	0,22	0,05
18	800	0	300	0,22	0,11	0
19	500	800	0	0,15	0	0,11
20	0	500	400	0	0,15	0,11
21	550	0	600	0,22	0,15	0
22	500	600	0	0,05	0	0,15
23	0	600	300	0	0,11	0,15
24	300	0	600	0,15	0,05	0

Задача 8. ТРАНСФОРМАТОРЫ

Условие задачи.

Паспортные данные трансформатора берут из табл. 8.1, где:

m - число фаз, *m=3;*

ВН/НН-*N* - схема и группа соединения обмоток;

$S_Н$ - номинальная полная мощность;

$U_{лн}^{вн}$ - номинальное (линейное) напряжение обмотки ВН;

$U_{лн}^{нн}$ - номинальное (линейное) напряжение обмотки НН;

$P_{он}$ - потери холостого хода (мощность холостого хода при номинальном напряжении);

$P_{кн}$- потери короткого замыкания (мощность короткого замыкания при напряжении короткого замыкания);

$u_к$ - напряжение короткого замыкания, %, где $u_к = [U_{кн}/U_н]\cdot 100\%$;

i_0 - ток холостого хода, %, где $i_0 = [I_{0н}/I_{1н}]\cdot 100\%$.

При всех расчетах первичной считать обмотку ВН.

Последовательность решения.

По известным паспортным данным сделать следующие расчеты и построения:

1. Начертить схему соединения обмоток трансформатора заданной группы и построить векторную диаграмму напряжений для доказательства, что начерченная схема соответствует заданной группе.

2. На схеме соединения обмоток трансформатора показать линейные и фазные напряжения и токи,

3. Определить номинальные фазные значения напряжений и токов ВН и НН:$U_{1н}$, $U_{2н}$,$I_{1н}$,$I_{2н}$.

4. Рассчитать коэффициент трансформации - *K*.

5. Определить параметры Т-образной электрической схемы замещения трансформатора: R_m, X_m, R_1, R'_2, X_1, X'_2(при расчете полагать $R_1 = R_2$и $X_1 = X'_2$). Начертить Т-образную схему замещения с указанием всех параметров и величин.

6. Рассчитать параметры короткого замыкания R_K, X_K, $Z_К$, $u_{ка}$ (%), $u_{кр}$(%).

7. Составить упрощенную электрическую схему замещения трансформатора и определить фазные значения тока I_2и напряжения U_2 при включении во вторичную цепь обмотки нагрузки Z_H(см. табл. 8.1). При расчете определить в комплексной форме приведенные значения тока I'_2и напряжения U_2' а затем их действующие значения I_2, U_2 .

Таблица 8.1

Исходные данные для задачи 8

Номер вари-анта	ВН/НН-N	$S_К$, кВА	$U_{ЛН}^{ВН}$, кВ	$U_{ЛН}^{НН}$, кВ	$P_{0Н}$, Вт	$P_{КН}$, Вт	$U_К$, %	I_0, %	$Z_Н$,Ом
1	Y/Δ- 11	160	35	0,4	700	2650	6,5	2,4	3+j3
2	Y/Y_N- 0	160	35	0,69	700	2650	6,5	2,4	3+ j2,25
3	Y/Δ -11	250	35	0,4	1000	3700	6,5	2,3	3+ j2,25
4	Y/Y_N-0	250	35	0,69	1000	3700	6,5	2,3	1,6+ j1,2
5	Y/Δ-11	400	6	0,4	2180	3700	3,5	2,1	1,2+ j0,9
6	Y/Y_N -0	400	6	0,69	2180	3700	3,5	2,1	1,1+ j1,0
7	Y/Δ-11	630	6	0,4	1560	8500	5,5	2,0	0,8+ j0,6
8	Y/Y_N -0	630	6	0,69	1560	8500	5,5	2,0	0,7+ j0,7
9	Y/Δ-11	320	6	0,4	1675	2630	2,5	2,2	1,6+ j1,2
10	Y/Y_N- 0	320	6	0,69	1675	2630	2,5	2,2	1,4+ j1,4
11	Y/Y_N -0	630	35	0,69	1900	7600	6,5	2,0	0,7+ j0,7
12	Y/Δ-11	630	35	0,4	1900	7600	6,5	2,0	0,6+ j0,8
13	Y/Y_N -0	400	35	0,69	1350	5500	6,5	2,1	1,0+ j1,0
14	Y/Δ-11	400	35	0,4	1350	5500	6,5	2,1	0,6+ j0,8
15	Y/Y_N -0	250	6	0,23	660	3700	4,5	4	0,2+j0,15
16	$Δ/Y_N$ - 11	250	10	0,69	660	4200	4,7	4	2+ j1,5
17	Y/Δ-11	400	10	0,23	920	5500	4,5	3,5	0,4+ j0,3
18	$Δ/Y_N$ - 11	400	6	0,69	920	5900	4,5	3,5	1,2+ j0,9
19	Y/Y_N -0	630	10	0,4	1310	7600	5,5	3	0,4+ j0,3
20	$Δ/Y_N$ - 11	630	6	0,69	1310	8500	5,5	3	0,8+ j0,6
21	Y/Δ - 11	200	6	0,4	875	2535	2,8	2,5	2,4+ j1,8
22	Y/Y_N- 0	200	6	0,69	875	2535	2,8	2,5	2,4+ j1,8
23	Y/Y_N- 0	250	6	0,4	740	3350	3,4	2,3	2+ j1,5
24	Y/Y_N- 0	250	6	0,69	740	3350	3,4	2,3	2+ j1,5

8. Определить значение коэффициента нагрузки при включении во вторичную цепь нагрузки $Z_Н$ и оптимальное значения коэффициента нагрузки трансформатора $\beta_{опт}$.

9. Рассчитать изменение вторичного напряжения при:

а) включении во вторичную цепь нагрузки $Z_Н$;

б) оптимальном коэффициенте нагрузки $\beta_{опт}$и cos□$_{2=}$ 0,95 (созф2 устанавливает предприятию энергоснабжающая организация).

10. Определить КПД трансформатора при:

а) включении во вторичную цепь нагрузки $Z_Н$;

б) оптимальном коэффициенте нагрузки fW и coscp2 = 0,95. Сравнить полученные в пунктах *а* и *б* значенияк. п. д. и сделать вывод.

Методические рекомендации.

При расчете многофазных симметричных электрических цепей переменного тока расчеты выполняют, как правило, на одну фазу, т. е. используя фазные значения напряжений и токов, а все энергетические параметры: мощности на входе и выходе, потери и т. п. обычно рассчитывают на все фазы, паспортные данные по мощности указаны также на все фазы.

Например:

$S=m\cdot I_Ф\cdot U_Ф$; $P=m\cdot I_Ф\cdot U_Ф\cdot cos$□$_Ф$;$\Delta P=m\cdot R\cdot I^2_Ф$и т. д., где m – числофаз.

К пункту 7. При переходе от Т-образной электрической схемы замещения приведенного трансформатора к упрощенной пренебрегают током холостого хода ($I_0 = 0$). В этом случае приведенный трансформатор заменяется эквивалентной электрической схемой замещения, представляющей собой комплекс полного сопротивления короткого замыкания

$Z_К = R_К + jX_К$.

К пункту 8. Оптимальным называется значение коэффициента нагрузки, соответствующее максимальному к. п. д. трансформатора при заданном коэффициенте мощности.

Задача 9. АСИНХРОННЫЙ ДВИГАТЕЛЬ С ФАЗНЫМ РОТОРОМ

Условие задачи.

Известны следующие технические данные асинхронного двигателя с фазным ротором, предназначенного для работы в сети с частотой*f*= 50 Гц (табл. 9.1):

- число фаз m = 3;
- . - схема соединения фаз обмотки статора Δ/Y;
- число полюсов 2p ;
- номинальная мощность (полезная) $P_{2н}$;
- номинальное линейное напряжение обмотки статора$U_{лн}(\Delta)/U_{лн}(Y)$= 220/380 В (для всех вариантов задачи);
- номинальный к. п. д. $\eta_н$
- номинальный коэффициент мощности cos$\varphi_н$;
- номинальная частота вращения $\eta_{2н}$;
- кратность номинального момента $K_м=M_{max}/M_{ном}$;
- активное сопротивление фазы обмотки статора R_1
- активное сопротивления фазы обмотки ротора R_2;
- схема соединения фаз обмотки ротора Y;
- линейная э. д. с. неподвижного ротора $E_{2л}$
- индуктивное сопротивление рассеяния фазы обмотки неподвижного ротораX_2.

Последовательность решения.

1. Определить следующие значения, соответствующие номинальному режиму:
- номинальные полную $S_н$, активную $P_{1н}$и реактивную $Q_{1н}$мощности на зажимах обмотки статора асинхронного двигателя;
- номинальные фазные напряжение $U_{1н}$ и ток $I_{1н}$ статора;
- фазную э. д. с. неподвижного ротора E_2;
- номинальное скольжение $S_н$;
- номинальный момент на валу $M_{2н}$,

2. Начертить электрические схемы замещения фазы обмотки вращающегося и неподвижного ротора и рассчитать:

а) для вращающегося ротора:
- частоту э. д. с. и тока ротора в номинальном режиме $f_{2н}$;
- номинальную фазную э. д. с. ротора $E_{2Sн}$индуктивное сопротивление рассеяния фазы ротора в номинальном режиме $X_{2Sн}$;

Таблица 9.1

Исходные данные к задаче 9

Номер вари-анта	Тип двигателя	2p	$P_{2н}$, кВт	$\eta_н$, %	cos$\varphi_н$	$n_{2н}$, об/мин	$K_м$	R_1, Ом	$E_{2Л}$, В	R_2, Ом	X_2, Ом
0	4АК16034УЗ	4	11,0	86,5	0,86	1438	3,2	0,373	305	0,321	0,576
1	4АК160М4УЗ	4	14,0	88,0	0,87	1448	3,5	0,255	300	0,207	0,385

2	4АК180М4УЗ	4	18,5	89,5	0,88	1457	4,0	0,135	294	0,125	0,232
3	4АК200М4УЗ	4	22,0	90,0	0,87	1467	4,0	0,124	338	0,107	0,309
4	4АК2004УЗ	4	30,0	90,0	0,87	1462	4,0	0,099	349	0,0964	0,281
5	4АК1606УЗ	6	7,7	88,5	0,77	951	3,5	0,664	300	0,518	0,906
6	4АКГ60М6УЗ	6	10,0	84,5	0,76	959	3,8	0,401	310	0,358	0,800
7	4АК180М6УЗ	6	13,0	86,0	0,86	957	4,0	0,267	324	0,317	0,608
8	4АК200М6УЗ	6	18,5	88,5	0,81	971	3,5	0,168	360	0,190	0,387
9	4АК2006УЗ	6	22,0	88,0	0,80	969	3,5	0,149	330	0,143	0,308
10	4АК225М6УЗ	6	30,0	90,0	0,85	976	2,5	0,106	141	0,015	0,046
11	4АК1608УЗ	8	5,5	80,0	0,70	706	2,5	0,887	301	0,861	1,605
12	4АК160М8УЗ	8	7,1	82,0	0,70	712	3,0	0,622	290	0,537	1,413
13	4АК180М8УЗ	8	11,0	85,5	0,72	718	3,5	0,333	267	0,253	0,684
14	4АК200М8УЗ	8	15,0	86,0	0,73	719	3,0	0,233	356	0,322	0,625
15	4АК2008УЗ	8	18,5	87,0	0,73	727	3,0	0,187	301	0,1405	0,366
16	4АНК1604УЗ	4	14,0	85,0	0,85	1425	3,0	0,358	328	0,349	0,572
17	4АНК160М4УЗ	4	17,0	87,5	0,87	1441	3,5	0,229	314	0,210	0,388

18	4АНК1804УЗ	4	22,0	87,0	0,86	1423	3,2	0,163	299	0,190	0,315
19	4АНК180М4УЗ	4	30,0	90,0	0,86	1450	3,2	0,097	291	0,088	0,164
20	4АНК1806УЗ	6	13,0	83,5	0,81	940	3,0	0,363	204	0,173	0,240
21	4АНК180М6УЗ	6	18,5	85,0	0,82	941	3,0	0,241	336	0,326	0,466
22	4АНК200М6УЗ	6	22,0	89,0	0,81	967	3,0	0,1505	379	0,201	0,514
23	4АНК1808УЗ	8	11,0	85,0	0,76	711	3,2	0,417	315	0,431	0,640
24	4АНК180М8УЗ	8	14,0	86,5	0,77	722	3,5	0,303	307	0,235	0,392
25	4АНК200М8УЗ	8	18,5	86,5	0,78	721	2,5	0,242	382	0,283	0,734
26	4АНК2008УЗ	8	22,0	86,0	0,79	713	2,5	0,1905	330	0,244	0,470

- номинальный фазный ток ротора $I_{2н}$;

- приведенный номинальный фазный ток $I'_{2н}$;, б) для неподвижного ротора:

- фазный ток ротора 1_2;

- приведенные значения R'_2, X'_2, E'_2, I'_2.

Сравнить вычисленные значения фазного тока $1_{2н}$и 1_2(или $I'_{2н}$и I'_2).

3. Рассчитать энергетические параметры асинхронного двигателя, работающего в номинальном режиме:

- номинальные электромагнитную мощность $P_{эм.н}$и электромагнитный момент $M_{эм.н}$;'

- номинальную полную механическую мощность $P_{мех.н}$,

- сумму потерь $\Sigma\Delta P$;

- построитьэнергетическуюдиаграммупреобразованияактивной энергии при работе двигателя в номинальном режиме.

4. Вычислить значение критического скольжения $S_{кр}$при работе асинхронного двигателя с закороченным ротором (без добавочного сопротивления в цепи ротора); определить параметры короткого замыкания R_Kи $X_к$асинхронного двигателя.

5. Начертить электрическую схему пуска асинхронного двигателя с фазным ротором.

6. В одной системе координат построить следующие механические характеристики $n_2 = f(M_{ЭМ})$.

-естественную при соединении обмотки статора в треугольник и подключении к сети с линейным напряжением 220 В и закороченной обмоткой ротора;

- искусственную при том же соединении обмотки статора и включении в цепь ротора пускового реостата $R_д$сопротивление которого необходимо выбрать таким образом, чтобы

начальный пусковой момент был равен максимальному *($M_П=M_{max}$).* Рассчитать значение этого сопротивления.

Методические рекомендации.

К пункту 2. В связи с тем, что в асинхронном двигателе с фазным ротором число фаз обмотки статора всегда равно числу фаз обмотки ротора ($m_1 = m_2$), коэффициент приведения э. д. с. равен коэффициенту приведения токов *($K_E= K_I$).* Коэффициент приведения э. д. с. можно определить из паспортных данных

$$K_E= K_{об1}W_1/K_{об2}W_2= U_{1н}/E_2.(9.1)$$

К пункту 3. Добавочные потери в асинхронном двигателе могут быть определены по формуле

$$\Delta P_Д=0,005P_{1н}(I_1/I_2)^2.(9.2)$$

К пункту 4. Значение критического скольжения можно рассчитать по упрощенной формуле Клосса

$$M_{эм}/M_{max}=2/(S/S_{кр}+ S_{кр}/S)=1/K_M.(9.3)$$

При решении квадратного уравнения необходимо выбрать корень, удовлетворяющий условию $S_{кр}>S_Н$.

Также значение критического скольжения можно рассчитать по формуле

$$S_{кр}=R'_2/\sqrt{R_1^2 + X_к^2}.(9.4)$$

Индуктивное сопротивление $X_к$можно определить из

$$M_{max}=\left(\frac{m_1}{2\Omega_1}\right)\left(\frac{U_{1н}^2}{R_1+\sqrt{R_1^2+X_к^2}}\right),(9.5)$$

где$\Omega_1=\omega_1/p = 2\pi f_1/p$- угловая скорость вращения магнитного поля в воздушном зазоре.

Задача 10. ДВИГАТЕЛЬ ПОСТОЯННОГО ТОКА ПАРАЛЛЕЛЬНОГО ВОЗБУЖДЕНИЯ

Условие задачи.

Известны следующие технические данные двигателя постоянного тока параллельного возбуждения (табл. 10.1):

- номинальная полезная мощность *P^,*
- номинальное напряжение якоря и обмотки возбуждения £/$_н$;
- номинальная частота вращения и$_н$;
- номинальный к. п. д. %;
- сопротивление обмотки добавочных полюсов *R_{in}.;*
- сопротивление обмотки параллельного возбуждения *$г_в$;*
- падение напряжения на щетках Д[/$_щ$ = 2 В при /,, *Ф* 0.

Исходные данные для задачи 10

Таблица 10.1

Номер вари-анта	$P_{2Н}$, кВт	$U_Н$, В	$n_Н$, об/мин	$\eta_Н$, %	$R_а$, Ом	$R_{ДП}$, Ом	$r_В$, Ом	$R_Р$, Ом	$r_Р$,Ом
1	1,0	110	3000	71,5	0,6	0,35	365	$5R_а$	$r_В$
2	0,9	110	2000	73,0	0,64	0,4	340	7 $R_а$	0,5 $r_В$
3	1,3	110	3150	76,0	0,36	0,36	340	9 $R_а$	$r_В$
4	0,55	220	3000	71,0	1,0	0,55	222	10 $R_а$	0,5 $r_В$
5	0,75	110	3000	78,5	0,64	0,4	720	4 $R_а$	$r_В$
6	1,2	220	2200	76,5	0,79	0,33	103	6 $R_а$	0,5 $r_В$
7	2,0	110	3000	78,5	0,2	0,14	265	8 $R_а$	$r_В$
8	1,1	220	1500	74,0	2,2	1,57	81	10 $R_а$	0,5 $r_В$
9	1,7	110	2200	77,0	0,29	0,24	295	$5R_а$	$r_В$

10	2,2	220	3150	81,0	0,52	0,51	81	7 R_a	0,5 r_B
11	1,5	110	1590	70,0	0,42	0,36	181	9 R_a	r_B
12	2,5	220	2200	76,0	0,79	0,68	39,4	4 R_a	0,5 r_B
13	3,4	110	3350	79,5	0,46	0,05	96,3	6 R_a	r_B
14	5,3	220	3000	80,0	0,24	0,2	25,3	8R_a	0,5 r_B
15	1,4	110	3000	78,5	0,2	0,13	403	10 R_a	r_B
16	1,6	110	790	68,0	0,47	0,31	134	5 R_a	0,5 r_B
17	7,0	110	2200	81,0	0,07	0,05	111	7 R_a	r_B
18	4,0	220	1500	79,0	0,56	0,34	35	9 R_a	0,5 r_B
19	10,5	440	3000	85,0	0,56	0,34	25,6	4R_a	r_B
20	1,9	110	750	71,0	0,32	0,27	138	6R_a	0,5 r_B
21	3,0	220	1000	75,5	0,88	0,64	37,5	8R_a	r_B
22	5,5	110	1500	80,0	0,88	0,07	101	10 R_a	0,5 r_B
23	8,5	440	2240	84,5	0,67	0,45	25	5 R_a	r_B
24	3,7	220	2360	81,0	0,35	0,22	54,5	7R_a	0,5r_B

Последовательность решения.

1. Начертить электрическую схему двигателя постоянного тока параллельного возбуждения с включением добавочных регулировочных резисторов в цепь якоря R_Pи в цепь обмотки возбуждения r_P.

2. Определить номинальную мощность на входе двигателя P_{1H}, номинальные токи якоря I_{AH} и возбуждения i_{BH} и номинальный момент на валу двигателя M_{2H}.

3. Рассчитать и построить в одной системе координат механические характеристики двигателя постоянного тока, включенного в сеть с номинальным напряжением U_H:

а) естественную (R_P= 0; r_P = 0);

б) искусственную при включении регулировочного реостата в цепь якоря ($R_P \neq 0$; r_P = 0);

в) искусственную при включении регулировочного реостата в цепь возбуждения (R_P= 0; $r_P \neq 0$).

4. Объяснить, что произойдет с работающим двигателем при обрыве в цепи возбуждения, если система автоматической защиты из-за неисправности не отключит вовремя двигатель от сети.

5. Рассчитать максимальные значения сопротивления пускового реостата R_{max}, включенного в цепь якоря, при реостатном способе пуска двигателя, если известно, что пусковой ток не должен превышать двойного номинального значения ($I_{AП} \leq 2I_{AH}$).

Методические рекомендации.

К пункту 2. В двигателе постоянного тока параллельного возбуждения номинальный ток $I_H = I_{AH} + i_{BH}$

К пункту 3. Для решения задачи необходимо рассчитать произведение конструктивной постоянной электрической машины на номинальный магнитный поток сФ,, при U_n. Это значение можно определить из паспортных данных двигателя, используя выражения:

$$E_A = c\Phi_H \Omega_H$$

$$E_A = U_H - I_{AH}(R_a + R_{ДП}) - \Delta U_{Щ}$$

где E_A - э.д.с. якоря; Ω_H - угловая скорость двигателя постоянного тока; R_a - сопротивление обмотки якоря.

СПИСОК РЕКОМЕНДУЕМОЙ ЛИТЕРАТУРЫ

1.Бессонов Л. А. Теоретические основы электротехники. Ч, 1. Электрические цепи. М.: Высшая школа. 1996. 628 с.

2. Каплянский А. Е., Лысенко А. П., Полотовский Л. С. Теоретические основы электротехники / Под ред. А. Е. Каплянского. М.: Высшая школа, 1972. 447 с.

3. Нейман Л.Р., Демирчан К.С. Теоретические основы электротехники. Т. 1: Ч. 1. Основные понятия и законы теории электромагнитного поля и теории электрических и магнитных цепей. Ч. 2. Теория линейных электрических цепей. Л.: Энергоиздат. Ленинградское отделение, 1981. 533 с.

4. Нейман Л. Р., Демирчан К. С. Теоретические основы электротехники. Т. 2: Ч. 3. Теория нелинейных электрических и магнитных цепей. Ч. 4. Теория электромагнитного поля. Л.: Энергоиздат. Ленинградское отделение. 1981.415 с.

5. Атабеков Г. И. Основы теории цепей: Учебник для вузов. М: Энергия, 1969. 424 с.

6. Атабеков Г. И. и др. Теоретические основы электротехники. Ч. 2. Нелинейные цепи. М.: Энергия, 1970. 232 с.

7. Нейман Л. Р., Демирчан К. С. Теоретические основы электротехники: Учебник для вузов. В 2-х тт. Том 2. 3-е изд., перераб. и доп. Л.: Энергоиздат. Ленинградское отделение, 1981. 416 с.

МИНИСТЕРСТВО НАУКИ И ВЫСШЕГО ОБРАЗОВАНИЯ РОССИЙСКОЙ ФЕДЕРАЦИИ

ФГБОУ ВО «Уральский государственный горный университет»

УТВЕРЖДАЮ
Проректор по учебно-методическому комплексу
_____ С.А. Упоров

МЕТОДИЧЕСКИЕ РЕКОМЕНДАЦИИ И ЗАДАНИЯ К САМОСТОЯТЕЛЬНОЙ РАБОТЕ

ЭЛЕКТРОТЕХНИКА

Специальность
21.05.04 Горное дело

Направленность (профиль)
Горные машины и оборудование

форма обучения: *очная, заочная*

Одобрена на заседании кафедры	Рассмотрена методической комиссией факультета
Электротехники	Горно-механического
(название кафедры)	*(название факультета)*
Зав.кафедрой _____	Председатель _____
(подпись)	*(подпись)*
Угольников А. В.	Осипов П. А.
(Фамилия И.О.)	*(Фамилия И.О.)*
Протокол № 2 от 09.10.2020	Протокол № 2 от 14.10.2020
(Дата)	*(Дата)*

Екатеринбург
2020

СОДЕРЖАНИЕ

ВВЕДЕНИЕ 3
ВИДЫ САМОСТОЯТЕЛЬНОЙ РАБОТЫ СТУДЕНТА 4
МЕТОДИЧЕСКИЕ РЕКОМЕНДАЦИИ ПО ПОДГОТОВКЕ КО ВСЕМ ВИДАМ ТЕКУЩЕГО КОНТРОЛЯ 4
Повторение материала лекций и самостоятельное изучение курса 4
Подготовка к практическим занятиям и лабораторным работам 5
Подготовка и написание контрольной работы 6
Подготовка к выполнению и написанию курсовой работы (проекта) 7
МЕТОДИЧЕСКИЕ РЕКОМЕНДАЦИИ ПО ПОДГОТОВКЕ К ПРОМЕЖУТОЧНОЙ АТТЕСТАЦИИ 8
Подготовка к зачёту 8
Подготовка к экзамену 8

ВВЕДЕНИЕ

Самостоятельная работа студентов – это разнообразные виды деятельности студентов, осуществляемые под руководством, но без непосредственного участия преподавателя в аудиторное и/или внеаудиторное время.

Это особая форма обучения по заданиям преподавателя, выполнение которых требует активной мыслительной, поисково-исследовательской и аналитической деятельности.

Методологическую основу самостоятельной работы студентов составляет деятельностный подход, когда цели обучения ориентированы на формирование умений решать типовые и нетиповые задачи, то есть на реальные ситуации, где студентам надо проявить знание конкретной дисциплины, использовать внутрипредметные и межпредметные связи.

Цель самостоятельной работы – закрепление знаний, полученных на аудиторных занятиях, формирование способности принимать на себя ответственность, решать проблему, находить конструктивные выходы из сложных ситуаций, развивать творческие способности, приобретение навыка организовывать своё время

Кроме того самостоятельная работа направлена наобучение студента осмысленно и самостоятельно работать сначала с учебным материалом, затем с научной информацией, заложить основы самоорганизации и самовоспитания с тем, чтобы привить умение в дальнейшем непрерывно повышать свой профессиональный уровень.

Самостоятельная работа реализует следующие задачи:

- систематизация и закрепление полученных теоретических знаний и практических умений студентов;
- углубление и расширение теоретических знаний;
- формирование умений использовать нормативную, правовую, справочную документацию и специальную литературу;
- развитие познавательных способностей и активности студентов: творческой инициативы, самостоятельности, ответственности и организованности;
- формирование самостоятельности мышления, способностей к саморазвитию, самосовершенствованию и самореализации;
- формирование практических (общеучебных и профессиональных) умений и навыков;
- развитие исследовательских умений;
- получение навыков эффективной самостоятельной профессиональной (практической и научно-теоретической) деятельности.

В учебном процессе выделяют два вида самостоятельной работы:

- аудиторная;
- внеаудиторная.

Аудиторная самостоятельная работа по дисциплине выполняется на учебных занятиях под непосредственным руководством преподавателя и по его заданию.

Внеаудиторная самостоятельная работа– планируемая учебная, учебно-исследовательская, научно-исследовательская работа студентов, выполняемая во внеаудиторное время по заданию и при методическом руководстве преподавателя, но без его непосредственного участия.

Самостоятельная работа, не предусмотренная образовательной программой, учебным планом и учебно-методическими материалами, раскрывающими и конкретизирующими их содержание, осуществляется студентами инициативно, с целью реализации собственных учебных и научных интересов.

Для более эффективного выполнения самостоятельной работы по дисциплине преподаватель рекомендует студентам источники и учебно-методические пособия для работы, характеризует наиболее рациональную методику самостоятельной работы, демонстрирует ранее выполненные студентами работы и т. п.

ВИДЫ САМОСТОЯТЕЛЬНОЙ РАБОТЫ СТУДЕНТА

Основные формы организации самостоятельной работы студентов определяются следующими параметрами:

- содержание учебной дисциплины;
- уровень образования и степень подготовленности студентов;
- необходимость упорядочения нагрузки студентов при самостоятельной работе.

В соответствии с реализацией рабочей программы дисциплины в рамках самостоятельной работы студенту необходимо выполнитьследующиевиды работ:

для подготовки ко всем видам текущего контроля:

- повторение материала лекций;
- самостоятельное изучение курса;
- подготовка к практическим занятиям и лабораторным работам;
- подготовка к контрольной работе, написание контрольной работы;
- выполнение и написание курсовой работы (проекта);

для подготовки ко всем видам промежуточной аттестации:

- подготовка к зачёту;
- подготовка к экзамену.

Особенностью организации самостоятельной работы студентов является необходимость не только подготовиться к сдаче зачета /экзамена, но и собрать, обобщить, систематизировать, проанализировать информацию по темам дисциплины.

Технология организации самостоятельной работы студентов включает использование информационных и материально-технических ресурсов образовательного учреждения.

Самостоятельная работа может осуществляться индивидуально или группами студентов как online, так и на занятиях в зависимости от цели, объема, конкретной тематики самостоятельной работы, уровня сложности, уровня умений студентов.

В качестве форм и методов контроля внеаудиторной самостоятельной работы студентов могут быть использованы обмен информационными файлами, семинарские занятия, тестирование, опрос, доклад, реферат, самоотчеты, контрольные работы, защита контрольных и курсовых работ (проектов), защита зачётных работ в виде доклада с презентацией и др.

Текущий контроль результатов внеаудиторной самостоятельной работы студентов осуществляется в пределах времени, отведенного на обязательные учебные занятия по дисциплине.

Промежуточный контроль результатов внеаудиторной самостоятельной работы студентов осуществляется в пределах времени, отведенного для сдачи экзамена / зачёта.

В методических указаниях по каждому виду контроля представлены материалы для самостоятельной работы и рекомендации по организации отдельных её видов.

МЕТОДИЧЕСКИЕ РЕКОМЕНДАЦИИ ПО ПОДГОТОВКЕ КО ВСЕМ ВИДАМ ТЕКУЩЕГО КОНТРОЛЯ

Повторение материала лекций и самостоятельное изучение курса

Лекционный материал по дисциплине излагается в виде устных лекций преподавателя во время аудиторных занятий. Самостоятельная работа студента во время лекционных аудиторных занятий заключается в ведении записей (конспекта лекций).

Конспект лекций, выполняемый во время аудиторных занятий, дополняется студентом при самостоятельном внеаудиторном изучении некоторых тем курса.Самостоятельное изучение тем курса осуществляется на основе списка основной и дополнительной литературы к дисциплине.

Перечень основной и дополнительной учебной литературы, необходимой для освоения дисциплины приведён в рабочей программе дисциплины.

Рекомендуемые задания для самостоятельной внеаудиторной работы студента, направленные на повторение материала лекций и самостоятельное изучение тем курса:

для овладения знаниями:

- конспектирование текста;
- чтение основной и дополнительной литературы;
- составление плана текста;
- работа со словарями, справочниками и нормативными документами;
- просмотр обучающих видеозаписей.

для закрепления и систематизации знаний:

- работа с конспектом лекций;
- повторная работа над учебным материалом;
- составление таблиц для систематизации учебного материала;
- изучение нормативных материалов;
- составление плана и тезисов ответа на вопросы для самопроверки;
- ответы на вопросы для самопроверки;
- составление библиографических списков по изучаемым темам.

для формирования навыков и умений:

- выполнение рисунков, схем, эскизов оборудования;
- рефлексивный анализ профессиональных умений.

Тематический план изучения дисциплины и содержание учебной дисциплины приведены в рабочей программе дисциплины.

Вопросы для самопроверки приведены учебной литературе по дисциплине или могут быть предложены преподавателем на лекционных аудиторных занятиях после изучения каждой темы.

Подготовка к практическим занятиям и лабораторным работам

Практические занятия по дисциплине выступают средством формированияу студентов системы интегрированных умений и навыков, необходимых для освоения профессиональных компетенций, а также умений определять, разрабатывать и применять оптимальные методы решения профессиональных задач.

На практических занятиях происходит закрепление теоретических знаний, полученных в ходе лекций, осваиваются методики и алгоритмы решения типовых задач по образцу и вариантных задач, разбираются примеры применения теоретических знаний для практического использования, выполняются доклады с презентацией по определенным учебно-практическим, учебно-исследовательским или научным темам с последующим их обсуждением.

Рекомендуемые задания для самостоятельной внеаудиторной работы студента, направленные на подготовку к практическим занятиям:

для овладения знаниями:

- чтение основной и дополнительной литературы;
- работа со словарями, справочниками и нормативными документами;
- просмотр обучающих видеозаписей.

для закрепления и систематизации знаний:

- работа с конспектом лекций;
- ответы на вопросы для самопроверки;
- подготовка публичных выступлений;
- составление библиографических списков по изучаемым темам.

для формирования навыков и умений:

- решение задач по образцу и вариативных задач;
- выполнение рисунков, схем, эскизов оборудования;

– рефлексивный анализ профессиональных умений.

Тематический план изучения дисциплины и содержание учебной дисциплины приведены в рабочей программе дисциплины.

Лабораторные занятия по дисциплине выступают средством формированияу студентов навыков работы с использованием лабораторного оборудования, планирования и выполнения экспериментов, оформления отчётной документации по выполнению лабораторных работ.

Рекомендуемые задания для самостоятельной внеаудиторной работы студента, направленные на подготовку к лабораторным занятиям:

для овладения знаниями:

– изучение методик работы с использованием различных видов и типов лабораторного оборудования;
– изучение правил безопасной эксплуатации лабораторного оборудования;
– работа со словарями, справочниками и нормативными документами.

для закрепления и систематизации знаний:

– составление плана проведения эксперимента;
– составление отчётной документации по результатам экспериментирования;
– аналитическая обработка результатов экспериментов.

для формирования навыков и умений:

– выполнение рисунков, схем, эскизов оборудования;
– оформление отчётной документации по выполнению лабораторных работ.

Подготовка и написание контрольной работы

Контрольная работа – индивидуальная деятельность обучающегося по концентрированному выражению накопленного знания, обеспечивает возможность одновременной работы всем обучающимся за фиксированное время по однотипным заданиям, что позволяет преподавателю оценить всех обучающихся. Контрольная работа является средством проверки умений применять полученные знания для решения задач определенного типа по теме или разделу.

Рекомендуемые задания для самостоятельной внеаудиторной работы студента, направленные на подготовку к контрольной работе:

для овладения знаниями:

– чтение основной и дополнительной литературы;
– работа со словарями, справочниками и нормативными документами.

для закрепления и систематизации знаний:

– работа с конспектом лекций;
– ответы на вопросы для самопроверки.

для формирования навыков и умений:

– решение задач по образцу и вариативных задач;
– выполнение рисунков, схем, эскизов оборудования;
– оформление отчётной документации по выполнению контрольной работы.

Контрольная работа может быть выполнена в виде доклада с презентацией.

Доклад с презентацией – это публичное выступление по представлению полученных результатов знаний по определенной учебно-практической, учебно-исследовательской или научной теме.

При подготовке доклада с презентацией обучающийся должен продемонстрировать умение самостоятельного изучения отдельных вопросов, структурирования основных положений рассматриваемых проблем, публичного выступления, позиционирования себя перед коллективом, навыки работы с библиографическими источниками и оформления научных текстов.

В ходе подготовки к докладу с презентацией обучающемуся необходимо:

- выбрать тему и определить цель выступления;
- осуществить сбор материала к выступлению;
- организовать работу с источниками;
- -во время изучения источников следует записывать вопросы, возникающие по мере ознакомления, ключевые слова, мысли, суждения; представлять наглядные примеры из практики;
- сформулировать возможные вопросы по теме доклада, подготовить тезисы ответов на них;
- обработать материал и представить его в виде законченного доклада и презентации.

При выполнении контрольной работы в виде доклада с презентацией самостоятельная работа студента включает в себя:

для овладения знаниями:

- чтение основное и дополнительной литературы по заданной теме доклада;
- составление плана доклада;
- работа со словарями, справочниками и нормативными документами;
- просмотр обучающих видеозаписей по теме доклада

для закрепления и систематизации знаний:

- составление плана и тезисов презентации по теме доклада;
- составление презентации;
- составление библиографического списка по теме доклада;
- подготовка к публичному выступлению;
- составление возможных вопросов по теме доклада и ответов на них.

для формирования навыков и умений:

- публичное выступление;
- выполнение рисунков, схем, эскизов оборудования;
- рефлексивный анализ профессиональных умений.

Варианты контрольных работ и темы докладов приведены в комплекте оценочных средств дисциплины.

Подготовка квыполнению и написанию курсовой работы (проекта)

Курсовая работа (проект) – форма контроля для демонстрации обучающимся умений работать с объектами изучения, критическими источниками, справочной и энциклопедической литературой, логично и грамотно излагать собственные умозаключения и выводы, обосновывать и строить априорную модель изучаемого объекта или процесса, создавать содержательную презентацию выполненной работы.

При выполнении и защите курсовой работы (проекта) оценивается умение самостоятельной работы с объектами изучения, справочной литературой, логично и грамотно излагать собственные умозаключения и выводы, обосновывать выбранную технологическую схему и принятый тип и количество оборудования, создавать содержательную презентацию выполненной работы (пояснительную записку и графический материал).

Рекомендуемые задания для самостоятельной внеаудиторной работы студента, направленные на подготовку к курсовой работе (проекту):

для овладения знаниями:

- чтение основной и дополнительной литературы;
- работа со словарями, справочниками и нормативными документами;
- составление плана выполнения курсовой работы (проекта);
- составление списка использованных источников.

для закрепления и систематизации знаний:

- работа учебно-методическими материалами по выполнению курсовой работы (проекта);
- изучение основных методик расчёта технологических схем, выбора и расчёта оборудования;
- подготовка тезисов ответов на вопросы по тематике курсовой работы (проекта).

для формирования навыков и умений:

- решение задач по образцу и вариативных задач;
- выполнение рисунков, схем, компоновочных чертежей;
- оформление текстовой и графической документации.

Тематика курсовых работ (проектов) приведены в комплекте оценочных средств дисциплины.

МЕТОДИЧЕСКИЕ РЕКОМЕНДАЦИИ ПО ПОДГОТОВКЕ К ПРОМЕЖУТОЧНОЙ АТТЕСТАЦИИ

Подготовка кзачёту

Зачёт по дисциплине может быть проведён в виде теста или включать в себя защиту контрольной работы (доклад с презентацией).

Тест – это система стандартизированных заданий, позволяющая автоматизировать процедуру измерения уровня знаний и умений обучающегося.

При самостоятельной подготовке к зачёту, проводимому в виде теста, студенту необходимо:

- проработать информационный материал (конспект лекций, учебное пособие, учебник) по дисциплине; проконсультироваться с преподавателем по вопросу выбора дополнительной учебной литературы;
- выяснить условия проведения теста:количествовопросов в тесте,продолжительностьвыполнения теста, систему оценки результатов и т. д.;
- приступая к работе с тестом, нужно внимательно и до конца прочитать вопрос и предлагаемые варианты ответов, выбрать правильные (их может быть несколько), на отдельном листке ответов вписать цифру вопроса и буквы, соответствующие правильным ответам.

В процессе выполнения тестарекомендуется применять несколько подходов в решении заданий. Такая стратегия позволяет максимально гибко оперировать методами решения, находя каждый раз оптимальный вариант. Не нужно тратить слишком много времени на трудный вопрос, а сразу переходить к другим тестовым заданиям, к трудному вопросу можно обратиться в конце. Необходимо оставить время для проверки ответов, чтобы избежать механических ошибок.

Зачёт также может проходить в виде защиты контрольной работы (доклад с презентацией). Методические рекомендации по подготовке и выполнению доклада с презентацией приведены в п. «Подготовка и написание контрольной работы».

Подготовка к экзамену

Промежуточная аттестация по итогам освоениядисциплиныпроводится в форме экзамена.

Билет на экзамен включает в себя теоретические вопросы и практико-ориентированные задания.

Теоретический вопрос – индивидуальная деятельность обучающегося по концентрированному выражению накопленного знания, обеспечивает возможность

одновременной работы всем обучающимся за фиксированное время по однотипным заданиям, что позволяет преподавателю оценить всех обучающихся.

Практико-ориентированное задание – средство проверки умений применять полученные знания для решения задач определенного типа по определенной теме.

При самостоятельной подготовке к экзаменустуденту необходимо:

- получить перечень теоретических вопросов к экзамену;
- проработать пройденный материал (конспект лекций, учебное пособие, учебник) по дисциплине, при необходимости изучить дополнительные источники;
- составить планы и тезисы ответов на вопросы;
- проработать все типы практико-ориентированных заданий;
- составить алгоритм решения основных типов задач;
- выяснить условия проведения экзамена:количествотеоретических вопросов и практико-ориентированных заданий в экзаменационном билете,продолжительностьи форму проведения экзамена (устный или письменный), систему оценки результатов и т. д.;
- приступая к работе с экзаменационным билетом, нужно внимательно прочитать теоретические вопросы и условия практико-ориентированного задания;
- при условии проведения устного экзамена составить план и тезисы ответов на теоретические вопросы, кратко изложить ход решения практико-ориентированного задания;
- при условии проведения письменного экзамена дать полные письменные ответы на теоретические вопросы; изложить ход решения практико-ориентированного задания с численным расчётом искомых величин.

Министерство образования и науки РФ

Федеральное государственное бюджетное образовательное учреждение
высшего образования
«Уральский государственный горный университет»

А. Г. Петрушин, Н. Н. Лещуков, Д. В. Прищепа

РАЗРУШЕНИЕ ГОРНЫХ ПОРОД

Учебно-методическое пособие к самостоятельной работе и выполнению практических работ по дисциплине «Разрушение горных пород» для студентов специальности 21.05.04 «Горное дело»

Екатеринбург – 2019

Министерство образования и науки РФ

Федеральное государственное бюджетное образовательное учреждение
высшего образования
«Уральский государственный горный университет»

ОДОБРЕНО

Методической комиссией горно-технологического факультета

«_____» _____ 2019 г.

Председатель комиссии

_____ст.преп. Н. В. Колчина

А. Г. Петрушин, Н. Н. Лещуков, Д. В. Прищепа

РАЗРУШЕНИЕ ГОРНЫХ ПОРОД

Учебно-методическое пособие к самостоятельной работе и выполнению практических работ по дисциплине «Разрушение горных пород» для студентов специальности 21.05.04 «Горное дело»

Издание УГГУ Екатеринбург, 2019

Рецензенты: Лель Ю. И., зав. кафедрой РМОС УГГУ, профессор,
д-р техн. наук.

Печатается по решению Редакционно-издательского совета
Уральского государственного горного университета

Разрушение горных пород: Учебно-методическое пособие к самостоятельной работе по дисциплине для студентов специальности 21.05.04 «Горное дело» / А. Г. Петрушин, Н. Н. Лещуков, Д. В. Прищепа; Урал. гос. горный ун-т. – Екатеринбург: Изд-во УГГУ, 2019. – 59 с.

Материал пособия охватывает все раздела дисциплины в соответствии с учебником [1].

Пособие предназначено для организации самостоятельной работы студентов и выполнению практических заданий всех специализаций специальности 21.05.04 «Горное дело» по курсу «Разрушение горных пород».

© Уральский государственный
горный университет, 2019
© Петрушин А.Г., Лещуков Н.Н.,
© Прищепа Д. В.

Оглавление

ВВЕДЕНИЕ 5
1. МЕТОДИЧЕСКИЕ УКАЗАНИЯ К ОРГАНИЗАЦИИ САМОСТОЯТЕЛЬНОЙ РАБОТЫ СТУДЕНТА 6
2. СОДЕРЖАНИЕ КУРСА, КОНТРОЛЬНЫЕ ВОПРОСЫ 7
3. ПРАКТИКО-ОРИЕНТИРОВАННЫЕ ЗАДАНИЯ 19
Практико-ориентированное задание №1 19
Практико-ориентированное задание №2 23
Практико-ориентированное задание №3 26

ВВЕДЕНИЕ

Самостоятельная работа студента является важнейшей составной частью образовательной программы подготовки дипломированного специалиста. В соответствии с Государственным образовательным стандартом высшего профессионального образования объем учебной нагрузки студента составляет 180 часов или 5 зачетных единиц. Из них 89 часов отводится на самостоятельную работу студентов.

По курсу «Разрушение горных пород» обязательная самостоятельная работа студента осуществляется в следующих направлениях – *освоение материалов по отдельным темам, входящим в Рабочую учебную программу дисциплины; подготовка, оформление, защита практико-ориентированных заданий; подготовка и защита контрольной работы*. Дополнительная самостоятельная работа связана с углубленным изучением отдельных разделов курса на основе научно-исследовательской работы студента (НИРС).

Данное учебно-методическое пособие предназначено для организации самостоятельной работы студентов – освоения отдельных тем дисциплины.

1. МЕТОДИЧЕСКИЕ УКАЗАНИЯ К ОРГАНИЗАЦИИ САМОСТОЯТЕЛЬНОЙ РАБОТЫ СТУДЕНТА

В следующем разделе пособия приведена развернутая программа дисциплины «Разрушение горных пород». Она содержит названия 30 основных тем с указанием основных вопросов и разделов каждой темы. Каждая тема является основой вопросов в экзаменационном билете. При чтении лекций по курсу преподаватель указывает те темы дисциплины, которые выносятся на самостоятельную проработку студентами. Причем в экзаменационный билет может включаться один из вопросов по такой теме. Основной объем информации по каждой теме содержится в учебнике по курсу [1].

При освоении указанных ниже тем *рекомендуется следующий порядок самостоятельной работы студента:*

1. Ознакомьтесь со структурой темы.

2. По учебнику [1] освойте каждый структурный элемент темы. Во всех темах указаны разделы и страницы учебника, содержащие данный материал.

3. При необходимости используйте указанную дополнительную литературу. Консультацию по использованию дополнительной литературы Вы можете получить у преподавателя.

4. Ответьте на контрольные вопросы. При затруднениях в ответах на вопросы вернитесь к изучению рекомендованной литературы.

5. Законспектируйте материал. При этом конспект может быть написан в виде ответов на контрольные вопросы.

При самостоятельной работе над указанными темами рекомендуется вести записи в конспектах, формируемых на лекционных занятиях по курсу, и в том порядке, в котором данные темы следуют по учебной программе.

2. СОДЕРЖАНИЕ КУРСА, КОНТРОЛЬНЫЕ ВОПРОСЫ

Тема 1. Краткая история развития взрывных работ.

Значение взрывных работ в горнодобывающей промышленности и в строительстве. История развития взрывных работ.

Литература: [1]

Контрольные вопросы:

1. Охарактеризуйте основные вехи развития взрывных работ.
2. Опишите первую технологию ведения взрывных работ в горном деле.
3. Назовите первое нитроглицериновое взрывчатое вещество.
4. Опишите историю развития средств инициирования.

Тема 2. Современные виды взрывных работ.

Современные виды взрывных работ в промышленности. Основные виды взрывных работ. Специальные виды взрывных работ.

Литература: [1]

Контрольные вопросы:

1. Назовите современные виды взрывных работ.
2. Назовите современные виды специальных взрывных работ.

Тема 2. Способы бурения шпуров и скважин.

Классификация способов бурения шпуров и скважин. Механическое бурение и его виды. Термическое бурение и его виды. Специальные виды бурения шпуров и скважин.

Литература: [1, 5]

Контрольные вопросы:

1. Приведите классификацию способов бурения шпуров и скважин.
2. Опишите суть механических видов бурения шпуров и скважин.
3. Опишите суть термических видов бурения шпуров и скважин.
4. Опишите суть специальных видов бурения шпуров и скважин.
5. Укажите рациональные области применения механических, термических и специальных видов бурения шпуров и скважин.

Тема 3. Ударно-поворотный способ бурения.

Механизм разрушения горных пород при ударно-поворотном бурении. Механизмы скола и выкола. Зависимость скорости ударно-поворотного бурения от осевого усилия, частоты вращения. Оборудование.

Литература: [1, 5]

Контрольные вопросы:

1. Укажите рациональную область применения ударно-поворотного бурения.
2. Охарактеризуйте механизмы скола и выкола.
3. Опишите механизм разрушения горных пород при ударном внедрении инструмента.
4. Укажите бурильные машины ударно-поворотного бурения.
5. Отметьте факторы, которые повышают энергоемкость ударного бурения по сравнению с другими способами.
6. Укажите последовательность процессов, происходящих при разрушении породы при ударном бурении.

Тема 4. Вращательный способ бурения.

Технические средства вращательного бурения. Работа ядра уплотнения при резании пород. Зависимость объема разрушения от толщины стружки. Режимы самозаточки и затупления режущей грани сверла. Оборудование.

Литература: [1, 5]

Контрольные вопросы:

1. Назовите преимущества вращательного бурения.
2. Укажите бурильные машины вращательного бурения.
3. Охарактеризуйте основные механизмы износа и затупления бурового инструмента при вращательном бурении.
4. Опишите механизм разрушения горных пород при вращательном бурении.

Тема 5. Ударно-вращательный и вращательно-ударный способ бурения.

Технические средства бурения. Совместное действие механизмов удара и резания. Зависимость энергоемкости бурения от усилий полдачи на инструмент.

Литература: [1, 5]

Контрольные вопросы:

1. Укажите область применения вращательно-ударного бурения.
2. Укажите область применения ударно-вращательного бурения.
3. Назовите преимущества вращательно-ударного бурения.
4. Охарактеризуйте зависимость энергоемкости бурения от усилия подачи.
5. Назовите машины и механизмы, реализующие ударно-вращательный способ бурения.
6. Назовите машины и механизмы, реализующие вращательно-ударный способ бурения.

Тема 6. Шарошечное бурение.

Технические средства бурения. Механизм шарошечного бурения. Режимы бурения в зависимости от осевого усилия. Контактная прочность пород как критерий буримости.

Литература: [1, 5]

Контрольные вопросы:

1. Назовите особенности шарошечного бурения.
2. Опишите зависимость скорости бурения от величины осевого усилия.
3. Назовите машины и механизмы, реализующие шарошечное бурение.
4. Укажите область применения шарошечного бурения.

Тема 7. Основы теории взрыва и взрывчатых веществ.

Виды взрыва: механический, тепловой, электрический, ядерный, химический. Необходимые условия химического взрыва. Взрывчатое вещество. Классификация взрывчатых систем по физическому состоянию.

Литература: [1, 3]

Контрольные вопросы:

1. Дайте определение понятию взрыв.
2. Приведите пример механического взрыва.
3. Приведите пример Теплового взрыва.
4. Приведите примеры тепловых взрывов.
5. Охарактеризуйте химический взрыв.
6. Назовите необходимые условия химического взрыва.

Тема 8. Свойства взрывчатых веществ.

Классификация свойств взрывчатых веществ. Технологические свойства взрывчатых веществ. Специальные свойства взрывчатых веществ.

Литература: [1, 2]

Контрольные вопросы:

1. Приведите классификацию свойств взрывчатых веществ.
2. Назовите основные технологические свойства взрывчатых веществ.
3. Что такое кислородный баланс.
4. Назовите виды кислородного баланса.
5. Какие газы выделяются при положительном кислородном балансе.
6. При каком кислородном балансе образуется окись углерода (CO)?

Тема 9. Начальный импульс и чувствительность взрывчатых веществ.

Начальный импульс. Виды начального импульса. Инициирование. Чувствительность взрывчатых веществ. Способы изменения чувствительности.

Литература: [1]

Контрольные вопросы:

1. Дайте определение понятию «Начальный импульс».
2. Охарактеризуйте тепловой начальный импульс.
3. Какой вид начального импульса является основным для горного дела?
4. Перечислите пробы на чувствительность.
5. Что такое сенсибилизатор?
6. Приведите пример веществ вводимых в состав взрывчатых веществ для флегматизации.

Тема 10. Формы химического превращения взрывчатых веществ.

Основные формы химического превращения взрывчатых веществ. Режимы химического превращения: термический распад, горение, конвективное горение, детонация

Литература: [1, 2, 3]

Контрольные вопросы:

1. Перечислите основные формы химического превращения.
2. Дайте характеристику горению как форме химического превращения.
3. Дайте характеристику детонации как форме химического превращения.

Тема 11. Основные положения теории детонации.

Механизм детонации. Графическая интерпретация процесса детонации – адиабата Гюгонио. Количественная оценка характеристик процесса детонации.

Литература: [1, 3]

Контрольные вопросы:

1. Перечислите особенности детонационной волны.
2. Дайте определение понятию «Детонация».
3. Приведите основные детонационные характеристики взрывчатых веществ.

Тема 12. Экспериментальные методы определения скорости детонации.

Классификация методов определения скорости детонации взрывчатых веществ. Метод Дотриша. Осциллографический метод. Метод скоростной фотосъемки. Реостатный метод.

Литература: [1, 3]

Контрольные вопросы:

1. Охарактеризуйте метод Дотриша, для определения скорости детонации взрывчатых веществ.
2. Назовите отличительные особенности осциллографического метода для определения скорости детонации взрывчатых веществ.
3. Опишите процедуру измерения скорости детонации используя реостатный метод.

Тема 13. Факторы, влияющие на скорость и устойчивость детонации.

Группы факторов влияющие на скорость и устойчивости детонации. Влияние внутреннего состава и строения на скорость и устойчивость детонации. Влияние условий взрывания на скорость детонации.

Литература: [1, 3]

Контрольные вопросы:

1. Как влияет дисперсность взрывчатого вещества на скорость и устойчивость детонации?
2. Как влияет плотность взрывчатого веществ на скорость детонации?
3. Дайте определение понятию «критический диаметр детонации».
4. Как влияет на скорость и устойчивость детонации наличие плотной оболочки на заряде взрывчатого вещества.
5. Влияние величины начального импульса на устойчивость детонации.

Тема 14. Работа взрыва.

Работа взрыва: баланс энергии при взрыве. Потери при переходе потенциальной энергии взрывчатого вещества в механическую работу взрыва. Полезная работа взрыва. Бризантность и фугасность. Пробы на бризантность и фугасность.

Литература: [1, 3]

Контрольные вопросы:

1. Опишите переход потенциальной энергии взрывчатого вещества в механическую работу взрыва.
2. Чем обусловлены химические потери при взрыве?
3. Чем обусловлены тепловые потери при взрыве?
4. Охарактеризуйте бесполезные формы работы взрыва.
5. Что такое бризантность взрывчатых веществ.
6. Назовите формы проявления фугасной работы взрыва.

Тема 15. Основные положения теории предохранительных взрывчатых веществ.

Необходимость применения предохранительных взрывчатых веществ. Теории предохранительных взрывчатых веществ. Методы испытаний предохранительных взрывчатых веществ.

Литература: [1, 2]

Контрольные вопросы:

1. Дайте определение понятию пламегаситель.
2. Дайте определение понятию ингибитор.
3. Перечислите основные гипотезы воспламенения горючих шахтных сред.
4. Перечислите возможные пути предотвращения воспламенения горючих шахтных сред.
5. Охарактеризуйте методы испытаний предохранительных взрывчатых веществ.

Тема 16. Заряд взрывчатого вещества.

Заряды взрывчатых веществ. Классификация. Воронка взрыва и ее элементы. Показатель действия взрыва.

Литература: [1, 3]

Контрольные вопросы:

1. По каким признакам классифицируются заряды взрывчатых веществ.
2. Перечислите элементы воронки взрыва.
3. Что такое показатель действия взрыва.
4. Как классифицируются заряды взрывчатых веществ по показателю действия взрыва.

Тема 17. Действие взрыва.

Действие сосредоточенного заряда в твердой однородной безграничной среде и при наличии обнаженной поверхности. Стадии разрушения: образование газовой полости, зоны дробления, зона радиальных и кольцевых трещин, откольные явления. Соотношение бризантного и фугасного действия взрыва в зависимости от акустической жесткости разрушаемых пород.

Литература: [1, 3]

Контрольные вопросы:

1. Отразите последовательность развития взрыва в горных породах.
2. Отметьте области действия взрыва, образующие зону регулируемого дробления.
3. Какие трещины образуются в горной породе при падении давления и обратной деформации пород в сторону зарядной полости?

4. Какие трещины образуются при отражении волны сжатия от свободной поверхности горной породы?

Тема 18. Классификации промышленных взрывчатых веществ.

Классификация ВВ: по характеру воздействия на окружающую среду, по чувствительности к простым формам начального импульса, физическому состоянию. Классификация по химическому составу – индивидуальные ВВ и взрывчатые смеси. Классы ВВ по условиям применения.

Литература: [1, 2, 4, 6]

Контрольные вопросы:

1. К какой группе относятся взрывчатые вещества, имеющие скорость детонации 4000 м/с?
2. Какие классы промышленных ВВ выделяют по химическому составу?
3. К какому классу промышленных ВВ по химическому составу относится тротил, детонит?
4. Какие ВВ можно использовать только при взрывных работах на поверхности, в шахтах опасных по газу и пыли? Укажите номер класса и цвет оболочки.
5. Какой цвет имеют патроны предохранительных ВВ?
6. По какому характерному признаку выделяют первичные и вторичные ВВ?

Тема 19. Непредохранительные взрывчатые вещества I класса по условиям применения.

Предъявляемые требования. Нитросоединения: свойства, ассортимент, область применения. Аммиачно-селитренные взрывчатые вещества: свойства, ассортимент, область применения. Эмульсионные взрывчатые вещества: свойства, ассортимент, область применения.

Литература: [1, 2, 7]

Контрольные вопросы:

1. Назовите основные свойства гранулотола.
2. Особенности аммиачно-селитренных взрывчатых веществ.
3. Бестротиловые взрывчатые вещества: особенности, свойства.
4. Назовите отличительные особенности эмульсионных взрывчатых веществ.

Тема 20. Непредохранительные взрывчатые вещества II класса по условиям применения.

Предъявляемые требования. Аммиачно-селитренные взрывчатые вещества: свойства, ассортимент, область применения. Эмульсионные взрывчатые вещества: свойства, ассортимент, область применения. Порошкообразные ВВ – аммониты и аммоналы. Свойства и область применения.

Литература: [1, 2, 7]

Контрольные вопросы:

1. Назовите основные свойства граммонита 79/21.
2. Особенности аммиачно-селитренных взрывчатых веществ, применяемых в подземных условиях.
3. Назовите отличительные особенности патронированных аммонитов.
4. Назовите отличительные особенности эмульсионных взрывчатых веществ, применяемых в подземных условиях.

Тема 21. Предохранительные взрывчатые вещества III – VII классов по условиям применения.

Требования к энергетическим и детонационным характеристикам предохранительных ВВ. Требования к кислородному балансу. Требования к составу и строению зарядов.

Литература: [1, 2, 7]

Контрольные вопросы:

1. Перечислите названию взрывчатых веществ III класса по условиям применения.
2. Какие добавки вводят в состав предохранительных взрывчатых веществ?
3. Укажите требования, предъявляемые к предохранительным ВВ.

Тема 22. Методы производства взрывных работ.

Классификация методов производства взрывных работ. Метод шпуровых зарядов. Метод скважинных зарядов. Метод камерных зарядов. Метод наружных зарядов. Область применения, достоинства и недостатки методов.

Литература: [1, 3]

Контрольные вопросы:

1. Укажите области применения метода шпуровых зарядов в подземных условиях.
2. Укажите область применения метода шпуровых зарядов при открытой разработке месторождений.
3. Укажите область применения метода скважинных зарядов.
4. Укажите область применения метода наружных зарядов.

Тема 23. Метод шпуровых зарядов при проведении подземных горных выработок.

Состав проходческого цикла. Коэффициент использования шпуров (КИШ). Коэффициент излишка сечения (КИС). Врубовые, отбойные и оконтуривающие шпуры. Очередность взрывания. Конструкции шпуровых зарядов. Размер и качество забойки. Прямое и обратное инициирование зарядов. Назначение и типы врубов. Конструкции наклонных врубов; их достоинства и недостатки. Конструкции прямых врубов; их достоинства и недостатки. Комбинированные врубы. Принципы расчета параметров буровзрывных работ.

Литература: [1, 3]

Контрольные вопросы:

1. Укажите типы шпуров при проходке выработки.
2. Укажите очередность взрывания шпуров в типовой технологии проходки выработок.
3. Укажите условия, соответствующие обратному инициированию заряда.
4. Отметьте достоинства прямого инициирования заряда ВВ по сравнению с обратным.
5. Отметьте достоинства обратного инициирования заряда ВВ по сравнению с прямым.

Тема 24. Метод шпуровых зарядов при подземной разработке месторождений полезных ископаемых.

Технология шпуровой отбойки при разработке рудных месторождений. Расчет параметров БВР. Технология шпуровой отбойки угля. Правила безопасности при использовании метода шпуровой отбойки.

Литература: [1, 3]

Контрольные вопросы:

1. Опишите существо метода шпуровых зарядов при добыче полезных ископаемых подземным спопобом.
2. Укажите классы ВВ допущенные к применению при шпуровой отбойке по углю.
3. Какой способ взрывания допущен к применению при шпуровой отбойке угля?
4. Какова допустимая величина уходки (м) при добыче угля методом шпуровых зарядов?

5. Какова величина предельного содержание метана в забое (в %), при котором разрешена отбойка угля методом шпуровых зарядов?

Тема 25. Метод скважинных зарядов при подземной разработке месторождений полезных ископаемых.

Отбойка вертикальными и горизонтальными слоями. Параллельное и веерное расположение скважин – преимущества и недостатки. Схемы отбойки руды в блоке. Расчет параметров скважинной отбойки. Бурение, заряжание и взрывание скважин. Правила безопасности при скважинной отбойке.

Литература: [1, 3]

Контрольные вопросы:

1. Укажите преимущества параллельного расположения скважин при подземной отбойке руды (по сравнению с веерным расположением скважин).
2. Укажите преимущества веерного расположения скважин при подземной отбойке руды (по сравнению с параллельным расположением скважин).
3. Укажите способы бурения скважин при отбойке руды в подземных условиях.
4. Какой тип ВВ обычно применяют при механизированном заряжании скважин?
5. Укажите показатели, входящие в формулу определения удельного расхода ВВ при скважинной отбойке руды в подземных условиях.

Тема 26. Метод скважинных зарядов при открытой разработке месторождений полезных ископаемых.

Расположение скважин на уступе и их бурение. Принципы расчета параметров буровзрывных работ. Схемы взрывания скважинных зарядов при однорядном и многорядном взрывании скважин.

Литература: [1, 3]

Контрольные вопросы:

1. Укажите рациональные способы бурения скважин при открытой разработке месторождений.
2. Удельный расход ВВ на карьерах определяется по эталонному $q_э$ с учетом поправочных коэффициентов. Укажите факторы, определяющие величину данных коэффициентов.
3. Укажите основные способы взрывании зарядов взрывчатых веществ, используемых на земной поверхности.

4. Перечислите основные взрывчатые вещества, используемые при ведении взрывных работ на земной поверхности.

Тема 27. Метод камерных зарядов.

Расположение выработок при использовании камерных зарядов. Камерные заряды рыхления и их расчет. Камерные заряды выброса и их расчет. Камерные заряды на сброс и их расчет.

Литература: [1, 3]

Контрольные вопросы:

1. В каких случаях целесообразно использовать метод камерных зарядов при открытой разработке месторождений?
2. Назовите достоинства и недостатки метода камерных зарядов.

Тема 28. Взрывное разрушение негабарита.

Характеристики, область применения, достоинства и недостатки различных способов разделки негабарита: наружными, шпуровыми, кумулятивными зарядами, гидровзрывание.

Литература: [1, 3]

Контрольные вопросы:

1. Укажите достоинства и недостатки способа разделки негабарита накладными зарядами.
2. Укажите достоинства и недостатки способа разделки негабарита шпуровыми зарядами.
3. Укажите способы взрывного дробления негабарита при открытой разработке месторождений.

Тема 29. Техническая документация для производства взрывных работ.

Необходимая техническая документация для производства взрывных работ: типовой проект взрывных работ, проект массового взрыва, паспорт буровзрывных работ, схема взрывных работ.

Литература: [1, 4, 6, 8]

Контрольные вопросы:

1. Что входит в состав типового проекта взрывных работ?
2. Опишите процедуру составления и утверждения паспорта буровзрывных работ.
3. Для каких работ составляется схема взрывных работ.
4. В каких случаях составляется проект массового взрыва?

Тема 30. Персонал для взрывных работ.

Требования к лицам, допущенным к ведению взрывных работ: руководитель взрывных работ, мастер-взрывник, заведующий складом ВМ, раздатчики ВМ и лаборанты складов ВМ.

Литература: [1, 4, 6, 8]

Контрольные вопросы:

1. Какие требования предъявляются к руководителям взрывных работ?
2. Какие требования предъявляются к взрывникам?
3. В течение какого периода времени проходит стажировка взрывника?
4. Требования в заведующему склада взрывчатых материалов.

3. ПРАКТИКО-ОРИЕНТИРОВАННЫЕ ЗАДАНИЯ

Практико-ориентированное задание №1

Расчет кислородного баланса и составление рецептур промышленных взрывчатых веществ.

Цель: овладение методикой расчета кислородного баланса взрывчатых веществ и принципами составления рецептур промышленных взрывчатых веществ.

Краткая теория

Определение кислородного баланса

Кислородным балансом называется отношение избытка или недостатка кислорода во взрывчатом веществе (ВВ) для полного окисления горючих элементов (водорода, углерода, металлов и т. п.), выраженное в грамм-атомах, к грамм-молекулярной массе ВВ. Кислородный баланс выражается в долях или процентах.

Под полным окислением понимается окисление водорода в воду, а углерода в углекислый газ. При этом выделяется также молекулярный азот и кислород. Если в составе ВВ находится металл, то образуется его высший окисел.

Реакции полного окисления:

$$C + O_2 \rightarrow CO_2 + 396 \text{ кДж/моль};$$

$$H_2 + \frac{1}{2}O \rightarrow H_2O + 283 \text{ кДж/моль при воде жидкой};$$

$$H_2 + \frac{1}{2}O_2 \rightarrow H_2O + 241 \text{ кДж/моль при воде парообразной};$$

$$2Al + 1.5O_2 \rightarrow Al_2O_3 + 1671 \text{ кДж/моль}.$$

Следовательно, если ВВ имеет состав в виде $C_aH_bN_cO_d$, то кислородный баланс (%)

$$K_б = \frac{\left[d - \left(2a + \frac{b}{2}\right)\right] \cdot 16}{M_{BB}} 100\%, \quad (1.1)$$

где 16 – относительный атомная масса кислорода; M_{BB} – молекулярная масса ВВ.

При

$$d > 2a + \frac{b}{2} \quad (1.2)$$

имеет положительный кислородный баланс;

при

$$d = 2a + \frac{b}{2} \quad (1.3)$$

нулевой кислородный баланс;

при

$$d < 2a + \frac{b}{2} \quad (1.4)$$

отрицательный кислородный баланс.

Взрывчатые вещества с нулевым кислородным балансом выделяют максимальное количество энергии и минимальное количество ядовитых газов.

При взрыве ВВ с отрицательным кислородным балансом в зависимости от относительного количества кислорода образуются либо ядовитая окись углерода (угарный газ) с меньшим выделением тепла, чем при образовании углекислоты, т. е.

$$C + 0{,}5O_2 \rightarrow CO + 109 \text{ кДж/моль;}$$

либо чистый углерод в виде сажи, резко снижающий образование газов.

При положительном кислородном балансе уменьшается выделение энергии, так как образуется ядовитая окись азота с поглощением тепла по реакции

$$0{,}5N_2 + 0{,}5O_2 \rightarrow NO - 90{,}5 \text{ кДж/моль.}$$

Пример 1. Определить кислородный баланс тротила $C_7H_5(NO_2)_3$, относительная молекулярная масса которого 227.

Для полного окисления необходимо $2a + b/2$ или $2 \cdot 7 + 5/2 = 16{,}5$ атомов кислорода.

В наличии имеется 6 атомов кислорода.

Следовательно,

$$K_6 = \frac{\left[6 - \left(2 \cdot 7 + \frac{5}{2}\right)\right] \cdot 16}{227} 100\% = -74\%.$$

Пример 2. Определить кислородный баланс граммонита 30/70. Граммонит 30/70 состоит из 30% аммиачной селитры NH_4NO_3 и 70% тротила.

Кислородный баланс аммиачной селитры АС, определенный вышеуказанным способом, равен +20%.

Кислородный баланс граммонита 30/70:

$$0{,}3 \cdot 20 + 0{,}7 \cdot -74 = -45{,}5\%.$$

Составление рецептуры промышленных ВВ

При изготовлении промышленных ВВ обычно состав подбирается таким, чтобы был нулевой кислородный баланс. Для изготовления патронированных ВВ принимается небольшой положительный кислородный баланс для окисления материала оболочки патронов. Для подземных работ при взрыве 1 кг ВВ должно выделятся не более 40 л ядовитых газов в пересчете на условную окись углерода. Если образуются окислы азота и сернистый газ, то для перевода их к условной окиси углерода принимается поправочный коэффициент соответственно 6,5 и 2,5.

Для открытых горных работ, особенно для ВВ, применяемых в обводненных условиях, требования к кислородному балансу ВВ не такие жесткие.

Пример 1. Составить рецептуру игданита с нулевым кислородным балансом па основе аммиачной селитры и дизельного топлива (ДТ) с кислородным балансом – 320%.

Количество весовых частей аммиачной селитры для окисления одной части дизельного топлива равно

$$n = \frac{[\text{КБ}_{DT}]}{[\text{КБ}_{\text{АС}}]},$$

где КБ_{DT} – кислородный баланс дизельного топлива;

$\text{КБ}_{\text{АС}}$ – кислородный баланс аммиачной селитры.

$$n = \frac{320}{20} = 16.$$

Содержание дизельного топлива во взрывчатом веществе:

$$x = \frac{100}{1+n},$$

$$x = \frac{100}{1+16} = 5{,}9\ \%.$$

Соответственно содержание аммиачной селитры

$$100 - x = 100 - 5{,}9 = 94{,}1\%.$$

Следовательно, формула игданита:

$$94{,}1\%\ \text{аммиачной селитры};\ 5{,}9\%\ \text{дизельного топлива}.$$

Пример 2. Определить рецептуру ВВ с пулевым кислородным балансом на основе аммиачной селитры (NH_4NO_3) и тротила ($C_7H_5(NO_2)_3$).

Кислородный баланс тротила –74%, относительная молекулярная масса 227. Кислородный баланс аммиачной селитры +20%, относительная молекулярная масса 80.

Состав смеси должен отвечать условию:

$$x\ (-74\%) + (100 - x)\ 20\% = 0,$$

где x – содержание в смеси тротила, %.

Решение данного уравнения показывает, что $x \approx 21\%$ и $(100 - x) = 79\%$. Такому составу смеси отвечают граммонит 79/21 и аммонит 6ЖВ.

Обозначим число молей аммиачной селитры через y, число молей тротила через z. Тогда из соотношения

$$\frac{y \cdot 80}{x \cdot 227} = \frac{79}{21},$$

получим

$$y = \frac{79 \cdot z \cdot 227}{21 \cdot 80} = 10{,}7z.$$

Приняв z = 1, получим y = 10,7.

Следовательно, молекулярное уравнение граммонита имеет вид

$$z + 10{,}7y = C_7H_5(NO_2)_3 + 10{,}7NH_4NO_3.$$

Пример 3. Определить молекулярную формулу гранулита АС-8, имеющего следующий состав: 89% аммиачной селитры NH_4NO_3; 3% солярового масла $C_{16}H_{34}$ (относительная молекулярная масса 226); 8% алюминиевой пудры А1 (относительная молекулярная масса — 27).

Обозначив число молей солярового масла x, аммиачной селитры y, алюминиевой пудры z, можно написать химическую формулу в виде

$$y NH_4NO_3 + x\ C_{16}H_{34} + z\ Al.$$

В соответствии с весовым составом можно записать следующие соотношения

$$\frac{y \cdot 80}{x \cdot 226} = \frac{89}{3};\quad \frac{z \cdot 27}{x \cdot 226} = \frac{8}{3},$$

Отсюда y = 83,9x; z = 22,4x.

Примем x = 1, тогда молекулярное уравнение гранулита АС-8 имеет вид

$$83{,}9\ NH_4NO_3 + C_{16}H_{34} + 22{,}4\ Al.$$

Практико-ориентированное задание №2

Определение работоспособности взрывчатых веществ и работы взрыва.

Цель: овладение методикой определения работоспособности взрывчатых веществ и работы взрыва.

Краткая теория

Расчет идеальной работоспособности ВВ

Из первого закона термодинамики следует, что изменение внутренней энергии газов равно количеству тепла, сообщенного окружающей среде и произведенной работе:

$$-dE = dQ + pdV. \quad (2.1)$$

Если техническим назначением взрыва ВВ является производство механической работы, то затраты на теплообмен продуктов взрыва (ПВ) с окружающей средой являются энергетическими потерями (dQ). Эти потери называются термодинамическими.

Идеальным с точки зрения отсутствия термодинамических потерь является адиабатический процесс расширения ПВ, т.е. $dQ = 0$. В этом случае изменение внутренней энергии ПВ равно количеству работы, совершаемой газами, т.е.

$$-dE = pdV = dA. \quad (2.2)$$

В реальных условиях взрывания наиболее близким к адиабатическому процессу является взрыв ПВ в воздушной среде, а, например, в горных породах термодинамические потери возрастают. Они существенно выше в пористых, хрупких, легко дробимых породах и минимальны в пластичных средах типа глин.

Мерой идеальной работоспособности ВВ может служить максимальная работа, которую совершают ПВ при своем адиабатическом расширении до давления окружающей среды (воздушной, водной, горной), т.е. когда остаточное давление ПВ уравновешивается противодавлением среды атмосферным, гидростатическим или горным давлением.

Идеальная работоспособность ВВ является одной из важнейших энергетических характеристик ВВ. Она дополняет теплоту взрыва, показывая теоретическую возможность реализации энергетического потенциала ВВ в механическую работу.

Идеальную работоспособность (полную идеальную работу взрыва) можно определить, как разность между значениями внутренней энергии ПВ в момент их образования и к концу расширения:

$$\text{А}_\text{и} = \int dE = \int_{T_1}^{T_2} \overline{C_V} dT = \overline{C_V} * (T_1 - T_2) = \overline{C_V} T_1 \left(1 - \frac{T_2}{T_1}\right) = Q_{\text{взр}} \left(1 - \frac{T_2}{T_1}\right) \quad (2.3)$$

где $\overline{C_V}$ - средняя теплоемкость продуктов взрыва в интервалах изменения температуры взрыва от T_1 до T_2;

T_1 - начальная температура взрыва;

T_2 - конечная температура ПВ.

Для газовых взрываемых систем, расширение ПВ которых происходит вдоль изоэнтропы вида pV' = const, пользуясь уравнением Клайперона $(PV'=RT)$, получаем

$$\frac{T_2}{T_1} = \left(\frac{V_1}{V_2}\right)^{y-1} = \left(\frac{P_2}{P_1}\right)^{\frac{y-1}{y}} \quad (2.4)$$

Окончательно получаем

$$A_u = Q_{\text{взр}} \left(1 - \frac{T_2}{T_1}\right); \quad (2.5)$$

$$A_u = Q_{\text{взр}} \left(1 - \left(\frac{V_1}{V_2}\right)^{y-1}\right); \quad (2.6)$$

$$A_u = Q_{\text{взр}} \left(1 - \left(\frac{P_2}{P_1}\right)^{\frac{y-1}{y}}\right); \quad (2.7)$$

где $Q_{\text{взр}}$- потенциальная энергия ВВ (полная тепловая энергия), кДж/кг;

V_1 и V_2 - начальный и конечный удельные объемы ПВ, м^3/кг;

P_1 и P_2 - начальное и конечное давление ПВ, Па;

$y = Cp/Cv$ – показатель адиабаты.

Эти же формулы могут быть использованы для расчета A_u конденсированных ВВ.

При взрыве в воздухе (P_2 = 1,01·10^{5}Па) полная идеальная работа взрыва определяется

$$A_u = Q_{\text{взр}} \left(1 - \left(\frac{1{,}01 * 10^5}{P_{\text{пв}}}\right)^{\frac{y-1}{y}}\right), \text{ кДж/кг.} \quad (2.8)$$

Расчет полного термодинамического КПД взрыва

Вышеприведенную формулу (2.8) можно представить в виде

$$A_u = Q_{\text{взр}} - q_T \quad (2.9)$$

Здесь величина $q_T = Q_{\text{взр}} - A_u = C_{v2} * T_2$ - термодинамические потери энергии ВВ в продуктах взрыва по достижении ими атмосферного давления. Это остаточное тепло идет на свечение ПВ после их расширения.

Отношение идеальной работоспособности к выделившейся тепловой энергии взрыва называется идеальным термодинамическим КПД взрыва

$$\eta = \frac{A_u}{Q_{\text{взр}}}, \tag{2.10}$$

или с учетом формулы (2.7)

$$\eta = 1 - \left(\frac{P_2}{P_1}\right)^{\frac{y-1}{y}}, \tag{2.11}$$

Идеальный термодинамический КПД взрыва определяет часть тепловой энергии, которая может быть использована для совершения механической работы взрыва.

Величины идеальной работоспособности (A_u) и полного термодинамического КПД (П) существенно зависят от свойств продуктов взрыва, влияющих на показатель адиабаты, *y= Cp/Cv*. Если в ПВ содержится 2/3 молекул двухатомных газов и 1/3 — одноатомных (гексоген), то *y* = 1,25. Если в ПВ содержится 2/3 трехатомных газов и 1/3 двухатомных (нитроглицерин), то *y* = 1,2. Величина *y* снижается (соответственно снижается A_u и η), если в ПВ содержатся четырех и пятиатомные газы, а также твердые продукты (NaCl, $A1_2O_3$ и др.). В этих случаях *y* = 1,15, и 1,05.

Пример 1. Определить полную идеальную работоспособность и термодинамический КПД аммонита 6ЖВ при плотности заряжания 900 кг/м^3 и следующих параметрах взрывного превращения:

$V_{пв}$= 0,86 м^3/кг,

$Q_{взр}$ = 4300кДж/кг;

$T_{взр}$=2600° К.

Для расчета показатель адиабаты принимается y=1,25. Определение давления ПВ при взрыве аммонита 6ЖВ:

$$P = \frac{1{,}01*10^5*0{,}86*2600*900}{273*(1-0{,}001*0{,}86*900)} = 3{,}3 * 10^9,$$

Откуда полная идеальная работоспособность

$$A_u = Q_{\text{взр}}\left(1 - \left(\frac{1{,}01 * 10^5}{P_{\text{пв}}}\right)^{\frac{y-1}{y}}\right) = 4300 * \left(1 - \left(\frac{1{,}01 * 10^5}{3{,}3 * 10^9}\right)^{\frac{1{,}25-1}{1{,}25}}\right) = 3762{,}2\,\frac{\text{кДж}}{\text{кг}}.$$

Полный термодинамический КПД взрыва

$$\eta = \frac{A_u}{Q_{\text{взр}}} = \frac{3762{,}2}{4300} = 0{,}875$$

или $\eta = 87{,}5\%$

Практико-ориентированное задание №3

Расчет параметров и составление паспорта буровзрывных работ на проведение горизонтальной горной выработки.

Цель: овладение методикой расчета параметров буровзрывных работ (БВР) при проведении подземных горных выработок и составления паспорта БВР.

Краткая теория

Проведение горных выработок буровзрывным способом осуществляется по паспортам буровзрывных работ (БВР). Паспорта утверждаются руководителем того предприятия, которое ведёт взрывные работы. С паспортом БВР ознакомляется весь персонал, осуществляющий буровзрывные работы в данной выработке.

Паспорт составляется для каждого забоя выработки на основании расчетов и утверждается с учётом результатов не менее трёх опытных взрываний. По разрешению руководителя предприятия (шахты, рудника) допускается вместо опытных взрываний использовать результаты взрывов, проведённых в аналогичных условиях.

Расчёт, необходимый для составления паспорта, сводится к выбору и определению основных параметров буровзрывных работ для проведения выработки. К основным параметрам относятся: тип взрывчатого вещества (ВВ) и средства инициирования (СИ), диаметр и глубина шпуров, тип вруба, удельный заряд ВВ, количество шпуров и конструкции зарядов, расход взрывчатых материалов.

3.1. Общие положения

Буровзрывной комплекс работ занимает от 30 до 60 % общего времени проходческого цикла в зависимости от горнотехнических условий.

При проведении горных выработок буровзрывные работы должны обеспечить заданные размеры и форму поперечного сечения выработки, точное оконтуривание её профиля, качественное дробление породы и сосредоточенное размещение её в забое, нормативную величину коэффициента излишка сечения (КИС), высокий коэффициент использования шпуров (КИШ).

Эти требования соблюдаются при условии правильного выбора параметров буровзрывных работ: типа ВВ, типа и параметров вруба, величины и конструкции заряда в шпуре, диаметра и глубины шпуров, числа и расположения их в забое, способа и очередности взрывания зарядов, типа

бурового оборудования, качества буровых работ, организации проходческих работ и т. д.

3.2. Определение параметров буровзрывных работ

3.2.1. Выбор взрывчатых материалов

При выборе взрывчатых материалов (ВМ) руководствуются требованиями безопасного производства взрывных работ, регламентированных «Правилами безопасности при взрывных работах» [6] с учетом физико-механических свойств горных пород и горнотехнических условий.

Рекомендуемые взрывчатые вещества (ВВ) [7] в зависимости от условий работ, обводнённости и крепости пород, способа заряжания представлены в табл. 3.1.

В шахтах, не опасных по газу или пыли, при проведении горизонтальных выработок допускается применение электрического взрывания и систем неэлектрического взрывания с низкоэнергетическими волноводами.

Таблица 3.1

Рекомендуемые ВВ

Условия взрывных работ	Условия размещения зарядов	Коэффициент крепости пород *f*	Тип ВВ	Способ заряжания
Выработки, не опасные по взрыву газа или пыли	Сухие шпуры	до 12	Гранулит М Граммонит 79/21 Гранулит АС-4В Гранулит-игданит	Механизированный
			Аммонит № 6ЖВ	Ручной
		более 12	Гранулит АС-8В	Механизированный
			Аммонал М-10 Детонит М Аммонал скальный № 1	Ручной
	Обводнённые шпуры	до 12	Аммонит № 6ЖВ	Ручной
		более 12	Аммонал М-10 Детонит М Аммонал скальный № 1	
Выработки, опасные по взрыву газа и пыли	Сухие и обводнённые шпуры	Для взрывания по породе	Аммонит АП–5ЖВ	Ручной
		Для взрывания по углю с учетом степени опасности	IV кл. Аммонит Т-19 Аммонит ПЖВ-20 V кл. Угленит Э-6 VI кл. Угленит 12ЦБ	
	Для водораспыления	Открытый заряд	Ионит	

На угольных шахтах, опасных по газу или пыли, разрешается только взрывание с применением электродетонаторов. При полном отсутствии в забоях проходимых выработок метана или угольной пыли, допускается применение непредохранительных ВВ II класса и электродетонаторов мгновенного, короткозамедленного и замедленного действия со временем замедления до 2 с без ограничения количества приёмов и пропускаемых серий замедлений.

Основные характеристики ВВ, применяемых при проходке подземных горных выработок, приведены в табл. 3.2.

Таблица 3.2

Характеристики ВВ

Наименование ВВ	Идеальная работа взрыва, кДж/кг	Плотность в патронах или насыпная, кг/м^3	Удельная объемная энергия взрыва при средней плотности, кДж/кг	Коэффициент взрывной эффективности при плотности ВВ 1000 кг/м^3	Расстояние передачи детонации между патронами, см		Диаметр патронов, мм	Масса патрона, кг	Длина патрона, мм
					Сухие	После выдержки в воде			
Аммонит № 6ЖВ	3561	1000-1100	3917	1,0	5-9	3-6	32 36	0,2 0,25	250 250
Аммонал М-10	4410	950-1100	4520	1,15	4	3	32	0,2	250
Детонит М	4316	1000-1200	4963	1,27	8-18	5-15	32 36	0,2 0,25	250 250
Аммонал скальный № 1	4420	1000-1100	4641	1,18	8-14	5-10	32 36	0,2 0,25	250 250
Аммонит АП-5ЖВ	2991	1000-1150	3215	0,82	5-10	2-7	36	0,3	250
Аммонит Т-19	2564	1000-1200	2820	0,72	7-12	4-8	36	0,3	240
Угленит Э-6	1946	1100-1250	2289	0,58	5-12	3-10	36	0,3	240
Угленит 12 ЦБ	1770	1200-1350	2256	0,58	4	2	36	0,3	240
Ионит	1482	1000-1200	1704	0,44	–	–	36	0,3	240
Гранулит М	3163	780-820 (1000-1150)*	3384	0,86					
Гранулит АС-4В	3645	800-850 (1100-1200)*	4192	1,07					
Гранулит АС-8В	3997	800-850 (1100-1200)*	4597	1,17					
Гранулит-игданит	3150	800-850 (1100-1200)*	3760	0,85					

* Плотность при механизированном заряжании

Технические характеристики электродетонаторов, применяемых при проведении горных выработок, приведены в табл. 3.3. Все электродетонаторы являются водоустойчивыми.

Таблица 3.3

Электродетонаторы для шахт и рудников

Тип электродетонаторов	Кол-во серий	Интервалы замедления, мс (с)	Безопасный ток, А	Гарантийный ток, А	Сопротивление, Ом	Примечание
ЭД-8Ж(Э)	1	0	0,2	1,0	1,8-3,6	Электродетонаторы непредохранительные нормальной чувствительности
ЭД-3-Н	36	20, 40, 60, 80, 100, 125, 150, 175, 200, 250, 300, 350, 400, 450, 500, 600, 700, 800, 900, 1000, 1250, 1500, 1750, 2000, 2500, 3000, 3500, 4000, 4500 мс 5,6,7,8,9,10 с				
ЭД-1-8-Т	1	0	1,0	5,0	0,5-0,75	Электродетонаторы непредохранительные пониженной чувствительности к блуждающим токам
ЭД-3-Т	36	20, 40, 60, 80, 100, 125, 150, 175, 200, 250, 300, 350, 400, 450, 500, 600, 700, 800, 900, 1000, 1250, 1500, 1750, 2000, 2500, 3000, 3500, 4000, 4500 мс 5,6,7,8,9,10 с				
ЭДКЗ-ОП	1	0	0,2	1,0	1,8-3,6	Электродетонаторы предохранительные нормальной чувствительности
ЭДКЗ-П	5	25, 50, 75, 100, 125 мс	0,2	1,0	1,8-3,6	
ЭДКЗ-ПМ	7	15, 30, 45, 60, 80, 100, 120 мс	0,2	1,0	1,8-3,6	
ЭД-КЗ-ПКМ	9	4, 20, 60, 80, 100, 125, 150, 175, 200 мс	0,2	1,0	1,8-3,6	

Детонирующие шнуры ДША, ДШВ и ДШЭ-12 и др. применяют при необходимости одновременного взрывания врубовых, нижних подошвенных шпуров, а также в рассредоточенных зарядах с целью передачи детонации всем частям шпурового заряда.

В последние годы на подземных взрывных работах получил широкое распространение новый способ инициирования зарядов ВВ – система неэлектрического взрывания различных модификаций: Нонель (Швеция), СИНВ, Эдилин (Россия) и др.

В табл. 3.4 представлены характеристики систем СИНВ и ДБИ для взрывных работ в рудниках и угольных шахтах, где допущено применение непредохранительных взрывчатых веществ II класса.

Устройства СИНВ-Ш и ДБИ3 служат для трансляции инициирующего сигнала и инициирования боевиков шпуровых зарядов с заданной временной задержкой. В боевике каждого шпурового заряда размещается КД устройства СИНВ-Ш или ДБИ3 заданного интервала замедления.

Таблица 3.4

Характеристики систем неэлектрического инициирования

Устройство	Интервал замедления, мс	Назначение
СИНВ-Ш	0, 25, 42, 55, 67, 109, 125, 150, 176, 200, 250, 300, 350, 400, 450, 500, 600, 700, 800, 900, 1000, 2000, 3000, 4000, 5000, 6000, 7000, 8000, 9000, 10000	Изготовление патронов-боевиков
ДБИ3	0, 17, 25, 42, 55, 67, 109, 125, 150, 176, 200, 250, 300, 350, 400, 450, 500, 600, 700, 800, 900, 1000, 2000, 3000, 4000, 5000, 6000, 7000, 8000, 9000, 10000	

Примечание. Интервалы замедлений приведены при длине ударно-волновой трубки (УВТ) 1 м. Добавление каждого метра длины УВТ увеличивает время замедления на 0,5 мс.

УВТ, выходящие из шпуров, инициируются одновременно от устройств СИНВ-П мгновенного действия (СИНВ-П-0), смонтированных в единую сеть. Длина УВТ стартового устройства (магистральной части сети) выбирается из условия безопасного подрыва и может составлять несколько сот метров.

При проходке подземных выработок обычно применяется следующая схема: УВТ, выходящие из шпуров, собираются в связки (пучки), которые соединяются в единую сеть детонирующим шнуром. Детонирующий шнур обвязывается вокруг связки двойной петлёй. Количество УВТ в одной связке не должно превышать 15 шт. Инициирование сети из детонирующего шнура производится электродетонатором или электрозажигательной трубкой.

3.2.2. Выбор типа вруба и глубины шпуров

Расположение шпуров в забое, величина заходки и показатели взрыва во многом определяются типом вруба. Врубы по характеру действия делятся на две группы:

– врубы с наклонными к оси выработки шпурами – наклонные врубы;

– врубы с параллельными к оси выработки шпурами – прямые врубы.

Тип вруба и глубину шпуров с учетом горнотехнических условий следует принимать по данным табл. 3.5.

Таблица 3.5

Тип вруба и глубина шпуров

Тип буровой техники	Сечение выработки, м^2	
	менее 6	более 6
Переносные перфораторы, ручные электросвёрла и пневмосвёрла	Прямые врубы при глубине шпуров более 1,5 м	Наклонные врубы при глубине шпуров не более (0,35–0,5) ширины выработки; прямые врубы при глубине шпуров до 2–2,5 м
Установки механизированного бурения	–	Прямые врубы с максимально возможной глубиной по технической характеристике машины

Из наклонных врубов наибольшее распространение имеет вертикальный клиновой вруб. Другие врубы с наклонными шпурами (пирамидальный, горизонтальный клиновой и его разновидности, веерный и т. д.) не получили достаточно широкого распространения из-за сложности обуривания и узкой рекомендуемой области применения (забои, проводимые по пласту угля при малой его мощности, при наличии слабых прослоек пород по забою, при ярко выраженном контакте слабых пород с более крепкими вмещающими породами и т. д.).

Высокая эффективность врубов с наклонными шпурами и преимущества их по сравнению с прямыми врубами достигаются только при ограниченной глубине шпуров и определенном сечении выработки. При проходке выработок в крепких породах ($f > 12$) с применением вертикального клинового вруба длина заходки не превышает обычно 0,35 ширины выработки (B) из-за технической невозможности бурения врубовых шпуров под углом наклона, обеспечивающим эффективную работу вруба. При глубине шпуров более 0,5 B, применении буровых кареток, а также в выработках малого сечения (менее 6 м^2) наиболее эффективны прямые врубы, глубина которых ограничивается точностью бурения в зависимости от типа буровой техники.

При глубине шпуров, принятой по рекомендациям табл. 1.5, проектную величину КИШ следует принимать равной 0,85-0,95 с учётом крепости горных пород.

1.2.3. Выбор конструкции и параметров врубов

1.2.3.1. Вертикальный клиновой вруб

При ограниченной глубине шпуров (1,2–2,0 м) наибольшее распространение имеет вертикальный клиновой вруб. Параметры вертикального клинового вруба в зависимости от крепости пород применительно к аммониту № 6ЖВ в патронах диаметром 32 мм в шпурах диаметром 42 мм ориентировочно по данным практики можно принять по данным табл. 3.6.

Таблица 3.6

Параметры вертикального клинового вруба

Группа крепости пород по СНиП	Коэффициент крепости пород *f*	Расстояние по вертикали между парами шпуров, мм	Количество шпуров во врубе при сечении выработки ($м^2$)		Угол наклона шпуров к плоскости забоя α, град.
			до 12	более 12	
IV-V	1-6	500	4	4-6	75-70
VI	6-8	450	4-6	6-8	68
VII	8-10	400	6-8	8-10	65
VIII	10-13	350	8-10	10-12	63
IX	13-16	300	10-12	12-14	60
X	16-18	300	10-12	12-14	58
XI	20	250	10-12	12-14	55

При применении другого типа ВВ и изменении диаметра шпуров расстояние между парами врубовых шпуров определяется с учётом поправочного коэффициента по формуле:

$$k = 1{,}25\sqrt{e}\cdot d_з/d, \qquad (3.1)$$

где e – коэффициент взрывной эффективности (см. табл. 1.2),

$d_з$ – диаметр заряда,

d – диаметр заряжаемой полости (шпура или скважины).

С увеличением коэффициента крепости пород (см. табл. 3.6) угол наклона врубовых шпуров к плоскости забоя уменьшается. Поэтому предельную глубину вертикального клинового вруба (рис. 3.1) при бурении шпуров ручными перфораторами в зависимости от коэффициента крепости пород и ширины выработки рекомендуется принимать по табл. 1.7 или по формуле:

$$h_{вр} = 0{,}25B\operatorname{tg}\frac{\alpha}{2} - 0{,}3, \qquad (3.2)$$

где B – ширина выработки, м

α – угол наклона шпуров к плоскости забоя, град. (см. рис. 3.1).

Таблица3.7

Предельная глубина вертикального клинового вруба $h_{вр}$, м

Ширина выработки, м	Коэффициент крепости пород *f*						
	2-5	6-7	8-9	10-12	13-15	16-17	18-20
2,0	1,3	1,2	1,1	1,0	0,9	0,8	0,7
2,5	1,7	1,6	1,4	1,3	1,2	1,1	1,0
3,0	2,1	1,9	1,7	1,6	1,4	1,3	1,2
3,5	2,4	2,2	1,9	1,7	1,6	1,5	1,4
4,0	2,8	2,6	2,2	2,1	1,9	1,8	1,7
4,5	3,2	2,9	2,5	2,4	2,3	2,0	1,9
5,0	3,5	3,1	2,9	2,7	2,4	2,2	2,1

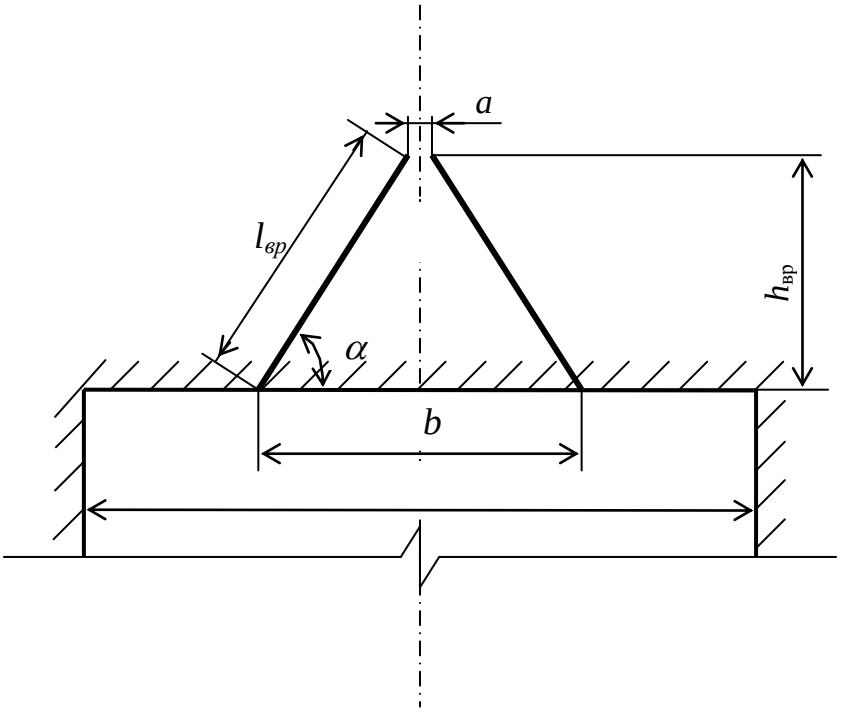

Рис. 3.1. Схема вертикального клинового вруба

Глубину врубовых шпуров следует принимать на 0,1-0,2 м больше длины вспомогательных и оконтуривающих шпуров:

$$h_{вр} = h_{шп} + (0,1 \div 0,2), \quad (3.3)$$

где $h_{шп}$ – глубина (длина) вспомогательных и оконтуривающих шпуров, м.

Длину шпуров клинового вруба определяют с учетом угла их наклона:

$$l_{вр} = h_{вр} / \sin \alpha, \quad (3.4)$$

где α – угол наклона шпуров к плоскости забоя, град.

Расстояние между устьями в паре шпуров клинового вруба определяют по зависимости:

$$b = 2\, h_{вр} / \mathrm{tg}\, \alpha + a, \quad (3.5)$$

где *а* – расстояние между забоями пары сходящихся шпуров клинового вруба, м (в зависимости от коэффициента крепости пород *а* = 0,15-0,2 м).

После расчета основных параметров вруба следует проверить графическим способом техническую возможность обуривания вертикального клинового вруба с учетом принятого бурового оборудования. С этой целью в масштабе 1:20 – 1:50 вычерчивается план забоя (вид сверху) с наложением пары врубовых шпуров и обязательного соблюдения принятого угла наклона шпуров α.

Если ширина выработки не позволяет с учётом габаритов бурильной машины (см. рис. 3.1) обурить рассчитанный вруб, то следует уменьшить глубину врубовых шпуров или принять другой тип вруба. При применении бурильных установок стрела автоподатчика должна свободно размещаться при заданном угле наклона врубовых шпуров между точкой забуривания врубового шпура и стенкой выработки. При бурении переносными перфораторами или ручными электросвёрлами врубовые шпуры могут буриться в 2-3 приёма комплектом штанг различной длины (например: 0,5 м; 1,2 м; 2,0 м).

3.2.3.2. Прямые врубы

Из прямых врубов (рис. 1.2) наиболее широкое распространение получили следующие конструкции: призматический симметричный *а*; щелевой *б*; спиральный *в* и двойной спиральный *г*.

Прямые врубы представляют собой комбинацию параллельных заряженных шпуров, взрыв которых работает на компенсационную полость, создаваемую холостым шпуром (системой холостых шпуров) или скважиной. Взрыв последующих шпуров расширяет врубовую полость до размеров, достаточных для последующей отбойки вспомогательными (отбойными) шпурами с постоянной, предельной для конкретных горнотехнических условий линией сопротивления.

Параметры прямых врубов принимаются в зависимости от конструкции вруба, крепости пород, диаметра компенсационной полости (шпура или скважины, их количества). Наиболее ответственными являются первый шпур или серия шпуров, взрываемых на компенсационную полость. Поэтому для повышения эффективности взрыва целесообразно в качестве компенсационной полости использовать шпур увеличенного диаметра, систему холостых шпуров или скважину.

Расстояние между компенсационной полостью и первым взрываемым шпуром или серией шпуров (пробивное расстояние W_1) рекомендуется принимать для шпуров диаметром 42 мм при использовании аммонита № 6 ЖВ в патронах диаметром 32 мм по табл. 1.8.

При применении другого типа ВВ или другой конструкции заряда пробивное расстояние W_1, определенное по табл. 1.7, умножается на поправочный коэффициент, рассчитанный по формуле (1.1).

Пробивные расстояния W_1 учитывают возможное отклонение шпуров от заданного направления. С увеличением глубины шпуров растет их отклонение, поэтому при глубине шпуров до 2,5 м достаточно принимать диаметр первона-

чальной компенсационной полости не более 50-60 мм; при шпурах глубиной до 3 м – 70-105 мм и при шпурах до 4 м – 105-125 мм, что позволит сохранить КИШ в пределах 0,85-0,9.

Пробивные расстояния для шпуров, взрываемых вторыми и последующими во врубе (W_1, W_2, W_3 и т. д.), принимаются равными 0,8 от ширины (наибольшего размера) ранее образованной врубовой полости.

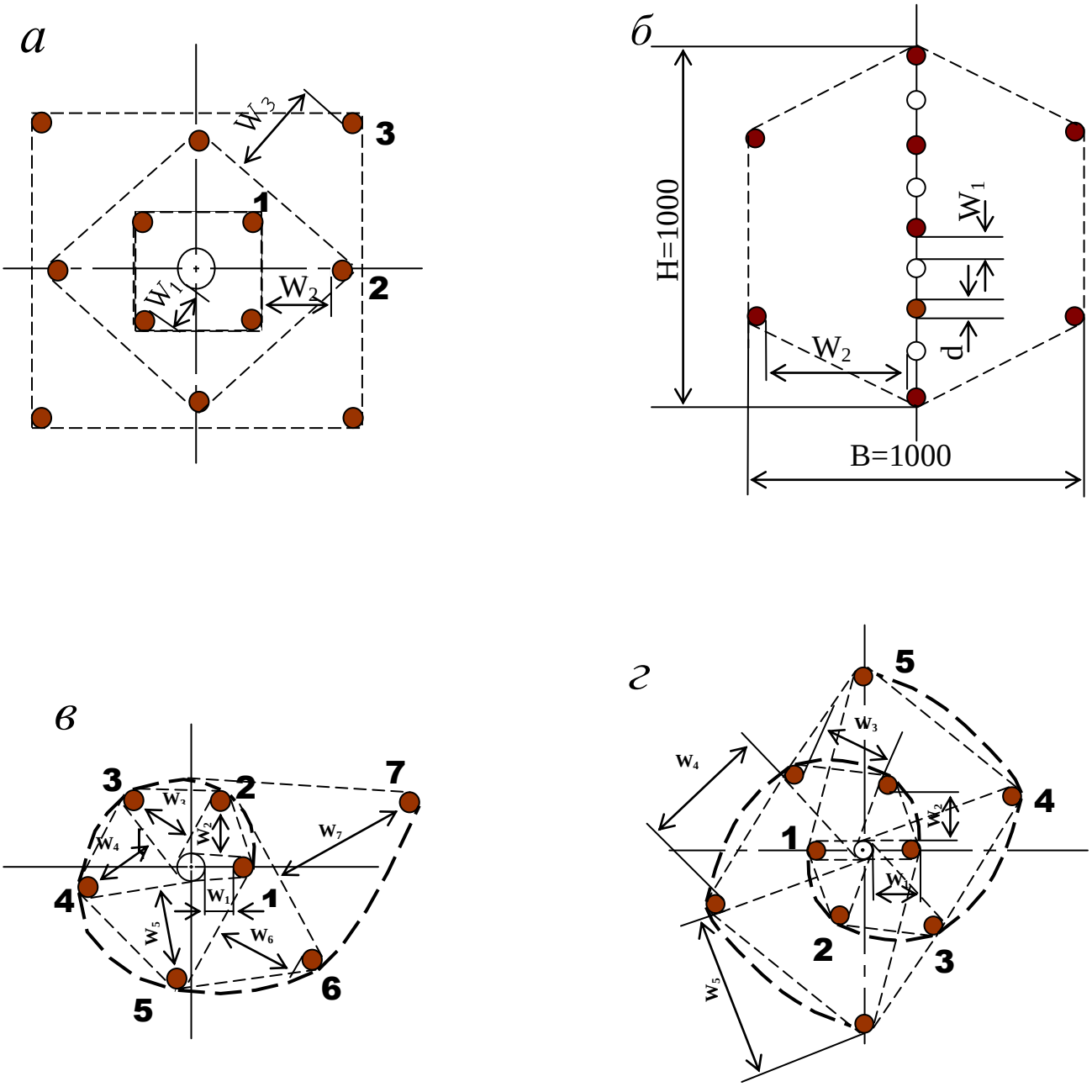

Рис. 3.2. Конструкции прямых врубов:
а – призматический симметричный; *б* – щелевой; *в* – спиральный;
г – двойной спиральный

Таблица 3.8

Пробивные расстояния W_1, мм

Диаметр холостого шпура или скважины D_x, мм	Коэффициент крепости пород f						
	2-5	6-7	8-9	10-12	13-15	16-17	18-20
42	115	100	90	80	60	60	55
51	125	110	100	90	80	70	65
56	150	130	110	95	90	85	75
75	170	150	130	105	100	95	85
105	190	170	150	120	110	105	95
125	230	200	170	140	120	110	100

Например, пробивное расстояние для шпуров спирального вруба, взрываемых вторыми, т. е. на обнаженную поверхность, образованную взрывом первого шпура, определяют по данным табл. 3.9 или по зависимости, мм:

$$W_2 = 0{,}8 \cdot (W_1 + D_x + d), \qquad (3.6)$$

где W_1 – пробивное расстояние для первого шпура (см. табл. 1.7);

D_x – диаметр компенсационной полости (холостого шпура или скважины);

d – диаметр заряженных шпуров.

Пробивные расстояния (W_2, W_3 и т. д.) для любого типа вруба могут быть определены графически путем последовательного построения расширяющейся врубовой полости (см. рис. 1.2) в масштабе 1:5.

Таблица 3.9

Пробивные расстояния W_2, мм

Диаметр холостого шпура или скважины D_x, мм	Коэффициент крепости пород f						
	2-5	6-7	8-9	10-12	13-15	16-17	18-20
42	170	150	140	130	120	115	110
51	180	160	150	140	130	120	115
56	210	180	170	160	150	140	130
75	260	210	200	185	170	150	140
105	300	260	240	215	200	185	175
125	340	300	270	250	230	220	215

Расчёты и построения выполняются до тех пор, пока не образуется врубовая полость размером в пределах от 0,9×0,9 до 1,2×1,2 м. Такой размер врубовой полости является достаточным и позволяет в дальнейшем производить отбойку породы вспомогательными и оконтуривающими шпурами уже с постоянной линией наименьшего сопротивления, которая соответствует предельному пробивному расстоянию шпурового заряда при взрывании его на неограниченную свободную поверхность.

Предельные пробивные расстояния для вспомогательных и оконтуривающих шпуров при их диаметре 42 мм, заряженных аммонитом № 6ЖВ в патронах диаметром 32 мм, приведены в табл. 3.10.

Таблица 3.10

Предельные пробивные расстояния для вспомогательных и оконтуривающих шпуров, мм

Диаметр шпуров, мм	Коэффициент крепости пород *f*						
	2-5	6-7	8-9	10-12	13-15	16-17	18-20
42	1000-900	800	700	650	600	550	500

Опыт работы и расчёты показывают, что для образования врубовой полости сечением 0,8-1,4 м^2 необходимо принять 8-12 шпуров в зависимости от диаметра компенсационной полости и коэффициента крепости пород.

При применении щелевого вруба пробивное расстояние между заряжаемыми и холостыми шпурами принимается по данным табл. 1.8. Количество заряжаемых $N_з$ и холостых $N_х$ шпуров в щелевом врубе при их одинаковом диаметре определяют по формулам:

$$N_з = \frac{H}{2(W_1 + d)} + 1, \tag{3.7}$$

$$N_x = \frac{H}{2(W_1 + d)}, \tag{3.8}$$

где H – высота вруба, мм;

W_1 – пробивное расстояние, мм;

d – диаметр шпуров, мм.

Щелевой вруб (рис. 3.2, *б*) высотой 1000 мм с последующим расширением полости четырьмя шпурами дает высокие показатели в породах любой крепости и в выработках любого сечения. Пробивное расстояние W_2 для шпуров, взрываемых во вторую очередь, принимается равным 500 мм, а расстояние между шпурами по вертикали 700–800 мм в породах любой крепости.

Могут быть приняты другие конструкции прямых врубов, но принцип расчета их параметров будет аналогичен.

После расчета параметров принятого прямого вруба (пробивных расстояний и числа шпуров во врубе) определяется площадь вруба по забою выработки, что необходимо для определения количества остальных шпуров.

Глубина (длина) холостых и заряжаемых шпуров прямого вруба должна приниматься больше на 10 % по сравнению с глубиной вспомогательных и оконтуривающих шпуров.

При ведении взрывных работ на угольных шахтах, опасных по газу или пыли, при определении расстояний между смежными шпурами следует придерживаться дополнительных требований ЕПБ.

Расстояние от заряда ВВ до ближайшей поверхности должно быть не менее 0,5 м по углю и не менее 0,3 м по породе, в том числе и при взрывании зарядов в породном негабарите. В случае применения ВВ VI класса при взрывании по углю это расстояние допускается уменьшать до 0,3 м.

Минимально допустимые расстояния между смежными (взрываемыми последовательно) шпуровыми зарядами должны соответствовать данным табл. 3.11.

В породах с f >10 расстояние между смежными шпуровыми зарядами должно определяться нормативами, разработанными по согласованию с организацией-экспертом по безопасности работ.

Поскольку при применении прямых врубов с незаряжаемыми шпурами (см. рис. 3.2) данные требования, как правило, невыполнимы, то в угольных шахтах, опасных по газу или пыли, применяются прямые врубы, работающие по принципу воронкообразования.

Таблица 3.11

Минимально допустимые расстояния между смежными шпуровыми зарядами

Условия взрывания	Класса ВВ			
	II	III-IV	V	VI
По углю	0,6	0,6	0,5	0,4
По породе:				
при f <7	0,5	0,45	0,3	0,25
при f >10	0,4	0,3	–	–

В породах с коэффициентом крепости f < 6 обычно применяется прямой призматический вруб из 4–6 шпуров, которые располагаются по контуру окружности или периметру прямоугольника и взрываются одновременно в один приём. Расстояние между врубовыми шпурами следует принимать в соответствии с рекомендациями табл. 3.11. При проведении выработок в более крепких породах целесообразно использовать двойной призматический вруб из 6–8 шпуров с соблюдением тех же требований, которые взрываются короткозамедленно и последовательно в два приёма.

3.2.4. Определение удельного заряда ВВ

Величина удельного заряда ВВ, т. е. количество ВВ, необходимое для заряжания в шпуры единицы объёма обуренного массива (с учетом эффективного разрушения), зависит от крепости пород, сечения выработки, типа ВВ и условий взрывания (наличия обнажённой поверхности, структуры породы, плотности ВВ при заряжании, типа вруба).

Удельный заряд **при врубах с наклонными шпурами** рекомендуется определять по видоизменённой формуле Н. М. Покровского:

$$q = 0{,}1 \cdot f \cdot f_1 \cdot v / e, \qquad (3.9)$$

где q – удельный заряд ВВ, кг/м^3;

f – коэффициент крепости по М. М. Протодьяконову. В породах с $f > 16$ в формуле (3.9) принимать 0,08 вместо 0,1;

f_1 – коэффициент структуры породы;

v – коэффициент зажима породы, зависящий от площади поперечного сечения выработки и количества обнажённых поверхностей;

e – коэффициент взрывной эффективности заряда ВВ.

Коэффициент относительной эффективности заряда ВВ определяется из выражения

$$e = \frac{Q_{\text{ид}} \cdot \rho}{Q_{\text{ид.э}} \cdot \rho_{\text{э}}}, \qquad (3.10)$$

где $Q_{\text{ид}}$, $Q_{\text{ид.э}}$ – идеальная работа взрыва принятого и эталонного ВВ, кДж/кг;

ρ, $\rho_{\text{э}}$ – плотность заряда принятого и эталонного ВВ, кг/м^3.

Необходимые данные для расчета величины e принимают из табл. 3.2. При средней плотности заряда ВВ значение коэффициента взрывной эффективности можно принять из этой же таблицы. В качестве эталонного ВВ в формуле (3.10) и в табл. 3.2 принят аммонит № 6ЖВ.

Значение коэффициента структуры породы f_1 принимается из табл. 3.12.

Таблица 3.12

Коэффициент структуры породы f_1

Характеристика пород	Категория пород	Коэффициент структуры породы f_1
Монолитные, крепкие, вязкие, упругие	I	1,6
Трещиноватые, крепкие	II	1,2-1,4
Массивно-хрупкие	III	1,1
Сильнотрещиноватые, мелкослоистые, большинство пород угольных бассейнов	IV	0,8-0,9

Коэффициент зажима породы при одной обнаженной поверхности в забоях горизонтальных и наклонных выработок определяется из выражения

$$v = \frac{6{,}5}{\sqrt{S_{\text{вч}}}}, \qquad (3.11)$$

где $S_{\text{вч}}$ – площадь поперечного сечения вчерне, м^2.

При двух обнаженных поверхностях коэффициент зажима принимается в пределах v = 1,1–1,4 (меньшие значения – для больших сечений выработок).

При щелевом врубе на полную высоту выработки для определения удельного заряда для шпуров по забою, кроме врубовых, в формуле (3.9) следует принимать коэффициент зажима породы v = 1,4.

Прямые (дробящие) врубы требуют повышенного удельного заряда ВВ. По формуле (3.9) при применении прямых врубов определяют удельный заряд только для вспомогательных и оконтуривающих шпуров с коэффициентом зажима породы v = 1,1–1,4.

3.2.5. Выбор диаметра шпура

Диаметр шпуров выбирается в зависимости от стандартного диаметра патрона принятого типа ВВ. В табл. 1.2 указаны стандартные диаметры патронов промышленных ВВ. При выпуске ВВ в патронах различных диаметров следует принимать диаметр патрона с учётом сечения выработки и типа буровой техники. При использовании мощных бурильных машин и при больших сечениях выработки принимают патроны с большим диаметром или механизированное заряжание гранулированными ВВ.

При применении метода контурного взрывания в оконтуривающих шпурах следует уменьшить линейную плотность заряжания. С этой целью рекомендуется применять, например, специальные патроны типа ЗКВК из аммонита № 6ЖВ диаметром 26 мм длиной 360 мм в полиэтиленовых оболочках. Эти патроны имеют соединительные муфты с лепестками, позволяющими стыковать их и центрировать по оси шпура с созданием воздушного промежутка между патронами и стенками шпура.

Диаметр шпуров при использовании патронированных ВВ принимается не менее чем на 5 мм больше диаметра патрона. При применении машин ударного-поворотного и вращательного-ударного бурения и патронированных ВВ диаметр шпуров обычно составляет 38–42 мм. При механизированном заряжании шпуров гранулированными ВВ в горнорудной промышленности диаметр шпуров принимается в пределах от 38 до 52 мм в зависимости от сечения выработки, детонационной способности ВВ и взрываемости пород.

При бурении по углю и породам угольной формации используются шпуры диаметром 37–46 мм.

3.2.6. Определение количества шпуров

Количество шпуров в забое зависит от физико-механических свойств пород, поперечного сечения выработки, параметров зарядов и типа принятого вруба.

Количество шпуров на забой **при врубах с наклонными шпурами** определяют по формуле проф. Н. М. Покровского

$$N = q \cdot S_{вч} / \gamma, \qquad (3.12)$$

где q – удельный заряд ВВ, определяемый по формуле (1.9), кг/м^3;

$S_{вч}$ – площадь сечения выработки вчерне, м^2;

γ – весовое количество ВВ (вместимость), приходящееся на 1 м шпура, кг/м.

$$\gamma = 3{,}14\, d^{\,2} \rho \alpha / 4, \qquad (3.13)$$

где d – диаметр заряда (патрона ВВ или шпура), м;

ρ – плотность ВВ в заряде, кг/м^3;

α – коэффициент заполнения шпуров.

При ручном заряжании без уплотнения ВВ в шпуре используется параметр «диаметр патрона», а параметр «диаметр шпура» – при уплотнении патронов вручную с разрезанием оболочки или при механизированном заряжании.

При разрезании оболочки патронов плотность ВВ в шпуре принимается равной 0,9 от плотности ВВ в патроне (см. табл. 3.2). При механизированном заряжании шпуров гранулированными ВВ плотность ВВ в шпуре составляет 1150–1200 кг/м^3.

Коэффициент заполнения шпуров в выработках шахт, не опасных по взрыву газа или пыли, проходимых в крепких породах, принимается максимальным (0,7-0,9).

В выработках шахт, опасных по газу или пыли и в породах с f = 2-8 – коэффициент заполнения принимается 0,35-0,55; в более крепких породах – 0,5-0,6. При этом при ведении взрывных работ на угольных шахтах, опасных по взрыву газа или пыли, величина забойки должна быть не менее 0,5 м.

Во всех случаях с увеличением длины шпуров коэффициент заполнения шпуров увеличивается.

Полученное по формуле (3.12) количество шпуров является ориентировочным (см. табл. 3.13) и может быть изменено при необходимости на 10–15 %. Окончательно число шпуров принимается после вычерчивания схемы расположения шпуров в сечении выработки (рекомендуемый масштаб – 1:50-1:20), и только затем возобновляется расчёт.

Таблица 3.13

Ориентировочное количество шпуров на забой в зависимости от коэффициента крепости пород и сечения выработок

Коэффициент крепости пород f	Сечение выработки вчерне, м^2						
	4	6	8	10	12	14	16
2-4	8-11	12-16	17-21	22-27	28-33	34-38	35-42
5-7	12-16	17-21	22-27	28-33	34-38	39-42	43-46
8-10	16-20	21-26	27-32	33-37	38-42	42-46	47-50
12-14	20-24	26-30	32-36	37-42	42-46	46-50	50-54
более 14	26-28	32-36	36-40	44-48	48-52	52-54	56-60

При вычерчивании схемы расположения шпуров при любом типе вруба среднее расстояние между рядами вспомогательных шпуров, между вспомогательными и оконтуривающими и между шпурами в рядах должно быть примерно одинаковым и приниматься в соответствии с рекомендациями табл. 1.10 или определяться из выражения

$$a = \sqrt{\frac{S_{вч} - S_{вр}}{N - N_{вр}}}, \qquad (3.14)$$

где $S_{вч}$ – площадь сечения выработки вчерне, м^2;

$S_{вр}$ – площадь сечения врубовой полости (для вертикального клинового вруба принимается равной половине площади прямоугольника, образованного устьями врубовых шпуров на плоскости забоя), м^2;

N, $N_{вр}$ – общее число на забой и число врубовых шпуров.

Оконтуривающие шпуры располагают с наклоном 85–87° к плоскости забоя с таким расчетом, чтобы их концы вышли за проектный контур сечения выработки вчерне только за линией уходки. Забуриваются оконтуривающие шпуры на минимальном расстоянии (150–200 мм) от проектного контура выработки с учётом принятой буровой техники.

При применении прямых врубов количество шпуров определяется по формуле

$$N = N_{вр} + q\cdot(S_{вч}–S_{вр})/\gamma, \qquad (3.15)$$

где $N_{вр}$ – количество врубовых шпуров (см. раздел 1.2.3.2);

$S_{вр}$ – площадь поперечного сечения прямого вруба, м^2.

При контурном взрывании число оконтуривающих шпуров необходимо увеличивать. При этом параметры зарядов в оконтуривающих шпурах (удельный заряд, расстояние между шпурами и др.) рассчитываются по специальным методикам ([3] и др.).

3.2.7. Определение расхода взрывчатых материалов

Количество ВВ (кг) на цикл при **врубах с наклонными шпурами**

$$Q = q \cdot S_{вч} \cdot l_{шп}, \qquad (3.16)$$

где $l_{шп}$ – глубина заходки, равная глубине вспомогательных и оконтуривающих шпуров, м.

Средняя величина заряда (кг) на один шпур

$$q'_{ср} = Q / N. \qquad (3.17)$$

Количество ВВ (кг) на цикл **при врубах с прямыми шпурами** (кг)

$$Q = Q_{вр} + q \cdot (S_{вч} – S_{вр}) \cdot l_{шп}, \qquad (3.18)$$

где $Q_{вр}$ – количество ВВ во врубовых шпурах, принимается как сумма зарядов врубовых шпуров. Величина заряда (кг) во врубовый шпур принимается

$$q'_{вр} = 0{,}785 \cdot d^2 \cdot \rho \cdot \alpha \cdot l_{вр}, \qquad (3.19)$$

где d – диаметр патрона ВВ или шпура, в зависимости от способа заряжания, м;

ρ – плотность ВВ в заряде, кг/м^3;

α – коэффициент заполнения врубового шпура, 0,7-0,95 (в зависимости от длины шпуров и крепости пород);

$l_{вр}$ – длина врубовых шпуров, м (принимается на 10 % больше длины вспомогательных и оконтуривающих шпуров).

Средняя величина заряда (кг) на один вспомогательный и оконтуривающий шпур **при прямых врубах**

$$q''_{ср} = \frac{q \cdot (S_{вч} - S_{вр}) \cdot l_{шп}}{N - N_{вр}} . \qquad (3.20)$$

При распределении ВВ по шпурам величину заряда во врубовые шпуры **при наклонных врубах** следует принимать на 10-20 % больше средней величины $q'_{ср}$ (кг)

$$q^*_{вр} = (1{,}1 \div 1{,}2)\, q'_{ср}. \qquad (3.21)$$

В оконтуривающих шпурах, кроме почвенных, при любых типах врубов величину заряда следует уменьшать на 10-20 % по сравнению со средней величиной $q'_{ср}$ (кг)

$$q^*_{ок} = (0{,}9 \div 0{,}8)\, q'_{ср}. \qquad (3.22)$$

Обычно в практике взрывных работ величина заряда во вспомогательных шпурах принимается равной средней величине заряда в шпурах $q'_{ср}$:

$$q^*_{всп} = q'_{ср}. \qquad (3.23)$$

Полученные величины зарядов во врубовых, вспомогательных и оконтуривающих шпурах при ручном заряжании патронированными ВВ принимают **кратными массе патронов ВВ.**

При механизированном заряжании заряд ВВ в шпуре состоит из патрона-боевика (0,2 или 0,25 кг) и собственно заряда гранулированного ВВ, масса которого принимается кратной 0,1 кг.

После определения величин зарядов ВВ в шпурах каждой группы следует проверить возможность размещения их в шпурах, учитывая длину и массу патронов, а также линейную плотность заряжания при применении гранулированных ВВ.

Фактический расход ВВ (кг) на цикл

$$Q_ф = \sum q^*_{вр} + \sum q^*_{всп} + \sum q^*_{ок}. \qquad (3.24)$$

Расход ВВ (кг) на погонный метр выработки

$$Q_м = Q_ф / (l_{шп}\, \eta)\,, \qquad (3.25)$$

где η – КИШ (принимается равным 0,85-0,95 в зависимости от крепости пород).

Объём горной массы за взрыв

$$Q_{гм} = S_{пр}\, l_{шп}\, \eta, \qquad (3.26)$$

где $S_{пр} = S_{вч} \cdot КИС$ – сечение выработки в проходке, м^2, которое следует определять в соответствии с рекомендациями таблицы 3.14.

Удельный расход ВВ (кг) на 1 м^3 взорванной породы

$$q_р = Q_ф / Q_{гм}. \quad (3.27)$$

Таблица 3.14

Допустимое нормативное увеличение (в %) поперечного сечения горизонтальных горных выработок при проходке буровзрывным способом

Поперечное сечение горных выработок вчерне (по проекту), м^2	Коэффициент крепости пород f		
	1–2	2–9	10–20
до 8	5*	10	12
от 8 до 15	4	8	10
более 15	3	5	7

*Коэффициент излишка сечения: КИС = 1 + Δ = 1 + 5/100 = 1,05.

Расход ЭД, КД (систем неэлектрического взрывания) определяется по числу взрываемых зарядов.

Расход ЭД, КД на 1 метр выработки:

$$N_м = N_{кд} /(l_{шп}\, \eta). \quad (3.28)$$

Удельный расход ЭД, КД на 1 м^3 взорванной породы:

$$N_р = N_{кд} /(S_{пр}\, l_{шп}\, \eta). \quad (3.29)$$

Заводы-изготовители производят неэлектрические системы инициирования с длинами волноводов, определяемыми заказами потребителей.

Длина УВТ ориентировочно определяется по формуле:

$$L_{увт} = l_{шт} + B / 4 + 0{,}5, \quad (3.30)$$

где B – ширина выработки, м;

0,5 –длина УВТ для сборки пучков, м.

3.3 РАСЧЕТ ЭЛЕКТРОВЗРЫВНОЙ СЕТИ

При расчете электровзрывной сети определяют её сопротивление и сопротивление её отдельных ветвей. Для проверки обеспечения безотказности взрывания всех электродетонаторов, включённых в сеть, при известном напряжении (принятом источнике тока) выполняется проверочный расчет, при котором определяют общую величину тока в сети и величину тока, поступающего в каждый электродетонатор.

Если необходимо выбрать источник тока, определяют общее сопротивление сети и минимальную силу тока в цепи, обеспечивающую безотказное взры-

вание всех электродетонаторов, после чего находят необходимое напряжение и подбирают источник тока (табл. 3.15).

Сопротивление магистральных и соединительных проводов, а также участковых, если они имеются при конкретной схеме взрывания, принимается по табличным данным или вычисляется по формуле

$$R = \rho\,(l/S), \qquad (3.31)$$

где R – сопротивление проводов, Ом;

ρ – удельное сопротивление материала проводов, которое принимается для медных проводов $0{,}0172\cdot10^{-6}$, для алюминиевых $0{,}0286\cdot10^{-6}$ и для стальных $0{,}12\cdot10^{-6}$ Ом·м;

l – длина проводов, м. Длину проводов принимают на 10 % больше расчётной, учитывая изгибы и сростки;

S – сечение проводов, м^2.

Сопротивление электродетонаторов при расчёте сети принимается по табличным данным с учётом длины выводных проводов (см. табл. 1.3). Сопротивление электродетонаторов нормальной чувствительности в зависимости от длины выводных медных проводов с диаметром жилы 0,5 мм составляет от 1,8 до 3,6 Ом. При расчёте величину сопротивления электродетонаторов нормальной чувствительности обычно принимают равной 3 Ом.

Таблица 3.15

Взрывные приборы и машинки

Наименование прибора (исполнение)	Напряжение, В	Масса, кг	Максимальное сопротивление электровзрывной сети, Ом	Назначение и область применения
Конденсаторный взрывной прибор КВП-1/100М (РВ) КВП-2/200М (РН)	 600 1700	 2 2,5	 320 1700	Взрывание ЭД нормальной чувствительности на поверхности и в шахтах, опасных и не опасных по взрыву газа или пыли
Конденсаторный взрывной прибор ПИВ-100М (РВ)	610	2,7	320	
Конденсаторная взрывная машинка КПМ-3 (РН)	1600	3,0	200	Взрывание ЭД нормальной чувствительности на поверхности и в шахтах, не опасных по взрыву газа или пыли

При электрическом способе взрывания в каждый электродетонатор нормальной чувствительности должен поступать постоянный гарантийный ток силой не менее $I_{гар}$ = 1 А при числе ЭД до 100 штук и не менее $I_{гар}$ = 1,3 А при числе ЭД более 100 штук, или переменный ток силой не менее $I_{гар}$ = 2,5 А.

Для электродетонаторов пониженной чувствительности к блуждающим токам (ЭД-1-8-Т, ЭД-1-3-Т) гарантийный ток следует принимать не менее 5 А.

Проверочный расчёт электровзрывной сети производится по следующим формулам в зависимости от схемы соединения:

а) при последовательном соединении

$$I = \frac{E}{R + rn}, \quad i = I \geq I_{\text{гар}}, \tag{3.32}$$

б) при параллельном соединении

$$I = \frac{E}{R + r/n}, \quad i = I/n \geq I_{\text{гар}}, \tag{3.33}$$

в) при смешанном последовательно-параллельном соединении

$$I = \frac{E}{R + rn/m}, \quad i = I/m \geq I_{\text{гар}}, \tag{3.34}$$

г) при смешанном параллельно-последовательном соединении

$$I = \frac{E}{R + rm/n}, \quad i = I/m \geq I_{\text{гар}}, \tag{3.35}$$

где I – сила тока в электровзрывной сети, А;

E – электродвижущая сила источника тока или напряжение на клеммах, В;

R – сопротивление всех проводов (магистральных, соединительных, участковых) и внутреннее сопротивление источника, Ом;

n – число последовательно соединённых электродетонаторов в сети или группе;

m – число параллельно включённых групп электродетонаторов при смешанном соединении;

i – сила тока, поступающего в каждый электродетонатор, А;

$I_{\text{гар}}$ – гарантийная сила тока, необходимая для безотказного взрывания электродетонаторов, А;

r – сопротивление электродетонатора, Ом.

При проведении горизонтальных выработок обычно применяется последовательная схема соединения электродетонаторов во взрывной сети. В этом случае общее сопротивление взрывной сети можно определить по формуле:

$$R_{\text{общ}} = r_{\text{п}} + r_{\text{с}}L_{\text{с}} + r_{\text{м}}L_{\text{м}}, \tag{3.36}$$

где $r_{\text{с}}$, $r_{\text{м}}$ – сопротивление соответственно 1 м соединительных и магистральных проводов, Ом (принимается по данным табл. 3.16 или рассчитывается по формуле (3.31));

$L_{\text{с}}$, $L_{\text{м}}$ – длина соответственно соединительных и магистральных проводов, м.

Таблица 3.16

Характеристики проводов для электровзрывания

Обозначение	Назначение	Диаметр жилы, мм	Площадь сечения, мм^2	Сопротивление 1 м провода, Ом/м
ВП-05	соединительные	0,5	0,196	0,090
ВП-08	магистральные	0,8	0,502	0,034
ВП-07х2	магистральные	0,7х2	0,769	0,024

Магистральные провода (постоянная взрывная магистраль) подключаются обычно на расстоянии не ближе 30 м от забоя и могут отставать от места взрыва не более чем на 100 м. Место укрытия взрывника при проходке горизонтальных выработок должно находиться не ближе 150 м от забоя. Электровзрывная сеть должна быть двухпроводной.

В шахтах (рудниках), опасных по газу или пыли, должны применяться электродетонаторы только с медными проводами. Это требование также распространяется на соединительные и магистральные провода (кабели) электровзрывной сети.

Если проверочный расчет показывает неприменимость последовательной схемы соединения электродетонаторов (ввиду того, что $i < I_{\text{гар}}$), следует принимать последовательно-параллельную схему соединения. Тогда число последовательно включённых электродетонаторов в сети или группе и число групп, включённых параллельно, определяют по формулам

$$n = \frac{E}{2I_{\text{гар}} + R}, \tag{3.37}$$

$$m = \frac{E}{2I_{\text{гар}} + r}. \tag{3.38}$$

Если общее число электродетонаторов, подлежащих взрыванию, равно $M = n \cdot m$, то, определив один из множителей, вычисляют другой.

3.4 ВЫБОР БУРОВОГО ОБОРУДОВАНИЯ

Тип бурильной машины выбирается в зависимости от коэффициента крепости горных пород, глубины шпуров и необходимой производительности машины при выполняемом объёме буровых работ.

Бурение шпуров производится ручными, колонковыми электро- и пневмосвёрлами, переносными перфораторами и бурильными установками.

Выбор типа бурильной машины и установочного приспособления в зависимости от крепости пород ориентировочно можно производить по табл. 3.1.

Ручные электросвёрла ЭР14Д-2М, ЭР18Д-2М, СЭР-19М применяются для бурения шпуров диаметром 36-44 мм и глубиной до 3 м по углю и породам с коэффициентом крепости до 4.

При бурении по крепким углям и породам средней крепости применяются электросвёрла ЭРП18Д-2М и СРП-1 с принудительной подачей.

Ручные пневматические свёрла СР-3, СР-3М, СПР-8 применяются на шахтах, опасных по газу или пыли, для бурения шпуров диаметром 36 мм и глубиной до 3 м при проведении выработок по углю и породам с коэффициентом крепости до 4. Сверло СГ-3Б с применением пневмоподдержки применяются для бурения шпуров в породах с коэффициентом крепости до 6.

При проведении горизонтальных и наклонных выработок при бурении шпуров диаметром 40-46 мм и глубиной до 5 м в крепких и средней крепости с коэффициентом более 5 применяют переносные перфораторы ПП36В, ПП54В, ПП54ВБ, ПП63В, ПП63ВБ, ПП63П, ПП63С, ПП63СВП массой 24-33 кг с энергией удара от 36 до 63 Дж. Обычно глубина шпуров при бурении переносными перфораторами составляет 1,5-2,5 м.

Таблица 3.17

Область применения бурильных машин и установочных приспособлений

Коэффициент крепости пород	Тип бурильных машин и установочных приспособлений
1,5–3	Ручные электросвёрла и пневмосвёрла, лёгкие перфораторы на пневмоподдержках
4–6	Бурильные установки вращательного действия, перфораторы лёгкого и среднего веса на пневмоподдержках, колонковые или длинноходовые электросвёрла на манипуляторах
7–9	Бурильные установки вращательно-ударного действия, перфораторы среднего веса и тяжёлые на пневмоподдержках, колонковые или длинноходовые электросвёрла на манипуляторах
10–20	Бурильные установки вращательно-ударного действия, тяжёлые перфораторы на пневмоподдержках, колонковые перфораторы на распорных колонках или манипуляторах

Телескопные перфораторы ПТ-29М, ПТ36М, ПТ38, ПТ48 применяются при проведении восстающих выработок и для бурения шпуров в крепких породах под анкерную (штанговую) крепь.

Для облегчения труда бурильщиков и повышения скорости бурения применяются колонковые электросвёрла, электросвёрла на манипуляторах и колонковые перфораторы.

Колонковые электросвёрла применяются при бурении шпуров диаметром 36-50 мм в породах с коэффициентом крепости 5-10. Промышленностью выпускаются колонковые электросвёрла ЭБГП-1, ЭБГП-2У5, которые устанавливаются на распорных колонках или на манипуляторах бурильных установок.

Съёмные бурильные машины типа БУЭ вращательного действия применяют на бурильных установках при бурении шпуров диаметром 42 мм, длиной до 3 м в породах с f <8.

Колонковые перфораторы, более мощные чем ручные, применяются для бурения шпуров с колонок, манипуляторов и буровых кареток при проведении выработок в крепких и очень крепких породах.

В горнодобывающей промышленности применяют колонковые перфораторы ПК-50, ПК-65, ПК-75, ПК-120, ПК-150. Применение колонковых перфораторов и электросвёрл на распорных колонках при проходке выработок ограничено из-за значительных затрат времени на монтаж, демонтаж и переустановку колонок. Поэтому чистое время бурения составляет 20-35 % от общих затрат времени на бурения шпуров.

Механизированное бурение шпуров производят бурильными установками (каретками) и навесным оборудованием, смонтированным на погрузочных машинах.

Отечественной промышленностью выпускаются бурильные установки (каретки) вращательного бурения с колонковыми электросверлами БУЭ-1м, БУЭ-2, вращательно-ударного и ударно-поворотного бурения БУ-1, БУР-2, СБУ-2м, СБУ-2К, УБШ.

В угольной промышленности наибольшее распространение получили установки БУ-1, БУР-2, БУЭ-1 и БУЭ-2. С использованием этих установок проводят около 50 % выработок.

Установки вращательного бурения применяют при проведении выработок в породах с f < 8; ударно вращательного действия с машинами БГА-1 в породах с f = 6-10, с машинами БГА-1М, БГА-2М в породах с f = 10-14; ударно-поворотного действия в породах с f = 10-20.

Технические характеристики бурильных установок приведены в табл. 3.2 – 3.3.

При определении бурильного оборудования следует принимать один перфоратор (сверло) не менее чем на 2 м^2 площади забоя горизонтальной или наклонной выработки; на каждые три рабочие машины одну резервную.

Одну бурильную установку принимают не менее чем на 9 м^2 площади забоя горизонтальной выработки. На каждую работающую в забое установку – рабочий и резервный комплекты инструмента.

Таблица 3.18

Характеристики отечественных бурильных установок для бурения шпуров при проходке горизонтальных выработок

Характеристики	Тип бурильной установки					
	УБШ-204 (БУЭ-1М)	УБШ-214А	УБШ-308У (1СБУ-2)	УБШ-303 (1БУР-2)	УБШ-254	УБШ-332Д
Коэффициент крепости пород f	4-8	4-16	8-14	4-16	8-14	8-14
Диаметр шпуров, мм	42	42-52	42-52	42-52	42-52	42-52
Длина шпуров, м	2,75	2,75	2,8	2,8	2,4	3,0

Зона бурения, м^2		6-12	4,2-12	до 20	до 20	до 12	8-22
Бурильная машина	тип	БУЭ	М2 (БГА-2М)	М2 (БГА-2М)	М2 (БГА-2М)	«Норит-1» (гидравл.)	М2 (БГА-2М)
	кол-во	1	1	2	2	1	2
Тип платформы		рельс.	рельс.	гусен.	рельс.	гусен.	пневм.
Размеры (м) в транспортном положении: длина		8,2	6,0	7,8	7,1	7,2	11,0
ширина		1,3	1,0	1,6	1,15	1,4	1,75
высота		0,9	1,5	1,7	1,65	1,8	2,3
Масса, т		5,4	4	8,6	5	7,2	12

Таблица 3.9

Характеристики зарубежных бурильных установок для бурения шпуров при проходке горизонтальных выработок

Характеристики		Тип бурильной установки				
		Minimatic 205-40	Mini 206-60	Paramatic 305-60	Rocket Bomer 104S	Rocket Bomer 282S
Коэффициент крепости пород *f*		8-20	8-20	8-20	8-20	8-20
Диаметр шпуров, мм		32-50	32-50	32-50	32-50	32-50
Длина шпуров, м		3,4	3,4	3,4	4,0	4,0
Высота обуривания, м		6,0	6,4	7,1	4,7	6,3
Ширина обуривания, м		8,8	9,8	10,4	4,7	8,7
Зона бурения, м^2		8-49	8-60	12-68	до 20	до 45
Бурильная машина	тип	HL 510S-45 гидравл.	HL 510S-45 гидравл.	HL 510S-45 гидравл.	COP 1838 ME пневмат.	COP 1838 ME пневмат.
	кол-во	2	2	3	1	2
Тип платформы		пневм.	пневм.	пневм.	пневм.	пневм.
Размеры (м) в транспортном положении: длина		12,3	12,7	5,3	9,8	12,1
ширина		1,98	2,24	2,5	2,0	2,0
высота		2,35	2,35	2,8	2,6	3,1
Масса, т		19	20	36	14	18

При применении бурильных установок глубина шпуров изменяется от 2 до 3,75 м. В этом случае необходимо использование прямых врубов, так как обуривание вертикального клинового вруба в большинстве случаев технически неосуществимо из-за невозможности соблюдения требуемого угла наклона врубовых шпуров.

При ручном бурении шпуров площадь забоя, приходящаяся на одну бурильную машину, изменяется в широких пределах – от 2 до 5 м^2.

3.5. СОСТАВЛЕНИЕ ПАСПОРТА БУРОВЗРЫВНЫХ РАБОТ

На основании выполненных расчетов составляется паспорт буровзрывных работ, который включает в себя: характеристику выработки; характеристику пород; схему расположения шпуров в трёх проекциях; наименования ВМ; способ взрывания; данные о способе заряжания, числе шпуров, их глубине и диаметре, массе и конструкции зарядов, последовательности и количестве приёмов взрывания зарядов, материале забойке и её длине, длинах ударно-волновых трубок систем неэлектрического взрывания; схему монтажа взрывной (электровзрывной) сети с указанием длины (сопротивления), замедлений, схемы и времени проветривания забоя.

Дополнительно указывается величина радиуса опасной зоны, места укрытий взрывника и рабочих, установки постов охраны и предупредительных знаков.

В шахтах, опасных по взрыву газа или пыли, в паспорте должны быть указаны количество и схема расположения специальных средств по предотвращению взрывов газа (пыли), а также режим взрывных работ.

Пример оформления графической части:

Паспорт
буровзрывных работ на проведение

_____

(*наименование выработки*)

1. Характеристика выработки

1.1. Форма сечения выработки _____

1.2. Площадь поперечного сечения выработки вчерне, м^2 _____

1.3. Размеры сечения выработки - высота, м _____

- ширина, м _____

1.4. Категория шахты по газу или пыли _____

2. Характеристика пород

2.1. Наименование пород _____

2.2. Коэффициент крепости пород по шкале М. М. Протодьяконова _____

2.3. Трещиноватость пород _____

2.4. Обводнённость пород _____

3. Исходные данные

3.1. Наименование ВВ и средств инициирования _____

3.2. Способ взрывания _____

3.3. Диаметры - шпуров, мм _____

- патронов, мм _____

3.4. Тип вруба _____

3.5. Материал забойки _____

3.6. Схема соединения электродетонаторов _____

3.7. Источник электрического тока _____

4. Расчётные данные по шпурам

№№ шпуров	Наименование шпуров по назначению	Глубина шпуров, м	Угол наклона шпуров, град.	Расстояние между шпурами, м	Величина заряда в шпуре, кг	Длина заряда, м	Длина забойки в шпуре, м	Очередность взрывания, интервал замедления, мс	Примечания
1	2	3	4	5	6	7	8	9	10

5. Схема расположения шпуров

Схема расположения вычерчивается в масштабе 1:50 или 1:20 в трёх проекциях (см. Приложение 3). При применении прямых врубов дополнительно в масштабе 1:20 или 1:10 приводится схема вруба.

6. Конструкции зарядов

В схемах конструкций врубовых, вспомогательных (отбойных) и оконтуривающих зарядов указывается место установки патронов-боевиков, количество патронов, длина заряда и забойки.

7. Основные показатели буровзрывных работ

№ п/п	Показатели	Единица измерения	Количество
1	Коэффициент использования шпуров	-	
2	Подвигание забоя за взрыв	-	
3	Объём горной массы за взрыв	$м^3$	
4	Количество шпуров на цикл	шт.	
5	Количество шпурометров на цикл	м	
6	Количество шпурометров на 1 погонный метр выработки	м шп./м	
7	Количество шпурометров на 1 $м^3$ взорванной породы	м шп./$м^3$	
8	Расход ВВ на цикл	кг	
9	Расход ВВ на 1 метр выработки	кг/м	
10	Расход ВВ на 1 $м^3$ взорванной породы	кг/$м^3$	
11	Расход средств инициирования на цикл: ЭД КД (СИНВ-Ш) детонирующего шнура	 шт. шт. м	
12	Расход средств инициирования на 1 метр выработки: ЭД КД (СИНВ-Ш) детонирующего шнура	 шт. шт. м	

8. Меры безопасности

8.1. Место укрытия взрывника и рабочих на момент взрыва_____

8.2. Место выставления постов_____

8.3. Время проветривания после взрыва_____

8.4. Мероприятия по подавлению пыли_____

8.5. Другие дополнительные меры безопасности_____

Схема расположения шпуров

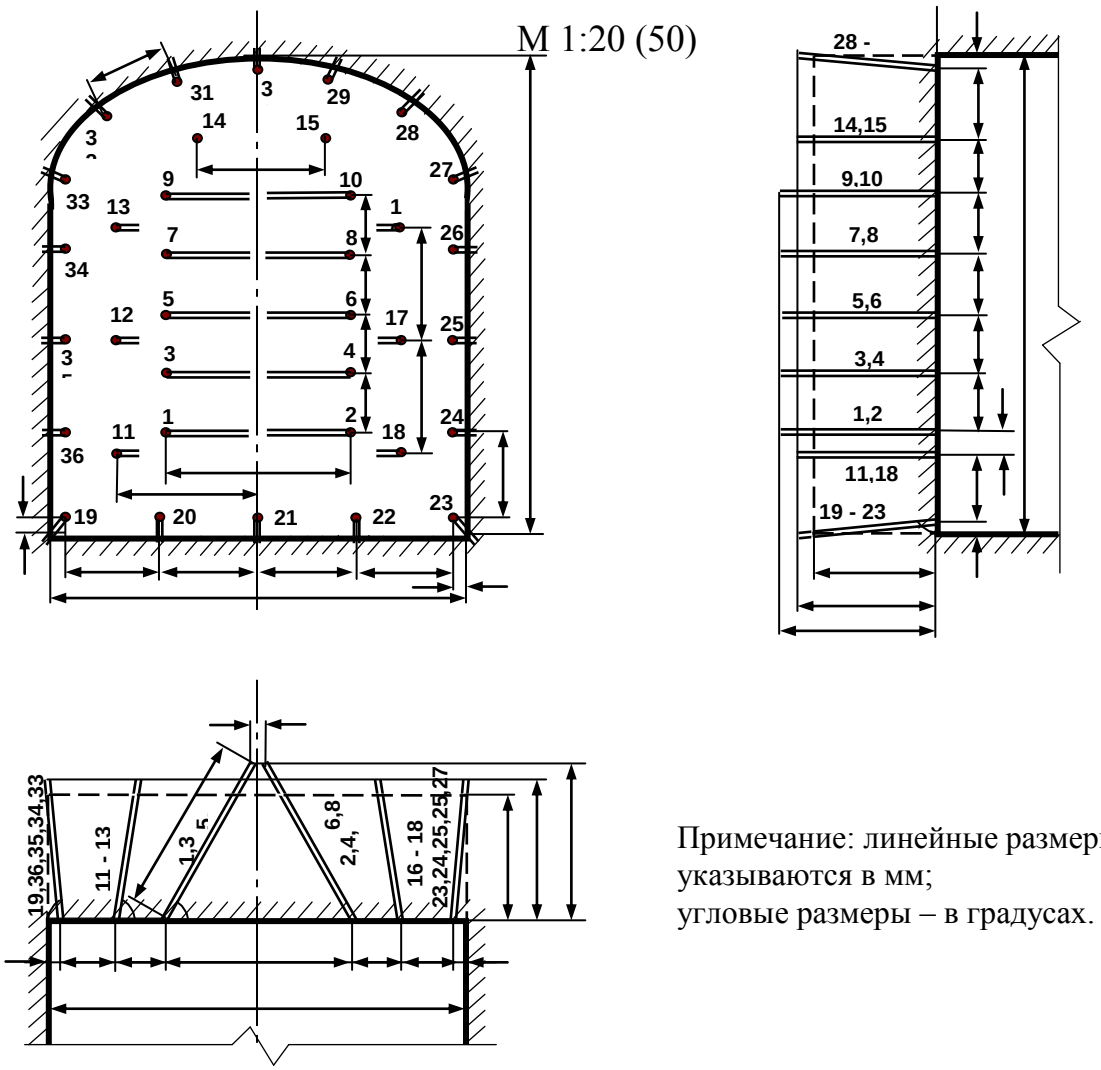

Примечание: линейные размеры
указываются в мм;
угловые размеры – в градусах.

Конструкции зарядов

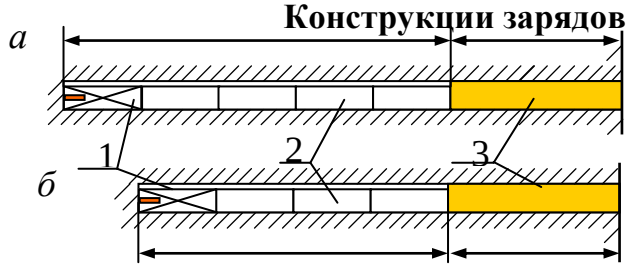

а – врубовые шпуры;
б – вспомогательные (отбойные) и оконтуривающие шпуры;
1 – патрон-боевик (аммонит № 6ЖВ);
2 – патроны ВВ (аммонит № 6ЖВ);
3 – забойка (песчано-глиняная, водяная)

Примечание. В шахтах, не опасных по взрыву газа или пыли, допускается взрывание зарядов без забойки (устанавливается руководителем предприятия и указывается в паспорте БВР).

Формы поперечного сечения горизонтальных выработок

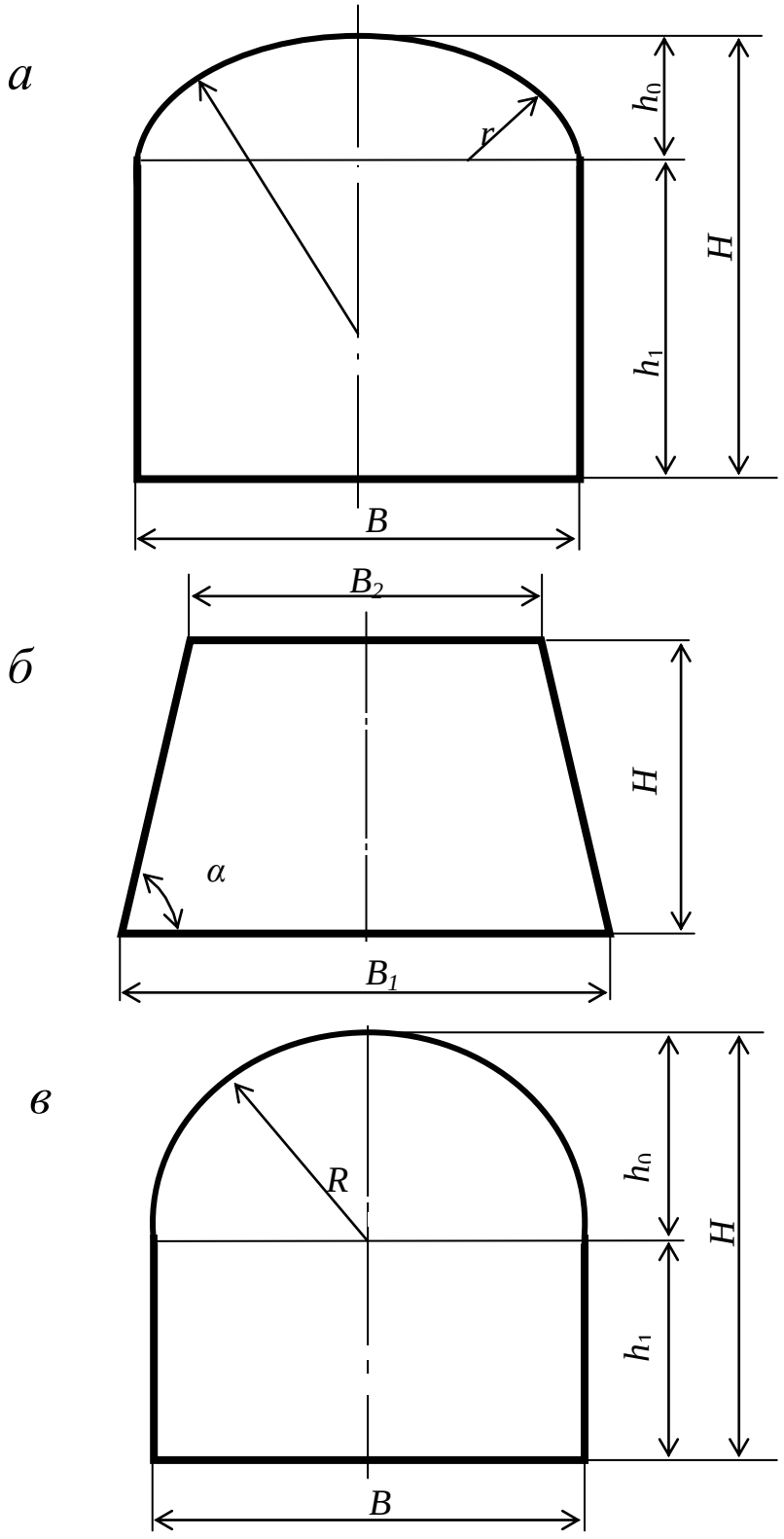

$h_0 = B / 3$;
$h_1 = B - h_0$;
$R = 0{,}694\ B$;
$R = 0{,}262\ B$.

$$\alpha = \operatorname{arctg}\frac{2H}{B_1 - B_2}$$

Рис. П4.1. Формы поперечного сечения горизонтальных выработок:
а – сводчатая с трёхциркульным (коробовым) сводом;
б – трапецевидная;
в – арочная с полуциркульным сводом

Формулы для вычисления площади поперечного сечения и периметра выработок:

Форма поперечного сечения выработки	Площадь поперечного сечения	Периметр
Сводчатая с коробовым сводом	$B \cdot (h_1 + 0{,}26 \cdot B)$	$2 \cdot h_1 + 2{,}33 \cdot B$
Трапециевидная	$\frac{B_1 + B_2}{2} \cdot H$	$B_1 + B_2 + \frac{2H}{\cos \alpha}$
Арочная с полуциркульным сводом	$B \cdot (h_1 + 0{,}39 \cdot B)$	$2 \cdot h_1 + 2{,}57 \cdot B$

Рекомендуемая литература

1. Корнилков М.В. Разрушение горных пород взрывом: конспект лекций. - Урал. гос. горный ун-т. - Екатеринбург: Изд-во УГГУ, 2008. - 202 с.

2. Латышев О.Г., Петрушин А.Г., Азанов М.А. Промышленные взрывчатые материалы: учебное пособие. - Урал. гос. горный ун-т. - Екатеринбург: Изд-во УГГУ, 2009. - 221 с.

3. Кутузов Б.Н. Методы ведения взрывных работ. Часть 1. Разрушение горных пород взрывом: Учебник. – М.: Изд. МГГУ, 2007. – 345 с.

4. Кутузов Б.Н. Безопасность взрывных работ в горном деле и промышленности. – М.: Горная книга, 2009. – 670 с.

5. Латышев О.Г. Физика разрушения горных пород при бурении и взрывании: Учебное пособие. Екатеринбург: Изд. УГГУ, 2004. – 201 с.

6. Правила безопасности при взрывных работах (утверждены приказом Ростехнадзора от 16.12.2013 г. № 605; в редакции приказа Ростехнадзора от 30.11.2017 г. № 518). – М., 2018.

7. Взрывчатые вещества и средства инициирования. Каталог. М.: ГосНИП «РАСЧЕТ», 2003. 269 с.

8. Справочник взрывника / Под общей редакцией Б. Н. Кутузова. М.: Недра, 1988. 511 с.

Учебное издание

Петрушин Алексей Геннадиевич
Лещуков Николай Николаевич
Прищепа Дмитрий ВЯчеславович

РАЗРУШЕНИЕ ГОРНЫХ ПОРОД

Учебно-методическое пособие к самостоятельной работе и выполнению практических работ по дисциплине «Разрушение горных пород» для студентов специальности 21.05.04 «Горное дело»

Редактор *Д. В. Прищепа*

Подписано в печать «__»_____2019 г. Бумага писчая. Формат 60 × 84 1/16.
Гарнитура Times New Roman. Печать на ризографе.
Печ. л. 3,68. Уч.-изд. л. 5,4. Тираж 100. Заказ №

Издательство УГГУ
620144, Екатеринбург, ул. Куйбышева, 30
Уральский государственный горный университет
Отпечатано с оригинал-макета
в лаборатории множительной техники УГГУ

Министерство образования и науки РФ

Федеральное государственное бюджетное образовательное учреждение
высшего образования
«Уральский государственный горный университет»

А. Г. Петрушин, М. А. Азанов, Д. В. Прищепа

ТЕХНОЛОГИЯ И БЕЗОПАСНОСТЬ ВЗРЫВНЫХ РАБОТ

Учебно-методическое пособие к самостоятельной работе, выполнению контрольных и практических работ по дисциплине «Технология и безопасность взрывных работ» для студентов специальности 21.05.04 «Горное дело»

Екатеринбург – 2019

Министерство образования и науки РФ

Федеральное государственное бюджетное образовательное учреждение
высшего образования
«Уральский государственный горный университет»

ОДОБРЕНО

Методической комиссией горно-технологического факультета

«_____» _____ 2019 г.

Председатель комиссии

_____ст.преп. Н. В. Колчина

А. Г. Петрушин, М. А. Азанов, Д. В. Прищепа

ТЕХНОЛОГИЯ И БЕЗОПАСНОСТЬ ВЗРЫВНЫХ РАБОТ

Учебно-методическое пособие к самостоятельной работе, выполнению контрольных и практических работ по дисциплине «Технология и безопасность взрывных работ» для студентов специальности 21.05.04 «Горное дело»

Издание УГГУ Екатеринбург, 2019

Рецензенты: Лель Ю. И., зав. кафедрой РМОС УГГУ, профессор,
д-р техн. наук.

Печатается по решению Редакционно-издательского совета
Уральского государственного горного университета

Учебно-методическое пособие к самостоятельной работе, выполнению контрольных и практических работ по дисциплине «Технология и безопасность взрывных работ» для студентов специальности 21.05.04 «Горное дело» / А. Г. Петрушин, М. А. Азанов, Д. В. Прищепа; Урал. гос. горный ун-т. – Екатеринбург: Изд-во УГГУ, 2019. – 65 с.

Материал пособия охватывает все раздела дисциплины в соответствии с учебником [1].

Пособие предназначено для организации самостоятельной работы студентов, выполнению контрольных и практических заданий всех специализаций специальности 21.05.04 «Горное дело» по курсу «Технология и безопасность взрывных работ».

© Уральский государственный
горный университет, 2019
© Петрушин А.Г., Азанов М.А.,
© Прищепа Д. В.

Оглавление

ВВЕДЕНИЕ 5
1. МЕТОДИЧЕСКИЕ УКАЗАНИЯ К ОРГАНИЗАЦИИ САМОСТОЯТЕЛЬНОЙ РАБОТЫ СТУДЕНТА 6
2. СОДЕРЖАНИЕ КУРСА, КОНТРОЛЬНЫЕ ВОПРОСЫ 7
3. ПРАКТИКО-ОРИЕНТИРОВАННЫЕ ЗАДАНИЯ 19
Практико-ориентированное задание №1 19
Практико-ориентированное задание №2 23
Практико-ориентированное задание №3 26
Практико-ориентированное задание №4 30
Практико-ориентированное задание №5 32

ВВЕДЕНИЕ

Самостоятельная работа студента является важнейшей составной частью образовательной программы подготовки дипломированного специалиста. В соответствии с Государственным образовательным стандартом высшего профессионального образования объем учебной нагрузки студента составляет 144 часов или 4 зачетных единиц.

По курсу «Технология и безопасность взрывных работ» обязательная самостоятельная работа студента осуществляется в следующих направлениях – *освоение материалов по отдельным темам, входящим в Рабочую учебную программу дисциплины; подготовка, оформление, защита практико-ориентированных заданий; подготовка и защита контрольной работы*. Дополнительная самостоятельная работа связана с углубленным изучением отдельных разделов курса на основе научно-исследовательской работы студента (НИРС).

Данное учебно-методическое пособие предназначено для организации самостоятельной работы студентов – освоения отдельных тем дисциплины.

1. МЕТОДИЧЕСКИЕ УКАЗАНИЯ К ОРГАНИЗАЦИИ САМОСТОЯТЕЛЬНОЙ РАБОТЫ СТУДЕНТА

В следующем разделе пособия приведена развернутая программа дисциплины «Технология и безопасность взрывных работ». Она содержит названия 30 основных тем с указанием основных вопросов и разделов каждой темы. Каждая тема является основой вопросов в экзаменационном билете. При чтении лекций по курсу преподаватель указывает те темы дисциплины, которые выносятся на самостоятельную проработку студентами. Причем в экзаменационный билет может включаться один из вопросов по такой теме. Основной объем информации по каждой теме содержится в учебнике по курсу [1].

При освоении указанных ниже тем *рекомендуется следующий порядок самостоятельной работы студента:*

1. Ознакомьтесь со структурой темы.

2. По учебнику [1] освойте каждый структурный элемент темы. Во всех темах указаны разделы и страницы учебника, содержащие данный материал.

3. При необходимости используйте указанную дополнительную литературу. Консультацию по использованию дополнительной литературы Вы можете получить у преподавателя.

4. Ответьте на контрольные вопросы. При затруднениях в ответах на вопросы вернитесь к изучению рекомендованной литературы.

5. Законспектируйте материал. При этом конспект может быть написан в виде ответов на контрольные вопросы.

При самостоятельной работе над указанными темами рекомендуется вести записи в конспектах, формируемых на лекционных занятиях по курсу, и в том порядке, в котором данные темы следуют по учебной программе.

2. СОДЕРЖАНИЕ КУРСА, КОНТРОЛЬНЫЕ ВОПРОСЫ

Тема 1. Краткая история развития взрывных работ.

Значение взрывных работ в горнодобывающей промышленности и в строительстве. История развития взрывных работ.

Литература: [1]

Контрольные вопросы:

1. Охарактеризуйте основные вехи развития взрывных работ.
2. Опишите первую технологию ведения взрывных работ в горном деле.
3. Назовите первое нитроглицериновое взрывчатое вещество.
4. Опишите историю развития средств инициирования.

Тема 2. Современные виды взрывных работ.

Современные виды взрывных работ в промышленности. Основные виды взрывных работ. Специальные виды взрывных работ.

Литература: [1]

Контрольные вопросы:

1. Назовите современные виды взрывных работ.
2. Назовите современные виды специальных взрывных работ.

Тема 2. Способы бурения шпуров и скважин.

Классификация способов бурения шпуров и скважин. Механическое бурение и его виды. Термическое бурение и его виды. Специальные виды бурения шпуров и скважин.

Литература: [1, 5]

Контрольные вопросы:

1. Приведите классификацию способов бурения шпуров и скважин.
2. Опишите суть механических видов бурения шпуров и скважин.
3. Опишите суть термических видов бурения шпуров и скважин.
4. Опишите суть специальных видов бурения шпуров и скважин.
5. Укажите рациональные области применения механических, термических и специальных видов бурения шпуров и скважин.

Тема 3. Ударно-поворотный способ бурения.

Механизм разрушения горных пород при ударно-поворотном бурении. Механизмы скола и выкола. Зависимость скорости ударно-поворотного бурения от осевого усилия, частоты вращения. Оборудование.

Литература: [1, 5]

Контрольные вопросы:

1. Укажите рациональную область применения ударно-поворотного бурения.
2. Охарактеризуйте механизмы скола и выкола.
3. Опишите механизм разрушения горных пород при ударном внедрении инструмента.
4. Укажите бурильные машины ударно-поворотного бурения.
5. Отметьте факторы, которые повышают энергоемкость ударного бурения по сравнению с другими способами.
6. Укажите последовательность процессов, происходящих при разрушении породы при ударном бурении.

Тема 4. Вращательный способ бурения.

Технические средства вращательного бурения. Работа ядра уплотнения при резании пород. Зависимость объема разрушения от толщины стружки. Режимы самозаточки и затупления режущей грани сверла. Оборудование.

Литература: [1, 5]

Контрольные вопросы:

1. Назовите преимущества вращательного бурения.
2. Укажите бурильные машины вращательного бурения.
3. Охарактеризуйте основные механизмы износа и затупления бурового инструмента при вращательном бурении.
4. Опишите механизм разрушения горных пород при вращательном бурении.

Тема 5. Ударно-вращательный и вращательно-ударный способ бурения.

Технические средства бурения. Совместное действие механизмов удара и резания. Зависимость энергоемкости бурения от усилий полдачи на инструмент.

Литература: [1, 5]

Контрольные вопросы:

1. Укажите область применения вращательно-ударного бурения.
2. Укажите область применения ударно-вращательного бурения.
3. Назовите преимущества вращательно-ударного бурения.
4. Охарактеризуйте зависимость энергоемкости бурения от усилия подачи.
5. Назовите машины и механизмы, реализующие ударно-вращательный способ бурения.
6. Назовите машины и механизмы, реализующие вращательно-ударный способ бурения.

Тема 6. Шарошечное бурение.

Технические средства бурения. Механизм шарошечного бурения. Режимы бурения в зависимости от осевого усилия. Контактная прочность пород как критерий буримости.

Литература: [1, 5]

Контрольные вопросы:

1. Назовите особенности шарошечного бурения.
2. Опишите зависимость скорости бурения от величины осевого усилия.
3. Назовите машины и механизмы, реализующие шарошечное бурение.
4. Укажите область применения шарошечного бурения.

Тема 7. Основы теории взрыва и взрывчатых веществ.

Виды взрыва: механический, тепловой, электрический, ядерный, химический. Необходимые условия химического взрыва. Взрывчатое вещество. Классификация взрывчатых систем по физическому состоянию.

Литература: [1, 3]

Контрольные вопросы:

1. Дайте определение понятию взрыв.
2. Приведите пример механического взрыва.
3. Приведите пример Теплового взрыва.
4. Приведите примеры тепловых взрывов.
5. Охарактеризуйте химический взрыв.
6. Назовите необходимые условия химического взрыва.

Тема 8. Свойства взрывчатых веществ.

Классификация свойств взрывчатых веществ. Технологические свойства взрывчатых веществ. Специальные свойства взрывчатых веществ.

Литература: [1, 2]

Контрольные вопросы:

1. Приведите классификацию свойств взрывчатых веществ.
2. Назовите основные технологические свойства взрывчатых веществ.
3. Что такое кислородный баланс.
4. Назовите виды кислородного баланса.
5. Какие газы выделяются при положительном кислородном балансе.
6. При каком кислородном балансе образуется окись углерода (CO)?

Тема 9. Начальный импульс и чувствительность взрывчатых веществ.

Начальный импульс. Виды начального импульса. Инициирование. Чувствительность взрывчатых веществ. Способы изменения чувствительности.

Литература: [1]

Контрольные вопросы:

1. Дайте определение понятию «Начальный импульс».
2. Охарактеризуйте тепловой начальный импульс.
3. Какой вид начального импульса является основным для горного дела?
4. Перечислите пробы на чувствительность.
5. Что такое сенсибилизатор?
6. Приведите пример веществ вводимых в состав взрывчатых веществ для флегматизации.

Тема 10. Формы химического превращения взрывчатых веществ.

Основные формы химического превращения взрывчатых веществ. Режимы химического превращения: термический распад, горение, конвективное горение, детонация

Литература: [1, 2, 3]

Контрольные вопросы:

1. Перечислите основные формы химического превращения.
2. Дайте характеристику горению как форме химического превращения.
3. Дайте характеристику детонации как форме химического превращения.

Тема 11. Основные положения теории детонации.

Механизм детонации. Графическая интерпретация процесса детонации – адиабата Гюгонио. Количественная оценка характеристик процесса детонации.

Литература: [1, 3]

Контрольные вопросы:

1. Перечислите особенности детонационной волны.
2. Дайте определение понятию «Детонация».
3. Приведите основные детонационные характеристики взрывчатых веществ.

Тема 12. Экспериментальные методы определения скорости детонации.

Классификация методов определения скорости детонации взрывчатых веществ. Метод Дотриша. Осциллографический метод. Метод скоростной фотосъемки. Реостатный метод.

Литература: [1, 3]

Контрольные вопросы:

1. Охарактеризуйте метод Дотриша, для определения скорости детонации взрывчатых веществ.
2. Назовите отличительные особенности осциллографического метода для определения скорости детонации взрывчатых веществ.
3. Опишите процедуру измерения скорости детонации используя реостатный метод.

Тема 13. Факторы, влияющие на скорость и устойчивость детонации.

Группы факторов влияющие на скорость и устойчивости детонации. Влияние внутреннего состава и строения на скорость и устойчивость детонации. Влияние условий взрывания на скорость детонации.

Литература: [1, 3]

Контрольные вопросы:

1. Как влияет дисперсность взрывчатого вещества на скорость и устойчивость детонации?
2. Как влияет плотность взрывчатого веществ на скорость детонации?
3. Дайте определение понятию «критический диаметр детонации».
4. Как влияет на скорость и устойчивость детонации наличие плотной оболочки на заряде взрывчатого вещества.
5. Влияние величины начального импульса на устойчивость детонации.

Тема 14. Работа взрыва.

Работа взрыва: баланс энергии при взрыве. Потери при переходе потенциальной энергии взрывчатого вещества в механическую работу взрыва. Полезная работа взрыва. Бризантность и фугасность. Пробы на бризантность и фугасность.

Литература: [1, 3]

Контрольные вопросы:

1. Опишите переход потенциальной энергии взрывчатого вещества в механическую работу взрыва.
2. Чем обусловлены химические потери при взрыве?
3. Чем обусловлены тепловые потери при взрыве?
4. Охарактеризуйте бесполезные формы работы взрыва.
5. Что такое бризантность взрывчатых веществ.
6. Назовите формы проявления фугасной работы взрыва.

Тема 15. Основные положения теории предохранительных взрывчатых веществ.

Необходимость применения предохранительных взрывчатых веществ. Теории предохранительных взрывчатых веществ. Методы испытаний предохранительных взрывчатых веществ.

Литература: [1, 2]

Контрольные вопросы:

1. Дайте определение понятию пламегаситель.
2. Дайте определение понятию ингибитор.
3. Перечислите основные гипотезы воспламенения горючих шахтных сред.
4. Перечислите возможные пути предотвращения воспламенения горючих шахтных сред.
5. Охарактеризуйте методы испытаний предохранительных взрывчатых веществ.

Тема 16. Заряд взрывчатого вещества.

Заряды взрывчатых веществ. Классификация. Воронка взрыва и ее элементы. Показатель действия взрыва.

Литература: [1, 3]

Контрольные вопросы:

1. По каким признакам классифицируются заряды взрывчатых веществ.
2. Перечислите элементы воронки взрыва.
3. Что такое показатель действия взрыва.
4. Как классифицируются заряды взрывчатых веществ по показателю действия взрыва.

Тема 17. Действие взрыва.

Действие сосредоточенного заряда в твердой однородной безграничной среде и при наличии обнаженной поверхности. Стадии разрушения: образование газовой полости, зоны дробления, зона радиальных и кольцевых трещин, откольные явления. Соотношение бризантного и фугасного действия взрыва в зависимости от акустической жесткости разрушаемых пород.

Литература: [1, 3]

Контрольные вопросы:

1. Отразите последовательность развития взрыва в горных породах.
2. Отметьте области действия взрыва, образующие зону регулируемого дробления.
3. Какие трещины образуются в горной породе при падении давления и обратной деформации пород в сторону зарядной полости?

4. Какие трещины образуются при отражении волны сжатия от свободной поверхности горной породы?

Тема 18. Классификации промышленных взрывчатых веществ.

Классификация ВВ: по характеру воздействия на окружающую среду, по чувствительности к простым формам начального импульса, физическому состоянию. Классификация по химическому составу – индивидуальные ВВ и взрывчатые смеси. Классы ВВ по условиям применения.

Литература: [1, 2, 4, 6]

Контрольные вопросы:

1. К какой группе относятся взрывчатые вещества, имеющие скорость детонации 4000 м/с?
2. Какие классы промышленных ВВ выделяют по химическому составу?
3. К какому классу промышленных ВВ по химическому составу относится тротил, детонит?
4. Какие ВВ можно использовать только при взрывных работах на поверхности, в шахтах опасных по газу и пыли? Укажите номер класса и цвет оболочки.
5. Какой цвет имеют патроны предохранительных ВВ?
6. По какому характерному признаку выделяют первичные и вторичные ВВ?

Тема 19. Непредохранительные взрывчатые вещества I класса по условиям применения.

Предъявляемые требования. Нитросоединения: свойства, ассортимент, область применения. Аммиачно-селитренные взрывчатые вещества: свойства, ассортимент, область применения. Эмульсионные взрывчатые вещества: свойства, ассортимент, область применения.

Литература: [1, 2, 7]

Контрольные вопросы:

1. Назовите основные свойства гранулотола.
2. Особенности аммиачно-селитренных взрывчатых веществ.
3. Бестротиловые взрывчатые вещества: особенности, свойства.
4. Назовите отличительные особенности эмульсионных взрывчатых веществ.

Тема 20. Непредохранительные взрывчатые вещества II класса по условиям применения.

Предъявляемые требования. Аммиачно-селитренные взрывчатые вещества: свойства, ассортимент, область применения. Эмульсионные взрывчатые вещества: свойства, ассортимент, область применения. Порошкообразные ВВ – аммониты и аммоналы. Свойства и область применения.

Литература: [1, 2, 7]

Контрольные вопросы:

1. Назовите основные свойства граммонита 79/21.
2. Особенности аммиачно-селитренных взрывчатых веществ, применяемых в подземных условиях.
3. Назовите отличительные особенности патронированных аммонитов.
4. Назовите отличительные особенности эмульсионных взрывчатых веществ, применяемых в подземных условиях.

Тема 21. Предохранительные взрывчатые вещества III – VII классов по условиям применения.

Требования к энергетическим и детонационным характеристикам предохранительных ВВ. Требования к кислородному балансу. Требования к составу и строению зарядов.

Литература: [1, 2, 7]

Контрольные вопросы:

1. Перечислите названию взрывчатых веществ III класса по условиям применения.
2. Какие добавки вводят в состав предохранительных взрывчатых веществ?
3. Укажите требования, предъявляемые к предохранительным ВВ.

Тема 22. Методы производства взрывных работ.

Классификация методов производства взрывных работ. Метод шпуровых зарядов. Метод скважинных зарядов. Метод камерных зарядов. Метод наружных зарядов. Область применения, достоинства и недостатки методов.

Литература: [1, 3]

Контрольные вопросы:

1. Укажите области применения метода шпуровых зарядов в подземных условиях.
2. Укажите область применения метода шпуровых зарядов при открытой разработке месторождений.
3. Укажите область применения метода скважинных зарядов.
4. Укажите область применения метода наружных зарядов.

Тема 23. Метод шпуровых зарядов при проведении подземных горных выработок.

Состав проходческого цикла. Коэффициент использования шпуров (КИШ). Коэффициент излишка сечения (КИС). Врубовые, отбойные и оконтуривающие шпуры. Очередность взрывания. Конструкции шпуровых зарядов. Размер и качество забойки. Прямое и обратное инициирование зарядов. Назначение и типы врубов. Конструкции наклонных врубов; их достоинства и недостатки. Конструкции прямых врубов; их достоинства и недостатки. Комбинированные врубы. Принципы расчета параметров буровзрывных работ.

Литература: [1, 3]

Контрольные вопросы:

1. Укажите типы шпуров при проходке выработки.
2. Укажите очередность взрывания шпуров в типовой технологии проходки выработок.
3. Укажите условия, соответствующие обратному инициированию заряда.
4. Отметьте достоинства прямого инициирования заряда ВВ по сравнению с обратным.
5. Отметьте достоинства обратного инициирования заряда ВВ по сравнению с прямым.

Тема 24. Метод шпуровых зарядов при подземной разработке месторождений полезных ископаемых.

Технология шпуровой отбойки при разработке рудных месторождений. Расчет параметров БВР. Технология шпуровой отбойки угля. Правила безопасности при использовании метода шпуровой отбойки.

Литература: [1, 3]

Контрольные вопросы:

1. Опишите существо метода шпуровых зарядов при добыче полезных ископаемых подземным спопобом.
2. Укажите классы ВВ допущенные к применению при шпуровой отбойке по углю.
3. Какой способ взрывания допущен к применению при шпуровой отбойке угля?
4. Какова допустимая величина уходки (м) при добыче угля методом шпуровых зарядов?

5. Какова величина предельного содержание метана в забое (в %), при котором разрешена отбойка угля методом шпуровых зарядов?

Тема 25. Метод скважинных зарядов при подземной разработке месторождений полезных ископаемых.

Отбойка вертикальными и горизонтальными слоями. Параллельное и веерное расположение скважин – преимущества и недостатки. Схемы отбойки руды в блоке. Расчет параметров скважинной отбойки. Бурение, заряжание и взрывание скважин. Правила безопасности при скважинной отбойке.

Литература: [1, 3]

Контрольные вопросы:

1. Укажите преимущества параллельного расположения скважин при подземной отбойке руды (по сравнению с веерным расположением скважин).
2. Укажите преимущества веерного расположения скважин при подземной отбойке руды (по сравнению с параллельным расположением скважин).
3. Укажите способы бурения скважин при отбойке руды в подземных условиях.
4. Какой тип ВВ обычно применяют при механизированном заряжании скважин?
5. Укажите показатели, входящие в формулу определения удельного расхода ВВ при скважинной отбойке руды в подземных условиях.

Тема 26. Метод скважинных зарядов при открытой разработке месторождений полезных ископаемых.

Расположение скважин на уступе и их бурение. Принципы расчета параметров буровзрывных работ. Схемы взрывания скважинных зарядов при однорядном и многорядном взрывании скважин.

Литература: [1, 3]

Контрольные вопросы:

1. Укажите рациональные способы бурения скважин при открытой разработке месторождений.
2. Удельный расход ВВ на карьерах определяется по эталонному $q_э$ с учетом поправочных коэффициентов. Укажите факторы, определяющие величину данных коэффициентов.
3. Укажите основные способы взрывании зарядов взрывчатых веществ, используемых на земной поверхности.

4. Перечислите основные взрывчатые вещества, используемые при ведении взрывных работ на земной поверхности.

Тема 27. Метод камерных зарядов.

Расположение выработок при использовании камерных зарядов. Камерные заряды рыхления и их расчет. Камерные заряды выброса и их расчет. Камерные заряды на сброс и их расчет.

Литература: [1, 3]

Контрольные вопросы:

1. В каких случаях целесообразно использовать метод камерных зарядов при открытой разработке месторождений?
2. Назовите достоинства и недостатки метода камерных зарядов.

Тема 28. Взрывное разрушение негабарита.

Характеристики, область применения, достоинства и недостатки различных способов разделки негабарита: наружными, шпуровыми, кумулятивными зарядами, гидровзрывание.

Литература: [1, 3]

Контрольные вопросы:

1. Укажите достоинства и недостатки способа разделки негабарита накладными зарядами.
2. Укажите достоинства и недостатки способа разделки негабарита шпуровыми зарядами.
3. Укажите способы взрывного дробления негабарита при открытой разработке месторождений.

Тема 29. Техническая документация для производства взрывных работ.

Необходимая техническая документация для производства взрывных работ: типовой проект взрывных работ, проект массового взрыва, паспорт буровзрывных работ, схема взрывных работ.

Литература: [1, 4, 6, 8]

Контрольные вопросы:

1. Что входит в состав типового проекта взрывных работ?
2. Опишите процедуру составления и утверждения паспорта буровзрывных работ.
3. Для каких работ составляется схема взрывных работ.
4. В каких случаях составляется проект массового взрыва?

Тема 30. Персонал для взрывных работ.

Требования к лицам, допущенным к ведению взрывных работ: руководитель взрывных работ, мастер-взрывник, заведующий складом ВМ, раздатчики ВМ и лаборанты складов ВМ.

Литература: [1, 4, 6, 8]

Контрольные вопросы:

1. Какие требования предъявляются к руководителям взрывных работ?
2. Какие требования предъявляются к взрывникам?
3. В течение какого периода времени проходит стажировка взрывника?
4. Требования в заведующему склада взрывчатых материалов.

3. ПРАКТИКО-ОРИЕНТИРОВАННЫЕ ЗАДАНИЯ

Практико-ориентированное задание №1

Расчет кислородного баланса и составление рецептур промышленных взрывчатых веществ.

Цель: овладение методикой расчета кислородного баланса взрывчатых веществ и принципами составления рецептур промышленных взрывчатых веществ.

Краткая теория

Определение кислородного баланса

Кислородным балансом называется отношение избытка или недостатка кислорода во взрывчатом веществе (ВВ) для полного окисления горючих элементов (водорода, углерода, металлов и т. п.), выраженное в грамм-атомах, к грамм-молекулярной массе ВВ. Кислородный баланс выражается в долях или процентах.

Под полным окислением понимается окисление водорода в воду, а углерода в углекислый газ. При этом выделяется также молекулярный азот и кислород. Если в составе ВВ находится металл, то образуется его высший окисел.

Реакции полного окисления:

$$C + O_2 \rightarrow CO_2 + 396 \text{ кДж/моль};$$

$$H_2 + \frac{1}{2}O \rightarrow H_2O + 283 \text{ кДж/моль при воде жидкой};$$

$$H_2 + \frac{1}{2}O_2 \rightarrow H_2O + 241 \text{ кДж/моль при воде парообразной};$$

$$2Al + 1.5O_2 \rightarrow Al_2O_3 + 1671 \text{ кДж/моль}.$$

Следовательно, если ВВ имеет состав в виде $C_aH_bN_cO_d$, то кислородный баланс (%)

$$K_б = \frac{\left[d - \left(2a + \frac{b}{2}\right)\right] \cdot 16}{M_{BB}} 100\%, \quad (1.1)$$

где 16 – относительный атомная масса кислорода; M_{BB} – молекулярная масса ВВ.

При

$$d > 2a + \frac{b}{2} \quad (1.2)$$

имеет положительный кислородный баланс;

при

$$d = 2a + \frac{b}{2} \quad (1.3)$$

нулевой кислородный баланс;

при

$$d < 2a + \frac{b}{2} \quad (1.4)$$

отрицательный кислородный баланс.

Взрывчатые вещества с нулевым кислородным балансом выделяют максимальное количество энергии и минимальное количество ядовитых газов.

При взрыве ВВ с отрицательным кислородным балансом в зависимости от относительного количества кислорода образуются либо ядовитая окись углерода (угарный газ) с меньшим выделением тепла, чем при образовании углекислоты, т. е.

$$C + 0{,}5O_2 \rightarrow CO + 109 \text{ кДж/моль;}$$

либо чистый углерод в виде сажи, резко снижающий образование газов.

При положительном кислородном балансе уменьшается выделение энергии, так как образуется ядовитая окись азота с поглощением тепла по реакции

$$0{,}5N_2 + 0{,}5O_2 \rightarrow NO - 90{,}5 \text{ кДж/моль.}$$

Пример 1. Определить кислородный баланс тротила $C_7H_5(NO_2)_3$, относительная молекулярная масса которого 227.

Для полного окисления необходимо $2a + b/2$ или $2 \cdot 7 + 5/2 = 16{,}5$ атомов кислорода.

В наличии имеется 6 атомов кислорода.

Следовательно,

$$K_6 = \frac{\left[6 - \left(2 \cdot 7 + \frac{5}{2}\right)\right] \cdot 16}{227} 100\% = -74\%.$$

Пример 2. Определить кислородный баланс граммонита 30/70. Граммонит 30/70 состоит из 30% аммиачной селитры NH_4NO_3 и 70% тротила.

Кислородный баланс аммиачной селитры АС, определенный вышеуказанным способом, равен +20%.

Кислородный баланс граммонита 30/70:

$$0{,}3 \cdot 20 + 0{,}7 \cdot -74 = -45{,}5\%.$$

Составление рецептуры промышленных ВВ

При изготовлении промышленных ВВ обычно состав подбирается таким, чтобы был нулевой кислородный баланс. Для изготовления патронированных ВВ принимается небольшой положительный кислородный баланс для окисления материала оболочки патронов. Для подземных работ при взрыве 1 кг ВВ должно выделятся не более 40 л ядовитых газов в пересчете на условную окись углерода. Если образуются окислы азота и сернистый газ, то для перевода их к условной окиси углерода принимается поправочный коэффициент соответственно 6,5 и 2,5.

Для открытых горных работ, особенно для ВВ, применяемых в обводненных условиях, требования к кислородному балансу ВВ не такие жесткие.

Пример 1. Составить рецептуру игданита с нулевым кислородным балансом па основе аммиачной селитры и дизельного топлива (ДТ) с кислородным балансом – 320%.

Количество весовых частей аммиачной селитры для окисления одной части дизельного топлива равно

$$n = \frac{[\text{КБ}_{DT}]}{[\text{КБ}_{\text{АС}}]},$$

где КБ_{DT} – кислородный баланс дизельного топлива;

$\text{КБ}_{\text{АС}}$ – кислородный баланс аммиачной селитры.

$$n = \frac{320}{20} = 16.$$

Содержание дизельного топлива во взрывчатом веществе:

$$x = \frac{100}{1+n},$$

$$x = \frac{100}{1+16} = 5{,}9\ \%.$$

Соответственно содержание аммиачной селитры

$$100 - x = 100 - 5{,}9 = 94{,}1\%.$$

Следовательно, формула игданита:

$$94{,}1\%\ \text{аммиачной селитры};\ 5{,}9\%\ \text{дизельного топлива}.$$

Пример 2. Определить рецептуру ВВ с пулевым кислородным балансом на основе аммиачной селитры (NH_4NO_3) и тротила ($C_7H_5(NO_2)_3$).

Кислородный баланс тротила –74%, относительная молекулярная масса 227. Кислородный баланс аммиачной селитры +20%, относительная молекулярная масса 80.

Состав смеси должен отвечать условию:

$$x\ (-74\%) + (100 - x)\ 20\% = 0,$$

где x – содержание в смеси тротила, %.

Решение данного уравнения показывает, что $x \approx 21\%$ и $(100 - x) = 79\%$. Такому составу смеси отвечают граммонит 79/21 и аммонит 6ЖВ.

Обозначим число молей аммиачной селитры через y, число молей тротила через z. Тогда из соотношения

$$\frac{y \cdot 80}{x \cdot 227} = \frac{79}{21},$$

получим

$$y = \frac{79 \cdot z \cdot 227}{21 \cdot 80} = 10{,}7z.$$

Приняв z = 1, получим y = 10,7.

Следовательно, молекулярное уравнение граммонита имеет вид

$$z + 10{,}7y = C_7H_5(NO_2)_3 + 10{,}7NH_4NO_3.$$

Пример 3. Определить молекулярную формулу гранулита АС-8, имеющего следующий состав: 89% аммиачной селитры NH_4NO_3; 3% солярового масла $C_{16}H_{34}$ (относительная молекулярная масса 226); 8% алюминиевой пудры А1 (относительная молекулярная масса — 27).

Обозначив число молей солярового масла x, аммиачной селитры y, алюминиевой пудры z, можно написать химическую формулу в виде

$$y NH_4NO_3 + x\ C_{16}H_{34} + z\ Al.$$

В соответствии с весовым составом можно записать следующие соотношения

$$\frac{y \cdot 80}{x \cdot 226} = \frac{89}{3};\quad \frac{z \cdot 27}{x \cdot 226} = \frac{8}{3},$$

Отсюда y = 83,9x; z = 22,4x.

Примем x = 1, тогда молекулярное уравнение гранулита АС-8 имеет вид

$$83{,}9\ NH_4NO_3 + C_{16}H_{34} + 22{,}4\ Al.$$

Практико-ориентированное задание №2

Определение работоспособности взрывчатых веществ и работы взрыва.

Цель: овладение методикой определения работоспособности взрывчатых веществ и работы взрыва.

Краткая теория

Расчет идеальной работоспособности ВВ

Из первого закона термодинамики следует, что изменение внутренней энергии газов равно количеству тепла, сообщенного окружающей среде и произведенной работе:

$$-dE = dQ + pdV. \quad (2.1)$$

Если техническим назначением взрыва ВВ является производство механической работы, то затраты на теплообмен продуктов взрыва (ПВ) с окружающей средой являются энергетическими потерями (dQ). Эти потери называются термодинамическими.

Идеальным с точки зрения отсутствия термодинамических потерь является адиабатический процесс расширения ПВ, т.е. $dQ = 0$. В этом случае изменение внутренней энергии ПВ равно количеству работы, совершаемой газами, т.е.

$$-dE = pdV = dA. \quad (2.2)$$

В реальных условиях взрывания наиболее близким к адиабатическому процессу является взрыв ПВ в воздушной среде, а, например, в горных породах термодинамические потери возрастают. Они существенно выше в пористых, хрупких, легко дробимых породах и минимальны в пластичных средах типа глин.

Мерой идеальной работоспособности ВВ может служить максимальная работа, которую совершают ПВ при своем адиабатическом расширении до давления окружающей среды (воздушной, водной, горной), т.е. когда остаточное давление ПВ уравновешивается противодавлением среды атмосферным, гидростатическим или горным давлением.

Идеальная работоспособность ВВ является одной из важнейших энергетических характеристик ВВ. Она дополняет теплоту взрыва, показывая теоретическую возможность реализации энергетического потенциала ВВ в механическую работу.

Идеальную работоспособность (полную идеальную работу взрыва) можно определить, как разность между значениями внутренней энергии ПВ в момент их образования и к концу расширения:

$$\text{А}_\text{и} = \int dE = \int_{T_1}^{T_2} \overline{C_V} dT = \overline{C_V} * (T_1 - T_2) = \overline{C_V} T_1 \left(1 - \frac{T_2}{T_1}\right) = Q_{\text{взр}} \left(1 - \frac{T_2}{T_1}\right) \quad (2.3)$$

где $\overline{C_V}$ - средняя теплоемкость продуктов взрыва в интервалах изменения температуры взрыва от T_1 до T_2;

T_1 - начальная температура взрыва;

T_2 - конечная температура ПВ.

Для газовых взрываемых систем, расширение ПВ которых происходит вдоль изоэнтропы вида pV' = const, пользуясь уравнением Клайперона $(PV'=RT)$, получаем

$$\frac{T_2}{T_1} = \left(\frac{V_1}{V_2}\right)^{y-1} = \left(\frac{P_2}{P_1}\right)^{\frac{y-1}{y}} \quad (2.4)$$

Окончательно получаем

$$A_u = Q_{\text{взр}} \left(1 - \frac{T_2}{T_1}\right); \quad (2.5)$$

$$A_u = Q_{\text{взр}} \left(1 - \left(\frac{V_1}{V_2}\right)^{y-1}\right); \quad (2.6)$$

$$A_u = Q_{\text{взр}} \left(1 - \left(\frac{P_2}{P_1}\right)^{\frac{y-1}{y}}\right); \quad (2.7)$$

где $Q_{\text{взр}}$- потенциальная энергия ВВ (полная тепловая энергия), кДж/кг;

V_1 и V_2 - начальный и конечный удельные объемы ПВ, м^3/кг;

P_1 и P_2 - начальное и конечное давление ПВ, Па;

$y = Cp/Cv$ – показатель адиабаты.

Эти же формулы могут быть использованы для расчета A_u конденсированных ВВ.

При взрыве в воздухе (P_2 = 1,01·10^{5}Па) полная идеальная работа взрыва определяется

$$A_u = Q_{\text{взр}} \left(1 - \left(\frac{1{,}01 * 10^5}{P_{\text{пв}}}\right)^{\frac{y-1}{y}}\right), \text{ кДж/кг.} \quad (2.8)$$

Расчет полного термодинамического КПД взрыва

Вышеприведенную формулу (2.8) можно представить в виде

$$A_u = Q_{\text{взр}} - q_T \quad (2.9)$$

Здесь величина $q_T = Q_{\text{взр}} - A_u = C_{v2} * T_2$ - термодинамические потери энергии ВВ в продуктах взрыва по достижении ими атмосферного давления. Это остаточное тепло идет на свечение ПВ после их расширения.

Отношение идеальной работоспособности к выделившейся тепловой энергии взрыва называется идеальным термодинамическим КПД взрыва

$$\eta = \frac{A_u}{Q_{\text{взр}}}, \tag{2.10}$$

или с учетом формулы (2.7)

$$\eta = 1 - \left(\frac{P_2}{P_1}\right)^{\frac{y-1}{y}}, \tag{2.11}$$

Идеальный термодинамический КПД взрыва определяет часть тепловой энергии, которая может быть использована для совершения механической работы взрыва.

Величины идеальной работоспособности (A_u) и полного термодинамического КПД (П) существенно зависят от свойств продуктов взрыва, влияющих на показатель адиабаты, *y= Cp/Cv*. Если в ПВ содержится 2/3 молекул двухатомных газов и 1/3 — одноатомных (гексоген), то *y* = 1,25. Если в ПВ содержится 2/3 трехатомных газов и 1/3 двухатомных (нитроглицерин), то *y* = 1,2. Величина *y* снижается (соответственно снижается A_u и η), если в ПВ содержатся четырех и пятиатомные газы, а также твердые продукты (NaCl, $A1_2O_3$ и др.). В этих случаях *y* = 1,15, и 1,05.

Пример 1. Определить полную идеальную работоспособность и термодинамический КПД аммонита 6ЖВ при плотности заряжания 900 кг/м^3 и следующих параметрах взрывного превращения:

$V_{пв}$= 0,86 м^3/кг,

$Q_{взр}$ = 4300кДж/кг;

$T_{взр}$=2600° К.

Для расчета показатель адиабаты принимается y=1,25. Определение давления ПВ при взрыве аммонита 6ЖВ:

$$P = \frac{1{,}01*10^5*0{,}86*2600*900}{273*(1-0{,}001*0{,}86*900)} = 3{,}3 * 10^9,$$

Откуда полная идеальная работоспособность

$$A_u = Q_{\text{взр}}\left(1 - \left(\frac{1{,}01 * 10^5}{P_{\text{пв}}}\right)^{\frac{y-1}{y}}\right) = 4300 * \left(1 - \left(\frac{1{,}01 * 10^5}{3{,}3 * 10^9}\right)^{\frac{1{,}25-1}{1{,}25}}\right) = 3762{,}2\,\frac{\text{кДж}}{\text{кг}}.$$

Полный термодинамический КПД взрыва

$$\eta = \frac{A_u}{Q_{\text{взр}}} = \frac{3762{,}2}{4300} = 0{,}875$$

или $\eta = 87{,}5\%$

Практико-ориентированное задание №3

Расчет скважинного заряда при уступной отбойке на карьере

Цель работы – овладение методикой расчета параметров буровзрывных работ при использовании скважинной отбойки при открытой разработке месторождений полезных ископаемых.

Краткая теория

При разработке месторождений открытым способом (на карьерах и разрезах) используют в основном метод скважинных зарядов. В слабых породах используют вращательное (шнековое) бурение. В более прочных породах преобладает шарошечное бурение. В крепчайших породах с коэффициентом крепости f > 14-16 наиболее эффективно термическое бурение скважин. Скважины на уступе карьера располагают в один или несколько рядов по различным схемам в зависимости от свойств разрушаемых пород и требуемой конфигурации забоя. Расположение скважин на уступе характеризуют следующими показателями (рис. 1):

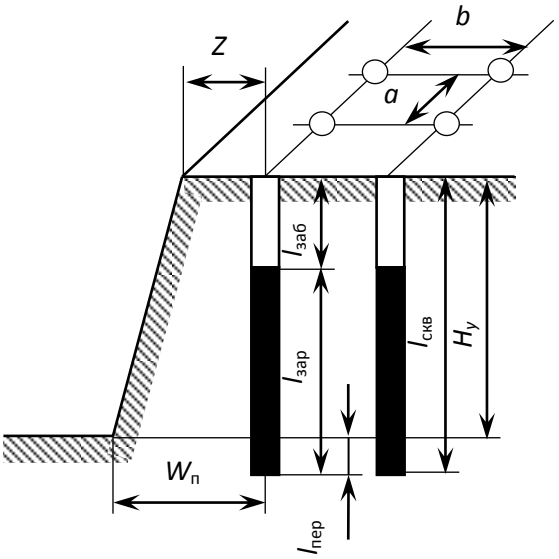

Рис. 3.1. Схема расположения скважин на уступе

$H_у$ – высота уступа, м;
$W_п$ – линия сопротивления по подошве (ЛСПП);
a – расстояние между скважинами, м;
b – расстояние между рядами скважин, м;
Z – безопасное расстояние от оси скважины до верхней бровки уступа, м;
$l_{зар}$ – длина заряда, м;
$l_{пер}$ – длина перебура, м;
$l_{заб}$ – длина забойки, м;
$l_{скв}$ – длина (глубина) скважины, м;
α - угол откоса уступа.

Характеристики и расположение скважин в первую очередь зависят от удельного расхода ВВ. Оптимальная величина удельного расхода ВВ определяется множеством факторов. При этом определяющую роль играют свойства разрушаемого массива, размеры его блоков (расстояние между трещинами), степень и качество заполнения трещин, их расположение относительно вектора смещения породы и т. п. Учесть все эти факторы в единой теоретической модели не представляется возможным. Поэтому во многом оптимальные параметры процесса определяются путем опытного взрывания и интерпретации его результатов на основе общефизических представлений.

Удельный расход «эталонного» ВВ ($q_э$) может быть определен по данным таблицы 1.

Таблица 3.1

Эталонный удельный расход ВВ, кг/м^3

Категория пород по степени трещиноватости	Коэффициент крепости горных пород f по шкале проф. М. М. Протодьяконова			
	2 - 6	6 - 10	10 – 14	более 14
I	0,2	0,25	0,3	0,35
II	0,3	0,35	0,4	0,45
III	0,45	0,5	0,6	0,67
IV	0,67	0,75	0,8	0,9
V	0,9	1,0	1,1	1,2

Реальный удельный расход ВВ рекомендуется определять путем введения серии поправочных коэффициентов, учитывающих тип ВВ, конструкцию заряда, наличие свободных поверхностей, заданную степень дробления и др:

$$q_р = q_э \cdot e \cdot k_d \cdot \frac{\rho_{гп}}{2{,}6}, \qquad (3.1)$$

где $q_э$ – эталонный расход Граммонита 79/21, кг/м^3;

e – коэффициент относительной работоспособности ВВ, определяемый по формуле

$$e = A_{эт} / A_{ВВ}, \qquad (3.2)$$

$A_{эт}$ = 3560 кДж/кг - идеальная работа взрыва эталонного ВВ (Граммонит 79/21);

$A_{ВВ}$ – идеальная работа взрыва принятого ВВ, кДж/кг;

k_d - поправочный коэффициент на кондиционный размер куска;

$\rho_{гп}$ – плотность горных пород, т/м^3.

Таблица 3.2

Значения поправочного коэффициента на кондиционный размер куска k_d

Допустимый размер крупных кусков, мм	250	500	750	1000	1250	1500
k_d	1,3	1,0	0,85	0,75	0,7	0,65

Диаметр заряда определяется диаметром рабочего органа буровой машины (долота, коронки или резца) $d_{скв}$ с учетом характеристик разрабатываемых пород:

$$d_{зар} = k_р d_{скв}, \quad (3.3)$$

где $k_р$ = 1,06 – (f – 2) 0,003 – коэффициент расширения скважин.

Удельная вместимость 1 м скважины:

$$P = 0{,}785 \cdot d_{зар}^2 \cdot \Delta, \quad (3.4)$$

где Δ, кг/м^3 - плотность заряда в скважине.

Линия сопротивления по подошве (ЛСПП) для одиночной скважины:

$$W_п = 0{,}9 \cdot \sqrt{\frac{P}{q_р}}, \quad (3.5)$$

В соответствии с правилами безопасности при бурении первого ряда скважин станок располагается перпендикулярно верхней бровке уступа, за призмой обрушения, но не ближе 2 м от верхней бровки уступа, поэтому минимально допустимая по условиям безопасного расположения бурового станка линия сопротивления по подошве (W_{min}) для вертикальных скважин рассчитывается из соотношения

$$W_{min} = H_у \operatorname{ctg}\alpha + Z, \quad (3.6)$$

где α – угол откоса рабочего уступа, град;

Z – ширина призмы обрушения, $Z \geq 2$ м.

Величина принимаемой при расчетах линии сопротивления по подошве ($W_п$) должна удовлетворять соотношению:

$$W_{min} < W_п. \quad (3.7)$$

Если значения $W_{min} > W_п$, это означает, что принятые параметры скважин и характеристики ВВ не обеспечивают проработку подошвы уступа. В этом случае следует изменить диаметр скважины, тип применяемого ВВ или перейти к наклонным скважинам.

Глубина перебура:

$$l_{пер} = (10 \div 15) \cdot d_{скв} \quad (3.8)$$

Глубина забойки:

$$l_{\text{заб}} = (20 \div 35) \cdot d_{\text{скв}} \quad (3.9)$$

Глубина скважины:

$$l_{\text{скв}} = H_{\text{у}} + l_{\text{пер}} \quad (3.10)$$

Расстояние между скважинами в ряду:

$$a = mW_{\text{п}}, \quad (3.11)$$

где m = 0,8 – 1,4 - коэффициент сближения скважин; меньшее значение m принимается для крепких пород.

Расстояние между рядами скважин:

$$b = (0{,}9\text{-}1{,}0)W_{\text{п}}. \quad (3.12)$$

Масса заряда в скважине:

$$Q = q_{\text{р}} \cdot a \cdot W_{\text{п}} \cdot H_{\text{у}} \quad (3.13)$$

Длина заряда:

$$l_{\text{зар}} = \frac{Q}{P}. \quad (3.14)$$

Задание: рассчитать параметры буровзрывных работ при скважинной отбойке в условиях открытой разработки месторождений полезных ископаемых.

Практико-ориентированное задание №4

Расчёт безопасных расстояний по разлету кусков породы при взрывании скважинных зарядов

Цель работы – овладение методикой расчета безопасных расстояний по разлету кусков породы при взрывании скважинных зарядов.

При определении зон, опасных по разлету отдельных кусков породы при взрывании скважинных зарядов на земной поверхности, следует выделять и отдельно рассчитывать безопасные расстояния для людей зданий и сооружений, машин и механизмов.

При взрывании скважинных зарядов рыхления (дробления) расстояние опасное для людей, рассчитывается по формуле:

$$r_{разл} = 1250 \cdot h_3 \cdot \sqrt{\frac{f}{1+h_{заб}} \cdot \frac{d}{a}} \qquad (4.1)$$

где $h_з$ – коэффициент заполнения скважины взрывчатым веществом, определяемый по формуле

$$h_3 = \frac{l_{зар}}{l_c}, \qquad (4.2)$$

$l_{зар}$ – длина заряда ВВ, м;

$l_{зар}$ – глубина скважины, м;

f – коэффициент крепости горных пород;

$h_з$ – коэффициент заполнения скважины забойкой:

$$h_3 = \frac{l_{заб}}{l_н}, \qquad (4.3)$$

$l_{зар}$ – длина забойки, м;

$l_н$ – длина свободной от заряда верхней части скважины, м;

d – диаметр взрываемой скважины, м;

a – расстояние между скважинами в ряду или между рядами, м.

Расчётные значения радиусов разлета осколков округляются в большую сторону до значения, кратного 50 м. Окончательно принимаемое безопасное расстояние не должно быть меньше указанных в табл. 4.1.

Таблица 4.1

Минимально допустимые безопасные расстояния для людей при взрывных работах

№ п/п	Методы взрывных работ	Минимально допустимые радиусы опасных зон, м
1.	Наружных зарядов, в том числе кумулятивных	300 (по проекту)
2.	Шпуровых зарядов	200
3.	Котловых шпуров	200
4.	Малокамерных зарядов (рукавов)	200*
5.	Скважинных зарядов	Не менее 200**
6.	Котловых скважин	Не менее 300
7.	Камерных зарядов	Не менее 300

* - при взрывании на косогорах в направлении вниз по склону величина радиуса опасной зоны должна приниматься не менее 300 м.

** - радиус опасной зоны указан для взрывания зарядов с забойкой.

Практико-ориентированное задание №5

Составление паспорта буровзрывных работ на проведение горизонтальной горной выработки.

Цель работы – овладение методикой расчета параметров буровзрывных работ (БВР) при проведении подземных горных выработок и составления паспорта БВР.

Краткая теория

Проведение горных выработок буровзрывным способом осуществляется по паспортам буровзрывных работ (БВР). Паспорта утверждаются руководителем того предприятия, которое ведёт взрывные работы. С паспортом БВР ознакомляется весь персонал, осуществляющий буровзрывные работы в данной выработке.

Паспорт составляется для каждого забоя выработки на основании расчетов и утверждается с учётом результатов не менее трёх опытных взрываний. По разрешению руководителя предприятия (шахты, рудника) допускается вместо опытных взрываний использовать результаты взрывов, проведённых в аналогичных условиях.

Расчёт, необходимый для составления паспорта, сводится к выбору и определению основных параметров буровзрывных работ для проведения выработки. К основным параметрам относятся: тип взрывчатого вещества (ВВ) и средства инициирования (СИ), диаметр и глубина шпуров, тип вруба, удельный заряд ВВ, количество шпуров и конструкции зарядов, расход взрывчатых материалов.

5.1. Общие положения

Буровзрывной комплекс работ занимает от 30 до 60 % общего времени проходческого цикла в зависимости от горнотехнических условий.

При проведении горных выработок буровзрывные работы должны обеспечить заданные размеры и форму поперечного сечения выработки, точное оконтуривание её профиля, качественное дробление породы и сосредоточенное размещение её в забое, нормативную величину коэффициента излишка сечения (КИС), высокий коэффициент использования шпуров (КИШ).

Эти требования соблюдаются при условии правильного выбора параметров буровзрывных работ: типа ВВ, типа и параметров вруба, величины и конструкции заряда в шпуре, диаметра и глубины шпуров, числа и

расположения их в забое, способа и очередности взрывания зарядов, типа бурового оборудования, качества буровых работ, организации проходческих работ и т. д.

5.2. Определение параметров буровзрывных работ

5.2.1. Выбор взрывчатых материалов

При выборе взрывчатых материалов (ВМ) руководствуются требованиями безопасного производства взрывных работ, регламентированных «Правилами безопасности при взрывных работах» [6] с учетом физико-механических свойств горных пород и горнотехнических условий.

Рекомендуемые взрывчатые вещества (ВВ) [7] в зависимости от условий работ, обводнённости и крепости пород, способа заряжания представлены в табл. 5.1.

В шахтах, не опасных по газу или пыли, при проведении горизонтальных выработок допускается применение электрического взрывания и систем неэлектрического взрывания с низкоэнергетическими волноводами.

Таблица 5.1

Рекомендуемые ВВ

Условия взрывных работ	Условия размещения зарядов	Коэффициент крепости пород *f*	Тип ВВ	Способ заряжания
Выработки, не опасные по взрыву газа или пыли	Сухие шпуры	до 12	Гранулит М Граммонит 79/21 Гранулит АС-4В Гранулит-игданит	Механизированный
			Аммонит № 6ЖВ	Ручной
		более 12	Гранулит АС-8В	Механизированный
			Аммонал М-10 Детонит М Аммонал скальный № 1	Ручной
	Обводнённые шпуры	до 12	Аммонит № 6ЖВ	Ручной
		более 12	Аммонал М-10 Детонит М Аммонал скальный № 1	
Выработки, опасные по взрыву газа и пыли	Сухие и обводнённые шпуры	Для взрывания по породе	Аммонит АП–5ЖВ	Ручной
		Для взрывания по углю с учетом степени опасности	IV кл. Аммонит Т-19 Аммонит ПЖВ-20 V кл. Угленит Э-6 VI кл. Угленит 12ЦБ	
	Для водораспыления	Открытый заряд	Ионит	

На угольных шахтах, опасных по газу или пыли, разрешается только взрывание с применением электродетонаторов. При полном отсутствии в забоях проходимых выработок метана или угольной пыли, допускается применение непредохранительных ВВ II класса и электродетонаторов мгновенного, короткозамедленного и замедленного действия со временем замедления до 2 с без ограничения количества приёмов и пропускаемых серий замедлений.

Основные характеристики ВВ, применяемых при проходке подземных горных выработок, приведены в табл. 5.2.

Таблица 5.2

Характеристики ВВ

Наименование ВВ	Идеальная работа взрыва, кДж/кг	Плотность в патронах или насыпная, кг/м^3	Удельная объемная энергия взрыва при средней плотности, кДж/кг	Коэффициент взрывной эффективности при плотности ВВ 1000 кг/м^3	Расстояние передачи детонации между патронами, см		Диаметр патронов, мм	Масса патрона, кг	Длина патрона, мм
					Сухие	После выдержки в воде			
Аммонит № 6ЖВ	3561	1000-1100	3917	1,0	5-9	3-6	32 36	0,2 0,25	250 250
Аммонал М-10	4410	950-1100	4520	1,15	4	3	32	0,2	250
Детонит М	4316	1000-1200	4963	1,27	8-18	5-15	32 36	0,2 0,25	250 250
Аммонал скальный № 1	4420	1000-1100	4641	1,18	8-14	5-10	32 36	0,2 0,25	250 250
Аммонит АП-5ЖВ	2991	1000-1150	3215	0,82	5-10	2-7	36	0,3	250
Аммонит Т-19	2564	1000-1200	2820	0,72	7-12	4-8	36	0,3	240
Угленит Э-6	1946	1100-1250	2289	0,58	5-12	3-10	36	0,3	240
Угленит 12 ЦБ	1770	1200-1350	2256	0,58	4	2	36	0,3	240
Ионит	1482	1000-1200	1704	0,44	–	–	36	0,3	240
Гранулит М	3163	780-820 (1000-1150)*	3384	0,86					
Гранулит АС-4В	3645	800-850 (1100-1200)*	4192	1,07					
Гранулит АС-8В	3997	800-850 (1100-1200)*	4597	1,17					
Гранулит-игданит	3150	800-850 (1100-1200)*	3760	0,85					

* Плотность при механизированном заряжании

Технические характеристики электродетонаторов, применяемых при проведении горных выработок, приведены в табл. 5.3. Все электродетонаторы являются водоустойчивыми.

Таблица 5.3

Электродетонаторы для шахт и рудников

Тип электродетонаторов	Кол-во серий	Интервалы замедления, мс (с)	Безопасный ток, А	Гарантийный ток, А	Сопротивление, Ом	Примечание
ЭД-8Ж(Э)	1	0	0,2	1,0	1,8-3,6	Электродетонаторы непредохранительные нормальной чувствительности
ЭД-3-Н	36	20, 40, 60, 80, 100, 125, 150, 175, 200, 250, 300, 350, 400, 450, 500, 600, 700, 800, 900, 1000, 1250, 1500, 1750, 2000, 2500, 3000, 3500, 4000, 4500 мс 5,6,7,8,9,10 с				
ЭД-1-8-Т	1	0	1,0	5,0	0,5-0,75	Электродетонаторы непредохранительные пониженной чувствительности к блуждающим токам
ЭД-3-Т	36	20, 40, 60, 80, 100, 125, 150, 175, 200, 250, 300, 350, 400, 450, 500, 600, 700, 800, 900, 1000, 1250, 1500, 1750, 2000, 2500, 3000, 3500, 4000, 4500 мс 5,6,7,8,9,10 с				
ЭДКЗ-ОП	1	0	0,2	1,0	1,8-3,6	Электродетонаторы предохранительные нормальной чувствительности
ЭДКЗ-П	5	25, 50, 75, 100, 125 мс	0,2	1,0	1,8-3,6	
ЭДКЗ-ПМ	7	15, 30, 45, 60, 80, 100, 120 мс	0,2	1,0	1,8-3,6	
ЭД-КЗ-ПКМ	9	4, 20, 60, 80, 100, 125, 150, 175, 200 мс	0,2	1,0	1,8-3,6	

Детонирующие шнуры ДША, ДШВ и ДШЭ-12 и др. применяют при необходимости одновременного взрывания врубовых, нижних подошвенных шпуров, а также в рассредоточенных зарядах с целью передачи детонации всем частям шпурового заряда.

В последние годы на подземных взрывных работах получил широкое распространение новый способ инициирования зарядов ВВ – система неэлектрического взрывания различных модификаций: Нонель (Швеция), СИНВ, Эдилин (Россия) и др.

В табл. 3.4 представлены характеристики систем СИНВ и ДБИ для взрывных работ в рудниках и угольных шахтах, где допущено применение непредохранительных взрывчатых веществ II класса.

Устройства СИНВ-Ш и ДБИ3 служат для трансляции инициирующего сигнала и инициирования боевиков шпуровых зарядов с заданной временной задержкой. В боевике каждого шпурового заряда размещается КД устройства СИНВ-Ш или ДБИ3 заданного интервала замедления.

Таблица 5.4

Характеристики систем неэлектрического инициирования

Устройство	Интервал замедления, мс	Назначение
СИНВ-Ш	0, 25, 42, 55, 67, 109, 125, 150, 176, 200, 250, 300, 350, 400, 450, 500, 600, 700, 800, 900, 1000, 2000, 3000, 4000, 5000, 6000, 7000, 8000, 9000, 10000	Изготовление патронов-боевиков
ДБИ3	0, 17, 25, 42, 55, 67, 109, 125, 150, 176, 200, 250, 300, 350, 400, 450, 500, 600, 700, 800, 900, 1000, 2000, 3000, 4000, 5000, 6000, 7000, 8000, 9000, 10000	

Примечание. Интервалы замедлений приведены при длине ударно-волновой трубки (УВТ) 1 м. Добавление каждого метра длины УВТ увеличивает время замедления на 0,5 мс.

УВТ, выходящие из шпуров, инициируются одновременно от устройств СИНВ-П мгновенного действия (СИНВ-П-0), смонтированных в единую сеть. Длина УВТ стартового устройства (магистральной части сети) выбирается из условия безопасного подрыва и может составлять несколько сот метров.

При проходке подземных выработок обычно применяется следующая схема: УВТ, выходящие из шпуров, собираются в связки (пучки), которые соединяются в единую сеть детонирующим шнуром. Детонирующий шнур обвязывается вокруг связки двойной петлёй. Количество УВТ в одной связке не должно превышать 15 шт. Инициирование сети из детонирующего шнура производится электродетонатором или электрозажигательной трубкой.

5.2.2. Выбор типа вруба и глубины шпуров

Расположение шпуров в забое, величина заходки и показатели взрыва во многом определяются типом вруба. Врубы по характеру действия делятся на две группы:

– врубы с наклонными к оси выработки шпурами – наклонные врубы;

– врубы с параллельными к оси выработки шпурами – прямые врубы.

Тип вруба и глубину шпуров с учетом горнотехнических условий следует принимать по данным табл. 5.5.

Таблица 5.5

Тип вруба и глубина шпуров

Тип буровой техники	Сечение выработки, м^2	
	менее 6	более 6
Переносные перфораторы, ручные электросвёрла и пневмосвёрла	Прямые врубы при глубине шпуров более 1,5 м	Наклонные врубы при глубине шпуров не более (0,35–0,5) ширины выработки; прямые врубы при глубине шпуров до 2–2,5 м
Установки механизированного бурения	–	Прямые врубы с максимально возможной глубиной по технической характеристике машины

Из наклонных врубов наибольшее распространение имеет вертикальный клиновой вруб. Другие врубы с наклонными шпурами (пирамидальный, горизонтальный клиновой и его разновидности, веерный и т. д.) не получили достаточно широкого распространения из-за сложности обуривания и узкой рекомендуемой области применения (забои, проводимые по пласту угля при малой его мощности, при наличии слабых прослоек пород по забою, при ярко выраженном контакте слабых пород с более крепкими вмещающими породами и т. д.).

Высокая эффективность врубов с наклонными шпурами и преимущества их по сравнению с прямыми врубами достигаются только при ограниченной глубине шпуров и определенном сечении выработки. При проходке выработок в крепких породах ($f > 12$) с применением вертикального клинового вруба длина заходки не превышает обычно 0,35 ширины выработки (B) из-за технической невозможности бурения врубовых шпуров под углом наклона, обеспечивающим эффективную работу вруба. При глубине шпуров более 0,5 B, применении буровых кареток, а также в выработках малого сечения (менее 6 м^2) наиболее эффективны прямые врубы, глубина которых ограничивается точностью бурения в зависимости от типа буровой техники.

При глубине шпуров, принятой по рекомендациям табл. 5.5, проектную величину КИШ следует принимать равной 0,85-0,95 с учётом крепости горных пород.

5.2.3. Выбор конструкции и параметров врубов

5.2.3.1. Вертикальный клиновой вруб

При ограниченной глубине шпуров (1,2–2,0 м) наибольшее распространение имеет вертикальный клиновой вруб. Параметры вертикального клинового вруба в зависимости от крепости пород применительно к аммониту № 6ЖВ в патронах диаметром 32 мм в шпурах диаметром 42 мм ориентировочно по данным практики можно принять по данным табл. 5.6.

Таблица 5.6

Параметры вертикального клинового вруба

Группа крепости пород по СНиП	Коэффициент крепости пород *f*	Расстояние по вертикали между парами шпуров, мм	Количество шпуров во врубе при сечении выработки ($м^2$)		Угол наклона шпуров к плоскости забоя α, град.
			до 12	более 12	
IV-V	1-6	500	4	4-6	75-70
VI	6-8	450	4-6	6-8	68
VII	8-10	400	6-8	8-10	65
VIII	10-13	350	8-10	10-12	63
IX	13-16	300	10-12	12-14	60
X	16-18	300	10-12	12-14	58
XI	20	250	10-12	12-14	55

При применении другого типа ВВ и изменении диаметра шпуров расстояние между парами врубовых шпуров определяется с учётом поправочного коэффициента по формуле:

$$k = 1{,}25\sqrt{e}\cdot d_з/d, \qquad (5.1)$$

где e – коэффициент взрывной эффективности (см. табл. 5.2),

$d_з$ – диаметр заряда,

d – диаметр заряжаемой полости (шпура или скважины).

С увеличением коэффициента крепости пород (см. табл. 5.6) угол наклона врубовых шпуров к плоскости забоя уменьшается. Поэтому предельную глубину вертикального клинового вруба (рис. 5.1) при бурении шпуров ручными перфораторами в зависимости от коэффициента крепости пород и ширины выработки рекомендуется принимать по табл. 5.7 или по формуле:

$$h_{вр} = 0{,}25B\operatorname{tg}\frac{\alpha}{2} - 0{,}3, \qquad (5.2)$$

где B – ширина выработки, м

α – угол наклона шпуров к плоскости забоя, град. (см. рис. 3.1).

Таблица 5.7

Предельная глубина вертикального клинового вруба $h_{вр}$, м

Ширина выработки, м	Коэффициент крепости пород f						
	2-5	6-7	8-9	10-12	13-15	16-17	18-20
2,0	1,3	1,2	1,1	1,0	0,9	0,8	0,7
2,5	1,7	1,6	1,4	1,3	1,2	1,1	1,0
3,0	2,1	1,9	1,7	1,6	1,4	1,3	1,2
3,5	2,4	2,2	1,9	1,7	1,6	1,5	1,4
4,0	2,8	2,6	2,2	2,1	1,9	1,8	1,7
4,5	3,2	2,9	2,5	2,4	2,3	2,0	1,9
5,0	3,5	3,1	2,9	2,7	2,4	2,2	2,1

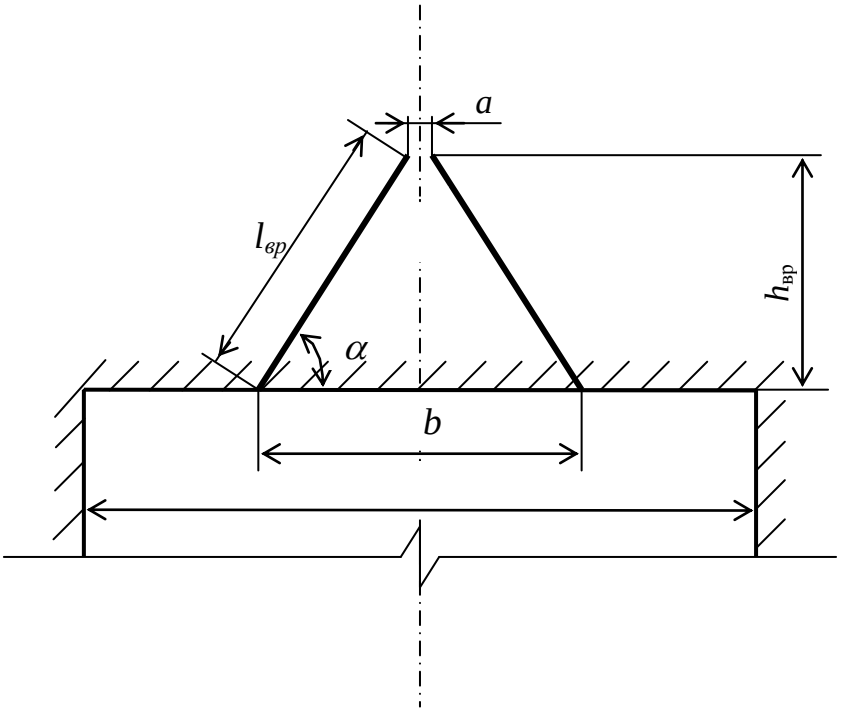

Рис. 5.1. Схема вертикального клинового вруба

Глубину врубовых шпуров следует принимать на 0,1-0,2 м больше длины вспомогательных и оконтуривающих шпуров:

$$h_{вр} = h_{шп} + (0,1 \div 0,2), \quad (5.3)$$

где $h_{шп}$ – глубина (длина) вспомогательных и оконтуривающих шпуров, м.

Длину шпуров клинового вруба определяют с учетом угла их наклона:

$$l_{вр} = h_{вр} / \sin \alpha, \quad (5.4)$$

где α – угол наклона шпуров к плоскости забоя, град.

Расстояние между устьями в паре шпуров клинового вруба определяют по зависимости:

$$b = 2\, h_{вр} / \mathrm{tg}\, \alpha + a, \quad (5.5)$$

где a – расстояние между забоями пары сходящихся шпуров клинового вруба, м (в зависимости от коэффициента крепости пород a = 0,15-0,2 м).

После расчета основных параметров вруба следует проверить графическим способом техническую возможность обуривания вертикального клинового вруба с учетом принятого бурового оборудования. С этой целью в масштабе 1:20 – 1:50 вычерчивается план забоя (вид сверху) с наложением пары врубовых шпуров и обязательного соблюдения принятого угла наклона шпуров α.

Если ширина выработки не позволяет с учётом габаритов бурильной машины (см. рис. 3.1) обурить рассчитанный вруб, то следует уменьшить глубину врубовых шпуров или принять другой тип вруба. При применении бурильных установок стрела автоподатчика должна свободно размещаться при заданном угле наклона врубовых шпуров между точкой забуривания врубового шпура и стенкой выработки. При бурении переносными перфораторами или ручными электросвёрлами врубовые шпуры могут буриться в 2-3 приёма комплектом штанг различной длины (например: 0,5 м; 1,2 м; 2,0 м).

5.2.3.2. Прямые врубы

Из прямых врубов (рис. 5.2) наиболее широкое распространение получили следующие конструкции: призматический симметричный *а*; щелевой *б*; спиральный *в* и двойной спиральный *г*.

Прямые врубы представляют собой комбинацию параллельных заряженных шпуров, взрыв которых работает на компенсационную полость, создаваемую холостым шпуром (системой холостых шпуров) или скважиной. Взрыв последующих шпуров расширяет врубовую полость до размеров, достаточных для последующей отбойки вспомогательными (отбойными) шпурами с постоянной, предельной для конкретных горнотехнических условий линией сопротивления.

Параметры прямых врубов принимаются в зависимости от конструкции вруба, крепости пород, диаметра компенсационной полости (шпура или скважины, их количества). Наиболее ответственными являются первый шпур или серия шпуров, взрываемых на компенсационную полость. Поэтому для повышения эффективности взрыва целесообразно в качестве компенсационной полости использовать шпур увеличенного диаметра, систему холостых шпуров или скважину.

Расстояние между компенсационной полостью и первым взрываемым шпуром или серией шпуров (пробивное расстояние W_1) рекомендуется принимать для шпуров диаметром 42 мм при использовании аммонита № 6 ЖВ в патронах диаметром 32 мм по табл. 5.8.

При применении другого типа ВВ или другой конструкции заряда пробивное расстояние W_1, определенное по табл. 1.7, умножается на поправочный коэффициент, рассчитанный по формуле (5.1).

Пробивные расстояния W_1 учитывают возможное отклонение шпуров от заданного направления. С увеличением глубины шпуров растет их отклонение, поэтому при глубине шпуров до 2,5 м достаточно принимать диаметр первона-

чальной компенсационной полости не более 50-60 мм; при шпурах глубиной до 3 м – 70-105 мм и при шпурах до 4 м – 105-125 мм, что позволит сохранить КИШ в пределах 0,85-0,9.

Пробивные расстояния для шпуров, взрываемых вторыми и последующими во врубе (W_1, W_2, W_3 и т. д.), принимаются равными 0,8 от ширины (наибольшего размера) ранее образованной врубовой полости.

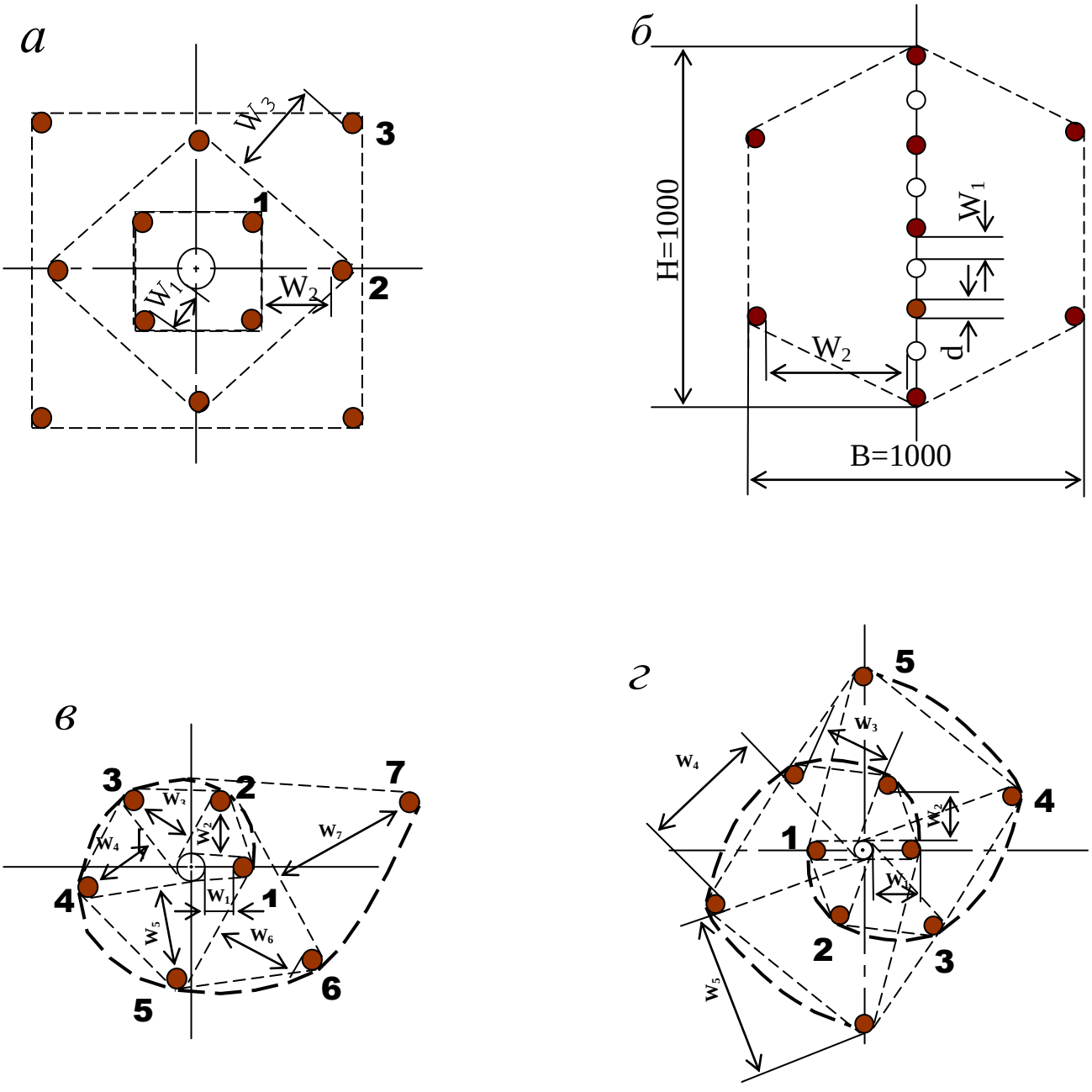

Рис. 5.2. Конструкции прямых врубов:
а – призматический симметричный; *б* – щелевой; *в* – спиральный;
г – двойной спиральный

Таблица 5.8

Пробивные расстояния W_1, мм

Диаметр холостого шпура или скважины D_x, мм	Коэффициент крепости пород f						
	2-5	6-7	8-9	10-12	13-15	16-17	18-20
42	115	100	90	80	60	60	55
51	125	110	100	90	80	70	65
56	150	130	110	95	90	85	75
75	170	150	130	105	100	95	85
105	190	170	150	120	110	105	95
125	230	200	170	140	120	110	100

Например, пробивное расстояние для шпуров спирального вруба, взрываемых вторыми, т. е. на обнаженную поверхность, образованную взрывом первого шпура, определяют по данным табл. 3.9 или по зависимости, мм:

$$W_2 = 0{,}8 \cdot (W_1 + D_x + d), \qquad (5.6)$$

где W_1 – пробивное расстояние для первого шпура (см. табл. 5.7);

D_x – диаметр компенсационной полости (холостого шпура или скважины);

d – диаметр заряженных шпуров.

Пробивные расстояния (W_2, W_3 и т. д.) для любого типа вруба могут быть определены графически путем последовательного построения расширяющейся врубовой полости (см. рис. 5.2) в масштабе 1:5.

Таблица 5.9

Пробивные расстояния W_2, мм

Диаметр холостого шпура или скважины D_x, мм	Коэффициент крепости пород f						
	2-5	6-7	8-9	10-12	13-15	16-17	18-20
42	170	150	140	130	120	115	110
51	180	160	150	140	130	120	115
56	210	180	170	160	150	140	130
75	260	210	200	185	170	150	140
105	300	260	240	215	200	185	175
125	340	300	270	250	230	220	215

Расчёты и построения выполняются до тех пор, пока не образуется врубовая полость размером в пределах от 0,9×0,9 до 1,2×1,2 м. Такой размер врубовой полости является достаточным и позволяет в дальнейшем производить отбойку породы вспомогательными и оконтуривающими шпурами уже с постоянной линией наименьшего сопротивления, которая соответствует предельному пробивному расстоянию шпурового заряда при взрывании его на неограниченную свободную поверхность.

Предельные пробивные расстояния для вспомогательных и оконтуривающих шпуров при их диаметре 42 мм, заряженных аммонитом № 6ЖВ в патронах диаметром 32 мм, приведены в табл. 5.10.

Таблица 5.10

Предельные пробивные расстояния для вспомогательных и оконтуривающих шпуров, мм

Диаметр шпуров, мм	Коэффициент крепости пород *f*						
	2-5	6-7	8-9	10-12	13-15	16-17	18-20
42	1000-900	800	700	650	600	550	500

Опыт работы и расчёты показывают, что для образования врубовой полости сечением 0,8-1,4 м^2 необходимо принять 8-12 шпуров в зависимости от диаметра компенсационной полости и коэффициента крепости пород.

При применении щелевого вруба пробивное расстояние между заряжаемыми и холостыми шпурами принимается по данным табл. 5.8. Количество заряжаемых $N_з$ и холостых $N_х$ шпуров в щелевом врубе при их одинаковом диаметре определяют по формулам:

$$N_з = \frac{H}{2(W_1 + d)} + 1, \tag{5.7}$$

$$N_x = \frac{H}{2(W_1 + d)}, \tag{5.8}$$

где H – высота вруба, мм;

W_1 – пробивное расстояние, мм;

d – диаметр шпуров, мм.

Щелевой вруб (рис. 5.2, *б*) высотой 1000 мм с последующим расширением полости четырьмя шпурами дает высокие показатели в породах любой крепости и в выработках любого сечения. Пробивное расстояние W_2 для шпуров, взрываемых во вторую очередь, принимается равным 500 мм, а расстояние между шпурами по вертикали 700–800 мм в породах любой крепости.

Могут быть приняты другие конструкции прямых врубов, но принцип расчета их параметров будет аналогичен.

После расчета параметров принятого прямого вруба (пробивных расстояний и числа шпуров во врубе) определяется площадь вруба по забою выработки, что необходимо для определения количества остальных шпуров.

Глубина (длина) холостых и заряжаемых шпуров прямого вруба должна приниматься больше на 10 % по сравнению с глубиной вспомогательных и оконтуривающих шпуров.

При ведении взрывных работ на угольных шахтах, опасных по газу или пыли, при определении расстояний между смежными шпурами следует придерживаться дополнительных требований ЕПБ.

Расстояние от заряда ВВ до ближайшей поверхности должно быть не менее 0,5 м по углю и не менее 0,3 м по породе, в том числе и при взрывании зарядов в породном негабарите. В случае применения ВВ VI класса при взрывании по углю это расстояние допускается уменьшать до 0,3 м.

Минимально допустимые расстояния между смежными (взрываемыми последовательно) шпуровыми зарядами должны соответствовать данным табл. 5.11.

В породах с f >10 расстояние между смежными шпуровыми зарядами должно определяться нормативами, разработанными по согласованию с организацией-экспертом по безопасности работ.

Поскольку при применении прямых врубов с незаряжаемыми шпурами (см. рис. 3.2) данные требования, как правило, невыполнимы, то в угольных шахтах, опасных по газу или пыли, применяются прямые врубы, работающие по принципу воронкообразования.

Таблица 5.11

Минимально допустимые расстояния между смежными шпуровыми зарядами

Условия взрывания	Класса ВВ			
	II	III-IV	V	VI
По углю	0,6	0,6	0,5	0,4
По породе:				
при f <7	0,5	0,45	0,3	0,25
при f >10	0,4	0,3	–	–

В породах с коэффициентом крепости f < 6 обычно применяется прямой призматический вруб из 4–6 шпуров, которые располагаются по контуру окружности или периметру прямоугольника и взрываются одновременно в один приём. Расстояние между врубовыми шпурами следует принимать в соответствии с рекомендациями табл. 5.11. При проведении выработок в более крепких породах целесообразно использовать двойной призматический вруб из 6–8 шпуров с соблюдением тех же требований, которые взрываются короткозамедленно и последовательно в два приёма.

5.2.4. Определение удельного заряда ВВ

Величина удельного заряда ВВ, т. е. количество ВВ, необходимое для заряжания в шпуры единицы объёма обуренного массива (с учетом эффективного разрушения), зависит от крепости пород, сечения выработки, типа ВВ и условий взрывания (наличия обнажённой поверхности, структуры породы, плотности ВВ при заряжании, типа вруба).

Удельный заряд **при врубах с наклонными шпурами** рекомендуется определять по видоизменённой формуле Н. М. Покровского:

$$q = 0{,}1 \cdot f \cdot f_1 \cdot v / e, \qquad (5.9)$$

где q – удельный заряд ВВ, кг/м^3;

f – коэффициент крепости по М. М. Протодьяконову. В породах с $f > 16$ в формуле (5.9) принимать 0,08 вместо 0,1;

f_1 – коэффициент структуры породы;

v – коэффициент зажима породы, зависящий от площади поперечного сечения выработки и количества обнажённых поверхностей;

e – коэффициент взрывной эффективности заряда ВВ.

Коэффициент относительной эффективности заряда ВВ определяется из выражения

$$e = \frac{Q_{\text{ид}} \cdot \rho}{Q_{\text{ид.э}} \cdot \rho_{\text{э}}}, \qquad (5.10)$$

где $Q_{\text{ид}}$, $Q_{\text{ид.э}}$ – идеальная работа взрыва принятого и эталонного ВВ, кДж/кг;

ρ, $\rho_{\text{э}}$ – плотность заряда принятого и эталонного ВВ, кг/м^3.

Необходимые данные для расчета величины e принимают из табл. 5.2. При средней плотности заряда ВВ значение коэффициента взрывной эффективности можно принять из этой же таблицы. В качестве эталонного ВВ в формуле (5.10) и в табл. 5.2 принят аммонит № 6ЖВ.

Значение коэффициента структуры породы f_1 принимается из табл. 5.12.

Таблица 5.12

Коэффициент структуры породы f_1

Характеристика пород	Категория пород	Коэффициент структуры породы f_1
Монолитные, крепкие, вязкие, упругие	I	1,6
Трещиноватые, крепкие	II	1,2-1,4
Массивно-хрупкие	III	1,1
Сильнотрещиноватые, мелкослоистые, большинство пород угольных бассейнов	IV	0,8-0,9

Коэффициент зажима породы при одной обнаженной поверхности в забоях горизонтальных и наклонных выработок определяется из выражения

$$v = \frac{6{,}5}{\sqrt{S_{\text{вч}}}}, \qquad (5.11)$$

где $S_{\text{вч}}$ – площадь поперечного сечения вчерне, м^2.

При двух обнаженных поверхностях коэффициент зажима принимается в пределах v = 1,1–1,4 (меньшие значения – для больших сечений выработок).

При щелевом врубе на полную высоту выработки для определения удельного заряда для шпуров по забою, кроме врубовых, в формуле (5.9) следует принимать коэффициент зажима породы v = 1,4.

Прямые (дробящие) врубы требуют повышенного удельного заряда ВВ. По формуле (5.9) при применении прямых врубов определяют удельный заряд только для вспомогательных и оконтуривающих шпуров с коэффициентом зажима породы v = 1,1–1,4.

5.2.5. Выбор диаметра шпура

Диаметр шпуров выбирается в зависимости от стандартного диаметра патрона принятого типа ВВ. В табл. 5.2 указаны стандартные диаметры патронов промышленных ВВ. При выпуске ВВ в патронах различных диаметров следует принимать диаметр патрона с учётом сечения выработки и типа буровой техники. При использовании мощных бурильных машин и при больших сечениях выработки принимают патроны с большим диаметром или механизированное заряжание гранулированными ВВ.

При применении метода контурного взрывания в оконтуривающих шпурах следует уменьшить линейную плотность заряжания. С этой целью рекомендуется применять, например, специальные патроны типа ЗКВК из аммонита № 6ЖВ диаметром 26 мм длиной 360 мм в полиэтиленовых оболочках. Эти патроны имеют соединительные муфты с лепестками, позволяющими стыковать их и центрировать по оси шпура с созданием воздушного промежутка между патронами и стенками шпура.

Диаметр шпуров при использовании патронированных ВВ принимается не менее чем на 5 мм больше диаметра патрона. При применении машин ударного-поворотного и вращательного-ударного бурения и патронированных ВВ диаметр шпуров обычно составляет 38–42 мм. При механизированном заряжании шпуров гранулированными ВВ в горнорудной промышленности диаметр шпуров принимается в пределах от 38 до 52 мм в зависимости от сечения выработки, детонационной способности ВВ и взрываемости пород.

При бурении по углю и породам угольной формации используются шпуры диаметром 37–46 мм.

5.2.6. Определение количества шпуров

Количество шпуров в забое зависит от физико-механических свойств пород, поперечного сечения выработки, параметров зарядов и типа принятого вруба.

Количество шпуров на забой **при врубах с наклонными шпурами** определяют по формуле проф. Н. М. Покровского

$$N = q \cdot S_{вч} / \gamma, \qquad (5.12)$$

где q – удельный заряд ВВ, определяемый по формуле (1.9), кг/м^3;

$S_{вч}$ – площадь сечения выработки вчерне, м^2;

γ – весовое количество ВВ (вместимость), приходящееся на 1 м шпура, кг/м.

$$\gamma = 3{,}14\, d^{\,2} \rho \alpha / 4, \qquad (5.13)$$

где d – диаметр заряда (патрона ВВ или шпура), м;

ρ – плотность ВВ в заряде, кг/м^3;

α – коэффициент заполнения шпуров.

При ручном заряжании без уплотнения ВВ в шпуре используется параметр «диаметр патрона», а параметр «диаметр шпура» – при уплотнении патронов вручную с разрезанием оболочки или при механизированном заряжании.

При разрезании оболочки патронов плотность ВВ в шпуре принимается равной 0,9 от плотности ВВ в патроне (см. табл. 5.2). При механизированном заряжании шпуров гранулированными ВВ плотность ВВ в шпуре составляет 1150–1200 кг/м^3.

Коэффициент заполнения шпуров в выработках шахт, не опасных по взрыву газа или пыли, проходимых в крепких породах, принимается максимальным (0,7-0,9).

В выработках шахт, опасных по газу или пыли и в породах с f = 2-8 – коэффициент заполнения принимается 0,35-0,55; в более крепких породах – 0,5-0,6. При этом при ведении взрывных работ на угольных шахтах, опасных по взрыву газа или пыли, величина забойки должна быть не менее 0,5 м.

Во всех случаях с увеличением длины шпуров коэффициент заполнения шпуров увеличивается.

Полученное по формуле (5.12) количество шпуров является ориентировочным (см. табл. 5.13) и может быть изменено при необходимости на 10–15 %. Окончательно число шпуров принимается после вычерчивания схемы расположения шпуров в сечении выработки (рекомендуемый масштаб – 1:50-1:20), и только затем возобновляется расчёт.

Таблица 5.13

Ориентировочное количество шпуров на забой в зависимости от коэффициента крепости пород и сечения выработок

Коэффициент крепости пород f	Сечение выработки вчерне, м^2						
	4	6	8	10	12	14	16
2-4	8-11	12-16	17-21	22-27	28-33	34-38	35-42
5-7	12-16	17-21	22-27	28-33	34-38	39-42	43-46
8-10	16-20	21-26	27-32	33-37	38-42	42-46	47-50
12-14	20-24	26-30	32-36	37-42	42-46	46-50	50-54
более 14	26-28	32-36	36-40	44-48	48-52	52-54	56-60

При вычерчивании схемы расположения шпуров при любом типе вруба среднее расстояние между рядами вспомогательных шпуров, между вспомогательными и оконтуривающими и между шпурами в рядах должно быть примерно одинаковым и приниматься в соответствии с рекомендациями табл. 1.10 или определяться из выражения

$$a = \sqrt{\frac{S_{вч} - S_{вр}}{N - N_{вр}}}, \qquad (5.14)$$

где $S_{вч}$ – площадь сечения выработки вчерне, м^2;

$S_{вр}$ – площадь сечения врубовой полости (для вертикального клинового вруба принимается равной половине площади прямоугольника, образованного устьями врубовых шпуров на плоскости забоя), м^2;

N, $N_{вр}$ – общее число на забой и число врубовых шпуров.

Оконтуривающие шпуры располагают с наклоном 85–87° к плоскости забоя с таким расчетом, чтобы их концы вышли за проектный контур сечения выработки вчерне только за линией уходки. Забуриваются оконтуривающие шпуры на минимальном расстоянии (150–200 мм) от проектного контура выработки с учётом принятой буровой техники.

При применении прямых врубов количество шпуров определяется по формуле

$$N = N_{вр} + q\cdot(S_{вч}–S_{вр})/\gamma, \qquad (5.15)$$

где $N_{вр}$ – количество врубовых шпуров (см. раздел 1.2.3.2);

$S_{вр}$ – площадь поперечного сечения прямого вруба, м^2.

При контурном взрывании число оконтуривающих шпуров необходимо увеличивать. При этом параметры зарядов в оконтуривающих шпурах (удельный заряд, расстояние между шпурами и др.) рассчитываются по специальным методикам ([3] и др.).

3.2.7. Определение расхода взрывчатых материалов

Количество ВВ (кг) на цикл при **врубах с наклонными шпурами**

$$Q = q \cdot S_{вч} \cdot l_{шп}, \qquad (5.16)$$

где $l_{шп}$ – глубина заходки, равная глубине вспомогательных и оконтуривающих шпуров, м.

Средняя величина заряда (кг) на один шпур

$$q'_{ср} = Q / N. \qquad (3.17)$$

Количество ВВ (кг) на цикл **при врубах с прямыми шпурами** (кг)

$$Q = Q_{вр} + q \cdot(S_{вч} – S_{вр}) \cdot l_{шп}, \qquad (5.18)$$

где $Q_{вр}$ – количество ВВ во врубовых шпурах, принимается как сумма зарядов врубовых шпуров. Величина заряда (кг) во врубовый шпур принимается

$$q'_{вр} = 0{,}785 \cdot d^2 \cdot \rho \cdot \alpha \cdot l_{вр}, \qquad (5.19)$$

где d – диаметр патрона ВВ или шпура, в зависимости от способа заряжания, м;

ρ – плотность ВВ в заряде, кг/м^3;

α – коэффициент заполнения врубового шпура, 0,7-0,95 (в зависимости от длины шпуров и крепости пород);

$l_{вр}$ – длина врубовых шпуров, м (принимается на 10 % больше длины вспомогательных и оконтуривающих шпуров).

Средняя величина заряда (кг) на один вспомогательный и оконтуривающий шпур **при прямых врубах**

$$q''_{ср} = \frac{q \cdot (S_{вч} - S_{вр}) \cdot l_{шп}}{N - N_{вр}} . \quad (5.20)$$

При распределении ВВ по шпурам величину заряда во врубовые шпуры **при наклонных врубах** следует принимать на 10-20 % больше средней величины $q'_{ср}$ (кг)

$$q^*_{вр} = (1{,}1 \div 1{,}2)\, q'_{ср}. \quad (5.21)$$

В оконтуривающих шпурах, кроме почвенных, при любых типах врубов величину заряда следует уменьшать на 10-20 % по сравнению со средней величиной $q'_{ср}$ (кг)

$$q^*_{ок} = (0{,}9 \div 0{,}8)\, q'_{ср}. \quad (5.22)$$

Обычно в практике взрывных работ величина заряда во вспомогательных шпурах принимается равной средней величине заряда в шпурах $q'_{ср}$:

$$q^*_{всп} = q'_{ср}. \quad (5.23)$$

Полученные величины зарядов во врубовых, вспомогательных и оконтуривающих шпурах при ручном заряжании патронированными ВВ принимают **кратными массе патронов ВВ.**

При механизированном заряжании заряд ВВ в шпуре состоит из патрона-боевика (0,2 или 0,25 кг) и собственно заряда гранулированного ВВ, масса которого принимается кратной 0,1 кг.

После определения величин зарядов ВВ в шпурах каждой группы следует проверить возможность размещения их в шпурах, учитывая длину и массу патронов, а также линейную плотность заряжания при применении гранулированных ВВ.

Фактический расход ВВ (кг) на цикл

$$Q_ф = \sum q^*_{вр} + \sum q^*_{всп} + \sum q^*_{ок}. \quad (5.24)$$

Расход ВВ (кг) на погонный метр выработки

$$Q_м = Q_ф / (l_{шп}\, \eta)\,, \quad (5.25)$$

где η – КИШ (принимается равным 0,85-0,95 в зависимости от крепости пород).

Объём горной массы за взрыв

$$Q_{гм} = S_{пр}\, l_{шп}\, \eta, \quad (5.26)$$

где $S_{пр} = S_{вч} \cdot КИС$ – сечение выработки в проходке, м^2, которое следует определять в соответствии с рекомендациями таблицы 5.14.

Удельный расход ВВ (кг) на 1 м^3 взорванной породы

$$q_р = Q_ф / Q_{гм}. \quad (5.27)$$

Таблица 5.14

Допустимое нормативное увеличение (в %) поперечного сечения горизонтальных горных выработок при проходке буровзрывным способом

Поперечное сечение горных выработок вчерне (по проекту), м^2	Коэффициент крепости пород f		
	1–2	2–9	10–20
до 8	5*	10	12
от 8 до 15	4	8	10
более 15	3	5	7

*Коэффициент излишка сечения: КИС = 1 + Δ = 1 + 5/100 = 1,05.

Расход ЭД, КД (систем неэлектрического взрывания) определяется по числу взрываемых зарядов.

Расход ЭД, КД на 1 метр выработки:

$$N_м = N_{кд} /(l_{шп}\, \eta). \quad (5.28)$$

Удельный расход ЭД, КД на 1 м^3 взорванной породы:

$$N_р = N_{кд} /(S_{пр}\, l_{шп}\, \eta). \quad (5.29)$$

Заводы-изготовители производят неэлектрические системы инициирования с длинами волноводов, определяемыми заказами потребителей.

Длина УВТ ориентировочно определяется по формуле:

$$L_{увт} = l_{шт} + B / 4 + 0{,}5, \quad (5.30)$$

где B – ширина выработки, м;

0,5 –длина УВТ для сборки пучков, м.

5.3 РАСЧЕТ ЭЛЕКТРОВЗРЫВНОЙ СЕТИ

При расчете электровзрывной сети определяют её сопротивление и сопротивление её отдельных ветвей. Для проверки обеспечения безотказности взрывания всех электродетонаторов, включённых в сеть, при известном напряжении (принятом источнике тока) выполняется проверочный расчет, при котором определяют общую величину тока в сети и величину тока, поступающего в каждый электродетонатор.

Если необходимо выбрать источник тока, определяют общее сопротивление сети и минимальную силу тока в цепи, обеспечивающую безотказное взры-

вание всех электродетонаторов, после чего находят необходимое напряжение и подбирают источник тока (табл. 5.15).

Сопротивление магистральных и соединительных проводов, а также участковых, если они имеются при конкретной схеме взрывания, принимается по табличным данным или вычисляется по формуле

$$R = \rho\,(l/S), \qquad (5.31)$$

где R – сопротивление проводов, Ом;

ρ – удельное сопротивление материала проводов, которое принимается для медных проводов $0{,}0172\cdot10^{-6}$, для алюминиевых $0{,}0286\cdot10^{-6}$ и для стальных $0{,}12\cdot10^{-6}$ Ом·м;

l – длина проводов, м. Длину проводов принимают на 10 % больше расчётной, учитывая изгибы и сростки;

S – сечение проводов, м^2.

Сопротивление электродетонаторов при расчёте сети принимается по табличным данным с учётом длины выводных проводов (см. табл. 5.3). Сопротивление электродетонаторов нормальной чувствительности в зависимости от длины выводных медных проводов с диаметром жилы 0,5 мм составляет от 1,8 до 3,6 Ом. При расчёте величину сопротивления электродетонаторов нормальной чувствительности обычно принимают равной 3 Ом.

Таблица 5.15

Взрывные приборы и машинки

Наименование прибора (исполнение)	Напряжение, В	Масса, кг	Максимальное сопротивление электровзрывной сети, Ом	Назначение и область применения
Конденсаторный взрывной прибор КВП-1/100М (РВ) КВП-2/200М (РН)	 600 1700	 2 2,5	 320 1700	Взрывание ЭД нормальной чувствительности на поверхности и в шахтах, опасных и не опасных по взрыву газа или пыли
Конденсаторный взрывной прибор ПИВ-100М (РВ)	610	2,7	320	
Конденсаторная взрывная машинка КПМ-3 (РН)	1600	3,0	200	Взрывание ЭД нормальной чувствительности на поверхности и в шахтах, не опасных по взрыву газа или пыли

При электрическом способе взрывания в каждый электродетонатор нормальной чувствительности должен поступать постоянный гарантийный ток силой не менее $I_{гар}$ = 1 А при числе ЭД до 100 штук и не менее $I_{гар}$ = 1,3 А при числе ЭД более 100 штук, или переменный ток силой не менее $I_{гар}$ = 2,5 А.

Для электродетонаторов пониженной чувствительности к блуждающим токам (ЭД-1-8-Т, ЭД-1-3-Т) гарантийный ток следует принимать не менее 5 А.

Проверочный расчёт электровзрывной сети производится по следующим формулам в зависимости от схемы соединения:

а) при последовательном соединении

$$I = \frac{E}{R + rn}, \quad i = I \geq I_{\text{гар}}, \tag{5.32}$$

б) при параллельном соединении

$$I = \frac{E}{R + r/n}, \quad i = I/n \geq I_{\text{гар}}, \tag{5.33}$$

в) при смешанном последовательно-параллельном соединении

$$I = \frac{E}{R + rn/m}, \quad i = I/m \geq I_{\text{гар}}, \tag{5.34}$$

г) при смешанном параллельно-последовательном соединении

$$I = \frac{E}{R + rm/n}, \quad i = I/m \geq I_{\text{гар}}, \tag{5.35}$$

где I – сила тока в электровзрывной сети, А;

E – электродвижущая сила источника тока или напряжение на клеммах, В;

R – сопротивление всех проводов (магистральных, соединительных, участковых) и внутреннее сопротивление источника, Ом;

n – число последовательно соединённых электродетонаторов в сети или группе;

m – число параллельно включённых групп электродетонаторов при смешанном соединении;

i – сила тока, поступающего в каждый электродетонатор, А;

$I_{\text{гар}}$ – гарантийная сила тока, необходимая для безотказного взрывания электродетонаторов, А;

r – сопротивление электродетонатора, Ом.

При проведении горизонтальных выработок обычно применяется последовательная схема соединения электродетонаторов во взрывной сети. В этом случае общее сопротивление взрывной сети можно определить по формуле:

$$R_{\text{общ}} = r_{\text{п}} + r_{\text{с}}L_{\text{с}} + r_{\text{м}}L_{\text{м}}, \tag{5.36}$$

где $r_{\text{с}}$, $r_{\text{м}}$ – сопротивление соответственно 1 м соединительных и магистральных проводов, Ом (принимается по данным табл. 3.16 или рассчитывается по формуле (5.31));

$L_{\text{с}}$, $L_{\text{м}}$ – длина соответственно соединительных и магистральных проводов, м.

Таблица 5.16

Характеристики проводов для электровзрывания

Обозначение	Назначение	Диаметр жилы, мм	Площадь сечения, мм^2	Сопротивление 1 м провода, Ом/м
ВП-05	соединительные	0,5	0,196	0,090
ВП-08	магистральные	0,8	0,502	0,034
ВП-07х2	магистральные	0,7х2	0,769	0,024

Магистральные провода (постоянная взрывная магистраль) подключаются обычно на расстоянии не ближе 30 м от забоя и могут отставать от места взрыва не более чем на 100 м. Место укрытия взрывника при проходке горизонтальных выработок должно находиться не ближе 150 м от забоя. Электровзрывная сеть должна быть двухпроводной.

В шахтах (рудниках), опасных по газу или пыли, должны применяться электродетонаторы только с медными проводами. Это требование также распространяется на соединительные и магистральные провода (кабели) электровзрывной сети.

Если проверочный расчет показывает неприменимость последовательной схемы соединения электродетонаторов (ввиду того, что $i < I_{\text{гар}}$), следует принимать последовательно-параллельную схему соединения. Тогда число последовательно включённых электродетонаторов в сети или группе и число групп, включённых параллельно, определяют по формулам

$$n = \frac{E}{2I_{\text{гар}} + R}, \tag{5.37}$$

$$m = \frac{E}{2I_{\text{гар}} + r}. \tag{5.38}$$

Если общее число электродетонаторов, подлежащих взрыванию, равно $M = n \cdot m$, то, определив один из множителей, вычисляют другой.

5.4 ВЫБОР БУРОВОГО ОБОРУДОВАНИЯ

Тип бурильной машины выбирается в зависимости от коэффициента крепости горных пород, глубины шпуров и необходимой производительности машины при выполняемом объёме буровых работ.

Бурение шпуров производится ручными, колонковыми электро- и пневмосвёрлами, переносными перфораторами и бурильными установками.

Выбор типа бурильной машины и установочного приспособления в зависимости от крепости пород ориентировочно можно производить по табл. 3.1.

Ручные электросвёрла ЭР14Д-2М, ЭР18Д-2М, СЭР-19М применяются для бурения шпуров диаметром 36-44 мм и глубиной до 3 м по углю и породам с коэффициентом крепости до 4.

При бурении по крепким углям и породам средней крепости применяются электросвёрла ЭРП18Д-2М и СРП-1 с принудительной подачей.

Ручные пневматические свёрла СР-3, СР-3М, СПР-8 применяются на шахтах, опасных по газу или пыли, для бурения шпуров диаметром 36 мм и глубиной до 3 м при проведении выработок по углю и породам с коэффициентом крепости до 4. Сверло СГ-3Б с применением пневмоподдержки применяются для бурения шпуров в породах с коэффициентом крепости до 6.

При проведении горизонтальных и наклонных выработок при бурении шпуров диаметром 40-46 мм и глубиной до 5 м в крепких и средней крепости с коэффициентом более 5 применяют переносные перфораторы ПП36В, ПП54В, ПП54ВБ, ПП63В, ПП63ВБ, ПП63П, ПП63С, ПП63СВП массой 24-33 кг с энергией удара от 36 до 63 Дж. Обычно глубина шпуров при бурении переносными перфораторами составляет 1,5-2,5 м.

Таблица 5.17

Область применения бурильных машин и установочных приспособлений

Коэффициент крепости пород	Тип бурильных машин и установочных приспособлений
1,5–3	Ручные электросвёрла и пневмосвёрла, лёгкие перфораторы на пневмоподдержках
4–6	Бурильные установки вращательного действия, перфораторы лёгкого и среднего веса на пневмоподдержках, колонковые или длинноходовые электросвёрла на манипуляторах
7–9	Бурильные установки вращательно-ударного действия, перфораторы среднего веса и тяжёлые на пневмоподдержках, колонковые или длинноходовые электросвёрла на манипуляторах
10–20	Бурильные установки вращательно-ударного действия, тяжёлые перфораторы на пневмоподдержках, колонковые перфораторы на распорных колонках или манипуляторах

Телескопные перфораторы ПТ-29М, ПТ36М, ПТ38, ПТ48 применяются при проведении восстающих выработок и для бурения шпуров в крепких породах под анкерную (штанговую) крепь.

Для облегчения труда бурильщиков и повышения скорости бурения применяются колонковые электросвёрла, электросвёрла на манипуляторах и колонковые перфораторы.

Колонковые электросвёрла применяются при бурении шпуров диаметром 36-50 мм в породах с коэффициентом крепости 5-10. Промышленностью выпускаются колонковые электросвёрла ЭБГП-1, ЭБГП-2У5, которые устанавливаются на распорных колонках или на манипуляторах бурильных установок.

Съёмные бурильные машины типа БУЭ вращательного действия применяют на бурильных установках при бурении шпуров диаметром 42 мм, длиной до 3 м в породах с f <8.

Колонковые перфораторы, более мощные чем ручные, применяются для бурения шпуров с колонок, манипуляторов и буровых кареток при проведении выработок в крепких и очень крепких породах.

В горнодобывающей промышленности применяют колонковые перфораторы ПК-50, ПК-65, ПК-75, ПК-120, ПК-150. Применение колонковых перфораторов и электросвёрл на распорных колонках при проходке выработок ограничено из-за значительных затрат времени на монтаж, демонтаж и переустановку колонок. Поэтому чистое время бурения составляет 20-35 % от общих затрат времени на бурения шпуров.

Механизированное бурение шпуров производят бурильными установками (каретками) и навесным оборудованием, смонтированным на погрузочных машинах.

Отечественной промышленностью выпускаются бурильные установки (каретки) вращательного бурения с колонковыми электросверлами БУЭ-1м, БУЭ-2, вращательно-ударного и ударно-поворотного бурения БУ-1, БУР-2, СБУ-2м, СБУ-2К, УБШ.

В угольной промышленности наибольшее распространение получили установки БУ-1, БУР-2, БУЭ-1 и БУЭ-2. С использованием этих установок проводят около 50 % выработок.

Установки вращательного бурения применяют при проведении выработок в породах с f < 8; ударно вращательного действия с машинами БГА-1 в породах с f = 6-10, с машинами БГА-1М, БГА-2М в породах с f = 10-14; ударно-поворотного действия в породах с f = 10-20.

Технические характеристики бурильных установок приведены в табл. 5.2 – 5.3.

При определении бурильного оборудования следует принимать один перфоратор (сверло) не менее чем на 2 м^2 площади забоя горизонтальной или наклонной выработки; на каждые три рабочие машины одну резервную.

Одну бурильную установку принимают не менее чем на 9 м^2 площади забоя горизонтальной выработки. На каждую работающую в забое установку – рабочий и резервный комплекты инструмента.

Таблица 5.18

Характеристики отечественных бурильных установок для бурения шпуров при проходке горизонтальных выработок

Характеристики	Тип бурильной установки					
	УБШ-204 (БУЭ-1М)	УБШ-214А	УБШ-308У (1СБУ-2)	УБШ-303 (1БУР-2)	УБШ-254	УБШ-332Д
Коэффициент крепости пород f	4-8	4-16	8-14	4-16	8-14	8-14
Диаметр шпуров, мм	42	42-52	42-52	42-52	42-52	42-52
Длина шпуров, м	2,75	2,75	2,8	2,8	2,4	3,0

Зона бурения, м^2		6-12	4,2-12	до 20	до 20	до 12	8-22
Бурильная машина	тип	БУЭ	М2 (БГА-2М)	М2 (БГА-2М)	М2 (БГА-2М)	«Норит-1» (гидравл.)	М2 (БГА-2М)
	кол-во	1	1	2	2	1	2
Тип платформы		рельс.	рельс.	гусен.	рельс.	гусен.	пневм.
Размеры (м) в транспортном положении: длина		8,2	6,0	7,8	7,1	7,2	11,0
ширина		1,3	1,0	1,6	1,15	1,4	1,75
высота		0,9	1,5	1,7	1,65	1,8	2,3
Масса, т		5,4	4	8,6	5	7,2	12

Таблица 5.19

Характеристики зарубежных бурильных установок для бурения шпуров при проходке горизонтальных выработок

Характеристики		Тип бурильной установки				
		Minimatic 205-40	Mini 206-60	Paramatic 305-60	Rocket Bomer 104S	Rocket Bomer 282S
Коэффициент крепости пород *f*		8-20	8-20	8-20	8-20	8-20
Диаметр шпуров, мм		32-50	32-50	32-50	32-50	32-50
Длина шпуров, м		3,4	3,4	3,4	4,0	4,0
Высота обуривания, м		6,0	6,4	7,1	4,7	6,3
Ширина обуривания, м		8,8	9,8	10,4	4,7	8,7
Зона бурения, м^2		8-49	8-60	12-68	до 20	до 45
Бурильная машина	тип	HL 510S-45 гидравл.	HL 510S-45 гидравл.	HL 510S-45 гидравл.	COP 1838 ME пневмат.	COP 1838 ME пневмат.
	кол-во	2	2	3	1	2
Тип платформы		пневм.	пневм.	пневм.	пневм.	пневм.
Размеры (м) в транспортном положении: длина		12,3	12,7	5,3	9,8	12,1
ширина		1,98	2,24	2,5	2,0	2,0
высота		2,35	2,35	2,8	2,6	3,1
Масса, т		19	20	36	14	18

При применении бурильных установок глубина шпуров изменяется от 2 до 3,75 м. В этом случае необходимо использование прямых врубов, так как обуривание вертикального клинового вруба в большинстве случаев технически неосуществимо из-за невозможности соблюдения требуемого угла наклона врубовых шпуров.

При ручном бурении шпуров площадь забоя, приходящаяся на одну бурильную машину, изменяется в широких пределах – от 2 до 5 м^2.

5.5. СОСТАВЛЕНИЕ ПАСПОРТА БУРОВЗРЫВНЫХ РАБОТ

На основании выполненных расчетов составляется паспорт буровзрывных работ, который включает в себя: характеристику выработки; характеристику пород; схему расположения шпуров в трёх проекциях; наименования ВМ; способ взрывания; данные о способе заряжания, числе шпуров, их глубине и диаметре, массе и конструкции зарядов, последовательности и количестве приёмов взрывания зарядов, материале забойке и её длине, длинах ударно-волновых трубок систем неэлектрического взрывания; схему монтажа взрывной (электровзрывной) сети с указанием длины (сопротивления), замедлений, схемы и времени проветривания забоя.

Дополнительно указывается величина радиуса опасной зоны, места укрытий взрывника и рабочих, установки постов охраны и предупредительных знаков.

В шахтах, опасных по взрыву газа или пыли, в паспорте должны быть указаны количество и схема расположения специальных средств по предотвращению взрывов газа (пыли), а также режим взрывных работ.

Пример оформления графической части:

Паспорт
буровзрывных работ на проведение

_____

(*наименование выработки*)

1. Характеристика выработки

1.1. Форма сечения выработки _____

1.2. Площадь поперечного сечения выработки вчерне, м^2 _____

1.3. Размеры сечения выработки - высота, м _____

- ширина, м _____

1.4. Категория шахты по газу или пыли _____

2. Характеристика пород

2.1. Наименование пород _____

2.2. Коэффициент крепости пород по шкале М. М. Протодьяконова _____

2.3. Трещиноватость пород _____

2.4. Обводнённость пород _____

3. Исходные данные

3.1. Наименование ВВ и средств инициирования _____

3.2. Способ взрывания _____

3.3. Диаметры - шпуров, мм _____

- патронов, мм _____

3.4. Тип вруба _____

3.5. Материал забойки _____

3.6. Схема соединения электродетонаторов _____

3.7. Источник электрического тока _____

4. Расчётные данные по шпурам

№№ шпуров	Наименование шпуров по назначению	Глубина шпуров, м	Угол наклона шпуров, град.	Расстояние между шпурами, м	Величина заряда в шпуре, кг	Длина заряда, м	Длина забойки в шпуре, м	Очередность взрывания, интервал замедления, мс	Примечания
1	2	3	4	5	6	7	8	9	10

5. Схема расположения шпуров

Схема расположения вычерчивается в масштабе 1:50 или 1:20 в трёх проекциях (см. Приложение 3). При применении прямых врубов дополнительно в масштабе 1:20 или 1:10 приводится схема вруба.

6. Конструкции зарядов

В схемах конструкций врубовых, вспомогательных (отбойных) и оконтуривающих зарядов указывается место установки патронов-боевиков, количество патронов, длина заряда и забойки.

7. Основные показатели буровзрывных работ

№ п/п	Показатели	Единица измерения	Количество
1	Коэффициент использования шпуров	-	
2	Подвигание забоя за взрыв	-	
3	Объём горной массы за взрыв	$м^3$	
4	Количество шпуров на цикл	шт.	
5	Количество шпурометров на цикл	м	
6	Количество шпурометров на 1 погонный метр выработки	м шп./м	
7	Количество шпурометров на 1 $м^3$ взорванной породы	м шп./$м^3$	
8	Расход ВВ на цикл	кг	
9	Расход ВВ на 1 метр выработки	кг/м	
10	Расход ВВ на 1 $м^3$ взорванной породы	кг/$м^3$	
11	Расход средств инициирования на цикл: ЭД КД (СИНВ-Ш) детонирующего шнура	 шт. шт. м	
12	Расход средств инициирования на 1 метр выработки: ЭД КД (СИНВ-Ш) детонирующего шнура	 шт. шт. м	

8. Меры безопасности

8.1. Место укрытия взрывника и рабочих на момент взрыва_____

8.2. Место выставления постов_____

8.3. Время проветривания после взрыва_____

8.4. Мероприятия по подавлению пыли_____

8.5. Другие дополнительные меры безопасности_____

Схема расположения шпуров

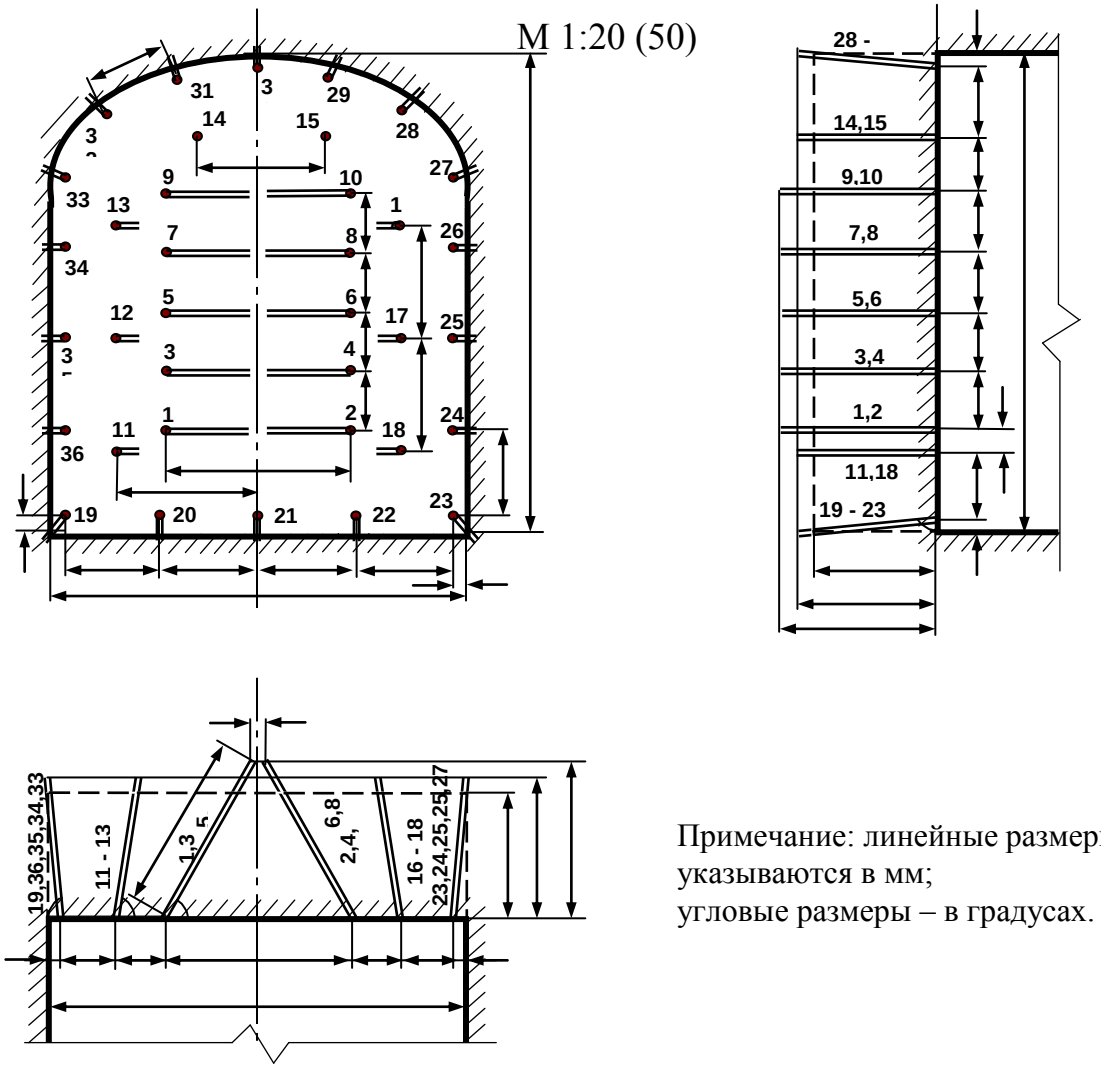

Примечание: линейные размеры
указываются в мм;
угловые размеры – в градусах.

Конструкции зарядов

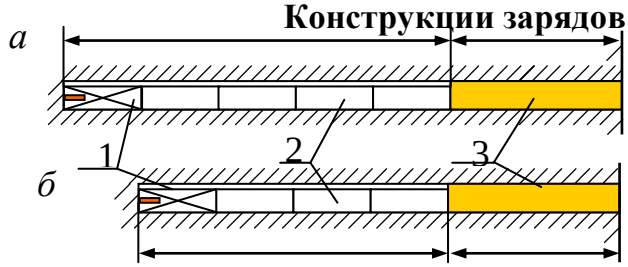

а – врубовые шпуры;
б – вспомогательные (отбойные) и оконтуривающие шпуры;
1 – патрон-боевик (аммонит № 6ЖВ);
2 – патроны ВВ (аммонит № 6ЖВ);
3 – забойка (песчано-глиняная, водяная)

Примечание. В шахтах, не опасных по взрыву газа или пыли, допускается взрывание зарядов без забойки (устанавливается руководителем предприятия и указывается в паспорте БВР).

Формы поперечного сечения горизонтальных выработок

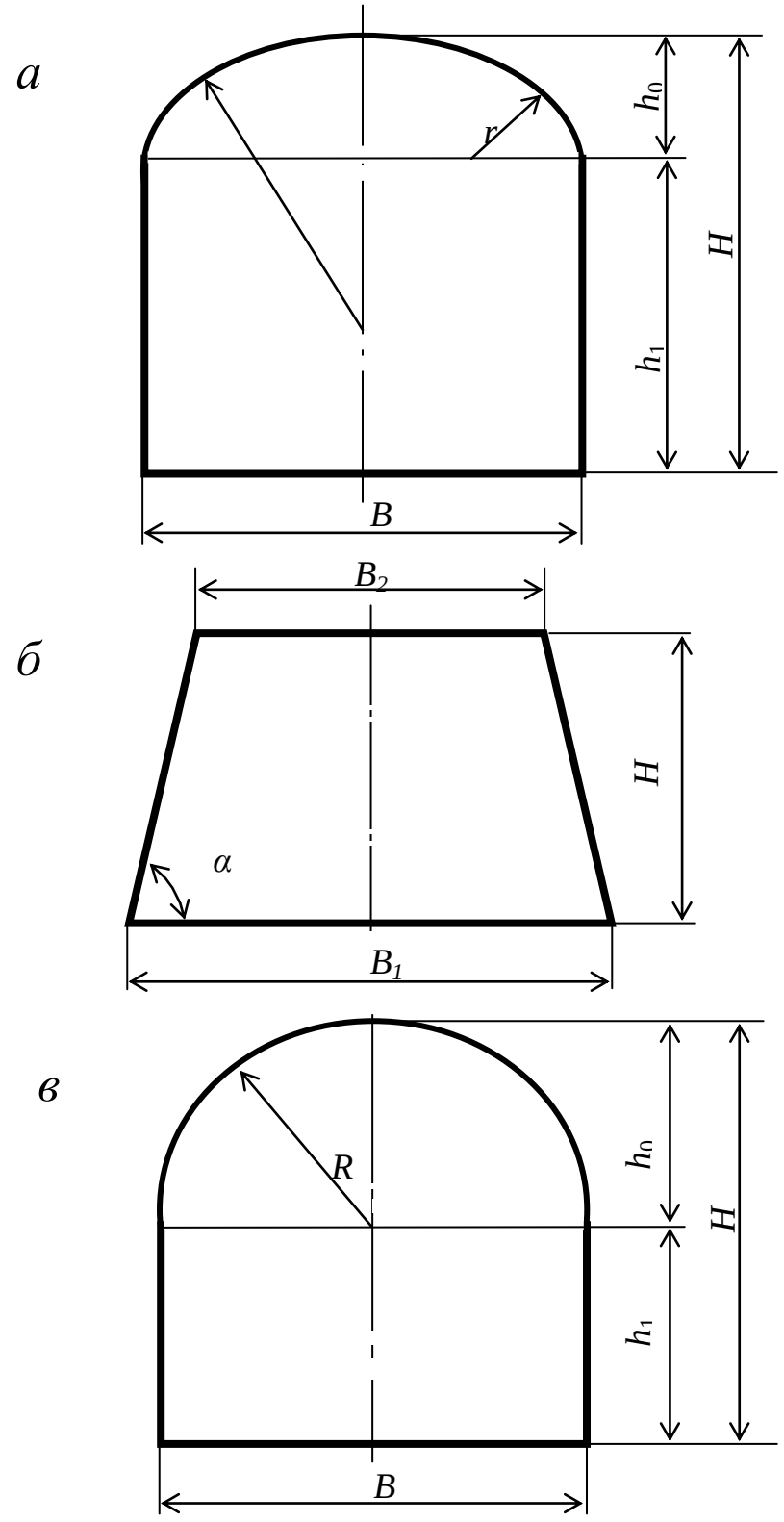

$h_0 = B / 3$;
$h_1 = B - h_0$;
$R = 0{,}694\ B$;
$R = 0{,}262\ B$.

$$\alpha = \operatorname{arctg}\frac{2H}{B_1 - B_2}$$

Рис. П4.1. Формы поперечного сечения горизонтальных выработок:
а – сводчатая с трёхциркульным (коробовым) сводом;
б – трапецевидная;
в – арочная с полуциркульным сводом

Формулы для вычисления площади поперечного сечения и периметра выработок:

Форма поперечного сечения выработки	Площадь поперечного сечения	Периметр
Сводчатая с коробовым сводом	$B \cdot (h_1 + 0{,}26 \cdot B)$	$2 \cdot h_1 + 2{,}33 \cdot B$
Трапециевидная	$\frac{B_1 + B_2}{2} \cdot H$	$B_1 + B_2 + \frac{2H}{\cos \alpha}$
Арочная с полуциркульным сводом	$B \cdot (h_1 + 0{,}39 \cdot B)$	$2 \cdot h_1 + 2{,}57 \cdot B$

Рекомендуемая литература

1. Корнилков М.В. Разрушение горных пород взрывом: конспект лекций. - Урал. гос. горный ун-т. - Екатеринбург: Изд-во УГГУ, 2008. - 202 с.

2. Латышев О.Г., Петрушин А.Г., Азанов М.А. Промышленные взрывчатые материалы: учебное пособие. - Урал. гос. горный ун-т. - Екатеринбург: Изд-во УГГУ, 2009. - 221 с.

3. Кутузов Б.Н. Методы ведения взрывных работ. Часть 1. Разрушение горных пород взрывом: Учебник. – М.: Изд. МГГУ, 2007. – 345 с.

4. Кутузов Б.Н. Безопасность взрывных работ в горном деле и промышленности. – М.: Горная книга, 2009. – 670 с.

5. Латышев О.Г. Физика разрушения горных пород при бурении и взрывании: Учебное пособие. Екатеринбург: Изд. УГГУ, 2004. – 201 с.

6. Правила безопасности при взрывных работах (утверждены приказом Ростехнадзора от 16.12.2013 г. № 605; в редакции приказа Ростехнадзора от 30.11.2017 г. № 518). – М., 2018.

7. Взрывчатые вещества и средства инициирования. Каталог. М.: ГосНИП «РАСЧЕТ», 2003. 269 с.

8. Справочник взрывника / Под общей редакцией Б. Н. Кутузова. М.: Недра, 1988. 511 с.

Учебное издание

Петрушин Алексей Геннадиевич
Азанов Михаил Алексеевич
Прищепа Дмитрий Вячеславович

ТЕХНОЛОГИЯ И БЕЗОПАСНОСТЬ ВЗРЫВНЫХ РАБОТ

Учебно-методическое пособие к самостоятельной работе, выполнению контрольных и практических работ по дисциплине «технология и безопасность взрывных работ» для студентов специальности 21.05.04 «горное дело»

Редактор *Д. В. Прищепа*

Подписано в печать «__»_____2019 г. Бумага писчая. Формат 60 × 84 1/16.
Гарнитура Times New Roman. Печать на ризографе.
Печ. л. 3,68. Уч.-изд. л. 5,4. Тираж 100. Заказ №

Издательство УГГУ
620144, Екатеринбург, ул. Куйбышева, 30
Уральский государственный горный университет
Отпечатано с оригинал-макета
в лаборатории множительной техники УГГУ

МИНИСТЕРСТВО НАУКИ И ВЫСШЕГО ОБРАЗОВАНИЯ РОССИЙСКОЙ ФЕДЕРАЦИИ

ФГБОУ ВО «Уральский государственный горный университет»

УТВЕРЖДАЮ
Проректор по учебно-методическому комплексу
_____С.А. Упоров

МЕТОДИЧЕСКИЕ УКАЗАНИЯ ПО САМОСТОЯТЕЛЬНОЙ РАБОТЕ СТУДЕНТОВ
по дисциплине

ГОРНЫЕ МАШИНЫ И ОБОРУДОВАНИЕ

Специальность
21.05.04 Горное дело

Направленность (профиль)
Горные машины и оборудование

форма обучения: *очная, заочная*

Одобрена на заседании кафедры	Рассмотрена методической комиссией факультета
Горных машин и комплексов	горно-механического
(название кафедры)	*(название факультета)*
Зав.кафедрой _____	Председатель _____
(подпись)	*(подпись)*
Суслов Н.М.	Осипов П.А.
(Фамилия И.О.)	*(Фамилия И.О.)*
Протокол № 02 от 09.10.2020	Протокол 2 от 14.10.2020
(Дата)	*(Дата)*

Екатеринбург
2020

СОДЕРЖАНИЕ

	Введение	3
1	Методические рекомендации по написанию реферата	5
2	Методические рекомендации по написанию эссе	13
3	Методические рекомендации по написанию реферата статьи	17
4	Методические рекомендации по решению практико-ориентированных заданий	23
5	Методические рекомендации по составлению тестовых заданий	27
6	Требования к написанию и оформлению доклада	29
7	Методические рекомендации к опросу	34
8	Методические рекомендации по подготовке к практическим занятиям	36
9	Методические рекомендации по подготовке семинарским занятиям	38
10	Методические рекомендации по подготовке к сдаче экзаменов и зачетов	40
	Заключение	43
	Список использованных источников	44

ВВЕДЕНИЕ

Самостоятельная работа студентов может рассматриваться как организационная форма обучения - система педагогических условий, обеспечивающих управление учебной деятельностью студентов по освоению знаний и умений в области учебной и научной деятельности без посторонней помощи.

Самостоятельная работа студентов проводится с целью:

- систематизации и закрепления полученных теоретических знаний и практических умений студентов;
- углубления и расширения теоретических знаний;
- формирования умений использовать нормативную, правовую, справочную документацию и специальную литературу;
- развития познавательных способностей и активности студентов: творческой инициативы, самостоятельности, ответственности и организованности;
- формирования самостоятельности мышления, способностей к саморазвитию, самосовершенствованию и самореализации;
- формирования практических (общеучебных и профессиональных) умений и навыков;
- развитияисследовательских умений;
- получения навыков эффективной самостоятельной профессиональной (практической и научно-теоретической) деятельности.

В учебном процессе выделяют два вида самостоятельной работы:

- аудиторная;
- внеаудиторная.

Аудиторная самостоятельная работа по дисциплине выполняется на учебных занятиях под непосредственным руководством преподавателя и по его заданию.

Внеаудиторная самостоятельная работа - планируемая учебная, учебно-исследовательская, научно-исследовательская работа студентов, выполняемая во внеаудиторное время по заданию и при методическом руководстве преподавателя, но без его непосредственного участия.

Самостоятельная работа, не предусмотренная образовательной программой, учебным планом и учебно-методическими материалами, раскрывающими и конкретизирующими их содержание, осуществляется студентами инициативно, с целью реализации собственных учебных и научных интересов.

Для более эффективного выполнения самостоятельной работы по дисциплине преподаватель рекомендует студентам источники и учебно-методические пособия для работы, характеризует наиболее рациональную методику самостоятельной работы, демонстрирует ранее выполненные студентами работы и т. п.

Подразумевается несколько категорий видов самостоятельной работы студентов, значительная часть которых нашла отражения в данных методических рекомендациях:

- работа с источниками литературы и официальными документами (*использование библиотечно-информационной системы*);
- выполнение заданий для самостоятельной работы в рамках учебных дисциплин (*рефераты, эссе, домашние задания, решения практико-ориентированных заданий*);
- реализация элементов научно-педагогической практики (*разработка методических материалов, тестов, тематических портфолио*);
- реализация элементов научно-исследовательской практики (*подготовка текстов докладов, участие в исследованиях*).

Особенностью организации самостоятельной работы студентов является необходимость не только подготовиться к сдаче зачета/экзамена, но и собрать, обобщить, систематизировать, проанализировать информацию по темам дисциплины.

Технология организации самостоятельной работы студентов включает использование информационных и материально-технических ресурсов образовательного учреждения.

Самостоятельная работа может осуществляться индивидуально или группами студентовonline и на занятиях в зависимости от цели, объема, конкретной тематики самостоятельной работы, уровня сложности, уровня умений студентов.

В качестве форм и методов контроля внеаудиторной самостоятельной работы студентов могут быть использованы обмен информационными файлами, семинарские занятия, тестирование, опрос, доклад, реферат, самоотчеты, контрольные работы, защита творческих работ и электронных презентаций и др.

Контроль результатов внеаудиторной самостоятельной работы студентов осуществляется в пределах времени, отведенного на обязательные учебные занятия по дисциплине.

1. Методические рекомендации по написанию реферата

Реферат - письменная работа объемом 10-18 печатных страниц, выполняемая студентом в течение длительного срока (от одной недели до месяца).

Реферат (от лат. referrer - докладывать, сообщать) - краткое точное изложение сущности какого-либо вопроса, темы на основе одной или нескольких книг, монографий или других первоисточников. Реферат должен содержать основные фактические сведения и выводы по рассматриваемой теме[1].

Выполнение и защита реферата призваны дать аспиранту возможность всесторонне изучить интересующую его проблему и вооружить его навыками научного и творческого подхода к решению различных задач в исследуемой области.

Основными задачами выполнения и защиты реферата являются развитие у студентов общекультурных и профессиональных компетенций, среди них:

- формирование навыков аналитической работы с литературными источниками разных видов;
- развитие умения критически оценивать и обобщать теоретические положения;
- стимулирование навыков самостоятельной аналитической работы;
- углубление, систематизация и интеграция теоретических знаний и практических навыков по соответствующему направлению высшего образования;
- презентация навыков публичной дискуссии.

Структура и содержание реферата

Подготовка материалов и написание реферата - один из самых трудоемких процессов. Работа над рефератом сводится к следующим этапам.

1. Выбор темы реферата.
2. Предварительная проработка литературы по теме и составление «рабочего» плана реферата.
3. Конкретизация необходимых элементов реферата.
4. Сбор и систематизация литературы.
5. Написание основной части реферата.
6. Написание введения и заключения.
7. Представление реферата преподавателю.
8. Защита реферата.

Выбор темы реферата

Перечень тем реферата определяется преподавателем, который ведет дисциплину. Вместе с тем, аспиранту предоставляется право самостоятельной формулировки темы реферата с необходимым обоснованием целесообразности ее разработки и согласованием с преподавателем. Рассмотрев инициативную тему реферата студента, преподаватель имеет право ее отклонить, аргументировав свое решение, или, при согласии студента, переформулировать тему.

При выборе темы нужно иметь в виду следующее:

1. Тема должна быть актуальной, то есть затрагивать важные в данное время проблемы общественно-политической, экономической или культурной жизни общества.

2. Не следует формулировать тему очень широко: вычленение из широкой проблемы узкого, специфического вопроса помогает проработать темуглубже.

3. Какой бы интересной и актуальной ни была тема, прежде всего, следует удостовериться, что для ее раскрытия имеются необходимые материалы.

---

[1] Методические рекомендации по написанию реферата. [Электронный ресурс]. Режим доступа: http://www.hse.spb.ru/edu/recommendations/method-referat-2005.phtml

4. Тема должна открывать возможности для проведения самостоятельного исследования, в котором можно будет показать умение собирать, накапливать, обобщать и анализировать факты и документы.

5. После предварительной самостоятельной формулировки темы необходимо проконсультироваться с преподавателем с целью ее возможного уточнения и углубления.

Предварительная проработка литературы по теме и составление «рабочего» плана реферата

Подбор литературы следует начинать сразу же после выбора темы реферата. Первоначально с целью обзора имеющихся источников целесообразно обратиться к электронным ресурсам в сети Интернет и, в частности, к электронным информационным ресурсам УГГУ: благодаря оперативности и мобильности такого источника информации, не потратив много времени, можно создать общее представление о предмете исследования, выделить основные рубрики (главы, параграфы, проблемные модули) будущего курсовой работы. При подборе литературы следует также обращаться к предметно-тематическим каталогам и библиографическим справочникам библиотеки УГГУ, публичных библиотек города.

Предварительное ознакомление с источниками следует расценивать как первый этап работы над рефератом. Для облегчения дальнейшей работы необходимо тщательно фиксировать все просмотренные ресурсы (даже если кажется, что тот или иной источник непригоден для использования в работе над рефератом, впоследствии он может пригодиться, и тогда его не придется искать).

Результатом предварительного анализа источников является рабочий план, представляющий собой черновой набросок исследования, который в дальнейшем обрастает конкретными чертами. Форма рабочего плана допускает определенную степень произвольности. Первоначальный вариант плана должен отражать основную идею работы. При его составлении следует определить содержание отдельных глав и дать им соответствующее название; продумать содержание каждой главы и наметить в виде параграфов последовательность вопросов, которые будут в них рассмотрены. В реферате может быть две или три главы - в зависимости от выбранной проблемы, а также тех целей и задач исследования.

Работа над предварительным планом необходима, поскольку она дает возможность еще до начала написания реферата выявить логические неточности, информационные накладки, повторы, неверную последовательность глав и параграфов, неудачные формулировки выделенных частей или даже реферата в целом.

Рабочий план реферата разрабатывается студентом самостоятельно и может согласовываться с преподавателем.

Конкретизация необходимых элементов реферата

Реферат должен иметь четко определенные цель и задачи, объект, предмет и методы исследования. Их необходимо сформулировать до начала непосредственной работы над текстом.

Цель реферата представляет собой формулировку результата исследовательской деятельности и путей его достижения с помощью определенных средств. Учитывайте, что у работы может быть только одна цель.

Задачи конкретизируют цель, в реферате целесообразно выделить три-четыре задачи. Задачи - это теоретические и практические результаты, которые должны быть получены в реферате. Постановку задач следует делать как можно более тщательно, т.к. их решение составляет содержание разделов (подпунктов, параграфов) реферата. В качестве задач может выступать либо решение подпроблем, вытекающих из общей проблемы, либо задачи анализа, обобщения, обоснования, разработки отдельных аспектов проблемы, ведущие к формулировке возможных направлений ее решения.

Объект исследования - процесс или явление, порождающие проблемную ситуацию и избранные для изучения.

Предмет исследования - все то, что находится в границах объекта исследования в определенном аспекте рассмотрения.

Методы исследования, используемые в реферате, зависят от поставленных цели и задач, а также от специфики объекта изучения. Это могут быть методы системного анализа, математические и статистические методы, сравнения, обобщения, экспертных оценок, теоретического анализа и т.д.

Впоследствии формулировка цели, задач, объекта, предмета и методов исследования составят основу Введения к реферату.

Сбор и систематизация литературы

Основные источники, использование которых возможно и необходимо в реферате, следующие:

- учебники, рекомендованные Министерством образования и науки РФ;
- электронные ресурсы УГГУ на русском и иностранном языках;
- статьи в специализированных и научных журналах;
- диссертации и монографии по изучаемой теме;
- инструктивные материалы и законодательные акты (только последних изданий);
- данные эмпирических и прикладных исследований (статистические данные, качественные интервью и т.д.)
- материалы интернет-сайтов.

Систематизацию получаемой информации следует проводить по основным разделам реферата, предусмотренным планом. При изучении литературы не стоит стремиться освоить всю информацию, заключенную в ней, а следует отбирать только ту, которая имеет непосредственное отношение к теме работы. Критерием оценки прочитанного является возможность его использования в реферате.

Сбор фактического материала - один из наиболее ответственных этапов подготовки реферата. От того, насколько правильно и полно собран фактический материал, во многом зависит своевременное и качественное написание работы. Поэтому, прежде чем приступить к сбору материала, аспиранту необходимо тщательно продумать, какой именно фактический материал необходим для реферата и составить, по возможности, специальный план его сбора и анализа. После того, как изучена и систематизирована отобранная по теме литература, а также собран и обработан фактический материал, возможны некоторые изменения в первоначальном варианте формулировки темы и в плане реферата.

Написание основной части реферата

Изложение материала должно быть последовательным и логичным. Общая логика написания параграфа сводится к стандартной логической схеме «Тезис - Доказательство - Вывод» (количество таких цепочек в параграфе, как правило, ограничивается тремя - пятью доказанными тезисами).

Все разделы реферата должны быть связаны между собой. Особое внимание следует обращать на логические переходы от одной главы к другой, от параграфа к параграфу, а внутри параграфа - от вопроса к вопросу.

Использование цитат в тексте необходимо для того, чтобы без искажений передать мысль автора первоисточника, для идентификации взглядов при сопоставлении различных точек зрения и т.д. Отталкиваясь от содержания цитат, необходимо создать систему убедительных доказательств, важных для объективной характеристики изучаемого вопроса. Цитаты также могут использоваться и для подтверждения отдельных положений работы.

Число используемых цитат должно определяться потребностями разработки темы. Цитатами не следует злоупотреблять, их обилие может восприниматься как выражение слабости собственной позиции автора. Оптимальный объем цитаты - одно- два, максимум три предложения. Если цитируемый текст имеет больший объем, его следует заменять аналитическим пересказом.

Во всех случаях употребления цитат или пересказа мысли автора необходимо делать точную ссылку на источник с указанием страницы.

Авторский текст (собственные мысли) должен быть передан в научном стиле. Научный стиль предполагает изложение информации от первого лица множественного числа («мы» вместо «я»). Его стоит обозначить хорошо известными маркерами: «По нашему мнению», «С нашей точки зрения», «Исходя из этого мы можем заключить, что...» и т.п. или безличными предложениями: «необходимо подчеркнуть, что...», «важно обратить внимание на тот факт, что.», «следует отметить.» и т.д.

Отдельные положения реферата должны быть иллюстрированы цифровыми данными из справочников, монографий и других литературных источников, при необходимости оформленными в справочные или аналитические таблицы, диаграммы, графики. При составлении аналитических таблиц, диаграмм, графиков используемые исходные данные выносятся в приложение, а в тексте приводятся результаты расчетов отдельных показателей (если аналитическая таблица по размеру превышает одну страницу, ее целиком следует перенести в приложение). В тексте, анализирующем или комментирующем таблицу, не следует пересказывать ее содержание, а уместно формулировать основной вывод, к которому подводят табличные данные, или вводить дополнительные показатели, более отчетливо характеризующие то или иное явление или его отдельные стороны. Все материалы, не являющиеся необходимыми для решения поставленной в работе задачи, также выносятся в приложение.

Написание введения и заключения

Введение и заключение - очень важные части реферата. Они должны быть тщательно проработаны, выверены логически, стилистически, орфографически и пунктуационно.

Структурно введение состоит из нескольких логических элементов. Во введении в обязательном порядке обосновываются:

- актуальность работы (необходимо аргументировать, в силу чего именно эта проблема значима для исследования);
- характеристика степени разработанности темы (краткий обзор имеющейся научной литературы по рассматриваемому вопросу, призванный показатьзнакомство студента со специальной литературой, его умение систематизировать источники, критически их рассматривать, выделять существенное, оценивать ранее сделанное другими исследователями, определять главное в современном состоянии изученности темы);
- цель и задачи работы;
- объект и предмет исследования;
- методы исследования;
- теоретическая база исследования (систематизация основных источников, которые использованы для написания своей работы);
- структура работы (название глав работы и их краткая характеристика).

По объему введение занимает 1,5-2 страницы текста, напечатанного в соответствии с техническими требованиями, определенными преподавателем.

Заключение содержит краткую формулировку результатов, полученных в ходе работы, указание на проблемы практического характера, которые были выявлены в процессе исследования, а также рекомендации относительно их устранения. В заключении возможно повторение тех выводов, которые были сделаны по главам. Объем заключения - 1 - 3 страницы печатного текста.

Представление реферата преподавателю

Окончательный вариант текста реферата необходимо распечатать и вставить в папку-скоросшиватель. Законченный и оформленный в соответствии с техническими требованиями реферат подписывается студентом и представляется в распечатанном и в электронном виде в срок, обозначенный преподавателем.

Перед сдачей реферата аспирант проверяет его в системе «Антиплагиат» (http://www.antiplagiat.ru/), пишет заявление о самостоятельном характере работы, где указывает процент авторского текста, полученный в результате тестирования реферата в данной системе. Информацию, полученную в результате тестирования реферата в данной системе (с указанием процента авторского текста), аспирант в печатном виде предоставляет преподавателю вместе с окончательным вариантом текста реферата, который не подлежит доработке или замене.

Защита реферата

При подготовке реферата к защите (если она предусмотрена) следует:

1. Составить план выступления, в котором отразить актуальность темы, самостоятельных характер работы, главные выводы и/или предложения, их краткое обоснование и практическое и практическое значение - с тем, чтобы в течение 3 - 5 минут представить достоинства выполненного исследования.
2. Подготовить иллюстративный материал: схемы, таблицы, графики и др. наглядную информацию для использования во время защиты. Конкретный вариант наглядного представления результатов определяется форматом процедуры защиты реферата.

Критерии оценивания реферата

*Критерии оценивания реферата:*новизна текста, степень раскрытия сущности вопроса, соблюдение требований к оформлению.

Новизна текста – обоснование актуальности темы; новизна и самостоятельность в постановке проблемы, формулирование нового аспекта известной проблемы; умение работать с литературой, систематизировать и структурировать материал; наличие авторской позиции, самостоятельная интерпретация описываемых в реферате фактов и проблем – 4 балла.

Степень раскрытия сущности вопроса - соответствие содержания доклада его теме; полнота и глубина знаний по теме; умение обобщать, делать выводы, сопоставлять различные точки зрения по вопросу (проблеме); оценка использованной литературы (использование современной научной литературы) – 4 балла.

Соблюдение требований к оформлению - правильность оформления ссылок на источники, списка использованных источников; грамотное изложение текста (орфографическая, пунктуационная, стилистическая культура); владение терминологией; корректность цитирования– 4 балла.

*Критерии оценивания публичного выступления (защита реферата):*логичность построения выступления; грамотность речи и владение профессиональной терминологией; обоснованность выводов; умение отвечать на вопросы; поведение при защите работы (манера говорить, отстаивать свою точку зрения, привлекать внимание к важным моментам в докладе или ответах на вопросы и т.д.) соблюдение требований к объёму доклада – 10 баллов.

Критерии оценивания презентации: дизайн и мультимедиа –эффекты, содержание – 4 балла.

Всего – 25 баллов.

Оценка «зачтено»

Оценка *«зачтено»*–реферат полностью соответствует предъявляемым требованиям (критериям оценки) – 23-25 баллов.

Критерии оценивания реферата: актуальность темы обоснована, сформулирован новый аспект рассмотрения проблемы, присутствует новизна и самостоятельность в постановке проблемы, анализируемый материал систематизирован и структурирован, широкий диапазон и качество (уровень) используемого информационного пространства (привлечены различные источники научной информации), прослеживается наличие авторской позиции и самостоятельной интерпретации описываемых в реферате фактов и проблем.

Степень раскрытия сущности вопроса - содержание реферата соответствует теме, продемонстрирована полнота и глубина знаний по теме, присутствует личная оценка (вывод), объяснены альтернативные взгляды на рассматриваемую проблему и обосновано сбалансированное заключение; представлен критический анализ использованной литературы (использование современной научной литературы).

Соблюдение требований к оформлению – текстоформлен в соответствие с методическими требованиями и ГОСТом, в работе соблюдены правила русской орфографии и пунктуации, выдержана стилистическая культура научного текста, четкое и полное определение рассматриваемых понятий (категорий), приводятся соответствующие примеры в строгом соответствии с рассматриваемой проблемой, соблюдена корректность при цитировании источников.

*Критерии оценивания презентации:*цвет фона гармонирует с цветом текста, всё отлично читается, использовано 3 цвета шрифта, все страницы выдержаны в едином стиле, гиперссылки выделены и имеют разное оформление до и после посещения кадра, анимация присутствует только в тех местах, где она уместна и усиливает эффект восприятия текстовой части информации, звуковой фон соответствует единой концепции и усиливает эффект восприятия текстовой части информации, размер шрифта оптимальный, все ссылки работают, содержание является строго научным, иллюстрации (графические, музыкальные, видео) усиливают эффект восприятия текстовой части информации, орфографические , пунктуационные, стилистические ошибки отсутствуют, наборы числовых данных проиллюстрированы графиками и диаграммами в наиболее адекватной форме, информация является актуальной и современной, ключевые слова в тексте выделены.

Критерии оценивания публичного выступления: выступлениелогично построено, выводы аргументированы, свободное владение профессиональной терминологией, в речи отсутствуют орфоэпические, лексические, грамматические и синтаксические ошибки, дает полные и исчерпывающие ответы на вопросы, соблюдены этические нормы поведения при защите работы, владеет различными способами привлечения и удержания внимания и интереса аудитории к сообщению, соблюдены требования к объёму доклада.

Оценка«*зачтено*»- реферат в основном соответствует предъявляемым требованиям (критериям оценки) – 18-22 баллов.

Критерии оценивания реферата: актуальность темы обоснована, сформулирован новый аспект рассмотрения проблемы, анализируемый материал систематизирован и структурирован, представлен достаточный диапазон используемого информационного пространства (привлечены несколько источников научной информации), прослеживается наличие авторской позиции в реферате при отборе фактов и проблем.

Степень раскрытия сущности вопроса - содержание реферата соответствует теме, продемонстрирована достаточная осведомленность знаний по теме, присутствует личная оценка (вывод), объяснены 2-3 взгляда на рассматриваемую проблему и обосновано заключение; представлен критический обзор использованной литературы (использование современной научной литературы).

Соблюдение требований к оформлению – текстоформлен в соответствие с методическими требованиями и ГОСТом, в работе имеются незначительные ошибки правил русской орфографии и пунктуации, выдержана стилистическая культура научного текста, четкое определение рассматриваемых понятий (категорий), приводятся соответствующие примеры в строгом соответствии с рассматриваемой проблемой, соблюдена корректность при цитировании источников.

*Критерии оценивания презентации:*цвет фона хорошо соответствует цвету текста, всё можно прочесть, использовано 3 цвета шрифта, 1-2 страницы имеют свой стиль оформления, отличный от общего, гиперссылки выделены и имеют разное оформление до и после посещения кадра, анимация присутствует только в тех местах, где она уместна, звуковой фон соответствует единой концепции и привлекает внимание зрителей в нужных местах - именно к информации, размер шрифта оптимальный, все ссылки работают, содержание в целом является научным, иллюстрации (графические, музыкальные, видео) соответствуют тексту, орфографические, пунктуационные, стилистические ошибки практически отсутствуют, наборы числовых данных проиллюстрированы графиками и диаграммами, информация является актуальной и современной, ключевые слова в тексте выделены

Критерии оценивания публичного выступления : выступлениелогично построено, выводы аргументированы, испытывает незначительные затруднения при использовании профессиональной терминологии, в речи допускает в незначительном количестве орфоэпические, лексические, грамматические и синтаксические ошибки, дает полные и исчерпывающие ответы на вопросы, соблюдены этические нормы поведения при защите работы , владеет ограниченным набором способов привлечения внимания аудитории к сообщению, соблюдены требования к объёму доклада.

Оценка *«зачтено»* - реферат частично соответствует предъявляемым требованиям (критериям оценки) – 13-17 баллов.

Критерии оценивания реферата: актуальность темы обоснована, сформулирован новый аспект рассмотрения проблемы, анализируемый материал систематизирован и структурирован, представлен достаточный диапазон используемого информационного пространства (привлечены несколько источников научной информации), прослеживается наличие авторской позиции в реферате при отборе фактов и проблем.

Степень раскрытия сущности вопроса - содержание реферата соответствует теме, продемонстрирована достаточная осведомленность знаний по теме, присутствует личная оценка (вывод), объяснены 2-3 взгляда на рассматриваемую проблему и обосновано заключение; представлен критический обзор использованной литературы (использование современной научной литературы).

Соблюдение требований к оформлению – оформление текста частично не соответствует методическими требованиям и ГОСТу, в работе имеются ошибки правил русской орфографии и пунктуации, в целом выдержана стилистическая культура научного текста, четкое определение рассматриваемых понятий (категорий), частично не соблюдена корректность при цитировании источников.

*Критерии оценивания презентации:*цвет фона плохо соответствует цвету текста, использовано более 4 цветов шрифта, некоторые страницы имеют свой стиль оформления, гиперссылки выделены, анимация дозирована, звуковой фон не соответствует единой концепции, но не носит отвлекающий характер, размер шрифта средний (соответственно, объём информации слишком большой — кадр несколько перегружен), ссылки работают, содержание включает в себя элементы научности, иллюстрации (графические, музыкальные, видео) в определенных случаях соответствуют тексту, есть орфографические, пунктуационные, стилистические ошибки, наборы числовых данных чаще всего проиллюстрированы графиками и диаграммами, информация является актуальной и современной ключевые слова в тексте, чаще всего, выделены.

Критерии оценивания публичного выступления: в выступлении нарушенологическое построение, выводы не аргументированы, испытывает затруднения при использовании профессиональной терминологии, в речи допускает в орфоэпические, лексические, грамматические и синтаксические ошибки, дает краткие ответы на вопросы, в целом соблюдены этические нормы поведения при защите работы, соблюдены требования к объёму доклада.

Оценка «не зачтено»

Оценка *«не зачтено»* - реферат не соответствует предъявляемым требованиям (критериям оценки) – 0-12 баллов.

Критерии оценивания реферата: актуальность темы не обоснована, не сформулирован новый аспект рассмотрения проблемы, анализируемый материал не систематизирован, ограниченный диапазон используемого информационного пространства (привлечен 1 источник научной информации), отсутствует авторская позиция в реферате.

Степень раскрытия сущности вопроса - содержание реферата не соответствует теме, не продемонстрирована осведомленность знаний по теме, отсутствует личная оценка (вывод), представлен 1 позиция рассмотрения проблемы, заключение не обосновано, отсутствует критический обзор использованной литературы.

Соблюдение требований к оформлению –оформление текста не соответствует методическими требованиям и ГОСТу, в работе выполнена с ошибками правил русской орфографии и пунктуации, не выдержана стилистическая культура научного текста, отсутствует четкое определение рассматриваемых понятий (категорий), не соблюдена корректность при цитировании источников.

*Критерии оценивания презентации:*цвет фона не соответствует цвету текста, использовано более 5 цветов шрифта, каждая страница имеет свой стиль оформления, гиперссылки не выделены, анимация отсутствует (или же презентация перегружена анимацией), звуковой фон не соответствует единой концепции, носит отвлекающий характер, слишком мелкий шрифт (соответственно, объём информации слишком велик — кадр перегружен), не работают отдельные ссылки, содержание не является научным, иллюстрации (графические, музыкальные, видео) не соответствуют тексту, много орфографических, пунктуационных, стилистических ошибок, наборы числовых данных не проиллюстрированы графиками и диаграммами, информация не представляется актуальной и современной, ключевые слова в тексте не выделены

Критерии оценивания публичного выступления: отказывается от защиты или в выступлении нарушенологическое построение, отсутствуют выводы, не использует профессиональную терминологию, в речи допускает значительном количестве орфоэпические, лексические, грамматические и синтаксические ошибки, не отвечает на вопросы, нарушает со этические нормы поведения при защите работы, несоблюдены требования к объёму доклада.

2.Методические рекомендации по написанию реферата статьи

Реферирование представляет собой интеллектуальный творческий процесс, включающий осмысление, аналитико-синтетическое преобразование информации и создание нового документа - реферата, обладающего специфической языково-стилистической формой.

Рефератом статьи (далее - реферат) называется текст, передающий основную информацию подлинника в свернутом виде и составленный в результате ее смысловой переработки[2].

Основными функциями рефератов являются следующие: информативная, поисковая, индикативная, справочная, сигнальная, адресная, коммуникативная.

Информативная функция. Поскольку реферат является кратким изложением основного содержания первичного документа, главная его задача состоит в том, чтобы передавать фактографическую информацию.

Отсюда информативность является наиболее существенной и отличительной чертой реферата.

Поисковая и справочная функции. Как средство передачи информации реферат нередко заменяет чтение первичного документа. Обращаясь к рефератам, пользователь осуществляет по ним непосредственный поиск информации, причем информации фактографической. В этом проявляется поисковая функция реферата, а также функция справочная, поскольку извлекаемая из реферата информация во многом представляет справочный интерес.

Индикативная функция. Реферат должен характеризовать оригинальный материал не только содержательно, но и описательно. Путем описания обычно даются дополнительные характеристики первичного материала: его вид (книга, статья), наличие в нем иллюстраций и т.д.

Кроме того, в реферате иногда приходится ограничиваться лишь названием или перечислением отдельных вопросов содержания. Это еще одно свойство реферата, которое принято называть индикативностью.

Адресная функция. Точным библиографическим описанием первичного документа одновременно достигается то, что реферат способен выполнять адресную функцию, без чего бессмысленен документальный информационный поиск.

Сигнальная функция. Эта функция реферата проявляется, когда осуществляется оперативное информирование с помощью авторских рефератов о планах выпуска литературы, а также о существовании неопубликованных, в том числе депонированных работ.

Диапазон использования рефератов очень широк. Они применяются как в индивидуальном, так и в коллективном информационном обеспечении, проводимом в интересах научно-исследовательских работ, учебного процесса и т.д. Они же являются средством международного обмена информацией и выполняют научно-коммуникативные функции в интернациональном масштабе.

Являясь наиболее экономным средством ознакомления с первоисточником, реферат должен отразить все существенные моменты последнего и особо выделить основную мысль автора. Многообразные функции реферата в системе научных коммуникаций можно объединить в следующие основные группы: информативные, поисковые, коммуникативные. Поскольку реферат передает в сжатом виде текст первоисточника, он позволяет специалисту либо получить релевантную информацию, либо сделать вывод о том, что обращаться к первоисточнику нет необходимости.

Существует три основных способа изложения информации в реферате.

---

[2] Фролова Н. А. Реферирование и аннотирование текстов по специальности (на материале немецкого языка): Учеб. пособие / ВолгГТУ, Волгоград, 2006. - С.5

Экстрагирование - представление информации первоисточника в реферате. Эта методика достаточно проста: референт отмечает предложения, которые затем полностью или с незначительным перефразированием переносятся в реферат-экстракт.

Перефразирование - наиболее распространенный способ реферативного изложения. Здесь имеет место частичное текстуальное совпадение с первоисточником. Перефразирование предполагает не использование значительной части сведений оригинала, а перестройку его смысловой и синтаксической структуры. Перестройка текста достигается за счет таких операций, как замещение (одни фрагменты текста заменяются другими), совмещения (объединяются несколько предложений в одно) и обобщение.

Интерпретация - это способ реферативного изложения, когда содержание первоисточника может раскрываться либо в той же последовательности, либо на основе обобщенного представления о нем. Разновидностью интерпретированных рефератов могут быть авторефераты диссертаций, тезисы докладов научных конференций и совещаний.

Для качественной подготовки реферата необходимо владеть основными приемами анализа и синтеза, знать основные требования, предъявляемые к рефератам, их структурные и функциональные особенности.

Процесс реферирования делится на пять основных этапов:

1. Определение способа охвата первоисточника, который в данном конкретном случае наиболее целесообразен, для реферирования (общее, фрагментное, аспектное и т.д.).
2. Беглое ознакомительное чтение, когда референт решает вопрос о научно-практической значимости и информационной новизне первоисточника. Анализ его вида позволяет осуществить выбор аспектной схемы изложения реферата.
3. Конструирование текста реферата, которое осуществляется с использованием приемов перефразирования, обобщения, абстрагирования и т.д. Очень редко предложения или фрагменты оригинала используются без изменения. Запись полученных в результате синтеза конструкций осуществляется в последовательности, соответствующей разработанной схеме или плану.
4. Критический анализ полученного текста с точки зрения потребителя реферата.
5. Оформление и редактирование, которые являются заключительным этапом подготовки реферата.

Все, что в первичном документе не заслуживает внимания потребителя реферата, должно быть опущено. Так, в реферат не включаются:

- общие выводы, не вытекающие из полученных результатов;
- информация, не понятная без обращения к первоисточнику;
- общеизвестные сведения;
- второстепенные детали, избыточные рассуждения;
- исторические справки;
- детальные описания экспериментов и методик;
- сведения о ранее опубликованных документах и т. д.

Приемы составления реферата позволяют обеспечить соблюдение основных методических принципов реферирования: адекватности, информативности, краткости и достоверности.

Хотя реферат по содержанию зависит от первоисточника, он представляет собой новый, самостоятельный документ. Общими требованиями к языку реферата являются точность, краткость, ясность, доступность.

По своим языковым и стилистическим средствам реферат отличается от первоисточника, поскольку референт использует иные термины и строит предложения в соответствии со стилем реферата. Наряду с сообщением могут использоваться перифразы. Вместе с тем в ряде случаев стилистика реферата может совпадать с первоисточником, что особенно характерно для расширенных рефератов.

Изложение реферата должно обеспечивать наибольшую семантическую адекватность, семантическую эквивалентность, краткость и логическую последовательность. Для этого

необходимы определенные лексические и грамматические средства. Адекватность и эквивалентность достигаются за счет правильного употребления терминов, краткость - за счет экономной структуры предложений и использования терминологической лексики.

Быстрое и адекватное восприятие реферата обеспечивается употреблением простых законченных предложений, имеющих правильную грамматическую форму. Громоздкие предложения затрудняют понимание реферата, поэтому сложные предложения, как правило, расчленяются на ряд простых при сохранении логических взаимоотношений между ними путем замены соединительных слов, например, местоимениями.

Широко используются неопределенно-личные предложения без подлежащего. Они концентрируют внимание читающего только на факте, усиливая тем самым информационно-справочную значимость реферата.

Реферату, как одному из жанров научного стиля, присущи те же семантико-структурные особенности, что и научному стилю в целом: объективность, однозначность, логичность изложения, безличная манера повествования, широкое использование научных терминов, абстрактной лексики и т.д. В то же время этот жанр имеет и свою специфику стиля: фактографичность (констатация фактов), обобщенно-отвлеченный характер изложения, предельная краткость, подчеркнутая логичность, стандартизация языкового выражения.

Рефераты делятся на информативные (реферат-конспект), индикативные, указательные (реферат-резюме) и обзорные (реферат-обзор)[3]. В основу их классификации положена степень аналитико-синтетической переработки источника.

Информативные рефераты включают в себя изложение (в обобщенном виде) всех основных проблем, изложенных в первоисточнике, их аргументацию, основные результаты и выводы, имеющие теоретическую и практическую ценность.

Индикативные рефераты указывают только на основные моменты содержания первоисточника. Их также называют реферативной аннотацией.

Научные рефераты отражают смысловую сторону образно-тематического содержания. В его основе лежат такие мыслительные операции, как обобщение и абстракция.

Реферат-резюме направлен на перечисление основных проблем источника без содержания доказательств.

Реферат, независимо от его типа, имеет единую структуру:

- название реферируемой работы (или выходные данные);
- композиция реферируемой работы;
- главная мысль реферируемого материала;
- изложение содержания;
- выводы автора по реферируемому материалу.

Обычно в самом первоисточнике главная мысль становится ясной лишь после прочтения всего материала, в реферате же с нее начинается изложение содержания, она предшествует всем выводам и доказательствам. Такая последовательность изложения необходима для того, чтобы с самого начала сориентировать читателя относительно основного содержания источника и его перспективной ценности. Выявление главной мысли источника становится весьма ответственным делом референта и требует от него вдумчивого отношения к реферируемому материалу. Иногда эта главная мысль самим автором даже не формулируется, а лишь подразумевается. Референту необходимо суметь сжато ее сформулировать, не внося своих комментариев.

Содержание реферируемого материала излагается в последовательности первоисточника по главам, разделам, параграфам. Обычно дается формулировкавопроса, приводится вывод по этому вопросу и необходимая цепь доказательств в их логической последовательности.

---

[3] Брандес М. П. Немецкий язык. Переводческое реферирование: практикум. М.: КДУ, 2008. - 368с.

Следует иметь в виду, что иногда выводы автора не вполне соответствуют главной мысли первоисточника, так как могут быть продиктованы факторами, выходящими за пределы излагаемого материала. Но в большинстве случаев выводы автора вытекают из главной мысли, выявление которой и помогает их понять.

Перечень типичных смысловых частей информационного реферата и используемых в каждой из них типичных языковых средств представлен в таблице 1.

Таблица 1

Перечень типичных смысловых частей информационного реферата и используемых в каждой из них типичных языковых средств

Смысловые части реферата	**Используемые языковые средства**
1.Название реферируемой работы (или выходные данные)	- В. Вильсон. Наука государственного управления // Классики теории государственного управления: американская школа. Под ред. ДЖ. Шафритца, А. Хайда. – М. : Изд-во МГУ, 2003. – с. 24-42.; - Статья называется (носит название, озаглавлена)
2.Композиция реферируемой работы	- Статья • состоит из…… • делится на ….. • начинается с……. • кончается (чем?)…….; - В статье можно выделить две части…….
3. Проблематика и основные положения работы	- Статья • посвящена теме (проблеме, вопросу) …… • представляет собой анализ (обзор, описание, обобщение, изложение) …….. - Автор статьи • ставит (рассматривает, освещает, поднимает, затрагивает) следующие вопросы (проблемы) …… • особо останавливается (на чем?) ..... • показывает значение (чего?) …….. • раскрывает сущность (чего?) ……. • обращает внимание (на что?) …… • уделяет внимание (чему?) ….. • касается (чего?) ……. - В статье • рассматривается (что?) …. • анализируется (что?) ….. • делается анализ (обзор, описание, обобщение, изложение) (чего?) …… • раскрывается, освещается вопрос… • обобщается (что?) ……. • отмечается важность (чего?) …… • касается (чего?)….. - В статье • показано (что?) …… • уделено большое внимание (чему?) …… • выявлено (что?) ……. • уточнено (что?) ……..
4. Аргументация основных положений работы	- Автор • приводит примеры (факты, цифры, данные) ……. • иллюстрирует это положение …….. • подтверждает (доказывает, аргументирует) свою точку зрения примерами (данными)… - в подтверждение своей точки зрения автор приводит доказательства (аргументы, ряд доказательств, примеры, иллюстрации, данные, результаты наблюдений)… - Для доказательств своих положений автор описывает • эксперимент …… • в ходе эксперимента автор привлекал …

5. Выводы, заключения	• выполненные исследования показывают… • приведенные наблюдения (полученные данные) приводят к выводу (позволяют сделать выводы).. • из сказанного можно сделать вывод, что ….. • анализ результатов свидетельствует … - На основании проведенных наблюдений (полученных данных, анализ результатов) • был сделан вывод (можно сделать заключение) …. • автор приводит выводы …….

Рефератможет содержать комментарий референта, только в том случае, если референт является достаточно компетентным в данном вопросе и может вынести квалифицированное суждение о реферируемом материале. В комментарийвходят критическая характеристика первоисточника, актуальность освещенных в нем вопросов, суждение об эффективности предложенных решений, указание, на кого рассчитан реферируемый материал.

Комментарийреферата может содержать оценку тех или иных положений, высказываемых автором реферируемой работы. Эта оценка чаще всего выражает согласие или несогласие с точкой зрения автора. Языковые средства, которые используются при этом, рассмотрены в таблице 2.

Таблица 2

Языковые средства, используемых при оценке те положений, высказываемых автором реферируемой работы

Смысловые части комментарии	**Используемые языковые средства**
Смысловые части комментарии	- Автор • справедливо указывает …. • правильно подходит к анализу (оценке) …. • убедительно доказывает …. • отстаивает свою точку зрения …. • критически относится к работам предшественников ….. - Мы • разделяем точку зрения (мнения, оценку) автора …… • придерживаемся подобного же мнения … • критически относимся к работам предшественников …. - Можно согласится с автором, что ….. - Следует признать достоинства такого подхода к решению ….
Несогласие (отрицательная оценка)	- Автор • не раскрывает содержания (противоречий, разных точек зрения) … • противоречит себе (известным фактам) ……. • игнорирует общеизвестные факты ….. • упускает из вида ……. • не критически относится к высказанному положению …….. • не подтверждает сказанное примерами…. - Мы • придерживаемся другой точки зрения (другого, противоположного мнения) • не можем согласиться (с чем?) … • трудно согласиться с автором (с таким подходом к решению проблемы, вопроса, задачи) …. • можно выразить сомнение в том, что ….. • дискуссивно (сомнительно, спорно) , что …… • к недостаткам работы можно отнести ……

В реферате могут быть использованы цитаты из реферируемой работы. Они всегда ставятся в кавычки. Следует различать три вида цитирования, при этом знаки препинания ставятся, как в предложениях с прямой речью.

1. Цитата стоит после слов составителя реферата. В этом случае после слов составителя реферата ставится двоеточие, а цитата начинается с большой буквы. Например: Автор статьи утверждает: «В нашей стране действительно произошел стремительный рост национального самосознания».

2. Цитата стоит перед словами составителя реферата. В этом случае после цитаты ставится запятая и тире» а слова составителя реферата пишутся с маленькой буквы. Например: «В нашей стране действительно стремительный рост национального самосознания», - утверждает авторстатьи.

3. Слова составителя реферата стоят в середине цитаты. В этом случае перед ними и после них ставится точка с запятой. Например: «В нашей стране, - утверждает автор статьи, - действительно стремительный рост национального самосознания».

4. Цитата непосредственно включается в слова составителя реферата. В этом случае (а он является самым распространенным в реферате) цитата начинается с маленькой буквы. Например: Автор статьи утверждает, что «в нашей стране действительно стремительный рост национального самосознания».

3. Методические рекомендации по решению практико-ориентированных заданий

Практико-ориентированные задания - метод анализа ситуаций. Суть его заключается в том, что студентам предлагают осмыслить реальную жизненную ситуацию, описание которой одновременно отражает не только какую-либо практическую проблему, но и актуализирует определенный комплекс знаний, который необходимо усвоить при разрешении данной проблемы. При этом сама проблема не имеет однозначных решений.

Использование метода практико-ориентированного задания как образовательной технологии профессионально-ориентированного обучения представляет собой сложный процесс, плохо поддающийся алгоритмизации [4] . Формально можновыделить следующиеэтапы:

- ознакомление студентовс текстом;
- анализ практико-ориентированного задания;
- организация обсуждения практико-ориентированного задания, дискуссии, презентации;
- оценивание участников дискуссии;
- подведение итогов дискуссии.

Ознакомление студентов с текстом практико-ориентированного задания и последующий анализ практико-ориентированного задания чаще всего осуществляются за несколько дней до его обсуждения и реализуются как самостоятельная работа студентов; при этом время, отводимое на подготовку, определяется видом практико-ориентированного задания, его объемом и сложностью.

Общая схема работы с практико-ориентированное заданием на данном этапе может быть представлена следующим образом: в первую очередь следует выявить ключевые проблемы практико-ориентированного задания и понять, какие именно из представленных данных важны для решения; войти в ситуационный контекст практико-ориентированного задания, определить, кто его главные действующие лица, отобрать факты и понятия, необходимые для анализа, понять, какие трудности могут возникнуть при решении задачи; следующим этапом является выбор метода исследования.

Знакомство с небольшими практико-ориентированного заданиями и их обсуждение может быть организовано непосредственно на занятиях. Принципиально важным в этом случае является то, чтобы часть теоретического курса, на которой базируется практико-ориентированное задание, была бы прочитана и проработана студентами.

Максимальная польза из работы над практико-ориентированного заданиями будет извлечена в том случае, если аспиранты при предварительном знакомстве с ними будут придерживаться систематического подхода к их анализу, основные шаги которого представлены ниже:

1. Выпишите из соответствующих разделов учебной дисциплины ключевые идеи, для того, чтобы освежить в памяти теоретические концепции и подходы, которые Вам предстоит использовать при анализе практико-ориентированного задания.
2. Бегло прочтите практико-ориентированное задание, чтобы составить о нем общее представление.
3. Внимательно прочтите вопросы к практико-ориентированное задание и убедитесь в том, что Вы хорошо поняли, что Вас просят сделать.
4. Вновь прочтите текст практико-ориентированного задания, внимательно фиксируя все факторы или проблемы, имеющие отношение к поставленным вопросам.
5. Прикиньте, какие идеи и концепции соотносятся с проблемами, которые Вам предлагается рассмотреть при работе с практико-ориентированное заданием.

---

[4] Долгоруков А. Метод case-study как современная технология профессионально -ориентированного обучения [Электронный ресурс]. Режим доступа: //http://evolkov.net/case/case.study.html/

Организация обсуждения практико-ориентированного задания предполагает формулирование перед студентами вопросов, включение их в дискуссию. Вопросы обычно подготавливают заранее и предлагают студентам вместе с текстом практико-ориентированного задания. При разборе учебной ситуации преподаватель может занимать активную или пассивную позицию, иногда он «дирижирует» разбором, а иногда ограничивается подведением итогов дискуссии.

Организация обсуждения практико-ориентированных заданий обычно основывается на двух методах. Первый из них носит название традиционного Гарвардского метода - открытая дискуссия. Альтернативным методом является метод, связанный с индивидуальным или групповым опросом, в ходе которого аспиранты делают формальную устную оценку ситуации и предлагают анализ представленного практико-ориентированного задания, свои решения и рекомендации, т.е. делают презентацию. Этот метод позволяет некоторым студентам минимизировать их учебные усилия, поскольку каждый аспирант опрашивается один- два раза за занятие. Метод развивает у студентов коммуникативные навыки, учит их четко выражать свои мысли. Однако, этот метод менее динамичен, чем Гарвардский метод. В открытой дискуссии организация и контроль участников более сложен.

Дискуссия занимает центральное место в методе. Ее целесообразно использовать в том случае, когда аспиранты обладают значительной степенью зрелости и самостоятельности мышления, умеют аргументировать, доказывать и обосновывать свою точку зрения. Важнейшей характеристикой дискуссии является уровень ее компетентности, который складывается из компетентности ее участников. Неподготовленность студентов к дискуссии делает ее формальной, превращает в процесс вытаскивания ими информации у преподавателя, а не самостоятельное ее добывание.

Особое место в организации дискуссии при обсуждении и анализе практико-ориентированного задания принадлежит использованию метода генерации идей, получившего название «мозговой атаки» или «мозгового штурма».

Метод «мозговой атаки» или «мозгового штурма» был предложен в 30-х годах прошлого столетия А. Осборном как групповой метод решения проблем. К концу XX столетия этот метод приобрел особую популярность в практике управления и обучения не только как самостоятельный метод, но и как использование в процессе деятельности с целью усиления ее продуктивности. В процессе обучения «мозговая атака» выступает в качестве важнейшего средства развития творческой активности студентов. «Мозговая атака» включает в себя три фазы.

Первая фаза представляет собой вхождение в психологическую раскованность, отказ от стереотипности, страха показаться смешным и неудачником; достигается созданием благоприятной психологической обстановки и взаимного доверия, когда идеи теряют авторство, становятся общими. Основная задача этой фазы - успокоиться и расковаться.

Вторая фаза - это собственно атака; задача этой фазы - породить поток, лавину идей. «Мозговая атака» в этой фазе осуществляется по следующим принципам:

- есть идея, - говорю, нет идеи, - не молчу;
- поощряется самое необузданное ассоциирование, чем более дикой покажется идея, тем лучше;
- количество предложенных идей должно быть как можно большим;
- высказанные идеи разрешается заимствовать и как угодно комбинировать, а также видоизменять и улучшать;
- исключается критика, можно высказывать любые мысли без боязни, что их признают плохими, критикующих лишают слова;
- не имеют никакого значения социальные статусы участников; это абсолютная демократия и одновременно авторитаризм сумасшедшей идеи;
- все идеи записываются в протокольный список идей;

• время высказываний - не более 1-2 минут.

Третья фаза представляет собой творческий анализ идей с целью поиска конструктивного решения проблемы по следующим правилам:

- анализировать все идеи без дискриминации какой-либо из них;
- найти место идее в системе и найти систему под идею;
- не умножать сущностей без надобности;
- не должна нарушаться красота и изящество полученного результата;
- должно быть принципиально новое видение;
- ищи «жемчужину в навозе».

В методе мозговая атака применяется при возникновении у группы реальных затруднений в осмыслении ситуации, является средством повышения активности студентов. В этом смысле мозговая атака представляется не как инструмент поиска новых решений, хотя и такая ее роль не исключена, а как своеобразное «подталкивание» к познавательной активности.

Презентация, или представление результатов анализа практико-ориентированного задания, выступает очень важным аспектом метода ***case-study.*** Умение публично представить интеллектуальный продукт, хорошо его рекламировать, показать его достоинства и возможные направления эффективного использования, а также выстоять под шквалом критики, является очень ценным интегральным качеством современного специалиста. Презентация оттачивает многие глубинные качества личности: волю, убежденность, целенаправленность, достоинство и т.п.; она вырабатывает навыки публичного общения, формирования своего собственного имиджа.

Публичная (устная) презентация предполагает представление решений практико-ориентированного задания группе, она максимально вырабатывает навыки публичной деятельности и участия в дискуссии. Устная презентация обладает свойством кратковременного воздействия на студентов и, поэтому, трудна для восприятия и запоминания. Степень подготовленности выступающего проявляется в спровоцированной им дискуссии: для этого необязательно делать все заявления очевидными и неопровержимыми. Такая подача материала при анализе практико-ориентированного задания может послужить началом дискуссии. При устной презентации необходимо учитывать эмоциональный настрой выступающего: отношение и эмоции говорящего вносят существенный вклад в сообщение. Одним из преимуществ публичной (устной) презентации является ее гибкость. Оратор может откликаться на изменения окружающей обстановки, адаптировать свой стиль и материал, чувствуя настроение аудитории.

Непубличная презентация менее эффектна, но обучающая роль ее весьма велика. Чаще всего непубличная презентация выступает в виде подготовки отчета по выполнению задания, при этом стимулируются такие качества, как умение подготовить текст, точно и аккуратно составить отчет, не допустить ошибки в расчетах и т.д. Подготовка письменного анализа практико-ориентированного задания аналогична подготовке устного, с той разницей, что письменные отчеты-презентации обычно более структурированы и детализированы. Основное правило письменного анализа практико-ориентированного задания заключается в том, чтобы избегать простого повторения информации из текста, информация должна быть представлена в переработанном виде. Самым важным при этом является собственный анализ представленного материала, его соответствующая интерпретация и сделанные предложения. Письменный отчет - презентация может сдаваться по истечении некоторого времени после устной презентации, что позволяет студентам более тщательно проанализировать всю информацию, полученную в ходе дискуссии.

Как письменная, так и устная презентация результатов анализа практико-ориентированного задания может быть групповая и индивидуальная. Отчет может быть индивидуальным или групповым в зависимости от сложности и объема задания. Индивидуальная презентация формирует ответственность, собранность, волю;

групповая - аналитические способности, умение обобщать материал, системно видеть проект.

Оценивание участников дискуссии является важнейшей проблемой обучения посредством метода практико-ориентированного задания. При этом выделяются следующие требования к оцениванию:

- объективность - создание условий, в которых бы максимально точно выявлялись знания обучаемых, предъявление к ним единых требований, справедливое отношение к каждому;
- обоснованность оценок - их аргументация;
- систематичность - важнейший психологический фактор, организующий и дисциплинирующий студентов, формирующий настойчивость и устремленность в достижении цели;
- всесторонность и оптимальность.

Оценивание участников дискуссии предполагает оценивание не столько набора определенных знаний, сколько умения студентов анализировать конкретную ситуацию, принимать решение, логически мыслить.

Следует отметить, что оценивается содержательная активность студента в дискуссии или публичной (устной) презентации, которая включает в себя следующие составляющие:

- выступление, которое характеризует попытку серьезного предварительного
- анализа (правильность предложений, подготовленность,
- аргументированность и т.д.);
- обращение внимания на определенный круг вопросов, которые требуют углубленного обсуждения;
- владение категориальным аппаратом, стремление давать определения, выявлять содержание понятий;
- демонстрация умения логически мыслить, если точки зрения, высказанные раньше, подытоживаются и приводят к логическим выводам;
- предложение альтернатив, которые раньше оставались без внимания;
- предложение определенного плана действий или плана воплощения решения;
- определение существенных элементов, которые должны учитываться при анализе практико-ориентированного задания;
- заметное участие в обработке количественных данных, проведении расчетов;
- подведение итогов обсуждения.

При оценивании анализа практико-ориентированного задания, данного студентами при непубличной (письменной) презентации учитывается:

- формулировка и анализ большинства проблем, имеющихся в практико-ориентированное задание;
- формулировка собственных выводов на основании информации о практико-ориентированное задание, которые отличаются от выводов других студентов;
- демонстрация адекватных аналитических методов для обработки информации;
- соответствие приведенных в итоге анализа аргументов ранее выявленным проблемам, сделанным выводам, оценкам и использованным аналитическим методам.

4. Методические рекомендации по составлению тестовых заданий

Требования к составлению тестовых заданий

Тестовое задание (ТЗ) - варьирующаяся по элементам содержания и по трудности единица контрольного материала, сформулированная в утвердительной форме предложения с неизвестным. Подстановка правильного ответа вместо неизвестного компонента превращает задание в истинное высказывание, подстановка неправильного ответа приводит к образованию ложного высказывания, что свидетельствует о незнании студентом данного учебного материала.

Для правильного составления ТЗ необходимо выполнить следующие *требования*:

1. Содержание каждого ТЗ должно охватывать какую-либо одну смысловую единицу, то есть должно оценивать что-то одно.
2. Ориентация ТЗ на получение *однозначного* заключения.
3. Формулировка содержания ТЗ в виде свернутых кратких суждений. Рекомендуемое количество слов в задании не более 15. В тексте не должно быть преднамеренных подсказок и сленга, а также оценочных суждений автора ТЗ. Формулировка ТЗ должна быть в повествовательной форме (не в форме вопроса). По возможности, текст ТЗ не должен содержать сложноподчиненные конструкции, повелительного наклонения («выберите», «вычислите», «укажите» и т.д). Специфический признак (ключевое слово) выносится в начало ТЗ. Не рекомендуется начинать ТЗ с предлога, союза, частицы.
4. Соблюдение единого стиля оформления ТЗ.

Требования к формам ТЗ

ТЗ может быть представлено в одной из четырех стандартизованных форм:

- закрытой (с выбором одного или нескольких заключений);
- открытой;
- на установление правильной последовательности;
- на установление соответствия.

Выбор формы ТЗ зависит от того, какой вид знаний следует проверить. Так, для оценки фактологических знаний (знаний конкретных фактов, названий, имён, дат, понятий) лучше использовать тестовые задания закрытой или открытой формы.
Ассоциативных знаний (знаний о взаимосвязи определений и фактов, авторов и их теорий, сущности и явления, о соотношении между различными предметами, законами, датами) - заданий на установление соответствия. Процессуальных знаний (знаний правильной последовательности различных действий, процессов) - заданий на определение правильной последовательности.

Тестовое задание закрытой формы

Если к заданиям даются готовые ответы на выбор (обычно один правильный и остальные неправильные), то такие задания называются заданиями с выбором одного правильного ответа или с единичным выбором.

При использовании этой формы следует руководствоваться правилом: в каждом задании с выбором одного правильного ответа правильный ответ должен быть.

Помимо этого, бывают задания с выбором нескольких правильных ответов или с множественным выбором. Подобная форма заданий не допускает наличия в общем перечне ответов следующих вариантов: «все ответы верны» или «нет правильного ответа».

Вариантов выбора (дистракторов) должно быть не менее 4 и не более 7. Если дистракторов мало, то возрастает вероятность угадывания правильного ответа, если слишком много, то делает задание громоздким. Кроме того, дистракторы в большом

количестве часто бывают неоднородными, и тестируемый сразу исключает их, что также способствует угадыванию.

Дистракторы должны быть приблизительно одной длины. Не допускается наличие повторяющихся фраз (слов) в дистракторах.

Тестовое задание открытой формы

В заданиях открытой формы готовые ответы с выбором не даются. Требуется сформулированное самим тестируемым заключение. Задания открытой формы имеют вид неполного утверждения, в котором отсутствует один или несколько ключевых элементов. В качестве ключевых элементов могут быть: число, буква, слово или словосочетание. При формулировке задания на месте ключевого элемента, необходимо поставить прочерк или многоточие. Утверждение превращается в истинное высказывание, если ответ правильный и в ложное высказывание, если ответ неправильный. Необходимо предусмотреть наличие всех возможных вариантов правильного ответа и отразить их в ключе, поскольку отклонения от эталона (правильного ответа) могут быть зафиксированы проверяющим как неверные.

Тестовые задания на установление правильной последовательности

Такое задание состоит из однородных элементов некоторой группы и четкой формулировки критерия упорядочения этих элементов.

Задание начинается со слова: «Последовательность».

Тестовые задания на установление соответствия

Такое задание состоит из двух групп элементов и четкой формулировки критерия выбора соответствия между ними.

Соответствие устанавливается по принципу 1:1 (одному элементу первой группы соответствует только один элемент второй группы) или 1:М (одному элементу первой группы соответствуют М элементов второй группы). Внутри каждой группы элементы должны быть однородными. Количество элементов второй группы должно превышать количество элементов первой группы. Максимальное количество элементов второй группы должно быть не более 10, первой группы - не менее 2.

Задание начинается со слова: «Соответствие». Номера и буквы используются как идентификаторы (метки) элементов. Арабские цифры являются идентификаторами первой группы, заглавные буквы русского алфавита - второй. Номера и буквы отделяются от содержания столбцов круглой скобкой.

5.Требования к написанию и оформлению доклада

Доклад (или отчёт) –один из видов монологической речи, публичное, развёрнутое, официальное, сообщение по определённому вопросу, основанное на привлечении документальных данных.

Обычно любая научная работа заканчивается докладом на специальном научном семинаре, конференции, где участники собираются, чтобы обсудить научные проблемы. На таких семинарах (конференциях) всегда делается доклад по определённой теме. Доклад содержит все части научного отчёта или статьи. Это ответственный момент для докладчика. Здесь проверяются знание предмета исследования, способности проводить эксперимент и объяснять полученные результаты. С другой стороны, люди собираются, чтобы узнать что-то новое для себя. Они тратят своё время и хотят провести время с пользой и интересом. После выступления докладчика слушатели обязательно задают вопросы по теме выступления, и докладчику необходимо научиться понимать суть различных вопросов. Кроме того, на семинаре задача обсуждается, рассматривается со всех сторон, и бывает, что автор узнаёт о своей работе много нового. Часто возникают интересные идеи и неожиданные направления исследований. Работа становится более содержательной. Следовательно, доклад необходим для развития самой науки и для студентов. В этом состоит главное предназначение доклада.

На студенческом семинаре (конференции) всегда подводится итог, делаются выводы, принимается решение или соответствующее заключение. Преподаватель (жюри) выставляет оценку за выполнение доклада и его предъявление, поскольку в учебном заведении данная форма мероприятия является обучающей. Оценки полезно обсуждать со студентами: это помогает им понять уровень их собственных работ. С лучшими сообщениями, сделанными на семинарах, студенты могут выступать впоследствии на студенческих конференциях. Поэтому каждому студенту необходимо обязательно предварительно готовить доклад и учиться выступать публично.

Непосредственная польза выступления студентов на семинаре (конференции) состоит в следующем.

1. Выступление позволяет осуществлять поиск возможных ошибок в постановке работы, методике исследования, обобщении полученных результатов, их интерпретации. Получается, что студенты помогают друг другу улучшить работу. Что может быть ценнее?
2. Выступление дает возможность учиться излагать содержание работы в короткое время, схватывать суть вопросов и толково объяснять существо. Следовательно, учиться делать доклад полезно для работы в любой области знаний.
3. На семинаре (конференции) докладчику принято задавать вопросы. Студентам следует знать, что в научной среде не принято осуждать коллег за заданные в процессе обсуждения вопросы. Однако вопросы должны быть заданы по существу проблемы, исключать переход на личностные отношения. Публичное выступление позволяет студентам учиться корректно, лаконично и по существу отвечать на вопросы,демонстрировать свои знания.

Требования к подготовке доклада

Доклад может иметь форму публичной лекции, а может содержать в себе основные тезисы более крупной работы (например, реферата, курсовой, дипломной работы, научной статьи). Обычно от доклада требуется, чтобы он был:

- точен в части фактического материала и содержал обоснованные выводы;
- составлен с учетом точки зрения адресата;
- посвящен проблемам, непосредственно относящимся к определенной теме;

- разделен на части, логично построенные;
- достаточно обширен, чтобы исчерпать заявленную тему доклада, но не настолько, чтобы утомлять адресата;
- интересно написан и легко читался (слушался);
- понятен, нагляден и привлекателен по оформлению.

Как правило, доклад содержит две части: текст и иллюстрации. Представление рисунков, таблиц, графиков должно быть сделано с помощью компьютера. Компьютер - идеальный помощник при подготовке выступления на семинаре (конференции). Каждая из частей доклада важна. Хорошо подготовленному тексту всегда сопутствует хорошая презентация. Если докладчик не нашёл времени хорошо подготовить текст, то у него плохо подготовлены и иллюстрации. Это неписаное правило.

Доклад строится по определённой схеме. Только хорошая система изложения даёт возможность логично, взаимосвязано, кратко и убедительно изложить результат. Обычно участники конференции знают, что должно прозвучать в каждой части выступления. В мире ежегодно проходят тысячи семинаров, сотни различных конференций, технология создания докладов совершенствуется. Главное - говорить о природе явления, о процессах, проблемах и причинах Вашего способа их решения, аргументировать каждый Ваш шаг к цели.

На следующие вопросы докладчику полезно ответить самому себе при подготовке выступления, заблаговременно (хуже, если подобные вопросы возникнут у слушателей в процессе доклада). Естественно, отвечать целесообразно честно...

1. Какова цель выступления**?**

Или: «Я, автор доклада, хочу...»**:**

- информировать слушателей о чем-то;
- объяснить слушателям что-то;
- обсудить что-то (проблему, решение, ситуацию и т.п.) со слушателями;
- спросить у слушателей совета;
- сделать себе PR;
- пожаловаться слушателям на что-то (на жизнь, ситуацию в стране и т.п.).

Т.е. ради чего, собственно, затевается выступление? Если внятного ответа на Вопрос нет, то стоит задуматься, нужно ли такое выступление?

2. Какова аудитория?

На кого рассчитано выступление:

- на студентов;
- на клиента (-ов);
- на коллег-профессионалов;
- на конкурентов;
- на присутствующую в аудитории подругу (друзей)?

3. Каков объект выступления?

О чем собственно доклад, что является его «ядром»**:**

- одна модель;
- серия моделей;
- динамика изменения модели (-ей);
- условия применения моделей;
- законченная методика;
- типовые ошибки;
- прогнозы;
- обзор, сравнительный анализ;
- постановка проблемы, гипотеза;
- иное?

Естественно, качественный доклад может касаться нескольких пунктов из приведенного списка...

4. Какова актуальность доклада?

Или: почему сегодня нужно говорить именно об этом?

5. В чем заключается новизна темы?

Или: если заменить многоумные и иноязычные термины в тексте доклада на обычные слова, то не станет ли содержание доклада банальностью?

Ссылается ли автор на своих предшественников? Проводит ли сравнение с существующими аналогами?

Стоит заметить, что новизна и актуальность - разные вещи. Новизна характеризует насколько ново содержание выступления по сравнению с существующими аналогами. Актуальность - насколько оно сейчас нужно. Бесспорно, самый выигрышный вариант - и ново, и актуально. Неплохо, если актуально, но не ново. Например, давняя проблема, но так никем и не решенная. Терпимо, если не актуально, но ново - как прогноз. Пример: сделанный Д.И. Менделеевым в XIX веке прогноз, что в будущем дома будут не только обогревать, но и охлаждать (кондиционеров тогда и вправду не знали).

Но если и не ново и не актуально, то нужно ли кому-то такое выступление?

6. Разработан ли автором план (структура и логика) выступления?

Есть ли логичная последовательность авторской мысли? Или же автор планирует свой доклад в стиле: «чего-нибудь наболтаю, а наглядный материал и вопросы слушателей как-нибудь помогут вытянуть выступление...?»

Есть ли выводы с четкой фиксацией главного и нового? Как они подводят итог выступлению?

7. Наглядная иллюстрация материалов

Нужна ли она вообще, и если да, то, что в ней будет содержаться? Отражает ли она логику выступления?

Иллюстрирует ли сложные места доклада?

Важно помнить: иллюстративный материал не должен полностью дублировать текст доклада. Слушатель должен иметь возможность записывать: примеры, дополнения, подробности, свои мысли... А для этого необходимо задействовать как можно больше видов памяти. Гигантской практикой образования доказано: материал усваивается лучше, если зрительная и слуховая память подкрепляются моторной. Т.е. надо дать возможность слушателям записывать, а не только пассивно впитывать материал.

Следует учитывать и отрицательный момент раздаточных материалов: точное повторение рассказа докладчика. Или иначе: если на руках слушателей (в мультимедийной презентации) есть полный письменный текст, зачем им нужен докладчик? К слову сказать, часто красивые слайды не столько иллюстрируют материал, сколько прикрывают бедность содержания...

8. Корректные ссылки

Уже много веков в научной среде считается хорошим тоном указание ссылок на первоисточники, а не утаивание их.

9. Что останется у слушателей:

- раздаточный или наглядный материал: какой и сколько?
- собственные записи: какие и сколько? И что сделано автором по ходу доклада для того, чтобы записи слушателей не искажали авторский смысл?
- в головах слушателей: какие понятия, модели, свойства и условия применения были передам слушателям?

Требования к составлению доклада

Полезно придерживаться следующей схемы составления доклада на семинаре (конференции).

Время Вашего доклада ограничено, обычно на него отводится 5-7 минут. За это время докладчик может успеть зачитать в темпе обычной разговорной речи текст объёмом

не более 3-5-и листов формата А4. После доклада - вопросы слушателей и ответы докладчика (до 3 минут). Полное время Вашего выступления - не более 10-и минут.

Сначала должно прозвучать название работы и фамилии авторов. Обычно название доклада и авторов произносит руководитель семинара (председатель конференции). Он представляет доклад, но допустим и такой вариант, при котором докладчик сам произносит название работы и имена участников исследования. Потраченное время - примерно 30 с.

Следует знать, что название - это краткая формулировка цели. Поэтому название должно быть конкретным и ясно указывать, на что направлены усилия автора. Если в названии менее 10-и слов - это хороший тон. Если больше - рекомендуется сократить. Так советуют многие международные журналы. В выступлении можно пояснить название работы другими словами. Возможно, слушатели лучше Вас поймут, если Вы скажете, какое явление исследуется, что измеряется, что создаётся, разрабатывается или рассчитывается. Максимально ясно покажите, что именно Вас интересует.

Введение (до 1 мин)

В этой части необходимо обосновать необходимость проведения исследования и его актуальность. Другими словами, Вы должны доказать, что доклад достоин того, чтобы его слушали. Объясните, почему важно исследовать данное явление. Расскажите, чем интересен выбранный объект с точки зрения науки, заинтересуйте своих слушателей темой Вашего исследования.

Скажите, кто и где решал подобную задачу. Укажите сильные и слабые стороны известных результатов. Учитывайте то, что студенту необходимо учиться работать с литературой, анализировать известные факты. Назовите источники информации, Ваших предшественников по имени, отчеству и фамилии и кратко, какие ими были получены результаты. Обоснуйте достоинство Вашего способа исследования в сравнении с известными результатами. Учтите, что студенческое исследование может быть и познавательного характера, то есть можно исследовать известный науке факт. Поясните, чем он интересен с Вашей точки зрения. Ещё раз сформулируйте цель работы и покажите, какие задачи необходимо решить, чтобы достигнуть цели. Что нужно сделать, создать, решить, вычислить? Делите целое на части - так будет понятнее и проще.

Методика исследования (до 30 сек.)

Методика, или способ исследования, должна быть обоснована. Поясните, покажите преимущества и возможности выбранной Вами методики при проведении экспериментального исследования.

Теоретическая часть (до 1 мин)

Эта часть обязательна в докладе. Редкий случай, когда можно обойтись без теоретического обоснования предстоящей работы, ведь экспериментальное исследование должно базироваться на теории. Здесь необходимо показать сегодняшний уровень Вашего понимания проблемы и на основании теории попытаться сформулировать постановку задачи. Покажите только основные соотношения и обязательно дайте комментарий. Скажите, что основная часть теории находится в содержании работы (реферате).

Экспериментальная часть (для работ экспериментального типа) (1,5-2 мин.)

Покажите и объясните суть проведённого Вами эксперимента. Остановитесь только на главном, основном. Второстепенное оставьте для вопросов.

Результаты работы (до 1 мин.)

1. Перечислите основные, наиболее важные, на Ваш взгляд, результаты работы.
2. Расскажите, как он был получен, укажите его характерные особенности.
3. Поясните, что Вы считаете самым важным и почему.
4. Следует ли продолжать исследование, и, если да, то в каком направлении?
5. Каким результатом можно было бы гордиться? Остановитесь на нём подробно.
6. Скажите, что следует из представленной вами информации.

7. Покажите, удалось ли разобраться в вопросах, сформулированных при постановке задачи. Обязательно скажите, достигнута ли цель работы. Закончено ли исследование?

8. Какие перспективы?

9. Покажите, что результат Вам нравится.

Выводы (до 1 мин.)

Сжато и чётко сформулируйте выводы. Покажите, что твёрдо установлено в результате проведённого теоретического или экспериментального исследования. Что удалось надёжно выяснить? Какие факты заслуживают доверия?

Завершение доклада

Поблагодарите всех за внимание. Помните: если Вы закончили свой доклад на 15 секунд раньше, все останутся довольны и будут ждать начала вопросов и дискуссию. Если Вы просите дополнительно ещё 3 минуты, Вас смогут потерпеть. Это время могут отнять от времени для вопросов, где Вы могли бы показать себя с хорошей стороны. Поэтому есть смысл предварительно хорошо "вычитать" (почти выучить) доклад. Это лучший способ научиться управлять временем.

Требования к предъявлению доклада во время выступления

Докладчику следует знать следующие приёмы, обеспечивающие эффективность восприятия устного публичного сообщения.

Приемы привлечения внимания

1. Продуманный первый слайд презентации.
2. Обращение.
3. Контакт глаз.
4. Позитивная мимика.
5. Уверенная пантомимика и интонация.
6. Выбор места.

Приемы привлечения интереса

В формулировку актуальности включить информацию о том, в чём может быть личный интерес слушателей, в какой ситуации они могут его использовать?

Приемы поддержания интереса и активной мыслительной деятельности слушателей

1. Презентация (образы, схемы, диаграммы, логика, динамика, юмор, оформление).
2. Соответствующая невербальная коммуникация (все составляющие!!!).
3. Речь логичная, понятная, средний темп, интонационная выразительность.
4. Разговорный стиль.
5. Личностная вовлеченность.
6. Образные примеры.
7. Обращение к личному опыту.
8. Юмор.
9. Цитаты.
10. Временное соответствие.

Приемы завершения выхода из контакта

- обобщение;
- метафора, цитата;
- побуждение к действию.

6. Методические указанияпо подготовке к опросу

Самостоятельная работа обучающихся включает подготовку к устному или письменному опросу на семинарских занятиях. Для этого обучающийся изучает лекции, основную и дополнительную литературу, публикации, информацию из Интернет-ресурсов. Темы и вопросы к семинарским занятиям, вопросы для самоконтроля приведены в методических указаниях по разделам и доводятся до обучающихся заранее.

Письменный опрос

В соответствии с технологической картой письменный опрос является одной из форм текущего контроля успеваемости студента по данной дисциплине. При подготовке к письменному опросу студент должен внимательно изучает лекции, основную и дополнительную литературу, публикации, информацию из Интернет-ресурсов. Темы и вопросы к семинарским занятиям, вопросы для самоконтроля приведены в методических указаниях по разделам и доводятся до обучающихся заранее.

При изучении материала студент должен убедиться, что хорошо понимает основную терминологию темы, умеет ее использовать в нужном контексте. Желательно составить краткий конспект ответа на предполагаемые вопросы письменной работы, чтобы убедиться в том, что студент владеет материалом и может аргументировано, логично и грамотно письменно изложить ответ на вопрос. Следует обратить особое внимание на написание профессиональных терминов, чтобы избегать грамматических ошибок в работе. При изучении новой для студента терминологии рекомендуется изготовить карточки, которые содержат новый термин и его расшифровку, что значительно облегчит работу над материалом.

Устный опрос

Целью устного собеседования являются обобщение и закрепление изученного курса. Студентам предлагаются дляосвещения сквозные концептуальные проблемы. При подготовке следует использовать лекционный материал и учебную литературу. Для более глубокого постижения курса и более основательной подготовки рекомендуется познакомиться с указанной дополнительной литературой. Готовясь к семинару, студент должен, прежде всего, ознакомиться с общим планом семинарского занятия. Следует внимательно прочесть свой конспект лекции по изучаемой теме и рекомендуемую к теме семинара литературу. С незнакомыми терминами и понятиями следует ознакомиться в предлагаемом глоссарии, словаре или энциклопедии[5].

Критерии качества устного ответа.

1. Правильность ответа по содержанию.
2. Полнота и глубинаответа.
3. Сознательность ответа(учитывается понимание излагаемого материала).
4. Логика изложенияматериала (учитывается умение строить целостный, последовательный рассказ, грамотно пользоваться профессиональной терминологией).
5. Рациональность использованных приемов и способов решения поставленной учебной задачи (учитывается умение использовать наиболее прогрессивные и эффективные способы достижения цели).
6. Своевременностьи эффективность использования наглядных пособий и технических средств при ответе (учитывается грамотно и с пользой применять наглядность и демонстрационный опыт при устном ответе).
7. Использованиедополнительного материала (приветствуется, но не обязательно для всех студентов).

[5]Методические рекомендации для студентов [Электронный ресурс]: Режим доступа: http://lesgaft.spb.ru/sites/default/files/u57/metod.rekomendacii_dlya_studentov_21.pdf

8. Рациональность использования времени, отведенного на задание (не одобряется затянутость выполнения задания, устного ответа во времени, с учетом индивидуальных особенностей студентов)[6].

Ответ на каждый вопрос из плана семинарского занятия должен быть содержательным и аргументированным. Для этого следует использовать документы, монографическую, учебную и справочную литературу.

Для успешной подготовки к устному опросу, студент должен законспектировать рекомендуемую литературу, внимательно осмыслить лекционный материал и сделать выводы. В среднем, подготовка к устному опросу по одному семинарскому занятию занимает от 2 до 4 часов в зависимости от сложности темы и особенностей организации обучающимся своей самостоятельной работы.

7.Методические рекомендации по подготовке к практическим занятиям

На практических занятиях необходимо стремиться к самостоятельному решению задач, находя для этого более эффективные методы. При этом студентам надо приучить себя доводить решения задач до конечного «идеального» ответа. Это очень важно для будущих специалистов. Практические занятия вырабатывают навыки самостоятельной творческой работы, развивают мыслительные способности.

Практическое занятие – активная форма учебного процесса, дополняющая теоретический курс или лекционную часть учебной дисциплины и призванная помощь обучающимся освоиться в «пространстве» (тематике) дисциплины, самостоятельно прооперировать теоретическими знаниями на конкретном учебном материале.

Продолжительность одного практического занятия – от 2 до 4 академических часов. Общая доля практических занятий в учебном времени на дисциплину – от 10 до 20 процентов (при условии, что все активные формы займут в учебном времени на дисциплину от 40 до 60 процентов).

Для практического занятия в качестве темы выбирается обычно такая учебная задача, которая предполагает не существенные эвристические и аналитические напряжения и продвижения, а потребность обучающегося «потрогать» материал, опознать в конкретном то общее, о чем говорилось в лекции. Например, при рассмотрении вопросов оплаты труда, мотивации труда и проблем безработицы в России имеет смысл провести практические занятия со следующими сюжетами заданий: «Расчет заработной платы работников предприятия». «Разработка механизма мотивации труда на предприятии N». «В чем причины и особенности безработицы в России?». Последняя тема предполагает уже некоторую аналитическую составляющую. Основная задача первой из этих тем - самим посчитать заработную плату для различных групп работников на примере заданных параметров для конкретного предприятия, т. е. сделать расчеты «как на практике»; второй – дать собственный вариант мотивационной политики для предприятия, учитывая особенности данного объекта, отрасли и т.д.; третьей – опираясь на теоретические знания в области проблем занятости и безработицы, а также статистические материалы, сделать авторские выводы о видах безработицы, характерных для России, и их причинах, а также предложить меры по минимизации безработицы.

Перед проведением занятия должен быть подготовлен специальный материал – тот объект, которым обучающиеся станут оперировать, активизируя свои теоретические (общие) знания и тем самым, приобретая навыки выработки уверенных суждений и осуществления конкретных действий.

---

[6]Методические рекомендации для студентов [Электронный ресурс]: http://priab.ru/images/metod_agro/Metod_Inostran_yazyk_35.03.04_Agro_15.01.2016.pdf

Дополнительный материал для практического занятия лучше получить у преподавателя заранее, чтобы у студентов была возможность просмотреть его и подготовить вопросы.

Условия должны быть такими, чтобы каждый мог работать самостоятельно от начала до конца. В аудитории должны быть «под рукой» необходимые справочники и тексты законов и нормативных актов по тематике занятия. Чтобы сделать практическое занятие максимально эффективным, надо заранее подготовить и изучить материал по наиболее интересным и практически важным темам.

Особенности практического занятия с использованием компьютера

Для того чтобы повысить эффективность проведения практического занятия, может использоваться компьютер по следующим направлениям:

- поиск информации в Интернете по поставленной проблеме: в этом случае преподаватель представляет обучающимся перечень рекомендуемых для посещения Интернет-сайтов;
- использование прикладных обучающих программ;
- выполнение заданий с использованием обучающимися заранее установленных преподавателем программ;
- использование программного обеспечения при проведении занятий, связанных с моделированием социально-экономических процессов.

8. Методические рекомендации по выполнению курсовой работы (курсового проекта)

Содержание основных этапов подготовки курсовой работы

Курсовая работа (проект) - это самостоятельное исследование студентом определенной проблемы, комплекса взаимосвязанных вопросов, касающихся конкретной финансовой ситуации.

Курсовая работа (проект) не должна составляться из фрагментов статей, монографий, пособий. Кроме простого изложения фактов и цитат, в курсовой работе должно проявляться авторское видение проблемы и ее решения.

Рассмотрим основные этапы подготовки курсовой работы (проекта) студентом.

Выполнение курсовой работы (проекта) начинается с выбора темы.

Затем студент приходит на первую консультацию к руководителю, которая предусматривает:

- обсуждение цели и задач работы, основных моментов избранной темы;
- консультирование по вопросам подбора литературы;
- составление предварительного плана;
- составление графика выполнения курсовой работы.

Следующим этапом является работа с литературой. Необходимая литература подбирается студентом самостоятельно.

После подбора литературы целесообразно сделать рабочий вариант плана работы. В нем нужно выделить основные вопросы темы и параграфы, раскрывающие их содержание.

Составленный список литературы и предварительный вариант плана уточняются, согласуются на очередной консультации с руководителем.

Затем начинается следующий этап работы - изучение литературы. Только внимательно читая и конспектируя литературу, можно разобраться в основных вопросах темы и подготовиться к самостоятельному (авторскому) изложению содержания курсовой работы. Конспектируя первоисточники, необходимо отразить основную идею автора и его позицию по исследуемому вопросу, выявить проблемы и наметить задачи для дальнейшего изучения данных проблем.

Систематизация и анализ изученной литературы по проблеме исследования позволяют студенту написать первую (теоретическую) главу.

Выполнение курсовой работы (проекта) предполагает проведение определенного исследования. На основе разработанного плана студент осуществляет сбор фактического материала, необходимых цифровых данных. Затем полученные результаты подвергаются анализу, статистической, математической обработке и представляются в виде текстового описания, таблиц, графиков, диаграмм. Программа исследования и анализ полученных результатов составляют содержание второй (аналитической) главы.

В третьей (рекомендательной) части должны быть отражены мероприятия, рекомендации по рассматриваемым проблемам.

Рабочий вариант текста курсовой работы предоставляется руководителю на проверку. На основе рабочего варианта текста руководитель вместе со студентом обсуждает возможности доработки текста, его оформление. После доработки курсовая работа сдается на кафедру для ее оценивания руководителем.

Защита курсовой работы (проекта) студентов проходит в сроки, установленные графиком учебного процесса.

Рекомендации по подготовке к защите курсовой работы (проекта).

При подготовке к защите курсовой работы студент должен знать основные положения работы, выявленные проблемы и мероприятия по их устранению, перспективы развития рассматриваемой экономической ситуации.

Защита курсовой работы (проекта) проводится в университете при наличии у студента курсовой работы (проекта), рецензии и зачетной книжки. Оценка - дифференцирована. Преподаватель оценивает защиту курсовой работы (проект) и заполняет графу "оценка" в ведомости и в зачетной книжке.

Не допускаются к защите варианты курсовых работ (проектов), найденные в Интернет, сканированные варианты учебников и учебных пособий, а также копии ранее написанных студенческих работ.

9. Работа с источником

Чтение источника (книги, статьи, отчета и т.п.) рекомендуется осуществлять в два этапа:

I этап — ознакомительное чтение;

II этап — основное чтение с записями.

Первый этап – это предварительное ознакомление с источником (книгой, отчетом, статьей и т.д.).

Ознакомление должно дать ответ – представляет ли источник интерес, и если да, то в чем, какими методами его можно обработать.

Второй этап – основное чтение источника и записи. Запись – наиболее эффективный путь усвоения информации. Это связано с тем, что она представляет (должна представлять) творческий процесс анализа содержания источника, определение наиболее существенного в информации, содержащейся в источнике, и отбор самого важного для того, чтобы дать эту информацию в сжатом ("свернутом") виде.

Важными факторами при проработке литературы (особенно нового текста) являются настойчивость и систематичность. Последовательное, систематическое, аналитическое чтение облегчает усвоение прорабатываемого материала.

При записи используется не только зрительная, но и двигательная память. Формы

Критерии оценки для работы с источником

Оценка
Результат освоения
5 -если представлена интересная актуальная информация, сопровождаемая презентацией;
4 - если информация представлена актуальная, но презентация не вполне презентабельна;
3 -если информация не вполне актуальна, презентация отсутствует;

2 - если информация не актуальна, не представлена презентация.

Составление опорных конспектов

Примерный порядок составления опорного конспекта

1. Первичное ознакомление с материалом изучаемой темы по тексту учебника, картам, дополнительной литературе.
2.Выделение главного в изучаемом материале, составление обычных кратких записей.
3. Подбор к данному тексту опорных сигналов в виде отдельных слов, определённых знаков, графиков, рисунков.
4. Продумывание схематического способа кодирования знаний, использование различного шрифта и т.д.
5. Составление опорного конспекта.

Критерии оценивания при составлении опорного конспекта

Оценка «5» - конспект составлен по плану, соблюдается логичность, последовательность изложения материала, качественное внешнее оформление, объем - 4 тетрадные страницы;
Оценка «4» - конспект выполнен по плану, но некоторые вопросы раскрыты не полностью, есть небольшие недочеты в работе, объем – 4 тетрадные страницы;
Оценка «3» - при выполнении конспекта наблюдается отклонение от плана, нарушена логичность, отсутствует внутренняя логика изложения, удовлетворительное внешнее оформление, объем менее 4 страниц;
Оценка «2» - тема не раскрыта, неудовлетворительное внешнее оформление, объем менее 2 страниц.

10. Методические рекомендации по подготовке к сдаче экзаменов и зачетов

Экзамен - одна из важнейших частей учебного процесса, имеющая огромное значение.

Во-первых, готовясь к экзамену, студент приводит в систему знания, полученные на лекциях, семинарах, практических и лабораторных занятиях, разбирается в том, что осталось непонятным, и тогда изучаемая им дисциплина может быть воспринята в полном объеме с присущей ей строгостью и логичностью, ее практической направленностью. А это чрезвычайно важно для будущего специалиста.

Во-вторых, каждый хочет быть волевым и сообразительным., выдержанным и целеустремленным, иметь хорошую память, научиться быстро находить наиболее рациональное решение в трудных ситуациях. Очевидно, что все эти качества не только украшают человека, но и делают его наиболее действенным членом коллектива. Подготовка и сдача экзамена помогают студенту глубже усвоить изучаемые дисциплины, приобрести навыки и качества, необходимые хорошему специалисту.

Конечно, успех на экзамене во многом обусловлен тем, насколько систематически и глубоко работал студент в течение семестра. Совершенно очевидно, что серьезно продумать и усвоить содержание изучаемых дисциплин за несколько дней подготовки к экзамену просто невозможно даже для очень способного студента. И, кроме того, хорошо известно, что быстро выученные на память разделы учебной дисциплины так же быстро забываются после сдачи экзамена.

При подготовке к экзамену студенты не только повторяют и дорабатывают материал дисциплины, которую они изучали в течение семестра, они обобщают полученные знания, осмысливают методологию предмета, его систему, выделяют в нем основное и главное, воспроизводят общую картину с тем, чтобы яснее понять связь между отдельными

элементами дисциплины. Вся эта обобщающая работа проходит в условиях напряжения воли и сознания, при значительном отвлечении от повседневной жизни, т. е. в условиях, благоприятствующих пониманию и запоминанию.

Подготовка к экзаменам состоит в приведении в порядок своих знаний. Даже самые способные студенты не в состоянии в короткий период зачетно-экзаменационной сессии усвоить материал целого семестра, если они над ним не работали в свое время. Для тех, кто мало занимался в семестре, экзамены принесут мало пользы: что быстро пройдено, то быстро и забудется. И хотя в некоторых случаях студент может «проскочить» через экзаменационный барьер, в его подготовке останется серьезный пробел, трудно восполняемый впоследствии.

Определив назначение и роль экзаменов в процессе обучения, попытаемся на этой основе пояснить, как лучше готовиться к ним.

Экзаменам, как правило, предшествует защита курсовых работ (проектов) и сдача зачетов. К экзаменам допускаются только студенты, защитившие все курсовые работы проекты) и сдавшие все зачеты. В вузе сдача зачетов организована так, что при систематической работе в течение семестра, своевременной и успешной сдаче всех текущих работ, предусмотренных графиком учебного процесса, большая часть зачетов не вызывает повышенной трудности у студента. Студенты, работавшие в семестре по плану, подходят к экзаменационной сессии без напряжения, без излишней затраты сил в последнюю, «зачетную» неделю.

Подготовку к экзамену следует начинать с первого дня изучения дисциплины. Как правило, на лекциях подчеркиваются наиболее важные и трудные вопросы или разделы дисциплины, требующие внимательного изучения и обдумывания. Нужно эти вопросы выделить и обязательно постараться разобраться в них, не дожидаясь экзамена, проработать их, готовясь к семинарам, практическим или лабораторным занятиям, попробовать самостоятельно решить несколько типовых задач. И если, несмотря на это, часть материала осталась неусвоенной, ни в коем случае нельзя успокаиваться, надеясь на то, что это не попадется на экзамене. Факты говорят об обратном; если те или другие вопросы учебной дисциплины не вошли в экзаменационный билет, преподаватель может их задать (и часто задает) в виде дополнительных вопросов.

Точно такое же отношение должно быть выработано к вопросам и задачам, перечисленным в программе учебной дисциплины, выдаваемой студентам в начале семестра. Обычно эти же вопросы и аналогичные задачи содержатся в экзаменационных билетах. Не следует оставлять без внимания ни одного раздела дисциплины: если не удалось в чем-то разобраться самому, нужно обратиться к товарищам; если и это не помогло выяснить какой-либо вопрос до конца, нужно обязательно задать этот вопрос преподавателю на предэкзаменационной консультации. Чрезвычайно важно приучить себя к умению самостоятельно мыслить, учиться думать, понимать суть дела. Очень полезно после проработки каждого раздела восстановить в памяти содержание изученного материала. кратко записав это на листе бумаги. создать карту памяти (умственную карту), изобразить необходимые схемы и чертежи (логико-графические схемы), например, отобразить последовательность вывода теоремы или формулы. Если этого не сделать, то большая часть материала останется не понятой, а лишь формально заученной, и при первом же вопросе экзаменатора студент убедится в том, насколько поверхностно он усвоил материал.

В период экзаменационной сессии происходит резкое изменение режима работы, отсутствует посещение занятий по расписанию. При всяком изменении режима работы очень важно скорее приспособиться к новым условиям. Поэтому нужно сразу выбрать такой режим работы, который сохранился бы в течение всей сессии, т. е. почти на месяц. Необходимо составить для себя новый распорядок дня, чередуя занятия с отдыхом. Для того чтобы сократить потерю времени на включение в работу, рабочие периоды

целесообразно делать длительными, разделив день примерно на три части: с утра до обеда, с обеда до ужина и от ужина до сна.

Каждый рабочий период дня надо заканчивать отдыхом. Наилучший отдых в период экзаменационной сессии - прогулка, кратковременная пробежка или какой-либо неутомительный физический труд.

При подготовке к экзаменам основное направление дают программа учебной дисциплины и студенческий конспект, которые указывают, что наиболее важно знать и уметь делать. Основной материал должен прорабатываться по учебнику (если такой имеется) и учебным пособиям, так как конспекта далеко недостаточно для изучения дисциплины, Учебник должен быть изучен в течение семестра, а перед экзаменом сосредоточьте внимание на основных, наиболее сложных разделах. Подготовку по каждому разделу следует заканчивать восстановлением по памяти его краткого содержания в логической последовательности.

За один - два дня до экзамена назначается консультация. Если ее правильно использовать, она принесет большую пользу. Во время консультации студент имеет полную возможность получить ответ на нее ни ясные ему вопросы. А для этого он должен проработать до консультации все темы дисциплины. Кроме того, преподаватель будет отвечать на вопросы других студентов, что будет для вас повторением и закреплением знаний. И еще очень важное обстоятельство: преподаватель на консультации, как правило, обращает внимание на те вопросы, по которым на предыдущих экзаменах ответы были неудовлетворительными, а также фиксирует внимание на наиболее трудных темах дисциплины. Некоторые студенты не приходят на консультации либо потому, что считают, что у них нет вопросов к преподавателю, либо полагают, что у них и так мало времени и лучше самому прочитать материал в конспекте или и учебнике. Это глубокое заблуждение. Никакая другая работа не сможет принести столь значительного эффекта накануне экзамена, как консультация преподавателя.

Но консультация не может возместить отсутствия длительной работы в течение семестра и помочь за несколько часов освоить материал, требующийся к экзамену. На консультации студент получает ответы на трудные или оставшиеся неясными вопросы и, следовательно, дорабатывается материал. Консультации рекомендуется посещать, подготовив к ним все вопросы, вызывающие сомнения. Если студент придет на консультацию, не проработав всего материала, польза от такой консультации будет невелика.

Очень важным условием для правильного режима работы в период экзаменационной сессии является нормальным сон. Подготовка к экзамену не должна идти в ущерб сну, иначе в день экзамена не будет чувства свежести и бодрости, необходимых для хороших ответов. Вечер накануне экзамена рекомендуем закончить небольшой прогулкой.

Итак, *основные советы* для подготовки к сдаче зачетов и экзаменов состоят в следующем:

- лучшая подготовка к зачетам и экзаменам - равномерная работа в течение всего семестра;
- используйте программы учебных дисциплин - это организует вашу подготовку к зачетам и экзаменам;
- учитывайте, что для полноценного изучения учебной дисциплины необходимо время;
- составляйте планы работы во времени;
- работайте равномерно и ритмично;
- курсовые работы (проекты) желательно защищать за одну - две недели до начала зачетно-экзаменационной сессии;
- все зачеты необходимо сдавать до начала экзаменационной сессии;

- помните, что конспект не заменяет учебник и учебные пособия, а помогает выбрать из него основные вопросы и ответы;
- при подготовке наибольшее внимание и время уделяйте трудным и непонятным вопросам учебной дисциплины;
- грамотно используйте консультации;
- соблюдайте правильный режим труда и отдыха во время сессии, это сохранит работоспособность и даст хорошие результаты;
- учитесь владеть собой на зачете и экзамене;
- учитесь точно и кратко передавать свои мысли, поясняя их, если нужно, логико-графическими схемами.

ЗАКЛЮЧЕНИЕ

Методические указания по выполнению самостоятельной работы обучающихся являются неотъемлемой частью процесса обучения в вузе. Правильнаяорганизация самостоятельной работы позволяет обучающимся развивать умения и навыки в усвоении и систематизации приобретаемых знаний, обеспечивает высокий уровень успеваемости в период обучения, способствует формированию навыков совершенствования профессионального мастерства. Также внеаудиторное время включает в себя подготовку к аудиторным занятиям и изучение отдельных тем, расширяющих и углубляющих представления обучающихся по разделам изучаемой дисциплины.

Таким образом, обучающийся используя методические указания может в достаточном объеме усвоить и успешно реализовать конкретные знания, умения, навыки и получить опыт при выполнении следующих условий:

1) систематическаясамостоятельная работа по закреплению полученных знаний и навыков;

2) добросовестноевыполнение заданий;

3) выяснениеи уточнение отдельных предпосылок, умозаключений и выводов, содержащихся в учебном курсе;

4) сопоставление точек зрения различных авторов по затрагиваемым в учебном курсе проблемам; выявление неточностей и некорректного изложения материала в периодической и специальной литературе;

5) периодическое ознакомление с последними теоретическими и практическими достижениями в области управления персоналом;

6) проведение собственных научных и практических исследований по одной или нескольким актуальным проблемам для *HR*;

7) подготовка научных статей для опубликования в периодической печати, выступление на научно-практических конференциях, участие в работе студенческих научных обществ, круглых столах и диспутах по проблемам управления персоналом.

СПИСОК ЛИТЕРАТУРЫ

1. Брандес М. П. Немецкий язык. Переводческое реферирование: практикум. М.: КДУ, 2008. – 368с.

2. Долгоруков А. Метод case-study как современная технология профессионально -ориентированного обучения [Электронный ресурс]. Режим доступа: //http://evolkov.net/case/case.study.html/

3. Методические рекомендации по написанию реферата. [Электронный ресурс]. Режим доступа: http://www.hse.spb.ru/edu/recommendations/method-referat-2005.phtml

4. Фролова Н. А. Реферирование и аннотирование текстов по специальности (на материале немецкого языка): Учеб. пособие / ВолгГТУ, Волгоград, 2006. - С.5.

5. Методические рекомендации по написанию

МИНИСТЕРСТВО НАУКИ И ВЫСШЕГО ОБРАЗОВАНИЯ РОССИЙСКОЙ ФЕДЕРАЦИИ

ФГБОУ ВО «Уральский государственный горный университет»

УТВЕРЖДАЮ
Проректор по учебно-методическому комплексу
_____С.А. Упоров

МЕТОДИЧЕСКИЕ УКАЗАНИЯ

по выполнению контрольной работы по дисциплине

ГОРНЫЕ МАШИНЫ И ОБОРУДОВАНИЕ

Специальность
21.05.04 Горное дело

Направленность (профиль)
Горные машины и оборудование

форма обучения: *очная, заочная*

Одобрена на заседании кафедры	Рассмотрена методической комиссией факультета
Горных машин и комплексов	горно-механического
(название кафедры)	*(название факультета)*
Зав.кафедрой _____	Председатель _____
(подпись)	*(подпись)*
Суслов Н.М.	Осипов П.А.
(Фамилия И.О.)	*(Фамилия И.О.)*
Протокол № 02 от 09.10.2020	Протокол 2 от 14.10.2020
(Дата)	*(Дата)*

Екатеринбург
2020

ОГЛАВЛЕНИЕ

ВВЕДЕНИЕ 3

1. РЕКОМЕНДАЦИИ ПО ПОДГОТОВКЕ К КОНТРОЛЬНОЙ РАБОТЕ ... 4

2. ОФОРМЛЕНИЕ КОНТРОЛЬНОЙ РАБОТЫ 4

3. ЗАДАНИЯ К КОНТРОЛЬНОЙ РАБОТЕ 4

ЛИТЕРАТУРА 15

ВВЕДЕНИЕ

При проектировании машин и оборудования нефтяных и газовых промыслов решаются задачи на прочность элементов конструкции. Выпускники университета должны уметь применять соответствующие методики расчета при проектировании объектов нефтепромыслов.

Цель контрольной работы: проверка приобретенных студентами навыков оптимизации и поиска оптимальных значений параметров объектов и технологических процессов нефтегазовой отрасли.

Контрольная работа соответствуют следующим компетенциям федерального государственного образовательного стандарта по направлению подготовки ***21.05.04 Горное дело***:

универсальные

-

общепрофессиональные

- способность применять навыки разработки систем по обеспечению экологиче-ской и промышленной безопасности при производстве работ по эксплуатационной раз-ведке, добыче и переработке твердых полезных ископаемых, строительству и эксплуата-ции подземных объектов (ОПК-16);

профессиональные

- .

Результат изучения дисциплины: «Горные машины и оборудование»

знать:

- основы технологии горных работ;
- закономерности поведения массива в процессе воздействия на него органами горных машин и оборудования;
- требования к разработке технической документации для производства горных машин и оборудования;
- требования безопасной эксплуатации горных машин и оборудования;
- классификацию и назначение машин для выполнения операций по добыче и транспортировке полезных ископаемых;
- принципиальные схемы, конструктивные особенности, области применения и основные расчетные характеристики различного типа машин для отбойки, погрузки, транспортировки, крепления и вспомогательных операций, а также стационарных машин;
- методику определения основных конструктивных и режимных параметров машин, их производительности и эффективности в горно-добывающем производстве;
- виды нагруженного состояния элементов горных машин и оборудования

уметь:

- уметь определять усилия воздействия инструмента горных машин на массив горных пород;
- уметь определять усилия воздействия инструмента горных машин на массив горных пород;
- пользоваться нормативной документацией для производства, эксплуатации и технического обслуживания и ремонта горных машин и оборудования;
- производить расчет основных конструктивных и режимных параметров горных машин и оборудования и моделирование их работы;
- осуществлять выбор типов горных машин и оборудования, производить расчет их производительности и эффективности, а также выбор типоразмеров в зависимости от горно-геологических условий и условий эксплуатации;

- определять технологические и конструктивные параметры горных машин и оборудования.

владеть:

- навыками самостоятельного овладения новыми знаниями;
- владеть методами анализа взаимодействия инструмента горных машин с горными породами;
- навыками анализа технической и нормативной документации по горным машинам и оборудованию;
- профессиональной терминологией в области горных машинах и оборудовании;
- методикой определения и расчета основных параметров, производительности и эффективности горных машин.

1. РЕКОМЕНДАЦИИ ПО ПОДГОТОВКЕ К КОНТРОЛЬНОЙ РАБОТЕ

При подготовке к контрольной работе необходимо изучить примеры, рассмотренные на лекциях а также в пособии [1].

2. ОФОРМЛЕНИЕ КОНТРОЛЬНОЙ РАБОТЫ

Контрольная работа должна включать следующие этапы:

1. Постановка задачи.
2. Анализ задачи.
3. Составление графической схемы для расчета конструктивных параметров.
4. Выбор методики расчета.
5. Выполнение необходимых расчетов по выбранной методике.
6. Выводы и предложения по совершенствованию работы оборудования.

3. ЗАДАНИЯ К КОНТРОЛЬНОЙ РАБОТЕ

Контрольная работа № 1 по темам 4,6

Выбор типоразмера бурильной установки; расчет длительности бурения и скорости проходки при буровзрывных работах (БВР).

Условия: Крепость пород f, площадь сечения выработки $S_{выр}$, тип бурильной машины. По заданным условиям

Последовательность расчета:

1. *Расчет скорости бурения при различных значениях f и L.*
2. *Построить графики изменения скорости бурения.*

Варианты заданий

№ №	f	S, $м^2$	Тип бурильной машины (перфоратора)		№№	f	S, $м^2$	Тип бурильной машины (перфоратора)		№№	f	S, $м^2$	Тип бурильной машины (перфоратора)
1	4	10	ПК-60		21	4	20	БГП		41	4	30	СОР
2	5	10	ПК-60		22	5	20	БГП		42	5	30	СОР
3	6	10	ПК-60		23	6	20	БГП		43	6	30	СОР
4	8	10	ПК-60		24	8	20	БГП		44	8	30	СОР
5	10	10	ПК-60		25	10	20	БГП		45	10	30	СОР
6	4	15	ПК-75		26	4	25	ГБГ		46	4	20	PR
7	5	15	ПК-75		27	5	25	ГБГ		47	5	20	PR
8	6	15	ПК-75		28	6	25	ГБГ		48	6	20	PR
9	8	15	ПК-75		29	8	25	ГБГ		49	8	20	PR
10	6	15	ПК-75		30	10	25	ГБГ		50	10	20	PR
11	4	20	L500		31	12	20	БГП		51	12	20	ПК-60
12	5	20	L500		32	15	20	БГП		52	15	20	ПК-60
13	6	20	L500		33	18	20	БГП		53	18	20	ПК-60
14	8	20	L500		34	20	20	БГП		54	20	20	ПК-60
15	10	20	L500		35	12	25	ГБГ		55	12	25	ПК-60
16	4	15	HRP1		36	15	25	ГБГ		56	15	25	ПК-75
17	5	15	HRP1		37	18	25	ГБГ		57	18	25	ПК-75
18	6	15	HRP1		38	20	25	ГБГ		58	20	25	ПК-75
19	8	15	HRP1		39	12	30	ГБГ		59	12	30	ПК-75
20	10	15	HRP1		40	15	30	ГБГ		60	15	30	ПК-75

Методические указания по выполнению контрольной работы

Типоразмер бурильной установки определяется размерами горной выработки (зоны бурения). В таблице 2 приведены технические характеристики бурильных установок. Число бурильных машин (перфораторов) также зависит от площади сечения выработки *S*. Величина зоны бурения одной бурильной машины составляет 10-15 $м^2$.

Типоразмер бурильной машины принимается по предыдущему заданию.

Эксплуатационные показатели установок.

Производительность бурильных установок определяется мощностью бурильных машин, их числом и затратами времени на выполнение вспомогательных операций. Установлено также, что бурильные установки с увеличенным ходом подачи (3,5 м) имеют более высокую производительность. Бурильные установки позволяют значительно увеличить энерговооруженность процесса бурения и за счет этого увеличить производительность. Поэтому на установках ис-

пользуются наиболее мощные бурильные машины, в том числе специального исполнения. Однако их мощность ограничивается диаметром шпуров и сечением штанг.

Максимальная производительность бурильных установок достигается при рациональных значениях режимных параметров.

Техническая производительность установки:

$$Q_{тб} = \frac{N_{бм} \cdot K_o \cdot K_г}{V_б^{-1} + V_{ox}^{-1} + \frac{T_з}{B} + \frac{(T_н + T_{зб}) \cdot N + T_п}{L \cdot N}},$$

где $N_{бм}$ – число бурильных машин;
K_o – коэффициент одновременности работы. $K_o = 1;\ 0{,}8$ и $0{,}7$ при $N_{бм} = 1$; 2 и 3.
$K_г$ – коэффициент готовности установки. $K_г = 0{,}9$;
N – количество шпуров;
$T_п$ – длительность перегона установки, мин.
$V_б$ – скорость бурения, м/мин;
V_{ox} – скорость обратного хода бурильной машины. $V_{ox} \approx 20$ м/мин;
$T_з$ – длительность замены коронки. $T_з = 2$ мин;
B – стойкость коронки на одну заточку. $B = 50\text{-}100$ м в зависимости от крепости породы;
$T_н$ – длительность наведения бурильной машины с одного шпура на другой.
$T_н = 1$ мин;
$T_{зб}$ - длительность забуривания. $T_{зб} = 1$ мин.
L ($l_з$) – длина шпура (длина заходки).

Длительность бурения

$$t_б = \frac{N \cdot L}{Q_{тб}}$$

где N – количество шпуров.

Количество шпуров определяется в зависимости от крепости породы и конструкции заряда ВВ.

Расчет скорости бурения при перфораторном бурении

Практика эксплуатации перфораторов показывает, что скорость бурения с увеличением глубины бурения падает ввиду потерь при передаче ударного импульса в местах соединения штанг и штанги с коронкой, а также от вибрации штанг. КПД ударного механизма при бурении равен $\eta = \eta_{уд} \cdot \eta_1 \cdot \eta_2$, где $\eta_{уд}$ - КПД удара; $\eta_1 = 0{,}85\ldots0{,}95$ – коэффициент, учитывающий потери энергии удара на трение бура о стенки шпура; η_2 - коэффициент, учитывающий потери в местах соединения штанг и штанги с коронкой, а также от вибрации штанг. При резьбовом соединении штанг $\eta_2 = 0{,}75\ldots0{,}85$; при конусном – $\eta = 0{,}6\ldots0{,}8$.

Величина средней скорости бурения перфораторами составит

$$V_{пср} = V_{нач} \cdot (1 - e^{-\alpha L}) / \alpha L$$

где $V_{нач}$ – начальная скорость бурения (скорость бурения первого метра);

a – декремент затухания энергии ударного импульса, *a = 0,02 - 0,2*;

L – длина шпура или скважины.

Для перфораторов с независимым вращением и большой массой поршня а имеет меньшее значение (колонковые перфораторы).

В таблице 3 приведены значения средней скорости бурения (в долях от максимального значения).

Таблица 3

Средняя скорость бурения (относительная)

a·L	**e^{-aL}**	**$1-e^{-aL}$**	**$V_{срп}/V_{нач}$**
0,1	0,905	0,095	0,950
0,2	0,819	0,181	0,905
0,3	0,741	0,259	0,863
0,4	0,670	0,330	0,825
0,5	0,607	0,393	0,786
0,6	0,549	0,451	0,750
0,8	0,449	0,551	0,690
1,0	0,368	0,632	0,632

При $a \cdot L < 0,1$ принимаем $V_{срп} = V_{нач}$

Выполненные исследования машин ударного действия показывают, что их производительность находится в прямой зависимости от давления сжатого воздуха или рабочей жидкости. Так, увеличение давления воздуха с 0,5 МПа на 0,1 МПа позволяет увеличить механическую скорость бурения примерно на 20%.

Начальная скорость бурения (м/с):

$$V_б = \frac{2N_u}{\pi \cdot d^2 \cdot \sigma_{ск} \cdot (\mu + tg\frac{\alpha}{2}) \cdot K_з},$$

где N_u – ударная мощность на инструменте, Вт;

d – диаметр шпура, м. Принимаем *d = 40 мм;*

$\sigma_{ск}$ – предел прочности породы при сколе, Па;

μ – коэффициент трения стали о породу. Ориентировочно μ = 0,3;

$$И_u = A_n \cdot z \cdot \eta$$

α – угол заострения лезвия. $\alpha = 90°$;

$K_з$ – коэффициент затупления лезвия. $K_з=1,1$.

где A_n – энергия удара на поршне;

Z – частота ударов;

η - КПД перфоратора. $\eta = 0,7- 0,8$.

Значения A_n и Z приведены в табл.4.

$\sigma_{ск} \approx 0,5\ \sigma_{сж}$

Предел прочности породы на сжатие

$\sigma_{сж} = 10f$, *МПа.*

Варианты заданий приведены в табл.4.

Расчет буровзрывных работ (БВР)

Число шпуров

$$N = \frac{Q_{вв}}{M_з} = \frac{q_{вв} \cdot V}{M_з} = \frac{q_{вв} \cdot S \cdot L}{M_з},$$

где $Q_{вв}$ – расход взрывчатых веществ;
$M_з$ – масса заряда;
$q_{вв}$ – удельный расход ВВ; ориентировочно $q_{вв} = 1\text{-}4$ *кг/м*^{3} при $f = 5\text{-}20$;
V – объем заходки;
S – площадь сечения выработки.

Масса заряда (рис.4)

$$M_з = \frac{\pi d^2}{4} \cdot (L - l_{заб}) \cdot \rho_{вв} \cdot K_п ,$$

где d – диаметр шпура;
$l_{заб}$ – длина забойки. $l_{заб} \approx 0{,}25L$;
$\rho_{вв}$ – плотность ВВ. $\rho_{вв} = 1{,}05 - 1{,}15$ *кг/дм*^{3};
$K_п = 0{,}9$ – коэффициент плотности заряда (заполнения шпура).

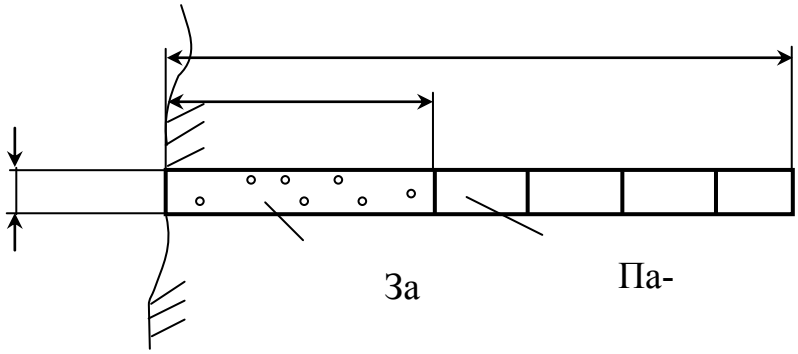

Рис. 4. Конструкция заряда

Продолжительность цикла Т определяется построением циклограммы. Длительность основных операций определяется расчетом.

Длительность заряжания одного шпура составляет (в мин).

$$t_{з1} = (1 \div 1{,}5) \cdot L ,$$

где L – длина шпура, м.
Длительность погрузки

$$t_п = \frac{V_{гм}}{Q_{тп}} = \frac{S \cdot L \cdot K_р}{Q_{тп}} ,$$

где $V_{гм}$ – объем отбитой горной массы;
$K_р$ – коэффициент разрыхления породы. $K_р = 1{,}2 - 1{,}4$ в зависимости от крепости породы;
$Q_{тп}$ – техническая производительность погрузочной машины (см. табл.4);
S – сечение выработки.

$$V_{прт} = \frac{l_з}{T} ,$$

Скорость проходки (техническая) составит:

где $l_з$ – шаг подвигания забоя, $l_з = L \cdot K_{иш}$,
$K_{иш}$ – коэффициент использования шпуров. $K_{иш} = 0{,}9$.

Циклограмма работ при проходке выработки

Операции проходческого цикла	Затраты времени, мин	Часы					
		1	2	3	4	5	6
Осмотр, смазка и подготовка бурильной установки (БУ) к работе	20 – 30						
Подгон БУ в забой	10 – 15						
Подготовка к бурению	5 – 10						
Бурение шпуров забоя	Расчет						
Бурение шпуров под крепление	Расчет						
Отгон БУ из забоя	5 – 10						
Заряжание шпуров, взрывание	Расчет						
Проветривание забоя	30						
Приведение забоя в безопасное состояние	10 – 15						
Наращивание вентиляционных труб	10 – 15						
Осмотр, смазка и подготовка погрузочной машины к работе	20 – 30						
Погрузка и уборка горной массы из забоя	Расчет						
Вспомогательные работы (доставка материалов, ВВ и др.)							

Эксплуатационная (месячная) скорость проходки составит

$$V_{пр} = V_{прт} \cdot Ф \cdot K_{и},$$

где $Ф$ – фонд времени работы;

$K_{и}$ – коэффициент использования оборудования. $K_{и} \approx 0{,}8$.

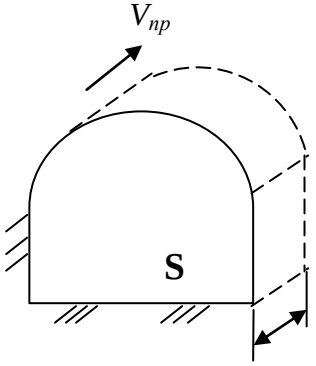

Рис. 5. Схема подвигания забоя

Фонд времени работы:

$$Ф = 6 \cdot N_{см} \cdot T_{р},$$

где $N_{см}$ – число рабочих смен;

$T_{р}$ – количество рабочих дней.

Принимаем $Ф_{мес} = 540$ *ч (6×3×30*).

Критерии оценивания: использование определенного алгоритма подготовки исходной информации – 1 балл, выполнение и правильность расчетов – 2 балла, наличие пояснений к расчетам – 2 балл, выводы по полученным результатам – 2 балла, оформление работы – 2 балл, представление графического материала – 1 балл.

Критерии оценки:

Оценка «отлично» выставляется обучающемуся, если работа оформлена аккуратно, в соответствии с требованиями; методика решения задач правильная и все действия обоснованы; все расчеты выполнены верно; ответ полный, имеется вывод по задаче, материал изложен профессиональным языком, логично – 7-8 баллов.

Оценка «хорошо» выставляется обучающемуся, если работа оформлена аккуратно, с незначительными замечаниями (отступлениями от требований); методика решения задач правильная и все действия обоснованы; в расчетах имеются ошибки; ответ полный, имеется, вывод по задаче или его нет, материал изложен профессиональным языком, логично – 5-6 баллов.

Оценка «удовлетворительно» выставляется обучающемуся, если работа оформлена с существенными замечаниями (отступлениями от установленных требований); методика решения задач правильная, однако действия не обоснованы; в расчетах имеются ошибки; ответ неполный, не имеет вывода по задаче, материал изложен без использования профессиональной терминологии, логично – 3-4 балла.

Оценка «неудовлетворительно» выставляется обучающемуся, если работа оформлена неаккуратно, со значительными отступлениями от требований; методика решения задач не правильная и (или) действия не обоснованы; ответ полный или неполный, нет вывода по задаче, материал изложен без использования профессиональной терминологии, нелогично – 0-2 балла.

Контрольная работа № 2 по теме 8

Контрольная работа №2:

Расчет скорости проходки комбайном цикличного действия

Условия: Крепость пород f, площадь сечения выработки $S_{выр}$.

Варианты заданий

№ №	*f*	*S, м²*		*№№*	*f*	*S, м²*		*№№*	*f*	*S, м²*
1	*4*	*10*		*21*	*4*	*20*		*41*	*4*	*30*
2	*5*	*10*		*22*	*5*	*20*		*42*	*5*	*30*
3	*6*	*10*		*23*	*6*	*20*		*43*	*6*	*30*
4	*8*	*10*		*24*	*8*	*20*		*44*	*8*	*30*
5	*10*	*10*		*25*	*10*	*20*		*45*	*10*	*30*
6	*4*	*15*		*26*	*4*	*25*		*46*	*4*	*20*
7	*5*	*15*		*27*	*5*	*25*		*47*	*5*	*20*
8	*6*	*15*		*28*	*6*	*25*		*48*	*6*	*20*
9	*8*	*15*		*29*	*8*	*25*		*49*	*8*	*20*
10	*6*	*15*		*30*	*10*	*25*		*50*	*10*	*20*

11	*4*	*20*		*31*	*12*	*20*		*51*	*12*	*20*
12	*5*	*20*		*32*	*15*	*20*		*52*	*15*	*20*
13	*6*	*20*		*33*	*18*	*20*		*53*	*18*	*20*
14	*8*	*20*		*34*	*20*	*20*		*54*	*20*	*20*
15	*10*	*20*		*35*	*12*	*25*		*55*	*12*	*25*
16	*4*	*15*		*36*	*15*	*25*		*56*	*15*	*25*
17	*5*	*15*		*37*	*18*	*25*		*57*	*18*	*25*
18	*6*	*15*		*38*	*20*	*25*		*58*	*20*	*25*
19	*8*	*15*		*39*	*12*	*30*		*59*	*12*	*30*
20	*10*	*15*		*40*	*15*	*30*		*60*	*15*	*30*

Методические рекомендации по выполнению задания №2

Схема проходческого комбайна цикличного действия приведена на рис.1. В табл. 1 приведены технические характеристики комбайнов. Порядок расчета соответствует №№ формул.

Техническая скорость проходки:

$$V_{прт} = \frac{B}{T_ц}, \qquad (5)$$

где B – захват исполнительного органа (коронки). Ориентировочно $B = 1м$;
$T_ц$ – длительность цикла (обработки всей площади забоя).

$$T_ц = T + T_{во}, \qquad (4)$$

где T – длительность непрерывной работы;
$T_{во}$ – длительность вспомогательных операций. $T_{во} \approx 0{,}25T$.

(3)

$$T = \frac{L_{ио}}{V_{пп}},$$

где $L_{ио}$ – ход исполнительного органа при отработке забоя;
$V_{пп}$ – скорость поперечной подачи.

Величина $L_{ио}$ определяется в зависимости от схемы обработки забоя и площади сечения S (рис.2).

Скорость поперечной подачи

$$V_{пп} = \frac{V_р \cdot h \cdot N_{лр}}{\pi D_{кср}}, \qquad (2)$$

где $V_р$ – скорость резания. $V = 2\text{-}3$ *м/с*;
h – толщина среза;
$N_{лр}$ – число резцов в линии резания. $N_{лр} = 1$;
$D_{кср}$ – средний диаметр коронки. $D_{кср} = 1м$.

Толщина среза составит

$$h = \frac{N_{дв} \cdot \eta}{V_р \cdot A_р \cdot N_{ор}}, \qquad (1)$$

где N – мощность двигателя;

η – кпд привода. $\eta = 0,9$;

$A_р$ – сопротивляемость породы резанию. Ориентировочно $A_р = 100f$ *кН/м*;

$N_{ор}$ – число резцов, одновременно находящихся в контакте с породой;

$N_{ор} = (4 \div 5)B$

f - коэффициент крепости породы.

Эксплуатационная (месячная) скорость проходки:

$$V_{пр} = V_{прт} \cdot Ф \cdot K_и, \qquad (6)$$

где $Ф = 540$ *ч* – фонд времени работы;

$K_и$ – коэффициент использования оборудования. $K_и = 0,8$.

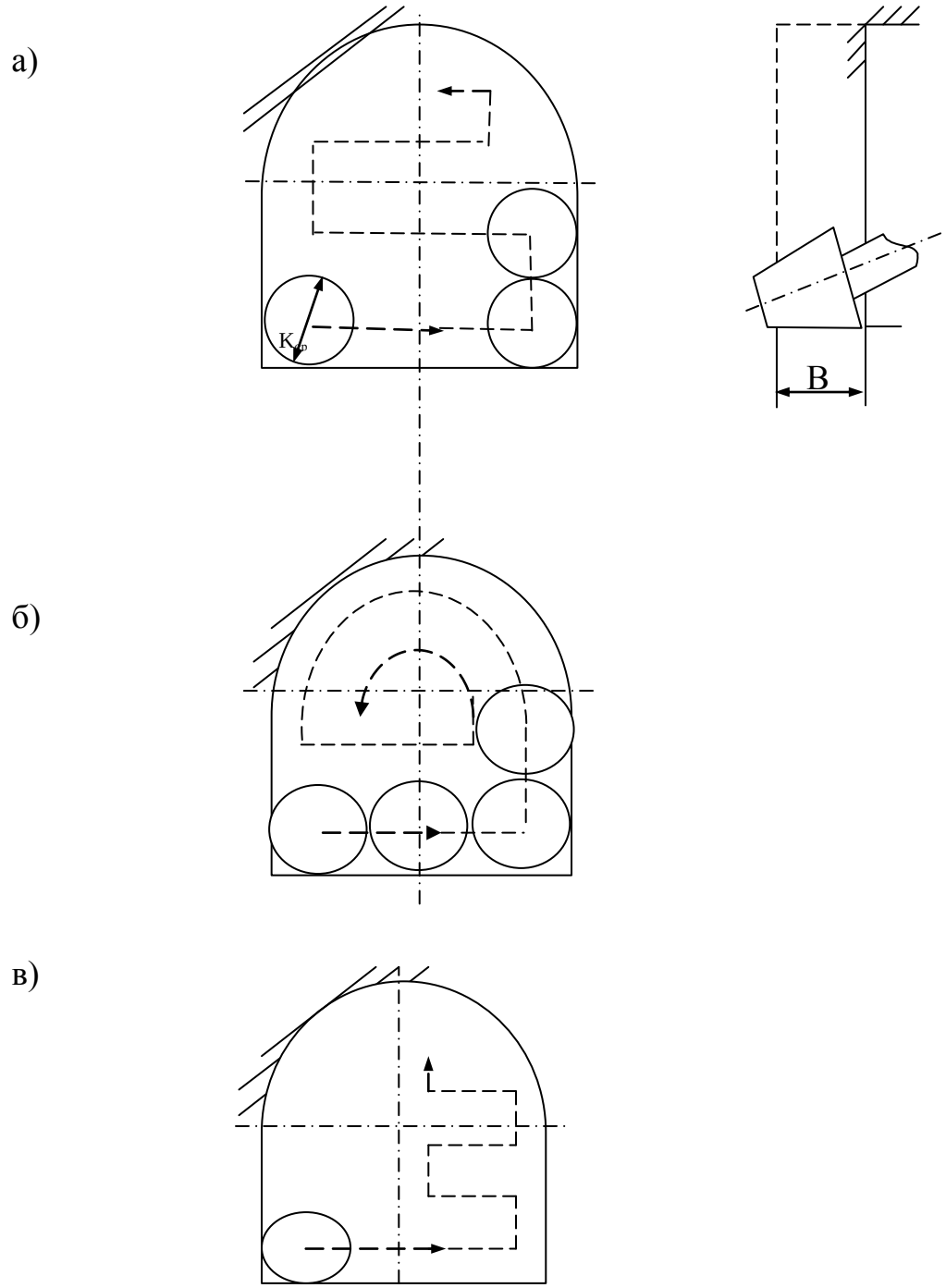

Рис. 2. Схемы разработки забоя:
а – последовательная;
б – с обрушением;
в – с минимальными ходами.

Критерии оценивания: использование определенного алгоритма подготовки исходной информации – 1 балл, выполнение и правильность расчетов – 2 балла, наличие пояснений к расчетам – 2 балл, выводы по полученным результатам – 2 балла, оформление работы – 2 балл, представление графического материала – 1 балл.

Критерии оценки:

Оценка «отлично» выставляется обучающемуся, если работа оформлена аккуратно, в соответствии с требованиями; методика решения задач правильная и все действия обоснованы; все расчеты выполнены верно; ответ полный, имеется вывод по задаче, материал изложен профессиональным языком, логично – 7-8 баллов.

Оценка «хорошо» выставляется обучающемуся, если работа оформлена аккуратно, с незначительными замечаниями (отступлениями от требований); методика решения задач правильная и все действия обоснованы; в расчетах имеются ошибки; ответ полный, имеется, вывод по задаче или его нет, материал изложен профессиональным языком, логично – 5-6 баллов.

Оценка «удовлетворительно» выставляется обучающемуся, если работа оформлена с существенными замечаниями (отступлениями от установленных требований); методика решения задач правильная, однако действия не обоснованы; в расчетах имеются ошибки; ответ неполный, не имеет вывода по задаче, материал изложен без использования профессиональной терминологии, логично – 3-4 балла.

Оценка «неудовлетворительно» выставляется обучающемуся, если работа оформлена неаккуратно, со значительными отступлениями от требований; методика решения задач не правильная и (или) действия не обоснованы; ответ полный или неполный, нет вывода по задаче, материал изложен без использования профессиональной терминологии, нелогично – 0-2 балла.

Контрольная работа №3:

Расчет скорости проходки комбайном непрерывного действия.

Условия: Крепость пород f, площадь сечения выработки $S_{выр}$.

Варианты заданий

№ №	f	S, $м^2$	Тип бурильной машины (перфоратора)		№№	f	S, $м^2$	Тип бурильной машины (перфоратора)		№№	f	S, $м^2$	Тип бурильной машины (перфоратора)
1	4	10	ПК-60		21	4	20	БГП		41	4	30	СОР
2	5	10	ПК-60		22	5	20	БГП		42	5	30	СОР
3	6	10	ПК-60		23	6	20	БГП		43	6	30	СОР
4	8	10	ПК-60		24	8	20	БГП		44	8	30	СОР
5	10	10	ПК-60		25	10	20	БГП		45	10	30	СОР
6	4	15	ПК-75		26	4	25	ГБГ		46	4	20	PR
7	5	15	ПК-75		27	5	25	ГБГ		47	5	20	PR
8	6	15	ПК-75		28	6	25	ГБГ		48	6	20	PR
9	8	15	ПК-75		29	8	25	ГБГ		49	8	20	PR
10	6	15	ПК-75		30	10	25	ГБГ		50	10	20	PR
11	4	20	L500		31	12	20	БГП		51	12	20	ПК-60
12	5	20	L500		32	15	20	БГП		52	15	20	ПК-60
13	6	20	L500		33	18	20	БГП		53	18	20	ПК-60
14	8	20	L500		34	20	20	БГП		54	20	20	ПК-60

15	*10*	*20*	*L500*		*35*	*12*	*25*	*ГБГ*		*55*	*12*	*25*	*ПК-60*
16	*4*	*15*	*HRP1*		*36*	*15*	*25*	*ГБГ*		*56*	*15*	*25*	*ПК-75*
17	*5*	*15*	*HRP1*		*37*	*18*	*25*	*ГБГ*		*57*	*18*	*25*	*ПК-75*
18	*6*	*15*	*HRP1*		*38*	*20*	*25*	*ГБГ*		*58*	*20*	*25*	*ПК-75*
19	*8*	*15*	*HRP1*		*39*	*12*	*30*	*ГБГ*		*59*	*12*	*30*	*ПК-75*
20	*10*	*15*	*HRP1*		*40*	*15*	*30*	*ГБГ*		*60*	*15*	*30*	*ПК-75*

Методические указания по выполнению контрольной работы

Критерии оценивания: оформление работы в соответствии с предъявляемыми требованиями – 1 балл; обоснование выбора методики решения задачи – 1 балл; точность в расчетах при определении – 1 балл; полнота ответа на вопросы задания, наличие обоснования, вывода – 3 балл, использование профессиональной терминологии – 1 балл, логичность изложения материала - 1 балл.

Критерии оценки:

Оценка «отлично» выставляется обучающемуся, если работа оформлена аккуратно, в соответствии с требованиями; методика решения задач правильная и все действия обоснованы; все расчеты выполнены верно; ответ полный, имеется вывод по задаче, материал изложен профессиональным языком, логично – 7-8 баллов.

Оценка «хорошо» выставляется обучающемуся, если работа оформлена аккуратно, с незначительными замечаниями (отступлениями от требований); методика решения задач правильная и все действия обоснованы; в расчетах имеются ошибки; ответ полный, имеется, вывод по задаче или его нет, материал изложен профессиональным языком, логично – 5-6 баллов.

Оценка «удовлетворительно» выставляется обучающемуся, если работа оформлена с существенными замечаниями (отступлениями от установленных требований); методика решения задач правильная, однако действия не обоснованы; в расчетах имеются ошибки; ответ неполный, не имеет вывода по задаче, материал изложен без использования профессиональной терминологии, логично – 3-4 балла.

Оценка «неудовлетворительно» выставляется обучающемуся, если работа оформлена неаккуратно, со значительными отступлениями от требований; методика решения задач не правильная и (или) действия не обоснованы; ответ полный или неполный, нет вывода по задаче, материал изложен без использования профессиональной терминологии, нелогично – 0-2 балла.

ЛИТЕРАТУРА

1. Иванов И.Ю. Погрузочно-доставочные машины: методические указания по выполнению лабораторных работ по дисциплине "Горные машины и оборудование подземных горных работ" для студентов специальности 21.05.04 - "Горное дело" специализации "Горные машины и оборудование" очного и заочного обучения / И. Ю. Иванов. - Екатеринбург: УГГУ, 2018. - 22 с.: рис., табл. - Библиогр.: с. 21.
2. Тургель Д.К. Горные машины и оборудование подземных разработок: учебное пособие / Уральский государственный горный университет. - Екатеринбург: УГГУ, 2007. - 302 с. : ил. - Библиогр.: с. 298-299.

МИНИСТЕРСТВО НАУКИ И ВЫСШЕГО ОБРАЗОВАНИЯ РОССИЙСКОЙ ФЕДЕРАЦИИ

ФГБОУ ВО «Уральский государственный горный университет»

УТВЕРЖДАЮ
Проректор по учебно-методическому комплексу
_____С.А. Упоров

МЕТОДИЧЕСКИЕ УКАЗАНИЯ
по выполнению практических работ по дисциплине
ГОРНЫЕ МАШИНЫ И ОБОРУДОВАНИЕ

Специальность
21.05.04 Горное дело

Направленность (профиль)
Горные машины и оборудование

форма обучения: *очная, заочная*

Автор: Гаврилова Л.А., доцент, к.т.н.
Иванов И.Ю., доцент, к.т.н.

Одобрена на заседании кафедры

Горных машин и комплексов
(название кафедры)

Зав.кафедрой _____
(подпись)

Суслов Н.М.
(Фамилия И.О.)

Протокол № 02 от 09.10.2020
(Дата)

Рассмотрена методической комиссией факультета

горно-механического
(название факультета)

Председатель _____
(подпись)

Осипов П.А.
(Фамилия И.О.)

Протокол 2 от 14.10.2020
(Дата)

Екатеринбург
2020

ОГЛАВЛЕНИЕ

ВВЕДЕНИЕ 3

1. РЕКОМЕНДАЦИИ ПО ПОДГОТОВКЕ К ПРАКТИЧЕСКИМ ЗАНЯТИЯМ 5

2. ТЕМЫ ПРАКТИЧЕСКИХ ЗАНЯТИЙ 6

3. Виды контроля 7

ЛИТЕРАТУРА 8

ВВЕДЕНИЕ

При расчете и конструировании машин и оборудования нефтяных и газовых промыслов решаются задачи на прочность элементов конструкции. Выпускники университета должны уметь применять соответствующие методики расчета при проектировании объектов нефтепромыслов.

Цель практических занятий: закрепление приобретенных студентами навыков расчета и конструирования машин и оборудования нефтегазовой отрасли.

Практические занятия призваны закреплять теоретический материал по следующим компетенциям федерального государственного образовательного стандарта по направлению подготовки ***21.05.04 Горное дело, специализации №9 –Горные машины и оборудование***:

универсальные

-

общепрофессиональные

- способность применять навыки разработки систем по обеспечению экологической и промышленной безопасности при производстве работ по эксплуатационной разведке, добыче и переработке твердых полезных ископаемых, строительству и эксплуатации подземных объектов (ОПК-16);

профессиональные

- .

.

Результат изучения дисциплины: «Горные машины и оборудование»

знать:

- основы технологии горных работ;
- закономерности поведения массива в процессе воздействия на него органами горных машин и оборудования;
- требования к разработке технической документации для производства горных машин и оборудования;
- требования безопасной эксплуатации горных машин и оборудования;
- классификацию и назначение машин для выполнения операций по добыче и транспортировке полезных ископаемых;
- принципиальные схемы, конструктивные особенности, области применения и основные расчетные характеристики различного типа машин для отбойки, погрузки, транспортировки, крепления и вспомогательных операций, а также стационарных машин;
- методику определения основных конструктивных и режимных параметров машин, их производительности и эффективности в горно-добывающем производстве;
- виды нагруженного состояния элементов горных машин и оборудования

уметь:

- уметь определять усилия воздействия инструмента горных машин на массив горных пород;
- уметь определять усилия воздействия инструмента горных машин на массив горных пород;
- пользоваться нормативной документацией для производства, эксплуатации и технического обслуживания и ремонта горных машин и оборудования;
- производить расчет основных конструктивных и режимных параметров горных машин и оборудования и моделирование их работы;

- осуществлять выбор типов горных машин и оборудования, производить расчет их производительности и эффективности, а также выбор типоразмеров в зависимости от горно-геологических условий и условий эксплуатации;

- определять технологические и конструктивные параметры горных машин и оборудования.

владеть:

- навыками самостоятельного овладения новыми знаниями;

- владеть методами анализа взаимодействия инструмента горных машин с горными породами;

- навыками анализа технической и нормативной документации по горным машинам и оборудованию;

- профессиональной терминологией в области горных машинах и оборудовании;

- методикой определения и расчета основных параметров, производительности и эффективности горных машин.

1. РЕКОМЕНДАЦИИ ПО ПОДГОТОВКЕ К ПРАКТИЧЕСКИМ ЗАНЯТИЯМ

На практических занятиях необходимо стремиться к самостоятельному решению задач, находя для этого более эффективные методы. При этом студентам надо приучить себя доводить решения задач до конечного «идеального» ответа. Это очень важно для будущих специалистов. Практические занятия вырабатывают навыки самостоятельной творческой работы, развивают мыслительные способности.

Практическое занятие – активная форма учебного процесса, дополняющая теоретический курс или лекционную часть учебной дисциплины и призванная помощь обучающимся освоиться в «пространстве» (тематике) дисциплины, самостоятельно прооперировать теоретическими знаниями на конкретном учебном материале.

Выполнению практических занятий предшествует проверка знаний студентов — их теоретической готовности к выполнению задания.

Работы, носящие репродуктивный характер, отличаются тем, что при их проведении студенты пользуются подробными инструкциями, в которых указаны: цель работы, пояснения (теория, основные характеристики), оборудование, аппаратура, материалы и их характеристики, порядок выполнения работы, таблицы, выводы (без формулировки), контрольные вопросы, учебная и специальная литература.

Работы, носящие частично поисковый характер, отличаются тем, что при их проведении студенты не пользуются подробными инструкциями, им не дан порядок выполнения необходимых действий, и требуют от студентов самостоятельного подбора оборудования, выбора способов выполнения работы в инструктивной и справочной литературе и др.

Работы, носящие поисковый характер, характеризуются тем, что студенты должны решить новую для них проблему, опираясь на имеющиеся у них теоретические знания.

При планировании практических занятий преподаватель использует различное сочетание репродуктивных, частично поисковых и поисковых работ, чтобы обеспечить высокий уровень интеллектуальной деятельности.

Формы организации студентов на практических занятиях:

- фронтальная,

- групповая

- индивидуальная.

При фронтальной форме организации занятий все студенты выполняют одновременно одну и ту же работу.

При групповой форме организации занятий одна и та же работа выполняется бригадами по 2—5 человек.

При индивидуальной форме организации занятий каждый студент выполняет индивидуальное задание.

Содержанием практических занятий является:

• решение разного рода задач, в том числе профессиональных (анализ производственных ситуаций, решение ситуационных производственных задач, выполнение профессиональных функций в деловых играх и т.п.);

• выполнение вычислений, расчетов, чертежей;

• изучение, заполнение, разработка инструкционных и технологических карт;

• работа с измерительными приборами, оборудованием;

• самостоятельное выполнение технологических операций;

• работа с нормативными документами, инструктивными материалами, справочниками;

• составление технической и специальной документации и др

2. ТЕМЫ ПРАКТИЧЕСКИХ ЗАНЯТИЙ

Тема 3: Элементы конструкции горных машин
Рабочий инструмент горных машин. Виды. Геометрические параметры. Исполнительные органы горных комбайнов. Классификация.
Органы перемещения.
Органы погрузки.

Тема 4: Машины для бурения.
Машины для бурения. Принципиальные схемы и конструктивные особенности бурильных машин для вращательного, ударного, ударно-вращательного и вращательно-ударного бурения. Расчет основных параметров бурильных машин.
Бурильные установки.
Буровые станки для подземного бурения.
Определение производительности и эффективности бурильных установок и буровых станков.

Тема 5: Машины для зарядки.
Машины для зарядки. Классификация, назначение и структурные схемы зарядных машин. Принципиальные схемы и конструктивные особенности зарядных машин. Расчет основных параметров зарядных машин. Определение производительности и эффективности зарядных машин.

Тема 6: Погрузочно-транспортные машины.

Погрузочно-транспортные машины. Классификация, назначение и структурные схемы погрузочных и погрузочно-транспортных машин. Определение оптимальных параметров погрузочных и погрузочно-транспортных машин. Конструктивные особенности и основные расчетные характеристики погрузочных и погрузочно-транспортных машин.

Тема 7: Машины для крепления выработок.

Машины для крепления выработок. Принципиальные схемы и конструктивные особенности машин для крепления выработок. Расчет основных параметров машин для крепления выработок. Определение производительности и эффективности машин для крепления выработок.

Тема 8: Горные комбайны и комплексы.

Горные комбайны и комплексы. Классификация, назначение и структурные схемы горных комбайнов и комплексов. Конструктивные особенности и основные расчетные характеристики горных комбайнов и комплексов.

Тема 9: Выемочно-транспортирующие машины.

Выемочно-транспортирующие машины (ВТМ). Классификация и назначение ВТМ. Конструктивные особенности бульдозеров, скреперов. Расчет основных параметров ВТМ.

Практико-ориентированные задания при выполнении практических работ:

1. Описать конструкцию перфоратора (по предложенному рисунку): условия применения, принцип работы, элементы конструкции. Зарисовать схематично. Расставить режимные параметры.
2. Описать конструкцию пневмоударника (по предложенному рисунку): условия применения, принцип работы, элементы конструкции. Зарисовать схематично. Расставить режимные параметры.
3. Описать конструкцию бурового (по предложенному рисунку): условия применения, принцип работы, элементы конструкции. Зарисовать схематично. Расставить режимные параметры.
4. Описать конструкцию буровой установки (по предложенному рисунку): условия применения, принцип работы, элементы конструкции. Зарисовать схематично. Расставить режимные параметры.
5. Описать конструкцию погрузочной машины (по предложенному рисунку): условия применения, принцип работы, элементы конструкции. Зарисовать схематично. Расставить режимные параметры.
6. Описать конструкцию погрузочно-транспортной машины (по предложенному рисунку): условия применения, принцип работы, элементы конструкции. Зарисовать схематично. Расставить режимные параметры.
7. Описать конструкцию бурового станка для подземных работ (по предложенному рисунку): условия применения, принцип работы, элементы конструкции. Зарисовать схематично. Расставить режимные параметры.
8. Описать конструкцию проходческого комбайна (по предложенному рисунку): условия применения, принцип работы, элементы конструкции. Зарисовать схематично. Расставить режимные параметры.

9. Описать конструкцию очистного комплекса (по предложенному рисунку): условия применения, принцип работы, элементы конструкции. Зарисовать схематично. Расставить режимные параметры.

10. Описать конструкцию ВТМ (по предложенному рисунку): условия применения, принцип работы, элементы конструкции. Зарисовать схематично. Расставить режимные параметры.

11. Описать конструкцию машины для крепления выработки (по предложенному рисунку): условия применения, принцип работы, элементы конструкции. Зарисовать схематично. Расставить режимные параметры.

12. Описать конструкцию зарядной машины (по предложенному рисунку): условия применения, принцип работы, элементы конструкции. Зарисовать схематично. Расставить режимные параметры

3. ВИДЫ КОНТРОЛЯ

Оценивание практических работ проводится дифференцированно (по пятибалльной системе) и при определении оценок за семестр рассматривается как один из основных показателей текущего учета знаний.

Вопросы для опроса:

1. Оборудование для крепления выработок.
2. Механизация возведения сборной, анкерной, набрызгбетонной и бетонной монолитной крепи.
3. Механизированные гидравлические крепи.
4. Очистные комбайны. Конструкции комбайнов для наклонных и крутонаклонных пластов. Технические характеристики комбайнов.
5. Очистные комплексы и агрегаты. Увязка параметров машин комплекса и агрегата.
6. Проходческие и нарезные комбайны. Определение производительности проходческих и нарезных комбайнов.
7. Управление комплексами и агрегатами в профиле пласта.
8. Системы перемещения очистных и проходческих машин. Конструкции органов перемещения.
9. Устойчивость горных машин. Устойчивость секций механизированных крепей.
10. Автоматизация горных машин. Программное и дистанционное управление.
11. Проходческие комбайны
12. Классификация и требования, предъявляемые к проходческим комбайнам
13. Стреловые проходческие комбайны
14. Буровые проходческие комбайны для проведения горизонтальных выработок
15. Буровые комбайны для проведения наклонных и вертикальных выработок
16. Нарезные комбайны
17. Тенденции развития горнопроходческих комбайнов
18. Очистные комбайны
19. Классификация и требования, предъявляемые к очистным комбайнам
20. Конструкции и компоновка очистных комбайнов
21. Перспективы совершенствования очистных комбайнов
22. Оборудование для крепления и управления кровлей в очистном забое

23. Классификация и требования, предъявляемые к механизированным крепям
24. Конструкции механизированных гидравлических крепей для лав
25. Современные тенденции развития механизированных крепей
26. Очистные и проходческие комплексы и агрегаты
27. Классификация очистных и проходческих комплексов
28. Компоновочные схемы очистных комплексов и агрегатов
29. Выбор оборудования и согласование режимных параметров
30. Схемы работы очистных комплексов (агрегатов) и автоматизация их управления функциональных машин очистных комплексов и агрегатов
31. Комплекты, комплексы и агрегаты для проведения подготовительных выработок
32. Оборудование для возведения крепи из сборных элементов
33. Комбайновые комплексы для проведения подготовительных выработок

Критерии оценивания: полнота и правильность ответа на вопрос, наличие вывода, соблюдение нормы литературной речи, владение профессиональной лексикой. Каждый показатель – 1 балл
Критерии оценки:

Ответ правильный, всесторонне и глубоко освещает предложенный вопрос, показывает умение студента делать выводы, соблюдать нормы литературной речи, владение профессиональной лексикой (полный и правильный ответ) – 4 балла.

Ответ отвечает основным предъявляемым требованиям - студент обстоятельно владеет материалом, показывает умение делать выводы, соблюдать нормы литературной речи, владение профессиональной лексикой, однако не на все вопросы дает глубокие, исчерпывающие и аргументированные ответы (неточный, правильный ответ) – 3 балла.

Ответ неполно раскрывает поставленные вопросы, студент поверхностно отвечает на вопросы, допускает существенные недочеты - затрудняется делать выводы, использовать нормы литературной речи, профессиональной лексики (неточный и неполный ответ) – 2 балла.

Ответы на вопросы неправильны или не отличаются аргументированностью. Студент не показывает необходимых минимальных знаний, бытовая речь, неумение делать выводы, а также, если студент отказывается отвечать (неправильный ответ, отказ от ответа) – 1 балл.

Два и более существенных дополнения к ответу – 3 балла.

Одно существенное дополнение к ответу на вопрос – 1 балл

Правила оценивания:

оценка «отлично» выставляется, если обучающийся получил за ответы 6-7 баллов;

оценка «хорошо» выставляется, если обучающийся получил за ответы 4-5 баллов;

оценка «удовлетворительно» выставляется, если обучающийся получил за ответы 3 балла;

оценка «неудовлетворительно» выставляется, если обучающийся получил за ответы 0-2 балла.

ЛИТЕРАТУРА

1. **Горные машины для подземной разработки месторождений полезных ископаемых**: учебное пособие / Н. М. Суслов, А. П. Комиссаров; Министерство образования и науки РФ, Уральский государственный горный университет. - Екатеринбург: УГГУ, 2017. - 155 с. : ил. - Библиогр.: с. 151-154. - **ISBN** 978-5-8019-0416-0

2. Тургель Д.К. Горные машины и оборудование подземных разработок: учебное пособие / Уральский государственный горный университет. - Екатеринбург: УГГУ, 2007. - 302 с. : ил. - Библиогр.: с. 298-299.
3. Иванов И.Ю. Рабочий инструмент горных машин: методические указания по выполнению лабораторных работ по дисциплине "Горные машины и оборудование подземных горных работ" для студентов специальности 21.05.04 - "Горное дело" специализации "Горные машины и оборудование" очного и заочного обучения / И. Ю. Иванов. - Екатеринбург: УГГУ, 2018. - 23 с.: рис., табл. - Библиогр.: с. 22.
4. Иванов И.Ю. Погрузочно-доставочные машины: методические указания по выполнению лабораторных работ по дисциплине "Горные машины и оборудование подземных горных работ" для студентов специальности 21.05.04 - "Горное дело" специализации "Горные машины и оборудование" очного и заочного обучения / И. Ю. Иванов. - Екатеринбург: УГГУ, 2018. - 22 с.: рис., табл. - Библиогр.: с. 21.
5. Комплексы для проходки восстающих выработок: методические указания по выполнению лабораторных работ по дисциплине "Горные машины и оборудование подземных горных работ" для студентов специальности 21.05.04 - "Горное дело" специализации "Горные машины и оборудование" очного и заочного обучения / И. Ю. Иванов. - Екатеринбург: УГГУ, 2018. - 23 с. : ил. - Библиогр.: с. 22.
6. Комиссаров А.П., Суслов Н.М., Тургель Д.К. Горные машины для разработки рудных месторождений: учеб. пособие / Уральская гос. горно-геологическая академия. - Екатеринбург: УГГГА, 1994. - 108 с. : ил. - Библиогр.: с. 105.
7. Очистные комбайны/ Мутыгуллин А.В. [и др.]. – Изд-во «Горное дело» ООО «Киммерийский центр»: 2014. – 576 с. http://library.gorobr.ru/catalog/gornoe-delo?view=content&id=30060

МИНОБРНАУКИ РОССИИ

ФГБОУ ВО «Уральский государственный горный университет»

РУКОВОДСТВО ПО ВЫПОЛНЕНИЮ ПРАКТИЧЕСКИХ РАБОТ

ОТКРЫТАЯ ГЕОТЕХНОЛОГИЯ

«Технологические расчеты параметров и процессов открытых горных работ»

Специальность

21.05.04 Горное дело

форма обучения: очная, заочная

квалификация выпускника: **Горный инженер (специалист)**

Автор: Костин А.Л., ст. преп.

Екатеринбург
2019

Оглавление

ПРАКТИЧЕСКАЯ РАБОТА № 1. ***Графическое изображение элементов горных работ*** 3

Контрольные вопросы 13

ПРАКТИЧЕСКАЯ РАБОТА № 2. ***Определение объема капитальной траншеи*** 14

Контрольные вопросы 16

ПРАКТИЧЕСКАЯ РАБОТА № 3. ***Определение объема, размеров, производительности и срока службы карьера, запасов полезного ископаемого и коэффициента вскрыши*** 17

Контрольные вопросы 22

ПРАКТИЧЕСКАЯ РАБОТА № 4. ***Расчет заряда одиночной скважины*** 23

Контрольные вопросы 27

ПРАКТИЧЕСКАЯ РАБОТА № 5. ***Расчет производительности бурового станка*** 29

Контрольные вопросы 32

ПРАКТИЧЕСКАЯ РАБОТА № 6. ***Расчет производительности карьерных экскаваторов*** 33

Контрольные вопросы 36

ПРАКТИЧЕСКАЯ РАБОТА № 7. ***Определение производительности карьерных автосамосвалов*** 37

Контрольные вопросы 41

ПРАКТИЧЕСКАЯ РАБОТА № 8. ***Конструкция рабочего и нерабочего бортов карьера*** 42

Контрольные вопросы 46

ПРАКТИЧЕСКАЯ РАБОТА № 9. ***Расчет бульдозерного отвалообразования при автомобильном транспорте*** 47

Контрольные вопросы 51

СПИСОК ИСПОЛЬЗОВАННЫХ И РЕКОМЕНДУЕМЫХ ЛИТЕРАТУРНЫХ ИСТОЧНИКОВ 51

ПРИЛОЖЕНИЕ 1 *Исходные данные к лабораторной работе № 1 "Графическое изображение элементов горных работ"* 52

ПРИЛОЖЕНИЕ 2 *Исходные данные к лабораторной работе № 2 «Определение объема капитальных траншей»* 58

ПРИЛОЖЕНИЕ 3 *Исходные данные к лабораторной работе № 3 «Определение объема, размеров, производи-тельности и срока службы карьера, запасов полезного ископаемого и коэффи-циента вскрыши»* 59

ПРИЛОЖЕНИЕ 4 *Исходные данные к лабораторной работе № 4 «Расчет заряда одиночной скважины»* 60

ПРИЛОЖЕНИЕ 5 *Значение коэффициента $k_{разб}$ в зависимости от крепости пород* 61

ПРИЛОЖЕНИЕ 6 *Значение коэффициента $k_э$* 61

ПРИЛОЖЕНИЕ 7 *Исходные данные к лабораторной работе № 5 «Расчет производительности бурового станка»* 62

ПРИЛОЖЕНИЕ 8 *Зависимость оптимальной скорости вращения бурового става* 63

ПРИЛОЖЕНИЕ 9 *Значение коэффициента k в зависимости от показателя буримости горных пород* 63

ПРИЛОЖЕНИЕ 10 *Исходные данные для расчетов к лабораторной работе № 6 «Расчет производительности карьерных экскаваторов»* 64

ПРИЛОЖЕНИЕ 11 *Коэффициенты разрыхления пород в ковше экскаватора и наполнения ковша (по ЕНВ)* 64

ПРИЛОЖЕНИЕ 12 *Исходные данные для расчетов к лабораторной работе № 7 «Определение производитель-ности карьерных автосамосвалов»* 65

ПРИЛОЖЕНИЕ 13 *Техническая характеристика карьерных автосамосвалов* 66

ПРИЛОЖЕНИЕ 14 *Значение коэффициента технической готовности автосамосвалов* 66

ПРИЛОЖЕНИЕ 15 *Среднетехнические скорости движения карьерных автосамосвалов* 67

ПРИЛОЖЕНИЕ 16 *Исходные данные к лабораторной работе № 8 «Конструкция рабочего и нерабочего бортов карьера»* 68

ПРИЛОЖЕНИЕ 17 *Исходные данные к лабораторной работе № 9 «Расчет бульдозерного отвалообразования при автомобильном транспорте»* 69

ПРИЛОЖЕНИЕ 18 *Значение коэффициентов $k_р^\circ$, $k_{зав}$ и высоты яруса $h_я$* 70

ПРИЛОЖЕНИЕ 19 *Производительность бульдозеров (по данным института Гипроруда)* 70

Практическая работа № 1

ГРАФИЧЕСКОЕ ИЗОБРАЖЕНИЕ ЭЛЕМЕНТОВ ГОРНЫХ РАБОТ

Цель работы – изучить и освоить графическое изображение элементов горных работ.

1.1. Задачи работы

1.1.1. Изучить масштабы, линии и условные изображения горных машин, применяемые для горных чертежей.

1.1.2. Изучить и освоить навыки графического изображения основных элементов горных работ.

1.2. Порядок выполнения работы

1.2.1. По рисункам 1.1- 1.4 ознакомиться с масштабами, линиями и условными изображениями горных машин, применяемыми для горных чертежей.

1.2.2. По учебнику [1, с. 10 - 11] и рис. 1.5 - 1.13 ознакомиться с типовыми графическими изображениями элементов горных работ.

1.1.3. В соответствии с номером варианта задания и соответствующими исходными данными в прил. 1 начертить элементы горных работ на формате А4 в масштабе, соответствующем заданным размерам.

Изображение заданных элементов горных работ вычертить в соответствии со знаниями и навыками, полученными при изучении дисциплин «Машиностроительное черчение» и «Начертательная геометрия».

Масштаб, типы линий и условные знаки
на чертежах горных работ

1. Масштаб изображений
1:5; 1:10; 1:50; 1:100; 1:200; 1:500; 1:1000; 1:2000;
1:5000; 1:10000; 1:25000; 1:50000; 1:100000

Рис. 1.1. Масштабы изображений

Линия	Начертание	Толщина линий в зависимости от масштаба чертежа (S)	Основное назначение
Основная		S=0,6 - 1,5 мм	Линии фактического и проектного контура всех горных выработок и сооружений на видах и разрезах (сечениях), верхняя бровка уступов в плане
Вспомогательная сплошная		от S/3 до S/2 0,2 - 0,8 мм	Линии размерные, выносные и штриховки, изолинии, линии границ горных пород на разрезах и сечениях, линии обрыва, нижняя бровка уступов в целике
Вспомогательная с изгибами		от S/3 до S/2 0,2 - 0,8 мм	Длинные линии обрыва на планах и разрезах
Вспомогательная штриховая			Линии невидимых контуров горных выработок, находящихся за плоскостью проекций
Штрихпунктирная			Осевые и центровые линии горных выработок, бровка отвалов, насыпей, навалов и уступов в разрыхленной горной массе
Разомкнутая		от S до 1,5S	Линии сечений

Рис. 1.2. Типы линий

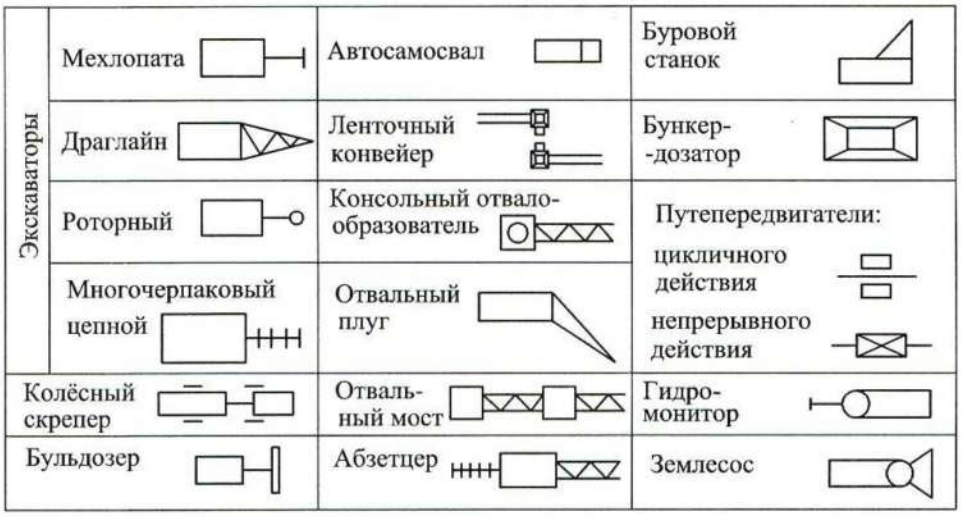

Рис. 1.3. Условные изображения горного оборудования

Наименование элемента	Обозначение элемента
Горизонтальное проложение породного уступа в целике	
Горизонтальное проложение уступа в полезном ископаемом, пройденного в целике	
Горизонтальное проложение породного уступа, пройденного по разрыхленой горной массе	
Горизонтальное проложение уступа в полезном ископаемом, пройденного по разрыхленной горной массе	
Бергштрихи проводят перпендикулярно линии горизонта	

Рис. 1.4. Условные обозначения откосов открытых горных выработок

Вскрышной уступ

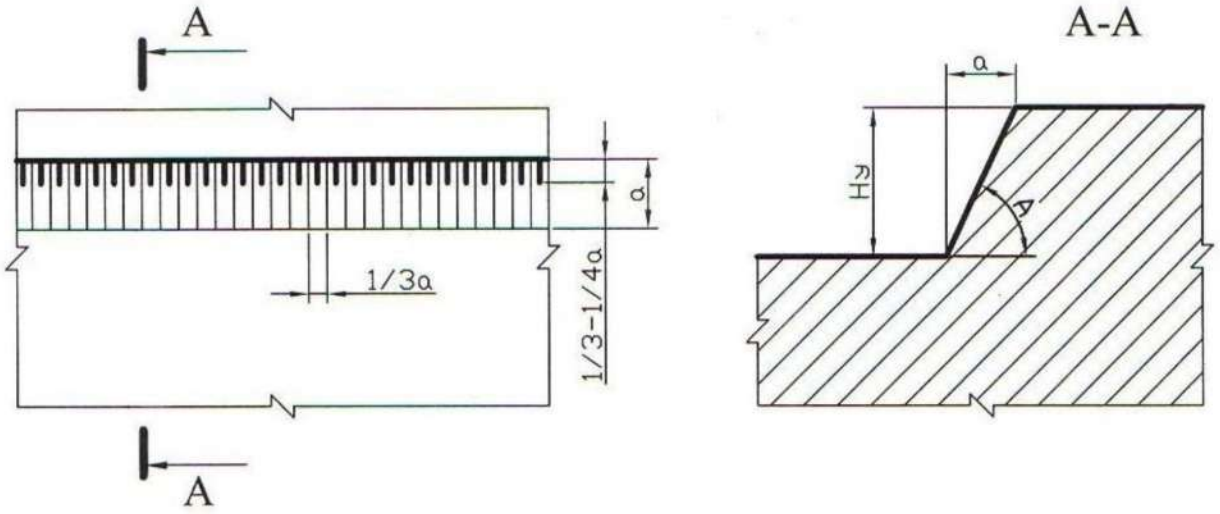

Добычной (рудный) уступ

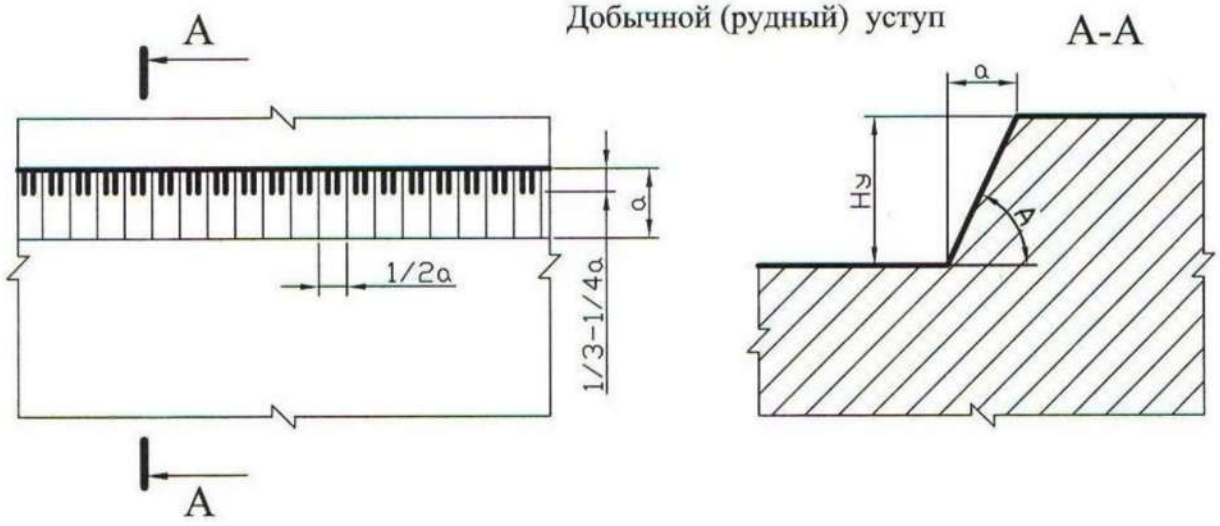

Смешанный (сложный) уступ

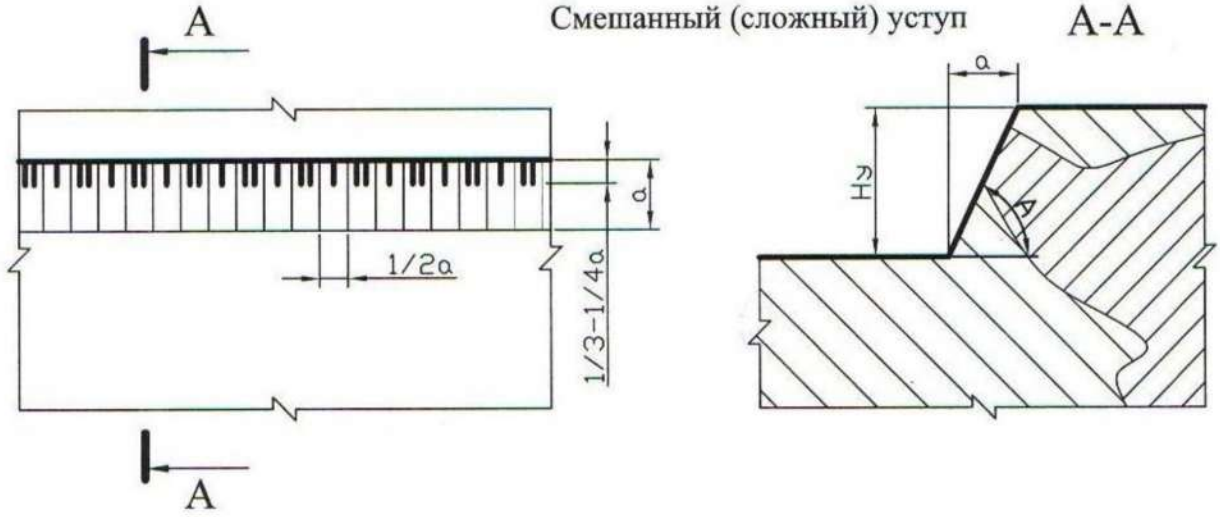

Рис. 1.5. Изображение уступов в целике

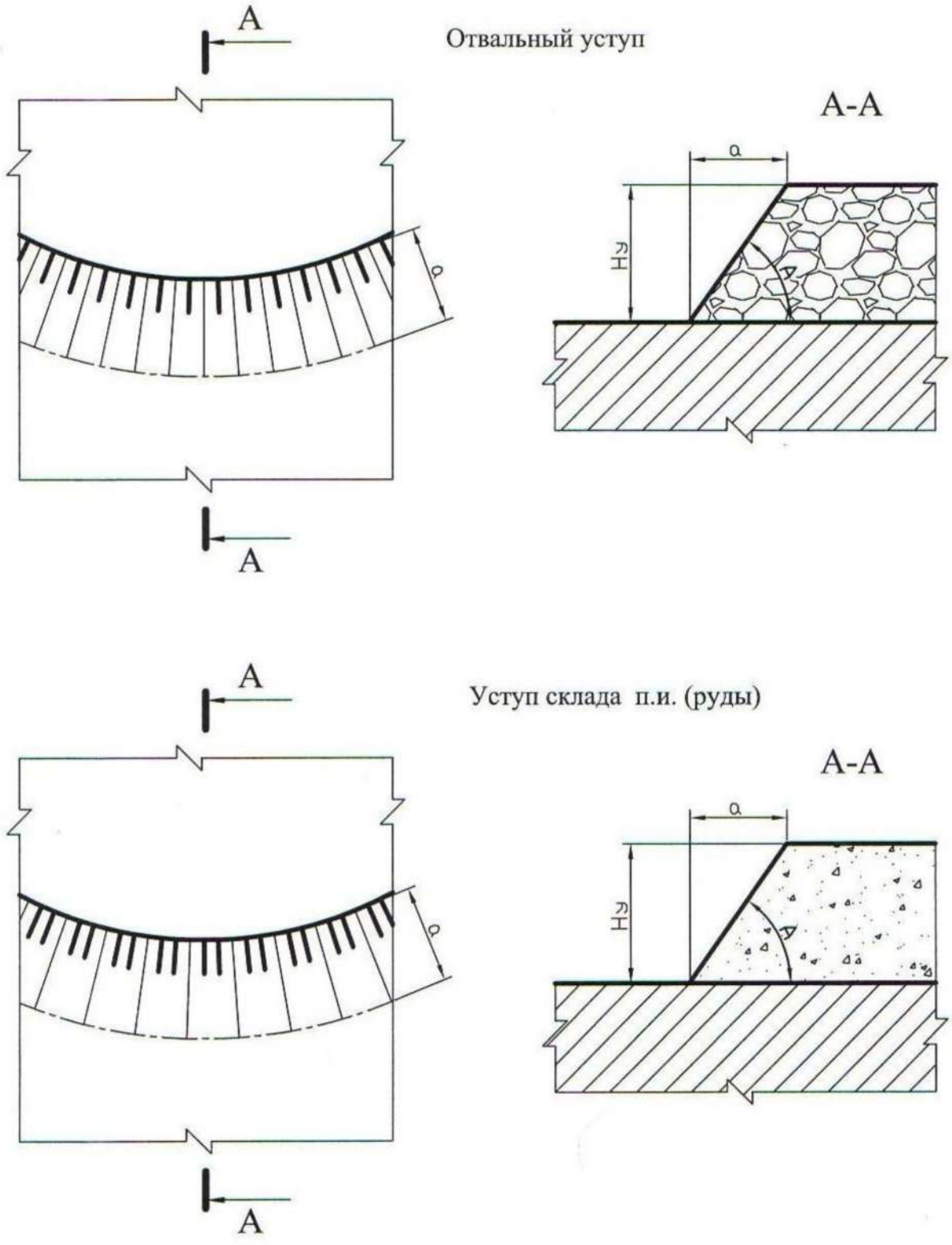

Рис. 1.6. Изображение уступов в искусственно разрыхленных горных породах

Забой мехлопаты в массиве

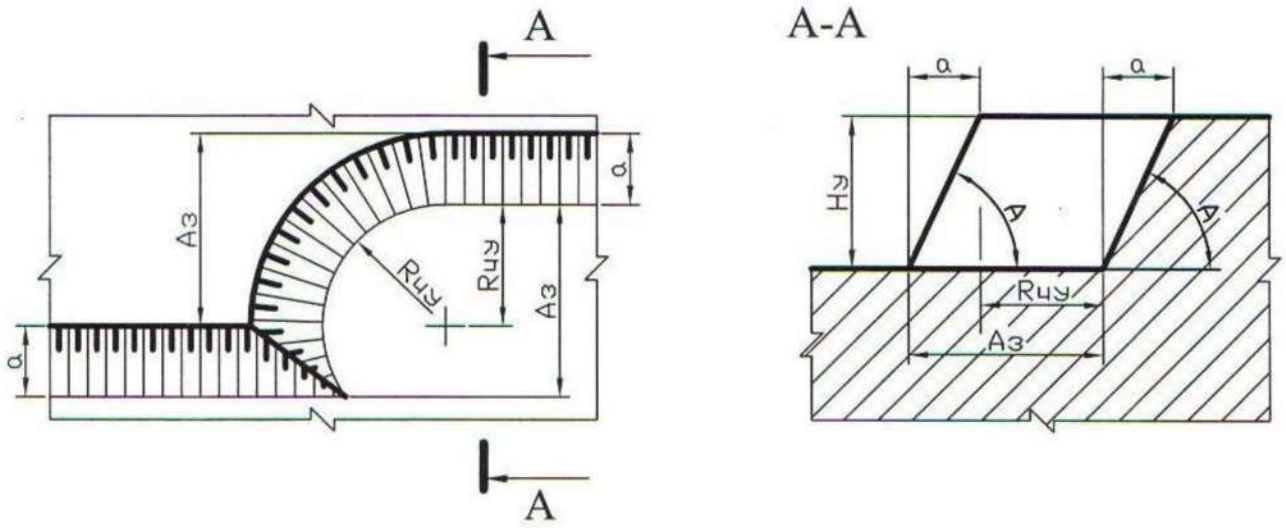

Забой мехлопаты в развале

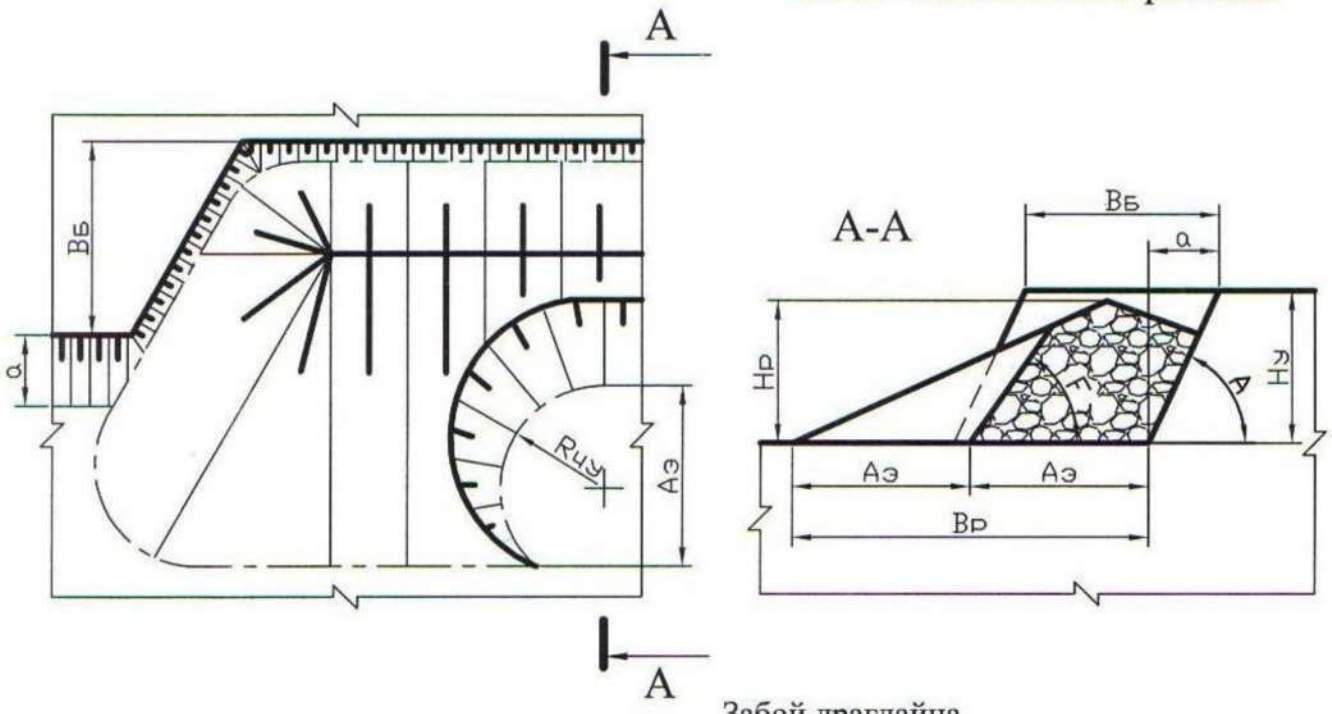

Забой драглайна

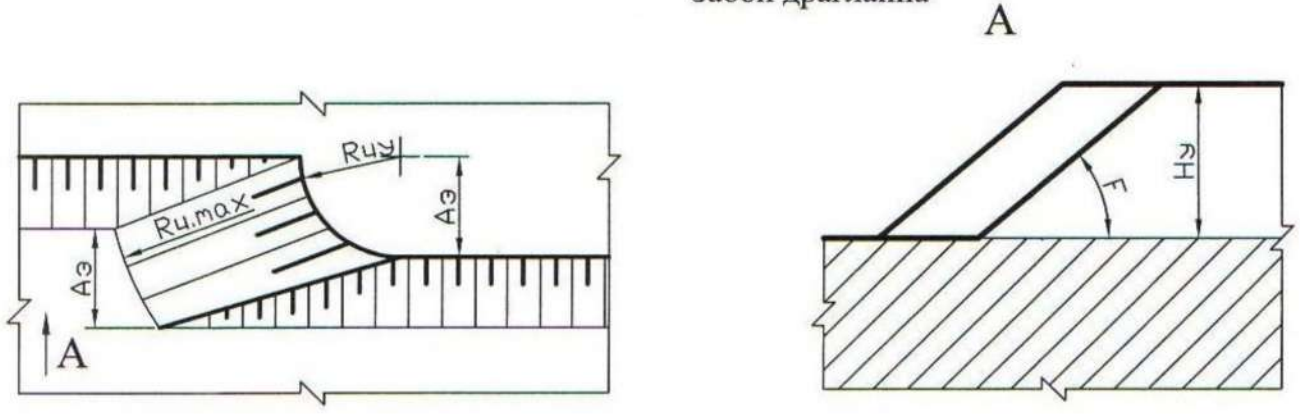

Рис. 1.7. Изображение забоев одноковшовых экскаваторов

Забой роторного экскаватора

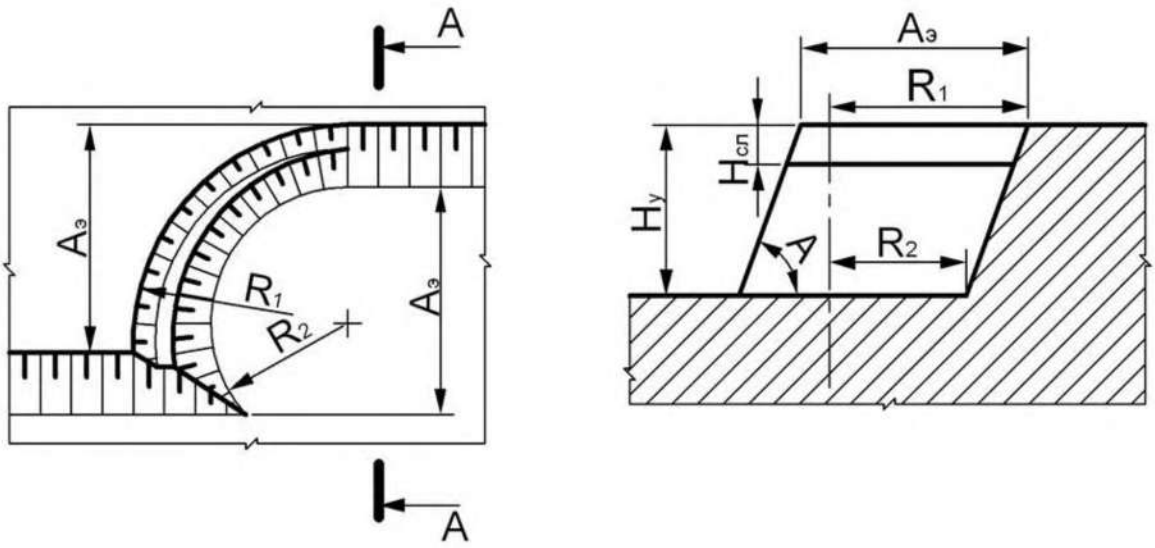

Рис. 1.8. Изображение забоя роторного экскаватора

Забой бульдозера

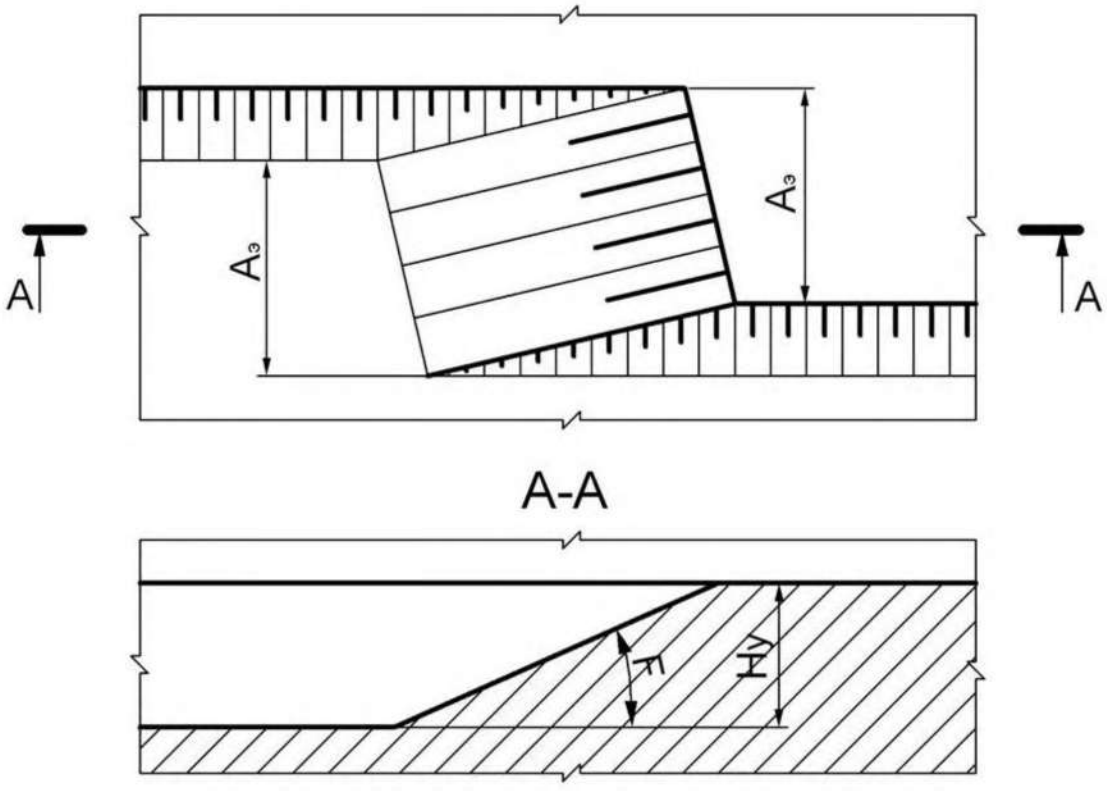

Рис. 1.9. Изображение бульдозерного забоя

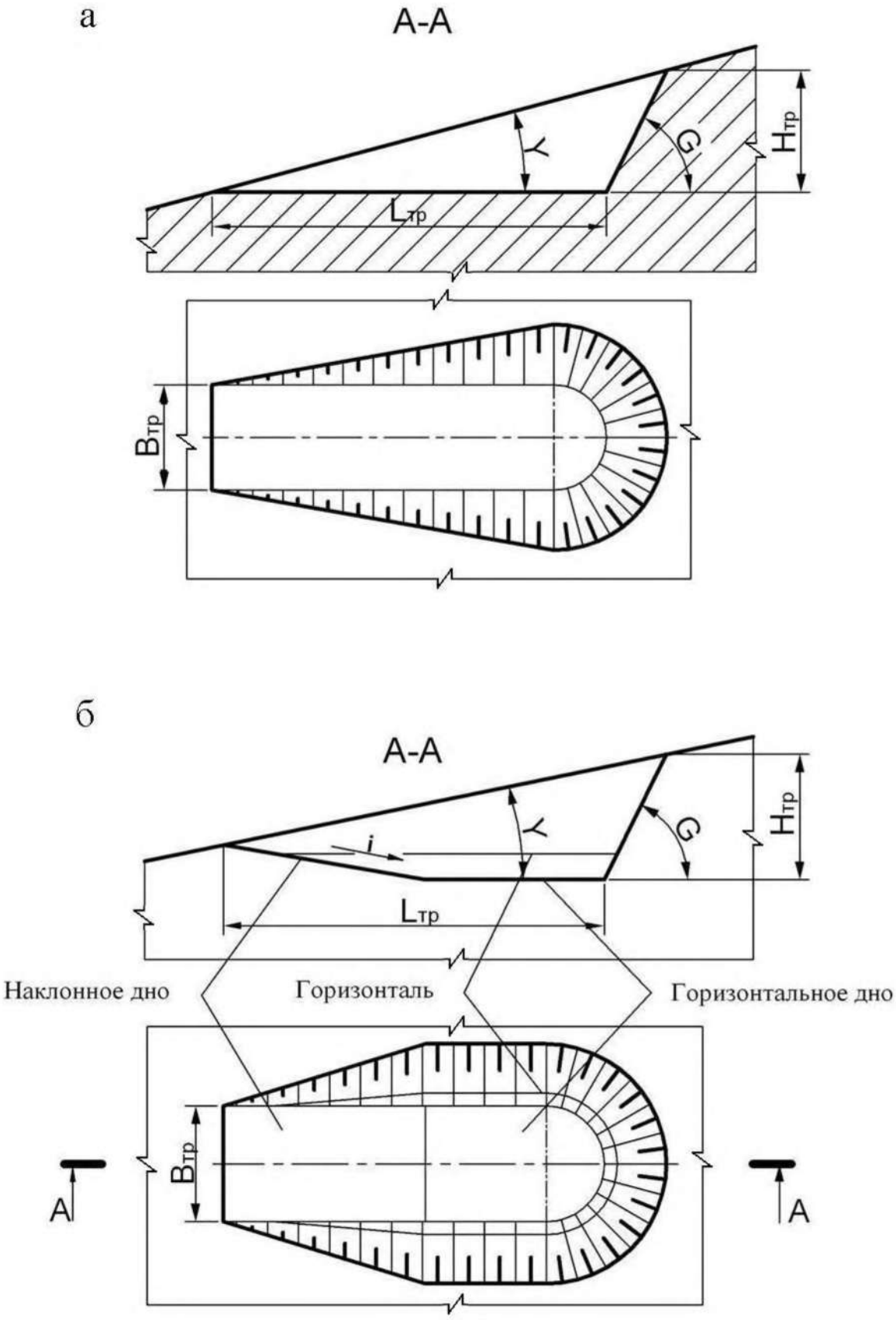

Рис. 1.10. Траншея на косогоре:
а – траншея с горизонтальным дном;
б – траншея с наклонным и горизонтальным дном

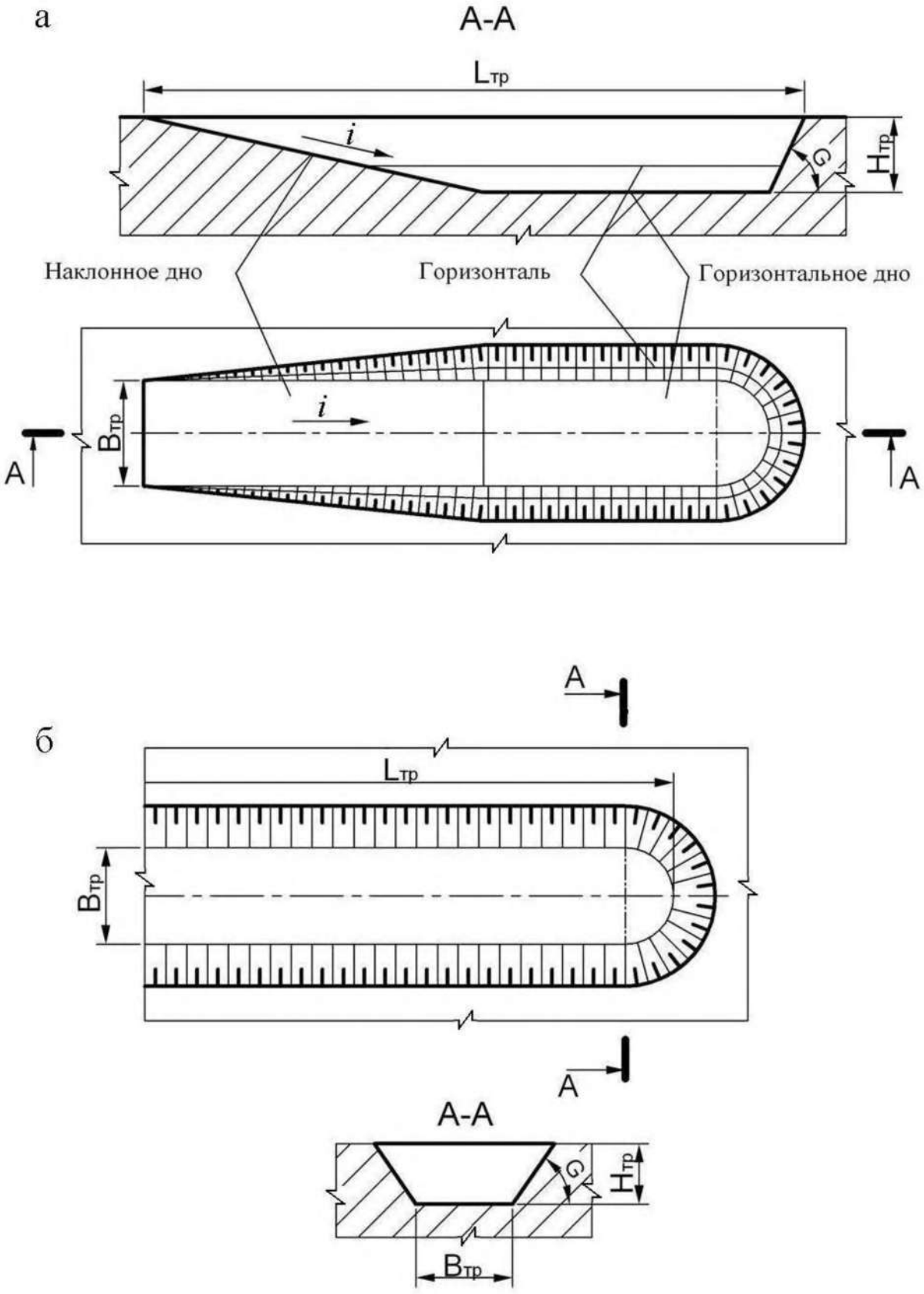

Рис. 1.11. Горизонтальные траншеи в равнинной местности:
а – траншея с горизонтальным и наклонным дном;
б – траншея с горизонтальным дном

а

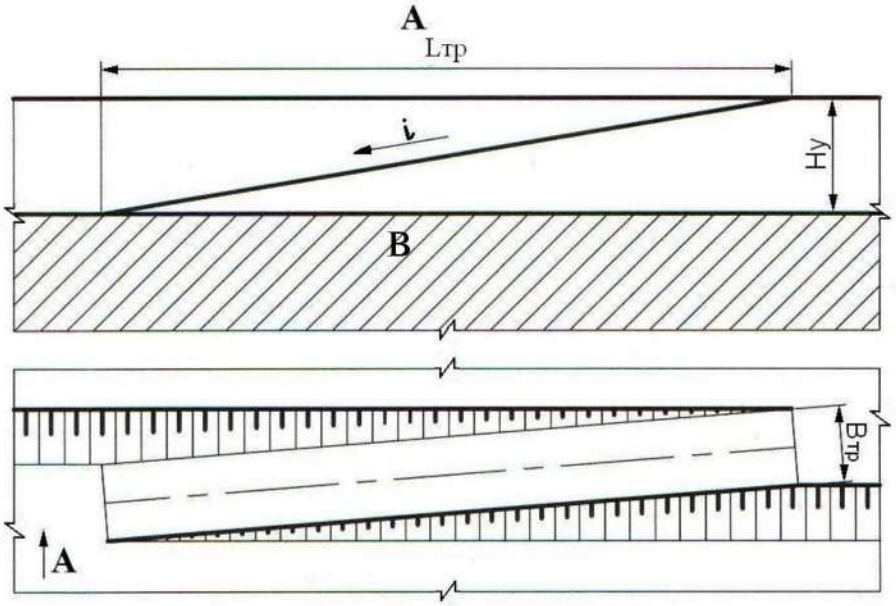

б

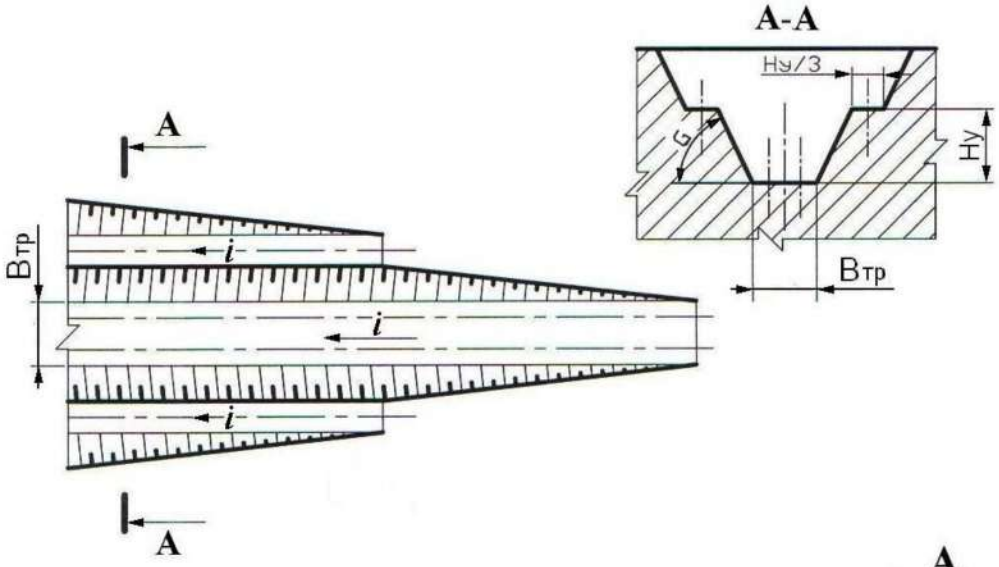

в

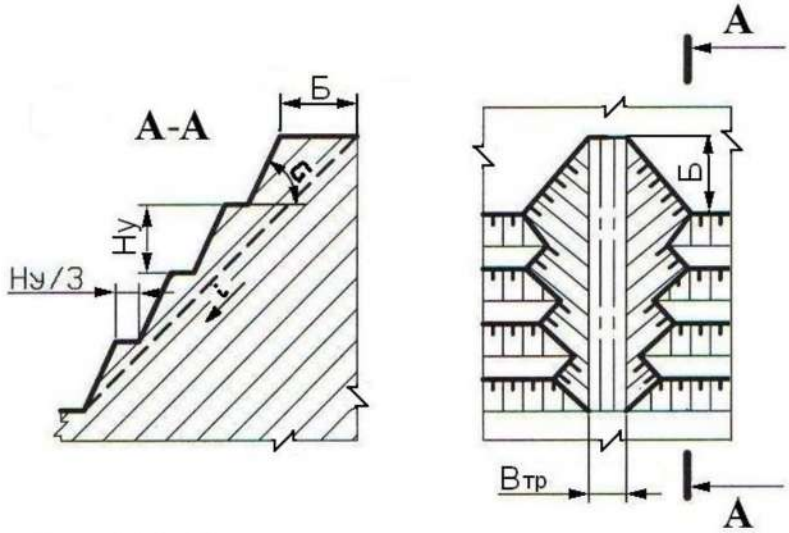

Рис. 1.12. Наклонные траншеи
а – внутренняя полутраншея (съезд); *б* – траншея групповая;
в – траншея крутонаклонная

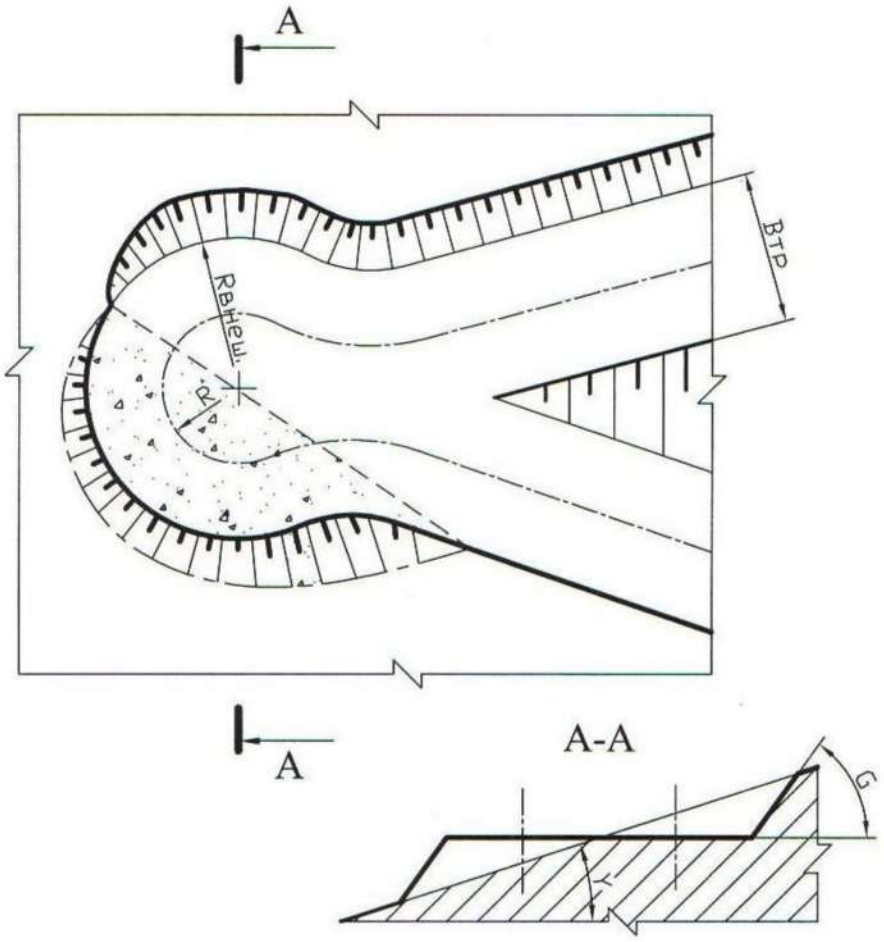

Рис. 1.13. Серпантина на косогоре

Контрольные вопросы к практической работе № 1

1. 1: 5; 2:3; 1:3; 1:20; 1:30; 1:500; 1:70000; 1:25; 1:25000 – какой из этих масштабов не применяется?
2. Во сколько раз основная линия толще вспомогательной?
3. Когда применяется штрихпунктирная линия?
4. Когда применяется основная линия?
5. Когда применяется сплошная вспомогательная линия?
6. Как должны располагаться берг-штрихи при изображении горизонтальных проложений откосов?
7. От каких параметров уступа зависит ширина горизонтального проложения?

Практическая работа № 2

ОПРЕДЕЛЕНИЕ ОБЪЕМА КАПИТАЛЬНОЙ ТРАНШЕИ

Цель работы – изучить методику определения объема капитальной траншеи.

2.1. Задачи работы

2.1.1. Ознакомиться с методикой определения объема капитальных траншей.

2.1.2. Выполнить расчет объема капитальной траншеи по исходным данным.

2.1.3. Исследовать зависимость объема капитальной траншеи от определяющих факторов.

21.4. Выполнить графическое изображение плана и элементов капитальной траншеи.

2.2. Порядок выполнения работы

2.2.1. По учебнику [1, с. 192 - 198] ознакомиться с конструкцией капитальных траншей и методикой определения их объема.

2.2.2. Ознакомиться с исходными данными в прил. 2. По данным заданного варианта выполнить расчет объема капитальной траншеи.

Объем простой капитальной траншеи можно представить как сумму объема полупризмы V_1 и объемов двух пирамид [1, рис. 10.3, с. 196].

$$V_{\text{т}} = V_1 + 2V_2, \qquad (2.1)$$

где $V_{\text{т}}$ – объем капитальной траншеи, м^3;

V_1 – объем полупризмы, м^3;

V_2 – объем пирамиды, м^3.

Объем породы в торце траншеи, заключенный в призме V_3 и двух пирамидах V_3 и V_4, незначителен и обычно в расчетах не учитывается.

Объем полупризмы V_1 (м^3) определяется

$$V_1 = \frac{b_т h_т^2}{2i}, \tag{2.2}$$

где $b_т$ – ширина основания траншеи, м;

$h_т$ – глубина траншеи, м;

i – уклон траншеи, ед.

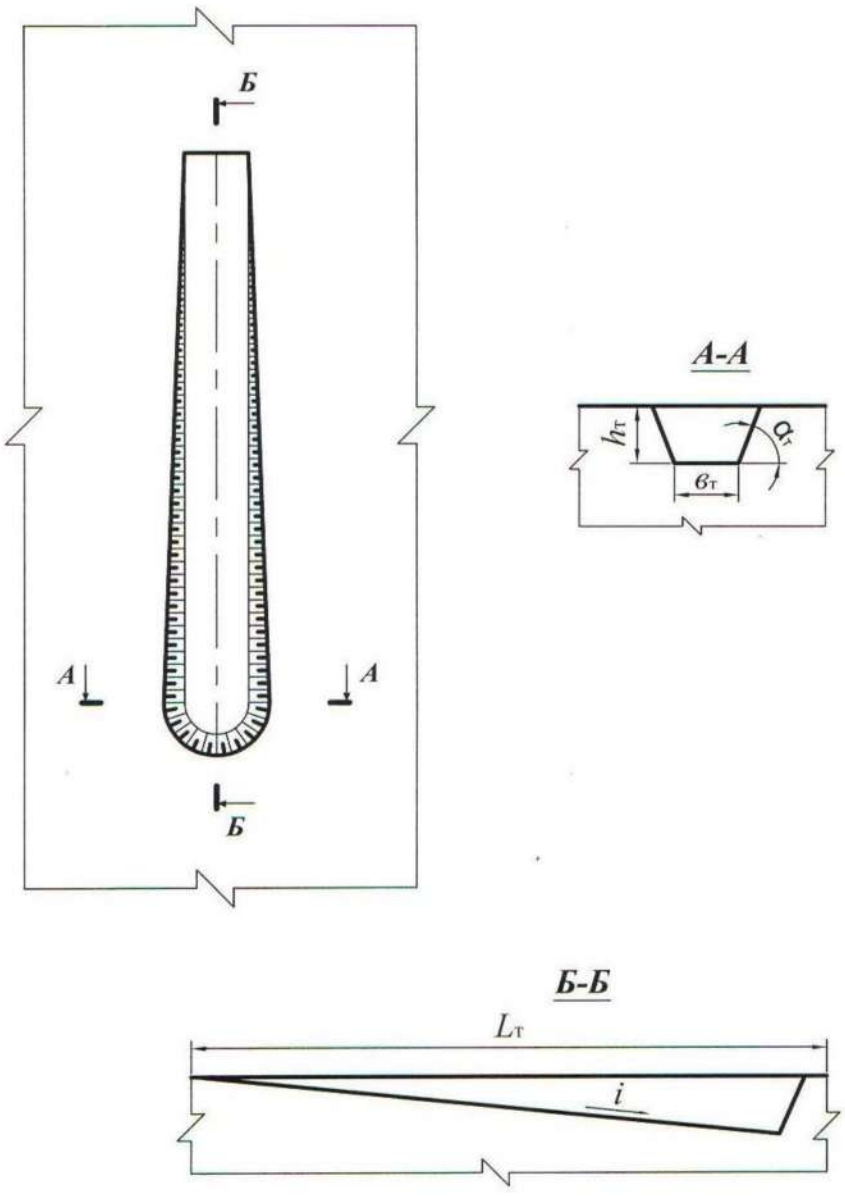

Рис. 2.1. Схема к расчету объема капитальной траншеи

Объем пирамиды V_2, (м^3) определяется

$$V_2 = \frac{h_т^3}{6i \operatorname{tg} \alpha_т}, \qquad (2.3)$$

где $\alpha_т$ – угол откоса борта траншеи, град.

После преобразования формулы (2.1) с учетом (2.2) и (2.3) объем траншеи

$$V_т = \frac{h_т^2}{i}\left(\frac{b_т}{2} + \frac{h_т}{3\operatorname{tg} \alpha_т}\right). \qquad (2.4)$$

2.2.3. Исследовать зависимость объема капитальной траншеи от одного из определяющих факторов ($h_т$, $b_т$, i, $\alpha_т$) согласно заданию (прил. 2). Начертить график зависимости.

2.2.4. Вычертить графическое изображение плана и элементов капитальной траншеи в выбранном масштабе (аналогично рис. 2.1 и рис. 10.3 [1, с. 196].

Форма отчетности. По результатам занятия представляется отчет, содержащий исходную информацию, расчетные формулы, все необходимые расчеты и их результаты, а также чертежи на миллиметровой бумаге.

Контрольные вопросы к практической работе № 2

1. Дайте определение траншеи.
2. Перечислите виды траншей по назначению.
3. Перечислите виды вскрывающих траншей.
4. Перечислите элементы траншеи.
5. Перечислите параметры разрезной траншеи.
6. Перечислите параметры вскрывающей траншеи
7. От каких факторов зависит ширина дна разрезной и вскрывающей траншеи? В каких пределах она изменяется?
8. Что такое уклон траншеи? От каких факторов он зависит и в каких пределах изменяется?
9. Перечислите способы проходки траншеи.
10. Какие сооружения располагаются во вскрывающей траншее?

Практическая работа № 3

ОПРЕДЕЛЕНИЕ ОБЪЕМА, РАЗМЕРОВ, ПРОИЗВОДИТЕЛЬНОСТИ И СРОКА СЛУЖБЫ КАРЬЕРА, ЗАПАСОВ ПОЛЕЗНОГО ИСКОПАЕМОГО И КОЭФФИЦИЕНТА ВСКРЫШИ

Цель работы – овладеть навыками простейших расчетов объема и размеров карьера, запасов полезного ископаемого и коэффициента вскрыши, производительности и срока службы карьера.

3.1. Задачи работы

3.1.1. Ознакомиться с методикой расчета объема и размеров карьера, запасов полезного ископаемого и среднего коэффициента вскрыши.

3.1.2. Выполнить расчет объема и размеров карьера, запасов полезного ископаемого и среднего коэффициента вскрыши по исходным данным.

3.1.3. Исследовать зависимость объема карьера от его глубины.

3.1.4. Выполнить простейшее графическое изображение плана и элементов объема карьера.

2.2. Порядок выполнения работы

3.2.1. По учебнику [1, с. 28 - 29; с. 316 - 317] ознакомиться с методикой расчета объема карьера, запасов полезного ископаемого и среднего коэффициента вскрыши.

3.2.2. Ознакомиться с исходными данными в прил. 3. По данным заданного варианта выполнить расчет объема и размеров карьера, запасов полезного ископаемого и среднего коэффициента вскрыши.

При равнинном рельефе поверхности и наклонном или крутом падении залежи объем карьера может быть определен как сумма отдельных геометрических фигур (рис. 3.1)

$$V_к = V_1 + V_2 + V_3, \qquad (3.1)$$

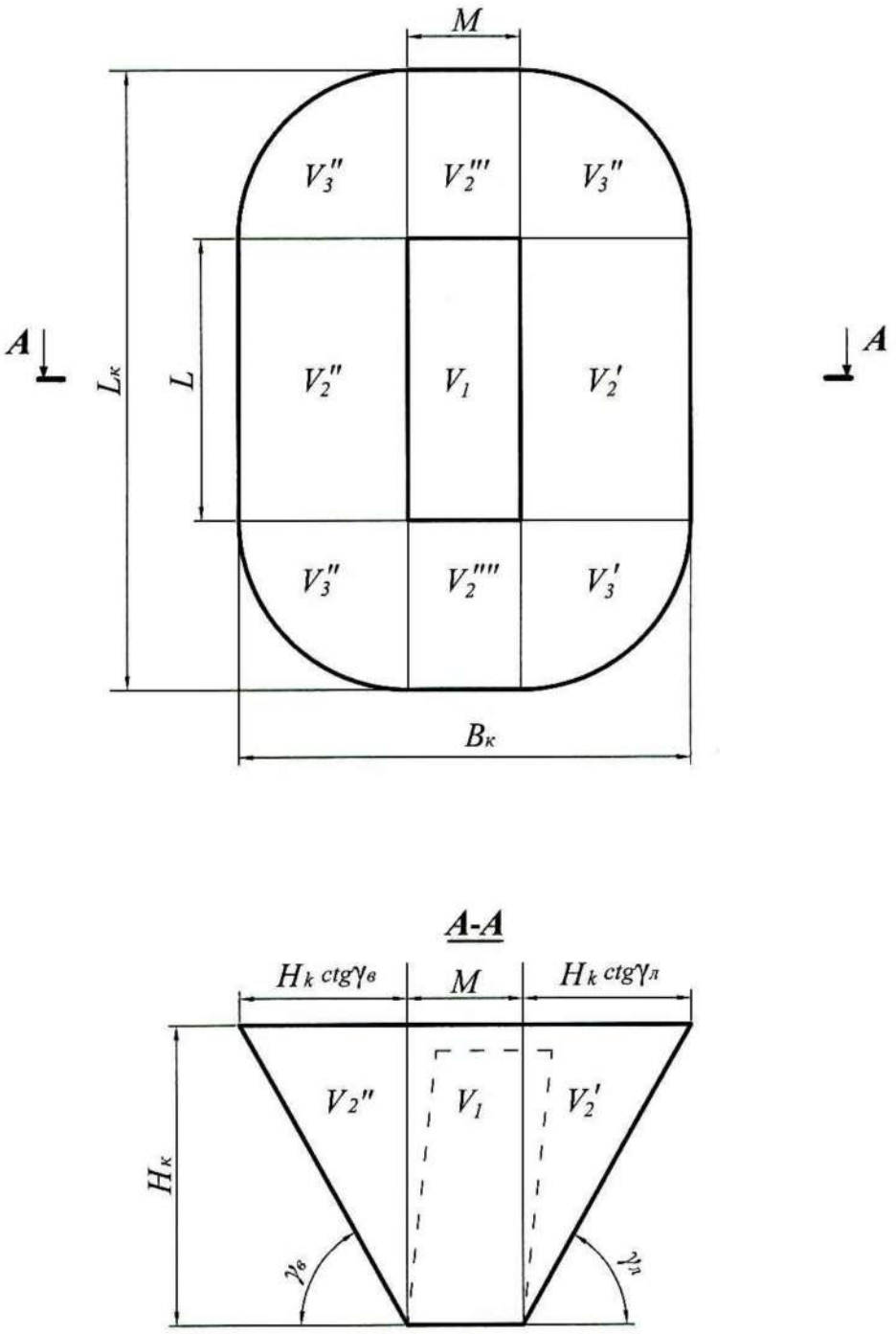

Рис. 3.1. Схема к расчету объема карьера

где $V_к$ – объем карьера, м^3;

V_1 – объем призмы с основанием $S = LM$, м^3;

S – площадь дна карьера, м^2;

L – длина залежи по простиранию, м;

M – горизонтальная мощность залежи, м.

$$V_1 = LMH_к, \tag{3.2}$$

где $H_к$ – глубина карьера, м;

V_2 – суммарный объем призм треугольного сечения, прилегающих с четырех сторон к объему V_1 (V_2' и V_2'' – вдоль длинных сторон карьера; V_2''' и V_2'''' – вдоль коротких сторон у торцов карьера), м^3;

$$V_2 = \frac{1}{2} PH^2{}_к \operatorname{ctg} \gamma_{ср}, \tag{3.3}$$

где P – периметр залежи (дна карьера), $P = 2(L + M)$ м;

V_3 – суммарный объем отдельных частей расчлененного конуса, располагающихся в угловых участках карьера (V_3', V_3'', V_3''' и V_3''''), м^3,

$$V_3 = \frac{\pi}{3} H_к^3 \operatorname{ctg}^2 \gamma_{ср}, \tag{3.4}$$

где $\gamma_{ср}$ – усредненный угол откоса нерабочих бортов карьера, град.

$$\gamma_{ср} = \frac{\gamma_в + \gamma_л}{2},$$

где $\gamma_в$ – угол откоса висячего нерабочего борта карьера, град;

$\gamma_л$ – угол откоса лежачего нерабочего борта карьера, град. (см. рис. 3.1).

Суммарный объем карьера, таким образом, определяется по формуле:

$$V_к = SH_к + \frac{1}{2} PH_к^2 \operatorname{ctg} \gamma_{ср} + \frac{\pi}{3} H_к^3 \operatorname{ctg}^2 \gamma_{ср}, \tag{3.5}$$

Длина карьера по верху ($L_к$, м)

$$L_к = L + 2H_к \operatorname{ctg} \gamma_{ср}. \tag{3.6}$$

Ширина карьера по верху ($B_к$, м)

$$B_к = M + 2H_к \operatorname{ctg} \gamma_{ср}. \tag{3.7}$$

Объем полезного ископаемого в контурах карьера ($V_{\text{п.и}}$, м^3)

$$V_{\text{п.и}} = S(H_{\text{к}} - h_{\text{н}}), \tag{3.8}$$

где $h_{\text{н}}$ – мощность наносов, м.

Промышленные (т. е. извлекаемые из недр) запасы полезного ископаемого в контурах карьера ($Q_{\text{п.и}}$, т)

$$Q_{\text{п.и}} = V_{\text{п.и}} \rho_{\text{п.и}} \eta_{\text{и}}, \tag{3.9}$$

где $\rho_{\text{п.и}}$ – объемная масса полезного ископаемого, т/м^3;

$\eta_{\text{и}}$ – коэффициент извлечения, учитывающий потери полезного ископаемого при разработке.

Объем породы в контурах карьера ($V_{\text{п}}$, м^3)

$$V_{\text{п}} = V_{\text{к}} - V_{\text{п.и}}. \tag{3.10}$$

Величина среднего коэффициента вскрыши (объем вынимаемой пустой породы, приходящийся на единицу добываемого полезного ископаемого) $k_{\text{ср}}$, м^3/т

$$k_{\text{ср}} = V_{\text{п}} / Q_{\text{п.и}}. \tag{3.11}$$

Производительность карьера по вскрыше ($П_{\text{в}}$, м^3/год) приблизительно устанавливается по среднему коэффициенту вскрыши

$$П_{\text{в}} = П_{\text{п.и}} k_{\text{ср}} k_{\text{н}}, \tag{3.12}$$

где $П_{\text{п.и}}$ – производительность карьера по полезному ископаемому, т/год (прил. 3);

$k_{\text{н}}$ – коэффициент неравномерности распределения вскрыши по годам ($k_{\text{н}}$ = 1,1÷1,3).

Производительность карьера по горной массе ($П_{\text{г.м}}$, м^3/год)

$$П_{\text{г.м}} = П_{\text{п.и}} \frac{1}{\rho_{\text{п.и}}} + П_{\text{в}}. \tag{3.13}$$

Суточная производительность карьера по полезному ископаемому ($П^{\text{с}}_{\text{п.и}}$, т/сут)

$$П^{с}_{п.и} = \frac{П_{п.и}}{T_{г}}, \qquad (3.14)$$

где $T_{г}$ – число рабочих дней карьера в год ($T_{г}$ = 350 дней).

Суточная производительность карьера по вскрыше ($П^{с}_{в}$, м^3/сут)

$$П^{с}_{в} = \frac{П_{в}}{T_{г}}. \qquad (3.15)$$

Сменная производительность карьера по добыче и вскрыше ($П^{см}_{п.и}$, т/смену; $П^{см}_{в}$, м^3/смену)

$$П^{см}_{пи} = \frac{П^{с}_{пи}}{n_{см}}, \qquad П^{см}_{в} = \frac{П^{с}_{в}}{n_{см}} \qquad (3.16)$$

где $n_{см}$ – число смен работы карьера в сутках (обычно 2-3 смены).

Срок службы карьера ($T_{сл}$, лет)

$$T_{сл} = T_{ос} + T_{э} + T_{з}, \qquad (3.17)$$

где $T_{ос}$ + $T_{з}$ – время на освоение и затухание мощности карьера по добыче (принимается 1,5 года);

$T_{э}$ – расчетный срок эксплуатации карьера, лет.

$$T_{э} = \frac{Q_{п.и}}{П_{п.и}}. \qquad (3.18)$$

3.2.3. Исследовать зависимость объема карьера от его глубины: построить график этой функции.

3.2.4. На миллиметровой бумаге вычертить карьер в выбранном масштабе в соответствии с заданными и полученными расчетными размерами (аналогично рис. 3.1).

Форма отчетности. По результатам занятия представляется отчет, содержащий исходную информацию, расчетные формулы, все необходимые расчеты и их результаты, а также чертеж карьера на миллиметровой бумаге и график зависимости $V_{к} = f(H_{к})$.

Контрольные вопросы к практической работе № 3

1. Перечислите размеры карьера. От чего они зависят?
2. Как различают производительность карьера (производительность по полезному ископаемому…)? В каких единицах она измеряется?
3. Что нужно знать для расчета годовой производительности карьера по горной массе?
4. Дайте классификацию запасов полезных ископаемых.
5. Дайте классификацию потерь полезного ископаемого.
6. Дайте определение коэффициента вскрыши. Как различаются коэффициенты вскрыши и в каких единицах они измеряются?

Практическая работа № 4

РАСЧЕТ ЗАРЯДА ОДИНОЧНОЙ СКВАЖИНЫ

Цель работы – изучить параметры и освоить принципы расчета скважинных зарядов.

4.1. Задачи работы

4.1.1. Изучить конструкции скважинных зарядов, параметры скважин, и их расположения на уступе.

4.1.2. Выполнить расчеты величины заряда одиночной скважины.

4.2. Порядок выполнения работы

4.2.1. По учебнику [1, с. 72 - 74] ознакомиться с параметрами скважин, и их расположения на уступе, конструкцией зарядов.

4.2.2. Ознакомиться с исходными данными в прил. 4. По данным заданного варианта выполнить расчет заряда одиночной скважины и параметров расположения скважин на уступе при однорядном расположении скважин.

Расчет выполняется в следующей последовательности:

4.2.2.1. По заданному диаметру шарошечного долота (прил. 4) определяется диаметр взрывных скважин ($d_с$, мм)

$$d_с = d_д k_{разб}, \quad (4.1)$$

где $d_д$ – диаметр долота, мм;

$k_{разб}$ – коэффициент разбуривания, принимаемый в зависимости от крепости пород (прил. 5).

4.2.2.2. Определяется длина перебура ($l_{пер}$, м)

$$l_{пер} = 11 d_с, \quad (4.2)$$

где $d_с$ – диаметр скважины, м.

4.2.2.3. Определяется длина скважины ($l_с$, м)

$$l_с = H_у + l_{пер}, \quad (4.3)$$

где $H_у$ – высота уступа, м.

4.2.2.4. Принимается (задается) тип взрывчатого вещества (ВВ) (прил. 4) и конструкция скважины (заряда) – сплошной вертикальный заряд (рис. 4.1).

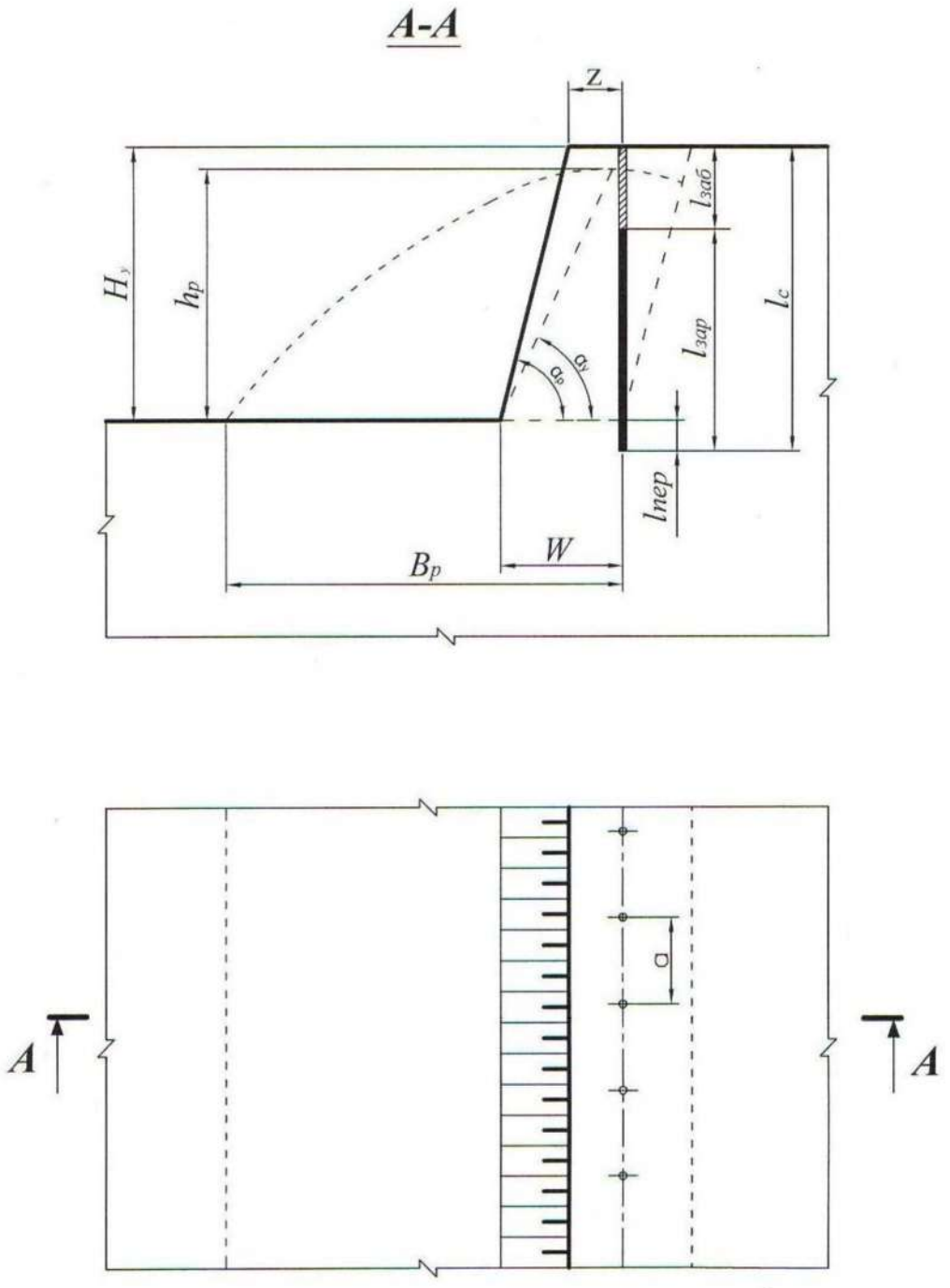

Рис. 4.1. Расположение скважин на уступе

4.2.2.5. Определяется длина забойки ($l_{заб}$, м)

$$l_{заб} = 0{,}27 l_c, \tag{4.4}$$

где l_c – длина скважины, м.

4.2.2.6. Определяется длина заряда взрывчатого вещества (ВВ) в скважине ($l_{зар}$, м)

$$l_{зар} = l_с - l_{заб}. \quad (4.5)$$

4.2.2.7. Определяется удельная вместимость скважины (p, кг/м)

$$p = 7{,}85 d_с^2 \Delta, \quad (4.6)$$

где $d_с$ – диаметр скважины, дм;

Δ – плотность заряда в скважине, кг/дм^3 (см. прил. 4).

4.2.2.8. Исходя из заданных удельного расхода эталонного ВВ (q', кг/м^3) и коэффициента, учитывающего тип ВВ ($k_{ВВ}$) (см. прил. 4), вычисляется удельный расход принятого ВВ ($q_п$, кг/м^3)

$$q_п = q' k_{ВВ}. \quad (4.7)$$

4.2.2.9. Определяется величина преодолеваемой линии сопротивления по подошве (W, м)

$$W = 0{,}9\sqrt{\frac{p}{q_п}}. \quad (4.8)$$

4.2.2.10. Выполняется проверка величины линии сопротивления по подошве по условию:

$$W \geq W_{min}, \quad (4.9)$$

$$W_{min} = H_у \operatorname{ctg} \alpha_р + Z, \quad (4.10)$$

где $\alpha_р$ – угол откоса рабочего уступа, град (прил. 4);

Z – расстояние от верхней бровки уступа до скважины первого ряда, м.

$$Z = H_у\left(\operatorname{ctg} \alpha_у - \operatorname{ctg} \alpha_р\right) \geq 2,$$

где $\alpha_у$ – угол устойчивого откоса уступа, град ($\alpha_у$ на 5-10° меньше $\alpha_р$);

$H_у\left(\operatorname{ctg} \alpha_у - \operatorname{ctg} \alpha_р\right)$ – ширина призмы возможного обрушения уступа, м.

Если $W < W_{min}$, то, по согласованию с руководителем, увеличивается диаметр скважины до ближайшего стандартного и соответственно по формуле (4.6) увеличивается величина p, по формуле (4.8) увеличивается W и снова проверка по формуле (4.9).

4.2.2.11. Выполняется проверка $l_{пер}$ по условию

$$l_{\text{пер}} \le 0{,}3W. \tag{4.11}$$

Если $l_{\text{пер}} > 0{,}3W$, то принимается $l_{\text{пер}} = 0{,}3W$ и производится перерасчет величин $l_{\text{с}}$, $l_{\text{заб}}$ и $l_{\text{зар}}$.

4.2.2.12. Определяется масса заряда в скважине ($Q_{\text{З}}$, кг)

$$Q_{\text{З}} = pl_{\text{зар}}. \tag{4.12}$$

4.2.2.13. Определяется расстояние между скважинами в ряду (a, м)

$$a = \frac{Q_{\text{З}}}{q_{\text{п}} H_{\text{у}} W}. \tag{4.13}$$

4.2.2.14. Выполняется проверка величины a по допустимому коэффициенту сближения скважин m

$$m = a/W. \tag{4.14}$$

На практике коэффициент сближения скважин составляет: $m = 0{,}8 \div 1{,}4$.

При расчетном значении m, отличающемся от рекомендуемого, необходимая величина его достигается путем изменения величины заряда в скважине $Q_{\text{З}}$ и соответствующего изменения расстояния между скважинами в ряду. При этом необходимо пересчитать длину заряда $l_{\text{зар}} = \dfrac{Q_{\text{З}}}{p}$ и длину забойки $l_{\text{заб}} = l_{\text{с}} - l_{\text{зар}}$.

4.2.2.15. Определяется ширина развала ($B_{\text{р}}$, м)

$$B_{\text{р}} \approx k_{\text{З}} k_{\text{в}} \sqrt{q_{\text{п}}} H_{\text{у}}, \tag{4.15}$$

где $k_{\text{в}}$ – коэффициент, характеризующий взрываемость породы (для средневзрываемых пород $k_{\text{в}} = 2{,}5 \div 3{,}0$);

$k_{\text{з}}$ – коэффициент дальности отброса породы, зависящий от принятого интервала замедления между отдельными скважинами (прил. 6);

Интервал замедления (τ, мс)

$$\tau = kW, \tag{4.16}$$

где k – коэффициент, зависящий от взрываемости пород (для средневзрываемых пород k = 3,0 ÷4,0).

4.2.2.16. Определяется высота развала ($h_р$, м)

$$h_р \approx \frac{2H_у W k_р}{B_р}, \qquad (4.17)$$

где $k_р$ – коэффициент разрыхления пород после взрыва (в развале).

При взрывании пород на дробление с однорядным расположением скважин развал имеет форму, близкую к треугольной. При этом $k_р$ = 1,4 ÷ 1,6.

4.2.2.17. Определяется выход взорванной горной массы с 1 п. м скважины ($q_{г.м}$, м^3/м)

$$q_{г.м} = \frac{H_у a W}{l_с}. \qquad (4.18)$$

4.2.3. На миллиметровой бумаге вычертить буровую заходку (план и разрез), взрывные скважины и развал породы (на разрезе) с указанием всех необходимых размеров (см. рис. 4.1).

Форма отчетности. По результатам занятия представляется отчет, содержащий исходную информацию, расчетные зависимости, необходимые расчеты и их результаты, а также чертеж буровой заходки в выбранном масштабе.

Контрольные вопросы к практической работе № 4

1. Дайте определение скважинного заряда.
2. Перечислите параметры скважинного заряда.
3. Исходя из каких условий принимается (задается) тип ВВ?
4. Что такое линия сопротивления по подошве (W)? В чем ее геометрический и физический смысл?
5. Каким условием определяется минимально допустимая линия сопротивления по подошве (W_{min})?
6. Каким параметром определяется положение первого ряда скважин?
7. Какими параметрами характеризуется сетка скважин?
8. Что такое «удельная вместимость скважины»? В каких единицах она измеряется? Выведите формулу для определения удельной вместимости скважины.

9. По какой формуле определяется выход горной массы с одного погонного метра скважины?
10. Какими факторами определяется ширина развала взорванной горной массы?
11. Каким показателем определяется отношение площади поперечного сечения развала взорванной горной массы к площади поперечного сечения буровой (взрывной) заходки? В каких пределах он изменяется?

Практическая работа № 5

РАСЧЕТ ПРОИЗВОДИТЕЛЬНОСТИ БУРОВОГО СТАНКА

Цель работы – изучить методику определения производительности буровых станков типа СБШ.

5.1. Задачи работы

5.1.1. Ознакомиться с технологией бурения взрывных скважин станками шарошечного бурения.

5.1.2. Выполнить расчет технической скорости бурения и производительности бурового станка.

5.1.3. Исследовать зависимость технической скорости бурения от показателя буримости горных пород.

5.2. Порядок выполнения работы

5.2.1. По учебнику [1, с. 49 - 50] ознакомиться с технологией, условиями и областью применения шарошечного бурения взрывных скважин на карьерах.

5.2.2. Ознакомиться с исходными данными в прил. 7. По данным заданного варианта выполнить расчет технической скорости бурения и сменной производительности бурового станка типа СБШ.

Техническая скорость бурения ($v_б$, м/ч) скважин станками СБШ определяется по формуле

$$v_б = \frac{P_o n_в^{0,8}}{П_б^{1,6} d_д}, \qquad (5.1)$$

где P_o – осевое усилие, кН;

$n_в$ – частота вращения бурового става, мин$^{-1}$;

$П_б$ – показатель буримости пород;

$d_д$ – диаметр долота (коронки), см.

Сменная производительность бурового станка ($A_{б}^{см}$, м/смену) рассчитывается по формуле

$$A_{б}^{см} = \frac{T_{см} - (T_{п.з} + T_{р})}{v_{б}^{-1} + T_{в}}, \quad (5.2)$$

где $T_{см}$ – продолжительность смены, ч/смену;

$T_{п.з}$ – затраты времени на подготовительно-заключительные операции в течение смены, ч/смену;

$T_{р}$ – затраты времени на ремонты в течение смены, ч/смену;

$T_{в}$ – затраты времени на вспомогательные операции при бурении в расчёте на 1 м скважины ч/м;

$v_{б}$ – техническая скорость бурения, м/ч.

Расчет выполняется в следующей последовательности:

5.2.2.1. По заданным величинам $\sigma_{сж}$, $\sigma_{сд}$, ρ определяется показатель буримости горных пород ($П_{б}$)

$$П_{б} = 0{,}07(\sigma_{сж} + \sigma_{сд}) + 0{,}7\rho, \quad (5.3)$$

где $\sigma_{сж}$ – предел прочности породы на сжатие, МПа;

$\sigma_{сд}$ – предел прочности породы на сдвиг, МПа;

ρ – плотность горных пород, т/м^3.

По показателю буримости ($П_{б}$) определяется класс горных пород:

I класс – легкобуримые породы ($П_{б}$ = 1÷5);

II класс – породы средней трудности бурения ($П_{б}$ = 5,1÷10);

III класс – труднобуримые породы ($П_{б}$ = 10,1÷15,0);

IV класс – весьма труднобуримые породы ($П_{б}$ = 15,1÷20,0);

V класс – исключительно труднобуримые породы ($П_{б}$ = 20,1÷25,0).

5.2.2.2. В зависимости от показателей буримости пород ($П_б$) и заданного диаметра долота ($d_д$) по графику (прил. 8) определяется частота вращения бурового става ($n_в$).

5.2.2.3. Рассчитывается осевое усилие ($P_о$, кН) по выражению

$$P_о \geq kП_б d_д, \tag{5.4}$$

где $d_д$ – диаметр долота, см;

k – коэффициент, зависящий от показателя буримости (прил. 9).

5.2.2.4. По формуле (5.1) рассчитывается техническая скорость бурения ($v_б$, м/ч).

5.2.2.5. По заданным величинам $T_{см}$, ($T_{п.з}$+$T_р$), $T_в$ и полученному значению $v_б$ рассчитывается сменная производительность станка ($A_б^{см}$, м/смену).

5.2.2.6. Определяется суточная производительность бурового станка ($A_б^с$, м/смену)

$$A_б^с = A_б^{см} n_{см}, \tag{5.5}$$

где $n_{см}$ – количество рабочих смен станка в сутки, смен/сут. ($n_{см} = 2 \div 3$).

5.2.2.7. Определяется годовая производительность станка ($A_б^г$, м/год)

$$A_б^г = A_б^с n_{р.д.с}, \tag{5.6}$$

где $n_{р.д.с}$ – число рабочих дней станка в году, дней/год (с учетом вычета времени: ремонтов, перемещений с участка на участок, остановок в работе по климатическим условиям и др.). Для станков СБШ $n_{р.д.с} = 230 \div 280$ дней/год.

5.2.2.8. Рассчитывается парк буровых станков.

Списочный парк станков ($N_{б.с}$, ед.)

$$N_{б.с} = \frac{V_{г.м}}{A_б^г q_{г.м}}, \tag{5.7}$$

где $V_{г.м}$ – годовой объем обуриваемой горной массы, м^3 (принимается $V_{г.м}$ = $= П_{г.м}$ по результатам выполнения практ. работы № 3);

$q_{г.м}$ – выход взорванной горной массы с 1 п. м скважины, м^3/м (принимается по результатам выполнения практ. работы № 4).

Рабочий парк буровых станков ($N_{бр}$, ед.)

$$N_{бр} = \frac{N_{бс}}{k_{рез}}, \tag{5.8}$$

где $k_{рез}$ – коэффициент резерва буровых станков.

$$k_{рез} = \frac{T_г}{n_{р.д.с}}, \tag{5.9}$$

где $T_г$ – число рабочих дней карьера в году, дней/год ($T_г$ = 350 дней/год).

5.2.3. Исследовать зависимость технической скорости бурения ($v_б$, м/ч) от показателя буримости горных пород ($П_б$).

Для этого произвести расчет $v_б$ для пяти значений $П_б$. За базовое значение принять $П_б$, полученное при выполнении п. 5.2.2.1. Для принятия четырех оставшихся значений $П_б$ принять шаг варьирования от базового $\Delta П_б$ = 0,5÷1,5. Два принятых значения $П_б$ должны превышать базовое, а два быть меньше его. Строится график $v_б = f(П_б)$.

Форма отчетности. По результатам занятия представляется отчет, содержащий исходную информацию, расчетные формулы, все необходимые расчеты, а также график зависимости $v_б = f(П_б)$ на миллиметровой бумаге.

Контрольные вопросы к практической работе № 5

1. Перечислите основные элементы станков шарошечного бурения.
2. Как маркируются модели станков шарошечного бурения?
3. От каких свойств пород зависят показатели буримости и что характеризуют эти свойства? В каких единицах они измеряются?
4. От каких факторов зависит скорость бурения?
5. От каких факторов зависит величина требуемого осевого усилия?
6. Написать формулу часовой производительности бурового станка.
7. Как определяется списочный парк бурстанков?
8. Как определяется рабочий парк бурстанков?

Практическая работа № 6

РАСЧЕТ ПРОИЗВОДИТЕЛЬНОСТИ КАРЬЕРНЫХ ЭКСКАВАТОРОВ

Цель работы – ознакомиться с технико-экономическими показателями и освоить методику расчета производительности одноковшовых экскаваторов.

6.1. Задачи работы

6.1.1. Ознакомиться с распределением рабочего времени, производительностью и технико-экономическими показателями одноковшовых экскаваторов.

6.1.2. Выполнить расчет технической, сменной и годовой производительности экскаватора типа ЭКГ в скальных породах.

6.1.3. Исследовать зависимость технической производительности экскаватора от угла поворота на разгрузку.

6.2. Порядок выполнения работы

6.2.1. По учебнику [1, с. 103 - 108] ознакомиться с распределением рабочего времени, принципами расчета производительности и технико-экономическими показателями работы одноковшовых экскаваторов.

6.2.2. Ознакомиться с исходными данными в прил. 10. По данным заданного варианта выполнить расчет технической, сменной и годовой производительности и параметров забоя одноковшового экскаватора типа ЭКГ в скальных породах.

Расчет выполняется в следующей последовательности:

6.2.2.1. Определяется техническая производительность экскаватора ($A_т$, м^3/ч)

$$A_т = \frac{3600E}{T_ц} k_э, \qquad (6.1)$$

где E – вместимость ковша экскаватора, м^3;

$T_ц$ – продолжительность цикла экскавации, с;

$$T_ц = T_ч + T_{пов} + T_р, \qquad (6.2)$$

где $T_ч$ – длительность черпания, с;

$$T_ч = \frac{194 d_{ср}^2}{E} + \frac{E}{0{,}11E + 0{,}6}, \quad (6.3)$$

$d_{ср}$ – размер «среднего» куска в развале взорванной горной массы, м;

$$d_{ср} = (0{,}3 \div 0{,}4)\sqrt[3]{E}, \quad (6.4)$$

$T_{пов}$ – длительность поворота экскаватора для разгрузки ковша, с;

$$T_{пов} = (10 + E) + 0{,}18(\beta - 90°), \quad (6.5)$$

$T_р$ – длительность разгрузки ковша, с;

где β – средний угол поворота экскаватора для разгрузки ковша, град;

(при E = 1÷3 м^3, $T_р$ = 1,5÷2,5 с;

при E = 3÷8 м^3, $T_р$ = 2,5÷2,7 с;

при E = 12÷20 м^3, $T_р$ = 2,9÷3,5 с);

$k_э$ – коэффициент экскавации пород,

$$k_э = \frac{k_н}{k_р},$$

где $k_н$ – коэффициент наполнения ковша;

$k_р$ – коэффициент разрыхления пород в ковше экскаватора.

Значения $k_н$ и $k_р$ принимать по прил. 11 в зависимости от заданной категории пород по трудности экскавации.

6.2.2.2. Сменная производительность экскаватора ($A_{см}$, м^3/смену)

$$A_{см} = A_т \, T_{см} \, k_и, \quad (6.6)$$

где $T_{см}$ – продолжительность смены, ч/смену;

$k_и$ – коэффициент использования экскаватора в течение смены (прил. 10).

6.2.2.3. Суточная производительность экскаватора ($A_с$, м^3/сут)

$$A_с = A_{см} \, n_{см}, \quad (6.7)$$

где $n_{см}$ – число рабочих смен в сутках, смен/сут. ($n_{см}$ = 2÷3).

6.2.2.4. Годовая производительность экскаватора ($A_г$, м^3/год)

$$A_г = A_с\, n_г, \tag{6.8}$$

где $n_г$ – число рабочих дней экскаватора в году, дней/год (прил. 10).

6.2.2.5. Определяется парк экскаваторов. Списочный парк экскаваторов ($N_{эс}$, ед.)

$$N_{эс} = \frac{П_{г.м}}{Aг}, \tag{6.9}$$

где $П_{г.м}$ – производительность карьера по горной массе, м^3/год (принимается по результатам выполнения практической работы № 3).

Рабочий парк экскаваторов ($N_{эр}$, ед.)

$$N_{эр} = \frac{N_{эс}}{k_{рез}}, \tag{6.10}$$

где $k_{рез}$ – коэффициент резерва экскаваторов

$$k_{рез} = \frac{T_г}{n_г}, \tag{6.11}$$

где $T_г$ – число рабочих дней карьера в году, дней/год ($T_г$ = 350 дней/год).

6.2.2.6. Определяется ширина экскаваторной заходки (забоя) ($A_з$, м):

при железнодорожном транспорте

$$A_з = (1{,}5 \div 1{,}7) R_{ч.у}\,; \tag{6.12}$$

при автомобильном транспорте

$$A_э = (0{,}8 \div 1{,}2) R_{ч.у}\,, \tag{6.13}$$

где $R_{ч.у}$ – радиус черпания экскаватора на уровне стояния, м [1, с. 85, табл. 10].

6.2.2.7. Определяется допустимая высота уступа (забоя) ($H_у$, м) для скальных пород

$$H_у \le 1{,}5 H_ч^{max}, \tag{6.14}$$

где $H_ч^{max}$ – максимальная высота черпания экскаватора, м [1, с. 85, табл. 10].

6.2.3. Исследовать зависимость технической производительности экскаватора от угла поворота и построить график $A_т = f(\beta)$.

Для этого производится расчет $A_т$ для пяти значений β. Область варьирования угла поворота $150° > \beta > 90°$. Интервал варьирования $\Delta\beta = 5 \div 10°$.

Базовое значение β принять из прил. 10 для заданного варианта. Для принятия четырех оставшихся значений β принять шаг варьирования от базового $\Delta\beta = (5 \div 10)°$.

Форма отчетности. По результатам занятия представляется отчет, содержащий исходную информацию, расчетные формулы и результаты расчетов, а также график зависимости $A_т = f(\beta)$ на миллиметровой бумаге.

Контрольные вопросы к практической работе № 6

1. Дайте определение производительности.
2. Вывести формулу технической производительности экскаватора.
3. Из каких элементов складывается цикл экскавации?
4. Вывести формулу максимальной ширины экскаваторной заходки.
5. Почему рациональная ширина экскаваторной заходки при железнодорожном транспорте больше, чем при автомобильном транспорте?
6. Как определяется допустимая высота уступа в сыпучих и связных породах?
7. Как определяется рабочий и списочный парк экскаваторов?

Практическая работа № 7

ОПРЕДЕЛЕНИЕ ПРОИЗВОДИТЕЛЬНОСТИ КАРЬЕРНЫХ АВТОСАМОСВАЛОВ

Цель работы – ознакомиться с методикой и освоить принципы расчета производительности карьерных автосамосвалов.

7.1. Задачи работы

7.1.1. Ознакомиться с техническими характеристиками и областью применения карьерных автосамосвалов для перевозки горной массы.

7.1.2. Выполнить расчет сменной производительности карьерного автосамосвала.

7.1.3. Исследовать зависимость сменной производительности карьерного автосамосвала от заданных параметров трассы.

7.2. Порядок выполнения работы

7.2.1. По учебнику [1, с. 145 - 151] ознакомиться с техническими характеристиками и областью применения карьерных автосамосвалов для перевозки горной массы.

7.2.2. Ознакомиться с исходными данными в прил. 12. По данным заданного варианта выполнить расчет сменной производительности автосамосвала.

Производительность автосамосвала по заданной трассе ($Q_{\text{а}}$, т/смену) рассчитывается

$$Q_{\text{а}} = N_{\text{р}} q = \frac{T_{\text{см}}}{T_{\text{ц}}^{\text{а}}} k_{\text{и}} q, \qquad (7.1)$$

где $T_{\text{см}}$ – продолжительность смены, мин./смену;

q – вес груза в кузове автосамосвала, т;

$k_{\text{и}}$ – коэффициент использования сменного времени;

$T_{\text{ц}}^{\text{а}}$ – продолжительность транспортного цикла автосамосвала, мин.;

$N_р$ – количество рейсов автосамосвала в течение смены, рейс/смену.

Продолжительность транспортного цикла ($T_ц^а$, мин.)

$$T_ц^а = t_о + t_п + t_д + t_{м.п} + t_{м.р} + t_р\,, \qquad (7.2)$$

где $t_о$ – продолжительность ожидания погрузки, мин. ($t_о \approx 0{,}5t_п$);

$t_п$ – продолжительность погрузки автосамосвала, мин.;

$t_д$ – продолжительность движения автосамосвала в грузовом и порожняковом направлениях, мин.;

$t_{м.п}$, $t_{м.р}$ – продолжительность маневровых операций соответственно при установке на погрузку и разгрузку, мин.;

$t_р$ – продолжительность разгрузки, мин.

Расчеты выполняются в следующей последовательности:

7.2.2.1. По заданной модели экскаватора (см. практическую работу № 6) подбирается модель автосамосвала прил. 13. Подбор осуществляется из условия обеспечения рационального соотношения (μ) между вместимостью кузова автосамосвала и ковша экскаватора

$$\mu = \frac{V_а}{E} = 3 \div 5, \qquad (7.3)$$

где $V_а$ – геометрическая вместимость кузова выбранного автосамосвала, м^3 (см. прил. 13);

E – вместимость ковша экскаватора, м^3.

7.2.2.2. Производится расчет времени погрузки автосамосвала ($t_п$, мин.) и веса груза в кузове (q, т)

$$t_п = \frac{T_ц^э (n_{\min\ цик} - 0{,}5)}{60}, \qquad (7.4)$$

где $T_ц^э$ – длительность цикла экскавации, с (см. практическую работу № 6);

$n_{\min\ цик}$ – количество циклов экскавации при загрузке автосамосвала.

Для определения $n_{\min\ цик}$ рассчитывается необходимое количество ковшей для полной загрузки автосамосвала ($n_к$):

исходя из грузоподъемности автосамосвала

$$n_к = \frac{q_а k_р}{E k_н \rho}, \tag{7.5}$$

где $q_а$ – грузоподъемность автосамосвала, т;

$k_р$ – коэффициент разрыхления породы в ковше экскаватора;

$k_н$ – коэффициент наполнения ковша экскаватора;

ρ – плотность пород в целике, т/м^3 (значения $k_н$, $k_р$ и ρ принимаются по прил. 11 в зависимости от заданной категории пород);

исходя из вместимости кузова автосамосвала с «шапкой»

$$n_к = \frac{0{,}9V'_а}{E k_н}, \tag{7.6}$$

где $V'_а$ – вместимость кузова автосамосвала с «шапкой» (см. прил. 13), м^3.

Затем сравниваются значения $n_к$, вычисленные по формулам (7.5) и (7.6), выбирается меньшее ($n_к$) и округляется до ближайшего целого числа, которое принимается за $n_{\min\ цик}$.

Вес груза рассчитывается (q, т)

$$q = \frac{E k_н}{k_р} n_{\min\ цик} \rho. \tag{7.7}$$

Осуществляется проверка условия

$$q \le 1{,}1 q_а, \tag{7.8}$$

где $q_а$ – грузоподъемность автосамосвала, т.

7.2.2.3. Производится расчет времени движения автосамосвала в грузовом и порожняковом направлениях ($t_д$, мин.)

$$t_д = 60 \frac{2L}{v_{ср.т}}, \tag{7.9}$$

где L – расстояние транспортирования горной массы, км;

$v_{ср.т}$ – средняя техническая скорость движения автосамосвала по трассе, км/ч; $v_{ср.т}$ определяется в зависимости от заданного расстояния транспортирования (L, км) и высоты подъема горной массы ($H_п$, м) по прил. 15.

7.2.2.4. Производится расчет $T_ц^а$. При этом $t_{м.п}$, $t_{м.р}$ и $t_р$ принимаются из прил. 13 для выбранной модели автосамосвала.

7.2.2.5. По формуле 7.1 производится расчет сменной производительности автосамосвала при $k_и = 0{,}8$; $T_{см} = 8$ ч.

7.2.2.6. Производится расчет рабочего и инвентарного парка автосамосвалов.

Рабочий парк автосамосвалов ($N_{а.р}$, ед.)

$$N_{а.р} = \frac{V_{см}}{Q_а}, \tag{7.10}$$

где $V_{см}$ – сменный объем перевозок, т/смену.

$$V_{см} = k_н\left(П_{п.и}^{см} + П_в^{см}\rho\right), \tag{7.11}$$

где $k_н$ – коэффициент неравномерности выдачи горной массы из карьера ($k_н = 1{,}1$);

$П_{п.и}^{см}$ – сменная производительность карьера по полезному ископаемому, т/смену;

$П_в^{см}$ – сменная производительность карьера по вскрыше в целике, м^3/смену;

ρ – плотность вскрышных пород в целике, т/м^3.

$П_{п.и}^{см}$ и $П_в^{см}$ принимаются по результатам выполнения практической работы № 3, ρ – по прил. 11 в зависимости от заданной категории пород по трудности экскавации.

Инвентарный парк автосамосвалов ($N_{а.и}$, ед.)

$$N_{\text{а.и}} = \frac{N_{\text{а.р}}}{k_{\text{т.г}}}, \qquad (7.12)$$

где $k_{\text{т.г}}$ – коэффициент технической готовности, определяемый по прил. 14, в зависимости от суточного пробега автосамосвала.

Суточный пробег автосамосвала ($L_{\text{с}}$, км/сут)

$$L_{\text{с}} = \frac{2LQ_{\text{а}}}{q} k_{\text{о}} k_{\text{см}}, \qquad (7.13)$$

где $k_{\text{о}}$ – коэффициент, учитывающий нулевой пробег от гаража до места работы и обратно ($k_{\text{о}}$ = 1,05);

$k_{\text{см}}$ – коэффициент сменности – среднее количество полных смен отработанных автосамосвалом за сутки (принять $k_{\text{см}}$ = 2,5).

7.2.3. Исследовать зависимость сменной производительности автосамосвала от расстояния транспортирования или высоты подъема горной массы и построить график $Q_{\text{а}} = f(L)$ или $Q_{\text{а}} = f(H_{\text{п}})$.

Производится расчет для пяти значений L или $H_{\text{п}}$. Интервал варьирования расстояния транспортирования ΔL = 0,2÷0,4 км, высоты подъема горной массы $\Delta H_{\text{п}}$ = 20 м.

Форма отчетности. По результатам занятия представляется отчет, содержащий исходную информацию, расчетные формулы и результаты расчетов, а также графики зависимостей $Q_{\text{а}} = f(L)$ или $Q_{\text{а}} = f(H_{\text{п}})$.

Контрольные вопросы к практической работе № 7

1. Чем отличается процесс выемки горной массы от процесса транспортирования горной массы?
2. Вывести формулу сменной производительности автосамосвала.
3. От каких факторов зависит сменная производительность автосамосвала?
4. Из каких элементов складывается транспортный цикл?
5. Как определить количество рейсов (транспортных циклов) автосамосвала за смену?
6. От чего зависит продолжительность погрузки автосамосвала?
7. В чем различие между величиной количества циклов экскавации для загрузки автосамосвала и количества ковшей для загрузки автосамосвала?
8. От каких факторов зависит время движения автосамосвала в транспортном цикле?
9. Какое различие между рабочим и инвентарным парком автосамосвалов?
10. Как определить сменный пробег автосамосвала?

Практическая работа № 8

КОНСТРУКЦИЯ РАБОЧЕГО И НЕРАБОЧЕГО БОРТОВ КАРЬЕРА

Цель работы – изучить конструкцию рабочего и нерабочего бортов карьера, освоить методику расчета ширины рабочей площадки и угла откоса рабочих и нерабочих бортов.

8.1. Задачи работы

8.1.1. Ознакомиться с конструкцией рабочего и нерабочего бортов карьера.

8.1.2. Выполнить расчет углов откоса рабочих и нерабочих бортов.

8.1.3. Исследовать зависимость величины угла откоса рабочего борта от определяющих факторов.

8.2. Порядок выполнения работы

8.2.1. По учебнику [1, с. 23 - 27; 269 - 271] ознакомиться с конструкцией рабочего и нерабочего бортов карьера и факторами, определяющими величины углов их откосов.

8.2.2. Ознакомиться с исходными данными в прил. 16. По данным заданного варианта выполнить расчет углов откоса рабочего и нерабочего бортов.

Порядок выполнения расчетов

8.2.2.1. Определяется высота рабочего борта карьера ($H_{р.б}$, м)

$$H_{р.б} = H_у n_{р.у}, \qquad (8.1)$$

где $H_у$ – высота уступа, м;

$n_{р.у}$ – количество рабочих уступов.

8.2.2.2. Определяется ширина рабочей площадки при погрузке горной массы в автомобильный транспорт ($Ш_{р.п}$, м)

$$Ш_{р.п} = B_р + C + T + S + Z + Ш_{в.б}, \qquad (8.2)$$

где $B_р$ – ширина развала породы, м (принимается по результатам расчетов из практической работы № 4);

C – безопасный зазор между нижней бровкой развала и транспортной полосой, м (2-3 м);

T – ширина транспортной полосы (проезжей части временной автодороги при двухполосном движении), м (см. прил. 13);

S – безопасное расстояние (1,5÷2,0 м) от транспортной полосы до призмы возможного обрушения;

Z – ширина призмы возможного обрушения, м;

$Ш_{в.б}$ – ширина взрывного блока, м (при однорядном взрывании $Ш_{в.б} = W$, принимается по результатам расчетов из практической работы № 4);

$$Z = H_у (\text{ctg}\, \alpha_у - \text{ctg}\, \alpha); \quad (8.3)$$

α – угол откоса рабочего уступа, град.;

$\alpha_у$ – угол устойчивого откоса уступа, град. (см. прил. 16).

8.2.2.3. Определяется горизонтальное проложение откоса рабочего борта ($C_{р.б}$, м)

$$C_{р.б} = H_у \,\text{ctg}\, \alpha\, n_{р.у} + Ш_{р.п} (n_{р.у} - 1). \quad (8.4)$$

8.2.2.4. Определяется тангенс угла откоса рабочего борта карьера (φ)

$$\text{tg}\, \varphi = H_{р.б} / C_{р.б}. \quad (8.5)$$

8.2.2.5. Определяется величина угла откоса, град, рабочего борта φ: $\varphi = \text{arctg}\, (\text{tg}\, \varphi)$.

8.2.2.6. Определяется высота нерабочего борта карьера ($H_{н.б}$, м)

$$H_{н.б} = H_у\, n_{н.у}, \quad (8.6)$$

где $n_{н.у}$ – количество нерабочих уступов (принимается $n_{н.у} = 3$).

8.2.2.7. Определяется горизонтальное проложение откоса нерабочего борта ($C_{н.б}$, м)

$$C_{н.б} = n_{н.у} (H_у \,\text{ctg}\, \alpha_у + b_с) + (n_{н.у} - 1)\, b_б, \quad (8.7)$$

где $b_с$ – ширина съезда, м;

$b_б$ – ширина бермы безопасности, м ($b_б$ = 8÷10 м).

8.2.2.8. Определяется тангенс угла откоса нерабочего борта карьера (γ)

$$\text{tg}\,\gamma = H_{н.б} / C_{н.б}. \quad (8.8)$$

Затем сам угол откоса, град, нерабочего борта карьера (γ):

$$\gamma = \text{arctg}\,(\text{tg}\,\gamma). \quad (8.9)$$

8.2.3. На миллиметровой бумаге вычертить разрез рабочей площадки (рис. 8.1), рабочего борта (рис. 8.2), план и разрез нерабочего борта карьера с тупиковыми съездами (рис. 8.3) в выбранном масштабе.

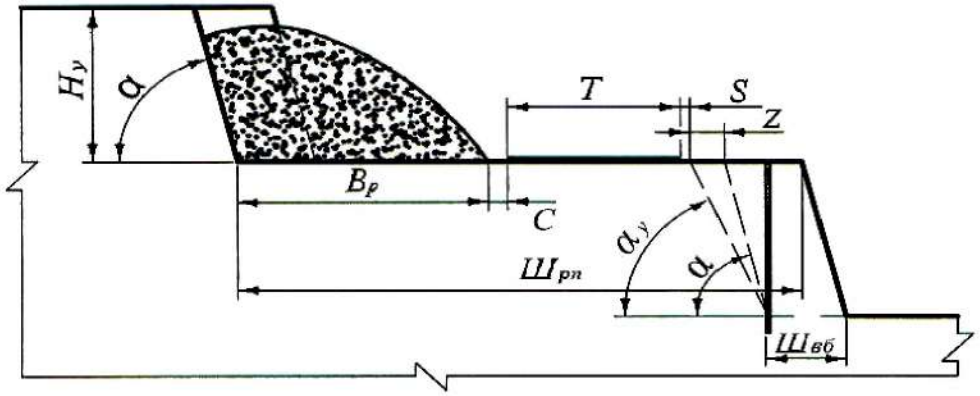

Рис. 8.1. Рабочая площадка

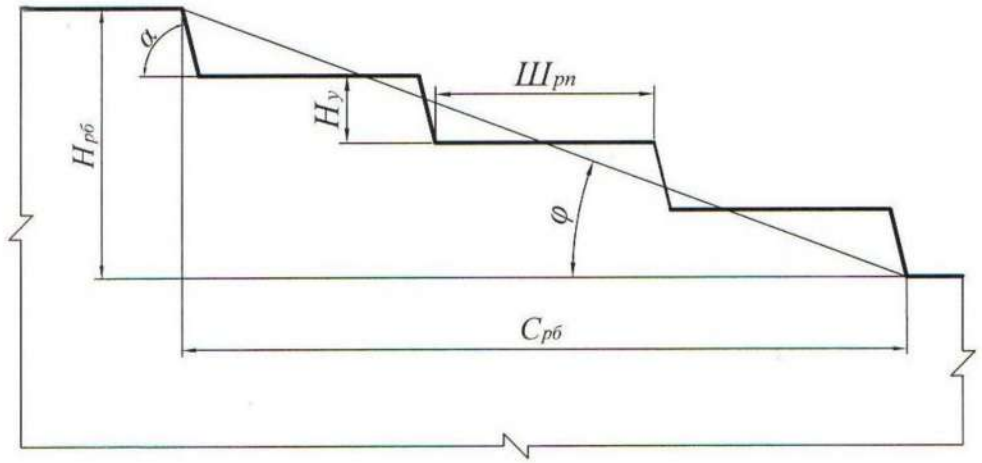

Рис. 8.2. Рабочий борт карьера

а)

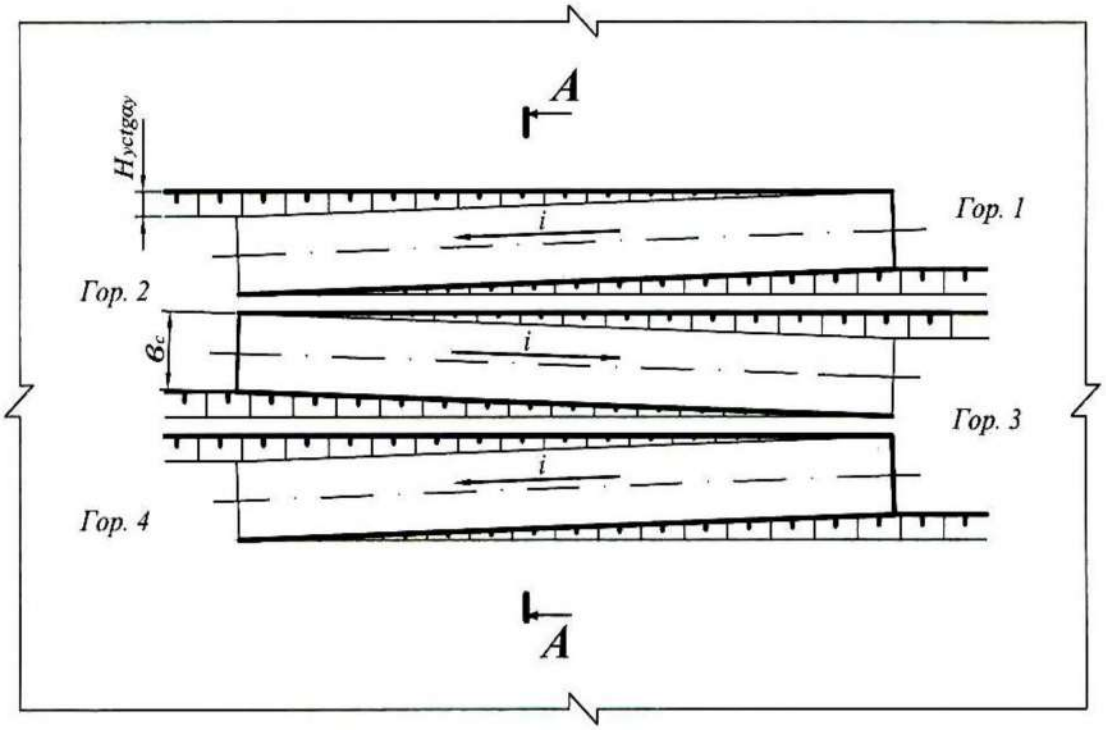

б)

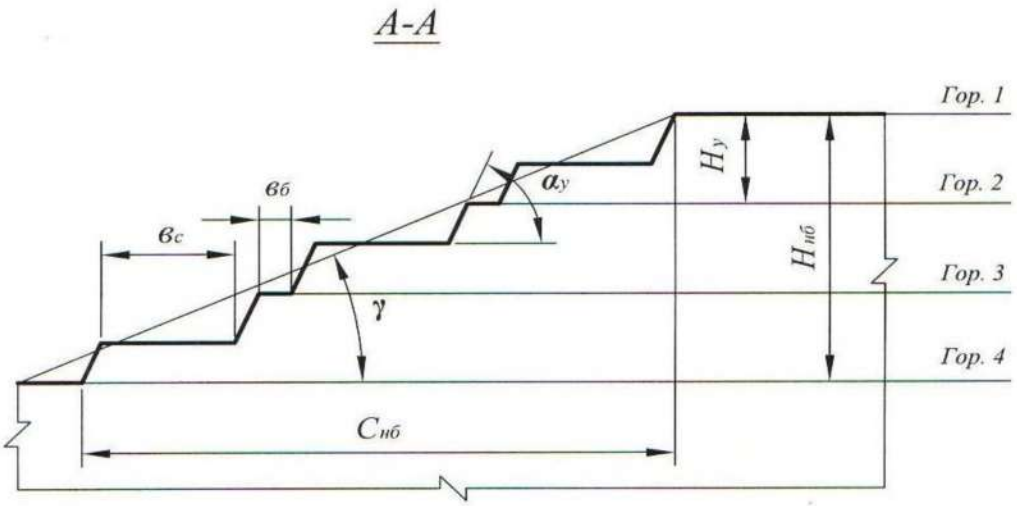

Рис. 8.3. Нерабочий борт карьера:
а – автомобильный съезд на нерабочем борту; *б* – профиль нерабочего борта

8.2.4. Исследовать зависимость угла откоса рабочего борта карьера (φ, град) от высоты уступа ($H_у$, м) или ширины рабочей площадки ($Ш_{р.п}$, м) и построить график $\varphi = f(H_у)$ или $\varphi = f(Ш_{р.п})$.

Производится расчет φ для пяти значений $H_у$ и $Ш_{р.п}$. Величина аргумента задается в пределах 10 м ≤ $H_у$ ≤ 25 м и 30 м ≤ $Ш_{р.п}$ ≤ 80 м.

Форма отчетности. По результатам занятия представляется отчет, содержащий исходную информацию, расчетные формулы и результаты расчетов, а также графики зависимостей $\varphi = f(H_у)$ или $\varphi = f(Ш_{р.п})$.

Контрольные вопросы к практической работе № 8

1. Дайте определение рабочего и нерабочего борта карьера.
2. Из каких элементов состоят рабочий и нерабочий борт карьера?
3. Назовите параметры рабочего и нерабочего бортов карьера и их элементов.
4. Какими условиями определяется угол откоса нерабочего борта карьера?
5. От каких факторов зависит угол откоса рабочего борта карьера?
6. Из каких элементов состоит рабочая площадка (как определяется ширина рабочей площадки)?
7. Как определяется ширина призмы возможного обрушения уступа?
8. Как определить угол откоса борта карьера, если известны его высота и горизонтальное проложение?
9. Как определить горизонтальное проложение борта карьера (рабочего и нерабочего)?
10. Как определяется уклон внутрикарьерной траншеи?
11. В каких единицах измеряется уклон траншеи?

Практическая работа № 9

РАСЧЕТ БУЛЬДОЗЕРНОГО ОТВАЛООБРАЗОВАНИЯ ПРИ АВТОМОБИЛЬНОМ ТРАНСПОРТЕ

Цель работы – ознакомиться с методикой и освоить принципы расчета основных параметров бульдозерного отвалообразования при автомобильном транспорте.

9.1. Задачи работы

9.1.1. Изучить технологию бульдозерного отвалообразования при автомобильном транспорте.

9.1.2. Выполнить расчет основных параметров бульдозерного отвалообразования при автомобильном транспорте.

9.2. Порядок выполнения работы

9.2.1. По учебнику [1, с. 176 - 177] ознакомиться с основными параметрами отвалов и технологией бульдозерного отвалообразования при автомобильном транспорте.

9.2.2. Ознакомиться с исходными данными в прил. 17. По данным заданного варианта выполнить расчет основных параметров бульдозерного отвалообразования при автомобильном транспорте.

Порядок выполнения расчетов

9.2.2.1. Определяется требуемая площадь отвала ($S_{\text{о}}$, м^2)

$$S_{\text{о}} = \frac{W k_{\text{р}}^{\text{о}}}{n_{\text{я}} h_{\text{я}} \eta_{\text{о}}}, \qquad (9.1)$$

где W – объем пород, подлежащих размещению в отвале за срок его существования, м^3 (см. прил. 17);

$k_{\text{р}}^{\text{о}}$ – коэффициент разрыхления пород в отвале (см. прил. 18);

$h_я$ – высота яруса, м (см. прил. 18);

$n_я$ – количество ярусов;

$\eta_о$ – коэффициент использования площади отвала ($\eta_о$ принимать: для одно- и двухъярусных отвалов – 0,8÷0,7; для трехъярусных и более – 0,5).

Тип (категорию) складируемых пород принимать согласно прил. 17. Количество отвальных ярусов принимать самостоятельно (на практике отвалы формируются, как правило, из одного-трех ярусов), исходя из необходимости минимизировать площадь отвалов и максимальной общей высоты отвала не более 120-180 м. По требуемой площади отвала, определяются его размеры в плане: ширина (B, м), длина (L, м). При этом рекомендуется выдерживать соотношение $B : L = 1 : 2$, тогда: $L = \sqrt{2S_0}$.

9.2.2.2. Рассчитывается количество автосамосвалов, разгружающихся на отвале в течение часа ($N_о$, ед./ч)

$$N_о = \frac{П_в^ч k_н}{Q_п}, \qquad (9.2)$$

где $П_в^ч$ – часовая производительность карьера по вскрыше, м^3/ч;

$k_н$ – коэффициент неравномерности работы карьера по вскрыше ($k_н = 1{,}1 \div 1{,}2$);

$Q_п$ – объем вскрыши в целике в кузове автосамосвала, м^3.

$$Q_п = q/\rho, \qquad (9.3)$$

где q – вес груза в кузове автосамосвала, т (величина q принимается по результатам расчетов в практической работе № 7);

ρ – плотность пород в целике, т /м^3.

$$П_в^ч = \frac{П_в}{T_г n_{см} T_{см}},$$

где $П_в$ – годовая производительность карьера по вскрыше (см. прил. 17), м^3/год;

$T_{г}$ – число рабочих дней карьера в году, дней/год ($T_{г}$ = 350 дн./год);

$n_{см}$ – число рабочих смен в сутки, смен/сут. ($n_{см}$ = 3 смены/сут.);

$T_{см}$ – продолжительность смены, ч/смену ($T_{см}$ = 8 ч/смену).

9.2.2.3. Определяется число одновременно разгружающихся автосамосвалов на отвале ($N_{а.о}$, ед.)

$$N_{а.о} = N_{о} \frac{t_{р} + t_{м.р}}{60}, \qquad (9.4)$$

где $t_{р}$, $t_{м.р}$ – продолжительность разгрузки и маневровых операций при установке на разгрузку, мин. (см. прил. 13).

9.2.2.4. Определяется длина участка разгрузки ($L_{р}$, м)

$$L_{р} = N_{а.о}\, l_{п}, \qquad (9.5)$$

где $l_{п}$ – ширина полосы по рабочему фронту отвала, м, занимаемой одним автосамосвалом при маневрировании, для автосамосвалов грузоподъемностью:

30 – 55 т	$l_{п}$ = 30÷40 м,
80 – 130 т	$l_{п}$ = 50÷60 м,
180 – 240 т	$l_{п}$ = 60÷70 м.

9.2.2.5. Отвальный фронт состоит из трех участков: разгрузки, планировки и резервный.

По мере заполнения участка разгрузки и выравнивания участка планировки, последний начинает выполнять функцию первого, а участок разгрузки становится участком планировки. Если участок планировки не подготовлен, то разгрузка производится на резервном участке. Таким образом, все три участка должны иметь одинаковую длину и общая длина отвального фронта ($L_{о}$, м) определится:

$$L_{о} = 3L_{р}. \qquad (9.6)$$

9.2.2.6. Определяется сменный объем бульдозерных работ по формированию отвала ($Q_{б}$, м^3/смену)

$$Q_{б} = П_{в}^{см} k_{н} k_{зав}, \quad (9.7)$$

где $П_{в}^{см}$ – сменная производительность карьера по вскрыше, м^3/смену;

$$П_{в}^{см} = П_{в}^{ч} T_{см}, \quad (9.8)$$

где $k_{зав}$ – средний коэффициент «заваленности» (см. прил. 18).

9.2.2.7. Выбирается модель бульдозера (см. прил. 19) и определяется число бульдозеров в работе ($N_б$, ед.):

$$N_б = Q_б / П_б, \quad (9.9)$$

где $П_б$ – сменная производительность бульдозера, м^3/смену (принимается по прил. 19).

9.2.2.8. Рассчитывается инвентарный парк бульдозеров ($N_{б.и}$, ед.)

$$N_{б.и} = 1{,}4\ N_б, \quad (9.10)$$

где 1,4 – ориентировочное значение коэффициента резерва бульдозеров.

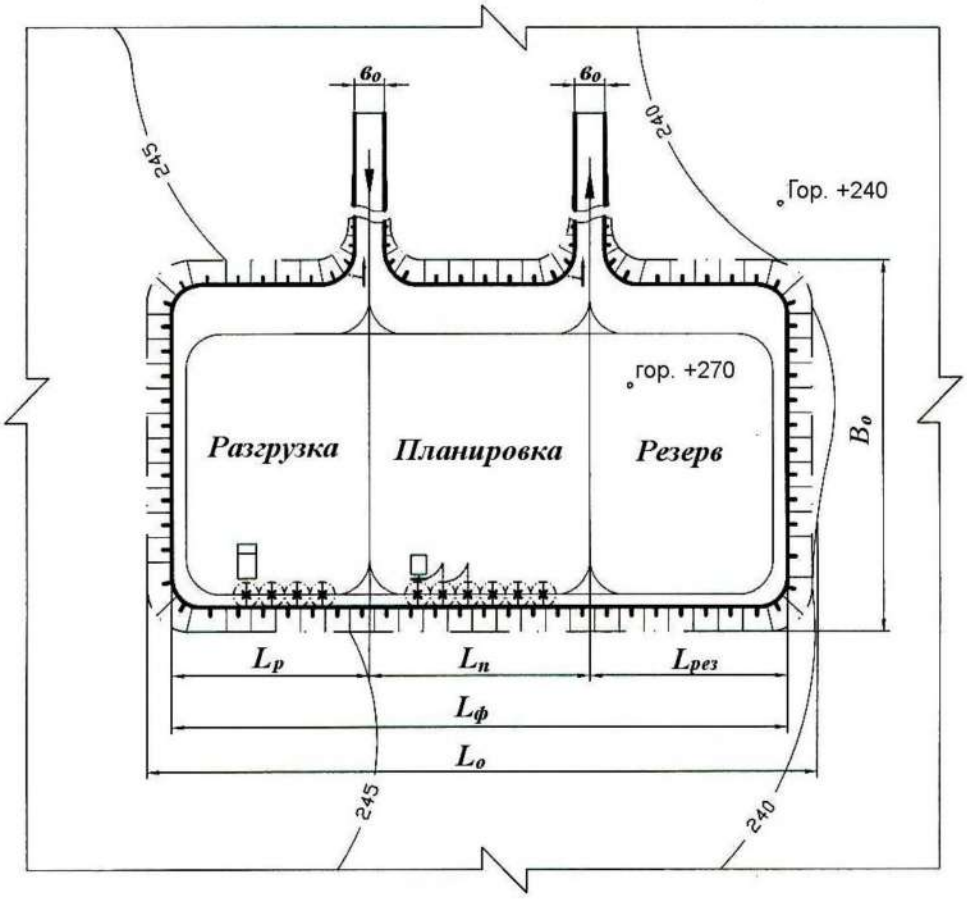

Рис. 9.1. План бульдозерного отвала

9.2.3. На миллиметровой бумаге вычертить план бульдозерного отвала с выделением рабочих участков, участков, находящихся в планировке, и резервных участков (см. рис. 9.1).

Форма отчетности. По результатам занятия представляется отчет, содержащий исходную информацию, расчетные формулы результаты расчетов, а также план бульдозерного отвала на миллиметровой бумаге.

Контрольные вопросы к практической работе № 9

1. Перечислите способы отвалообразования, применяемые при открытой разработке месторождений.
2. В чем заключается отличительный признак бульдозерного отвалообразования?
3. Перечислите достоинства и недостатки бульдозерного отвалообразования.
4. Перечислите параметры отвалов.
5. От каких факторов зависит высота яруса отвала?
6. Перечислите операции технологии бульдозерного отвалообразования.
7. Перечислите параметры технологии бульдозерного отвалообразования.
8. Из каких участков состоит фронт отвальных работ при бульдозерном отвалообразовании?
9. Как соотносятся между собой размеры участков фронта отвальных работ?
10. От каких факторов зависит длина участка разгрузки?
11. Как определить количество одновременно разгружающихся автосамосвалов на участке разгрузки?
12. Как определить объем бульдозерных работ по формированию отвала (по планировке вскрышных пород на отвале)?

СПИСОК ИСПОЛЬЗОВАННЫХ И РЕКОМЕНДУЕМЫХ ЛИТЕРАТУРНЫХ ИСТОЧНИКОВ

1. *Хохряков, В. С.* Открытая разработка месторождений полезных ископаемых /В. С. Хохряков. – 5-е изд. – М.: Недра, 1991. – 336 с.
2. *Томаков, П. И.; Наумов, И. К.* Технология, механизация и организация открытых горных работ /П. И. Томаков, И. К. Наумов: учебник для вузов. 3-е изд., перераб. и доп. – М.: Изд-во Моск. горного ин-та, 1992. – 464 с.
3. *Пахомов, Е. М..; Буянов, М. И.* Открытая разработка месторождений полезных ископаемых /Е. М. Пахомов, М. И. Буянов. – М.: Недра, 1990. – 250 с.
4. *Русский, И. И.* Технология отвальных работ и рекультивация на карьерах /И. И. Русский. – М.: Недра, 1979. – 262 с.

Приложение 1

Исходные данные к практической работе № 1 «Графическое изображение элементов горных работ»

Таблица П.1.1

Графическое изображение забоев и уступов

Номер варианта	Уступ			Забой												
	тип уступа, м	высота $H_р$, м	угол откоса, A, град	тип забоя	высота уступа, $H_у$, м	высота развала, $H_р$, м	ширина развала, $B_р$, м	ширина взрывной заходки, $B_б$, м	ширина заходки экскаватора (забоя), $A_э$, м	угол откоса, град		$R_{ч.у}$, м	$R_{ч.max}$, м	R_1, м	R_2, м	$H_{сл}$, м
										забоя, F	уступа, A					
1	2	3	4	5	6	7	8	9	10	11	12	13	14	15	16	17
1	Вскрышной	12	70	Экскаваторный (мехлопата)	10		Без БВР	-	13	65	70	9,04				
	Склад руды	10	60	Экскаваторный (драглайн)	30		Без БВР	-	25	40	65		71,4			
2	Рудный	12	75	Экскаваторный (мехлопата)	15	16	26	17	13	70	80	13,5				
	Отвал	25	55	Экскаваторный (мехлопата)	15		Без БВР	-	20	60	65	13,5				
3	Сложный (руда и порода)	7,5	78	Экскаваторный (роторный)	10		Без БВР	-	20	60	60			15	16	2
	Отвал	30	55	бульдозерный	7		Без БВР	-	30	20	65					
4	Вскрышной	15	75	бульдозерный	5		Без БВР	-	30	10	65					
	Склад руды	12	55	Экскаваторный (драглайн)	35		Без БВР	-	25	30	60		83,0			
5	Рудный	12	80	Экскаваторный (роторный)	17		Без БВР	-	25	60	60			21	24	4
	Отвал	25	50	Экскаваторный (драглайн)	40		Без БВР	-	35	35	55		91,5			
6	Вскрышной	20	80	Бульдозерный	3		Без БВР	-	25	10	65					
	Склад руды	10	50	Экскаваторный (мехлопата)	12	15	45	30	15	50	80	12,6				

Продолжение табл. П.1.1

1	2	3	4	5	6	7	8	9	10	11	12	13	14	15	16	17
7	Сложный	7,5	70	Экскаваторный (драглайн)	40		Без БВР	-	35	30	60		94,8			
	Вскрышной	35	50	Экскаваторный (роторный)	15	15	Без БВР	-	24	55	55			21	24	
8	Рудный	15	75	Экскаваторный (мехлопата)	12		Без БВР	-	20	60	65	13,5				
	Отвал	30	55	Экскаваторный (мехлопата)	12		Без БВР	-	18	45	70	12,6				
9	Вскрышной	12	60	Экскаваторный (драглайн)	30		Без БВР	-	30	40	65		71,4			
	Склад руды	10	50	Экскаваторный (мехлопата)	15		Без БВР	-	14	55	60	14,3				
10	Рудный	12	80	Бульдозерный	5		Без БВР	-	35	10	65					
	Отвал	25	55	Экскаваторный (роторный)	17		Без БВР	-	28	60	65	14,3				
11	Вскрышной	15	65	Экскаваторный (мехлопата)	15	18	45	32	15	55	75	14,3				
	Склад руды	12	50	Экскаваторный (мехлопата)	12		Без БВР	-	16	50	80	12,6				
12	Рудный	15	80	Экскаваторный (драглайн)	40	40	Без БВР	-	30	30	60		91,5			
	Отвал	25	55	Экскаваторный (мехлопата)	15	15	Без БВР	-	20	55	65	15,2				
13	Сложный	7,5	65	Экскаваторный (мехлопата)	15	18	36	24	12	55	75	14,3				
	Склад руды	10	50	Бульдозерный	5		Без БВР	-	35	15	65					
14	Вскрышной	20	80	Экскаваторный (роторный)	16		Без БВР	-	25	60	60			18	24	8
	Склад руды	15	55	Экскаваторный (мехлопата)	12		Без БВР	-	9	45	70	12,6				
15	Рудный	20	75	Бульдозерный	10		Без БВР	-	40	18	65					
	Отвал	20	55	Экскаваторный (мехлопата)	12		Без БВР	-	13	55	65	12,6				
16	Сложный	7,5	80	Бульдозерный	10	10	Без БВР	-	40	20	60					
	Отвал	25	50	Экскаваторный (драглайн)	30		Без БВР	-	25	30	60		71,4			

Продолжение табл. П.1.1

1	2	3	4	5	6	7	8	9	10	11	12	13	14	15	16	17
17	Вскрышной	15	75	Экскаваторный (мехлопата)	12	14	36	24	18	45	70	12,6				
	Склад руды	15	55	Экскаваторный (мехлопата)	15		Без БВР	-	22	55	65	15,2				
18	Рудный	15	80	Бульдозерный	7		Без БВР	-	35	20	65					
	Отвал	25	50	Экскаваторный (роторный)	20		Без БВР	-	34	60	60			29	33	5
19	Вскрышной	20	80	Экскаваторный (драглайн)	45		Без БВР	-	25	35	60		91,5			
	Склад руды	10	60	Бульдозерный	5	5	Без БВР	-		15	60					
20	Сложный	10	70	Экскаваторный (мехлопата)	15	12	28	6	12	55	75	14,3				
	Отвал	30	50	Бульдозерный	5		Без БВР	-		17	65					
21	Рудный	12	70	экскаваторный (мехлопата)	15	15	28	8	14	55	75	14,3				
	Отвал	35	50	Экскаваторный (драглайн)	40		Без БВР	-	30	45	65		91,5			
22	Вскрышной	12	65	Экскаваторный (драглайн)	30		Без БВР	-	25	45	60		83,0			
	Склад руды	12	50	Экскаваторный (мехлопата)	10		Без БВР	-	8	55	65	9,04				
23	Рудный	15	70	экскаваторный (драглайн)	40		Без БВР	-	35	45	65		91,5			
	Отвал	25	50	Экскаваторный (роторный)	18		Без БВР	-	27	65	65			18	26	8
24	Вскрышной	20	80	Экскаваторный (мехлопата)	15	18	60	30	20	55	80	14,3				
	Склад руды	12	55	Бульдозерный	3		Без БВР	-	40	10	60					
25	Рудный	15	65	Экскаваторный (мехлопата)	10		Без БВР	-	12	55	65	9,04				
	Отвал	25	50	Экскаваторный (мехлопата)	15	12	28	6	14	50	80	14,3				
26	Сложный	12	70	Экскаваторный (драглайн)	30	30	Без БВР	-	25	45	65		71,4			
	Склад руды	10	50	Бульдозерный	5		Без БВР	-	20	20	55					

Окончание табл. П.1.1

1	2	3	4	5	6	7	8	9	10	11	12	13	14	15	16	17
27	Рудный	15	80	Бульдозерный	7		Без БВР	-	25	18	60					
	Отвал	15	55	Экскаваторный (роторный)	16		Без БВР	-	25	65	65			18	26	8
28	Вскрышной	15	75	Экскаваторный (драглайн)	40		Без БВР	-	30	45	60		83,5			
	Склад руды	10	50	Экскаваторный (мехлопата)	12	9	24	7	12	45	70	12,6				
29	Сложный	7,5	70	Экскаваторный (мехлопата)	10		Без БВР	-	12	50	60	9,04				
	Склад руды	10	50	Бульдозерный	7		Без БВР	-	30	8	55					
30	Рудный	15	80	Экскаваторный (мехлопата)	15		Без БВР	-	12	55	60	15,2				
	Отвал	40	50	Экскаваторный (мехлопата)	12	14	48	32	16	45	70	12,6				

Таблица П.1.2

Графическое изображение траншей и съездов

Номер варианта	Горизонтальная траншея								Наклонная траншея					
	тип траншеи	уклон косогора, Y, град	внешний радиус серпантины, $R_{вн}$, м	радиус поворота трассы, R, м	глубина траншеи, $H_{тр}$, м	ширина траншеи, $B_{тр}$, м	длина траншеи, $L_{тр}$, м	угол откоса борта траншеи, G, град	тип траншеи	ширина траншеи, $B_{тр}$, м	уклон траншеи, i, %	число вскрываемых уступов, ед.	высота уступа, $H_у$, м	угол откоса борта траншеи, G, град
1	2	3	4	5	6	7	8	9	10	11	12	13	14	15
1	На косогоре	10			20	25		65	Съезд	25	4	1	10	75
	Внутри карьера				15	25	500	70	Крутая траншея	22	32	3	10	60
2	Серпантина	40	45	30		25		75	Внешняя траншея	25	6	1	12	50
	На косогоре	15			25	30	350	60	Съезд	30	8	1	10	65
3	На косогоре	12			10	18	400	60	Внешняя траншея	18	4	1	15	60
	Серпантина	35	60	35		30		70	Крутая траншея	25	27	3	17	70
4	Серпантина	45	60	35		25		80	Внешняя групповая траншея	25	4	2	10	70
	Внутри карьера				10	35	500	80	Съезд	35	10	1	15	75

Продолжение табл. П.1.2

1	2	3	4	5	6	7	8	9	10	11	12	13	14	15
5	Серпантина	30	45	30		20		70	Съезд	20	6	1	12	50
6	На косогоре	13			20	30		60	Внешняя групповая траншея	30	4	3	10	55
	Внутри карьера				15	30	700	70	Крутая траншея	24	27	8	12	60
7	Внутри карьера				10	22	500	80	Съезд	25	10	1	15	75
	Серпантина	60	50	30		22		75	Крутая траншея	25	32	6	12	75
8	На косогоре	10			17	28		55	Внешняя траншея	30	8	1	15	75
	Серпантина	50	50	30		30		70	Съезд	30	10	1	12	65
9	На косогоре	8			12	25		60	Внешняя траншея	24	4	1	15	60
	Внутри карьера				15	22	550	65	Крутая траншея	22	32	4	12	65
10	Серпантина	30	45	30		25		75	Внешняя групповая траншея	22	4	2	10	70
	На косогоре	11			17			60	Съезд	22	4	1	20	55
11	Внутри карьера				10	30	100	75	Съезд	26	6	1	20	75
	Серпантина	50	60	35		25		75	Внешняя групповая траншея	26	6	3	12	60
12	Внутри карьера				15	22	200	65	Внешняя траншея	28	8	1	17	65
	На косогоре	12			25	30		50	Крутая траншея	24	32	6	12	50
13	Серпантина	45	50	30		28		65	Съезд	30	8	1	15	60
	На косогоре	12				28		50	Крутая траншея	24	27	5	15	55
14	Внутри карьера				12	22	700	70	Внешняя траншея	32	8	1	12	60
	Серпантина	30	50	35		30		75	Съезд	30	8	1	12	75
15	На косогоре	15			15	25		60	Съезд	30	10	1	10	75
	Серпантина	45	50	35		30		70	Крутая траншея	22	27	4	10	60
16	Внутри карьера				15	22	250	65	Внешняя траншея	22	4	1	15	65
	Серпантина	35	50	35		25		70	Съезд	24	6	1	15	70
17	Внутри карьера				12	25	300	80	Внешняя траншея	24	6	1	17	70
	На косогоре	10			17	28		75	Крутая траншея	24	32	6	12	65
18	На косогоре	15			25	30		60	Внешняя групповая траншея	25	4	2	12	65
	Серпантина	40	50	35		25		65	Съезд	22	4	1	12	80

Окончание табл. П.1.2

1	2	3	4	5	6	7	8	9	10	11	12	13	14	15
19	Серпантина	60	60	40		25		75	Съезд	28	8	1	15	75
	Внутри карьера				17	22	700	70	Внешняя траншея	28	8	1	20	60
20	Внутри карьера				7,5	22	450	65	Внешняя траншея	25	6	1	20	60
	На косогоре	12			20	30		50	Крутая траншея	24	27	8	15	55
21	На косогоре	8			12	30		55	Съезд	24	8	1	20	70
	Внутри карьера				10	28	500	75	Крутая траншея	22	27	8	10	65
22	На косогоре	8			10	25		50	Внешняя траншея	30	8	1	15	60
	Внутри карьера				12	25	700	80	Съезд	28	8	1	17	70
23	Серпантина	50	60	40		28		75	Съезд	30	8	1	12	70
	На косогоре	10			15	24		55	Крутая траншея	24	32	7	12	60
24	На косогоре	8			15	24		70	Внешняя траншея	26	8	1	15	65
	Серпантина	40	50	30		24		75	Съезд	26	10	1	12	75
25	Серпантина	60	70	40		25		65	Внешняя траншея	22	4	1	17	60
	Внутри карьера				10	30	300	75	Крутая траншея	22	32	4	8	55
26	Серпантина	30	60	35		25		75	Внешняя групповая траншея	20	4	3	10	75
	На косогоре	8			12	25		65	Съезд	22	6	1	15	80
27	На косогоре	10			12	30		75	Съезд	28	10	1	17	80
	Внутри карьера				7	30	600	65	Внешняя траншея	30	8	1	17	70
28	Внутри карьера				15	30	600	75	Внешняя групповая траншея	24	6	3	12	60
	Серпантина	30	50	30		25		80	Крутая траншея	24	27	5	12	60
29	На косогоре	12			15	25		63	Съезд		8	1	15	70
	Серпантина	50	60	35		30		75	Крутая траншея	22	32		15	55
30	На косогоре	15			25	25		58	Внешняя траншея	26	8	1	17	60
	Внутри карьера				20	25	500	70	Съезд	26	8	1	17	70
31	Серпантина	55	50	30		25		80	Съезд	28	8	1	15	70
	На косогоре	15			22	25		60	Крутая траншея	22	32	6	12	65
32	Внутри карьера				10	30	280	70	Внешн. траншея	24	4	1	17	65
	Серпантина	55	40	25		23		70	Съезд	26	6	1	12	70

Исходные данные к практической работе № 2
«Определение объема капитальных траншей»

Вариант	$h_т$, м	$b_т$, м	i, ед.	$\alpha_т$, град	Исследуемая зависимость
1	5	10	0,025	35	$V_т = f(b_т)$
2	6	12	0,030	40	$V_т = f(\alpha_т)$
3	8	16	0,040	41	$V_т = f(b_т)$
4	16	50	0,060	65	$V_т = f(i)$
5	15	22	0,055	25	$V_т = f(\alpha_т)$
6	35	29	0,060	50	$V_т = f(b_т)$
7	45	26	0,080	65	$V_т = f(\alpha_т)$
8	55	10	0,100	35	$V_т = f(h_т)$
9	54	18	0,110	37	$V_т = f(i)$
10	18	11	0,035	34	$V_т = f(\alpha_т)$
11	41	22	0,085	62	$V_т = f(h_т)$
12	26	17	0,036	40	$V_т = f(i)$
13	37	44	0,085	43	$V_т = f(h_т)$
14	19	23	0,040	38	$V_т = f(i)$
15	82	30	0,120	49	$V_т = f(b_т)$
16	66	38	0,066	62	$V_т = f(\alpha_т)$
17	45	34	0,040	51	$V_т = f(h_т)$
18	75	40	0,080	45	$V_т = f(h_т)$
19	67	20	0,080	37	$V_т = f(i)$
20	25	25	0,035	30	$V_т = f(b_т)$

ИСХОДНЫЕ ДАННЫЕ К ПРАКТИЧЕСКОЙ РАБОТЕ № 3

«Определение объема, размеров, производительности и срока службы карьера, запасов полезного ископаемого коэффициента вскрыши»

Вариант	L, м	M, м	$H_к$, м	$h_н$, м	$\rho_{п.и}$, т/м^3	$\gamma_{ср}$, град	$\eta_и$	$П_{п.и}$, млн т/год
1	1200	300	350	45	2,8	40	0,92	10,7
2	1500	400	460	40	2,9	39	0,93	20,9
3	1700	500	170	20	3,0	38	0,94	12,8
4	1600	450	280	30	3,1	36	0,92	16,1
5	1400	350	390	40	3,2	35	0,93	14,0
6	1300	250	200	20	3,3	34	0,94	6,1
7	1900	550	210	30	3,2	33	0,93	17,9
8	1800	180	220	40	3,1	32	0,94	5,8
9	1900	280	330	30	3,0	31	0,95	15,4
10	2000	380	240	10	2,9	40	0,96	15,1
11	2200	200	450	25	3,1	41	0,97	20,0
12	1300	100	210	40	3,4	42	0,92	2,5
13	1500	250	180	15	2,1	43	0,93	4,5
14	1900	150	250	30	2,8	44	0,94	5,7
15	1200	230	320	45	2,7	45	0,92	7,9
16	1800	210	280	20	2,5	44	0,94	9,1
17	2200	190	345	25	3,0	43	0,95	13,2
18	1900	245	360	35	1,9	40	0,92	8,7
19	2100	320	500	10	2,7	39	0,93	9,9
20	1600	195	370	12	2,5	38	0,95	9,7

Исходные данные к практической работе № 4
«Расчет заряда одиночной скважины»

Расчет проводится для станков шарошечного бурения (СБШ), пород II – IV классов по буримости и взрываемости, III – IV категорий по трещиноватости, сухих вертикальных скважин, сплошных колонковых зарядов.

Вариант	$d_д$, мм	f	$H_у$, м	$\alpha_р$, град	Тип ВВ	Δ, кг/дм^3	q', кг/м^3	$K_{ВВ}$	$\alpha_у$, град
1	214	9,7	10	65	Граммонит 79/21	0,9	0,85	1,00	55
2	190	8,0	10	70	Граммонит 79/21	0,9	0,80	1,00	55
3	243	14,0	12	65	Граммонит 79/21	0,9	0,95	1,00	55
4	320	15,9	12	70	Граммонит 79/21	0,9	1,10	1,00	55
5	243	12,0	15	70	Ифзанит Т-80	1,0	0,90	1,08	55
6	214	8,7	15	75	Ифзанит Т-80	1,0	0,80	1,08	55
7	320	14,5	18	75	Ифзанит Т-80	1,0	1,20	1,08	55
8	214	9,0	18	80	Ифзанит Т-80	1,0	0,85	1,08	55
9	190	8,5	10	75	Игданит	1,0	0,80	1,13	55
10	269	11,4	15	80	Игданит	1,0	0,90	1,13	55
11	320	16,4	20	65	Граммонит 50/50	1,0	1,20	1,01	55
12	320	15,2	10	70	Граммонит 50/50	1,0	1,20	1,01	55
13	269	11,2	15	65	Граммонит 50/50	1,0	1,15	1,01	55
14	190	8,0	20	70	Граммонит 50/50	1,0	0,75	1,01	55
15	269	10,0	12	70	Ифзанит	1,0	0,80	1,08	55
16	190	16,0	10	80	Ифзанит	1,0	1,20	1,08	55
17	320	16,4	12	65	Ифзанит	1,0	1,20	1,08	55
18	214	14,5	20	70	Граммонит 79/21	0,9	1,15	1,00	55
19	269	15,0	15	70	Граммонит 79/21	0,9	1,20	1,00	55
20	214	8,0	20	75	Граммонит 79/21	0,9	0,80	1,00	55

Приложение 5

Значение коэффициента $k_{разб}$ в зависимости от крепости пород

Крепость пород, f	2	4	6	8 - 10	12 - 14	16
$k_{разб}$	1,00	1,05	1,04	1,037 - 1,031	1,03 - 1,021	1,02

Приложение 6

Значение коэффициента $k_з$

Время замедления, τ, мс	0	10	25	50	75 и более
$k_з$	1	0,95	0,90	0,85	0,80

Исходные данные к практической работе № 5
«Расчет производительности бурового станка»

Вариант	$d_д$, мм	$\sigma_{сж}$, МПа	$\sigma_{сд}$, МПа	ρ, т/м^3	$T_{см}$, ч/смен	$T_в$, ч/м	$(T_{п.з} + T_р)$, ч/смен
1	214	97	13	3,4	8	0,03	0,5
2	190	80	9	3,0	12	0,03	0,7
3	243	140	14	3,8	8	0,04	0,6
4	320	159	16	2,7	12	0,04	0,7
5	243	120	10	2,5	8	0,05	0,5
6	214	87	10	3,9	12	0,05	0,7
7	320	145	17	3,7	8	0,03	0,6
8	214	90	10	2,7	12	0,03	0,7
9	190	95	17,5	2,8	8	0,04	0,5
10	269	113,5	8,5	2,9	12	0,04	0,7
11	320	164	8,5	3,1	8	0,05	0,6
12	320	152	9	4,0	12	0,05	0,7
13	269	112	14	3,4	8	0,03	0,5
14	190	80	8	2,3	12	0,03	0,7
15	269	100	15	2,4	8	0,04	0,6
16	190	160	10	3,2	8	0,03	0,7
17	320	164	9	2,7	12	0,04	0,6
18	214	145	16	2,3	8	0,03	0,5
19	269	150	15	3,1	12	0,04	0,7
20	214	80	12	2,5	8	0,05	0,6

Приложение 8

Зависимость оптимальной скорости вращения $n_в$ бурового става станков СБШ от $П_б$ и $d_д$

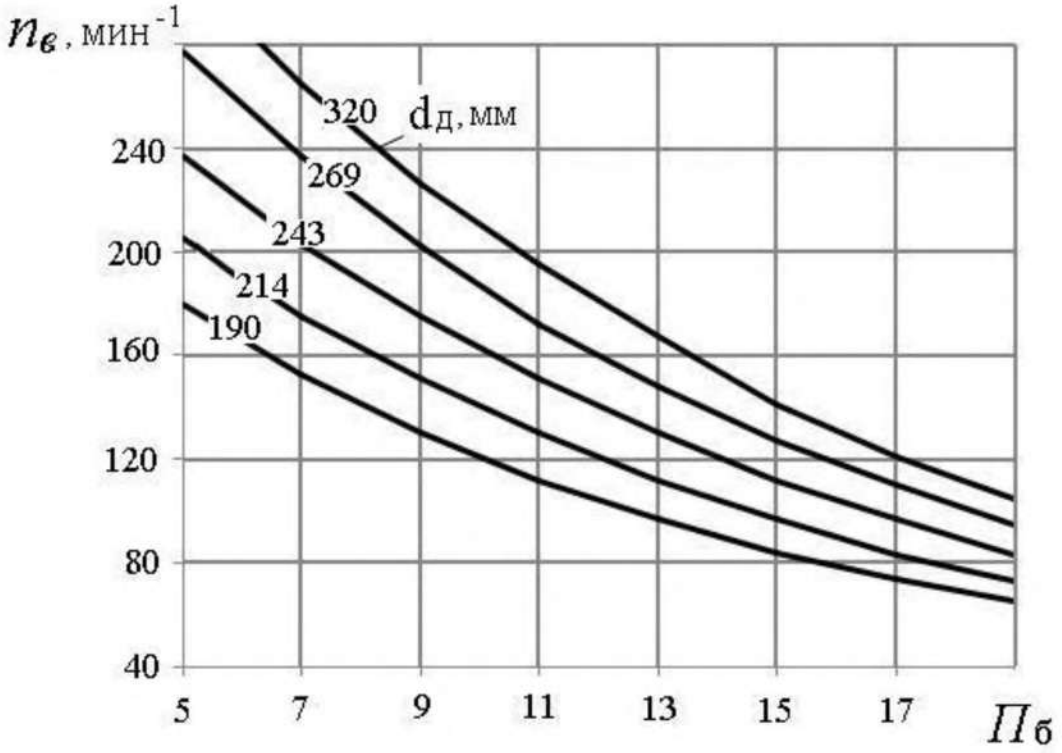

Приложение 9

Значение коэффициента k в зависимости от показателя буримости горных пород

$П_б$	≥ 8	10	12	14	16	18
k	0,700	0,725	0,750	0,775	0,800	0,825

Приложение 10

ИСХОДНЫЕ ДАННЫЕ ДЛЯ РАСЧЕТОВ К ПРАКТИЧЕСКОЙ РАБОТЕ № 6
«Расчет производительности карьерных экскаваторов»

Вариант	Модель экскаватора	Категория пород по трудности экскавации	β, град	$T_{см}$, ч/смен	$n_г$, дней/год	Вид транспорта	$k_и$
1	ЭКГ-3,2	III	90	8	260	Авто	0,75
2	ЭКГ-5А	IV	130	12	260	Ж.-д.	0,60
3	ЭКГ-8И	V	120	8	250	Авто	0,72
4	ЭКГ-6,3УС	III	100	12	250	Ж.-д.	0,63
5	ЭКГ-5А	IV	120	8	250	Авто	0,74
6	ЭКГ-8И	V	130	12	250	Ж.-д.	0,68
7	ЭКГ-6,3УС	III	120	8	250	Авто	0,75
8	ЭКГ-12,5	IV	110	12	230	Ж.-д.	0,65
9	ЭКГ-3,2	V	90	8	260	Авто	0,73
10	ЭКГ-5А	III	120	12	240	Ж.-д.	0,68
11	ЭКГ-6,3УС	IV	130	8	240	Авто	0,75
12	ЭКГ-8И	V	140	12	240	Ж.-д.	0,63
13	ЭКГ-12,5	III	150	8	250	Авто	0,73
14	ЭКГ-20	IV	90	12	230	Ж.-д.	0,64
15	ЭКГ-5А	V	120	8	240	Авто	0,74
16	ЭКГ-3,2	III	110	12	260	Ж.-д.	0,65
17	ЭКГ-5А	IV	115	8	240	Авто	0,75
18	ЭКГ-6,3УС	V	140	12	250	Ж.-д.	0,68
19	ЭКГ-8И	III	95	8	240	Авто	0,74
20	ЭКГ-12,5	IV	115	12	250	Ж.-д.	0,63

Приложение 11

Коэффициенты разрыхления пород в ковше экскаватора и наполнении ковша (по ЕНВ)

Категория пород по трудности экскавации	Плотность пород в целике ρ, т/м^3	$k_р$	$k_н$
I	1,6	1,15	1,05
II	1,8	1,25	1,05
III	2,0	1,35	0,95
IV	2,5	1,50	0,90
V	3,5	1,60	0,90

Приложение 12

Исходные данные для расчетов к практической работе № 7
«Определение производительности карьерных автосамосвалов»

Вариант	Категория пород (по ЕНВ)	Параметры трассы		Исследуемая зависимость
		L, км	$H_п$, м	
1	I	1,2	20	$Q_а = f(L)$
2	II	4,0	80	$Q_а = f(H_п)$
3	III	1,4	40	$Q_а = f(L)$
4	IV	3,8	20	$Q_а = f(H_п)$
5	V	1,6	60	$Q_а = f(L)$
6	I	3,6	200	$Q_а = f(H_п)$
7	II	1,8	100	$Q_а = f(L)$
8	III	3,4	120	$Q_а = f(H_п)$
9	IV	2,0	60	$Q_а = f(L)$
10	V	3,2	140	$Q_а = f(H_п)$
11	I	2,2	80	$Q_а = f(L)$
12	II	3,0	140	$Q_а = f(H_п)$
13	III	2,4	140	$Q_а = f(L)$
14	IV	2,8	60	$Q_а = f(H_п)$
15	V	2,6	160	$Q_а = f(L)$
16	I	4,0	200	$Q_а = f(H_п)$
17	II	1,0	20	$Q_а = f(L)$
18	III	1,4	60	$Q_а = f(H_п)$
19	IV	1,8	80	$Q_а = f(L)$
20	V	3,6	220	$Q_а = f(H_п)$

Приложение 13

Техническая характеристика карьерных автосамосвалов БелАЗ

Показатель	Модель автосамосвала				
	БелАЗ - 7540	БелАЗ - 7548	БелАЗ - 7549	БелАЗ - 7514	БелАЗ - 7521
Грузоподъемность, $q_а$, т	30,0	42,0	80,0	120,0	180,0
Собственная масса, $G_а$, т	21,9	29,5	67,0	95,0	163,0
Геометрическая вместимость кузова, $V_а$, м^3	15,0	21,0	35,0	47,0	84,0
Вместимость кузова «с шапкой», $V'_а$, м^3	18,0	26,0	46,0	61,0	110,0
К. п. д. трансмиссии, $\eta_т$	0,70	0,70	0,78	0,77	0,77
Мощность двигателя, $N_д$, кВт	310	368,0	809	1029,0	1691
Продолжительность, мин:					
маневровых операций при установке на погрузку, $t_{м.п}$	0,50	0,59	0,64	0,70	0,87
маневровых операций при установке на разгрузку, $t_{м.р}$	0,54	0,64	0,69	0,76	0,94
разгрузки, $t_р$	0,67	0,78	1,00	1,17	1,51
Ширина проезжей части автодороги при двухполосном движении, T, м	10,5	11,5	14,5	16,0	19,0

Приложение 14

Значение коэффициента технической готовности автосамосвалов ($k_{т.г}$)

Грузоподъемность автосамосвала, т	Значение $k_{т.г}$ при суточном пробеге, $L_с$, км						
	50	100	150	200	250	300	350
30 – 42	0,94	0,88	0,84	0,80	0,76	0,73	0,70
80	0,93	0,86	0,81	0,76	0,72	0,69	0,64
110 – 180	0,92	0,86	0,81	0,76	0,72	0,68	0,64

Среднетехнические скорости движения карьерных автосамосвалов ($v_{ср.т}$), км/ч

Расстояние, L, км	Высота подъема горной массы, $H_п$, м												
	0	20	40	60	80	100	120	140	160	180	200	220	240
1,0	22,7	21,1	18,4	16,0									
1,2	23,9	21,8	19,5	17,5	15,8								
1,4	24,1	22,0	20,0	18,3	16,7								
1,6	24,7	22,5	20,6	19,0	17,6	16,3							
1,8	25,3	23,3	21,5	19,9	18,6	17,4	16,2						
2,0	26,0	24,0	22,3	20,8	19,5	18,3	17,2						
2,2	26,7	24,8	23,1	21,7	20,4	19,2	18,1	17,2					
2,4	27,3	25,5	23,9	22,5	21,2	20,0	19,0	18,0	17,2				
2,6	27,9	26,2	24,6	23,2	22,0	20,8	19,8	18,9	17,9	17,2			
2,8	28,6	26,9	25,4	24,0	22,7	21,6	20,6	19,6	18,8	18,0			
3,0	29,2	27,5	26,1	24,7	23,5	22,4	21,3	20,4	19,5	18,7	18,0		
3,2	29,7	28,2	26,7	25,3	24,2	23,2	22,0	21,1	20,2	19,4	18,6		
3,4	30,4	28,8	27,4	26,1	24,9	23,7	22,7	21,8	20,9	20,1	19,2	18,2	
3,6	31,0	29,4	28,0	26,7	25,5	24,4	23,4	22,5	21,6	20,8	19,6	18,7	17,7
3,8	31,6	30,0	28,6	27,4	26,1	25,1	24,1	23,1	22,3	21,4	20,2	19,4	18,4
4,0	32,0	30,6	29,2	28,0	26,8	25,7	24,7	23,8	22,9	22,1	20,9	20,0	19,2

Исходные данные к практической работе № 8
«Конструкция рабочего и нерабочего бортов карьера»

Вариант	$H_у$, м	$n_{ру}$	α, град	$\alpha_у$, град	$b_с$, м	i, ед	Исследуемая зависимость φ от следующих параметров
1	10	3	65	55	16	0,08	$\varphi = f(H_у)$
2	10	4	70	55	12	0,04	$\varphi = f(Ш_{р.п})$
3	12	5	65	52	15	0,06	$\varphi = f(H_у)$
4	12	3	70	64	20	0,03	$\varphi = f(Ш_{р.п})$
5	15	4	70	60	15	0,04	$\varphi = f(H_у)$
6	15	5	75	67	18	0,06	$\varphi = f(Ш_{р.п})$
7	18	3	75	70	12	0,03	$\varphi = f(H_у)$
8	18	4	80	70	10	0,04	$\varphi = f(Ш_{р.п})$
9	10	5	75	68	15	0,06	$\varphi = f(H_у)$
10	15	3	80	69	16	0,03	$\varphi = f(Ш_{р.п})$
11	20	4	65	57	12	0,04	$\varphi = f(H_у)$
12	10	5	70	60	13	0,06	$\varphi = f(Ш_{р.п})$
13	15	3	65	57	10	0,03	$\varphi = f(H_у)$
14	20	4	70	65	15	0,04	$\varphi = f(Ш_{р.п})$
15	12	5	70	59	16	0,06	$\varphi = f(H_у)$
16	10	3	80	68	17	0,03	$\varphi = f(Ш_{р.п})$
17	12	4	65	58	18	0,04	$\varphi = f(H_у)$
18	20	5	70	60	15	0,06	$\varphi = f(Ш_{р.п})$
19	15	3	70	60	12	0,08	$\varphi = f(H_у)$
20	20	4	75	60	13	0,04	$\varphi = f(Ш_{р.п})$

Исходные данные к практической работе № 9
«Расчет бульдозерного отвалообразования при автомобильном транспорте»

Вариант	W, млн м^3	$П_в^г$, млн м^3/год	Характеристика складируемых пород	
			тип	ρ, т/м^3
1	160	8,0	Рыхлые	1,6
2	180	9,0	Полускальные	1,8
3	200	10,0	Полускальные	2,0
4	220	11,0	Скальные	2,5
5	120	5,0	Скальные	3,5
6	140	6,0	Рыхлые	1,6
7	185	7,5	Полускальные	1,8
8	260	12,5	Полускальные	2,0
9	170	8,5	Скальные	2,5
10	210	9,5	Скальные	3,5
11	250	13,0	Рыхлые	1,6
12	280	13,5	Полускальные	1,8
13	300	14,0	Полускальные	2,0
14	320	14,5	Скальные	2,5
15	195	9,0	Скальные	3,5
16	100	5,0	Рыхлые	1,6
17	150	7,5	Полускальные	1,8
18	200	9,4	Полускальные	2,0
19	210	8,3	Скальные	2,5
20	240	12,7	Скальные	3,5

Приложение 18

Значение коэффициентов $k_{р}^{о}$, $k_{зав}$ и высоты яруса $h_{я}$

Породы	$h_{я}$, м	Значения коэффициентов	
		$k_{р}^{о}$	$k_{зав}$
Скальные	30 - 60	1,12 - 1,20	0,7
Полускальные, смешанные	20 - 40	1,06 - 1,12	0,8
Рыхлые, глинистые	15 - 20	1,05 - 1,07	0,9

Приложение 19

Производительность бульдозеров (по данным института Гипроруда)

Тип бульдозера	Сменная (за 8 ч) производительность при дальности перемещения грунта до 10 м в породах, м^3		
	рыхлые	полускальные	скальные
Д-685 на базе Т-100М	1100	950	750
ДЗ-27 на базе Т-130	1500	1300	1000
Д-575 на базе Т-180	1900	1650	1300
ДЗ-118 на базе ДЭТ-250М	2200	1850	1500
ДЗ-159УХЛ на базе Т-50.01	4740	4000	3230
D10N (фирма «Катерпиллер»)	3730	3130	2536
D11N (фирма «Катерпиллер»)	5510	4630	3750

МИНОБРНАУКИ РФ

ФГБОУ ВО «Уральский государственный горный университет»

РУКОВОДСТВО ПО ВЫПОЛНЕНИЮ КУРСОВОГО ПРОЕКТА

Б1.Б.1.21.01 ОТКРЫТАЯ ГЕОТЕХНОЛОГИЯ

Специальность - **21.05.04 Горное дело**

Специализация №3 **«Открытые горные работы»**

форма обучения: очная, заочная

Квалификация выпускника: **горный инженер (специалист)**

Автор: Лель Ю.И., профессор, д.т.н.,
Сандригайло И.Н., доцент, к.т.н.
Арефьев С.А., доцент, к.т.н.

Екатеринбург

ОГЛАВЛЕНИЕ

ВВЕДЕНИЕ..... 5
1. СОДЕРЖАНИЕ ПРОЕКТА..... 6
1.1. Краткая геологическая характеристика месторождения..... 6
1.2. Объем и размеры карьера..... 6
1.3. Запасы полезного ископаемого и объем вскрыши в контурах карьера..... 6
1.4. Производительность карьера и срок его службы..... 7
1.5. Параметры вскрывающих выработок..... 8
1.6.Параметры системы разработки..... 9
1.7. Подготовка горных пород к выемке..... 11
1.8. Производительность и парк буровых станков..... 13
1.9. Производительность и парк карьерных экскаваторов..... 14
1.10. Транспорт горной массы..... 15
1.11. Отвальные работы..... 18
2. ОФОРМЛЕНИЕ КУРСОВОГО ПРОЕКТА..... 21
2.1. Оформление пояснительной записки..... 21
2.2. Оформление чертежей..... 21
3. ПРИМЕР ВЫПОЛНЕНИЯ ПРОЕКТА..... 22
3.1. Краткая геологическая характеристика и горнотехнические условия разработки месторождения..... 22
3.2. Объем и размеры карьера..... 22
3.3. Запасы полезного ископаемого и объем вскрыши в контурах карьера..... 23
3.4. Производительность карьера и срок его службы..... 24
3.5. Параметры вскрывающих выработок..... 25
3.6. Параметры системы разработки..... 26
3.7. Подготовка горных пород к выемке..... 28
3.8. Производительность и парк буровых станков..... 31
3.9. Производительность и парк карьерных экскаваторов..... 33
3.10. Транспорт горной массы..... 35
3.11. Отвальные работы..... 38
СПИСОК ЛИТЕРАТУРЫ..... 42
ПРИЛОЖЕНИЯ..... 43
Приложение 1. Технологические параметры карьерных экскаваторов... 43
Приложение 2. Экскаваторно-автомобильно-отвальные комплексы оборудования..... 43
Приложение 3. Значение коэффициента разбура в зависимости от крепости пород..... 43
Приложение 4. Значение коэффициента перебура в зависимости от взрываемости пород..... 44
Приложение 5. Значение коэффициента забойки..... 44
Приложение 6. Типы ВВ, применяемых в сухих скважинах..... 44

Приложение 7. Эталонный расход ВВ (по данным Гипроруды) 44
Приложение 8. Переводные коэффициенты и плотность заряжания ВВ..... 45
Приложение 9. Значение коэффициента $К_{дс}$ (по данным Гипроруды)..... 45
Приложение 10. Зависимость коэффициента $К_З$ от категории трещиноватости..... 45
Приложение 11. Зависимость коэффициента $К_в$ от взрываемости пород..... 46
Приложение 12. Зависимость коэффициента $К_З$ от интервала замедления..... 46
Приложение 13. Зависимость оптимальной скорости вращения бурового става от показателя буримости пород и диаметра долота... 46
Приложение 14. Значения коэффициента в зависимости от показателя буримости..... 46
Приложение 15. Значения коэффициента разрыхления породы в ковше экскаватора $К_р$, коэффициента наполнения ковша экскаватора $К_Н$..... 47
Приложение 16. Технические характеристики карьерных автосамосвалов БелАЗ..... 47
Приложение 17. Значения коэффициента технической готовности автосамосвалов ($k_{Т.Г}$) 47
Приложение 18. Среднетехнические скорости движения карьерных автосамосвалов ($v_{СР.Т}$), км/ч..... 48
Приложение 19. Технические характеристики станков шарошечного бурения..... 48
Приложение 20. Значение коэффициентов $k^о_р$, $k_{зав}$ и рекомендуемой высоты яруса отвала $h_я$ 49
Приложение 21. Производительность бульдозеров различных моделей 49
Приложение 22. Образец выполнения чертежей..... 55

ВВЕДЕНИЕ

Курсовой проект по дисциплине «Открытая геотехнология» выполняется студентами в 3-м семестре.

Задачи выполнения курсового проекта:

– закрепление теоретических основ специальности путем самостоятельного решения инженерных задач, связанных с проектированием карьеров и определением их основных параметров, выбором схемы вскрытия и системы разработки, определением способов подготовки, выемки, транспортирования горной массы и отвалообразования, выбором основного горного и транспортного оборудования и определением его производительности;

– выработка навыков использования справочных и нормативных материалов в ходе проектирования горного предприятия;

– анализ взаимосвязи принятых технологических и технических решений и их влияния на технико-экономические показатели работы горнодобывающего предприятия.

Основанием для выполнения курсового проекта является индивидуальное задание на проектирование, выдаваемое преподавателем-руководителем курсового проекта каждому студенту.

Курсовой проект состоит из расчетно-пояснительной и графической частей и оформляется в соответствии с действующими стандартами.

Законченный курсовой проект (записка и чертежи) сдается на проверку руководителю.

1. СОДЕРЖАНИЕ ПРОЕКТА

1.1. Краткая геологическая характеристика месторождения

На основании задания, выданного руководителем, в данном разделе приводится геологическая характеристика месторождения:

1. Форма и размеры залежи или пласта полезного ископаемого (длина по простиранию L, мощность M и угол падения пласта), мощность наносов $H_н$, геологические нарушения, рельеф местности.

2. Физико-механические свойства пород вскрыши и полезного ископаемого (крепость по шкале проф. М. М. Протодьяконова, плотность).

1.2. Объем и размеры карьера

Объем карьера ($V_к$, м^3) при равнинном рельефе поверхности, простой форме залежи и крутом ее падении определяется по формуле:

$$V_к = SH_к + \frac{1}{2}PH_к^2 \operatorname{ctg}\gamma_{ср} + \frac{\pi}{3}H_к^3 \operatorname{ctg}^2\gamma_{ср}, \qquad (1.1)$$

где S – площадь дна карьера, м^2; $S = LM$;

L – длина залежи по простиранию, м;

M – горизонтальная мощность залежи, м;

$H_к$ – конечная глубина карьера, м;

P – периметр дна карьера, м:

$$P = 2(L + M),$$

$\gamma_{ср}$ – среднее значение угла погашения бортов карьера, град:

$$\gamma_{ср} = \frac{\gamma_л + \gamma_в}{2}, \qquad (1.2)$$

где $\gamma_л$, $\gamma_в$ – углы погашения бортов карьера со стороны лежачего и висячего боков залежи соответственно, град.

Длина карьерного поля поверху ($L_к$, м):

$$L_к = L + 2H_к \operatorname{ctg}\gamma_{ср}. \qquad (1.3)$$

Ширина карьерного поля поверху ($B_к$, м):

$$B_к = M + 2H_к \operatorname{ctg}\gamma_{ср}. \qquad (1.4)$$

Полученные значения $L_к$ и $B_к$ должны учитываться при выполнении чертежа плана карьера.

1.3. Запасы полезного ископаемого и объем вскрыши в контурах карьера

Запасы полезного ископаемого в контурах карьера ($V_{п.и}$, м^3):

$$V_{\text{п.и}} = LM(H_{\text{к}} - H_{\text{н}}), \tag{1.5}$$

где $H_{\text{н}}$ – мощность наносов, м.

Промышленные запасы в контурах карьера (то есть извлекаемые из недр запасы ($Q_{\text{п.и}}$, т):

$$Q_{\text{п.и}} = V_{\text{п.и}} \gamma_{\text{п.и}} \eta_{\text{и}}, \tag{1.6}$$

где $\gamma_{\text{п.и}}$ – плотность полезного ископаемого, т/м^3;

$\eta_{\text{и}}$ – коэффициент извлечения полезного ископаемого при разработке месторождения, учитывающий потери при разработке (принимается $\eta_{\text{и}} = 0{,}92$).

Объем вскрыши в контурах карьера ($V_{\text{п}}$, м^3):

$$V_{\text{п}} = V_{\text{к}} - V_{\text{п.и}}. \tag{1.7}$$

Средний коэффициент вскрыши (объем извлекаемой пустой породы, приходящийся на единицу добываемого полезного ископаемого ($K_{\text{ср}}$, м^3/т):

$$K_{\text{ср}} = \frac{V_{\text{п}}}{Q_{\text{п}}}. \tag{1.8}$$

Полученное значение $K_{\text{ср}}$ необходимо для расчета производительности карьера по вскрыше.

1.4. Производительность карьера и срок его службы

Производительность карьера по полезному ископаемому ($\text{П}_{\text{и}}$, т/год) принимается в соответствии с заданием на выполнение работы.

Производительность карьера по вскрыше ($\text{П}_{\text{в}}$, м^3/год) устанавливается с учетом среднего коэффициента вскрыши:

$$\text{П}_{\text{в}} = \text{П}_{\text{и}} K_{\text{ср}} K_{\text{н}}, \tag{1.9}$$

где $K_{\text{н}}$ – коэффициент неравномерности распределения вскрыши по годам ($K_{\text{н}}$ =1,3).

Производительность карьера по горной массе ($\text{П}_{\text{г.м}}$, м^3/год):

$$\text{П}_{\text{г.м}} = \text{П}_{\text{и}} \frac{1}{\gamma_{\text{п.и}}} + \text{П}_{\text{в}}, \tag{1.10}$$

Суточная производительность карьера по добыче ($\text{П}^{\text{с}}_{\text{и}}$, т/год):

$$\text{П}^{\text{с}}_{\text{и}} = \frac{\text{П}_{\text{и}}}{T_{\text{г}}}, \tag{1.11}$$

где $T_г$ – число рабочих дней карьера в году:

$$T_г = T_к - T_{п.в} - T_{кл}, \quad (1.12)$$

где $T_к$ – количество календарных дней в году (365 дней);

$T_{п.в}$ – количество праздничных, выходных дней в году (можно принять 8 дней);

$T_{кл}$ – продолжительность простоев по климатическим условиям (можно принять 4 дня).

Суточная производительность карьера по вскрыше ($П^с_в$, м^3/сут):

$$П^с_в = \frac{П_в}{T_г}. \quad (1.13)$$

Сменная производительность карьера по добыче ($П^{см}_и$, т/см):

$$П^{см}_и = \frac{П^с_и}{n_{см}}, \quad (1.14)$$

где $n_{см}$ – число смен работы карьера в сутках (можно принять 3 смены).

Сменная производительность карьера по вскрыше ($П^{см}_в$, м^3/см)

$$П^{см}_в = \frac{П^с_в}{n_{см}}. \quad (1.15)$$

Срок службы карьера ($T_{сл}$, лет):

$$T_{сл} = T_с + T_э + T_з, \quad (1.16)$$

где $T_с$, $T_з$ – время на освоение и затухание мощности карьера по добыче (можно принять 1,5 года);

$T_э$ – расчетный срок эксплуатации карьера:

$$T_э = \frac{Q_{п.и}}{П_и}. \quad (1.17)$$

В приведенной формуле значение $П_И$ принимается в соответствии с заданием на выполнение работы.

1.5. Параметры вскрывающих выработок

При автомобильном транспорте уклон съездов ($i_р$, д. е.) может быть принят равным 0,08, а при других видах тяги и транспорта – согласно рекомендациям [1, 2].

Длина съезда ($L_т$, м):

$$L_{\text{т}} = \frac{H_{\text{у}}}{i_{\text{р}}}, \qquad (1.18)$$

где $H_{\text{у}}$ – высота уступа (см. раздел 1.6).

Ширина съезда, согласно работе [2], равна 20 м.

Минимальная ширина разрезной траншеи принимается, согласно работе [2], при погрузке в автосамосвалы ($B_{\text{тр}}$, м):

$$B_{\text{тр}} = 30 \text{ м}. \qquad (1.19)$$

Ширина траншеи поверху ($B_{\text{тр}}^{\text{в}}$, м):

$$B_{\text{тр}}^{\text{в}} = B_{\text{тр}} + 2H_{\text{у}} \operatorname{ctg}\alpha, \qquad (1.20)$$

где α – угол откоса рабочего уступа, град. (см. раздел 1.6).

1.6. Параметры системы разработки

Допустимая высота уступа ($H_{\text{у}}$, м) по условию безопасного ведения работ в скальных породах определяется по формуле:

$$H_{\text{у}}^{\max} \le 1{,}5H_{\text{ч}}^{\max}, \qquad (1.21)$$

где $H_{\text{ч}}^{\max}$ – максимальная высота черпания экскаватора (прил. 1) принятой модели (может быть принята согласно прил. 2), м.

Эта высота уступа является допустимой. На практике высота уступов на большинстве отечественных карьеров составляет 10-15 метров и такой высоту уступов целесообразно принимать в данном проекте.

Ширина экскаваторной заходки ($A_{\text{з}}$, м) при автотранспорте может быть найдена по формуле:

$$A_{\text{з}} = (0{,}8 \div 1{,}2)R_{\text{чу}}, \qquad (1.22)$$

где $R_{\text{чу}}$ – радиус черпания на уровне стояния экскаватора (см. прил. 1).

Минимальная ширина рабочей площадки при разработке пород с предварительным их рыхлением буровзрывным способом ($Ш_{\text{р.п}}^{\min}$, м):

$$Ш_{\text{р.п}}^{\min} = B_{\text{р1}} + C + T + S + Z, \qquad (1.23)$$

где $B_{\text{р1}}$ – ширина развала породы, м (принимается по результатам расчетов из раздела 1.7);

C – безопасный зазор между нижней бровкой развала и транспортной полосой (C = 3 м);

T – ширина транспортной полосы, м (при двухстороннем движении автосамосвалов может быть принята T = 15 м);

S – безопасное расстояние (S =2,0 м);

Z – ширина призмы обрушения, м:

$$Z = H_{\text{у}}(\text{ctg}\,\alpha_{\text{у}} - \text{ctg}\,\alpha), \qquad (1.24)$$

где $\alpha_{\text{у}}$ – угол устойчивого откоса уступа (можно принять $\alpha_{\text{у}} = 65°$);
α – угол откоса рабочего уступа (можно принять $\alpha = 75°$).

Ширина рабочей площадки в нормальный период разработки ($Ш_{\text{р.п}}$, м):

$$Ш_{\text{р.п}} = B_{\text{р}_1} + C + T + U + S + Ш_{\text{в.б}}, \qquad (1.25)$$

где U – расстояние между ЛЭП и транспортной полосой, м ($U = 6$ м);
m – расстояние между ЛЭП и вспомогательной автодорогой ($m = 3{,}5$ м);
a – ширина вспомогательной автодороги, м ($a = 3 \div 6$ м);
S – расстояние между ЛЭП и резервным блоком ($S = Z + 2{,}0$ м); (1.26)
$Ш_{\text{в.б}}$ – ширина взрывного блока (принимается по результатам расчетов в разделе 1.7).

Высота рабочего борта карьера ($H_{\text{р.б}}$, м):

$$H_{\text{р.б}} = H_{\text{у}} n_{\text{р.у}}, \qquad (1.27)$$

где $n_{\text{р.у}}$ – количество рабочих уступов (принимаем 3 уступа).

Горизонтальное проложение откоса рабочего борта ($C_{\text{р.б}}$, м):

$$C_{\text{р.б}} = H_{\text{у}}\,\text{ctg}\,\alpha n_{\text{р.у}} + Ш_{\text{р.п}}(n_{\text{р.у}} - 1). \qquad (1.28)$$

Тангенс угла рабочего борта карьера (tgφ, град):

$$\text{tg}\varphi = \frac{H_{\text{р.б}}}{C_{\text{р.б}}}. \qquad (1.29)$$

С использованием микрокалькулятора или из таблиц определяется величина угла рабочего борта φ в градусах. (1.30)

1.7. Подготовка горных пород к выемке

Исходя из крепости и других физико-механических свойств пород выбирают способ подготовки пород к выемке. Согласно работам [3, 4], при скальных породах их подготовка осуществляется с помощью скважинных зарядов.

Размер допустимого габаритного куска ($d_{\text{ср}}$, м) определяется по формуле:

$$d_{\text{г}} \le 0{,}75\sqrt[3]{E}, \qquad (1.31)$$

где E – вместимость ковша экскаватора, м^3 (прил. 1).

Диаметр взрывных скважин ($d_{\text{с}}$, мм):

$$d_{\text{с}} = d_{\text{д}} K_{\text{раз}}, \qquad (1.32)$$

где $d_{\text{д}}$ – диаметр долота бурового станка, мм (прил. 2).

Технические характеристики буровых станков приведены в прил. 19;

$K_{раз}$ – коэффициент разбуривания скважин, принимаемый в зависимости от крепости пород (прил. 3).

Длина перебура ($l_{пер}$, м):

$$l_{пер} = d_с K_{пер}, \quad (1.33)$$

где $K_{пер}$ – коэффициент перебура, определяемый взрываемостью пород (прил. 4). В нашем случае принят класс взрываемости III.

Длина скважины ($l_с$, м):

$$l_с = H_у + l_{пер}, \quad (1.34)$$

где $H_у$ – высота взрываемого уступа (см. раздел 1.6), м.

Длина забойки ($l_{заб}$, м):

$$l_{заб} = K_{заб} l_с, \quad (1.35)$$

где $K_{заб}$ – коэффициент забойки (прил. 5). В нашем случае категория трещиноватости пород III.

Длина заряда взрывчатого вещества в скважине ($l_{зар}$, м):

$$l_{зар} = l_с - l_{заб}. \quad (1.36)$$

Тип взрывчатого вещества (ВВ) определяется по прил. 6. В качестве ВВ в сухих скважинах, в породах средне – и труднобуримых ($П_б$ = 6÷15) целесообразно применять граммонит 79/21.

Паспортный расход ВВ первого ряда скважин ($q_п$, кг/м^3):

$$q_п = q_э K_{вв} K_{дс} K_{др} K_β, \quad (1.37)$$

где $q_э$ – эталонный удельный расход ВВ, кг/м^3 (определяется по прил. 7);

$K_{вв}$, $K_{дс}$, $K_{др}$, $K_β$ – коэффициенты, учитывающие тип ВВ - $K_{вв}$ (прил. 8), диаметр скважины- $K_{дс}$ (прил. 9), дробление пород - $K_{др}$ (принимать $K_{др}$ = 1),угол наклона скважин - $K_β$ (при β = 90°, $K_β$ =1, а при β < 90°, $K_β$ = 0,93÷0,95).

Удельная вместимость скважины (P, кг/м):

$$P = 7{,}85 d_с^2 Δ, \quad (1.38)$$

где Δ – плотность заряда в скважине, кг/дм^3. При гранулированных ВВ Δ = 0,9÷1,0 кг/дм^3;

$d_с$ – диаметр скважины, дм.

Масса заряда в скважине ($Q_з$, кг):

$$Q_з = P l_{зар}. \quad (1.39)$$

Величина линии сопротивления по подошве (W, м):

$$W = 0{,}9 \sqrt{\frac{P}{q_п}}. \quad (1.40)$$

Необходимо соблюдение условия

$$W \geq W_{\min}, \tag{1.41}$$

где $W_{\min}$ – минимальная допустимая величина W.

Для вертикальных скважин

$$W_{\min} = H_{\text{у}} \operatorname{ctg}\alpha + Z, \tag{1.42}$$

где α – угол откоса уступа, град.;

Z – определяется по формуле (1.24). Необходимо выполнение условия $Z \geq 2$ м.

Для наклонных скважин $W_{\min} = Z$, м.

Если $W < W_{\min}$, то надо принимать $W = W_{\min}$.

Расстояние между скважинами в ряду (a, м):

$$a = \frac{Q_{\text{з}}}{q_{\text{п}} H_{\text{у}} W}. \tag{1.43}$$

Величина a определяется по допустимому коэффициенту сближения скважин (m):

$$m = \frac{a}{W}. \tag{1.44}$$

По условию нормального дробления для легковзрываемых пород должно быть m = 1,1÷1,2; для пород средней взрываемости m = 1,0÷1,1; для трудновзрываемых m = 0,85÷1,0. При расчетном значении m, отличающемся от рекомендуемого, необходимая его величина достигается одновременным изменением a и W при условии постоянства объема породы, взрываемой одним зарядом, то есть при соблюдении условия $aWA = \text{const}$ и $W \geq W_{\min}$.

Расстояние между рядами скважин (b, м):

$$b = \frac{Q_{\text{з}}}{q_{\text{п}} H_{\text{у}} a K_{\text{з}}}, \tag{1.45}$$

где $K_{\text{з}}$ – коэффициент увеличения удельного расхода ВВ во втором и последующих рядах (прил. 10).

Ширина развала породы впереди первого ряда скважин ($B_{\text{р}}$, м):

$$B_{\text{р}} = K_{\text{в}} K_{\text{кз}} \sqrt{q_{\text{п}}} H_{\text{у}}, \tag{1.46}$$

где $K_{\text{в}}$ – коэффициент, характеризующий взрываемость породы (прил. 11).

В нашем случае породы средневзрываемые;

$K_{\text{кз}}$ – коэффициент дальности отброса породы, зависящий от интервала замедления (прил. 12). Интервал замедления может быть принят равным 25, 50, 75 мс.

Рациональная ширина развала ($B_{\text{рац}}$, м):

$$B_{\text{рац}} = (2 \div 3) A_{\text{з}}, \tag{1.47}$$

где $A_з$ – ширина экскаваторной заходки (определяется в разделе 1.6 по формуле (1.22).

Количество рядов скважин ($n_р$):

$$n_р = \frac{B_{рац} - K_в K_{кз}\sqrt{q_п} H_у}{b} + 1. \quad (1.48)$$

Значение $n_р$ округляется в меньшую сторону.

Фактическая ширина развала ($B_{р.ф}$, м):

$$B_{р.ф} = B_р + (n_р - 1)b. \quad (1.49)$$

Ширина буровой заходки ($Ш_{б.з}$, м):

$$Ш_{б.з} = W + (n_р - 1)b. \quad (1.50)$$

Выход горной массы с 1 м длины скважины ($q_{г.м}$, м^3/м):

$$q_{г.м} = \frac{H_у a[(n_р - 1)b + W]}{l_с n_р}. \quad (1.51)$$

Значение $q_{г.м}$ будет необходимо использовать при определении списочного парка станков.

1.8. Производительность и парк буровых станков

В скальных породах крепостью 6–18 по шкале проф. М. М. Протодьяконова целесообразно использовать для бурения скважин буровые станки шарошечного бурения (тип станка в этом случае может быть определен по прил. 2). Для других условий тип станка и его производительность могут быть определены согласно работам [3, 4].

При применении станков шарошечного бурения механическая скорость бурения ($v_м$, м/ч):

$$v_м = 0{,}01\frac{P_о n_о^{0{,}8}}{П_б^{1{,}6} D}, \quad (1.52)$$

где $n_о$ – оптимальная скорость вращения бурового става, об/мин (прил. 13);

$П_б$ – показатель буримости пород ($П_б \approx f$ – крепость пород);

D – диаметр долота, см;

$P_о$ – оптимальное осевое усилие, кг;

$$P_о \geq (7 \div 8) П_б D, \quad (1.53)$$

где D – диаметр долота должен быть представлен в миллиметрах, а значения коэффициента определяются для конкретного случая из прил. 14.

Сменная производительность станка ($П_{см}^{ст}$, м/см):

$$П_{см}^{ст} = V_м T_{см} \eta_и, \quad (1.54)$$

где $T_{см}$ – продолжительность смены (может быть принято 8 ч);

$\eta_и$ – коэффициент использования станка в течение смены на чистом бурении (можно принять $\eta_и = 0{,}65$).

Суточная производительность станка ($П_{сут}^{ст}$, м/сут):

$$П_{сут}^{ст} = П_{см}^{ст} n_{см}, \quad (1.55)$$

где $n_{см}$ – количество рабочих смен станка в сутки (может быть принято 3 смены).

Годовая производительность станка ($П_{год}^{ст}$, м/год):

$$П_{год}^{ст} = П_{сут}^{ст} n_{р.д.с}, \quad (1.56)$$

где $n_{р.д.с}$ – число рабочих дней станка в году (с учетом вычитания времени ремонтов, перемещений с участка на участок, остановок в работе по климатическим условиям и др.). Для станков СБШ может быть принято $n_{р.д.с} = 280$ дней.

Списочный парк буровых станков ($N_с^{ст}$, шт.):

$$N_с^{ст} = \frac{П_{г.м}}{П_{год}^{ст} q_{г.м}}, \quad (1.57)$$

где $П_{гм}$ – годовой объем обуриваемой горной массы в карьере, м^3 (в нашем случае равен производительности карьера по горной массе, определенной в разделе 1.4);

$q_{г.м}$ – выход взорванной горной массы с 1 м погонной длины скважины, м^3/м (определяется в главе 1.7. по формуле (1.51).

Списочный парк буровых станков округляется в большую сторону.

1.9. Производительность и парк карьерных экскаваторов

Тип экскаватора определяется по прил. 2 или согласно работам [3, 4].

Эксплуатационная производительность экскаватора ($П_э$, м^3/ч):

$$П_э = \frac{3600 E K_н}{T_ц K_р} K_{ис}, \quad (1.58)$$

где E – вместимость ковша экскаватора, м^3 (прил. 1);

$K_н$ – коэффициент наполнения ковша (прил. 15);

$K_р$ – коэффициент разрыхления породы в ковше (прил. 15);

$K_{ис}$ – коэффициент использования экскаватора (при автомобильном транспорте можно принять $K_{ис}$ =0,65, а в других условиях – согласно работам [3, 4]);

$T_ц$ – длительность цикла, с:

$$T_{ц} = T_{ч} + T_{пов} + T_{р}, \tag{1.59}$$

где $T_ч$ – длительность черпания, с:

$$T_{ч} = \frac{194 d_{ср}^2}{E} + \frac{E}{0{,}11E + 0{,}6}, \tag{1.60}$$

$d_{ср}$ – размер «среднего» куска в развале взорванной горной массы, м;

$$d_{ср} = (0{,}3 \div 0{,}4)\sqrt[3]{E},$$

$T_{пов}$ – длительность поворота, с:

$$T_{пов} = (10 + E) + 0{,}18(\beta - 90^\circ), \tag{1.61}$$

β – угол поворота экскаватора (в среднем может быть равен 135°);

$T_р$ – длительность разгрузки, с:

при $E = 1 \div 3$ м^3 $T_р = 1{,}5 \div 2{,}5$ с;

при $E = 3 \div 10$ м^3 $T_р = 2{,}5 \div 2{,}7$ с;

при $E = 12 \div 20$ м^3 $T_р = 2{,}9 \div 3{,}5$ с.

Сменная эксплуатационная производительность экскаватора ($П^э_{см}$, м^3/см):

$$П^э_{см} = П_э T_{см}, \tag{1.62}$$

где $T_{см}$ – длительность смены (8 часов).

Суточная производительность экскаватора ($П^э_{сут}$, м^3/сут):

$$П^э_{сут} = П^э_{см} n_{см}, \tag{1.63}$$

где $n_{см}$ – число рабочих смен в сутках (3 смены).

Годовая производительность экскаватора ($П^э_{год}$, м^3/год)

$$П^э_{год} = П^э_{сут} n_{р.д.э}, \tag{1.64}$$

где $n_{р.д.э}$ – количество рабочих дней экскаватора в году (может быть принято 280 дней).

Списочный парк экскаваторов ($N_{\text{с}}^{\text{э}}$, шт.):

$$N_{\text{с}}^{\text{э}} = \frac{\text{П}_{\text{г.м}}}{\text{П}_{\text{год}}^{\text{э}}}, \qquad (1.65)$$

где $\text{П}_{\text{г.м}}$ – годовой объем выемочно-погрузочных работ в карьере, м^3 (в нашем случае $\text{П}_{\text{г.м}}$ равен производительности карьера по горной массе) (см. выражение (1.10).

Списочный парк экскаваторов округляют в большую сторону.

1.10. Транспорт горной массы

Согласно заданию на выполнение работы, в проекте принят автомобильный транспорт. Тип автосамосвала может быть принят в зависимости от годового объема горных работ и принятой модели экскаватора по прил. 2.

Время движения автосамосвала в грузовом и порожняковом направлениях ($t_{\text{д}}$, мин.):

$$t_{\text{д}} = 60\frac{2L}{v_{\text{ср.т}}}, \qquad (1.66)$$

где L – расстояние транспортирования горной массы, км; (на нашем карьере принимаем 3,5 км);

$v_{\text{ср.т}}$ – средняя техническая скорость движения автосамосвала по трассе, км/ч; $v_{\text{ср.т}}$ определяется в зависимости от заданного расстояния транспортирования (L, км) и высоты подъема горной массы ($H_{\text{п}} = H_{\text{к}}$, м) по прил. 18.

Время погрузки автосамосвала ($t_{\text{п}}$, мин.):

$$t_{\text{п}} = \frac{T_{\text{ц}}^{\text{э}}(n_{\min\text{ цик}} - 0{,}5)}{60}, \qquad (1.67)$$

где $T_{\text{ц}}^{\text{э}}$ – продолжительность цикла экскавации, с (см. раздел 1.9);

$n_{\min\text{ цик}}$ – количество циклов экскавации при загрузке автосамосвала.

Для определения $n_{\min\text{ цик}}$ рассчитывается необходимое количество ковшей для полной загрузки автосамосвала ($n_{\text{к}}$):

исходя из грузоподъемности автосамосвала:

$$n_{\text{к}} = \frac{q_{\text{а}} k_{\text{р}}}{E k_{\text{н}} \rho}, \qquad (1.68)$$

где $q_{\text{а}}$ – грузоподъемность автосамосвала, т (прил. 2);

$k_{\text{р}}$ – коэффициент разрыхления породы в ковше экскаватора (прил. 15);

$k_{\text{н}}$ – коэффициент наполнения ковша экскаватора (прил. 15);

ρ – плотность пород в целике, т/м^3;

исходя из вместимости кузова автосамосвала с «шапкой»:

$$n_{\text{к}} = \frac{0{,}9V'_{\text{а}}}{E k_{\text{н}}}, \qquad (1.69)$$

где $V'_{\text{а}}$ – вместимость кузова автосамосвала с «шапкой» (прил. 16), м^3.

Затем сравниваются значения $n_{\text{к}}$, вычисленные по формулам (1.68) и (1.69), выбирается меньшее ($n_{\text{к}}$) и округляется до ближайшего целого числа, которое принимается за $n_{\min \text{ цик}}$.

Вес груза в кузове автосамосвала (q, т):

$$q = \frac{E k_{\text{н}}}{k_{\text{р}}} n_{\min \text{ цик}} \rho. \qquad (1.70)$$

Осуществляется проверка условия:

$$q \le 1{,}1 q_{\text{а}}, \qquad (1.71)$$

где $q_{\text{а}}$ – грузоподъемность автосамосвала, т.

Продолжительность транспортного цикла ($T^{\text{а}}_{\text{ц}}$, мин.):

$$T^{\text{а}}_{\text{ц}} = t_{\text{о}} + t_{\text{п}} + t_{\text{д}} + t_{\text{м.п}} + t_{\text{м.р}} + t_{\text{р}}, \qquad (1.72)$$

где $t_{\text{о}}$ – продолжительность ожидания погрузки, мин. ($t_{\text{о}} \approx 0{,}5 t_{\text{п}}$);

$t_{\text{п}}$ – продолжительность погрузки автосамосвала, мин.;

$t_{\text{д}}$ – продолжительность движения автосамосвала в грузовом и порожняковом направлениях, мин.;

$t_{\text{м.п}}$, $t_{\text{м.р}}$ – продолжительность маневровых операций соответственно при установке на погрузку и разгрузку, мин.;

$t_{\text{р}}$ – продолжительность разгрузки, мин.

$t_{\text{м.п}}$, $t_{\text{м.р}}$ и $t_{\text{р}}$ принимаются из прил. 16 для выбранной модели автосамосвала.

Производительность карьерного автосамосвала ($Q_{\text{а}}$, т/смену):

$$Q_{\text{а}} = N_{\text{р}} q = \frac{T_{\text{см}}}{T^{\text{а}}_{\text{ц}}} k_{\text{и}} q, \qquad (1.73)$$

где $T_{см}$ – продолжительность смены, мин. (можно принять $T_{см}$ = 480 минут).

q – вес груза в кузове автосамосвала, т;

$k_и$ – коэффициент использования сменного времени (можно принять $k_и$ = 0,8);

$T_ц^а$ – продолжительность транспортного цикла автосамосвала, мин.;

$N_р$ – количество рейсов автосамосвала в течение смены, рейс/смену.

Рабочий парк автосамосвалов ($N_{а.р}$, ед.):

$$N_{а.р} = \frac{V_{см}}{Q_а}, \tag{1.74}$$

где $V_{см}$ – сменный объем перевозок, т/смену:

$$V_{см} = k_н\left(П_{п.и}^{см} + П_{в}^{см}\rho\right), \tag{1.75}$$

где $k_н$ – коэффициент неравномерности выдачи горной массы из карьера ($k_н$ = 1,1);

$П_{п.и}^{см}$ – сменная производительность карьера по полезному ископаемому, т/смену;

$П_{в}^{см}$ – сменная производительность карьера по вскрыше в целике, м^3/смену;

ρ – плотность вскрышных пород в целике, т/м^3.

$П_{п.и}^{см}$ и $П_{в}^{см}$ принимаются по результатам раздела 1.4, ρ – по заданию на выполнение работы.

Инвентарный парк автосамосвалов ($N_{а.и}$, ед.):

$$N_{а.и} = \frac{N_{а.р}}{k_{т.г}}, \tag{1.76}$$

где $k_{т.г}$ – коэффициент технической готовности, определяемый по прил. 17, в зависимости от суточного пробега автосамосвала.

Суточный пробег автосамосвала ($L_с$, км/сут):

$$L_с = \frac{2LQ_а}{q} k_о k_{см}, \tag{1.77}$$

где $k_о$ – коэффициент, учитывающий нулевой пробег от гаража до места работы и обратно ($k_о$ = 1,05);

$k_{см}$ – коэффициент сменности – среднее количество полных смен, отработанных автосамосвалом за сутки (принять $k_{см}$ = 2,5).

1.11. Отвальные работы

Способ отвалообразования принимается в зависимости от вида транспорта и типа рабочего оборудования, применяемого на отвале.

При автомобильном транспорте наиболее рационально применение бульдозерного отвалообразования [3, 5].

Для других условий (при железнодорожном или конвейерном транспорте способ отвалообразования принимают согласно работам [3, 5].

Модель бульдозера, используемого на отвале, определяется по прил. 2.

Площадь, необходимая для размещения отвала ($S_о$, м^2):

$$S_о = \frac{W k_р^о}{n_я h_я \eta_о}, \qquad (1.78)$$

где W – объем пород, подлежащих размещению в отвале за весь срок его существования, м^3 (равен объему вскрышных пород в контуре карьера, определенному в разделе 1.3 по формуле (1.7));

$k_р^о$ – коэффициент разрыхления пород в отвале (прил. 20);

$h_я$ – высота яруса, м (прил. 20);

$n_я$ – количество ярусов;

$\eta_о$ – коэффициент использования площади отвала ($\eta_о$ принимать: для одно- и двухъярусных отвалов – 0,8÷0,7; для трехъярусных и более – 0,5).

Количество отвальных ярусов принимать самостоятельно (на практике отвалы формируются, как правило, из одного-трех ярусов), исходя из необходимости минимизировать площадь отвалов и максимальной общей высоты отвала не более 120 м.

По требуемой площади отвала ($S_о$, м^2), определяют его размеры в плане:

длина (L, м):

$$L = \sqrt{2S_0}; \qquad (1.79)$$

ширина (B, м):

$$B = L : 2. \qquad (1.80)$$

Количество автосамосвалов, разгружающихся на отвале в течение часа ($N_о$, ед./ч):

$$N_о = \frac{П_в^ч k_н}{Q_п}, \qquad (1.81)$$

где $П_в^ч$ – часовая производительность карьера по вскрыше, м^3/ч (формула (1.87));

$k_н$ – коэффициент неравномерности работы карьера по вскрыше ($k_н$ = 1,2);

$Q_п$ – объем вскрыши в целике в кузове автосамосвала, м^3.

$$Q_п = q/\rho, \qquad (1.82)$$

где q – вес груза в кузове автосамосвала, т (величина q принимается по результатам расчетов в разделе 1.10);

ρ – плотность пород в целике, т /м³.

$$П_{в}^{ч} = \frac{П_{в}}{T_{г} n_{см} T_{см}}, \quad (1.83)$$

где $П_{в}$ – годовая производительность карьера по вскрыше (определена в разделе 1.4), м³/год;

$T_{г}$ – число рабочих дней карьера в году, дней/год (см. формулу (1.12));

$n_{см}$ – число рабочих смен в сутки, смен/сут. ($n_{см}$ = 3 смены/сут.);

$T_{см}$ – продолжительность смены, ч/смену ($T_{см}$ = 8 ч/смену).

Число одновременно разгружающихся автосамосвалов на отвале ($N_{а.о}$, ед.):

$$N_{а.о} = N_{о} \frac{t_{р} + t_{м.р}}{60}, \quad (1.84)$$

где $t_{р}$, $t_{м.р}$ – продолжительность разгрузки и маневровых операций при установке на разгрузку, мин. (см. прил. 16).

Суммарная длина участка разгрузки ($L_{р}$, м):

$$L_{р} = N_{а.о}\, l_{п}, \quad (1.85)$$

где $l_{п}$ – ширина полосы по рабочему фронту отвала, м, занимаемой одним автосамосвалом при маневрировании, зависящая от размеров автосамосвала. Для автосамосвалов грузоподъемностью 30 – 55 т величина $l_{п}$ = 30÷40 м, при грузоподъемности 80 – 130 т.

Отвальный фронт состоит из трех участков: разгрузки, планировки и резервный. По мере заполнения участка разгрузки и выравнивания участка планировки, последний начинает выполнять функцию первого, а участок разгрузки становится участком планировки. Если участок планировки не подготовлен, то разгрузка производится на резервном участке. Таким образом, все три участка должны иметь одинаковую длину, равную ($L_{р}$, м):

Общая длина отвального фронта ($L_{о}$, м):

$$L_{о} = 3L_{р}. \quad (1.86)$$

Сменный объем бульдозерных работ на отвале ($Q_{б}$, м³/смену)

$$Q_{б} = П_{в}^{см} k_{н} k_{зав}, \quad (1.87)$$

где $П_{в}^{см}$ – сменная производительность карьера по вскрыше, м³/смену (формула (1.15));

где $k_{зав}$ – средний коэффициент «заваленности» (прил. 20).

Число бульдозеров в работе ($N_{б}$, ед.):

$$N_{б} = \frac{Q_{б}}{П_{б}}, \quad (1.88)$$

где $П_б$ – сменная производительность бульдозера, м^3/смену (принимается по прил. 21).

Инвентарный парк бульдозеров ($N_{б.и}$, ед.)

$$N_{б.и} = 1{,}4\ N_б, \qquad (1.89)$$

где 1,4 – ориентировочное значение коэффициента резерва бульдозеров.

При использовании железнодорожного транспорта необходимо выполнить расчеты, согласно работам [3, 4, 5].

Все проектные решения должны приниматься в соответствии с действующими «Правилами безопасности при ведении горных работ и переработке твердых полезных ископаемых» [8].

2. ОФОРМЛЕНИЕ КУРСОВОЙ РАБОТЫ

2.1. Оформление пояснительной записки

Текстовая часть работы оформляется в виде пояснительной записки.

Записка должна иметь:

– оформленный по правилам титульный лист формата А4;

– оригинал задания на проектирование (прилагается к записке между титульным листом-обложкой и содержанием);

– содержание с перечислением всех разделов записки и их постраничного размещения;

– текст с расчетами, обоснованиями, схемами;

– список рекомендуемой литературы.

Текст размещают на одной стороне листа белой нелинованной бумаги стандартных размеров формата А4 (297 × 210 мм) с оставлением полей: слева и сверху 20 мм, справа 15 мм и снизу 35 мм.

Страницы нумеруют. Первой является страница с заданием.

Не допускаются сокращения слов, за исключением общепринятых обозначений. Предложения строятся в безличной форме.

Таблицы, рисунки и схемы, помещенные в записку, нумеруют, и им дают наименования по содержанию. В тексте на них делают ссылки.

Рисунки, таблицы и формулы нумеруются последовательно по разделам. Например, первая таблица раздела имеет номер 1.1, а вторая – 1.2 и т. д.

При аналитических расчетах сначала записывают формулу с буквенными обозначениями параметров, которые расшифровывают ниже. После этого подставляют значения параметров и записывают результат вычислений. Необходимо обязательно ставить размерность результата.

2.2. Оформление чертежей

Графическая часть работы представляется одним листом чертежей формата А1 (прил. 22-27). Чертежи выполняют в соответствии с действующими нормативными документами [9] в карандаше или с использованием компьютера. Масштаб чертежа (1:5; 1:10; 1:20; 1:50; 1:100; 1:200; 1:500; 1:1000; 1:2000; 1:5000; 1:10 000) выбирают из условия максимального заполнения листа. Все размеры проставляют в метрах.

3. ПРИМЕР ВЫПОЛНЕНИЯ РАБОТЫ

3.1. Краткая геологическая характеристика и горнотехнические условия разработки месторождения

На месторождении длина залежи по простиранию L = 1550 м, а мощность рудного тела М = 550 м. Мощность наносов $H_н$ = 10 м. Угол падения рудного тела γ = 80 град.

Конечная глубина карьера по проекту $H_к$ = 120 м. Угол погашения бортов карьера составляет $\gamma_{ср}$ = 39 град.

Производительность проектируемого карьера по полезному ископаемому $П_и$ = 4,5 млн. т/год. Для транспортирования горной массы применяют автосамосвалы.

Плотность полезного ископаемого и пород вскрыши $\gamma_{пи}$=2,0 т/м^3. Показатель буримости пород $П_б$ = 12. Крепость пород по шкале Протодьяконова f=12. Класс пород по взрываемости III. Категория трещиноватости пород III.

3.2. Объем и размеры карьера

Объем карьера ($V_к$, м^3) при равнинном рельефе поверхности, простой форме залежи и крутом ее падении определяется по формуле:

$$V_к = SH_к + \frac{1}{2}PH_к^2 \operatorname{ctg}\gamma_{ср} + \frac{\pi}{3}H_к^3 \operatorname{ctg}^2\gamma_{ср}, \qquad (3.1)$$

где S – площадь дна карьера, м^2; $S = LM$;

L – длина залежи по простиранию, м;

М – горизонтальная мощность залежи, м;

$H_к$ – конечная глубина карьера, м;

P – периметр дна карьера, м;

$$V_к = 852500 \cdot 120 + \frac{1}{2}4200 \cdot 120^2 \cdot 1{,}23 + \frac{3{,}14}{3} \cdot 120^3 \cdot 1{,}23^2 = 142231759 \text{ м}^3;$$

$$S = 1550 \cdot 550 = 852500 \text{ м}^2;$$

$$P = 2(L + М);$$

$$P = 2 \cdot (1550 + 550) = 4200 \text{ м},$$

$\gamma_{ср}$ – среднее значение угла погашения бортов карьера, град:

$$\gamma_{ср} = \frac{\gamma_{л} + \gamma_{в}}{2}, \qquad (3.2)$$

$$\gamma_{ср} = 39 \text{ град.}$$

где $\gamma_{л}, \gamma_{в}$ – углы погашения бортов карьера со стороны лежачего и висячего боков залежи соответственно, град.

Длина карьерного поля поверху ($L_к$, м):

$$L_к = L + 2H_к \operatorname{ctg}\gamma_{ср}. \qquad (3.3)$$

$$L_к = 1550 + 2 \cdot 120 \cdot \operatorname{ctg} 39^0 = 1845{,}2 \text{ м}$$

Ширина карьерного поля поверху ($B_к$, м):

$$B_к = M + 2H_к \operatorname{ctg}\gamma_{ср}, \qquad (3.4)$$

$$B_к = 550 + 2 \cdot 120 \cdot 1{,}23 = 845{,}2 \text{ м}.$$

3.3. Запасы полезного ископаемого и объем вскрыши в контурах карьера

Запасы полезного ископаемого в контурах карьера ($V_{п.и}$, м^3):

$$V_{п.и} = LM(H_к - H_н); \qquad (3.5)$$

$$V_{п.и} = 1550 \cdot 550 \cdot (120 - 10) = 93775000 \text{ м}^3,$$

где $H_н$ – мощность наносов, м.

Промышленные запасы в контурах карьера (то есть извлекаемые из недр запасы ($Q_{п.и}$, т):

$$Q_{п.и} = V_{п.и}\gamma_{п.и}\eta_и; \qquad (3.6)$$

$$Q_{п.и} = 93775000 \cdot 2{,}0 \cdot 0{,}92 = 172546000 \text{ т},$$

где $\gamma_{п.и}$ – плотность полезного ископаемого, т/м^3;

$\eta_и$ – коэффициент извлечения полезного ископаемого при разработке месторождения, учитывающий потери при разработке (принимается $\eta_и = 0{,}92$).

Объем вскрыши в контурах карьера ($V_п$, м^3):

$$V_п = V_к - V_{п.и}; \qquad (3.7)$$

$$V_п = 142231759 - 93775000 = 48456759 \text{ м}^3.$$

Средний коэффициент вскрыши (объем извлекаемой пустой породы, приходящийся на единицу добываемого полезного ископаемого ($K_{ср}$, м^3/т):

$$K_{ср} = \frac{V_{п}}{Q_{п}}. \quad (3.8)$$

$$K_{ср} = \frac{48456759}{172546000} = 0{,}28 \text{ м}^3/\text{т}.$$

3.4. Производительность карьера и срок его службы

Производительность карьера по полезному ископаемому принимается в соответствии с заданием на выполнение работы. (в данном варианте $П_{и}$ = 4,5 млн. т/год)

Производительность карьера по вскрыше ($П_{в}$, м^3/год) устанавливается с учетом среднего коэффициента вскрыши:

$$П_{в} = П_{и} K_{ср} K_{н}; \quad (3.9)$$

$$П_{в} = 4500000 \cdot 0{,}28 \cdot 1{,}3 = 1638000 \text{ м}^3/\text{год},$$

где $K_{н}$ – коэффициент неравномерности распределения вскрыши по годам ($K_{н}$ =1,3).

Производительность карьера по горной массе ($П_{г.м}$, м^3/год):

$$П_{г.м} = П_{и} \frac{1}{\gamma_{п.и}} + П_{в}; \quad (3.10)$$

$$П_{г.м} = 4500000 \cdot \frac{1}{2} + 168000 = 3888000 \text{ м}^3/\text{год}.$$

Суточная производительность карьера по добыче ($П^{с}_{и}$, т/сут):

$$П^{с}_{и} = \frac{П_{и}}{T_{г}}; \quad (3.11)$$

$$П^{с}_{и} = \frac{4500000}{353} = 12747{,}9 \text{ т/сут},$$

где $T_{г}$ – число рабочих дней карьера в году:

$$T_{г} = T_{к} - T_{п.в} - T_{кл}; \quad (3.12)$$

$$T_{г} = 365 - 8 - 4 = 353,$$

где $T_{к}$ – количество календарных дней в году (365 дней);

$T_{п.в}$ – количество праздничных, выходных дней в году (принимаем 8 дней);

$T_{кл}$ – продолжительность простоев по климатическим условиям (принимаем 4 дня).

Суточная производительность карьера по вскрыше ($П_в^с$, м^3/сут):

$$П_в^с = \frac{П_в}{T_г}; \quad (3.13)$$

$$П_в^с = \frac{1638000}{353} = 4640{,}2 \text{ м}^3/\text{сут}.$$

Сменная производительность карьера по добыче ($П_и^{см}$, т/см):

$$П_и^{см} = \frac{П_и^с}{n_{см}}; \quad (3.14)$$

$$П_и^{см} = \frac{12747{,}9}{3} = 4249{,}3 \text{ т/см}.$$

где $n_{см}$ – число смен работы карьера в сутках (принимаем 3 смены).

Сменная производительность карьера по вскрыше ($П_в^{см}$, м^3/см):

$$П_в^{см} = \frac{П_в^с}{n_{см}}; \quad (3.15)$$

$$П_в^{см} = \frac{4640{,}2}{3} = 1546{,}7 \text{ м}^3/\text{см}.$$

Срок службы карьера ($T_{сл}$, лет):

$$T_{сл} = T_с + T_э + T_з; \quad (3.16)$$

$$T_{сл} = 1{,}5 + 38{,}34 + 1{,}5 = 41{,}34 \text{ год},$$

где $T_с$, $T_з$ – время на освоение и затухание мощности карьера по добыче (обычно принимается равным 1,5 года);

$T_э$ – расчетный срок эксплуатации карьера:

$$T_э = \frac{Q_{п.и}}{П_и}; \quad (3.17)$$

$$T_э = \frac{172546000}{4500000} = 38{,}34 \text{ лет}.$$

В приведенной формуле значение $П_и$ принимается в соответствии с заданием на выполнение работы.

3.5. Параметры вскрывающих выработок

Уклон съездов ($i_р$, д. е.) при автомобильном транспорте принимается равным 0,08.

Длина съезда ($L_т$, м):

$$L_т = \frac{H_у}{i_р}; \qquad (3.18)$$

$$L_т = \frac{12}{0{,}08} = 150 \text{ м},$$

где $H_у$ – высота уступа, $H_у$= 12 м .

Ширина съезда, равна 20 м.

Минимальная ширина разрезной траншеи принимается при погрузке в автосамосвалы ($B_{тр}$, м):

$$B_{тр} = 30 \text{ м}. \qquad (3.19)$$

Ширина траншеи поверху ($B^{в}_{тр}$, м):

$$B^{в}_{тр} = B_{тр} + 2H_у \operatorname{ctg}\alpha; \qquad (3.20)$$

$$B^{в}_{тр} = 30 + 2 \cdot 12 \cdot \operatorname{ctg} 75^0 = 36{,}24 \text{ м},$$

где α – угол откоса рабочего уступа, градусов.

3.6. Параметры системы разработки

Допустимая высота уступа ($H_у$, м) по условию безопасного ведения работ в скальных породах определяется по формуле:

$$H^{max}_у \le 1{,}5H^{max}_ч, \qquad (3.21)$$

где $H^{max}_ч$ – максимальная высота черпания экскаватора, м. На карьере применяется экскаватор ЭКГ-5А. Максимальная высота черпания этого экскаватора $H^{max}_ч$ = 10,3 м.

$$H_у = 1{,}5 \cdot 10{,}3 = 15{,}45 \text{ м}.$$

Принимаем высоту уступа $H_у$ = 12 м.

Ширина экскаваторной заходки ($A_з$, м) определяется по формуле:

$$A_з = (1{,}5 \div 1{,}7) R_{чу}, \qquad (3.22)$$

где $R_{чу}$ – радиус черпания на уровне стояния экскаватора (у экскаватора ЭКГ-5А $R_{чу}$ = 9,04 м.

$$A_з = 1{,}7 \cdot 9{,}04 = 15{,}3 \text{ м}.$$

Минимальная ширина рабочей площадки при разработке пород с предварительным их рыхлением буровзрывным способом ($Ш^{min}_{р.п}$, м)

$$Ш^{min}_{р.п} = B_{р_1} + C + T + S + Z; \qquad (3.23)$$

$$Ш^{min}_{р.п} = 28{,}19 + 3 + 19 + 2{,}0 + 2{,}3 = 54{,}49 \text{ м},$$

где $B_{р_1}$ – ширина развала породы, м;

C – безопасный зазор между нижней бровкой развала и транспортной полосой (C = 3 м);

T – ширина транспортной полосы, м (при двухстороннем движении автосамосвалов T = 19 м);

S – безопасное расстояние (S =2,0 м);

Z – ширина призмы обрушения, м;

$$Z = H_у (\operatorname{ctg} \alpha_у - \operatorname{ctg} \alpha); \qquad (3.24)$$

$$Z = 12 \cdot (0{,}46 - 0{,}268) = 2{,}3 \text{ м},$$

где $\alpha_у$ – угол устойчивого откоса уступа (можно принять $\alpha_у$ = 65 град.);

α – угол откоса рабочего уступа (можно принять α =75 град.).

Ширина рабочей площадки в нормальный период разработки ($Ш_{р.п}$, м):

$$Ш_{р.п} = B_{р_1} + C + T + U + S + Ш_{в.б}; \qquad (3.25)$$

$$Ш_{р.п} = 28{,}19 + 3 + 19 + 6 + 4{,}3 + 14{,}53 = 75{,}09 \text{ м},$$

где U – расстояние между ЛЭП и транспортной полосой, м

(U = 6 м);

S – расстояние между ЛЭП и резервным блоком ($S = Z + 2{,}0$ м); (3.26)

$$S = 2{,}3 + 2 = 4{,}3 \text{ м};$$

$Ш_{в.б}$ – ширина взрывного блока .

Высота рабочего борта карьера ($H_{р.б}$, м):

$$H_{р.б} = H_{у} n_{р.у}; \quad (3.27)$$

$$H_{р.б} = 12 \cdot 3 = 36 \text{ м},$$

где $n_{р.у}$ – количество рабочих уступов (принимаем 3 уступа).

Горизонтальное проложение откоса рабочего борта ($C_{р.б}$, м):

$$C_{р.б} = H_{у} \operatorname{ctg}\alpha n_{р.у} + Ш_{р.п}(n_{р.у} - 1); \quad (3.28)$$

$$C_{р.б} = 12 \cdot 0{,}26 \cdot 3 + 75{,}09 \cdot (3 - 1) = 159{,}4 \text{ м}.$$

Тангенс угла рабочего борта (tgφ, град):

$$\operatorname{tg}\varphi = \frac{H_{р.б}}{C_{р.б}}; \quad (3.29)$$

$$\operatorname{tg}\varphi = \frac{36}{159{,}4} = 0{,}226.$$

С использованием микрокалькулятора или из таблиц определяется величина угла рабочего борта φ в градусах:

$$\varphi = 12 \text{ град.} \quad (3.30)$$

3.7. Подготовка горных пород к выемке

При скальных породах подготовка горной массы к выемке осуществляется с помощью скважинных зарядов.

Размер допустимого габаритного куска ($d_г$, м) определяется по формуле:

$$d_г \le 0{,}75\sqrt[3]{E}; \quad (3.31)$$

$$d_г = 0{,}75 \cdot \sqrt[3]{10} = 1{,}28 \text{ м},$$

где E – вместимость ковша экскаватора 10 м^3 .

Диаметр взрывных скважин ($d_с$, мм):

$$d_с = d_д K_{раз}; \quad (3.32)$$

$$d_с = 244{,}5 \cdot 1{,}03 = 251{,}8 \text{ мм},$$

где $d_д$ – диаметр долота бурового станка, мм;

$K_{раз}$ – коэффициент разбуривания скважин, принимаемый в зависимости от крепости пород.

Длина перебура ($l_{пер}$, м):

$$l_{пер} = d_с K_{пер}; \quad (3.33)$$

$$l_{пер} = 251{,}8 \cdot 11 = 2{,}77 \text{ м},$$

где $K_{пер}$ – коэффициент перебура, определяемый взрываемостью пород. В нашем случае класс взрываемости III.

Длина скважины ($l_с$, м):

$$l_с = H_у + l_{пер}; \quad (3.34)$$

$$l_с = 12 + 2{,}77 = 14{,}77 \text{ м},$$

где $H_у$ – высота взрываемого уступа , м.

Длина забойки ($l_{заб}$, м):

$$l_{заб} = K_{заб} l_с; \quad (3.35)$$

$$l_{заб} = 0{,}27 \cdot 14{,}77 = 3{,}98 \text{ м},$$

где $K_{заб}$ – коэффициент забойки. В нашем случае категория трещиноватости пород III.

Длина заряда взрывчатого вещества в скважине ($l_{зар}$, м):

$$l_{зар} = l_с - l_{заб}; \quad (3.36)$$

$$l_{зар} = 14{,}77 - 3{,}98 = 10{,}79 \text{ м}.$$

В качестве ВВ в сухих скважинах, в породах средне– и труднобуримых ($П_б$ = 6÷15) целесообразно применять граммонит 79/21.

Паспортный расход ВВ первого ряда скважин ($q_п$, кг/м^3):

$$q_п = q_э K_{вв} K_{дс} K_{др} K_β; \quad (3.37)$$

$$q_п = 0{,}60 \cdot 1{,}00 \cdot 1{,}16 \cdot 1{,}0 \cdot 1 = 0{,}696 \text{ кг/м}^3,$$

где $q_э$ – эталонный удельный расход ВВ, кг/м^3,

$K_{вв}$, $K_{дс}$, $K_{др}$, $K_β$ – коэффициенты, учитывающие тип ВВ - $K_{вв}$, диаметр скважины- $K_{дс}$, дробление пород - $K_{др}$, угол наклона скважин - $K_β$ (при $β = 90°$, $K_β$ =1, а при $β < 90°$, $K_β$ = 0,93÷0,95).

Удельная вместимость скважины (P, кг/м):

$$P = 7{,}85 d_{\text{с}}^2 \Delta; \tag{3.38}$$

$$P = 7{,}85 \cdot 2{,}51^2 \cdot 1 = 49{,}77 \text{ кг/м},$$

где Δ – плотность заряда в скважине, кг/дм^3.

При гранулированных ВВ $\Delta = 0{,}9 \div 1{,}0$ кг/дм^3;

$d_{\text{с}}$ – диаметр скважины, дм.

Масса заряда в скважине ($Q_{\text{з}}$, кг):

$$Q_{\text{з}} = P l_{\text{зар}}; \tag{3.39}$$

$$Q_{\text{з}} = 49{,}77 \cdot 10{,}79 = 537 \text{ кг}.$$

Величина линии сопротивления по подошве (W, м):

$$W = 0{,}9 \sqrt{\frac{P}{q_{\text{п}}}}; \tag{3.40}$$

$$W = 0{,}9 \sqrt{\frac{49{,}77}{0{,}696}} = 7{,}61 \text{ м}.$$

Необходимо соблюдение условия

$$W \geq W_{\min}, \tag{3.41}$$

где $W_{\min}$ – минимальная допустимая величина W.

Для вертикальных скважин

$$W_{\min} = H_{\text{у}} \operatorname{ctg}\alpha + Z; \tag{3.42}$$

$$W_{\min} = 12 \cdot 0{,}268 + 2{,}3 = 5{,}516 \text{ м};$$

$W < W_{\min}$ принимаем W= 7,61 м,

где α – угол откоса уступа, град.;

Z – см. формулу (3.24).

Расстояние между скважинами в ряду (a, м):

$$a = \frac{Q_{\text{з}}}{q_{\text{п}} H_{\text{у}} W}; \tag{3.43}$$

$$a = \frac{537}{0{,}696 \cdot 12 \cdot 7{,}61} = 8{,}45 \text{ м}.$$

Величина a проверяется по допустимому коэффициенту сближения скважин (m):

$$m = \frac{a}{W}; \tag{3.44}$$

$$m = \frac{8{,}45}{7{,}61} = 1{,}11.$$

Расстояние между рядами скважин (b, м):

$$b = \frac{Q_з}{q_п H_у a K_з}; \tag{3.45}$$

$$b = \frac{537}{0{,}696 \cdot 12 \cdot 8{,}45 \cdot 1{,}1} = 6{,}92 \text{ м},$$

где $K_з$ – коэффициент увеличения удельного расхода ВВ во втором и последующих рядах.

Ширина развала породы впереди первого ряда скважин ($B_р$, м):

$$B_р = K_в K_{кз} \sqrt{q_п} H_у; \tag{3.46}$$

$$B_р = 2{,}5 \cdot 0{,}85\sqrt{0{,}696} \cdot 12 = 21{,}27 \text{ м},$$

где $K_в$ – коэффициент, характеризующий взрываемость породы .

В нашем случае породы средневзрываемые;

$K_{кз}$ – коэффициент дальности отброса породы, зависящий от интервала замедления .

Рациональная ширина развала ($B_{рац}$, м):

$$B_{рац} = (2 \div 3)\, A_з; \tag{3.47}$$

$$B_{рац} = 2 \cdot 15{,}3 = 30{,}6 \text{ м},$$

где $A_з$ – ширина экскаваторной заходки (определяется в разделе 1.6 по формуле (1.22).

Количество рядов скважин ($n_р$):

$$n_р = \frac{B_{рац} - K_в K_{кз} \sqrt{q_п} H_у}{b} + 1; \tag{3.48}$$

$$n_р = \frac{30{,}6 - 21{,}27}{6{,}92} + 1 = 2{,}34 = 2.$$

Значение $n_р$ округляется в меньшую сторону.

Фактическая ширина развала ($B_{р.ф}$, м):

$$B_{\text{р.ф}} = B_{\text{р}} + (n_{\text{р}} - 1)b; \tag{3.49}$$

$$B_{\text{р.ф}} = 21{,}27 + (2-1)\cdot 6{,}92 = 28{,}19 \text{ м.}$$

Ширина буровой заходки ($Ш_{б.з}$, м):

$$Ш_{\text{б.з}} = W + (n_{\text{р}} - 1)b; \tag{3.50}$$

$$Ш_{\text{б.з}} = 7{,}61 + (2-1)\cdot 6{,}92 = 14{,}53 \text{ м.}$$

Выход горной массы с 1 м длины скважины ($q_{\text{г.м}}$, м^3/м):

$$q_{\text{г.м}} = \frac{H_{\text{у}} a[(n_{\text{р}} - 1)b + W]}{l_{\text{с}}\, n_{\text{р}}}; \tag{3.51}$$

$$q_{\text{г.м}} = \frac{12 \cdot 8{,}45 \cdot [(2-1)\cdot 6{,}92 + 7{,}61]}{14{,}77 \cdot 2} = 49{,}87 \text{ м}^3\text{/м.}$$

3.8. Производительность и парк буровых станков

Для бурения скважин в скальных породах крепостью 12 по шкале профессора Протодьяконова принят буровой станок шарошечного бурения СБШ-250МНА-32.

При применении станков шарошечного бурения механическая скорость бурения ($v_{\text{м}}$, м/ч):

$$v_{\text{м}} = 0{,}01 \frac{P_{\text{о}}\, n_{\text{о}}^{0{,}8}}{П_{\text{б}}^{1{,}6}\, D}; \tag{3.52}$$

$$v_{\text{м}} = 0{,}01 \cdot \frac{22005 \cdot 140^{0{,}8}}{12^{1{,}6} \cdot 24{,}4} = 8{,}82 \text{ м/ч,}$$

где $n_{\text{о}}$ – оптимальная скорость вращения бурового става, об/мин ;

$П_{\text{б}}$ – показатель буримости пород ($П_{\text{б}} \approx f - 12$);

D – диаметр долота, см;

$P_{\text{о}}$ – оптимальное осевое усилие, кг:

$$P_{\text{о}} \geq (7 \div 8) П_{\text{б}} D; \tag{3.53}$$

$$P_{\text{о}} = 7{,}5 \cdot 12 \cdot 244{,}5 = 22005 \text{ кг,}$$

где D – диаметр долота должен быть представлен в миллиметрах.

Сменная производительность станка ($П^{ст}_{см}$, м/см):

$$П^{ст}_{см} = V_м T_{см} \eta_и; \quad (3.54)$$

$$П^{ст}_{см} = 8{,}82 \cdot 8 \cdot 0{,}65 = 45{,}86 \text{ м/см},$$

где $T_{см}$ - продолжительность смены (принимаем 8 ч);

$\eta_и$ – коэффициент использования станка в течение смены на чистом бурении (можно принять $\eta_и$ = 0,65).

Суточная производительность станка ($П^{ст}_{сут}$, м/сут):

$$П^{ст}_{сут} = П^{ст}_{см} n_{см}; \quad (3.55)$$

$$П^{ст}_{сут} = 45{,}86 \cdot 3 = 137{,}58 \text{ м/сут},$$

где $n_{см}$ – количество рабочих смен станка в сутки (3 смены).

Годовая производительность станка ($П^{ст}_{год}$, м/год):

$$П^{ст}_{год} = П^{ст}_{сут} n_{р.д.с}; \quad (3.56)$$

$$П^{ст}_{год} = 137{,}58 \cdot 270 = 37146{,}6 \text{ м/год},$$

где $n_{р.д.с}$ – число рабочих дней станка в году (с учетом вычитания времени ремонтов, перемещений с участка на участок, остановок в работе по климатическим условиям и др.).

Для станков СБШ $n_{р.д.с}$ = 280 дней.

Списочный парк буровых станков ($N^{ст}_{с}$, шт.):

$$N^{ст}_{с} = \frac{П_{гм}}{П^{ст}_{год} q_{гм}}; \quad (3.57)$$

$$N^{ст}_{с} = \frac{3888000}{37146{,}6 \cdot 49{,}87} = 2 \text{ шт},$$

где $П_{г.м}$ – годовой объем обуриваемой горной массы в карьере, м^3;

$q_{г.м}$ – выход взорванной горной массы с 1 погонного метра длины скважины, м^3/м.

3.9. Производительность и парк карьерных экскаваторов

Выемка и погрузка горной массы осуществляется карьерным экскаватором ЭКГ- 5А.

Эксплуатационная производительность экскаватора ($П_э$, м^3/ч):

$$П_э = \frac{3600 E K_н}{T_ц K_р} K_{ис}; \quad (3.58)$$

$$П_э = \frac{3600 \cdot 5 \cdot 0{,}95}{86{,}6 \cdot 1{,}6} \cdot 0{,}7 = 94{,}83 \text{ м}^3/\text{ч},$$

где E – вместимость ковша экскаватора, м^3;

$K_н$ – коэффициент наполнения ковша;

$K_р$ – коэффициент разрыхления породы в ковше;

$K_{ис}$ – коэффициент использования экскаватора (при автомобильном транспорте можно принять $K_{ис}$ =0,7);

$T_ц$ – длительность цикла, с:

$$T_ц = T_ч + T_{пов} + T_р; \quad (3.59)$$

$$T_ц = 67{,}8 + 23{,}1 + 2{,}6 = 93{,}5 \text{ с},$$

где $T_ч$ – длительность черпания, с:

$$T_ч = \frac{194 d_{ср}^2}{E} + \frac{E}{0{,}11E + 0{,}6}; \quad (3.60)$$

$$T_ч = \frac{194 \cdot 1{,}28^2}{5} + \frac{5}{0{,}11 \cdot 5 + 0{,}6} = 63{,}5 + 4{,}35 = 67{,}85 \text{ с},$$

$d_{ср}$ – размер «среднего» куска в развале взорванной горной массы, м:

$$d_{ср} = (0{,}3 \div 0{,}4)\sqrt[3]{E};$$

$$d_{ср} = 0{,}3 \cdot 1{,}7 = 0{,}52 \text{ м},$$

$T_{пов}$ – длительность поворота, с:

$$T_{пов} = (10 + E) + 0{,}18(\beta - 90^{\circ}); \quad (3.61)$$

$$T_{пов} = (10 + 5) + 0{,}18 \cdot (135^{0} - 90^{0}) = 23{,}1 \text{ с},$$

β – угол поворота экскаватора (в среднем может быть равен 135 град.);
$T_{р}$ – длительность разгрузки, с:

при $E = 3 \div 10$ м^3 $\quad T_{р} = 2{,}5 \div 2{,}7$ с.

Сменная эксплуатационная производительность экскаватора ($П^{Э}_{см}$, м^3/см):

$$П^{Э}_{см} = П_{э} T_{см}; \quad (3.62)$$

$$П^{Э}_{см} = 94{,}83 \cdot 8 = 758{,}64 \text{ м}^3/\text{см},$$

где $T_{см}$ – длительность смены (8 часов).

Суточная производительность экскаватора ($П^{Э}_{сут}$, м^3/сут):

$$П^{Э}_{сут} = П^{Э}_{см} n_{см}; \quad (3.63)$$

$$П^{Э}_{сут} = 758{,}64 \cdot 3 = 2275{,}92 \text{ м}^3/\text{сут},$$

где $n_{см}$ – число рабочих смен в сутках (3 смены).

Годовая производительность экскаватора ($П^{Э}_{год}$, м^3/год):

$$П^{Э}_{год} = П^{Э}_{сут} n_{р.д.э}; \quad (3.64)$$

$$П^{Э}_{год} = 2275{,}92 \cdot 270 = 614498{,}4 \text{ м}^3/\text{год},$$

где $n_{р.д.э}$ – количество рабочих дней экскаватора в году (принимаем 270 дней).

Списочный парк экскаваторов ($N^{Э}_{с}$, шт.):

$$N^{Э}_{с} = \frac{П_{гм}}{П^{Э}_{год}}; \quad (3.65)$$

$$N_{\text{с}}^{\text{Э}} = \frac{3888000}{614498{,}4} = 6{,}33 = 7 \text{ шт},$$

где $\text{П}_{\text{г.м}}$ – годовой объем выемочно-погрузочных работ в карьере, м^3 (в нашем случае $\text{П}_{\text{г.м}}$ равен производительности карьера по горной массе)

3.10. Транспорт горной массы

В соответствии с заданием в проекте принят автомобильный транспорт. Тип автосамосвала может быть принят в зависимости от годового объема горных работ и принятой модели экскаватора – БелАЗ-7548, грузоподъемностью 42 т.

Время движения автосамосвала в грузовом и порожняковом направлениях ($t_{\text{д}}$, мин.):

$$t_{\text{д}} = 60\frac{2L}{v_{\text{ср.т}}}; \qquad (3.66)$$

$$t_{\text{д}} = 60 \cdot \frac{2 \cdot 2{,}7}{28{,}3} = 11{,}45 \text{ мин},$$

где L – расстояние транспортирования горной массы, км (на нашем карьере принимаем 2,7 км).

$v_{\text{ср.т}}$ – средняя техническая скорость движения автосамосвала по трассе, км/ч;

$v_{\text{ср.т}}$ определяется в зависимости от заданного расстояния транспортирования (L, км) и высоты подъема горной массы ($H_{\text{п}} = H_{\text{к}}$, м),

$$L = 2{,}7 \text{ км}.$$

Время погрузки автосамосвала ($t_{\text{п}}$, мин.):

$$t_{\text{п}} = \frac{T_{\text{ц}}^{\text{Э}}(n_{\min \text{ цик}} - 0{,}5)}{60}; \qquad (3.67)$$

$$t_{\text{п}} = \frac{93{,}5 \cdot (5 - 0{,}5)}{60} = 7{,}01 \text{ мин},$$

где $T_{\text{ц}}^{\text{Э}}$ – продолжительность цикла экскавации, с;

$n_{\min \text{ цик}}$ – количество циклов экскавации при загрузке автосамосвала.

Для определения $n_{\text{min цик}}$ рассчитывается необходимое количество ковшей для полной загрузки автосамосвала ($n_{\text{к}}$):

исходя из грузоподъемности автосамосвала:

$$n_{\text{к}} = \frac{q_{\text{а}} k_{\text{р}}}{E k_{\text{н}} \rho}; \tag{3.68}$$

$$n_{\text{к}} = \frac{42 \cdot 1{,}35}{5 \cdot 0{,}95 \cdot 2{,}0} = 5{,}96,$$

где $q_{\text{а}}$ – грузоподъемность автосамосвала, т;

$k_{\text{р}}$ – коэффициент разрыхления породы в ковше экскаватора;

$k_{\text{н}}$ – коэффициент наполнения ковша экскаватора;

ρ – плотность пород в целике, т/м^3;

исходя из вместимости кузова автосамосвала с «шапкой»:

$$n_{\text{к}} = \frac{0{,}9V'_{\text{а}}}{E k_{\text{н}}}; \tag{3.69}$$

$$n_{\text{к}} = \frac{0{,}9 \cdot 26{,}0}{5 \cdot 0{,}95} = 4{,}92 = 5,$$

где $V'_{\text{а}}$ – вместимость кузова автосамосвала с «шапкой», м^3.

Затем сравниваются значения $n_{\text{к}}$, вычисленные по формулам (3.68) и (3.69), выбирается меньшее ($n_{\text{к}}$) и округляется до ближайшего целого числа, которое принимается за $n_{\text{min цик}}$ ($n_{\text{min цик}} = 5$).

Вес груза в кузове автосамосвала (q, т):

$$q = \frac{E k_{\text{н}}}{k_{\text{р}}} n_{\text{min цик}} \rho; \tag{3.70}$$

$$q = \frac{5 \cdot 0{,}95}{1{,}35} \cdot 5 \cdot 2{,}0 = 35{,}19 \text{ т.}$$

Осуществляется проверка условия

$$q \le 1{,}1 q_{\text{а}}; \tag{3.71}$$

$$35{,}19 \le 46{,}2 \text{ т.}$$

где $q_{\text{а}}$ – грузоподъемность автосамосвала, т.

Продолжительность транспортного цикла ($T^{\text{а}}_{\text{ц}}$, мин.)

$$T_{\text{ц}}^{\text{а}} = t_{\text{о}} + t_{\text{п}} + t_{\text{д}} + t_{\text{м.п}} + t_{\text{м.р}} + t_{\text{р}}\ ; \qquad (3.72)$$

$$T_{\text{ц}}^{\text{а}} = 3{,}5 + 7{,}01 + 11{,}45 + 0{,}59 + 0{,}64 + 0{,}78 = 23{,}97 \text{ мин},$$

где $t_{\text{о}}$ – продолжительность ожидания погрузки, мин. ($t_{\text{о}} \approx 0{,}5t_{\text{п}}$);

$t_{\text{п}}$ – продолжительность погрузки автосамосвала, мин.;

$t_{\text{д}}$ – продолжительность движения автосамосвала в грузовом и порожняковом направлениях, мин.;

$t_{\text{м.п}}$, $t_{\text{м.р}}$ – продолжительность маневровых операций соответственно при установке на погрузку и разгрузку, мин.;

$t_{\text{р}}$ – продолжительность разгрузки, мин.

$t_{\text{м.п}}$, $t_{\text{м.р}}$ и $t_{\text{р}}$ принимаются для выбранной модели автосамосвала.

Производительность карьерного автосамосвала ($Q_{\text{а}}$, т/смену):

$$Q_{\text{а}} = N_{\text{р}} q = \frac{T_{\text{см}}}{T_{\text{ц}}^{\text{а}}} k_{\text{и}} q; \qquad (3.73)$$

$$Q_{\text{а}} = \frac{480}{23{,}97} \cdot 0{,}8 \cdot 35{,}19 = 563{,}7 \text{ т/смену},$$

где $T_{\text{см}}$ – продолжительность смены, мин. ($T_{\text{см}}$ = 480 минут);

q – вес груза в кузове автосамосвала, т;

$k_{\text{и}}$ – коэффициент использования сменного времени ($k_{\text{и}}$ = 0,8);

$T_{\text{ц}}^{\text{а}}$ – продолжительность транспортного цикла автосамосвала, мин.;

$N_{\text{р}}$ – количество рейсов автосамосвала в течение смены, рейс/смену.

Рабочий парк автосамосвалов ($N_{\text{а.р}}$, ед.):

$$N_{\text{а.р}} = \frac{V_{\text{см}}}{Q_{\text{а}}}; \qquad (3.74)$$

$$N_{\text{а.р}} = \frac{8076{,}9}{563{,}7} = 14{,}32 \text{ ед.},$$

где $V_{\text{см}}$ – сменный объем перевозок, т/смену:

$$V_{\text{см}} = k_{\text{н}}\left(\Pi_{\text{п.и}}^{\text{см}} + \Pi_{\text{в}}^{\text{см}\rho}\right); \qquad (3.75)$$

$$V_{\text{см}} = 1{,}1 \cdot \left(4249{,}3 + 1546{,}7 \cdot 2{,}0\right) = 8076{,}9 \text{ т/смену},$$

где $k_{\text{н}}$ – коэффициент неравномерности выдачи горной массы из карьера ($k_{\text{н}}$ = 1,1);

$П^{см}_{п.и}$ – сменная производительность карьера по полезному ископаемому, т/смену;

$П^{см}_{в}$ – сменная производительность карьера по вскрыше в целике, м^3/смену;

ρ – плотность вскрышных пород в целике, т/м^3.

Инвентарный парк автосамосвалов ($N_{а.и}$, ед.):

$$N_{а.и} = \frac{N_{а.р}}{k_{т.г}};, \qquad (3.76)$$

$$N_{а.и} = \frac{14,32}{0,8} = 17,91 = 18 \text{ ед.},$$

где $k_{т.г}$ – коэффициент технической готовности, определяемый, в зависимости от суточного пробега автосамосвала.

Суточный пробег автосамосвала ($L_с$, км/сут):

$$L_с = \frac{2LQ_а}{q} k_о k_{см}; \qquad (3.77)$$

$$L_с = \frac{2 \cdot 2,7 \cdot 563,7}{35,19} \cdot 1,05 \cdot 2,5 = 227,1 \text{ км/сут},$$

где $k_о$ – коэффициент, учитывающий нулевой пробег от гаража до места работы и обратно ($k_о$ = 1,05);

$k_{см}$ – коэффициент сменности – среднее количество полных смен отработанных автосамосвалом за сутки ($k_{см}$ = 2,5).

3.11. Отвальные работы

Способ отвалообразования принимается в зависимости от вида транспорта и типа рабочего оборудования, применяемого на отвале.

При автомобильном транспорте наиболее рационально применение бульдозерного отвалообразования.

Площадь, необходимая для размещения отвала ($S_о$, м^2):

$$S_о = \frac{Wk_р^о}{n_я h_я \eta_о}; \qquad (3.78)$$

$$S_{\text{о}} = \frac{48456759 \cdot 1{,}2}{1 \cdot 30 \cdot 0{,}8} = 2422837{,}9 \text{ м}^2,$$

где W – объем пород, подлежащих размещению в отвале за весь срок его существования, м^3;

$k_{\text{р}}^{\text{о}}$ – коэффициент разрыхления пород в отвале (1,2);

$h_{\text{я}}$ – высота яруса, м (30 м);

$n_{\text{я}}$ – количество ярусов (1 ярус);

$\eta_{\text{о}}$ – коэффициент использования площади отвала ($\eta_{\text{о}}$ принимаем для одноярусных отвалов – 0,8).

По требуемой площади отвала ($S_{\text{о}}$, м^2) определяются его размеры в плане:

длина (L, м).

$$L = \sqrt{2S_0}; \tag{3.79}$$

$$L = 2210 \text{ м},$$

ширина (B, м),

$$B = \frac{L}{2}; \tag{3.80}$$

$$B = \frac{2210}{2} = 1105 \text{ м}.$$

Количество автосамосвалов, разгружающихся на отвале в течение часа ($N_{\text{о}}$, ед./ч)

$$N_{\text{о}} = \frac{П_{\text{в}}^{\text{ч}} k_{\text{н}}}{Q_{\text{п}}}, \tag{3.81}$$

$$N_{\text{о}} = \frac{193{,}3 \cdot 1{,}2}{17{,}59} = 13{,}18 = 13 \text{ ед./ч},$$

где $П_{\text{в}}^{\text{ч}}$ – часовая производительность карьера по вскрыше, м^3/ч;

$k_{\text{н}}$ – коэффициент неравномерности работы карьера по вскрыше ($k_{\text{н}} = 1{,}2$);

$Q_{\text{п}}$ – объем вскрыши в целике в кузове автосамосвала, м^3:

$$Q_{\text{п}} = \frac{q}{\rho}; \tag{3.82}$$

$$Q_{\text{п}} = \frac{35{,}19}{2} = 17{,}59 \text{ м}^3,$$

где q – вес груза в кузове автосамосвала, т;

ρ – плотность пород в целике, т /м^3.

$$П_{в}^{ч} = \frac{П_{в}}{T_{г} n_{см} T_{см}}; \quad (3.83)$$

$$П_{в}^{ч} = \frac{1638000}{353 \cdot 3 \cdot 8} = 193{,}3 \text{ т/м}^3,$$

где $П_{в}$ – годовая производительность карьера по вскрыше, м^3/год;

$T_{г}$ – число рабочих дней карьера в году, дней/год (353 дня);

$n_{см}$ – число рабочих смен в сутки, смен/сут. ($n_{см}$ = 3 смены);

$T_{см}$ – продолжительность смены, ч/смену ($T_{см}$ = 8 ч).

Число одновременно разгружающихся автосамосвалов на отвале ($N_{а.о}$, ед.)

$$N_{а.о} = N_{о} \frac{t_{р} + t_{м.р}}{60}; \quad (3.84)$$

$$N_{а.о} = 13 \cdot \frac{0{,}78 + 0{,}64}{60} = 0{,}31 = 1 \text{ ед.},$$

где $t_{р}$, $t_{м.р}$ – продолжительность разгрузки и маневровых операций при установке на разгрузку, мин.

Суммарная длина участка разгрузки ($L_{р}$, м):

$$L_{р} = N_{а.о} l_{п}: \quad (3.85)$$

$$L_{р} = 1 \cdot 30 = 30 \text{ м},$$

где $l_{п}$ – ширина полосы по рабочему фронту отвала, м, занимаемой одним автосамосвалом при маневрировании, зависящая от размеров автосамосвала. Для автосамосвалов грузоподъемностью 30 – 55 т величина $l_{п}$ = 30÷40 м.

Отвальный фронт состоит из трех участков: разгрузки, планировки и резервный. По мере заполнения участка разгрузки и выравнивания участка планировки, последний начинает выполнять функцию первого, а участок разгрузки становится участком планировки. Если участок планировки не подготовлен, то разгрузка производится на резервном участке. Таким образом, все три участка должны иметь одинаковую длину, равную ($L_{р}$, м).

Общая длина отвального фронта ($L_{о}$, м):

$$L_{о} = 3L_{р}; \quad (3.86)$$

$$L_{\text{о}} = 3 \cdot 30 = 30 \text{ м}.$$

Сменный объем бульдозерных работ на отвале ($Q_{\text{б}}$, м^3/смену):

$$Q_{\text{б}} = \text{П}_{\text{в}}^{\text{см}} k_{\text{н}} k_{\text{зав}}; \quad (3.91)$$

$$Q_{\text{б}} = 1546{,}4 \cdot 1{,}2 \cdot 0{,}7 = 1298{,}97 \text{ м}^3\text{/смену},$$

где $\text{П}_{\text{в}}^{\text{см}}$ – сменная производительность карьера по вскрыше, м^3/смену;

$k_{\text{зав}}$ – средний коэффициент «заваленности».

Число бульдозеров в работе ($N_{\text{б}}$, ед.):

$$N_{\text{б}} = \frac{Q_{\text{б}}}{\text{П}_{\text{б}}}; \quad (3.92)$$

$$N_{\text{б}} = \frac{1298{,}97}{1000} = 1{,}29 \text{ ед.},$$

где $П_{\text{б}}$ – сменная производительность бульдозера, м^3/смену.

Инвентарный парк бульдозеров ($N_{\text{б.и}}$, ед.)

$$N_{\text{б.и}} = 1{,}4 \, N_{\text{б}}; \quad (3.93)$$

$$N_{\text{б.и}} = 1{,}29 \cdot 1{,}4 = 1{,}8 = 2 \text{ ед.},$$

где 1,4 – значение коэффициента резерва бульдозеров.

СПИСОК ЛИТЕРАТУРЫ

1. *Ржевский В. В.* Открытые горные работы: Технология и комплексная механизация: учебник. – Изд. 8-е. – М.: Книжный дом «ЛИБРОКОМ», 2014. – 552 с.

2. *Анистратов Ю. И., Анистратов К. Ю.* Технология открытых горных работ. – М.: ООО «НТЦ-«Горное дело», 2008. – 472 с.

3. *Ржевский В. В.*Открытые горные работы: Производственные процессы: учебник. – Изд. 2-е, стеротип. – М.: Книжный дом «ЛИБРОКОМ», 2013. – 512 с.

4. *Анистратов Ю. И., Анистратов К. Ю.* Технологические процессы открытых горных работ. – М.: ООО «НТЦ-«Горное дело», 2008. – 448 с.

5. *Хохряков В. С.* Открытая разработка месторождений полезных ископаемых. – М.: Недра, 1991. – 336 с.

6. *Трубецкой К. Н., Краснянский Г. Л., Хронин В. В. Коваленко В.С.* Проектирование карьеров: учеб. для вузов. – 3-е изд., перераб. – М.: Высшая школа, 2009. – 694 с.

7. *Анистратов Ю. И., Анистратов К. Ю., Щадов М. И.* Справочник по открытым горным работам. – М.: НТЦ «Горное дело», 2010. – 700 с.

8. *Федеральные нормы и правила в области промышленной безопасности* «Правила безопасности при ведении горных работ и переработке твердых полезных ископаемых» / Утверждены Приказом Ростехнадзора от 11.12.2013 № 599. – Екатеринбург: ИД «Урал Юр Издат», 2015. – 212 с.

9. *Условные обозначения горной графической документации*: сборник нормативных документов. – М.: Изд-во «Горное дело» ООО «Киммерийский центр», 2013. – 272 с.

ПРИЛОЖЕНИЯ

Приложение 1

Технологические параметры карьерных экскаваторов

Параметр	Обозначение	Тип экскаватора		
		ЭКГ-5А	ЭКГ-10	ЭКГ-15
Вместимость ковша, м^3 ……..	E	5,20	10,0	15,0
Радиус черпания, м:				
максимальный……..	$R_{ч}^{max}$	14,50	18,4	22,6
на уровне стояния ……	$R_{чу}$	9,04	12,6	15,6
Высота черпания максимальная, м ……	$H_{ч}^{max}$	10,30	13,5	16,6
Радиус разгрузки максимальный, м.....	$R_{р}^{max}$	12,65	16,3	19,5
Высота разгрузки максимальная, м	$H_{р}^{max}$	6,70	8,6	9,88
Радиус вращения кузова экскаватора, м ..	$R_{к}$	5,25	7,78	10,0

Приложение 2

Экскаваторно-автомобильно-отвальные комплексы оборудования

Годовой объем работ $П_{г.м}$, млн м^3	Рекомендуемые							
	тип бурового станка	диаметр долота, мм	тип экскаватора	вместимость ковша, м^3	модель автосамосвала	грузоподъемность, т	модель отвального бульдозера	мощность двигателя бульдозера, кВт
1,5-4,0	4СБШ-200-40	215,9	ЭКГ-5А	5,0	БелАЗ-7548	42	ДЭТ-250	206
4,0-10,0	СБШ-250МНА-32	244,5	ЭКГ-10	10,0	БелАЗ-7557	90	ДЭТ-250	206
10,0-20,0	СБШ-270ИЗ	269,9	ЭКГ-15	15,0	БелАЗ-75131	130	D10R	424

Приложение 3

Значение коэффициента разбура в зависимости от крепости пород

Крепость пород	2	4	6	8-10	12-14	16
$K_{разб}$	1,06	1,05	1,04	1,037-1,031	1,030-1,021	1,02

Приложение 4

Значение коэффициента перебура в зависимости от взрываемости пород

Класс взрываемости	I	II	III	IV	V
$K_{пер}$	6,0-8,0	8,1-10,0	10,1-12,0	12,1-14,0	14,1-16,0

Приложение 5

Значение коэффициента забойки

Категория трещиноватости пород	I	II	III	IV	V
$K_{заб}$	0,18	0,22	0,27	0,30	0,35

Приложение 6

Типы ВВ, применяемых в сухих скважинах

Тип скважин	Породы по буримости		
	весьма труднобуримые ($П_б$ = 16÷25) по шкале В. В. Ржевского ($S_б$ = 0,25 руб/м^3)	средние и труднобуримые ($П_б$ = 6÷15) по шкале В. В. Ржевского ($S_б$ =0,16 ÷0,25 руб/м^3)	легкобуримые ($П_б$ < 6) по шкале В. В. Ржевского ($S_б$ = 0,07÷0,16 руб/м^3)
Сухие или сухая часть скважин	Акватолы М-15, 65/35, АВ, АВМ, МГ, ифзаниты Т-20, Т60, Т-80, граммонит 79/21, гранулит АС-4	Акватолы 66/35, АВ инфаниты, граммонит 79/21, игданит, гранулиты АС-4, М	Гранулит М, игданит, граммонит 79/21, акватолы, ифзаниты

Приложение 7

Эталонный расход ВВ (по данным Гипроруды)

Категория трещиноватости пород	Эталонный расход ВВ (кг/м^3) при крепости пород			
	2-6	6-10	10-14	свыше 14
I	0,20	0,25	0,30	0,30
II	0,30	0,35	0,40	0,45
III	0,45	0,50	0,60	0,67
IV	0,67	0,75	0,80	0,90
V	0,90	1,00	1,10	1,20

Приложение 8

Переводные коэффициенты и плотность заряжания ВВ

Тип ВВ		$K_{ВВ}$	Δ, кг/дм^3
Акватол:	65-35	1,00	1,40
	М-15	0,76	1,37
	АВ	1,20	1,45
	МГ	0,93	1,42
Алюмотол		0,83	0,97
Аммонит 7ЖВ		1,04	-
Граммонал:	А-45	0,79	0,92
	А-50	1,08	0,95
Гранулотол		1,20	0,97
Гранулит:	АС-8, 8В	0,99	0,90
	А-4, АС-4В	0,98	0,82
	М, С-2	1,13	0,95
Граммонит:	50/50 В	1,01	0,92
	30/70, 30/70В	1,26	0,90
	79/21	1,00	0,95
Игданит		1,13	0,85
Ифзанит:	Т-20	1,20	1,35
	Т-60	1,10	1,45
	Т-80	1,00	1,50

Приложение 9

Зависимость коэффициента $K_{дс}$ (по данным Гипроруды)

Категория трещиноватости пород	Значение $K_{дс}$ при диаметре скважин, мм							
	100	125	160	200	220	243	350	400
I	0,92	0,93	0,95	0,98	1,00	1,05	1,07	1,10
II	1,01	1,03	1,05	1,07	1,13	1,15	1,17	1,20
III	1,06	1,08	1,10	1,18	1,16	1,20	1,23	1,26
IV	1,11	1,13	1,15	1,17	1,20	1,25	1,27	1,30
V	1,16	1,18	1,20	1,23	1,26	1,30	1,32	1,36

Приложение 10

Зависимость коэффициента $K_з$ от категории трещиноватости

Категория трещиноватости пород	$K_з$
I – III	1,05 – 1,10
IV – V	1,10 – 1,15

Приложение 11

Зависимость коэффициента $K_в$ от взрываемости пород

Взрываемость пород	Коэффициент m	Коэффициент $K_В$
Легковзрываемые	1,10-1,20	2,00-2,50
Средневзрываемые	1,00-1,15	2,50-3,00
Трудновзрываемые	0,85-1,00	3,00-3,50

Приложение 12

Зависимость коэффициента $K_з$ от интервала замедления

Интервал замедления	1	10	25	50	75 и более
Коэффициент $K_з$	1,00	0,95	0,90	0,85	0,80

Приложение 13

Зависимость оптимальной скорости вращения бурового става от показателя буримости пород и диаметра долота

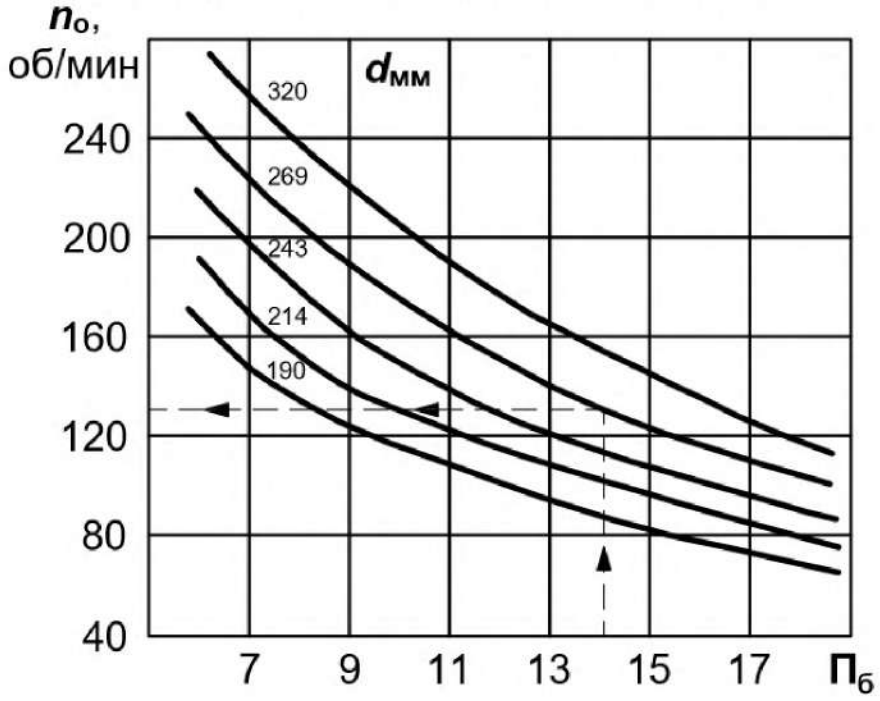

Приложение 14

Значения коэффициента в зависимости от показателя буримости

$П_б$	8	10	12	14	16	18
Коэффициент	7,00	7,25	7,50	7,75	8,00	8,25

Приложение 15

Значения коэффициента разрыхления породы в ковше экскаватора $K_р$, коэффициента наполнения ковша экскаватора $K_н$

Порода	$K_р$	$K_н$
Песок	1,1-1,2	1,1-1,0
Глина и плотная глина с галькой	1,3-1,4	1,0-0,6
Скалистый грунт в зависимости от крепости	1,4-1,6	0,75-0,60

Приложение 16

Технические характеристики карьерных автосамосвалов БелАЗ

Показатель	Модель автосамосвала		
	БелАЗ-7548	БелАЗ -7557	БелАЗ-75131
Грузоподъемность $q_а$, т.....	42,0	90,0	130,0
Собственная масса $G_а$, т.....	33,1	74,0	108,6
Геометрическая вместимость кузова $V_а$, м^3.....	21,5	37,7	45,5
Вместимость кузова «с шапкой» $V'_а$, м^3	26,5	53,3	71,2
Мощность двигателя $N_д$, кВт.....	368,0	783	1193,0
Продолжительность, мин:			
маневровых операций при установке на погрузку $t_{м.п}$	0,59	0,64	0,70
маневровых операций при установке на разгрузку $t_{м.р}$	0,64	0,69	0,76
разгрузки $t_р$	0,78	1,00	1,17
Ширина проезжей части автодороги при двухполосном движении T, м	14,0	16,0	19,0

Приложение 17

Значения коэффициента технической готовности автосамосвалов ($k_{т.г}$)

Грузоподъемность автосамосвала, т	Значения $k_{т.г}$ при суточном пробеге $L_с$, км						
	50	100	150	200	250	300	350
30 – 42	0,94	0,88	0,84	0,80	0,76	0,73	0,70
80	0,93	0,86	0,81	0,76	0,72	0,69	0,64
110 – 180	0,92	0,86	0,81	0,76	0,72	0,68	0,64

Приложение 18

Среднетехнические скорости движения карьерных автосамосвалов ($v_{ср.т}$), км/ч

Расстояние L, км	Высота подъема горной массы $H_п$, м												
	0	20	40	60	80	100	120	140	160	180	200	220	240
1,0	22,7	21,1	18,4	16,0									
1,2	23,9	21,8	19,5	17,5	15,8								
1,4	24,1	22,0	20,0	18,3	16,7								
1,6	24,7	22,5	20,6	19,0	17,6	16,3							
1,8	25,3	23,3	21,5	19,9	18,6	17,4	16,2						
2,0	26,0	24,0	22,3	20,8	19,5	18,3	17,2						
2,2	26,7	24,8	23,1	21,7	20,4	19,2	18,1	17,2					
2,4	27,3	25,5	23,9	22,5	21,2	20,0	19,0	18,0	17,2				
2,6	27,9	26,2	24,6	23,2	22,0	20,8	19,8	18,9	17,9	17,2			
2,8	28,6	26,9	25,4	24,0	22,7	21,6	20,6	19,6	18,8	18,0			
3,0	29,2	27,5	26,1	24,7	23,5	22,4	21,3	20,4	19,5	18,7	18,0		
3,2	29,7	28,2	26,7	25,3	24,2	23,2	22,0	21,1	20,2	19,4	18,6		
3,4	30,4	28,8	27,4	26,1	24,9	23,7	22,7	21,8	20,9	20,1	19,2	18,2	
3,6	31,0	29,4	28,0	26,7	25,5	24,4	23,4	22,5	21,6	20,8	19,6	18,7	17,7
3,8	31,6	30,0	28,6	27,4	26,1	25,1	24,1	23,1	22,3	21,4	20,2	19,4	18,4
4,0	32,0	30,6	29,2	28,0	26,8	25,7	24,7	23,8	22,9	22,1	20,9	20,0	19,2

Приложение 19

Технические характеристики станков шарошечного бурения

Параметры	Тип бурового станка		
	4СБШ-200-40	СБШ-250МНА-32	СБШ-270ИЗ
Диаметр долота, мм ……	215,9; 244,5	244,5; 269,9	244,5; 269,9
Глубина скважины, не более, м …..	40	32	32
Осевое усилие, не более, кН…….	300	300	450
Скорость передвижения, км/ч ……	0,74	1,30	1,60
Масса станка, т ……	55	85	136

Приложение 20

Значение коэффициентов $k_{\text{р}}^{\circ}$, $k_{\text{зав}}$ и рекомендуемой высоты яруса отвала $h_{\text{я}}$

Породы	$h_{\text{я}}$, м	Значения коэффициентов	
		$k_{\text{р}}^{\circ}$	$k_{\text{зав}}$
Скальные	30	1,12 - 1,20	0,7
Полускальные, смешанные	20	1,06 - 1,12	0,8
Рыхлые, глинистые	15	1,05 - 1,07	0,9

Приложение 21

Производительность бульдозеров различных моделей

Тип бульдозера	Сменная (за 8 ч) производительность при дальности перемещения грунта до 10 м в породах, м^3		
	рыхлые	полускальные	скальные
ДЭТ-250М	2200	1850	1500
D10N	3730	3130	2536
D11N	5510	4630	3750

М 1:10000

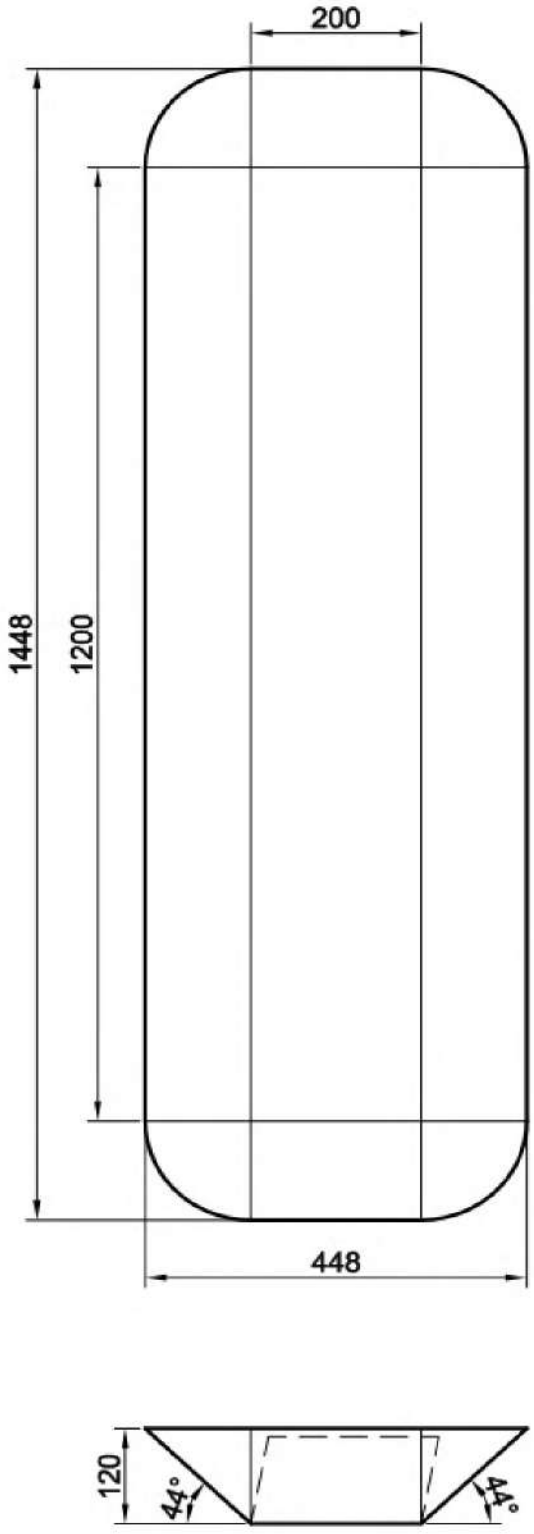

Схема к расчету объема карьера

М 1:1000

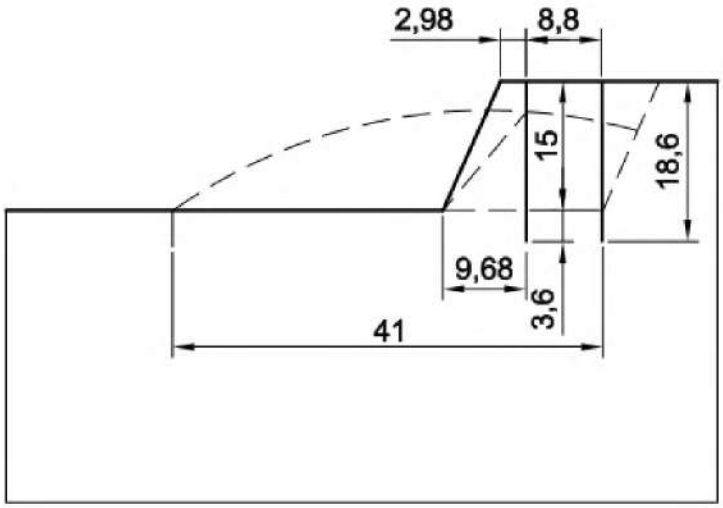

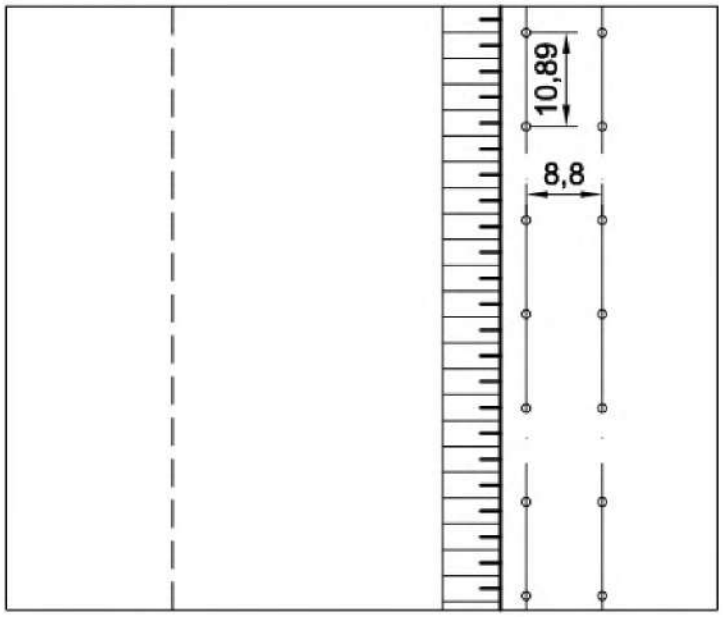

Взрывной блок

М 1:2000

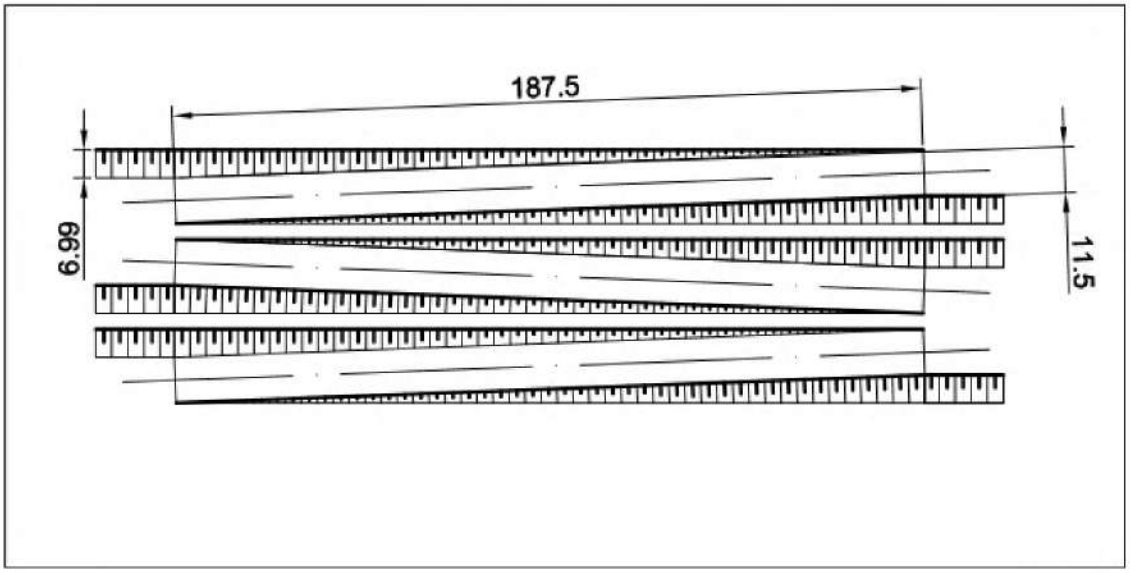

М 1:1000

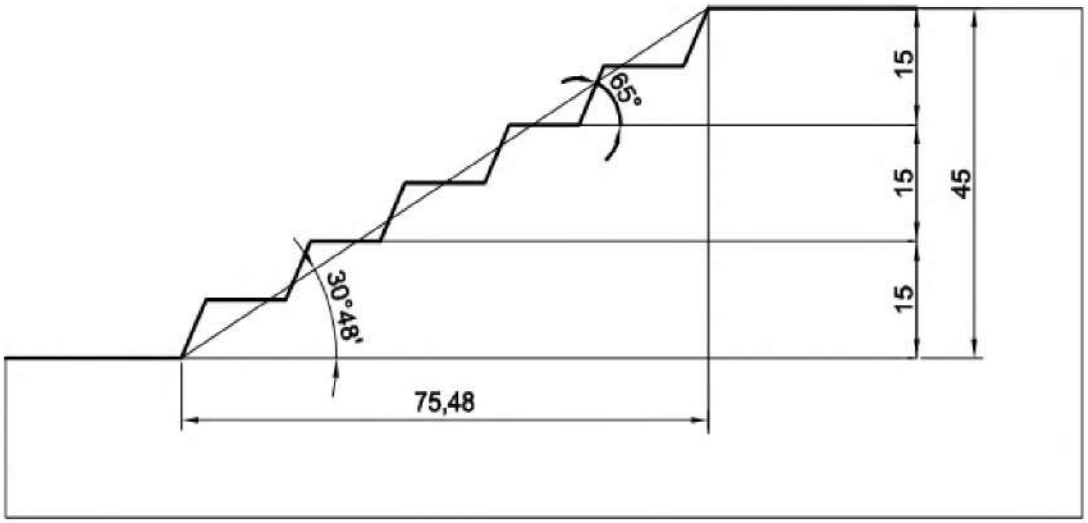

Нерабочий борт карьера с транспортными коммуникациями

М 1:1000

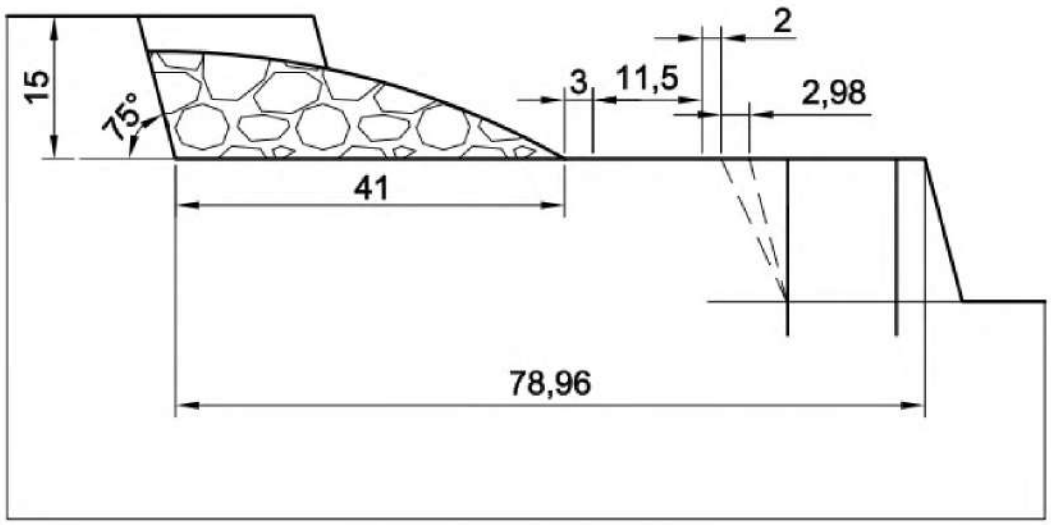

Рабочая площадка

М 1:2000

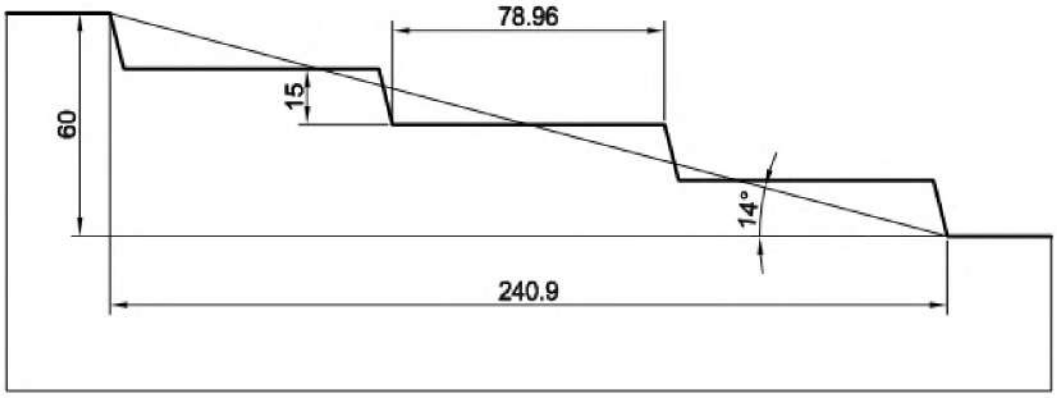

Рабочий борт карьера

М 1:2000

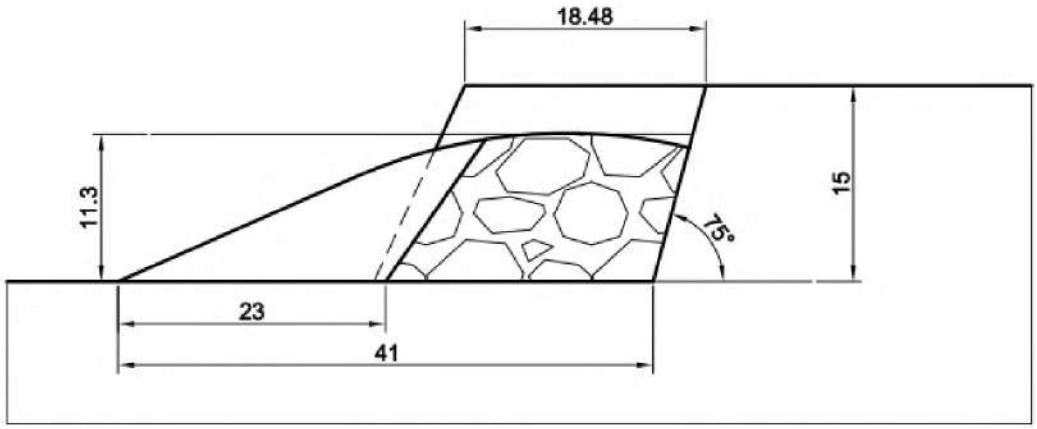

Развал взорванной горной массы и забой экскаватора

М 1:10000

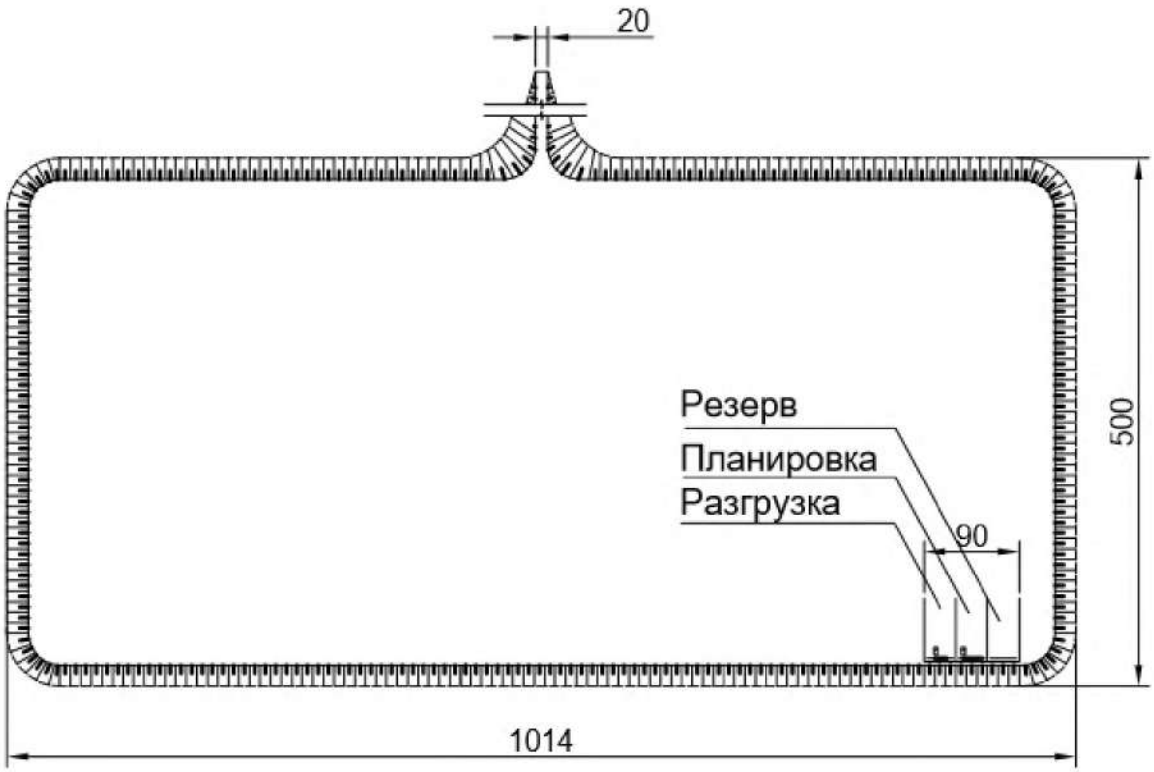

План отвала

Приложение 27

Образец выполнения чертежей

Масштаб 1:10000

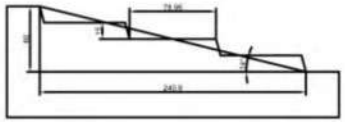

Масштаб 1:2000

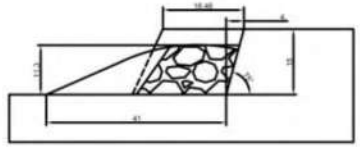

Масштаб 1:2000

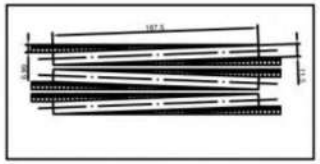

Масштаб 1:2000

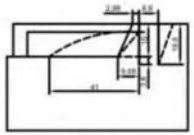

Масштаб 1:1000

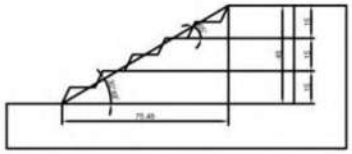

Масштаб 1:1000

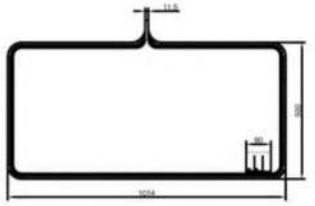

Масштаб 1:10000

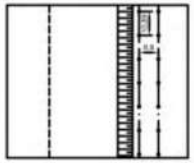

Масштаб 1:1000

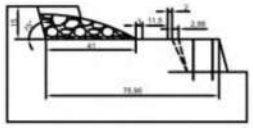

Масштаб 1:1000

	Открытая разработка месторождения	
	Карьер	
		ОГР–12

МИНОБРНАУКИ РОССИИ

ФГБОУ ВО «Уральский государственный горный университет»

УЧЕБНО-МЕТОДИЧЕСКОЕ ПОСОБИЕ
К САМОСТОЯТЕЛЬНОЙ РАБОТЕ
ПО ДИСЦИПЛИНЕ

ОТКРЫТАЯ ГЕОТЕХНОЛОГИЯ

ДЛЯ СТУДЕНТОВ СПЕЦИАЛЬНОСТИ 21.05.04 «ГОРНОЕ ДЕЛО»

форма обучения: очная, заочная

квалификация выпускника: **Горный инженер (специалист)**

Автор: Сандригайло И.Н., доцент, к.т.н.

Екатеринбург

ОГЛАВЛЕНИЕ

ВВЕДЕНИЕ ……3
1. МЕТОДИЧЕСКИЕ УКАЗНИЯ К ОРГАНИЗАЦИИ САМОСТОЯТЕЛЬНОЙ РАБОТЫ СТУДЕНТА……4
2. СОДЕРЖАНИЕ КУРСА. КОНТРОЛЬНЫЕ ВОПРОСЫ И УПРАЖНЕНИЯ……5
РЕКОМЕНДУЕМАЯ ЛИТЕРАТУРА……8

ВВЕДЕНИЕ

Самостоятельная работа студента является важнейшей составной частью образовательной программы подготовки дипломированного специалиста. В соответствии с Государственным образовательным стандартом высшего профессионального образования объем учебной нагрузки студента составляет 180 часов или 5 зачетных единиц. Из них отводится на самостоятельную работу студентов: очной формы – 89 часов, заочной – 151 часов.

По курсу «Открытая геотехнология» обязательная самостоятельная работа студента осуществляется в следующих направлениях – освоение материалов по отдельным темам, входящим в Рабочую учебную программу дисциплины; подготовка и решение тестовых заданий.

Данное учебно-методическое пособие предназначено для организации второй части самостоятельной работы студентов – освоения отдельных тем дисциплины.

Контрольные вопросы и упражнения предназначены для подготовки студентов очной и заочной форм обучения.

1. МЕТОДИЧЕСКИЕ УКАЗАНИЯ К ОРГАНИЗАЦИИ САМОСТОЯТЕЛЬНОЙ РАБОТЫ СТУДЕНТА

В последующем разделе пособия приведена развернутая программа дисциплины «*Открытая геотехнология*». Она содержит названия 7 основных тем с указанием основных вопросов и разделов темы. Каждая тема является основой вопросов в экзаменационном билете. При чтении лекций по курсу преподаватель указывает те темы дисциплины, которые выносятся на самостоятельную проработку студентами. Причем в экзаменационный билет может включаться один из вопросов по такой теме. Основной объем информации по каждой теме содержится в учебнике по курсу [1]. Для углубленного освоения темы рекомендуется дополнительная литература.

При освоении указанных ниже тем рекомендуется следующий порядок самостоятельной работы студента.

1. Ознакомьтесь со структурой темы.

2. По учебнику [1] освойте каждый структурный элемент темы. Во всех темах указаны страницы учебника, содержащие данный материал.

3. При необходимости используйте указанную дополнительную литературу. Консультацию по использованию дополнительной литературы Вы можете получить у преподавателя.

4. Ответьте на контрольные вопросы и выполните рекомендованные упражнения. При затруднениях в ответах на вопросы вернитесь к изучению рекомендованной литературы.

5. Законспектируйте материал. При этом конспект может быть написан в виде ответов на контрольные вопросы и упражнения.

6. Решите указанные задачи. Условия задач приведены в последнем разделе данного учебного пособия. При затруднении обратитесь за консультацией к преподавателю.

При самостоятельной работе над указанными темами рекомендуется вести записи в конспектах, формируемых на лекционных занятиях по курсу, и в том порядке, в котором данные темы следуют по учебной программе.

2. СОДЕРЖАНИЕ КУРСА. КОНТРОЛЬНЫЕ ВОПРОСЫ И УПРАЖНЕНИЯ

Тема № 1. Способы добычи полезных ископаемых, их достоинства и недостатки.

Способы добычи полезных ископаемых. Достоинства и недостатки открытой разработки. Сырьевая база горного производства. Технологические свойства горных пород. Элементы и формы залегания месторождений. Продукция горного производства, запасы, качество, потери полезного ископаемого ([1], С. 9-23).

Дополнительная литература: ([2, 3, 4],

Контрольные вопросы и упражнения:

1. Назовите основные способы добычи полезных ископаемых?
2. Перечислите достоинства и недостатки открытой разработки?
3. . Перечислите технологические свойства горных пород?
4. Что является продукцией горного предприятия и как определяется ее качество?

Тема № 2. Основные горнотехнические понятия, термины и определения. Элементы карьера и уступа.

Карьер, земельный отвод и горный отвод. Открытые горные выработки. Элементы уступа. Рабочая площадка. Элементы карьера. ([1], С. 23-30).

Дополнительная литература: ([2, 3, 4],

Контрольные вопросы и упражнения:

1. Что называют карьером, земельным отводом и горным отводом?
2. Перечислите основные горные выработки?
3. Изобразите уступ и перечислите его элементы?
4. Изобразите карьер и перечислите его элементы?

Тема № 3. Подготовка горных пород к выемке.

Механическое рыхление горных пород. Способы и технические средства бурения взрывных скважин. Типы буровых станков. Конструкция взрывных скважин. Взрывчатые вещества. Средства взрывания Расчет параметров буровзрывных работ. Техника безопасности при производстве буровзрывных работ. ([1], С. 45-70).

Дополнительная литература: ([2, 3, 4],

Контрольные вопросы и упражнения:

1. Как и когда осуществляется механическое рыхление пород?

2. Перечислите способы и технические средства бурения взрывных скважин?

3. Перечислите типы буровых станков и условия их применения?

4. Изобразите взрывную скважину и опишите ее конструкцию?

5. Перечислите взрывчатые вещества, применяемые на ОГР и их состав?

6. Перечислите средства взрывания?

7. Перечислите основные требования техники безопасности при производстве буровзрывных работ?

Тема № 4. Выемочно-погрузочные работы.

Классификация, принцип действия и область применения выемочно-погрузочного оборудования, его основные параметры. Паспорт забоя экскаватора. Расчет производительности и показателей работы выемочно-погрузочного оборудования. Техника безопасности при производстве выемочно-погрузочных работ. ([1], С. 83-134).

Дополнительная литература: ([2, 3, 4],

Контрольные вопросы и упражнения:

1.Перечислите и опишите основное выемочно-погрузочное оборудование, применяемое на ОГР?

2. Вычертите паспорт забоя карьерного экскаватора?

3.Перечислите какие параметры и факторы влияют на производительность экскаватора?

4. Перечислите основные требования техники безопасности при производстве выемочно-погрузочных работ

Тема № 5. Транспортирование горной массы.

Виды карьерного транспорта. Условия и область применения различных видов транспорта. Транспортные машины. Схемы транспортирования. Расчет показателей работы транспортных машин. Техника безопасности при работе карьерного транспорта. ([1], С. 135-155).

Дополнительная литература: ([2, 3, 4],

Контрольные вопросы и упражнения:

1.Перечислите основные виды карьерного транспорта и опишите условия их применения?

2.Перечислите какие параметры и факторы влияют на производительность транспортных машин?

3. Перечислите основные требования техники безопасности при работе карьерного транспорта?

Тема № 6. Отвалообразование.

Способы отвалообразования. Механизация отвальных работ при различных видах транспорта на вскрышных работах. Техника безопасности при производстве отвальных работ. ([1], С. 160-179).

Дополнительная литература: ([2, 3, 4],

Контрольные вопросы и упражнения:

1.Перечислите основные способы отвалообразования?

2.Перечислите оборудование, которое используется при отвалообразовании?

3. Перечислите основные требования техники безопасности при производстве отвальных работ?

Тема № 7. Вскрытие и системы разработки месторождений.

Системы разработки месторождений и их классификация. Основные элементы системы разработки. Расчет их параметров. Виды вскрывающих выработок. Параметры и способы проходки траншей. ([1], С. 231-277).

Дополнительная литература: ([2, 3, 4],

Контрольные вопросы и упражнения:

1.Приведите классификацию систем разработки при ОРГ?

2. Назовите основные элементы системы разработки и их параметры?

3. Перечислите вскрывающие выработки?

4. Назовите основные параметры траншей?

5. Назовите основные способы проходки траншей?

РЕКОМЕНДУЕМАЯ ЛИТЕРАТУРА

1. Хохряков В.С. Открытая разработка месторождений полезных ископаемых. 5-е изд., перераб. и доп. – М.: Недра, 1991. 336 с.

2. Половов Б.Д., Химич А.А., Валиев Н.Г. Основы горного дела: общие сведения и понятия горного дела. Подземная, открытая и строительная геотехнологии: учебник для вузов / Б. Д. Половов, А. А. Химич, Н. Г. Валиев; ФГБОУ ВПО «Урал. гос. горный ун-т». Екатеринбург: Изд-во УГГУ, 2012. 789 с.

3. Ржевский В.В. Открытые горные работы: производственные процессы: учебник.8-е изд. . М:- : Книжный дом «ЛИБРОКОМ», 2013. 512 с.

4. Ржевский В.В. Открытые горные работы: технология и комплексная механизация: учебник.8-е изд.. М:- : Книжный дом «ЛИБРОКОМ», 2014. 552 с.

МИНОБРНАУКИ РОССИИ

ФГБОУ ВО «Уральский государственный горный университет»

УТВЕРЖДАЮ
Проректор по учебно-методическому комплексу _____ С. А. Упоров

МЕТОДИЧЕСКИЕ УКАЗАНИЯ ПО ОРГАНИЗАЦИИ САМОСТОЯТЕЛЬНОЙ РАБОТЫ

ПОДЗЕМНАЯ ГЕОТЕХНОЛОГИЯ

Специальность
21. 05.04 Горное дело

Специализация № 2
Подземная разработка рудных месторождений

Автор: Кокарев К.В.

Одобрена на заседании кафедры	Рассмотрена методической комиссией
Горного дела	горно-технологического факультета
(название кафедры)	*(название факультета)*
Зав.кафедрой _____	Председатель _____
(подпись)	*(подпись)*
Валиев Н.Г.	Колчина Н.В.
(Фамилия И.О.)	*(Фамилия И.О.)*
Протокол № 7 от 17.04.2019	Протокол № 7 от 19.04.2019
(Дата)	*(Дата)*

Екатеринбург
2019

Печатается по решению учебно-методической комиссии
Горно-технологического факультета

Методические рекомендации по организации самостоятельной работы студентов по дисциплине «Подземная геотехнология»

Методическое пособие предназначено для студентов, обучающихся по специальности 21.05.04 Горное дело как руководство для организации самостоятельной работы при выполнении практических работ, подготовки и написании рефератов, по изучению теоретических основ дисциплин, аудиторной и внеаудиторной самостоятельной работы, написании курсовых работ (проектов).

Составлено в соответствие с требованиями Федерального государственного образовательного стандарта по специальности 21.05.04 Горное дело.

Самостоятельная работа студентов является одной из основных форм внеаудиторной работы при реализации учебных планов и программ.

Самостоятельная работа – это познавательная учебная деятельность, когда последовательность мышления ученика, его умственных и практических операций и действий зависит и определяется самим студентом.

Студент в процессе обучения должен не только освоить учебную программу, но и приобрести навыки самостоятельной работы. Студенту предоставляется возможность работать во время учебы более самостоятельно, чем учащимся в средней школе. Студент должен уметь планировать и выполнять свою работу.

Целью самостоятельной работы студентов является овладение фундаментальными знаниями, профессиональными умениями и навыками деятельности по профилю, опытом творческой, исследовательской деятельности.

Самостоятельная работа студентов способствует развитию самостоятельности, ответственности и организованности, творческого подхода к решению проблем учебного и профессионального уровня.

Этапы самостоятельной работы:

- осознание учебной задачи, которая решается с помощью данной самостоятельной работы;
- ознакомление с инструкцией о её выполнении;
- осуществление процесса выполнения работы;
- самоанализ, самоконтроль;
- проверка работ студента, выделение и разбор типичных преимуществ и ошибок.

Самостоятельная работа студентов является обязательным компонентом учебного процесса для каждого студента и определяется учебным планом. При определении содержания самостоятельной работы студентов следует учитывать их уровень самостоятельности и требования к уровню самостоятельности выпускников для того, чтобы за период обучения искомый уровень был достигнут. Так, удельный вес самостоятельной работы на очном отделении составляет до 50% от количества аудиторных часов, отведённых на изучение дисциплины, на заочном отделении количество часов, отведенных на освоение дисциплины, увеличивается до 90%.

Формы самостоятельной работы студентов определяются при разработке рабочих программ и учебных методических комплексов дисциплин содержанием учебной дисциплины.

видами заданий для самостоятельной работы являются:

- *для овладения знаниями*: чтение текста (учебника, первоисточника, дополнительной литературы), составление плана текста, графическое изображение структуры текста, конспектирование текста, выписки из текста, работа со словарями и справочниками, ознакомление с нормативными документами, учебно-исследовательская работа, использование аудио- и видеозаписей, компьютерной техники и Интернета и др.

- *для закрепления и систематизации знаний*: работа с конспектом лекции, обработка текста, повторная работа над учебным материалом (учебника, первоисточника, дополнительной литературы, аудио и видеозаписей, составление плана, составление таблиц для систематизации учебного материала, ответ на

контрольные вопросы, заполнение рабочей тетради, аналитическая обработка текста (аннотирование, рецензирование, реферирование, конспект-анализ и др), завершение аудиторных практических работ и оформление отчётов по ним, подготовка мультимедиа сообщений/докладов к выступлению на семинаре (конференции), материалов-презентаций, подготовка реферата, составление библиографии, тематических кроссвордов, тестирование и др.

- *для формирования умений*: решение задач и упражнений по образцу, решение вариативных задач, выполнение чертежей, схем, выполнение расчетов (графических работ), решение ситуационных (профессиональных) задач, подготовка к деловым играм, проектирование и моделирование разных видов и компонентов профессиональной деятельности, опытно экспериментальная работа, рефлексивный анализ профессиональных умений с использованием аудио- и видеотехники и др.

Самостоятельная работа может осуществляться индивидуально или группами студентов в зависимости от цели, объема, конкретной тематики самостоятельной работы, уровня сложности, уровня умений студентов.

Контроль результатов самостоятельной работы студентов может осуществляться в пределах времени, отведенного на обязательные учебные занятия по дисциплине и внеаудиторную самостоятельную работу студентов по дисциплине, может проходить в письменной, устной или смешанной форме.

1. Методические рекомендации

Приступая к изучению дисциплины, обучающемуся необходимо внимательно ознакомиться с тематическим планом занятий, списком рекомендованной литературы. Следует уяснить последовательность выполнения индивидуальных учебных заданий. Самостоятельная работа обучающегося предполагает работу с научной и учебной литературой, умение создавать тексты. Уровень и глубина усвоения дисциплины зависят от активной и систематической работы на лекциях, изучения рекомендованной литературы, выполнения контрольных письменных заданий.

При изучении дисциплины обучающиеся выполняют следующие задания:

- изучают рекомендованную научно-практическую и учебную литературу;
- выполняют задания, предусмотренные для самостоятельной работы.

Основными видами аудиторной работы обучающихся являются лекции и практические / семинарские занятия.

1.1. Методические рекомендации по организации работы обучающихся во время проведения лекционных занятий

В ходе лекций преподаватель излагает и разъясняет основные, наиболее сложные понятия темы, а также связанные с ней теоретические и практические проблемы, дает рекомендации на семинарское занятие и указания на самостоятельную работу.

Знакомство с дисциплиной происходит уже на первой лекции, где от обучающегося требуется не просто внимание, но и самостоятельное оформление

конспекта. При работе с конспектом лекций необходимо учитывать тот фактор, что одни лекции дают ответы на конкретные вопросы темы, другие – лишь выявляют взаимосвязи между явлениями, помогая обучающемуся понять глубинные процессы развития изучаемого предмета как в истории, так и в настоящее время.

Конспектирование лекций – сложный вид вузовской аудиторной работы, предполагающий интенсивную умственную деятельность обучающегося. Конспект является полезным тогда, когда записано самое существенное и сделано это самим обучающимся. Не надо стремиться записать дословно всю лекцию. Такое «конспектирование» приносит больше вреда, чем пользы. Целесообразно вначале понять основную мысль, излагаемую лектором, а затем записать ее. Желательно запись осуществлять на одной странице листа или оставляя поля, на которых позднее, при самостоятельной работе с конспектом, можно сделать дополнительные записи, отметить непонятные места.

Конспект лекции лучше подразделять на пункты, соблюдая красную строку. Этому в большой степени будут способствовать вопросы плана лекции, предложенные преподавателям. Следует обращать внимание на акценты, выводы, которые делает лектор, отмечая наиболее важные моменты в лекционном материале замечаниями «важно», «хорошо запомнить» и т.п. Можно делать это и с помощью разноцветных маркеров или ручек, подчеркивая термины и определения.

Целесообразно разработать собственную систему сокращений, аббревиатур и символов. Однако при дальнейшей работе с конспектом символы лучше заменить обычными словами для быстрого зрительного восприятия текста.

Работая над конспектом лекций, всегда необходимо использовать не только учебник, но и ту литературу, которую дополнительно рекомендовал лектор. Именно такая серьезная, кропотливая работа с лекционным материалом позволит глубоко овладеть теоретическим материалом.

1.2. Методические рекомендации по подготовке к практическим занятиям (семинарам)

Подготовку к каждому практическому занятию обучающийся должен начать с ознакомления с планом практического занятия, который отражает содержание предложенной темы. Тщательное продумывание и изучение вопросов плана основывается на проработке текущего материала лекции, а затем изучения обязательной и дополнительной литературы, рекомендованной к данной теме. Все новые понятия по изучаемой теме необходимо выучить наизусть и внести в глоссарий, который целесообразно вести с самого начала изучения курса.

Результат такой работы должен проявиться в способности обучающегося свободно ответить на теоретические вопросы практикума, его выступлении и участии в коллективном обсуждении вопросов изучаемой темы, правильном выполнении практических заданий и контрольных работ.

В процессе подготовки к практическим занятиям, обучающимся необходимо обратить особое внимание на самостоятельное изучение рекомендованной литературы. При всей полноте конспектирования лекции в ней

невозможно изложить весь материал из-за лимита аудиторных часов. Поэтому самостоятельная работа с учебниками, учебными пособиями, научной, справочной литературой, материалами периодических изданий и Интернета является наиболее эффективным методом получения дополнительных знаний, позволяет значительно активизировать процесс овладения информацией, способствует более глубокому усвоению изучаемого материала, формирует у обучающихся свое отношение к конкретной проблеме.

Семинарские занятия завершают изучение наиболее важных тем учебной дисциплины. Они служат для закрепления изученного материала, развития умений и навыков подготовки докладов, сообщений, приобретения опыта устных публичных выступлений, ведения дискуссии, аргументации и защиты выдвигаемых положений, а также для контроля преподавателем степени подготовленности обучающихся по изучаемой дисциплине.

Семинар предполагает свободный обмен мнениями по избранной тематике. Он начинается со вступительного слова преподавателя, формулирующего цель занятия и характеризующего его основную проблематику. Затем, как правило, заслушиваются сообщения обучающихся. Обсуждение сообщения совмещается с рассмотрением намеченных вопросов. Сообщения, предполагающие анализ публикаций по отдельным вопросам семинара, заслушиваются обычно в середине занятия. Поощряется выдвижение и обсуждение альтернативных мнений. В заключительном слове преподаватель подводит итоги обсуждения и объявляет оценки выступавшим обучающимся. В целях контроля подготовленности обучающихся и привития им навыков краткого письменного изложения своих мыслей преподаватель в ходе семинарских занятий может осуществлять текущий контроль знаний в виде тестовых заданий.

При подготовке к семинару обучающиеся имеют возможность воспользоваться консультациями преподавателя. Кроме указанных тем обучающиеся вправе, по согласованию с преподавателем, избирать и другие интересующие их темы.

1.3. Методические рекомендации по работе с литературой

Работу с литературой целесообразно начать с изучения общих работ по теме, а также учебников и учебных пособий. Далее рекомендуется перейти к анализу монографий и статей, рассматривающих отдельные аспекты проблем, изучаемых в рамках курса, а также официальных материалов и неопубликованных документов (научно-исследовательские работы, диссертации), в которых могут содержаться основные вопросы изучаемой проблемы.

Работу с источниками надо начинать с ознакомительного чтения, т.е. просмотреть текст, выделяя его структурные единицы. При ознакомительном чтении закладками отмечаются те страницы, которые требуют более внимательного изучения.

В зависимости от результатов ознакомительного чтения выбирается дальнейший способ работы с источником. Если для разрешения поставленной задачи требуется изучение некоторых фрагментов текста, то используется метод выборочного чтения. Если в книге нет подробного оглавления, следует обратить

внимание ученика на предметные и именные указатели.

Избранные фрагменты или весь текст (если он целиком имеет отношение к теме) требуют вдумчивого, неторопливого чтения с «мысленной проработкой» материала. Такое чтение предполагает выделение: 1) главного в тексте; 2) основных аргументов; 3) выводов. Особое внимание следует обратить на то, вытекает тезис из аргументов или нет.

Необходимо также проанализировать, какие из утверждений автора носят проблематичный, гипотетический характер и уловить скрытые вопросы.

Понятно, что умение таким образом работать с текстом приходит далеко не сразу. Наилучший способ научиться выделять главное в тексте, улавливать проблематичный характер утверждений, давать оценку авторской позиции – это сравнительное чтение, в ходе которого обучающийся знакомится с различными мнениями по одному и тому же вопросу, сравнивает весомость и доказательность аргументов сторон и делает вывод о наибольшей убедительности той или иной позиции.

Если в литературе встречаются разные точки зрения по тому или иному вопросу из-за сложности прошедших событий и правовых явлений, нельзя их отвергать, не разобравшись. При наличии расхождений между авторами необходимо найти рациональное зерно у каждого из них, что позволит глубже усвоить предмет изучения и более критично оценивать изучаемые вопросы. Знакомясь с особыми позициями авторов, нужно определять их схожие суждения, аргументы, выводы, а затем сравнивать их между собой и применять из них ту, которая более убедительна.

Следующим этапом работы с литературными источниками является создание конспектов, фиксирующих основные тезисы и аргументы. Можно делать записи на отдельных листах, которые потом легко систематизировать по отдельным темам изучаемого курса. Другой способ – это ведение тематических тетрадей-конспектов по одной какой-либо теме. Большие специальные работы монографического характера целесообразно конспектировать в отдельных тетрадях. Здесь важно вспомнить, что конспекты пишутся на одной стороне листа, с полями и достаточным для исправления и ремарок межстрочным расстоянием (эти правила соблюдаются для удобства редактирования). Если в конспектах приводятся цитаты, то непременно должно быть дано указание на источник (автор, название, выходные данные, № страницы). Впоследствии эта информации может быть использована при написании текста реферата или другого задания.

Таким образом, при работе с источниками и литературой важно уметь:

– сопоставлять, сравнивать, классифицировать, группировать, систематизировать информацию в соответствии с определенной учебной задачей;

– обобщать полученную информацию, оценивать прослушанное и прочитанное;

– фиксировать основное содержание сообщений; формулировать, устно и письменно, основную идею сообщения; составлять план, формулировать тезисы;

– готовить и презентовать развернутые сообщения типа доклада;

– работать в разных режимах (индивидуально, в паре, в группе), взаимодействуя друг с другом;

– пользоваться реферативными и справочными материалами;

– контролировать свои действия и действия своих товарищей, объективно оценивать свои действия;

– обращаться за помощью, дополнительными разъяснениями к преподавателю, другим обучающимся.

– пользоваться лингвистической или контекстуальной догадкой, словарями различного характера, различного рода подсказками, опорами в тексте (ключевые слова, структура текста, предваряющая информация и др.);

– использовать при говорении и письме перифраз, синонимичные средства, слова-описания общих понятий, разъяснения, примеры, толкования, «словотворчество»;

– повторять или перефразировать реплику собеседника в подтверждении понимания его высказывания или вопроса;

– обратиться за помощью к собеседнику (уточнить вопрос, переспросить и др.);

– использовать мимику, жесты (вообще и в тех случаях, когда языковых средств не хватает для выражения тех или иных коммуникативных намерений).

1.4. Методические рекомендации по подготовке к сдаче зачета

Подготовка к зачету способствует закреплению, углублению и обобщению знаний, получаемых, в процессе обучения, а также применению их к решению практических задач. Готовясь к зачету, обучающийся ликвидирует имеющиеся пробелы в знаниях, углубляет, систематизирует и упорядочивает свои знания. На зачете обучающийся демонстрирует то, что он приобрел в процессе изучения дисциплины.

Подготовка к зачету включает в себя самостоятельную и аудиторную работу обучающегося в течение всего периода изучения дисциплины и непосредственную подготовку в дни, предшествующие зачету по разделам и темам дисциплины.

При подготовке к зачету обучающимся целесообразно использовать не только материалы лекций, а и рекомендованные преподавателем правовые акты, основную и дополнительную литературу.

При подготовке к промежуточной аттестации целесообразно:

– внимательно изучить перечень вопросов и определить, в каких источниках находятся сведения, необходимые для ответа на них;

– внимательно прочитать рекомендованную литературу;

– составить краткие конспекты ответов (планы ответов).

1.1. Методические рекомендации по подготовке к сдаче экзамена

Подготовка к экзамену способствует закреплению, углублению и обобщению знаний, получаемых, в процессе обучения, а также применению их к решению практических задач. Готовясь к экзамену, обучающийся ликвидирует

имеющиеся пробелы в знаниях, углубляет, систематизирует и упорядочивает свои знания. На экзамене обучающийся демонстрирует то, что он приобрел в процессе изучения дисциплины.

Подготовка к экзамену включает в себя самостоятельную и аудиторную работу обучающегося в течение всего периода изучения дисциплины и непосредственную подготовку в дни, предшествующие экзамену по разделам и темам дисциплины.

При подготовке к экзамену обучающимся целесообразно использовать не только материалы лекций, а и рекомендованные основную и дополнительную литературу.

При подготовке к промежуточной аттестации целесообразно:

– внимательно изучить перечень вопросов и определить, в каких источниках находятся сведения, необходимые для ответа на них;

– внимательно прочитать рекомендованную литературу;

– составить краткие конспекты ответов (планы ответов).

1.5. Методические рекомендации по подготовке доклада

Написание доклада является:

– одной из форм обучения, направленной на организацию и повышение уровня самостоятельной работы обучающихся;

– одной из форм научной работы обучающихся, целью которой является расширение их научного кругозора, ознакомление с методологией научного поиска.

Доклад, как форма обучения - это краткий обзор доступных публикаций по заданной теме.

Темы докладов определяются преподавателем и содержатся в программе курса.

Преподаватель рекомендует литературу, которая может быть использована для написания доклада.

Целью написания докладов является:

– привитие обучающимся навыков библиографического поиска необходимой литературы (на бумажных носителях, в электронном виде);

– привитие обучающимся навыков компактного изложения мнения авторов и своего суждения по выбранному вопросу в письменной форме, научно грамотным языком и в хорошем стиле;

– приобретение обучающимися навыка грамотного оформления ссылок на используемые источники, правильного цитирования авторского текста; – с максимальной полнотой использовать литературу по выбранной теме (как рекомендуемую, так и самостоятельно подобранную) для правильного понимания авторской позиции;

Алгоритм создания доклада:

1 этап – определение темы доклада

2 этап – определение цели доклада

3 этап − подробное раскрытие информации

4 этап − формулирование основных тезисов и выводов.

Требования к содержанию доклада:

– -материал, использованный в докладе, должен относиться строго к выбранной теме;

– -необходимо изложить основные аспекты проблемы не только грамотно, но и в соответствии с той или иной логикой (хронологической, тематической, событийной и др.)

– -при изложении следует сгруппировать идеи разных авторов по общности точек зрения или по научным школам;

Объем работы должен быть, как правило, не менее 5-10 страниц. Работа должна выполняться через одинарный интервал 14 шрифтом, размеры оставляемых полей: левое - 25 мм, правое -15 мм, нижнее -20 мм, верхнее -20 мм. Страницы должны быть пронумерованы.

Требования к выступлениям студентов

Одним из условий, обеспечивающих успех семинарских занятий, является совокупность определенных конкретных требований к выступлениям, докладам, рефератам студентов. Эти требования должны быть достаточно четкими и в то же время не настолько регламентированными, чтобы сковывать творческую мысль, насаждать схематизм.

Перечень требований к любому выступлению студента примерно таков:

- связь выступления с предшествующей темой или вопросом;
- раскрытие сущности проблемы;
- методологическое значение для научной, профессиональной и практической деятельности.

Важнейшие требования к выступлениям студентов – самостоятельность в подборе фактического материала и аналитическом отношении к нему, умение рассматривать примеры и факты во взаимосвязи и взаимообусловленности, отбирать наиболее существенные из них.

Приводимые участником семинара примеры и факты должны быть существенными, по возможности перекликаться с профилем обучения. Примеры из области наук, близких к будущей специальности студента, из сферы познания, обучения поощряются руководителем семинара. Выступление студента должно соответствовать требованиям логики. Четкое вычленение излагаемой проблемы, ее точная формулировка, неукоснительная последовательность аргументации именно данной проблемы, без неоправданных отступлений от нее в процессе обоснования, безусловная доказательность, непротиворечивость и полнота аргументации, правильное и содержательное использование понятий и терминов.

Обсуждение докладов и выступлений

Порядок ведения семинара может быть самым разнообразным, в зависимости от его формы и тех целей, которые перед ним ставятся.

Обычно имеет место следующая последовательность:

а) выступление (доклад) по основному вопросу;

б) вопросы к выступающему;

в) обсуждение содержания доклада, его теоретических и методических достоинств и недостатков, дополнения и замечания по нему;
г) заключительное слово докладчика;
д) заключение преподавателя.

Разумеется, это лишь общая схема, которая может включать в себя развертывание дискуссии по возникшему вопросу и другие элементы.

При реферативно-докладной форме семинара первыми получают слово ранее намеченные докладчики, а при развернутой беседе - желающие выступить. Принцип добровольности выступления сочетается с вызовом студентов. Остальным желающим выступить по основному вопросу, чтобы не погасить у них интереса к семинару, можно посоветовать быть готовыми для анализа выступлений товарищей по группе, для дополнений и замечаний.

Желательно, чтобы студент излагал материал свободно.

Преподавателю, по возможности не следует прерывать выступление студента своими замечаниями и комментариями. Допустима тактичная поправка неправильно произнесенного слова, ошибочного ударения и т. п. Если далее выступающий допустил ошибки, гораздо лучше, если не сам преподаватель, а другие участники семинара первыми сделают ему соответствующее замечание.

Обстановка в аудитории во время выступления докладчика находится постоянно в сфере внимания руководителя семинара. Добиваясь внимательного и аналитического отношения студентов к выступлениям товарищей, руководитель семинара заранее ставит их в известность, что содержательный анализ выступления, доклада или реферата он оценивает так же высоко, как и выступление с хорошим докладом.

Вопросы к докладчику задают прежде всего студенты, а не преподаватель, в чем их следует поощрять. Необходимо требовать, чтобы вопросы, задаваемые студентам, были существенны, связаны с темой, точно сформулированы. Вопросам преподавателя обычно присущи следующее требования:

- ясность и четкость формулировок, определенность границ, весомость смысловой нагрузки;

- уместность постановки вопроса в данный момент, острота его звучания в сложившейся ситуации, пробуждающая живой интерес студенческой аудитории;

- вопросы должны быть посильными для студентов.

По своему характеру вопросы бывают уточняющими, наводящими, встречными; другая категория вопросов, например, казусных, может содержать предпосылки различных суждений, быть примером или положением, включающим кажущееся или действительное противоречие.

Уточняющие вопросы имеют своей целью заставить студента яснее высказать мысль, четко и определенно сформулировать ее, чтобы установить, оговорился ли он или имеет место неверное толкование проблемы. Ответ позволяет преподавателю принять правильное решение: исправленная оговорка снимает вопрос, ошибочное мнение выносится на обсуждение участников семинара, но без подчеркивания его ошибочности.

Наводящие или направляющие вопросы имеют своей задачей ввести полемику в нужное русло, помешать нежелательным отклонениям от сути

проблемы. Важно, чтобы такие вопросы приоткрывали новые сферы приложения высказанных положений, расширяли мыслительный горизонт студентов. Наводящие вопросы на вузовском семинаре являются редкостью и ставятся лишь в исключительных случаях.

Встречные вопросы содержат требования дополнительной аргументации, а также формально-логического анализа выступления или его отдельных положений. Цель таких вопросов — формирование у студентов умения всесторонне и глубоко обосновывать выдвигаемые положения, способности обнаруживать логические ошибки, обусловившие неубедительность или сомнительность вывода.

Казусные вопросы предлагаются студенту или всей группе в тех случаях, когда в выступлении, докладе проблема освещена в общем-то верно, но слишком схематично, все кажется ясным и простым (хотя подлинная глубина проблемы не раскрыта) и в аудитории образуется «вакуум интересов». Возникает необходимость показать, что в изложенной проблеме не все так просто, как это может показаться. По возможности, опираясь на знания, уже известные студентам, преподаватель найдет более сложный аспект проблемы и вынесет его на обсуждение в виде вопроса. Цель таких вопросов в том, чтобы сложное, противоречивое явление реальной действительности, содержащее в себе предпосылки для различных суждений, было осмыслено студентами в свете обсужденной теоретической проблемы, чтобы студент научился мыслить шире и глубже.

Вопрос может быть поставлен в чисто теоретическом плане, но могут быть упомянуты и конкретные случаи, события, по возможности близкие или хорошо известные участникам семинара, и предоставлена возможность самим комментировать их в плане теоретической проблемы, обсуждаемой на семинаре.

Вопросы, преследующие создание «ситуации затруднений», обычно представляют собой две-три противоречащих друг другу формулировки, из которых необходимо обнаружить и обосновать истинную, или же берется высказывание какого-либо автора (без указания его фамилии) для анализа. В основном характер таких вопросов совпадает с постановкой задач на самостоятельность мышления.

1.6. Методические рекомендации по составлению глоссария

1. Внимательно прочитайте и ознакомьтесь с текстом. Вы встретите в нем много различных терминов, которые имеются по данной теме.

2. После того, как вы определили наиболее часто встречающиеся термины, вы должны составить из них список. Слова в этом списке должны быть расположены в строго алфавитном порядке, так как глоссарий представляет собой не что иное, как словарь специализированных терминов.

3. После этого начинается работа по составлению статей глоссария. Статья глоссария - это определение термина. Она состоит из двух частей: 1. точная формулировка термина в именительном падеже; 2. содержательная часть, объемно раскрывающая смысл данного термина.

При составлении глоссария важно придерживаться следующих правил:

- стремитесь к максимальной точности и достоверности информации;
- старайтесь указывать корректные научные термины и избегать всякого рода жаргонизмов. В случае употребления такового, давайте ему краткое и понятное пояснение;
- излагая несколько точек зрения в статье по поводу спорного вопроса, не принимайте ни одну из указанных позиций. Глоссарий - это всего лишь констатация имеющихся фактов;
- также не забывайте приводить в пример контекст, в котором может употреблять данный термин;
- при желании в глоссарий можно включить не только отельные слова и термины, но и целые фразы.

1.7. Методические рекомендации по организации самостоятельной работы для освоения дисциплины

Самостоятельная работа является одним из видов учебных занятий, она в значительной мере определяет успех обучения в университете. Самостоятельная работа способствует приобретению глубоких и прочных знаний по изучаемым дисциплинам, вырабатывает умение ориентироваться в огромном потоке информации и дает навыки работы с учебной и научной литературой. Самостоятельная работа приучает делать обобщения и выводы, вырабатывает умение логично излагать изучаемый материал, формирует творческий подход, способствует использованию полученных знаний для разнообразных практических задач, развивает самостоятельность в принятии решений. Необходимо помнить, что начинать самостоятельные занятия следует с начала семестра и проводить их регулярно. Очень важно приложить максимум усилий, чтобы заставить себя работать с полной отдачей. Необходимо помнить, что время учебы крайне ограничено, его нельзя растрачивать понапрасну. Следует осознать, что, если не использовать для занятий всего лишь один вечер в неделю, то за год их наберется не менее 40, т.е. полтора учебных месяца окажутся потерянными. Успеху в самостоятельной работе способствует соблюдение некоторых правил. Прежде всего, следует приучить себя начинать работу немедленно, как только сели за стол. Надо работать сосредоточенно и все доводить до конца. Необходимо определить реальный объем работы и продумать последовательный план ее выполнения. Работать следует не спеша, но аккуратно, точно. Излишняя поспешность влияет на качество самостоятельной работы.

Необходимо самостоятельно планировать свое рабочее время, исходя из своих возможностей и приоритетов. Это создает более спокойную обстановку, что в итоге положительно сказывается на усвоении материала. Важно полнее осознать цели своей работы, уяснить, что является главным на данном этапе, какую последовательность работы выбрать, чтобы выполнить ее лучше и с наименьшими затратами времени и энергии. Продуктивность работы зависит от правильного чередования труда и отдыха. Поэтому каждые час или два следует делать перерыв на 10-15 минут. Выходные дни лучше посвятить активному отдыху, занятиям спортом, прогулками на свежем воздухе и т.д. Даже переключение с одного вида умственной работы на другой может служить активным отдыхом.

В процессе обучения важнейшую роль играет самостоятельная работа с литературой. Без навыка правильного использования источников будет чрезвычайно трудно изучать программный материал, и много времени будет потрачено нерационально. Работа с книгой складывается из умения подобрать необходимые книги, разобраться в них, законспектировать, выбрать главное, усвоить и применить на практике.

Работу с книгой следует начать с беглого ознакомления, чтобы решить, есть ли там материал, необходимый для самостоятельной работы. В первую очередь, ознакомиться с титульной страницей, на которой указаны автор, название и год издания. На обороте титульной страницы обычно помещена аннотация, в которой дается сжатая характеристика книги с указанием, для какого круга читателей она предназначена. Особое внимание следует обратить на оглавление, так как оно раскрывает содержание книги. Предисловие позволит узнать, с какой целью книга написана, каким вопросам посвящена. В заключение книги подводятся итоги, делаются выводы. Чтение книги может быть сплошным и выборочным (чтение отдельных глав или разделов). Чтение должно быть вдумчивым, внимательным, при чтении не следует торопиться. При чтении могут встретиться непонятные слова, термины и определения. В этих случаях следует обратиться к справочнику или соответствующему словарю. Не следует при чтении пропускать сноски и примечания, т.к. в них разъясняются отдельные места, дополняются сжато изложенные в тексте положения. При чтении необходимо выделить основную мысль, представить прочитанное как единое целое. Это легче сделать, если при чтении каждого параграфа (раздела) самому себе ответить на вопросы, о чем говорится в данной части текста, чем сказанное подтверждается или поясняется.

Заключительным этапом изучения книги, статьи является запись, конспектирование прочитанного. Конспект - это сжатое логически связанное изложение прочитанного. В конспекте помещаются не только главные положения книги, но и аргументы (цифры, примеры, таблицы и т.д.). Конспект позволяет быстро восстановить в памяти содержание прочитанной книги. Кроме того, процесс конспектирования организует мысль, побуждает читающего к обдумыванию, к активному мышлению, улучшает качество усвоения и запоминания. Запись способствует выработке ясно, четко и лаконично формулировать и излагать мысль. Запись следует вести сжато и обязательно своими словами. Помимо сказанного следует иметь в виду, что научиться извлекать из книги все полезное, овладеть рациональными методами чтения и конспектирования можно только на основании практического опыта регулярной работы с книгой.

Приступая к изучению дисциплины, обучающемуся необходимо внимательно ознакомиться с тематическим планом занятий, списком рекомендованной литературы. Следует уяснить последовательность выполнения индивидуальных учебных заданий. Самостоятельная работа обучающегося предполагает работу с научной и учебной литературой, умение создавать тексты. Уровень и глубина усвоения дисциплины зависят от активной и систематической работы на лекциях, изучения рекомендованной литературы, выполнения контрольных письменных заданий.

1.8. Методические рекомендации по созданию презентации

Алгоритм создания презентации:

1 этап – определение цели презентации

2 этап – подробное раскрытие информации,

3 этап − основные тезисы, выводы.

Следует использовать 10-15 слайдов. При этом:

- первый слайд – титульный. Предназначен для размещения названия презентации, имени докладчика и его контактной информации;

- на втором слайде необходимо разместить содержание презентации, а также краткое описание основных вопросов;

- оставшиеся слайды имеют информативный характер.

Обычно подача информации осуществляется по плану: тезис – аргументация – вывод.

Роль студента:

• изучить материалы темы, выделяя главное и второстепенное;
• установить логическую связь между элементами темы;
• представить характеристику элементов в краткой форме;
• выбрать опорные сигналы для акцентирования главной информации и отобразить в структуре работы;
• оформить работу и предоставить к установленному сроку.

Требования к оформлению и представлению презентации:

1. Читабельность (видимость из самых дальних уголков помещения и с различных устройств), текст должен быть набран 24-30-ым шрифтом.

2. Тщательно структурированная информация.

3. Наличие коротких и лаконичных заголовков, маркированных и нумерованных списков.

4. Каждому положению (идее) надо отвести отдельный абзац.

5. Главную идею надо выложить в первой строке абзаца.

6. Использовать табличные формы представления информации (диаграммы, схемы) для иллюстрации важнейших фактов, что даст возможность подать материал компактно и наглядно.

7. Графика должна органично дополнять текст.

8. Выступление с презентацией длится не более 10 минут;

Не рекомендуется:

- перегружать слайд текстовой информацией;
- использовать блоки сплошного текста;
- в нумерованных и маркированных списках использовать уровень вложения глубже двух;
- использовать переносы слов;
- использовать наклонное и вертикальное расположение подписей и текстовых блоков;
- текст слайда не должен повторять текст, который преподаватель произносит вслух (зрители прочитают его быстрее, чем расскажет преподаватель, и потеряют

интерес к его словам).

Рекомендуется:

- сжатость и краткость изложения, максимальная информативность текста: короткие тезисы, даты, имена, термины — главные моменты опорного конспекта;
- использование коротких слов и предложений, минимум предлогов, наречий, прилагательных;
- использование нумерованных и маркированных списков вместо сплошного текста;
- использование табличного (матричного) формата предъявления материала, который позволяет представить материал в компактной форме и наглядно показать связи между различными понятиями;
- выполнение общих правил оформления текста;
- тщательное выравнивание текста, буквиц, маркеров списков;
- горизонтальное расположение текстовой информации, в т.ч. и в таблицах;
- каждому положению, идее должен быть отведен отдельный абзац текста;
- основную идею абзаца располагать в самом начале — в первой строке абзаца (это связано с тем, что лучше всего запоминаются первая и последняя мысли абзаца);
- идеально, если на слайде только заголовок, изображение (фотография, рисунок, диаграмма, схема, таблица и т.п.) и подпись к ней.

1.9. Методические рекомендации по выполнению рефератов

Реферат предусматривает углубленное изучение дисциплины, способствует развитию навыков самостоятельной работы с литературными источниками.

Реферат – краткое изложение в письменном виде содержания научного труда по предоставленной теме. Это самостоятельная научно-исследовательская работа, где студент раскрывает суть исследуемой проблемы с элементами анализа по теме реферата. Приводит различные точки зрения, а также собственные взгляды на проблемы темы реферата. Содержание реферата должно быть логичным, изложение материала носить проблемно-тематический характер.

Требования к оформлению реферата:

Объем реферата может колебаться в пределах 15-20 печатных страниц. Основные разделы: оглавление (план), введение, основное содержание, заключение, список литературы.

Текст реферата должен содержать следующие разделы:

- титульный лист с указанием: названия ВУЗа, кафедры, темы реферата, ФИО автора и ФИО преподавателя – куратора.
- введение, актуальность темы.
- основной раздел.
- заключение (анализ результатов литературного поиска); выводы.
- библиографическое описание, в том числе и интернет-источников, оформленное по ГОСТ 7.1 – 2003; 7.80 – 2000.
- список литературных источников должен иметь не менее 10 библиографических названий, включая сетевые ресурсы.

Текстовая часть реферата оформляется на листе следующего формата:
- отступ сверху – 2 см; отступ слева – 3 см; отступ справа – 1,5 см; отступ снизу – 2,5 см;
- шрифт текста: Times New Roman, высота шрифта – 14, пробел – 1,5;
- нумерация страниц – снизу листа. На первой странице номер не ставится.

Реферат должен быть выполнен грамотно с соблюдением культуры изложения. Обязательно должны иметься ссылки на используемую литературу, включая периодическую литературу за последние 5 лет).

Критерии оценки реферата:

- актуальность темы исследования;
- соответствие содержания теме;
- глубина проработки материала;
- правильность и полнота разработки поставленных вопросов;
- значимость выводов для дальнейшей практической деятельности;
- правильность и полнота использования литературы;
- соответствие оформления реферата стандарту;
- качество сообщения и ответов на вопросы при защите реферата.

1.10 Методические указания к выполнению контрольной работы

Контрольная работа является одной из составляющих учебной деятельности студента по овладению знаниями в области подземной разработки месторождений. К ее выполнению необходимо приступить только после изучения тем дисциплины.

Целью контрольной работы является определения качества усвоения лекционного материала и части дисциплины, предназначенной для самостоятельного изучения.

Задачи, стоящие перед студентом при подготовке и написании контрольной работы:

1. закрепление полученных ранее теоретических знаний;
2. выработка навыков самостоятельной работы;
3. выяснение подготовленности студента к будущей практической работе.

Контрольные выполняются студентами самостоятельно. Тема контрольной работы известна и проводится она по сравнительно недавно изученному материалу.

Преподаватель готовит задания либо по вариантам, либо индивидуально для каждого студента. По содержанию работа может включать теоретический материал, задачи, тесты, расчеты и т.п. выполнению контрольной работы предшествует инструктаж преподавателя.

Ключевым требованием при подготовке контрольной работы выступает творческий подход, умение обрабатывать и анализировать информацию, делать самостоятельные выводы, обосновывать целесообразность и эффективность предлагаемых рекомендаций и решений, чётко и логично излагать свои мысли. Подготовку контрольной работы следует начинать с повторения

соответствующего раздела учебника, учебных пособий по данной теме и конспектов лекций.

МИНОБРНАУКИ РОССИИ
ФБГОУ ВО
«Уральский государственный горный университет»

В. П. Тюлькин

ПОДЗЕМНАЯ РАЗРАБОТКА РУДНЫХ МЕСТОРОЖДЕНИЙ

Учебно-методическое пособие
по выполнению курсового проекта
по дисциплине «Основы горного дела»
для студентов специальности
21.05.04 – Горное дело

ЕКАТЕРИНБУРГ
2017

МИНОБРНАУКИ РОССИИ
ФГБОУ ВО
«Уральский государственный горный университет»

ОДОБРЕНО
Методической комиссией
горнотехнологического факультета
« _17_ » _____февраля_____ 2017 г.
Председатель комиссии
_____ В. П. Тюлькин

В. П. Тюлькин

ПОДЗЕМНАЯ РАЗРАБОТКА РУДНЫХ МЕСТОРОЖДЕНИЙ

Учебно-методическое пособие
по выполнению курсового проекта
по дисциплине «Основы горного дела»
для студентов специальности
21.05.04 «Горное дело»

Издание УГГУ Екатеринбург, 2017

УДК 622.34
Т73

Рецензент: *Осинцев В. А.*, канд. техн. наук, доцент кафедры горного дела УГГУ.

Учебно-методическое пособие рассмотрено на заседании кафедры горного дела (протокол № 9–16/17 от 16.02.2017 г.) и рекомендовано для издания в УГГУ.

Тюлькин В. П.
Т73 ПОДЗЕМНАЯ РАЗРАБОТКА РУДНЫХ МЕСТОРОЖДЕНИЙ: учебно-методическое пособие по выполнению курсового проекта по дисциплине «Основы горного дела» для студентов специальности 21.05.04 – Горное дело / Уральский гос. горный университет. Екатеринбург: Изд-во УГГУ, 2017. 77 с.

Учебно-методическое пособие составлено в соответствии с требованиями федерального государственного образовательного стандарта высшего образования к обязательному минимуму содержания и уровню подготовки специалистов по специальности 21.05.04 – Горное дело, утверждённому приказом Минобрнауки РФ от 17.10.2016 г. № 1298 и зарегистрированному в Минюсте РФ от 10.11.2016 г. № 44291.

В пособии изложено содержание курсового проекта, приведены краткие методические указания по его выполнению.

Пособие предназначено для студентов очного и заочного обучения.

© Тюлькин В. П., 2017
© Уральский государственный горный университет, 2017

ОГЛАВЛЕНИЕ

ВВЕДЕНИЕ ……..…….... 5
1. СОДЕРЖАНИЕ КУРСОВОГО ПРОЕКТА ..…….... 6
1.1. Введение ..…..…… 6
1.2. Краткая горно-геологическая характеристика месторождения 6
1.3. Подсчёт запасов руды в шахтном поле ..…..…...…….....……. 6
1.4. Режим работы, мощность и срок службы шахты ..……. 6
1.5. Подготовка шахтного поля ….……...…….…….. 7
1.6. Вскрытие шахтного поля …….. 7
1.7. Система разработки ……... 7
1.8. Технология, механизация и организация очистных работ …… 7
1.9. Объём горных работ на момент сдачи шахты в эксплуатацию …… 8
1.10. Капитальные затраты на горные работы при строительстве шахты8
1.11. Основные технико-экономические показатели курсового проекта 8
2. МЕТОДИЧЕСКИЕ УКАЗАНИЯ ПО ВЫПОЛНЕНИЮ РАЗДЕЛОВ КУРСОВОГО ПРОЕКТА …….…… 9
2.1. Введение ..…..…… 9
2.2. Краткая горно-геологическая характеристика месторождения 9
2.3. Подсчёт запасов руды в шахтном поле ..…..…...…….....……. 9
2.4. Режим работы, мощность и срок службы шахты ..……... 10
2.5. Подготовка шахтного поля ….……...…….…… 13
2.6. Вскрытие шахтного поля ……...……...……. 16
2.7. Система разработки ….…….……...……...……..…... 22
2.8. Технология, механизация и организация очистных работ …….. 30
2.9. Объём горных работ на момент сдачи шахты в эксплуатацию ….. 39
2.10. Капитальные затраты на горные работы при строительстве шахты …… 41
2.11. Основные технико-экономические показатели курсового проекта …….. 42
3. МЕТОДИЧЕСКИЕ УКАЗАНИЯ ПО ОФОРМЛЕНИЮ КУРСОВОГО ПРОЕКТА ……..…….....……..….. 45
3.1. Методические указания по оформлению графической части ……. 45
3.2. Методические указания по оформлению пояснительной записки . 45
СПИСОК ЛИТЕРАТУРЫ ...…….…….. 49
Приложение 1. РЕКОМЕНДУЕМЫЕ ПАРАМЕТРЫ СИСТЕМ РАЗРАБОТКИ ……..... 50
Приложение 2. СРЕДНЕЕ ГОДОВОЕ ПОНИЖЕНИЕ ГОРНЫХ РАБОТ И МИНИМАЛЬНЫЙ НОРМАТИВНЫЙ СРОК СУЩЕСТВОВАНИЯ РУДНИКА ….…….……..……..…… 52
Приложение 3. ПОДВИЖНОЙ СОСТАВ И РАЗМЕРЫ ГОРНОКАПИТАЛЬНЫХ И ГОРНОПОДГОТОВИТЕЛЬНЫХ ГОРНЫХ ВЫРАБОТОК ….……..……..….. 53

Приложение 4. ХАРАКТЕРИСТИКА ТИПОВЫХ ВЕРТИКАЛЬНЫХ СТВОЛОВ ДЛЯ РУДНЫХ ШАХТ С ГОДОВОЙ ПРОИЗВОДИТЕЛЬНОСТЬЮ 0,3… 8 МЛН Т ……..……..……...….. 54
Приложение 5. СХЕМЫ ПОПЕРЕЧНЫХ СЕЧЕНИЙ ВЕРТИКАЛЬНЫХ СТВОЛОВ ЖЕЛЕЗОРУДНЫХ ШАХТ …...……...……... 56
Приложение 6. РЕКОМЕНДУЕМЫЕ ТИПЫ ОКОЛОСТВОЛЬНЫХ ДВОРОВ ГЛАВНЫХ РУДОПОДЬЁМНЫХО СТВОЛОВ И ИХ ОБЪЁМЫ ……..…… 61
Приложение 7. ОБЛАСТЬ ПРИМЕНЕНИЯ ПОДЗЕМНЫХ ДРОБИЛЬНЫХ КОМПЛЕКСОВ ……... 61
Приложение 8. РЕКОМЕНДУЕМЫЕ СПОСОБЫ ОТРАБОТКИ ЭЛЕМЕНТОВ БЛОКА ……..... 62
Приложение 9. ПРИМЕРНЫЕ СХЕМЫ МЕХАНИЗАЦИИ ОЧИСТНЫХ РАБОТ ……..... 64
Приложение 10. ТЕХНИЧЕСКАЯ ХАРАКТЕРИСТИКА ОСЕВЫХ ВЕНТИЛЯТОРОВ ……..…….…… 65
Приложение 11. РЕКОМЕНДУЕМОЕ БУРОВОЕ ОБОРУДОВАНИЕ …….. 65
Приложение 12. ТИПЫ ВВ, ПРИМЕНЯЕМЫЕ НА РУДНЫХ ШАХТАХ ... 66
Приложение 13. РАСХОД ГРАНУЛИТА АС-8 В ОЧИСТНЫХ ЗАБОЯХ ... 66
Приложение 14. РАСХОД ШПУРОМЕТРОВ НА 1 М^3 ГОРНОЙ МАССЫ В ПРОХОДЧЕСКИХ ЗАБОЯХ ……..……..... 68
Приложение 15. РАСХОД ШПУРОМЕТРОВ НА 1 М^3 ГОРНОЙ МАССЫ В ОЧИСТНЫХ ЗАБОЯХ …… 68
Приложение 16. УДЕЛЬНЫЙ РАСХОД ГРАНУЛИТА АС-8 …….…….. 70
Приложение 17. СРЕДНЯЯ ПЛОТНОСТЬ ЗАРЯДОВ ВВ В СКВАЖИНАХ ПРИ ИХ МЕХАНИЗИРОВАННОМ ЗАРЯЖАНИИ ....…….…….. 71
Приложение 18. РАСХОД ВВ НА 1 М СКВАЖИНЫ ……...…….……. 71
Приложение 19. ОТНОСИТЕЛЬНАЯ ДЛИНА ЗАРЯДА ВВ В СКВАЖИНЕ …… 71
Приложение 20. СХЕМА РАСПОЛОЖЕНИЯ ЧЕРТЕЖЕЙ НА ЛИСТЕ ФОРМАТА А1 ……..... 72
Приложение 21. ПРИМЕР ЗАПОЛНЕНИЯ УГЛОВОЙ НАДПИСИ ЧЕРТЕЖА ……...….. 73
Приложение 22. ОБРАЗЕЦ ОФОРМЛЕНИЯ ТИТУЛЬНОГО ЛИСТА ..…… 74
Приложение 23. ОБРАЗЕЦ ОФОРМЛЕНИЯ СТРАНИЦЫ “ВВЕДЕНИЕ” ПОЯСНИТЕЛЬНОЙ ЗАПИСКИ ……..…….. 75
Приложение 24. ОБРАЗЕЦ ОФОРМЛЕНИЯ СТРАНИЦ РАЗДЕЛОВ ПОЯСНИТЕЛЬНОЙ ЗАПИСКИ ….……....….…… 76

ВВЕДЕНИЕ

Курсовой проект по дисциплине «Основы горного дела» выполняется в пятом семестре.

Целью курсового проекта является закрепление и углубление теоретических знаний и приобретение студентами практических навыков по их использованию при проектировании разработки рудного месторождения подземным способом, а также подготовка к изучению специальных дисциплин учебного плана и выполнению горнотехнологической части выпускной квалификационной работы инженера.

Задание на курсовой проект студент получает у руководителя курсового проектирования. Основные проектные решения должны согласовываться с руководителем в ходе выполнения курсового проекта. Законченный курсовой проект сдается в установленный срок на кафедру горного дела для проверки и защиты.

1. СОДЕРЖАНИЕ КУРСОВОГО ПРОЕКТА

1.1. Введение

Цель курсового проекта. Краткое содержание. Соответствие технических решений, принятых в курсовом проекте, основным направлениям развития горнорудной промышленности. Экономическая эффективность проекта.

1.2. Краткая горно-геологическая характеристика месторождения

Общие сведения о шахтном поле: географическое положение, пути сообщения, рельеф местности, климат, источники снабжения шахты электроэнергией, водой и материалами, потребители руды, связь шахты с другими предприятиями.

Сведения о форме и элементах залегания рудного тела: мощность, угол падения, длина по простиранию, разведанная глубина залегания, глубина до верхней отметки рудного тела. Тектонические нарушения, распределение полезного компонента в рудном теле и наличие в нём включений пустых пород.

Гидрогеологическая характеристика месторождения: водоносные горизонты, состав и качество подземных вод, возможный приток воды при вскрытии шахтного поля.

Горнотехнические условия эксплуатации месторождения: физико-механические свойства вмещающих пород и полезного ископаемого (крепость, устойчивость пород кровли и почвы, склонность к слеживанию, склонность к самовозгоранию и горным ударам, трещиноватость, объёмная масса руды и пород, коэффициент разрыхления, характер контактов рудного тела с вмещающими породами), обогащённость полезным компонентом пустых пород, ценность полезного ископаемого, углы сдвижения пород.

1.3. Подсчёт запасов руды в шахтном поле

Границы шахтного поля по простиранию и падению, его форма и размеры. Геологические, балансовые, забалансовые и промышленные запасы руды в шахтном поле. Общешахтные и эксплуатационные потери руды. Коэффициенты разубоживания и извлечения руды из шахтного поля. Количество добываемой рудной массы.

1.4. Режим работы, мощность и срок службы шахты

Число рабочих дней в году. Число рабочих смен по добыче руды в сутки. Продолжительность рабочей смены для подземных и поверхностных рабочих. Режим рабочей недели. Годовая и суточная проектные мощности

шахты. Расчётный срок службы шахты. Время развития и затухания горных работ. Полный срок службы шахты.

1.5. Подготовка шахтного поля

Выбор и обоснование способа подготовки шахтного поля. Деление шахтного поля на этажи (панели), блоки, подэтажи, слои. Порядок отработки шахтного поля (этажей, панелей, блоков, подэтажей, слоёв). Способ подготовки откаточного горизонта. Расположение восстающих в блоке. Определение высоты этажа, размеров блоков (панелей). Количество этажей (панелей) в шахтном поле и блоков в этаже (панели). Число подготовленных и готовых к выемке блоков.

1.6. Вскрытие шахтного поля

Очерёдность вскрытия шахтного поля. Выбор способа вскрытия шахтного поля и места заложения главных вскрывающих выработок. Выбор типа околоствольных дворов. Построение охранного целика под промплощадку шахты и зоны сдвижения горных пород. Транспорт по вскрывающим и подготовительным выработкам. Тип подъёмных установок. Определение площади поперечного сечения горнокапитальных и горноподготовительных горных выработок.

1.7. Система разработки

Выбор и обоснование системы разработки рудного месторождения. Сущность и основные параметры системы разработки: высота блока; коэффициенты извлечения и разубоживания руды; размеры камеры (панели), междукамерных и междуэтажных целиков; размеры днища и потолочины блока, подэтажа, слоя, уступа. Общие балансовые запасы руды в блоке и разбивка их по элементам системы разработки. Порядок проведения подготовительно-нарезных горных выработок. Схема проветривания очистных и подготовительных выработок. Выбор средств механизации производственных процессов в пределах блока (панели).

1.8. Технология, механизация и организация очистных работ

Производственные процессы очистных работ и их механизация: отбойка руды; доставка и выпуск руды; вторичное дробление руды; управления горным давлением. Стадийность работ. Количество добываемой рудной массы по стадиям работ в блоке. Расчёт буровзрывных работ. Организация очистных работ: режим рабочих суток; форма организации труда. Мероприятия, обеспечивающие безопасность очистных работ в блоке (панели). Мероприятия по профилактике эндогенных пожаров. Мероприятия

по профилактике горных ударов. Мероприятия по охране труда в блоке (панели).

1.9. Объём горных работ на момент сдачи шахты в эксплуатацию

Основные горные выработки по вскрытию и подготовке шахтного поля. Объём горных работ на момент сдачи шахты в эксплуатацию.

1.10. Капитальные затраты на горные работы при строительстве шахты

Стоимость проведения горнокапитальных и горноподготовительных горных выработок по вскрытию и подготовке шахтного поля. Капитальные затраты на горные работы в период строительства шахты.

1.11. Основные технико-экономические показатели курсового проекта

Основные сводные технико-экономические показатели, полученные при выполнении отдельных разделов курсового проекта.

2. МЕТОДИЧЕСКИЕ УКАЗАНИЯ ПО ВЫПОЛНЕНИЮ РАЗДЕЛОВ КУРСОВОГО ПРОЕКТА

2.1. Введение

Во введении кратко (на 0,5…1 с.) излагается цель и основное содержание курсового проекта, соответствие принятых проектных решений перспективным направлениям развития горнорудного производства применительно к заданным горно-геологическим условиям, экономическая эффективность принятых проектных решений.

2.2. Краткая горно-геологическая характеристика месторождения

В разделе приводится краткое (на 1…2 с.), но вместе с тем достаточно чёткое описание горно-геологических и горнотехнических условий разработки месторождения в соответствии с заданием на курсовое проектирование.

При написании раздела используются исходные данные задания на курсовое проектирование или пояснительная записка к проекту конкретной шахты.

2.3. Подсчёт запасов руды в шахтном поле

Подсчёт геологических запасов руды в шахтном поле $Z_г$ (т) рекомендуется производить по формуле

$$Z_г = S \cdot H \cdot m \cdot \gamma_р = (S \cdot (H_р - H_о) / \sin \alpha)\, m \cdot \gamma_р, \qquad (2.1)$$

где S – размер шахтного поля по простиранию, м;

H – размер шахтного поля по падению, м;

m – мощность рудного тела, м;

$\gamma_р$ – объёмная масса руды, т/м^3;

$H_р$ – разведанная глубина залежи, м;

$H_о$ – глубина залегания верхней границы залежи, м;

α – угол падения рудного тела, град.

Балансовые запасы руды в шахтном поле $Z_б$ (т) определяются по формуле

$$Z_б = Z_г - Z_{зб}, \qquad (2.2)$$

где $Z_{зб}$ – забалансовые (некондиционные) запасы руды в шахтном поле, т.

При отсутствии в задании на курсовое проектирование особых условий о наличии некондиционных запасов руды их величину следует принимать равной нулю.

Промышленные запасы руды в шахтном поле, подлежащие отработке подземным способом $Z_{пр}$ (т), определяются по формуле

$$Z_{пр} = Z_{б} - Z_{откр} - Z_{ц}, \quad (2.3)$$

где $Z_{откр}$ – балансовые запасы месторождения, отрабатываемые открытым способом, т;

$Z_{ц}$ – проектные потери руды в целиках под охраняемыми зданиями, сооружениями и т. д., т.

Метод построения охранных целиков изложен в работе [1, с. 45].

Количество добываемой рудной массы (эксплуатационные запасы рудной массы) в шахтном поле $Z_{рм}$ (т) определяется с учётом потерь и разубоживания руды при добыче, зависящих от технологии очистных и подготовительных работ в блоке или панели

$$Z_{рм} = Z_{пр} \cdot K_{изв} / (1 - r) + Z_{ц} \cdot K_{изв}^{ц} / (1 - r'), \quad (2.4)$$

где $K_{изв}$ – коэффициент извлечения руды в блоке (панели), зависящий от применяемой системы разработки (приложение 1);

r – коэффициент разубоживания руды в блоке (панели), зависящий от применяемой системы разработки (приложение 1);

$K_{изв}^{ц}$ – коэффициент извлечения руды, зависящий от применяемой системы разработки барьерных и охранных целиков (приложение 1);

r' – коэффициент разубоживания руды, зависящий от принятой системы разработки целика (приложение 1).

Расчёту количества рудной массы, выдаваемой из шахты, должен предшествовать предварительный выбор систем разработки в блоке или панели и охранных целиков (подраздел 2.7).

2.4. Режим работы, мощность и срок службы шахты

При разработке руд цветных металлов необходимо принимать следующий режим работы рудника:

- число рабочих дней в году – 305;
- число рабочих смен в сутки – 3;
- число рабочих смен в сутки по выдаче руды – 2.

При разработке руд чёрных металлов необходимо принимать следующий режим работы рудника:

- число рабочих дней в году:
  - для шахт производительностью до 500 тыс. т в год – 255;
  - для шахт производительностью свыше 500 тыс. т в год – 305;
- число рабочих смен в сутки по выдаче руды – 3.

Продолжительность рабочей недели трудящихся следует принимать:

- на подземных работах – 36 ч;
- на поверхности (кроме горячих и вредных цехов) – 40 ч;
- число рабочих дней в неделю для всех категорий трудящихся – 5 ч;
- продолжительность смены для подземных рабочих – 7 ч.

Годовая производительность рудника определяется по интенсивности отработки месторождения или по экономически целесообразному сроку его существования.

При углах падения рудных тел более 25^0 годовая производительность шахты A (т/год) определяется по интенсивности отработки месторождения по формуле

$$A = V \cdot K_1 \cdot K_2 \cdot K_3 \cdot K_4 \cdot S_г \cdot \gamma_р \cdot K_{изв} / (1 - r), \qquad (2.5)$$

где V – среднегодовое понижение горных работ по всей рудной площади (приложение 2), м;

K_1, K_2 – поправочные коэффициенты к годовому понижению горных работ, учитывающие угол падения и мощность рудного тела (табл. 2.1);

K_3 – поправочный коэффициент к величине годового понижения горных работ, принимаемый в зависимости от применяемой системы разработки равным:

- для систем камерных, камерно-столбовых, с магазинированием руды, с обрушением руды и вмещающих пород (без профилактического заиливания) – 1,0;
- систем с обрушением и профилактическим заиливанием – 0,9;
- систем камерных, сплошных и столбовых с закладкой – 0,85;
- систем слоевого обрушения – 0,8;
- систем горизонтальными слоями с закладкой – 0,75;

K_4 – поправочный коэффициент к годовому понижению горных работ, учитывающий число одновременно отрабатываемых этажей (1 этаж – 1,0; 2 этажа – 1,2…1,5; 3 и более этажей – 1,5…1,7);

$S_г$ – средняя горизонтальная площадь рудного тела или нескольких рудных тел ($S_г = m \cdot S / \sin \alpha$), м^2.

Таблица 2.1

Значения поправочных коэффициентов K_1 и K_2

Угол падения рудного тела, град.	Значение коэффициента K_1	Мощность рудного тела, м	Значение коэффициента K_2
90	1,2	До 5	1,25
60	1,0	5…15	1,00
45	0,9	15…25	0,80
30	0,8	Свыше 25	0,60

При использовании величины среднегодового понижения горных работ V по данным практики поправочные коэффициенты K_1, K_2, K_3 и K_4 не учитываются.

Для горизонтальных и пологих месторождений (до 25^0) годовая производительность рудника определяется по экономически целесообразному сроку его существования по формуле

$$A = Z_{рм} / t \,, \qquad (2.6)$$

где t – экономически целесообразный срок существования рудника (табл. 2.2).

Таблица 2.2

Экономически целесообразный срок существования рудника

Запасы рудной массы, млн т	Экономически целесообразный срок существования рудника t, лет	
	малая глубина (до 600 м) и легкие условия вскрытия и разработки	большая глубина (более 600 м) и трудные условия вскрытия и разработки
1…5	От 5…8 до 9…12	От 7…13 до 12…18
5…10	От 9…12 до 11…14	От 12…18 до 14…22
10…30	От 11…14 до 15…18	От 14…22 до 20…29
30…100	От 15…18 до 23…27	От 20…29 до 30…38
100…300	От 23…27 до 32…35	От 30…38 до 41…50
300…500	От 32…35 до 39…41	От 41…50 до 49…57

Расчётный срок службы рудника $T_р$ (лет) определяется по формуле

$$T_р = Z_{рм} / A. \qquad (2.7)$$

Полный срок службы рудника $T_п$ (лет) составляет

$$T_п = T_р + (t_р + t_з) / 2 > T_н, \qquad (2.8)$$

где $t_р$, $t_з$ – продолжительность периодов развития и затухания добычи, лет

$$t_р + t_з = 3{,}2 + 2{,}6 \cdot A_г; \qquad (2.9)$$

где $A_г$ – годовая производительность шахты, млн т.

Полученное значение полного срока службы рудника $T_п$ проверяется по нормативному сроку службы рудника $T_н$ (приложение 2, табл. П. 2.3). Если данное условие не выполняется, то необходимо уменьшить значение проектной мощности шахты A.

2.5. Подготовка шахтного поля

Данный раздел следует выполнять в следующей последовательности.

1. Выбирается способ подготовки шахтного поля. В зависимости от горно-геологических условий залегания рудных тел возможно применение этажного или панельного способов подготовки шахтного поля.

Этажный способ подготовки шахтного поля имеет наибольшее распространение и применяется при разработке наклонных и крутопадающих, а также мощных горизонтальных и пологих месторождений, когда вертикальная высота рудных тел значительно превышает вертикальную высоту этажа.

Панельный способ подготовки применяется при отработке горизонтальных и пологих рудных тел, когда вертикальная высота залежи не превышает вертикальную высоту одного этажа и имеет большие размеры по площади.

2. Выбирается способ подготовки основного (откаточного) горизонта.

Способ подготовки основного (откаточного) горизонта зависит от системы разработки, способа доставки и погрузки руды в блоке, способа транспортирования руды на откаточном горизонте, мощности и угла падения рудного тела, физико-механических свойств вмещающих пород, порядка очистной выемки в этаже.

Способы подготовки откаточных горизонтов разделяются на простые, состоящие из однотипных горноподготовительных выработок (подготовка этажными или главными штреками) и комбинированные, предусматривающие проведение разнотипных горноподготовительных выработок (этажных штреков и ортов или главных и панельных штреков). В зависимости от места расположения этажных или главных штреков относительно залежи возможна рудная, полевая и смешанная подготовка. При разработке рудных тел небольшой мощности, имеющих весьма извилистые контуры, а также мощных и весьма мощных рудных тел более предпочтительной является полевая подготовка.

Подготовка этажными штреками (одним или несколькими в зависимости от мощности залежи) возможна при любой мощности рудного тела. Преимуществом этого способа подготовки являются лучшие условия проветривания и несколько меньший объём горноподготовительных работ на откаточном горизонте по сравнению с подготовкой весьма мощных залежей этажными штреками и ортами.

Подготовка этажными штреками (одним или несколькими) и ортами (ортовая подготовка) применяется, как правило, при разработке мощных и весьма мощных рудных тел и может быть тупиковой или кольцевой. Наличие двух штреков при кольцевой ортовой подготовке обеспечивает лучшие условия для транспорта руды и проветривания основного горизонта. Подготовка этажными штреками и ортами широко применяется на рудниках

Кривбасса, Урала, Алтая и других регионов, разрабатывающих весьма мощные месторождения.

Подготовка главными штреками (одним или несколькими в зависимости от размеров и конфигурации шахтного поля) применяется при разработке горизонтальных и слабо пологих залежей.

Подготовка главными и панельными штреками применяется при разработке больших горизонтально залегающих месторождений – Липецкого и Тульского железорудного, Чиатурского и Никопольского марганцевого, Соликамского калийного и др. Некоторым преимуществом этого способа перед подготовкой только главными штреками является меньшая длина выемочных штреков и более короткий срок отработки столбов.

Подготовка одним рудным или полевым этажным штреком применяется при мощности рудных тел до 10…12 м. В более мощных рудных телах проводят несколько рудных штреков или один полевой штрек со специальными доставочными выработками – ортами скреперования или доставочными ортами. Если руда на откаточный штрек с подэтажей перепускается по рудоспускам, то одного штрека достаточно и при отработке весьма мощной залежи.

В неустойчивых породах при интенсивном проявлении горного давления обычно на значительном расстоянии от рудного тела проводят двухпутевой штрек сечением до 20 м^2, а с целью сокращения длины ортов-заездов вблизи рудного тела проводят однопутевой вспомогательный штрек. Штреки лежачего бока через 150…400 м соединяют между собой квершлагами.

При интенсивном проявлении горного давления возможно заглубление откаточного горизонта на 60…120 м ниже отрабатываемого этажа. При этом руда из блоков на откаточный горизонт поступает по системе рудоспусков.

3. В соответствии с принятой системой разработки выбирается схема расположения восстающих в очистном блоке, при этом следует использовать рекомендации [1 – 8].

4. В зависимости от принятой системы разработки (см. подраздел 2.7) определяется вертикальная высота этажа.

Значения ориентировочной вертикальной высоты этажа $h'_э$ (м) для различных систем разработки приведены в табл. 2.3 и приложении 1.

Число этажей $n_э$ в шахтном поле определяется по формуле

$$n_э = (H_р - H_0) / h'_э. \qquad (2.10)$$

После округления полученной величины $n_э$ до целого числа производится корректировка вертикальной высоты $h_э$ (м) по формуле

$$h_э = (H_р - H_0) / n_э. \qquad (2.11)$$

Балансовые запасы руды в этаже $Z_{бэ}$ (т) можно определить по формуле

$$Z_{бэ} = Z_б / n_э. \qquad (2.12)$$

Таблица 2.3

Рекомендуемая высота этажа для различных систем разработки

Система разработки	Рекомендуемая высота этажа, м			
	без промежуточного горизонта		с промежуточным горизонтом	
	от	до	от	до
Потолкоуступная и сплошная с распорной крепью	30	60	60	80
Подэтажные штреки (орты)	50	100	–	–
С магазинированием руды	40	75	60	100
Горизонтальные и наклонные слои с закладкой	20	40	40	60
Со станковой крепью и закладкой	30	50	50	80
Слоевое обрушение: – крутое падение – пологое падение	 30 20	 60 40	 – –	 – –
Подэтажное обрушение	40	75	–	–
Этажное обрушение	60	100	–	–
Комбинированные системы: – с закладкой камер – с открытыми и магазинированными – камерами	 40 50	 60 100	 – –	 – –

Срок отработки этажа $t_э$ (лет) составит

$$t_э = \frac{Z_{бэ} \cdot K_{изв}}{A\,(1 - r)}. \qquad (2.13)$$

Исходя из срока службы этажа $t_э$ и продолжительности строительства нового концентрационного горизонта (3…5 лет), определяется число этажей между концентрационными горизонтами и число концентрационных горизонтов в шахтном поле. Рекомендуемое число этажей между концентрационными горизонтами приведено в табл. 2.4.

Таблица 2.4

Рекомендуемое число этажей между концентрационными горизонтами

Балансовые запасы этажа, млн т	2	4	6	8	10
Число этажей между основными горизонтами	7…10	5…8	4…6	3…5	2…4

Число блоков в этаже $n_{бл}$ определяется по формуле

$$n_{бл} = S / S_{бл}, \quad (2.14)$$

где $S_{бл}$ – размер блока по простиранию (см. подраздел 2.7 “Система разработки”), м.

Балансовые запасы руды в блоке $Z_{ббл}$ (т) определяются по формуле

$$Z_{ббл} = Z_{бэ} / n_{бл}. \quad (2.15)$$

Число подготовленных $n_{бл.подг}$ и готовых к выемке блоков $n_{бл.гот}$ для обеспечения годовой производительности рудника определяется по формулам

$$n_{бл.подг} = (H_{подг} \cdot A \cdot (1 - r)) / (12\, Z_{ббл} \cdot K_{изв}); \quad (2.16)$$

$$n_{бл.гот} = (H_{гот} \cdot A \cdot (1 - r)) / (12\, Z_{ббл} \cdot K_{изв}), \quad (2.17)$$

где $H_{подг}$, $H_{гот}$ – норма обеспеченности рудника, соответственно, подготовленными и готовыми к выемке запасами (табл. 2.5), мес.

Таблица 2.5

Нормы обеспеченности рудника подготовленными и готовыми к выемке запасами

Тип месторождения	Норма обеспеченности рудника запасами руды, мес	
	подготовленными	готовыми к выемке
Крутопадающие пластообразные залежи (от 5…10 до 90…200 м)	24…54	4…8
Крутопадающие пластообразные залежи (от 1 до 5…6 м)	12	6
Крутопадающие линзообразные залежи (от 2…6 до 40…90 м)	12…36	6…12
Крутопадающие маломощные жилы (до 2 м)	9…16	4…8
Пологие и наклонные пластообразные залежи и мощные жилы (от 2…3 до 10…12 м)	8…24	6…12
Горизонтальные гнезда мощностью до 2…3 м и на некоторых участках до 4…5 м	6…10	3…4

2.6. Вскрытие шахтного поля

Данный раздел курсового проекта рекомендуется выполнять в следующей последовательности:

1. Определяется очерёдность вскрытия и отработки запасов месторождения.

Если срок существования шахты не превышает 20…25 лет, то выбор способа вскрытия шахтного поля производится на всю разведанную глубину месторождения.

Если срок существования шахты превышает 20…25 лет, то вскрытие месторождения целесообразно осуществлять поэтапно (очередями).

Отрабатываемые балансовые запасы первой очереди $Z_{б1}$ (т) определяются из условия работы шахты заданной проектной мощности A в течение 15…20 лет

$$Z_{б1} = A \cdot T_1 (1 - r) / K_{изв}, \quad (2.18)$$

где T_1 – время отработки запасов первой очереди, лет.

Глубина вскрытия запасов первой очереди H_1 (м) составляет

$$H_1 = H_0 + h_1, \quad (2.19)$$

где h_1 – расстояние от верхней отметки залежи до нижней отметки запасов первой очереди вскрытия и отработки (м) определяется по формуле

$$h_1 = Z_{б1} \cdot \sin \alpha / (m \cdot S \cdot \gamma_р). \quad (2.20)$$

Оставшиеся запасы месторождения отрабатываются в последующие периоды, для которых принимаются соответствующие текущему времени проектные решения по вскрытию и подготовке месторождения.

Вскрытие запасов первой очереди должно производится с учётом сдвижений горных пород и поверхности, обусловленных отработкой месторождения на максимальной разведанной глубине $H_р$, указанной в задании на курсовое проектирование.

Запасы первой очереди могут отрабатываться поэтажно или концентрационными горизонтами. Поэтажная отработка, как правило, применяется при клетевом подъёме и значительном сроке службы этажа. Вскрытие с концентрационными горизонтами является весьма распространенным на рудных шахтах и прогрессивным при отработке как мощных, так и жильных месторождений.

2. Для заданных горно-геологических условий выбирается несколько технически возможных вариантов вскрытия, которые могут отличаться типом главных вскрывающих выработок, местом их расположения (центральное или фланговое), поэтажным вскрытием или концентрационными горизонтами и т. д. При выборе вариантов вскрытия шахтного поля можно использовать работы [1 – 5, 9].

К сравнению принимаются варианты, обеспечивающие вскрытие одинаковых запасов месторождения. Принятые к сравнению варианты вскрытия вычерчиваются на листах формата А4, вкладываемых в пояснительную записку, а в тексте даётся краткое описание их сущности,

достоинств и недостатков. На основании качественного сравнения достоинств и недостатков рассматриваемых вариантов выбирается наиболее целесообразный в заданных горно-геологических условиях способ вскрытия шахтного поля в целом или первой очереди вскрываемых запасов и производится его подробное описание.

При вскрытии рудных тел стволами в пределах шахтного поля необходимо предусматривать не менее двух стволов, являющихся запасными выходами на поверхность и оборудованных механическими подъёмными установками для спуска (подъёма) людей с каждого горизонта и имеющих разное направление вентиляционных струй [10].

Вскрытие месторождения или его части, расположенной под нижней вскрывающей штольней, следует производить двумя стволами, оборудованными механическими подъёмными установками. Оба ствола должны обеспечивать подъём людей с каждого горизонта на поверхность. В случае затруднения или невозможности проходки одного из стволов непосредственно на поверхность он может быть пройден до вскрывающей штольни. В труднодоступной гористой местности по согласованию с Ростехнадзором допускается проходка двух слепых стволов, пройденных на две разные штольни.

Для вскрытия горизонтальных месторождений штольнями необходимо предусматривать проходку не менее двух сближенных штолен со сбойкой их между собой через каждые 250…350 м или проходку штольни и ствола, оборудованного механической подъёмной установкой.

Вскрытие месторождений наклонными конвейерными стволами, пройденными с поверхности, следует производить лишь при глубине ведения горных работ, допускающей выдачу горной массы одним конвейерным ставом (без устройства перегрузочных пунктов) и лишь в тех случаях, когда конвейер может полностью или частично заменить электровозную откатку, скиповой подъём, а также транспорт руды от ствола до обогатительной фабрики.

Вскрытие залежей на рудниках небольшой производительности по согласованию с Ростехнадзором допускается осуществлять одним стволом и наклонным съездом для движения самоходного оборудования.

3. Для выбранного способа вскрытия шахтного поля производится построение зоны сдвижения горных пород и земной поверхности, а также охранного целика под промплощадку (если он необходим).

В целях сохранения вскрывающих горных выработок, зданий и сооружений на промплощадке шахты их следует располагать за пределами зоны сдвижения горных пород. Зона сдвижений горных пород строится с учётом углов сдвижений коренных горных пород и наносов: у нижней границы горных работ в висячем боку – β; в лежачем боку – β_1; у верхней границы горных работ – γ (при пологом и наклонном падении рудных тел); по простиранию рудного тела – δ. Углы сдвижения в наносах φ принимаются

во всех направлениях одинаковыми. Значения углов сдвижения горных пород приводятся в задании на курсовое проектирование.

В случае невозможности расположения главных вскрывающих выработок и промплощадки шахты за пределами зоны сдвижения горных пород, предохранить их от деформирования можно путём оставления под ними охранных целиков руды.

Методики построения зоны сдвижения горных пород и охранного целика под промплощадку шахты приведены в работе [1, с. 45].

Чертёж построения зоны сдвижения горных пород выполняется на листе формата А1, а охранного целика под промплощадку шахты – на листе формата А4, который вкладывается в пояснительную записку.

4. В соответствии с принятой годовой производительностью рудника выбирается рациональный вид транспорта по вскрывающим и подготовительным горным выработкам (приложение 3).

В зависимости от величины грузопотока, расстояния транспортирования, срока службы горизонта и вида транспортируемых грузов можно применять электровозный, самоходный и конвейерный транспорт.

Основным видом транспорта на откаточном горизонте в настоящее время является электровозный. Рекомендуемые параметры подвижного состава и ширина колеи рельсового пути электровозного транспорта приведены в табл. 2.6 [11].

Таблица 2.6

Рекомендуемые параметры подвижного состава электровозного транспорта

Годовая производительность рудника, млн т/год	Ширина колеи, мм	Сцепной вес локомотива, кН	Вместимость вагонетки, $м^3$	
			с глухим кузовом	опрокидной и саморазгружающейся
До 0,2	600	50…70	0,7; 1,2	0,5; 0,8
0,2…0,5	600; 750	70…100	1,2; 2,2	1,6
0,5…1,0	750	100	2,2	1,6; 2,5
1,0…3,0	750	140	4,0	–
3,0 и более	900	200…280	4,0; 8,0	–

Возможность применения конвейерного транспорта зависит от годовой производительности шахты и длины транспортирования. На железорудных шахтах его экономически целесообразно применять, когда мощность шахты более 1,5…2,0 млн т руды в год и длина транспортирования не более 1,0…1,5 км. При использовании участковых дробильных комплексов область применения конвейерного транспорта ограничивается мощностью шахты 2,5…3,0 млн т руды в год при длине транспортирования не более 0,8…1,0 км.

На промежуточных горизонтах следует использовать электровозный транспорт. Однако при мощности шахты 1…2 млн т в год и отсутствии необходимости механического дробления руды экономически выгодной

становится доставка грузов автомобильным транспортом, особенно автопоездами.

5. Выбирается тип подъёмных установок.

Тип подъёмных установок на главных рудоподъёмных стволах рекомендуется выбирать:

для рудников чёрной металлургии

а) клетевые подъёмные установки:

- при производительности рудника до 650 тыс. т/год;
- 650…800 тыс. т/год и глубине до 650 м;
- 800…1000 тыс. т/год и глубине до 400 м;
- 1000…1300 тыс. т/год и глубине до 300 м;

б) одноканатный подъём – при производительности шахты до 3 млн т/год;

в) одноканатные скиповые подъёмные установки:

- при производительности рудника 3…7 млн т/год и глубине до 900 м;
- 7…10 млн т/год и глубине до 700 м;
- 10…12 млн т/год и глубине до 500 м;

д) в остальных случаях, а также при влиянии других факторов (например, компановка поверхности, климатические условия), неблагоприятных для одноканатного подъёма, рекомендуется применять многоканатный подъём;

для рудников цветной металлургии

а) при производительности рудника до 800…1000 тыс. т/год тип подъёмной установки (клетевая или скиповая) обосновывается проектом;

б) при производительности рудника свыше 1000 тыс. т/год для выдачи руды и породы – скиповые подъёмные установки.

6. По принятому типу подъёмных сосудов [12], их параметров и годовой производительности рудника принимают размеры рудоподъёмного ствола (приложение 4). Схема размещения оборудования в стволе выбирается согласно [5] или приложения 5.

7. Согласно [2, 5] или приложения 6 выбирается тип околоствольного двора. При скиповом подъёме и применении систем с массовой отбойкой руды необходимо решить вопрос о целесообразности применения подземного дробильного комплекса. Тип дробилок принимается в зависимости от годовой производительности рудника по рудной массе (приложение 7). При этом производительность дробилок $Q_ч$ (т/ч) должна удовлетворять условию

$$Q_ч > A_ч, \qquad (2.21)$$

где $A_ч$ – производительность шахты, т/ч.

При конвейерном транспорте руды и электровозной доставке вспомогательных грузов применяют околоствольные дворы тупикового типа.

При самоходном нерельсовом транспорте применяют околоствольные дворы для самоходного транспорта [6].

При выдаче горной массы клетями тупиковые околоствольные дворы следует проектировать двусторонними (с грузовой и порожняковой ветвями) с механизированным обменом вагонеток.

Тип околоствольных дворов вспомогательных стволов определяется типом стволов, их технологическим назначением и видом вспомогательного транспорта.

Длины прямолинейных участков грузовых ветвей околоствольных дворов следует принимать:

- вспомогательных стволов – равными длине состава;
- клетевых стволов по выдаче горной массы – равными полуторной длине состава.

Полезные длины приёмных грузовых участков скиповой ветви околоствольного двора и порожнякового участка за опрокидывателем должны быть равными длине одного состава. Приёмные грузовые участки перед опрокидывателем и порожняковые за ним должны быть прямолинейными.

8. Выбирается место расположения главных и вспомогательных стволов с учётом схемы вентиляции шахты, ожидаемых смещений горных пород, условий работы подземного и поверхностного транспорта.

При центральной схеме проветривания шахты главный и вспомогательные стволы располагаются в центре шахтного поля по простиранию или вблизи центра на расстоянии не менее 30 м друг от друга.

При диагональной схеме проветривания главный ствол располагают в центре шахтного поля по простиранию, а вспомогательные стволы – на флангах. Диагональная схема расположения стволов часто применяется при заложении главного и вспомогательного стволов на разных флангах залежи.

При секционной схеме проветривания вспомогательные стволы закладывают на флангах шахтного поля и в промежутках между флангами и главным стволом в пределах каждой секции.

При центральном расположении стволов обеспечивается минимальное число вспомогательных стволов, что особенно важно при большой глубине разработки, компактность промплощадки шахты на поверхности, наличие одного охранного рудного целика. Однако резко возрастают депрессия шахты и утечки воздуха. Поэтому центральное расположение стволов применяется реже, чем диагональное.

Рудоподъёмный, породный и вентиляционный стволы располагаются на флангах при длине залежи по простиранию не более 1200 м. Центральное расположение стволов целесообразно выбирать при длине шахтного поля по простиранию от 1000…1200 м до 4 км. При большей длине месторождение следует отрабатывать несколькими шахтными полями.

Место расположения стволов, как правило, должно обеспечивать их существование до предельной глубины разработки без оставления охранных целиков.

9. Определяется площадь поперечного сечения горнокапитальных и горноподготовительных выработок.

Площадь поперечного сечения вскрывающих и подготовительных горных выработок определяется с учётом размещения в них подъёмных сосудов или транспортных средств (см. приложение 3 или [2, 13, 18]) и проверяется по вентиляции [14]. Расчёт площади поперечного сечения горных выработок рекомендуется производить в табл. 2.7. При этом расход воздуха Q (м^3/с), подаваемого в шахту, определяется по нормативам ЕПБ [14] или ориентировочно по формуле

$$Q = 80 \cdot A_{г}. \qquad (2.22)$$

Таблица 2.7

Расчёт площади поперечного сечения горных выработок

Наименование выработки	Транспортное оборудование, количество путей, форма поперечного сечения, материал крепи	Сечение по габаритам транспортного оборудования, м^2	Расход воздуха по выработке Q, м^3/с	Допустимая скорость движения воздуха по ПБ $V_{ПБ}$ [14], м/с	Необходимое сечение по скорости воздуха $F_{в} = Q/V_{ПБ}$, м^2	Принятое сечение, м^2	
						в свету	в проходке
Горнокапитальные горные выработки по вскрытию шахтного поля							
1. Откаточная штольня гор. 120 м	Электровоз КР14-900, вагонетка ВГ-2,2, 2 пути, арочная, металл	11,1	36,3	8	4,5	11,1	14,2
2. …	…	…	…	…	…	…	…
Горноподготовительные горные выработки по подготовке шахтного поля							
1. Этажный откаточный штрек гор. 120 м	…	…	…	…	…	…	…
2. …							
Служебные камеры							
1. Ремонтная мастерская	…	…	…	…	…	…	…
2. …	…	…	…	…	…	…	…

2.7. Система разработки

1. Выбор системы разработки производится на основании опыта работы шахт с аналогичными заданию условиями, качественного анализа

соответствия её основным горно-геологическим и горнотехническим условиям [1 – 12], с учётом обеспечения комплексной механизации горных работ и наиболее полного экономически целесообразного извлечения руды из недр, а также требований правил технической эксплуатации и норм технологического проектирования горнодобывающих предприятий [10, 15], определяющих область применения отдельных классов и групп систем разработки.

Системы разработки с открытым выработанным пространством рекомендуется применять при устойчивых и весьма устойчивых рудах и вмещающих породах, обеспечивающих сохранность выработанного пространства и безопасность горных работ при заданных размерах элементов систем разработки и сроках отработки участков или блоков.

● ***Сплошную систему разработки*** рекомендуется применять для отработки пологих и наклонных (до 35^0) рудных тел малой и средней (до 10 м) мощности без разделения этажа (панели) на блоки (очистные панели). Небольшие рудные тела могут отрабатываться без оставления целиков. В остальных случаях отработку следует вести с оставлением нерегулярно расположенных целиков. Целики преимущественно следует оставлять на участках с бедной рудой или с породными включениями. При отработке наклонных рудных тел очистную выемку можно производить по восстанию, падению и простиранию.

● ***Потолкоуступную систему разработки*** применяют для отработки рудных тел мощностью до 3 м, при этом маломощные (до 2 м) рудные тела можно отрабатывать без оставления междублоковых целиков с оставлением между блоками усиленной распорной крепи. Распорная крепь при этой системе разработки служит, в основном, для сооружения рабочих полков у очистных забоев.

● ***Камерно-столбовую систему разработки*** предпочтительно применять с самоходным оборудованием, как правило, для отработки бедных руд залежей мощностью до 18 м с углом падения до 35^0. Разрешается применять эту систему для отработки богатых руд при условии оставления между камерами ленточных целиков с их последующей отработкой. Опорные целики следует располагать регулярно. Выемку камер можно производить сплошным, потолкоуступным или почвоуступным забоями, а также послойно. При мощности рудного тела до 8 м следует проектировать однослойную выемку камер; при большей мощности – двух– или трёхслойную с опережением работ в верхнем слое на 15…20 м по отношению к нижележащему. При падении рудного тела под углом не более 8^0 камеры располагают по простиранию и по восстанию; при падении рудного тела более 8^0 – по простиранию или диагонально, обеспечивая подъём почвы камеры под углом не более 8^0. Отбойка руды производится шпурами или глубокими скважинами малого диаметра.

● ***Систему разработки с отбойкой руды из подэтажных штреков (ортов)*** применяют для отработки крутопадающих рудных тел любой

мощности, а также мощных рудных тел с любыми углами падения. Камерные запасы должны составлять не менее 35 % запасов блока. Высоту подэтажей следует принимать не более 20 м. При мощности залежи до 20 м камеры располагаются по простиранию, а при мощности более 20 м – вкрест простирания. При отработке пожароопасных руд отрабатываемые камеры следует закладывать инертным материалом. При отработке рудного тела последовательно расположенными камерами между ними следует оставлять временные или постоянные целики. Отбойку руды следует производить глубокими скважинами из открытых или закрытых заходок, а также из подэтажных буровых штреков (ортов). При неотработанных междукамерных целиках на смежном верхнем этаже камеры нижнего этажа должны располагаться под камерами верхнего этажа, целики – под целиками. Очистные работы в камерах следует развивать таким образом, чтобы подвигание подэтажей было в одной вертикальной плоскости или с опережением верхних подэтажей по отношению к нижним. Потолкоуступное расположение подэтажей разрешается при отбойке весьма устойчивых руд нисходящими глубокими скважинами в рудных телах малой мощности.

● ***Этажно-камерная система разработки*** применяется для отработки крутопадающих рудных тел средней мощности, а также мощных рудных тел с любыми углами падения. Выемка руды в камерах осуществляется послойной отбойкой глубокими скважинами на всю высоту этажа (камеры) без разделения на подэтажи. При разработке пожароопасных руд отрабатываемые камеры следует закладывать инертным материалом. Камерные запасы должны составлять не менее 35 % запасов блока. При отработке рудного тела последовательно расположенными камерами между ними следует оставлять временные или постоянные целики.

● ***Система разработки с доставкой руды силой взрыва*** применяется для отработки мощных и средней мощности наклонных рудных тел с выдержанными контактами по лежачему и висячему бокам. Разработку рудных тел следует производить с оставлением ленточных междукамерных целиков и с направлением отбойки руды по восстанию. Для бурения скважин, выпуска руды, доставки её к рудоспускам или сборным пунктам, для зачистки почвы камер от остатков отбитой руды, проходки подготовительно-нарезных выработок, а также для механизации вспомогательных работ следует применять преимущественно самоходное оборудование. Отбойка руды производится из буровых камер или восстающих с расположением скважин перпендикулярно к падению рудного тела. Для улучшения доставки руды взрывом необходимо концентрировать взрывчатые вещества (ВВ) в нижней части отбиваемого слоя. Нижние скважины следует располагать у контакта рудного тела с лежачим боком. Отбойку последующего слоя допускается производить только после полного выпуска ранее отбитой руды. Погрузочно-доставочное оборудование должно быть обеспечено отбитой рудой не менее чем на две смены работы.

При разработке пожароопасных руд отработанные камеры должны быть заложены инертным материалом. Объём рудоприемных выработок (воронок или траншей) должен быть не менее объёма отбиваемого слоя в разрыхленном состоянии. Для увеличения извлечения отбитой руды следует проводить дополнительные выпускные выработки, применять гидросмыв или механические способы зачистки лежачего бока рудного тела.

Системы разработки с магазинированием руды применяются для отработки рудных тел любой мощности с углами падения (не менее 50^0), обеспечивающими выпуск замагазинированной руды самотёком, а также мощных рудных тел с любыми углами падения. Руда должна быть устойчивой, не склонной к окислению и слеживанию. Вмещающие породы должны быть не ниже средней устойчивости. Разработка пожароопасных рудных тел разрешается при интенсивной выемке, исключающей возможность самовозгорания замагазинированной руды, а также при условии полной закладки камер инертными материалами до начала выемки потолочин и целиков.

● ***Систему с магазинированием блоками*** можно применять для отработки крутопадающих рудных тел любой мощности, но при ширине очистного пространства не менее 1,0 м, и мощных рудных тел с любыми углами падения.

При отработке тонких и маломощных рудных тел разрешается выемка блоками без оставления междукамерных целиков.

При отработке тонких и маломощных крутопадающих рудных тел, залегающих в трещиноватых и склонных к вывалам породах, блок по длине следует разбивать восстающими на короткие участки, каждый из которых отрабатывать самостоятельно сплошным забоем по восстанию с опережением в смежных участках в пределах 4…6 м.

При отработке маломощных крутопадающих рудных тел при средней устойчивости руды и устойчивых вмещающих породах выемка руды производится послойно шпурами или скважинами, пробуренными из восстающих. Отбойка руды глубокими скважинами применяется при отработке рудных тел с выдержанным залеганием и мощностью.

При отработке тонких рудных тел рекомендуется производить раздельную выемку или сортировку отбитой руды, а для выдачи породы сооружать в замагазинированной руде породоспуски.

Выемка руды производится потолкоуступно или послойно. При этом должен быть обеспечен свободный проход людей по всей длине блока (камеры), а бурение шпуров осуществляется с трапов длиной не менее 3,5 м.

По мере отбойки руды должен производиться её частичный выпуск из магазина в количестве, обеспечивающем свободный проход людей и размещение применяемого оборудования. Окончательный выпуск замагазинированной руды необходимо производить после полной отбойки камерных запасов. Запрещается входить в выработанное пространство в период окончательного выпуска руды и после ее выпуска.

● ***Система с магазинированием и отбойкой руды глубокими скважинами*** применяется для отработки крутопадающих рудных тел мощностью более 3 м и мощных рудных тел с любыми углами падения при устойчивых рудах и вмещающих породах. Рудное тело должно быть с выдержанным залеганием и мощностью. Отбойка руды производится параллельными или веерными скважинами. Скважины бурятся из специальных буровых камер (ортов), пройденных из восстающих, или непосредственно из восстающих. Расстояние между буровыми восстающими составляет 14…16 м, а при выдержанной мощности залежи по простиранию и восстанию – до 20 м. Ширина междукамерных целиков принимается равной 6…10 м; при мощности залежи менее 3 м междукамерные целики можно не оставлять, их роль при этом выполняют закрепленные сплошной венцовой крепью блоковые восстающие. Выпуск руды разрешается производить непрерывно и параллельно с её отбойкой.

Системы разработки с закладкой выработанного пространства можно применять при отработке рудных тел любой мощности с любыми углами падения. Руда должна быть от средней устойчивости до устойчивой, не склонной к обрушениям, вмещаюшие породы средней устойчивости, требующие искусственного их поддержания. Область применения систем с закладкой может быть расширена при разработке ценных или пожароопасных руд, необходимости сохранения земной поверхности, в случае высокого горного давления и опасности горных ударов. При отработке тонких рудных тел рекомендуется производить раздельную выемку руды и породы, при этом подрываемая порода оставляется в выработанном пространстве в качестве закладочного материала.

● ***Система разработки горизонтальными слоями с закладкой*** применяется для разработки крутопадающих рудных тел мощностью до 3 м с устойчивыми рудами, а также при отработке рудных тел большой мощности и полевой подготовке. Выемку можно вести блоками (камерами) без оставления междукамерных (междублоковых) и междуэтажных целиков. Выемка руды в камере (блоке) осуществляется горизонтальными слоями в восходящем или нисходящем порядке. При неустойчивых рудах выемка должна производиться в нисходящем порядке с обязательным применением твердеющей закладки. Закладочный материал в блок (камеру) целесообразно подавать с вентиляционного горизонта по закладочному восстающему, расположенному, как правило, в середине блока (камеры). Закладочный материал в слое следует размещать с использованием механизмов (скреперных лебедок, самоходного оборудования и др.) или самотеком (при гидравлической и твердеющей закладке). При отработке маломощных рудных тел допускается закладывать выработанное пространство породой, добываемой из выработок, специально проводимых для этих целей в висячем или лежачем боку. При разработке маломощных рудных тел с устойчивыми рудами и вмещающими породами допускается частичное магазинирование руды.

В случае применения сухой или гидравлической закладки на её поверхности следует укладывать настил или слой бетона, исключающий возможность попадания отбитой руды в закладочный массив и закладочного материала в руду при отбойке и доставке руды к рудоспуску. При выемке последнего слоя в блоке настил, на котором находится закладочный материал вышележащего отработанного блока, должен подхватываться крепью, чтобы закладочный материал не прорывался в рабочее пространство.

● ***Сплошную и столбовую системы разработки с однослойной выемкой и закладкой*** применяют для отработки пологих и наклонных (до 35^0) рудных тел мощностью менее 3 м при рудах любой устойчивости, залегающих в устойчивых породах.

При сплошной системе панель или этаж отрабатывается на всю её ширину (высоту этажа); при столбовой – её следует разделять на столбы (этаж – на подэтажи). Выемка руды производится заходками по восстанию или лавами по простиранию. Ширина заходки или лавы выбирается в зависимости от устойчивости пород, а также применяемого оборудования.

● ***Систему разработки с камерной выемкой и закладкой выработанного пространства*** рекомендуется применять для сплошной отработки рудных тел средней и выше средней мощности с любыми углами падения при рудах и вмещающих породах, обеспечивающих устойчивость камер в период очистной выемки руды и закладки выработанного пространства. Систему целесообразно применять при разработке пожароопасных и ценных руд, а также при необходимости сохранения земной поверхности. Блок или панель отрабатывается несколькими камерами в определенной последовательности, обеспечивающей полноту выемки руды и сохранность налегающих пород.

В зависимости от устойчивости руды и вмещающих пород очистную выемку в камерах производят одной из систем с открытым выработанным пространством или с магазинированием руды.

При применении твердеющей закладки отбойку руды рекомендуется производить глубокими скважинами уменьшенного диаметра, при этом допускается выемка камер без оставления междуэтажных или междупанельных целиков.

Системы разработки с креплением выработанного пространства в настоящее время применяются редко. При этом крепь может использоваться в сочетании с рудными или породными целиками, частичным магазинированием или закладкой. При необходимости сохранения земной поверхности системы с креплением должны применяться с закладкой выработанного пространства.

Системы разработки с обрушением используются, когда допускается обрушение земной поверхности. При разработке пожароопасных руд следует предусматривать профилактическое заиливание зоны обрушения.

● ***Системы разработки слоевого обрушения*** применяются при отработке крутопадающих залежей мощностью более 3 м, а также

мощностью более 5 м с любыми углами падения с неустойчивыми и средней устойчивости ценных рудах, залегающими в неустойчивых и средней устойчивости легкообрушающихся вмещающих породах. Системы можно использовать при крепких и устойчивых вмещающих породах с предохранительной подушкой из обрушенных пород или с принудительной посадкой налегающих пород.

Ведение очистных работ допускается при наличии деревянного мата, гибкого, железобетонного или щитового перекрытия. При разработке мощных рудных тел выемку руды можно производить несколькими заходками или лавами. Длина заходок должна быть не более 30 м. Отработку блока допускается производить несколькими слоями при условии отставания работ в нижележащем слое не менее 10 м. После окончания выемки заходки или лавы на почве укладывается деревянный настил, гибкое, железобетонное или щитовое перекрытие. Запрещается оставлять в слое неотработанные целики руды.

● ***Систему подэтажного обрушения*** можно применять для отработки крутопадающих рудных тел мощностью более 3 м, а также при мощности более 7 м с любыми углами падения при неустойчивых и средней устойчивости бедных рудах, залегающих в неустойчивых и средней устойчивости легкообрушающихся вмещающих породах. Систему допускается применять в устойчивых и крепких рудах и вмещающих породах при условии создания искусственной подушки из обрушенных пород. Отработку подэтажа (заходки) можно производить в две стадии с предварительной выемкой компенсационных камер или в одну стадию с отбойкой руды в зажиме. При использовании скважин отбойку руды производят послойно, а выпуск – через торец или через рудоприёмные и выпускные выработки. При отработке неустойчивых и трещиноватых руд предпочтение следует отдавать вариантам с одностадийной выемкой. Отработку блока допускается производить несколькими подэтажами при условии отставания работ в нижележащем подэтаже не менее 10 м. Запрещается оставлять в подэтаже неотработанные целики руды.

● ***Система этажного обрушения*** применяется при разработке крутопадающих рудных тел мощностью более 10 м и мощных рудных тел с любыми углами падения при бедных рудах, не склонных к слёживанию, залегающих в устойчивых и средней устойчивости породах, обрушающихся крупными кусками. Система применяется с естественным и принудительным обрушением руды. При естественном обрушении руда должна легко обрушаться небольшими кусками при её подсечке; при принудительном обрушении руда может быть любой крепости и устойчивости. Отработку блока можно производить в две стадии с предварительной выемкой компенсационных камер или в одну стадию с отбойкой руды в зажиме. При отработке неустойчивых и трещиноватых руд предпочтение следует отдавать вариантам с одностадийной выемкой. При двухстадийной выемке объём

компенсационных камер принимается с учётом разрыхления руды при отбойке.

При системах с принудительным этажным обрушением отбойку руды осуществляют глубокими скважинами. При одностадийной выемке, а также выемке компенсационных камер отбойку руды можно осуществлять послойно или секционно (несколькими слоями). Обрушение целиков и потолочин на компенсационные камеры целесообразно производить, как правило, в один приём. При массовых взрывах применяется короткозамедленное взрывание.

● ***Столбовые системы с обрушением налегающих пород*** применяются для отработки рудных тел мощностью до 3,5 м с углами падения до 35^0 при неустойчивых и средней устойчивости рудах и налегающих породах, а также при мощности рудных тел до 7 м с теми же углами падения при средней устойчивости руд и налегающих пород. Панель (этаж) отрабатывается длинными или короткими столбами с подвиганием очистного забоя по простиранию, восстанию, падению или диагонально. Столбы вынимаются заходками или лавами с отбойкой руды шпурами или скважинами уменьшенного диаметра, которые используются при отработке залежей крепких руд мощностью до 7 м.

Выбор технически приемлемой системы разработки рекомендуется производить в табл. 2.8.

Для выбранной системы разработки даётся подробное её описание, обосновываются основные параметры: высота блока (этажа), длина и ширина выемочного блока (панели), приводятся показатели извлечения и разубоживания руды (см. приложение 1 или [2 – 4, 6]), размеры камеры, междукамерных, междублоковых и междуэтажных целиков, высота днища и потолочины блока, высота подэтажа, отрабатываемого слоя, уступа и т. д., определяются балансовые запасы руды в блоке (панели) и производится их разбивка по элементам системы разработки (табл. 2.9).

2. Выбирается схема подготовки и нарезки блока (панели). Выбор схемы подготовки и нарезки блока (панели) рекомендуется производить в следующей последовательности:

● выбирается способ отработки каждого элемента блока (приложение 8);

● в зависимости от принятого способа отработки элемента блока выбирается механизация основных производственных процессов: типы и марки машин, механизмов или комплекса машин (приложение 9) [2, 4, 6, 12]; следует стремиться к однотипности оборудования для всех элементов блока;

● в соответствии с принятой системой разработки и способом подготовки этажа устанавливается последовательность проведения подготовительных и нарезных горных выработок в блоке или панели, их протяжённость, объём и извлекаемые балансовые запасы руды при их проведении (табл. 2.10); размеры поперечного сечения горных выработок

Таблица 2.8

Выбор системы разработки
(условия: руда – устойчивая; вмещающие породы – неустойчивые; мощность рудного тела – 10 м; угол падения – 60^0; руда высокой ценности; имеется необходимость охраны земной поверхности от сдвижений)

Влияющие факторы	Возможные варианты систем разработки		
	с естественным поддержанием очистного пространства (I класс)	с обрушением руды и вмещающих пород (II класс)	с искусственным поддержанием очистного пространства (III класс)
Постоянные:			
1. Устойчивость руды (устойчивая)	а) сплошная; б) камерно-столбовая; в) этажно-камерная; г) с подэтажной отбойкой; д) потолкоуступная с распорной крепью	а) этажное принудительное обрушение с компенсационными камерами; б) этажное принудительное обрушение со сплошной выемкой руды; в) подэтажное принудительное обрушение с донным выпуском руды; г) подэтажное принудительное обрушение с торцовым выпуском руды	а) однослойная выемка с закладкой; б) горизонтальные слои с закладкой; в) наклонные слои с закладкой; г) система разработки тонких жил с раздельной выемкой; д) нисходящая слоевая выемка с твердеющей закладкой; е) однослойная выемка с обрушением кровли; ж) слоевое обрушение
2. Устойчивость вмещающих пород (неустойчивые)	–	а, б, в, г	а, б, в, г, д, е, ж
3. Мощность залежи (10 м)	–	а, б, в	д, ж
4. Угол падения (60^0)	–	а, б, в	д, ж
Переменные:			
1. Ценность руды (высокая)	–	–	д
2. Необходимость охраны земной поверхности от сдвижений (имеется)	–	–	д

принимаются с учётом размещения в них оборудования [2, 6, 16] и обеспечения зазоров, регламентированных правилами безопасности [14];

● определяются балансовые запасы руды в блоке или панели, подлежащие очистной выемке, с разбивкой их по элементам блока или панели (табл. 2.11);

● определяется количество добываемой рудной массы из блока или панели в целом и по элементам блока (панели) (табл. 2.12); количественные показатели потерь и разубоживания руды принимаются в зависимости от выбранной системы разработки элемента блока (см. приложение 1);

● на листе формата А1 в масштабе вычерчивается система разработки в трёх проекциях: разрез по простиранию (проекция на вертикальную плоскость) в нормальной стадии очистных работ; разрез вкрест простирания; разрез по откаточному горизонту в пределах блока; другие необходимые разрезы согласовываются с руководителем курсового проектирования.

3. Проветривание блока или панели.

Проветривание очистных и подготовительно-нарезных выработок может осуществлятся как за счёт общешахтной депрессии, так и вентиляторами местного проветривания.

В проекте необходимо выбрать вентиляторы местного проветривания (приложение 10) и места их расположения. Схема проветривания блока или панели показывается на чертеже системы разработки в нормальной стадии развития горных работ. Схему движения воздуха показывают цветными стрелками (свежую струю – красным цветом; исходящую – синим).

2.8. Технология, механизация и организация очистных работ

Выполнение данного раздела осуществляется в следующей последовательности.

Намечается стадийность очистных работ в каждом элементе блока (например: образование отрезной щели, подсечка камерных запасов, создание рудовыпускных выработок в днище блока – воронок или траншей и т. п.). Определяются объёмы работ в каждой стадии отработки элемента блока.

В соответствии с намеченными способами отработки элементов блока и стадийностью очистных работ устанавливается перечень производственных процессов (бурение, заряжание и взрывание, погрузка и доставка руды, закладка и т. д.).

Обосновывается рациональный способ отбойки руды (шпуровой, штанговыми шпурами, веерными или параллельными скважинами и т. д.) для каждого элемента блока (табл. 2.13).

Выбирается диаметр шпуров или скважин и буровое оборудование (приложение 11).

С учётом расположения подготовительно-нарезных горных выработок намечается схема расположения шпуров или скважин [11, 17].

Таблица 2.9

Балансовые запасы руды по элементам блока или панели

Элементы блока (панели)	Параметры элементов блока (панели)				Объёмная масса руды, т/м^3	Балансовые запасы руды	
	длина, м	ширина, м	высота, м	объём, м^3		т	%
1. Камерные запасы	45	15	20	13500	…	…	…
2. Междукамерный целик	15	15	40	9000	…	…	…
3. Днище	60	15	14	12600	…	…	…
4. Потолочина	45	15	5	3375	…	…	…
5. …	…	…	…	…	…	…	…
Всего:				…		…	100

Таблица 2.10

Объём подготовительных и нарезных выработок в блоке или панели и извлекаемые из них балансовые запасы руды

Наименование выработки	Число выработок	Размеры поперечного сечения			Длина выработки, м			Объём выработки, м^3		Объёмная масса руды, т/м^3	Извлекаемые балансовые запасы руды, т
		ширина, м	высота, м	сечение, м^2	по руде	по породе	суммарная	по руде	по породе		
Подготовительные выработки											
1. Орт-заезд	1	3,0	3,0	9,0	15	30	45	135	270	3,6	486
2. Полевой восстающий	1	3,0x1,5	–	4,5	–	60	60	–	270	–	–
3. …	…	…	…	…	…	…	…	…	…	…	…
Итого:	–	–	–	–	…	…	…	…	…	–	…
Нарезные выработки											
1. Штрек подсечки	1	2,5	3,0	7,5	50	–	50	375	–	3,6	1290
2. …	…	…	…	…	…	…	…	…	…	…	…
Итого:	–	–	–	–	…	…	…	…	…	–	…
Всего:	–	–	–	–	…	…	…	…	…	–	…

Таблица 2.11

Балансовые запасы блока (или панели), подлежащие очистной выемке

Элемент блока (панели)	Объём элемента блока (панели) V', м^3	Подготовительно-нарезные выработки, проводимые в элементе блока (панели) по руде									Объём элемента блока (панели), подлежащего очистной выемке $V' - V''$, м^3	Объёмная масса руды, т/м^3	Балансовые запасы, подлежащие очистной выемке, т
		орт-заезд			восстающий			…			суммарный объём V'', м^3			
		длина, м	сечение, м^2	объём, м^3	длина, м	сечение, м^2	объём, м^3	длина, м	сечение, м^2	объём, м^3				
Камерные запасы	27000	…	…	…	…	…	…	…	…	…	…	…	…	…
Междукамерный целик	9000	–	–	–	…	…	…	…	…	…	…	...	…	…
Днище	12600	–	–	–	–	–	–	…	…	…	…	…	…	…
Потолочина	5400	–	–	–	…	…	…	…	…	…	…	…	…	…
Всего:	54000	–	–	…	–	–	…	–	–	…	…	…	…	…

В зависимости от горно-геологических условий и способа буровых работ принимается тип взрывчатого вещества (приложение 12), способ заряжания шпуров или скважин и тип оборудования для их заряжания [1, 4, 11], способ взрывания зарядов ВВ.

При шпуровой отбойке руды определяются следующие параметры буровзрывных работ.

Расход ВВ на одно взрывание $Q_ш$ (кг) для камерных запасов блока

$$Q_ш = V_{вр} \cdot q_ш, \qquad (2.23)$$

где $V_{вр}$ – объём взрываемой руды за цикл, м^3;

$q_ш$ – удельный расход ВВ при шпуровой отбойке, кг/м^3 (приложение 13).

Линия наименьшего сопротивления (л. н. с.) $W_ш$ (м) [11, 17]

$$W_ш = d_ш \sqrt{\frac{0{,}785 \cdot \Delta \cdot k_{зш}}{m_ш \cdot q_ш}}, \qquad (2.24)$$

где $d_ш$ – диаметр шпура, м;

Δ – плотность ВВ, кг/м^3;

$k_{зш}$ – коэффициент заполнения шпура ($k_{зш}$ = 0,6…0,72);

$m_ш$ – коэффициент сближения зарядов (принимается равным: при электрическом взрывании – 1,0…1,5, при огневом – 1,2…1,5).

Таблица 2.12

Количество добываемой рудной массы по элементам блока (или панели)

Элемент блока (панели)	Балансовые запасы $Z_б$, т	Коэффициент потерь $K_п$	Коэффициент извлечения $K_{изв} = 1 - K_п$	Потери руды $Z_п = Z_б \cdot K_п$, т	Извлеченные запасы руды $Z_б \cdot K_{изв}$, т	Коэффициент разубоживания r	Количество добываемой рудной массы из блока (панели) $D = Z_б \cdot K_{изв} / (1 - r)$, т	Количество пустой породы, примешанной к руде $B = D \cdot r$, т	Доля стадии в количестве добытой рудной массы из блока (панели), %
Камерные запасы	…	…	…	…	…	…	…	…	…
Междукамерный целик	…	…	…	…	…	…	…	…	…
Днище	…	…	…	…	…	…	…	…	…
Потолочина	…	…	…	…	…	…	…	…	…
Итого:	…	Средн.	Средн.	…	…	Средн.	…	…	…
Подготовительно-нарезные выработки	…	…	…	…	…	…	…	…	…
Всего по блоку:	…	Средн.	Средн.	…	…	Средн.	…	…	100

Примечание. Средние значения коэффициентов потерь и разубоживания руды определяются по формулам:

$$K_{пср} = \frac{\sum Z_{пi}}{\sum Z_{бi}}; \qquad r_{ср} = \frac{\sum B_i}{\sum D_i},$$

где $K_{пср}$, $r_{ср}$ – средние значения коэффициентов потерь и разубоживания руды;

$Z_{пi}$, B_i – потери руды и количество примешанной к руде породы по элементам блока (панели), т;

$Z_{бi}$, D_i – балансовые запасы руды и количество добываемой рудной массы по элементам блока (панели), т.

Расстояние между шпурами в ряду $a_ш$ (м)

$$a_ш = m_ш \cdot W_ш \,. \tag{2.25}$$

Ёмкость шпура $E_ш$ (кг)

$$E_ш = \frac{\pi \cdot d_ш^{\,2}}{4} L_ш \cdot \delta_ш \cdot k_{зш}, \tag{2.26}$$

где $L_ш$ – средняя глубина шпура, м;

$\delta_ш$ – плотность заряжания шпура (принимается равной 850…950), кг/м^3.

Таблица 2.13

Рекомендуемые способы отбойки руды

Система разработки	Рекомендуемый способ отбойки руды
Этажно-камерная, этажного и подэтажного принудительного обрушения, отработка междукамерных и междублоковых целиков, обрушение потолочины	Скважинами и камерными зарядами
Сплошная, камерно-столбовая, горизонтальными слоями с закладкой	Шпуровыми зарядами с применением самоходного оборудования
С магазинированием руд, потолкоуступная, горизонтальными слоями с закладкой, слоевое обрушение, система с креплением и закладкой	Шпуровыми зарядами

Число шпуров в забое N

$$N_ш = Q_{вв} / E_ш. \quad (2.27)$$

Суммарная длина шпуров на одно взрывание $\Sigma L_ш$ (м)

$$\Sigma L_ш = N_ш \cdot L_ш. \quad (2.28)$$

Выход руды на 1 м шпура П (м^3/м)

$$П = V_{вр} / \Sigma L_ш. \quad (2.29)$$

Объём буровых работ для выемки камерных запасов блока α_1 (м)

$$\alpha_1 = V_1 / П, \quad (2.30)$$

где V_1 – объём камерных запасов блока, подлежащих очистной выемке (см. табл. 2.11), м^3.

Выход рудной массы камерных запасов на 1 м шпура $П_{р1}$ (т/м)

$$П_{р1} = D_1 / \alpha_1, \quad (2.31)$$

где D_1 – количество добываемой рудной массы камерных запасов блока (см. табл. 2.12), т.

Объём буровых работ для образования выработок выпуска в днище блока α_2 (м)

$$\alpha_2 = V_2 \cdot L_2, \quad (2.32)$$

где V_2 – объём выработок выпуска в днище блока, м^3;

L_2 – расход шпурометров на 1 м^3 горной массы в забоях с одной обнажённой плоскостью (приложение 14), м.

Объём буровых работ для подсечки блока и отработки целиков мелкошпуровым методом отбойки α_3 (м)

$$\alpha_3 = V_3 \cdot L_3, \tag{2.33}$$

где V_3 – объём работ по подсечке и отработке целиков, м^3;

L_3 – расход шпурометров на 1 м^3 горной массы в забоях с двумя обнажёнными плоскостями (приложение 15), м.

Объём буровых работ по i-му элементу блока α_i (м)

$$\alpha_i = V_i \cdot L_i, \tag{2.34}$$

где V_i – объём i-го элемента блока, подлежащего очистной выемке, м^3;

L_i – расход шпурометров на 1 м^3 горной массы в забоях (приложения 14 или 15), м.

Суммарный объём мелкошпурового бурения по блоку $\Sigma L_{бш}$ (м)

$$\Sigma L_{бш} = \alpha_1 + \alpha_2 + \alpha_3 + \ldots + \alpha_i. \tag{2.35}$$

Выход рудной массы на 1 м шпура по блоку $П_{рш}$ (т/м)

$$П_{рш} = D / \Sigma L_{бш}. \tag{2.36}$$

При отбойке руды скважинами и штанговыми шпурами определяются следующие параметры буровзрывных работ.

Расход ВВ на одно взрывание для камерных запасов блока $Q_с$ (кг)

$$Q_с = V_{вр} \cdot q_с, \tag{2.37}$$

где $q_с$ – удельный расход ВВ при отбойке руды скважинами или штанговыми шпурами, кг/м^3 (приложение 16).

Линия наименьшего сопротивления (л. н. с.) при отбойке камерных запасов скважинами или штанговыми шпурами $W_с$ (м) [11, 17]

$$W_с = d_с \sqrt{\frac{0{,}785 \cdot \Delta \cdot k_{зс}}{m_с \cdot q_с}}, \tag{2.38}$$

где $d_с$ – диаметр скважины (штангового шпура), м;

$k_{зс}$ – коэффициент заполнения скважины (штангового шпура)

(принимается равным: для параллельных скважин – 0,7…0,95; для веерных скважин - 0,6…0,7; для пучков – 0,8…0,9);

m_c – коэффициент сближения зарядов (принимается равным 0,5…1,2);

q_c – удельный расход ВВ при скважинной отбойке (приложение 16), кг/м^3.

Расстояние между параллельными скважинами в ряду a_c (м)

$$a_c = m_c \cdot W_c, \tag{2.39}$$

Ёмкость скважины E_c (кг)

$$E_c = \frac{\pi \cdot d_c^2}{4} L_c \cdot \delta_c \cdot k_{зс}, \tag{2.40}$$

где L_c – средняя длина скважины в ряду, м;

δ_c – плотность заряжания скважины (приложение 17), кг/м^3.

Число скважин в ряду N_c

$$N_c = Q_c / E_c. \tag{2.41}$$

Суммарная длина скважин на одно взрывание ΣL_c (м)

$$\Sigma L_c = N_c \cdot L_c. \tag{2.42}$$

Выход руды на 1 м скважины $П_c$ (м^3/м)

$$П_c = V_{вр} / \Sigma L_c. \tag{2.43}$$

Объём буровых работ для выемки камерных запасов блока α_1 (м)

$$\alpha_1 = V_1 / П_c, \tag{2.44}$$

где V_1 – объём камерных запасов блока, подлежащих очистной выемке (см. табл. 2.11), м^3.

Выход рудной массы камерных запасов на 1 м скважины $П_{рс1}$ (т/м)

$$П_{рс1} = D_1 / \alpha_1. \tag{2.45}$$

Максимальное расстояние по нормали между концом скважины и соседней скважиной в веере следует принимать равным 1,5…1,7W, а минимальное расстояние между заряженными частями скважин вблизи контура буровой выработки равным 0,5…0,7W [11, 17]. Число скважин на слой в веере, общая их длина и длина заряжаемой части скважин

устанавливается графически. Расчёт величины заряда ВВ в каждой скважине веера рекомендуется производить в табл. 2.14. Схема размещения зарядов ВВ в веерных и параллельных скважинах приводится в пояснительной записке или на чертеже формата А1.

Таблица 2.14

Расчёт зарядов ВВ в скважинах веера

Номер скважины в веере	Длина скважины L_{ci}, м	Длина заряда ВВ в скважине $L_{зi}$, м	Величина заряда ВВ в скважине Q_{ci}, кг
1	5	3	25,98
2	10	6	51,96
…	…	…	…
…	…	…	…
Итого:	ΣL_c = 215	–	ΣQ_{ci} = 725,20

Расход ВВ на 1 м скважины при определении величины заряда ВВ в скважине Q_{ci} в табл. 2.14 приведен в приложении 18.

Фактический удельный расход ВВ $q_{сф}$ (кг/м^3) определяется по формуле

$$q_{сф} = \Sigma Q_{ci} / V_{вр}. \quad (2.46)$$

Исходя из фактического дельного расхода ВВ $q_{сф}$, по табл. П.16.1 приложения 16 определяется размер кондиционного куска руды и выход негабарита.

Расход ВВ на вторичное дробление руды в блоке $Q_{вд}$ (кг)

$$Q_{вд} = (\Sigma V_{очi} \cdot n_{нг} /100)\, q_{вд}, \quad (2.47)$$

где $\Sigma V_{очi}$ – суммарный объём всех элементов блока, подлежащих очистной выемке (см. табл. 2.11), м^3;

$q_{вд}$ – удельный расход ВВ на вторичное дробление руды (приложение 16, табл. П.16.2);

$n_{нг}$ – выход негабарита, %.

Объём буровых работ при скважинной отбойке междукамерных (междублоковых) целиков, потолочин и днищ блоков $L_э$ (м)

$$L_э = (q_c \cdot \Sigma V_{цi}) / (L' \cdot K_{зг}), \quad (2.48)$$

где $\Sigma V_{цi}$ – суммарный объём междукамерных и междублоковых целиков, потолочин и днищ блока (см. табл. 2.11), м^3;

L' – расход гранулированных ВВ на 1 м скважины (приложение 18), кг;

$K_{зг}$ – относительная длина заряда в зависимости от средней глубины скважины (приложение 19).

6. Выбирается способ выпуска и доставки (уборки) руды (см. приложение 9), типы и марки оборудования [1, 6, 11, 16].

7. В случае применения систем разработки с креплением выбирается вид крепи и разрабатывается паспорт крепления очистного забоя.

8. При системах с закладкой выработанного пространства определяется расход закладочного материала на 1 м^3 и 1 т извлекаемых запасов руды [4, 7, 8, 18].

9. Принимается организация очистных работ. Основной формой организации труда в блоке или панели являются суточные, или сменные комплексные бригады, выполняющие все основные и вспомогательные процессы и операции. В подавляющем большинстве случаев, особенно при применении самоходного оборудования, наиболее целесообразными являются суточные комплексные бригады.

2.9. Объём горных работ на момент сдачи шахты в эксплуатацию

В данном разделе производится определение объёма горных выработок на момент сдачи шахты в эксплуатацию.

Горные выработок, проводимые в период строительства шахты, следует объединять в следующие группы:

- горнокапитальные выработки по вскрытию шахтного поля;
- горноподготовительные выработки по подготовке шахтного поля;
- служебные камеры.

Расчёт объёмов горнокапитальных и горноподготовительных работ рекомендуется сводить в табл. 2.15. Площадь поперечного сечения горных выработок при заполнении столбца 2 берётся из табл. 2.7.

Объём околоствольных дворов и камер в проходке $V_д$ (тыс. м^3) определяется по формулам:

– для железорудных месторождений при электровозном транспорте

$$V_д = 4 + 7{,}6 \cdot A_д, \qquad (2.49)$$

– для бокситовых месторождений

$$V_д = 3{,}27 + 13{,}38 \cdot A_д, \qquad (2.50)$$

где $A_д$ – пропускная способность околоствольного двора (принимается равной проектной мощности шахты), млн т/год.

Объём околоствольных дворов у фланговых вспомогательных стволов $V_{дв}$ (м^3) можно определить по формуле

$$V_{дв} = 1 + 0{,}2 \cdot A_д\,. \qquad (2.51)$$

Таблица 2.15

Объём горнокапитальных и горноподготовительных работ при строительстве шахты

Наименование горной выработки	Площадь поперечного сечения выработки в проходке, м^2	Объём горных работ на момент сдачи шахты в эксплуатацию	
		м	м^3
Горнокапитальные горные выработки по вскрытию шахтного поля			
1. Скиповой ствол	…	…	…
2. Клетевой ствол	…	…	…
3. Фланговый ствол № 1	…	…	…
4. Фланговый ствол № 2	…	…	…
5. Околоствольный двор гор. 120 м	…	…	…
6. Этажный откаточный квершлаг гор. 120 м	…	…	…
7. …	…	…	…
Итого:			….
Горноподготовительные горные выработки по подготовке шахтного поля			
1. Этажный откаточный штрек гор. 120 м	…	…	…
2. …	…	…	…
Итого:			…
Служебные камеры			
1. Лебёдочная			…
2. Участковой дробилки			…
3. …			…
Итого:			…
Всего:			…

Объём околоствольных дворов у главных и фланговых стволов на вентиляционном горизонте следует принимать равным объёму околоствольных дворов у фланговых стволов на откаточном горизонте.

При подземном дроблении руды приведенные выше объёмы околоствольных дворов увеличиваются на величину объёма камер дробильного комплекса $V_{дк}$ (м^3), определяемых по формулам:

– для щековых дробилок

$$V_{дк} = 4 \cdot B_д - 1400; \qquad (2.52)$$

– для конусных дробилок

$$V_{дк} = 8 \cdot B_д - 2400, \qquad (2.53)$$

где $B_д$ – ширина приёмного отверстия дробилки, мм.

Общий объём околоствольных выработок $V_д$ (тыс. м^3) для железорудных шахт Урала может быть определён из выражений:

при электровозном транспорте и сооружении дробильных комплексов в околоствольном дворе

$$V_д = 13{,}65 \cdot A_д - 2{,}62; \quad (2.54)$$

– при электровозном транспорте и участковых дробилках

$$V_д = 13{,}65 \cdot A_д - 0{,}04 \cdot B_д - 1{,}12; \quad (2.55)$$

– при конвейерном транспорте

$$V_д = 9{,}85 \cdot A_д - 0{,}004 \cdot B_д + 3{,}09. \quad (2.56)$$

В случае, когда необходимо определить объём только камерных выработок $V_к$ (тыс. м^3) его определяют по следующим формулам:

– при электровозном транспорте и сооружении дробильных комплексов в околоствольном дворе

$$V_к = 3{,}937 \cdot A_д - 2{,}48; \quad (2.57)$$

– при электровозном транспорте и участковых дробильных комплексах

$$V_к = (3{,}937 \cdot A_д - 2{,}48) + n_д\,[(0{,}00535 \cdot B_д - 1{,}7) + 0{,}8]; \quad (2.58)$$

– при конвейерном транспорте

$$V_к = 3 \cdot A_д - 1{,}73 + 0{,}87 \cdot L_{кв} + n_д\,(0{,}00535 \cdot B_д - 1{,}7), \quad (2.59)$$

где $L_{кв}$ – длина этажного откаточного квершлага, км;

$n_д$ – число участковых дробильных комплексов.

2.10. Капитальные затраты на горные работы при строительстве шахты

Капитальные затраты на горнокапитальные и горноподготовительные работы при строительстве шахты устанавливаются по сметам на горнопроходческие работы.

Ориентировочно стоимость проведения 1 м^3 горной выработки в курсовом проекте можно принимать по укрупнённым показателям (в ценах 1985 г.), приведенным в табл. 2.16.

Таблица 2.16

Укрупненные показатели стоимости проведения горных выработок

Наименование выработки	Площадь поперечного сечения выработки, м^2	Вид крепи	Стоимость проведения выработки (руб/м^3) при коэффициенте крепости пород по М. М. Протодъяконову		
			7 … 10	11 … 15	16 … 20
1	2	3	4	5	6
1. Шахтный ствол	9…13	Деревянная	75	85	105
		Бетонная	100	105	140
	14…17	Деревянная	65	75	95
		Бетонная	90	100	130
	18…22	Деревянная	55	65	80
		Бетонная	75	90	110
	23…33	Тоже	65	75	90
	34…40	– " –	55	65	80
2. Откаточные двухпутевые	7…10	Деревянная	40	50	90
		Штанговая	25	35	60
		Бетонная	60	75	115
3. Откаточные однопутевые	–	Без крепи	25	35	60
		Деревянная	30	40	70
		Штанговая	25	35	60
		Бетонная	70	90	140
4. Камеры подъёмных машин, насосные, электроподстанции, другие камеры технического назначения	–	Железобетонная	85	115	170
5. Водосборники	5	Без крепи	40	60	110
	6…8	Бетонная	100	125	100
6. Транспортные выработки околоствольного двора (грузовые и порожняковые ветви)	-	То же	60	75	110

Расчёт капитальных затрат на горные работы производится в табл. 2.17. Объём горнокапитальных и горноподготовительных работ при заполнении табл. 2.17 берётся из табл. 2.15.

2.11. Основные технико-экономические показатели курсового проекта

Основные технико-экономические показатели, полученные при выполнении курсового проекта, сводятся в табл. 2.18.

Таблица 2.17

Капитальные затраты на горные работы

Наименование горных выработок	Площадь поперечного сечения выработки в проходке, $м^2$	Стоимость 1 $м^3$ готовой выработки, руб.	Стоимость 1 м готовой выработки, руб.	Объём горнокапитальных и горноподготовительных работ на момент сдачи шахты в эксплуатацию		Общая стоимость выработки, тыс. руб.
				м	$м^3$	
Горнокапитальные горные выработки по вскрытию шахтного поля						
1. Скиповой ствол	…	…	…	…	…	…
2. Клетевой ствол	…	…	…	…	…	…
3. Фланговый ствол № 1	…	…	…	…	…	…
4. Фланговый ствол № 2	…	…	…	…	…	…
5. Околоствольный двор гор. 120 м	…	…	…	…	…	…
6. Этажный откаточный квершлаг гор. 120 м	…	…	…	…	…	…
7. Этажный вентиляционный квершлаг гор. 60 м	…	…	…	…	…	…
8. …	…	…	…	…	…	…
Итого:	–	–	–	–	–	…
Горноподготовительные горные выработки по подготовке шахтного поля						
1. Этажный откаточный штрек гор. 120м	…	…	…	…	…	…
2. …	…	…	…	…	…	…
Итого:	–	–	–	-	–	…
Служебные камеры						
1. Лебёдочная	–	…	–	–	…	…
2. …	–	…	–	–	…	…
Итого:	–	–	–	–	–	…
Всего (по позициям I, II, III):						…
Неучтённые горные работы (10…15 % от “ Всего ”)						…
Всего стоимость горнокапитальных и горноподготовительных работ						…
Коэффициент инфляции (80…100)						…
Стоимость горнокапитальных и горноподготовительных работ с учётом коэффициента инфляции						…

Таблица 2.18

Основные технико-экономические показатели шахты

Наименование показателей	Значение показателя
1. Проектная мощность шахты: – годовая, тыс. т – суточная, т 2. Режим работы шахты: – число рабочих дней в году – число смен по добыче в сутки – продолжительность смены, ч: *на подземных работах* *на поверхности* 3. Балансовые запасы руды, тыс. т: – в шахтном поле – в блоке или панели 4. Количество добываемой рудной массы, тыс. т: – в шахтном поле – в блоке или панели 5. Полный срок службы шахты, лет 6. Система разработки 7. Способ отбойки руды 8. Способ доставки руды 9. Способ подготовки шахтного поля 10. Способ подготовки откаточного горизонта 11. Число этажей 12. Число блоков в этаже (панелей на горизонте) на момент сдачи шахты в эксплуатацию, в т. ч.: – подготовленных – готовых к выемке 13. Способ вскрытия шахтного поля 14. Число основных (подъёмных) горизонтов 15. Годовое понижение горных работ, м 16. Среднее разубоживание по блоку, % 17. Средние потери по блоку, %	

3. МЕТОДИЧЕСКИЕ УКАЗАНИЯ ПО ОФОРМЛЕНИЮ КУРСОВОГО ПРОЕКТА

3.1. Методические указания по оформлению графической части

Графическая часть курсового проекта выполняется на одном листе ватмана формата А1 (840 х 594 мм), на котором изображаются следующие чертежи:

1) принятый способ вскрытия шахтного поля в трёх проекциях в масштабе 1:500 (1:1000, 1:2000, 1:5000):

а) разрез по простиранию – проекция на вертикальную плоскость;

б) разрез вкрест простирания;

в) разрез по основному откаточному горизонту (вид сверху);

2) поперечное сечение главного ствола (штольни) в масштабе 1:50 (1:100);

3) система разработки в трёх проекциях в масштабе 1:100 (1:500):

а) разрез по простиранию в нормальной стадии очистных работ;

б) разрез вкрест простирания;

в) разрез по основному откаточному горизонту (в пределах блока).

Чертежи выполняются в соответствии с ГОСТ 2.850-75 и др. [19] в карадаше или, по желанию студента, в туши или на компьютере. Остальные чертежи выполняются на отдельных листах бумаги размером 210х297 мм и прилагаются в соответствующие разделы пояснительной записки.

Подписи на чертежах следует наносить в соответствии с ГОСТ 2.316.68 с учётом требований ГОСТ 2.851-75. Надписи должны быть выполнены шрифтом по ГОСТ 2.304-81. Названия изображаемых объектов следует указывать полностью.

Рекомендуемая схема расположения отдельных чертежей на листе формата А1 приведена в приложение 20, а размеры и содержание основной надписи чертежа – в приложении 21.

3.2. Методические указания по оформлению пояснительной записки

Пояснительная записка выполняется на бумаге формата А4 (210х297). Текст записки выполняется рукописным способом на одной стороне листа чернилами или пастой черного, синего или фиолетового цветов. С целью закрепления навыков работы на ЭВМ допускается набор текста пояснительной записки на компьютере при условии выполнения данной работы самостоятельно. Цифры и буквы необходимо писать чётко, строки должны быть прямолинейными. Интервалы между строками должны составлять 1,5 высоты строчных букв, а высота буквы – не менее 2,3 мм. Записка должна быть написана только одним из вышеперечисленных цветов. Подчёркивание слов не допускается.

Пояснительная записка должна иметь титульный лист, задание на курсовой проект, содержание, введение, основную часть, список использованных источников и приложения.

Титульный лист является первой страницей записки (номер страницы на ней не проставляется) и оформляется по прилагаемому образцу (приложение 22).

Во введении (приложение 23) указывается цель и задачи курсового проекта, излагаются основные результаты работы. Поэтому введение обычно пишется после проведения всех расчётов и принятия проектных решений по всем вопросам разработки месторождения в заданных горно-геологических условиях.

В основной части записки излагаются основные сведения о проектируемой шахте, которые сопровождаются расчётами, таблицами и иллюстрациями, наиболее полно отражающими сущность проектируемого объекта. Содержание основной части пояснительной записки делится на разделы, подразделы и пункты. Разделам присваиваются номера, обозначаемые арабскими цифрами с точкой (приложение 24).

Нумерация подразделов производится в пределах каждого раздела. Номера подразделов состоят из номеров раздела и подраздела, разделённых точкой. В конце номера подраздела ставится точка.

Наименования разделов записывают в виде заголовков прописными буквами в центре строки. Наименования подразделов записываются в виде заголовков строчными буквами (кроме первой прописной) с абзаца.

Переносы слов в заголовках не допускаются. Точка в конце заголовков не ставится. Если заголовки состоят из двух предложений, их разделяют точкой.

Расстояние между заголовками и текстом при рукописном выполнении записки должен быть 15 мм, при выполнении записки машинописным способом – 3…4 интервала. Расстояние между заголовками раздела и подраздела – 2 интервала.

Каждый раздел пояснительной записки, а также другие структурные части записки (“СОДЕРЖАНИЕ”, “ВВЕДЕНИЕ”, “СПИСОК ИСПОЛЬЗОВАННЫХ ИСТОЧНИКОВ”) следует начинать с новой страницы. Весь текст пояснительной записки, независимо от способа деления его на отдельные части, разбивают примерно на равные абзацы, содержащие близкие по смыслу, жёстко связанные между собой положения.

Записка должна быть написана ясно, чётко и кратко, простым и выразительным языком. Фразы должны быть точными и законченными. Следует избегать громоздких предложений.

В пояснительной записке следует применять термины, обозначения и определения, установленные соответствующими стандартами, а при их отсутствии – общепринятые в научно-технической литературе.

Числовые значения величин в тексте указываются с необходимой степенью точности, при этом числа с размерностью следует писать цифрами, а без размерности – словами.

Формулы, входящие в текст записки, не должны нарушать грамматической структуры предложения, поэтому знаки препинания между ними расставляются в соответствии с правилами пунктуации.

Формулы записываются в середине строки, а связывающие их слова – в начале строки.

Значения символов и числовых коэффициентов, входящих в формулу, следует приводить непосредственно под формулой. При этом значение каждого символа нужно давать с новой строки в той последовательности, в которой они приведены в формуле. Первая строка расшифровки должна начинаться со слова “где” без двоеточия после него.

Все формулы, если их в записке более одной, нумеруются арабскими цифрами в пределах раздела. Номер формулы состоит из номера раздела и порядкового номера формулы в разделе, разделённых точкой. Номер указывается с правой стороны листа на уровне формулы в крайнем правом положении в круглых скобках, например: “(5.3)”.

Текст пояснительной записки для большей ясности и краткости изложения материала следует сопровождать иллюстрациями. Иллюстрации могут быть расположены как по тексту, так и в приложении.

Все иллюстрации, если их в записке более одной, нумеруют в пределах раздела арабскими цифрами. Номер иллюстрации состоит из номера раздела и порядкового номера иллюстрации, разделённых точкой. Ссылки на иллюстрации делаются по следующей форме: “(рис. 6.2)” или “… на рис. 6.2”. Ссылки на ранее упомянутые иллюстрации делают с сокращенным словом “смотри”, например: “(см. рис. 3.2)”.

Иллюстрации при необходимости могут иметь наименование и поясняющие данные (подрисуночный текст).

Цифровой материал пояснительной записки, как правило, оформляется в виде таблиц.

Все таблицы, если их в записке более одной, нумеруют в пределах раздела арабскими цифрами. Над правым верхним углом таблицы выше заголовка помещается надпись “Таблица ” с указанием номера таблицы, например: “Таблица 2.1”.

Если в записке только одна таблица, то номер ей не присваивают и над ней слово “Таблица” не пишут.

На все таблицы должны быть ссылки в тексте, при этом слово “Таблица” в тексте пишется полностью, если таблица не имеет номера, и сокращенно, если имеет номер, например: “… в табл. 1.3” или “(табл. 1.3)”. Ссылки на ранее упомянутые таблицы делают с сокращённым словом “смотри”, например: “(см. табл. 3.2)”.

Допускается нумерация иллюстраций, формул и таблиц в пределах всей пояснительной записки.

Иллюстрационный материал, таблицы или текст вспомогательного характера целесообразно оформлять в виде приложений.

Приложение оформляется как продолжение пояснительной записки на последующих её страницах. Каждое приложение должно начинаться с новой страницы с указанием в правом верхнем углу первого листа слова “Приложение” строчными буквами. В технически обоснованных случаях приложение может иметь заголовок, который записывают в центре строки прописными буквами.

Если в записке более одного приложения, их нумеруют арабскими цифрами (без знака №, например, Приложение 2).

На все приложения должны быть ссылки в тексте. Все приложения должны быть перечислены в содержании (оглавлении).

Содержание пояснительной записки помещают после задания на курсовой проект.

Список использованных источников помещают в конце пояснительной записки с новой страницы.

СПИСОК ЛИТЕРАТУРЫ

1. *Агошков М. И., Борисов С. С., Боярский В. А.* Разработка рудных и нерудных месторождений. М.: Недра, 1983. 423 с.

2. *Агошков М. И., Малахов Г. М.* Подземная разработка рудных месторождений. М.: Недра, 1966, 663 с.

3. *Слепцов М. Н., Азимов Р. Ш., Мосинец В Н.* Подземная разработка месторождений цветных металлов. М.: Недра, 1986. 206 с.

4. *Именитов В. Р.* Процессы подземных горных работ при разработке рудных месторождений. М.: Недра, 1984. 503 с.

5. *Попов Г. Н.* Технология и комплексная механизация разработки рудных месторождений. М.: Недра, 1970. 455 с.

6. *Скорняков Ю. Г.* Системы разработки и комплексы самоходных машин при подземной добыче руд. М.: Недра, 1978. 232 с.

7. *Миняев Б. К.* Разработка медноколчеданных месторождений. М.: Недра. 1980. 232 с.

8. *Чирков Ю. И., Черненко А. Р.* Подземная разработка мощных железорудных месторождений. М.: Недра, 1985. 239 с.

9. *Справочник по горнорудному делу* / под ред. В. А. Гребенюка, Я. О. Пыжьянова, И. Е. Ерофеева. М.: Недра, 1983. 816 с.

10. *ВНТП 13–2–93.* Нормы технологического проектирования горнодобывающих предприятий металлургии с подземным способом разработки. Л.: Гипроруда, 1999, 197 с.

11. *Баранов А. О.* Расчёт параметров технологических процессов подземной добычи руд. М.: Недра, 1985. 224 с.

12. *Справочник механика рудной шахты* / под ред. А. С. Донченко. М.: Недра, 1978. 583 с.

13. *ГОСТ 21152.–7.5.* Сечение основных горных выработок. М.: Недра, 1976. 83 с.

14. *Федеральные нормы и правила в области промышленной безопасности «Правила безопасности при ведении горных работ и переработке твёрдых полезных ископаемых»*. Утверждены приказом Ростехнадзора от 11.12.2013 г. № 599. Екатеринбург: Изд-во «Урал Юр Издат», 2014. 212 с.

15. *Правила технической эксплуатации рудников, приисков и шахт, разрабатывающих месторождения цветных, редких и драгоценных металлов*. М.: Недра. 1980, 109 с.

11. *Баранов А. О.* Расчёт параметров технологических процессов подземной добычи руд. М.: Недра, 1985. 224 с.

16. *Славиковский О. В., Осинцев В. А.* Погрузочно-транспортный комплекс рудника: учебное пособие. Екатеринбург: Изд-во УГГГА, 1996. 112 с.

17. *Стряпунин В. В.* Отбойка руды: учебное пособие. Екатеринбург: Изд-во УГГГА, 2001. 122 с.

18. *Панин И. М., Ковалев И. А.* Задачник по подземной разработке рудных месторождений. М.: Недра, 1984. 181 с.

19. *ГОСТ 2.850-75 и др*. Горная графическая документация: сборник. М.: Изд-во стандартов, 1983. 199 с.

20. *Пучков Л .А., Жежелевский Ю. А.* Подземная разработка месторождений полезных ископаемых. Т. 1: учебник для вузов. М.: Изд-во «Горная книга», 2009. 562 с.

21. *Ломоносов Г. Г.* Производственные процессы подземной разработки рудных месторождений: учебник для вузов. 2-е изд. М.: Изд-во «Горная книга», 2013. 517 с.

Приложение 1

РЕКОМЕНДУЕМЫЕ ПАРАМЕТРЫ СИСТЕМ РАЗРАБОТКИ

Система разработки	Мощность рудного тела, м	Длина блока по простира-нию, м	Высота блока (этажа), м	Потери, %	Разубо-жива-ние, %
I. Системы разработки с открытым выработанным пространством					
1. Система разработки с выемкой руды потолкоуступным забоем и распорной крепью	0,6…3,0	30…50	30…50	5…6	10…15
2. Камерная система разработки с подэтажной отбойкой руды из штреков	2…20	60…80	50…80	5…7	5…10
3. Камерная система разработки с подэтажной отбойкой руды из ортов	20…60	20…30	50…80	5…7	5…10
4. Этажно-камерная система разработки	5…40	60…80	50…80	5…8	10…15
5. Система разработки со сплошной выемкой руды	1,5…10	Ширина панели	-	10…20	5…15
6. Камерно-столбовая система разработки	1,5…18	30…150, ширина панели	-	10…25	10…15
II. Системы разработки с магазинированием руды					
1. Система разработки с магазинированием руды блоками по простиранию без оставления целиков	1,5…3	50…60	50…60	3…4	10…15
2. Система разработки с магазинированием руды блоками по простиранию с оставлением целиков	3…6	60…80	50…60	5…7	5…10
III. Системы разработки с закладкой					
1. Система разработки горизонтальными слоями с закладкой	1,2…6	30…60	50	3…8	5…10
2. Система разработки горизонтальными слоями с раздельной выемкой руды и вмещающих пород	0,05…0,4	30…50	50	5…10	15…20
3. Система разработки наклон-ными слоями с закладкой	0,8…6	30…35	30…45	2…6	2…10
IV. Системы разработки с креплением очистного пространства					
1. Столбовая система разработки калийных руд с применением механизированной крепи и обрушением	1,6…3,8	80…280, (длина лавы)	1200…1500, (длина столба)	20…40	3…20

Окончание табл. прил. 1

Система разработки	Мощность рудного тела, м	Длина блока по простира-нию, м	Высота блока (этажа), м	Потери, %	Разубо-живание, %
V. Системы разработки с обрушением					
1. Система слоевого обрушения с выемкой руды заходками	3…12	20…30	50…60	3…5	3…8
2. Система слоевого обрушения с выемкой руды забоем-лавой	9…16	20…30	50…60	3…5	5…3
3. Система слоевого обрушения со щитовым перекрытием	3…5	16…20	20…30	4…6	5…7
4. Однослойная выемка с выемкой руды столбами	1,5…3	15…25, ширина панели	-	10…15	2…6
5. Система подэтажного обрушения:					
а) вариант «закрытый веер»	7…50	40…60	70…80	6…10	15…18
б) вариант с отбойкой руды в зажатой среде	20 и более	50…60	70…80	7…14	15…20
в) подэтажное самообрушение	25 и более	50…60	70…80	10…15	15…18
6. Система этажного самообрушения	25 и более	50…60	70…80	10…15	15…20
7. Система этажного принудительного обрушения:					
а) принудительное обрушение с отбойкой руды на камеры компенсации	10…15 и более	50…60 и более	70…80	7...21	6…15
б) принудительное блоковое обрушение с отбойкой руды в зажатой среде	10…15 и более	50…100	70…80	7…19	15…25
VI. Комбинированные системы разработки					
1. Система разработки с креплением и закладкой	4…12	30…60	30…50	3…5	3…5

Приложение 2

СРЕДНЕЕ ГОДОВОЕ ПОНИЖЕНИЕ ГОРНЫХ РАБОТ И МИНИМАЛЬНЫЙ НОРМАТИВНЫЙ СРОК СУЩЕСТВОВАНИЯ РУДНИКА

Таблица П.2.1

Среднее годовое понижение горных работ для рудников цветной металлургии

Длина рудного тела по простиранию, м	Среднее годовое понижение горных работ (м) при числе одновременно отрабатываемых этажей		
	1	2	3
До 500	15…25	25…35	30…50
500…1000	15…25	20…30	25…35
1000…1500	12…18	15…20	–
Более 1500	10…15	12…18	–

Примечание. При разработке колчеданных месторождений, требующих в целях предупреждения возникновения эндогенных пожаров проведения профилактических мероприятий, к указанной величине годового понижения горных работ вводится правочный коэффициент 0,85…0,90.

Таблица П.2.2

Среднее годовое понижение горных работ для рудников чёрной металлургии

Горизонтальная эксплуатационная площадь рудных тел, тыс. м^2	Годовое понижение горных работ, м
10…20	30…25
20…50	25…20
50…100	20…15
100…200	15…12
200…400	12…18

Таблица П.2.3

Минимальный срок существования рудника (без обогатительной фабрики) с учётом развития и затухания

Годовая проектная мощность рудника, млн т	0,1…0,5	0,5…1,0	1,0…3,0	3,0…5,0	5,0…6,0	7,0…10,0	10,0…15,0
Минимальный срок существования рудника, лет	10…20	20…25	25…30	30…35	35…40	40…45	45…50

Примечание. Если рудник входит в состав ГОКа или другой производственной единицы, включающей в себя обогатительную фабрику, табличное значение срока его существования следует увеличить на 20…30 %.

Приложение 3

РЕКОМЕНДУЕМЫЕ ТИПЫ ОКОЛОСТВОЛЬНЫХ ДВОРОВ ГЛАВНЫХ РУДОПОДЪЁМНЫХ СТВОЛОВ И ИХ ОБЪЁМЫ

Годовая производитель-ность рудника, млн т	Число стволов, обслуживаемых околоствольным двором	Тип подъёма	Тип околоствольного двора	Объём околоствольного двора (без камер и бункеров), $м^3$
0,10…0,15	1	Клетевой (1 – 2 клети)	Тупиковый односторонний	500…600
0,15…0,30	1	Клетевой (2 клети)	Тупиковый двухсторонний, кольцевой	1200…1400
0,30…0,40	1	Скипо-клетевой	Тупиковый двухсторонний, кольцевой	1400…1600
0,40…1,00	1	Скиповой (2 скипа) и клетевой или скипо-клетевой	Тупиковый двухсторонний, кольцевой	1500…2500 и более
1,00…2,00	1	Скиповой и клетевой	Кольцевой	4000…6000
2,00 и более	2	То же	То же	8000 и более

Приложение 4

ОБЛАСТЬ ПРИМЕНЕНИЯ ПОДЗЕМНЫХ ДРОБИЛЬНЫХ КОМПЛЕКСОВ

Годовая производительность рудника, млн т	Тип дробилки и параметры приёмного отверстия, мм	Расчётный объём дробильного комплекса, тыс. $м^3$
1,0…1,4	Щековая, 900х1200 (ЩКД-7)	2,46
1,5…2,0	Щековая, 1200-1500 (ЩКД-8)	6,30
1,6…2,0	Конусная, 900 (ККД 900/160)	4,14
2,2…2,7	Конусная,1200 (ККД 1200/150)	5,51
5,0	Конусная, 1200 (две дробилки ККД 1200/180)	11,02

Приложение 5

РЕКОМЕНДУЕМЫЕ СПОСОБЫ ОТРАБОТКИ ЭЛЕМЕНТОВ БЛОКА

<table>
<tr><td rowspan="2">Система разработки</td><td colspan="4">Элементы блока</td></tr>
<tr><td>камера</td><td>междукамерный целик</td><td>потолочина</td><td>днище</td></tr>
<tr><td>Камерно-столбовая</td><td>Открыта</td><td>Не отрабаты-вается</td><td>–</td><td>–</td></tr>
<tr><td rowspan="3">Этажно-камерная</td><td>Открыта</td><td colspan="3">Массовое обрушение</td></tr>
<tr><td>Заполнена сухой закладкой или переизмельчён-ными породами</td><td colspan="3">Подэтажное обрушение</td></tr>
<tr><td>Заполнена твердеющей закладкой</td><td>Этажно-камерная</td><td>–</td><td>–</td></tr>
<tr><td rowspan="2">С подэтажной отбойкой</td><td>Открыта</td><td colspan="3">Массовое обрушение</td></tr>
<tr><td>Заполнена сухой закладкой или переизмельчён-ными породами</td><td colspan="3">Подэтажное обрушение</td></tr>
<tr><td rowspan="2">С отбойкой из магазина</td><td>Магазин заполнен рудой (отбойка в зажиме по мере выпуска магазина)</td><td>Подэтажное обрушение</td><td colspan="2">Массовое обрушение</td></tr>
<tr><td>Магазин выпущен</td><td colspan="3">Массовое обрушение</td></tr>
<tr><td>Потолкоуступная с распорной крепью</td><td>Открыта</td><td>Массовое обрушение</td><td>–</td><td>–</td></tr>
<tr><td>Этажное принудительное обрушение с компенсационными камерами</td><td>Компенсацион-ная камера открыта</td><td colspan="3">Массовое обрушение</td></tr>
<tr><td>Этажное принудительное обрушение со сплошной выемкой</td><td colspan="4">Послойная отбойка в зажатой среде</td></tr>
<tr><td>Этажное самообрушение</td><td colspan="4">Самообрушение массива блока</td></tr>
<tr><td>Подэтажное принудительное обрушение с донным выпуском</td><td colspan="4">Массовое обрушение секции</td></tr>
</table>

Окончание табл. прил. 5

<table>
<tr><td rowspan="2">Система разработки</td><td colspan="4">Элементы блока</td></tr>
<tr><td>камера</td><td>междукамерный целик</td><td>потолочина</td><td>днище</td></tr>
<tr><td>Подэтажное принудительное обрушение с торцовым выпуском</td><td colspan="4">Послойная отбойка в зажатой среде</td></tr>
<tr><td>Подэтажное самообрушение</td><td colspan="4">Самообрушение массива секции</td></tr>
<tr><td>Горизонтальные слои с закладкой[1]</td><td>Камера заполнена закладкой</td><td colspan="3">Подэтажное обрушение</td></tr>
<tr><td>Наклонные слои с закладкой[2]</td><td>Камера заполнена закладкой</td><td colspan="3">Система с креплением и закладкой</td></tr>
<tr><td>Нисходящая слоевая выемка с твердеющей закладкой</td><td colspan="4">Блок отрабатывается без разделения на элементы</td></tr>
<tr><td>Слоевое обрушение</td><td colspan="4">Одностадийная система разработки без разделения блока на элементы</td></tr>
</table>

Примечание: 1 - Возможно обрушение вмещающих пород.
2 - Вмещающие породы не обрушаются.

Приложение 6

ПРИМЕРНЫЕ СХЕМЫ МЕХАНИЗАЦИИ ОЧИСТНЫХ РАБОТ

Система разработки	Процессы				
	бурение шпуров или скважин	заряжание шпуров или скважин	погрузка	доставка	оборка и крепление кровли или боков
Камерно-столбовая	СБК	МЗШ	ПМ+Б	СВ АС	СТК
	ПР		Э	АС ПДМ(+АС) СК	ПР
Этажно-камерная	БС	МЗС	ПМ	СВ	–
			ПДМ		
			СК		
			ВДПУ	РТ	
С подэтажной отбойкой	БС	МЗС	ПМ	СВ	–
			ПДМ		
			ВДПУ	РТ	
С маганизированием руды	ПР ТП	МЗШ	ВДПУ	РТ	ПР
			ПМ	СВ РТ	
			ВЛ	РТ	
			СК		
Этажное принудительное обрушение с компенсационными камерами	БС СБК	МЗС	ПМ	СВ АС	–
			ПДМ		
Этажное принудительное обрушение со сплошной выемкой	БС СБК	МЗС	ПМ	СВ АС	–
			ПДМ		
Подэтажное обрушение с донным выпуском	СБК БС	МЗС	СК		–
			ВДПУ	К	
Подэтажное обрушение с торцовым выпуском	СБК БС	МЗС	ПМ	СВ	–
			ПДМ		
Горизонтальные слои с закладкой	ПР ТП СБК	МЗС	СК		ПР
			ПДМ		
Слоевое обрушение	ПР СБК Навесное буровое оборудование	МЗШ	СК		–
			ПДМ		

Примечание. Расшифровка индексов:

СБК – самоходная буровая каретка
БС – станок для бурения глубоких скважин
ПР – ручной или колонковой перфоратор
ТП – телескопический перфоратор
МЗШ – машина для зарядки шпуров
МЗС – машина для зарядки скважин
СТК – самоходная телескопическая каретка
ПДМ – погрузочно-доставочная машина
ВДПУ– вибрационно-доставочная погрузочная установка
ПМ – погрузочная машина
Э – экскаватор подземный
Б – бульдозер подземный
АС – автосамосвал подземный
РТ – рельсовый транспорт
СВ – самоходный вагон
ВЛ – вибролюк
К – конвейер
СК – скреперная установка

Приложение 7

ТЕХНИЧЕСКАЯ ХАРАКТЕРИСТИКА ОСЕВЫХ ВЕНТИЛЯТОРОВ МЕСТНОГО ПРОВЕТРИВАНИЯ

Тип вентилятора	Сечение проветриваемых выработок, $м^2$, не более	Длина проветривания, м, не более		Производительность в рабочей зоне, $м^3$/мин.	Масса, кг
		при работе одного вентилятора	при последовательной работе двух вентиляторов		
С электрическим приводом					
ВМ-3М	6,0	400	600	42…100	45
ВМ-4	7,2	400	700	50…155	107
СВМ-4М	8,0	400	700	65…130	108
СВМ-5М	10,0	400	700	110…230	175
ВМ-5	10,0	350	500	90…270	250
Проходка 500-2М	10,0	500	800	145… 225	265
СВМ-6М	16,0	600	1000	190…420	265
ВМ-6М	16,0	600	900	140…480	350
ВМ-8М	20,0	1000	1600	240…780	650
ВМ-12М	24,0	1000	1600	600…1920	2000
С пневматическим приводом					
ВМП-3М	2,0	150	250	25…100	35
ВМП-3М	4,0	250	450	45…160	50
ВМП-5М	6,0	400	600	80…280	75
ВМП-6М	16,0	600	1000	120…480	220

Приложение 8

РЕКОМЕНДУЕМОЕ БУРОВОЕ ОБОРУДОВАНИЕ

Вид буровых работ	Буровое оборудование при системе разработке				
	этажно-камерная с отбойкой нисходящими скважинами	блоковое принудительное обрушение с отбойкой вертикальными веерными скважинами		с подэтажной отбойкой и торцовым выпуском руды	
		машинная погрузка	торцовой выпуск	высота подэтажа до 15 м	высота подэтажа более 15 м
Образование воронок и траншей	СБУ–70 НКР–100м	ПБУ–80 СБУ–70 НКР–100м БШ–145	–	–	–
Образование отрезных щелей	НКР–100м ЛПС–3	НКР–100м ЛПС–3	СБУ–70 ПБУ–80	СБУ–70 ПБУ–80 НКР–100м	СБУ–70 ПБУ–80 НКР–100м
Обработка основных запасов блока	ЛРС–3 НКР–100м БШ–145	ЛПС–3 НКР–100м БШ–145	ЛПС–3 НКР–100м БШ–145	СБР–70 ПБУ–80	ПБУ–70 ПБУ–80 НКР–100м
Погашение целиков и потолочины	НКР–100м ЛПС–3	НКР–100м БШ–145 ЛПС–3	–	–	–

Приложение 9

ТИПЫ ВВ, ПРИМЕНЯЕМЫЕ НА РУДНЫХ ШАХТАХ

Породы крепкие и весьма крепкие	Породы средней крепости	Породы ниже средней крепости
Для шпуровых зарядов в проходческих забоях		
Гранулит АС-8 Гранулит АС-4 Граммонал А-8 Динафталит Зерногранулит 79/21 Детонит М Аммонит № 5-ЖВ Аммонал скальный № 3 Аммонит скальный № 1	Гранулит АС-8 Гранулит АС-4 Граммонал А-8 Динафталит Зерногранулит 79/21 Аммонал водоустойчивый Аммонит № 5-ЖВ Аммонал скальный № 3 Акванит 16	Гранулит АС-8 Гранулит АС-4 Гранулит М Динафталит Зерногранулит 79/21 Аммонал водоустойчивый
Для скважинных зарядов		
Граммонал А-8 Гранулит АС-8 Гранулит АС-4 Зерногранулит 79/21	Граммонал А-8 Гранулит АС-8 Гранулит АС-4 Зерногранулит 79/21	Граммонал А-8 Гранулит АС-8 Гранулит АС-4 Зерногранулит 79/21
Для шпуровых зарядов в очистных забоях		
Гранулит АС-8 Скальный аммонит № 2 Скальный аммонит № 1 Аммонал водоустойчивый Граммонал А-8 Детонит М	Гранулит АС-8 Гранулит АС-4 Акванит 16 Аммонал водоустойчивый Граммонал А-8	Гранулит АС-8 Гранулит АС-4 Игданит рудничного приготовления Аммонал водоустойчивый

Примечание. Граммонал А-8 применять в обводнённых породах всех категорий крепости. При наличии напорных вод вместо гранулированных ВВ предусматривать пластичные ВВ типа акванитов.

Приложение 10

РАСХОД ГРАНУЛИТА АС-8 В ОЧИСТНЫХ ЗАБОЯХ

Таблица П.10.1

Расход гранулита АС-8 в очистных забоях с двумя обнаженными плоскостями при выемочной мощности 3,5 м на рудниках чёрной металлургии

Коэффициент крепости руды по шкале проф. М. М. Протодьяконова	Расход ВВ на 1 м^3, кг
23…19	1,78
18…15	1,42
14…13	1,07
12…11	0,89
10…9	0,80
8…7	0,70
6…4	0,53
Менее 4	0,45

Примечания: 1. При определении расхода других ВВ вводить поправочные коэффициенты: для граммонала А–8, скального аммонита № 1 и скального аммонал № 3 – 0,90; для детонита М – 0,92; для водоустойчивого аммонита – 1,02; для гранулита АС–4 – 1,10; для акванита 16 – 1,20; для гранулита М – 1,27.

2. В очистных забоях с другой выемочной мощностью расход ВВ определяют с поправочными коэффициентами 0,85 и 0,8 при выемочной мощности 3,6…5,0 и свыше 5,0 м.

Таблица П.10.2

Расход гранулита АС-8 в очистных забоях с двумя обнажёнными плоскостями при выемочной мощности 1 м на рудниках цветной металлургии

Коэффициент крепости руды по шкале проф. М. М. Протодьяконова	Расход ВВ на 1 м^3 горной массы в плотном теле, кг
19…20	2,5
15…20	2,3
10…14	2,0
7…9	1,69
4…6	1,4
2…3	0,8

Примечания: 1. При определении расхода других типов ВВ вводить поправочные коэффициенты: для гранулита АС-4 – 1,089; для гранулита М и игданита – 1,26; для скального аммонала № 3, скального аммонита № 1, детонита М и граммонала А–8 – 0,9.

2. В очистных забоях с другой выемочной мощностью расход ВВ определять с поправочными коэффициентами, приведенными в табл. П.10.3.

Таблица П.10.3

Поправочные коэффициенты

Выемочная мощность, м	Значение поправочных коэффициентов	
	для горизонтальных шпуров	для вертикальных шпуров
до 1,0	1,1	1,15
1,0…1,5	1,0	1,0
1,5…2,0	0,9	0,92
2,0…2,5	0,8	0,87
Свыше 2,5	0,7	0,80

Приложение 11

РАСХОД ШПУРОМЕТРОВ НА 1 М³ ГОРНОЙ МАССЫ В ПРОХОДЧЕСКИХ ЗАБОЯХ

Коэффициент крепости руды по шкале проф. М. М. Протодьяконова	Расход шпурометров на 1 м³ горной массы в массиве (м) в проходческих забоях с одной обнажённой плоскостью при диаметре шпура 40 мм и использовании гранулита АС-8 при сечении выработки (м²)						
	менее 4	4…6	6…8	8…10	10…12	12…16	16…20
2…3	5,3	3,8	3,3	2,8	2,4	2,3	2,0
4…6	5,6	4,2	3,6	3,2	2,9	2,8	2,6
7…9	6,6	4,9	4,6	4,0	3,8	3,5	3,2
10…12	6,9	6,1	5,7	5,1	4,5	4,2	3,9
13…15	7,6	6,7	5,8	5,3	4,8	4,5	4,2
16…18	8,4	6,8	6,0	5,4	5,0	4,6	4,4
19…20	8,5	7,0	6,1	5,5	5,1	4,7	4,5

Примечание. Для других ВВ применять коэффициенты, указанные в табл. П.10.1.

Приложение 12

РАСХОД ШПУРОМЕТРОВ НА 1 М³ ГОРНОЙ МАССЫ В ОЧИСТНЫХ ЗАБОЯХ

Таблица П.12.1

Расход шпурометров на 1 м³ горной массы в очистных забоях с двумя обнажёнными плоскостями при выемочной мощности 3,5 м на рудниках чёрной металлургии

Коэффициент крепости руды по шкале проф. М. М. Протодьяконова	Расход шпурометров на 1 м³ горной массы в массиве (м) при диаметре шпуров (мм)				
	32	36	40	43	46
22…19	3,2	2,8	2,5	2,2	2,0
18…15	2,6	2,2	2,0	1,8	1,6
13…14	2,1	1,8	1,6	1,4	1,2
11…12	1,8	1,4	1,3	1,2	1,0
9…10	1,4	1,2	1,1	0,9	0,8
7…9	1,1	0,9	0,8	0,7	0,6
4…6	0,9	0,7	0,6	0,5	0,4
Менее 4	0,8	0,5	0,5	0,4	0,3

Примечания:
1. В забоях с другими размерами выемочного пространства расход шпурометров определять с учётом коэффициентов, приведенных в табл. П.10.1.
2. При применении других ВВ применять поправочные коэффициенты, приведенные в табл. П.10.1.
3. Расход шпурометров на 1 м³ горной массы при трёх обнажённых плоскостях определять с учётом поправочного коэффициента 0,65.

Таблица П.12.2

Расход шпурометров на 1 м ^{3} горной массы в очистных забоях с двумя обнажёнными плоскостями при выемочной мощности 1 м на рудниках цветной металлургии

Коэффициент крепости руды по шкале проф. М. М. Протодьяконова	Расход шпурометров на 1 м ^{3} горной массы в массиве (м) при диаметре шпуров (мм)			
	32	36	40	46
19…20	4,0	3,2	2,7	1,4
15…18	3,6	2,9	2,4	1,8
14…16	3,0	2,5	2,0	1,5
7…9	2,5	2,0	1,7	1,2
4…6	2,1	1,7	1,4	1,0
2…3	2,0	1,6	1,3	1,0

Примечания: 1. В очистных забоях с другой выемочной мощностью расход шпурометров определять с поправочными коэффициентами, приведенными в табл. П.10.1.

2. При трёх обнажённых плоскостях и применении других типов ВВ применять поправочные коэффициенты, указанные в примечании к табл. П.10.1.

3. Расход ВВ при трёх обнажённых плоскостях определять с поправочным коэффициентом 0,65.

Приложение 13

УДЕЛЬНЫЙ РАСХОД ГРАНУЛИТА АС-8

Таблица П.13.1

Удельный расход гранулита АС-8 в очистных забоях [10]

Размер кондиционного куска, мм	Выход негабарита, %	Удельный расход ВВ в очистных забоях (кг/м^3) при коэффициенте крепости руды по шкале проф. М. М. Протодъяконова					
		4…6	6…8	8…10	10…12	12…16	16…18
400	2	1,98	2,23	2,46	2,65	2,93	3,15
	4	1,56	1,74	1,90	2,04	2,23	2,51
	6	1,38	1,53	1,66	1,77	1,92	2,15
	8	1,27	1,40	1,50	1,61	1,74	1,94
	10	1,20	1,31	1,41	1,50	1,62	1,79
	12	1,14	1,25	1,34	1,42	1,53	1,68
600	2	1,74	1,95	2,15	2,31	2,54	2,73
	4	1,40	1,55	1,68	1,80	1,95	2,10
	6	1,25	1,37	1,48	1,57	1,70	1,82
	8	1,15	1,26	1,35	1,44	1,55	1,65
	10	1,09	1,19	1,27	1,35	1,45	1,53
	12	1,05	1,13	1,21	1,28	1,37	1,45
800	2	1,61	1,80	1,96	2,11	2,31	2,49
	4	1,30	1,44	1,55	1,66	1,80	1,92
	6	1,17	1,28	1,37	1,46	1,57	1,67
	8	1,09	1,18	1,26	1,34	1,44	1,52
	10	1,03	1,12	1,19	1,26	1,35	1,42
	12	0,99	1,07	1,14	1,20	1,28	1,35
1000	2	1,51	1,69	1,84	1,97	2,15	2,31
	4	1,24	1,36	1,47	1,56	1,69	1,80
	6	1,08	1,22	1,30	1,38	1,48	1,58
	8	1,04	1,13	1,20	1,27	1,36	1,44
	10	0,99	1,07	1,14	1,19	1,28	1,35
	12	0,95	1,02	1,10	1,14	1,22	1,28
1200	2	1,45	1,61	1,75	1,88	2,08	2,20
	4	1,19	1,31	1,41	1,49	1,61	1,72
	6	1,08	1,17	1,25	1,32	1,42	1,50
	8	1,00	1,09	1,16	1,22	1,31	1,38
	10	0,96	1,04	1,10	1,15	1,23	1,29
	12	0,93	0,99	1,05	1,10	1,17	1,23

Примечания: 1. При использовании других типов ВВ следует вводить поправочный коэффициент, равный отношению работоспособности гранулита АС-8 к работоспособности применяемого ВВ: для гранулита А-4 – 1,05; для детонита-М, скального аммонита № 1, скального аммонала № 3 – 0,9; для нафталита – 1,25 и т. п.

2. Для действующих предприятий с учётом их опыта работы и горнотехнических условий, удельный расход ВВ может быть уточнён.

Таблица П.13.2

Удельный расход гранулита АС-8 на вторичное дробление [10

Выход негабарита, %	Удельный расход ВВ на вторичное дробление (кг/м^3) при коэффициенте крепости руды по шкале проф. М. М. Протодъяконова						
	2…6	6…8	8…10	10…12	12…16	16…18	18…20
1	0,090	0,095	0,100	0,105	0,110	0,115	0,120
3	0,130	0,134	0,138	0,142	0,146	0,149	0,150
5	0,170	0,175	0,180	0,185	0,190	0,195	0,200
7	0,300	0,320	0,330	0,360	0,370	0,390	0,400
9	0,360	0,370	0,390	0,410	0,440	0,460	0,480
11	0,420	0,440	0,460	0,480	0,510	0,540	0,560

Примечание. При использовании других типов ВВ следует вводить поправочный коэффициент, равный отношению работоспособности гранулита АС-8 к работоспособности применяемого ВВ: для гранулита А-4 – 1,05; для детонита-М, скального аммонита № 1, скального аммонала № 3 – 0,9; для нафталита – 1,25 и т. п.

Приложение 14

СРЕДНЯЯ ПЛОТНОСТЬ ЗАРЯДОВ ВВ В СКВАЖИНАХ ПРИ ИХ МЕХАНИЗИРОВАННОМ ЗАРЯЖАНИИ

Типы ВВ	Средняя плотность ВВ в заряде, г/см^3
Гранулит АС-8	1,1…1,2
Гранулит АС-4	1,1…1,2
Граммонал А-8	1,0
Зерногранулит 79/21	1,0…1,1
Игданит	1,5
Водоустойчивый аммонал	0,9

Приложение 15

РАСХОД ВВ НА 1 М СКВАЖИНЫ [10]

Диаметр скважины, мм	Расход ВВ на 1 м длины скважины, кг				
	гранулированного при плотности заряжания, г/см^3				патронированного
	1,0	1,1	1,2	1,3	
55	2,38	2,62	2,85	3,09	2,3
65	3,32	3,65	3,98	4,31	3,2
75	4,42	4,86	5,30	5,74	4,0
85	5,67	6,24	6,81	7,37	4,5
105	8,66	9,52	10,39	11,25	6,5
150	17,66	19,43	21,19	22,96	12,5

Приложение 16

ОТНОСИТЕЛЬНАЯ ДЛИНА ЗАРЯДА ВВ В СКВАЖИНЕ [10]

Глубина скважины, м	Относительная длина заряда ВВ от глубины скважины, принимаемой за единицу
5	0,7
10	0,8
30 и более	0,9

Приложение 20

СХЕМА РАСПОЛОЖЕНИЯ ЧЕРТЕЖЕЙ НА ЛИСТЕ ФОРМАТА А1

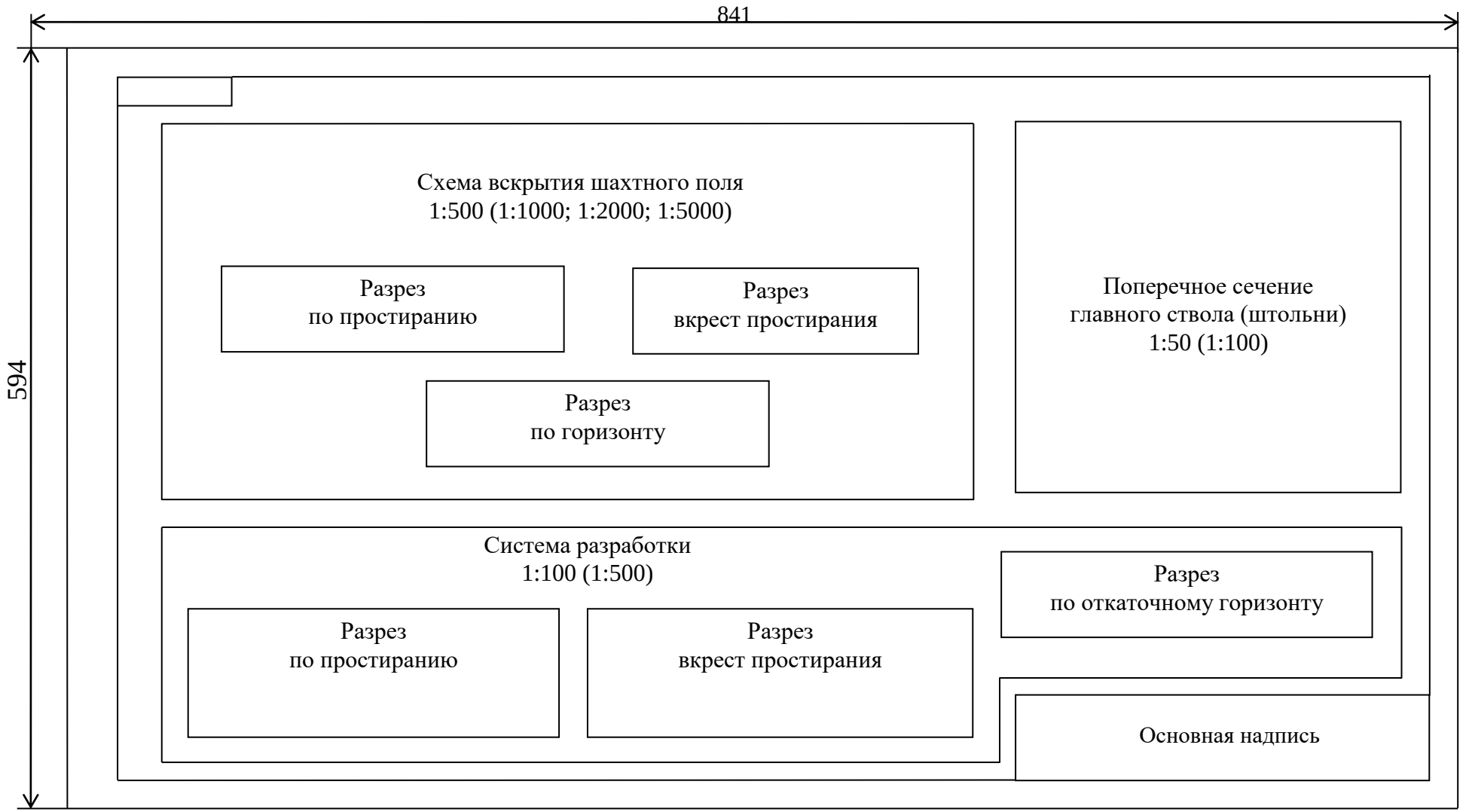

Приложение 21

ПРИМЕР ЗАПОЛНЕНИЯ УГЛОВОЙ НАДПИСИ ЧЕРТЕЖА

Приложение 22

ОБРАЗЕЦ ОФОРМЛЕНИЯ ТИТУЛЬНОГО ЛИСТА

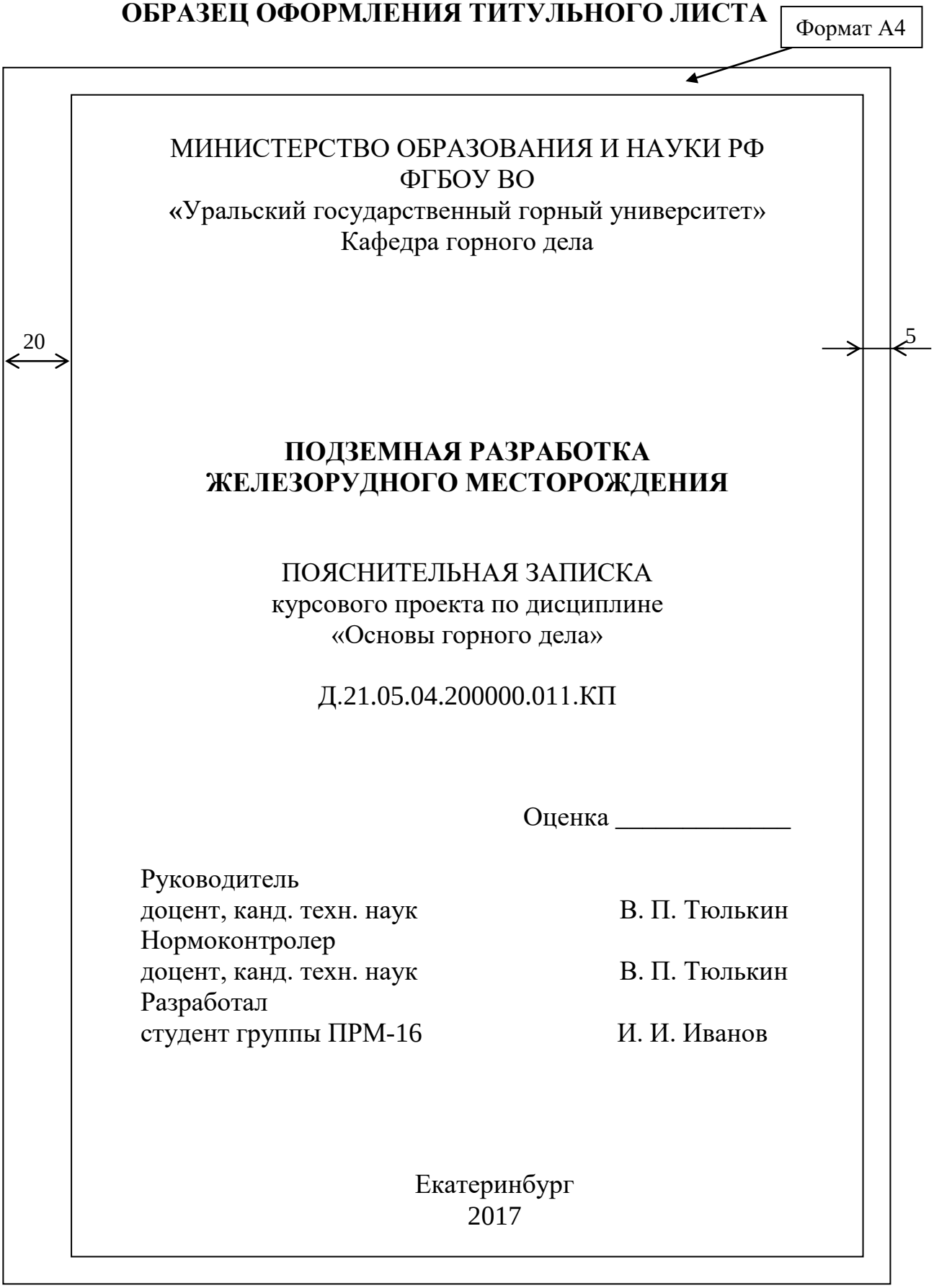

МИНИСТЕРСТВО ОБРАЗОВАНИЯ И НАУКИ РФ
ФГБОУ ВО
«Уральский государственный горный университет»
Кафедра горного дела

ПОДЗЕМНАЯ РАЗРАБОТКА ЖЕЛЕЗОРУДНОГО МЕСТОРОЖДЕНИЯ

ПОЯСНИТЕЛЬНАЯ ЗАПИСКА
курсового проекта по дисциплине
«Основы горного дела»

Д.21.05.04.200000.011.КП

Оценка _____

Руководитель
доцент, канд. техн. наук В. П. Тюлькин
Нормоконтролер
доцент, канд. техн. наук В. П. Тюлькин
Разработал
студент группы ПРМ-16 И. И. Иванов

Екатеринбург
2017

Приложение 23

ОБРАЗЕЦ ОФОРМЛЕНИЯ СТРАНИЦЫ “ВВЕДЕНИЕ” ПОЯСНИТЕЛЬНОЙ ЗАПИСКИ

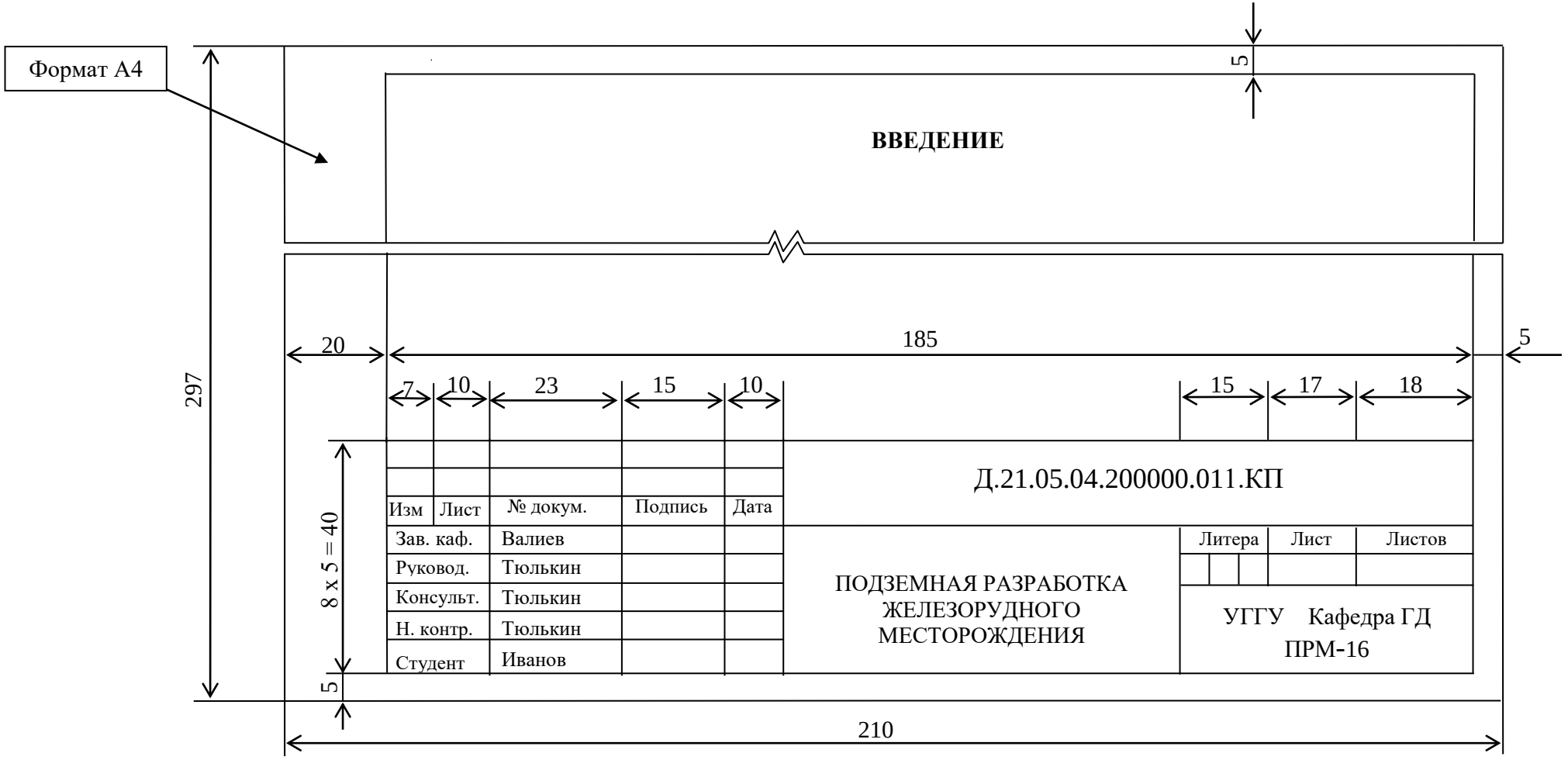

Приложение 24

ОБРАЗЕЦ ОФОРМЛЕНИЯ СТРАНИЦ РАЗДЕЛОВ ПОЯСНИТЕЛЬНОЙ ЗАПИСКИ

Учебное издание

Виталий Павлович Тюлькин

ПОДЗЕМНАЯ РАЗРАБОТКА РУДНЫХ МЕСТОРОЖДЕНИЙ

Учебно-методическое пособие
по выполнению курсового проекта
по дисциплине «Основы горного дела»
для студентов специальности
21.05.04 – Горное дело

Редактор *В. В. Баклаева*
Компьютерная верстка *автора*

Подписано в печать
Бумага писчая. Формат бумаги 60х84 1/16.
Гарнитура Times New Roman. Печать на ризографе.
Печ. л. 4,8. Уч.-изд. л. 4,49. Тираж 150 экз. Заказ №

Издательство УГГУ
620144, г. Екатеринбург, ул. Куйбышева, 30
ФГБОУ ВО «Уральский государственный горный университет»
Отпечатано с оригинал-макета
в лаборатории множительной техники УГГУ

МИНИСТЕРСТВО НАУКИ И ВЫСШЕГО ОБРАЗОВАНИЯ РОССИЙСКОЙ ФЕДЕРАЦИИ

ФГБОУ ВО «Уральский государственный горный университет»

УТВЕРЖДАЮ
Проректор по учебно-методическому комплексу
_____С.А. Упоров

МЕТОДИЧЕСКИЕ УКАЗАНИЯ ПО ОРГАНИЗАЦИИ САМОСТОЯТЕЛЬНОЙ РАБОТЫ

ПОДЗЕМНАЯ ГЕОТЕХНОЛОГИЯ

Специальность
21.05.04 Горное дело

Направленность (профиль)
Горные машины и оборудование

форма обучения: *очная, заочная*

Автор: Кокарев К.В.

Одобрена на заседании кафедры	Рассмотрена методической комиссией
Горного дела	горно-механического факультета
(название кафедры)	*(название факультета)*
Зав.кафедрой _____	Председатель _____
(подпись)	*(подпись)*
Валиев Н.Г.	Осипов П.А.
(Фамилия И.О.)	*(Фамилия И.О.)*
Протокол № 1 от 08.10.2020	Протокол № 2 от 14.10.2020
(Дата)	*(Дата)*

Екатеринбург
2020

Методические рекомендации по организации самостоятельной работы студентов по дисциплине «Подземная геотехнология»

Методическое пособие предназначено для студентов, обучающихся по специальности 21.05.04 Горное дело как руководство для организации самостоятельной работы при выполнении практических работ, подготовки и написании рефератов, по изучению теоретических основ дисциплин, аудиторной и внеаудиторной самостоятельной работы, написании курсовых работ (проектов).

Составлено в соответствие с требованиями Федерального государственного образовательного стандарта по специальности 21.05.04 Горное дело.

Самостоятельная работа студентов является одной из основных форм внеаудиторной работы при реализации учебных планов и программ.

Самостоятельная работа – это познавательная учебная деятельность, когда последовательность мышления ученика, его умственных и практических операций и действий зависит и определяется самим студентом.

Студент в процессе обучения должен не только освоить учебную программу, но и приобрести навыки самостоятельной работы. Студенту предоставляется возможность работать во время учебы более самостоятельно, чем учащимся в средней школе. Студент должен уметь планировать и выполнять свою работу.

Целью самостоятельной работы студентов является овладение фундаментальными знаниями, профессиональными умениями и навыками деятельности по профилю, опытом творческой, исследовательской деятельности.

Самостоятельная работа студентов способствует развитию самостоятельности, ответственности и организованности, творческого подхода к решению проблем учебного и профессионального уровня.

Этапы самостоятельной работы:

- осознание учебной задачи, которая решается с помощью данной самостоятельной работы;
- ознакомление с инструкцией о её выполнении;
- осуществление процесса выполнения работы;
- самоанализ, самоконтроль;
- проверка работ студента, выделение и разбор типичных преимуществ и ошибок.

Самостоятельная работа студентов является обязательным компонентом учебного процесса для каждого студента и определяется учебным планом. При определении содержания самостоятельной работы студентов следует учитывать их уровень самостоятельности и требования к уровню самостоятельности выпускников для того, чтобы за период обучения искомый уровень был достигнут. Так, удельный вес самостоятельной работы на очном отделении составляет до 50% от количества аудиторных часов, отведённых на изучение дисциплины, на заочном отделении количество часов, отведенных на освоение дисциплины, увеличивается до 90%.

Формы самостоятельной работы студентов определяются при разработке рабочих программ и учебных методических комплексов дисциплин содержанием учебной дисциплины.

видами заданий для самостоятельной работы являются:

- *для овладения знаниями*: чтение текста (учебника, первоисточника, дополнительной литературы), составление плана текста, графическое изображение структуры текста, конспектирование текста, выписки из текста, работа со словарями и справочниками, ознакомление с нормативными документами, учебно-исследовательская работа, использование аудио- и видеозаписей, компьютерной техники и Интернета и др.
- *для закрепления и систематизации знаний*: работа с конспектом лекции, обработка текста, повторная работа над учебным материалом (учебника, первоисточника, дополнительной литературы, аудио и видеозаписей, составление плана, составление таблиц для систематизации учебного материала, ответ на контрольные вопросы, заполнение рабочей тетради, аналитическая обработка текста (аннотирование, рецензирование, реферирование, конспект-анализ и др), завершение аудиторных практических работ и оформление отчётов по ним, подготовка мультимедиа сообщений/докладов к выступлению на семинаре (конференции), материалов-презентаций, подготовка реферата, составление библиографии, тематических кроссвордов, тестирование и др.
- *для формирования умений*: решение задач и упражнений по образцу, решение вариативных задач, выполнение чертежей, схем, выполнение расчетов (графических работ), решение ситуационных (профессиональных) задач, подготовка к деловым играм, проектирование и моделирование разных видов и

компонентов профессиональной деятельности, опытно экспериментальная работа, рефлексивный анализ профессиональных умений с использованием аудио- и видеотехники и др.

Самостоятельная работа может осуществляться индивидуально или группами студентов в зависимости от цели, объема, конкретной тематики самостоятельной работы, уровня сложности, уровня умений студентов.

Контроль результатов самостоятельной работы студентов может осуществляться в пределах времени, отведенного на обязательные учебные занятия по дисциплине и внеаудиторную самостоятельную работу студентов по дисциплине, может проходить в письменной, устной или смешанной форме.

1. Методические рекомендации

Приступая к изучению дисциплины, обучающемуся необходимо внимательно ознакомиться с тематическим планом занятий, списком рекомендованной литературы. Следует уяснить последовательность выполнения индивидуальных учебных заданий. Самостоятельная работа обучающегося предполагает работу с научной и учебной литературой, умение создавать тексты. Уровень и глубина усвоения дисциплины зависят от активной и систематической работы на лекциях, изучения рекомендованной литературы, выполнения контрольных письменных заданий.

При изучении дисциплины обучающиеся выполняют следующие задания:

- изучают рекомендованную научно-практическую и учебную литературу;
- выполняют задания, предусмотренные для самостоятельной работы.

Основными видами аудиторной работы обучающихся являются лекции и практические / семинарские занятия.

1.1. Методические рекомендации по организации работы обучающихся во время проведения лекционных занятий

В ходе лекций преподаватель излагает и разъясняет основные, наиболее сложные понятия темы, а также связанные с ней теоретические и практические проблемы, дает рекомендации на семинарское занятие и указания на самостоятельную работу.

Знакомство с дисциплиной происходит уже на первой лекции, где от обучающегося требуется не просто внимание, но и самостоятельное оформление конспекта. При работе с конспектом лекций необходимо учитывать тот фактор, что одни лекции дают ответы на конкретные вопросы темы, другие – лишь выявляют взаимосвязи между явлениями, помогая обучающемуся понять глубинные процессы развития изучаемого предмета как в истории, так и в настоящее время.

Конспектирование лекций – сложный вид вузовской аудиторной работы, предполагающий интенсивную умственную деятельность обучающегося. Конспект является полезным тогда, когда записано самое существенное и сделано это самим обучающимся. Не надо стремиться записать дословно всю лекцию. Такое «конспектирование» приносит больше вреда, чем пользы. Целесообразно вначале понять основную мысль, излагаемую лектором, а затем записать ее. Желательно

запись осуществлять на одной странице листа или оставляя поля, на которых позднее, при самостоятельной работе с конспектом, можно сделать дополнительные записи, отметить непонятные места.

Конспект лекции лучше подразделять на пункты, соблюдая красную строку. Этому в большой степени будут способствовать вопросы плана лекции, предложенные преподавателям. Следует обращать внимание на акценты, выводы, которые делает лектор, отмечая наиболее важные моменты в лекционном материале замечаниями «важно», «хорошо запомнить» и т.п. Можно делать это и с помощью разноцветных маркеров или ручек, подчеркивая термины и определения.

Целесообразно разработать собственную систему сокращений, аббревиатур и символов. Однако при дальнейшей работе с конспектом символы лучше заменить обычными словами для быстрого зрительного восприятия текста.

Работая над конспектом лекций, всегда необходимо использовать не только учебник, но и ту литературу, которую дополнительно рекомендовал лектор. Именно такая серьезная, кропотливая работа с лекционным материалом позволит глубоко овладеть теоретическим материалом.

1.2. Методические рекомендации по подготовке к практическим занятиям (семинарам)

Подготовку к каждому практическому занятию обучающийся должен начать с ознакомления с планом практического занятия, который отражает содержание предложенной темы. Тщательное продумывание и изучение вопросов плана основывается на проработке текущего материала лекции, а затем изучения обязательной и дополнительной литературы, рекомендованной к данной теме. Все новые понятия по изучаемой теме необходимо выучить наизусть и внести в глоссарий, который целесообразно вести с самого начала изучения курса.

Результат такой работы должен проявиться в способности обучающегося свободно ответить на теоретические вопросы практикума, его выступлении и участии в коллективном обсуждении вопросов изучаемой темы, правильном выполнении практических заданий и контрольных работ.

В процессе подготовки к практическим занятиям, обучающимся необходимо обратить особое внимание на самостоятельное изучение рекомендованной литературы. При всей полноте конспектирования лекции в ней невозможно изложить весь материал из-за лимита аудиторных часов. Поэтому самостоятельная работа с учебниками, учебными пособиями, научной, справочной литературой, материалами периодических изданий и Интернета является наиболее эффективным методом получения дополнительных знаний, позволяет значительно активизировать процесс овладения информацией, способствует более глубокому усвоению изучаемого материала, формирует у обучающихся свое отношение к конкретной проблеме.

Семинарские занятия завершают изучение наиболее важных тем учебной дисциплины. Они служат для закрепления изученного материала, развития умений и навыков подготовки докладов, сообщений, приобретения опыта устных публичных выступлений, ведения дискуссии, аргументации и защиты выдвигаемых положений, а также для контроля преподавателем степени подготовленности

обучающихся по изучаемой дисциплине.

Семинар предполагает свободный обмен мнениями по избранной тематике. Он начинается со вступительного слова преподавателя, формулирующего цель занятия и характеризующего его основную проблематику. Затем, как правило, заслушиваются сообщения обучающихся. Обсуждение сообщения совмещается с рассмотрением намеченных вопросов. Сообщения, предполагающие анализ публикаций по отдельным вопросам семинара, заслушиваются обычно в середине занятия. Поощряется выдвижение и обсуждение альтернативных мнений. В заключительном слове преподаватель подводит итоги обсуждения и объявляет оценки выступавшим обучающимся. В целях контроля подготовленности обучающихся и привития им навыков краткого письменного изложения своих мыслей преподаватель в ходе семинарских занятий может осуществлять текущий контроль знаний в виде тестовых заданий.

При подготовке к семинару обучающиеся имеют возможность воспользоваться консультациями преподавателя. Кроме указанных тем обучающиеся вправе, по согласованию с преподавателем, избирать и другие интересующие их темы.

1.3. Методические рекомендации по работе с литературой

Работу с литературой целесообразно начать с изучения общих работ по теме, а также учебников и учебных пособий. Далее рекомендуется перейти к анализу монографий и статей, рассматривающих отдельные аспекты проблем, изучаемых в рамках курса, а также официальных материалов и неопубликованных документов (научно-исследовательские работы, диссертации), в которых могут содержаться основные вопросы изучаемой проблемы.

Работу с источниками надо начинать с ознакомительного чтения, т.е. просмотреть текст, выделяя его структурные единицы. При ознакомительном чтении закладками отмечаются те страницы, которые требуют более внимательного изучения.

В зависимости от результатов ознакомительного чтения выбирается дальнейший способ работы с источником. Если для разрешения поставленной задачи требуется изучение некоторых фрагментов текста, то используется метод выборочного чтения. Если в книге нет подробного оглавления, следует обратить внимание ученика на предметные и именные указатели.

Избранные фрагменты или весь текст (если он целиком имеет отношение к теме) требуют вдумчивого, неторопливого чтения с «мысленной проработкой» материала. Такое чтение предполагает выделение: 1) главного в тексте; 2) основных аргументов; 3) выводов. Особое внимание следует обратить на то, вытекает тезис из аргументов или нет.

Необходимо также проанализировать, какие из утверждений автора носят проблематичный, гипотетический характер и уловить скрытые вопросы.

Понятно, что умение таким образом работать с текстом приходит далеко не сразу. Наилучший способ научиться выделять главное в тексте, улавливать проблематичный характер утверждений, давать оценку авторской позиции – это сравнительное чтение, в ходе которого обучающийся знакомится с различными

мнениями по одному и тому же вопросу, сравнивает весомость и доказательность аргументов сторон и делает вывод о наибольшей убедительности той или иной позиции.

Если в литературе встречаются разные точки зрения по тому или иному вопросу из-за сложности прошедших событий и правовых явлений, нельзя их отвергать, не разобравшись. При наличии расхождений между авторами необходимо найти рациональное зерно у каждого из них, что позволит глубже усвоить предмет изучения и более критично оценивать изучаемые вопросы. Знакомясь с особыми позициями авторов, нужно определять их схожие суждения, аргументы, выводы, а затем сравнивать их между собой и применять из них ту, которая более убедительна.

Следующим этапом работы с литературными источниками является создание конспектов, фиксирующих основные тезисы и аргументы. Можно делать записи на отдельных листах, которые потом легко систематизировать по отдельным темам изучаемого курса. Другой способ – это ведение тематических тетрадей-конспектов по одной какой-либо теме. Большие специальные работы монографического характера целесообразно конспектировать в отдельных тетрадях. Здесь важно вспомнить, что конспекты пишутся на одной стороне листа, с полями и достаточным для исправления и ремарок межстрочным расстоянием (эти правила соблюдаются для удобства редактирования). Если в конспектах приводятся цитаты, то непременно должно быть дано указание на источник (автор, название, выходные данные, № страницы). Впоследствии эта информации может быть использована при написании текста реферата или другого задания.

Таким образом, при работе с источниками и литературой важно уметь:

– сопоставлять, сравнивать, классифицировать, группировать, систематизировать информацию в соответствии с определенной учебной задачей;

– обобщать полученную информацию, оценивать прослушанное и прочитанное;

– фиксировать основное содержание сообщений; формулировать, устно и письменно, основную идею сообщения; составлять план, формулировать тезисы;

– готовить и презентовать развернутые сообщения типа доклада;

– работать в разных режимах (индивидуально, в паре, в группе), взаимодействуя друг с другом;

– пользоваться реферативными и справочными материалами;

– контролировать свои действия и действия своих товарищей, объективно оценивать свои действия;

– обращаться за помощью, дополнительными разъяснениями к преподавателю, другим обучающимся.

– пользоваться лингвистической или контекстуальной догадкой, словарями различного характера, различного рода подсказками, опорами в тексте (ключевые слова, структура текста, предваряющая информация и др.);

– использовать при говорении и письме перифраз, синонимичные средства, слова-описания общих понятий, разъяснения, примеры, толкования, «словотворчество»;

– повторять или перефразировать реплику собеседника в подтверждении понимания его высказывания или вопроса;

– обратиться за помощью к собеседнику (уточнить вопрос, переспросить и др.);

– использовать мимику, жесты (вообще и в тех случаях, когда языковых средств не хватает для выражения тех или иных коммуникативных намерений).

1.4. Методические рекомендации по подготовке к сдаче зачета

Подготовка к зачету способствует закреплению, углублению и обобщению знаний, получаемых, в процессе обучения, а также применению их к решению практических задач. Готовясь к зачету, обучающийся ликвидирует имеющиеся пробелы в знаниях, углубляет, систематизирует и упорядочивает свои знания. На зачете обучающийся демонстрирует то, что он приобрел в процессе изучения дисциплины.

Подготовка к зачету включает в себя самостоятельную и аудиторную работу обучающегося в течение всего периода изучения дисциплины и непосредственную подготовку в дни, предшествующие зачету по разделам и темам дисциплины.

При подготовке к зачету обучающимся целесообразно использовать не только материалы лекций, а и рекомендованные преподавателем правовые акты, основную и дополнительную литературу.

При подготовке к промежуточной аттестации целесообразно:

– внимательно изучить перечень вопросов и определить, в каких источниках находятся сведения, необходимые для ответа на них;

– внимательно прочитать рекомендованную литературу;

– составить краткие конспекты ответов (планы ответов).

1.1. Методические рекомендации по подготовке к сдаче экзамена

Подготовка к экзамену способствует закреплению, углублению и обобщению знаний, получаемых, в процессе обучения, а также применению их к решению практических задач. Готовясь к экзамену, обучающийся ликвидирует имеющиеся пробелы в знаниях, углубляет, систематизирует и упорядочивает свои знания. На экзамене обучающийся демонстрирует то, что он приобрел в процессе изучения дисциплины.

Подготовка к экзамену включает в себя самостоятельную и аудиторную работу обучающегося в течение всего периода изучения дисциплины и непосредственную подготовку в дни, предшествующие экзамену по разделам и темам дисциплины.

При подготовке к экзамену обучающимся целесообразно использовать не только материалы лекций, а и рекомендованные основную и дополнительную литературу.

При подготовке к промежуточной аттестации целесообразно:

– внимательно изучить перечень вопросов и определить, в каких источниках находятся сведения, необходимые для ответа на них;

– внимательно прочитать рекомендованную литературу;

– составить краткие конспекты ответов (планы ответов).

1.5. Методические рекомендации по подготовке доклада

Написание доклада является:

– одной из форм обучения, направленной на организацию и повышение уровня самостоятельной работы обучающихся;

– одной из форм научной работы обучающихся, целью которой является расширение их научного кругозора, ознакомление с методологией научного поиска.

Доклад, как форма обучения - это краткий обзор доступных публикаций по заданной теме.

Темы докладов определяются преподавателем и содержатся в программе курса.

Преподаватель рекомендует литературу, которая может быть использована для написания доклада.

Целью написания докладов является:

– привитие обучающимся навыков библиографического поиска необходимой литературы (на бумажных носителях, в электронном виде);

– привитие обучающимся навыков компактного изложения мнения авторов и своего суждения по выбранному вопросу в письменной форме, научно грамотным языком и в хорошем стиле;

– приобретение обучающимися навыка грамотного оформления ссылок на используемые источники, правильного цитирования авторского текста; – с максимальной полнотой использовать литературу по выбранной теме (как рекомендуемую, так и самостоятельно подобранную) для правильного понимания авторской позиции;

Алгоритм создания доклада:

1 этап – определение темы доклада

2 этап – определение цели доклада

3 этап – подробное раскрытие информации

4 этап – формулирование основных тезисов и выводов.

Требования к содержанию доклада:

– -материал, использованный в докладе, должен относиться строго к выбранной теме;

– -необходимо изложить основные аспекты проблемы не только грамотно, но и в соответствии с той или иной логикой (хронологической, тематической, событийной и др.)

– -при изложении следует сгруппировать идеи разных авторов по общности точек зрения или по научным школам;

Объем работы должен быть, как правило, не менее 5-10 страниц. Работа должна выполняться через одинарный интервал 14 шрифтом, размеры оставляемых полей: левое - 25 мм, правое -15 мм, нижнее -20 мм, верхнее -20 мм. Страницы должны быть пронумерованы.

Требования к выступлениям студентов

Одним из условий, обеспечивающих успех семинарских занятий, является совокупность определенных конкретных требований к выступлениям, докладам, рефератам студентов. Эти требования должны быть достаточно четкими и в то же время не настолько регламентированными, чтобы сковывать творческую мысль, насаждать схематизм.

Перечень требований к любому выступлению студента примерно таков:

- связь выступления с предшествующей темой или вопросом;
- раскрытие сущности проблемы;
- методологическое значение для научной, профессиональной и практической деятельности.

Важнейшие требования к выступлениям студентов – самостоятельность в подборе фактического материала и аналитическом отношении к нему, умение рассматривать примеры и факты во взаимосвязи и взаимообусловленности, отбирать наиболее существенные из них.

Приводимые участником семинара примеры и факты должны быть существенными, по возможности перекликаться с профилем обучения. Примеры из области наук, близких к будущей специальности студента, из сферы познания, обучения поощряются руководителем семинара. Выступление студента должно соответствовать требованиям логики. Четкое вычленение излагаемой проблемы, ее точная формулировка, неукоснительная последовательность аргументации именно данной проблемы, без неоправданных отступлений от нее в процессе обоснования, безусловная доказательность, непротиворечивость и полнота аргументации, правильное и содержательное использование понятий и терминов.

Обсуждение докладов и выступлений

Порядок ведения семинара может быть самым разнообразным, в зависимости от его формы и тех целей, которые перед ним ставятся.

Обычно имеет место следующая последовательность:

а) выступление (доклад) по основному вопросу;
б) вопросы к выступающему;
в) обсуждение содержания доклада, его теоретических и методических достоинств и недостатков, дополнения и замечания по нему;
г) заключительное слово докладчика;
д) заключение преподавателя.

Разумеется, это лишь общая схема, которая может включать в себя развертывание дискуссии по возникшему вопросу и другие элементы.

При реферативно-докладной форме семинара первыми получают слово ранее намеченные докладчики, а при развернутой беседе - желающие выступить. Принцип добровольности выступления сочетается с вызовом студентов. Остальным желающим выступить по основному вопросу, чтобы не погасить у них интереса к семинару, можно посоветовать быть готовыми для анализа выступлений товарищей по группе, для дополнений и замечаний.

Желательно, чтобы студент излагал материал свободно.

Преподавателю, по возможности не следует прерывать выступление студента

своими замечаниями и комментариями. Допустима тактичная поправка неправильно произнесенного слова, ошибочного ударения и т. п. Если далее выступающий допустил ошибки, гораздо лучше, если не сам преподаватель, а другие участники семинара первыми сделают ему соответствующее замечание.

Обстановка в аудитории во время выступления докладчика находится постоянно в сфере внимания руководителя семинара. Добиваясь внимательного и аналитического отношения студентов к выступлениям товарищей, руководитель семинара заранее ставит их в известность, что содержательный анализ выступления, доклада или реферата он оценивает так же высоко, как и выступление с хорошим докладом.

Вопросы к докладчику задают прежде всего студенты, а не преподаватель, в чем их следует поощрять. Необходимо требовать, чтобы вопросы, задаваемые студентам, были существенны, связаны с темой, точно сформулированы. Вопросам преподавателя обычно присущи следующее требования:

- ясность и четкость формулировок, определенность границ, весомость смысловой нагрузки;

- уместность постановки вопроса в данный момент, острота его звучания в сложившейся ситуации, пробуждающая живой интерес студенческой аудитории;

- вопросы должны быть посильными для студентов.

По своему характеру вопросы бывают уточняющими, наводящими, встречными; другая категория вопросов, например, казусных, может содержать предпосылки различных суждений, быть примером или положением, включающим кажущееся или действительное противоречие.

Уточняющие вопросы имеют своей целью заставить студента яснее высказать мысль, четко и определенно сформулировать ее, чтобы установить, оговорился ли он или имеет место неверное толкование проблемы. Ответ позволяет преподавателю принять правильное решение: исправленная оговорка снимает вопрос, ошибочное мнение выносится на обсуждение участников семинара, но без подчеркивания его ошибочности.

Наводящие или направляющие вопросы имеют своей задачей ввести полемику в нужное русло, помешать нежелательным отклонениям от сути проблемы. Важно, чтобы такие вопросы приоткрывали новые сферы приложения высказанных положений, расширяли мыслительный горизонт студентов. Наводящие вопросы на вузовском семинаре являются редкостью и ставятся лишь в исключительных случаях.

Встречные вопросы содержат требования дополнительной аргументации, а также формально-логического анализа выступления или его отдельных положений. Цель таких вопросов — формирование у студентов умения всесторонне и глубоко обосновывать выдвигаемые положения, способности обнаруживать логические ошибки, обусловившие неубедительность или сомнительность вывода.

Казусные вопросы предлагаются студенту или всей группе в тех случаях, когда в выступлении, докладе проблема освещена в общем-то верно, но слишком схематично, все кажется ясным и простым (хотя подлинная глубина проблемы не раскрыта) и в аудитории образуется «вакуум интересов». Возникает необходимость показать, что в изложенной проблеме не все так просто, как это может показаться.

По возможности, опираясь на знания, уже известные студентам, преподаватель найдет более сложный аспект проблемы и вынесет его на обсуждение в виде вопроса. Цель таких вопросов в том, чтобы сложное, противоречивое явление реальной действительности, содержащее в себе предпосылки для различных суждений, было осмыслено студентами в свете обсужденной теоретической проблемы, чтобы студент научился мыслить шире и глубже.

Вопрос может быть поставлен в чисто теоретическом плане, но могут быть упомянуты и конкретные случаи, события, по возможности близкие или хорошо известные участникам семинара, и предоставлена возможность самим комментировать их в плане теоретической проблемы, обсуждаемой на семинаре.

Вопросы, преследующие создание «ситуации затруднений», обычно представляют собой две-три противоречащих друг другу формулировки, из которых необходимо обнаружить и обосновать истинную, или же берется высказывание какого-либо автора (без указания его фамилии) для анализа. В основном характер таких вопросов совпадает с постановкой задач на самостоятельность мышления.

1.6. Методические рекомендации по составлению глоссария

1. Внимательно прочитайте и ознакомьтесь с текстом. Вы встретите в нем много различных терминов, которые имеются по данной теме.
2. После того, как вы определили наиболее часто встречающиеся термины, вы должны составить из них список. Слова в этом списке должны быть расположены в строго алфавитном порядке, так как глоссарий представляет собой не что иное, как словарь специализированных терминов.
3. После этого начинается работа по составлению статей глоссария. Статья глоссария - это определение термина. Она состоит из двух частей: 1. точная формулировка термина в именительном падеже; 2. содержательная часть, объемно раскрывающая смысл данного термина.

При составлении глоссария важно придерживаться следующих правил:

- стремитесь к максимальной точности и достоверности информации;
- старайтесь указывать корректные научные термины и избегать всякого рода жаргонизмов. В случае употребления такового, давайте ему краткое и понятное пояснение;
- излагая несколько точек зрения в статье по поводу спорного вопроса, не принимайте ни одну из указанных позиций. Глоссарий - это всего лишь констатация имеющихся фактов;
- также не забывайте приводить в пример контекст, в котором может употреблять данный термин;
- при желании в глоссарий можно включить не только отельные слова и термины, но и целые фразы.

1.7. Методические рекомендации по организации самостоятельной работы для освоения дисциплины

Самостоятельная работа является одним из видов учебных занятий, она в значительной мере определяет успех обучения в университете. Самостоятельная работа способствует приобретению глубоких и прочных знаний по изучаемым

дисциплинам, вырабатывает умение ориентироваться в огромном потоке информации и дает навыки работы с учебной и научной литературой. Самостоятельная работа приучает делать обобщения и выводы, вырабатывает умение логично излагать изучаемый материал, формирует творческий подход, способствует использованию полученных знаний для разнообразных практических задач, развивает самостоятельность в принятии решений. Необходимо помнить, что начинать самостоятельные занятия следует с начала семестра и проводить их регулярно. Очень важно приложить максимум усилий, чтобы заставить себя работать с полной отдачей. Необходимо помнить, что время учебы крайне ограничено, его нельзя растрачивать понапрасну. Следует осознать, что, если не использовать для занятий всего лишь один вечер в неделю, то за год их наберется не менее 40, т.е. полтора учебных месяца окажутся потерянными. Успеху в самостоятельной работе способствует соблюдение некоторых правил. Прежде всего, следует приучить себя начинать работу немедленно, как только сели за стол. Надо работать сосредоточенно и все доводить до конца. Необходимо определить реальный объем работы и продумать последовательный план ее выполнения. Работать следует не спеша, но аккуратно, точно. Излишняя поспешность влияет на качество самостоятельной работы.

Необходимо самостоятельно планировать свое рабочее время, исходя из своих возможностей и приоритетов. Это создает более спокойную обстановку, что в итоге положительно сказывается на усвоении материала. Важно полнее осознать цели своей работы, уяснить, что является главным на данном этапе, какую последовательность работы выбрать, чтобы выполнить ее лучше и с наименьшими затратами времени и энергии. Продуктивность работы зависит от правильного чередования труда и отдыха. Поэтому каждые час или два следует делать перерыв на 10-15 минут. Выходные дни лучше посвятить активному отдыху, занятиям спортом, прогулками на свежем воздухе и т.д. Даже переключение с одного вида умственной работы на другой может служить активным отдыхом.

В процессе обучения важнейшую роль играет самостоятельная работа с литературой. Без навыка правильного использования источников будет чрезвычайно трудно изучать программный материал, и много времени будет потрачено нерационально. Работа с книгой складывается из умения подобрать необходимые книги, разобраться в них, законспектировать, выбрать главное, усвоить и применить на практике.

Работу с книгой следует начать с беглого ознакомления, чтобы решить, есть ли там материал, необходимый для самостоятельной работы. В первую очередь, ознакомиться с титульной страницей, на которой указаны автор, название и год издания. На обороте титульной страницы обычно помещена аннотация, в которой дается сжатая характеристика книги с указанием, для какого круга читателей она предназначена. Особое внимание следует обратить на оглавление, так как оно раскрывает содержание книги. Предисловие позволит узнать, с какой целью книга написана, каким вопросам посвящена. В заключение книги подводятся итоги, делаются выводы. Чтение книги может быть сплошным и выборочным (чтение отдельных глав или разделов). Чтение должно быть вдумчивым, внимательным, при чтении не следует торопиться. При чтении могут встретиться непонятные слова,

термины и определения. В этих случаях следует обратиться к справочнику или соответствующему словарю. Не следует при чтении пропускать сноски и примечания, т.к. в них разъясняются отдельные места, дополняются сжато изложенные в тексте положения. При чтении необходимо выделить основную мысль, представить прочитанное как единое целое. Это легче сделать, если при чтении каждого параграфа (раздела) самому себе ответить на вопросы, о чем говорится в данной части текста, чем сказанное подтверждается или поясняется.

Заключительным этапом изучения книги, статьи является запись, конспектирование прочитанного. Конспект - это сжатое логически связанное изложение прочитанного. В конспекте помещаются не только главные положения книги, но и аргументы (цифры, примеры, таблицы и т.д.). Конспект позволяет быстро восстановить в памяти содержание прочитанной книги. Кроме того, процесс конспектирования организует мысль, побуждает читающего к обдумыванию, к активному мышлению, улучшает качество усвоения и запоминания. Запись способствует выработке ясно, четко и лаконично формулировать и излагать мысль. Запись следует вести сжато и обязательно своими словами. Помимо сказанного следует иметь в виду, что научиться извлекать из книги все полезное, овладеть рациональными методами чтения и конспектирования можно только на основании практического опыта регулярной работы с книгой.

Приступая к изучению дисциплины, обучающемуся необходимо внимательно ознакомиться с тематическим планом занятий, списком рекомендованной литературы. Следует уяснить последовательность выполнения индивидуальных учебных заданий. Самостоятельная работа обучающегося предполагает работу с научной и учебной литературой, умение создавать тексты. Уровень и глубина усвоения дисциплины зависят от активной и систематической работы на лекциях, изучения рекомендованной литературы, выполнения контрольных письменных заданий.

1.8.Методические рекомендации по созданию презентации

Алгоритм создания презентации:

1 этап – определение цели презентации

2 этап – подробное раскрытие информации,

3 этап − основные тезисы, выводы.

Следует использовать 10-15 слайдов. При этом:

- первый слайд – титульный. Предназначен для размещения названия презентации, имени докладчика и его контактной информации;

- на втором слайде необходимо разместить содержание презентации, а также краткое описание основных вопросов;

- оставшиеся слайды имеют информативный характер.

Обычно подача информации осуществляется по плану: тезис – аргументация – вывод.

Роль студента:

• изучитьматериалытемы, выделяяглавное и второстепенное;
• установить логическуюсвязьмеждуэлементамитемы;
• представить характеристику элементов в краткойформе;
• выбратьопорныесигналы для акцентированияглавнойинформации и

отобразить в структуреработы;
• оформить работу и предоставить к установленномусроку.

Требования к оформлению и представлению презентации:

1. Читабельность (видимость из самых дальних уголков помещения и с различных устройств), текст должен быть набран 24-30-ым шрифтом.
2. Тщательно структурированная информация.
3. Наличие коротких и лаконичных заголовков, маркированных и нумерованных списков.
4. Каждому положению (идее) надо отвести отдельный абзац.
5. Главную идею надо выложить в первой строке абзаца.
6. Использовать табличные формы представления информации (диаграммы, схемы) для иллюстрации важнейших фактов, что даст возможность подать материал компактно и наглядно.
7. Графика должна органично дополнять текст.
8. Выступление с презентацией длится не более 10 минут;

Не рекомендуется:

- перегружать слайд текстовой информацией;
- использовать блоки сплошного текста;
- в нумерованных и маркированных списках использовать уровень вложения глубже двух;
- использовать переносы слов;
- использовать наклонное и вертикальное расположение подписей и текстовых блоков;
- текст слайда не должен повторять текст, который преподаватель произносит вслух (зрители прочитают его быстрее, чем расскажет преподаватель, и потеряют интерес к его словам).

Рекомендуется:

- сжатость и краткость изложения, максимальная информативность текста: короткие тезисы, даты, имена, термины — главные моменты опорного конспекта;
- использование коротких слов и предложений, минимум предлогов, наречий, прилагательных;
- использование нумерованных и маркированных списков вместо сплошного текста;
- использование табличного (матричного) формата предъявления материала, который позволяет представить материал в компактной форме и наглядно показать связи между различными понятиями;
- выполнение общих правил оформления текста;
- тщательное выравнивание текста, буквиц, маркеров списков;
- горизонтальное расположение текстовой информации, в т.ч. и в таблицах;
- каждому положению, идее должен быть отведен отдельный абзац текста;
- основную идею абзаца располагать в самом начале — в первой строке абзаца (это связано с тем, что лучше всего запоминаются первая и последняя мысли абзаца);
- идеально, если на слайде только заголовок, изображение (фотография, рисунок, диаграмма, схема, таблица и т.п.) и подпись к ней.

1.9.Методические рекомендации по выполнению рефератов

Реферат предусматривает углубленное изучение дисциплины, способствует развитию навыков самостоятельной работы с литературными источниками.

Реферат – краткое изложение в письменном виде содержания научного труда по предоставленной теме. Это самостоятельная научно-исследовательская работа, где студент раскрывает суть исследуемой проблемы с элементами анализа по теме реферата. Приводит различные точки зрения, а также собственные взгляды на проблемы темы реферата. Содержание реферата должно быть логичным, изложение материала носить проблемно-тематический характер.

Требования к оформлению реферата:

Объем реферата может колебаться в пределах 15-20 печатных страниц. Основные разделы: оглавление (план), введение, основное содержание, заключение, список литературы.

Текст реферата должен содержать следующие разделы:

- титульный лист с указанием: названия ВУЗа, кафедры, темы реферата, ФИО автора и ФИО преподавателя – куратора.
- введение, актуальность темы.
- основной раздел.
- заключение (анализ результатов литературного поиска); выводы.
- библиографическое описание, в том числе и интернет-источников, оформленное по ГОСТ 7.1 – 2003; 7.80 – 2000.
- список литературных источников должен иметь не менее 10 библиографических названий, включая сетевые ресурсы.

Текстовая часть реферата оформляется на листе следующего формата:

- отступ сверху – 2 см;отступ слева – 3 см;отступ справа – 1,5 см;отступ снизу – 2,5 см;
- шрифттекста: TimesNewRoman, высота шрифта – 14, пробел – 1,5;
- нумерация страниц – снизу листа. На первой странице номер не ставится.

Реферат должен быть выполнен грамотно с соблюдением культуры изложения. Обязательно должны иметься ссылки на используемую литературу, включая периодическую литературу за последние 5 лет).

Критерии оценки реферата:

- актуальность темы исследования;
- соответствие содержания теме;
- глубина проработки материала;
- правильность и полнота разработки поставленных вопросов;
- значимость выводов для дальнейшей практической деятельности;
- правильность и полнота использования литературы;
- соответствие оформления реферата стандарту;
- качество сообщения и ответов на вопросы при защите реферата.

1.10 Методические указания к выполнению контрольной работы

Контрольная работа является одной из составляющих учебной деятельности студента по овладению знаниями в области подземной разработки месторождений. К ее выполнению необходимо приступить только после изучения тем дисциплины.

Целью контрольной работы является определения качества усвоения лекционного материала и части дисциплины, предназначенной для самостоятельного изучения.

Задачи, стоящие перед студентом при подготовке и написании контрольной работы:

1. закрепление полученных ранее теоретических знаний;
2. выработка навыков самостоятельной работы;
3. выяснение подготовленности студента к будущей практической работе.

Контрольные выполняются студентами самостоятельно. Тема контрольной работы известна и проводится она по сравнительно недавно изученному материалу.

Преподаватель готовит задания либо по вариантам, либо индивидуально для каждого студента. По содержанию работа может включать теоретический материал, задачи, тесты, расчеты и т.п. выполнению контрольной работы предшествует инструктаж преподавателя.

Ключевым требованием при подготовке контрольной работы выступает творческий подход, умение обрабатывать и анализировать информацию, делать самостоятельные выводы, обосновывать целесообразность и эффективность предлагаемых рекомендаций и решений, чётко и логично излагать свои мысли. Подготовку контрольной работы следует начинать с повторения соответствующего раздела учебника, учебных пособий по данной теме и конспектов лекций.

МИНИСТЕРСТВО НАУКИ И ВЫСШЕГО ОБРАЗОВАНИЯ РОССИЙСКОЙ ФЕДЕРАЦИИ

ФГБОУ ВО «Уральский государственный горный университет»

УТВЕРЖДАЮ
Проректор по учебно-методическому комплексу
_____ С.А. Упоров

Методическое пособие к самостоятельной работе

СТРОИТЕЛЬНАЯ ГЕОТЕХНОЛОГИЯ

Специальность
21.05.04 Горное дело

Направленность (профиль)
Горные машины и оборудование

форма обучения: *очная, заочная*

Автор: Канков Е.В., старший преподаватель

Одобрена на заседании кафедры
Шахтного строительства
(название кафедры)
Зав.кафедрой _____
(подпись)
Волков М.Н.
(Фамилия И.О.)
Протокол № 1 от 08.10.2020
(Дата)

Рассмотрена методической комиссией
Горно-механического факультета
(название факультета)
Председатель _____
(подпись)
Осипов П.А.
(Фамилия И.О.)
Протокол № 2 от 14.10.2020
(Дата)

Екатеринбург
2020

ОГЛАВЛЕНИЕ

Введение 5
1. Методические указания к организации самостоятельной работы студента 6
2. Содержание курса. Контрольные вопросы и упражнения 7
3. Контрольные работы 11
3.1. Контрольная работа №1. Определение размеров и выбор формы горной выработки 11
3.2. Контрольная работа №2. Определение объемов горнопроходческих (горностроительных) работ 12
3.3.Контрольная работа №3. Определение продолжительности выполнениясновных горно-проходческих операций и составление графика цикличной организации работ 13
Рекомендуемая литература 14

Введение

Самостоятельная работа студента является важнейшей составной частью образовательной программы подготовки дипломированного специалиста. В соответствии с Государственным образовательным стандартом высшего профессионального образования объем учебной нагрузки студента составляет 180 часов или 5 зачетных единиц. Из них отводится на самостоятельную работу студентов: очной формы - 89 часов, заочной – 155 часов.

По курсу «Строительная геотехнология» обязательная самостоятельная работа студента осуществляется в следующих направлениях – освоение материалов по отдельным темам, входящим в Рабочую учебную программу дисциплины; подготовка и решение тестовых заданий; подготовка и защита контрольных работ. Данное учебно-методическое пособие предназначено для организации второй части самостоятельной работы студентов – освоения отдельных тем дисциплины и выполнение контрольных работ. Контрольные вопросы и упражнения предназначены для подготовки студентов очной и заочной форм обучения.

1. МЕТОДИЧЕСКИЕ УКАЗАНИЯ К ОРГАНИЗАЦИИ САМОСТОЯТЕЛЬНОЙ РАБОТЫ СТУДЕНТА

В последующем разделе пособия приведена развернутая программа дисциплины «*Строительная геотехнология*». Она содержит названия 6 основных тем с указанием основных вопросов и разделов каждой темы. Каждая тема является основой вопросов в экзаменационном билете. При чтении лекций по курсу преподаватель указывает те темы дисциплины, которые выносятся на самостоятельную проработку студентами. Причем в экзаменационный билет может включаться один из вопросов по такой теме. Основной объем информации по каждой теме содержится в учебнике по курсу [1]. Для углубленного освоения темы рекомендуется дополнительная литература. Для самоконтроля и приобретения навыков решения задач по отдельным разделам дисциплины на кафедре шахтного строительства имеется тестовая обучающая программа и мультимедийные средства обучения [3]. Эта программа заложена в каждый компьютер дисплейного класса и может быть скопирована студентом для использования на домашнем компьютере.

При освоении указанных ниже тем рекомендуется следующий порядок самостоятельной работы студента.

1. Ознакомьтесь со структурой темы.

2. По учебнику [1] освойте каждый структурный элемент темы. Во всех темах указаны разделы и страницы учебника, содержащие данный материал.

3. При необходимости используйте указанную дополнительную литературу. Консультацию по использованию дополнительной литературы Вы можете получить у преподавателя.

4. Ответьте на контрольные вопросы и выполните рекомендованные упражнения. При затруднениях в ответах на вопросы вернитесь к изучению рекомендованной литературы.

5. Законспектируйте материал. При этом конспект может быть написан в виде ответов на контрольные вопросы и упражнения.

6. Решите указанные задачи. Условия задач приведены в последнем разделе данного учебного пособия. При затруднении обратитесь за консультацией к преподавателю.

7. Для самоконтроля используйте тестовую обучающую программу

При самостоятельной работе над указанными темами рекомендуется вести записи в конспектах, формируемых на лекционных занятиях по курсу, и в том порядке, в котором данные темы следуют по учебной программе.

2. СОДЕРЖАНИЕ КУРСА. КОНТРОЛЬНЫЕ ВОПРОСЫ И УПРАЖНЕНИЯ

Тема №1. Обобщенная классификация комплексов горных выработок и подземных сооружений.

Определения понятий «горная выработка», «комплекс горных выработок», «строительная геотехнология». Классификация комплексов горных выработок. (§ 9, С. 153-154).

Дополнительная литература: [2, 4].

Контрольные вопросы и упражнения:

1. Что понимается под комплексом горных выработок?
2. Что изучает научная дисциплина «строительная геотехнология»?
3. По каким признакам классифицируются горные комплексы, не связанные с добычей полезных ископаемых?

Тема №2. Городские подземные комплексы

Общие сведения о видах городских подземных комплексах (метрополитены, коллекторные сети и т.д.). Состав и структура городских подземных комплексов, нормативные требования, предъявляемые к ним. (§ 10, С. 154-265).

Дополнительная литература: [2, 4].

Контрольные вопросы и упражнения:

1. На какие группы делятся городские подземные?
2. Дайте определение тоннелю и развязке.
3. Перечислите основные элементы тоннеля.
4. По каким признакам классифицируются городские транспортные тоннели?
5. Какие существуют виды трассировок тоннелей?
6. Какие факторы формируют приток воды в городские подземные комплексы?
7. Перечислите способы гидроизоляции городских подземных комплексов?
8. Что понимается под вскрытием тоннелей? Какие существуют схемы вскрытия тоннелей?
9. Дайте определение «подземный гараж», «подземная парковка».
10. По каким признакам классифицируются подземные гаражи и автостоянки?
11. Какие требования предъявляют к системе вентиляции подземных гаражей и автостоянок?
12. Каким образом производится определение ширины пешеходных тоннелей и подуличных переходов?
13. Назовите способы перемещения пешеходов в подуличных переходах.
14. Дайте определение «коллектор» и «коллекторная сеть».
15. Назовите основные типы коллекторов.
16. Назовите системы канализации и способы транспортировки стоков.

17. Что называется метрополитеном? Назовите виды и основные характеристики метрополитена.

18. Перечислите состав метрополитена.

19. По каким параметрам определяются размеры станций метрополитена?

20. По каким признакам классифицируются станций метрополитена?

21. Опишите внутренние конструкции станций метрополитена.

22. По каким признакам разделяются тоннели метрополитена?

23. Опишите эскалаторные и лифтовые комплексы станций метрополитена. Какие из них по вашему мнению наиболее предпочтительней?

24. Какие вспомогательные службы обеспечивают безопасную эксплуатацию метрополитена?

25. Перечислите приоритетные направления комплексного использования городского подземного пространства.

26. Назовите группы городских подземных сооружений промышленного назначения.

Тема №3. Магистральные внегородские тоннели

Общие сведения о видах магистральных внегородских тоннелях. Классификация магистральные внегородские тоннели, нормативные требования, предъявляемые к ним. (§ 11, С. 265-274).

Дополнительная литература: [2, 4].

Контрольные вопросы и упражнения:

1. Каково назначение магистральных внегородских тоннелей?

2. Для каких видов транспорта строят магистральные внегородские тоннели?

3. Перечислите основные отличия магистральных внегородских тоннелей от городских.

4. По каким норма проектируют железнодорожные тоннели?

5. Какие тоннели называются подводными? Какими способами может вестись их строительство?

Тема №4. Подземные энергетические комплексы

Общие сведения о видах подземных энергетических комплексах. (§ 12, С. 274-281).

Дополнительная литература: [2, 4].

Контрольные вопросы и упражнения:

1. Какие существуют виды подземных энергетических комплексов?

2. Что является причиной подземного размещения энергетических комплексов?

3. Расшифруйте аббревиатуры ГАЭС, ВГАЭС и назовите назначение.

4. Назовите назначение и классификацию гидротехнических тоннелей?

Тема №5. Подземные склады и хранилища, заводы и оборонительные сооружения

Общие сведения о подземных складах и хранилищах, заводах и оборонительных сооружениях. Состав, структура и компоновочные решения. (§ 13, С. 282-289).

Дополнительная литература: [2, 4].

Контрольные вопросы и упражнения:

1. Где могут быть размещены подземные склады и хранилища?
2. Какие условия необходимы для размещения отходов атомных электростанций?
3. Перечислите типы хранилищ для хранения нефти, нефтепродуктов и сжиженных газов.
4. Какие элементы должны входить в состав подземных заводов?
5. Перечислите направления использования подземного пространства в оборонительных целях.

Тема №6. Способы строительства горнотехнических объектов

Общие сведения о способах строительства горнотехнических объектов. Технологические схемы проведения и строительства подземных вертикальных, горизонтальных и наклонных выработок. Специальные способы строительства горных выработок. Основные и вспомогательные горнопроходческие процессы и операции. Горнопроходческие машины и оборудование. Общие сведения об организации горнопроходческих работ. (§ 20, 21, С. 409-516).

Дополнительная литература: [2-5].

Контрольные вопросы и упражнения:

1. Что называется способом строительства?
2. По каким признакам разделяются способы строительства горнотехнических объектов?
3. Что такое ПОС? Что в нем рассматривается?
4. Кто разрабатывает ПОС? Как определяется объем и состав ПОС?
5. Что такое ППР? Кто разрабатывает ППР?
6. Что называется циклом?
7. Что такое «уходка»? Каким образом она определяется?
8. Назовите основные способы разрушения горных пород.
9. Опишите схемы проветривания забоев при строительстве горных выработок.
10. Какие лесные материалы применяют для крепления горных выработок?
11. Что такое бетон, как он готовится, какие марки бетона существуют?
12. В каком виде для крепления применяется металл и сборный железобетон?
13. Какие существуют способы и схемы проходки вертикальных шахтных стволов?

14. Назовите основные операции проходческого цикла и опишите, как они осуществляются.

15. Какие виды крепи вертикальных шахтных стволов существуют и как ее возводят?

16. Что такое армировка ствола?

17. Назовите специальные способы проходки вертикальных шахтных стволов и условия, в которых они применяются.

18. Опишите способ применения забивной крепи.

19. Что такое опускная крепь?

20. Как осуществляется проходка вертикальных шахтных стволов с замораживанием пород?

21. Что такое тампонирование горных пород?

22. Как производится понижение уровня грунтовых вод при специальных способах проведения стволов?

23. Что такое углубка действующих вертикальных шахтных стволов?

24. Опишите способы углубки стволов сверху вниз.

25. Опишите способы углубки стволов снизу вверх.

26. Как определяются форма и размеры поперечного сечения квершлагов?

27. Из каких операций состоит проходческий цикл при проходке квершлагов?

28. Как производится уборка взорванной породы и какие погрузочные машины при этом используются?

29. Опишите основные виды деревянной, металлической и каменной крепей горизонтальных выработок.

30. Опишите способы проходки штреков по тонким пластам узким и широким забоем.

31. Опишите способы проходки восстающих выработок.

3. КОНТРОЛЬНЫЕ РАБОТЫ

Порядок выполнения и оформления контрольной работы

1. Производят все указанные в задании вычисления.

2. В соответствии с заданием определяют параметры горной выработки.

3. Оформляют и защищают контрольную работу.

Контрольная работа должна состоять из титульного листа с указанием ее названия, автора и руководителя; краткой теории вопроса; сводки результатов и выводов.

При выполнении графических построений и расчетов на компьютере приводятся их распечатки.

Все расчеты оформляются в виде формул в общем виде, их числовое выражение и полученный результат с указанием размерности.

Контрольная работа №1

ОПРЕДЕЛЕНИЕ РАЗМЕРОВ И ВЫБОР ФОРМЫ ГОРНОЙ ВЫРАБОТКИ

Цель работы – овладение методикой выбора формы и размеров горной выработки с учетом горно-геологический и горно-технологических факторов.

Определяемые в работе, размеры выработок определяются в соответствии существующим нормативным требованиями к проектированию подземных горных выработок.

Теоретическая основа дается в учебнике §1.1, 1.2 [5].

Методика работ

1. По исходным данным определяем основные параметры проектируемой горной выработки (удароопасность массива горных пород, срок службы горной выработки). По данным параметрам выбираем наиболее подходящую форму горной выработки.

2. По габаритам заданного оборудования и в соответствии с существующими требованиями к технологическим зазорам (основные требования приведены в §1.2 [5]) определяем минимальные размеры ваработки и определяем площадь выработки «в свету».

3. По формуле 1.1 [5] производим проверку полученной площадь выработки «в свету» на скорость движения воздуха. При не выполнении условия прозводим изменении принятых размеров.

Задание:

1. Определить минимальные размеры горизонтальной горной выработки, обеспечивающие размещение заданного подземного транспорта, а также движение требуемого количества воздуха по данной горной выработке.

Контрольная работа №2

ОПРЕДЕЛЕНИЕ ОБЪЕМОВ ГОРНОПРОХОДЧЕСКИХ (ГОРНОСТРОИТЕЛЬНЫХ) РАБОТ

Цель работы – овладение методикой определения объёмов работ, выполняемых при строительстве горных выработок буро-взрывным способом.

При определении объёмов работ необходимо правильно выбирать значения различных коэффициентов (К.И.Ш., К.И.С., коэффициент разрыхления), зависящие от физико-механических свойств горных пород.

Теоретическая основа

§13 [5].

Методика эксперимента

1. Определить состав горно-проходческих работ выполняемых в цикле. При выборе необходимо учитывать технологию и время выполнения отдельных операций.

2. В зависимости от принятого состава работ выбрать методику определения объемов работ, которая зависит от вида работы и способа учёта их производительности (единицы измерения).

3. Произвести подсчет объёмов выполняемых работ.

Задание:

1. Определить необходимый состав горно-проходческих работ, необходимых для продвигания забоя горной выработки.

2. Определить численное значение объемов горно-проходческих работ.

Контрольная работа №3

ОПРЕДЕЛЕНИЕ ПРОДОЛЖИТЕЛЬНОСТИ ВЫПОЛНЕНИЯ ОСНОВНЫХ ГОРНО-ПРОХОДЧЕСКИХ ОПЕРАЦИЙ И СОСТАВЛЕНИЕ ГРАФИКА ЦИКЛИЧНОЙ ОРГАНИЗАЦИИ РАБОТ

Цель работы – определить трудоемкость и продолжительность отдельных горно-проходческих операций и всего цикла в целом, необходимого численного состава звена для выполнения данных операций. На основании полученных данных произвести построение графика цикличной организации работ.

Определение трудоёмкости горно-проходческих операций производится в соответствии с действующими нормами времени.

Теоретическая основа

§13 [5].

Методика эксперимента

1. Определяем максимально допустимую продолжительность цикла и принимаем продолжительность рассчитываемого цикла, которое не должно превышать максимально допустимое.

2. Определяем трудоемкость всех отдельных горно-проходческих операций, входящих в состав цикла, и суммарную трудоемкость цикла.

3. Рассчитываем требуемый численный состав звена, исходя из рассчитанной трудоемкости цикла и принятой его продолжительности.

4. Производим определение коэффициента переработки рабочих и определяем расчетное время выполнения каждой операции цикла.

5. Определяем продолжительность вспомогательных операций цикла и производим определение чистого времени выполнения каждой операции цикла.

6. Производим построение графика выполнения работ горно-проходческого цикла.

Задание:

1. Определить трудоемкость отдельных горно-проходческих операций и суммарную трудоемкость цикла.

2. Определить численный состав звена и продолжительность горно-проходческих операций цикла.

3. Построить циклограмму горно-проходческих работ.

Рекомендуемая литература

1. Половов Б.Д., Химич А.А., Валиев Н.Г. Основы горного дела: общие сведения и понятия горного дела. Подземная, открытая и строительная геотехнологии: учебник для вузов / Б. Д. Половов, А. А. Химич, Н. Г. Валиев; ФГБОУ ВПО «Урал. гос. горный ун-т». Екатеринбург: Изд-во УГГУ, 2012. 789 с.

2. Основы горного дела : учебное пособие / Б. Д. Половов ; Уральский государственный горный университет. - Екатеринбург : УГГУ. Ч. 2. - Екатеринбург : УГГУ, 2005. - 212 с.

3. Килячков А.П. Технология горного производства. – М.: Недра, 1992. – 414 с.

4. Покровский Н.М. Комплексы подземных горных выработок и сооружений. -М.: Недра, 1987. - 247 с.

5. Шахтное и подземное строительство. Проведение горизонтальных и наклонных выработок: Учебное пособие / М.В. Корнилков, В.Е. Боликов, Ю.Н. Осколков, Б.Д. Половов, О.Г. Латышев, Ю.К. Краев, А.Г. Петрушин, Д.А. Черев, М.Н. Волков. Под общ. ред. М.В. Корнилкова.- Екатеринбург: Изд-во УГГГА, 2002. – 188 с.

Строительная геотехнология:Учебно-методическое пособие к самостоятельной работе по дисциплине для студентов специальности 21.05.04 «Горное дело» / Е.В. Канков; Уральский государственный горный университет. - Екатеринбург: 2019. – 15 с.

Авторы:

Канков Евгений Владимирович

Корректура кафедры шахтного строительства

Подписано к печати

Формат бумаги 60х84 1/16

Печ. л.

Тираж 100 экз. Заказ №

Цена С

Лаборатория множительной техники УГГГА

620144, Екатеринбург, Куйбышева, 30

МИНОБРНАУКИ РОССИЙСКОЙ ФЕДЕРАЦИИ

ФГБОУ ВО «Уральский государственный горный университет»

УТВЕРЖДАЮ
Проректор УГГУ
по учебно-методическому комплексу

_____С. А. Упоров

МЕТОДИЧЕСКИЕ УКАЗАНИЯ ПО ОРГАНИЗАЦИИ САМОСТОЯТЕЛЬНОЙ РАБОТЫ СТУДЕНТОВ

Б1.О.35.04 ОБОГАЩЕНИЕ ПОЛЕЗНЫХ ИСКОПАЕМЫХ

Специальность
21.05.04 Горное дело

форма обучения: очная, заочная

Автор: Пелевин А. Е., проф., д.т.н.

Одобрена на заседании кафедры	Рассмотрена методической комиссией факультета
Обогащения полезных ископаемых	горно-механического
(название кафедры)	*(название факультета)*
Зав. кафедрой _____	Председатель _____
(подпись)	*(подпись)*
Козин В. З.	Осипов П. А.
(Фамилия И.О.)	*(Фамилия И.О.)*
Протокол № 2 от 29.09.2020	Протокол № 2 от 14.10.2020
(Дата)	*(Дата)*

Екатеринбург
2021

СОДЕРЖАНИЕ

ВВЕДЕНИЕ 3
ВИДЫ САМОСТОЯТЕЛЬНОЙ РАБОТЫ СТУДЕНТА 4
МЕТОДИЧЕСКИЕ РЕКОМЕНДАЦИИ ПО ПОДГОТОВКЕ КО ВСЕМ ВИДАМ ТЕКУЩЕГО КОНТРОЛЯ 4
Повторение материала лекций и самостоятельное изучение курса 4
Подготовка к практическим занятиям и лабораторным работам 5
Подготовка и написание контрольной работы 6
Подготовка к выполнению и написанию курсовой работы (проекта) 7
МЕТОДИЧЕСКИЕ РЕКОМЕНДАЦИИ ПО ПОДГОТОВКЕ К ПРОМЕЖУТОЧНОЙ АТТЕСТАЦИИ 8
Подготовка к зачёту 8
Подготовка к экзамену 8

ВВЕДЕНИЕ

Самостоятельная работа студентов – это разнообразные виды деятельности студентов, осуществляемые под руководством, но без непосредственного участия преподавателя в аудиторное и/или внеаудиторное время.

Это особая форма обучения по заданиям преподавателя, выполнение которых требует активной мыслительной, поисково-исследовательской и аналитической деятельности.

Методологическую основу самостоятельной работы студентов составляет деятельностный подход, когда цели обучения ориентированы на формирование умений решать типовые и нетиповые задачи, то есть на реальные ситуации, где студентам надо проявить знание конкретной дисциплины, использовать внутрипредметные и межпредметные связи.

Цель самостоятельной работы – закрепление знаний, полученных на аудиторных занятиях, формирование способности принимать на себя ответственность, решать проблему, находить конструктивные выходы из сложных ситуаций, развивать творческие способности, приобретение навыка организовывать своё время

Кроме того самостоятельная работа направлена на обучение студента осмысленно и самостоятельно работать сначала с учебным материалом, затем с научной информацией, заложить основы самоорганизации и самовоспитания с тем, чтобы привить умение в дальнейшем непрерывно повышать свой профессиональный уровень.

Самостоятельная работа реализует следующие задачи:

- систематизация и закрепление полученных теоретических знаний и практических умений студентов;
- углубление и расширение теоретических знаний;
- формирование умений использовать нормативную, правовую, справочную документацию и специальную литературу;
- развитие познавательных способностей и активности студентов: творческой инициативы, самостоятельности, ответственности и организованности;
- формирование самостоятельности мышления, способностей к саморазвитию, самосовершенствованию и самореализации;
- формирование практических (общеучебных и профессиональных) умений и навыков;
- развитие исследовательских умений;
- получение навыков эффективной самостоятельной профессиональной (практической и научно-теоретической) деятельности.

В учебном процессе выделяют два вида самостоятельной работы:

- аудиторная;
- внеаудиторная.

Аудиторная самостоятельная работа по дисциплине выполняется на учебных занятиях под непосредственным руководством преподавателя и по его заданию.

Внеаудиторная самостоятельная работа – планируемая учебная, учебно-исследовательская, научно-исследовательская работа студентов, выполняемая во внеаудиторное время по заданию и при методическом руководстве преподавателя, но без его непосредственного участия.

Самостоятельная работа, не предусмотренная образовательной программой, учебным планом и учебно-методическими материалами, раскрывающими и конкретизирующими их содержание, осуществляется студентами инициативно, с целью реализации собственных учебных и научных интересов.

Для более эффективного выполнения самостоятельной работы по дисциплине преподаватель рекомендует студентам источники и учебно-методические пособия для работы, характеризует наиболее рациональную методику самостоятельной работы, демонстрирует ранее выполненные студентами работы и т. п.

ВИДЫ САМОСТОЯТЕЛЬНОЙ РАБОТЫ СТУДЕНТА

Основные формы организации самостоятельной работы студентов определяются следующими параметрами:

- содержание учебной дисциплины;
- уровень образования и степень подготовленности студентов;
- необходимость упорядочения нагрузки студентов при самостоятельной работе.

В соответствии с реализацией рабочей программы дисциплины в рамках самостоятельной работы студенту необходимо выполнить следующие виды работ:

для подготовки ко всем видам текущего контроля:

- повторение материала лекций;
- самостоятельное изучение курса;
- подготовка к практическим занятиям и лабораторным работам;
- подготовка к контрольной работе, написание контрольной работы;
- выполнение и написание курсовой работы (проекта);

для подготовки ко всем видам промежуточной аттестации:

- подготовка к зачёту;
- подготовка к экзамену.

Особенностью организации самостоятельной работы студентов является необходимость не только подготовиться к сдаче зачета /экзамена, но и собрать, обобщить, систематизировать, проанализировать информацию по темам дисциплины.

Технология организации самостоятельной работы студентов включает использование информационных и материально-технических ресурсов образовательного учреждения.

Самостоятельная работа может осуществляться индивидуально или группами студентов как online, так и на занятиях в зависимости от цели, объема, конкретной тематики самостоятельной работы, уровня сложности, уровня умений студентов.

В качестве форм и методов контроля внеаудиторной самостоятельной работы студентов могут быть использованы обмен информационными файлами, семинарские занятия, тестирование, опрос, доклад, реферат, самоотчеты, контрольные работы, защита контрольных и курсовых работ (проектов), защита зачётных работ в виде доклада с презентацией и др.

Текущий контроль результатов внеаудиторной самостоятельной работы студентов осуществляется в пределах времени, отведенного на обязательные учебные занятия по дисциплине.

Промежуточный контроль результатов внеаудиторной самостоятельной работы студентов осуществляется в пределах времени, отведенного для сдачи экзамена / зачёта.

В методических указаниях по каждому виду контроля представлены материалы для самостоятельной работы и рекомендации по организации отдельных её видов.

МЕТОДИЧЕСКИЕ РЕКОМЕНДАЦИИ ПО ПОДГОТОВКЕ КО ВСЕМ ВИДАМ ТЕКУЩЕГО КОНТРОЛЯ

Повторение материала лекций и самостоятельное изучение курса

Лекционный материал по дисциплине излагается в виде устных лекций преподавателя во время аудиторных занятий. Самостоятельная работа студента во время лекционных аудиторных занятий заключается в ведении записей (конспекта лекций).

Конспект лекций, выполняемый во время аудиторных занятий, дополняется студентом при самостоятельном внеаудиторном изучении некоторых тем курса. Самостоятельное изучение тем курса осуществляется на основе списка основной и дополнительной литературы к дисциплине.

Перечень основной и дополнительной учебной литературы, необходимой для освоения дисциплины приведён в рабочей программе дисциплины.

Рекомендуемые задания для самостоятельной внеаудиторной работы студента, направленные на повторение материала лекций и самостоятельное изучение тем курса:

для овладения знаниями:

- конспектирование текста;
- чтение основной и дополнительной литературы;
- составление плана текста;
- работа со словарями, справочниками и нормативными документами;
- просмотр обучающих видеозаписей.

для закрепления и систематизации знаний:

- работа с конспектом лекций;
- повторная работа над учебным материалом;
- составление таблиц для систематизации учебного материала;
- изучение нормативных материалов;
- составление плана и тезисов ответа на вопросы для самопроверки;
- ответы на вопросы для самопроверки;
- составление библиографических списков по изучаемым темам.

для формирования навыков и умений:

- выполнение рисунков, схем, эскизов оборудования;
- рефлексивный анализ профессиональных умений.

Тематический план изучения дисциплины и содержание учебной дисциплины приведены в рабочей программе дисциплины.

Вопросы для самопроверки приведены учебной литературе по дисциплине или могут быть предложены преподавателем на лекционных аудиторных занятиях после изучения каждой темы.

Подготовка к практическим занятиям и лабораторным работам

Практические занятия по дисциплине выступают средством формирования у студентов системы интегрированных умений и навыков, необходимых для освоения профессиональных компетенций, а также умений определять, разрабатывать и применять оптимальные методы решения профессиональных задач.

На практических занятиях происходит закрепление теоретических знаний, полученных в ходе лекций, осваиваются методики и алгоритмы решения типовых задач по образцу и вариантных задач, разбираются примеры применения теоретических знаний для практического использования, выполняются доклады с презентацией по определенным учебно-практическим, учебно-исследовательским или научным темам с последующим их обсуждением.

Рекомендуемые задания для самостоятельной внеаудиторной работы студента, направленные на подготовку к практическим занятиям:

для овладения знаниями:

- чтение основной и дополнительной литературы;
- работа со словарями, справочниками и нормативными документами;
- просмотр обучающих видеозаписей.

для закрепления и систематизации знаний:

- работа с конспектом лекций;
- ответы на вопросы для самопроверки;
- подготовка публичных выступлений;
- составление библиографических списков по изучаемым темам.

для формирования навыков и умений:

- решение задач по образцу и вариативных задач;
- выполнение рисунков, схем, эскизов оборудования;

– рефлексивный анализ профессиональных умений.

Тематический план изучения дисциплины и содержание учебной дисциплины приведены в рабочей программе дисциплины.

Лабораторные занятия по дисциплине выступают средством формирования у студентов навыков работы с использованием лабораторного оборудования, планирования и выполнения экспериментов, оформления отчётной документации по выполнению лабораторных работ.

Рекомендуемые задания для самостоятельной внеаудиторной работы студента, направленные на подготовку к лабораторным занятиям:

для овладения знаниями:

– изучение методик работы с использованием различных видов и типов лабораторного оборудования;
– изучение правил безопасной эксплуатации лабораторного оборудования;
– работа со словарями, справочниками и нормативными документами.

для закрепления и систематизации знаний:

– составление плана проведения эксперимента;
– составление отчётной документации по результатам экспериментирования;
– аналитическая обработка результатов экспериментов.

для формирования навыков и умений:

– выполнение рисунков, схем, эскизов оборудования;
– оформление отчётной документации по выполнению лабораторных работ.

Подготовка и написание контрольной работы

Контрольная работа – индивидуальная деятельность обучающегося по концентрированному выражению накопленного знания, обеспечивает возможность одновременной работы всем обучающимся за фиксированное время по однотипным заданиям, что позволяет преподавателю оценить всех обучающихся. Контрольная работа является средством проверки умений применять полученные знания для решения задач определенного типа по теме или разделу.

Рекомендуемые задания для самостоятельной внеаудиторной работы студента, направленные на подготовку к контрольной работе:

для овладения знаниями:

– чтение основной и дополнительной литературы;
– работа со словарями, справочниками и нормативными документами.

для закрепления и систематизации знаний:

– работа с конспектом лекций;
– ответы на вопросы для самопроверки.

для формирования навыков и умений:

– решение задач по образцу и вариативных задач;
– выполнение рисунков, схем, эскизов оборудования;
– оформление отчётной документации по выполнению контрольной работы.

Контрольная работа может быть выполнена в виде доклада с презентацией.

Доклад с презентацией – это публичное выступление по представлению полученных результатов знаний по определенной учебно-практической, учебно-исследовательской или научной теме.

При подготовке доклада с презентацией обучающийся должен продемонстрировать умение самостоятельного изучения отдельных вопросов, структурирования основных положений рассматриваемых проблем, публичного выступления, позиционирования себя перед коллективом, навыки работы с библиографическими источниками и оформления научных текстов.

В ходе подготовки к докладу с презентацией обучающемуся необходимо:

- выбрать тему и определить цель выступления;
- осуществить сбор материала к выступлению;
- организовать работу с источниками;
- -во время изучения источников следует записывать вопросы, возникающие по мере ознакомления, ключевые слова, мысли, суждения; представлять наглядные примеры из практики;
- сформулировать возможные вопросы по теме доклада, подготовить тезисы ответов на них;
- обработать материал и представить его в виде законченного доклада и презентации.

При выполнении контрольной работы в виде доклада с презентацией самостоятельная работа студента включает в себя:

для овладения знаниями:

- чтение основное и дополнительной литературы по заданной теме доклада;
- составление плана доклада;
- работа со словарями, справочниками и нормативными документами;
- просмотр обучающих видеозаписей по теме доклада

для закрепления и систематизации знаний:

- составление плана и тезисов презентации по теме доклада;
- составление презентации;
- составление библиографического списка по теме доклада;
- подготовка к публичному выступлению;
- составление возможных вопросов по теме доклада и ответов на них.

для формирования навыков и умений:

- публичное выступление;
- выполнение рисунков, схем, эскизов оборудования;
- рефлексивный анализ профессиональных умений.

Варианты контрольных работ и темы докладов приведены в комплекте оценочных средств дисциплины.

Подготовка к выполнению и написанию курсовой работы (проекта)

Курсовая работа (проект) – форма контроля для демонстрации обучающимся умений работать с объектами изучения, критическими источниками, справочной и энциклопедической литературой, логично и грамотно излагать собственные умозаключения и выводы, обосновывать и строить априорную модель изучаемого объекта или процесса, создавать содержательную презентацию выполненной работы.

При выполнении и защите курсовой работы (проекта) оценивается умение самостоятельной работы с объектами изучения, справочной литературой, логично и грамотно излагать собственные умозаключения и выводы, обосновывать выбранную технологическую схему и принятый тип и количество оборудования, создавать содержательную презентацию выполненной работы (пояснительную записку и графический материал).

Рекомендуемые задания для самостоятельной внеаудиторной работы студента, направленные на подготовку к курсовой работе (проекту):

для овладения знаниями:

- чтение основной и дополнительной литературы;
- работа со словарями, справочниками и нормативными документами;
- составление плана выполнения курсовой работы (проекта);
- составление списка использованных источников.

для закрепления и систематизации знаний:

- работа учебно-методическими материалами по выполнению курсовой работы (проекта);
- изучение основных методик расчёта технологических схем, выбора и расчёта оборудования;
- подготовка тезисов ответов на вопросы по тематике курсовой работы (проекта).

для формирования навыков и умений:

- решение задач по образцу и вариативных задач;
- выполнение рисунков, схем, компоновочных чертежей;
- оформление текстовой и графической документации.

Тематика курсовых работ (проектов) приведены в комплекте оценочных средств дисциплины.

МЕТОДИЧЕСКИЕ РЕКОМЕНДАЦИИ ПО ПОДГОТОВКЕ К ПРОМЕЖУТОЧНОЙ АТТЕСТАЦИИ

Подготовка к зачёту

Зачёт по дисциплине может быть проведён в виде теста или включать в себя защиту контрольной работы (доклад с презентацией).

Тест – это система стандартизированных заданий, позволяющая автоматизировать процедуру измерения уровня знаний и умений обучающегося.

При самостоятельной подготовке к зачёту, проводимому в виде теста, студенту необходимо:

- проработать информационный материал (конспект лекций, учебное пособие, учебник) по дисциплине; проконсультироваться с преподавателем по вопросу выбора дополнительной учебной литературы;
- выяснить условия проведения теста: количество вопросов в тесте, продолжительность выполнения теста, систему оценки результатов и т. д.;
- приступая к работе с тестом, нужно внимательно и до конца прочитать вопрос и предлагаемые варианты ответов, выбрать правильные (их может быть несколько), на отдельном листке ответов вписать цифру вопроса и буквы, соответствующие правильным ответам.

В процессе выполнения теста рекомендуется применять несколько подходов в решении заданий. Такая стратегия позволяет максимально гибко оперировать методами решения, находя каждый раз оптимальный вариант. Не нужно тратить слишком много времени на трудный вопрос, а сразу переходить к другим тестовым заданиям, к трудному вопросу можно обратиться в конце. Необходимо оставить время для проверки ответов, чтобы избежать механических ошибок.

Зачёт также может проходить в виде защиты контрольной работы (доклад с презентацией). Методические рекомендации по подготовке и выполнению доклада с презентацией приведены в п. «Подготовка и написание контрольной работы».

Подготовка к экзамену

Промежуточная аттестация по итогам освоения дисциплины проводится в форме экзамена.

Билет на экзамен включает в себя теоретические вопросы и практико-ориентированные задания.

Теоретический вопрос – индивидуальная деятельность обучающегося по концентрированному выражению накопленного знания, обеспечивает возможность

одновременной работы всем обучающимся за фиксированное время по однотипным заданиям, что позволяет преподавателю оценить всех обучающихся.

Практико-ориентированное задание – средство проверки умений применять полученные знания для решения задач определенного типа по определенной теме.

При самостоятельной подготовке к экзамену студенту необходимо:

- получить перечень теоретических вопросов к экзамену;
- проработать пройденный материал (конспект лекций, учебное пособие, учебник) по дисциплине, при необходимости изучить дополнительные источники;
- составить планы и тезисы ответов на вопросы;
- проработать все типы практико-ориентированных заданий;
- составить алгоритм решения основных типов задач;
- выяснить условия проведения экзамена: количество теоретических вопросов и практико-ориентированных заданий в экзаменационном билете, продолжительность и форму проведения экзамена (устный или письменный), систему оценки результатов и т. д.;
- приступая к работе с экзаменационным билетом, нужно внимательно прочитать теоретические вопросы и условия практико-ориентированного задания;
- при условии проведения устного экзамена составить план и тезисы ответов на теоретические вопросы, кратко изложить ход решения практико-ориентированного задания;
- при условии проведения письменного экзамена дать полные письменные ответы на теоретические вопросы; изложить ход решения практико-ориентированного задания с численным расчётом искомых величин.

Министерство образования и науки
Российской Федерации
Федеральное государственное бюджетное
образовательное учреждение
высшего образования
«Уральский государственный горный университет»

Е. Ф. Цыпин
Е. А. Бекчурина
И. Х. Хамидулин

ОБОГАЩЕНИЕ ПОЛЕЗНЫХ ИСКОПАЕМЫХ

Учебно-методическое пособие
по выполнению лабораторных работ
для студентов направления 21.05.04 – «Горное дело»
всех форм обучения

Екатеринбург – 2018

Министерство образования и науки Российской Федерации
Федеральное государственное бюджетное образовательное учреждение
высшего образования
«Уральский государственный горный университет»

ОДОБРЕНО
Методической комиссией
горно-механического факультета
«28» июня 2018 г.
Председатель комиссии
_____ проф. В. П. Барановский

Е. Ф. Цыпин
Е. А. Бекчурина
И. Х. Хамидулин

ОБОГАЩЕНИЕ ПОЛЕЗНЫХ ИСКОПАЕМЫХ

Учебно-методическое пособие
по выполнению лабораторных работ
для студентов
направления 21.05.04 – «Горное дело»
всех форм обучения

Издание УГГУ Екатеринбург, 2018

УДК 622.7: 622.342
Ц 96

Рецензент: *Ю. П. Морозов*, доктор техн. наук, профессор кафедры обогащения полезных ископаемых УГГУ

Учебно-методическое пособие рассмотрено и одобрено на заседании кафедры «Обогащение полезных ископаемых» 14 июня 2018 г. (протокол № 8) и рекомендовано для издания в УГГУ.

Цыпин Е. Ф., Бекчурина Е. А., Хамидулин И. Х.
Ц 96 **ОБОГАЩЕНИЕ ПОЛЕЗНЫХ ИСКОПАЕМЫХ**: учебно-методическое пособие по выполнению лабораторных работ / Е. Ф. Цыпин, Е. А. Бекчурина, И. Х. Хамидулин; Урал. гос. горный ун-т. Екатеринбург: Изд. УГГУ, 2018. – 32 с.

Учебно-методическое пособие составлено применительно к условиям лабораторной базы кафедры обогащения полезных ископаемых УГГУ и включает методики выполнения лабораторных работ, предусмотренных программами изучения общего курса обогащения полезных ископаемых.

Для студентов всех форм обучения направления 21.05.04 – «Горное дело».

УДК 622.7: 622.342

© Уральский государственный горный университет, 2018
© Цыпин Е. Ф., Бекчурина Е. А., Хамидулин И. Х., 2018

ОГЛАВЛЕНИЕ

ВВЕДЕНИЕ 4
ЛАБОРАТОРНАЯ РАБОТА 1. ДРОБЛЕНИЕ ПОЛЕЗНЫХ ИСКОПАЕМЫХ 5
ЛАБОРАТОРНАЯ РАБОТА 2. ГРОХОЧЕНИЕ ПОЛЕЗНЫХ ИСКОПАЕМЫХ 7
ЛАБОРАТОРНАЯ РАБОТА 3. СИТОВЫЙ АНАЛИЗ МЕЛКИХ ПРОДУКТОВ 8
ЛАБОРАТОРНАЯ РАБОТА 4. ОБОГАЩЕНИЕ В ПОРШНЕВОЙ ОТСАДОЧНОЙ МАШИНЕ 12
ЛАБОРАТОРНАЯ РАБОТА 5. ОБОГАЩЕНИЕ НА СОТРЯСАТЕЛЬНОМ КОНЦЕНТРАЦИОННОМ СТОЛЕ 16
ЛАБОРАТОРНАЯ РАБОТА 6. ФРАКЦИОННЫЙ АНАЛИЗ УГЛЯ 19
ЛАБОРАТОРНАЯ РАБОТА 7. КОЛЛЕКТИВНАЯ ФЛОТАЦИЯ СУЛЬФИДНОЙ РУДЫ 21
ЛАБОРАТОРНАЯ РАБОТА 8. МАГНИТНАЯ СЕПАРАЦИЯ ПОЛЕЗНЫХ ИСКОПАЕМЫХ 26
БИБЛИОГРАФИЧЕСКИЙ СПИСОК 29
ПРИЛОЖЕНИЕ А 30
ПРИЛОЖЕНИЕ Б 31

ВВЕДЕНИЕ

Цель лабораторных занятий – развитие навыков проведения лабораторных опытов и помощь в закреплении теоретических знаний по дисциплине.

Лабораторные работы выполняются побригадно, а отчёт по работе каждый студент составляет самостоятельно. Отчёт по работе должен содержать изложение последовательности выполнения работы с необходимыми расчётами (таблица 1.1), схемой подготовки проб, схемой устройства для проведения опытов, эскизами основных узлов, таблицами результатов опытов, графиками, математическими зависимостями и выводами по проделанной работе.

Таблица 1.1 – Расчётные выражения для определения показателей обогащения

№ п/п	Показатель	Расчётные выражения	
		два продукта разделения	***n* продуктов разделения**
1	Баланс по материалу	$Q = C + T$ $100 = \gamma_{\hat{e}} + \gamma_{\tilde{o}}$	$Q = \sum_{i=1}^{n} Q_i$ $100 = \sum_{i=1}^{n} \gamma_i$
2	Баланс по ценному компоненту	$Q \cdot \alpha = C \cdot \beta + T \cdot \vartheta$ $100 \cdot \alpha = \gamma_{\hat{e}} \cdot \beta + \gamma_{\tilde{o}} \cdot \vartheta$ $100 = \varepsilon_{\hat{e}} + \varepsilon_{\tilde{o}}$	$100 \cdot \alpha = \sum_{i=1}^{n} \gamma_i \cdot \beta_i$
3	Массовая доля ценного компонента	$\alpha = (P_\alpha / Q) \cdot 100,\ \%$ $\beta = (P_\beta / \tilde{N}) \cdot 100,\ \%$ $\vartheta = (P_\vartheta / T) \cdot 100,\ \%$	$\beta_i = \frac{P_i}{Q_i} \cdot 100,\ \%$
4	Выход продукта	$\gamma_{\hat{e}} = (C/Q) \cdot 100 = \frac{(\alpha - \vartheta)}{(\beta - \vartheta)} \cdot 100,\ \%$ $\gamma_{\tilde{o}} = (T/Q) \cdot 100 = \frac{(\beta - \alpha)}{(\beta - \vartheta)} \cdot 100,\ \%$	$\gamma_i = \frac{Q_i}{Q} \cdot 100,\ \%$
5	Извлечение ценного компонента в продукт	$\varepsilon_{\hat{e}} = \frac{C \cdot \beta}{Q \cdot \alpha} \cdot 100 = \frac{(\alpha - \vartheta) \cdot \beta}{(\beta - \vartheta) \cdot \alpha} \cdot 100,\ \%$ $\varepsilon_{\tilde{o}} = \frac{T \cdot \vartheta}{Q \cdot \alpha} \cdot 100 = \frac{(\beta - \alpha) \cdot \vartheta}{(\beta - \vartheta) \cdot \alpha} \cdot 100,\ \%$	$\varepsilon_i = \gamma_i \cdot \frac{\beta_i}{\alpha}$

где Q, C, T – массы исходного материала, концентрата и хвостов, соответственно; $\gamma_к$; $\gamma_х$ – выход концентрата и хвостов, соответственно; α, β, ϑ – массовые доли компонента соответственно в исходном материале, в кон-

центрате, хвостах; Q_i, γ_i, – масса и выход i-ого продукта; P_α, P_β, P_ϑ, P_i – масса ценного компонента в исходном материале, концентрате, хвостах, в i-ом продукте разделения; $\varepsilon_к$, $\varepsilon_х$ – извлечение ценного компонента в концентрат и в хвосты, соответственно.

На титульном листе отчёта должны быть указаны название работы, шифр группы, фамилия исполнителя. Отчёт должен быть подписан студентом.

Защиту отчёта проводят после его проверки преподавателем. При защите необходимо знать цель работы, устройство и назначение применяемых аппаратов, способы управления и органы управления, методику проведения работы, формулы (таблица 1.1), использованные для расчётов, а также уметь объяснять полученные результаты и закономерности.

ЛАБОРАТОРНАЯ РАБОТА 1
ДРОБЛЕНИЕ ПОЛЕЗНЫХ ИСКОПАЕМЫХ

1. Цель:

- изучить конструкции щековой и валковой дробилок;
- изучить способ дробления исходного продукта;
- определить степень дробления;
- определить фактическую производительность щековой и валковой дробилок.

2. Оборудование и материалы:

- проба материала (крупность 150-0 мм);
- дробилка щековая;
- дробилка валковая;
- секундомер;
- набор стандартных лабораторных сит;
- линейка с делениями (штангенциркуль);
- весы;
- совки.

3. Ход работы:

1. Получить у преподавателя пробу материала.
2. Определить массу пробы.
3. Изучить конструкцию дробилки и определить конструктивные и механические параметры.
4. Определить средний максимальный кусок до дробления.
5. Соблюдая меры предосторожности, пропустить пробу через ще-

ковую дробилку. При этом зафиксировать продолжительность цикла дробления.

6. Определить средний максимальный кусок после дробления.
7. Соблюдая меры предосторожности, пропустить пробу через валковую дробилку. При этом зафиксировать продолжительность цикла дробления.
8. Определить средний максимальный кусок после дробления.
9. Убрать рабочее место в лаборатории.
10. Обработать результаты работы.
11. Составить отчёт по выполненной работе.

Пояснения по обработке результатов в работе 1

Для определения среднего максимального куска руды, как до, так и после дробления, отбирают 3 максимальных куска (визуально) и производят замер каждого из них в трёх направлениях. Для удобства рекомендуется использовать ёмкость с прямым углом, в уголок которой следует поместить кусок и обмерить.

Величину (мм) максимального куска D определяют по формуле среднеарифметического:

$$D = \frac{L + B + H}{3},$$

где L – длина куска, мм;

B – ширина куска, мм;

H – высота куска, мм.

Средний максимальный размер куска определяют по формуле:

$$D_{\max}^{\text{ср}} = \frac{D_1 + D_2 + D_3}{3}.$$

Аналогично рассчитывают средний максимальный кусок для дроблёного материала $d_{\max}^{\text{ñð}}$.

Степень дробления находят по формуле:

$$i_{cp} = \frac{D_{\max}^{\text{ср}}}{d_{\max}^{\text{ср}}},$$

где $D_{\max}^{\text{ср}}$ – средний максимальный кусок руды до дробления, мм;

$d_{\max}^{\text{ср}}$ – средний максимальный кусок руды после дробления, мм.

Фактическую производительность Q определяют по формуле:

$$Q = 3{,}6\frac{q}{t},\ \text{т/ч},$$

где q – количество дробленой руды, кг;

t – время дробления, с.

В выводах по работе следует отразить результаты определения степеней дробления и производительности дробилок.

ЛАБОРАТОРНАЯ РАБОТА 2
ГРОХОЧЕНИЕ ПОЛЕЗНЫХ ИСКОПАЕМЫХ

1. Цель:

- изучить конструкцию и работу самоцентрирующегося инерционного грохота;
- изучить способ изменения режима работы грохота;
- развить навыки анализа полученных данных.

2. Оборудование и материалы:

- проба после дробления в валковой дробилке;
- грохот самоцентрирующийся;
- секундомер;
- набор стандартных лабораторных сит;
- линейка с делениями (штангенциркуль);
- весы;
- совки.

3. Ход работы:

1. Получить у преподавателя пробу.
2. Определить массу пробы.
3. Изучить конструкцию грохота и определить конструктивные и механические параметры.
4. Засыпать пробу в приёмный бункер при закрытом затворе.
5. Включить грохот. Открыть затвор бункера для подачи материала на просеивающую поверхность. Продолжительность грохочения оценивать с точностью до десятых долей секунды: начало – в момент попадания первых зёрен на просеивающую поверхность; окончание – в момент выхода из бункера основной массы материала. В течение опыта необходимо следить за тем, чтобы материал не зависал в бункере. Очистить бункер.
6. Выключить грохот и зачистить поддон, перезапустить грохот несколько раз («пуск-остановка» – два-три раза) до полной очистки.

7. Взвесить надрешётный и подрешётный продукты.
8. Убрать рабочее место в лаборатории.
9. Обработать результаты работы, определить эффективность грохочения.
10. Составить отчёт по выполненной работе.

Пояснения по обработке результатов в работе 2

Определение эффективности грохочения.

Существуют несколько методов определения эффективности грохочения, характеризующих полноту перехода частиц менее размера отверстия просеивающей поверхности в подрешётный продукт.

Наиболее общим является метод, рассматривающий эффективность грохочения как отношение массы подрешетного материала ко всей массе материала такой же крупности, содержащейся в руде, поступающей на грохот

$$E_1 = \frac{Q_1}{Q_2} \cdot 100, \%,$$

где Q_1 – масса подрешётного материала (крупность материала $-a+0$ мм), кг;

Q_2 – масса материала той же крупности в исходном материале, поступающем на грохочение (крупность материала $-a+0$ мм), кг;

a – размер отверстий просеивающей поверхности грохота, мм.

Однако, на производстве практически трудно взвешивать подрешётный продукт. Для определения эффективности грохочения отбирают пробы исходной руды и надрешётного продукта, определяют в них содержание класса крупности $-d_c+0$ мм. Эффективность грохочения рассчитывают по формуле:

$$E_2 = \frac{\alpha - \vartheta}{\alpha \cdot (100 - \vartheta)} \cdot 10^4, \%$$

где α – массовая доля зерен минус a в исходном продукте, %;

ϑ – массовая доля зерен минус a в верхнем продукте, %.

В выводах по работе следует привести результаты расчёта эффективности грохочения по двум формулам и сравнить их.

ЛАБОРАТОРНАЯ РАБОТА 3
СИТОВЫЙ АНАЛИЗ МЕЛКИХ ПРОДУКТОВ

1. Цель:

- изучить методику проведения ситового анализа;

- определить гранулометрический состав продукта;
- изучить конструкцию и работу вибровстряхивателя;
- развить навыки анализа полученных данных.

2. Оборудование и материалы:

- проба материала крупностью –1+0 мм;
- набор стандартных лабораторных сит;
- вибровстряхиватель;
- весы электронные.

3. Ход работы:

1. Получить у преподавателя пробу.
2. Определить массу пробы.
3. Изучить конструкцию стандартных сит и вибровстряхивателя.
4. Собрать комплект сит и поместить пробу на верхнее сито.
5. Провести ситовый анализ в течение времени, заданного преподавателем.
6. Определить массы полученных классов крупности: содержимое каждого сита перенести на листы бумаги и подписать классы; взвесить полученные классы крупности.
7. Убрать рабочее место в лаборатории.
8. Обработать результаты работы: рассчитать частный и суммарный выходы классов крупности в процентах от исходной навески, построить частную и суммарную гранулометрические характеристики.
9. Составить отчёт по выполненной работе.

Пояснения по обработке результатов в работе 3

При проведении исследования на обогатимость полезных ископаемых весьма важной операцией является ситовый анализ.

Для производства ситовых анализов используют набор лабораторных стандартных сит. Конструкция стандартных сит представляет собой круглые ободы диаметром 150-300 мм, высотой от 25 до 50 мм, со вставленными в эти ободы ситами. Набор сит собирают в комплект с крышкой и поддоном.

Размеры отверстий смежных сит должны изменяться плавно, с определенной закономерностью. Почти во всех стандартных ситах это осуществляется применением постоянного множителя – модуля ситовой шкалы. Последовательный ряд размеров отверстий сит составляет геометрическую прогрессию – шкалу классификации.

Лабораторную работу выполняют на наборе сит с модулем 2.

За основание в наборе сит принято сито 200 меш, где 200 – число отверстий на одном линейном дюйме сетки. Размер отверстия этого сита равен 0,071 мм. На основание последовательно устанавливают сита с размерами отверстий 0,16 мм, 0,315 мм, 0,63 мм, 1,25 мм, 2,5 мм. Нижнее сито устанавливают в поддон такого же диаметра.

На верхнее сито загружают пробу материала в количестве 100-150 г, плотно закрывают крышкой, комплект сит устанавливают на вибровстряхиватель и закрепляют.

Продолжительность ситового анализа для данной пробы определяют экспериментально.

Первоначально продолжительность встряхивания принимается равной 10 минутам, после чего содержимое каждого сита переносят на листы бумаги и классы подписывают.

Качество рассева проверяют по классу минус 0,071 мм. Для этой цели класс крупности –0,16+0,071 мм взвешивают, переносят снова на сито 0,071 мм и подвергают ручному рассеву в течение 1 мин.

Если в результате контрольного рассева выход класса крупности минус 0,071 мм меньше 1 % от первоначальной массы класса крупности –0,16+0,071 мм, то рассев можно считать оконченным, каждый класс крупности взвешивают, и рассчитывают выходы классов крупности.

Если выход класса крупности минус 0,071 мм при контрольном рассеве более 1 %, то все классы крупности подвергают повторному рассеву в течение 5 мин.

После дополнительного просеивания снова повторяют контрольный ручной рассев, как это было описано выше, и так до тех пор, пока при контрольном рассеве выход класса крупности минус 0,071 мм не окажется менее 1 %. После этого все полученные классы крупности взвешивают, и результаты ситового анализа заносят в таблицу 3.1.

Расчёты частных выходов осуществляют по формуле выхода из таблицы 1.1.

По данным таблицы 3.1 строят кривые ситового анализа (гранулометрические характеристики) по частным и суммарным выходам. При этом по оси абсцисс откладывают размеры отверстий сит в миллиметрах, а по оси ординат – суммарные и частные выходы классов крупности в процентах.

Пример представления результатов ситового анализа приведён в таблице 3.2 и на рисунке 3.1.

Таблица 3.1 – Результаты ситового анализа

Классы крупности, мм	**Выход**			
	Частный		**Суммарный**	
	г	**%**	**«по плюсу»**	**«по минусу»**
+2,5 –2,5+1,25 –1,25+0,63 –0,63+0,315 –0,315+0,16 –0,16+0,071 –0,071+0			 100,0	100,0
Итого		100,0		

Таблица 3.2 – Результаты ситового анализа дроблёной руды

Класс крупности, мм	**Выход, %**			
	Частный		**Суммарный**	
	г	**%**	**«по плюсу»**	**«по минусу»**
+2,5	15,0	8,33	8,33	100,00
–2,5+1,25	12,0	6,67	15,00	91,67
–1,25+0,63	20,0	11,11	26,11	85,00
–0,63+0,315	25,0	13,89	40,00	73,89
–0,315+0,16	35,0	19,44	59,44	60,00
–0,16+0,071	55,0	30,56	90,00	40,56
–0,071+0	18,0	10,00	100,00	10,00
Итого:	180,0	100,00	-	-

Суммарный выход «по плюсу» показывает, какой процент из всей исходной пробы остался бы на данном сите, если бы в данном наборе сит оно было верхним. Расчёт суммарного выхода «по плюсу» осуществляют сверху вниз.

Суммарный выход по «минусу» показывает, какой процент из всей исходной пробы прошел бы через данное сито, если бы в данном наборе сит оно было нижним. Расчёт суммарного выхода по «минусу» осуществляют снизу вверх.

По форме кривой делают вывод о преобладании в пробе крупных или мелких классов.

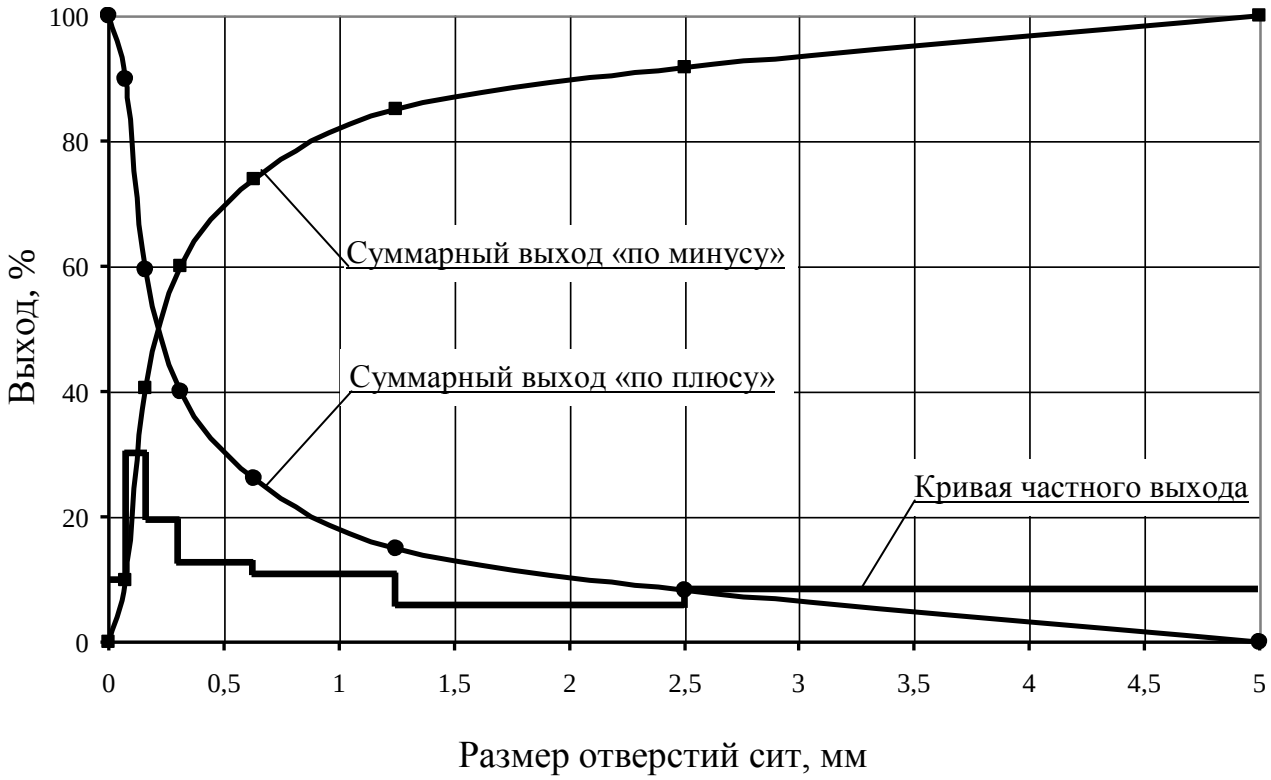

Рисунок 3.1 – Частная и суммарные гранулометрические характеристики

ЛАБОРАТОРНАЯ РАБОТА 4
ОБОГАЩЕНИЕ В ПОРШНЕВОЙ ОТСАДОЧНОЙ МАШИНЕ

Гравитационные процессы обогащения основаны на различии в закономерностях движения различных минералов в той или иной среде под действием сил тяжести или инерционных сил. В большинстве случаев различие в закономерностях движения минералов в среде обусловлено разностью в плотности минералов, но нужно понимать, что это различие может быть обусловлено при разной плотности минералов различными размерами минеральных частиц или различной их формой.

К гравитационным процессам относят: обогащение отсадкой, обогащение на концентрационных столах, в винтовых и центробежных сепараторах, на шлюзах, обогащение в тяжёлых средах, классификация и другие. Гравитационные процессы, в зависимости от среды, в которой происходит обогащение, подразделяют на гидравлические (среда – вода) и пневматические (среда – воздух).

1. Цель:

- изучить конструкцию и работу поршневой отсадочной машины;
- освоить регулировку процесса отсадки;

- развить навыки анализа полученных данных.

2. Оборудование и материалы:

- проба (каменный уголь);
- машина отсадочная поршневая;
- совки;
- весы технические.

Процесс разделения минералов по плотности в вертикальном потоке воды, переменном по направлению и амплитуде, называется ***отсадкой***.

Лабораторную работу выполняют на гидравлической поршневой двухкамерной отсадочной машине с неподвижным решетом и с боковой разгрузкой тяжёлых фракций (рисунок 4.1).

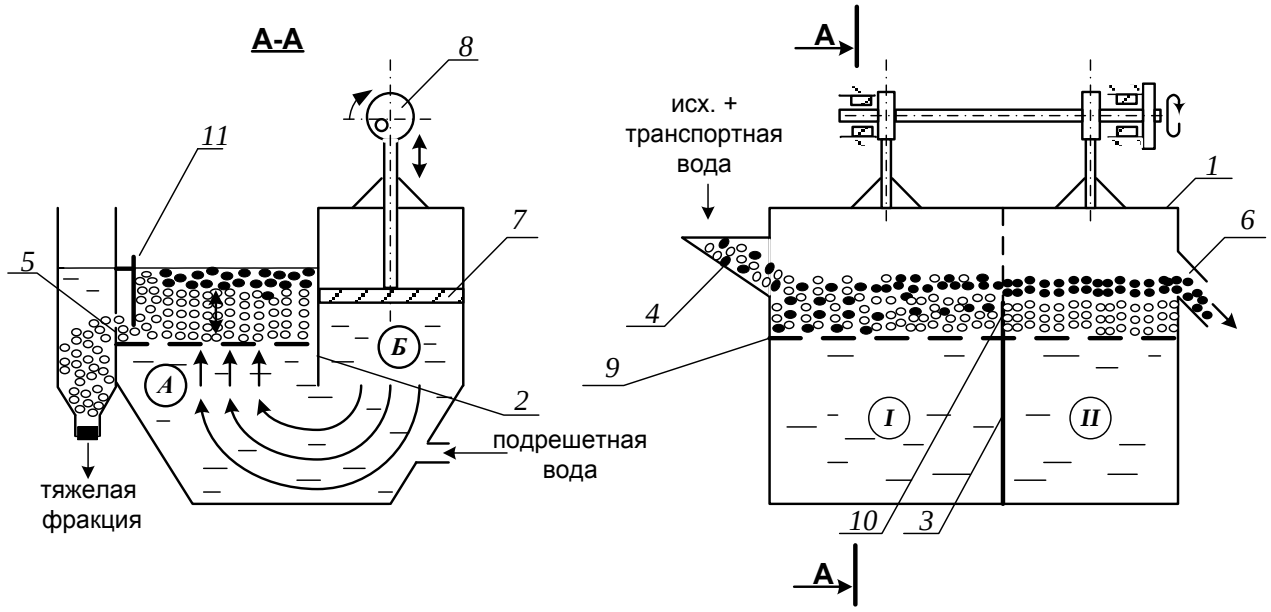

Рисунок 4.1 – Поршневая отсадочная машина

Машина состоит из корпуса 1, который продольной перегородкой 2, не доходящей до дна, разделён на два отделения: отсадочное А и поршневое Б, в котором расположены поршни 7, приводимые в движение эксцентриковым приводом 8.

Корпус машины разделён в поперечном направлении перегородкой 3 на два самостоятельных отделения. В отделении *I* со стороны загрузочной коробки 4 во время работы происходит накопление тяжёлой фракции (породы); в отделении *II* – сростков тяжёлого и лёгкого минералов (промежуточного продукта), а лёгкая фракция через сливной порог 6 выносится водой.

Расслоение обогащаемого материала отсадочной постели по плотности происходит в машине под действием вертикальных пульсаций подрешётной воды. При движении воды вверх зёрна меньшей плотности поднимаются выше, чем зёрна большей плотности (более тяжёлые). При движении потока воды вниз, наоборот, зёрна большей плотности оседают быстрее лёгких зерен. Так происходит постепенное расслоение материала, находящегося в машине, по плотностям.

Движение каждого минерального зерна и всей отсадочной постели вдоль машины по отсадочному решету 9 происходит за счёт транспортной воды и избытка подрешётной воды.

В начале работы, спустя некоторое время после начала загрузки исходного продукта в отделении *I* накапливается слой материала – отсадочная постель. Когда общая высота слоя материала будет больше высоты порога 10, разделяющего отсадочное решето в поперечном направлении, лёгкая фракция и часть тяжёлой фракции будут переходить во второе отделение машины *II*. Во втором отделении слой материала, накапливаясь и продвигаясь вдоль машины, достигает сливного порога 6, по которому лёгкие минералы вместе с водой скатываются, разгружаясь из машины.

Чтобы зёрна, имеющие большую плотность, не разгружались через сливной порог 6 при накоплении их в отделении *II* примерно до половины высоты сливного порога, открывают заслонки 11 в обоих отделениях, приподнимая их на такую высоту, чтобы в щели под заслонкой проходили зёрна тяжёлого минерала, но не уходили зёрна лёгкого минерала.

Разгрузку тяжёлой фракции в отделении *I* регулируют заслонкой 11 таким образом, чтобы получать в разгрузке только тяжёлые зерна (породу), а в отделении *II* – разгружать породу и сростки так, чтобы в слив уходил чистый уголь без частиц породы.

3. Ход работы:

1. Получить у преподавателя пробу.
2. Изучить конструкцию и определить конструктивные параметры поршневой отсадочной машины.
3. Провести обогащение каменного угля с получением трёх продуктов: лёгкой фракции (уголь), тяжёлой фракции (породы) и промежуточной фракции (промпродукта).
4. Открыть краны на трубопроводах, подающих транспортную и подрешётную воду и заполнить машину водой. Под разгрузочный порог подставить приёмник лёгкой фракции (коробка с

перфорированным дном).

5. Когда вода начнёт переливаться через порог 6, включить привод поршней машины. После этого начать загружать обогащаемый материал в приёмную коробку 4 вручную совками и продолжать загрузку до конца опыта.
6. При работе отсадочной машины необходимо следить за накоплением материала в отделениях *I, II*. Когда слой тяжёлых (породных) частиц достигнет примерно половины высоты сливного порога 6 во втором отделении, открыть заслонки 11, регулируя высоту их подъема, как указывалось выше. С этого момента начинается разгрузка породной и промпродуктовой фракции в боковые карманы.
7. В ходе работы необходимо следить за тем, чтобы отсадочная постель хорошо разрыхлялась в восходящем потоке воды и была подвижной – перемещалась импульсами вдоль машины. Последнее достигается одним или сочетанием следующих факторов оперативной регулировки:
   - изменением количества подаваемой подрешётной воды;
   - изменением количества загружаемого в машину обогащаемого продукта;
   - изменением величины разгрузочных щелей.

   Следует знать, что кроме этих факторов регулирования работы машины можно осуществлять изменением числа ходов поршней в минуту и величиной хода поршней (размахом колебаний). Значение этих факторов подбирают и устанавливают при настройке машины для обогащения того или иного исходного материала заранее, а при работе машины менять эти факторы не представляется возможным.
8. При работе машины необходимо следить за наполнением приёмников тяжёлой и промпродуктовой фракций, расположенных сбоку машины. Когда слой материала в приёмниках достигнет уровня разгрузочных щелей, опыт прекращают в такой последовательности:
   - прекратить загрузку материала в машину;
   - отключить привод машины;
   - прекратить подачу воды в машину.
9. Полученные продукты обогащения разгрузить, произвести обезвоживание дренированием и взвесить. Рассчитать выходы продуктов разделения.

10. Убрать рабочее место в лаборатории.
11. Обработать результаты работы.
12. Составить отчёт по выполненной работе.

Пояснения по обработке результатов в работе 4

Массовые доли золы в продуктах задаёт преподаватель, остальные показатели рассчитывают по уравнению баланса и по известным формулам. Результаты расчета представляют в виде таблицы 4.1.

Таблица 4.1 – Результаты обогащения угля на поршневой отсадочной машине

Продукты обогащения	**Выход**		**Массовая доля золы, A^d, %**	**Извлечение золы, %**
	кг	%		
Концентрат				
Промпродукт				
Хвосты (порода)				
Итого:		100,0	$A^d_{исх}$	100,0

В выводах по работе следует описать личные наблюдения за возможностью регулирования процесса отсадки в машине, сравнить качество полученных продуктов разделения на основании их визуальной оценки.

ЛАБОРАТОРНАЯ РАБОТА 5
ОБОГАЩЕНИЕ НА СОТРЯСАТЕЛЬНОМ КОНЦЕНТРАЦИОННОМ СТОЛЕ

Обогащение мелких классов крупности (менее 3-4 мм) оловянных, вольфрамовых, марганцевых и им подобных руд и углей осуществляют на сотрясательных концентрационных столах.

1. Цель:

- изучить конструкцию сотрясательного концентрационного стола;
- освоить регулировку процесса разделения на деке концентрационного стола при визуальном наблюдении за процессом разделения;
- развить навыки анализа полученных данных.

2. Оборудование и материалы:

- проба измельчённой руды массой 5-7 кг;
- стол сотрясательный концентрационный СК-1;

- совки;
- весы технические.

Стол (рисунок 5.1) состоит из деки 1 с рифлями 2, привода деки 3, механизма изменения угла наклона деки 4, питающего жёлоба 5, жёлоба для подачи смывной воды 6.

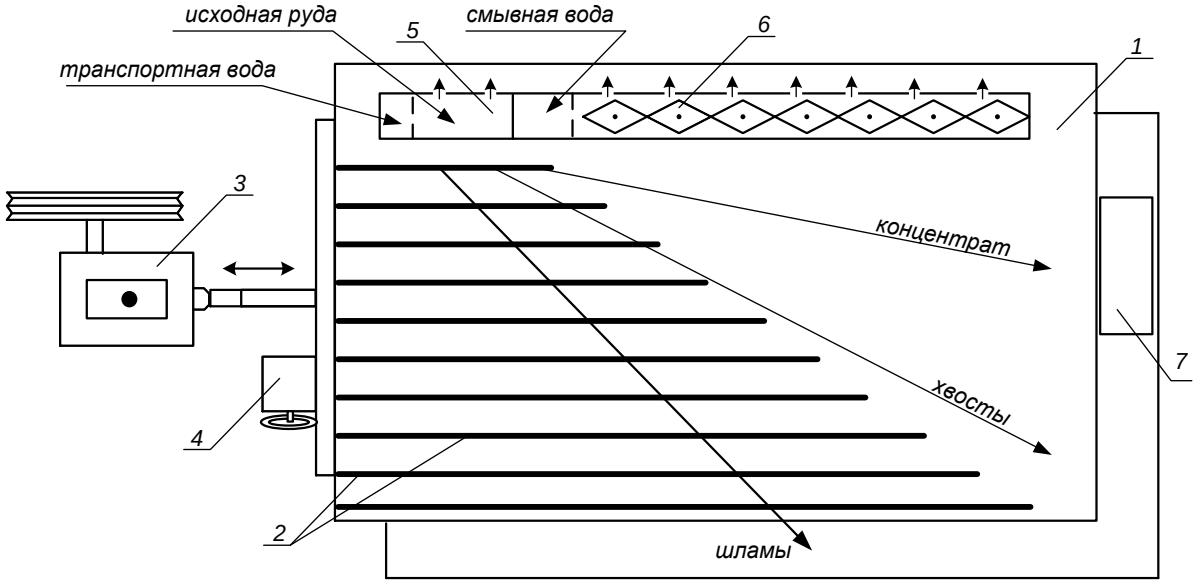

Рисунок 5.1 – Схема концентрационного стола

Разделение минералов по плотности на деке стола происходит за счёт различия в направлении движения лёгких и тяжёлых частиц по деке стола при одновременном действии на частицы минералов сил инерции, силы тяжести и гидродинамического напора смывной воды.

Вследствие сегрегации частиц в пространстве между рифлями тяжёлые частицы имеют больший контакт с декой и за счёт возвратно-поступательных движений деки продвигаются преимущественно вдоль неё. Лёгкие частицы, занимая верхний слой, испытывают большее воздействие потока смывной воды и движутся преимущественно поперек деки стола. На деке стола образуется «веер» частиц, располагающихся сверху-вниз по схеме: мелкие тяжёлые частицы → крупные тяжёлые, мелкие лёгкие → крупные лёгкие → шламы.

Частицы различных по плотности минералов, как правило, отличаются по цвету или блеску, что существенно упрощает наблюдение за образованием и распределением веера продуктов на деке стола.

Изменяя скорость смывного потока воды, можно «расширить» или «сузить» веер на гладкой поверхности деки (за рифлями).

Скорость смывного потока воды регулируют двумя факторами: расходом смывной воды и углом поперечного наклона деки стола.

Качество концентрата зависит от того, какую часть веера (верхнюю) направить в приёмник концентрата. Регулирование количества отсекаемого концентрата из веера частиц осуществляют передвижным жёлобом или перемещением приёмника концентрата вдоль среза деки.

3. Ход работы:

1. Получить у преподавателя пробу.
2. Изучить конструкцию и определить конструктивные параметры сотрясательного концентрационного стола;
3. Включить привод стола. Открыть краны на трубопроводе, подающем воду в питающий жёлоб и в жёлоб смывной воды. Отрегулировать равномерность потока смывной воды по деке стола поворотом резиновых флажков в жёлобе.
4. Настроить процесс разделения. Для этого в приёмный жёлоб загрузить несколько совков исходной руды, которая смывается водой на деку стола. Наблюдая за образованием веера частиц на деке стола, продолжать периодически загружать руду в приемный жёлоб. Отрегулировать ширину и чёткость веера частиц изменением расхода смывной воды и изменением угла наклона деки с помощью штурвала механизма 4 (рисунок 5.1). При получении чёткого веера частиц на деке стола регулирование стола прекратить.
5. Пробу постепенно совком загрузить в приёмный жёлоб. При этом необходимо наблюдать за веером частиц и при необходимости отрегулировать его. Кроме того, нужно следить за шириной части веера частиц, отсекаемой в приёмник концентрата с тем, чтобы забирать в приёмник концентрата постоянную ширину полосы концентрата. При необходимости приёмник можно передвигать.
6. После окончания загрузки руды выждать, пока вся руда не пройдёт по деке и не разгрузится в соответствующие приёмники.
7. Из полученного концентрата слить воду и взвесить его. Определить массу концентрата с учётом его влажности.
8. Убрать рабочее место в лаборатории.
9. Обработать результаты работы.
10. Составить отчёт по выполненной работе.

Пояснения по обработке результатов в работе 5

Массы продуктов разделения и рассчитанные технологические показатели обогащения на концентрационном столе занести в таблицу 5.1.

Таблица 5.1 – Результаты обогащения на концентрационном столе

Продукты обогащения	**Выход**		**Массовая доля извлекаемого компонента, %**	**Извлечение компонента, %**
	кг	**%**		
Концентрат				
Хвосты (порода)				
Исходная руда		100,0		100,0

Все расчёты осуществляют по известным формулам.

По результатам опыта делают выводы, в которых следует отразить личные наблюдения за процессом разделения минералов на деке стола и за возможностью регулирования процесса разделения.

ЛАБОРАТОРНАЯ РАБОТА 6
ФРАКЦИОННЫЙ АНАЛИЗ УГЛЯ

Фракционный анализ угля – это разделение угля по плотности на фракции, осуществляемое в тяжёлых средах с заданными плотностями тяжёлых сред. В качестве тяжёлых сред в лабораторных условиях применяют чаще всего водные растворы хлористого цинка ($ZnCl_2$).

1. Цель:

- изучить методику определения фракционного состава угля;
- изучить методику построения кривых обогатимости угля;
- развить навыки анализа полученных данных.

2. Оборудование и материалы:

- проба (каменный уголь) массой 5-10 кг;
- набор бачков с раствором хлористого цинка различной плотности;
- дешламационный бачок с сетчатым дном;
- бачки для ссыпания фракций различной плотности;
- сетчатый черпак для снятия всплывших фракций;
- совки;
- ареометр для проверки плотности растворов хлористого цинка;

- кружка для проверки плотности раствора хлористого цинка;
- резиновые перчатки для каждого члена бригады;
- весы технические.

3. Ход работы:

1. Получить у преподавателя пробу.
2. Взвесить пробу.
3. Пробу засыпать в дешламатор (бачок с сетчатым дном) и подвергнуть дешламации орошением сильной струей воды или многократным опусканием и встряхиванием дешламатора с навеской угля в бачок с водой.
4. Дать воде стечь из дешламатора, после чего опустить дешламатор с исследуемой навеской в бачок с раствором хлористого цинка с наименьшей плотностью.
5. Всплывшую часть исследуемой навески снять сетчатым черпаком, давая стечь в бачок раствору хлористого цинка, и ссыпать в бачок с сетчатым дном, прополоскать чистой водой, высушить до воздушно-сухого состояния, взвесить и записать массу каждой фракции в рабочую тетрадь. После этого определить процентный выход её от исходной пробы. Плотность данной фракции будет меньше плотности раствора, в котором она всплыла.
6. Потонувшую часть навески, оставшуюся на дне первого дешламатора, вместе с дешламатором вынуть из первого бачка, дать стечь раствору (в тот же бачок) и перенести в бачок с раствором последующей плотности. Со всплывшей и потонувшей частью поступают так же, как и в предыдущем случае. Плотность зёрен всплывшей части будет лежать в пределах плотности смежных растворов.
7. Повторить пункты 5 и 6 необходимое количество раз.
8. Убрать рабочее место в лаборатории.
9. Обработать результаты работы.
10. Составить отчёт по выполненной работе.

Пояснения по обработке результатов в работе 6

На основании результатов фракционного анализа и результатов анализа каждой фракции на определение массовой доли золы (негорючей массы) строятся кривые обогатимости угля.

Кривые обогатимости угля позволяют решать различные задачи, связанные с выбором и расчётом технологических схем обогащения,

а также рассчитать теоретические (наилучшие) результаты процесса обогащения.

В данной работе фракционный состав угля определяют студенты, а зольность каждой фракции задает преподаватель.

Результаты расслойки пробы угля заносят в таблицу 6.1.

Таблица 6.1 – Фракционный состав угля

Плотность фракций, кг/м^3	**Исходный уголь**			**Всплывшая фракция**		**Потонувшая фракция**	
	Выход		**Зольность A^d, %**	**Выход γ_i, %**	**Зольность A_i^d, %**	**Выход γ_i, %**	**Зольность A_i^d, %**
	кг	**%**					
< 1300						100,0	
1300-1400							
1400-1500							
1500-1600							
1600-1700							
> 1700				100,0			
Итого:		100,0		-	-	-	-

Извлечение золы в каждую фракцию рассчитывают по формуле:

$$\varepsilon_i = \frac{\gamma_i \cdot A_i^d}{A^d},$$

где γ_i – выход фракции, %;

A^d – массовая доля золы (зольность) в исходном угле, %;

A_i^d – массовая доля золы (зольность) во фракции, %;

ε_i – извлечение золы во фракцию, %.

По данным фракционного состава угля строят кривые обогатимости угля, а также определяют категорию обогатимости угля.

ЛАБОРАТОРНАЯ РАБОТА 7
КОЛЛЕКТИВНАЯ ФЛОТАЦИЯ СУЛЬФИДНОЙ РУДЫ

Флотационный метод обогащения основан на различии в смачиваемости водой поверхности ценных минералов и минералов пустой породы.

Для создания гидрофобности (несмачиваемости) поверхности ценных минералов тонкоизмельченной руды, находящейся в водной среде, добавляют реагенты-собиратели. Благодаря гидрофобности, ценные минералы прикрепляются к пузырькам воздуха и поднимаются вместе с ними на поверхность пульпы, образуя минерализованный

пенный слой, который удаляют из камеры флотомашины. Минералы пустой породы смачиваются водой и остаются в объёме пульпы.

Флотационный метод широко применяют для обогащения сульфидных руд цветных металлов. В этом случае наиболее распространенными реагентами-собирателями являются ксантогенаты. Расход ксантогенатов при флотации сульфидных руд обычно не превышает 100 г/т. В процесс эти реагенты подают в виде водных растворов.

Для создания на поверхностях сульфидных минералов необходимой для закрепления ксантогенатов окисленной пленки в операцию измельчения руды подают реагент-регулятор среды, в качестве которого обычно используют известь или соду. Расходы их, в зависимости от вещественного состава полезного ископаемого, могут изменяться от 200 до 1500 г/т.

Для повышения механической прочности пузырьков воздуха, в результате которого улучшаются условия прилипания к ним ценных минералов, и увеличивается устойчивость флотационной пены, используют реагенты-пенообразователи. Одним из наиболее распространенных в настоящее время пенообразователей является реагент Т-92. Его расходы обычно колеблются от 20 до 100 г/т руды.

Кроме вышеперечисленных типов флотационных реагентов при селективной флотации руд используют реагенты-активаторы и подавители, которые усиливают или ослабляют действие собирателей.

1. Цель:

- изучить конструкцию и работу лабораторной флотационной машины;
- изучить способы изменения режима работы флотомашины;
- освоить методику определения объёма раствора реагента при заданном расходе реагента;
- развить навыки анализа полученных данных.

2. Оборудование и материалы:

- проба (250 г сульфидной руды класса крупности –3+0 мм);
- мельница стрежневая;
- рольганги;
- машина флотационная лабораторная механического типа конструкции Механобр;
- реагенты флотационные (сода или известь, бутиловый ксантогенат, Т-92);
- чашки фарфоровые;
- чашки металлические для сбора продуктов;

- промывалки;
- посуда химическая;
- бумага фильтровальная;
- весы электронные.

3. Ход работы:

1. Получить у преподавателя пробу.
2. Изучить конструкцию и определить конструктивные параметры лабораторной флотационной машины (рисунок 7.1).
3. Изучить схему флотационного опыта (рисунок 7.2).
4. Очистить стержневую мельницу, в которой будет проводиться измельчение руды, от образовавшейся ржавчины. Для этого поместить в неё 300 г гранита и 300 $см^3$ воды. Масса стержней должна составлять 3000 г. Заполненную мельницу плотно закрыть крышкой с резиновой прокладкой и поместить на рольганги, включив их на 5-10 минут.
5. Подготовить пробу, 250 $см^3$ воды и навеску реагента: соды или извести (вид реагента и его расход задаёт преподаватель).
6. Остановить рольганги, вылить содержимое мельницы, промыть водой её внутреннюю поверхность и стержни.
7. В промытую мельницу с загруженными в неё стержнями сначала поместить отмеренное количество воды, затем пробу сульфидной руды и навеску реагента – регулятора среды. Измельчать в течение времени, указанного преподавателем, обычно 10-15 минут.
8. За период измельчения необходимо подготовить реагенты: собиратель и пенообразователь. Их расходы задаёт преподаватель в г/т руды. Необходимо самостоятельно определить объёмы растворов реагентов, подаваемых в процесс флотации.
9. По истечении заданной продолжительности измельчения снять мельницу с рольгангов, перенести её содержимое с помощью промывалки в камеру флотомашины. При этом нужно следить за тем, чтобы количество добавляемой воды было минимальным. В свободную от пульпы мельницу загрузить стержни, залить воду до бортика и поставить на место хранения.
10. Закрепить камеру 2 на корпусе флотомашины 1, залить в случае необходимости воду и включить двигатель. Через 2 минуты перемешивания в камеру 2 добавить необходимый объём раствора ксантогената и после минутного перемешивания в пульпу ввести пенообразователь.

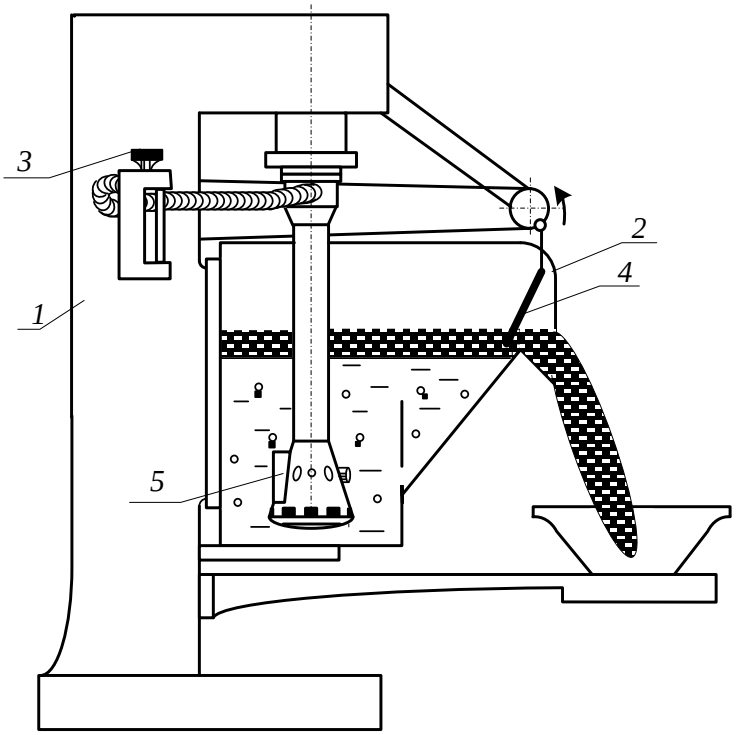

Рисунок 7.1 – Лабораторная флотационная машина

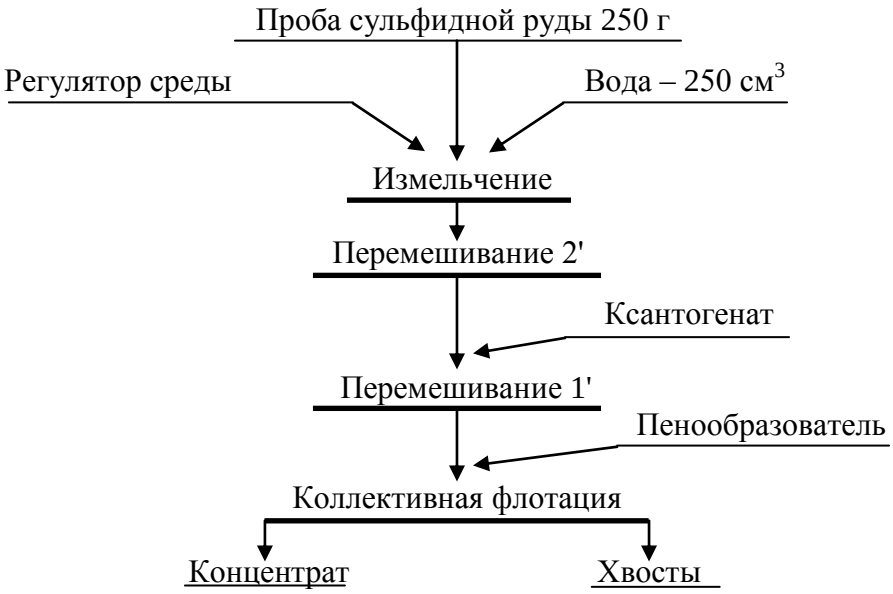

Рисунок 7.2 – Схема флотационного опыта

11. Осторожно повернуть вентиль воздушного крана 3, обеспечив этим засасывание воздуха в камеру для создания на её поверхности слоя минерализованной пены.
12. Включить пеносъёмник 4. В момент снятия первой порции пены зафиксировать время начала флотации. По мере снижения уровня пульпы в камере флотомашины добавлять воду из про-

мывалки, обмывая при этом её стенки и пеносъёмник от налипших минеральных частиц. Периодически следует отбирать пробу от пенного продукта в фарфоровую чашку. Постепенно нагруженность пены снижается, меняется и её цвет. Конец флотации фиксируется по отсутствию сульфидных минеральных частиц в фарфоровой чашке.

13. Закрыть воздушный кран 3, остановить пеносъёмник 4, выключить двигатель флотомашины. Пенный продукт отфильтровать на вакуум-фильтре и взвесить. Камерный продукт (хвосты) вылить в канаву.
14. Пустую камеру заполнить водой, закрепить на корпусе флотомашины и включить двигатель. Промыть машину в течение 2-3 минут. Затем ополоснуть из промывалки блок аэратора 5. Чистую камеру и блок аэратора протереть чистой тряпкой.
15. Убрать рабочее место в лаборатории.
16. Обработать результаты работы.
17. Составить отчёт по выполненной работе.

Пояснения по обработке результатов в работе 7

Методика определения объёма раствора реагента при заданном расходе реагента.

Например, заданный расход бутилового ксантогената составляет 100 г/т руды. Составим и решим пропорцию:

10^6 г (1 т) руды – 100 г ксантогената

250 г руды – X г ксантогената

$$X = \frac{100\,\text{г} \cdot 250\,\text{г}}{10^6\ \text{г}} = \frac{2{,}5\,\text{г}}{10^2} = 2{,}5 \cdot 10^{-2}\,\text{г}$$

Следует учесть, что ксантогенат используют во флотации в виде 1 % растворов, то есть в 100 $см^3$ раствора содержится 1 г ксантогената.

Составив пропорцию и решив её, определим объём раствора, который следует подать в камеру флотомашины:

100 $см^3$ раствора – 1 г ксантогената

V $см^3$ раствора – $2{,}5 \cdot 10^{-2}$ г ксантогената

$$V = \frac{100\,\text{см}^3 \cdot 2{,}5 \cdot 10^{-2}\,\text{г}}{1\,\text{г}} = 2{,}5\,\text{см}^3$$

Результаты расчёта показателей флотации занести в таблицу 7.1.

Таблица 7.1 – Показатели коллективной флотации

Наименование продуктов обогащения	Выход		Массовая доля сульфидных минералов, %	Извлечение сульфидных минералов, %
	г	%		
Концентрат				
Хвосты				
Исходная руда		100,0		100,0

Массовую долю сульфидов в продуктах обогащения (β, ϑ) или в исходной руде (α) и в одном из продуктов задаёт преподаватель.

В конце отчёта по выполненной работе делается вывод, в котором анализируются полученным результатам и намечаются способы их повышения.

ЛАБОРАТОРНАЯ РАБОТА 8
МАГНИТНАЯ СЕПАРАЦИЯ ПОЛЕЗНЫХ ИСКОПАЕМЫХ

Лабораторную работу по магнитной сепарации выполняют на лабораторном магнитном сепараторе для слабомагнитных руд. Результаты разделения минералов по их магнитной восприимчивости зависят от вещественного состава руды, крупности обогащаемого материала, напряжённости магнитного поля, производительности, высоты рабочей зоны и положения разделительного шибера. При выполнении работы потребуется получить зависимости выходных показателей качества процесса от указанных выше переменных факторов.

1. Цель:

- изучить конструкцию и работу роликового магнитного сепаратора;
- изучить влияние некоторых факторов на процесс магнитной сепарации;
- развить навыки анализа полученных данных.

2. Оборудование и материалы:

- проба материала (200-500 г руды класса крупности -3+0 мм);
- сепаратор магнитный роликовый;
- весы электронные;
- чашки лабораторные;
- щётка для чистки сепаратора.

Магнитный сепаратор (рисунок 8.1) состоит из основания 1 с закреплённым на нём бункером 2 с регулировочным шибером 3. Бункер 2 установлен над вибролотком 4, выполненным из немагнитного материала и которого осуществляется подача материала в рабочую зону магнитной системы, образованной магнитопроводом 5 и профилированным роликом 6. На магнитопроводе установлены катушки электромагнита 7, подключенные к выпрямителю тока 8, содержащего приборы измерения тока 9 и напряжения 10. На лицевой панели выпрямителя установлены переключатели режима работы, выключатель и регулятор нагрузки по току. Регулирование выходов отдельных фракций осуществляется шибером 11, а очистка ролика 6 щёткой 12.

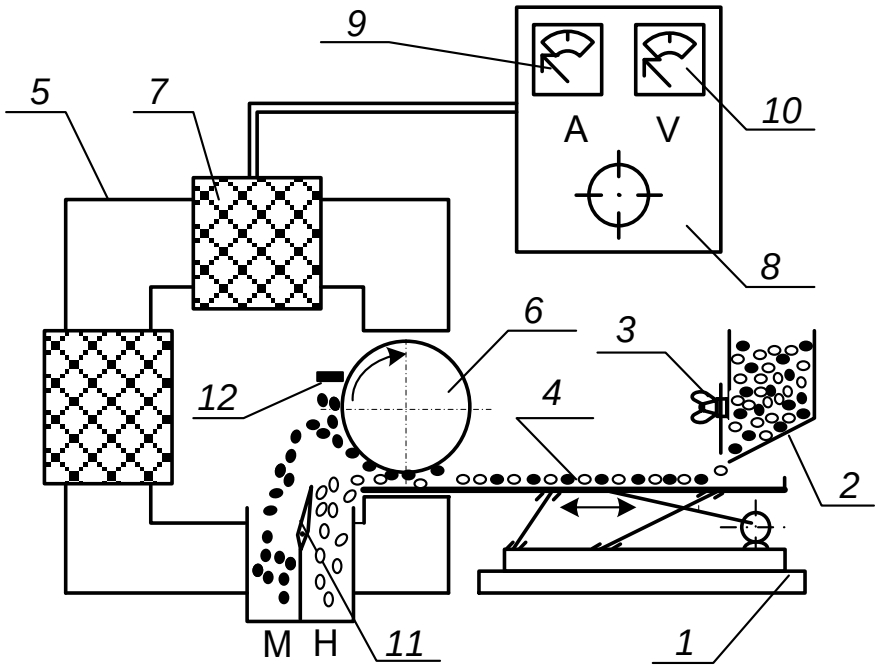

Рисунок 8.1 – Схема магнитного сепаратора

Перед опытом включают выпрямитель 8, устанавливают необходимое значение тока в обмотке электромагнита 7, включают привод вибролотка 4 и ролика 6. Материал из бункера 2 по вибролотку поступает в рабочий зазор, где и происходит разделение частиц по удельной магнитной восприимчивости. Частицы, имеющие большую удельную магнитную восприимчивость, выносятся роликом 6 из рабочего зазора, счищаются щёткой 12 и попадают в приёмник магнитной фракции. Регулирование производительности осуществляют смещением шибера 3. Положение шибера 3 изменяют в пределах от 10 до 30 мм, ток в обмотке электромагнита изменяют от 0 до 8 А.

3. Ход работы:

1. Получить у преподавателя пробу.
2. Определить массу пробы.
3. Изучить конструкцию и определить конструктивные и механические параметры роликового магнитного сепаратора.
4. Подключить сепаратор и выпрямитель к сети переменного тока.
5. Установить заданные значения настроек сепаратора (положение шибера, сила тока).
6. Загрузить исходный материал в бункер и зафиксировать время начала и конца опыта.
7. Полученные продукты взвесить, выполнить визуальную оценку, провести их анализ.
8. Убрать рабочее место в лаборатории.
9. Обработать результаты работы.
10. Составить отчёт по выполненной работе.

Пояснения по обработке результатов в работе 8

Полученные результаты разделения магнитной сепарацией занести в таблицу 8.1.

Таблица 8.1 – Результаты магнитной сепарации

№ опыта	Наименование продукта	Выход		Сила тока, А	Положение шибера, мм
		г	%		
1	Магнитный			0,5	20
	Немагнитный				
	Исходный продукт		100,0		
2	Магнитный			1,0	20
	Немагнитный				
	Исходный продукт		100,0		
3	Магнитный			2,0	20
	Немагнитный				
	Исходный продукт		100,0		
4	Магнитный			1,0	10
	Немагнитный				
	Исходный продукт		100,0		
5	Магнитный			1,0	30
	Немагнитный				
	Исходный продукт		100,0		

Используя данные таблицы 8.1 построить экспериментальные зависимости количественных показателей процесса магнитной сепарации от переменных факторов:

$$\gamma_м = f(I) \text{ для } h = 20 \text{ мм}$$

$$\gamma_м = f(h) \text{ для } I = 1 \text{ А}.$$

где I – сила тока в катушках, А;

h – положение шибера, мм.

Сделать вывод о влиянии силы тока и положения шибера на получаемые технологические показатели.

БИБЛИОГРАФИЧЕСКИЙ СПИСОК

1. *Комлев, С.Г.* Основы обогащения полезных ископаемых: учебное пособие / С.Г. Комлев // Урал. гос. горный ун-т. – 5-е изд., перераб. и доп. – Екатеринбург: Изд-во УГГУ, 2014. – 153 с.

2. *Колтунов, А.В.* Дробление, измельчение, грохочение: учебное пособие / А.В. Колтунов, С.Г. Комлев // Урал. гос. горный ун-т. – 2-е изд., стереотип. – Екатеринбург: Изд-во УГГУ, 2014. – 122 с.

3. *Морозов Ю.П.* Флотационные методы обогащения: конспект лекций / Ю.П. Морозов // Урал. гос. горный ун-т. – Екатеринбург: Изд-во УГГУ, 2011. – 155 с.

4. ГОСТ 2.105-95 «Общие требования к текстовым документам».

ПРИЛОЖЕНИЕ А
Пример оформления титульного листа

МИНИСТЕРСТВО ОБРАЗОВАНИЯ И НАУКИ РФ

ФГБОУ ВО
«УРАЛЬСКИЙ ГОСУДАРСТВЕННЫЙ ГОРНЫЙ УНИВЕРСИТЕТ»

КАФЕДРА «ОБОГАЩЕНИЕ ПОЛЕЗНЫХ ИСКОПАЕМЫХ»

ОТЧЁТ
ПО ЛАБОРАТОРНЫМ РАБОТАМ

по дисциплине:
«Обогащение полезных ископаемых»

Руководитель
проф., д.т.н. _____ **Е. Ф. Цыпин**

Студент
группы ОПИ-00 _____ **А. В. Иванов**

Екатеринбург, 2018

ПРИЛОЖЕНИЕ Б

Правила и примеры оформления надписей к таблицам и рисункам

Таблицы следует располагать в тексте сразу же после первого упоминания их или на следующей странице. В тексте слово «таблица» пишется полностью с указанием порядкового номера. Заголовок таблицы выполняется без абзацного отступа с выравниванием «по центру». Точка в конце заголовка не ставится. Между основным текстом, заголовком таблицы и самой таблицей – пустая строка. Размер шрифта в таблице должен быть меньше размера основного текста (например, основной текст – 14, в таблице – 13 (12) и меньше).

Таблица 1 – Результаты флотационного обогащения

Наименование продуктов обогащения	**Выход**		**Массовая доля полезного компонента, %**	**Извлечение полезного компонента, %**
	г	**%**		
Концентрат				
Промпродукт				
Хвосты				
Исходная руда		100,0		100,0

Рисунок вставляется после первого упоминания о нём в тексте. В тексте слово «рисунок» пишется полностью с указанием порядкового номера.

Наименование схемы, рисунка делается под рисунком и располагается симметрично относительно поля рисунка. Под наименованием рисунка после двоеточия помещают расшифровку обозначений и поясняющие записи.

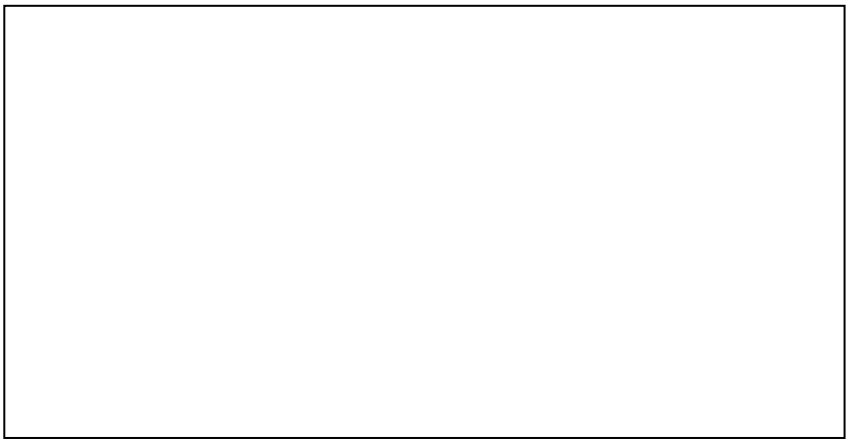

Рисунок 1 – Схема устройства оборудования:
1 – …; 2 – …

Учебное издание

Евгений Фёдорович Цыпин
Екатерина Александровна Бекчурина
Иршат Халилович Хамидулин

ОБОГАЩЕНИЕ ПОЛЕЗНЫХ ИСКОПАЕМЫХ

Учебно-методическое пособие
по выполнению лабораторных работ
для студентов направления 21.05.04 – «Горное дело»
всех форм обучения

Подписано в печать 31.08.2018 г.
Бумага писчая. Формат бумаги 60×84 $^{1}/_{16}$. Печать на ризографе.
Печ. л. 1,9 Уч.-изд. л. 1,6 Тираж 100 экз. Заказ № 116

Издательство УГГУ
620144, г. Екатеринбург, ул. Куйбышева, 30.
Уральский государственный горный университет
Лаборатория множительной техники

Министерство образования и науки
Российской Федерации
Федеральное государственное бюджетное
образовательное учреждение
высшего образования
«Уральский государственный горный университет»

Е. Ф. Цыпин
Е. А. Бекчурина
И. Х. Хамидулин

ОБОГАЩЕНИЕ ПОЛЕЗНЫХ ИСКОПАЕМЫХ

Учебно-методическое пособие
по выполнению практических работ
для студентов специальности 21.05.04 Горное дело
всех форм обучения

Екатеринбург – 2019

Министерство образования и науки Российской Федерации
Федеральное государственное бюджетное образовательное учреждение
высшего образования
«Уральский государственный горный университет»

ОДОБРЕНО
Методической комиссией
горно-механического факультета
«____» _____ 2019 г.
Председатель комиссии

_____ проф. В. П. Барановский

Е. Ф. Цыпин
Е. А. Бекчурина
И. Х. Хамидулин

ОБОГАЩЕНИЕ ПОЛЕЗНЫХ ИСКОПАЕМЫХ

Учебно-методическое пособие
по выполнению практических работ
для студентов
направления 21.05.04 – «Горное дело»
всех форм обучения

Издание УГГУ Екатеринбург, 2019

ОГЛАВЛЕНИЕ

ВВЕДЕНИЕ 4
ПРАКТИЧЕСКАЯ РАБОТА 1. ДРОБЛЕНИЕ ПОЛЕЗНЫХ ИСКОПАЕМЫХ 5
ПРАКТИЧЕСКАЯ РАБОТА 2. ГРОХОЧЕНИЕ ПОЛЕЗНЫХ ИСКОПАЕМЫХ 7
ПРАКТИЧЕСКАЯ РАБОТА 3. СИТОВЫЙ АНАЛИЗ МЕЛКИХ ПРОДУКТОВ 8
ПРАКТИЧЕСКАЯ РАБОТА 4. ОБОГАЩЕНИЕ В ПОРШНЕВОЙ ОТСАДОЧНОЙ МАШИНЕ 12
ПРАКТИЧЕСКАЯ РАБОТА 5. ОБОГАЩЕНИЕ НА СОТРЯСАТЕЛЬНОМ КОНЦЕНТРАЦИОННОМ СТОЛЕ 16
ПРАКТИЧЕСКАЯ РАБОТА 6. ФРАКЦИОННЫЙ АНАЛИЗ УГЛЯ 19
ПРАКТИЧЕСКАЯ РАБОТА 7. КОЛЛЕКТИВНАЯ ФЛОТАЦИЯ СУЛЬФИДНОЙ РУДЫ 21
ПРАКТИЧЕСКАЯ РАБОТА 8. МАГНИТНАЯ СЕПАРАЦИЯ ПОЛЕЗНЫХ ИСКОПАЕМЫХ 26
БИБЛИОГРАФИЧЕСКИЙ СПИСОК 29
ПРИЛОЖЕНИЕ А 30
ПРИЛОЖЕНИЕ Б 31

ВВЕДЕНИЕ

Цель практических занятий – развитие навыков проведения лабораторных опытов и помощь в закреплении теоретических знаний по дисциплине.

Практические работы выполняются побригадно, а отчёт по работе каждый студент составляет самостоятельно. Отчёт по работе должен содержать изложение последовательности выполнения работы с необходимыми расчётами (таблица 1.1), схемой подготовки проб, схемой устройства для проведения опытов, эскизами основных узлов, таблицами результатов опытов, графиками, математическими зависимостями и выводами по проделанной работе.

Таблица 1.1 – Расчётные выражения для определения показателей обогащения

№ п/п	Показатель	Расчётные выражения	
		два продукта разделения	***n* продуктов разделения**
1	Баланс по материалу	$Q = C + T$ $100 = \gamma_{к} + \gamma_{х}$	$Q = \sum_{i=1}^{n} Q_i$ $100 = \sum_{i=1}^{n} \gamma_i$
2	Баланс по ценному компоненту	$Q \cdot \alpha = C \cdot \beta + T \cdot \vartheta$ $100 \cdot \alpha = \gamma_{к} \cdot \beta + \gamma_{х} \cdot \vartheta$ $100 = \varepsilon_{к} + \varepsilon_{х}$	$100 \cdot \alpha = \sum_{i=1}^{n} \gamma_i \cdot \beta_i$
3	Массовая доля ценного компонента	$\alpha = (P_{\alpha} / Q) \cdot 100,\ \%$ $\beta = (P_{\beta} / \tilde{N}) \cdot 100,\ \%$ $\vartheta = (P_{\vartheta} / T) \cdot 100,\ \%$	$\beta_i = \frac{P_i}{Q_i} \cdot 100,\ \%$
4	Выход продукта	$\gamma_{к} = (C/Q) \cdot 100 = \frac{(\alpha - \vartheta)}{(\beta - \vartheta)} \cdot 100,\ \%$ $\gamma_{х} = (T/Q) \cdot 100 = \frac{(\beta - \alpha)}{(\beta - \vartheta)} \cdot 100,\ \%$	$\gamma_i = \frac{Q_i}{Q} \cdot 100,\ \%$
5	Извлечение ценного компонента в продукт	$\varepsilon_{к} = \frac{C \cdot \beta}{Q \cdot \alpha} \cdot 100 = \frac{(\alpha - \vartheta) \cdot \beta}{(\beta - \vartheta) \cdot \alpha} \cdot 100,\ \%$ $\varepsilon_{х} = \frac{T \cdot \vartheta}{Q \cdot \alpha} \cdot 100 = \frac{(\beta - \alpha) \cdot \vartheta}{(\beta - \vartheta) \cdot \alpha} \cdot 100,\ \%$	$\varepsilon_i = \gamma_i \cdot \frac{\beta_i}{\alpha}$

где Q, C, T – массы исходного материала, концентрата и хвостов, соответственно; $\gamma_к$; $\gamma_х$ – выход концентрата и хвостов, соответственно; α, β, ϑ – массовые доли компонента соответственно в исходном материале, в кон-

центрате, хвостах; Q_i, γ_i, – масса и выход i-ого продукта; P_α, P_β, P_ϑ, P_i – масса ценного компонента в исходном материале, концентрате, хвостах, в i-ом продукте разделения; $\varepsilon_к$, $\varepsilon_х$ – извлечение ценного компонента в концентрат и в хвосты, соответственно.

На титульном листе отчёта должны быть указаны название работы, шифр группы, фамилия исполнителя. Отчёт должен быть подписан студентом.

Защиту отчёта проводят после его проверки преподавателем. При защите необходимо знать цель работы, устройство и назначение применяемых аппаратов, способы управления и органы управления, методику проведения работы, формулы (таблица 1.1), использованные для расчётов, а также уметь объяснять полученные результаты и закономерности.

ПРАКТИЧЕСКАЯ РАБОТА 1
ДРОБЛЕНИЕ ПОЛЕЗНЫХ ИСКОПАЕМЫХ

1. Цель:

- изучить конструкции щековой и валковой дробилок;
- изучить способ дробления исходного продукта;
- определить степень дробления;
- определить фактическую производительность щековой и валковой дробилок.

2. Оборудование и материалы:

- проба материала (крупность 150-0 мм);
- дробилка щековая;
- дробилка валковая;
- секундомер;
- набор стандартных лабораторных сит;
- линейка с делениями (штангенциркуль);
- весы;
- совки.

3. Ход работы:

1. Получить у преподавателя пробу материала.
2. Определить массу пробы.
3. Изучить конструкцию дробилки и определить конструктивные и механические параметры.
4. Определить средний максимальный кусок до дробления.
5. Соблюдая меры предосторожности, пропустить пробу через ще-

ковую дробилку. При этом зафиксировать продолжительность цикла дробления.

6. Определить средний максимальный кусок после дробления.
7. Соблюдая меры предосторожности, пропустить пробу через валковую дробилку. При этом зафиксировать продолжительность цикла дробления.
8. Определить средний максимальный кусок после дробления.
9. Убрать рабочее место в лаборатории.
10. Обработать результаты работы.
11. Составить отчёт по выполненной работе.

Пояснения по обработке результатов в работе 1

Для определения среднего максимального куска руды, как до, так и после дробления, отбирают 3 максимальных куска (визуально) и производят замер каждого из них в трёх направлениях. Для удобства рекомендуется использовать ёмкость с прямым углом, в уголок которой следует поместить кусок и обмерить.

Величину (мм) максимального куска D определяют по формуле среднеарифметического:

$$D = \frac{L + B + H}{3},$$

где L – длина куска, мм;

B – ширина куска, мм;

H – высота куска, мм.

Средний максимальный размер куска определяют по формуле:

$$D_{\max}^{\text{ср}} = \frac{D_1 + D_2 + D_3}{3}.$$

Аналогично рассчитывают средний максимальный кусок для дроблёного материала $d_{\max}^{\text{ñð}}$.

Степень дробления находят по формуле:

$$i_{cp} = \frac{D_{\max}^{\text{ср}}}{d_{\max}^{\text{ср}}},$$

где $D_{\max}^{\text{ср}}$ – средний максимальный кусок руды до дробления, мм;

$d_{\max}^{\text{ср}}$ – средний максимальный кусок руды после дробления, мм.

Фактическую производительность Q определяют по формуле:

$$Q = 3{,}6\frac{q}{t},\ \text{т/ч},$$

где q – количество дробленой руды, кг;

t – время дробления, с.

В выводах по работе следует отразить результаты определения степеней дробления и производительности дробилок.

ПРАКТИЧЕСКАЯ РАБОТА 2
ГРОХОЧЕНИЕ ПОЛЕЗНЫХ ИСКОПАЕМЫХ

1. Цель:

- изучить конструкцию и работу самоцентрирующегося инерционного грохота;
- изучить способ изменения режима работы грохота;
- развить навыки анализа полученных данных.

2. Оборудование и материалы:

- проба после дробления в валковой дробилке;
- грохот самоцентрирующийся;
- секундомер;
- набор стандартных лабораторных сит;
- линейка с делениями (штангенциркуль);
- весы;
- совки.

3. Ход работы:

1. Получить у преподавателя пробу.
2. Определить массу пробы.
3. Изучить конструкцию грохота и определить конструктивные и механические параметры.
4. Засыпать пробу в приёмный бункер при закрытом затворе.
5. Включить грохот. Открыть затвор бункера для подачи материала на просеивающую поверхность. Продолжительность грохочения оценивать с точностью до десятых долей секунды: начало – в момент попадания первых зёрен на просеивающую поверхность; окончание – в момент выхода из бункера основной массы материала. В течение опыта необходимо следить за тем, чтобы материал не зависал в бункере. Очистить бункер.
6. Выключить грохот и зачистить поддон, перезапустить грохот несколько раз («пуск-остановка» – два-три раза) до полной очистки.

7. Взвесить надрешётный и подрешётный продукты.
8. Убрать рабочее место в лаборатории.
9. Обработать результаты работы, определить эффективность грохочения.
10. Составить отчёт по выполненной работе.

Пояснения по обработке результатов в работе 2

Определение эффективности грохочения.

Существуют несколько методов определения эффективности грохочения, характеризующих полноту перехода частиц менее размера отверстия просеивающей поверхности в подрешётный продукт.

Наиболее общим является метод, рассматривающий эффективность грохочения как отношение массы подрешетного материала ко всей массе материала такой же крупности, содержащейся в руде, поступающей на грохот

$$E_1 = \frac{Q_1}{Q_2} \cdot 100, \%,$$

где Q_1 – масса подрешётного материала (крупность материала $-a+0$ мм), кг;

Q_2 – масса материала той же крупности в исходном материале, поступающем на грохочение (крупность материала $-a+0$ мм), кг;

a – размер отверстий просеивающей поверхности грохота, мм.

Однако, на производстве практически трудно взвешивать подрешётный продукт. Для определения эффективности грохочения отбирают пробы исходной руды и надрешётного продукта, определяют в них содержание класса крупности $-d_c+0$ мм. Эффективность грохочения рассчитывают по формуле:

$$E_2 = \frac{\alpha - \vartheta}{\alpha \cdot (100 - \vartheta)} \cdot 10^4, \%$$

где α – массовая доля зерен минус a в исходном продукте, %;

ϑ – массовая доля зерен минус a в верхнем продукте, %.

В выводах по работе следует привести результаты расчёта эффективности грохочения по двум формулам и сравнить их.

ПРАКТИЧЕСКАЯ РАБОТА 3
СИТОВЫЙ АНАЛИЗ МЕЛКИХ ПРОДУКТОВ

1. Цель:

- изучить методику проведения ситового анализа;

- определить гранулометрический состав продукта;
- изучить конструкцию и работу вибровстряхивателя;
- развить навыки анализа полученных данных.

2. Оборудование и материалы:

- проба материала крупностью –1+0 мм;
- набор стандартных лабораторных сит;
- вибровстряхиватель;
- весы электронные.

3. Ход работы:

1. Получить у преподавателя пробу.
2. Определить массу пробы.
3. Изучить конструкцию стандартных сит и вибровстряхивателя.
4. Собрать комплект сит и поместить пробу на верхнее сито.
5. Провести ситовый анализ в течение времени, заданного преподавателем.
6. Определить массы полученных классов крупности: содержимое каждого сита перенести на листы бумаги и подписать классы; взвесить полученные классы крупности.
7. Убрать рабочее место в лаборатории.
8. Обработать результаты работы: рассчитать частный и суммарный выходы классов крупности в процентах от исходной навески, построить частную и суммарную гранулометрические характеристики.
9. Составить отчёт по выполненной работе.

Пояснения по обработке результатов в работе 3

При проведении исследования на обогатимость полезных ископаемых весьма важной операцией является ситовый анализ.

Для производства ситовых анализов используют набор лабораторных стандартных сит. Конструкция стандартных сит представляет собой круглые ободы диаметром 150-300 мм, высотой от 25 до 50 мм, со вставленными в эти ободы ситами. Набор сит собирают в комплект с крышкой и поддоном.

Размеры отверстий смежных сит должны изменяться плавно, с определенной закономерностью. Почти во всех стандартных ситах это осуществляется применением постоянного множителя – модуля ситовой шкалы. Последовательный ряд размеров отверстий сит составляет геометрическую прогрессию – шкалу классификации.

Практическую работу выполняют на наборе сит с модулем 2.

За основание в наборе сит принято сито 200 меш, где 200 – число отверстий на одном линейном дюйме сетки. Размер отверстия этого сита равен 0,071 мм. На основание последовательно устанавливают сита с размерами отверстий 0,16 мм, 0,315 мм, 0,63 мм, 1,25 мм, 2,5 мм. Нижнее сито устанавливают в поддон такого же диаметра.

На верхнее сито загружают пробу материала в количестве 100-150 г, плотно закрывают крышкой, комплект сит устанавливают на вибровстряхиватель и закрепляют.

Продолжительность ситового анализа для данной пробы определяют экспериментально.

Первоначально продолжительность встряхивания принимается равной 10 минутам, после чего содержимое каждого сита переносят на листы бумаги и классы подписывают.

Качество рассева проверяют по классу минус 0,071 мм. Для этой цели класс крупности –0,16+0,071 мм взвешивают, переносят снова на сито 0,071 мм и подвергают ручному рассеву в течение 1 мин.

Если в результате контрольного рассева выход класса крупности минус 0,071 мм меньше 1 % от первоначальной массы класса крупности –0,16+0,071 мм, то рассев можно считать оконченным, каждый класс крупности взвешивают, и рассчитывают выходы классов крупности.

Если выход класса крупности минус 0,071 мм при контрольном рассеве более 1 %, то все классы крупности подвергают повторному рассеву в течение 5 мин.

После дополнительного просеивания снова повторяют контрольный ручной рассев, как это было описано выше, и так до тех пор, пока при контрольном рассеве выход класса крупности минус 0,071 мм не окажется менее 1 %. После этого все полученные классы крупности взвешивают, и результаты ситового анализа заносят в таблицу 3.1.

Расчёты частных выходов осуществляют по формуле выхода из таблицы 1.1.

По данным таблицы 3.1 строят кривые ситового анализа (гранулометрические характеристики) по частным и суммарным выходам. При этом по оси абсцисс откладывают размеры отверстий сит в миллиметрах, а по оси ординат – суммарные и частные выходы классов крупности в процентах.

Пример представления результатов ситового анализа приведён в таблице 3.2 и на рисунке 3.1.

Таблица 3.1 – Результаты ситового анализа

Классы крупности, мм	Выход			
	Частный		Суммарный	
	г	%	«по плюсу»	«по минусу»
+2,5				100,0
–2,5+1,25				
–1,25+0,63				
–0,63+0,315				
–0,315+0,16				
–0,16+0,071				
–0,071+0			100,0	
Итого		100,0		

Таблица 3.2 – Результаты ситового анализа дроблёной руды

Класс крупности, мм	Выход, %			
	Частный		Суммарный	
	г	%	«по плюсу»	«по минусу»
+2,5	15,0	8,33	8,33	100,00
–2,5+1,25	12,0	6,67	15,00	91,67
–1,25+0,63	20,0	11,11	26,11	85,00
–0,63+0,315	25,0	13,89	40,00	73,89
–0,315+0,16	35,0	19,44	59,44	60,00
–0,16+0,071	55,0	30,56	90,00	40,56
–0,071+0	18,0	10,00	100,00	10,00
Итого:	180,0	100,00	-	-

Суммарный выход «по плюсу» показывает, какой процент из всей исходной пробы остался бы на данном сите, если бы в данном наборе сит оно было верхним. Расчёт суммарного выхода «по плюсу» осуществляют сверху вниз.

Суммарный выход по «минусу» показывает, какой процент из всей исходной пробы прошел бы через данное сито, если бы в данном наборе сит оно было нижним. Расчёт суммарного выхода по «минусу» осуществляют снизу вверх.

По форме кривой делают вывод о преобладании в пробе крупных или мелких классов.

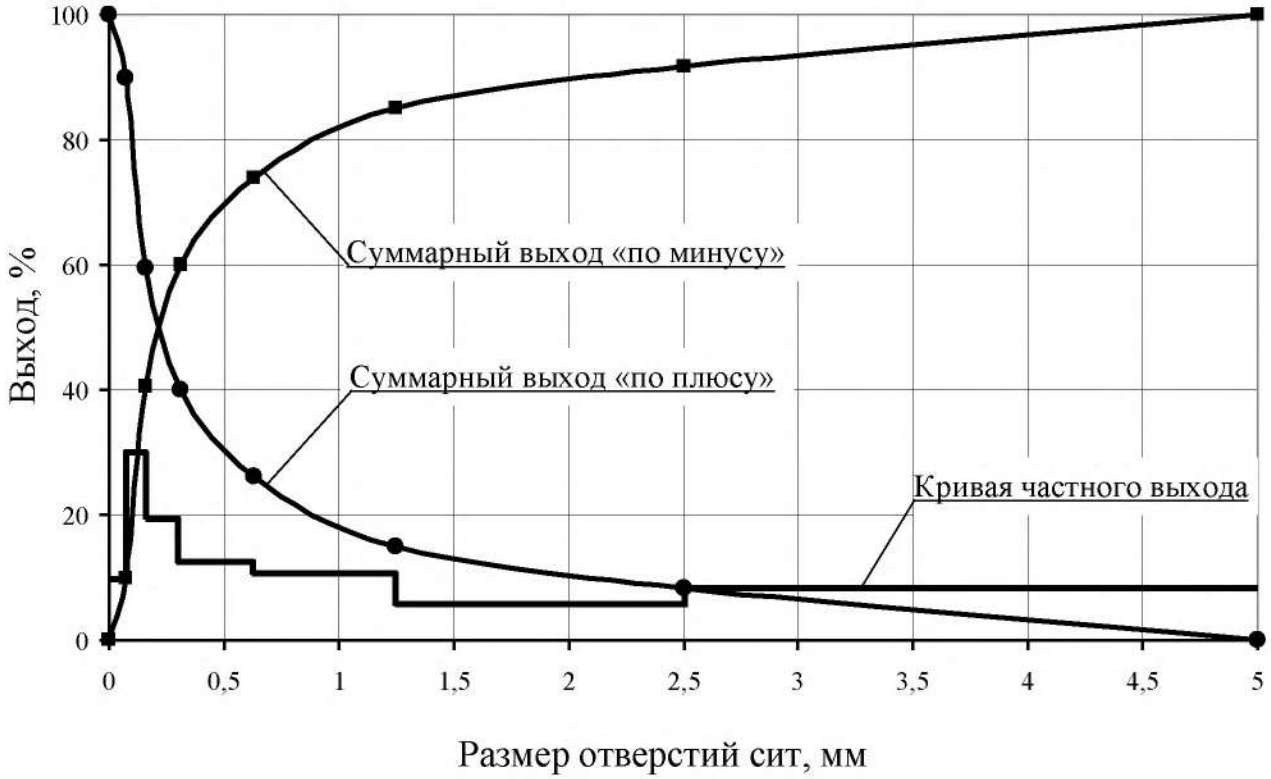

Рисунок 3.1 – Частная и суммарные гранулометрические характеристики

ПРАКТИЧЕСКАЯ РАБОТА 4
ОБОГАЩЕНИЕ В ПОРШНЕВОЙ ОТСАДОЧНОЙ МАШИНЕ

Гравитационные процессы обогащения основаны на различии в закономерностях движения различных минералов в той или иной среде под действием сил тяжести или инерционных сил. В большинстве случаев различие в закономерностях движения минералов в среде обусловлено разностью в плотности минералов, но нужно понимать, что это различие может быть обусловлено при разной плотности минералов различными размерами минеральных частиц или различной их формой.

К гравитационным процессам относят: обогащение отсадкой, обогащение на концентрационных столах, в винтовых и центробежных сепараторах, на шлюзах, обогащение в тяжёлых средах, классификация и другие. Гравитационные процессы, в зависимости от среды, в которой происходит обогащение, подразделяют на гидравлические (среда – вода) и пневматические (среда – воздух).

1. Цель:

- изучить конструкцию и работу поршневой отсадочной машины;
- освоить регулировку процесса отсадки;

- развить навыки анализа полученных данных.

2. Оборудование и материалы:

- проба (каменный уголь);
- машина отсадочная поршневая;
- совки;
- весы технические.

Процесс разделения минералов по плотности в вертикальном потоке воды, переменном по направлению и амплитуде, называется ***отсадкой***.

Практическую работу выполняют на гидравлической поршневой двухкамерной отсадочной машине с неподвижным решетом и с боковой разгрузкой тяжёлых фракций (рисунок 4.1).

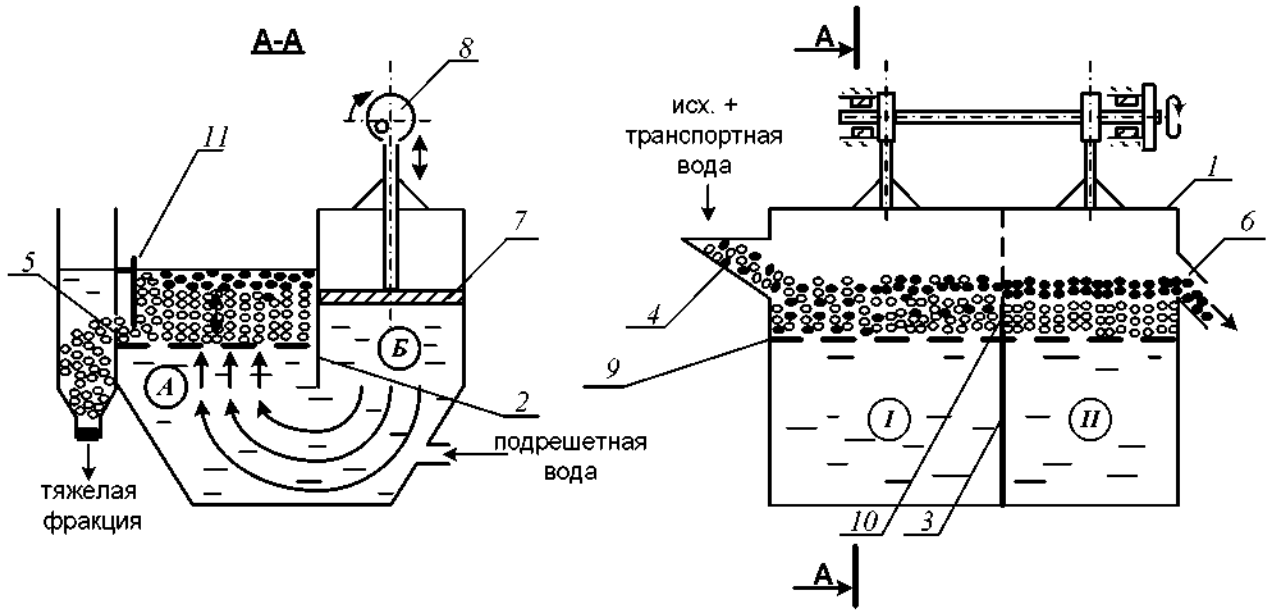

Рисунок 4.1 – Поршневая отсадочная машина

Машина состоит из корпуса 1, который продольной перегородкой 2, не доходящей до дна, разделён на два отделения: отсадочное А и поршневое Б, в котором расположены поршни 7, приводимые в движение эксцентриковым приводом 8.

Корпус машины разделён в поперечном направлении перегородкой 3 на два самостоятельных отделения. В отделении *I* со стороны загрузочной коробки 4 во время работы происходит накопление тяжёлой фракции (породы); в отделении *II* – сростков тяжёлого и лёгкого минералов (промежуточного продукта), а лёгкая фракция через сливной порог 6 выносится водой.

Расслоение обогащаемого материала отсадочной постели по плотности происходит в машине под действием вертикальных пульсаций подрешётной воды. При движении воды вверх зёрна меньшей плотности поднимаются выше, чем зёрна большей плотности (более тяжёлые). При движении потока воды вниз, наоборот, зёрна большей плотности оседают быстрее лёгких зерен. Так происходит постепенное расслоение материала, находящегося в машине, по плотностям.

Движение каждого минерального зерна и всей отсадочной постели вдоль машины по отсадочному решету 9 происходит за счёт транспортной воды и избытка подрешётной воды.

В начале работы, спустя некоторое время после начала загрузки исходного продукта в отделении *I* накапливается слой материала – отсадочная постель. Когда общая высота слоя материала будет больше высоты порога 10, разделяющего отсадочное решето в поперечном направлении, лёгкая фракция и часть тяжёлой фракции будут переходить во второе отделение машины *II*. Во втором отделении слой материала, накапливаясь и продвигаясь вдоль машины, достигает сливного порога 6, по которому лёгкие минералы вместе с водой скатываются, разгружаясь из машины.

Чтобы зёрна, имеющие большую плотность, не разгружались через сливной порог 6 при накоплении их в отделении *II* примерно до половины высоты сливного порога, открывают заслонки 11 в обоих отделениях, приподнимая их на такую высоту, чтобы в щели под заслонкой проходили зёрна тяжёлого минерала, но не уходили зёрна лёгкого минерала.

Разгрузку тяжёлой фракции в отделении *I* регулируют заслонкой 11 таким образом, чтобы получать в разгрузке только тяжёлые зерна (породу), а в отделении *II* – разгружать породу и сростки так, чтобы в слив уходил чистый уголь без частиц породы.

3. Ход работы:

1. Получить у преподавателя пробу.
2. Изучить конструкцию и определить конструктивные параметры поршневой отсадочной машины.
3. Провести обогащение каменного угля с получением трёх продуктов: лёгкой фракции (уголь), тяжёлой фракции (породы) и промежуточной фракции (промпродукта).
4. Открыть краны на трубопроводах, подающих транспортную и подрешётную воду и заполнить машину водой. Под разгрузочный порог подставить приёмник лёгкой фракции (коробка с

перфорированным дном).

5. Когда вода начнёт переливаться через порог 6, включить привод поршней машины. После этого начать загружать обогащаемый материал в приёмную коробку 4 вручную совками и продолжать загрузку до конца опыта.
6. При работе отсадочной машины необходимо следить за накоплением материала в отделениях *I*, *II*. Когда слой тяжёлых (породных) частиц достигнет примерно половины высоты сливного порога 6 во втором отделении, открыть заслонки 11, регулируя высоту их подъема, как указывалось выше. С этого момента начинается разгрузка породной и промпродуктовой фракции в боковые карманы.
7. В ходе работы необходимо следить за тем, чтобы отсадочная постель хорошо разрыхлялась в восходящем потоке воды и была подвижной – перемещалась импульсами вдоль машины. Последнее достигается одним или сочетанием следующих факторов оперативной регулировки:
   - изменением количества подаваемой подрешётной воды;
   - изменением количества загружаемого в машину обогащаемого продукта;
   - изменением величины разгрузочных щелей.

   Следует знать, что кроме этих факторов регулирования работы машины можно осуществлять изменением числа ходов поршней в минуту и величиной хода поршней (размахом колебаний). Значение этих факторов подбирают и устанавливают при настройке машины для обогащения того или иного исходного материала заранее, а при работе машины менять эти факторы не представляется возможным.
8. При работе машины необходимо следить за наполнением приёмников тяжёлой и промпродуктовой фракций, расположенных сбоку машины. Когда слой материала в приёмниках достигнет уровня разгрузочных щелей, опыт прекращают в такой последовательности:
   - прекратить загрузку материала в машину;
   - отключить привод машины;
   - прекратить подачу воды в машину.
9. Полученные продукты обогащения разгрузить, произвести обезвоживание дренированием и взвесить. Рассчитать выходы продуктов разделения.

10. Убрать рабочее место в лаборатории.
11. Обработать результаты работы.
12. Составить отчёт по выполненной работе.

Пояснения по обработке результатов в работе 4

Массовые доли золы в продуктах задаёт преподаватель, остальные показатели рассчитывают по уравнению баланса и по известным формулам. Результаты расчета представляют в виде таблицы 4.1.

Таблица 4.1 – Результаты обогащения угля на поршневой отсадочной машине

Продукты обогащения	**Выход**		**Массовая доля золы, A^d, %**	**Извлечение золы, %**
	кг	**%**		
Концентрат				
Промпродукт				
Хвосты (порода)				
Итого:		100,0	$A^d_{исх}$	100,0

В выводах по работе следует описать личные наблюдения за возможностью регулирования процесса отсадки в машине, сравнить качество полученных продуктов разделения на основании их визуальной оценки.

ПРАКТИЧЕСКАЯ РАБОТА 5
ОБОГАЩЕНИЕ НА СОТРЯСАТЕЛЬНОМ КОНЦЕНТРАЦИОННОМ СТОЛЕ

Обогащение мелких классов крупности (менее 3-4 мм) оловянных, вольфрамовых, марганцевых и им подобных руд и углей осуществляют на сотрясательных концентрационных столах.

1. Цель:

- изучить конструкцию сотрясательного концентрационного стола;
- освоить регулировку процесса разделения на деке концентрационного стола при визуальном наблюдении за процессом разделения;
- развить навыки анализа полученных данных.

2. Оборудование и материалы:

- проба измельчённой руды массой 5-7 кг;
- стол сотрясательный концентрационный СК-1;

- совки;
- весы технические.

Стол (рисунок 5.1) состоит из деки 1 с рифлями 2, привода деки 3, механизма изменения угла наклона деки 4, питающего жёлоба 5, жёлоба для подачи смывной воды 6.

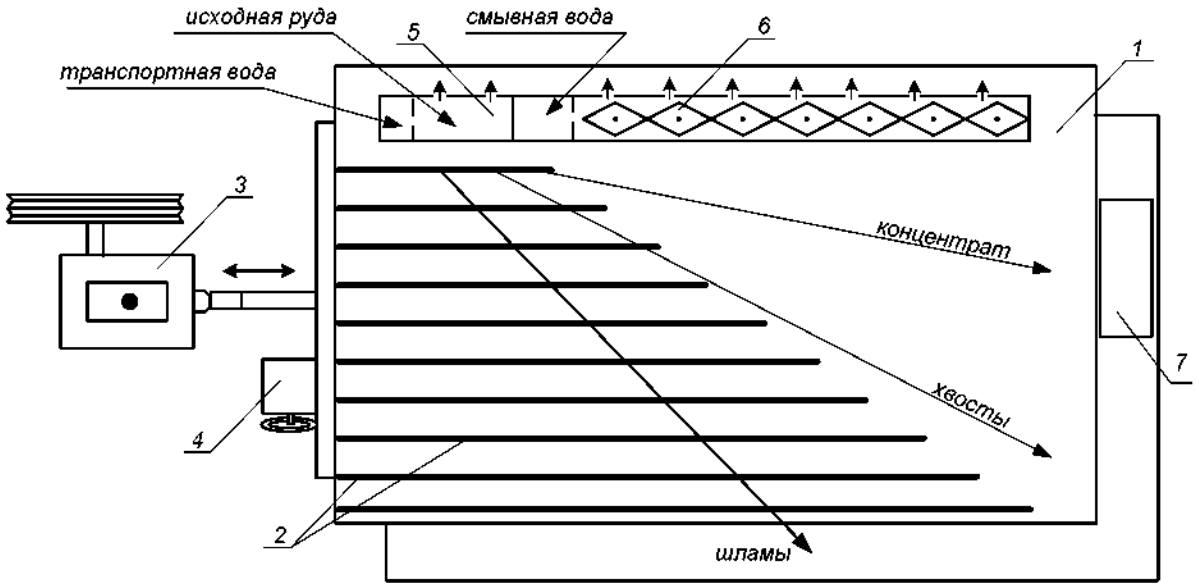

Рисунок 5.1 – Схема концентрационного стола

Разделение минералов по плотности на деке стола происходит за счёт различия в направлении движения лёгких и тяжёлых частиц по деке стола при одновременном действии на частицы минералов сил инерции, силы тяжести и гидродинамического напора смывной воды.

Вследствие сегрегации частиц в пространстве между рифлями тяжёлые частицы имеют больший контакт с декой и за счёт возвратно-поступательных движений деки продвигаются преимущественно вдоль неё. Лёгкие частицы, занимая верхний слой, испытывают большее воздействие потока смывной воды и движутся преимущественно поперек деки стола. На деке стола образуется «веер» частиц, располагающихся сверху-вниз по схеме: мелкие тяжёлые частицы → крупные тяжёлые, мелкие лёгкие → крупные лёгкие → шламы.

Частицы различных по плотности минералов, как правило, отличаются по цвету или блеску, что существенно упрощает наблюдение за образованием и распределением веера продуктов на деке стола.

Изменяя скорость смывного потока воды, можно «расширить» или «сузить» веер на гладкой поверхности деки (за рифлями).

Скорость смывного потока воды регулируют двумя факторами: расходом смывной воды и углом поперечного наклона деки стола.

Качество концентрата зависит от того, какую часть веера (верхнюю) направить в приёмник концентрата. Регулирование количества отсекаемого концентрата из веера частиц осуществляют передвижным жёлобом или перемещением приёмника концентрата вдоль среза деки.

3. Ход работы:

1. Получить у преподавателя пробу.
2. Изучить конструкцию и определить конструктивные параметры сотрясательного концентрационного стола;
3. Включить привод стола. Открыть краны на трубопроводе, подающем воду в питающий жёлоб и в жёлоб смывной воды. Отрегулировать равномерность потока смывной воды по деке стола поворотом резиновых флажков в жёлобе.
4. Настроить процесс разделения. Для этого в приёмный жёлоб загрузить несколько совков исходной руды, которая смывается водой на деку стола. Наблюдая за образованием веера частиц на деке стола, продолжать периодически загружать руду в приемный жёлоб. Отрегулировать ширину и чёткость веера частиц изменением расхода смывной воды и изменением угла наклона деки с помощью штурвала механизма 4 (рисунок 5.1). При получении чёткого веера частиц на деке стола регулирование стола прекратить.
5. Пробу постепенно совком загрузить в приёмный жёлоб. При этом необходимо наблюдать за веером частиц и при необходимости отрегулировать его. Кроме того, нужно следить за шириной части веера частиц, отсекаемой в приёмник концентрата с тем, чтобы забирать в приёмник концентрата постоянную ширину полосы концентрата. При необходимости приёмник можно передвигать.
6. После окончания загрузки руды выждать, пока вся руда не пройдёт по деке и не разгрузится в соответствующие приёмники.
7. Из полученного концентрата слить воду и взвесить его. Определить массу концентрата с учётом его влажности.
8. Убрать рабочее место в лаборатории.
9. Обработать результаты работы.
10. Составить отчёт по выполненной работе.

Пояснения по обработке результатов в работе 5

Массы продуктов разделения и рассчитанные технологические показатели обогащения на концентрационном столе занести в таблицу 5.1.

Таблица 5.1 – Результаты обогащения на концентрационном столе

Продукты обогащения	**Выход**		**Массовая доля извлекаемого компонента, %**	**Извлечение компонента, %**
	кг	**%**		
Концентрат				
Хвосты (порода)				
Исходная руда		100,0		100,0

Все расчёты осуществляют по известным формулам.

По результатам опыта делают выводы, в которых следует отразить личные наблюдения за процессом разделения минералов на деке стола и за возможностью регулирования процесса разделения.

ПРАКТИЧЕСКАЯ РАБОТА 6
ФРАКЦИОННЫЙ АНАЛИЗ УГЛЯ

Фракционный анализ угля – это разделение угля по плотности на фракции, осуществляемое в тяжёлых средах с заданными плотностями тяжёлых сред. В качестве тяжёлых сред в лабораторных условиях применяют чаще всего водные растворы хлористого цинка ($ZnCl_2$).

1. Цель:

- изучить методику определения фракционного состава угля;
- изучить методику построения кривых обогатимости угля;
- развить навыки анализа полученных данных.

2. Оборудование и материалы:

- проба (каменный уголь) массой 5-10 кг;
- набор бачков с раствором хлористого цинка различной плотности;
- дешламационный бачок с сетчатым дном;
- бачки для ссыпания фракций различной плотности;
- сетчатый черпак для снятия всплывших фракций;
- совки;
- ареометр для проверки плотности растворов хлористого цинка;

- кружка для проверки плотности раствора хлористого цинка;
- резиновые перчатки для каждого члена бригады;
- весы технические.

3. Ход работы:

1. Получить у преподавателя пробу.
2. Взвесить пробу.
3. Пробу засыпать в дешламатор (бачок с сетчатым дном) и подвергнуть дешламации орошением сильной струей воды или многократным опусканием и встряхиванием дешламатора с навеской угля в бачок с водой.
4. Дать воде стечь из дешламатора, после чего опустить дешламатор с исследуемой навеской в бачок с раствором хлористого цинка с наименьшей плотностью.
5. Всплывшую часть исследуемой навески снять сетчатым черпаком, давая стечь в бачок раствору хлористого цинка, и ссыпать в бачок с сетчатым дном, прополоскать чистой водой, высушить до воздушно-сухого состояния, взвесить и записать массу каждой фракции в рабочую тетрадь. После этого определить процентный выход её от исходной пробы. Плотность данной фракции будет меньше плотности раствора, в котором она всплыла.
6. Потонувшую часть навески, оставшуюся на дне первого дешламатора, вместе с дешламатором вынуть из первого бачка, дать стечь раствору (в тот же бачок) и перенести в бачок с раствором последующей плотности. Со всплывшей и потонувшей частью поступают так же, как и в предыдущем случае. Плотность зёрен всплывшей части будет лежать в пределах плотности смежных растворов.
7. Повторить пункты 5 и 6 необходимое количество раз.
8. Убрать рабочее место в лаборатории.
9. Обработать результаты работы.
10. Составить отчёт по выполненной работе.

Пояснения по обработке результатов в работе 6

На основании результатов фракционного анализа и результатов анализа каждой фракции на определение массовой доли золы (негорючей массы) строятся кривые обогатимости угля.

Кривые обогатимости угля позволяют решать различные задачи, связанные с выбором и расчётом технологических схем обогащения,

а также рассчитать теоретические (наилучшие) результаты процесса обогащения.

В данной работе фракционный состав угля определяют студенты, а зольность каждой фракции задает преподаватель.

Результаты расслойки пробы угля заносят в таблицу 6.1.

Таблица 6.1 – Фракционный состав угля

Плотность фракций, кг/м^3	Исходный уголь			Всплывшая фракция		Потонувшая фракция	
	Выход		Зольность A^d, %	Выход γ_i, %	Зольность A_i^d, %	Выход γ_i, %	Зольность A_i^d, %
	кг	%					
< 1300						100,0	
1300-1400							
1400-1500							
1500-1600							
1600-1700							
> 1700				100,0			
Итого:		100,0		-	-	-	-

Извлечение золы в каждую фракцию рассчитывают по формуле:

$$\varepsilon_i = \frac{\gamma_i \cdot A_i^d}{A^d},$$

где γ_i – выход фракции, %;

A^d – массовая доля золы (зольность) в исходном угле, %;

A_i^d – массовая доля золы (зольность) во фракции, %;

ε_i – извлечение золы во фракцию, %.

По данным фракционного состава угля строят кривые обогатимости угля, а также определяют категорию обогатимости угля.

ПРАКТИЧЕСКАЯ РАБОТА 7
КОЛЛЕКТИВНАЯ ФЛОТАЦИЯ СУЛЬФИДНОЙ РУДЫ

Флотационный метод обогащения основан на различии в смачиваемости водой поверхности ценных минералов и минералов пустой породы.

Для создания гидрофобности (несмачиваемости) поверхности ценных минералов тонкоизмельченной руды, находящейся в водной среде, добавляют реагенты-собиратели. Благодаря гидрофобности, ценные минералы прикрепляются к пузырькам воздуха и поднимаются вместе с ними на поверхность пульпы, образуя минерализованный

пенный слой, который удаляют из камеры флотомашины. Минералы пустой породы смачиваются водой и остаются в объёме пульпы.

Флотационный метод широко применяют для обогащения сульфидных руд цветных металлов. В этом случае наиболее распространенными реагентами-собирателями являются ксантогенаты. Расход ксантогенатов при флотации сульфидных руд обычно не превышает 100 г/т. В процесс эти реагенты подают в виде водных растворов.

Для создания на поверхностях сульфидных минералов необходимой для закрепления ксантогенатов окисленной пленки в операцию измельчения руды подают реагент-регулятор среды, в качестве которого обычно используют известь или соду. Расходы их, в зависимости от вещественного состава полезного ископаемого, могут изменяться от 200 до 1500 г/т.

Для повышения механической прочности пузырьков воздуха, в результате которого улучшаются условия прилипания к ним ценных минералов, и увеличивается устойчивость флотационной пены, используют реагенты-пенообразователи. Одним из наиболее распространенных в настоящее время пенообразователей является реагент Т-92. Его расходы обычно колеблются от 20 до 100 г/т руды.

Кроме вышеперечисленных типов флотационных реагентов при селективной флотации руд используют реагенты-активаторы и подавители, которые усиливают или ослабляют действие собирателей.

1. Цель:

- изучить конструкцию и работу лабораторной флотационной машины;
- изучить способы изменения режима работы флотомашины;
- освоить методику определения объёма раствора реагента при заданном расходе реагента;
- развить навыки анализа полученных данных.

2. Оборудование и материалы:

- проба (250 г сульфидной руды класса крупности –3+0 мм);
- мельница стрежневая;
- рольганги;
- машина флотационная лабораторная механического типа конструкции Механобр;
- реагенты флотационные (сода или известь, бутиловый ксантогенат, Т-92);
- чашки фарфоровые;
- чашки металлические для сбора продуктов;

- промывалки;
- посуда химическая;
- бумага фильтровальная;
- весы электронные.

3. Ход работы:

1. Получить у преподавателя пробу.
2. Изучить конструкцию и определить конструктивные параметры лабораторной флотационной машины (рисунок 7.1).
3. Изучить схему флотационного опыта (рисунок 7.2).
4. Очистить стержневую мельницу, в которой будет проводиться измельчение руды, от образовавшейся ржавчины. Для этого поместить в неё 300 г гранита и 300 $см^3$ воды. Масса стержней должна составлять 3000 г. Заполненную мельницу плотно закрыть крышкой с резиновой прокладкой и поместить на рольганги, включив их на 5-10 минут.
5. Подготовить пробу, 250 $см^3$ воды и навеску реагента: соды или извести (вид реагента и его расход задаёт преподаватель).
6. Остановить рольганги, вылить содержимое мельницы, промыть водой её внутреннюю поверхность и стержни.
7. В промытую мельницу с загруженными в неё стержнями сначала поместить отмеренное количество воды, затем пробу сульфидной руды и навеску реагента – регулятора среды. Измельчать в течение времени, указанного преподавателем, обычно 10-15 минут.
8. За период измельчения необходимо подготовить реагенты: собиратель и пенообразователь. Их расходы задаёт преподаватель в г/т руды. Необходимо самостоятельно определить объёмы растворов реагентов, подаваемых в процесс флотации.
9. По истечении заданной продолжительности измельчения снять мельницу с рольгангов, перенести её содержимое с помощью промывалки в камеру флотомашины. При этом нужно следить за тем, чтобы количество добавляемой воды было минимальным. В свободную от пульпы мельницу загрузить стержни, залить воду до бортика и поставить на место хранения.
10. Закрепить камеру 2 на корпусе флотомашины 1, залить в случае необходимости воду и включить двигатель. Через 2 минуты перемешивания в камеру 2 добавить необходимый объём раствора ксантогената и после минутного перемешивания в пульпу ввести пенообразователь.

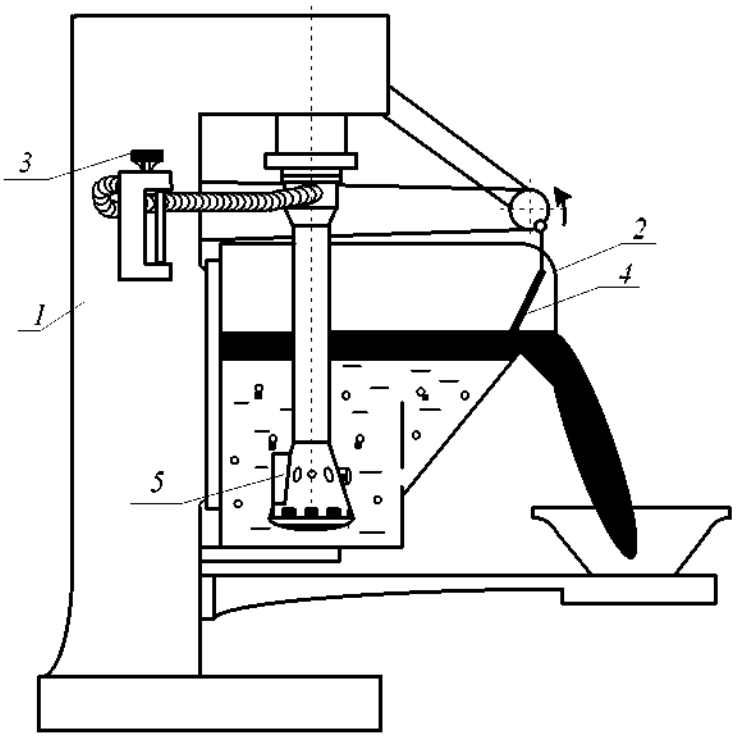

Рисунок 7.1 – Лабораторная флотационная машина

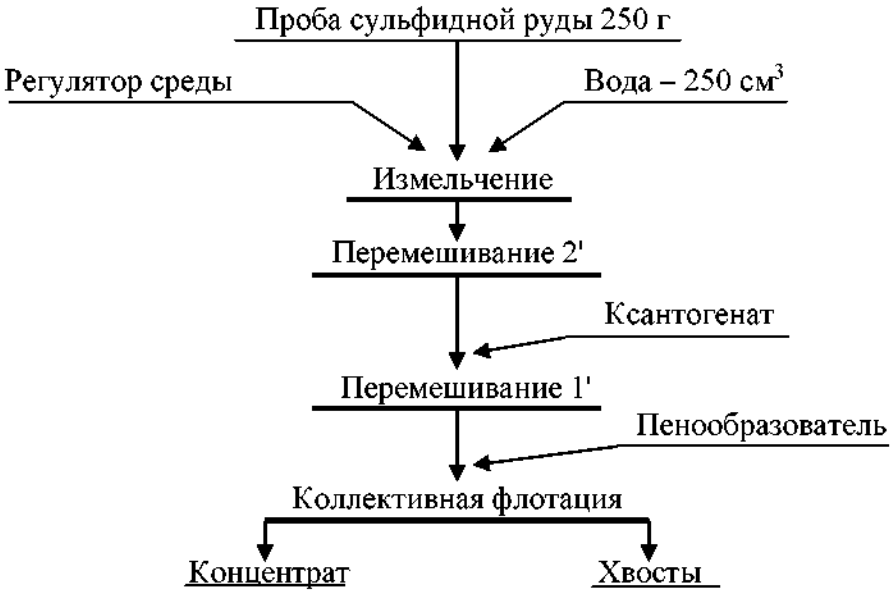

Рисунок 7.2 – Схема флотационного опыта

11. Осторожно повернуть вентиль воздушного крана 3, обеспечив этим засасывание воздуха в камеру для создания на её поверхности слоя минерализованной пены.
12. Включить пеносъёмник 4. В момент снятия первой порции пены зафиксировать время начала флотации. По мере снижения уровня пульпы в камере флотомашины добавлять воду из про-

мывалки, обмывая при этом её стенки и пеносъёмник от налипших минеральных частиц. Периодически следует отбирать пробу от пенного продукта в фарфоровую чашку. Постепенно нагруженность пены снижается, меняется и её цвет. Конец флотации фиксируется по отсутствию сульфидных минеральных частиц в фарфоровой чашке.

13. Закрыть воздушный кран 3, остановить пеносъёмник 4, выключить двигатель флотомашины. Пенный продукт отфильтровать на вакуум-фильтре и взвесить. Камерный продукт (хвосты) вылить в канаву.
14. Пустую камеру заполнить водой, закрепить на корпусе флотомашины и включить двигатель. Промыть машину в течение 2-3 минут. Затем ополоснуть из промывалки блок аэратора 5. Чистую камеру и блок аэратора протереть чистой тряпкой.
15. Убрать рабочее место в лаборатории.
16. Обработать результаты работы.
17. Составить отчёт по выполненной работе.

Пояснения по обработке результатов в работе 7

Методика определения объёма раствора реагента при заданном расходе реагента.

Например, заданный расход бутилового ксантогената составляет 100 г/т руды. Составим и решим пропорцию:

10^6 г (1 т) руды – 100 г ксантогената

250 г руды – X г ксантогената

$$X = \frac{100\,\text{г} \cdot 250\,\text{г}}{10^6\,\text{г}} = \frac{2{,}5\,\text{г}}{10^2} = 2{,}5 \cdot 10^{-2}\,\text{г}$$

Следует учесть, что ксантогенат используют во флотации в виде 1 % растворов, то есть в 100 $см^3$ раствора содержится 1 г ксантогената.

Составив пропорцию и решив её, определим объём раствора, который следует подать в камеру флотомашины:

100 $см^3$ раствора – 1 г ксантогената

V $см^3$ раствора – $2{,}5 \cdot 10^{-2}$ г ксантогената

$$V = \frac{100\,\text{см}^3 \cdot 2{,}5 \cdot 10^{-2}\,\text{г}}{1\,\text{г}} = 2{,}5\,\text{см}^3$$

Результаты расчёта показателей флотации занести в таблицу 7.1.

Таблица 7.1 – Показатели коллективной флотации

Наименование продуктов обогащения	Выход		Массовая доля сульфидных минералов, %	Извлечение сульфидных минералов, %
	г	%		
Концентрат				
Хвосты				
Исходная руда		100,0		100,0

Массовую долю сульфидов в продуктах обогащения (β, ϑ) или в исходной руде (α) и в одном из продуктов задаёт преподаватель.

В конце отчёта по выполненной работе делается вывод, в котором анализируются полученным результатам и намечаются способы их повышения.

ПРАКТИЧЕСКАЯ РАБОТА 8
МАГНИТНАЯ СЕПАРАЦИЯ ПОЛЕЗНЫХ ИСКОПАЕМЫХ

Практическую работу по магнитной сепарации выполняют на лабораторном магнитном сепараторе для слабомагнитных руд. Результаты разделения минералов по их магнитной восприимчивости зависят от вещественного состава руды, крупности обогащаемого материала, напряжённости магнитного поля, производительности, высоты рабочей зоны и положения разделительного шибера. При выполнении работы потребуется получить зависимости выходных показателей качества процесса от указанных выше переменных факторов.

1. Цель:

- изучить конструкцию и работу роликового магнитного сепаратора;
- изучить влияние некоторых факторов на процесс магнитной сепарации;
- развить навыки анализа полученных данных.

2. Оборудование и материалы:

- проба материала (200-500 г руды класса крупности -3+0 мм);
- сепаратор магнитный роликовый;
- весы электронные;
- чашки лабораторные;
- щётка для чистки сепаратора.

Магнитный сепаратор (рисунок 8.1) состоит из основания 1 с закреплённым на нём бункером 2 с регулировочным шибером 3. Бункер 2 установлен над вибролотком 4, выполненным из немагнитного материала и которого осуществляется подача материала в рабочую зону магнитной системы, образованной магнитопроводом 5 и профилированным роликом 6. На магнитопроводе установлены катушки электромагнита 7, подключенные к выпрямителю тока 8, содержащего приборы измерения тока 9 и напряжения 10. На лицевой панели выпрямителя установлены переключатели режима работы, выключатель и регулятор нагрузки по току. Регулирование выходов отдельных фракций осуществляется шибером 11, а очистка ролика 6 щёткой 12.

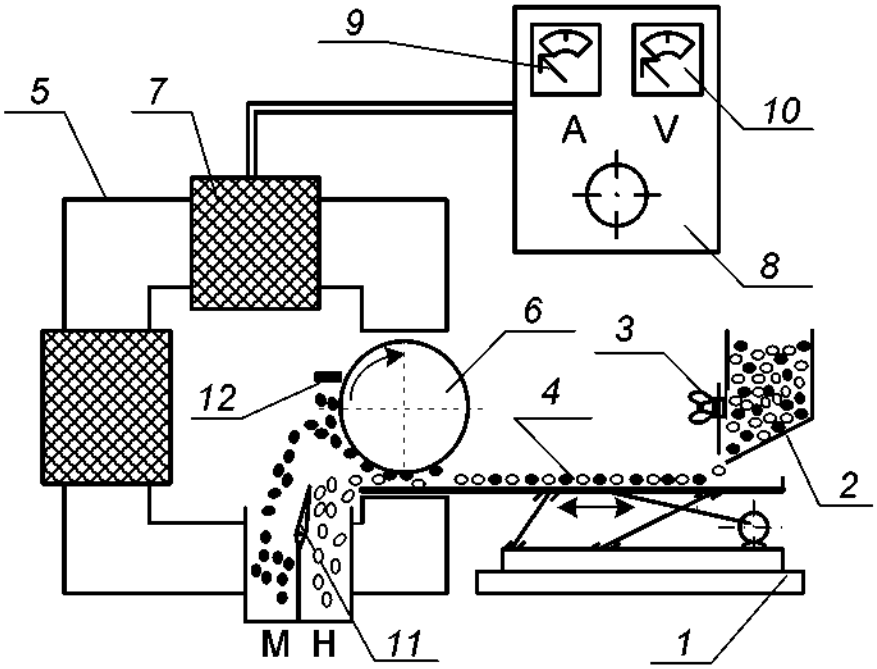

Рисунок 8.1 – Схема магнитного сепаратора

Перед опытом включают выпрямитель 8, устанавливают необходимое значение тока в обмотке электромагнита 7, включают привод вибролотка 4 и ролика 6. Материал из бункера 2 по вибролотку поступает в рабочий зазор, где и происходит разделение частиц по удельной магнитной восприимчивости. Частицы, имеющие большую удельную магнитную восприимчивость, выносятся роликом 6 из рабочего зазора, счищаются щёткой 12 и попадают в приёмник магнитной фракции. Регулирование производительности осуществляют смещением шибера 3. Положение шибера 3 изменяют в пределах от 10 до 30 мм, ток в обмотке электромагнита изменяют от 0 до 8 А.

3. Ход работы:

1. Получить у преподавателя пробу.
2. Определить массу пробы.
3. Изучить конструкцию и определить конструктивные и механические параметры роликового магнитного сепаратора.
4. Подключить сепаратор и выпрямитель к сети переменного тока.
5. Установить заданные значения настроек сепаратора (положение шибера, сила тока).
6. Загрузить исходный материал в бункер и зафиксировать время начала и конца опыта.
7. Полученные продукты взвесить, выполнить визуальную оценку, провести их анализ.
8. Убрать рабочее место в лаборатории.
9. Обработать результаты работы.
10. Составить отчёт по выполненной работе.

Пояснения по обработке результатов в работе 8

Полученные результаты разделения магнитной сепарацией занести в таблицу 8.1.

Таблица 8.1 – Результаты магнитной сепарации

№ опыта	Наименование продукта	Выход		Сила тока, А	Положение шибера, мм
		г	%		
1	Магнитный			0,5	20
	Немагнитный				
	Исходный продукт		100,0		
2	Магнитный			1,0	20
	Немагнитный				
	Исходный продукт		100,0		
3	Магнитный			2,0	20
	Немагнитный				
	Исходный продукт		100,0		
4	Магнитный			1,0	10
	Немагнитный				
	Исходный продукт		100,0		
5	Магнитный			1,0	30
	Немагнитный				
	Исходный продукт		100,0		

Используя данные таблицы 8.1 построить экспериментальные зависимости количественных показателей процесса магнитной сепарации от переменных факторов:

$$\gamma_м = f(I) \text{ для } h = 20 \text{ мм}$$

$$\gamma_м = f(h) \text{ для } I = 1 \text{ А}.$$

где I – сила тока в катушках, А;

h – положение шибера, мм.

Сделать вывод о влиянии силы тока и положения шибера на получаемые технологические показатели.

БИБЛИОГРАФИЧЕСКИЙ СПИСОК

1. *Комлев, С.Г.* Основы обогащения полезных ископаемых: учебное пособие / С.Г. Комлев // Урал. гос. горный ун-т. – 5-е изд., перераб. и доп. – Екатеринбург: Изд-во УГГУ, 2014. – 153 с.

2. *Колтунов, А.В.* Дробление, измельчение, грохочение: учебное пособие / А.В. Колтунов, С.Г. Комлев // Урал. гос. горный ун-т. – 2-е изд., стереотип. – Екатеринбург: Изд-во УГГУ, 2014. – 122 с.

3. *Морозов Ю.П.* Флотационные методы обогащения: конспект лекций / Ю.П. Морозов // Урал. гос. горный ун-т. – Екатеринбург: Изд-во УГГУ, 2011. – 155 с.

4. ГОСТ 2.105-95 «Общие требования к текстовым документам».

ПРИЛОЖЕНИЕ А
Пример оформления титульного листа

МИНИСТЕРСТВО ОБРАЗОВАНИЯ И НАУКИ РФ

ФГБОУ ВО
«УРАЛЬСКИЙ ГОСУДАРСТВЕННЫЙ ГОРНЫЙ УНИВЕРСИТЕТ»

КАФЕДРА «ОБОГАЩЕНИЕ ПОЛЕЗНЫХ ИСКОПАЕМЫХ»

ОТЧЁТ
ПО ПРАКТИЧЕСКИМ РАБОТАМ

по дисциплине:
«Обогащение полезных ископаемых»

Руководитель
проф., д.т.н. _____ **Е. Ф. Цыпин**

Студент
группы ОПИ-00 _____ **А. В. Иванов**

Екатеринбург, 2018

ПРИЛОЖЕНИЕ Б

Правила и примеры оформления надписей к таблицам и рисункам

Таблицы следует располагать в тексте сразу же после первого упоминания их или на следующей странице. В тексте слово «таблица» пишется полностью с указанием порядкового номера. Заголовок таблицы выполняется без абзацного отступа с выравниванием «по центру». Точка в конце заголовка не ставится. Между основным текстом, заголовком таблицы и самой таблицей – пустая строка. Размер шрифта в таблице должен быть меньше размера основного текста (например, основной текст – 14, в таблице – 13 (12) и меньше).

Таблица 1 – Результаты флотационного обогащения

Наименование продуктов обогащения	**Выход**		**Массовая доля полезного компонента, %**	**Извлечение полезного компонента, %**
	г	**%**		
Концентрат				
Промпродукт				
Хвосты				
Исходная руда		100,0		100,0

Рисунок вставляется после первого упоминания о нём в тексте. В тексте слово «рисунок» пишется полностью с указанием порядкового номера.

Наименование схемы, рисунка делается под рисунком и располагается симметрично относительно поля рисунка. Под наименованием рисунка после двоеточия помещают расшифровку обозначений и поясняющие записи.

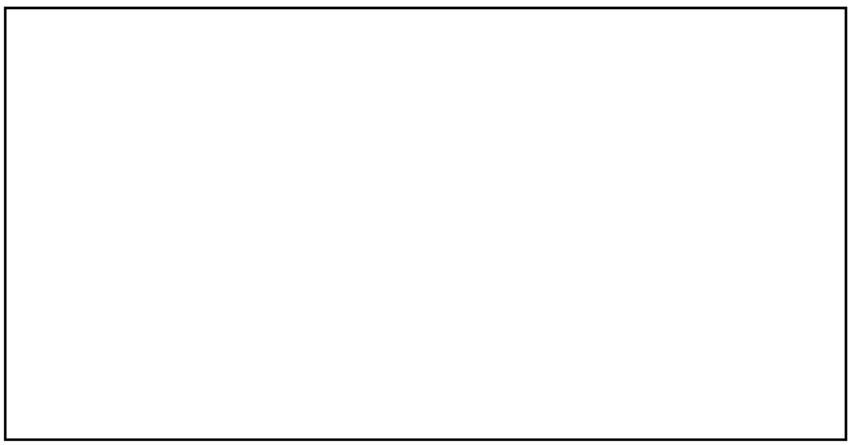

Рисунок 1 – Схема устройства оборудования:
1 – …; 2 – …

Министерство образования и науки Российской Федерации
Федеральное государственное бюджетное образовательное учреждение высшего профессионального образования
«Уральский государственный горный университет»

С. Г. Комлев, Т. Ю. Овчинникова, К. А. Водовозов

ОБОГАЩЕНИЕ ПОЛЕЗНЫХ ИСКОПАЕМЫХ

Методические указания
по выполнению контрольных работ
и варианты заданий
по дисциплине «Обогащение полезных ископаемых»
для студентов направления 130400.65 – «Горное дело»
всех форм обучения

Екатеринбург – 2015

Министерство образования и науки Российской Федерации
Федеральное государственное бюджетное образовательное учреждение
высшего профессионального образования
«Уральский государственный горный университет»

ОДОБРЕНО
Методической комиссией
горномеханического
факультета
«3» февраля 2015 г.
Председатель комиссии
_____проф. В. П. Барановский

С. Г. Комлев, Т. Ю. Овчинникова,
К. А. Водовозов

ОБОГАЩЕНИЕ ПОЛЕЗНЫХ ИСКОПАЕМЫХ

Методические указания
по выполнению контрольных работ
и варианты заданий
по дисциплине «Обогащение полезных ископаемых»
для студентов направления 130400.65 – «Горное дело»
всех форм обучения

Издание УГГУ Екатеринбург, 2015

К 63

Рецензент: *А. В. Колтунов*, доцент кафедры
обогащения полезных ископаемых УГГУ.

Учебно-методическое пособие рассмотрено на заседании кафедры «Обогащение полезных ископаемых» «27» декабря 2014 г. (протокол № 5) и рекомендовано для издания в УГГУ.

К 63 Комлев С. Г., Овчинникова Т. Ю., Водовозов К. А.

Обогащение полезных ископаемых. Методические указания по выполнению контрольных работ и варианты заданий по дисциплине «Обогащение полезных ископаемых» для студентов направления 130400.65 – «Горное дело» всех форм обучения / Комлев С. Г., Овчинникова Т. Ю., Водовозов К. А.; Урал. гос. горный ун-т. – Екатеринбург: Изд-во УГГУ, 2015. – 35 с.

В пособии приведены основные понятия и формулы для расчёта технологических показателей обогащения, эффективности грохочения, методики расчета схем обогащения полезных ископаемых, показаны примеры решения задач, приведены варианты заданий. Пособие составлено в соответствии с учебной программой дисциплины.

© Комлев С. Г., 2015
© Овчинникова Т. Ю., 2015
© Водовозов К. А., 2015
© Уральский государственный
горный университет, 2015

СОДЕРЖАНИЕ

ОБЩИЕ УКАЗАНИЯ ПО ОФОРМЛЕНИЮ 4
1. ОСНОВНЫЕ ПОНЯТИЯ И ФОРМУЛЫ 5
1.1. Расчёт технологических показателей обогащения 5
1.2. Построение гранулометрической характеристики 8
1.3. Расчёт эффективности грохочения 12
1.4. Расчёт схем обогащения 14
2. ПРИМЕРЫ РЕШЕНИЯ 16
2.1. Контрольная работа № 1 16
2.2. Контрольная работа № 2 18
2.3. Контрольная работа № 3 20
3. ВАРИАНТЫ ЗАДАНИЙ ДЛЯ КОНТРОЛЬНЫХ РАБОТ 24
3.1. Контрольная работа № 1 24
3.2. Контрольная работа № 2 28
3.3. Контрольная работа № 3 30
СПИСОК ЛИТЕРАТУРЫ 35

ОБЩИЕ УКАЗАНИЯ ПО ОФОРМЛЕНИЮ

В курсе «Обогащение полезных ископаемых» студент самостоятельно выполняет три контрольные работы из разделов «Расчёт технологических показателей обогащения» (контрольная работа № 1), «Построение гранулометрических характеристик» и «Расчёт эффективности грохочения» (контрольная работа № 2) и «Расчёт схем обогащения» (контрольная работа № 3). Номера задач для каждого студента задаются номером варианта задания. Номер варианта назначает преподаватель.

Контрольные работы оформляются в виде единой сброшюрованной пояснительной записки.

К пояснительной записке, выполненной на листах формата А4, предъявляются следующие требования: наличие титульного листа, содержания, нумерации страниц, таблиц, рисунков, подрисуночных подписей, обозначения и расшифровки кривых на графиках, обозначения осей на графиках, размерностей по осям графиков, в таблицах и численных результатах, получаемых в ходе расчётов по формулам, списка использованных источников.

При построении графиков студент самостоятельно выбирает оптимальные масштабы по осям, вводя, при необходимости, логарифмические масштабы.

1. ОСНОВНЫЕ ПОНЯТИЯ И ФОРМУЛЫ

1.1. Расчёт технологических показателей обогащения

Определения основных технологических показателей обогащения даны на примере операции разделения с двумя получаемыми продуктами (рис. 1).

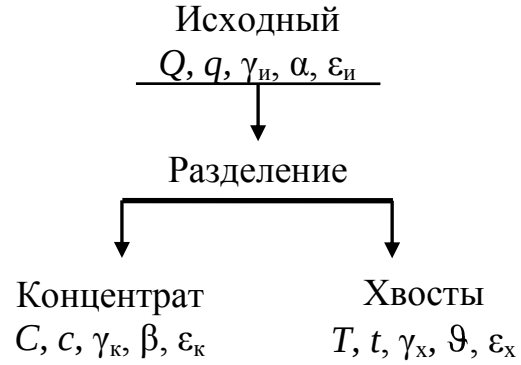

Рис. 1. К определению основных технологических показателей разделения

На рис. 1 введены следующие обозначения: Q, C, T – массы соответствующих продуктов; q, c, t – массы ценного компонента в соответствующих продуктах; $\gamma_и$, $\gamma_к$, $\gamma_х$ – выходы соответствующих продуктов; α, β, ϑ – массовые доли ценного компонента в соответствующих продуктах; $\varepsilon_и$, $\varepsilon_к$, $\varepsilon_х$ – извлечение ценного компонента в соответствующие продукты.

В обогащении полезных ископаемых количество продукта может иметь размерность как массы (т, реже кг), так и производительности (т/ч, т/сут, т/год).

В табл. 1 представлены общепринятые обозначения и размерности технологических показателей обогащения.

При разделении материала принято считать концентратами продукты с большей массовой долей ценного компонента, а хвостами – с меньшей. В том случае если оценка показателей обогащения ведётся по массовой доле вредной примеси, то концентратами считают продукты, с меньшим содержанием вредных примесей, а хвостами – с большей. Примером может служить обогащение углей, где малое содержание вредной примеси – золы (зольность) меньше для концентратов и больше для хвостов.

Таблица 1

Общепринятые обозначения и размерности технологических показателей обогащения

Показатель	Размерность	Продукт				
		исходный	концентрат	хвосты	подрешётный	надрешётный
Масса продукта	т, кг (т/ч; т/сут; т/год)	Q	C	T	C	T
компонента в продукте		q	c	t	–	–
класса -d		q	–	–	c	t
Выход	%	$\gamma_и$	$\gamma_к$	$\gamma_х$	$\gamma_п$	$\gamma_н$
Массовая доля компонента в продукте	% (г/т)	α	β	ϑ	–	–
золы в продукте (зольность)	%	$A_и$	$A_к$	$A_х$	–	–
класса -d		α^{-d}	–	–	β^{-d}	ϑ^{-d}
класса +d		α^{+d}	–	–	β^{+d}	ϑ^{+d}
Извлечение	%	$\varepsilon_и$	$\varepsilon_к$	$\varepsilon_х$	–	–

Выход продукта – это отношение массы продукта разделения к массе исходного продукта:

$$\gamma_к = \frac{C}{Q}, \text{д. ед.} \quad \text{или} \quad \gamma_к = \frac{C}{Q} \cdot 100, \%. \qquad (1)$$

$$\gamma_х = \frac{T}{Q}, \text{д. ед.} \quad \text{или} \quad \gamma_х = \frac{T}{Q} \cdot 100, \%. \qquad (2)$$

Массовая доля компонента в продукте – это отношение массы компонента в каком-либо продукте к массе всего этого продукта:

для исходного $$\alpha = \frac{q}{Q}, \text{д. ед.} \quad \text{или} \quad \alpha = \frac{q}{Q} \cdot 100, \%; \qquad (3)$$

для концентрата $$\beta = \frac{c}{C}, \text{д. ед.} \quad \text{или} \quad \beta = \frac{c}{C} \cdot 100, \%; \qquad (4)$$

для хвостов $$\vartheta = \frac{t}{T}, \text{д. ед.} \quad \text{или} \quad \vartheta = \frac{t}{T} \cdot 100, \%. \qquad (5)$$

Извлечение компонента в продукт – это отношение массы компонента в продукте к массе этого компонента в исходном продукте:

$$\varepsilon_к = \frac{c}{q}, \text{ д. ед.} \quad \text{или} \quad \varepsilon_к = \frac{c}{q} \cdot 100, \%. \tag{6}$$

$$\varepsilon_х = \frac{t}{q}, \text{ д. ед.} \quad \text{или} \quad \varepsilon_х = \frac{t}{q} \cdot 100, \%. \tag{7}$$

Иногда используют термин ***потери*** для обозначения извлечения ценного компонента в не одноимённый продукт, например, *потери* ценного компонента *с хвостами*, что *равнозначно* понятию *извлечение* ценного компонента *в хвосты*.

Уравнения баланса, вытекают из закона сохранения массы:

$$C + T = Q; \tag{8}$$

$$c + t = q; \tag{9}$$

$$\gamma_к + \gamma_х = \gamma_и; \tag{10}$$

$$\gamma_к \cdot \beta + \gamma_х \cdot \vartheta = \gamma_и \cdot \alpha; \tag{11}$$

$$\varepsilon_к + \varepsilon_х = \varepsilon_и. \tag{12}$$

Сумма масс, выходов и извлечений продуктов разделения ***всегда*** равна массе, выходу или извлечению исходного продукта соответственно и определяется простым сложением (8)-(10), (12).

Массовые доли ***складывать нельзя***, так как они рассчитаны от ***разных*** масс продуктов. При простом сложении не будет учтена ***доля участия*** (удельный вес) каждого из продуктов в общей сумме, поэтому при составлении уравнения баланса по массовым долям необходимо использовать ***средневзвешенное значение***. В качестве удельного веса может выступать выход или масса продукта, как показано в уравнении (11).

При расчёте одной операции разделения или схемы в целом, как правило, принимают: $\gamma_и = 100$ %; $\varepsilon_и = 100$ %. Тогда уравнения (10)-(12) приобретают вид:

$$\gamma_к + \gamma_х = 100; \tag{13}$$

$$\gamma_к \cdot \beta + \gamma_х \cdot \vartheta = 100 \cdot \alpha; \tag{14}$$

$$\varepsilon_к + \varepsilon_х = 100. \tag{15}$$

Решая систему уравнений, состоящую из формул (13)-(15), можно вывести формулы для расчёта выходов продуктов разделения и извлечения в них (продукты) компонента:

$$\gamma_к = \frac{\alpha - \vartheta}{\beta - \vartheta} \cdot 100, \% \quad (16)$$

$$\gamma_х = \frac{\beta - \alpha}{\beta - \vartheta} \cdot 100 \%. \quad (17)$$

$$\varepsilon_к = \frac{\gamma_к \cdot \beta}{\alpha}, \%. \quad (18)$$

$$\varepsilon_х = \frac{\gamma_х \cdot \vartheta}{\alpha}, \%. \quad (19)$$

Примеры расчёта технологических показателей обогащения представлены в п. 2.1.

1.2. Построение гранулометрической характеристики

Гранулометрический состав продуктов обогащения характеризуется распределением частиц по классам крупности. Основным методом определения гранулометрического состава продуктов является ситовый анализ, состоящий в рассеве продукта на наборе сит с квадратными отверстиями и последующем определении ***частных выходов*** классов крупности.

Частный выход каждого класса крупности определяется по формуле:

$$\gamma_i = \frac{M_i}{M_{исх}} \cdot 100, \%, \quad (20)$$

где γ_i – выход i-го класса крупности; M_i – масса i-го класса крупности; $M_{исх}$ – масса исходного продукта, подвергнутого рассеву.

Помимо этого определяют ***суммарный выход*** классов крупности ***«по плюсу»*** и ***«по минусу»***.

Суммарная характеристика «по плюсу» показывает, какое количество материала осталось бы на сите с размером отверстия, равным d мм, если бы это сито в наборе сит для ситового анализа было верхним.

Суммарная характеристика «по минусу» показывает, какое количество материала прошло бы сквозь сито с размером отверстия, равным d мм, если бы это сито в наборе было нижним.

Суммарный выход классов крупности «по плюсу» рассчитывается последовательным суммированием значений частных выходов каждого класса крупности сверху вниз, а «по минусу» – снизу вверх.

Пример оформления результатов ситового анализа приведён в табл. 2.

Таблица 2

Результаты ситового анализа

Класс крупности, мм		Выход, %		
		частный	суммарный	
			«по плюсу»	«по минусу»
-200+100		12,8	12,8	100,0
-100+50		22,5	35,3	87,2
-50+25		21,5	56,8	64,7
-25+13		16,9	73,7	43,2
-13+6		13,3	87,0	26,3
-6+3		6,4	93,4	13,0
-3+0		6,6	100,0	6,6
Итого:		**100,0**	–	–
Абсцисса для кривой «по минусу»	**Абсцисса для кривой «по плюсу»**		**Ордината для кривой «по плюсу»**	**Ордината для кривой «по минусу»**

На рис. 2 приведен пример построения суммарных характеристик крупности для рассмотренного примера. Кривые являются зеркальным отображением друг друга. По любой из них можно определить выход любого класса крупности.

При построении кривых суммарного выхода каждый класс крупности представляется в виде точки координатами (d; γ), где d – граничное значение каждого класса крупности, а γ – суммарный выход этого класса крупности («по плюсу» или «минусу»).

Для кривой суммарного выхода «по плюсу» d – это ***нижняя*** граница класса крупности, то есть значение крупности со знаком «плюс», а для кривой суммарного выхода «по минусу» – ***верхняя*** граница класса крупности, то есть значение крупности со знаком «минус». Для приведённого примера класс крупности -100+50 мм при построении кривой суммарного выхода «по плюсу» будет иметь координаты (50; 35,3), а при построении кривой суммарного выхода «по минусу» – (100; 87,2).

Полученные точки соединяют плавной кривой. Обе кривые суммарного выхода монотонны. Каждая из них пересекает и ось абсцисс, и ось ординат.

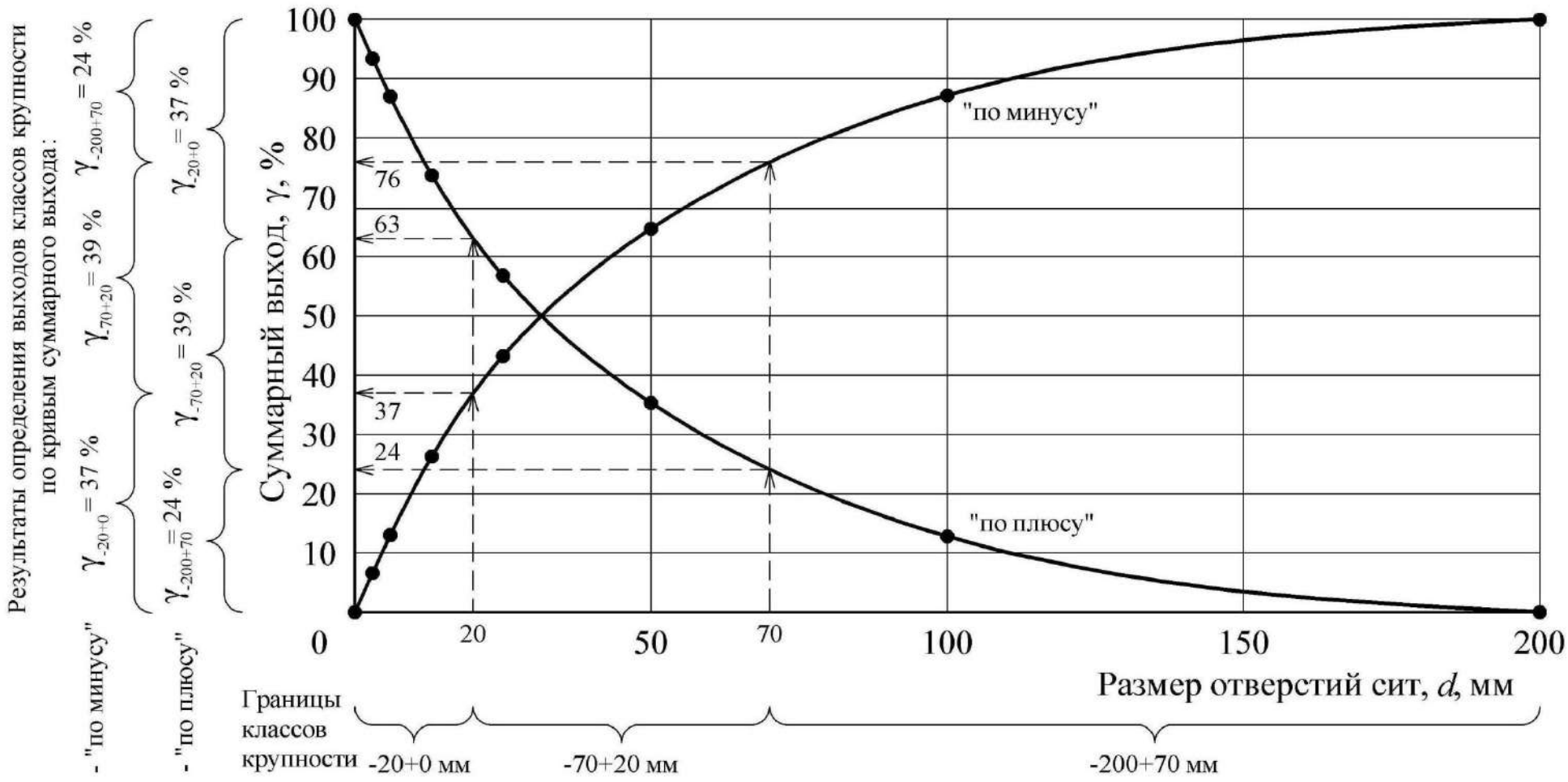

Рис. 2. Гранулометрическая характеристика продукта

Точки пересечения с осью абсцисс: (D_{max}; 0) для кривой суммарного выхода «по плюсу» и (D_{max}; 100) для кривой суммарного выхода «по минусу». D_{max} – это максимальная крупность продукта, мм. Для представленного примера D_{max}=200 мм.

Точки пересечения с осью ординат: (0; 100) для кривой суммарного выхода «по плюсу» и (0; 0) для кривой суммарного выхода «по минусу».

По виду кривой суммарного выхода можно сделать вывод о преобладании тех или иных классов крупности. Если кривая суммарного выхода «по плюсу» имеет выпуклую форму, то в продукте преобладают крупные классы, если вогнутую – то мелкие (для кривой суммарного выхода «по минусу» – наоборот). Если кривые суммарного выхода имеют форму близкую к прямой, то это свидетельствует о равномерном распределении частиц по классам крупности.

Определение выхода заданного класса крупности осуществляется в следующей последовательности:

1. Отложить на оси абсцисс границы заданного класса крупности.
2. Из полученных точек восстановить перпендикуляры до пересечения с кривой суммарного выхода.
3. Из полученных точек пересечения с кривой суммарного выхода провести перпендикуляры к оси ординат. Высота полученного отрезка находится вычитанием из б***о***льшего значения выхода меньшего и соответствует выходу заданного класса крупности.

Обычно границы класса крупности задаются двумя значениями, например, -6+3 мм. Если требуется определить выход класса крупности -6 мм, то второй границей является значение 0 мм (класс крупности -6+0 мм). Если требуется определить выход класса крупности +6 мм, то второй границей является значение максимальной крупности продукта (класс крупности -D_{max}+6 мм).

Также следует помнить, что сумма выходов классов –*d* мм и +*d* мм для одного и того же продукта равна 100 %.

При работе с гранулометрическими характеристиками (и только в этом случае) термины ***«выход класса»*** и ***«массовая доля класса крупности»*** равнозначны.

Пример

По гранулометрической характеристике (рис. 2) определить выходы классов крупности -20 мм, -70+20 мм, +70 мм.

Решение

Определим выходы заданных классов крупности по кривой суммарного выхода «по плюсу».

Класс -20 мм. Помня, что запись -20 мм означает -20+0 мм, определим значения выходов в точках 0 и 20 мм, они составят 100 и 63 % соответственно, следовательно, выход класса -20+0 мм составит:

$$\gamma_{-20+0} = 100 - 63 = 37\ \%.$$

Класс -70+20 мм. Значения выходов в точках 20 и 70 мм составляют 63 и 24 % соответственно, следовательно, выход класса -70+20 мм составит:

$$\gamma_{-70+20} = 63 - 24 = 39\ \%.$$

Класс +70 мм. Максимальная крупность продукта составляет 200 мм, следовательно, необходимо определить выход класса -200+70 мм. Значения выходов в точках 70 и 200 мм составляют 24 и 0 %, соответственно, следовательно, выход класса -200+70 мм составит:

$$\gamma_{-200+70} = 24 - 0 = 24\ \%.$$

Определение выходов заданных классов крупности по кривой суммарного выхода «по минусу» осуществляется аналогично. Значения выходов в точках 0, 20, 70 и 200 мм составляют 0, 37, 76 и 100 % соответственно. Тогда выходы классов крупности, %:

$$\gamma_{-20+0} = 37 - 0 = 37;$$
$$\gamma_{-70+20} = 76 - 37 = 39;$$
$$\gamma_{-200+70} = 100 - 76 = 24.$$

В практике обогащения при определении выхода класса крупности пользуются ***только одной*** из кривых суммарного выхода.

В контрольной работе № 2 требуется построить одну их кривых суммарного выхода и по ней определить выход заданного класса крупности. Пример выполнения приведён в п. 2.2.

1.3. Расчёт эффективности грохочения

Процесс грохочения характеризуется ***эффективностью грохочения*** (***к.п.д.*** грохота).

Эффективность грохочения (E) – это отношение массы подрешётного продукта (C) к массе продукта той же крупности в исходном материале (q), определяется по формуле:

$$E = \frac{C}{q} \cdot 100, \%. \qquad (21)$$

При расчёте показателей операции грохочения применимы все полученные ранее соотношения между технологическими показателями и уравнения баланса.

Условно концентратом считается подрешётный продукт, а надрешётный – хвостами. При этом массовая доля класса крупности менее размера отверстия сита в подрешётном продукте (β^{-d}) составляет 100 %, так как частицы крупнее размера отверстия сита в подрешётный продукт попасть не могут.

С помощью простых преобразований можно получить формулы для расчёта эффективности грохочения, %:

$$E = \frac{C}{Q \cdot \alpha^{-d}} \cdot 10^4; \qquad (22)$$

$$E = \frac{\gamma_{\text{п}}}{\alpha^{-d}} \cdot 100; \qquad (23)$$

$$E = \frac{\alpha^{-d} - \vartheta^{-d}}{\alpha^{-d}(100 - \vartheta^{-d})} \cdot 10^4. \qquad (24)$$

Для определения эффективности грохочения, как правило, необходимо знать массовую долю расчётного класса в исходной руде (α^{-d}).

Если эта величина не задана, то её можно определить по гранулометрической характеристике исходного продукта (п. 1.2).

Если гранулометрическая характеристика исходного продукта отсутствует, то её можно провести по прямой линии (рис. 3).

Так как гранулометрическая характеристика является прямой линией, то её можно описать уравнением вида $\alpha^{-d}=\gamma_{-d+0}=kd$.

Для случая, представленного на рис. 3, уравнение может быть записано как:

$$\alpha^{-d} = \frac{100}{D_{\max}} \cdot d, \%. \qquad (25)$$

Использование данной формулы позволяет определить массовую долю расчётного класса в руде без построения гранулометрической характеристики.

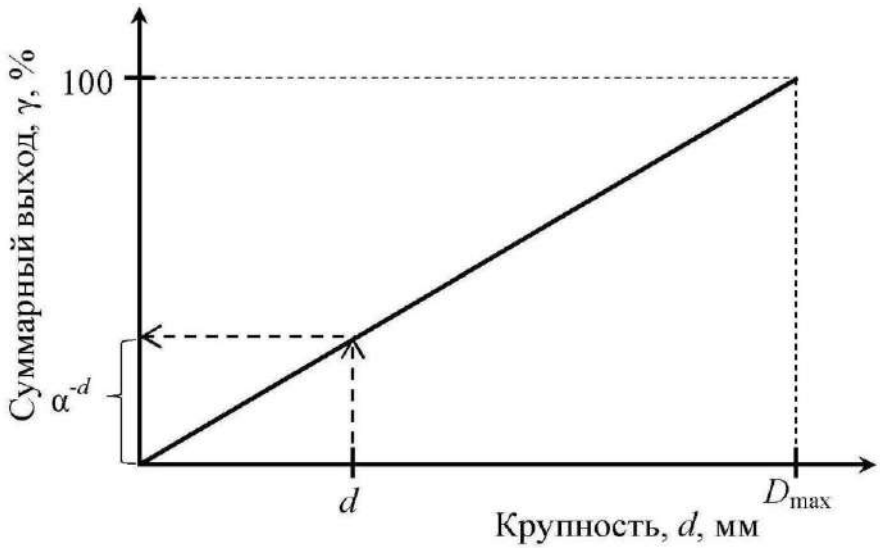

Рис. 3. К определению массовой доли нижнего класса в исходном материале:
***d* – размер отверстия сита; D_{max} – максимальная крупность исходного материала**

В табл. 1 приведены общепринятые обозначения для продуктов операции грохочения.

Примеры расчёта эффективности грохочения приведены в п. 2.2.

1.4. Расчёт схем обогащения

Совокупность операций переработки минерального сырья называется ***технологической схемой обогащения***, изображаемой графически. Расчёт технологических схем обогащения выполняется обычно в виде таблицы.

Основным типом технологических схем является ***качественно-количественная схема,*** на которой отражены все операции обработки полезного ископаемого с указанием количества и качества всех продуктов.

Основой расчётов технологических показателей схем обогащения являются уравнения балансов (13)-(15).

Расчёт схемы начинается с составления технологического баланса по массовой доле компонента, представляемого в виде таблицы. Для расчёта схемы необходимо задаться рядом технологических показателей. Чаще всего задают величину массовой доли компонента в руде (по данным анализа) и в концентрате (по требованию нормативных документов), а также нормируемую величину извлечения компонента в концентрат (реже в хвосты).

Технологические показатели для промежуточных операций и продуктов схемы рассчитывают, задаваясь массовой долей компо-

нента в продуктах разделения, частным извлечением в концентрат или величиной степени концентрации компонента в каждой операции.

В контрольной работе № 3 требуется рассчитать технологические показатели схемы флотации. Каждой отдельной операции флотации присуща своя ***степень концентрации***, показывающая во сколько раз увеличивается массовая доля полезного компонента в концентрате операции, по сравнению с массовой долей в продукте, входящем в операцию. Степень концентрации обозначается буквой *i* и для основных и контрольных операций составляет 2-9, а для перечистных – 1-2. При расчёте обычно принимается, что массовая доля в концентрате первой контрольной операции в два раза больше, чем массовая доля в исходном продукте схемы, а если контрольная операция одна, то приблизительно равным ему. Массовую долю в промпродуктах перечистных операций (хвостах) принимают приблизительно равной массовой доле продукта, поступающего в ту же операцию, что и эти промпродукты.

После определения массовой доли компонента в каждом продукте схемы рассчитывают выходы всех продуктов схемы. Расчёт ведётся по операциям схемы «снизу вверх» составлением и решением балансовых уравнений относительно выходов продуктов. Расчёт завершается проверкой:

$$\Delta = 100\cdot\alpha - (\gamma_к\cdot\beta + \gamma_х\cdot\vartheta). \qquad (26)$$

Величина Δ называется ***невязкой расчёта*** и показывает точность его выполнения. Невязка может быть как положительной, так и отрицательной. При выполнении расчёта на ПК величина невязки равна 0. При расчёте на калькуляторе для получения приемлемой величины невязки (порядка 10^{-3} $\%^2$) получаемые величины необходимо округлять до 4-го знака после запятой.

Результаты расчётов оформляются в виде технологической схемы, изображаемой графически, и типовых таблиц – «Технологический баланс продуктов обогащения» и «Результаты расчёта качественно-количественной схемы».

На технологической схеме каждому продукту присваивается порядковый номер, указываются технологические показатели каждого продукта и принятые в операциях разделения степени концентрации.

В типовой таблице «Технологический баланс продуктов обогащения» приводятся технологические показатели ***исходного*** продукта

и ***конечных*** (концентрат и хвосты) продуктов разделения.

В типовой таблице «Результаты расчёта качественно-количественной схемы» приводятся технологические показатели для ***всех*** продуктов схемы.

Пример расчёта качественно-количественной схемы флотации приведён в п. 2.3.

2. ПРИМЕРЫ РЕШЕНИЯ

2.1. Контрольная работа № 1

Задача 1

Руда для кучного выщелачивания подаётся из трёх забоев в соотношении: 20 % из забоя № 1, 60 % из забоя № 2, остальное из забоя № 3. Массовая доля золота составляет 4, 6 и 3 г/т, соответственно. Определить массовую долю золота в исходной для выщелачивания куче.

***Комментарий**: в данной задаче необходимо определить массовую долю руды, получаемой при смешивании руд из различных забоев. При этом руды из этих забоев имеют различную массовую долю компонента и смешиваются **не в равном** соотношении. В этом случае для расчёта массовой доли полученной смеси необходимо использовать формулу для определения средневзвешенного значения, которое учитывает долю участия каждого из забоев в общей смеси:*

$$\alpha = \frac{\sum_{i=1}^{n}(\gamma_i \cdot \alpha_i)}{\sum_{i=1}^{n}\gamma_i},$$

где γ_i – выход (доля) руды из i-го забоя; α_i – массовая доля компонента в руде i-го забоя.

Дано:

$\gamma_1 = 20$ %
$\alpha_1 = 4$ г/т
$\gamma_2 = 60$ %
$\alpha_2 = 6$ г/т
$\alpha_3 = 3$ г/т

$\alpha_{срв}$ – ?

Решение

$\gamma_1+\gamma_2+\gamma_3=100$ % $\rightarrow \gamma_3 = 100 - (\gamma_1+\gamma_2)=100 - (20+60)=20$ %;

$$\alpha = \frac{\gamma_1 \cdot \alpha_1 + \gamma_2 \cdot \alpha_2 + \gamma_3 \cdot \alpha_3}{\gamma_1 + \gamma_2 + \gamma_3} = \frac{20 \cdot 4 + 60 \cdot 6 + 20 \cdot 3}{20 + 60 + 20} = 5 \text{ г/т}.$$

Ответ: Массовая доля золота в исходной для выщелачивания куче равна 5 г/т.

Задача 2

Определить потери цинка с медным концентратом, если массовая доля цинка в руде – 5 %, в медном концентрате – 4,5 %, выход цинкового концентрата составляет 12 %, а выход хвостов – 85 %.

***Комментарий**: потери цинка с медным концентратом – это извлечение цинка в медный концентрат. В данной задаче речь идёт о **полиметаллической** руде (компонентами являются медь и цинк), при обогащении которой получают **три** продукта – хвосты и концентраты: медный и цинковый. Тогда формула (13) будет иметь вид:*

$$\gamma_к^{Cu} + \gamma_к^{Zn} + \gamma_х = 100\,\%.$$

Для определения потерь цинка с медным концентратом воспользуемся формулой (19), переписав её как, %:

$$\varepsilon_к^{Cu/Zn} = \frac{\gamma_к^{Cu} \cdot \vartheta^{Cu/Zn}}{\alpha^{Zn}}.$$

Нижний индекс «к» у обозначения показателей указывает лишь на то, что продукт, с которым теряется цинк, не является хвостами.

Дано:

$\alpha^{Zn} = 5\,\%$

$\gamma_к^{Zn} = 12\,\%$

$\vartheta^{Cu/Zn} = 4{,}5\,\%$

$\gamma_х = 85\,\%$

$\varepsilon_к^{Cu/Zn} - ?$

Решение

Выход медного концентрата составит:

$$\gamma_к^{Cu} = 100 - \gamma_к^{Zn} - \gamma_х = 100 - 12 - 85 = 3\,\%.$$

Потери цинка с медным концентратом:

$$\varepsilon_к^{Cu/Zn} = \frac{5 \cdot 4{,}5}{3} = 7{,}5\,\%.$$

Ответ: Потери цинка в медном концентрате составляют 7,5 %.

Задача 3

Определить суточную производительность фабрики по руде, если она производит 30 т/ч концентрата при выходе его 5 %.

***Комментарий**: Следует обратить внимание, что заданная величина производительности по концентрату имеет размерность **т/ч**, а значит, и величина производительности фабрики по руде при расчёте по формуле (1) будет иметь ту же размерность. Однако по условиям задачи требуется определить **суточную** производительность. При решении подобного типа задач принимается режим работы обогатительных фабрик 24 часа в сутки.*

Дано:	***Решение***
$\gamma_к = 5$ % $C = 30$ т/ч	$\gamma_к = \frac{C}{Q} \cdot 100 \quad \rightarrow \quad Q = \frac{C}{\gamma_к} \cdot 100 = \frac{30}{5} \cdot 100 = 600$ т/ч.
$Q_{сут} - ?$	$Q_{сут} = 24 \cdot Q = 24 \cdot 600 = 14400$ т/сут.
	Ответ: Суточная производительность фабрики составляет 14400 т/сут.

2.2. Контрольная работа № 2

Задача 1

Класс крупности, мм	**Частный выход, %**
-50+25	10
-25+12	20
-12+6	20
-6+0	50

По результатам ситового анализа построить кривую суммарного выхода «по полюсу».
Определить по ней выходы классов крупности -30+10 и -5 мм.
Сделать вывод о преобладании тех или иных классов крупности.

Решение

Рассчитаем суммарный выход «по плюсу» (см. п.1.2):

Класс, мм	**Частный выход, %**	**Суммарный выход «по плюсу», %**
-50+25	10	10
-25+12	20	30
-12+6	20	50
-6+0	50	100
Итого:	**100**	–

Подробная методика построения гранулометрической характеристики и определения по ней выходов заданных классов крупности приведена в п. 1.2. Решение показано на рис. 4.

Выходы заданных классов крупности составляют:

$$\gamma_{-30+10} = 37 - 6 = 29 \text{ %}.$$

$$\gamma_{-5+0} = 100 - 56 = 44 \text{ %}.$$

По виду кривой можно сделать вывод о преобладании мелких классов крупности (кривая вогнутая).

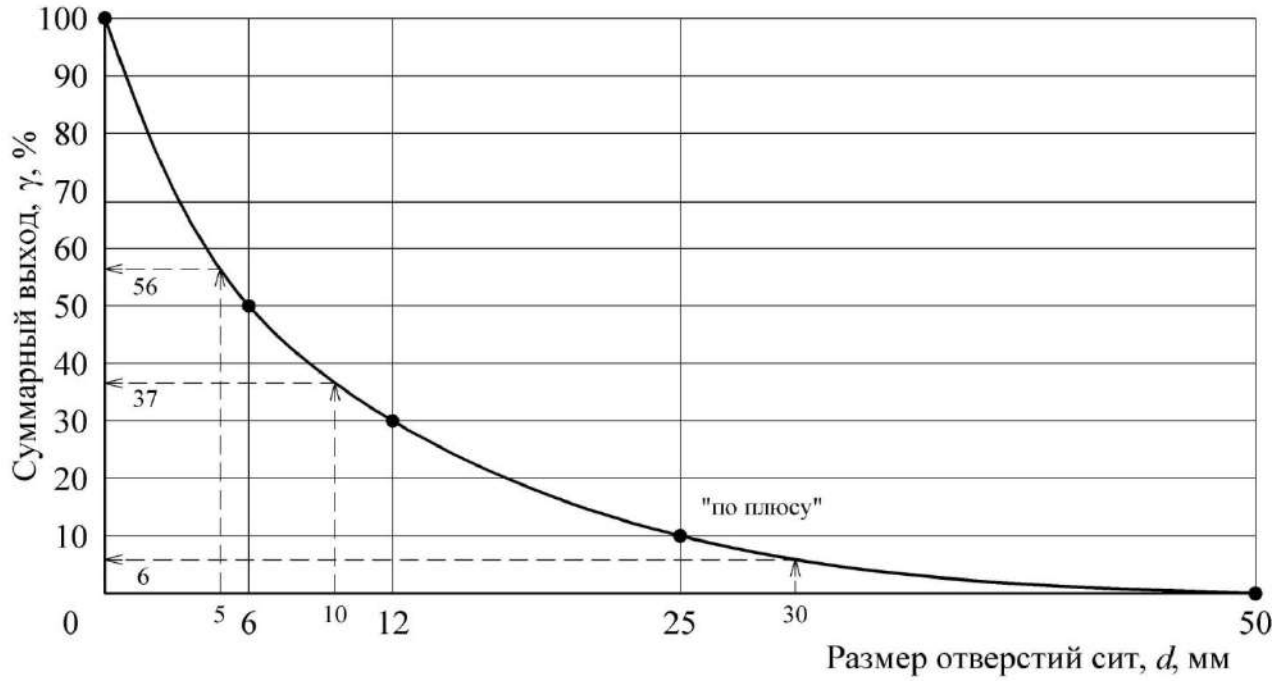

Рис. 4. Графическое решение

Задача 2

Определить эффективность грохочения на сетке 150 мм, если выход надрешётного продукта составляет 77 %. Крупность исходного материала 600 мм. Гранулометрическую характеристику исходной руды принять по прямой линии.

Дано:

$\gamma_н = 77$ %

$D_{max} = 600$ мм

d=150 мм

E – ?

Решение

Найдём массовую долю расчётного класса в исходном продукте по формуле (25):

$$\alpha^{-d} = \frac{100}{D_{max}} \cdot d = \frac{100}{600} \cdot 150 = 25\ \%.$$

Из уравнения баланса (13) определим выход подрешётного продукта:

$\gamma_п = 100 - \gamma_н = 100 - 77 = 23$ %.

Эффективность грохочения по выражению (23) составит:

$$E = \frac{\gamma_п}{\alpha^{-d}} \cdot 100 = \frac{23}{25} \cdot 100 = 92\ \%.$$

Ответ: Эффективность грохочения равна 92 %.

2.3. Контрольная работа № 3

Рассчитать технологический баланс продуктов обогащения и технологические показатели (выходы всех продуктов и извлечения компонента в эти продукты) для схемы обогащения, представленной на рис. 5. Массовая доля полезного компонента в исходном продукте 1 %, в концентрате 14 %, извлечение в концентрат 90 %. Значениями массовой доли для промежуточных продуктов схемы задаться самостоятельно (п. 1.4).

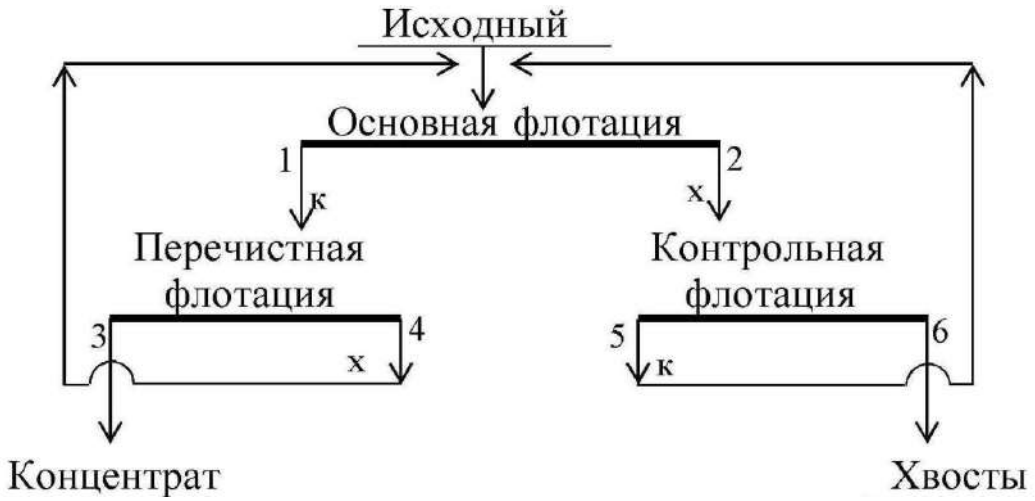

Рис. 5. Технологическая схема обогащения

Решение

По исходным данным с использованием выражений (15) и (19) определим массовую долю компонента в хвостах. Далее, применив формулы (18) и (13), рассчитаем выходы конечных продуктов – концентрата и хвостов. Полученные результаты запишем в виде табл. 3.

Таблица 3

Технологический баланс продуктов обогащения

Номер и наименование продукта	Технологические показатели, %		
	выход	массовая доля	извлечение
3. Концентрат	6,4286	14,0	90,00
6. Хвосты	93,5714	0,1069	10,00
Исходный	100,0000	1,0	100,00

Составим технологический баланс для следующих условий:

- массовая доля ценного компонента в руде – 1,0 %;
- массовая доля ценного компонента в концентрате – 14,0 %;
- извлечение ценного компонента в концентрат – 90 %.

Согласно информации, изложенной в п. 1.4.зададимся значениями массовой доли в продуктах операций флотации.

Определим массовые доли в концентратах операций:

основная: $\beta_1 = i_{осн} \cdot \alpha = 7{,}5 \cdot 1{,}0 = 7{,}5$ %;

перечистная: $\beta_3 = i_{переч} \cdot \beta_1 = 1{,}9 \cdot 7{,}5 = 14{,}25$ %;

контрольная $\beta_5 = i_{контр} \cdot \alpha = 2{,}0 \cdot 1{,}0 = 2$ %.

Так как концентрат перечистной операции является конечным продуктом, массовая доля в котором известна (14 %), то при дальнейшем расчёте принимаем $\beta_3 = 14$ %. При этом принятая степень концентрации (i=1,9) обеспечивает требуемое качество концентрата, так как 14,25 больше 14.

Массовую долю в промпродукте перечистной операции (хвостах) принимаем приблизительно равной массовой доле продукта, поступающего в ту же операцию, что и этот продукт. В нашем случае β_4 может находиться в диапазоне от α до 2α и составляет 1,1 %. Массовую долю в хвостах основной операции вычислим исходя из того, что степень концентрации в контрольной операции составляет 2-9, а массовая доля в концентрате контрольной равна β_5:

$$\beta_2 = \beta_5 / i_{контр} = 2{,}0 / 7 = 0{,}29\ \%.$$

Задавшись массовыми долями в каждом продукте, рассчитаем выходы продуктов в каждой операции. Расчёт ведётся с применением уравнений (10)-(11). Схема рассчитывается «снизу вверх», начиная с последней перечистной операции.

Перечистная флотация

Составим уравнение баланса для перечистной операции:

$$\begin{cases} \gamma_3 + \gamma_4 = \gamma_1; \\ \gamma_3 \cdot \beta_3 + \gamma_4 \cdot \beta_4 = \gamma_1 \cdot \beta_1, \end{cases}$$

решив систему относительно γ_1, получим:

$$\gamma_1 = \gamma_3 \frac{\beta_3 - \beta_4}{\beta_1 - \beta_4} = 6{,}4286 \frac{14 - 1{,}1}{7{,}5 - 1{,}1} = 12{,}9576\ \%,$$

тогда $\gamma_4 = \gamma_1 - \gamma_3 = 12{,}9576 - 6{,}4286 = 6{,}5290$ %.

Контрольная флотация

Составим уравнение баланса для контрольной операции:

$$\begin{cases} \gamma_5 + \gamma_6 = \gamma_2; \\ \gamma_5 \cdot \beta_5 + \gamma_6 \cdot \beta_6 = \gamma_2 \cdot \beta_2, \end{cases}$$

решив систему относительно γ_2, получим:

$$\gamma_2 = \gamma_6 \frac{\beta_5 - \beta_6}{\beta_5 - \beta_2} = 93{,}5714 \frac{2 - 0{,}1069}{2 - 0{,}29} = 103{,}3333\ \%,$$

тогда $\gamma_5 = \gamma_2 - \gamma_6 = 103{,}3333 - 93{,}5714 = 9{,}7619$ %.

Проверка

По формуле (26) определим величину невязки:

$$\Delta = 100 \cdot \alpha - (\gamma_к \cdot \beta + \gamma_х \cdot \vartheta) = 100 \cdot \alpha - (\gamma_3 \cdot \beta_3 + \gamma_6 \cdot \beta_6) =$$

$$= 100 \cdot 1{,}0 - (6{,}4289 \cdot 14 + 93{,}5714 \cdot 0{,}1069) = -0{,}003 = -3 \cdot 10^{-3}\ \%^2.$$

Извлечения в продукты операций разделения рассчитываются по формулам (18)-(19). Результаты расчёта схемы представлены на рис. 6 и в табл. 3, 4.

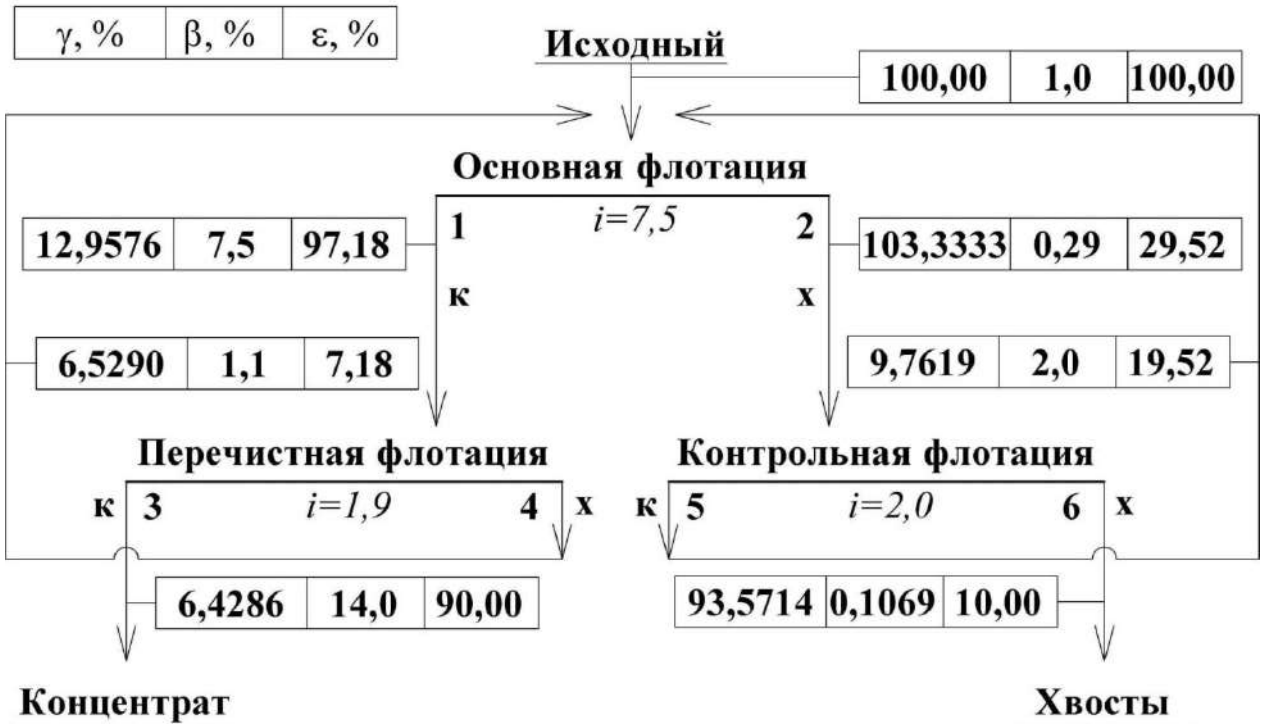

Рис. 6. Качественно-количественная схема обогащения

Таблица 4

Результаты расчёта качественно-количественной схемы обогащения

ПОСТУПАЕТ				ВЫХОДИТ			
Номер и наименование продукта	**Выход, %**	**Массовая доля, %**	**Извлечение, %**	**Номер и наименование продукта**	**Выход, %**	**Массовая доля, %**	**Извлечение, %**
Основная флотация							
Исходный	100,0000	1	100	1. Концентрат основной флотации	12,9576	7,5	97,18
4. Промпродукт перечистной флотации	6,5290	1,1	7,18	2. Хвосты основной флотации	103,3333	0,29	29,52
5. Концентрат контрольной флотации	9,7619	2	19,52				
Итого:	**116,2909**	**1,09**	**126,70**	**Итого:**	**116,2909**	**1,09**	**126,70**
Перечистная флотация							
1. Концентрат основной флотации	12,9576	7,5	97,18	3. Концентрат	6,4286	14,0000	90,00
				4. Промпродукт перечистной флотации	6,5290	1,1	7,18
Итого:	**12,9576**	**7,5**	**97,18**	**Итого:**	**12,9576**	**7,5**	**97,18**
Контрольная флотация							
2. Хвосты основной флотации	103,3333	0,29	29,52	5. Концентрат контрольной флотации	9,7619	2,00	19,52
				6. Хвосты	93,5714	0,1069	10,00
Итого:	**103,3333**	**0,29**	**29,52**	**Итого:**	**103,3333**	**0,29**	**29,52**

3. ВАРИАНТЫ ЗАДАНИЙ ДЛЯ КОНТРОЛЬНЫХ РАБОТ

Номер варианта задается преподавателем. Номера задач в каждом варианте принимаются по таблице:

Вариант	Контрольная работа № 1	Контрольная работа № 2	Контрольная работа № 3
	номера задач		номер схемы
1	3, 11, 21, 35	3, 15	1
2	4, 15, 22, 38	10, 16	2
3	10, 13, 29, 33	4, 19	3
4	6, 14, 27, 31	8, 14	4
5	2, 18, 25, 36	1, 20	5
6	8, 17, 23, 37	5, 18	6
7	9, 20, 26, 32	7, 17	7
8	7, 19, 28, 40	9, 11	8
9	5, 12, 24, 39	2, 12	9
0	1, 16, 30, 34	6, 13	10

3.1. Контрольная работа № 1

Номер задачи	Условия задачи
1	Рассчитать выход никелевого концентрата, если массовая доля никеля в исходной руде составляет 3,4 %. Массовая доля никеля в концентрате 12 %, извлечение никеля в концентрат составляет 80 %.
2	Определить сколько тонн концентрата в сутки выдает фабрика, если выход концентрата составляет 4 %, а производительность фабрики по руде равна 800 т/ч.
3	Определить выход концентрата и хвостов, если фабрика перерабатывает руду с массовой долей меди 1,6 %, а после обогащения получают два продукта; концентрат с массовой долей меди 18 % и хвосты с массовой долей меди 0,2 %.
4	Рассчитать выход концентрата и извлечение свинца в концентрат, если фабрика перерабатывает 14000 т руды в сутки с массовой долей свинца 2,4 % и получает 600 т концентрата с массовой долей свинца 50 %.
5	Определить суточную производительность фабрики по руде, если фабрика выдает 800 т концентрата в сутки при выходе 2,5 %.
6	Определить массовую долю компонента в хвостах, если из 1000 т руды с массовой долей полезного компонента 0,8 % в процессе обогащения получено 16 т концентрата при извлечении 90 %.
7	Определить потери никеля в медном концентрате, если массовая доля никеля в нем равна 1,0 % и выход медного концентрата составляет 10 %. Массовая доля никеля в исходной руде равна 3 %.

Номер задачи	Условия задачи
8	Определить, сколько тонн свинцового концентрата в сутки выдает обогатительная фабрика, если ее суточная производительность по руде составляет 5 000 т, массовая доля свинца в руде 1,8 %, а в концентрате 60 %. Извлечение свинца в концентрат 92 %.
9	Определить извлечение цинка в концентрат, если при суточной производительности фабрики 5000 т получают 150 т концентрата. Массовая доля цинка в руде 2 %, а в концентрате 60 %.
10	Определить потери меди и цинка в хвостах, если извлечение меди и цинка в медный концентрат соответственно 90 и 5 %, а в цинковый 6 и 85 %.
11	Определить выход медного концентрата, если массовая доля меди в руде 1,5 % в медном концентрате 18 %, а потери меди в хвосты 10 %.
12	Рассчитать извлечение полезного компонента в концентрат, если фабрика перерабатывает руду с массовой долей полезного компонента 20 %, а получает концентрат с массовой долей компонента 50 % и хвосты, с массовой долей компонента 2 %.
13	Рассчитать выход концентрата и извлечение в него полезного компонента, если из 1 000 т руды с массовой долей полезного компонента 0,8 % в процессе обогащения получено 13 т концентрата с массовой долей полезного компонента 60 %.
14	Определить, сколько тонн железного концентрата в сутки выдает обогатительная фабрика, если ее суточная производительность по руде 15 000 т, массовая доля железа в руде 18 %, а в концентрате 66 %. Извлечение железа в концентрат 90 %.
15	Определить извлечение цинка в концентрат, если массовая доля цинка в руде 2 %, в концентрате 50 %, в хвостах 0,5 %.
16	Рассчитать, сколько руды нужно переработать для получения 500 т концентрата, если его выход составляет 5 %.
17	Определить потери меди с цинковым концентратом, если выход цинкового концентрата 5 %, а массовая доля меди в нем 2 %. Массовая доля меди в исходной руде 1,2 %.
18	Рассчитать, сколько нужно переработать руды с массовой долей меди 1 % для получения 100 т концентрата с массовой долей меди 20 %, Массовая доля меди в хвостах 0,1 %.
19	Определить массовую долю компонента в хвостах, если извлечение его в концентрат 90 %, выход хвостов 95 %, массовая доля в исходном продукте 1 %.

Номер задачи	Условия задачи
20	Определить массовую долю металла в хвостах при обогащении руды с массовой долей металла 2 %, если извлечение его в концентрат составило 90 % при выходе концентрата 3,6 %.
21	Определить массовую долю компонента в исходной руде, если выход концентрата 8 %, извлечение 90 % и массовая доля компонента в нем 60 %.
22	Определить потери меди в цинковом концентрате, полученном при обогащении медно-цинковой руды с массовой долей меди 1,0 %, если выход цинкового концентрата 4,5 %, массовая доля меди в нем 4 %.
23	Определить количество свинца, потерянного в хвостах при флотации 6000 т руды с массовой долей свинца 4 %, если извлечение его в концентрат 85 %.
24	Шахта выдает рядовой уголь из трех лав: первая лава – 300 т/ч, $A^{\underline{d}}$=9 %; вторая лава – 200 т/ч, $A^{\underline{d}}$=12%; третья лава – 500 т/ч, $A^{\underline{d}}$=8 %. Определить зольность угля, поступающего на обогащение.
25	Определить массовую долю железа в концентрате, если при обогащении железной руды с массовой долей железа 20 % выход концентрата 30 %, а извлечение 90 %.
26	Определить выход концентрата и извлечение P_2O_5 в концентрат, получаемый при обогащении апатитовой руды с массовой долей 20 % P_2O_5, если массовая доля P_2O_5 в концентрате 34,5 %, в хвостах 1 %.
27	Определить массовую долю золы и извлечение ее в хвосты, если ее извлечение в концентрат составляет 7 % при его выходе 70 %. Массовая доля золы в рядовом угле 24 %.
28	Определить массовую долю молибдена в концентрате, если при обогащении руды с массовой долей молибдена 0,1 %, выход концентрата 0,15 % при извлечении в него молибдена 80 %.
29	Определить выход концентрата и потери полезного компонента в хвостах, если из 2000 т руды с массовой долей полезного компонента 0,8 %, получено 26 т концентрата с массовой долей полезного компонента 48 %.
30	Определить зольность рядового угля, если на фабрику он поступает с трех шахт: 30 % – с шахты № 1, 50 % – с шахты № 2 и остальное с шахты №3. Зольность углей каждой шахты составляет соответственно 21, 19,5 и 24 %.
31	Фабрика после обогащения 3000 т руды с массовой долей металла 0,5 % получила 24 т концентрата с массовой долей металла 54 %. Какое извлечение было достигнуто при обогащении?
32	Сколько перерабатывает руды фабрика, если получается 100 т/ч концентрата с массовой долей меди 19,6 %. Массовая доля меди в руде 0,8 %, в хвостах 0,18 %.

Номер задачи	Условия задачи
33	Фабрика обогащает руду с массовой долей марганца 18 %. Производительность фабрики по руде составляет 300 т/ч. Определить выход концентрата и извлечение марганца в него, если массовая доля марганца в концентрате 45 %, а выпускается концентрата 60 т/ч.
34	Определить извлечение меди в концентрат, если при производительности фабрики 3000 т/сут получают 90 т концентрата с массовой долей меди 24 %. Руда поступает на фабрику с двух рудников в равном количестве с массовой долей меди соответственно 1,2 и 0,8 %.
35	На фабрику поступает рядовой уголь с зольностью 20 % и получается концентрат с зольностью 10 %. Каков выход концентрата и зольность хвостов, если производительность фабрики 350 т/ч, а на хвостохранилище отправляется 70 т/ч хвостов?
36	Определить выход концентрата и извлечение в него полезного компонента, если на фабрику поступает руда с массовой долей полезного компонента 15 %, а после обогащения получают концентрат и хвосты с массовой долей полезного компонента в них соответственно 45 и 5 %.
37	Определить количество олова и его массовую долю в суммарном концентрате, если на фабрике получают оловянный концентрат после обогащения руды на отсадочных машинах и концентрационных столах. С отсадочных машин получают 3 т/сут концентрата с массовой долей олова 20 %, а со столов – 2 т/сут, с массовой долей олова 15 %.
38	Определить выход и массу концентрата зольностью 8 %, получаемого при обогащении угля, если фабрика обогащает 250 т/ч угля с зольностью 16 % и получает хвосты с зольностью 65 %.
39	Определить массовую долю металла в хвостах при обогащении руды с массовой долей металла 2 %, если извлечение его в концентрат 88 %, а выход концентрата 4 %.
40	Рассчитать потери меди в цинковом концентрате, получаемом при обогащении медно-цинковой руды, поступающей на фабрику с двух рудников с массовой долей меди соответственно 1,5 % (60 % от общего количества руды) и 2 % (40 % от общего количества руды). Выход цинкового концентрата 10 %, массовая доля меди в нем 4 %.

3.2. Контрольная работа № 2

<table>
<tr><th>Номер задачи</th><th>Условия задачи</th></tr>
<tr><td colspan="2">Построение гранулометрических характеристик</td></tr>
<tr><td>1</td><td><table><tr><th>Класс, мм</th><th>Частный выход, %</th></tr><tr><td>-1+0,5</td><td>31</td></tr><tr><td>-0,5+0,25</td><td>24</td></tr><tr><td>-0,25+0,15</td><td>15</td></tr><tr><td>-0,15+0</td><td>30</td></tr></table></td><td>Построить суммарную характеристику крупности «по плюсу». Определить по ней выход класса +0,3 мм. Сделать вывод о преобладании тех или иных классов крупности.</td></tr>
<tr><td>2</td><td><table><tr><th>Класс, мм</th><th>Частный выход, %</th></tr><tr><td>-20+10</td><td>30</td></tr><tr><td>-10+5</td><td>28</td></tr><tr><td>-5+2,5</td><td>17</td></tr><tr><td>-2,5+1</td><td>13</td></tr><tr><td>-1+0</td><td>12</td></tr></table></td><td>Построить суммарную характеристику крупности «по минусу» и определить по ней выход класса -8+4 мм. Сделать вывод о преобладании тех или иных классов крупности.</td></tr>
<tr><td>3</td><td><table><tr><th>Класс, мм</th><th>Частный выход, %</th></tr><tr><td>-25+12</td><td>42</td></tr><tr><td>-12+6</td><td>18</td></tr><tr><td>-6+3</td><td>16</td></tr><tr><td>-3+1</td><td>9</td></tr><tr><td>-1+0</td><td>15</td></tr></table></td><td>Построить суммарную характеристику крупности «по плюсу» и определить по ней выход класса -10+5 мм. Сделать вывод о преобладании тех или иных классов крупности.</td></tr>
<tr><td>4</td><td><table><tr><th>Класс, мм</th><th>Частный выход, %</th></tr><tr><td>-500+250</td><td>25</td></tr><tr><td>-250+125</td><td>27</td></tr><tr><td>-125+50</td><td>20</td></tr><tr><td>-50+25</td><td>10</td></tr><tr><td>-25+0</td><td>18</td></tr></table></td><td>Построить суммарную характеристику крупности «по минусу» и определить по ней выход класса -200+75 мм. Сделать вывод о преобладании тех или иных классов крупности.</td></tr>
<tr><td>5</td><td><table><tr><th>Класс, мм</th><th>Частный выход, %</th></tr><tr><td>-500+250</td><td>25</td></tr><tr><td>-250+125</td><td>27</td></tr><tr><td>-125+50</td><td>20</td></tr><tr><td>-50+25</td><td>10</td></tr><tr><td>-25+0</td><td>18</td></tr></table></td><td>Построить суммарную характеристику крупности «по плюсу» и определить по ней выход класса -160+40 мм. Сделать вывод о преобладании тех или иных классов крупности.</td></tr>
<tr><td>6</td><td><table><tr><th>Класс, мм</th><th>Частный выход, %</th></tr><tr><td>-15+10</td><td>25</td></tr><tr><td>-10+5</td><td>30</td></tr><tr><td>-5+2</td><td>20</td></tr><tr><td>-2+1</td><td>10</td></tr><tr><td>-1+0</td><td>15</td></tr></table></td><td>Построить суммарную характеристику крупности «по минусу» и определить по ней выход класса -8+1 мм. Сделать вывод о преобладании тех или иных классов крупности.</td></tr>
</table>

<table>
<tr><th>Номер задачи</th><th>Условия задачи</th></tr>
<tr><td>7</td><td>
<table>
<tr><th>Класс, мм</th><th>Частный выход, %</th></tr>
<tr><td>-1+0,5</td><td>26</td></tr>
<tr><td>-0,5+0,3</td><td>29</td></tr>
<tr><td>-0,3+0,15</td><td>21</td></tr>
<tr><td>-0,15+0,1</td><td>10</td></tr>
<tr><td>-0,1+0</td><td>14</td></tr>
</table>
По результатам ситового анализа построить суммарную характеристику крупности «по плюсу» и определить по ней выход класса -0,4+0,12 мм. Сделать вывод о преобладании тех или иных классов крупности.
</td></tr>
<tr><td>8</td><td>
<table>
<tr><th>Класс, мм</th><th>Частный выход, %</th></tr>
<tr><td>-100+50</td><td>22</td></tr>
<tr><td>-50+25</td><td>25</td></tr>
<tr><td>-25+12</td><td>38</td></tr>
<tr><td>-12+6</td><td>10</td></tr>
<tr><td>-6+0</td><td>5</td></tr>
</table>
Построить суммарную характеристику крупности «по минусу» и определить по ней выход класса -40+15 мм. Сделать вывод о преобладании тех или иных классов крупности.
</td></tr>
<tr><td>9</td><td>
<table>
<tr><th>Класс, мм</th><th>Частный выход, %</th></tr>
<tr><td>-100+75</td><td>10</td></tr>
<tr><td>-75+50</td><td>22</td></tr>
<tr><td>-50+25</td><td>18</td></tr>
<tr><td>-25+12</td><td>20</td></tr>
<tr><td>-12+6</td><td>10</td></tr>
<tr><td>-6+0</td><td>20</td></tr>
</table>
Построить суммарную характеристику крупности «по плюсу» и определить по ней выход класса -60+20 мм. Сделать вывод о преобладании тех или иных классов крупности.
</td></tr>
<tr><td>10</td><td>
<table>
<tr><th>Класс, мм</th><th>Частный выход, %</th></tr>
<tr><td>-50+25</td><td>20</td></tr>
<tr><td>-25+12</td><td>13</td></tr>
<tr><td>-12+5</td><td>7</td></tr>
<tr><td>-5+3</td><td>5</td></tr>
<tr><td>-3+0</td><td>55</td></tr>
</table>
Построить суммарную характеристику крупности «по минусу» и определить по ней выход класса -10 мм. Сделать вывод о преобладании тех или иных классов крупности.
</td></tr>
<tr><td colspan="2">Расчёт эффективности грохочения</td></tr>
<tr><td>11</td><td>Определить эффективность грохочения материала -500+0 мм на сетке с размером отверстий 200 мм, если массовая доля класса -200+0 мм в надрешетном продукте 10 %. Характеристику крупности исходной руды принять по прямой линии.</td></tr>
<tr><td>12</td><td>Определить массовую долю класса менее размера отверстия сита в исходном для грохочения продукте, если выход подрешетного продукта составляет 70 % при эффективности грохочения 80 %.</td></tr>
<tr><td>13</td><td>Определить массовую долю нижнего класса в исходной руде, если выход подрешетного продукта составляет 40 %, а эффективность грохочения 80 %.</td></tr>
</table>

Номер задачи	Условия задачи
14	Определить к.п.д. грохота, если массовая доля нижнего класса в руде 40 %, а в надрешетном продукте 10 %.
15	Определить эффективность грохочения материала крупностью 200 мм на сетке с размером отверстия 50 мм, если выход надрешетного продукта 80 %. Гранулометрическую характеристику материала принять по прямой линии.
16	С какой эффективностью производится грохочение руды по сетке с размером отверстия 60 мм, если выход надрешетного продукта 82 %, гранулометрическая характеристика руды представляется прямой линией и максимальный кусок имеет диаметр 300 мм?
17	Какова эффективность грохочения, если выход надрешетного продукта 60 % и массовая доля нижнего класса в нем составляет 10 %?
18	Определить выход продуктов грохочения, если массовая доля нижнего класса в руде 50 %, в надрешетном продукте 10 %.
19	Рассчитать эффективность грохочения по всему нижнему классу, если выход надрешетного продукта 40 %, а массовая доля зерен крупнее размера отверстий сетки в руде составляет 35 %.
20	Определить производительность грохота по руде, если массовая доля нижнего класса в руде 30 % и в надрешетном продукте 10 %. Масса надрешетного продукта 778 т/ч.

3.3. Контрольная работа № 3

Рассчитать технологический баланс продуктов обогащения и технологические показатели всех продуктов для заданной по варианту схемы обогащения. Значениями массовой доли для промежуточных операций и продуктов схемы задаться самостоятельно.

Исходные данные для расчёта схем

Номер схемы	Массовая доля, %		Извлечение в концентрат, %
	в исходном	в концентрате	
1	1,7	43	85
2	1,0	17	87
3	1,5	33	95
4	1,6	22	90
5	1,2	45	97
6	1,8	23	89
7	1,4	25	93
8	2,5	6,5	80
9	1,5	20	84
10	1,3	23	88

Схема № 1

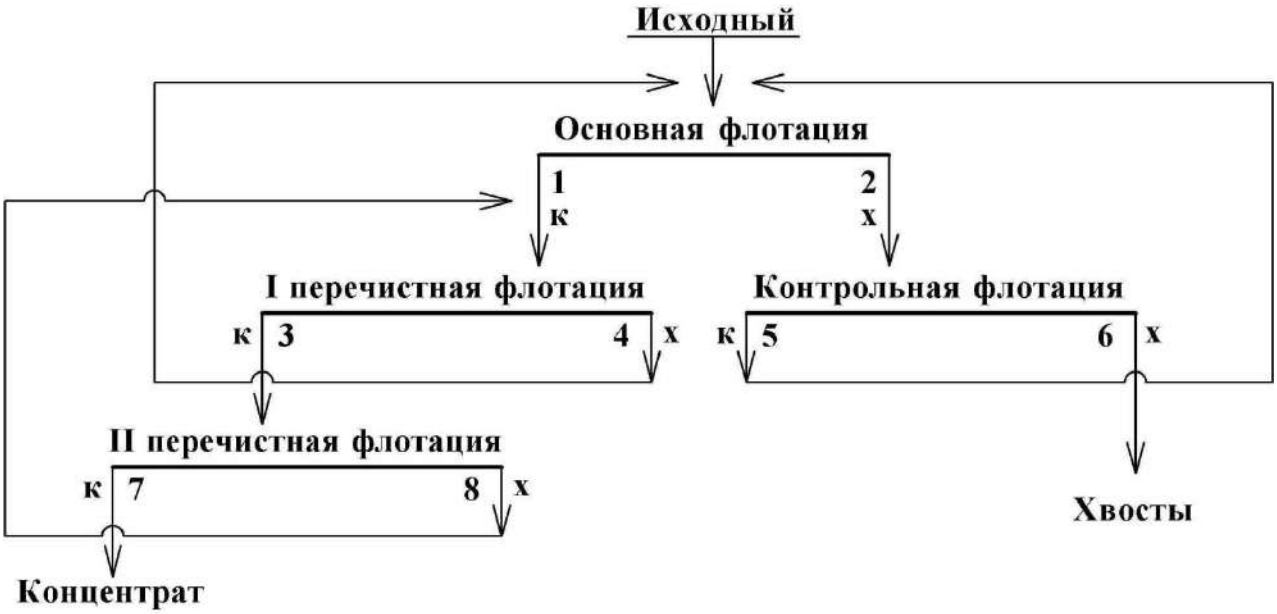

Схема № 2

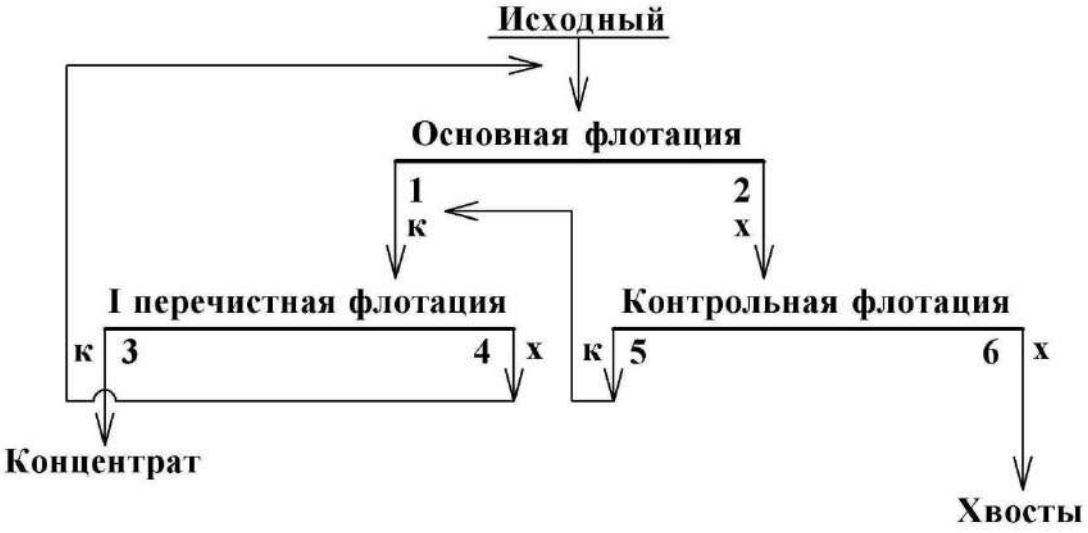

Схема № 3

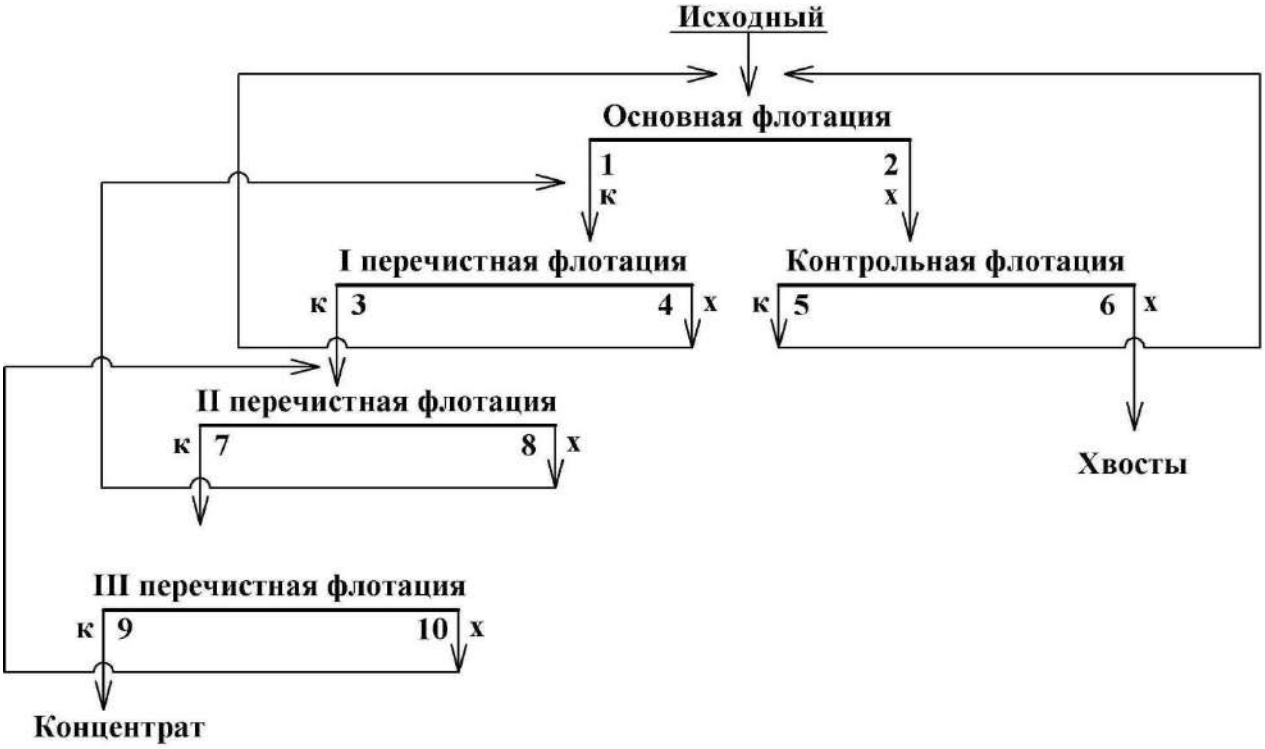

Схема № 4

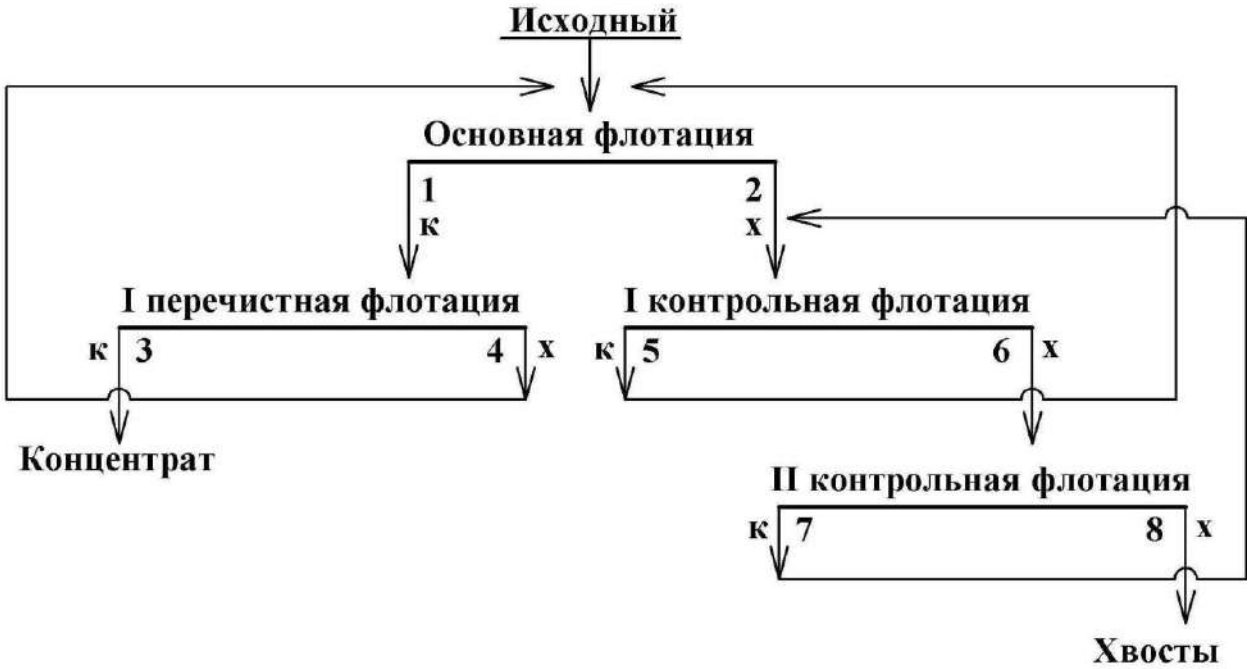

Схема № 5

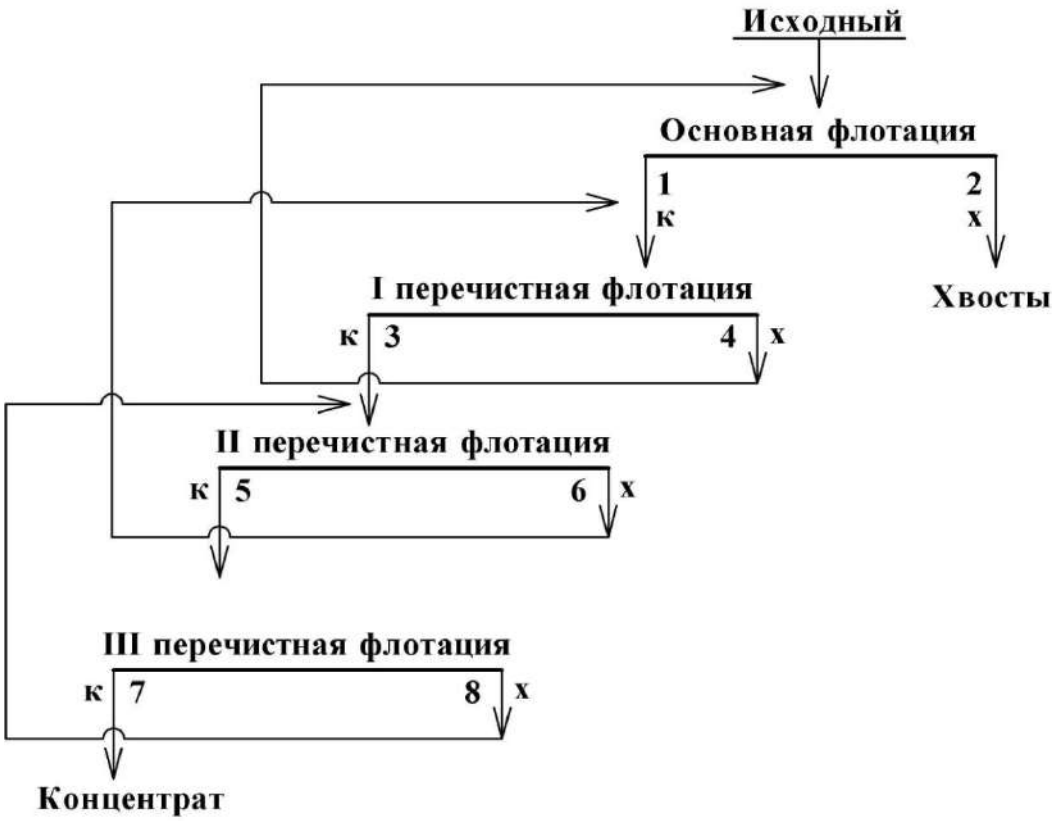

Схема № 6

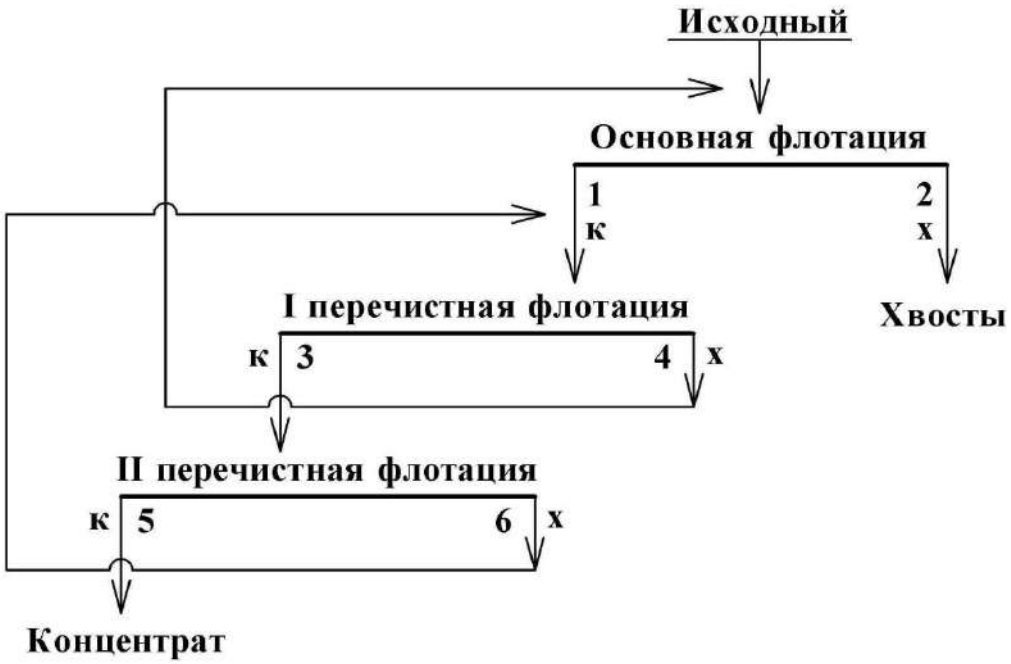

Схема № 7

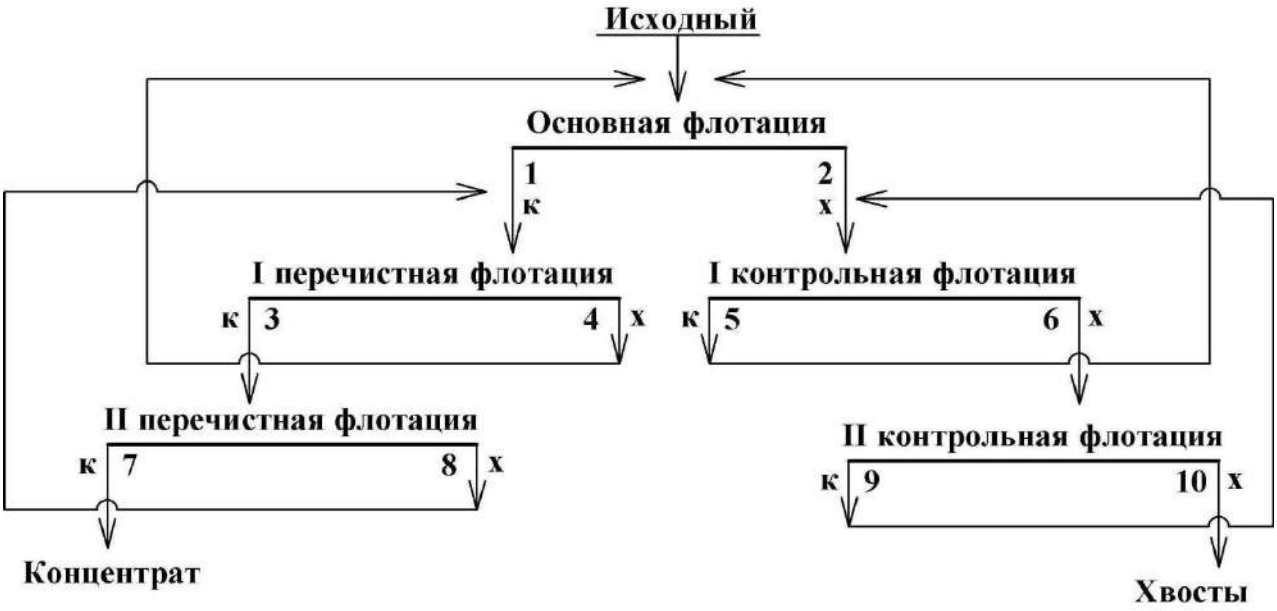

Схема № 8

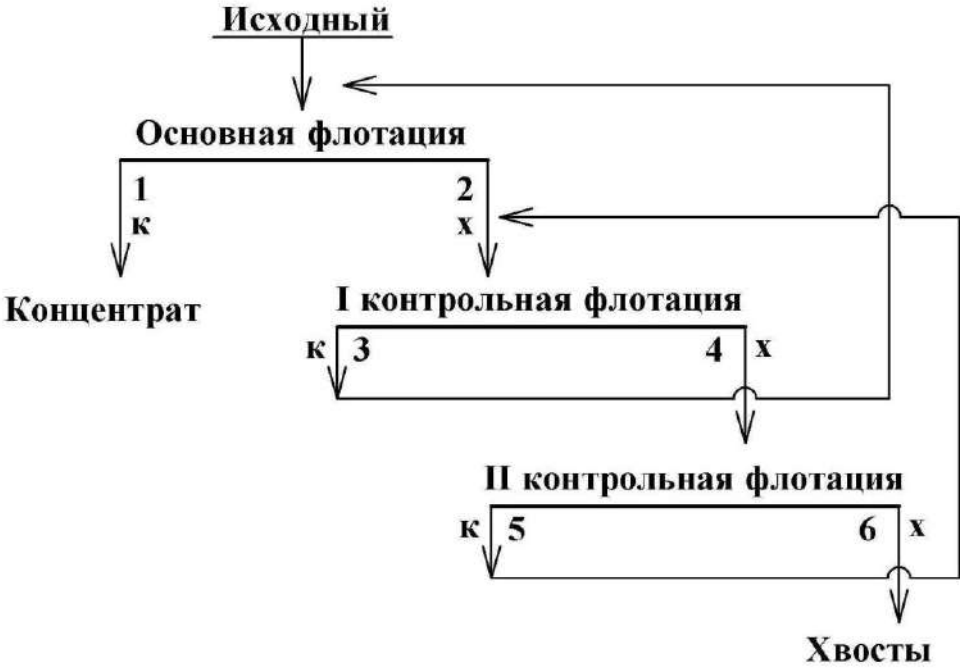

Схема № 9

Схема № 10

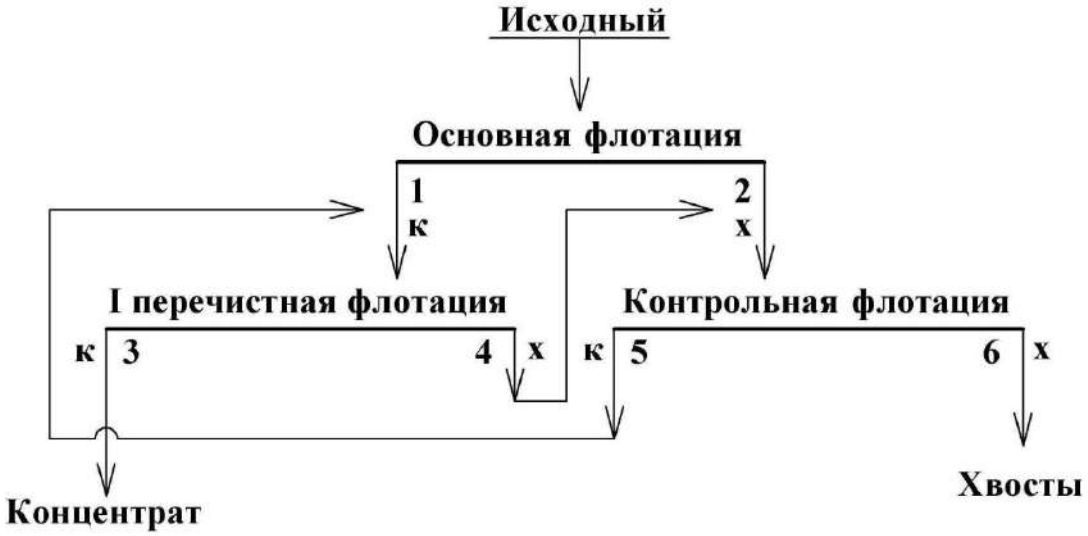

СПИСОК ЛИТЕРАТУРЫ

1. *Комлев С. Г.* Основы обогащения полезных ископаемых: учебное пособие / С. Г. Комлев; Уральский гос. горный ун-т. Екатеринбург: Изд-во УГГУ, 2011. – 121 с.
2. *Комлев С. Г.* Технологические расчеты в обогащении полезных ископаемых. Выбор оборудования: методические указания по выполнению технологических разделов курсовых проектов и работ / С. Г. Комлев; Уральский гос. горный ун-т. Екатеринбург: Изд-во УГГУ, 2012. – 64 с.

Учебное издание

Комлев Сергей Григорьевич

Овчинникова Татьяна Юрьевна

Водовозов Константин Александрович

ОБОГАЩЕНИЕ ПОЛЕЗНЫХ ИСКОПАЕМЫХ

Методические указания
по выполнению контрольных работ и варианты заданий
по дисциплине «Обогащение полезных ископаемых»
для студентов направления 130400.65 – «Горное дело»
всех форм обучения

Редактор: *И. В. Козлов*

Подписано в печать 27.01.2015 г.
Бумага писчая. Формат 60 × 84 1/16
Гарнитура Times New Roman. Печать на ризографе
Печ. л. 2,19. Уч.-изд. л. 1,25. Тираж 200 экз. Заказ №_7_

Издательство УГГУ
620144, г. Екатеринбург, ул. Куйбышева, 30
Уральский государственный горный университет
Отпечатано с оригинал-макета
в лаборатории множительной техники УГГУ

Министерство образования и науки РФ
ФГБОУ ВО
«Уральский государственный горный университет»

Е. А. Бекчурина

ГОРНОПРОМЫШЛЕННАЯ ЭКОЛОГИЯ

Практикум
по дисциплине «Горнопромышленная экология»
для студентов специализаций
«Обогащение полезных ископаемых»,
«Горные машины и оборудование»,
«Электрификация и автоматизация горного производства»
направления 21.05.04 – «Горное дело»
всех форм обучения

Екатеринбург – 2017

Министерство образования и науки РФ
Федеральное государственное бюджетное образовательное учреждение
высшего образования
«Уральский государственный горный университет»

ОДОБРЕНО
Методической комиссией
горно-механического факультета

« 28 » марта 2017 г.

Председатель комиссии

_____проф. В. П. Барановский

Е. А. Бекчурина

ГОРНОПРОМЫШЛЕННАЯ ЭКОЛОГИЯ

Практикум
по дисциплине «Горнопромышленная экология»
для студентов специализаций
«Обогащение полезных ископаемых»,
«Горные машины и оборудование»,
«Электрификация и автоматизация горного производства»
направления 21.05.04 – «Горное дело»
всех форм обучения

Издание УГГУ Екатеринбург, 2017

УДК 502.1
Б 42
Рецензент: *Морозов Ю.П.,* д-р техн. наук, профессор, профессор кафедры «Обогащение полезных ископаемых» УГГУ

Практикум рассмотрен и одобрен на заседании кафедры «Обогащение полезных ископаемых» 09 февраля 2017 г. (протокол № 5) и рекомендован для издания в УГГУ.

Бекчурина Е. А.
Б 42 ГОРНОПРОМЫШЛЕННАЯ ЭКОЛОГИЯ: Практикум / Бекчурина Е. А.; Урал. гос. горный ун-т. – Екатеринбург: Изд. УГГУ, 2017. 46 с.

В практикуме приведены методики и задания для выполнения практических работ по дисциплине «Горнопромышленная экология».

Практикум предназначен для студентов очной и заочной форм обучения направления 21.05.04 – «Горное дело», специализаций «Обогащение полезных ископаемых» (ОПИ), «Горные машины и оборудование» (ГМО), «Электрификация и автоматизация горного производства» (ЭГП).

© Уральский государственный горный университет, 2017
© Бекчурина Е. А., 2017

СОДЕРЖАНИЕ

ВВЕДЕНИЕ 4
Практическая работа № 1. ПРАВОВОЕ РЕГУЛИРОВАНИЕ ПРИРОДООХРАННОЙ ДЕЯТЕЛЬНОСТИ В РОССИЙСКОЙ ФЕДЕРАЦИИ ... 5
Практическая работа № 2. ПРАВОВОЕ РЕГУЛИРОВАНИЕ ОХРАНЫ АТМОСФЕРНОГО ВОЗДУХА 7
Практическая работа № 3. РАСЧЕТ РАССЕИВАНИЯ ВЫБРОСОВ ВРЕДНЫХ ВЕЩЕСТВ В АТМОСФЕРУ 9
Практическая работа № 4. ОПРЕДЕЛЕНИЕ РАЗМЕРА ПЛАТЫ ЗА ВЫБРОСЫ ЗАГРЯЗНЯЮЩИХ ВЕЩЕСТВ В АТМОСФЕРНЫЙ ВОЗДУХ СТАЦИОНАРНЫМИ ИСТОЧНИКАМИ 14
Практическая работа № 5. ЗАКОНОДАТЕЛЬНОЕ РЕГУЛИРОВАНИЕ ИСПОЛЬЗОВАНИЯ И ОХРАНЫ ВОДНЫХ РЕСУРСОВ 18
Практическая работа № 6. ОПРЕДЕЛЕНИЕ РАЗМЕРА ПЛАТЫ ЗА СБРОСЫ ЗАГРЯЗНЯЮЩИХ ВЕЩЕСТВ В ВОДНЫЕ ОБЪЕКТЫ 19
Практическая работа № 7. ПРАВОВОЕ РЕГУЛИРОВАНИЕ НЕДРОПОЛЬЗОВАНИЯ 23
Практическая работа № 8. ОПРЕДЕЛЕНИЕ РАЗМЕРА ПЛАТЫ ЗА РАЗМЕЩЕНИЕ ОТХОДОВ ПРОИЗВОДСТВА И ПОТРЕБЛЕНИЯ 25
СПИСОК ИСПОЛЬЗОВАННЫХ ИСТОЧНИКОВ 30
Приложение А 31
Приложение Б 32
Приложение В 36
Приложение Г 37
Приложение Д 41
Приложение Е 43

ВВЕДЕНИЕ

Практикум по дисциплине «Горнопромышленная экология» содержит практические работы, нацеленные на изучение основных законодательных актов в области регулирования природоохранной деятельности в Российской Федерации, методик определения допустимого воздействия на природные ресурсы и расчета размера платы за негативное воздействие на окружающую среду. В практических работах, касающихся экологического законодательства, предложены вопросы для проверки и систематизации знаний законодательных актов. В расчетных работах предложены двадцать вариантов заданий, для каждого варианта приведены необходимые для решения задачи исходные данные.

Работы по изучению экологического законодательства способствуют получению навыков работы с законодательными актами и проецированию содержащихся в них положений на деятельность предприятий горнопромышленного комплекса. Работы по определению допустимого воздействия на окружающую среду и платы за негативное воздействие позволяют оценить уровень влияния горных предприятий на биосферу и экономическую выгоду от проведения мероприятий природоохранного характера.

Отчёт по практическим работам № 1, 2, 5, 7 должен содержать:

– название и цель работы;

– ответы на вопросы.

Отчёт по практическим работам № 3, 4, 6, 8 должен содержать:

– название и цель работы;

– исходные данные для расчета;

– расчетные формулы;

– полученные результаты в виде таблиц и графиков;

– анализ полученных результатов;

– выводы по работе.

Оформленные отчеты по практическим работам представляются преподавателю для проверки и защиты. При защите практических работ студент должен дать исчерпывающие ответы на заданные преподавателем вопросы.

Защищенные практические работы являются основанием для допуска студента к сдаче зачета/экзамена по дисциплине «Горнопромышленная экология».

ПРАКТИЧЕСКАЯ РАБОТА № 1

ПРАВОВОЕ РЕГУЛИРОВАНИЕ ПРИРОДООХРАННОЙ ДЕЯТЕЛЬНОСТИ В РОССИЙСКОЙ ФЕДЕРАЦИИ

Цель работы: знакомство с Федеральным законом «Об охране окружающей среды» и анализ воздействия горнопромышленных предприятий на окружающую среду.

При реализации хозяйственной деятельности, связанной с использованием природных ресурсов, в том числе полезных ископаемых, неизбежно возникают экологические отношения. Основным документом, регулирующим экологические взаимоотношения в Российской Федерации, является Федеральный закон (ФЗ) от 10.01.2002 г. № 7-ФЗ «Об охране окружающей среды».

ФЗ «Об охране окружающей среды» состоит из 16 глав и 84 статей.

В *главе I* «Общие положения», состоящей из четырех статей, содержатся основные понятия, используемые в законе, законодательные документы, регулирующие отношения в области охраны окружающей среды, основные принципы охраны окружающей среды и объекты охраны окружающей среды.

В *главе II* «Основы управление в области охраны окружающей среды» перечислены полномочия органов государственной власти РФ, органов государственной власти субъектов РФ, органов местного самоуправления в сфере отношений, связанных с охраной окружающей среды.

В *главе III* изложены права и обязанности граждан, общественных объединений и некоммерческих организаций в области охраны окружающей среды.

Глава IV посвящена экономическому регулированию в области охраны окружающей среды.

В *главе V* рассмотрены вопросы нормирования в области охраны окружающей среды, осуществляемого с целью регулирования воздействия хозяйственной и иной деятельности на окружающую среду, гарантирующего сохранение благоприятной окружающей среды и обеспечение экологической безопасности. Нормирование заключается в установлении нормативов качества окружающей среды, нормативов допустимого воздействия на окружающую среду при осуществлении хозяйственной и иной деятельности, иных нормативов в области охраны окружающей среды, а также нормативных документов.

В главе *VI* говорится о необходимости проведения оценки воздействия на окружающую среду планируемой деятельности и экологической экспертизы.

В главе *VII* содержатся требования в области охраны окружающей среды при осуществлении хозяйственной и иной деятельности. В соответствии со ст. 34 размещение, проектирование, строительство, реконструкция, ввод в эксплуатацию, эксплуатация, консервация и ликвидация зданий, строений, сооружений и иных объектов, оказывающих прямое или косвенное негативное воздействие на окружающую среду, осуществляются в соответствии с требованиями в области охраны окружающей среды. При этом должны предусматриваться мероприятия по охране окружающей среды, восстановлению природной сре-

ды, рациональному использованию и воспроизводству природных ресурсов, обеспечению экологической безопасности.

В *главе VIII* изложен порядок установления зон экологического бедствия и зон чрезвычайных ситуаций.

Глава IX посвящена природным объектам, имеющим особое природоохранное, научное, историко-культурное, эстетическое, рекреационное, оздоровительное и иное ценное значение и находящимся под особой охраной.

В *главе X* содержатся сведения о государственном экологическом мониторинге, осуществляемом посредством создания и обеспечения функционирования наблюдательных сетей и информационных ресурсов в рамках подсистем единой системы государственного экологического мониторинга, а также создания и эксплуатации уполномоченным Правительством РФ федеральным органом исполнительной власти государственного фонда данных.

Глава XI содержит сведения о государственном экологическом надзоре, производственном и общественном контроле в области охраны окружающей среды.

В *главе XII* «Научные исследования в области охраны окружающей среды» определены цели проведения такого рода исследований, среди которых оценка последствий негативного воздействия хозяйственной и иной деятельности, разработка и создание наилучших технологий в области охраны окружающей среды и рационального использования природных ресурсов и др.

В *главе XIII* «Основы формирования экологической культуры» говорится о необходимости всеобщего экологического просвещения в целях формирования экологической культуры в обществе, воспитания бережного отношения к природе, рационального использования природных ресурсов.

Глава XIV регулирует ответственность за нарушение требований законодательства и порядок разрешения споров в области охраны окружающей среды. За нарушение законодательства в области охраны окружающей среды устанавливается имущественная, дисциплинарная, административная и уголовная ответственность в соответствии с законодательством.

Глава XV посвящена международному сотрудничеству в области охраны окружающей среды и содержит статьи о принципах международного сотрудничества и международных договорах РФ.

В *главе XVI* «Заключительные положения» приведены нормативные правовые акты, признанные утратившими силу со дня вступления в силу ФЗ «Об охране окружающей среды» от 10.01.2002 г.

Оформление отчета по практической работе

После изучения ФЗ № 7 «Об охране окружающей среды» в отчете по практической работе следует привести ответы на следующие вопросы:

1. Перечислите наиболее важные принципы охраны окружающей среды в отношении деятельности горнопромышленного предприятия.

2. На какие категории подразделяются объекты, оказывающие негативное воздействие на окружающую среду?

3. Каким образом осуществляется экономическое регулирование в области охраны окружающей среды?

4. В каких случаях горнопромышленное предприятие может получить государственную поддержку, осуществляемую в целях охраны окружающей среды?

5. В чем суть нормирования в области охраны окружающей среды?

6. Какие требования в области охраны окружающей среды должны быть соблюдены при проектировании горнопромышленного предприятия?

7. С какой целью осуществляется государственный экологический мониторинг?

8. Кто и с какой целью осуществляет государственный экологический надзор, производственный и общественный контроль в области охраны окружающей среды?

9. Для чего проводятся научные исследования в области охраны окружающей среды?

10. Изложите Ваше мнение относительно введения в курс обучения дисциплины «Горнопромышленная экология». Считаете ли Вы ее полезной и необходимой?

ПРАКТИЧЕСКАЯ РАБОТА № 2
ПРАВОВОЕ РЕГУЛИРОВАНИЕ ОХРАНЫ АТМОСФЕРНОГО ВОЗДУХА

Цель работы: знакомство с ФЗ «Об охране атмосферного воздуха» и анализ негативного воздействия горных предприятий на атмосферный воздух.

Атмосферный воздух является жизненно важным компонентом окружающей среды, неотъемлемой частью среды обитания человека, растений и животных.

ФЗ от 04.05.1999 г. № 96-ФЗ «Об охране атмосферного воздуха» устанавливает правовые основы охраны атмосферного воздуха и направлен на реализацию конституционных прав граждан на благоприятную окружающую среду и достоверную информацию о ее состоянии.

ФЗ «Об охране атмосферного воздуха» состоит из 10 глав и 34 статей.

В *главе I* «Общие положения», состоящей из четырех статей, содержатся основные понятия, используемые в законе, законодательные документы, регулирующие отношения в области охраны атмосферного воздуха.

В *главе II* «Управление в области охраны атмосферного воздуха» приведены принципы государственного управления в области охраны атмосферного воздуха и перечислены полномочия органов государственной власти РФ, органов государственной власти субъектов РФ, органов местного самоуправления в области охраны атмосферного воздуха.

В главе III «Организация деятельности в области охраны окружающей среды» рассмотрены вопросы нормирования качества атмосферного воздуха и

вредных физических воздействий на атмосферный воздух. Законом предусмотрено установление гигиенических и экологических нормативов качества атмосферного воздуха и предельно допустимых уровней физических воздействий на него.

Глава IV посвящена государственному учету вредных воздействий на атмосферу и их источников, который ведется в рамках государственного учета объектов, оказывающих негативное воздействие на окружающую среду.

В *главе V* говорится об организации мониторинга атмосферного воздуха, государственного надзора в области его охраны, производственного и общественного контроля за охраной атмосферного воздуха.

Глава VI «Экономический механизм охраны атмосферного воздуха» включает статью о плате за выбросы вредных (загрязняющих) веществ в атмосферный воздух.

В *главе VII* изложены права граждан, юридических лиц и общественных объединений в области охраны атмосферного воздуха.

Глава VIII регулирует ответственность за нарушение требований законодательства и порядок разрешения споров в области охраны атмосферного воздуха. За нарушение законодательства в области охраны атмосферного воздуха устанавливается уголовная, административная и иная ответственность в соответствии с законодательством РФ.

Глава IX посвящена международному сотрудничеству РФ в области охраны атмосферного воздуха.

В *главе X* «Заключительные положения» приведены нормативные правовые акты, признанные утратившими силу со дня вступления в силу ФЗ «Об охране атмосферного воздуха» от 04.05.1999 г.

Оформление отчета по практической работе

После изучения ФЗ № 96 «Об охране атмосферного воздуха» в отчете по практической работе следует привести ответы на следующие вопросы:

1. Что такое предельно допустимый выброс и временно согласованный выброс?
2. Дайте определения стационарного и передвижного источников выброса загрязняющих веществ в атмосферный воздух.
3. Какие принципы государственного управления в области охраны атмосферного воздуха, на ваш взгляд, наиболее важны с точки зрения деятельности горнопромышленного предприятия?
4. Какова роль нормирования в области охраны атмосферного воздуха?
5. Какие требования в области охраны атмосферного воздуха должны быть соблюдены при вводе в эксплуатацию горнопромышленного предприятия?
6. Что такое инвентаризация стационарных источников и выбросов вредных веществ в атмосферу и с какой целью ее осуществляют?
7. Какова роль государственного надзора в области охраны атмосферного воздуха?

8. Приведите примеры негативного влияния горного предприятия на атмосферный воздух.

9. Оцените влияние внедрения наилучших доступных технологий на состояние атмосферы (на примере горнопромышленного предприятия).

ПРАКТИЧЕСКАЯ РАБОТА № 3
РАСЧЕТ РАССЕИВАНИЯ ВЫБРОСОВ ВРЕДНЫХ ВЕЩЕСТВ В АТМОСФЕРУ

Цель работы: освоение методики расчета концентраций вредных веществ, содержащихся в выбросах предприятий.

Степень опасности загрязнения приземного слоя атмосферного воздуха вредными веществами определяют по рассчитанному значению максимальной приземной концентрации вредных веществ, которая может устанавливаться на некотором расстоянии от источника выброса при неблагоприятных метеорологических условиях (рисунок 1).

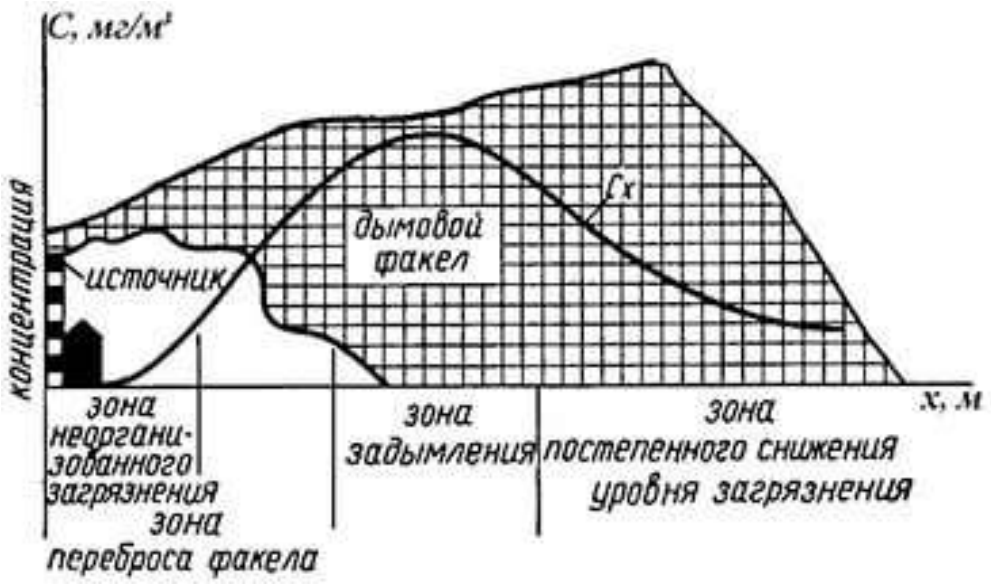

Рисунок 1 – Распределение концентрации вредных веществ в атмосфере от стационарного источника выброса

Максимальная концентрация C_{max} вредного вещества в приземном слое при нагретых газопылевых выбросах через трубы с круглым устьем для одиночного источника, мг/м^3

$$C_{max} = \frac{A \cdot M \cdot F \cdot m \cdot n \cdot \eta}{H^2 \cdot \sqrt[3]{Q \cdot \Delta T}}, \qquad (3.1)$$

при холодных выбросах из одиночного источника с круглым устьем максимальная концентрация вредного вещества в приземном слое

$$C_{\max} = \frac{A \cdot M \cdot F \cdot n \cdot D \cdot \eta}{8 \cdot Q \cdot H^{4/3}}, \qquad (3.2)$$

где A – коэффициент, зависящий от температурной стратификации атмосферы, определяющей условия вертикального и горизонтального рассеивания вредных веществ в атмосферном воздухе. Коэффициент A равен:

– для районов Средней Азии южнее 40º с. ш., Читинской области, Бурятии – 250;

– для Европейской территории России, для районов южнее 50º с. ш., нижнего Поволжья, Дальнего Востока и остальной территории Сибири – 200;

– для Европейской территории России и Урала от 50 до 52º с. ш., за исключением попадающих в эту зону перечисленных выше районов – 180;

– для Европейской территории России и Урала севернее 52º с. ш., за исключением Центрально-Европейской территории – 160;

– для Московской, Тульской, Рязанской, Калужской, Владимирской, Ивановской областей – 140;

M – масса вредного вещества, выбрасываемого в атмосферу в единицу времени, г/с;

F – безразмерный коэффициент, учитывающий скорость оседания вредных веществ в атмосферном воздухе;

m, n – безразмерные коэффициенты, учитывающие условия выхода газовоздушной смеси из устья источника выброса;

H – высота источника выброса над уровнем земли, м;

η – безразмерный коэффициент, учитывающий влияние рельефа местности ($\eta = 1-4$) (для ровной или слабопересеченной местности с перепадом высот, не превышающим 50 м на 1 км, $\eta = 1$);

ΔT – разность между температурой выбрасываемой газовоздушной смеси $T_г$ и температурой окружающего атмосферного воздуха $T_в$, °С, $\Delta T = T_г - T_в$;

Q – объемный расход газовоздушной смеси, поступающей от источника в атмосферу, м^3/с.

Объемный расход газовоздушной смеси, поступающей от источника в атмосферу рассчитывается по формуле:

$$Q = \frac{\pi D^2}{4} \vartheta_г, \qquad (3.3)$$

где D – диаметр устья источника выброса, м;

$\vartheta_г$ – средняя скорость выхода газовоздушной смеси из устья источника выброса, м/с.

Значение безразмерного коэффициента F для газообразных вредных веществ и мелкодисперсных аэрозолей, скорость упорядоченного оседания которых практически равна нулю, принимают равным единице (F = 1); для мелкодисперсных аэрозолей при среднем эксплуатационном коэффициенте очистки выбросов выше 90 % F = 2; от 75 до 90 % – F = 2,5; менее 75 % – F = 3.

Значения коэффициентов m и n определяются в зависимости от параметров f, $\vartheta_в$, $\vartheta'_в$, f_e.

Коэффициент f, м/(с^2·°С)

$$f = 1000 \frac{\vartheta_г^2 \cdot D}{H^2 \cdot \Delta T}. \quad (3.4)$$

Для нагретых выбросов $\vartheta_в$ (м/с) рассчитывается следующим образом:

$$\vartheta_в = 0{,}65 \sqrt[3]{Q \cdot \Delta T / H}. \quad (3.5)$$

Значение параметра f_e для холодных выбросов ($\Delta T \approx 0$) рассчитывается по формуле:

$$f_e = 800(\vartheta'_в)^3. \quad (3.6)$$

При этом $$\vartheta'_в = 1{,}3 \frac{\vartheta_г \cdot D}{H}. \quad (3.7)$$

Безразмерный коэффициент m:

$$m = \frac{1}{0{,}67 + 0{,}1\sqrt{f} + 0{,}34\sqrt[3]{f}} \text{ при } f < 100, \quad (3.8)$$

$$m = \frac{1{,}47}{\sqrt[3]{f}} \text{ при } f \geq 100, \quad (3.9)$$

Для $f_e < f < 100$ значение коэффициента m вычисляется при $f_e = f$.

Коэффициент n определяется в зависимости от параметра $\vartheta_в$:

при $\vartheta_в < 0{,}5$ $n = 4{,}4\ \vartheta_в$;

при $0{,}5 \leq \vartheta_в < 2$ $n = 0{,}532\ \vartheta_в^2 - 2{,}13\ \vartheta_в + 3{,}13$;

при $\vartheta_в \geq 2$ $n = 1$.

Значения наибольшей концентрации каждого вредного вещества в приземном слое атмосферы C_{max} не должны превышать максимальной разовой предельно допустимой концентрации данного вредного вещества в атмосферном воздухе ПДК$_{м.р.}$:

$$C_{max} \leq \text{ПДК}_{м.р.}. \quad (3.10)$$

При одновременном присутствии в атмосфере нескольких вредных веществ, обладающих однонаправленным характером действия, их суммарная концентрация не должна превышать единицы:

$$\frac{C_1}{ПДК_1} + \frac{C_2}{ПДК_2} + \ldots + \frac{C_n}{ПДК_n} \leq 1, \quad (3.11)$$

где C_1, C_2, ..., C_n – фактическая концентрация вредных веществ в атмосферном воздухе, мг/м^3;

$ПДК_1$, $ПДК_2$, … $ПДК_n$ – соответствующие максимальные разовые предельно допустимые концентрации соответствующих вредных веществ в атмосферном воздухе, мг/м^3.

Расстояние $x_{C_{max}}$, на котором образуется максимальная концентрация вредных веществ по оси факела, м

$$x_{C_{max}} = \left[\frac{5 - F}{4}\right] d \cdot H, \quad (3.12)$$

где d – безразмерный коэффициент, значение которого для нагретых выбросов определяется по формулам:

при $\vartheta_в \le 0{,}5$ $\quad d = 2{,}48\cdot(1 + 0{,}28\sqrt[3]{f_e})$;

при $0{,}5 < \vartheta_в \le 2$ $\quad d = 4{,}95\vartheta_в\cdot(1 + 0{,}28\sqrt[3]{f})$;

при $\vartheta_в > 2$ $\quad d = 7\sqrt{\vartheta_в}\cdot(1 + 0{,}28\sqrt[3]{f})$.

Для холодных выбросов:

при $\vartheta'_в \le 0{,}5$ $\quad d = 5{,}7$;

при $0{,}5 < \vartheta'_в \le 2$ $\quad d = 11{,}4\vartheta'_в$;

при $\vartheta'_в > 2$, $\quad d = 16\sqrt{\vartheta'_в}$.

Для построения зависимости *C(x)* необходимо рассчитать значение концентрации вредных веществ в атмосфере на различных расстояниях x от источника выброса по оси факела. В практической работе студенты задаются двумя значениями x меньше $x_{C_{\max}}$ и двумя значениями x больше $x_{C_{\max}}$. Концентрация вредных веществ в атмосфере на заданных расстояниях x от источника выброса

$$C_x = S \cdot C_{\max}\,, \tag{3.13}$$

где S – безразмерная величина, определяемая в зависимости от отношения $x/x_м$ и коэффициента F:

при $x/x_{C_{\max}} \le 1$ $\quad S = 3(x/x_{C\max})^4 - 8(x/x_{C\max})^3 + 6(x/x_{C\max})^2$;

при $1 < x/x_{C_{\max}} \le 8$ $\quad S = \dfrac{1{,}13}{0{,}13(x / x_{C\,max})^2 + 1}$;

при $x/x_{C_{\max}} > 8$ и $F \le 1{,}5$ $\quad S = \dfrac{x / x_{C\max}}{3{,}58(x / x_{C\max})^2 - 35{,}2(x / x_{C\max}) + 120}$;

при $x/x_{C_{\max}} > 8$ и $F > 2$, $\quad S = \dfrac{1}{0{,}1(x / x_{C\max})^2 + 2{,}47(x / x_{C\max}) - 17{,}8}$.

По рассчитанным точкам строится зависимость *C(x)*.

Предельно допустимый выброс вредного вещества в атмосферу (ПДВ, г/с), при котором его максимальная концентрация в приземном слое воздуха не превышает $ПДК_{м.р.}$

$$ПДВ = \frac{(ПДК_{м.р.} - C_ф)\cdot M}{C_{\max}}, \tag{3.14}$$

где $C_ф$ – фоновая концентрация вредного вещества, мг/м^3. При выполнении расчетов принять $C_ф = 0$.

Минимальная высота $H_{\min}$ источника выброса, при которой максимальная концентрация вредного вещества в приземном слое не превышает $ПДК_{м.р.}$ определяется по формулам:

- для нагретых выбросов

$$H_{\min} = \left(\frac{A\cdot M\cdot F\cdot \eta}{(ПДК_{м.р.} - C_ф)\cdot \sqrt[3]{Q\cdot \Delta T}}\right)^{0{,}5} = H\left(\frac{C_{\max}}{m\cdot n\cdot (ПДК_{м.р.} - C_ф)}\right)^{0{,}5}; \tag{3.15}$$

- для холодных выбросов

$$H_{\min} = \left(\frac{A \cdot M \cdot F \cdot D \cdot \eta}{8Q \cdot (\text{ПДК}_{\text{м.р.}} - C_{\text{ф}})}\right)^{3/4} = H\left(\frac{C_{\max}}{n \cdot (\text{ПДК}_{\text{м.р.}} - C_{\text{ф}})}\right)^{3/4}. \quad (3.16)$$

Варианты заданий для выполнения практической работы приведены в таблице 1.

Таблица 1 – Исходные данные для выполнения практической работы № 3

Номер варианта	Вредное вещество	A	η	H, м	$T_{\text{г}}$, °С	$T_{\text{в}}$, °С	D, м	$\vartheta_{\text{г}}$, м/с	M, г/с	$\text{ПДК}_{\text{м.р.}}$, мг/м^3
1	SO_2	250	1,0	25	105	25	1,2	8	8	0,5
2	SO_2	250	1,0	30	85	27	1,0	12	10	0,5
3	SO_2	250	1,0	35	110	25	1,4	9	12	0,5
4	SO_2	250	1,0	25	20	20	1,3	8	11	0,5
5	SO_2	250	1,0	40	105	28	1,2	10	14	0,5
6	SO_2	180	1,0	30	120	30	1,0	12	10	0,5
7	NO_2	180	1,0	40	95	30	1,2	10	10	0,085
8	NO_2	180	1,0	25	120	30	1,4	8	6	0,085
9	NO_2	180	1,0	30	75	25	0,8	11	8	0,085
10	NO_2	180	1,0	40	115	30	1,0	10	5	0,085
11	NO_2	200	1,0	35	100	25	1,2	9	12	0,085
12	NO_2	200	1,0	30	125	25	1,5	7	8	0,085
13	NO	200	1,0	35	110	20	1,3	7	10	0,6
14	NO	200	1,0	20	100	23	1,2	7	13	0,6
15	NO	200	1,0	20	120	26	1,2	12	11	0,6
16	NO	160	1,0	35	95	18	1,4	8	9	0,6
17	NO	160	1,0	25	100	24	1,3	9	10	0,6
18	NO	160	1,0	40	20	20	1,5	7	10	0,6
19	CO	160	1,0	20	25	25	1,0	6	8	3,0
20	CO	160	1,0	20	70	23	1,2	9	12	3,0

Оформление отчета по практической работе

В отчете по практической работе необходимо представить:

- исходные данные для расчета;

- расчеты максимальной концентрации вредного вещества $C_{\max}$ в приземном слое атмосферы, расстояния $x_{C\max}$, на котором образуется максимальная концентрация вредного вещества, предельно допустимого выброса вредного вещества в атмосферу ПДВ и минимальной высоты источника выброса $H_{\min}$;

- зависимость *C(x)*;

- выводы о соблюдении или не соблюдении предприятием экологических требований на основании сравнения рассчитанного значения $C_{\max}$ с $\text{ПДК}_{\text{м.р.}}$ данного вредного вещества, фактического выброса вредного вещества M с ПДВ, рассчитанного значения минимальной высоты источника выброса $H_{\min}$ с фактической высотой трубы H;

- рекомендации по снижению выбросов вредных веществ в атмосферу.

ПРАКТИЧЕСКАЯ РАБОТА № 4

ОПРЕДЕЛЕНИЕ РАЗМЕРА ПЛАТЫ ЗА ВЫБРОСЫ ЗАГРЯЗНЯЮЩИХ ВЕЩЕСТВ В АТМОСФЕРНЫЙ ВОЗДУХ СТАЦИОНАРНЫМИ ИСТОЧНИКАМИ

Цель работы: освоение методики расчета платы за выбросы загрязняющих веществ в атмосферный воздух стационарными источниками.

Согласно ФЗ «Об охране окружающей среды» одним из основных принципов охраны окружающей среды является платность природопользования и возмещение вреда окружающей среде.

Объект, распространяющий загрязняющие атмосферу вещества, называется источником выброса вредных (загрязняющих) веществ в атмосферу. Источники выбросов вредных веществ подразделяются на стационарные и передвижные.

Под *стационарным источником* понимается источник выброса, местоположение которого определено с применением единой государственной системы координат или который может быть перемещен посредством передвижного источника.

Передвижной источник – транспортное средство, двигатель которого при его работе является источником выброса.

С 1 января 2015 г. плата за негативное воздействие на атмосферный воздух взимается только за выбросы загрязняющих веществ стационарными источниками.

Выброс вредных веществ в атмосферный воздух допускается на основании специального документа – разрешения на выброс вредных (загрязняющих) веществ.

В указанном разрешении на выброс вредных (загрязняющих) веществ в атмосферный воздух стационарными источниками устанавливаются предельно допустимые выбросы (ПДВ) и др. условия, обеспечивающие охрану атмосферного воздуха.

Предельно допустимый выброс – норматив выброса вредного (загрязняющего) вещества в атмосферный воздух, который определяется как объем или масса химического вещества либо смеси химических веществ, микроорганизмов, иных веществ, как показатель активности радиоактивных веществ, допустимый для выброса в атмосферный воздух стационарным источником и (или) совокупностью стационарных источников, и при соблюдении которого обеспечивается выполнение требований в области охраны атмосферного воздуха.

В случае невозможности соблюдения предельно допустимых выбросов хозяйствующим субъектом, имеющим источники выброса вредных веществ в атмосферный воздух, территориальные органы Федеральной службы по надзору в сфере природопользования по согласованию с территориальными органами Федеральной службы по надзору в сфере защиты прав потребителей и бла-

гополучия человека могут устанавливать для таких источников временно согласованные выбросы (ВСВ), которые вносятся в соответствующее разрешение.

Временно согласованный выброс – временный лимит выброса вредного (загрязняющего) вещества в атмосферный воздух, который устанавливается для действующих стационарных источников выбросов с учетом качества атмосферного воздуха и социально-экономических условий развития соответствующей территории в целях поэтапного достижения установленного предельно допустимого выброса.

Размер платежей природопользователей за выбросы загрязняющих веществ в атмосферный воздух стационарными источниками определяется как сумма платежей за загрязнение:

• в размерах, не превышающих установленные природопользователю предельно допустимые нормативы выбросов загрязняющих веществ;

• в пределах установленных лимитов выбросов загрязняющих веществ;

• за сверхлимитное загрязнение воздуха.

Согласно ФЗ «Об охране окружающей среды» плата за негативное воздействие на атмосферный воздух исчисляется лицами, обязанными вносить плату, самостоятельно путем умножения величины платежной базы по каждому загрязняющему веществу, включенному в перечень загрязняющих веществ на соответствующие ставки указанной платы с применением коэффициентов и суммирования полученных величин.

Платежной базой для исчисления платы за негативное воздействие на атмосферный воздух является объем или масса выбросов загрязняющих веществ в отчетном периоде. Отчетным периодом в отношении внесения платы за негативное воздействие на окружающую среду признается календарный год.

Ставки платы за негативное воздействие на атмосферный воздух устанавливаются за выбросы загрязняющих веществ в отношении каждого загрязняющего вещества, включенного в перечень загрязняющих веществ.

Постановлением правительства РФ № 913 «О ставках платы за негативное воздействие на окружающую среду и дополнительных коэффициентах» от 13 сентября 2016 г. утверждены новые ставки платы за негативное воздействие на окружающую среду на 2016, 2017, 2018 годы. В отношении территорий и объектов, находящихся под особой охраной в соответствии с федеральными законами, ставки платы за негативное воздействие на окружающую среду применяются с использованием *дополнительного коэффициента 2*. Новые ставки платы за негативное воздействие на окружающую среду и дополнительный коэффициент к ним применяются при исчислении платы за негативное воздействие на окружающую среду с 1 января 2016 г.

Из суммы платы за негативное воздействие на окружающую среду вычитаются затраты на реализацию мероприятий по снижению негативного воздействия на окружающую среду, фактически произведенные лицами, обязанными вносить плату, в пределах исчисленной платы за негативное воздействие на окружающую среду.

С 1 января 2016 г. до 31 декабря 2019 г. при исчислении платы за негатив-

ное воздействие на окружающую среду к ставкам указанной платы за выбросы вредных веществ в атмосферный воздух применяются следующие коэффициенты:

- ✓ 1 – за объем или массу выбросов загрязняющих веществ в пределах нормативов допустимых выбросов;
- ✓ 5 – за объем или массу выбросов загрязняющих веществ в пределах временно разрешенных выбросов на период реализации плана мероприятий по охране окружающей среды или программы повышения экологической эффективности;
- ✓ 25 – за объем или массу выбросов загрязняющих веществ, превышающих установленные разрешениями на выброс загрязняющих веществ в атмосферный воздух.

В соответствии с постановлением правительства РФ от 03.03.2017 г. № 255 «Об исчислении и взимании платы за негативное воздействие на окружающую среду» размер платы за выбросы загрязняющих веществ *в пределах (равных или менее) нормативов допустимых выбросов загрязняющих веществ* $П_{НДатм}$ определяется по формуле:

$$П_{НДатм} = \sum_{i=1}^{n} М_{НДiатм} \cdot Н_{ПЛiатм} \cdot К_{ОТ} \cdot К_{НД} , \quad (4.1)$$

где *i* –загрязняющее вещество, *i* = 1, 2, 3 … *n*;

$М_{НДiатм}$ – платежная база за выбросы *i*-го загрязняющего вещества, определяемая лицом, обязанным вносить плату, за отчетный период как масса или объем выбросов загрязняющих веществ в количестве равном либо менее установленных нормативов допустимых выбросов загрязняющих веществ, т ($м^3$);

$Н_{ПЛiатм}$ – ставка платы за выброс *i*-го загрязняющего вещества в атмосферный воздух, руб./т (руб./$м^3$);

$К_{ОТ}$ – дополнительный коэффициент к ставкам платы в отношении территорий и объектов, находящихся под особой охраной в соответствии с федеральными законами, равный 2;

$К_{НД}$ – коэффициент к ставкам платы за выброс *i*-го загрязняющего вещества за объем или массу выбросов загрязняющих веществ в пределах нормативов допустимых выбросов, равный 1.

Размер платы за выбросы загрязняющих веществ *в пределах установленных лимитов* $П_{ВРатм}$ осуществляется следующим образом:

$$П_{ВРатм} = \sum_{i=1}^{n} М_{ВРiатм} \cdot Н_{ПЛiатм} \cdot К_{ОТ} \cdot К_{ВР} , \quad (4.2)$$

где $М_{ВРiатм}$ – платежная база за выброс *i*-го загрязняющего вещества, определяемая лицом, обязанным вносить плату, за отчетный период как разница между массой или объемом выбросов загрязняющих веществ в количестве, равном либо менее лимитов на выбросы, и массой или объемом выбросов загрязняющих веществ в пределах установленных нормативов допустимых выбросов, т ($м^3$);

$К_{ВР}$ – коэффициент к ставкам платы за выброс *i*-го загрязняющего вещества за объем или массу выбросов загрязняющих веществ в пределах установленных лимитов на выбросы на период реализации плана снижения выбросов, равный 5.

Расчет платы *при превышении выбросов загрязняющих веществ, установленных в разрешениях на выбросы загрязняющих веществ в атмосферный воздух* $П_{СРатм}$, осуществляется по формуле

$$П_{СРатм} = \sum_{i=1}^{n} М_{СРiатм} \cdot Н_{ПЛiатм} \cdot К_{ОТ} \cdot К_{СР}\ , \qquad (4.3)$$

где $М_{СРiатм}$ – платежная база за выброс *i*-го загрязняющего вещества, определяемая лицом, обязанным вносить плату, за отчетный период как разница между массой или объемом выбросов загрязняющих веществ в количестве, превышающем установленные в соответствующих разрешениях выбросы загрязняющих веществ, и массой или объемом лимитов на выбросы либо, при их отсутствии, нормативно допустимых выбросов загрязняющих веществ, т ($м^3$);

$К_{СР}$ – коэффициент к ставкам платы за выброс *i*-го загрязняющего вещества за объем или массу выбросов загрязняющих веществ, превышающих установленные разрешениями на выбросы загрязняющих веществ в атмосферный воздух, равный 25.

В случае отсутствия в разрешении на выбросы загрязняющих веществ согласованных лимитов (ВСВ) превышение фактического выброса загрязняющего вещества над утвержденным значением норматива (ПДВ) считается сверхлимитным выбросом.

Сумма платы за выбросы загрязняющих веществ в атмосферный воздух стационарными источниками $П_{атм}$ определяется следующим образом:

$$П_{атм} = П_{НДатм} + П_{ВРатм} + П_{СРатм}. \qquad (4.4)$$

Не позднее 10-го марта года, следующего за отчетным периодом, лица, обязанные вносить плату, представляют администратору платы по месту учета объекта, оказывающего негативное воздействие на окружающую среду, объекта размещения отходов производства и потребления, декларацию о плате. В разделе 1 декларации указываются результаты расчета суммы платы за выбросы загрязняющих веществ в атмосферный воздух стационарными объектами (приложение А).

Варианты заданий для выполнения практической работы приведены в приложении Б.

Оформление отчета по практической работе

Отчет по практической работе должен содержать:

- исходные данные для расчета;
- расчет платы за выбросы загрязняющих веществ;
- результаты расчета платы за выбросы загрязняющих веществ в виде таблицы из приложения А;
- выводы по работе.

ПРАКТИЧЕСКАЯ РАБОТА № 5

ЗАКОНОДАТЕЛЬНОЕ РЕГУЛИРОВАНИЕ ИСПОЛЬЗОВАНИЯ И ОХРАНЫ ВОДНЫХ РЕСУРСОВ

Цель работы: знакомство с Водным кодексом Российской Федерации и оценка воздействия горных предприятий на гидросферу.

Основным законодательным актом, регулирующим использование и охрану водных ресурсов, является Водный кодекс Российской Федерации от 03.06.2006 г. № 74-ФЗ. Водный кодекс состоит из 7 глав и 69 статей.

В *главе 1* «Общие положения» содержатся основные понятия, используемые в законе, приведены законодательные документы, регулирующие отношения в области охраны водных ресурсов, перечислены принципы, на которых основывается водное законодательство, перечислены объекты, относящиеся к поверхностным и подземным водным объектам, водным объектам общего пользования.

Глава 2 регулирует право собственности на водные объекты, право пользования и прекращение права пользования водными объектами.

Согласно *главе 3* предоставление водных объектов в пользование осуществляется на основании договоров водопользования, на основании решений о предоставлении водных объектов в пользование либо без таковых.

В *главе 4* «Управление в области использования и охраны водных объектов» перечислены полномочия органов государственной власти РФ, органов государственной власти субъектов РФ, органов местного самоуправления в области водных отношений, дано понятие о бассейновых округах и бассейновых советах.

Ст. 30 посвящена государственному мониторингу водных объектов, который представляет собой систему наблюдений, оценки и прогноза изменений состояния водных объектов, находящихся в федеральной собственности, собственности субъектов Российской Федерации, собственности муниципальных образований, собственности физических лиц, юридических лиц.

Информация о водных объектах сводится в государственный водный реестр, представляющий собой систематизированный свод документированных сведений о водных объектах, об их использовании, о речных бассейнах, о бассейновых округах.

Водохозяйственные мероприятия и мероприятия по охране водных объектов, расположенных в границах речных бассейнов, осуществляются на основании схемы комплексного использования и охраны водных объектов (ст. 33), включающей в себя систематизированные материалы о состоянии водных объектов и об их использовании.

Поддержание поверхностных и подземных вод в состоянии, соответствующем требованиям законодательства, обеспечивается путем установления и соблюдения нормативов допустимого воздействия на водные объекты (ст. 35).

Нормативы допустимого воздействия на водные объекты разрабатывают-

ся на основании предельно допустимых концентраций химических веществ, радиоактивных веществ, микроорганизмов и др. показателей качества воды в водных объектах.

Ст. 36 посвящена организации государственного надзора в области использования и охраны водных объектов.

В главе 5 «Водопользование» перечислены цели водопользования, виды водопользования, права и обязанности собственников водных объектов и водопользователей, основные требования к использованию водных объектов.

В *главе 6* содержатся основные требования к охране водных объектов от загрязнения и засорения.

Глава 7 регулирует ответственность за нарушение водного законодательства. Ст. 68 предусмотрена административная, уголовная ответственность за нарушение водного законодательства в соответствии с законодательством Российской Федерации. Лица, причинившие вред водным объектам, обязаны возместить его добровольно или в судебном порядке.

Оформление отчета по практической работе

После изучения Водного кодекса РФ в отчете по практической работе следует привести ответы на следующие вопросы:

1. Дайте определение сточных вод.
2. Какие принципы водного законодательства на ваш взгляд наиболее важны с точки зрения деятельности горнопромышленного предприятия?
3. На основании каких документов водные объекты предоставляются в пользование?
4. Какова роль нормирования в области охраны водных ресурсов?
5. Что такое бассейновые округа и бассейновые советы?
6. Для чего проводится государственный мониторинг водных объектов?
7. С какой целью разрабатываются схемы комплексного использования и охраны водных объектов?
8. Что подразумевается под водоохранной зоной?
9. Как в соответствии с водным законодательством предприятие может осуществлять сброс сточных вод?
10. Приведите примеры негативного воздействия горных предприятий на водные ресурсы.

ПРАКТИЧЕСКАЯ РАБОТА № 6
ОПРЕДЕЛЕНИЕ РАЗМЕРА ПЛАТЫ ЗА СБРОСЫ ЗАГРЯЗНЯЮЩИХ ВЕЩЕСТВ В ВОДНЫЕ ОБЪЕКТЫ

Цель работы: освоение методики расчета платы за сбросы загрязняющих веществ в водные объекты.

Согласно Водному Кодексу РФ сброс загрязняющих веществ в составе сточных и дренажных вод осуществляется субъектами хозяйственной деятельности на основе соответствующего разрешения, в котором указываются место

сброса, объем допустимых сбросов и требования к качеству воды в водных объектах в местах сброса сточных и дренажных вод.

Под *сточными водами* понимают дождевые, талые, инфильтрационные, поливомоечные, дренажные воды, сточные воды централизованной системы водоотведения и др. воды, отведение (сброс) которых в водные объекты осуществляется после их использования или сток которых осуществляется с водосборной площади.

Согласно ФЗ от 21 июля 2014 г. № 219-ФЗ *нормативы допустимых сбросов* (НДС) – нормативы сбросов загрязняющих веществ в составе сточных вод в водные объекты, которые определяются как объем или масса химических веществ либо смеси химических веществ, микроорганизмов, иных веществ, как показатели активности радиоактивных веществ, допустимые для сброса в водные объекты стационарными источниками.

При невозможности соблюдения нормативов допустимых сбросов веществ и микроорганизмов могут устанавливаться лимиты на сбросы (временно согласованные сбросы (ВСС)) на основе соответствующих разрешений, действующих только в период проведения природоохранных мероприятий с учетом поэтапного достижения установленных нормативов допустимых сбросов веществ и микроорганизмов.

Лимиты на сбросы – ограничения сбросов загрязняющих веществ и микроорганизмов в окружающую среду, установленные на период проведения мероприятий по охране окружающей среды, в том числе внедрения наилучших существующих технологий, в целях достижения нормативов в области охраны окружающей среды.

Размер платежей природопользователей за сбросы загрязняющих веществ в водные объекты определяется как сумма платежей за загрязнение:

• в размерах, не превышающих установленные нормативы допустимых сбросов загрязняющих веществ;

• в пределах установленных лимитов на сбросы загрязняющих веществ;

• за сверхлимитное загрязнение окружающей природной среды.

Согласно ФЗ «Об охране окружающей среды» плата за негативное воздействие на гидросферу исчисляется лицами, обязанными вносить плату, самостоятельно путем умножения величины платежной базы по каждому загрязняющему веществу, включенному в перечень загрязняющих веществ на соответствующие ставки указанной платы с применением коэффициентов и суммирования полученных величин.

Платежной базой для исчисления платы за негативное воздействие на водные объекты является объем или масса сбросов загрязняющих веществ в отчетном периоде. Отчетным периодом в отношении внесения платы за негативное воздействие на окружающую среду признается календарный год.

Ставки платы за негативное воздействие на гидросферу устанавливаются за сбросы загрязняющих веществ в отношении каждого вещества, включенного в перечень загрязняющих веществ.

Постановлением правительства РФ № 913 «О ставках платы за негатив-

ное воздействие на окружающую среду и дополнительных коэффициентах» от 13 сентября 2016 г. утверждены новые ставки платы за негативное воздействие на окружающую среду на 2016, 2017, 2018 годы. В отношении территорий и объектов, находящихся под особой охраной в соответствии с федеральными законами, ставки платы за негативное воздействие на окружающую среду применяются с использованием *дополнительного коэффициента 2*. Новые ставки платы за негативное воздействие на окружающую среду и дополнительный коэффициент к ним применяются при исчислении платы за негативное воздействие на окружающую среду с 1 января 2016 г.

Из суммы платы за негативное воздействие на окружающую среду вычитаются затраты на реализацию мероприятий по снижению негативного воздействия на окружающую среду, фактически произведенные лицами, обязанными вносить плату, в пределах исчисленной платы за негативное воздействие на окружающую среду.

С 1 января 2016 г. до 31 декабря 2019 г. при исчислении платы за негативное воздействие на окружающую среду к ставкам указанной платы за сбросы загрязняющих веществ в водные объекты применяются следующие коэффициенты:

- ✓ 1 – за объем или массу сбросов загрязняющих веществ в пределах нормативов допустимых сбросов;
- ✓ 5 – за объем или массу сбросов загрязняющих веществ в пределах временно разрешенных сбросов на период реализации плана мероприятий по охране окружающей среды или программы повышения экологической эффективности;
- ✓ 25 – за объем или массу сбросов загрязняющих веществ, превышающих установленные разрешениями на сброс загрязняющих веществ в окружающую среду.

В соответствии с постановлением правительства РФ от 03.03.2017 г. № 255 «Об исчислении и взимании платы за негативное воздействие на окружающую среду» плата за сбросы загрязняющих веществ в размерах, *не превышающих установленные природопользователю нормативы допустимых сбросов* $П_{НДвод}$, определяется следующим образом:

$$П_{НДвод} = \sum_{i=1}^{n} \cdot М_{НДiвод} \cdot Н_{ПЛiвод} \cdot К_{ОТ} \cdot К_{НД} \cdot К_{П}, \qquad (6.1)$$

где i –загрязняющее вещество, $i = 1, 2, 3 \ldots n$;

$М_{НДiатм}$ – платежная база за сбросы i-го загрязняющего вещества, определяемая лицом, обязанным вносить плату, за отчетный период как масса или объем сбросов загрязняющих веществ в количестве равном либо менее установленных нормативов допустимых сбросов загрязняющих веществ, т ($м^3$);

$Н_{ПЛiатм}$ – ставка платы за сброс i-го загрязняющего вещества, руб./т (руб./ $м^3$);

$К_{ОТ}$ – дополнительный коэффициент к ставкам платы в отношении территорий и объектов, находящихся под особой охраной в соответствии с федеральными законами, равный 2;

$К_{НД}$ – коэффициент к ставкам платы за сброс i-го загрязняющего вещества

за объем или массу сбросов загрязняющих веществ в пределах нормативов допустимых сбросов, равный 1.

$К_П$ – коэффициент пересчета ставки платы по взвешенным веществам, определяемый как величина, обратная сумме допустимого увеличения содержания взвешенных веществ при сбросе сточных вод к фону водоема и фоновой концентрации взвешенных веществ в воде водного объекта, принятой при установлении нормативов допустимых сбросов загрязняющих веществ:

$$К_П = 1/(C_{доп} + C_ф), \quad (6.2)$$

где $C_{доп}$ – допустимое увеличение содержания взвешенных веществ для водного объекта, мг/дм^3;

$C_ф$ – фоновая концентрация взвешенных веществ в воде водного объекта, использованная при расчете предельно допустимого сброса, мг/дм^3.

Значение допустимого увеличения содержания взвешенных веществ $C_{доп}$ для водного объекта является нормируемым параметром и принимается равным:

• для водных объектов, имеющих рыбохозяйственное значение 1 (первой) категории, а также для водных объектов, использующихся для питьевого и хозяйственно-бытового водоснабжения – 0,25 мг/дм^3;

• для водных объектов, имеющих рыбохозяйственное значение 2 (второй) категории, а также водных объектов, использующихся в черте населенных мест (за исключением использования для питьевого и хозяйственно-бытового водоснабжения) – 0,75 мг/дм³.

Плата за сброс загрязняющих веществ *в пределах установленных лимитов на сбросы* ($П_{ВРвод}$) рассчитывается следующим образом:

$$П_{ВРвод} = \sum_{i=1}^{n} \cdot М_{ВРiвод} \cdot Н_{ПЛiвод} \cdot К_{ОТ} \cdot К_{ВР} \cdot К_П , \quad (6.3)$$

где $М_{ВРiвод}$ – платежная база за сброс *i*-го загрязняющего вещества, определяемая лицом, обязанным вносить плату, за отчетный период как разница между массой или объемом сбросов загрязняющих веществ в количестве, равном либо менее лимитов на сбросы, и массой или объемом сбросов загрязняющих веществ в пределах установленных нормативов допустимых сбросов, т (м^3);

$К_{ВР}$ – коэффициент к ставкам платы за сброс *i*-го загрязняющего вещества за объем или массу сбросов загрязняющих веществ в пределах установленных лимитов на сбросы на период реализации плана снижения сбросов, равный 5.

Плата за сброс загрязняющих веществ *при превышении сбросов загрязняющих веществ, установленных в разрешениях на сбросы загрязняющих веществ в окружающую среду* $П_{СРвод}$ определяется по следующей формуле:

$$П_{СРвод} = \sum_{i=1}^{n} \cdot М_{СРiвод} \cdot Н_{ПЛiвод} \cdot К_{ОТ} \cdot К_{СР} \cdot К_П, \quad (6.4)$$

где $М_{СРiвод}$ – платежная база за сброс *i*-го загрязняющего вещества, определяемая лицом, обязанным вносить плату, за отчетный период как разница между массой или объемом сбросов загрязняющих веществ в количестве, превышающем установленные в соответствующих разрешениях сбросы загрязняющих

веществ, и массой или объемом лимитов на сбросы либо при их отсутствии нормативно допустимых сбросов загрязняющих веществ, т ($м^3$);

$К_{СР}$ – коэффициент к ставкам платы за выброс *i*-го загрязняющего вещества за объем или массу выбросов загрязняющих веществ, превышающих установленные разрешениями на выбросы загрязняющих веществ в атмосферный воздух, равный 25.

В случае отсутствия в разрешении на сбросы загрязняющих веществ в водные объекты согласованных лимитов (ВСС) превышение фактического сброса загрязняющего вещества над утвержденным природопользователю значением норматива (НДС) считается сверхлимитным сбросом.

Сумма платы за сбросы загрязняющих веществ в водные объекты ($П_{вод}$) определяется следующим образом:

$$П_{вод} = П_{НДвод} + П_{ВРвод} + П_{СРвод}. \quad (6.5)$$

Результаты расчета платы за сбросы загрязняющих веществ включаются в раздел 2 «Расчет суммы платы по объекту негативного воздействия за сбросы загрязняющих веществ в водные объекты» (приложение В) декларации о плате за негативное воздействие на окружающую среду, предоставляемой администратору платы по месту учета объекта, оказывающего негативное воздействие на окружающую среду.

Варианты заданий для выполнения практической работы приведены в приложении Г.

Оформление отчета по практической работе

Отчет по практической работе должен содержать:

- исходные данные для расчета;
- расчет платы за сбросы загрязняющих веществ в водные объекты;
- результаты расчета платы за сбросы загрязняющих веществ в виде таблицы из приложения В;
- выводы по работе.

ПРАКТИЧЕСКАЯ РАБОТА № 7
ПРАВОВОЕ РЕГУЛИРОВАНИЕ НЕДРОПОЛЬЗОВАНИЯ

Цель работы: знакомство с законом РФ «О недрах» от 21.02.1992 г.

Основным законодательным актом, регулирующим основы комплексного рационального использования и охраны недр является Закон РФ от 21.02.1992 г. № 2395-1 «О недрах».

Согласно закону «О недрах» *недра* являются частью земной коры, расположенной ниже почвенного слоя, а при его отсутствии – ниже земной поверхности и дна водоемов и водотоков, простирающейся до глубин, доступных для геологического изучения и освоения.

Закон «О недрах» состоит из 7 разделов и 52 статей.

В *разделе I* «Общие положения» приведены законодательные документы, регулирующие отношения в области использования и охраны недр. Раздел включает статьи об участках недр федерального значения, федеральном фонде резервных участков недр и участках недр местного значения.

Раздел II «Пользование недрами» включает статьи об участках недр, предоставляемых в пользование, об ограничении пользования недрами, о пользователях недр, сроках пользования участками недр, основаниях возникновения права пользования недрами, о лицензировании недропользования, правах и обязанностях пользователя недр.

Предоставление недр в пользование оформляется специальным государственным разрешением в виде лицензии, включающей установленной формы бланк с Государственным гербом РФ, а также текстовые, графические и иные приложения, являющиеся неотъемлемой составной частью лицензии и определяющие основные условия пользования недрами.

Выдача лицензий на пользование недрами осуществляется после проведения конкурса или аукциона на право пользования участками недр.

В *разделе III* «Рациональное использование и охрана недр» приведены требования по рациональному использованию и охране недр.

В *разделе IV* «Государственное регулирование отношений недропользования» обозначены задачи государственного регулирования отношений недропользования.

В *разделе V* «Платежи при пользовании недрами» рассмотрена система платежей при пользовании недрами.

При пользовании недрами уплачиваются следующие платежи:

1. Разовые платежи за пользование недрами при наступлении определенных событий, оговоренных в лицензии, включая разовые платежи, уплачиваемые при изменении границ участков недр, предоставленных в пользование;

2. Регулярные платежи за пользование недрами;

3. Сбор за участие в конкурсе (аукционе).

Кроме того, пользователи недр уплачивают другие налоги и сборы, установленные в соответствии с законодательством РФ о налогах и сборах.

Раздел VI регулирует ответственность за нарушение требований законодательства и порядок разрешения споров по вопросам пользования недрами. За нарушение законодательства в области недропользования устанавливается административная и уголовная ответственность в соответствии с законодательством РФ.

Согласно *разделу VII* «Международные договоры» в случае, если международным договором РФ установлены иные правила, чем предусмотренные законом РФ «О недрах», то применяются правила международного договора.

Оформление отчета по практической работе

После изучения закона РФ «О недрах» в отчете по практической работе следует привести ответы на следующие вопросы:

1. Что подразумевается под недрами согласно закону «О недрах»?

2. На основании какого документа недра предоставляются в пользование?

3. Для каких целей и на какой срок недра предоставляются в пользование?

4. Что входит в обязанности пользователя недр?

5. Сформулируйте основные требования по рациональному использованию и охране недр.

6. Что понимают под геологической информацией о недрах?

7. Что такое единый фонд геологической информации о недрах и каково его назначение?

8. Какова роль государственного надзора в области рационального недропользования и охраны недр?

9. Что такое государственный кадастр месторождений и проявлений полезных ископаемых?

10. Какие платежи предусмотрены за пользование недрами?

11. Как, по Вашему мнению, должна быть организована деятельность горнопромышленного предприятия для соблюдения требований по рациональному использованию недр? Обоснуйте свой ответ.

ПРАКТИЧЕСКАЯ РАБОТА № 8
ОПРЕДЕЛЕНИЕ РАЗМЕРА ПЛАТЫ ЗА РАЗМЕЩЕНИЕ ОТХОДОВ ПРОИЗВОДСТВА И ПОТРЕБЛЕНИЯ

Цель работы: освоение методики расчета платы за размещение отходов производства и потребления.

В соответствии с ФЗ № 7-ФЗ «Об охране окружающей среды» и ФЗ № 89-ФЗ «Об отходах производства и потребления» при размещении отходов взимается плата за негативное воздействие на окружающую среду.

Отходы производства и потребления – вещества или предметы, которые образованы в процессе производства, выполнения работ, оказания услуг или в процессе потребления, которые удаляются, предназначены для удаления или подлежат удалению в соответствии с ФЗ «Об отходах производства и потребления».

В зависимости от степени негативного воздействия на окружающую среду отходы подразделяются на пять классов опасности:

I класс – чрезвычайно опасные отходы;

II класс – высокоопасные отходы;

III класс – умеренно опасные отходы;

IV класс – малоопасные отходы;

V класс – практически неопасные отходы.

Размещение отходов – это хранение и захоронение отходов. При этом *хранение отходов* – это складирование отходов в специализированных объектах сроком более чем одиннадцать месяцев в целях утилизации, обезвреживания, захоронения. *Захоронение отходов* – изоляция отходов, не подлежащих

дальнейшей утилизации, в специальных хранилищах в целях предотвращения попадания вредных веществ в окружающую среду. В соответствии с требованиями действующего законодательства данный вид деятельности является лицензируемым.

Утилизация отходов – использование отходов для производства товаров (продукции), выполнения работ, оказания услуг, включая повторное применение отходов, в том числе повторное применение отходов по прямому назначению (рециклинг), их возврат в производственный цикл после соответствующей подготовки (регенерация), а также извлечение полезных компонентов для их повторного применения (рекуперация).

Индивидуальные предприниматели и юридические лица, в процессе деятельности которых образуются отходы I -V классов опасности, обязаны осуществить отнесение соответствующих отходов к конкретному классу опасности для подтверждения такого отнесения в порядке, установленном уполномоченным Правительством РФ федеральным органом исполнительной власти. На отходы I-IV классов опасности должен быть составлен и утвержден паспорт.

Внесение платы за негативное воздействие на окружающую среду при размещении отходов (за исключением твердых коммунальных отходов) осуществляется индивидуальными предпринимателями и юридическими лицами, в процессе осуществления деятельности которых образуются отходы. Плательщиками платы за негативное воздействие на окружающую среду при размещении твердых коммунальных отходов являются операторы по обращению с твердыми коммунальными отходами, региональные операторы, осуществляющие деятельность по их размещению.

Применительно к индивидуальным предпринимателям, юридическим лицам, в процессе деятельности которых образуются отходы, устанавливаются *нормативы образования отходов и лимиты* на их размещение. Лимиты на размещение отходов устанавливаются в соответствии с нормативами предельно допустимых воздействий на окружающую среду.

Класс опасности конкретного вида (наименования) отходов определяется по его коду в каталоге (ФККО), утвержденном приказом Министерства природных ресурсов и экологии РФ от 18 июля 2014 г. № 445 «Об утверждении Федерального классификационного каталога отходов».

Код каждого вида отходов в ФККО имеет 11-значную структуру. Первые восемь знаков кода используются для кодирования происхождения отходов и их состава, девятый и десятый знаки – для кодирования агрегатного состояния и физической формы. Одиннадцатый знак показывает класс опасности отхода в зависимости от степени негативного воздействия на окружающую среду: цифра «1» обозначает I класс опасности; «2» – II класс опасности и т.д. Если в одиннадцатом знаке кода стоит «0», то мы имеем дело с блоком, типом, подтипом, группой, подгруппой отходов.

Согласно ст. 16.3 ФЗ «Об охране окружающей среды» плата за негативное воздействие на окружающую среду при размещении отходов производства и потребления исчисляется лицами, обязанными вносить плату, самостоятельно

путем умножения величины платежной базы по классу опасности отходов производства и потребления на соответствующие ставки указанной платы с применением коэффициентов и суммирования полученных величин.

Платежной базой для исчисления платы за негативное воздействие на окружающую среду при размещении отходов производства и потребления является объем или масса размещенных в отчетном периоде отходов. Отчетным периодом в отношении внесения платы за негативное воздействие на окружающую среду признается календарный год.

Ставки платы за негативное воздействие на окружающую среду устанавливаются за размещение отходов производства и потребления по классу их опасности.

Постановлением правительства РФ № 913 «О ставках платы за негативное воздействие на окружающую среду и дополнительных коэффициентах» от 13 сентября 2016 г. утверждены новые ставки платы на 2016, 2017, 2018 годы. В отношении территорий и объектов, находящихся под особой охраной в соответствии с федеральными законами, ставки платы за негативное воздействие на окружающую среду применяются с использованием *дополнительного коэффициента 2*. Новые ставки платы за негативное воздействие на окружающую среду и дополнительный коэффициент к ним применяются при исчислении платы за негативное воздействие на окружающую среду с 1 января 2016 г.

Из суммы платы за негативное воздействие на окружающую среду вычитаются затраты на реализацию мероприятий по снижению негативного воздействия на окружающую среду, фактически произведенные лицами, обязанными вносить плату, в пределах исчисленной платы за негативное воздействие на окружающую среду.

С 1 января 2016 г. до 31 декабря 2019 г. при исчислении платы за негативное воздействие на окружающую среду к ставкам указанной платы за размещение отходов производства и потребления применяются следующие коэффициенты:

- ✓ 0 – за объем или массу отходов производства и потребления, подлежащих накоплению и использованных в собственном производстве в соответствии с технологическим регламентом либо переданных для использования в течение срока, предусмотренного законодательством Российской Федерации в области обращения с отходами;
- ✓ 1 – за объем или массу размещенных отходов производства и потребления в пределах лимитов на их размещение, а также в соответствии с отчетностью об образовании, использовании, обезвреживании и о размещении отходов производства и потребления, представляемой субъектами малого и среднего предпринимательства в соответствии с законодательством Российской Федерации в области обращения с отходами;
- ✓ 5 – за объем или массу отходов производства и потребления, размещенных с превышением установленных лимитов на их размещение, а также с превышением объема или массы отходов производства и потребления, указанных в отчетности об образовании, использовании, обезвреживании и о разме-

щении отходов производства и потребления, представляемой субъектами малого и среднего предпринимательства в соответствии с законодательством Российской Федерации в области обращения с отходами.

В соответствии с постановлением правительства РФ от 03.03.2017 г. № 255 «Об исчислении и взимании платы за негативное воздействие на окружающую среду» определение размера платы за размещение отходов *в пределах установленных природопользователю лимитов*, а также в соответствии с отчетностью об образовании, утилизации, обезвреживании и размещении отходов, представляемой субъектами малого и среднего предпринимательства согласно законодательству РФ в области обращения с отходами ($П_{Лотх}$) осуществляется следующим образом:

$$П_{Лотх} = \sum_{j=1}^{5} М_{Лjотх} \cdot Н_{ПЛjотх} \cdot К_{ОТ} \cdot К_{Л} \cdot К_{СТ}\ , \qquad (8.1)$$

где *j* – класс опасности отходов (1–5);

$М_{Лjотх}$ – платежная база за размещение отходов *j*-го класса опасности, определяемая лицом, обязанным вносить плату, за отчетный период как масса или объем размещенных отходов в количестве, равном или менее установленных лимитов на размещение отходов, т ($м^3$);

$Н_{ПЛjотх}$ – ставка платы за размещение отходов *j*-го класса опасности в соответствии с постановлением № 913, руб./т (руб./$м^3$);

$К_{ОТ}$ – дополнительный коэффициент к ставкам платы в отношении территорий и объектов, находящихся под особой охраной в соответствии с федеральными законами, равный 2;

$К_{Л}$ – коэффициент к ставке платы за размещение отходов *j*-го класса опасности за объем или массу отходов производства и потребления, размещенных в пределах лимитов на их размещение, а также в соответствии с отчетностью об образовании, использовании, обезвреживании и о размещении отходов производства и потребления, представляемой в соответствии с законодательством Российской Федерации в области обращения с отходами, равный 1;

$К_{СТ}$ – стимулирующий коэффициент к ставке платы за размещение отходов *j*-го класса опасности, принимаемый в соответствии с пунктом 6 ст. 16.3 ФЗ «Об охране окружающей среды».

Размер платы *за размещение отходов с превышением установленных лимитов на их размещение*, а также при выявлении превышения фактических значений размещенных отходов над указанными в отчетности об образовании, утилизации, обезвреживании и о размещении отходов производства и потребления, представляемой субъектами малого и среднего предпринимательства в соответствии с законодательством РФ в области обращения с отходами ($П_{СЛотх}$), определяется по формуле:

$$П_{СЛотх} = \sum_{j=1}^{5} М_{СЛjотх} \cdot Н_{ПЛjотх} \cdot К_{ОТ} \cdot К_{СТ} \cdot К_{СЛ}\ , \qquad (8.2)$$

где $М_{СЛjотх}$ – платежная база за размещение отходов *j*-го класса опасности, определяемая лицом, обязанным вносить плату, за отчетный период как разница между массой или объемом размещенных отходов и массой или объемом установленных лимитов на их размещение, т ($м^3$);

$К_{СЛ}$ – коэффициент к ставке платы за размещение отходов *j*-го класса опасности за объем или массу отходов, размещенных с превышением установленных лимитов на их размещение, а также с превышением объема или массы отходов, указанных в отчетности об образовании, использовании, обезвреживании и размещении отходов производства и потребления, представляемой субъектами малого и среднего предпринимательства в соответствии с законодательством Российской Федерации в области обращения с отходами, равный 5.

В целях стимулирования юридических и индивидуальных предпринимателей, осуществляющих хозяйственную и иную деятельность, к проведению мероприятий по снижению негативного воздействия на окружающую среду при исчислении платы за негативное воздействие на окружающую среду при размещении отходов к ставкам такой платы применяются следующие коэффициенты $К_{ст}$:

- ✓ 0 – при размещении отходов V класса опасности добывающей промышленности посредством закладки искусственно созданных полостей в горных породах при рекультивации земель и почвенного покрова (в соответствии с разделом проектной документации «Перечень мероприятий по охране окружающей среды» и (или) техническим проектом разработки месторождения полезных ископаемых);
- ✓ 0,3 – при размещении отходов производства и потребления, которые образовались в собственном производстве, в пределах установленных лимитов на их размещение на объектах размещения отходов, принадлежащих юридическому лицу или индивидуальному предпринимателю на праве собственности либо ином законном основании и оборудованных в соответствии с установленными требованиями;
- ✓ 0,5 – при размещении отходов IV, V классов опасности, которые образовались при утилизации ранее размещенных отходов перерабатывающей и добывающей промышленности;
- ✓ 0,67 – при размещении отходов III класса опасности, которые образовались в процессе обезвреживания отходов II класса опасности;
- ✓ 0,49 – при размещении отходов IV класса опасности, которые образовались в процессе обезвреживания отходов III класса опасности;
- ✓ 0,33 – при размещении отходов IV класса опасности, которые образовались в процессе обезвреживания отходов II класса опасности.

Сумма платы за размещение отходов производства и потребления ($П_{отх}$):

$$П_{отх} = П_{Лотх} + П_{СЛотх}. \quad (8.3)$$

Результаты расчета платы за сбросы загрязняющих веществ включаются в раздел 3 «Расчет суммы платы при размещении отходов производства и потребления» (приложение Д) декларации о плате за негативное воздействие на окружающую среду, форма которой утверждена приказом от 9 января 2017 г. № 3 «Об утверждении порядка представления декларации о плате за негативное воздействие на окружающую среду и ее формы». Декларация предоставляется администратору платы по месту учета объекта, оказывающего негативное воздействие на окружающую среду.

Варианты заданий для выполнения практической работы приведены в приложении Е.

Оформление отчета по практической работе

Отчет по практической работе должен содержать:

- исходные данные для расчета;
- расчет платы за размещение отходов горного предприятия;
- результаты расчета платы за размещение отходов в виде таблицы из приложения Д;
- выводы по работе.

СПИСОК ИСПОЛЬЗОВАННЫХ ИСТОЧНИКОВ

Водный кодекс Российской Федерации от 03.06.2006 № 74-ФЗ.

Закон РФ от 21.02.1992 № 2395-1 «О недрах».

Методика расчета концентраций в атмосферном воздухе вредных веществ, содержащихся в выбросах предприятий (ОНД-86) (утв. Госкомгидрометом СССР 04.08.1986 № 192)

Приказ Министерства природных ресурсов и экологии Российской Федерации от 18 июля 2014 г. № 445 «Об утверждении федерального классификационного каталога отходов».

Приказ от 9 января 2017 г. № 3 «Об утверждении порядка представления декларации о плате за негативное воздействие на окружающую среду и ее формы».

Постановление Правительства РФ от 13.09.2016 № 913 «О ставках платы за негативное воздействие на окружающую среду и дополнительных коэффициентах».

Постановление Правительства РФ от 03.03.2017 г. № 255 «Об исчислении и взимании платы за негативное воздействие на окружающую среду» (вместе с «Правилами исчисления и взимания платы за негативное воздействие на окружающую среду»).

ФЗ от 24 июня 1998 г. № 89-ФЗ «Об отходах производства и потребления».

Федеральный закон от 04 мая 1999 г. № 96-ФЗ «Об охране атмосферного воздуха».

ФЗ от 10 января 2002 г. № 7-ФЗ «Об охране окружающей среды».

ФЗ от 21 июля 2014 г. № 219-ФЗ «О внесении изменений в Федеральный закон «Об охране окружающей среды» и отдельные законодательные акты Российской Федерации».

Приложение А

Раздел 1. Расчет суммы платы по объекту негативного воздействия за выбросы загрязняющих веществ в атмосферный воздух стационарными объектами

Категория объекта, оказывающего негативное воздействие на окружающую среду _____

Наименование объекта _____

Код объекта _____

Адрес места нахождения объекта _____

Разрешение на выброс вредных (загрязняющих) веществ
в атмосферный воздух от_____ №_____ Срок действия_____

№ п/п	Наименование загрязняющего вещества	Установлены, тонны		Фактический выброс загрязняющего вещества, всего тонн	в том числе:			Ставка платы, руб./тонну, (Нпл)	Коэффициент к ставке платы за выброс			Доп. коэф., Кот(ов)	Сумма платы (рублей) за			Сумма платы, всего рублей
		ПДВ, НДВ	ВСВ (лимит), ВРВ		ПДВ, НДВ	ВСВ (лимит), ВРВ	сверх ВСВ (лимита), ВРВ		в пределах ПДВ (Кнд)	в пределах ВСВ (Квр)	сверхлимит, Кср/Кпр		ПДВ, НДВ	ВСВ (лимит), ВРВ	сверх ВСВ (лимита), ВРВ	
1	2	3	4	5	6	7	8	9	10	11	12	13	14	15	16	17
	Стационарный источник _____№ ОКТМО стационарного источника															
Итого:		X	X	X	X	X	X	X	X	X	X	X				
	Стационарный источник _____№ ОКТМО стационарного источника															
Итого:		X	X	X	X	X	X	X	X	X	X	X				
Итого по стационарным источникам		X	X	X	X	X	X	X	X	X	X	X				
Всего по всем стационарным источникам по тем загрязняющим веществам, по которым осуществляется корректировка размера платы,		X	X	X	X	X	X	X	X	X	X	X				
в том числе		X	X	X	X	X	X	X	X	X	X	X	X	X	X	X

Достоверность и полноту сведений, указанных на данной странице, подтверждаю:

Исполнитель _____ (подпись, ф. и. о.)

☐☐ ☐☐ ☐☐☐☐ цифрами: день, месяц, год

Приложение Б

Исходные данные для выполнения практической работы № 4

№ варианта	Загрязняющие вещества	ПДВ, т	ВСВ, т	Фактический выброс, т	Особо охраняемый объект	Затраты на реализацию мероприятий по снижению НВОС, тыс. руб.
1	Диоксид серы	57	-	53	нет	100
	Взвешенные вещества	23	30	32		
	Оксид углерода	220	-	215		
	Оксид азота	600	750	770		
	Сероуглерод	50	-	45		
2	Пыль неорганическая: 20-70 % диоксида кремния	6,5	7,5	7,8	да	-
	Диоксид серы	1,5	2,5	2,0		
	Оксид углерода	7,5	9,0	8,5		
	Оксид азота	0,4	-	0,2		
	Сероуглерод	2,0	-	1,5		
3	Диоксид серы	7,5	10,0	11,0	да	30
	Оксид углерода	2,2	-	3,5		
	Оксид азота	8,0	10,0	9,5		
	Медь	1,0	-	0,9		
	Свинец	1,0	-	0,7		
4	Оксид углерода	65,5	67,5	66,5	да	-
	Оксиды азота	42,6	45,0	46,5		
	Диметилбензол	2,12	-	2,14		
	Метилбензол	1,88	-	1,87		
	Бутилацетат	1,06	-	1,05		
5	Оксид углерода	65,5	67,5	67,0	нет	-
	Оксиды азота	42,6	-	44,5		
	Метилбензол	1,88	-	1,98		
	Бутилацетат	1,06	-	1,05		
	Этилацетат	1,23	-	1,23		
6	Серная кислота	0,5	-	0,8	да	-
	Диоксид азота	4,03	-	3,80		
	Оксид азота	0,65	0,85	0,80		
	Марганец и его соединения	0,024	-	0,03		
	Оксид углерода	8,6	-	4,5		

Приложение Б (продолжение)

№ варианта	Загрязняющие вещества	ПДВ, т	ВСВ, т	Фактический выброс, т	Особо охраняемый объект	Затраты на реализацию мероприятий по снижению НВОС, тыс. руб.
7	Серная кислота	0,5	0,6	0,65	да	-
	Диоксид азота	4,03	-	2,0		
	Аммиак	1,76	2,00	2,30		
	Марганец и его соединения	0,024	-	0,02		
	Фториды газообразные	0,3	-	0,5		
8	Бенз(а)пирен	0,0048	-	0,0050	да	50
	Хром	0,005	-	0,004		
	Диоксид азота	4,03	4,60	4,45		
	Аммиак	1,76	-	2,00		
	Пыль неорганическая: более 70 % диоксида кремния	0,20	-	0,15		
9	Бенз(а)пирен	0,0048	0,0051	0,0050	нет	-
	Хром	0,005	-	0,006		
	Диоксид азота	4,03	-	4,52		
	Аммиак	1,76	-	1,60		
	Пыль неорганическая: более 70 % диоксида кремния	0,20	-	0,17		
10	Марганец и его соединения	0,024	-	0,028	да	-
	Фториды твердые	0,085	-	0,08		
	Фториды газообразные	0,307	-	0,28		
	Диоксид азота	4,03	4,90	4,90		
	Диоксид серы	0,016	0,020	0,019		
11	Диоксид серы	57	-	54	нет	150
	Взвешенные вещества	23	33	34		
	Оксид углерода	220	-	215		
	Оксид азота	550	570	565		
	Сероуглерод	50	-	55		

Приложение Б (продолжение)

№ варианта	Загрязняющие вещества	ПДВ, т	ВСВ, т	Фактический выброс, т	Особо охраняемый объект	Затраты на реализацию мероприятий по снижению НВОС, тыс. руб.
12	Диоксид серы	55	-	57	да	200
	Взвешенные вещества	23	30	27		
	Оксид углерода	220	-	212		
	Оксид азота	600	750	720		
	Сероуглерод	50	-	44		
13	Пыль неорганическая: 20-70 % диоксида кремния	6,8	-	6,3	да	-
	Диоксид серы	2,0	2,5	3,0		
	Оксид углерода	7,5	9,0	9,4		
	Оксид азота	0,4	-	0,3		
	Сероуглерод	1,0	-	0,2		
14	Диоксид серы	7,5	10,0	10,5	нет	50
	Оксид углерода	2,5	-	2,5		
	Оксид азота	9,0	-	8,7		
	Медь	1,0	1,2	1,1		
	Свинец	1,0	-	1,1		
15	Оксид углерода	75,5	-	73,2	да	-
	Оксид азота	62,6	65,0	67		
	Диметилбензол	4,1	4,3	4,15		
	Метилбензол	4,0	-	4,8		
	Бутилацетат	3,1	-	3,05		
16	Оксид углерода	53	-	54	да	-
	Оксиды азота	42,6	-	41,5		
	Метилбензол	1,9	-	1,9		
	Бутилацетат	1,06	1,3	1,2		
	Этилацетат	1,23	-	1,4		

Приложение Б (окончание)

№ варианта	Загрязняющие вещества	ПДВ, т	ВСВ, т	Фактический выброс, т	Особо охраняемый объект	Затраты на реализацию мероприятий по снижению НВОС, тыс. руб.
17	Серная кислота	1,5	-	1,3	да	-
	Диоксид азота	6,1	-	6,4		
	Оксид азота	1,65	1,90	1,85		
	Марганец и его соединения	0,20	0,30	0,25		
	Оксид углерода	19,6	-	19,0		
18	Серная кислота	0,5	0,6	0,7	да	-
	Диоксид азота	4,03	-	3,3		
	Аммиак	1,76	2,00	1,9		
	Марганец и его соединения	0,024	-	0,026		
	Фториды газообразные	0,3	-	0,3		
19	Бенз(а)пирен	0,048	-	0,045	нет	150
	Хром	0,005	-	0,006		
	Диоксид азота	40,1	-	40,45		
	Аммиак	10,76	20,0	10,92		
	Пыль неорганическая: более 70 % диоксида кремния	2,0	-	1,5		
20	Марганец и его соединения	0,024	-	0,018	да	-
	Фториды твердые	0,085	-	0,090		
	Фториды газообразные	0,30	0,32	0,31		
	Диоксид азота	4,03	4,90	4,90		
	Диоксид серы	0,016	-	0,016		

Приложение В

Раздел 2. Расчет суммы платы по объекту негативного воздействия за сбросы загрязняющих веществ в водные объекты

Категория объекта, оказывающего негативное воздействие на окружающую среду _____

Наименование объекта _____

Код объекта _____

Адрес места нахождения объекта _____

Разрешение на сброс загрязняющих веществ
в водные объекты от_____ №_____ Срок действия_____

№ п/п	Наименование загрязняющего вещества	Установлены, тонн		Фактический сброс загрязняющего вещества в водные объекты, тонн	в том числе:			Ставка платы, руб./т	Коэффициент к ставке платы за сброс			Коэфф. пересчета ставки платы по взвешенным веществам, (Кп)	Доп. коэф., Кот(ов)	Сумма платы (рублей) за:			Сумма платы, всего, руб.
		НДС	в пределах установленного ВСС (лимита), ВРС		НДС	ВСС (лимит), ВРС	сверх ВСС (лимита), ВРС		в пределах НДС, (Кнд)	в пределах ВСС (лимита), ВРС, (Квр)	сверх ВСС (лимита), ВРС, (Кср или Кпр)			НДС	в пределах ВСС (лимита), ВРС	сверх ВСС (лимита), ВРС	
1	2	3	4	5	6	7	8	9	10	11	12	13	14	15	16	17	18
Выпуск _____ №					ОКТМО выпуска												
	Итого	X	X	X	X	X	X	X	X	X	X	X	X				
Выпуск _____ №					ОКТМО выпуска												
	Итого	X	X	X	X	X	X	X	X	X	X	X	X				
Итого по всем выпускам																	
Всего по всем выпускам по тем загрязняющим веществам, по которым осуществляется корректировка размера платы,																	
в том числе																	

Достоверность и полноту сведений, указанных на данной странице, подтверждаю:

Исполнитель _____ ☐☐ ☐☐ ☐☐☐☐
(подпись, ф. и. о.) цифрами: день, месяц, год

Приложение Г

Исходные данные для выполнения практической работы № 6

№ варианта	Загрязняющие вещества	НДС, т	ВСС, т	Фактический сброс, т	$C_ф$, мг/л	Водный объект рыбохозяйственного значения	Особо охраняемый объект	Затраты на реализацию мероприятий по снижению НВОС, тыс. руб.
1	2	3	4	5	*6*	7	8	9
1	Взвешенные вещества	80	-	27	10	1-й категории	да	-
	Нефтепродукты	2	-	1				
	Сухой остаток	750	-	770				
	Нитриты	2		1,5				
	Фосфор	0,5	0,7	0,6				
2	Взвешенные вещества	100	120	125	11	2-й категории	нет	750
	Сухой остаток	1000	-	925				
	Нефтепродукты	50	57	55				
	Сульфаты	300	-	245				
	Железо	5	-	3				
3	Взвешенные вещества	120	-	100	12	1-й категории	да	50
	Сухой остаток	1100	-	950				
	Хлориды	88	92	91				
	Сульфаты	300	-	90				
	Фториды	1	-	2				
4	Взвешенные вещества	150	-	140	11	2-й категории	нет	100
	Сухой остаток	1500	-	1000				
	АСПАВ	2	3	2,5				
	Медь	0,08	-	0,1				
	Молибден	0,1	-	0,07				
5	Взвешенные вещества	100	110	107	10	2-й категории	нет	-
	АСПАВ	2	-	2				
	Цинк	0,1	0,15	0,17				
	Свинец	0,05	-	0,04				
	Сухой остаток	1500	-	1200				

№ варианта	Загрязняющие вещества	НДС, т	ВСС, т	Фактический сброс, т	$C_ф$, мг/л	Водный объект рыбохозяйственного значения	Особо охраняемый объект	Затраты на реализацию мероприятий по снижению НВОС, тыс. руб.
6	Взвешенные вещества	120	-	110	11	2-й категории	нет	150
	Сухой остаток	1400	-	1350				
	Циклогексанол	0,05	0,07	0,06				
	Цианид-анион	0,07	-	0,05				
	Кобальт	0,1	-	0,12				
7	Взвешенные вещества	150	-	155	11	1-й категории	нет	150
	Нефтепродукты	2	-	1,5				
	Сухой остаток	750	-	740				
	Нитриты	2	2,5	2,2				
	Фосфор	0,5	-	0,5				
8	Взвешенные вещества	80	-	75	10	1-й категории	нет	200
	Сухой остаток	900	-	915				
	Нефтепродукты	50	-	33				
	Сульфаты	200	250	245				
	Железо	5	-	3,3				
9	Взвешенные вещества	110	-	105	12	1-й категории	да	-
	Сухой остаток	1100	-	980				
	Хлориды	88	92	94				
	Сульфаты	300	-	120				
	Фториды	1	1,5	1,3				
10	Взвешенные вещества	130	-	137	12	2-й категории	нет	50
	Сухой остаток	1200	-	1000				
	АСПАВ	2	3	2,6				
	Медь	0,08	-	0,06				
	Молибден	0,1	-	0,08				
11	Взвешенные вещества	100	-	97	10	2-й категории	нет	-
	АСПАВ	2	2,5	2,7				
	Цинк	0,1	0,15	0,14				
	Свинец	0,05	-	0,04				
	Сухой остаток	1500	-	1270				

№ варианта	Загрязняющие вещества	НДС, т	ВСС, т	Фактический сброс, т	$C_ф$, мг/л	Водный объект рыбохозяйственного значения	Особо охраняемый объект	Затраты на реализацию мероприятий по снижению НВОС, тыс. руб.
12	Взвешенные вещества	140	-	115	12	2-й категории	нет	50
	Сухой остаток	800	-	850				
	Циклогексанол	0,05	0,07	0,055				
	Цианид-анион	0,05	-	0,06				
	Кобальт	0,1	-	0,1				
13	Взвешенные вещества	135	-	125	12	1-й категории	да	-
	Нефтепродукты	1,5	-	1,2				
	Сухой остаток	960	1000	1100				
	Нитриты	1,3	1,7	1,4				
	Фосфор	0,5	-	0,4				
14	Взвешенные вещества	100	130	133	11	2-й категории	нет	500
	Сухой остаток	1000	-	945				
	Нефтепродукты	45	49	47				
	Сульфаты	250	280	275				
	Железо	5	-	3,7				
15	Взвешенные вещества	120	-	115	12	1-й категории	да	-
	Сухой остаток	1100	-	950				
	Хлориды	88	-	90				
	Сульфаты	220	-	80				
	Фториды	1,5	2,5	2,0				
16	Взвешенные вещества	180	-	174	12	2-й категории	нет	400
	Сухой остаток	1000	-	1050				
	АСПАВ	2,5	-	2				
	Медь	0,08	-	0,11				
	Молибден	0,1	0,14	0,12				
17	Взвешенные вещества	100	130	121	10	2-й категории	нет	-
	АСПАВ	1,5	-	2				
	Цинк	0,1	0,15	0,15				
	Свинец	0,05	-	0,03				
	Сухой остаток	1500	-	1230				

Приложение Г (продолжение)

№ варианта	Загрязняющие вещества	НДС, т	ВСС, т	Фактический сброс, т	$C_ф$, мг/л	Водный объект рыбохозяйственного значения	Особо охраняемый объект	Затраты на реализацию мероприятий по снижению НВОС, тыс. руб.
18	Взвешенные вещества	110	-	120	11	2-й категории	нет	90
	Сухой остаток	1400	-	1320				
	Циклогексанол	0,05	0,07	0,07				
	Цианид-анион	0,05	-	0,06				
	Кобальт	0,1	-	0,08				
19	Взвешенные вещества	150	-	145	11	1-й категории	нет	70
	Нефтепродукты	2	-	2,3				
	Сухой остаток	750	800	790				
	Нитриты	2	2,5	2,1				
	Фосфор	0,5	-	0,4				
20	Взвешенные вещества	80	-	85	10	2-й категории	нет	320
	Сухой остаток	900	-	887				
	Нефтепродукты	45	50	46				
	Сульфаты	200	250	255				
	Железо	5	-	4,3				

Раздел 3. Расчет суммы платы при размещении отходов производства и потребления

Категория объекта, оказывающего негативное воздействие на окружающую среду _____

Наименование объекта _____

Код объекта _____

Адрес места нахождения объекта _____

Документ об утверждении нормативов
образования отходов и лимитов на их размещение _____ № _____

Реквизиты отчетности об образовании, утилизации,
обезвреживании, о размещении отходов _____ № _____ _____

Наименование объекта размещения отходов _____

Регистрационный номер объекта размещения отходов _____
(в случае его присвоения)

Адрес места нахождения объекта размещения отходов _____

Характеристика объекта размещения отходов:

☐ Включен в государственный реестр объектов негативного воздействия

☐ Не включен в государственный реестр объектов негативного воздействия

☐ Не оказывает негативное воздействие на окружающую среду

Решение территориального органа Федеральной службы по надзору в сфере природопользования
об исключении негативного воздействия на окружающую среду _____

№ п/п	Наименование отхода	Код отходов в соответствии с ФККО	Класс опасности отходов в соответствии с ФККО	Установленный лимит на размещение отходов, тонн	Движение отходов, образованных в отчетном периоде, тонн						Размещено в отчетном периоде, переданных другим организациям в целях размещения, размещенных ТКО, тонн
					образовалось за отчетный период	утилизировано в отчетном периоде, в том числе передано в целях утилизации	обезврежено в отчетном периоде, в том числе передано в целях обезвреживания	фактически накоплено отходов предыдущего отчетного периода, не утилизированных в течение 11 месяцев, тонн	фактический остаток отходов на конец отчетного периода, срок накопления которых не превышает 11 месяцев	передано оператору/региональному оператору по обращению с твердыми коммунальными отходами	
1	2	3	4	5	6	7	8	9	10	11	12
Итого:			X	X	X	X	X	X	X	X	X
Всего по тем классам опасности отходов, по которым осуществляется корректировка размера платы,			X	X	X	X	X	X	X	X	X
в том числе:											

Достоверность и полноту сведений, указанных на данной странице, подтверждаю:

Исполнитель _____ ☐☐ ☐☐ ☐☐☐☐
(подпись, ф.и.о.) цифрами: день, месяц, год

Приложение Д (окончание)

В том числе:		Ставка платы за негативное воздействие на окружающую среду при размещении отходов (руб./т)	Коэффициент к ставке платы за отходы, накопленные и утилизированные или переданные для утилизации в течение 11 месяцев (Кисп)	Коэффициент к ставке платы за отходы, размещенные в пределах лимита (Кл)	Коэффициент к ставке платы за отходы, размещенные сверх лимита (Ксл)	Стимулирующий коэффициент (Код)	Стимулирующий коэффициент (Кпо)	Стимулирующий коэффициент (Кст)	Дополнительный коэффициент к ставке платы за размещение отходов (Кот)	Сумма платы: за размещение отходов (руб.)		Сумма платы за размещение отходов (руб.)
в пределах установленного лимита на размещение отходов	сверх установленного лимита на размещение отходов									в пределах установленного лимита	сверх установленного лимита	
13	14	15	16	17	18	19	20	21	22	23	24	25
X	X	X	X	X	X	X	X	X	X			
X	X	X	X	X	X	X	X	X	X			

Приложение Е

Исходные данные для выполнения практической работы № 8

№ варианта	Наименование вида отходов	Класс опасности	Лимит, тыс. т	Образовалось в отчетный период, тыс. т	Утилизировано, тыс. т	Размещено в выработанное пространство, тыс. т	Особо охраняемый объект
1	Отходы добычи железных руд открытым способом	V	5	4	-	0,3	да
	Отходы (хвосты) мокрой магнитной сепарации железных руд	По ФККО	20	23	2	-	
	Отходы (хвосты) сухой магнитной сепарации железных руд	По ФККО	10	9	-	-	
2	Отходы обогащения медных руд	III	10,5	10,7	2	-	нет
	Скальные вскрышные породы	V	4	5	-	-	
	Отходы очистки вод из горных выработок	IV	0,5	0,3	-	-	
3	Скальные вскрышные породы	V	7	8,5	-	0,5	да
	Отходы (хвосты) обогащения апатит-нефелиновых руд	По ФККО	25	27	0,4	-	
	Отходы (осадки) очистки вод из горных выработок при добыче апатит-нефелиновых руд	По ФККО	5	4	-	-	
4	Скальные вскрышные породы	IV	2	3	-	-	нет
	Отходы добычи и обогащения сурьмяно-ртутных руд	III	8,3	7,0	1,0	-	
	Отходы очистки вод из горных выработок	III	2,0	1,3	-	-	
5	Отходы обогащения угольного сырья флотационным методом	IV	18	12,1	-	-	нет
	Отходы очистки оборотной воды при обогащении угольного сырья	IV	0,5	0,3	-	-	
	Отходы добычи антрацита, коксующегося, бурого и других видов угля подземным способом	IV	6	4,5	0,6	-	
6	Отходы добычи железных руд открытым способом	V	5	7	-	1,0	нет
	Отходы (хвосты) мокрой магнитной сепарации железных руд	По ФККО	20	18	-	-	
	Отходы (хвосты) сухой магнитной сепарации железных руд	По ФККО	10	8	-	-	
7	Отходы обогащения медных руд	IV	13	9,8	1,2	-	нет
	Скальные вскрышные породы	V	7	4,5	-	-	
	Отходы очистки вод из горных выработок	IV	0,5	0,6	-	-	
8	Скальные вскрышные породы	V	7	6	-	-	да
	Отходы (хвосты) обогащения апатит-нефелиновых руд	По ФККО	25	24	1,1	-	
	Отходы (осадки) очистки вод из горных выработок при добыче апатит-нефелиновых руд	По ФККО	5	6	-	0,4	

Приложение Е (продолжение)

№ варианта	Наименование вида отходов	Класс опасности	Лимит, тыс. т	Образовалось в отчетный период, тыс. т	Утилизировано, тыс. т	Размещено в выработанное пространство, тыс. т	Особо охраняемый объект
9	Скальные вскрышные породы	IV	6,0	4,3	-	-	нет
	Отходы добычи и обогащения сурьмяно-ртутных руд	III	10,0	8,7	0,8	-	
	Отходы очистки вод из горных выработок	IV	0,7	0,75	-	-	
10	Отходы обогащения угольного сырья флотационным методом	IV	10,0	9,2	1,3	-	нет
	Отходы очистки оборотной воды при обогащении угольного сырья	IV	0,8	0,9	-	-	
	Отходы добычи антрацита, коксующегося, бурого и других видов угля подземным способом	IV	7	4	-	-	
11	Отходы добычи железных руд открытым способом	V	5	4	-	1	да
	Отходы (хвосты) мокрой магнитной сепарации железных руд	По ФККО	20	24	2	-	
	Отходы (хвосты) сухой магнитной сепарации железных руд	По ФККО	10	12	-	-	
12	Отходы обогащения медных руд	III	8,6	5,3	0,5	-	нет
	Скальные вскрышные породы	V	4	2,5	-	1,0	
	Отходы очистки вод из горных выработок	IV	0,5	0,7	-	-	
13	Скальные вскрышные породы	V	7	4	-	-	да
	Отходы (хвосты) обогащения апатит-нефелиновых руд	По ФККО	25	23	-	2,3	
	Отходы (осадки) очистки вод из горных выработок при добыче апатит-нефелиновых руд	По ФККО	5	6	-	-	
14	Скальные вскрышные породы	IV	2	1,6	-	-	нет
	Отходы добычи и обогащения сурьмяно-ртутных руд	III	5,5	5,9	0,2	-	
	Отходы очистки вод из горных выработок	IV	0,5	0,3	-	-	
15	Отходы обогащения угольного сырья флотационным методом	IV	15,0	12,5	0,9	-	нет
	Отходы очистки оборотной воды при обогащении угольного сырья	IV	0,5	0,8	-	-	
	Отходы добычи антрацита, коксующегося, бурого и других видов угля подземным способом	IV	7,0	4,3	-	-	
16	Отходы добычи железных руд открытым способом	V	8	8	-	-	нет
	Отходы (хвосты) мокрой магнитной сепарации железных руд	По ФККО	20	23	-	1,1	
	Отходы (хвосты) сухой магнитной сепарации железных руд	По ФККО	12	9	-	0,5	

Приложение Е (окончание)

№ варианта	Наименование вида отходов	Класс опасности	Лимит, тыс. т	Образовалось в отчетный период, тыс. т	Утилизировано, тыс. т	Размещено в выработанное пространство, тыс. т	Особо охраняемый объект
17	Отходы обогащения медных руд	III	11,0	8,9	0,4	-	нет
	Скальные вскрышные породы	V	5,7	6,7	-	0,5	
	Отходы очистки вод из горных выработок	IV	0,6	0,5	-	-	
18	Скальные вскрышные породы	V	10	8	-	0,6	да
	Отходы (хвосты) обогащения апатит-нефелиновых руд	По ФККО	25	24	-	1,1	
	Отходы (осадки) очистки вод из горных выработок при добыче апатит-нефелиновых руд	По ФККО	5	5,5	-	-	
19	Скальные вскрышные породы	IV	2,5	3,7	-	-	нет
	Отходы добычи и обогащения сурьмяно-ртутных руд	III	8,0	8,7	0,7	-	
	Отходы очистки вод из горных выработок	IV	0,6	0,6	-	-	
20	Отходы обогащения угольного сырья флотационным методом	IV	10,0	10,9	0,46	-	нет
	Отходы очистки оборотной воды при обогащении угольного сырья	IV	3,0	1,5	-	-	
	Отходы добычи антрацита, коксующегося, бурого и других видов угля подземным способом	IV	8,0	8,0	-	-	

Учебное издание

Екатерина Александровна Бекчурина

ГОРНОПРОМЫШЛЕННАЯ ЭКОЛОГИЯ

Практикум
для студентов специализаций
«Обогащение полезных ископаемых» (ОПИ),
«Горные машины и оборудование» (ГМО),
«Электрификация и автоматизация горного производства» (ЭГП)
направления 21.05.04 – «Горное дело»

Корректура кафедры обогащения полезных ископаемых

Компьютерная вёрстка *Е. А. Бекчурина*

Подписано в печать __.__.2017 г.
Бумага писчая. Формат 60 × 84 1/16
Гарнитура Times New Roman. Печать на ризографе
Печ. л. 2,9. Уч.-изд. л. 2,6. Тираж 100 экз. Заказ № 44

Издательство УГГУ
620144, г. Екатеринбург, ул. Куйбышева, 30
Уральский государственный горный университет
Отпечатано с оригинал-макета
в лаборатории множительной техники УГГУ

МИНОБРНАУКИ РОССИЙСКОЙ ФЕДЕРАЦИИ

ФГБОУ ВО «Уральский государственный горный университет»

УТВЕРЖДАЮ
Проректор УГГУ
по учебно-методическому комплексу

_____С. А. Упоров

МЕТОДИЧЕСКИЕ УКАЗАНИЯ ПО ОРГАНИЗАЦИИ САМОСТОЯТЕЛЬНОЙ РАБОТЫ СТУДЕНТОВ

Б1.Б.1.33 ГОРНОПРОМЫШЛЕННАЯ ЭКОЛОГИЯ

Специальность
21.05.04 Горное дело

форма обучения: очная, заочная

Автор: Бекчурина Е. А., доц., к.т.н.

Одобрена на заседании кафедры
Обогащения полезных ископаемых
(название кафедры)
Зав. кафедрой _____
(подпись)
Козин В. З.
(Фамилия И.О.)
Протокол № 2 от 29.09.2020
(Дата)

Рассмотрена методической комиссией факультета
горно-механического
(название факультета)
Председатель _____
(подпись)
Осипов П. А.
(Фамилия И.О.)
Протокол № 2 от 14.10.2020
(Дата)

Екатеринбург
2021

СОДЕРЖАНИЕ

ВВЕДЕНИЕ 3
ВИДЫ САМОСТОЯТЕЛЬНОЙ РАБОТЫ СТУДЕНТА 4
МЕТОДИЧЕСКИЕ РЕКОМЕНДАЦИИ ПО ПОДГОТОВКЕ КО ВСЕМ ВИДАМ ТЕКУЩЕГО КОНТРОЛЯ 4
Повторение материала лекций и самостоятельное изучение курса 4
Подготовка к практическим занятиям и лабораторным работам 5
Подготовка и написание контрольной работы 6
Подготовка к выполнению и написанию курсовой работы (проекта) 7
МЕТОДИЧЕСКИЕ РЕКОМЕНДАЦИИ ПО ПОДГОТОВКЕ К ПРОМЕЖУТОЧНОЙ АТТЕСТАЦИИ 8
Подготовка к зачёту 8
Подготовка к экзамену 8

ВВЕДЕНИЕ

Самостоятельная работа студентов – это разнообразные виды деятельности студентов, осуществляемые под руководством, но без непосредственного участия преподавателя в аудиторное и/или внеаудиторное время.

Это особая форма обучения по заданиям преподавателя, выполнение которых требует активной мыслительной, поисково-исследовательской и аналитической деятельности.

Методологическую основу самостоятельной работы студентов составляет деятельностный подход, когда цели обучения ориентированы на формирование умений решать типовые и нетиповые задачи, то есть на реальные ситуации, где студентам надо проявить знание конкретной дисциплины, использовать внутрипредметные и межпредметные связи.

Цель самостоятельной работы – закрепление знаний, полученных на аудиторных занятиях, формирование способности принимать на себя ответственность, решать проблему, находить конструктивные выходы из сложных ситуаций, развивать творческие способности, приобретение навыка организовывать своё время

Кроме того самостоятельная работа направлена на обучение студента осмысленно и самостоятельно работать сначала с учебным материалом, затем с научной информацией, заложить основы самоорганизации и самовоспитания с тем, чтобы привить умение в дальнейшем непрерывно повышать свой профессиональный уровень.

Самостоятельная работа реализует следующие задачи:

- систематизация и закрепление полученных теоретических знаний и практических умений студентов;
- углубление и расширение теоретических знаний;
- формирование умений использовать нормативную, правовую, справочную документацию и специальную литературу;
- развитие познавательных способностей и активности студентов: творческой инициативы, самостоятельности, ответственности и организованности;
- формирование самостоятельности мышления, способностей к саморазвитию, самосовершенствованию и самореализации;
- формирование практических (общеучебных и профессиональных) умений и навыков;
- развитие исследовательских умений;
- получение навыков эффективной самостоятельной профессиональной (практической и научно-теоретической) деятельности.

В учебном процессе выделяют два вида самостоятельной работы:

- аудиторная;
- внеаудиторная.

Аудиторная самостоятельная работа по дисциплине выполняется на учебных занятиях под непосредственным руководством преподавателя и по его заданию.

Внеаудиторная самостоятельная работа – планируемая учебная, учебно-исследовательская, научно-исследовательская работа студентов, выполняемая во внеаудиторное время по заданию и при методическом руководстве преподавателя, но без его непосредственного участия.

Самостоятельная работа, не предусмотренная образовательной программой, учебным планом и учебно-методическими материалами, раскрывающими и конкретизирующими их содержание, осуществляется студентами инициативно, с целью реализации собственных учебных и научных интересов.

Для более эффективного выполнения самостоятельной работы по дисциплине преподаватель рекомендует студентам источники и учебно-методические пособия для работы, характеризует наиболее рациональную методику самостоятельной работы, демонстрирует ранее выполненные студентами работы и т. п.

ВИДЫ САМОСТОЯТЕЛЬНОЙ РАБОТЫ СТУДЕНТА

Основные формы организации самостоятельной работы студентов определяются следующими параметрами:

- содержание учебной дисциплины;
- уровень образования и степень подготовленности студентов;
- необходимость упорядочения нагрузки студентов при самостоятельной работе.

В соответствии с реализацией рабочей программы дисциплины в рамках самостоятельной работы студенту необходимо выполнить следующие виды работ:

для подготовки ко всем видам текущего контроля:

- повторение материала лекций;
- самостоятельное изучение курса;
- подготовка к практическим занятиям и лабораторным работам;
- подготовка к контрольной работе, написание контрольной работы;
- выполнение и написание курсовой работы (проекта);

для подготовки ко всем видам промежуточной аттестации:

- подготовка к зачёту;
- подготовка к экзамену.

Особенностью организации самостоятельной работы студентов является необходимость не только подготовиться к сдаче зачета /экзамена, но и собрать, обобщить, систематизировать, проанализировать информацию по темам дисциплины.

Технология организации самостоятельной работы студентов включает использование информационных и материально-технических ресурсов образовательного учреждения.

Самостоятельная работа может осуществляться индивидуально или группами студентов как online, так и на занятиях в зависимости от цели, объема, конкретной тематики самостоятельной работы, уровня сложности, уровня умений студентов.

В качестве форм и методов контроля внеаудиторной самостоятельной работы студентов могут быть использованы обмен информационными файлами, семинарские занятия, тестирование, опрос, доклад, реферат, самоотчеты, контрольные работы, защита контрольных и курсовых работ (проектов), защита зачётных работ в виде доклада с презентацией и др.

Текущий контроль результатов внеаудиторной самостоятельной работы студентов осуществляется в пределах времени, отведенного на обязательные учебные занятия по дисциплине.

Промежуточный контроль результатов внеаудиторной самостоятельной работы студентов осуществляется в пределах времени, отведенного для сдачи экзамена / зачёта.

В методических указаниях по каждому виду контроля представлены материалы для самостоятельной работы и рекомендации по организации отдельных её видов.

МЕТОДИЧЕСКИЕ РЕКОМЕНДАЦИИ ПО ПОДГОТОВКЕ КО ВСЕМ ВИДАМ ТЕКУЩЕГО КОНТРОЛЯ

Повторение материала лекций и самостоятельное изучение курса

Лекционный материал по дисциплине излагается в виде устных лекций преподавателя во время аудиторных занятий. Самостоятельная работа студента во время лекционных аудиторных занятий заключается в ведении записей (конспекта лекций).

Конспект лекций, выполняемый во время аудиторных занятий, дополняется студентом при самостоятельном внеаудиторном изучении некоторых тем курса. Самостоятельное изучение тем курса осуществляется на основе списка основной и дополнительной литературы к дисциплине.

Перечень основной и дополнительной учебной литературы, необходимой для освоения дисциплины приведён в рабочей программе дисциплины.

Рекомендуемые задания для самостоятельной внеаудиторной работы студента, направленные на повторение материала лекций и самостоятельное изучение тем курса:

для овладения знаниями:

- конспектирование текста;
- чтение основной и дополнительной литературы;
- составление плана текста;
- работа со словарями, справочниками и нормативными документами;
- просмотр обучающих видеозаписей.

для закрепления и систематизации знаний:

- работа с конспектом лекций;
- повторная работа над учебным материалом;
- составление таблиц для систематизации учебного материала;
- изучение нормативных материалов;
- составление плана и тезисов ответа на вопросы для самопроверки;
- ответы на вопросы для самопроверки;
- составление библиографических списков по изучаемым темам.

для формирования навыков и умений:

- выполнение рисунков, схем, эскизов оборудования;
- рефлексивный анализ профессиональных умений.

Тематический план изучения дисциплины и содержание учебной дисциплины приведены в рабочей программе дисциплины.

Вопросы для самопроверки приведены учебной литературе по дисциплине или могут быть предложены преподавателем на лекционных аудиторных занятиях после изучения каждой темы.

Подготовка к практическим занятиям и лабораторным работам

Практические занятия по дисциплине выступают средством формирования у студентов системы интегрированных умений и навыков, необходимых для освоения профессиональных компетенций, а также умений определять, разрабатывать и применять оптимальные методы решения профессиональных задач.

На практических занятиях происходит закрепление теоретических знаний, полученных в ходе лекций, осваиваются методики и алгоритмы решения типовых задач по образцу и вариантных задач, разбираются примеры применения теоретических знаний для практического использования, выполняются доклады с презентацией по определенным учебно-практическим, учебно-исследовательским или научным темам с последующим их обсуждением.

Рекомендуемые задания для самостоятельной внеаудиторной работы студента, направленные на подготовку к практическим занятиям:

для овладения знаниями:

- чтение основной и дополнительной литературы;
- работа со словарями, справочниками и нормативными документами;
- просмотр обучающих видеозаписей.

для закрепления и систематизации знаний:

- работа с конспектом лекций;
- ответы на вопросы для самопроверки;
- подготовка публичных выступлений;
- составление библиографических списков по изучаемым темам.

для формирования навыков и умений:

- решение задач по образцу и вариативных задач;
- выполнение рисунков, схем, эскизов оборудования;

– рефлексивный анализ профессиональных умений.

Тематический план изучения дисциплины и содержание учебной дисциплины приведены в рабочей программе дисциплины.

Лабораторные занятия по дисциплине выступают средством формирования у студентов навыков работы с использованием лабораторного оборудования, планирования и выполнения экспериментов, оформления отчётной документации по выполнению лабораторных работ.

Рекомендуемые задания для самостоятельной внеаудиторной работы студента, направленные на подготовку к лабораторным занятиям:

для овладения знаниями:

– изучение методик работы с использованием различных видов и типов лабораторного оборудования;
– изучение правил безопасной эксплуатации лабораторного оборудования;
– работа со словарями, справочниками и нормативными документами.

для закрепления и систематизации знаний:

– составление плана проведения эксперимента;
– составление отчётной документации по результатам экспериментирования;
– аналитическая обработка результатов экспериментов.

для формирования навыков и умений:

– выполнение рисунков, схем, эскизов оборудования;
– оформление отчётной документации по выполнению лабораторных работ.

Подготовка и написание контрольной работы

Контрольная работа – индивидуальная деятельность обучающегося по концентрированному выражению накопленного знания, обеспечивает возможность одновременной работы всем обучающимся за фиксированное время по однотипным заданиям, что позволяет преподавателю оценить всех обучающихся. Контрольная работа является средством проверки умений применять полученные знания для решения задач определенного типа по теме или разделу.

Рекомендуемые задания для самостоятельной внеаудиторной работы студента, направленные на подготовку к контрольной работе:

для овладения знаниями:

– чтение основной и дополнительной литературы;
– работа со словарями, справочниками и нормативными документами.

для закрепления и систематизации знаний:

– работа с конспектом лекций;
– ответы на вопросы для самопроверки.

для формирования навыков и умений:

– решение задач по образцу и вариативных задач;
– выполнение рисунков, схем, эскизов оборудования;
– оформление отчётной документации по выполнению контрольной работы.

Контрольная работа может быть выполнена в виде доклада с презентацией.

Доклад с презентацией – это публичное выступление по представлению полученных результатов знаний по определенной учебно-практической, учебно-исследовательской или научной теме.

При подготовке доклада с презентацией обучающийся должен продемонстрировать умение самостоятельного изучения отдельных вопросов, структурирования основных положений рассматриваемых проблем, публичного выступления, позиционирования себя перед коллективом, навыки работы с библиографическими источниками и оформления научных текстов.

В ходе подготовки к докладу с презентацией обучающемуся необходимо:

- выбрать тему и определить цель выступления;
- осуществить сбор материала к выступлению;
- организовать работу с источниками;
- -во время изучения источников следует записывать вопросы, возникающие по мере ознакомления, ключевые слова, мысли, суждения; представлять наглядные примеры из практики;
- сформулировать возможные вопросы по теме доклада, подготовить тезисы ответов на них;
- обработать материал и представить его в виде законченного доклада и презентации.

При выполнении контрольной работы в виде доклада с презентацией самостоятельная работа студента включает в себя:

для овладения знаниями:

- чтение основное и дополнительной литературы по заданной теме доклада;
- составление плана доклада;
- работа со словарями, справочниками и нормативными документами;
- просмотр обучающих видеозаписей по теме доклада

для закрепления и систематизации знаний:

- составление плана и тезисов презентации по теме доклада;
- составление презентации;
- составление библиографического списка по теме доклада;
- подготовка к публичному выступлению;
- составление возможных вопросов по теме доклада и ответов на них.

для формирования навыков и умений:

- публичное выступление;
- выполнение рисунков, схем, эскизов оборудования;
- рефлексивный анализ профессиональных умений.

Варианты контрольных работ и темы докладов приведены в комплекте оценочных средств дисциплины.

Подготовка к выполнению и написанию курсовой работы (проекта)

Курсовая работа (проект) – форма контроля для демонстрации обучающимся умений работать с объектами изучения, критическими источниками, справочной и энциклопедической литературой, логично и грамотно излагать собственные умозаключения и выводы, обосновывать и строить априорную модель изучаемого объекта или процесса, создавать содержательную презентацию выполненной работы.

При выполнении и защите курсовой работы (проекта) оценивается умение самостоятельной работы с объектами изучения, справочной литературой, логично и грамотно излагать собственные умозаключения и выводы, обосновывать выбранную технологическую схему и принятый тип и количество оборудования, создавать содержательную презентацию выполненной работы (пояснительную записку и графический материал).

Рекомендуемые задания для самостоятельной внеаудиторной работы студента, направленные на подготовку к курсовой работе (проекту):

для овладения знаниями:

- чтение основной и дополнительной литературы;
- работа со словарями, справочниками и нормативными документами;
- составление плана выполнения курсовой работы (проекта);
- составление списка использованных источников.

для закрепления и систематизации знаний:

- работа учебно-методическими материалами по выполнению курсовой работы (проекта);
- изучение основных методик расчёта технологических схем, выбора и расчёта оборудования;
- подготовка тезисов ответов на вопросы по тематике курсовой работы (проекта).

для формирования навыков и умений:

- решение задач по образцу и вариативных задач;
- выполнение рисунков, схем, компоновочных чертежей;
- оформление текстовой и графической документации.

Тематика курсовых работ (проектов) приведены в комплекте оценочных средств дисциплины.

МЕТОДИЧЕСКИЕ РЕКОМЕНДАЦИИ ПО ПОДГОТОВКЕ К ПРОМЕЖУТОЧНОЙ АТТЕСТАЦИИ

Подготовка к зачёту

Зачёт по дисциплине может быть проведён в виде теста или включать в себя защиту контрольной работы (доклад с презентацией).

Тест – это система стандартизированных заданий, позволяющая автоматизировать процедуру измерения уровня знаний и умений обучающегося.

При самостоятельной подготовке к зачёту, проводимому в виде теста, студенту необходимо:

- проработать информационный материал (конспект лекций, учебное пособие, учебник) по дисциплине; проконсультироваться с преподавателем по вопросу выбора дополнительной учебной литературы;
- выяснить условия проведения теста: количество вопросов в тесте, продолжительность выполнения теста, систему оценки результатов и т. д.;
- приступая к работе с тестом, нужно внимательно и до конца прочитать вопрос и предлагаемые варианты ответов, выбрать правильные (их может быть несколько), на отдельном листке ответов вписать цифру вопроса и буквы, соответствующие правильным ответам.

В процессе выполнения теста рекомендуется применять несколько подходов в решении заданий. Такая стратегия позволяет максимально гибко оперировать методами решения, находя каждый раз оптимальный вариант. Не нужно тратить слишком много времени на трудный вопрос, а сразу переходить к другим тестовым заданиям, к трудному вопросу можно обратиться в конце. Необходимо оставить время для проверки ответов, чтобы избежать механических ошибок.

Зачёт также может проходить в виде защиты контрольной работы (доклад с презентацией). Методические рекомендации по подготовке и выполнению доклада с презентацией приведены в п. «Подготовка и написание контрольной работы».

Подготовка к экзамену

Промежуточная аттестация по итогам освоения дисциплины проводится в форме экзамена.

Билет на экзамен включает в себя теоретические вопросы и практико-ориентированные задания.

Теоретический вопрос – индивидуальная деятельность обучающегося по концентрированному выражению накопленного знания, обеспечивает возможность

одновременной работы всем обучающимся за фиксированное время по однотипным заданиям, что позволяет преподавателю оценить всех обучающихся.

Практико-ориентированное задание – средство проверки умений применять полученные знания для решения задач определенного типа по определенной теме.

При самостоятельной подготовке к экзамену студенту необходимо:

- получить перечень теоретических вопросов к экзамену;
- проработать пройденный материал (конспект лекций, учебное пособие, учебник) по дисциплине, при необходимости изучить дополнительные источники;
- составить планы и тезисы ответов на вопросы;
- проработать все типы практико-ориентированных заданий;
- составить алгоритм решения основных типов задач;
- выяснить условия проведения экзамена: количество теоретических вопросов и практико-ориентированных заданий в экзаменационном билете, продолжительность и форму проведения экзамена (устный или письменный), систему оценки результатов и т. д.;
- приступая к работе с экзаменационным билетом, нужно внимательно прочитать теоретические вопросы и условия практико-ориентированного задания;
- при условии проведения устного экзамена составить план и тезисы ответов на теоретические вопросы, кратко изложить ход решения практико-ориентированного задания;
- при условии проведения письменного экзамена дать полные письменные ответы на теоретические вопросы; изложить ход решения практико-ориентированного задания с численным расчётом искомых величин.

МИНИСТЕРСТВО НАУКИ И ВЫСШЕГО ОБРАЗОВАНИЯ РОССИЙСКОЙ ФЕДЕРАЦИИ

ФГБОУ ВО «Уральский государственный горный университет»

УТВЕРЖДАЮ
Проректор по учебно-методическому комплексу
_____С.А. Упоров

МЕТОДИЧЕСКИЕ УКАЗАНИЯ ДЛЯ САМОСТОЯТЕЛЬНОЙ РАБОТЫ И ЗАДАНИЯ ДЛЯ ОБУЧАЮЩИХСЯ

Б1.О.37 МАРКШЕЙДЕРСКОЕ ДЕЛО

Специальность
21.05.04 Горное дело

Направленность (профиль)
Горные машины и оборудование

форма обучения: *очная, заочная*

Автор: Голубко Б.П., доцент, канд. техн. наук,
Вахонина Ю.Х., старший преподаватель

Одобрен на заседании кафедры	Рассмотрены методической комиссией факультета
Маркшейдерского дела	Горно-технологический
(название кафедры)	*(название факультета)*
Зав.кафедрой _____	Председатель _____
(подпись)	*(подпись)*
Жабко А.В.	Осипов П.А.
(Фамилия И.О.)	*(Фамилия И.О.)*
Протокол № 3 от 28.09.2020 г.	Протокол № 2 от 14.10.2020 г.
(Дата)	*(Дата)*

Екатеринбург
2020

ВВЕДЕНИЕ

Методические рекомендации для обучающихся по освоению учебной дисциплины

В процессе изучения учебной дисциплины следует:

1. Ознакомиться с рабочей учебной программой дисциплины. Рабочая учебная программа содержит перечень тем, которые необходимо изучить, планы лекционных и практических занятий, вопросы к текущей и промежуточной аттестации, перечень основной, дополнительной литературы и ресурсов информационно-коммуникационной сети «Интернет».

2. Ознакомиться с календарно-тематическим планом самостоятельной работы обучающихся.

3. Посещать теоретические (лекционные) и практические занятия.

4. При подготовке к практическим занятиям, а также при выполнении самостоятельной работы следует использовать методические указания для обучающихся.

При подготовке к практическим занятиям требуется:

- изучить теоретический материал, используя основную и дополнительную литературу, электронные ресурсы;
- выполнить расчетно-графические работы;
- ответить на вопросы опросного списка.

Изучение дисциплины производится в тематической последовательности. Самостоятельному изучению материала, как правило, предшествует лекция. На лекции даются указания по организации самостоятельной работы, срокам сдачи заданий, порядке проведения зачета. Информацию о графике выполнения самостоятельных работ и критериях оценки учебной работы студента преподаватель сообщает на первой лекции курса.

Для организации и контроля учебной работы студентов используется проверка расчетно-графических работ, опрос, контрольная работа. Форма промежуточной аттестации: экзамен.

Организация самостоятельной работы студентов

Самостоятельная работа студентов (СРС) - обязательная и неотъемлемая часть учебной работы студента по данной учебной дисциплине. Объемы и виды трудозатрат по всем отдельным видам представлены в разделе 7. Общие планируемые затраты времени на выполнение всех видов аудиторных и внеаудиторных заданий соответствуют бюджету времени работы студентов, предусмотренному учебными планами по дисциплине в текущем семестре.

Перечни аудиторных и внеаудиторных занятий и заданий (расчетно-графические работы), вносимых в графики СРС, определяются в соответствии с программой учебной дисциплины.

Работа с книгой

Изучать курс рекомендуется по темам, предварительно ознакомившись с содержанием каждой из них по программе. При первом чтении следует стремиться к получению общего представления об излагаемых вопросах, а также отмечать трудные или неясные моменты. При повторном изучении темы необходимо освоить все теоретические положения, математические зависимости и их выводы, а также принципы составления уравнений реакций. Рекомендуется вникать в сущность того или иного вопроса, но не пытаться запомнить отдельные факты и явления. Изучение любого вопроса на уровне сущности, а не на уровне отдельных явлений способствует более глубокому и прочному усвоению материала.

Для более эффективного запоминания и усвоения изучаемого материала, полезно иметь рабочую тетрадь (можно использовать лекционный конспект) и заносить в нее формулировки законов и основных понятий химии, новые незнакомые термины и названия, формулы и уравнения реакций, математические зависимости и их выводы и т.п. Весьма целесообразно пытаться систематизировать учебный материал, проводить обобщение разнообразных фактов, сводить их в таблицы. Такая методика облегчает запоминание и уменьшает объем конспектируемого материала.

Изучая курс, полезно обращаться и к предметному указателю в конце книги. Пока тот или иной раздел не усвоен, переходить к изучению новых разделов не следует. Краткий конспект курса будет полезен при повторении материала в период подготовки к экзамену.

Изучение курса должно обязательно сопровождаться выполнением упражнений и решением задач. Решение задач - один из лучших методов прочного усвоения, проверки и закрепления теоретического материала. Этой же цели служат вопросы для самопроверки и тренировочные тесты, позволяющие контролировать степень успешности изучения учебного материала.

Консультации

Изучение дисциплины проходит под руководством преподавателя на базе делового сотрудничества. В случае затруднений, возникающих при изучении учебной дисциплины, студентам следует обращаться за консультацией к преподавателю, реализуя различные коммуникационные возможности: очные консультации (непосредственно в университете в часы приема преподавателя), заочные консультации (посредством электронной почты).

САМОСТОЯТЕЛЬНОЕ ИЗУЧЕНИЕ ТЕМ КУРСА

При самостоятельном изучении теоретического курса студентам необходимо:

самостоятельно освоить и проработать темы теоретического курса в соответствии с учебной программой дисциплины, основательно подготовить ответы на вопросы, приведенные после каждой темы.

Самостоятельно изучаемые вопросы курса в последующем включаются в экзаменационные билеты.

ПОВТОРЕНИЕ МАТЕРИЛА ЛЕКЦИЙ

Для приобретения прочных знаний и выработки навыков самостоятельной работы по учебной дисциплине «Маркшейдерское дело» необходимо повторить материал лекционных занятий, а также прочитать основную и дополнительную литературу, рекомендованную для самостоятельного изучения по данной дисциплине [1-10]. Работа с материалом должна носить системный характер.

ПОДГОТОВКА К ПРАКТИЧЕСКИМ ЗАНЯТИЯМ

Для успешной подготовки к практическим занятиям студенту невозможно ограничиться слушанием лекций. Требуется предварительная самостоятельная работа студентов по теме планируемого занятия. Не может быть и речи об эффективности занятий, если студенты предварительно не поработают над конспектом, учебником, учебным пособием, чтобы основательно овладеть теорией вопроса.

ПОДГОТОВКА К ОПРОСУ

Тема 1:Содержание и задачи дисциплины

1. Основные задачи маркшейдерского дела.
2. Основная цельмаркшейдерских работ.
3. Какие особенности ведения маркшейдерских работ?
4. Какие разделы геодезии необходимо знать для изучения дисциплины?
5. Основные исторические этапы развития маркшейдерии.
6. Какова структура маркшейдерских отделов?

Тема 2: Опорные маркшейдерские сети на карьерах

1. Опорные маркшейдерские сети – цель и задачи.
2. Что является главной геометрической основой всех видов съемки горного предприятия?
3. Назовите исходные пункты для построения маркшейдерских опорных сетей.
4. Кем создаются маркшейдерские опорные сети?
5. Какие основные методы создания опорных сетей?
6. Как закрепляются центры опорных сетей?
7. Какой класс точности координат центров опорных сетей?

Тема 3: Создание съемочных маркшейдерских сетей на карьерах

1. Каковы цель и задачи съемочных маркшейдерских сетей?
2. Кем создаются съемочные сети на карьерах?
3. Назовите основные требования к созданию и реконструкции съемочных сетей?
4. Как подразделяются съемочные маркшейдерские сети?
5. От чего зависит выбор способа создания съемочных сетей?
6. Как закрепляются пункты съемочных сетей?
7. Назовите классические способы создания съемочных сетей.

Тема 4: Маркшейдерская съемка карьеров и отвалов

1. Назовите цель и задачи маркшейдерской съемки на карьерах и отвалах.
2. Какие способы съемки на карьерах и отвалах?
3. Какова периодичность съемки на карьерах и отвалах?
4. В каких масштабах выполняется маркшейдерская съемка на карьерах?
5. Каковы особенности и перспективы аэрофотограмметрической съемки карьеров?
6. Каковы особенности и перспективы наземной фотограмметрической съемки карьеров?
7. Каковы особенности и перспективы маркшейдерской съемки с использованием лазерного сканирования?

Тема 5: Маркшейдерские работы при обеспечении буровзрывных работ

1. Каковы цель и задачи маркшейдерских работ при обеспечении буровзрывных работ?
2. Назовите маркшейдерские работы до производства буровзрывных работ.
3. Какие маркшейдерские работы при производстве бурения взрывных скважин?
4. Назовите маркшейдерские работы после производства взрывных работ в карьере.
5. Какие основные задачи маркшейдера при составлении плана – проекта на буровзрывные работы?
6. Какие способы выноса в натуру взрывных скважин в карьере?
7. Какие способы маркшейдерского контроля глубины и сетки взрывных скважин?

Тема 6: Маркшейдерские работы при проходке траншей

1. Главная цель и задачи маркшейдера при проходке траншей.
2. Какие горно-графические материалы составляются для проходки траншей?
3. Методика расчета элементов параметра траншеи.
4. Способы привязки и выноса в натуру параметров траншеи.
5. Способы задания направления оси и параметров траншеи.
6. Методика расчета уклона трассы траншеи.
7. Маркшейдерский контроль проходки оси и параметров траншеи.

Тема 7: Маркшейдерские работы при дражном и гидравлическом способах разработки

1. Какими методами создаются опорные и съемочные сети на полигонах?
2. Как контролируется процесс строительства драги?

3. Как контролируется процесс добычи песков?
4. Какие способы измерения глубины черпанья драги?
5. Какие способы маркшейдерской съемки на полигонах?
6. Маркшейдерский контроль объемов добычи дражных полигонов.
7. Маркшейдерский контроль объемов добычи гидравлических полигонов.

Тема 8: Применение спутниковой геодезии на карьерах

1. Назовите основной принцип спутниковой геодезии.
2. Какие основные спутниковые системы применяются в маркшейдерии?
3. Какие в области спутниковых технологий маркшейдерских работ существуют схемы?
4. Дайте краткую характеристику навигационных спутников.
5. Что такое сегмент наземного контроля к управлению спутниковой системы?
6. Что такое технология дифференциальнойGPS для определения точных координат пунктов?
7. Назовите схемы создания опорных, съемочных сетей и маркшейдерской съемки с использованием спутниковой геодезии.

Тема 9: Маркшейдерские работы при рекультивации земель на горных предприятиях

1. Основные задачи маркшейдерской службы при рекультивационных работах.
2. Методы планового съемочного обоснования для производства маркшейдерских работ.
3. Методы высотного съемочного обоснования для производства маркшейдерских работ.
4. Методы прогнозирования нарушенности земной поверхности и планирования работ.
5. Маркшейдерские работы при засыпке отработанных карьеров.
6. Маркшейдерские работы по реализации агрохимического плана.
7. Маркшейдерские работы при рекультивации породных отвалов.

Тема 10: Маркшейдерские подземные опорные сети

1. Цель и задачи маркшейдерских подземных опорных сетей.
2. Способы создания опорных подземных сетей.
3. Основные требования при создании и реконструкции подземных опорных сетей.
4. Закрепление пунктов подземных опорных сетей.
5. Методика и требования при измерении углов и длин подземных опорных сетей.
6. Методика и способы определения высотной отметки пунктов подземных опорных сетей.
7. Оценка точности определения плановых координат и высотной отметки пунктов подземных опорных сетей.

Тема 11: Маркшейдерская съемка в подземных горных выработках

1. Цель и задачи маркшейдерской съемки подземных горных выработок.

2. Способы создания и реконструкции маркшейдерских съемочных сетей.
3. Закрепление пунктов подземных съемочных сетей.
4. Методика и требования при измерении углов и длин съемочных сетей.
5. Цель и задачи маркшейдерской съемки контуров подземных горных выработок.
6. Схемы и методика производства маркшейдерской съемки контуров подземных горных выработок.
7. Камеральная обработка и оценка точности съемочных сетей и съемки контуров подземных горных выработок.

Тема 12: Геометрический способ ориентирования подземных горных выработок

1. Цель и задачи геометрического способа ориентирования.
2. Практическое значение геометрического способа ориентирования.
3. Какие способы ориентирования в зависимости от схемы вскрытия месторождения?
4. Методика и схемы ориентирования через наклонный ствол или штольню.
5. Схема ориентирования через один вертикальный ствол.
6. Схема ориентирования через два вертикальных ствола.
7. Оценка точности геометрических способов ориентирования.

Тема 13: Гироскопический способ ориентирования подземных горных выработок

1. Цель и задачи гироскопического способа ориентирования.
2. Практическое значение гироскопического способа ориентирования.
3. Какие схемы гироскопического ориентирования в зависимости от схемы вскрытия месторождения?
4. Методика и схема гироскопического ориентирования через один вертикальный ствол.
5. Методика и схема гироскопического ориентирования через два вертикальных ствола.
6. Основные понятия теории гироскопического ориентирования.
7. Схема и методика определения поправки гирокомпаса.

Тема 14: Вертикальная соединительная съемка подземных горных выработок

1. Цель и задачи вертикальной соединительной съемки.
2. Практическое значение вертикальной соединительной съемки.
3. Какие методы и схемы передачи высотной отметки в шахту?
4. Методика и схема передачи высотной отметки в шахту глубиномером ДА-2.
5. Методика и схема передачи высотной отметки в шахту шахтной лентой или рулеткой.

6. Методика и схема передачи высотной отметки в шахту светодальномером или лазерной рулеткой.
7. Оценка точности вертикальной соединительной съемки.

ПОДГОТОВКА К ПРОМЕЖУТОЧНОЙ АТТЕСТАЦИИ

При подготовке к *экзамену* по дисциплине «*Маркшейдерское дело*» обучающемуся рекомендуется:

Повторить пройденный материал и ответить на вопросы, используя конспект и материалы лекций. Если по каким-либо вопросам у студента недостаточно информации в лекционных материалах, то необходимо получить информацию из раздаточных материалов и/или учебников (литературы), рекомендованных для изучения дисциплины «*Маркшейдерское дело*»

Целесообразно также дополнить конспект лекций наиболее существенными и важными тезисами для рассматриваемого вопроса.

Рекомендуемая литература

1. Голубко Б.П. Часть 1. Маркшейдерские работы на карьерах и разрезах: Учебное пособие. – Екатеринбург: Изд. УГГУ, 2010. –212 с.

2.Голубко Б.П. Маркшейдерия. Решение типовых маркшейдерских задач при разработке месторождений открытым способом: Учебное пособие. – Екатеринбург: Изд. УГГУ, 2018. – 71с.

3. Маркшейдерия. Часть 1. Маркшейдерские работы на карьерах и разрезах: учебное пособие/ Б.П. Голубко, В.А. Гордеев, В.Н. Яковлев. – Екатеринбург: Изд-во УГГУ, 2010. – 212 с.

4. Маркшейдерское дело. Учебник для Вузов. Под ред. Д.Н.Оглоблина, Г.И.Герасименко, А.Г.Акимова и др. М.:Недра, 1981.

5. Маркшейдерия. Решение типовых маркшейдерских задач при разработке месторождений полезных ископаемых подземным способом. Учебное пособие. Б.П. Голубко, Г.В. Земских, О.С. Раева // Екатеринбург, УГГУ, 2017 – 98 с.

МИНИСТЕРСТВО НАУКИ И ВЫСШЕГО ОБРАЗОВАНИЯ РОССИЙСКОЙ ФЕДЕРАЦИИ

ФГБОУ ВО «Уральский государственный горный университет»

УТВЕРЖДАЮ
Проректор по учебно-методическому комплексу
_____ С.А. Упоров

МЕТОДИЧЕСКИЕ УКАЗАНИЯ ПО САМОСТОЯТЕЛЬНОЙ РАБОТЕ СТУДЕНТОВ
Б1.О.38 ОСНОВЫ НАУЧНЫХ ИССЛЕДОВАНИЙ

Специальность
21.05.04 Горное дело

Направленность (профиль)
Горные машины и оборудование

форма обучения: *очная, заочная*

Автор: Гладкова И. В., доцент, канд. филос. н.

Одобрена на заседании кафедры	Рассмотрена методической комиссией
Философии и культурологии	Горно-механического факультета
(название кафедры)	*(название факультета)*
Зав. кафедрой _____	Председатель _____
(подпись)	*(подпись)*
Беляев В.П.	Осипов П. А.
(Фамилия И.О.)	*(Фамилия И.О.)*
Протокол №1 от 14.09.2020	Протокол №2 от 14.10.2020
(Дата)	*(Дата)*

Екатеринбург
2020

СОДЕРЖАНИЕ

	Введение	3
1	Методические рекомендации по работе с текстом лекций	5
2	Методические рекомендации по подготовке к опросу	8
3	Методические рекомендации по подготовке доклада (презентации)	9
4	Методические рекомендации по написанию эссе	11
5	Методические рекомендации по подготовке к семинарским занятиям	14
6	Методические рекомендации по подготовке к дискуссии	15
7	Методические рекомендации по написанию реферата	17
8	Методические рекомендации по подготовке к сдаче экзаменов и зачетов	19
	Заключение	21
	Список использованных источников	22

ВВЕДЕНИЕ

Инициативная самостоятельная работа студента есть неотъемлемая составная часть учебы в вузе. В современном формате высшего образования значительно возрастает роль самостоятельной работы студента. Правильно спланированная и организованная самостоятельная работа обеспечивает достижение высоких результатов в учебе.

Самостоятельная работа студента (СРС) - это планируемая учебная, учебно-исследовательская, научно-исследовательская работа студентов, выполняемая во внеаудиторное (аудиторное) время по заданию и при методическом руководстве преподавателя, но без его непосредственного участия, при сохранении ведущей роли студентов.

Целью СРС является овладение фундаментальными знаниями, профессиональными умениями и навыками по профилю будущей специальности, опытом творческой, исследовательской деятельности, развитие самостоятельности. Ответственности и организованности, творческого подхода к решению проблем учебного и профессионального уровней. Самостоятельная работа студента – важнейшая составная часть учебного процесса, обязательная для каждого студента, объем которой определяется учебным планом. Методологическую основу СРС составляет деятельностный подход, при котором цели обучения ориентированы на формирование умений решать типовые и нетиповые задачи, т. е. на реальные ситуации, в которых студентам надо проявить знание конкретной дисциплины. Предметно и содержательно СРС определяется государственным образовательным стандартом, действующими учебными планами и образовательными программами различных форм обучения, рабочими программами учебных дисциплин, средствами обеспечения СРС: учебниками, учебными пособиями и методическими руководствами, учебно-программными комплексами и т.д.

Самостоятельная работа студентов может рассматриваться как организационная форма обучения - система педагогических условий, обеспечивающих управление учебной деятельностью студентов по освоению знаний и умений в области учебной и научной деятельности без посторонней помощи.

Самостоятельная работа студентов проводится с целью:

- систематизации и закрепления полученных теоретических знаний и практических умений студентов;
- углубления и расширения теоретических знаний;
- формирования умений использовать нормативную, правовую, справочную документацию и специальную литературу;
- развития познавательных способностей и активности студентов: творческой инициативы, самостоятельности, ответственности и организованности;
- формирования самостоятельности мышления, способностей к саморазвитию, самосовершенствованию и самореализации;
- формирования практических (общеучебных и профессиональных) умений и навыков;
- развития исследовательских умений;
- получения навыков эффективной самостоятельной профессиональной (практической и научно-теоретической) деятельности.

Самостоятельная работа студента - это особым образом организованная деятельность, включающая в свою структуру такие компоненты, как:

- уяснение цели и поставленной учебной задачи;
- четкое и системное планирование самостоятельной работы;
- поиск необходимой учебной и научной информации;
- освоение информации и ее логическая переработка;
- использование методов исследовательской, научно-исследовательской работы для решения поставленных задач;
- выработка собственной позиции по поводу полученной задачи;
- представление, обоснование и защита полученного решения;

- проведение самоанализа и самоконтроля.

В учебном процессе выделяют два вида самостоятельной работы: аудиторная и внеаудиторная.

Аудиторная самостоятельная работа по дисциплине выполняется на учебных занятиях под непосредственным руководством преподавателя и по его заданию: текущие консультации, коллоквиум, прием и разбор домашних заданий и другие.

Внеаудиторная самостоятельная работа - планируемая учебная, учебно-исследовательская, научно-исследовательская работа студентов, выполняемая во внеаудиторное время по заданию и при методическом руководстве преподавателя, но без его непосредственного участия: подготовка презентаций, составление глоссария, подготовка к практическим занятиям, подготовка рецензий, аннотаций на статью, подготовка к дискуссиям, круглым столам.

СРС может включать следующие формы работ:

- изучение лекционного материала;
- работа с источниками литературы: поиск, подбор и обзор литературы и электронных источников информации по заданной проблеме курса;
- выполнение домашних заданий, выдаваемых на практических занятиях: тестов, докладов, контрольных работ и других форм текущего контроля;
- изучение материала, вынесенного на самостоятельное изучение; подготовка к практическим занятиям;
- подготовка к контрольной работе или коллоквиуму;
- подготовка к зачету, экзамену, другим аттестациям;
- написание реферата, эссе по заданной проблем;
- выполнение расчетно-графической работы;
- выполнение выполнение курсовой работы или проекта;
- анализ научной публикации по определенной преподавателем теме, ее реферирование;
- исследовательская работа и участие в научных студенческих конференциях, семинарах и олимпиадах.

Особенностью организации самостоятельной работы студентов является необходимость не только подготовиться к сдаче зачета /экзамена, но и собрать, обобщить, систематизировать, проанализировать информацию по темам дисциплины.

Технология организации самостоятельной работы студентов включает использование информационных и материально-технических ресурсов образовательного учреждения. Для более эффективного выполнения самостоятельной работы по дисциплине преподаватель рекомендует студентам источники и учебно-методические пособия для работы, характеризует наиболее рациональную методику самостоятельной работы.

Самостоятельная работа может осуществляться индивидуально или группами студентов online и на занятиях в зависимости от цели, объема, конкретной тематики самостоятельной работы, уровня сложности, уровня умений студентов.

Подготовка к самостоятельная работа, не предусмотренная образовательной программой, учебным планом и учебно-методическими материалами, раскрывающими и конкретизирующими их содержание, осуществляется студентами инициативно, с целью реализации собственных учебных и научных интересов.

В качестве форм и методов контроля внеаудиторной самостоятельной работы студентов могут быть использованы обмен информационными файлами, семинарские занятия, тестирование, опрос, доклад, реферат, самоотчеты, контрольные работы, защита творческих работ и электронных презентаций и др.

1. Методические рекомендации по работе с текстом лекций

На лекционных занятиях необходимо конспектировать учебный материал. Обращать внимание на формулировки, определения, раскрывающие содержание тех или иных понятий, научные выводы и практические рекомендации, положительный опыт в ораторском мастерстве. Внимательное слушание и конспектирование лекций предполагает интенсивную умственную деятельность студента, и помогает усвоить учебный материал.

Желательно оставлять в рабочих конспектах поля, на которых делать пометки, дополняющие материал прослушанной лекции, а также подчеркивающие особую важность тех или иных теоретических положений, фиксировать вопросы, вызывающие личный интерес, варианты ответов на них, сомнения, проблемы, спорные положения. Рекомендуется вести записи на одной стороне листа, оставляя вторую сторону для размышлений, разборов, вопросов, ответов на них, для фиксирования деталей темы или связанных с ней фактов, которые припоминаются самим студентом в ходе слушания.

Слушание лекций - сложный вид интеллектуальной деятельности, успех которой обусловлен *умением слушать*, и стремлением воспринимать материал, нужное записывая в тетрадь. Запись лекции помогает сосредоточить внимание на главном, в ходе самой лекции продумать и осмыслить услышанное, осознать план и логику изложения материала преподавателем.

Такая работа нередко вызывает трудности у студентов: некоторые стремятся записывать все дословно, другие пишут отрывочно, хаотично. Чтобы избежать этих ошибок, целесообразно придерживаться ряда правил.

1. После записи ориентирующих и направляющих внимание данных (тема, цель, план лекции, рекомендованная литература) важно попытаться проследить, как они раскрываются в содержании, подкрепляются формулировками, доказательствами, а затем и выводами.

2. Записывать следует основные положения и доказывающие их аргументы, наиболее яркие примеры и факты, поставленные преподавателем вопросы для самостоятельной проработки.

3. Стремиться к четкости записи, ее последовательности, выделяя темы, подтемы, вопросы и подвопросы, используя цифровую и буквенную нумерацию (римские и арабские цифры, большие и малые буквы), красные строки, выделение абзацев, подчеркивание главного и т.д.

Форма записи материала может быть различной - в зависимости от специфики изучаемого предмета. Это может быть стиль учебной программы (назывные предложения), уместны и свои краткие пояснения к записям.

Студентам не следует подробно записывать на лекции «все подряд», но обязательно фиксировать то, что преподаватели диктуют – это базовый конспект, содержащий основные положения лекции: определения, выводы, параметры, критерии, аксиомы, постулаты, парадигмы, концепции, ситуации, а также мысли-маяки (ими часто являются афоризмы, цитаты, остроумные изречения). Запись лекции лучше вести в сжатой форме, короткими и четкими фразами. Каждому студенту полезно выработать свою систему сокращений, в которой он мог бы разобраться легко и безошибочно.

Даже отлично записанная лекция предполагает дальнейшую самостоятельную работу над ней (осмысление ее содержания, логической структуры, выводов). С целью доработки конспекта лекции необходимо в первую очередь прочитать записи, восстановить текст в памяти, а также исправить описки, расшифровать не принятые ранее сокращения, заполнить пропущенные места, понять текст, вникнуть в его смысл. Далее прочитать материал по рекомендуемой литературе, разрешая в ходе чтения возникшие ранее затруднения, вопросы, а также дополняя и исправляя свои записи. В ходе доработки конспекта углубляются, расширяются и закрепляются знания, а также дополняется, исправляется и совершенствуется конспект. Доработанный конспект и

рекомендуемая литература используется при подготовке к практическому занятию. Знание лекционного материала при подготовке к практическому занятию обязательно.

Особенно важно в процессе самостоятельной работы над лекцией выделить новый понятийный аппарат, уяснить суть новых понятий, при необходимости обратиться к словарям и другим источникам, заодно устранив неточности в записях. Главное - вести конспект аккуратно и регулярно, только в этом случае он сможет стать подспорьем в изучении дисциплины.

Работа над лекцией стимулирует самостоятельный поиск ответов на самые различные вопросы: над какими понятиями следует поработать, какие обобщения сделать, какой дополнительный материал привлечь.

Важным средством, направляющим самообразование, является выполнение различных заданий по тексту лекции, например, составление ее развернутого плана или тезисов; ответы на вопросы проблемного характера, (скажем, об основных тенденциях развития той или иной проблемы); составление проверочных тесты по проблеме, написание по ней реферата, составление графических схем.

По своим задачам лекции могут быть разных жанров: *установочная лекция* вводит в изучение курса, предмета, проблем (что и как изучать), а *обобщающая лекция* позволяет подвести итог (зачем изучать), выделить главное, усвоить законы развития знания, преемственности, новаторства, чтобы применить обобщенный позитивный опыт к решению современных практических задач. Обобщающая лекция ориентирует в истории и современном состоянии научной проблемы.

В процессе освоения материалов обобщающих лекций студенты могут выполнять задания разного уровня. Например: задания *репродуктивного* уровня (составить развернутый план обобщающей лекции, составить тезисы по материалам лекции); задания *продуктивного* уровня (ответить на вопросы проблемного характера, составить опорный конспект по схеме, выявить основные тенденции развития проблемы); задания *творческого* уровня (составить проверочные тесты по теме, защитить реферат и графические темы по данной проблеме). Обращение к ранее изученному материалу не только помогает восстановить в памяти известные положения, выводы, но и приводит разрозненные знания в систему, углубляет и расширяет их. Каждый возврат к старому материалу позволяет найти в нем что-то новое, переосмыслить его с иных позиций, определить для него наиболее подходящее место в уже имеющейся системе знаний.

.

2. Методические указания по подготовке к опросу

Самостоятельная работа обучающихся включает подготовку к устному или письменному опросу на семинарских занятиях. Для этого обучающийся изучает лекции, основную и дополнительную литературу, публикации, информацию из Интернет-ресурсов. Темы и вопросы к семинарским занятиям, вопросы для самоконтроля приведены в методических указаниях по разделам и доводятся до обучающихся заранее.

Письменный опрос

Письменный опрос является одной из форм текущего контроля успеваемости студента. При изучении материала студент должен убедиться, что хорошо понимает основную терминологию темы, умеет ее использовать в нужном контексте. Желательно составить краткий конспект ответа на предполагаемые вопросы письменной работы, чтобы убедиться в том, что студент владеет материалом и может аргументировано, логично и грамотно письменно изложить ответ на вопрос. Следует обратить особое внимание на написание профессиональных терминов, чтобы избегать грамматических ошибок в работе. При изучении новой для студента терминологии рекомендуется изготовить карточки, которые содержат новый термин и его расшифровку, что значительно облегчит работу над материалом.

Устный опрос

Целью устного собеседования являются обобщение и закрепление изученного курса. Студентам предлагаются для освещения сквозные концептуальные проблемы. При подготовке следует использовать лекционный материал и учебную литературу. Для более глубокого постижения курса и более основательной подготовки рекомендуется познакомиться с указанной дополнительной литературой. Готовясь к семинару, студент должен, прежде всего, ознакомиться с общим планом семинарского занятия. Следует внимательно прочесть свой конспект лекции по изучаемой теме и рекомендуемую к теме семинара литературу. С незнакомыми терминами и понятиями следует ознакомиться в предлагаемом глоссарии, словаре или энциклопедии [1].

Критерии качества устного ответа.

1. Правильность ответа по содержанию.
2. Полнота и глубина ответа.
3. Сознательность ответа (учитывается понимание излагаемого материала).
4. Логика изложения материала (учитывается умение строить целостный, последовательный рассказ, грамотно пользоваться профессиональной терминологией).
5. Рациональность использованных приемов и способов решения поставленной учебной задачи (учитывается умение использовать наиболее прогрессивные и эффективные способы достижения цели).
6. Своевременность и эффективность использования наглядных пособий и технических средств при ответе (учитывается грамотно и с пользой применять наглядность и демонстрационный опыт при устном ответе).
7. Использование дополнительного материала (приветствуется, но не обязательно для всех студентов).
8. Рациональность использования времени, отведенного на задание (не одобряется затянутость выполнения задания, устного ответа во времени, с учетом индивидуальных особенностей студентов)[2].

---

[1] Методические рекомендации для студентов [Электронный ресурс]: Режим доступа: http://lesgaft.spb.ru/sites/default/files/u57/metod.rekomendacii_dlya_studentov_21.pdf

[2] Методические рекомендации для студентов [Электронный ресурс]: http://priab.ru/images/metod_agro/Metod_Inostran_yazyk_35.03.04_Agro_15.01.2016.pdf

Ответ на каждый вопрос из плана семинарского занятия должен быть содержательным и аргументированным. Для этого следует использовать документы, монографическую, учебную и справочную литературу.

Для успешной подготовки к устному опросу, студент должен законспектировать рекомендуемую литературу, внимательно осмыслить лекционный материал и сделать выводы. Объем временина на подготовку к устному опросу зависимости от сложности темы и особенностей организации обучающимся своей самостоятельной работы.

3.Методические рекомендации по подготовке доклада (презентации)

Доклад – публичное сообщение по заданной теме, представляющее собой развернутое изложение на определенную тему, вид самостоятельной работы, который используется в учебных и внеаудиторных занятиях и способствует формированию навыков исследовательской работы, освоению методов научного познания, приобретению навыков публичного выступления, расширяет познавательные интересы, приучает критически мыслить.

При подготовке доклада используется дополнительная литература, систематизируется материал. Работа над докладом не только позволяет учащемуся приобрести новые знания, но и способствует формированию важных научно-исследовательских навыков самостоятельной работы с научной литературой, что повышает познавательный интерес к научному познанию.

Приветствуется использование мультимедийных технологий, подготовка докладов-презентаций.

Доклад должен соответствовать следующим требованиям:

- тема доклада должна быть согласованна с преподавателем и соответствовать теме занятия;

- иллюстрации (слайды в презентации) должны быть достаточными, но не чрезмерными;

- материалы, которыми пользуется студент при подготовке доклада-презентации, должны тсоответствовать научно-методическим требованиям ВУЗа и быть указаны в докладе;

- необходимо соблюдать регламент: 7-10 минут выступления.

Преподаватель может дать тему сразу нескольким студентам одной группы, по принципу: докладчик и оппонент. Студенты могут подготовить два выступления с противоположными точками зрения и устроить дискуссию по проблемной теме. Докладчики и содокладчики во многом определяют содержание, стиль, активность данного занятия, для этого необходимо:

- использовать технические средства;
- знать и хорошо ориентироваться в теме всей презентации (семинара);
- уметь дискутировать и быстро отвечать на вопросы;
- четко выполнять установленный регламент: докладчик - 7-10 мин.; содокладчик - 5 мин.; дискуссия - 10 мин;
- иметь представление о композиционной структуре доклада.

После выступления докладчик и содокладчик, должны ответить на вопросы слушателей.

В подготовке доклада выделяют следующие этапы:

1. Определение цели доклада: информировать, объяснить, обсудить что-то (проблему, решение, ситуацию и т. п.)

2. Подбор литературы, иллюстративных примеров.

3. Составление плана доклада, систематизация материала, композиционное оформление доклада в виде печатного /рукописного текста и электронной презентации.

Общая структура доклада

Построение доклада включает три части: вступление, основную часть и заключение.

Вступление.

Вступление должно содержать:

- название презентации (доклада);
- сообщение основной идеи;
- обоснование актуальности обсуждаемого вопроса;

- современную оценку предмета изложения;
- краткое перечисление рассматриваемых вопросов;
- живую интересную форму изложения;
- акцентирование оригинальности подхода.

Основная часть.

Основная часть состоит из нескольких разделов, постепенно раскрывающих тему. Возможно использование иллюстрации (графики, диаграммы, фотографии, карты, рисунки) Если необходимо, для обоснования темы используется ссылка на источники с доказательствами, взятыми из литературы (цитирование авторов, указание цифр, фактов, определений). Изложение материала должно быть связным, последовательным, доказательным.

Задача основной части - представить достаточно данных для того, чтобы слушатели и заинтересовались темой и захотели ознакомиться с материалами. При этом логическая структура теоретического блока не должны даваться без наглядных пособий, аудио-визуальных и визуальных материалов.

Заключение.

Заключение - это ясное четкое обобщение, в котором подводятся итоги, формулируются главные выводы, подчеркивается значение рассмотренной проблемы, предлагаются самые важные практические рекомендации. Требования к оформлению доклада. Объем машинописного текста доклада должен быть рассчитан на произнесение доклада в течение 7 -10 минут (3-5 машинописных листа текста с докладом).

Доклад оценивается по следующим критериям:

Критерии оценки доклада, сообщения	*Количество баллов*
Содержательность, информационная насыщенность доклада	1
Наличие аргументов	1
Наличие выводов	1
Наличие презентации доклада	1
Владение профессиональной лексикой	1
Итого:	5

Электронные презентации выполняются в программе MS PowerPoint в виде слайдов в следующем порядке: • титульный лист с заголовком темы и автором исполнения презентации; • план презентации (5-6 пунктов - это максимум); • основная часть (не более 10 слайдов); • заключение (вывод). Общие требования к стилевому оформлению презентации: • дизайн должен быть простым и лаконичным; • основная цель - читаемость, а не субъективная красота; цветовая гамма должна состоять не более чем из двух-трех цветов; ● всегда должно быть два типа слайдов: для титульных и для основного текста; ● размер шрифта должен быть: 24–54 пункта (заголовок), 18–36 пунктов (обычный текст); ● текст должен быть свернут до ключевых слов и фраз. Полные развернутые предложения на слайдах таких презентаций используются только при цитировании; каждый слайд должен иметь заголовок; ● все слайды должны быть выдержаны в одном стиле; ● на каждом слайде должно быть не более трех иллюстраций; ● слайды должны быть пронумерованы с указанием общего количества слайдов

4. Методические рекомендации по написанию эссе

Эссе - это самостоятельная письменная работа на тему, предложенную преподавателем. Цель эссе состоит в развитии навыков самостоятельного творческого мышления и письменного изложения собственных мыслей. Писать эссе чрезвычайно полезно, поскольку это позволяет автору научиться четко и грамотно формулировать мысли, структурировать информацию, использовать основные категории анализа, выделять причинно-следственные связи, иллюстрировать понятия соответствующими примерами, аргументировать свои выводы; овладеть научным стилем речи.

Эссе должно содержать: четкое изложение сути поставленной проблемы, включать самостоятельно проведенный анализ этой проблемы с использованием концепций и аналитического инструментария, рассматриваемого в рамках дисциплины, выводы, обобщающие авторскую позицию по поставленной проблеме. В зависимости от специфики дисциплины формы эссе могут значительно дифференцироваться. В некоторых случаях это может быть анализ имеющихся статистических данных по изучаемой проблеме, анализ материалов из средств массовой информации и использованием изучаемых моделей, подробный разбор предложенной задачи с развернутыми мнениями, подбор и детальный анализ примеров, иллюстрирующих проблему и т.д.

Построение эссе - это ответ на вопрос или раскрытие темы, которое основано на классической системе доказательств.

Структура эссе

1. *Титульный лист* (заполняется по единой форме);

2. *Введение* - суть и обоснование выбора данной темы, состоит из ряда компонентов, связанных логически и стилистически.

На этом этапе очень важно правильно *сформулировать вопрос, на который вы собираетесь найти ответ в ходе своего исследования.*

3. *Основная часть* - теоретические основы выбранной проблемы и изложение основного вопроса.

Данная часть предполагает развитие аргументации и анализа, а также обоснование их, исходя из имеющихся данных, других аргументов и позиций по этому вопросу. В этом заключается основное содержание эссе и это представляет собой главную трудность. Поэтому важное значение имеют подзаголовки, на основе которых осуществляется структурирование аргументации; именно здесь необходимо обосновать (логически, используя данные или строгие рассуждения) предлагаемую аргументацию/анализ. Там, где это необходимо, в качестве аналитического инструмента можно использовать графики, диаграммы и таблицы.

В зависимости от поставленного вопроса анализ проводится на основе следующих категорий:

Причина - следствие, общее - особенное, форма - содержание, часть - целое, постоянство - изменчивость.

В процессе построения эссе необходимо помнить, что один параграф должен содержать только одно утверждение и соответствующее доказательство, подкрепленное графическим и иллюстративным материалом. Следовательно, наполняя содержанием разделы аргументацией (соответствующей подзаголовкам), необходимо в пределах параграфа ограничить себя рассмотрением одной главной мысли.

Хорошо проверенный (и для большинства — совершено необходимый) способ построения любого эссе - использование подзаголовков для обозначения ключевых моментов аргументированного изложения: это помогает посмотреть на то, что предполагается сделать (и ответить на вопрос, хорош ли замысел). Такой подход поможет следовать точно определенной цели в данном исследовании. Эффективное использование подзаголовков - не только обозначение основных пунктов, которые необходимо осветить.

Их последовательность может также свидетельствовать о наличии или отсутствии логичности в освещении темы.

4. *Заключение* - обобщения и аргументированные выводы по теме с указанием области ее применения и т.д. Подытоживает эссе или еще раз вносит пояснения, подкрепляет смысл и значение изложенного в основной части. Методы, рекомендуемые для составления заключения: повторение, иллюстрация, цитата, впечатляющее утверждение. Заключение может содержать такой очень важный, дополняющий эссе элемент, как указание на применение (импликацию) исследования, не исключая взаимосвязи с другими проблемами.

Структура аппарата доказательств, необходимых для написания эссе

Доказательство - это совокупность логических приемов обоснования истинности какого-либо суждения с помощью других истинных и связанных с ним суждений. Оно связано с убеждением, но не тождественно ему: аргументация или доказательство должны основываться на данных науки и общественно-исторической практики, убеждения же могут быть основаны на предрассудках, неосведомленности людей в вопросах экономики и политики, видимости доказательности. Другими словами, доказательство или аргументация - это рассуждение, использующее факты, истинные суждения, научные данные и убеждающее нас в истинности того, о чем идет речь.

Структура любого доказательства включает в себя три составляющие: тезис, аргументы и выводы или оценочные суждения.

Тезис - это положение (суждение), которое требуется доказать. *Аргументы* - это категории, которыми пользуются при доказательстве истинности тезиса. *Вывод* - это мнение, основанное на анализе фактов. *Оценочные суждения* - это мнения, основанные на наших убеждениях, верованиях или взглядах. *Аргументы* обычно делятся на следующие группы:

1. *Удостоверенные факты* — фактический материал (или статистические данные).
2. *Определения* в процессе аргументации используются как описание понятий, связанных с тезисом.
3. *Законы* науки и ранее доказанные теоремы тоже могут использоваться как аргументы доказательства.

Требования к фактическим данным и другим источникам

При написании эссе чрезвычайно важно то, как используются эмпирические данные и другие источники (особенно качество чтения). Все (фактические) данные соотносятся с конкретным временем и местом, поэтому прежде, чем их использовать, необходимо убедится в том, что они соответствуют необходимому для исследований времени и месту. Соответствующая спецификация данных по времени и месту — один из способов, который может предотвратить чрезмерное обобщение, результатом которого может, например, стать предположение о том, что все страны по некоторым важным аспектам одинаковы (если вы так полагаете, тогда это должно быть доказано, а не быть голословным утверждением).

Всегда можно избежать чрезмерного обобщения, если помнить, что в рамках эссе используемые данные являются иллюстративным материалом, а не заключительным актом, т.е. они подтверждают аргументы и рассуждения и свидетельствуют о том, что автор умеет использовать данные должным образом. Нельзя забывать также, что данные, касающиеся спорных вопросов, всегда подвергаются сомнению. От автора не ждут определенного или окончательного ответа. Необходимо понять сущность фактического материала, связанного с этим вопросом (соответствующие индикаторы? насколько надежны данные для построения таких индикаторов? к какому заключению можно прийти на основании имеющихся данных и индикаторов относительно причин и следствий? и т.д.), и продемонстрировать это в эссе. Нельзя ссылаться на работы, которые автор эссе не читал сам.

Как подготовить и написать эссе?

Качество любого эссе зависит от трех взаимосвязанных составляющих, таких как:

1. Исходный материал, который будет использован (конспекты прочитанной литературы, лекций, записи результатов дискуссий, собственные соображения и накопленный опыт по данной проблеме).

2. Качество обработки имеющегося исходного материала (его организация, аргументация и доводы).

3. Аргументация (насколько точно она соотносится с поднятыми в эссе проблемами).

Процесс написания эссе можно разбить на несколько стадий: обдумывание - планирование - написание - проверка - правка.

Планирование - определение цели, основных идей, источников информации, сроков окончания и представления работы.

Цель должна определять действия.

Идеи, как и цели, могут быть конкретными и общими, более абстрактными. Мысли, чувства, взгляды и представления могут быть выражены в форме аналогий, ассоциации, предположений, рассуждений, суждений, аргументов, доводов и т.д.

Аналогии - выявление идеи и создание представлений, связь элементов значений.

Ассоциации - отражение взаимосвязей предметов и явлений действительности в форме закономерной связи между нервно - психическими явлениями (в ответ на тот или иной словесный стимул выдать «первую пришедшую в голову» реакцию).

Предположения - утверждение, не подтвержденное никакими доказательствами.

Рассуждения - формулировка и доказательство мнений.

Аргументация - ряд связанных между собой суждений, которые высказываются для того, чтобы убедить читателя (слушателя) в верности (истинности) тезиса, точки зрения, позиции.

Суждение - фраза или предложение, для которого имеет смысл вопрос: истинно или ложно?

Доводы - обоснование того, что заключение верно абсолютно или с какой-либо долей вероятности. В качестве доводов используются факты, ссылки на авторитеты, заведомо истинные суждения (законы, аксиомы и т.п.), доказательства (прямые, косвенные, «от противного», «методом исключения») и т.д.

Перечень, который получится в результате перечисления идей, поможет определить, какие из них нуждаются в особенной аргументации.

*Источники***.** Тема эссе подскажет, где искать нужный материал. Обычно пользуются библиотекой, Интернет-ресурсами, словарями, справочниками. Пересмотр означает редактирование текста с ориентацией на качество и эффективность.

Качество текста складывается из четырех основных компонентов: ясности мысли, внятности, грамотности и корректности.

Мысль - это содержание написанного. Необходимо четко и ясно формулировать идеи, которые хотите выразить, в противном случае вам не удастся донести эти идеи и сведения до окружающих.

Внятность - это доступность текста для понимания. Легче всего ее можно достичь, пользуясь логично и последовательно тщательно выбранными словами, фразами и взаимосвязанными абзацами, раскрывающими тему.

Грамотность отражает соблюдение норм грамматики и правописания. Если в чем-то сомневаетесь, загляните в учебник, справьтесь в словаре или руководстве по стилистике или дайте прочитать написанное человеку, чья манера писать вам нравится.

Корректность — это стиль написанного. Стиль определятся жанром, структурой работы, целями, которые ставит перед собой пишущий, читателями, к которым он обращается.

5. Методические рекомендации по подготовке семинарским занятиям

Семинар представляет собой комплексную форму и завершающее звено в изучении определенных тем, предусмотренных программой учебной дисциплины. Комплексность данной формы занятий определяется тем, что в ходе её проведения сочетаются выступления обучающихся и преподавателя: рассмотрение обсуждаемой проблемы и анализ различных, часто дискуссионных позиций; обсуждение мнений обучающихся и разъяснение (консультация) преподавателя; углубленное изучение теории и приобретение навыков умения ее использовать в практической работе.

По своему назначению семинар, в процессе которого обсуждается та или иная научная проблема, способствует:

- углубленному изучению определенного раздела учебной дисциплины, закреплению знаний;
- отработке методологии и методических приемов познания;
- выработке аналитических способностей, умения обобщения и формулирования выводов;
- приобретению навыков использования научных знаний в практической деятельности;
- выработке умения кратко, аргументированно и ясно излагать обсуждаемые вопросы;
- осуществлению контроля преподавателя за ходом обучения.

Семинары представляет собой *дискуссию* в пределах обсуждаемой темы (проблемы). Дискуссия помогает участникам семинара приобрести более совершенные знания, проникнуть в суть изучаемых проблем. Выработать методологию, овладеть методами анализа социально-экономических процессов. Обсуждение должно носить творческий характер с четкой и убедительной аргументацией.

По своей структуре семинар начинается со вступительного слова преподавателя, в котором кратко излагаются место и значение обсуждаемой темы (проблемы) в данной дисциплине, напоминаются порядок и направления ее обсуждения. Конкретизируется ранее известный обучающимся план проведения занятия. После этого начинается процесс обсуждения вопросов обучающимися. Завершается занятие подведением итогоа обсуждения, заключительным словом преподавателя.

Проведение семинарских занятий в рамках учебной группы (20 - 25 человек) позволяет обеспечить активное участие в обсуждении проблемы всех присутствующих.

По ходу обсуждения темы помните, что изучение теории должно быть связано с определением (выработкой) средств, путей применения теоретических положений в практической деятельности, например, при выполнении функций государственного служащего. В то же время важно не свести обсуждение научной проблемы только к пересказу случаев из практики работы, к критике имеющих место недостатков. Дискуссии имеют важное значение: учат дисциплине ума, умению выступать по существу, мыслить логически, выделяя главное, критически оценивать выступления участников семинара.

В процессе проведения семинара обучающиеся могут использовать разнообразные по своей форме и характеру пособия, демонстрируя фактический, в том числе статистический материал, убедительно подтверждающий теоретические выводы и положения. В завершение обсудите результаты работы семинара и сделайте выводы, что хорошо усвоено, а над чем следует дополнительно поработать.

В целях эффективности семинарских занятий необходима обстоятельная подготовка к их проведению. В начале семестра (учебного года) возьмите в библиотеке необходимые методические материалы для своевременной подготовки к семинарам. Готовясь к конкретной теме занятия следует ознакомиться с новыми официальными документами, статьями в периодических журналах, вновь вышедшими монографиями.

6. Методические рекомендации по подготовке к дискуссии

Современная практика предлагает широкий круг типов семинарских занятий. Среди них особое место занимает *семинар-дискуссия,* где в диалоге хорошо усваивается новая информация, видны убеждения студента, обсуждаются противоречия (явные и скрытые) и недостатки. Для обсуждения берутся конкретные актуальные вопросы, с которыми студенты предварительно ознакомлены. Дискуссия является одной из наиболее эффективных технологий группового взаимодействия, обладающей особыми возможностями в обучении, развитии и воспитании будущего специалиста.

Дискуссия (от лат. discussio - рассмотрение, исследование) - способ организации совместной деятельности с целью интенсификации процесса принятия решений в группе посредством обсуждения какого-либо вопроса или проблемы.

Дискуссия обеспечивает активное включение студентов в поиск истины; создает условия для открытого выражения ими своих мыслей, позиций, отношений к обсуждаемой теме и обладает особой возможностью воздействия на установки ее участников в процессе группового взаимодействия. Дискуссию можно рассматривать как *метод интерактивного обучения* и как особую технологию, включающую в себя другие методы и приемы обучения: «мозговой штурм», «анализ ситуаций» и т.д.

Обучающий эффект дискуссии определяется предоставляемой участнику возможностью получить разнообразную информацию от собеседников, продемонстрировать и повысить свою компетентность, проверить и уточнить свои представления и взгляды на обсуждаемую проблему, применить имеющиеся знания в процессе совместного решения учебных и профессиональных задач.

Развивающая функция дискуссии связана со стимулированием творчества обучающихся, развитием их способности к анализу информации и аргументированному, логически выстроенному доказательству своих идей и взглядов, с повышением коммуникативной активности студентов, их эмоциональной включенности в учебный процесс.

Влияние дискуссии на личностное становление студента обусловливается ее целостно - ориентирующей направленностью, созданием благоприятных условий для проявления индивидуальности, самоопределения в существующих точках зрения на определенную проблему, выбора своей позиции; для формирования умения взаимодействовать с другими, слушать и слышать окружающих, уважать чужие убеждения, принимать оппонента, находить точки соприкосновения, соотносить и согласовывать свою позицию с позициями других участников обсуждения.

Безусловно, наличие оппонентов, противоположных точек зрения всегда обостряет дискуссию, повышает ее продуктивность, позволяет создавать с их помощью конструктивный конфликт для более эффективного решения обсуждаемых проблем.

Существует несколько видов дискуссий, использование того или иного типа дискуссии зависит от характера обсуждаемой проблемы и целей дискуссии.

Дискуссия- диалог чаще всего применяется для совместного обсуждения учебных и производственных проблем, решение которых может быть достигнуто путем взаимодополнения, группового взаимодействия по принципу «индивидуальных вкладов» или на основе согласования различных точек зрения, достижения консенсуса.

Дискуссия - спор используется для всестороннего рассмотрения сложных проблем, не имеющих однозначного решения даже в науке, социальной, политической жизни, производственной практике и т.д. Она построена на принципе «позиционного противостояния» и ее цель - не столько решить проблему, сколько побудить участников дискуссии задуматься над проблемой, уточнить и определить свою позицию; научить аргументировано отстаивать свою точку зрения и в то же время осознать право других иметь свой взгляд на эту проблему, быть индивидуальностью.

Условия эффективного проведения дискуссии:

- информированность и подготовленность студентов к дискуссии,

- свободное владение материалом, привлечение различных источников для аргументации отстаиваемых положений;

- правильное употребление понятий, используемых в дискуссии, их единообразное понимание;

- корректность поведения, недопустимость высказываний, задевающих личность оппонента; установление регламента выступления участников;

- полная включенность группы в дискуссию, участие каждого студента в ней.

Подготовка студентов к дискуссии: если тема объявлена заранее, то следует ознакомиться с указанной литературой, необходимыми справочными материалами, продумать свою позицию, четко сформулировать аргументацию, выписать цитаты, мнения специалистов.

В проведении дискуссии выделяется несколько этапов.

Этап 1-й, введение в дискуссию: формулирование проблемы и целей дискуссии;

определение значимости проблемы, совместная выработка правил дискуссии; выяснение однозначности понимания темы дискуссии, используемых в ней терминов, понятий.

Этап 2-й, обсуждение проблемы: обмен участниками мнениями по каждому вопросу. Цель этапа - собрать максимум мнений, идей, предложений, соотнося их друг с другом.

Этап 3-й, подведение итогов обсуждения: выработка студентами согласованного мнения и принятие группового решения.

Далее подводятся итоги дискуссии, заслушиваются и защищаются проектные задания. После этого проводится "мозговой штурм" по нерешенным проблемам дискуссии, а также выявляются прикладные аспекты, которые можно рекомендовать для включения в курсовые и дипломные работы или в апробацию на практике.

Семинары-дискуссии проводятся с целью выявления мнения студентов по актуальным и проблемным вопросам.

7. Методические рекомендации по написанию реферата

Слово "реферат" (от латинского – referre – докладывать, сообщать) означает сжатое изложение в устной или письменной форме содержания какого–либо вопроса или темы на основе критического обзора информации.

Написание реферата - вид самостоятельной работы студента, содержащий информацию, дополняющую и развивающую основную тему, изучаемую на аудиторных занятиях. Реферат может включать обзор нескольких источников и служить основой для доклада на семинарах, конференциях.

При подготовке реферата необходимо соблюдать следующие правила.

Ясно и четко сформулировать цель и задачи реферата, отражающие тему или решение проблемы.

Найти литературу по выбранной теме; составить перечень источников, обязательных к прочтению.

Только после предварительной подготовки следует приступать к написанию реферата. Прежде всего, составить план, выделить в нем части.

Введение. В этом разделе раскрывается цель и задачи работы; здесь необходимо сформулировать проблему, которая будет проанализирована в реферате, изложить своё отношение к ней, то есть мотивацию выбора; определить особенность постановки данной проблемы авторами изученной литературы; объяснить актуальность и социальную значимость выбранной темы.

Основная часть. Разделы, главы, параграфы основной части должны быть направлены на рассмотрение узловых моментов в теме реферата. Изложение содержания изученной литературы предполагает его критическое осмысление, глубокий логический анализ.

Каждый раздел основной части реферата предполагает детальное изучение отдельного вопроса темы и последовательное изложение структуры текстового материала с обязательными ссылками на первоисточник. В целом, содержание основной части должно отражать позиции отдельных авторов, сравнительную характеристику этих позиций, выделение узловых вопросов дискурса по выбранной для исследования теме.

Заключение. В заключении автор реферата должен сформулировать личную позицию в отношении изученной проблемы и предложить, может быть, свои способы её решения. Целесообразно сделать общие выводы по теме реферата и ещё раз отметить её актуальность и социальную значимость.

Список использованных источников и литературы.

Написание рефератов является одной из форм обучения студентов, направленной на организацию и повышение уровня самостоятельной работы, а также на усиление контроля за этой работой.

В отличие от теоретических семинаров, при проведении которых приобретаются, в частности, навыки высказывания своих суждений и изложения мнений других авторов в устной форме, написание рефератов формирует навыки изложения своих мыслей в письменной форме грамотным языком, хорошим стилем.

В зависимости от содержания и назначения в учебном процессе рефераты можно подразделить на два основных типа: научно-проблемные и обзорно-информационные.

Научно-проблемный реферат. При написании такого реферата следует изучить и кратко изложить имеющиеся в литературе суждения по определенному, спорному в теории, вопросу (проблеме) по данной теме, высказать по этому вопросу (проблеме) собственную точку зрения с соответствующим ее обоснованием.

Обзорно-информационный реферат. Разновидностями такого реферата могут быть следующие:

1) краткое изложение основных положений той или иной книги, монографии, содержащих материалы, относящиеся к изучаемой теме по курсу дисциплины;

2) подбор и краткое изложение содержания статей по определенной проблеме (теме, вопросу), опубликованных в различных журналах за определенный период, либо в сборниках («научных трудах», «ученых записках» и т.д.).

Темы рефератов определяются преподавателем. Литература либо рекомендуется преподавателем, либо подбирается аспирантами самостоятельно, что является одним из элементов самостоятельной работы.

Объем реферата должен быть в пределах 15 страниц машинописного текста через 1,5 интервала. При оформлении реферата необходимо ориентироваться на правила и установленные стандарты для учебных и научных работ.

Реферат сдается в указанные преподавателем сроки.

Критерии оценивания:

- достижение поставленной цели и задач исследования (новизна и актуальность поставленных в реферате проблем, правильность формулирования цели, определения задач исследования, правильность выбора методов решения задач и реализации цели; соответствие выводов решаемым задачам, поставленной цели, убедительность выводов);
- уровень эрудированности автора по изученной теме (знание автором состояния изучаемой проблематики, цитирование источников, степень использования в работе результатов исследований);
- личные заслуги автора реферата (новые знания, которые получены помимо основной образовательной программы, новизна материала и рассмотренной проблемы, научное значение исследуемого вопроса);
- культура письменного изложения материала (логичность подачи материала, грамотность автора);
- культура оформления материалов работы (соответствие реферата всем стандартным требованиям);
- знания и умения на уровне требований стандарта данной дисциплины: знание фактического материала, усвоение общих понятий и идей;
- степень обоснованности аргументов и обобщений (полнота, глубина, всестороннее раскрытие темы, корректность аргументации и системы доказательств, характер и достоверность примеров, иллюстративного материала, наличие знаний интегрированного характера, способность к обобщению);
- качество и ценность полученных результатов (степень завершенности реферативного исследования, спорность или однозначность выводов);
- корректное использование литературных источников, грамотное оформление ссылок.

8. Методические рекомендации по подготовке к сдаче экзаменов и зачетов

Экзамен - одна из важнейших частей учебного процесса, имеющая огромное значение.

Во-первых, готовясь к экзамену, студент приводит в систему знания, полученные на лекциях, семинарах, практических и лабораторных занятиях, разбирается в том, что осталось непонятным, и тогда изучаемая им дисциплина может быть воспринята в полном объеме с присущей ей строгостью и логичностью, ее практической направленностью. А это чрезвычайно важно для будущего специалиста.

Во-вторых, каждый хочет быть волевым и сообразительным., выдержанным и целеустремленным, иметь хорошую память, научиться быстро находить наиболее рациональное решение в трудных ситуациях. Очевидно, что все эти качества не только украшают человека, но и делают его наиболее действенным членом коллектива. Подготовка и сдача экзамена помогают студенту глубже усвоить изучаемые дисциплины, приобрести навыки и качества, необходимые хорошему специалисту.

Конечно, успех на экзамене во многом обусловлен тем, насколько систематически и глубоко работал студент в течение семестра. Совершенно очевидно, что серьезно продумать и усвоить содержание изучаемых дисциплин за несколько дней подготовки к экзамену просто невозможно даже для очень способного студента. И, кроме того, хорошо известно, что быстро выученные на память разделы учебной дисциплины так же быстро забываются после сдачи экзамена.

При подготовке к экзамену студенты не только повторяют и дорабатывают материал дисциплины, которую они изучали в течение семестра, они обобщают полученные знания, осмысливают методологию предмета, его систему, выделяют в нем основное и главное, воспроизводят общую картину с тем, чтобы яснее понять связь между отдельными элементами дисциплины. Вся эта обобщающая работа проходит в условиях напряжения воли и сознания, при значительном отвлечении от повседневной жизни, т. е. в условиях, благоприятствующих пониманию и запоминанию.

Подготовка к экзаменам состоит в приведении в порядок своих знаний. Даже самые способные студенты не в состоянии в короткий период зачетно-экзаменационной сессии усвоить материал целого семестра, если они над ним не работали в свое время. Для тех, кто мало занимался в семестре, экзамены принесут мало пользы: что быстро пройдено, то быстро и забудется. И хотя в некоторых случаях студент может «проскочить» через экзаменационный барьер, в его подготовке останется серьезный пробел, трудно восполняемый впоследствии.

Определив назначение и роль экзаменов в процессе обучения, попытаемся на этой основе пояснить, как лучше готовиться к ним.

Экзаменам, как правило, предшествует защита курсовых работ (проектов) и сдача зачетов. К экзаменам допускаются только студенты, защитившие все курсовые работы проекты) и сдавшие все зачеты. В вузе сдача зачетов организована так, что при систематической работе в течение семестра, своевременной и успешной сдаче всех текущих работ, предусмотренных графиком учебного процесса, большая часть зачетов не вызывает повышенной трудности у студента. Студенты, работавшие в семестре по плану, подходят к экзаменационной сессии без напряжения, без излишней затраты сил в последнюю, «зачетную» неделю.

Подготовку к экзамену следует начинать с первого дня изучения дисциплины. Как правило, на лекциях подчеркиваются наиболее важные и трудные вопросы или разделы дисциплины, требующие внимательного изучения и обдумывания. Нужно эти вопросы выделить и обязательно постараться разобраться в них, не дожидаясь экзамена, проработать их, готовясь к семинарам, практическим или лабораторным занятиям, попробовать самостоятельно решить несколько типовых задач. И если, несмотря на это, часть материала осталась неусвоенной, ни в коем случае нельзя успокаиваться, надеясь на то, что это не попадется на экзамене. Факты говорят об обратном; если те или другие

вопросы учебной дисциплины не вошли в экзаменационный билет, преподаватель может их задать (и часто задает) в виде дополнительных вопросов.

Точно такое же отношение должно быть выработано к вопросам и задачам, перечисленным в программе учебной дисциплины, выдаваемой студентам в начале семестра. Обычно эти же вопросы и аналогичные задачи содержатся в экзаменационных билетах. Не следует оставлять без внимания ни одного раздела дисциплины: если не удалось в чем-то разобраться самому, нужно обратиться к товарищам; если и это не помогло выяснить какой-либо вопрос до конца, нужно обязательно задать этот вопрос преподавателю на предэкзаменационной консультации. Чрезвычайно важно приучить себя к умению самостоятельно мыслить, учиться думать, понимать суть дела. Очень полезно после проработки каждого раздела восстановить в памяти содержание изученного материала. кратко записав это на листе бумаги. создать карту памяти (умственную карту), изобразить необходимые схемы и чертежи (логико-графические схемы), например, отобразить последовательность вывода теоремы или формулы. Если этого не сделать, то большая часть материала останется не понятой, а лишь формально заученной, и при первом же вопросе экзаменатора студент убедится в том, насколько поверхностно он усвоил материал.

В период экзаменационной сессии происходит резкое изменение режима работы, отсутствует посещение занятий по расписанию. При всяком изменении режима работы очень важно скорее приспособиться к новым условиям. Поэтому нужно сразу выбрать такой режим работы, который сохранился бы в течение всей сессии, т. е. почти на месяц. Необходимо составить для себя новый распорядок дня, чередуя занятия с отдыхом. Для того чтобы сократить потерю времени на включение в работу, рабочие периоды целесообразно делать длительными, разделив день примерно на три части: с утра до обеда, с обеда до ужина и от ужина до сна.

Каждый рабочий период дня надо заканчивать отдыхом. Наилучший отдых в период экзаменационной сессии - прогулка, кратковременная пробежка или какой-либо неутомительный физический труд.

При подготовке к экзаменам основное направление дают программа учебной дисциплины и студенческий конспект, которые указывают, что наиболее важно знать и уметь делать. Основной материал должен прорабатываться по учебнику (если такой имеется) и учебным пособиям, так как конспекта далеко недостаточно для изучения дисциплины. Учебник должен быть изучен в течение семестра, а перед экзаменом сосредоточьте внимание на основных, наиболее сложных разделах. Подготовку по каждому разделу следует заканчивать восстановлением по памяти его краткого содержания в логической последовательности.

За один - два дня до экзамена назначается консультация. Если ее правильно использовать, она принесет большую пользу. Во время консультации студент имеет полную возможность получить ответ на нее ни ясные ему вопросы. А для этого он должен проработать до консультации все темы дисциплины. Кроме того, преподаватель будет отвечать на вопросы других студентов, что будет для вас повторением и закреплением знаний. И еще очень важное обстоятельство: преподаватель на консультации, как правило, обращает внимание на те вопросы, по которым на предыдущих экзаменах ответы были неудовлетворительными, а также фиксирует внимание на наиболее трудных темах дисциплины. Некоторые студенты не приходят на консультации либо потому, что считают, что у них нет вопросов к преподавателю, либо полагают, что у них и так мало времени и лучше самому прочитать материал в конспекте или и учебнике. Это глубокое заблуждение. Никакая другая работа не сможет принести столь значительного эффекта накануне экзамена, как консультация преподавателя.

Но консультация не может возместить отсутствия длительной работы в течение семестра и помочь за несколько часов освоить материал, требующийся к экзамену. На консультации студент получает ответы на трудные или оставшиеся неясными вопросы и,

следовательно, дорабатывается материал. Консультации рекомендуется посещать, подготовив к ним все вопросы, вызывающие сомнения. Если студент придет на консультацию, не проработав всего материала, польза от такой консультации будет невелика.

Итак, *основные советы* для подготовки к сдаче зачетов и экзаменов состоят в следующем:

- лучшая подготовка к зачетам и экзаменам - равномерная работа в течение всего семестра;
- используйте программы учебных дисциплин - это организует вашу подготовку к зачетам и экзаменам;
- учитывайте, что для полноценного изучения учебной дисциплины необходимо время;
- составляйте планы работы во времени;
- работайте равномерно и ритмично;
- курсовые работы (проекты) желательно защищать за одну - две недели до начала зачетно-экзаменационной сессии;
- все зачеты необходимо сдавать до начала экзаменационной сессии;
- помните, что конспект не заменяет учебник и учебные пособия, а помогает выбрать из него основные вопросы и ответы;
- при подготовке наибольшее внимание и время уделяйте трудным и непонятным вопросам учебной дисциплины;
- грамотно используйте консультации;
- соблюдайте правильный режим труда и отдыха во время сессии, это сохранит работоспособность и даст хорошие результаты;
- учитесь владеть собой на зачете и экзамене;
- учитесь точно и кратко передавать свои мысли, поясняя их, если нужно, логико-графическими схемами.

Очень важным условием для правильного режима работы в период экзаменационной сессии является нормальный сон, иначе в день экзамена не будет чувства бодрости и уверенности.

ЗАКЛЮЧЕНИЕ

Методические указания по выполнению самостоятельной работы обучающихся являются неотъемлемой частью процесса обучения в вузе. Правильная организация самостоятельной работы позволяет обучающимся развивать умения и навыки в усвоении и систематизации приобретаемых знаний, обеспечивает высокий уровень успеваемости в период обучения, способствует формированию навыков совершенствования профессионального мастерства. Также внеаудиторное время включает в себя подготовку к аудиторным занятиям и изучение отдельных тем, расширяющих и углубляющих представления обучающихся по разделам изучаемой дисциплины.

Таким образом, обучающийся используя методические указания может в достаточном объеме усвоить и успешно реализовать конкретные знания, умения, навыки и получить опыт при выполнении следующих условий:

1) систематическая самостоятельная работа по закреплению полученных знаний и навыков;

2) добросовестное выполнение заданий;

3) выяснение и уточнение отдельных предпосылок, умозаключений и выводов, содержащихся в учебном курсе;

4) сопоставление точек зрения различных авторов по затрагиваемым в учебном курсе проблемам; выявление неточностей и некорректного изложения материала в периодической и специальной литературе;

5) периодическое ознакомление с последними теоретическими и практическими достижениями в области управления персоналом;

6) проведение собственных научных и практических исследований по одной или нескольким актуальным проблемам для *HR*;

7) подготовка научных статей для опубликования в периодической печати, выступление на научно-практических конференциях, участие в работе студенческих научных обществ, круглых столах и диспутах по проблемам управления персоналом.

Контроль результатов внеаудиторной самостоятельной работы студентов осуществляется в пределах времени, отведенного на обязательные учебные занятия по дисциплине

СПИСОК ИСПОЛЬЗОВАННЫХ ИСТОЧНИКОВ

1. Долгоруков А. Метод case-study как современная технология профессионально - ориентированного обучения [Электронный ресурс]. Режим доступа: //http://evolkov.net/case/case.study.html/

2. Методические рекомендации по написанию реферата. [Электронный ресурс]. Режим доступа: http://www.hse.spb.ru/edu/recommendations/method-referat-2005.phtml

3. Фролова Н. А. Реферирование и аннотирование текстов по специальности (на материале немецкого языка): Учеб. пособие / ВолгГТУ, Волгоград, 2006. - С.5.

МИНИСТЕРСТВО НАУКИ И ВЫСШЕГО ОБРАЗОВАНИЯ РОССИЙСКОЙ ФЕДЕРАЦИИ

ФГБОУ ВО «Уральский государственный горный университет»

УТВЕРЖДАЮ
Проректор по учебно-методическому комплексу
_____С.А. Упоров

МЕТОДИЧЕСКИЕ РЕКОМЕНДАЦИИ И ЗАДАНИЯ К КОНТРОЛЬНЫМ РАБОТАМ

Б1.О.38 ОСНОВЫ НАУЧНЫХ ИССЛЕДОВАНИЙ

Специальность
21.05.04 Горное дело

Направленность (профиль)
Горные машины и оборудование

форма обучения: *очная, заочная*

Автор: Гладкова И. В., доцент, канд. филос. н.

Одобрена на заседании кафедры	Рассмотрена методической комиссией
Философии и культурологии	Горно-механического факультета
(название кафедры)	*(название факультета)*
Зав. кафедрой _____	Председатель _____
(подпись)	*(подпись)*
Беляев В.П.	Осипов П. А.
(Фамилия И.О.)	*(Фамилия И.О.)*
Протокол №1 от 14.09.2020	Протокол № 2 от 14.10.2020
(Дата)	*(Дата)*

Екатеринбург
2020

СОДЕРЖАНИЕ

1	Общие указания	3
2	Порядок выполнения контрольной работы	4
3	Требования к структуре и содержанию контрольной работы	5
4	Требования к оформлению контрольной работы	7
5	Критерии оценки контрольной работы	9
6	Примерные темы рефератов по дисциплине	11
7	Список использованных источников	13

1. Общие указания

Учебным планом специальности, предусматривается написание контрольной работы по дисциплине *Развитие навыков критического мышления*.

Контрольная работа – это вид внеаудиторной самостоятельной работы студента. Внеаудиторная самостоятельная работа – планируемая учебная, научно-исследовательская работа студентов, выполняемая во внеаудиторное время по заданию и при методическом руководстве преподавателя, но без его непосредственного участия:

Цель выполнения контрольной работы: углубить, систематизировать и закрепить полученные студентом теоретические знания и практические навыки по избранной теме изучаемого предмета.

В процессе выполнения контрольной работы решаются следующие ***задачи***:

- углубление и расширение теоретических знаний;
- формирование умений использовать нормативную, правовую, справочную документацию и специальную литературу;
- развитие познавательных способностей и активности студентов: творческой инициативы, самостоятельности, ответственности и организованности;
- формирование самостоятельности мышления, способностей к саморазвитию, самосовершенствованию и самореализации;
- формирование практических (общеучебных и профессиональных) умений и навыков;
- развитие исследовательских умений;
- получение навыков эффективной самостоятельной профессиональной (практической и научно-теоретической) деятельности.

Перечень тем разрабатывается преподавателем. Тема контрольной работы выбирается студентом самостоятельно из предложенного списка тем.

2. Порядок выполнения контрольной работы

Контрольная работа по дисциплине Развитие навыков критического мышления выполняется в виде реферата. Слово "реферат" происходит от латинского – referre – докладывать, сообщать. Научная работа реферат – это сжатое изложение в устной или письменной форме содержания какого -либо вопроса или темы на основе критического обзора информации.

Написание реферата – вид самостоятельной работы студента, содержащий информацию, дополняющую и развивающую основную тему, изучаемую на аудиторных занятиях. Реферат может включать обзор нескольких источников и служить основой для доклада на семинарах, конференциях.

В зависимости от содержания и назначения в учебном процессе рефераты можно подразделить на два основных типа: научно-проблемные и обзорно-информационные.

Научно-проблемный реферат. При написании такого реферата следует изучить и кратко изложить имеющиеся в литературе суждения по определенному, спорному в теории, вопросу (проблеме) по данной теме, высказать по этому вопросу (проблеме) собственную точку зрения с соответствующим ее обоснованием.

Обзорно-информационный реферат. Разновидностями такого реферата могут быть следующие:

1) краткое изложение основных положений той или иной книги, монографии, содержащих материалы, относящиеся к изучаемой теме по курсу дисциплины;

2) подбор и краткое изложение содержания статей по определенной проблеме (теме, вопросу), опубликованных в различных журналах за определенный.

Подготовку контрольной работы следует начинать с повторения соответствующего раздела дисциплины, используя учебники, учебные пособия по данной теме и конспекты лекций, прочитанных ранее. Приступать к выполнению работы без изучения основных положений и понятий науки, не следует, так как в этом случае студент, как правило, студент плохо ориентируется в материале, не

может отграничить смежные вопросы и сосредоточить внимание на основных, первостепенных проблемах рассматриваемой темы.

После выбора темы необходимо внимательно изучить методические рекомендации по подготовке контрольной работы, составить план работы, который должен включать основные вопросы, охватывающие в целом всю прорабатываемую тему.

При подготовке реферата необходимо соблюдать следующие правила:

- ясно и четко сформулировать цель и задачи реферата, отражающие тему или решение проблемы;
- найти литературу по выбранной теме;
- составить перечень источников, обязательных к прочтению.

3.Требования к структуре и содержанию контрольной работы

Структура реферата содержит три раздела:

Введение. В этом разделе раскрывается цель и задачи работы; предмет исследования, здесь необходимо сформулировать проблему, которая будет проанализирована в реферате, изложить своё отношение к ней, то есть мотивацию выбора; определить особенность постановки данной проблемы авторами изученной литературы; объяснить актуальность, раскрыть степень научной разработанности и социальную значимость выбранной темы. Введение должно быть кратким, от одной до полутора страниц.

Основная часть. Разделы, главы, параграфы основной части должны быть направлены на рассмотрение узловых моментов в теме реферата. Изложение содержания изученной литературы предполагает его критическое осмысление, глубокий логический анализ.

Каждый раздел основной части реферата предполагает детальное изучение отдельного вопроса темы и последовательное изложение структуры текстового материала с обязательными ссылками на первоисточник. В целом, содержание основной части должно отражать позиции отдельных авторов, сравнительную

характеристику этих позиций, выделение узловых вопросов дискурса по выбранной для исследования теме.

Изложение каждого вопроса необходимо начать с написания заголовка, соответствующему оглавлению, который должен отражать содержание текста. Заголовки от текста следует отделять интервалами. Каждый заголовок обязательно должен предшествовать непосредственно своему тексту. В том случае, когда на очередной странице остаётся место только для заголовка и нет места ни для одной строчки текста, заголовок нужно писать на следующей странице.

Излагая вопрос, каждый новый смысловой абзац необходимо начать с красной строки. Закончить изложение вопроса следует выводом, итогом по содержанию данного раздела.

Заключение. В заключении автор реферата должен сформулировать личную позицию в отношении изученной проблемы и предложить, может быть, свои способы её решения. Целесообразно сделать общие выводы по теме реферата и ещё раз отметить её актуальность и социальную значимость.

Список использованных источников и литературы.

Написание рефератов является одной из форм обучения студентов, направленной на организацию и повышение уровня самостоятельной работы, подготовка реферата формирует навыки изложения своих мыслей в письменной форме грамотным языком, хорошим стилем.

Качество текста складывается из четырех основных компонентов: ясности мысли, внятности, грамотности и корректности.

Мысль - это содержание написанного. Необходимо четко и ясно формулировать идеи, которые хотите выразить, в противном случае вам не удастся донести эти идеи и сведения до окружающих.

Внятность - это доступность текста для понимания. Легче всего ее можно достичь, пользуясь логично и последовательно тщательно выбранными словами, фразами и взаимосвязанными абзацами, раскрывающими тему.

Грамотность отражает соблюдение норм грамматики и правописания. Если в чем-то сомневаетесь, загляните в учебник, справьтесь в словаре или руководстве по стилистике или дайте прочитать написанное человеку, чья манера писать вам нравится.

Корректность — это стиль написанного. Стиль определятся жанром, структурой работы, целями, которые ставит перед собой пишущий, читателями, к которым он обращается

По всем возникшим вопросам студенту следует обращаться за консультацией преподавателю. Срок выполнения контрольной работы определяется преподавателем и она должна быть сдана не позднее, чем за неделю до экзамена (зачета).

4. Требования к оформлению контрольной работы

Контрольная работа излагается логически последовательно, грамотно и разборчиво. Она обязательно должна иметь титульный лист. Он содержит название высшего учебного заведения, название темы, фамилию, инициалы, учёное звание и степень научного руководителя, фамилию, инициалы студента, шифр или номер группы.

На следующем листе приводится содержание контрольной работы. Оно включает в себя: введение, название вопросов, заключение, список литературы.

Страницы контрольной работы должны иметь сквозную нумерацию. На титульном листе номер страницы не ставится. Оптимальный объём контрольной работы 10-15 страниц машинописного текста (размер шрифта 14) через полуторный интервал на стандартных листах формата А-4, поля все –20 мм.

В тексте контрольной работы не допускается произвольное сокращение слов (кроме общепринятых).

Написание реферата предполагает изучение научной литературы и правильное цитирование источников. В содержании контрольной работы необходимо показать знание рекомендованной литературы по данной теме, но при этом следует избегать чрезмерного цитирования. При использовании цитат

необходимо указывать точные ссылки на используемый источник: указание автора (авторов), название работы, место и год издания, страницы.

В процессе работы над первоисточниками целесообразно делать записи, выписки абзацев, цитат, относящихся к избранной теме. При изучении специальной юридической литературы (монографий, статей, рецензий и т.д.) важно обратить внимание на различные точки зрения авторов по исследуемому вопросу, на его приводимую аргументацию и выводы, которыми опровергаются иные концепции.

Кроме рекомендованной специальной литературы, можно использовать любую дополнительную литературу, которая необходима для раскрытия темы контрольной работы. Если в период написания контрольной работы были приняты новые нормативно-правовые акты, относящиеся к излагаемой теме, их необходимо изучить и использовать при её выполнении.

В конце контрольной работы приводится полный библиографический перечень использованных нормативно-правовых актов и специальной литературы. Данный список условно можно подразделить на следующие части:

1. Нормативно-правовые акты (даются по их юридической силе).

2. Учебники, учебные пособия.

3. Монографии, учебные, учебно-практические пособия.

4. Периодическая печать.

Первоисточники даются по алфавиту.

Оформление библиографических ссылок осуществляется в следующем порядке:

1. Фамилия и инициалы автора (коллектив авторов) в именительном падеже. При наличии трех и более авторов допускается указывать фамилии и инициалы первых двух и добавить «и др.». Если книга написана авторским коллективом, то ссылка делается на название книги и её редактора. Фамилию и инициалы редактора помещают после названия книги.

2. Полное название первоисточника в именительном падеже.

3. Место издания.

4. Год издания.

5. Общее количество страниц в работе.

Ссылки на журнальную или газетную статью должны содержать кроме указанных выше данных, сведения о названии журнала или газеты.

Ссылки на нормативный акт делаются с указанием Собрания законодательства РФ, исключение могут составлять ссылки на Российскую газету в том случае, если данный нормативный акт еще не опубликован в СЗ РФ.

При использовании цитат, идей, проблем, заимствованных у отдельных авторов, статистических данных необходимо правильно и точно делать внутритекстовые ссылки на первоисточник.

При оформлении реферата необходимо ориентироваться на правила и установленные стандарты для учебных и научных работ.

5. Критерии оценки контрольной работы

Критерии оценивания:

- достижение поставленной цели и задач исследования (новизна и актуальность поставленных в реферате проблем, правильность формулирования цели, определения задач исследования, правильность выбора методов решения задач и реализации цели; соответствие выводов решаемым задачам, поставленной цели, убедительность выводов);

- уровень эрудированности автора по изученной теме (знание автором состояния изучаемой проблематики, цитирование источников, степень использования в работе результатов исследований);

- личные заслуги автора реферата (новые знания, которые получены помимо основной образовательной программы, новизна материала и рассмотренной проблемы, научное значение исследуемого вопроса);

- культура письменного изложения материала (логичность подачи материала, грамотность автора);

- культура оформления материалов работы (соответствие реферата всем стандартным требованиям);

- знания и умения на уровне требований стандарта данной дисциплины: знание фактического материала, усвоение общих понятий и идей;

- степень обоснованности аргументов и обобщений (полнота, глубина, всестороннее раскрытие темы, корректность аргументации и системы доказательств, характер и достоверность примеров, иллюстративного материала, наличие знаний интегрированного характера, способность к обобщению);

- качество и ценность полученных результатов (степень завершенности реферативного исследования, спорность или однозначность выводов);

- корректное использование литературных источников, грамотное оформление ссылок.

По результатам проверки контрольная работа оценивается по пяти-балльной системе

Оценка за реферат определяется простым суммированием баллов:

Критерии оценки ответа на вопрос	Количество баллов
Соответствие содержания теме	1
Правильность использования и понимания научных источников	1
Самостоятельность выводов, обоснованность суждений	1
Глубина проработки материала	1
Соответствие оформления работы стандартам	1
Итого	0-5

5 баллов (90-100%) - оценка «отлично»

4 балла (70-89%) - оценка «хорошо»

3 балла (50-69%) - оценка «удовлетворительно»

0-2 балла (0-49%) - оценка «неудовлетворительно»

В случае отрицательной оценки, студент должен ознакомиться с замечаниями и, устранив недостатки, повторно сдать работу на проверку.

6. Примерная тематика рефератов

1. Функции критического мышления, его роль в жизни человека и общества.

2. Практическое значение критического мышления в условиях глобализации современного общества.
3. Связь критического мышления с творческим и проблемным мышлением.
4. Практическое значение критического мышления в условиях глобализации современного общества.
5. Отличие критического мышления от некритического (обыденного) и докритического мышления.
6. Элементы критического мышления в философии Древнего Востока (учение Конфуция, буддизм).
7. Истоки критического мышления в ранней Античной философии (милетская школа, Пифагор, элейская школа).
8. Развитие КМ в классический период (Сократ, Платон, Аристотель) и эллинистический период (скептицизм, стоицизм) Античной философии.
9. Идеи критического мышления в Средневековой философии и философии Возрождения.
10. Формирование системного подхода к критическому мышлению в философии Нового времени (эмпиризм, рационализм).
11. Критическая философия И. Канта.
12. Развитие критического мышления в постклассической философии XIX века (позитивизм, иррационализм. марксизм).
13. Формирование целостного представления о критическом мышлении в философии и науке XX века.
14. Основные тенденции развития КМ в современном обществе.
15. Проблема принятия решения в КМ.
16. Современные технологии развития критического мышления.
17. Сущность и основные черты критического мышления.
18. Формирование целостного представления о критическом мышлении в философии и науке XX века. Основные тенденции развития критического мышления в современном обществе.
19. Проблема принятия решения в критического мышления.
20. Принципы совместной работы для решения проблемной ситуации.
21. Формы взаимодействия во временном творческом коллективе (совместный поиск, перекрестная дискуссия, экспертная оценка, выбор).

СПИСОК ИСПОЛЬЗОВАННЫХ ИСТОЧНИКОВ

1. Долгоруков А. Метод case-study как современная технология профессионально - ориентированного обучения [Электронный ресурс]. Режим доступа: //http://evolkov.net/case/case.study.html/

2. Методические рекомендации по написанию реферата. [Электронный ресурс]. Режим доступа: http://www.hse.spb.ru/edu/recommendations/method-referat-2005.phtml

3. Фролова Н. А. Реферирование и аннотирование текстов по специальности (на материале немецкого языка): Учеб. пособие / ВолгГТУ, Волгоград, 2006.

МИНИСТЕРСТВО НАУКИ И ВЫСШЕГО ОБРАЗОВАНИЯ РОССИЙСКОЙ ФЕДЕРАЦИИ

ФГБОУ ВО «Уральский государственный горный университет»

УТВЕРЖДАЮ
Проректор по учебно-методическому комплексу
_____С.А. Упоров

МЕТОДИЧЕСКИЕ УКАЗАНИЯ ПО ОРГАНИЗАЦИИ САМОСТОЯТЕЛЬНОЙ РАБОТЫ И ВЫПОЛНЕНИЮ ЗАДАНИЙ ОБУЧАЮЩИХСЯ

по дисциплине

Б1.О.ДВ.01.01 ДУХОВНО-НРАВСТВЕННАЯ КУЛЬТУРА И ПАТРИОТИЧЕСКОЕ ВОСПИТАНИЕ

Специальность
21.05.04 Горное дело

Направленность (профиль)
Горные машины и оборудование

форма обучения: *очная, заочная*

Авторы: Бачинин И.В. к.п.н, Погорелов С.Т., к.п.н. Старостин А.Н., к.ист.н., Суслонов П.Е., к. филос. н., доцент

Одобрена на заседании кафедры	Рассмотрены методической комиссией факультета
Теологии	Горно-технологический
(название кафедры)	*(название факультета)*
Зав.кафедрой Председатель *(подпись)*	Председатель *(подпись)*
Бачинин И.В.	Осипов П.А.
(Фамилия И.О.)	*(Фамилия И.О.)*
Протокол № 1 от 10.09.2020	Протокол № 2 от 14.10.2020
(Дата)	*(Дата)*

Екатеринбург
2020

Оглавление

Методические указания по освоению дисциплины 3
Освоение лекционного курса 3
Самостоятельное изучение тем курса 3
Подготовка к практическим (семинарским) занятиям 6
Подготовка к тестированию 7
Подготовка к групповой дискуссии 9
Методические указания по подготовке к промежуточной аттестации 11

Методические указания по освоению дисциплины

Освоение лекционного курса

Лекции по дисциплине дают основной теоретический материал, являющийся базой для восприятия практического материала. После прослушивания лекции необходимо обратиться к рекомендуемой литературе, прочитать соответствующие темы, уяснить основные термины, проблемные вопросы и подходы к их решению, а также рассмотреть дополнительный материал по теме.

Главное в период подготовки к лекционным занятиям – научиться методам самостоятельного умственного труда, сознательно развивать свои творческие способности и овладевать навыками творческой работы. Для этого необходимо строго соблюдать дисциплину учебы и поведения. Четкое планирование своего рабочего времени и отдыха является необходимым условием для успешной самостоятельной работы. В основу его нужно положить рабочие программы изучаемых в семестре дисциплин.

Каждому студенту следует составлять еженедельный и семестровый планы работы, а также план на каждый рабочий день. С вечера всегда надо распределять работу на завтрашний день. В конце каждого дня целесообразно подводить итог работы: тщательно проверить, все ли выполнено по намеченному плану, не было ли каких-либо отступлений, а если были, по какой причине это произошло. Нужно осуществлять самоконтроль, который является необходимым условием успешной учебы. Если что-то осталось невыполненным, необходимо изыскать время для завершения этой части работы, не уменьшая объема недельного плана.

Одним из важных элементов освоения лекционного курса является самостоятельная работа на лекции. Слушание и запись лекций – сложный вид вузовской аудиторной работы. Внимательное слушание и конспектирование лекций предполагает интенсивную умственную деятельность студента. Краткие записи лекций, их конспектирование помогает усвоить учебный материал. Конспект является полезным тогда, когда записано самое существенное, основное и сделано это самим студентом. Не надо стремиться записать дословно всю лекцию. Такое «конспектирование» приносит больше вреда, чем пользы. Запись лекций рекомендуется вести по возможности собственными формулировками. Желательно запись осуществлять на одной странице, а следующую оставлять для проработки учебного материала самостоятельно в домашних условиях. Конспект лекции лучше подразделять на пункты, параграфы, соблюдая красную строку. Этому в большой степени будут способствовать пункты плана лекции, предложенные преподавателям. Принципиальные места, определения, формулы и другое следует сопровождать замечаниями «важно», «особо важно», «хорошо запомнить» и т.п. Можно делать это и с помощью разноцветных маркеров или ручек. Лучше если они будут собственными, чтобы не приходилось просить их у однокурсников и тем самым не отвлекать их во время лекции. Целесообразно разработать собственную «маркографию» (значки, символы), сокращения слов. Не лишним будет и изучение основ стенографии. Работая над конспектом лекций, всегда необходимо использовать не только учебник, но и ту литературу, которую дополнительно рекомендовал лектор. Именно такая серьезная, кропотливая работа с лекционным материалом позволит глубоко овладеть знаниями.

Самостоятельное изучение тем курса

Самостоятельное изучение тем курса осуществляется на основе списка основной и рекомендуемой литературы к дисциплине. При работе с книгой необходимо научиться правильно ее читать, вести записи. Самостоятельная работа с учебниками и книгами (а также самостоятельное теоретическое исследование проблем, обозначенных преподавателем на лекциях) – это важнейшее условие формирования научного способа познания. Основные приемы можно свести к следующим:

• составить перечень книг, с которыми следует познакомиться;

• перечень должен быть систематизированным (что необходимо для семинаров, что для экзаменов, что пригодится для написания курсовых и выпускных квалификационных работ, а что выходит за рамками официальной учебной деятельности, и расширяет общую культуру);

• обязательно выписывать все выходные данные по каждой книге (при написании курсовых и дипломных работ это позволит экономить время);

• определить, какие книги (или какие главы книг) следует прочитать более внимательно, а какие – просто просмотреть;

• при составлении перечней литературы следует посоветоваться с преподавателями и научными руководителями, которые помогут сориентироваться, на что стоит обратить большее внимание, а на что вообще не стоит тратить время;

• все прочитанные книги, учебники и статьи следует конспектировать, но это не означает, что надо конспектировать «все подряд»: можно выписывать кратко основные идеи автора и иногда приводить наиболее яркие и показательные цитаты (с указанием страниц);

• если книга – собственная, то допускается делать на полях книги краткие пометки или же в конце книги, на пустых страницах просто сделать свой «предметный указатель», где отмечаются наиболее интересные мысли и обязательно указываются страницы в тексте автора;

• следует выработать способность «воспринимать» сложные тексты; для этого лучший прием – научиться «читать медленно», когда понятно каждое прочитанное слово (а если слово незнакомое, то либо с помощью словаря, либо с помощью преподавателя обязательно его узнать); Таким образом, чтение научного текста является частью познавательной деятельности. Ее цель – извлечение из текста необходимой информации.

От того на сколько осознанна читающим собственная внутренняя установка при обращении к печатному слову (найти нужные сведения, усвоить информацию полностью или частично, критически проанализировать материал и т.п.) во многом зависит эффективность осуществляемого действия. Грамотная работа с книгой, особенно если речь идет о научной литературе, предполагает соблюдение ряда правил, для овладения которыми необходимо настойчиво учиться. Это серьёзный, кропотливый труд. Прежде всего, при такой работе невозможен формальный, поверхностный подход. Не механическое заучивание, не простое накопление цитат, выдержек, а сознательное усвоение прочитанного, осмысление его, стремление дойти до сути – вот главное правило. Другое правило – соблюдение при работе над книгой определенной последовательности. Вначале следует ознакомиться с оглавлением, содержанием предисловия или введения. Это дает общую ориентировку, представление о структуре и вопросах, которые рассматриваются в книге.

Следующий этап – чтение. Первый раз целесообразно прочитать книгу с начала до конца, чтобы получить о ней цельное представление. При повторном чтении происходит постепенное глубокое осмысление каждой главы, критического материала и позитивного изложения; выделение основных идей, системы аргументов, наиболее ярких примеров и т.д. Непременным правилом чтения должно быть выяснение незнакомых слов, терминов, выражений, неизвестных имен, названий. Студенты с этой целью заводят специальные тетради или блокноты. Важная роль в связи с этим принадлежит библиографической подготовке студентов. Она включает в себя умение активно, быстро пользоваться научным аппаратом книги, справочными изданиями, каталогами, умение вести поиск необходимой информации, обрабатывать и систематизировать ее.

Выделяют четыре основные установки в чтении научного текста:

- информационно-поисковая (задача – найти, выделить искомую информацию);

- усваивающая (усилия читателя направлены на то, чтобы как можно полнее осознать и запомнить как сами сведения, излагаемые автором, так и всю логику его рассуждений);

- аналитико-критическая (читатель стремится критически осмыслить материал, проанализировав его, определив свое отношение к нему);

- творческая (создает у читателя готовность в том или ином виде – как отправной пункт для своих рассуждений, как образ для действия по аналогии и т.п. – использовать суждения

автора, ход его мыслей, результат наблюдения, разработанную методику, дополнить их, подвергнуть новой проверке).

С наличием различных установок обращения к научному тексту связано существование и нескольких видов чтения:

- библиографическое – просматривание карточек каталога, рекомендательных списков, сводных списков журналов и статей за год и т.п.;

- просмотровое – используется для поиска материалов, содержащих нужную информацию, обычно к нему прибегают сразу после работы со списками литературы и каталогами, в результате такого просмотра читатель устанавливает, какие из источников будут использованы в дальнейшей работе;

- ознакомительное – подразумевает сплошное, достаточно подробное прочтение отобранных статей, глав, отдельных страниц, цель – познакомиться с характером информации, узнать, какие вопросы вынесены автором на рассмотрение, провести сортировку материала;

- изучающее – предполагает доскональное освоение материала; в ходе такого чтения проявляется доверие читателя к автору, готовность принять изложенную информацию, реализуется установка на предельно полное понимание материала;

- аналитико-критическое и творческое чтение – два вида чтения близкие между собой тем, что участвуют в решении исследовательских задач.

Первый из них предполагает направленный критический анализ, как самой информации, так и способов ее получения и подачи автором; второе – поиск тех суждений, фактов, по которым или в связи с которыми, читатель считает нужным высказать собственные мысли.

Из всех рассмотренных видов чтения основным для студентов является изучающее – именно оно позволяет в работе с учебной литературой накапливать знания в различных областях. Вот почему именно этот вид чтения в рамках учебной деятельности должен быть освоен в первую очередь. Кроме того, при овладении данным видом чтения формируются основные приемы, повышающие эффективность работы с научным текстом. Научная методика работы с литературой предусматривает также ведение записи прочитанного. Это позволяет привести в систему знания, полученные при чтении, сосредоточить внимание на главных положениях, зафиксировать, закрепить их в памяти, а при необходимости вновь обратиться к ним.

Основные виды систематизированной записи прочитанного:

- Аннотирование – предельно краткое связное описание просмотренной или прочитанной книги (статьи), ее содержания, источников, характера и назначения.

- Планирование – краткая логическая организация текста, раскрывающая содержание и структуру изучаемого материала.

- Тезирование – лаконичное воспроизведение основных утверждений автора без привлечения фактического материала.

- Цитирование – дословное выписывание из текста выдержек, извлечений, наиболее существенно отражающих ту или иную мысль автора.

- Конспектирование – краткое и последовательное изложение содержания прочитанного. Конспект – сложный способ изложения содержания книги или статьи в логической последовательности. Конспект аккумулирует в себе предыдущие виды записи, позволяет всесторонне охватить содержание книги, статьи. Поэтому умение составлять план, тезисы, делать выписки и другие записи определяет и технологию составления конспекта.

Как правильно составлять конспект? Внимательно прочитайте текст. Уточните в справочной литературе непонятные слова. При записи не забудьте вынести справочные данные на поля конспекта. Выделите главное, составьте план, представляющий собой перечень заголовков, подзаголовков, вопросов, последовательно раскрываемых затем в конспекте. Это первый элемент конспекта. Вторым элементом конспекта являются тезисы. Тезис - это кратко сформулированное положение. Для лучшего усвоения и запоминания материала следует записывать тезисы своими словами. Тезисы, выдвигаемые в конспекте, нужно доказывать. Поэтому третий элемент конспекта - основные доводы, доказывающие истинность

рассматриваемого тезиса. В конспекте могут быть положения и примеры. Законспектируйте материал, четко следуя пунктам плана. При конспектировании старайтесь выразить мысль своими словами. Записи следует вести четко, ясно. Грамотно записывайте цитаты. Цитируя, учитывайте лаконичность, значимость мысли. При оформлении конспекта необходимо стремиться к емкости каждого предложения. Мысли автора книги следует излагать кратко, заботясь о стиле и выразительности написанного. Число дополнительных элементов конспекта должно быть логически обоснованным, записи должны 15 распределяться в определенной последовательности, отвечающей логической структуре произведения. Для уточнения и дополнения необходимо оставлять поля.

Конспектирование - наиболее сложный этап работы. Овладение навыками конспектирования требует от студента целеустремленности, повседневной самостоятельной работы. Конспект ускоряет повторение материала, экономит время при повторном, после определенного перерыва, обращении к уже знакомой работе. Учитывая индивидуальные особенности каждого студента, можно дать лишь некоторые, наиболее оправдавшие себя общие правила, с которыми преподаватель и обязан познакомить студентов:

1. Главное в конспекте не объем, а содержание. В нем должны быть отражены основные принципиальные положения источника, то новое, что внес его автор, основные методологические положения работы. Умение излагать мысли автора сжато, кратко и собственными словами приходит с опытом и знаниями. Но их накоплению помогает соблюдение одного важного правила – не торопиться записывать при первом же чтении, вносить в конспект лишь то, что стало ясным.

2. Форма ведения конспекта может быть самой разнообразной, она может изменяться, совершенствоваться. Но начинаться конспект всегда должен с указания полного наименования работы, фамилии автора, года и места издания; цитаты берутся в кавычки с обязательной ссылкой на страницу книги.

3. Конспект не должен быть «слепым», безликим, состоящим из сплошного текста. Особо важные места, яркие примеры выделяются цветным подчеркиванием, взятием в рамочку, оттенением, пометками на полях специальными знаками, чтобы можно было быстро найти нужное положение. Дополнительные материалы из других источников можно давать на полях, где записываются свои суждения, мысли, появившиеся уже после составления конспекта.

Подготовка к практическим (семинарским) занятиям

Важной формой самостоятельной работы студента является систематическая и планомерная подготовка к практическому (семинарскому) занятию. После лекции студент должен познакомиться с планом практических занятий и списком обязательной и дополнительной литературы, которую необходимо прочитать, изучить и законспектировать. Разъяснение по вопросам новой темы студенты получают у преподавателя в конце предыдущего практического занятия.

Подготовка к практическому занятию требует, прежде всего, чтения рекомендуемых источников и монографических работ, их реферирования, подготовки докладов и сообщений. Важным этапом в самостоятельной работе студента является повторение материала по конспекту лекции. Одна из главных составляющих внеаудиторной подготовки – работа с книгой. Она предполагает: внимательное прочтение, критическое осмысление содержания, обоснование собственной позиции по дискуссионным моментам, постановки интересующих вопросов, которые могут стать предметом обсуждения на семинаре.

В начале практического занятия должен присутствовать организационный момент и вступительная часть. Преподаватель произносит краткую вступительную речь, где формулируются основные вопросы и проблемы, способы их решения в процессе работы.

Практические занятия не повторяют, а существенно дополняют лекционные занятия, помогая студентам в подготовке к промежуточной аттестации. Практические занятия являются одной из важнейших форм обучения студентов: они позволяют студентам закрепить, углубить

и конкретизировать знания по курсу, подготовиться к практической деятельности. В процессе работы на практических занятиях студент должен совершенствовать умения и навыки самостоятельного анализа источников и научной литературы, что необходимо для научно-исследовательской работы.

Одним из важных элементов практических занятий является изучение и анализ источников теологического, религиозного или правового характера, осуществляемый под руководством преподавателя, что необходимо для получения практических навыков в области научно-исследовательской, экспертно-консультативной и представительско-посреднической деятельности по окончании обучения.

Подготовка к тестированию

Тестирование - система стандартизированных заданий, позволяющая автоматизировать процедуру измерения уровня знаний и умений обучающегося.

Тестовая система предусматривает вопросы / задания, на которые слушатель должен дать один или несколько вариантов правильного ответа из предложенного списка ответов. При поиске ответа необходимо проявлять внимательность. Прежде всего, следует иметь в виду, что в предлагаемом задании всегда будет один правильный и один неправильный ответ. Это оговаривается перед каждым тестовым вопросом. Всех правильных или всех неправильных ответов (если это специально не оговорено в формулировке вопроса) быть не может. Нередко в вопросе уже содержится смысловая подсказка, что правильным является только один ответ, поэтому при его нахождении продолжать дальнейшие поиски уже не требуется.

На отдельные тестовые задания не существует однозначных ответов, поскольку хорошее знание и понимание содержащегося в них материала позволяет найти такие ответы самостоятельно. Именно на это слушателям и следует ориентироваться, поскольку полностью запомнить всю получаемую информацию и в точности ее воспроизвести при ответе невозможно. Кроме того, вопросы в тестах могут быть обобщенными, не затрагивать каких-то деталей.

Тестовые задания сгруппированы по темам учебной дисциплины. Количество тестовых вопросов/заданий по каждой теме дисциплины определено так, чтобы быть достаточным для оценки знаний обучающегося по всему пройденному материалу.

При подготовке к тестированию студенту следует внимательно перечитать конспект лекций, основную и дополнительную литературу по той теме (разделу), по которому предстоит писать тест.

Для текущей аттестации по дисциплине «Духовно-нравственная культура и патриотическое воспитание» применяются тесты, которые выполняются по разделам № 1-4.

Предлагаются задания по изученным темам в виде открытых и закрытых вопросов (35 вопросов в каждом варианте).

Образец тестового задания

1. Древнейший человек на Земле появился около 3 млн. лет назад. Когда появились первые люди на Урале?
а) 1млн. лет назад,
б) 300 тыс. лет назад,
в) около. 150 тыс. лет назад.

2.В каком регионе Урала находится укрепленное поселение бронзового века “Аркаим”:
а) в Курганской
б) в Челябинской,
в) в Свердловской.

3.Уральский город, где расположена известная наклонная башня Демидовых:

а) Кунгур

б) Невьянск

в) Екатеринбург

г) Соликамск

4. В каком году была основана Екатеринбургская горнозаводская школа?

а) 1723

б) 1783

в) 1847

5. Почему на гербе Уральского государственного горного университета изображена императорская корона?

а) потому что он был основан императором Николаем II

б) по личной просьбе представительницы царского дома Романовых О.Н. Куликовской-Романовой, посетившей Горный университет

в) для красоты

6. Из приведенных волевых качеств определите те, которые необходимы для выполнения патриотического долга.

а) Решительность, выдержка, настойчивость в преодолении препятствий и трудностей.

б) Агрессивность, настороженность, терпимость к себе и сослуживцам.

в) Терпимость по отношению к старшим, лояльность по отношению к окружающим

7. Печорин в произведении М.Ю. Лермонтова "Герой нашего времени" был ветераном этой войны:

а) Русско – турецкой

б) Кавказской

в) Крымской

г) Германской

Ключи:

1. б
2. б
3. б
4. а
5. а
6. а
7. б

Тест выполняется на отдельном листе с напечатанными тестовыми заданиями, выдаваемом преподавателем, на котором нужно обвести правильный вариант ответа. Тест подписывается сверху следующим образом: фамилия, инициалы, № группы, дата.

Оценка за тестирование определяется простым суммированием баллов за правильные ответы на вопросы.

В зависимости от типа вопроса ответ считается правильным, если:

- в тестовом задании закрытой формы с выбором ответа выбран правильный ответ;
- в тестовом задании открытой формы дан правильный ответ;
- в тестовом задании на установление правильной последовательности установлена правильная последовательность;
- в тестовом задании на установление соответствия, если сопоставление произведено верно для всех пар.

18-35 баллов (50-100%) – оценка «зачтено»
0-17 баллов (0-49%) - оценка «не зачтено»

Подготовка к групповой дискуссии

Групповая дискуссия — это одна из организационных форм познавательной деятельности обучающихся, позволяющая закрепить полученные ранее знания, восполнить недостающую информацию, сформировать умения решать проблемы, укрепить позиции, научить культуре ведения дискуссии. Тематика обсуждения выдается на первых занятиях. Подготовка осуществляется во внеаудиторное время. Регламент – 3-5 мин. на выступление. В оценивании результатов наравне с преподавателем принимают участие студенты группы.

Обсуждение проблемы (нравственной, политической, научной, профессиональной и др.) происходит коллективно, допускается корректная критика высказываний (мнений) своих сокурсников с обязательным приведением аргументов критики.

Участие каждого обучающегося в диалоге, обсуждении должно быть неформальным, но предметным.

Темы для групповых дискуссий по разделам

Тема для групповой дискуссии по разделу 1. История инженерного дела в России. Создание и развитие Уральского государственного горного университета.

Студентам заранее дается перечень великих уральцев XVIII – начала XX вв. (Демидовы, И.С. Мясников и Твердышевы, Г.В. де Генин, В.А. Глинка, М.Е. Грум-Гржимайло и др.), внесших существенный вклад в развитие металлургической и горной промышленности. Студенты разбиваются на несколько групп, каждой из которых дается один исторический персонаж. Задача студентов по литературным и интернет-источникам подробно познакомиться с биографией и трудами своего героя. В назначенный для дискуссии день они должны не только рассказать о нем и его трудах, но и, главным образом, указать на то, каким образом их жизнь и деятельность повлияла на культуру и жизненный уклад их современников, простых уральцев.

Тема для групповой дискуссии по разделу 2. «Основы российского патриотического самосознания»

Студенты должны заранее освежить в памяти произведения школьной программы: К.М. Симонова «Жди меня», М.Ю. Лермонтова «Бородино», Л.Н. Толстого «Война и мир», А.А. Фадеева «Молодая гвардия».

Вопросы, выносимые на обсуждение:

Какие специфические грани образа патриота представлены в произведениях К.М. Симонова «Жди меня», М.Ю. Лермонтова «Бородино», Л.Н. Толстого «Война и мир», А.А. Фадеева «Молодая гвардия», выделите общее и особенное.

Какие еще произведения, в которых главные герои проявляют патриотические качества, вы можете назвать. Соотнесите их с героями вышеупомянутых писателей.

Тема для групповой дискуссии по разделу 3. Религиозная культура в жизни человека и общества.

Описание изначальной установки:

Группа делится на 2 части: «верующие» и «светские». Каждая группа должна высказать аргументированные суждения по следующей теме:

«Может ли верующий человек прожить без храма/мечети/синагоги и другие культовые сооружения?»

Вопросы для обсуждения:

1. Зачем человеку нужен храм/мечеть/синагога и др. культовые сооружения?
2. Почему совесть называют голосом Божиим в человеке?
3. Что означает выражение «вечные ценности»?
4. Что мешает человеку прийти в храм/мечеть/синагогу и др. культовое сооружение?

Каждый из групп должна представить развернутые ответы на поставленные вопросы со ссылкой на религиоведческие источники и нормативно-правовые акты, аргументированно изложить свою позицию.

Тема для групповой дискуссии по разделу 4. «Основы духовной и социально-психологической безопасности»

***Тема дискуссии:* «Воспитание трезвенных убеждений»**

Основой дискуссии как метода активного обучения и контроля полученных знаний является равноценное владение материалом дискуссии всеми студентами. Для этого при предварительной подготовке рекомендуется наиболее тщательно повторить темы раздела, касающиеся формирования системы ценностей, манипуляций сознанием, мпомобов ведения консциентальной войны, методике утверждения трезвости как базовой национальной ценности. В начале дискуссии демонстрируется фильм Н. Михалкова «Окна Овертона» из серии Бесогон ТВ: https://www.youtube.com/watch?time_continue=8&v=BlIiy4QfQIk

Затем перед студентами ставится проблемная задача: сформулировать ответ на вопрос «Возможно ли применение данной технологии формирования мировоззрения в благих целях — для воспитания трезвенных убеждений?»

Возможные варианты точек зрения:

1. Это манипулятивная технология, применение ее для воспитания трезвенных убеждений неэтично.

2. Это универсальная социально-педагогическая технология, применение ее во зло или во благо зависит от намерений автора. Испоьзование ее в целях формирования трезвенных убеждений обосновано и может реализоваться в практической деятельности тех, кто овладел курсом «Основы утверждения трезвости»

Результатом дискуссии не могут быть однозначные выводы и формулировки. Действие ее всегда пролонгировано, что дает студентам возможность для дальнейшего обдумывания рассмотренных проблемных ситуаций, для поиска дополнительной информации по воспитанию трезвенных убеждений.

Незадолго до проведения групповой дискуссии преподаватель разделяет группу на несколько подгрупп, которая, согласно сценарию, будет представлять определенную точку зрения, информацию. При подготовке к групповой дискуссии студенту необходимо собрать материал по теме с помощью анализа научной литературы и источников.

Используя знание исторического, теологического и правового материала, исходя из изложенных изначальных концепций, каждая группа должна изложить свою точку зрения на обсуждаемый вопрос, подкрепив ее соответствующими аргументами.

Каждый из групп по очереди приводит аргументы в защиту своей позиции. Соответственно другая группа должна пытаться привести контраргументы, свидетельствующие о нецелесообразности, пагубности позиции предыдущей группы и стремится доказать, аргументированно изложить свою позицию.

Критерии оценивания: качество высказанных суждений, умение отстаивать свое мнение, культура речи, логичность.

Критерии оценки одной дискуссии:

Суждения зрелые, обоснованные, высказаны с использованием профессиональной терминологии, логично – 8-10 баллов.

Суждения не совсем зрелые или необоснованные, при ответе использована профессиональная терминология, суждение логично – 4 – 7 баллов.

Суждения незрелые, необоснованные, бытовая речь, нелогичный ответ – 2– 3 балла:

Суждения нет, бытовая речь, нелогичный ответ – 2– 3 балла.

Оценка «зачтено» выставляется обучающемуся, если он набрал 8-10 баллов

Оценка «зачтено» выставляется обучающемуся, если он набрал 4-7 баллов

Оценка «зачтено» выставляется обучающемуся, если он набрал 2-3 балла

Оценка «неудовлетворительно» выставляется обучающемуся, если он набрал 0-1 балл.

Максимальное количество баллов, которые можно набрать, работая на дискуссии – 40 баллов.

Методические указания по подготовке к промежуточной аттестации

Каждый учебный семестр заканчивается промежуточной аттестацией в виде зачетно-экзаменационной сессии. Подготовка к зачетно-экзаменационной сессии, сдача зачетов и экзаменов является также самостоятельной работой студента. Основное в подготовке к сессии – повторение всего учебного материала дисциплины, по которому необходимо сдавать зачет или экзамен. Только тот студент успевает, кто хорошо усвоил учебный материал. Если студент плохо работал в семестре, пропускал лекции, слушал их невнимательно, не конспектировал, не изучал рекомендованную литературу, то в процессе подготовки к сессии ему придется не повторять уже знакомое, а заново в короткий срок изучать весь учебный материал. Все это зачастую невозможно сделать из-за нехватки времени. Для такого студента подготовка к зачету или экзамену будет трудным, а иногда и непосильным делом, а конечный результат – возможное отчисление из учебного заведения.

Ознакомление обучающихся с процедурой и алгоритмом оценивания (в течение первой недели начала изучения дисциплины).

Сообщение результатов оценивания обучающимся.

Оформление необходимой документации.

Зачет - форма контроля промежуточной аттестации, в результате которого обучающийся получает оценку по шкале: «зачтено», «не зачтено».

Зачет проводится по расписанию.

Цель зачета – завершить курс изучения дисциплины, проверить сложившуюся у обучающегося систему знаний, понятий, отметить степень полученных знаний, определить сформированность компетенций.

Зачет подводит итог знаний, умений и навыков обучающихся по дисциплине, всей учебной работы по данному предмету.

К зачету по дисциплине «Духовно-нравственная культура и патриотическое воспитание» необходимо начинать готовиться с первой лекции, практического (семинарского) занятия, так как материал, набираемый памятью постепенно, неоднократно подвергавшийся обсуждению, образует качественные знания, формирует необходимые компетенции.

Зачет по дисциплине «Духовно-нравственная культура и патриотическое воспитание» проводится в письменной форме путем выполнения зачетного тестового задания.

При опоздании к началу зачета обучающийся на зачет не допускается. Использование средств связи, «шпаргалок», подсказок зачете является основанием для удаления обучающегося с зачета, а в зачетной ведомости проставляется оценка «не зачтено».

Для подготовки зачету (составления конспекта ответа) обучающийся должен иметь лист (несколько листов) формата А-4.

Лист (листы) формата А-4, на котором будет выполняться подготовка к ответу зачетного задания, должен быть подписан обучающимся в начале работы в правом верхнем углу. Здесь следует указать:

- Ф. И. О. обучающегося;
- группу, курс
- дату выполнения работы
- название дисциплины «Духовно-нравственная культура и патриотическое воспитание».

Страницы листов с ответами должны быть пронумерованы.

Промежуточная аттестация по итогам освоения дисциплины «Духовно-нравственная культура и патриотическое воспитание» проводится в форме теста. Выполнение теста предполагает выбор правильного варианта ответа на вопрос из числа предложенных.

На зачете преподаватель может задать обучающемуся дополнительные и уточняющие вопросы. Дополнительные вопросы задаются помимо вопросов теста и связаны, как правило, с плохим ответом. Уточняющие вопросы задаются в рамках теста и направлены на уточнение мысли студента.

Система оценивания по оценочным средствам промежуточного контроля

Форма и описание контрольного мероприятия	Балловая стоимость контрольного мероприятия	Критерии начисления баллов
Тест - система стандартизированных заданий, позволяющая автоматизировать процедуру измерения уровня знаний и умений обучающегося	0-35 баллов (35 заданий)	Правильность ответов
Итого	35 баллов	

Оценка за тестирование определяется простым суммированием баллов за правильные ответы на вопросы.

В зависимости от типа вопроса ответ считается правильным, если:

- в тестовом задании закрытой формы с выбором ответа выбран правильный ответ;
- в тестовом задании открытой формы дан правильный ответ;
- в тестовом задании на установление правильной последовательности установлена правильная последовательность;
- в тестовом задании на установление соответствия, если сопоставление произведено верно для всех пар.

Итоговая оценка по дисциплине складывается из суммы баллов текущего контроля и баллов по промежуточной аттестации.

55 - 110 балла (50-100%) - оценка «зачтено»

0 - 54 балла (0-49%) - оценка «не зачтено».

МИНИСТЕРСТВО НАУКИ И ВЫСШЕГО ОБРАЗОВАНИЯ РОССИЙСКОЙ ФЕДЕРАЦИИ

ФГБОУ ВО «Уральский государственный горный университет»

УТВЕРЖДАЮ

Проректор по учебно-методическому комплексу

_____С.А. Упоров

МЕТОДИЧЕСКИЕ УКАЗАНИЯ ПО САМОСТОЯТЕЛЬНОЙ РАБОТЕ СТУДЕНТОВ

Б1.О.ДВ.01.02 КОММУНИКАТИВНАЯ КУЛЬТУРА ЛИЧНОСТИ

Специальность

21.05.04 Горное дело

Направленность (профиль)

Горные машины и оборудование

форма обучения: очная, заочная

год набора: 2021

Автор: Гладкова И. В., доцент, к. ф. н.

Одобрена на заседании кафедры	Рассмотрена методической комиссией
Философии и культурологии	Горно-механического факультета
(название кафедры)	*(название факультета)*
Зав. кафедрой _____	Председатель _____
(подпись)	*(подпись)*
Беляев В.П.	Осипов П.А.
(Фамилия И.О.)	*(Фамилия И.О.)*
Протокол №1 от 14.09.2020	Протокол № 2 от 14.10.2020
(Дата)	*(Дата)*

Екатеринбург
2020

СОДЕРЖАНИЕ

	Введение	3
1	Методические рекомендации по работе с текстом лекций	5
2	Методические рекомендации по подготовке к опросу	8
3	Методические рекомендации по подготовке доклада (презентации)	9
4	Методические рекомендации по написанию эссе	11
5	Методические рекомендации по подготовке к семинарским занятиям	14
6	Методические рекомендации по подготовке к дискуссии	15
7	Методические рекомендации по написанию реферата	17
8	Методические рекомендации по подготовке к сдаче экзаменов и зачетов	19
	Заключение	21
	Список использованных источников	22

ВВЕДЕНИЕ

Инициативная самостоятельная работа студента есть неотъемлемая составная часть учебы в вузе. В современном формате высшего образования значительно возрастает роль самостоятельной работы студента. Правильно спланированная и организованная самостоятельная работа обеспечивает достижение высоких результатов в учебе.

Самостоятельная работа студента (СРС) -это планируемая учебная, учебно-исследовательская, научно-исследовательская работа студентов, выполняемая во внеаудиторное (аудиторное) время по заданию и при методическом руководстве преподавателя, но без его непосредственного участия, при сохранении ведущей роли студентов.

Целью СРС является овладение фундаментальными знаниями, профессиональными умениями и навыками по профилю будущей специальности, опытом творческой, исследовательской деятельности, развитие самостоятельности. Ответственности и организованности, творческого подхода к решению проблем учебного ипрофессионального уровней. Самостоятельная работа студента– важнейшая составная часть учебного процесса, обязательная для каждого студента, объем которой определяется учебным планом. Методологическую основу СРС составляет деятельностный подход, при котором цели обучения ориентированы на формирование умений решать типовые и нетиповые задачи, т. е. на реальные ситуации, в которых студентам надо проявить знание конкретной дисциплины. Предметно и содержательно СРС определяется государственным образовательным стандартом, действующими учебными планами и образовательными программами различных форм обучения, рабочими программами учебных дисциплин, средствами обеспечения СРС: учебниками, учебными пособиями и методическими руководствами, учебно-программными комплексами и т.д.

Самостоятельная работа студентов может рассматриваться как организационная форма обучения - система педагогических условий, обеспечивающих управление учебной деятельностью студентов по освоению знаний и умений в области учебной и научной деятельности без посторонней помощи.

Самостоятельная работа студентов проводится с целью:

- систематизации и закрепления полученных теоретических знаний и практических умений студентов;
- углубления и расширения теоретических знаний;
- формирования умений использовать нормативную, правовую, справочную документацию и специальную литературу;
- развития познавательных способностей и активности студентов: творческой инициативы, самостоятельности, ответственности и организованности;
- формирования самостоятельности мышления, способностей к саморазвитию, самосовершенствованию и самореализации;
- формирования практических (общеучебных и профессиональных) умений и навыков;
- развития исследовательских умений;
- получения навыков эффективной самостоятельной профессиональной (практической и научно-теоретической) деятельности.

Самостоятельная работа студента - это особым образом организованная деятельность, включающая в свою структуру такие компоненты, как:

- уяснение цели и поставленной учебной задачи;
- четкое и системное планирование самостоятельной работы;
- поиск необходимой учебной и научной информации;
- освоение информации и ее логическая переработка;
- использование методов исследовательской, научно-исследовательской работы для решения поставленных задач;
- выработка собственной позиции по поводу полученной задачи;
- представление, обоснование и защита полученного решения;

- проведение самоанализа и самоконтроля.

В учебном процессе выделяют два вида самостоятельной работы:аудиторная и внеаудиторная.

Аудиторная самостоятельная работа по дисциплине выполняется на учебных занятиях под непосредственным руководством преподавателя и по его заданию: текущие консультации, коллоквиум, прием и разбор домашних заданий и другие.

Внеаудиторная самостоятельная работа - планируемая учебная, учебно-исследовательская, научно-исследовательская работа студентов, выполняемая во внеаудиторное время по заданию и при методическом руководстве преподавателя, но без его непосредственного участия: подготовка презентаций, составление глоссария, подготовка к практическим занятиям, подготовка рецензий, аннотаций на статью, подготовка к дискуссиям, круглым столам.

СРС может включать следующие формы работ:

- изучение лекционного материала;
- работа с источниками литературы: поиск, подбор и обзорлитературы и электронных источников информации по заданной проблеме курса;
- выполнение домашних заданий, выдаваемых на практических занятиях: тестов, докладов, контрольных работ и других форм текущего контроля;
- изучение материала, вынесенного на самостоятельное изучение; подготовка к практическим занятиям;
- подготовка к контрольной работе или коллоквиуму;
- подготовка к зачету, экзамену, другим аттестациям;
- написание реферата, эссе по заданной проблем;
- выполнение расчетно-графической работы;
- выполнение курсовой работы или проекта;
- анализ научной публикации по определенной преподавателем теме, ее реферирование;
- исследовательская работа и участие в научных студенческих конференциях, семинарах иолимпиадах.

Особенностью организации самостоятельной работы студентов является необходимость не только подготовиться к сдаче зачета /экзамена, но и собрать, обобщить, систематизировать, проанализировать информацию по темам дисциплины.

Технология организации самостоятельной работы студентов включает использование информационных и материально-технических ресурсов образовательного учреждения.Для более эффективного выполнения самостоятельной работы по дисциплине преподаватель рекомендует студентам источники и учебно-методические пособия для работы, характеризует наиболее рациональную методику самостоятельной работы.

Самостоятельная работа может осуществляться индивидуально или группами студентов online и на занятиях в зависимости от цели, объема, конкретной тематики самостоятельной работы, уровня сложности, уровня умений студентов.

В качестве форм и методов контроля внеаудиторной самостоятельной работы студентов могут быть использованы обмен информационными файлами, семинарские занятия, тестирование, опрос, доклад, реферат, самоотчеты, контрольные работы, защита творческих работ и электронных презентаций и др.

1. Методические рекомендации по работе с текстом лекций

На лекционных занятиях необходимо конспектировать учебный материал. Обращать внимание на формулировки, определения, раскрывающие содержание тех или иных понятий, научные выводы и практические рекомендации, положительный опыт в ораторском мастерстве. Внимательное слушание и конспектирование лекций предполагает интенсивную умственную деятельность студента, и помогает усвоить учебный материал.

Желательно оставлять в рабочих конспектах поля, на которых делать пометки, дополняющие материал прослушанной лекции, а также подчеркивающие особую важность тех или иных теоретических положений, фиксировать вопросы, вызывающие личный интерес, варианты ответов на них, сомнения, проблемы, спорные положения. Рекомендуется вести записи на одной стороне листа, оставляя вторую сторону для размышлений, разборов, вопросов, ответов на них, для фиксирования деталей темы или связанных с ней фактов, которые припоминаются самим студентом в ходе слушания.

Слушание лекций - сложный вид интеллектуальной деятельности, успех которой обусловлен*умением слушать*, и стремлением воспринимать материал, нужное записывая в тетрадь. Запись лекции помогает сосредоточить внимание на главном, в ходе самой лекции продумать и осмыслить услышанное, осознать план и логику изложения материала преподавателем.

Такая работа нередко вызывает трудности у студентов: некоторые стремятся записывать все дословно, другие пишут отрывочно, хаотично. Чтобы избежать этих ошибок, целесообразно придерживаться ряда правил.

1. После записи ориентирующих и направляющих внимание данных (тема, цель, план лекции, рекомендованная литература) важно попытаться проследить, как они раскрываются в содержании, подкрепляются формулировками, доказательствами, а затем и выводами.

2. Записывать следует основные положения и доказывающие их аргументы, наиболее яркие примеры и факты, поставленные преподавателем вопросы для самостоятельной проработки.

3. Стремиться к четкости записи, ее последовательности, выделяя темы, подтемы, вопросы и подвопросы, используя цифровую и буквенную нумерацию (римские и арабские цифры, большие и малые буквы), красные строки, выделение абзацев, подчеркивание главного и т.д.

Форма записи материала может быть различной - в зависимости от специфики изучаемого предмета. Это может быть стиль учебной программы (назывные предложения), уместны и свои краткие пояснения к записям.

Студентам не следует подробно записывать на лекции «все подряд», но обязательно фиксировать то, что преподаватели диктуют – это базовый конспект, содержащий основные положения лекции: определения, выводы, параметры, критерии, аксиомы, постулаты, парадигмы, концепции, ситуации, а также мысли-маяки (ими часто являются афоризмы, цитаты, остроумные изречения). Запись лекции лучше вести в сжатой форме, короткими и четкими фразами. Каждому студенту полезно выработать свою систему сокращений, в которой он мог бы разобраться легко и безошибочно.

Даже отлично записанная лекция предполагает дальнейшую самостоятельную работу над ней (осмысление ее содержания, логической структуры, выводов). С целью доработки конспекта лекции необходимо в первую очередь прочитать записи, восстановить текст в памяти, а также исправить описки, расшифровать не принятые ранее сокращения, заполнить пропущенные места, понять текст, вникнуть в его смысл. Далее прочитать материал по рекомендуемой литературе, разрешая в ходе чтения возникшие ранее затруднения, вопросы, а также дополняя и исправляя свои записи. В ходе доработки конспекта углубляются, расширяются и закрепляются знания, а также дополняется, исправляется и совершенствуется конспект. Доработанный конспект и рекомендуемая

литература используется при подготовке к практическому занятию. Знание лекционного материала при подготовке к практическому занятию обязательно.

Особенно важно в процессе самостоятельной работы над лекцией выделить новый понятийный аппарат, уяснить суть новых понятий, при необходимости обратиться к словарям и другим источникам, заодно устранив неточности в записях. Главное - вести конспект аккуратно и регулярно, только в этом случае он сможет стать подспорьем в изучении дисциплины.

Работа над лекцией стимулирует самостоятельный поиск ответов на самые различные вопросы: над какими понятиями следует поработать, какие обобщения сделать, какой дополнительный материал привлечь.

Важным средством, направляющим самообразование, является выполнение различных заданий по тексту лекции, например, составление ее развернутого плана или тезисов; ответы на вопросы проблемного характера, (скажем, об основных тенденциях развития той или иной проблемы); составление проверочных тесты по проблеме, написание по ней реферата, составление графических схем.

По своим задачам лекции могут быть разных жанров: *установочная лекция* вводит в изучение курса, предмета, проблем (что и как изучать), а *обобщающая лекция* позволяет подвести итог (зачем изучать), выделить главное, усвоить законы развития знания, преемственности, новаторства, чтобы применить обобщенный позитивный опыт к решению современных практических задач. Обобщающая лекция ориентирует в истории и современном состоянии научной проблемы.

В процессе освоения материалов обобщающих лекций студенты могут выполнять задания разного уровня. Например: задания *репродуктивного* уровня (составить развернутый план обобщающей лекции, составить тезисы по материалам лекции); задания *продуктивного* уровня (ответить на вопросы проблемного характера, составить опорный конспект по схеме, выявить основные тенденции развития проблемы); задания *творческого* уровня (составить проверочные тесты по теме, защитить реферат и графические темы по данной проблеме).Обращение к ранее изученному материалу не только помогает восстановить в памяти известные положения, выводы, но и приводит разрозненные знания в систему, углубляет и расширяет их. Каждый возврат к старому материалу позволяет найти в нем что-то новое, переосмыслить его с иных позиций, определить для него наиболее подходящее место в уже имеющейся системе знаний.

.

2. Методические указания по подготовке к опросу

Самостоятельная работа обучающихся включает подготовку к устному или письменному опросу на семинарских занятиях. Для этого обучающийся изучает лекции, основную и дополнительную литературу, публикации, информацию из Интернет-ресурсов. Темы и вопросы к семинарским занятиям, вопросы для самоконтроля приведены в методических указаниях по разделам и доводятся до обучающихся заранее.

Письменный опрос

Письменный опрос является одной из форм текущего контроля успеваемости студента. При изучении материала студент должен убедиться, что хорошо понимает основную терминологию темы, умеет ее использовать в нужном контексте. Желательно составить краткий конспект ответа на предполагаемые вопросы письменной работы, чтобы убедиться в том, что студент владеет материалом и может аргументировано, логично и грамотно письменно изложить ответ на вопрос. Следует обратить особое внимание на написание профессиональных терминов, чтобы избегать грамматических ошибок в работе. При изучении новой для студента терминологии рекомендуется изготовить карточки, которые содержат новый термин и его расшифровку, что значительно облегчит работу над материалом.

Устный опрос

Целью устного собеседования являются обобщение и закрепление изученного курса. Студентам предлагаются дляосвещения сквозные концептуальные проблемы. При подготовке следует использовать лекционный материал и учебную литературу. Для более глубокого постижения курса и более основательной подготовки рекомендуется познакомиться с указанной дополнительной литературой. Готовясь к семинару, студент должен, прежде всего, ознакомиться с общим планом семинарского занятия. Следует внимательно прочесть свой конспект лекции по изучаемой теме и рекомендуемую к теме семинара литературу. С незнакомыми терминами и понятиями следует ознакомиться в предлагаемом глоссарии, словаре или энциклопедии[1].

Критерии качества устного ответа.

1. Правильность ответа по содержанию.
2. Полнота и глубина ответа.
3. Сознательность ответа (учитывается понимание излагаемого материала).
4. Логика изложения материала (учитывается умение строить целостный, последовательный рассказ, грамотно пользоваться профессиональной терминологией).
5. Рациональность использованных приемов и способов решения поставленной учебной задачи (учитывается умение использовать наиболее прогрессивные и эффективные способы достижения цели).
6. Своевременность и эффективность использования наглядных пособий и технических средств при ответе (учитывается грамотно и с пользой применять наглядность и демонстрационный опыт при устном ответе).
7. Использование дополнительного материала (приветствуется, но не обязательно для всех студентов).
8. Рациональность использования времени, отведенного на задание (не одобряется затянутость выполнения задания, устного ответа во времени, с учетом индивидуальных особенностей студентов)[2].

---

[1]Методические рекомендации для студентов [Электронный ресурс]: Режим доступа: http://lesgaft.spb.ru/sites/default/files/u57/metod.rekomendacii_dlya_studentov_21.pdf

[2]Методические рекомендации для студентов [Электронный ресурс]: http://priab.ru/images/metod_agro/Metod_Inostran_yazyk_35.03.04_Agro_15.01.2016.pdf

Ответ на каждый вопрос из плана семинарского занятия должен быть содержательным и аргументированным. Для этого следует использовать документы, монографическую, учебную и справочную литературу.

Для успешной подготовки к устному опросу, студент должен законспектировать рекомендуемую литературу, внимательно осмыслить лекционный материал и сделать выводы. Объем временина подготовку к устному опросу зависимости от сложности темы и особенностей организации обучающимся своей самостоятельной работы.

3.Методические рекомендации по подготовке доклада (презентации)

Доклад – публичное сообщение по заданной теме, представляющее собой развернутое изложение на определенную тему, вид самостоятельной работы, который используется в учебных и внеаудиторных занятиях и способствует формированию навыков исследовательской работы, освоению методов научного познания, приобретению навыков публичного выступления, расширяет познавательные интересы, приучает критически мыслить.

При подготовке доклада используется дополнительная литература, систематизируется материал. Работа над докладом не только позволяет учащемуся приобрести новые знания, но и способствует формированию важных научно-исследовательских навыков самостоятельной работы с научной литературой, что повышает познавательный интерес к научному познанию.

Приветствуется использование мультимедийных технологий, подготовка докладов-презентаций.

Доклад должен соответствовать следующим требованиям:

- темадоклада должнабытьсогласованна с преподавателем и соответствовать теме занятия;

- иллюстрации (слайды в презентации) должны быть достаточными, но не чрезмерными;

- материалы, которыми пользуется студент приподготовке доклада-презентации, должнысоответствовать научно-методическим требованиямВУЗа ибытьуказанывдокладе;

- необходимособлюдать регламент: 7-10 минут выступления.

Преподаватель может дать тему сразу нескольким студентам одной группы, по принципу: докладчик и оппонент. Студенты могут подготовить два выступления с противоположными точками зрения и устроить дискуссию по проблемной теме. Докладчикиисодокладчики вомногом определяют содержание, стиль, активность данного занятия, для этого необходимо:

- использовать технические средства;
- знать и хорошо ориентироваться в теме всей презентации (семинара);
- уметь дискутировать и быстро отвечать на вопросы;
- четко выполнять установленный регламент: докладчик - 7-10 мин.; содокладчик - 5 мин.; дискуссия - 10 мин;
- иметь представление о композиционной структуре доклада.

После выступления докладчик и содокладчик, должны ответить на вопросы слушателей.

В подготовке доклада выделяют следующие этапы:

1. Определение цели доклада: информировать, объяснить, обсудить что-то (проблему, решение, ситуацию и т.п.)

2. Подбор литературы, иллюстративных примеров.

3. Составление плана доклада, систематизация материала, композиционное оформление доклада в виде печатного /рукописного текста и электронной презентации.

Общая структура доклада

Построение доклада включает три части: вступление, основную часть и заключение.

Вступление.

Вступление должно содержать:

- названиепрезентации(доклада);
- сообщениеосновнойидеи;
- обоснование актуальности обсуждаемого вопроса;
- современнуюоценкупредмета изложения;

- краткоеперечислениерассматриваемых вопросов;
- живуюинтереснуюформуизложения;
- акцентированиеоригинальностиподхода.

Основная часть.

Основная частьсостоит из нескольких разделов, постепенно раскрывающих тему. Возможно использование иллюстрации (графики, диаграммы, фотографии, карты, рисунки) Если необходимо, для обоснования темы используется ссылка на источники с доказательствами, взятыми из литературы (цитирование авторов, указание цифр, фактов, определений). Изложение материала должно быть связным, последовательным, доказательным.

Задача основной части - представить достаточно данных для того, чтобы слушатели и заинтересовались темой и захотели ознакомиться с материалами. При этом логическая структура теоретического блока не должны даваться без наглядных пособий, аудио-визуальных и визуальных материалов.

Заключение.

Заключение - это ясное четкое обобщение, в котором подводятся итоги, формулируются главные выводы, подчеркивается значение рассмотренной проблемы, предлагаются самые важные практические рекомендации. Требования к оформлению доклада. Объем машинописного текста доклада должен быть рассчитан на произнесение доклада в течение 7 -10 минут (3-5 машинописных листа текста с докладом).

Доклад оценивается по следующим критериям:

Критерии оценки доклада, сообщения	*Количество баллов*
Содержательность, информационная насыщенность доклада	1
Наличие аргументов	1
Наличие выводов	1
Наличие презентации доклада	1
Владение профессиональной лексикой	1
Итого:	5

Электронные презентации выполняются в программе MS PowerPoint в виде слайдов в следующем порядке: • титульный лист с заголовком темы и автором исполнения презентации; • план презентации (5-6 пунктов - это максимум); • основная часть (не более 10 слайдов); • заключение (вывод). Общие требования к стилевому оформлению презентации: • дизайн должен быть простым и лаконичным; • основная цель - читаемость, а не субъективная красота; цветовая гамма должна состоять не более чем из двух-трех цветов; • всегда должно быть два типа слайдов: для титульных и для основного текста; • размер шрифта должен быть: 24–54 пункта (заголовок), 18–36 пунктов (обычный текст); • текст должен быть свернут до ключевых слов и фраз. Полные развернутые предложения на слайдах таких презентаций используются только при цитировании; каждый слайд должен иметь заголовок; • все слайды должны быть выдержаны в одном стиле; • на каждом слайде должно быть не более трех иллюстраций; • слайды должны быть пронумерованы с указанием общего количества слайдов

4.Методические рекомендации по написанию эссе

Эссе - это самостоятельная письменная работа на тему, предложенную преподавателем. Цель эссе состоит в развитии навыков самостоятельного творческого мышления и письменного изложения собственных мыслей. Писать эссе чрезвычайно полезно, поскольку это позволяет автору научиться четко и грамотно формулировать мысли, структурировать информацию, использовать основные категории анализа, выделять причинно-следственные связи, иллюстрировать понятия соответствующими примерами, аргументировать свои выводы; овладеть научным стилем речи.

Эссе должно содержать: четкое изложение сути поставленной проблемы, включать самостоятельно проведенный анализ этой проблемы с использованием концепций и аналитического инструментария, рассматриваемого в рамках дисциплины, выводы, обобщающие авторскую позицию по поставленной проблеме. В зависимости от специфики дисциплины формы эссе могут значительно дифференцироваться. В некоторых случаях это может быть анализ имеющихся статистических данных по изучаемой проблеме, анализ материалов из средств массовой информации и использованием изучаемых моделей, подробный разбор предложенной задачи с развернутыми мнениями, подбор и детальный анализ примеров, иллюстрирующих проблему и т.д.

Построение эссе - это ответ на вопрос или раскрытие темы, которое основано на классической системе доказательств.

Структура эссе

1. *Титульный лист* (заполняется по единой форме);

2. *Введение* - суть и обоснование выбора данной темы, состоит из ряда компонентов, связанных логически и стилистически.

На этом этапе очень важно правильно *сформулировать вопрос, на который вы собираетесь найти ответ в ходе своего исследования.*

3. *Основная часть* - теоретические основы выбранной проблемы и изложение основного вопроса.

Данная часть предполагает развитие аргументации и анализа, а также обоснование их, исходя из имеющихся данных, других аргументов и позиций по этому вопросу. В этом заключается основное содержание эссе и это представляет собой главную трудность. Поэтому важное значение имеют подзаголовки, на основе которых осуществляется структурирование аргументации; именно здесь необходимо обосновать (логически, используя данные или строгие рассуждения) предлагаемую аргументацию/анализ. Там, где это необходимо, в качестве аналитического инструмента можно использовать графики, диаграммы и таблицы.

В зависимости от поставленного вопроса анализ проводится на основе следующих категорий:

Причина - следствие, общее - особенное, форма - содержание, часть - целое, постоянство - изменчивость.

В процессе построения эссе необходимо помнить, что один параграф должен содержать только одно утверждение и соответствующее доказательство, подкрепленное графическим и иллюстративным материалом. Следовательно, наполняя содержанием разделы аргументацией (соответствующей подзаголовкам), необходимо в пределах параграфа ограничить себя рассмотрением одной главной мысли.

Хорошо проверенный (и для большинства — совершено необходимый) способ построения любого эссе - использование подзаголовков для обозначения ключевых моментов аргументированного изложения: это помогает посмотреть на то, что предполагается сделать (и ответить на вопрос, хорош ли замысел). Такой подход поможет следовать точно определенной цели в данном исследовании. Эффективное использование подзаголовков - не только обозначение основных пунктов, которые необходимо осветить.

Их последовательность может также свидетельствовать о наличии или отсутствии логичности в освещении темы.

4. *Заключение* - обобщения и аргументированные выводы по теме с указанием области ее применения и т.д. Подытоживает эссе или еще раз вносит пояснения, подкрепляет смысл и значение изложенного в основной части. Методы, рекомендуемые для составления заключения: повторение, иллюстрация, цитата, впечатляющее утверждение. Заключение может содержать такой очень важный, дополняющий эссе элемент, как указание на применение (импликацию) исследования, не исключая взаимосвязи с другими проблемами.

Структура аппарата доказательств, необходимых для написания эссе

Доказательство - это совокупность логических приемов обоснования истинности какого-либо суждения с помощью других истинных и связанных с ним суждений. Оно связано с убеждением, но не тождественно ему: аргументация или доказательство должны основываться на данных науки и общественно-исторической практики, убеждения же могут быть основаны на предрассудках, неосведомленности людей в вопросах экономики и политики, видимости доказательности. Другими словами, доказательство или аргументация - это рассуждение, использующее факты, истинные суждения, научные данные и убеждающее нас в истинности того, о чем идет речь.

Структура любого доказательства включает в себя три составляющие: тезис, аргументы и выводы или оценочные суждения.

Тезис - это положение (суждение), которое требуется доказать. *Аргументы* - это категории, которыми пользуются при доказательстве истинности тезиса. *Вывод* - это мнение, основанное на анализе фактов. *Оценочные суждения* - это мнения, основанные на наших убеждениях, верованиях или взглядах. *Аргументы* обычно делятся на следующие группы:

1. *Удостоверенные факты* — фактический материал (или статистические данные).
2. *Определения* в процессе аргументации используются как описание понятий, связанных с тезисом.
3. *Законы* науки и ранее доказанные теоремы тоже могут использоваться как аргументы доказательства.

Требования к фактическим данным и другим источникам

При написании эссе чрезвычайно важно то, как используются эмпирические данные и другие источники (особенно качество чтения). Все (фактические) данные соотносятся с конкретным временем и местом, поэтому прежде, чем их использовать, необходимо убедится в том, что они соответствуют необходимому для исследований времени и месту. Соответствующая спецификация данных по времени и месту — один из способов, который может предотвратить чрезмерное обобщение, результатом которого может, например, стать предположение о том, что все страны по некоторым важным аспектам одинаковы (если вы так полагаете, тогда это должно быть доказано, а не быть голословным утверждением).

Всегда можно избежать чрезмерного обобщения, если помнить, что в рамках эссе используемые данные являются иллюстративным материалом, а не заключительным актом, т.е. они подтверждают аргументы и рассуждения и свидетельствуют о том, что автор умеет использовать данные должным образом. Нельзя забывать также, что данные, касающиеся спорных вопросов, всегда подвергаются сомнению. От автора не ждут определенного или окончательного ответа. Необходимо понять сущность фактического материала, связанного с этим вопросом (соответствующие индикаторы? насколько надежны данные для построения таких индикаторов? к какому заключению можно прийти на основании имеющихся данных и индикаторов относительно причин и следствий? и т.д.), и продемонстрировать это в эссе. Нельзя ссылаться на работы, которые автор эссе не читал сам.

Как подготовить и написать эссе?

Качество любого эссе зависит от трех взаимосвязанных составляющих, такихкак:

1. Исходный материал, который будет использован (конспекты прочитанной литературы, лекций, записи результатов дискуссий, собственные соображения и накопленный опыт по данной проблеме).

2. Качество обработки имеющегося исходного материала (его организация, аргументация и доводы).

3. Аргументация (насколько точно она соотносится с поднятыми в эссе проблемами).

Процесс написания эссе можно разбить на несколько стадий: обдумывание - планирование - написание - проверка - правка.

Планирование - определение цели, основных идей, источников информации, сроков окончания и представления работы.

Цель должна определять действия.

Идеи, как и цели, могут быть конкретными и общими, более абстрактными. Мысли, чувства, взгляды и представления могут быть выражены в форме аналогий, ассоциации, предположений, рассуждений, суждений, аргументов, доводов и т.д.

Аналогии - выявление идеи и создание представлений, связь элементов значений.

Ассоциации - отражение взаимосвязей предметов и явлений действительности в форме закономерной связи между нервно - психическими явлениями (в ответ на тот или иной словесный стимул выдать «первую пришедшую в голову» реакцию).

Предположения - утверждение, не подтвержденное никакими доказательствами.

Рассуждения - формулировка и доказательство мнений.

Аргументация - ряд связанных между собой суждений, которые высказываются для того, чтобы убедить читателя (слушателя) в верности (истинности) тезиса, точки зрения, позиции.

Суждение - фраза или предложение, для которого имеет смысл вопрос: истинно или ложно?

Доводы - обоснование того, что заключение верно абсолютно или с какой-либо долей вероятности. В качестве доводов используются факты, ссылки на авторитеты, заведомо истинные суждения (законы, аксиомы и т.п.), доказательства (прямые, косвенные, «от противного», «методом исключения») и т.д.

Перечень, который получится в результате перечисления идей, поможет определить, какие из них нуждаются в особенной аргументации.

*Источники***.** Тема эссе подскажет, где искать нужный материал. Обычно пользуются библиотекой, Интернет-ресурсами, словарями, справочниками. Пересмотр означает редактирование текста с ориентацией на качество и эффективность.

Качество текста складывается из четырех основных компонентов: ясности мысли, внятности, грамотности и корректности.

Мысль - это содержание написанного. Необходимо четко и ясно формулировать идеи, которые хотите выразить, в противном случае вам не удастся донести эти идеи и сведения до окружающих.

Внятность - это доступность текста для понимания. Легче всего ее можно достичь, пользуясь логично и последовательно тщательно выбранными словами, фразами и взаимосвязанными абзацами, раскрывающими тему.

Грамотность отражает соблюдение норм грамматики и правописания. Если в чем-то сомневаетесь, загляните в учебник, справьтесь в словаре или руководстве по стилистике или дайте прочитать написанное человеку, чья манера писать вам нравится.

Корректность — это стиль написанного. Стиль определятся жанром, структурой работы, целями, которые ставит перед собой пишущий, читателями, к которым он обращается.

5. Методические рекомендации по подготовке семинарским занятиям

Семинар представляет собой комплексную форму и завершающее звено в изучении определенных тем, предусмотренных программой учебной дисциплины. Комплексность данной формы занятий определяется тем, что в ходе её проведения сочетаются выступления обучающихся и преподавателя: рассмотрение обсуждаемой проблемы и анализ различных, часто дискуссионных позиций; обсуждение мнений обучающихся и разъяснение (консультация) преподавателя; углубленное изучение теории и приобретение навыков умения ее использовать в практической работе.

По своему назначению семинар, в процессе которого обсуждается та или иная научная проблема, способствует:

- углубленному изучению определенного раздела учебной дисциплины, закреплению знаний;
- отработке методологии и методических приемов познания;
- выработке аналитических способностей, умения обобщения и формулирования выводов;
- приобретению навыков использования научных знаний в практической деятельности;
- выработке умения кратко, аргументированно и ясно излагать обсуждаемые вопросы;
- осуществлению контроля преподавателя за ходом обучения.

Семинары представляет собой *дискуссию* в пределах обсуждаемой темы (проблемы). Дискуссия помогает участникам семинара приобрести более совершенные знания, проникнуть в суть изучаемых проблем. Выработать методологию, овладеть методами анализа социально-экономических процессов. Обсуждение должно носить творческий характер с четкой и убедительной аргументацией.

По своей структуре семинар начинается со вступительного слова преподавателя, в котором кратко излагаются место и значение обсуждаемой темы (проблемы) в данной дисциплине, напоминаются порядок и направления ее обсуждения. Конкретизируется ранее известный обучающимся план проведения занятия. После этого начинается процесс обсуждения вопросов обучающимися. Завершается занятие подведением итога обсуждения, заключительным словом преподавателя.

Проведение семинарских занятий в рамках учебной группы (20 - 25 человек) позволяет обеспечить активное участие в обсуждении проблемы всех присутствующих.

По ходу обсуждения темы помните, что изучение теории должно быть связано с определением (выработкой) средств, путей применения теоретических положений в практической деятельности, например, при выполнении функций государственного служащего. В то же время важно не свести обсуждение научной проблемы только к пересказу случаев из практики работы, к критике имеющих место недостатков. Дискуссии имеют важное значение: учат дисциплине ума, умению выступать по существу, мыслить логически, выделяя главное, критически оценивать выступления участников семинара.

В процессе проведения семинара обучающиеся могут использовать разнообразные по своей форме и характеру пособия, демонстрируя фактический, в том числе статистический материал, убедительно подтверждающий теоретические выводы и положения. В завершение обсудите результаты работы семинара и сделайте выводы, что хорошо усвоено, а над чем следует дополнительно поработать.

В целях эффективности семинарских занятий необходима обстоятельная подготовка к их проведению. В начале семестра (учебного года) возьмите в библиотеке необходимые методические материалы для своевременной подготовки к семинарам. Готовясь к конкретной темезанятия следует ознакомиться с новыми официальными документами, статьями в периодических журналах, вновь вышедшими монографиями.

6. Методические рекомендации по подготовке к дискуссии

Современная практика предлагает широкий круг типов семинарских занятий. Среди них особое место занимает *семинар-дискуссия,* где в диалоге хорошо усваивается новая информация, видны убеждения студента, обсуждаются противоречия (явные и скрытые) и недостатки. Для обсуждения берутся конкретные актуальные вопросы, с которыми студенты предварительно ознакомлены. Дискуссия является одной из наиболее эффективных технологий группового взаимодействия, обладающей особыми возможностями в обучении, развитии и воспитании будущего специалиста.

Дискуссия (от лат. discussio - рассмотрение, исследование) - способ организации совместной деятельности с целью интенсификации процесса принятия решений в группе посредством обсуждения какого-либо вопроса или проблемы.

Дискуссия обеспечивает активное включение студентов в поиск истины; создает условия для открытого выражения ими своих мыслей, позиций, отношений к обсуждаемой теме и обладает особой возможностью воздействия на установки ее участников в процессе группового взаимодействия. Дискуссию можно рассматривать как *метод интерактивного обучения* и как особую технологию, включающую в себя другие методы и приемы обучения: «мозговой штурм», «анализ ситуаций» и т.д.

Обучающий эффект дискуссии определяется предоставляемой участнику возможностью получить разнообразную информацию от собеседников, продемонстрировать и повысить свою компетентность, проверить и уточнить свои представления и взгляды на обсуждаемую проблему, применить имеющиеся знания в процессе совместного решения учебных и профессиональных задач.

Развивающая функция дискуссии связана со стимулированием творчества обучающихся, развитием их способности к анализу информации и аргументированному, логически выстроенному доказательству своих идей и взглядов, с повышением коммуникативной активности студентов, их эмоциональной включенности в учебный процесс.

Влияние дискуссии на личностное становление студента обусловливается ее целостно - ориентирующей направленностью, созданием благоприятных условий для проявления индивидуальности, самоопределения в существующих точках зрения на определенную проблему, выбора своей позиции; для формирования умения взаимодействовать с другими, слушать и слышать окружающих, уважать чужие убеждения, принимать оппонента, находить точки соприкосновения, соотносить и согласовывать свою позицию с позициями других участников обсуждения.

Безусловно, наличие оппонентов, противоположных точек зрения всегда обостряет дискуссию, повышает ее продуктивность, позволяет создавать с их помощью конструктивный конфликт для более эффективного решения обсуждаемых проблем.

Существует несколько видов дискуссий, использование того или иного типа дискуссии зависит от характера обсуждаемой проблемы и целей дискуссии.

Дискуссия- диалог чаще всего применяется для совместного обсуждения учебных и производственных проблем, решение которых может быть достигнуто путем взаимодополнения, группового взаимодействия по принципу «индивидуальных вкладов» или на основе согласования различных точек зрения, достижения консенсуса.

Дискуссия - спор используется для всестороннего рассмотрения сложных проблем, не имеющих однозначного решения даже в науке, социальной, политической жизни, производственной практике и т.д. Она построена на принципе «позиционного противостояния» и ее цель - не столько решить проблему, сколько побудить участников дискуссии задуматься над проблемой, уточнить и определить свою позицию; научить аргументировано отстаивать свою точку зрения и в то же время осознать право других иметь свой взгляд на эту проблему, быть индивидуальностью.

Условия эффективного проведения дискуссии:

- информированность и подготовленность студентов к дискуссии,

- свободное владение материалом, привлечение различных источников для аргументации отстаиваемых положений;

- правильное употребление понятий, используемых в дискуссии, их единообразное понимание;

- корректность поведения, недопустимость высказываний, задевающих личность оппонента; установление регламента выступления участников;

- полная включенность группы в дискуссию, участие каждого студента в ней.

Подготовка студентов к дискуссии: если тема объявлена заранее, то следует ознакомиться с указанной литературой, необходимымисправочными материалами, продумать свою позицию, четко сформулировать аргументацию, выписать цитаты, мнения специалистов.

В проведении дискуссии выделяется несколько этапов.

Этап 1-й, введение в дискуссию: формулирование проблемы и целей дискуссии;

определение значимости проблемы, совместная выработка правил дискуссии; выяснение однозначности понимания темы дискуссии, используемых в ней терминов, понятий.

Этап 2-й, обсуждение проблемы: обмен участниками мнениями по каждому вопросу. Цель этапа - собрать максимум мнений, идей, предложений, соотнося их друг с другом.

Этап 3-й, подведение итогов обсуждения: выработка студентами согласованного мнения и принятие группового решения.

Далее подводятся итоги дискуссии, заслушиваются и защищаются проектные задания. После этого проводится "мозговой штурм" по нерешенным проблемам дискуссии, а также выявляются прикладные аспекты, которые можно рекомендовать для включения в курсовые и дипломные работы или в апробацию на практике.

Семинары-дискуссии проводятся с целью выявления мнения студентов по актуальным и проблемным вопросам.

7. Методические рекомендации по написанию реферата

Слово "реферат" (от латинского – referre – докладывать, сообщать) означает сжатое изложение в устной или письменной форме содержания какого–либо вопроса или темы на основе критического обзора информации.

Написание реферата - вид самостоятельной работы студента, содержащий информацию, дополняющую и развивающую основную тему, изучаемую на аудиторных занятиях. Реферат может включать обзор нескольких источников и служить основой для доклада на семинарах, конференциях.

При подготовке реферата необходимо соблюдать следующие правила.

Ясно и четко сформулировать цель и задачи реферата, отражающие тему или решение проблемы.

Найти литературу по выбранной теме; составить перечень источников, обязательных к прочтению.

Только после предварительной подготовки следует приступать к написанию реферата. Прежде всего, составить план, выделить в нем части.

Введение. В этом разделе раскрывается цель и задачи работы; здесь необходимо сформулировать проблему, которая будет проанализирована в реферате, изложить своё отношение к ней, то есть мотивацию выбора; определить особенность постановки данной проблемы авторами изученной литературы; объяснить актуальность и социальную значимость выбранной темы.

Основная часть. Разделы, главы, параграфы основной части должны быть направлены на рассмотрение узловых моментов в теме реферата. Изложение содержания изученной литературы предполагает его критическое осмысление, глубокий логический анализ.

Каждый раздел основной части реферата предполагает детальное изучение отдельного вопроса темы и последовательное изложение структуры текстового материала с обязательными ссылками на первоисточник. В целом, содержание основной части должно отражать позиции отдельных авторов, сравнительную характеристику этих позиций, выделение узловых вопросов дискурса по выбранной для исследования теме.

Заключение. В заключении автор реферата должен сформулировать личную позицию в отношении изученной проблемы и предложить, может быть, свои способы её решения. Целесообразно сделать общие выводы по теме реферата и ещё раз отметить её актуальность и социальную значимость.

Список использованных источников и литературы.

Написание рефератов является одной из форм обучения студентов, направленной на организацию и повышение уровня самостоятельной работы, а также на усиление контроля за этой работой.

В отличие от теоретических семинаров, при проведении которых приобретаются, в частности, навыки высказывания своих суждений и изложения мнений других авторов в устной форме, написание рефератов формирует навыки изложения своих мыслей в письменной форме грамотным языком, хорошим стилем.

В зависимости от содержания и назначения в учебном процессе рефераты можно подразделить на два основных типа: научно-проблемные и обзорно-информационные.

Научно-проблемный реферат. При написании такого реферата следует изучить и кратко изложить имеющиеся в литературе суждения по определенному, спорному в теории, вопросу (проблеме) по данной теме, высказать по этому вопросу (проблеме) собственную точку зрения с соответствующим ее обоснованием.

Обзорно-информационный реферат. Разновидностями такого реферата могут быть следующие:

1) краткое изложение основных положений той или иной книги, монографии, содержащих материалы, относящиеся к изучаемой теме по курсу дисциплины;

2) подбор и краткое изложение содержания статей по определенной проблеме (теме, вопросу), опубликованных в различных журналах за определенный период, либо в сборниках («научных трудах», «ученых записках» и т.д.).

Темы рефератов определяются преподавателем. Литература либо рекомендуется преподавателем, либо подбирается аспирантами самостоятельно, что является одним из элементов самостоятельной работы.

Объем реферата должен быть в пределах 15 страниц машинописного текста через 1,5 интервала. При оформлении реферата необходимо ориентироваться на правила и установленные стандарты для учебных и научных работ.

Реферат сдается в указанные преподавателем сроки.

Критерии оценивания:

- достижение поставленной цели и задач исследования (новизна и актуальность поставленных в реферате проблем, правильность формулирования цели, определения задач исследования, правильность выбора методов решения задач и реализации цели; соответствие выводов решаемым задачам, поставленной цели, убедительность выводов);
- уровень эрудированности автора по изученной теме (знание автором состояния изучаемой проблематики, цитирование источников, степень использования в работе результатов исследований);
- личные заслуги автора реферата (новые знания, которые получены помимо основной образовательной программы, новизна материала и рассмотренной проблемы, научное значение исследуемого вопроса);
- культура письменного изложения материала (логичность подачи материала, грамотность автора);
- культура оформления материалов работы (соответствие реферата всем стандартным требованиям);
- знания и умения на уровне требований стандарта данной дисциплины: знание фактического материала, усвоение общих понятий и идей;
- степень обоснованности аргументов и обобщений (полнота, глубина, всестороннее раскрытие темы, корректность аргументации и системы доказательств, характер и достоверность примеров, иллюстративного материала, наличие знаний интегрированного характера, способность к обобщению);
- качество и ценность полученных результатов (степень завершенности реферативного исследования, спорность или однозначность выводов);
- корректное использование литературных источников, грамотное оформление ссылок.

8. Методические рекомендации по подготовке к сдаче экзаменов и зачетов

Экзамен - одна из важнейших частей учебного процесса, имеющая огромное значение.

Во-первых, готовясь к экзамену, студент приводит в систему знания, полученные на лекциях, семинарах, практических и лабораторных занятиях, разбирается в том, что осталось непонятным, и тогда изучаемая им дисциплина может быть воспринята в полном объеме с присущей ей строгостью и логичностью, ее практической направленностью. А это чрезвычайно важно для будущего специалиста.

Во-вторых, каждый хочет быть волевым и сообразительным., выдержанным и целеустремленным, иметь хорошую память, научиться быстро находить наиболее рациональное решение в трудных ситуациях. Очевидно, что все эти качества не только украшают человека, но и делают его наиболее действенным членом коллектива. Подготовка и сдача экзамена помогают студенту глубже усвоить изучаемые дисциплины, приобрести навыки и качества, необходимые хорошему специалисту.

Конечно, успех на экзамене во многом обусловлен тем, насколько систематически и глубоко работал студент в течение семестра. Совершенно очевидно, что серьезно продумать и усвоить содержание изучаемых дисциплин за несколько дней подготовки к экзамену просто невозможно даже для очень способного студента. И, кроме того, хорошо известно, что быстро выученные на память разделы учебной дисциплины так же быстро забываются после сдачи экзамена.

При подготовке к экзамену студенты не только повторяют и дорабатывают материал дисциплины, которую они изучали в течение семестра, они обобщают полученные знания, осмысливают методологию предмета, его систему, выделяют в нем основное и главное, воспроизводят общую картину с тем, чтобы яснее понять связь между отдельными элементами дисциплины. Вся эта обобщающая работа проходит в условиях напряжения воли и сознания, при значительном отвлечении от повседневной жизни, т. е. в условиях, благоприятствующих пониманию и запоминанию.

Подготовка к экзаменам состоит в приведении в порядок своих знаний. Даже самые способные студенты не в состоянии в короткий период зачетно-экзаменационной сессии усвоить материал целого семестра, если они над ним не работали в свое время. Для тех, кто мало занимался в семестре, экзамены принесут мало пользы: что быстро пройдено, то быстро и забудется. И хотя в некоторых случаях студент может «проскочить» через экзаменационный барьер, в его подготовке останется серьезный пробел, трудно восполняемый впоследствии.

Определив назначение и роль экзаменов в процессе обучения, попытаемся на этой основе пояснить, как лучше готовиться к ним.

Экзаменам, как правило, предшествует защита курсовых работ (проектов) и сдача зачетов. К экзаменам допускаются только студенты, защитившие все курсовые работы проекты) и сдавшие все зачеты. В вузе сдача зачетов организована так, что при систематической работе в течение семестра, своевременной и успешной сдаче всех текущих работ, предусмотренных графиком учебного процесса, большая часть зачетов не вызывает повышенной трудности у студента. Студенты, работавшие в семестре по плану, подходят к экзаменационной сессии без напряжения, без излишней затраты сил в последнюю, «зачетную» неделю.

Подготовку к экзамену следует начинать с первого дня изучения дисциплины. Как правило, на лекциях подчеркиваются наиболее важные и трудные вопросы или разделы дисциплины, требующие внимательного изучения и обдумывания. Нужно эти вопросы выделить и обязательно постараться разобраться в них, не дожидаясь экзамена, проработать их, готовясь к семинарам, практическим или лабораторным занятиям, попробовать самостоятельно решить несколько типовых задач. И если, несмотря на это, часть материала осталась неусвоенной, ни в коем случае нельзя успокаиваться, надеясь

на то, что это не попадется на экзамене. Факты говорят об обратном; если те или другие вопросы учебной дисциплины не вошли в экзаменационный билет, преподаватель может их задать (и часто задает) в виде дополнительных вопросов.

Точно такое же отношение должно быть выработано к вопросам и задачам, перечисленным в программе учебной дисциплины, выдаваемой студентам в начале семестра. Обычно эти же вопросы и аналогичные задачи содержатся в экзаменационных билетах. Не следует оставлять без внимания ни одного раздела дисциплины: если не удалось в чем-то разобраться самому, нужно обратиться к товарищам; если и это не помогло выяснить какой-либо вопрос до конца, нужно обязательно задать этот вопрос преподавателю на предэкзаменационной консультации. Чрезвычайно важно приучить себя к умению самостоятельно мыслить, учиться думать, понимать суть дела. Очень полезно после проработки каждого раздела восстановить в памяти содержание изученного материала. кратко записав это на листе бумаги. создать карту памяти (умственную карту), изобразить необходимые схемы и чертежи (логико-графические схемы), например, отобразить последовательность вывода теоремы или формулы. Если этого не сделать, то большая часть материала останется не понятой, а лишь формально заученной, и при первом же вопросе экзаменатора студент убедится в том, насколько поверхностно он усвоил материал.

В период экзаменационной сессии происходит резкое изменение режима работы, отсутствует посещение занятий по расписанию. При всяком изменении режима работы очень важно скорее приспособиться к новым условиям. Поэтому нужно сразу выбрать такой режим работы, который сохранился бы в течение всей сессии, т. е. почти на месяц. Необходимо составить для себя новый распорядок дня, чередуя занятия с отдыхом. Для того чтобы сократить потерю времени на включение в работу, рабочие периоды целесообразно делать длительными, разделив день примерно на три части: с утра до обеда, с обеда до ужина и от ужина до сна.

Каждый рабочий период дня надо заканчивать отдыхом. Наилучший отдых в период экзаменационной сессии - прогулка, кратковременная пробежка или какой-либо неутомительный физический труд.

При подготовке к экзаменам основное направление дают программа учебной дисциплины и студенческий конспект, которые указывают, что наиболее важно знать и уметь делать. Основной материал должен прорабатываться по учебнику (если такой имеется) и учебным пособиям, так как конспекта далеко недостаточно для изучения дисциплины. Учебник должен быть изучен в течение семестра, а перед экзаменом сосредоточьте внимание на основных, наиболее сложных разделах. Подготовку по каждому разделу следует заканчивать восстановлением по памяти его краткого содержания в логической последовательности.

За один - два дня до экзамена назначается консультация. Если ее правильно использовать, она принесет большую пользу. Во время консультации студент имеет полную возможность получить ответ на нее ни ясные ему вопросы. А для этого он должен проработать до консультации все темы дисциплины. Кроме того, преподаватель будет отвечать на вопросы других студентов, что будет для вас повторением и закреплением знаний. И еще очень важное обстоятельство: преподаватель на консультации, как правило, обращает внимание на те вопросы, по которым на предыдущих экзаменах ответы были неудовлетворительными, а также фиксирует внимание на наиболее трудных темах дисциплины. Некоторые студенты не приходят на консультации либо потому, что считают, что у них нет вопросов к преподавателю, либо полагают, что у них и так мало времени и лучше самому прочитать материал в конспекте или и учебнике. Это глубокое заблуждение. Никакая другая работа не сможет принести столь значительного эффекта накануне экзамена, как консультация преподавателя.

Но консультация не может возместить отсутствия длительной работы в течение семестра и помочь за несколько часов освоить материал, требующийся к экзамену. На

консультации студент получает ответы на трудные или оставшиеся неясными вопросы и, следовательно, дорабатывается материал. Консультации рекомендуется посещать, подготовив к ним все вопросы, вызывающие сомнения. Если студент придет на консультацию, не проработав всего материала, польза от такой консультации будет невелика.

Итак, *основные советы* для подготовки к сдаче зачетов и экзаменов состоят в следующем:

- лучшая подготовка к зачетам и экзаменам - равномерная работа в течение всего семестра;
- используйте программы учебных дисциплин - это организует вашу подготовку к зачетам и экзаменам;
- учитывайте, что для полноценного изучения учебной дисциплины необходимо время;
- составляйте планы работы во времени;
- работайте равномерно и ритмично;
- курсовые работы (проекты) желательно защищать за одну - две недели до начала зачетно-экзаменационной сессии;
- все зачеты необходимо сдавать до начала экзаменационной сессии;
- помните, что конспект не заменяет учебник и учебные пособия, а помогает выбрать из него основные вопросы и ответы;
- при подготовке наибольшее внимание и время уделяйте трудным и непонятным вопросам учебной дисциплины;
- грамотно используйте консультации;
- соблюдайте правильный режим труда и отдыха во время сессии, это сохранит работоспособность и даст хорошие результаты;
- учитесь владеть собой на зачете и экзамене;
- учитесь точно и кратко передавать свои мысли, поясняя их, если нужно, логико-графическими схемами.

Очень важным условием для правильного режима работы в период экзаменационной сессии является нормальный сон, иначе в день экзамена не будет чувства бодрости и уверенности.

ЗАКЛЮЧЕНИЕ

Методические указания по выполнению самостоятельной работы обучающихся являются неотъемлемой частью процесса обучения в вузе. Правильнаяорганизация самостоятельной работы позволяет обучающимся развивать умения и навыки в усвоении и систематизации приобретаемых знаний, обеспечивает высокий уровень успеваемости в период обучения, способствует формированию навыков совершенствования профессионального мастерства. Также внеаудиторное время включает в себя подготовку к аудиторным занятиям и изучение отдельных тем, расширяющих и углубляющих представления обучающихся по разделам изучаемой дисциплины.

Таким образом, обучающийся используя методические указания может в достаточном объеме усвоить и успешно реализовать конкретные знания, умения, навыки и получить опыт при выполнении следующих условий:

1) систематическаясамостоятельная работа по закреплению полученных знаний и навыков;

2) добросовестноевыполнение заданий;

3) выяснениеи уточнение отдельных предпосылок, умозаключений и выводов, содержащихся в учебном курсе;

4) сопоставление точек зрения различных авторов по затрагиваемым в учебном курсе проблемам; выявление неточностей и некорректного изложения материала в периодической и специальной литературе;

5) периодическое ознакомление с последними теоретическими и практическими достижениями в области управления персоналом;

6) проведение собственных научных и практических исследований по одной или нескольким актуальным проблемам для *HR*;

7) подготовка научных статей для опубликования в периодической печати, выступление на научно-практических конференциях, участие в работе студенческих научных обществ, круглых столах и диспутах по проблемам управления персоналом.

Контроль результатов внеаудиторной самостоятельной работы студентов осуществляется в пределах времени, отведенного на обязательные учебные занятия по дисциплине

СПИСОК ИСПОЛЬЗОВАННЫХ ИСТОЧНИКОВ

1. Долгоруков А. Метод case-study как современная технология профессионально - ориентированного обучения [Электронный ресурс]. Режим доступа: //http://evolkov.net/case/case.study.html/

2. Методические рекомендации по написанию реферата. [Электронный ресурс]. Режим доступа: http://www.hse.spb.ru/edu/recommendations/method-referat-2005.phtml

3. Фролова Н. А. Реферирование и аннотирование текстов по специальности (на материале немецкого языка): Учеб. пособие / ВолгГТУ, Волгоград, 2006. - С.5.

МИНИСТЕРСТВО НАУКИ И ВЫСШЕГО ОБРАЗОВАНИЯ РОССИЙСКОЙ ФЕДЕРАЦИИ

ФГБОУ ВО «Уральский государственный горный университет»

УТВЕРЖДАЮ
Проректор по учебно-методическому комплексу
_____С.А. Упоров

МЕТОДИЧЕСКИЕ РЕКОМЕНДАЦИИ И ЗАДАНИЯ К КОНТРОЛЬНЫМ РАБОТАМ

Б1.О.ДВ.01.02 КОММУНИКАТИВНАЯ КУЛЬТУРА ЛИЧНОСТИ

Специальность
21.05.04 Горное дело

Направленность (профиль)
Горные машины и оборудование

форма обучения: *очная, заочная*

Автор: Гладкова И. В., доцент, канд. филос. н.

Одобрена на заседании кафедры

Философии и культурологии
(название кафедры)
Зав. кафедрой _____
(подпись)
Беляев В.П.
(Фамилия И.О.)
Протокол №1 от 14.09.2020
(Дата)

Рассмотрена методической комиссией

Горно-механического факультета
(название факультета)
Председатель _____
(подпись)
Осипов П.А.
(Фамилия И.О.)
Протокол № 2 от 14.10.2020
(Дата)

Екатеринбург
2020

СОДЕРЖАНИЕ

1	Общие указания	3
2	Порядок выполнения контрольной работы	4
3	Требования к структуре и содержанию контрольной работы	5
4	Требования к оформлению контрольной работы	7
5	Критерии оценки контрольной работы	9
6	Примерные темы рефератов по дисциплине	11
7	Список использованных источников	13

1. Общие указания

Учебным планом специальности предусматривается написание контрольной работы по дисциплине *Коммуникативная культура личности.*

Контрольная работа –это вид внеаудиторной самостоятельной работы студента. Внеаудиторная самостоятельная работа – планируемая учебная, научно-исследовательская работа студентов, выполняемая во внеаудиторное время по заданию и при методическом руководстве преподавателя, но без его непосредственного участия:

Цель выполнения контрольной работы: углубить, систематизировать и закрепить полученные студентом теоретические знания и практические навыки по избранной теме изучаемого предмета.

В процессе выполнения контрольной работы решаются следующие ***задачи***:

- углубление и расширение теоретических знаний;
- формирование умений использовать нормативную, правовую, справочную документацию и специальную литературу;
- развитие познавательных способностей и активности студентов: творческой инициативы, самостоятельности, ответственности и организованности;
- формирование самостоятельности мышления, способностей к саморазвитию, самосовершенствованию и самореализации;
- формирование практических (общеучебных и профессиональных) умений и навыков;
- развитие исследовательских умений;
- получение навыков эффективной самостоятельной профессиональной (практической и научно-теоретической) деятельности.

Перечень тем разрабатывается преподавателем.Тема контрольной работы выбирается студентом самостоятельно из предложенного списка тем.

2. Порядок выполнения контрольной работы

Контрольная работа по дисциплине Развитие навыков критического мышления выполняется в виде реферата. Слово "реферат" происходит от латинского – referre – докладывать, сообщать. Научная работа реферат – это сжатое изложение в устной или письменной форме содержания какого -либо вопроса или темы на основе критического обзора информации.

Написание реферата – вид самостоятельной работы студента, содержащий информацию, дополняющую и развивающую основную тему, изучаемую на аудиторных занятиях. Реферат может включать обзор нескольких источников и служить основой для доклада на семинарах, конференциях.

В зависимости от содержания и назначения в учебном процессе рефераты можно подразделить на два основных типа: научно-проблемные и обзорно-информационные.

Научно-проблемный реферат. При написании такого реферата следует изучить и кратко изложить имеющиеся в литературе суждения по определенному, спорному в теории, вопросу (проблеме) по данной теме, высказать по этому вопросу (проблеме) собственную точку зрения с соответствующим ее обоснованием.

Обзорно-информационный реферат. Разновидностями такого реферата могут быть следующие:

1) краткое изложение основных положений той или иной книги, монографии, содержащих материалы, относящиеся к изучаемой теме по курсу дисциплины;

2) подбор и краткое изложение содержания статей по определенной проблеме (теме, вопросу), опубликованных в различных журналах за определенный.

Подготовку контрольной работы следует начинать с повторения соответствующего раздела дисциплины, используя учебники, учебные пособия по данной теме и конспекты лекций, прочитанных ранее. Приступать к выполнению работы без изучения основных положений и понятий науки, не следует, так как в этом случае студент, как правило, студент плохо ориентируется в материале, не

может отграничить смежные вопросы и сосредоточить внимание на основных, первостепенных проблемах рассматриваемой темы.

После выбора темы необходимо внимательно изучить методические рекомендации по подготовке контрольной работы, составить план работы, который должен включать основные вопросы, охватывающие в целом всю прорабатываемую тему.

При подготовке реферата необходимо соблюдать следующие правила:

- ясно и четко сформулировать цель и задачи реферата, отражающие тему или решение проблемы;
- найти литературу по выбранной теме;
- составить перечень источников, обязательных к прочтению.

3.Требования к структуре и содержанию контрольной работы

Структура реферата содержит три раздела:

Введение. В этом разделе раскрывается цель и задачи работы; предмет исследования, здесь необходимо сформулировать проблему, которая будет проанализирована в реферате, изложить своё отношение к ней, то есть мотивацию выбора; определить особенность постановки данной проблемы авторами изученной литературы; объяснить актуальность, раскрыть степень научной разработанности и социальную значимость выбранной темы.Введение должно быть кратким, от одной до полутора страниц.

Основная часть. Разделы, главы, параграфы основной части должны быть направлены на рассмотрение узловых моментов в теме реферата. Изложение содержания изученной литературы предполагает его критическое осмысление, глубокий логический анализ.

Каждый раздел основной части реферата предполагает детальное изучение отдельного вопроса темы и последовательное изложение структуры текстового материала с обязательными ссылками на первоисточник. В целом, содержание основной части должно отражать позиции отдельных авторов, сравнительную

характеристику этих позиций, выделение узловых вопросов дискурса по выбранной для исследования теме.

Изложение каждого вопроса необходимо начать с написания заголовка, соответствующему оглавлению, который должен отражать содержание текста. Заголовки от текста следует отделять интервалами. Каждый заголовок обязательно должен предшествовать непосредственно своему тексту. В том случае, когда на очередной странице остаётся место только для заголовка и нет места ни для одной строчки текста, заголовок нужно писать на следующей странице.

Излагая вопрос, каждый новый смысловой абзац необходимо начать с красной строки. Закончить изложение вопроса следует выводом, итогом по содержанию данного раздела.

Заключение. В заключении автор реферата должен сформулировать личную позицию в отношении изученной проблемы и предложить, может быть, свои способы её решения. Целесообразно сделать общие выводы по теме реферата и ещё раз отметить её актуальность и социальную значимость.

Список использованных источников и литературы.

Написание рефератов является одной из форм обучения студентов, направленной на организацию и повышение уровня самостоятельной работы, подготовка реферата формирует навыки изложения своих мыслей в письменной форме грамотным языком, хорошим стилем.

Качество текста складывается из четырех основных компонентов: ясности мысли, внятности, грамотности и корректности.

Мысль - это содержание написанного. Необходимо четко и ясно формулировать идеи, которые хотите выразить, в противном случае вам не удастся донести эти идеи и сведения до окружающих.

Внятность - это доступность текста для понимания. Легче всего ее можно достичь, пользуясь логично и последовательно тщательно выбранными словами, фразами и взаимосвязанными абзацами, раскрывающими тему.

Грамотность отражает соблюдение норм грамматики и правописания. Если в чем-то сомневаетесь, загляните в учебник, справьтесь в словаре или руководстве по стилистике или дайте прочитать написанное человеку, чья манера писать вам нравится.

Корректность — это стиль написанного. Стиль определятся жанром, структурой работы, целями, которые ставит перед собой пишущий, читателями, к которым он обращается

По всем возникшим вопросам студенту следует обращаться за консультацией преподавателю. Срок выполнения контрольной работы определяется преподавателем и она должна быть сдана не позднее, чем за неделю до экзамена (зачета).

4. Требования к оформлению контрольной работы

Контрольная работа излагается логически последовательно, грамотно и разборчиво. Она обязательно должна иметь титульный лист. Он содержит название высшего учебного заведения, название темы, фамилию, инициалы, учёное звание и степень научного руководителя, фамилию, инициалы студента, шифр или номер группы.

На следующем листе приводится содержание контрольной работы. Оно включает в себя: введение, название вопросов, заключение, список литературы.

Страницы контрольной работы должны иметь сквозную нумерацию. На титульном листе номер страницы не ставится. Оптимальный объём контрольной работы 10-15 страниц машинописного текста (размер шрифта 14) через полуторный интервал на стандартных листах формата А-4, поля все –20 мм.

В тексте контрольной работы не допускается произвольное сокращение слов (кроме общепринятых).

Написание реферата предполагает изучение научной литературы и правильное цитирование источников. В содержании контрольной работы необходимо показать знание рекомендованной литературы по данной теме, но при этом следует избегать чрезмерного цитирования. При использовании цитат

необходимо указывать точные ссылки на используемый источник: указание автора (авторов), название работы, место и год издания, страницы.

В процессе работы над первоисточниками целесообразно делать записи, выписки абзацев, цитат, относящихся к избранной теме. При изучении специальной юридической литературы (монографий, статей, рецензий и т.д.) важно обратить внимание на различные точки зрения авторов по исследуемому вопросу, на его приводимую аргументацию и выводы, которыми опровергаются иные концепции.

Кроме рекомендованной специальной литературы, можно использовать любую дополнительную литературу, которая необходима для раскрытия темы контрольной работы. Если в период написания контрольной работы были приняты новые нормативно-правовые акты, относящиеся к излагаемой теме, их необходимо изучить и использовать при её выполнении.

В конце контрольной работы приводится полный библиографический перечень использованных нормативно-правовых актов и специальной литературы. Данный список условно можно подразделить на следующие части:

1. Нормативно-правовые акты (даются по их юридической силе).

2. Учебники, учебные пособия.

3. Монографии, учебные, учебно-практические пособия.

4. Периодическая печать.

Первоисточники даются по алфавиту.

Оформление библиографических ссылок осуществляется в следующем порядке:

1. Фамилия и инициалы автора (коллектив авторов) в именительном падеже. При наличии трех и более авторов допускается указывать фамилии и инициалы первых двух и добавить «и др.». Если книга написана авторским коллективом, то ссылка делается на название книги и её редактора. Фамилию и инициалы редактора помещают после названия книги.

2. Полное название первоисточника в именительном падеже.

3. Место издания.

4. Год издания.

5. Общее количество страниц в работе.

Ссылки на журнальную или газетную статью должны содержать кроме указанных выше данных, сведения о названии журнала или газеты.

Ссылки на нормативный акт делаются с указанием Собрания законодательства РФ, исключение могут составлять ссылки на Российскую газету в том случае, если данный нормативный акт еще не опубликован в СЗ РФ.

При использовании цитат, идей, проблем, заимствованных у отдельных авторов, статистических данных необходимо правильно и точно делатьвнутритекстовыессылки на первоисточник.

При оформлении реферата необходимо ориентироваться на правила и установленные стандарты для учебных и научных работ.

5. Критерии оценки контрольной работы

Критерии оценивания:

- достижение поставленной цели и задач исследования (новизна и актуальность поставленных в реферате проблем, правильность формулирования цели, определения задач исследования, правильность выбора методов решения задач и реализации цели; соответствие выводов решаемым задачам, поставленной цели, убедительность выводов);

- уровень эрудированности автора по изученной теме (знание автором состояния изучаемой проблематики, цитирование источников, степень использования в работе результатов исследований);

- личные заслуги автора реферата (новые знания, которые получены помимо основной образовательной программы, новизна материала и рассмотренной проблемы, научное значение исследуемого вопроса);

- культура письменного изложения материала (логичность подачи материала, грамотность автора);

- культура оформления материалов работы (соответствие реферата всем стандартным требованиям);

- знания и умения на уровне требований стандарта данной дисциплины: знание фактического материала, усвоение общих понятий и идей;

- степень обоснованности аргументов и обобщений (полнота, глубина, всестороннее раскрытие темы, корректность аргументации и системы доказательств, характер и достоверность примеров, иллюстративного материала, наличие знаний интегрированного характера, способность к обобщению);

- качество и ценность полученных результатов (степень завершенности реферативного исследования, спорность или однозначность выводов);

- корректное использование литературных источников, грамотное оформление ссылок.

По результатам проверки контрольная работа оценивается по пяти-балльной системе

Оценка за реферат определяется простым суммированием баллов:

Критерии оценки ответа на вопрос	Количество баллов
Соответствие содержания теме	1
Правильность использования и понимания научных источников	1
Самостоятельность выводов, обоснованность суждений	1
Глубина проработки материала	1
Соответствие оформления работы стандартам	1
Итого	0-5

5 баллов (90-100%) - оценка «отлично»

4 балла (70-89%) - оценка «хорошо»

3 балла (50-69%) - оценка «удовлетворительно»

0-2 балла (0-49%) - оценка «неудовлетворительно»

В случае отрицательной оценки, студент должен ознакомиться с замечаниями и, устранив недостатки, повторно сдать работу на проверку.

6. Примерная тематика рефератов

1. Функции критического мышления, его роль в жизни человека и общества.

2. Практическое значение критического мышления в условиях глобализации современного общества.
3. Связь критического мышления с творческим и проблемным мышлением.
4. Практическое значение критического мышления в условиях глобализации современного общества.
5. Отличие критического мышления от некритического (обыденного) и докритического мышления.
6. Элементы критического мышления в философии Древнего Востока (учение Конфуция, буддизм).
7. Истоки критического мышления в ранней Античной философии (милетская школа, Пифагор, элейская школа).
8. Развитие КМ в классический период (Сократ, Платон, Аристотель) и эллинистический период (скептицизм, стоицизм) Античной философии.
9. Идеи критического мышления в Средневековой философии и философии Возрождения.
10. Формирование системного подхода к критическому мышлению в философии Нового времени (эмпиризм, рационализм).
11. Критическая философия И. Канта.
12. Развитие критического мышления в постклассической философии XIX века (позитивизм, иррационализм. марксизм).
13. Формирование целостного представления о критическом мышлении в философии и науке XX века.
14. Основные тенденции развития КМ в современном обществе.
15. Проблема принятия решения в КМ.
16. Современные технологии развития критического мышления.
17. Сущность и основные черты критического мышления.
18. Формирование целостного представления о критическом мышлении в философии и науке XX века. Основные тенденции развития критического мышления в современном обществе.
19. Проблема принятия решения в критического мышления.
20. Принципы совместной работы для решения проблемной ситуации.
21. Формы взаимодействия во временном творческом коллективе (совместный поиск, перекрестная дискуссия, экспертная оценка, выбор).

СПИСОК ИСПОЛЬЗОВАННЫХ ИСТОЧНИКОВ

1. Долгоруков А. Метод case-study как современная технология профессионально - ориентированного обучения [Электронный ресурс]. Режим доступа: //http://evolkov.net/case/case.study.html/

2. Методические рекомендации по написанию реферата. [Электронный ресурс]. Режим доступа: http://www.hse.spb.ru/edu/recommendations/method-referat-2005.phtml

3. Фролова Н. А. Реферирование и аннотирование текстов по специальности (на материале немецкого языка): Учеб. пособие / ВолгГТУ, Волгоград, 2006.

МИНИСТЕРСТВО НАУКИ И ВЫСШЕГО ОБРАЗОВАНИЯ РОССИЙСКОЙ ФЕДЕРАЦИИ

ФГБОУ ВО «Уральский государственный горный университет»

УТВЕРЖДАЮ

Проректор по учебно-методическому комплексу

_____С.А. Упоров

МЕТОДИЧЕСКИЕ МАТЕРИАЛЫ

Б1.В.02 ОСНОВЫ ТЕХНОЛОГИИ МАШИНОСТРОЕНИЯ

Специальность

21.05.04 Горное дело

Направленность (профиль)

Горные машины и оборудование

Авторы: Т. П. Глинникова, С. А. Волегов

Одобрены на заседании кафедры Эксплуатации горного оборудования	Рассмотрены методической комиссией горно-механического факультета
Зав.кафедрой _____ *(подпись)*	Председатель _____ *(подпись)*
Симисинов Д. И..	Осипов П.А.
Протокол № 2 от 09.10.2020	Протокол № 2 от 14.10.2020
(Дата)	(Дата)

Екатеринбург
2020

ВВЕДЕНИЕ

В рамках учебной дисциплины «Основы технологии машиностроения» рассматривают, в основном, процессы механической обработки деталей, сборки и испытания изделий.

Изучение «Основ технологии машиностроения» базируется на многих положениях ранее изученных учебных дисциплин:

- материаловедение;
- ткм
- метрология, стандартизация и сертификация;
- процессы формообразования и инструменты;
- гидравлические и пневматические системы;
- оборудование машиностроительного производства;
- технологическое оборудование;
- технологическая оснастка.

Уровень готовности молодого специалиста к решению производственных задач во многом определяется качеством и содержанием практических занятий, выполняемых в процессе обучения.

Навыки, приобретенные студентами на практических занятиях, помогают молодым специалистам грамотно использовать нормативно-справочную документацию и принимать правильные решения при проектировании технологических процессов изготовления деталей и сборки изделий, а также при разработке технологических операций.

Так как основной единицей технологического процесса является операция то естественно, что в данном учебном пособии ей уделено большое внимание. Основной целью анализа любой операции является поиск наиболее экономичных путей достижения заданных параметров деталей и сборочных единиц. Значительная часть практических задач связана с проектированием заготовок, оценкой и обеспечением точности механической обработки или сборки, с назначением припусков на механическую обработку и операционными размерами, с базированием заготовок в зоне обработки станка.

Практические занятия проводятся по следующим разделам учебной дисциплины:

- основы технологии машиностроения;
- основы технического нормирования;
- методы обработки основных поверхностей деталей;
- технология сборки машин.

Структура практических заданий и практических работ примерно одинакова. В начале каждого раздела приводятся методические пояснения, после чего раскрывается объем работы, который включает в себя:

- цель работы;
- этапы выполнения;
- пример выполнения;
- индивидуальные задания;

- контрольные вопросы содержание отчета;.

В плане выполнения практических работ особое внимание уделено работе с таблицами допусков и посадок, чтобы студент приобрел твердые навыки в использовании справочных материалов и умение рассчитывать параметры сопряжений собираемых деталей.

Все справочные материалы, приведенные в данном пособии, предназначены только для учебных целей, так как большинство таблиц носит обобщающий характер, их содержание упрощено для удобства использования при ограниченном лимите времени предусмотренным учебным планом на практические работы и на курсовое проектирование.

РАБОТА №1
ПРОИЗВОДСТВЕННЫЙ И ТЕХНОЛОГИЧЕСКИЙПРОЦЕССЫ МАШИНОСТРОИТЕЛЬНОГО ПРЕДПРИЯТИЯ

Краткие теоретические сведения

Предметом изучения в технологии машиностроения являются процессы изготовления изделий высокого качества в заданном количестве при наименьших затратах с высокой производительностью труда.

Изделие– это единица промышленной продукции, которая является предметом производства на предприятии.

Деталь – это изделие, изготовленное из однородного материала без применения сборочных операций, например гайка, втулка, вал или зубчатое колесо.

Сборочная единица – это изделие, составные части которого соединены между собой на предприятии-изготовителе в процессе сборочных операций.

Производственный процесс представляет собой совокупность взаимосвязанных действий людей и орудий труда, в результате которых исходные материалы превращаются в готовое изделие предприятия.

Технологический процесс – часть производственного процесса, состоящая из целенаправленных действий по превращению исходного сырья в готовое изделие. Каждый технологический процесс состоит из ***операций***, которые выполняют на ***рабочих местах.***

Рабочее место – это единица структуры предприятия или часть производственной площади, на которой размещено оборудование, необходимое для выполнения работ одним рабочим (или одновременно несколькими рабочими).

Технологическая операция – это законченная часть технологического процесса, выполняемая на одном рабочем месте одним или одновременно несколькими рабочими. Технологическая операция является основной единицей планирования и учета. Операции подразделяют на основные и вспомогательные.

Основная технологическая операция – это такая операция, в процессе которой изменяются геометрическая форма и размеры заготовки, а также параметры ее поверхностного слоя.

Вспомогательная технологическая операция – это такая операция, во время выполнения которой не происходит никаких изменений с заготовкой, например контрольная или моечная операция.

Установ– это часть технологической операции, выполняемая при неизменном закреплении обрабатываемой заготовки или собираемой сборочной единицы.

Позиция– это фиксированное положение, занимаемое неизменно закрепленной заготовкой или сборочной единицей совместно с приспособлением относительно режущего или сборочного инструмента для выполнения определенной части операции.

Индексация – это смена позиций.

Технологический переход – это законченная часть технологической опе-

рации, во время которой остаются неизменными применяемый инструмент и образуемые при обработке или соединяемые при сборке поверхности.

Основной переход – это законченная часть технологической операции, во время которой остаются неизменными применяемый инструмент и образуемые при обработке или соединяемые при сборке поверхности, включающая в себя действия человека и (или) технологического оборудования, которые сопровождаются изменением формы, размеров и шероховатости поверхностей изготовляемого изделия.

Вспомогательный переход – это законченная часть технологической операции, включающая в себя действия человека и (или) технологического оборудования, которые не сопровождаются изменением формы, размеров и шероховатости поверхностей изготовляемого изделия, но необходимы для выполнения данной операции, например установка и закрепление заготовки, раскрепление и снятие детали, управление механизмами станка, контрольные промеры и др.

Рабочий ход – это однократное перемещение инструмента относительно заготовки, сопровождаемое изменением формы, размеров и шероховатости поверхности заготовки или ее свойств.

Вспомогательный ход – это однократное перемещение инструмента относительно заготовки, не сопровождаемое изменением формы, размеров и шероховатости поверхностей заготовки или ее свойств, но необходимое для выполнения рабочего хода время, затрачиваемое на выполнение вспомогательных ходов, входит в состав вспомогательного времени технологического процесса.

Концентрация операций – это объединение (укрупнение) нескольких операций в одну более сложную операцию. Критерием для оценки степени концентрации операции служит количество предусмотренных в ней простых переходов.

Дифференциация операций – это расчленение сложных операций на более простые операции. Критерием для оценки степени дифференциации операции служит количество предусмотренных в ней простых переходов. Пределом дифференциации операции является разделение технологического процесса на такие операции, каждая из которых будет состоять из одного простого перехода.

Цикл технологической операции – это интервал времени от начала и до конца периодически повторяющейся операции независимо от числа одновременно изготовляемых изделий.

Такт выпуска – это интервал времени, через который периодически выпускается определенное изделие. Определяется такт выпуска, мин/шт. отношением времени Ф, затраченного на изготовление изделий, к числу этих изделий N, изготовленных за указанное время:

$$\tau = \Phi/N. \qquad (1.1)$$

Производственная программа – это перечень наименований изделий с указанием объема выпуска и сроков изготовления по каждому типоразмеру.

Массовое производство – это производство, характеризующееся узкой номенклатурой и большим объемом выпуска изделий. На каждом рабочем месте выполняется только одна непрерывно повторяющаяся технологическая операция. Технологическое оборудование располагают в последовательности вы-

полнения технологических операций в виде поточных линий. Длительность каждой операции стремятся сделать кратной такту выпуска изделия, который определяют по формуле (1.1).

Серийное производство – это производство, характеризующееся ограниченной номенклатурой изделий, изготовляемых периодически повторяющимися производственными партиями, и сравнительно большим объемом выпуска этих изделий.

В зависимости от числа деталей в партии, массы и размеров этих деталей различают крупносерийное, среднесерийное и мелкосерийное производство.

Производственная партия – это группа заготовок одного наименования, одновременно запускаемых в обработку в течение определенного интервала времени. Партии обработанных деталей хранят у станков или на складе, а затем периодически транспортируют на следующую операцию. Объем партии заготовок рассчитывают по формуле

$$Q = a \cdot N_г / 254, \qquad (1.2)$$

где Q – число заготовок в партии; a – число дней, на которое необходимо иметь запас заготовок или деталей на складе (a = 3 ... 6 для крупных деталей, a = 6 ... 12 для средних деталей и a = 12 ... 24 для мелких деталей); $N_г$ – число деталей в годовой программе выпуска; 254 – среднее число рабочих дней в году.

Единичное производство – это производство, характеризующееся широкой номенклатурой изготовляемых изделий и малым объемом их выпуска. В единичном производстве изготовление одинаковых изделий или не повторяется, или может повториться через неопределенное время.

Задание 1.1

По одному из вариантов индивидуальных заданий, представленных в табл. 1.1, составить структуру технологического процесса обработки конструктивных элементов (А, Б, К, С, О) детали, выделенных жирной линией (рис. 1.1, *а*), в условиях серийного производства, подразделив его на операции и переходы.

Заготовка, поступающая на обработку, представлена на рис. 1.1, *б*.

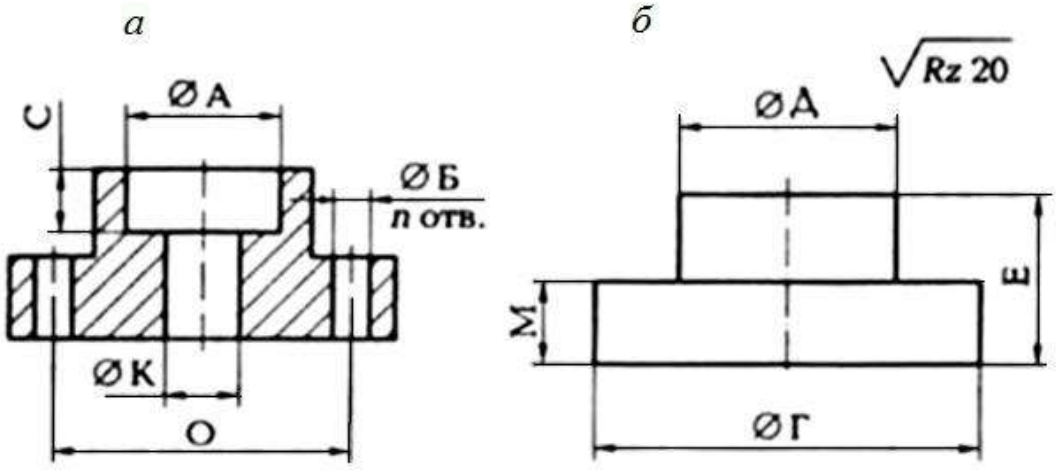

Рис. 1.1. Обрабатываемая деталь:
а – обрабатываемые поверхности; *б* – заготовка

Таблица 1.1

Индивидуальные варианты дня выполнения задания 1.1

Вариант	Размеры заготовки				Размеры детали														число отверстий, *n*
					А			Б			К			С			О		
	М, мм	Д, мм	Г, мм	Е, мм	Номинальный размер, мм	Поле допуска	*Rz*, мкм	Номинальный размер, мм	Поле допуска	*Rz*, мкм	Номинальный размер, мм	Поле допуска	*Rz*, мкм	Номинальный размер, мм	Поле допуска	*Rz*, мкм	Номинальный размер, мм	Поле допуска	
0	10dl1	30d11	70dl1	20cl 1	16	H10	20	10	H9	2,5	12	H10	2,5	10	jsl5	20	50	jsl5	2
1	12dl I	35b12	80cl1	24hl2	14	H10	20	12	H8	1,25	10	H10	2,5	12	jsl4	20	42	jsl5	6
2	10dll	30hI4	70b12	20dl 1	16	H10	20	11	H10	2,5	12	H10	2,5	11	jsl6	20	55	jsl4	6
3	14cll	40h12	30dll	30b12	18	H10	20	13	H9	1,25	14	H9	1,25	15	jsl4	20	46	jsl6	3
4	5c11	32hl4	74b12	25dl1	16	H10	20	12	H10	2,5	12	H10	2,5	12	jsl5	20	50	js14	2
5	10dll	30h12	72b12	20c11	15	H10	20	12	H9	2,5	11	H10	2,5	8	jsl6	20	48	jsl5	6
6	14hl2	32h12	70dll	35hl2	16	H10	20	10	H8	1,25	10	H8	1,25	14	js14	20	48	jsl5	6
7	12h14	36dl1	78cll	30b12	20	H10	20	12	H8	2,5	14	H8	1,25	13	jsl5	20	50	js16	6
8	8b12	30hl2	72b12	22c11	18	H10	20	11	H8	1,25	12	H10	2,5	12	jsi4	20	48	jsl4	4
9	10b12	32hl4	70dl1	20b12	20	H10	20	10	H9	1,25	10	H10	2,5	10	jsl6	20	46	jsl5	3
10	12dl1	30b12	72c11	28hl2	22	H10	20	11	H8	1,25	11	H9	1,25	14	jsl5	20	46	jsl5	6
11	16h11	33d11	84d11	32h11	21	H10	20	10	H10	2,5	10	H8	1,25	15	jsl4	20	74	js16	6
12	12dl1	32d11	88d11	26h12	20	H10	20	8	H9	1,25	8	H10	2,5	12	jsl5	20	66	jsl4	4
13	14hl2	34h11	85b12	34d11	22	H10	20	6	H8	1,25	12	H10	2,5	8	jsl6	20	68	jsl5	3
14	10dll	28h12	76d12	28d12	20	H10	20	10	H8	1,25	10	H9	1,25	14	js14	20	56	jsl5	6
15	12h14	40b12	80d11	30b11	24	H10	20	8	H8	1,25	15	H9	1,25	10	js14	20	60	js14	8

Отчет по заданию должен содержать:

- таблицу перевода буквенных обозначений допусков в цифровые значения;
- эскиз заготовки и детали;
- операционные эскизы;
- вариант технологического процесса с содержанием переходов.

Пример выполнения задания 1.1 (вариант № 0).

По т Приложению 1 находим значения верхних и нижних отклонений на все размеры по заданию. Результат перевода буквенного обозначения допусков в цифровые значения приведен в табл. 1.2.

Таблица 1.2

Результат перевода буквенных обозначений допусков в числовые

Обозначение размера на рис. 1.1	Номинальное значение размера, мм	Буквенное обозначение допуска	Значения отклонений, мкм	Значения отклонений, мм	Размер с числовым допуском, мм
М	10	d11	-40 -130	-0,040 -0,130	$10^{-0.04}_{-0.13}$
Д	30	d11	-65 -195	-0,065 -0,195	$30^{-0.065}_{-0.195}$
Г	70	d11	-100 -290	-0,100 -0,290	$70^{-0.10}_{-0.29}$
Е	20	e11	-110 -240	-0,110 -0,240	$20^{-0.11}_{-0.24}$
А	16	H10	+70 0	+0,070	$16^{+0.07}$
Б	10	H9	+36 0	+0,0360	$10^{+0.036}$
К	12	H10	+70 0	+0,070	$12^{+0.07}$
С	10	jsl5	±290	±0,290	$10 \pm 0{,}29$
О	50	jsl5	±1000	±1,000	$50 \pm 1{,}0$

Анализируя чертеж заготовки (см. рис. 1.1, *а* и табл. 1.1) и чертеж детали (см. рис. 1.1, *б* и табл. 1.1), где указаны все требуемые параметры обрабатываемых поверхностей, определяем, что готовую деталь можно получить при обработке заготовки за одну или несколько операций, что зависит от приспособления для сверления.

При использовании приспособления с быстросменными кондукторными втулками, вертикально-сверлильного станка и набора режущего инструмента, состоящего из двух сверл разного диаметра, трех зенкеров разного диаметра и двух разверток также разного диаметра, возможна обработка отверстий по варианту, представленному в табл. 1.3.

Таблица 1.3

Процесс обработки заготовки в приспособлении с быстросменными кондукторными втулками

Номер операции	Номер перехода	Содержание операции или перехода	Вид перехода
05	Сверление, зенкерование, развертывание		
	1	Установить и закрепить заготовку	Вспомогательный
	2	Сверлить отверстие К	Основной
	4	Заменить сверло	Вспомогательный
	5	Сверлить первое отверстие Б	Основной
	6	Сверлить второе отверстие Б	Основной
	7	Заменить быстросменную кондукторную втулку	Вспомогательный
	8	Установить зенкер	Вспомогательный
	9	Зенкеровать отверстие К	Основной
	10	Заменить зенкер	Вспомогательный
	11	Заменить быстросменную кондукторную втулку	Вспомогательный
	12	Зенкеровать отверстие А	Основной
	13	Заменить зенкер	Вспомогательный
	14	Зенкеровать первое отверстие Б	Основной
	15	Зенкеровать второе отверстие Б	Основной
	16	Заменить быстросменную кондукторную втулку	Вспомогательный
	17	Установить развертку	Вспомогательный
	18	Развертывать отверстие К	Основной
	19	Заменить развертку	Вспомогательный
	20	Развертывать первое отверстие Б	Основной
	21	Развертывать второе отверстие Б	Основной
	22	Раскрепить и снять деталь	Вспомогательный
10	Контроль размеров детали		

При обработке заготовки в сверлильных приспособлениях с постоянными кондукторными втулками потребуется не менее трех приспособлений для сверления, а обработка отверстий будет выполняться в несколько операций, что может сделать процесс обработки отверстий более дорогим. Окончательный ответ на этот вопрос может быть получен в результате экономического анализа операций, что будет рассматриваться в одном из последующих разделов.

Задание 1.2

По одному из вариантов индивидуальных заданий (табл. 1.4) составить содержание операции и переходов для изготовления в условиях среднесерийного производства детали (рис. 1.2, *а*) из прутка, нарезанного на штучные заготовки (рис. 1.2, *б*). Все поверхности (А, Б, К, С, О) обрабатывают за один проход.

Отчет по заданию должен содержать:

- таблицу перевода буквенных обозначений допусков в цифровые значения;
- операционные эскизы;
- вариант технологического процесса с содержанием переходов.

Пример выполнения задания 1.2 (вариант № 0).

По Прил. 1 находим значения верхних и нижних отклонений на все размеры по заданию. Результат перевода буквенного обозначения допусков в цифровые значения приведен в табл. 1.5.

Построим операционный эскиз (операции 05) (рис. 1.2, *в*).

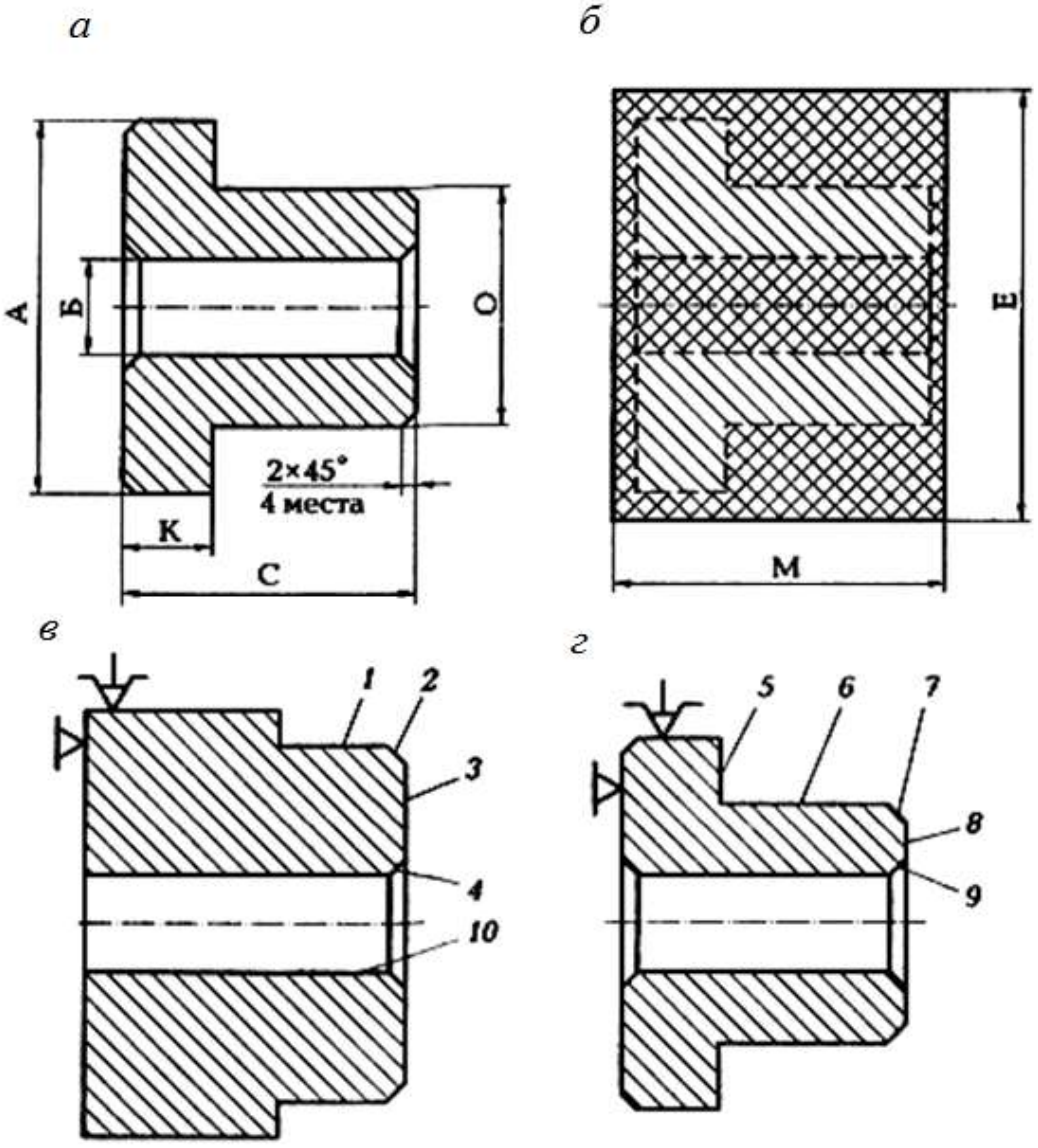

Рис. 1.2. Содержание операции:
а – обрабатываемая деталь; *б* – штучная заготовка; *в* – обрабатываемые поверхности с первого установа; *г* – обрабатываемые поверхности со второго установа;
1 – 10 – последовательность обработки поверхностей

Таблица 1.4

Индивидуальные варианты дня выполнения задания 1.2

Вариант	Размеры заготовки		Размеры детали															
			А			Б			К			С			О				
	М, мм	Е, мм.	Номинальный размер, мм	Поле допуска	*Rz*, мкм	Номинальный размер, мм	Поле допуска	*Rz*, мкм	Номинальный размер, мм	Поле допуска	*Rz*, мкм	Номинальный размер, мм	Поле допуска	*Rz*, мкм	Номинальный размер, мм	Поле допуска	*Rz*, мкм
0	62jsl5	90hl5	87	dll	20	10	H11	20	16	b12	20	58	jsl2	20	80	c11	20
1	80js14	95hl4	92	c11	20|	12	H12	20	10	hl0	20	78	jsI4	20	86	d11	20
2	70jsl6	80h16	77	d11	20	11	H13	20	12	d11	20	67	js16	20	70	b11	20
3	80js15	90hl5	86	b11	20	13	H12	20	14	hl2	20	77	js14	20	46	h10	20
4	74js13	92hl6	90	a10	20	12	H15	20	12	d11	20	72	jsl5	20	86	b11	20
5	72jsl5	85hl5	83	b12	20	12	H13	20	11	b12	20	70	js16	20	76	d11	20
6	70js14	90hl4	88	h10	20	10	H15	20	10	d11	20	68	jsl4	20	80	d11	20
7	78js16	94hl5	91	d11	20	12	H14	20	14	b12	20	75	jsl5	20	86	d11	20
8	72jsl3	90hl3	87	d11	20	11	H14	20	12	h13	20	70	jsl4	20	78	al0	20
9	70jsl4	88hl5	86	c11	20	10	H15	20	10	d11	20	67	js12	20	78	b11	20
10	72jsl5	92hl5	90	b12	20	11	H14	20	11	b12	20	70	js15	20	86	b11	20
11	76js15	100h15	96	h10	20	20	H14	20	15	d11	20	70	jsl4	20	85	d11	20
12	82js14	90h15	84	h10	20	10	H13	20	14	h13	20	78	Jsl2	20	76	h10	20
13	106js15	102h16	98	d11	20	12	H15	20	15	d11	20	102	jsl4	20	78	b11	20
14	100js15	96h15	92	d11	20	11	H14	20	20	b12	20	96	js13	20	68	d11	20
15	86js16	98h15	94	c11	20	10	H14	20	12	d11	20	82	js15	20	80	d11	20

Анализируя чертеж заготовки (см. рис. 1.2, б), операционные эскизы (см. рис. 1.2, *в, г*) и табл. 1.4, где указаны все требуемые параметры обрабатываемых поверхностей, определяем, что заготовку лучше обрабатывать на заранее налаженном токарно-револьверном станке в одну токарную операцию, но за два установа, базируя ее в трехкулачковом патроне. Операция будет состоять из девяти простых переходов. Один из возможных вариантов последовательности выполнения переходов представлен в табл. 1.6.

При совмещении обработки некоторых поверхностей, т. е. при использовании более сложных переходов, количество переходов уменьшится, но это усложнит наладку и подналадку операции.

Таблица 1.5

Результат перевода буквенных обозначений допусков в цифровые

Обозначение размера на рис. 1.1	Номинальное значение размера, мм	Буквенное Обозначение допуска	Значения отклонений, мкм	Значения отклонений, мм	Размер с цифровым допуском
М	62	jsl5	±600	±0,6	62 ± 0,6
Е	90	h15	-1400	-1,4	$90_{-1,4}$
А	87	d11	-120 -340	-0,12 -0,34	$87^{-0.12}_{-0,34}$
Б	10	H11	+90 0	0,090 0	$90^{+0,09}$
К	16	b12	-150 -330	-0,15 -0,33	$30^{-0.15}_{-0.33}$
С	58	jsl2	±150	±0,15	58 ±0,15
О	80	c11	-150 -340	-0,15 -0,34	$80^{-0.15}_{-0.34}$

Таблица 1.6

Процесс обработки заготовки по заданию 1.2 (вариант № 0)

Номер операции	Номер перехода	Содержание операции или перехода	Вид перехода
05	Токарная		
Установ 1	1	Установить и закрепить заготовку	Вспомогательный
	2	Подрезать торец *3*	Основной
	3	Точить поверхность *1* на длину 25 мм	Основной
	4	Сверлить отверстие *10*	Основной
	5	Точить фаску *2*	Основной
	6	Точить фаску *4*	Основной
	7	Переустановить заготовку	Вспомогательный
Установ 2	8	Подрезать торец *8*	Основной
	9	Точить поверхность *6* с образованием поверхности *5*	Основной
	10	Точить фаску *7*	Основной
	11	Точить фаску *8*	Основной
	12	Снять деталь	Вспомогательный
10	Контрольная		

РАБОТА № 2
ИЗУЧЕНИЕ СТРУКТУРЫ ТЕХНОЛОГИЧЕСКОГО ПРОЦЕССА

Цель работы – практическое закрепление знаний по структуре технологического процесса, понятиям и определениям его элементов; приобретение навыков и умений в формировании структуры технологического процесса изготовления деталей машиностроения.

Практическая работа состоит из двух частей. В первой части студент по своему варианту задания выполняет работы, аналогично рассмотренному в методическом пособии примеру (вариант № 0). Во второй студент по своему варианту задания самостоятельно выполняет все работы согласно заданию.

Отчет по практической работе должен содержать:

- выделенные на прилагаемом чертеже основные операции механической обработки;
- название переходов, проходов, установов, позиций для каждой операции;
- операции с максимально возможной степенью дифференциации, когда каждая операция предельно проста, так как состоит из одного-двух простых переходов;
- одну операцию с максимально возможной степенью концентрации, когда совмещают ряд переходов, что позволяет обрабатывать одновременно несколько поверхностей.

Первая часть задания:

- изучить рабочий чертеж детали (рис. 2.1, *а* и табл. 2.1) по своему варианту задания;
- определить возможные методы обработки поверхностей детали;
- по каждой поверхности назначить простейшие операции, состоящие из одного-двух переходов механической обработки (табл. 2.2);

составить операцию с высокой степенью концентрации, состоящую из нескольких переходов, проходов, позиций и установок.

Вторая часть задания:

- выделить по прилагаемому к заданию чертежу детали (рис. 2.1, *б* и табл. 2.2) основные операции механической обработки;
- по каждой операции назвать переходы, проходы, установы, позиции;
- показать операции с максимально возможной степенью дифференциации, когда каждая операция предельно проста, так как состоит из одного-двух простых переходов;
- показать одну операцию с максимально возможной степенью концентрации, когда совмещают ряд переходов для одновременной обработки несколько поверхностей;
- выделить вспомогательные переходы при обработке детали;

- показать одну операцию с максимально возможной степенью концентрации, когда совмещают ряд переходов для одновременной обработки несколько поверхностей;
- выделить вспомогательные переходы при обработке детали.

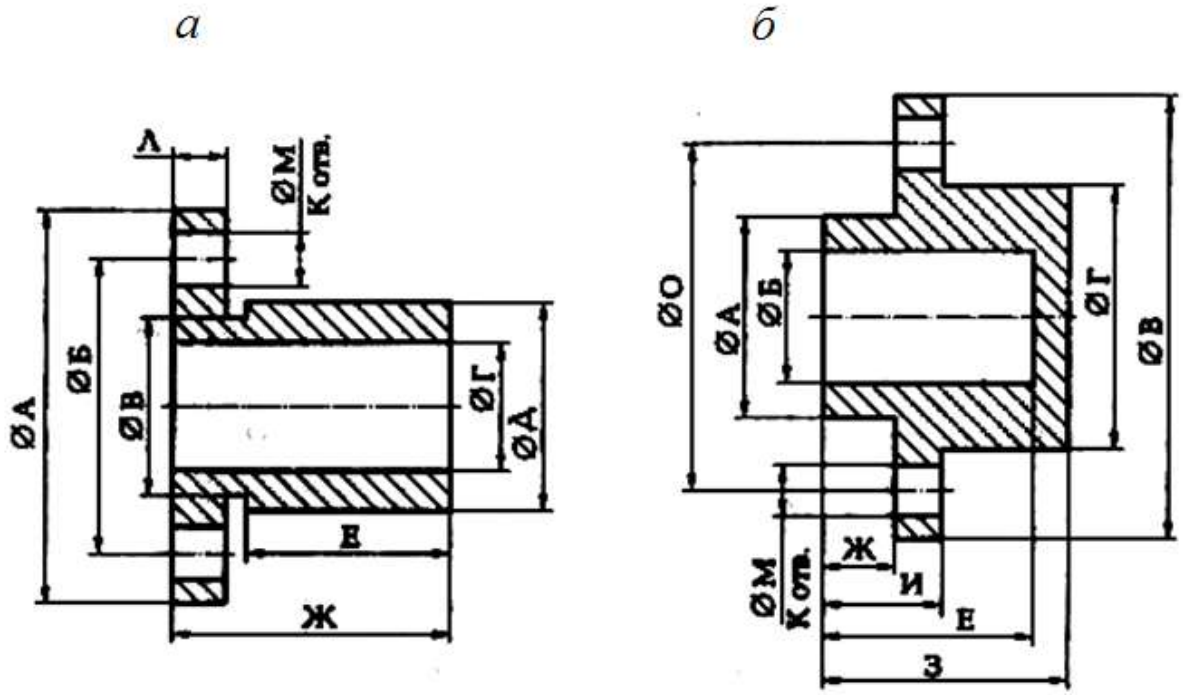

Рис. 2.1. Исходная информация для выполнения практической работы № 2:
а – первая деталь; *б* – вторая деталь

КОНТРОЛЬНЫЕ ВОПРОСЫ:

1. Назовите структуру технологического процесса механической обработки.
2. Что называют основной операцией технологического процесса?
3. Что называют вспомогательной операцией технологического процесса?
4. Что называют основным переходом?
5. Что называют вспомогательным переходом?
6. Что называют установом?
7. Объясните сущность выполнения операции в два установа.
8. Чем отличается простой переход от сложного перехода?
9. Какая операция технологического процесса считается основной? Какой переход технологической операции считается основным?

Таблица 2.1

Индивидуальные варианты для выполнения первой части практической работы № 2

Показатели детали	Вариант															
	0	1	2	3	4	5	6	7	8	9	10	11	12	13	14	15
ØА, мм	98c9	100d9	110f9	90f9	100d9	90f9	110d9	100f9	95d9	110d9	100d9	90e9	110e9	100e9	95e9	110e9
ØБ, мм	78js9	80js9	82js9	60js9	80js9	70js9	90js9	80js9	75js9	90js9	80js9	60js9	95 js9	80 js9	75js9	85 js9
ØВ, мм	50	52	54	45	50	48	55	50	48	50	50	50	65	54	61	56
ØГ, мм	40H9	42H9	44H9	35H9	40H9	38H9	45H9	40H9	38H9	40H9	40H9	40H9	45H9	40H9	38H9	45H9
ØД, мм	60d9	62d9	64d9	55d9	60d9	58d9	65d9	60d9	58d9	60d9	60d9	55d9	60d9	58d9	65d9	60d9
ØМ, мм	10H9	12H9	14H9	10H9	10H9	8H9	12H9	10H9	8H9	12H9	10H9	8 H9	10 H9	12 H9	6 H9	10 H9
Е, мм	55	70	53	55	65	57	73	46	55	63	49	57	73	46	55	63
Ж, мм	70	90	70	70	90	80	90	70	80	90	70	70	90	70	70	90
Л, мм	10	15	12	10	20	18	22	19	20	22	16	10	15	20	22	30
К, мм.	5	4	3	6	8	4	3	6	8	6	4	3	6	8	6	4

Примечание. Эскиз более сложной (концентрированной) токарной операции, состоящей из семи основных переходов, представлен в табл. 2.3.

Таблица 2.2

Индивидуальныевариантыдля выполнения второй части практической работы № 2

Показатели детали	Вариант														
	1	2	3	4	5	6	7	8	9	10	11	12	13	14	15
Ø А мм	30h9	35h9	40 h9	36h9	32h9	30f9	32f9	30f9	28f9	32h10	38h10	42f9	40h9	34f9	36f9
Ø Б, мм	25	30	34	30	28	24	26	24	22	28	28	32	30	24	26
Ø В, мм	70	80	80	75	75	72	80	76	78	78	70	74	80	80	80
Ø Г, мм	35	40	45	42	39	36	38	38	36	40	42	50	45	40	50
Ø М, мм	8Н9	10Н9	12Н9	10Н9	9Н9	8Н9	12Н9	10Н9	12Н9	8Н9	6Н9	6Н9	8Н9	8Н9	10Н9
Размер Ж, мм	8	12	14	10	14	18	22	20	12	12	18	22	20	12	12
Размер З, мм	25	30	32	28	36	40	42	34	30	28	40	44	38	42	50
Размер И, мм	12	18	19	15	19	23	27	25	17	17	10	14	15	10	8
Размер Е, мм	20	26	28	24	32	36	38	30	26	24	30	40	30	36	45
Ø О, мм	50jsl4	65js9	60jsl4	55jsl4	52js9	50js14	60jsl4	56is9	54jsl4	50jsl4	50jsl4	54jsl4	60js9	60js14	60jsl4
Число К отверстий	2	4	6	4	6	4	2	4	8	6	4	6	4	2	4

Таблица 2.3

Результаты выполнения первой части практической работы №1.1 (вариант № 0)

Номер и наименование операции	Операционный эскиз	Содержание переходов
Основное задание		
05 – токарная черновая	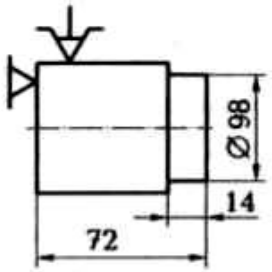	Установить заготовку. Подрезать торец на размер 72 мм. Обточить Ø98 мм за один проход на длину14 мм. Снять деталь
10 – токарная черновая	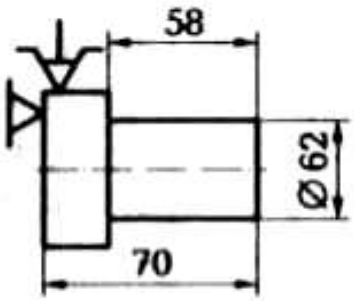	Установить заготовку. Подрезать торец на размер 70 мм. Обточить Ø62 мм за несколько проходов, выдерживая размер 58 мм. Снять деталь
15 – токарная черновая	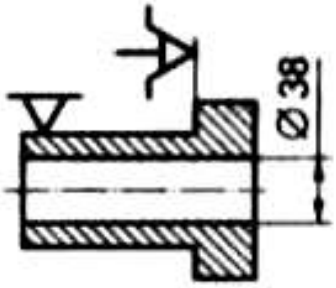	Установить заготовку. Сверлить отверстие Предварительно Ø20 мм. Расточить отверстие Ø38 мм. Снять деталь
20 –сверлильная	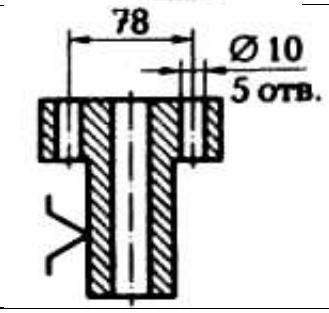	Установить заготовку. Сверлить 5 отверстий предварительно Ø 9,6 мм. Зенкеровать 5 отверстий Ø 9,9 мм. Развернуть 5 отверстий Ø10H9. Снять деталь
25 –токарная чистовая	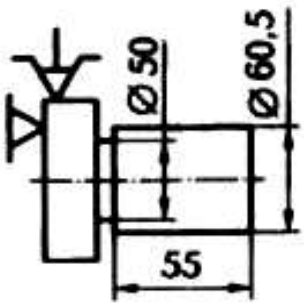	Установить заготовку. Обточить Ø60,5 мм. Точить канавку Ø50 мм резцом шириной 5 мм. Снять деталь

Окончание табл. 2.3

Номер и наименование операции	Операционный эскиз	Содержание переходов
30 –токарная чистовая	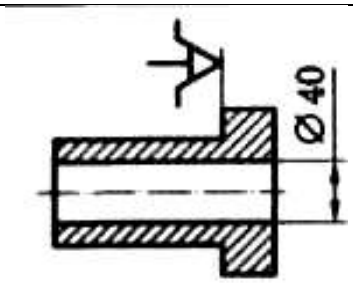	Установить заготовку. Расточить отверстие Ø40 мм. Снять деталь
35 –шлифовальная	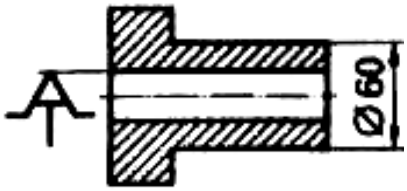	Установить заготовку. Шлифовать наружную поверхность Ø60 мм. Снять деталь
40 – контрольная	См. рис. 2.1 и табл. 2.1	Контроль геометрических параметров
Дополнительное задание		
Операция с высокой степенью концентрации	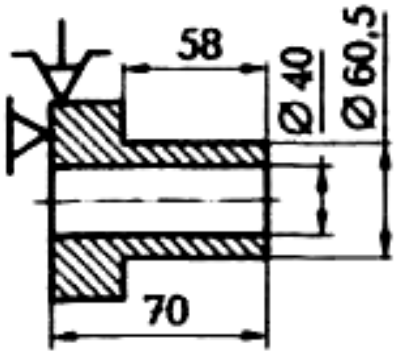	Установить заготовку. Подрезать торец на размер 70 мм. Обточить Ø62 мм за несколько проходов, выдерживая размер 58 мм. Обточить Ø60,5 мм. Сверлить центральное отверстие Ø20 мм. Расточить центральное отверстие Ø38 мм. Расточить центральное отверстие Ø40 мм. Точить канавку Ø50 мм резцом шириной 5 мм. Снять деталь

РАБОТА № 3
ОПРЕДЕЛЕНИЕ ВЕЛИЧИНЫ ПРИПУСКОВ

Краткие теоретические сведения

Заготовка – это предмет производства, форма которого приближена к форме детали, из которого изготовляют деталь или неразъемную сборочную единицу путем изменения формы и шероховатости поверхностей, их размеров, а также свойств материала. Принято считать, что на любую операцию поступает заготовка, а выходит с операции деталь.

Конфигурация заготовки обусловлена конструкцией детали, ее размерами, материалом и условиями работы детали в готовом изделии, т. е. всемивидами нагрузок, воздействующих на деталь во время эксплуатации готового изделия.

Исходная заготовка – это заготовка, поступающая на первую операцию технологического процесса.

Припуск – это слой материала заготовки, удаляемый в процессе ее механической обработки для получения требуемой точности и параметров поверхностного слоя готовой детали.

Промежуточный припуск – это слой материала, снимаемый при выполнении одного технологического перехода. Его определяют как разность размера поверхности заготовки, полученного на предыдущей операции, и размера этой же поверхности детали, полученного при выполнении данного перехода по обработке поверхности заготовки в одной операции.

Операционный припуск – это толщина слоя материала, снимаемого с конкретной поверхности заготовки в одной операции. Величина z_0 операционного припуска зависит от следующих параметров: высота неровностей Rz поверхности (шероховатости), образовавшихся на предыдущей операции; глубина $h_д$ дефектного слоя поверхности заготовки; допуск T на операционный размер и др.

Операционные припуски определяют расчетно-аналитическим или опытно-статистическим методом.

Общий припуск – это сумма всех промежуточных припусков по всему технологическому маршруту механической обработки конкретной поверхности заготовки. Общий припуск для каждой поверхности заготовки можно определить в виде разности размера этой поверхности заготовки и размера этой же поверхности готовой детали.

Расчетно-аналитический метод определения припусков дает возможность при обработке поверхностей вращения определять припуск либо на диаметр, либо на радиус (на сторону). В общем случае величина припуска на диаметр

$$z_0 = 2[Rz + h_д + T], \qquad (3.1)$$

где Rz – высота неровностей поверхности (шероховатости), образовавшихся на предыдущей операции; $h_д$ – глубина дефектного слоя поверхности заготовки; T– допуск на операционный размер.

При обработке плоской поверхности (односторонняя обработка) припуск задается на сторону. В общем случае величина припуска на сторону

$$Z_0 = Rz + h_д + T. \qquad (3.2)$$

Общий припуск на механическую обработку определяется сравнением размеров поверхностей заготовки и соответствующих поверхностей детали.

Для наружной поверхности вращения (рис. 3.1) общий припуск на диаметр

$$2z_{\text{общ}.d} = d_0 - d_{\text{д}}, \quad (3.3)$$

где d_0 – наружный диаметр заготовки; $d_{\text{д}}$ – наружный диаметр детали.

Для внутренней поверхности вращения (рис. 3.1, *б*) общий припуск на диаметр

$$2z_{\text{общ}.D} = D_{\text{А}} - D_0, \quad (3.4)$$

где $D_{\text{А}}$ – внутренний диаметр детали; D_0 – внутренний диаметр заготовки.

Для плоской поверхности (рис. 1.4, *в*) общий припуск

$$z_{\text{общ}L} = L_0 - L_{\text{А}}, \quad (3.5)$$

где L_0 – размер заготовки; $L_{\text{А}}$ – размер детали.

После того как определили промежуточные припуски для каждого перехода, определяют промежуточные размеры заготовки, что позволяет подобрать режущий и мерительный инструмент.

Опытно-статистический метод определения припусков дает возможность определять припуски на переходы, величина которых во многом определяется методом обработки поверхности заготовки и ее размерами. При этом методе используют таблицы из нормативно-справочных источников.

Задание 3.1

Деталь – вал (рис. 3.2, *а*) изготовляют в условиях мелкосерийного производства из горячекатаной заготовки (рис. 3.2, *б*). Наибольшую по диаметру ступень вала обрабатывают в два перехода. Требуется по одному из вариантов задания (табл. 3.1) установить общий припуск, промежуточные припуски на оба перехода механической обработки наибольшего диаметра детали; рассчитать промежуточный размер после первого перехода и выполнить операционные эскизы на оба перехода.

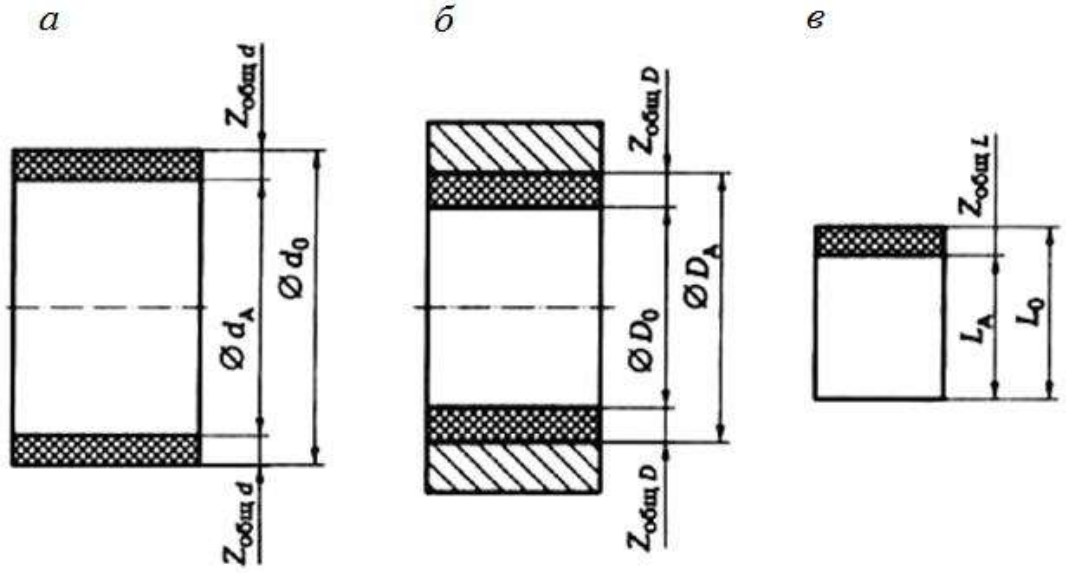

Рис. 3.1. Схема расположения припусков на механическую обработку: *а* – для наружной цилиндрической поверхности; *б* – для внутренней цилиндрической поверхности; *в* – для плоской поверхности

Отчет по заданию должен содержать:

- эскизы детали и заготовки;
- операционные эскизы;
- расчетные формулы с результатами расчета.

Пример выполнения задания 3.1(вариант № 0)

По формуле (3.3) с учетом задания (см. вариант № 0, табл. 3.1) найдем общий припуск на механическую обработку наибольшего диаметра:

$$2z_{общ.d} = d_0 - d_A = 110 - 100 = 10 \text{ мм}.$$

Промежуточный припуск на диаметр при чистовом точении найдем по табл. Прилож.4:

$$2z_{табл} = 2{,}0 \text{ мм}.$$

Для мелкосерийного производства припуск следует увеличить, для чего вводится коэффициент $K = 1{,}3$, тогда

$$2z_{расч} = 2z_{табл} \cdot K = 2{,}0 \cdot 1{,}3 = 2{,}6 \text{ мм}.$$

Припуск на диаметр при черновом точении можно определить расчетом:

$$2z_1 = 2z_{общ.} - 2z_{расч} = 10 - 2{,}6 = 7{,}4 \text{ мм}.$$

Диаметр d_i после чернового прохода (рис. 3.2, *в*) определяется исходя из максимального диаметра детали и припуска $2Z_{расч}$ на чистовое точение:

$d_1 = d_{max} + 2Z_{расч} = 100 + 2{,}6 = 102{,}6$ мм.

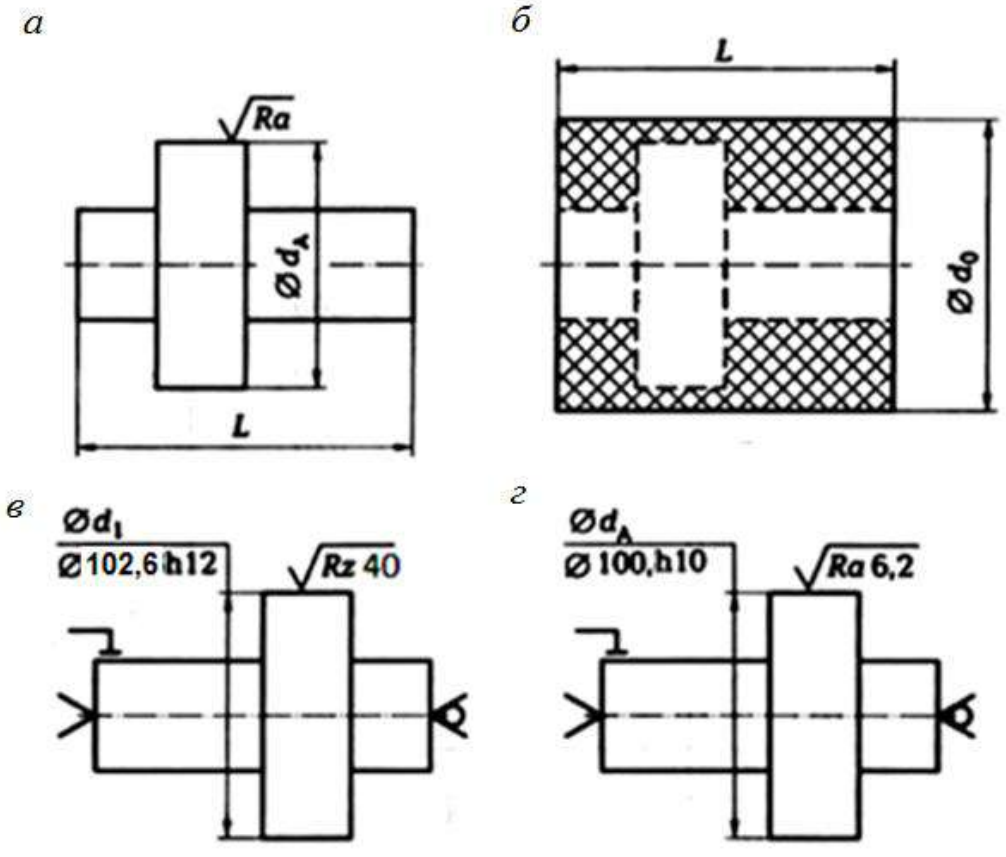

Рис. 3.2. Схема обработки наибольшей по диаметру ступени вала:
а – вал; *б* – заготовка; *в* – обтачивание черновое; *г* – обтачивание чистовое

Точность получают по квалитету *h*l2, т. е. 102,6*h*l2, а шероховатость поверхности для чернового точения *Rz* 40. Операционные эскизы чернового и чистового точения представлены на рис. 3.2, *в, г,* а размеры детали соответствуют заданным.

Таблица 3.1

Варианты для задания 3.1

Вариант	Диаметр заготовки d_0, мм	Диаметр детали d_A, мм	Длина заготовки *L*, мм	*Ra*, мкм
0	110	100	400	6,2
1	100	92	300	3,2
2	140	130	320	6,2
3	180	168	340	3,2
4	200	186	300	3,2
5	120	112	350	6,2
6	180	168	310	6,2
7	130	120	390	3,2
8	150	138	400	6,2
9	110	102	300	3,2
10	140	129	350	3,2
11	130	118	250	6,2
12	100	84	340	6,2
13	125	115	280	3,2
14	150	148	315	6,2
15	160	156	420	3,2

Задание 3.2

По одному из вариантов задания (табл. 3.2) определить с помощью таблиц операционные припуски, рассчитать операционные размеры для всех переходов изготовления детали – вала (рис. 3.3, *а*) из поковки (рис. 3.3, *б*), которая прошла фрезерно-центровальную операцию; выполнить операционные эскизы.

Отчет по заданию должен содержать:

- эскизы детали и заготовки;
- операционные эскизы;
- расчетные формулы с результатами расчета.

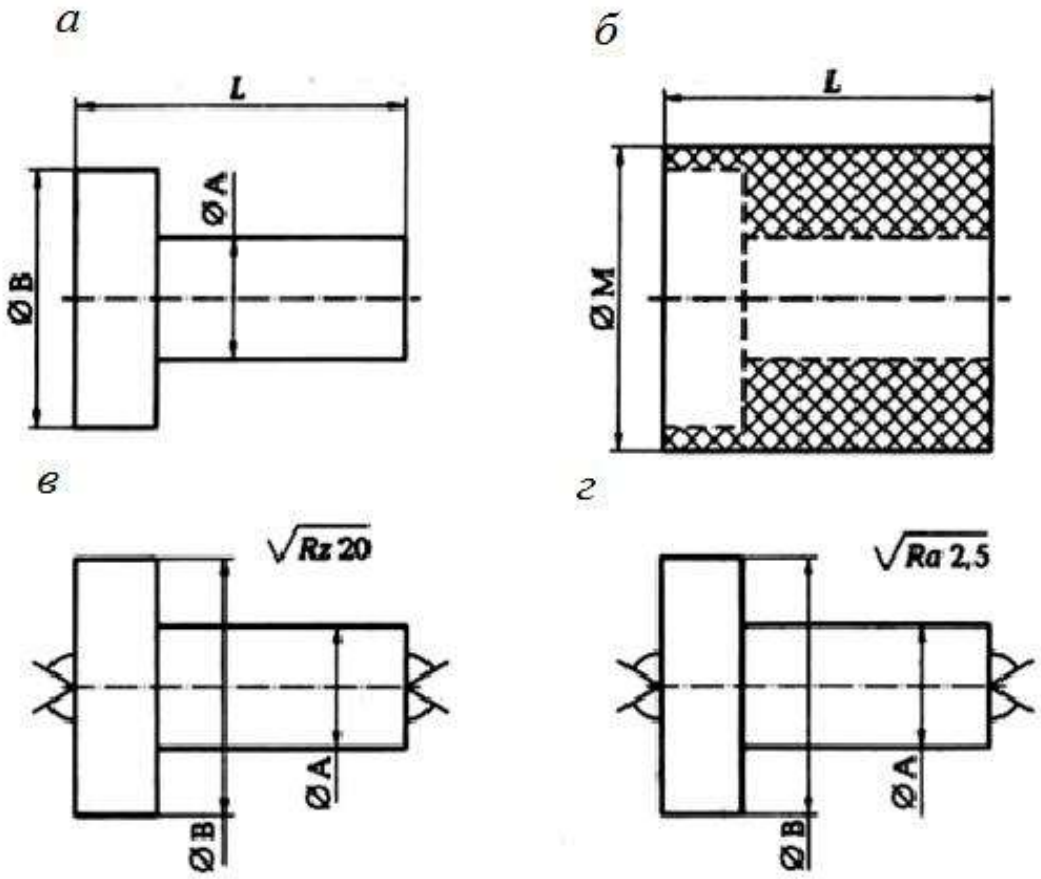

Рис. 3.3. Схема обработки вала:
а – деталь; *б* – расположение припуска на обработку; *в* – обтачивание; *г* – шлифование

Пример выполнения задания 3.2 (вариант № 0)

Используя Приложение 2, последовательность обработки заготовки, установленной в рифленых центрах, можно представить следующим образом (табл. 3.3).

Для диаметра В общий припуск на диаметр для механической обработки найдем по формуле (3.3):

$2Z_{общ} = d_0 - d_B = 96 - 90 = 6$ мм.

С учетом последовательности обработки (см. табл. 3.3) имеем

$$2Z_{общd} = 2Z_1 + 2Z_2 + 2Z_3 + 2Z_4, \quad (3.6)$$

где $2Z_1$ – припуск на диаметр для чернового точения; $2Z_2$ – припуск на диаметр для чистового точения; $2Z_3$ – припуск на диаметр для предварительного шлифования; $2Z_4$ – припуск на диаметр для чистового шлифования.

По Приложению 4 находим, что операционный припуск на диаметр при шлифовании равен 0,6 мм. Распределяем его на шлифование предварительное и чистовое (примерно в отношении 3:1или 2:1) и получаем $2Z_3 = 0,4$ мм, а $2Z_4 = 0,2$ мм.

По Приложению 4 находим, что припуск на чистовое точение $2Z_2 = 2,0$ мм, тогда припуск на черновое точение:

$2Z_1 = 2Z_{общd} - 2Z_2 - 2Z_3 - 2Z_4 = 6 - 2,0 - 0,4 - 0,2 = 3,4$ мм.

Таблица 3.2

Варианты для задания 3.2

Вариант	Деталь							Заготовка		
	Ø B			Ø A			Длина *L*, мм	ØM		
	Номинальный размер, мм	Точность	*Ra*, мкм	Номинальный размер, мм	Точность	*Ra*, мкм		Номинальный размер, мм	Точность	*Rz*, мкм
0	90	f8	2.5	42	f9	2,5	350	96	*d*15	250
1	80	z8	2.5	64	d9	2,5	300	88	*js*15	250
2	66	x8	2,5	56	d9	2.5	380	72	*js*l4	250
3	86	u8	2,5	50	x8	2,5	320	94	jsl6	250
4	76	h8	2,5	48	u8	2,5	370	82	jsl5	250
5	68	s8	2,5	44	f8	2,5	340	76	jsl3	250
6	80	d9	2,5	64	z8	2,5	390	88	jsl5	250
7	94	d9	2,5	60	x8	2,5	360	100	jsl4	250
8	78	x8	2,5	56	u8	2,5	320	84	jsl6	250
9	82	u8	2,5	62	h7	2,5	380	90	jsl3	250
10	64	z8	2,5	46	s8	2,5	340	72	jsl4	250
11	82	d9	2,5	40	n8	2,5	300	90	jsl5	250
12	85	d9	2,5	42	k7	2,5	310	95	jsl4	250
13	100	x8	2,5	50	u8	2,5	320	110	jsl6	250
14	96	u8	2,5	45	h8	2,5	280	105	jsl3	250
15	72	z8	2,5	36	m7	2,5	240	80	jsl4	250

С учетом ранее проведенных расчетов находим размеры, которые следует получить после каждого перехода.

После чернового точения следует получить размер

$B_1 = B_0 - 2Z_1 = 96 - 3{,}4 = 92{,}6h14$. (B_0 – размер заготовки – ØM).

После чистового точения следует получить размер

$B_2 = B_1 - 2Z_2 = 92{,}6 - 2{,}0 = 90{,}6h12$.

После предварительного шлифования следует получить размер

$B_3 = B_2 - 2Z_3 = 90{,}6 - 0{,}4 = 90{,}2f10$.

После чистового шлифования следует получить размер

$B_4 = B_3 - 2Z_4 = 90{,}2 - 0{,}2 = 90f9$.

Для диаметра А алгоритм действий аналогичен предыдущему.

Общий припуск на диаметр для механической обработки найдем по формуле (3.3):

$2Z_{общd} = d_0 - d_A = 96 - 44 = 52$ мм.

С учетом последовательности обработки (см. табл. 1.12) имеем:

$$2Z_{общd} = 2Z1 + 2Z_2 + 2Z_3 + 2Z_4, \qquad (3.7)$$

где $2Z_1$– припуск на диаметр для чернового точения; $2Z_2$ – припуск на диаметр для чистового точения; $2Z_3$ – припуск на диаметр для предварительного шлифования; $2Z_4$ – припуск на диаметр для чистового шлифования.

По Приложению 4 находим, что операционный припуск на диаметр при шлифовании равен 0,5 мм. Распределяем его на шлифование предварительное и чистовое (примерно в отношении 3:1) и получаем $2Z_3 = 0{,}4$ мм, а $2Z_4 = 0{,}1$ мм.

По Приложению 4 припуск на чистовое точение $2Z_2 = 1{,}5$ мм. Тогда припуск на черновое точение

$$2Z_1 = 2Z_{общd} - 2Z_2 - 2Z_3 - 2Z_4 = = 52 - 1{,}5 - 0{,}4 - 0{,}1 = 50 \text{ мм}.$$

Безусловно, такой большой припуск на черновое точение придется снимать за несколько проходов в зависимости от жесткости заготовки. С учетом проведенных ранее расчетов находим размеры, которые следует получить после каждого перехода.

После чернового точения следует получить размер

$$A_1 = M_0 - 2Z_1 = 96 - 52 = 44f14.$$

После чистового точения следует получить размер

$$A_2 = A_1 - 2Z_2 = 44 - 1{,}5 = 42{,}5f12.$$

После предварительного шлифования следует получить размер

$$A_3 = A_2 - 2Z_3 = 42{,}5 - 0{,}4 = 42{,}1f10.$$

После чистового шлифования следует получить размер

$$A_4 = A_3 - 2Z_4 = 42{,}1 - 0{,}1 = 42f9.$$

Операционные эскизы для точения и шлифования представлены на рис. 3.3, *в, г* соответственно, а результаты расчета сведены табл. 3.3.

Таблица 3.3

Последовательность обработки вала рис. 3.3

Номер операции	Содержание перехода	Снимаемый припуск, мм	Полученные параметры		
			Точность	Шероховатость, мкм	Номинальный размер, мм
05	Установить заготовку	–	*d*15	*Rz*250	96
	Черновое точение ØA (8–14 ходов)	52	*h*14	*Rz*40	44
	Черновое точение ØB	3,4	*h*14	*Rz*40	92,6
	Чистовое точение ØA	1,5	*h*12	*Rz*20	42,5
	Чистовое точение ØB	2,0	*h*l2	*Rz*20	90,6
	Снять деталь	–	–	–	–
10	Установить заготовку	–	–	–	–
	Предварительное шлифование ØA	0,4	*h*10	*Ra*3,2	42,1
	Предварительное шлифование ØB	0,4	*f*10	*Ra*3,2	90,2
	Чистовое шлифование ØA	0,1	*f*9	*Ra*2,5	42
	Чистовое шлифование ØB	0,2	*f*8	*Ra*2,5	90
	Снять деталь	–	–	–	–
15	Контроль параметров детали	–	–	–	–

Задание 3.3

По одному из вариантов задания (табл. 3.4) выбрать с помощью таблиц «операционные припуски», рассчитать промежуточные размеры для выполнения всех переходов, выполнить операционные эскизы для обработки одной ступени (по указанию преподавателя) детали (рис. 3.4, *а*). Заготовка – поковка (рис. 3.4, *б*), прошла фрезерно-центровальную операцию.

Отчет по заданию должен содержать:

- эскизы детали и заготовки
- операционные эскизы;
- последовательность обработки вала в виде таблицы
- расчетные формулы с результатами расчета.

Таблица 3.4

Варианты задания 3.3

Вариант	Показатели заготовки				Показатели детали				L, мм
	$ØA_0$	$ØБ_0$	$ØB_0$	$ØГ_0$	$ØA_A$	$ØБ_Д$	$ØB_A$	$ØГ_A$	
0	44dll	66dll	40dll	32dll	38f8	60f8	36f8	28f8	430
1	40jsl5	46jsl5	36jsl5	34jsl5	30z8	40z8	32z8	22z8	430
2	38jsl4	66jsl4	34jsl4	26jsl4	32x8	60x8	30x8	20x8	430
3	46jsl6	62jsl6	42jsl6	34jsl6	38u8	56u8	38u8	28u8	430
4	50jsl5	66jsl5	48jsl5	37jsl5	44h8	62h8	44h8	32h8	430
5	50jsl3	68jsl3	40jsl3	27jsl3	42s8	64s8	36s8	20s8	430
6	40jsl5	60jsl5	42jsl5	29jsl5	30d9	55d9	38d9	22d9	430
7	32jsl4	66jsl4	36jsl4	27jsl4	28d9	60d9	30d9	20d9	430
8	42jsl6	64jsl6	40jsl6	34jsl6	38x8	58x8	36x8	28x8	430
9	40jsl3	66jsl3	35jsl3	30jsl3	32u8	62u8	32u8	22u8	430
10	32jsl4	50jsl4	35jsl4	25jsl4	25z8	44z8	30z8	18z8	430
11	45jsl5	68jsl5	48jsl5	32jsl5	35d9	60d9	40d9	26d9	430
12	38jsl4	66jsl4	36jsl4	27jsl4	32d9	60d9	30d9	20d9	430
13	46jsl6	64jsl6	40jsl6	34jsl6	38x8	58x8	36x8	28x8	430
14	40jsl3	66jsl3	35jsl3	30jsl3	32u8	58u8	30u8	26u8	430
15	38jsl4	50jsl4	35jsl4	25jsl4	30z8	44z8	30z8	18z8	430

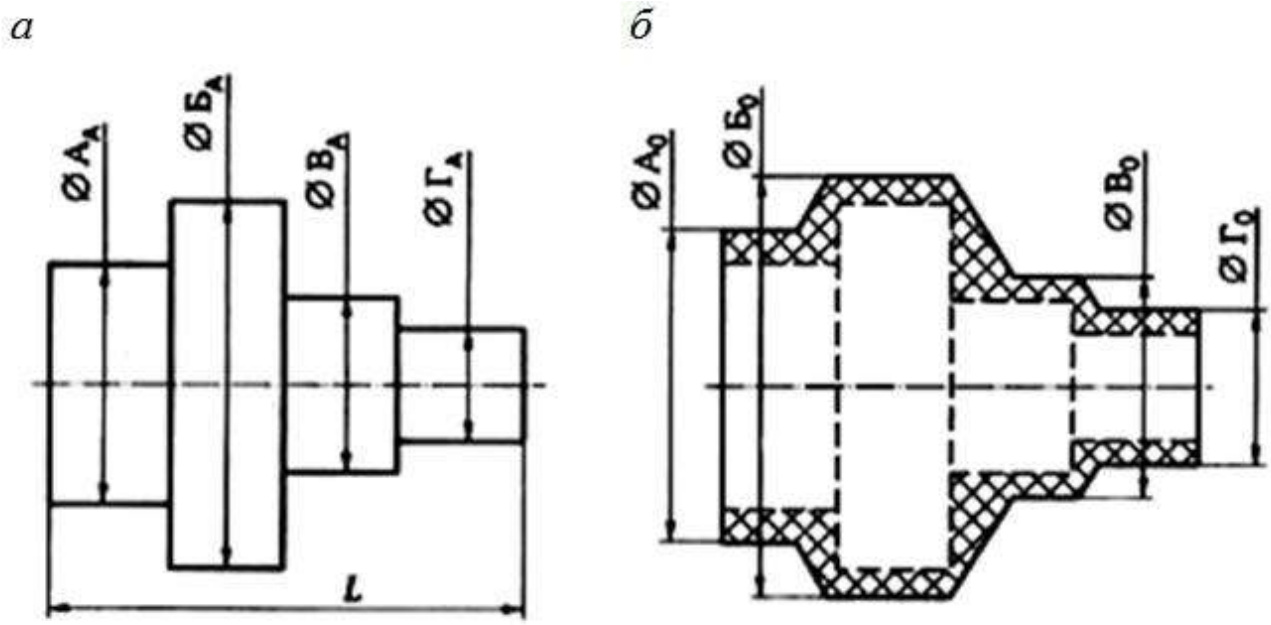

Рис. 3.4. Вал:
а – размеры детали; *б* – размеры заготовки

РАБОТА №4
РАСЧЕТ РАЗМЕРОВ ЗАГОТОВОК

Краткие теоретические сведения

Форма заготовки должна быть приближена к форме детали. Это приближение во многом определяет технико-экономические показатели технологического процесса изготовления детали.

Спроектировать заготовку – это значит установить ее форму, размеры с допускаемыми отклонениями (допусками), припуски на механическую обработку, твердость материала и другие технические требования, которым должна соответствовать заготовка для детали.

При обработке любой поверхности за один рабочий ход на предварительно настроенном станке партии заготовок в результате упругих деформаций системы обработки и изменяющихся в пределах допуска размеров *а*заготовок от наименьшего $a_{\min}$ до наибольшего $a_{\max}$ размеры b деталей также будут изменяться от наименьших $b_{\min}$ до $b_{\max}$ наибольших. Значение Z промежуточного припуска также будет изменяться от наименьшего $Z_{\min}$ до наибольшего $Z_{\max}$.

Значение i-го наименьшего промежуточного припуска представляется как разность:

$$Z_{i\min} = a_{\min} - b_{\max} \qquad (4.1)$$

Значение i-го наибольшего промежуточного припуска

$$Z_{\max} = a_{\max} - b_{\min} \qquad (4.2)$$

Однако в рамках данного учебного пособия целесообразно пользоваться номинальными значениями припусков, размеров заготовки и размеров детали.

Номинальный припуск – это разность между номинальным размером a_{i-1} заготовки, полученным на предыдущем $(i - 1)$-м переходе, и размером b_i, детали, полученным на выполняемом i-м переходе:

$$Z_{i\text{ном}} = a_{i-1} - b_i. \qquad (4.3)$$

Тогда общий Z_0 номинальный припуск на обработку конкретной поверхности заготовки рассчитывают в виде суммы номинальных припусков на все технологические переходы (или операции) по обработке данной поверхности. В то же время этот припуск будет равен разности номинальных размеров заготовки и детали, т. е.:

$$Z_0 = \sum_1^n Z_{i\text{ном}} = a_{\text{ном.заг}} - b_{\text{ном.дет}}, \qquad (4.4)$$

где n – общее число технологических переходов или операций по обработке данной поверхности.

Таким образом, наружные номинальные размеры каждой поверхности исходной заготовки определяют путем прибавления к наружным номинальным размерам d_A, D_A, L_A каждой поверхности детали общих номинальных припусков, $Z_{\text{общ}d}$,. $Z_{\text{общ}D}$, $Z_{\text{общ}L1}$,. $Z_{\text{общ}L2}$ на обработку данной поверхности. Внутренние номинальные размеры каждой поверхности исходной заготовки определяют путем вычитания из внутренних номинальных размеров каждой поверхности детали общих номинальных припусков на обработку данной поверхности. Так,

например, для детали, изображенной на рис. 4.1, *а*, размеры исходной заготовки (рис. 4.1, *б*) можно определить по формулам:

$$d_0 = d_A + 2Z_{общd}; \quad (4.5)$$

$$D_0 = D_A + 2Z_{общD}; \quad (4.6)$$

$$L_0 = L_A + Z_{общL1} + Z_{общL2} \quad (4.7)$$

Общие припуски $Z_{общd}$,$Z_{общD}$, $Z_{общL1}$ и $Z_{общL2}$ выбирают по соответствующим таблицам.

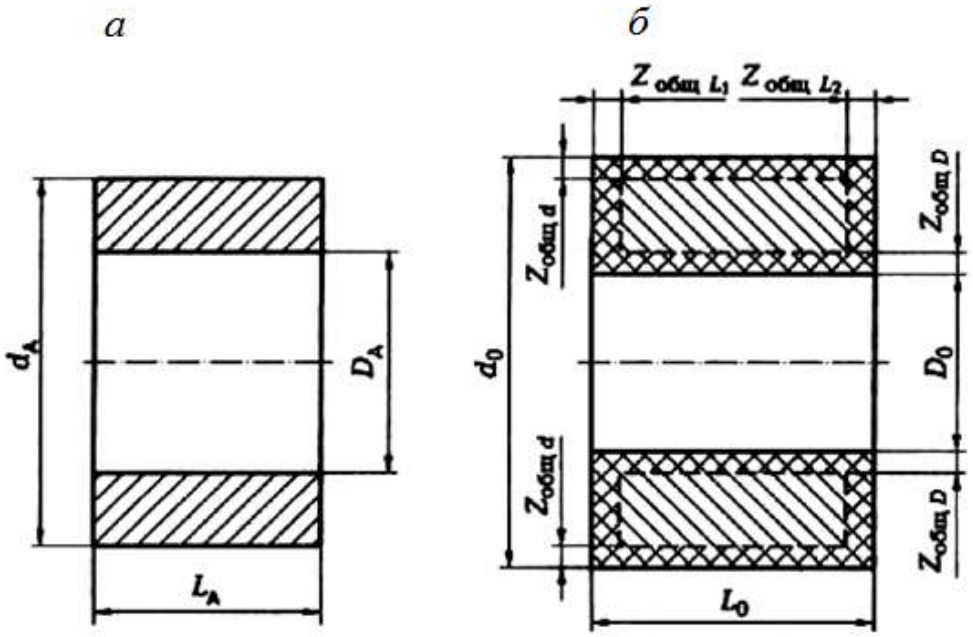

Рис. 4.1. Схема определения размеров заготовки:
а – размеры детали; *б* – расположение припусков и размеры заготовки

Задание 4.1

По одному из вариантов задания (табл. 4.1) спроектировать исходную заготовку для изготовления вала (рис. 4.2, *а*) из стального (18ХНЗА) проката в условиях мелкосерийного производства (200 шт./год). Шероховатость поверхности проката *Rz* 250 мкм.

Отчет по заданию должен содержать:

- эскизы детали и заготовки;
- расчетные формулы и результаты расчета.

Пример выполнения задания 4.1(вариант № 0)

Из анализа чертежа детали (см. рис. 4.2, *а*) следует, что перепады диаметров вала незначительные ($\Delta d \leq 10$ мм), требования к механическим свойствам материала заготовки отсутствуют, а производство мелкосерийное. Поэтому до-

пустимо нарезать штучные заготовки из цилиндрического прутка длиной L_0 и диаметром d_0.

Диаметр заготовки определяем по формуле (4.5). Общий припуск (Приложение 4) $2Z_{общd} = 8$ мм с учетом длины заготовки в интервале 180 ... 260 мми параметра шероховатости детали *Ra* 1,2 мкм. Тогда наружный диаметр заготовки

$$d_0 = d_A + 2Z_{общd} = 89 + 8 = 97\text{мм}.$$

Длину L_0 штучной заготовки определяем по формуле (4.7). По Прилож. 4 с учетом длины заготовки в интервале 180 ... 260 мм и параметра шероховатости детали *Rz* 40 мкм находим

$$Z_{общL1} = Z_{общL2} = 4\text{мм}.$$

Тогда длина штучной заготовки

$$L_0 = L_A + Z_{общL1} + Z_{общL2} = 250 + 4 + 4 = 258 \text{ мм}.$$

При разрезании прутка на штучные заготовки назначаем допуск на длину по 12-му квалитету (*js*12), а допуск на диаметр установим +0,6 ... – 1,7 мм (по ГОСТ 2590-88). Эскиз заготовки представлен на рис. 4.2, *б*.

Таблица 4.1

Индивидуальные варианты для выполнения задания 4.1

Вариант	Показатели детали								
	ØА		ØБ		ØВ		L_1, мм	L_2, мм	L, мм
	Номинальный размер, мм	*Ra*, мкм	Номинальный размер, мм	*Ra*,мкм	Номинальный размер, мм	*Ra*,мкм			
0	80	1,2	89	1,2	85	80	130	100	250
1	60	2,5	100	2,5	70	80	100	120	260
2	30	1,2	80	2,5	40	80	110	90	250
3	120	2,5	130	1,2	60	80	80	120	250
4	80	2,5	100	1,2	70	80	110	105	260
5	20	1,2	80	2,5	40	80	85	95	200
6	90	2,5	160	2,5	80	80	140	60	250
7	68	1,2	100	2,5	45	80	125	75	250
8	75	2,5	100	1,2	78	80	100	60	200
9	30	1,2	88	2,5	40	80	105	124	260
10	70	1,2	100	1,2	60	80	88	68	180
11	86	2,5	92	2,5	88	80	80	120	250
12	78	1,2	88	2,5	82	80	100	105	250
13	86	2,5	95	1,2	90	80	85	95	200
14	90	2,5	100	2,5	95	80	140	60	260
15	82	1,2	90	1,2	86	80	100	75	200

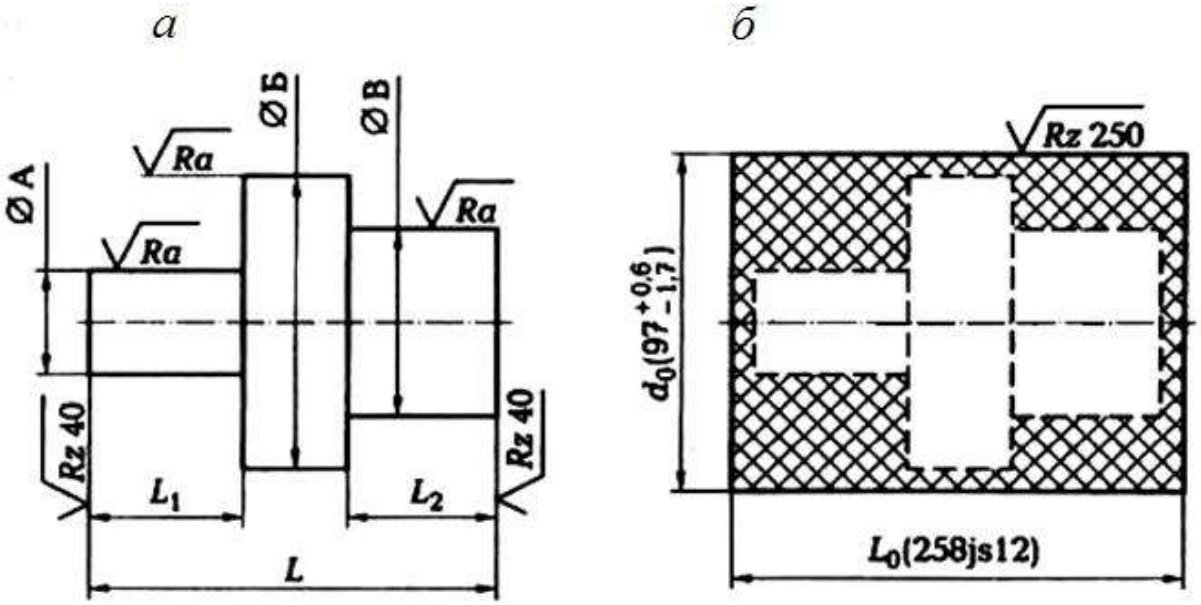

Рис. 4.2. Схема проектирования заготовки для вала:
а – размеры детали; *б* – размеры заготовки

Задание 4.2

По одному из вариантов задания (табл. 4.2) спроектировать исходную заготовку для изготовления детали – вала (рис. 4.3) из стального (сталь 45) проката в условиях среднесерийного производства (1200 шт./год). Шероховатость поверхности проката *Rz* 250 мкм.

Отчет по заданию должен содержать:

- эскизы детали и заготовки;
- расчетные формулы и результаты расчета.

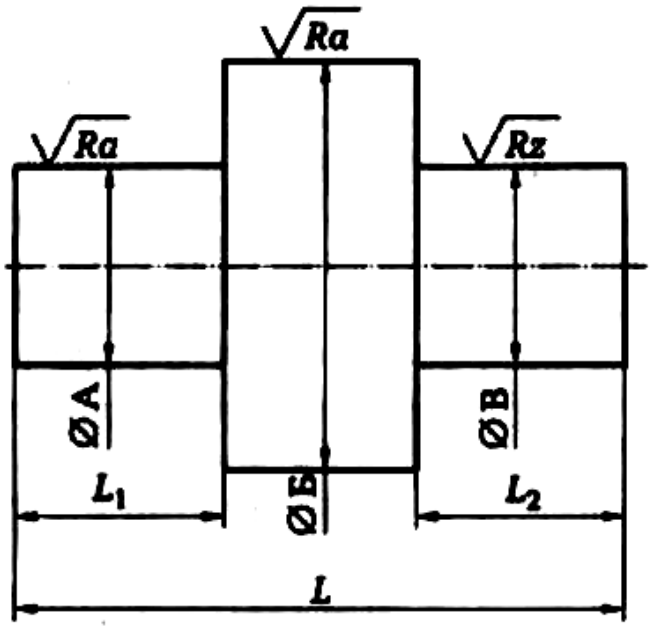

Рис. 4.3. Эскиз обрабатываемой детали (вала)

Таблица 4.2

Индивидуальные варианты для выполнения задания 4.2

Вариант	Показатели детали								
	ØA		ØБ		ØВ		L_1, мм	L_2, мм	L, мм
	Номинальный размер, мм	*Ra*, мкм	Номинальный размер, мм	*Ra*, мкм	Номинальный размер, мм	*Rz*, мкм			
1	70	2,5	120	2,5	70	80	100	100	200
2	40	1,2	180	2,5	40	80	90	90	260
3	60	2,5	100	1,2	60	80	60	60	200
4	70	2,5	160	1,2	70	80	105	105	260
5	40	1,2	90	2,5	40	80	95	95	220
6	80	2,5	110	2,5	80	80	60	60	210
7	45	1,2	100	2,5	45	80	75	75	230
8	78	2,5	140	1,2	78	80	60	60	180
9	40	1,2	98	2,5	40	80	80	80	205
10	60	1,2	150	1,2	60	80	68	68	195
11									
12									
13									
14									
15									

Задание 4.3

По одному из вариантов задания (табл. 4.3) спроектировать исходную заготовку для изготовления корпуса (рис. 4.4) из серого чугуна в условиях крупносерийного производства (20 000 шт./год). Шероховатость поверхности заготовки *Rz*< 320 мкм.

Отчет по заданию должен содержать:

- эскизы детали и заготовки;
- расчетные формулы и результаты расчета.

Таблица 4.3

Индивидуальные варианты для выполнения задания 4.3

Показатели детали	Вариант															
	0	1	2	3	4	5	6	7	8	9	10	11	12	13	14	15
А, мм	15	20	16	12	14	12	16	12	14	16	14					
Б, мм	96	104	98	102	104	100	104	116	112	118	108					
В, мм	76	82	78	80	82	80	82	92	92	90	88					
Г, мм	38	41	36	40	41	40	41	46	46	45	44					
Ø Д мм	55	50	48	50	48	52	50	56	56	52	50					
Е, мм	70	65	70	76	68	80	72	76	86	80	72					
И, мм	96	70	66	72	68	80	84	60	64	58	76					
К, мм	120	100	98	104	102	110	120	100	96	102	100					
Ø Т мм, мм	10	12	10	11	12	10	12	14	10	14	10					
Х, мм	12	15	16	16	17	15	18	20	16	22	12					
Радиус *R*, мм	32	30	29	30	30	30	30	34	36	35	34					

Пример выполнения задания 4.3 (вариант № 0)

Из анализа чертежа детали (см. рис. 4.4) следует, что механической обработке подвергаются:

- внутреннее отверстие диаметром Д = 55 мм, расположенное на расстоянии E = 70 мм от плоскости D,
- плоскость D основания;
- две плоские поверхности F на верхней стороне прямоугольного фланца толщиной A;
- две плоские поверхности G на торцах цилиндрической поверхности R = 32 мм;
- четыре отверстия диаметром T в основании (прямоугольном фланце);
- две плоские поверхности I прямоугольного фланца.

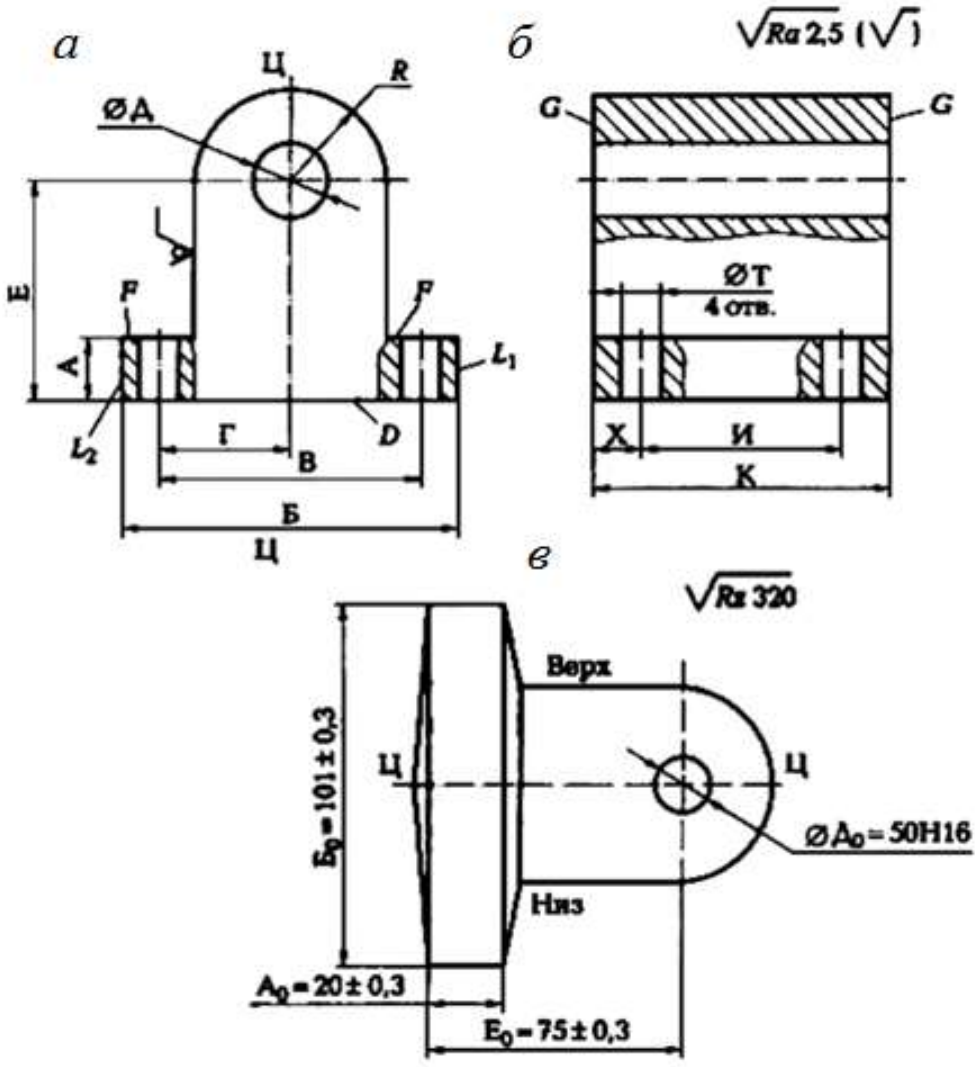

Рис. 4.4. Деталь – корпус *(а, б)* и заготовка детали (*в*)

Вид производства (крупносерийное) позволяет использовать литье в земляные формы по деревянным (или металлическим) моделям с максимальным

приближением формы заготовки к форме детали. Точность размеров литья соответствует 15 – 16-му квалитетам, шероховатость поверхности Rz< 320 мкм.

Так как деталь имеет плоскость симметрии (плоскость Ц – Ц), то ее целесообразно принять за плоскость разъема модели и формы, что облегчит установку и снятие стержня для получения центрального отверстия в отливке. Соответственно этому будут определены литейные уклоны на вертикальных поверхностях и положение формы при заливке металла.

Общие припуски $Z_{общ}$ на механическую обработку можно выбрать по Приложению1 с учетом рассчитанной массы m заготовки (10 ... 16 кг), размера обрабатываемой поверхности и параметра ее шероховатости (Ra 2,5 мкм):

- на плоскости D основания корпуса $Z_{общD} = 2{,}5$ мм;
- на торце G_1 основания корпуса $Z_{общG1} = 2{,}5$ мм;
- на торец G_2 основания корпуса $Z_{общG2} = 2{,}5$ мм;
- на верхнюю площадку F основания корпуса $Z_{общF} = 2{,}5$ мм;
- на центральное отверстие Д $-2Z_{общД} = 2{,}5 \cdot 2 = 5{,}0$ мм;
- на боковые стороны L_1 и L_2 основания $Z_{общL1} = Z_{общL2} = 2{,}5$ мм.

Размеры заготовки рассчитываем по формулам (1.14), (1.15), (1.16):

- диаметр центрального отверстия $Д_о = Д_д - Z_{общД} = 55 - 5{,}0 = 50$ мм;
- длина заготовки $К_о = К_А + Z_{общG1} + Z_{общG2} = 120 + 2{,}5 + 2{,}5 = 125$ мм;
- толщина основания $А_о = А_А + 2Z_{общД} + Z_{общF} = 15 + 2{,}5 = 2{,}5 = 20$ мм;
- ширина заготовки $Б_о = Б_А + Z_{общL1} + Z_{общL2} = 96 + 2{,}5 + 2{,}5 = 101$ мм;
- координирующий размер $Е_о = Е_А + Z_{общD} = 70 + 2{,}5 = 72{,}5$ мм.

Предельные отклонения размеров отливки устанавливаем ± 0,3 мм, литейные уклоны – 3 ... 5º. Назначаем очистку заготовки дробеструйной обработкой.

Эскиз заготовки представлен на рис. 4.4, *б*, где обозначено: **Ц – Ц** – плоскость разъема модели и формы; «Верх» и «Низ» – расположение соответственно верха и низа формы во время заливки в нее расплавленного металла.

Задание 4.4

По одному из вариантов задания (табл. 4.4) спроектировать исходную заготовку, изготовляемую объемной штамповкой из стали 18ХНВА, для изготовления вала (рис. 4.5, *а*) в условиях серийного производства (4 000 шт./год). Шероховатость поверхности заготовки Rz< 320 мкм. Заготовка проходит закалку, отпуск (320 ... 380 НВ).

Отчет по заданию должен содержать:

- эскизы детали и заготовки;
- расчетные формулы и результаты расчета.

Таблица 4.4

Индивидуальные варианты для выполнения задания № 4.4

Показатели детали		Вариант															
		0	1	2	3	4	5	6	7	8	9	10	11	12	13	14	15
Ø A_A	Номинальный размер, мм	80	68	88	80	70	60	70	66	72	78	80					
	Точность	d9	f9	e9	d9	f9	f9	d9	d9	f9	e9	f9					
	Ra, мкм	1,2	2,5	2,5	1,2	1.2	2,5	2,5	1,2	1,2	1,2	2,5					
Ø $Б_A$	Номинальный размер, мм	90	78	98	90	80	70	80	86	96	100	110					
	Точность	d9	e9	f9	d9	e9	e9	f9	d9	d9	e9	f9					
	Ra, мкм	1,2	2,5	1,2	1,2	2,5	2,5	1,2	1.2	2,5	2,5	2,5					
Ø B_A	Номинальный размер, мм	85	73	92	85	75	65	70	66	80	84	95					
	Точность	d9	f9	e9	d9	d9	f9	f9	e9	d9	e9	f9					
	Ra, мкм	1,2	2,5	2,5	1.2	1,2	2,5	2.5	2,5	2,5	1,2	1,2					
Длина L_A, мм		500	400	500	400	250	300	500	400	420	450	500					
Длина L_{1A}, мм		130	200	220	100	80	120	220	180	198	120	220					
Длина L_{2A}, мм		80	80	78	90	64	40	96	60	86	64	85					

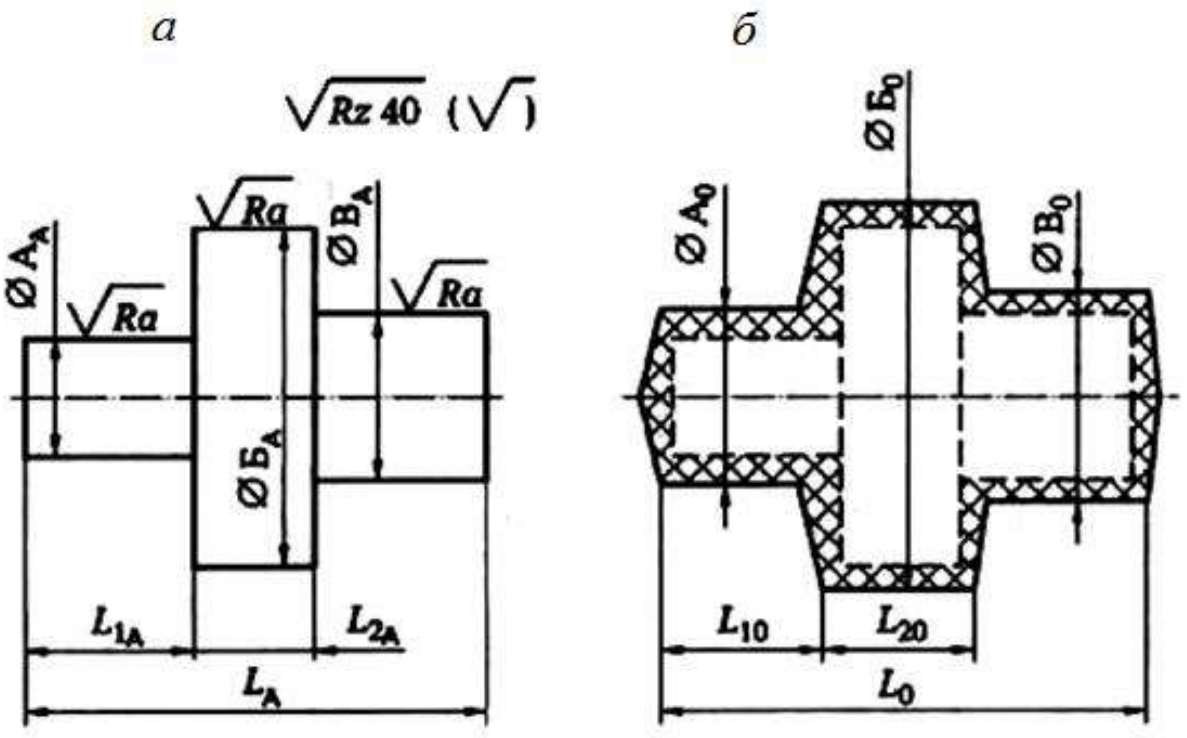

Рис. 4.5. Деталь – вал (*а*) и штампованная заготовка (*б*) для вала

Пример выполнения задания 4.4 (вариант № 0)

Учитывая размеры и форму детали и свойства материала, целесообразно получать заготовку в штампе. Тогда ось поковки должна располагаться горизонтально в плоскости разъема штампа.

Размеры диаметров поковки с допусками рассчитываем с учетом припусков, определяемых по Приложению 4, увеличенных на 0,5 мм на сторону для учета угара поверхностного слоя металла при нагреве в печи.

Результаты расчета сведены в табл. 4.5.

Таблица 4.5

Результаты расчета диаметров ступеней заготовки

Диаметр ступени детали, мм	*Ra*, мкм	Общий припуск на диаметр, мм	Диаметр ступени заготовки, мм	Допуск для размера заготовки, мм
$ØA_A = 80$	1,25	2(2,9 + 0,5) = 6,8	$ØA_0 = 86,8$	+1,3 – 0,7
$ØБ_A = 90$	1,25	2(2,9 + 0,5) = 6,8	$ØБ_0 = 95,8$	
$ØB_A = 85$	1,25	2(2,6 + 0,5) = 6,2	$ØB_0 = 91,2$	

Размеры длин ступеней заготовки с допусками рассчитываем с учетом припусков, определяемых по Приложению 4. Припуск на каждый торец увеличен на 0,5 мм для учета угара поверхностного слоя металла при нагреве в печи. Результаты расчета сведены в табл. 4.6.

Таблица 4.6

Результаты расчета длин ступеней заготовки

Длина ступени детали	*Rz*, мкм	Общий припуск на два торца, мм	Длина ступени заготовки, мм	Допуск для размера заготовки, мм
L_{1A} = 130	40	(3,1+0,5) – (2,5 + 0,5) = 0,6	L_{10} = 129,4	+1,3 – 0,7
L_A = 500	40	(3,1+0,5) + (3,1 +0,5) = 7,2	L_0 = 507,2	
L_{2A} = 80	40	(3,1 +0,5) + (3,1 +0,5) =7,2	L_{20} = 87,2	

Технические требования, предъявляемые к заготовке (рис. 4.5, *б*):

- Допускаемое смещение по разъему штампа не более 0,9мм;
- допускаемый заусенец по периметру обрезки облоя не более 1,7 мм;
- допускаемое радиальное биение поверхностей не более 1 мм;
- внешние штамповочные уклоны 7º;
- радиусы закругления внешних углов 4 мм;
- очистка от окалины травлением или другим способом.

Задание 4.5

По одному из вариантов задания (табл. 4.7) спроектировать исходнуюзаготовку, получаемую объемной штамповкойиз стали38ХМЮА,для изготовления зубчатого колеса (рис. 4.6) в условиях серийного производства (10000 шт./год). Шероховатость поверхности заготовки *Rz* ≤ 320 мкм. Термообработка заготовки – закалка (НВ ≥ 280).

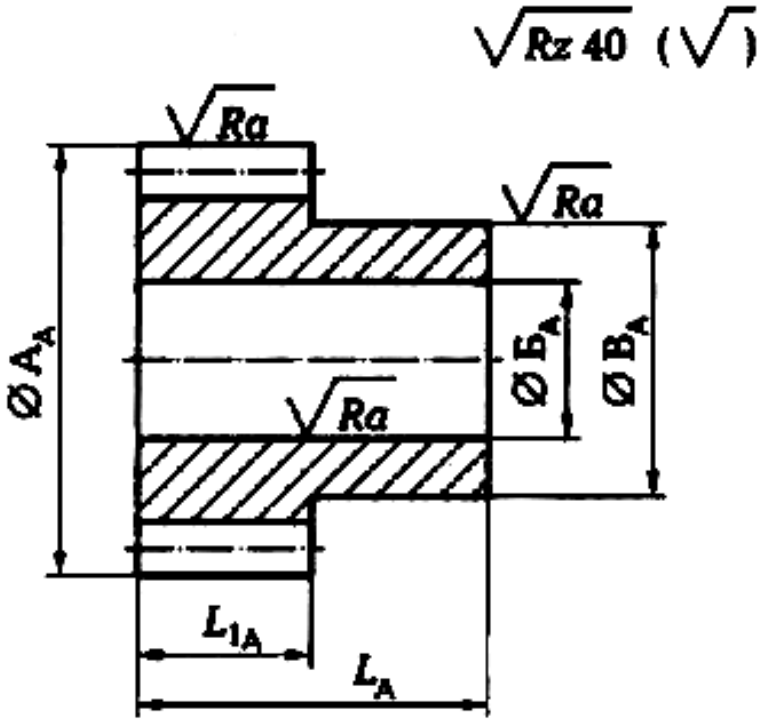

Рис. 4.6. Эскиз обрабатываемого зубчатого колеса

Таблица 4.7

Индивидуальные варианты для выполнения задания 4.5

Показатели детали		Вариант														
		1	2	3	4	5	6	7	8	9	10	11	12	13	14	15
Ø A_A	Номинальный размер, мм	80	90	80	70	60	70	90	70	75	90					
	Точность	hl0	e9	d9	fl0	f9	dl0	d9	fl0	e9	fl0					
	Ra, мкм	2,5	2,5	1,2	1,2	2,5	2,5	1,2	1,2	1,2	1,2					
Ø $Б_A$	Номинальный размер, мм	30	40	30	28	20	30	40	30	25	45					
	Точность	H8	H9	H8	H9	H8	Hl0	H8	H9	H8	H9					
	Ra, мкм	1,2	1,2	1,2	2,5	2,5	1,2	1,2	2,5	2,5	2,5					
Ø B_A	Номинальный размер, мм	50	60	50	40	30	50	60	50	45	70					
	Точность	h9	e10	d9	d9	f9	fl0	e9	d9	el0	d9					
	Ra, мкм	1.2	2.5	1.2	1,2	2,5	2,5	2,5	2,5	1,2	1,2					
L_A	Номинальный размер, мм	50	60	45	60	50	60	75	60	48	65					
	Точность	hl0	dl0	d9	fl0	e9	fl0	el0	d9	d9	d9					
L_{1A}	Номинальный размер, мм	30	40	25	40	30	45	60	40	30	50					
	Точность	h6	d9	fl0	f9	el0	el0	d9	d9	fl0	fl0					

Отчет по заданию должен содержать:

- эскизы детали и заготовки;
- расчетные формулы и результаты расчета;
- Технические требования на изготовление заготовки.

РАБОТА №5
ВЫБОР БАЗ ПРИ ОБРАБОТКЕ ЗАГОТОВОК

Краткие теоретические сведения

При обработке заготовок на металлообрабатывающих станках заготовку чаще всего устанавливают и крепят в приспособлении, а приспособление устанавливают и закрепляют на столе станка. При этом со стороны заготовки участвует установочная база, а со стороны приспособления участвует установочная поверхность. Происходит ***базирование*** заготовки, т. е. придание ей требуемого положения относительно элементов станка, определяющих траекторию движения подачи режущего инструмента.

Процесс установки заготовки на станок складывается из двух этапов: базирования, в результате которого заготовку правильно ориентируют в зоне обработки станка, и закрепления, что обеспечивает неизменность положения заготовки, полученного при базировании, от начала до окончания ее обработки.

Правильное базирование заготовки во многом определяет точность обработки при автоматическом получении размеров.

База – это поверхность, линия или точка, принадлежащие заготовке, относительно которой задают или измеряют положение других поверхностей, линий или точек. Однако в технологии машиностроения используют более конкретные понятия: конструкторская база и технологическая база.

Конструкторская база (КБ) – это поверхность, линия или точка детали, относительно которой на рабочем чертеже детали задают положение другой поверхности, линии или точки этой детали. Различают ***явные конструкторские базы***, в качестве которых используют материальные поверхности, линии или точки, и ***скрытые конструкторские базы,*** в качестве которых используют не материальные поверхности, линии или точки, а геометрические элементы рабочего чертежа детали, такие как осевая линия, плоскость симметрии, биссектриса угла и др.

Технологическая база (ТБ) – это база, используемая для определения положения изделия (заготовки, детали) в процессе технологического процесса его изготовления. На разных стадиях процесса изготовления могут использоваться различные технологические базы. По ходу технологического процесса изготовления детали удобно различать следующие технологические базы: исходная база, установочная база, измерительная база.

Исходная (или настроечная) база (ИБ) – это поверхность, линия или точка, относительно которой в ***технологическом документе,*** например в опе-

рационной карте, координировано положение обрабатываемой в данной операции поверхности. Размеры, которыми координируют положение обрабатываемых поверхностей, называют ***исходными размерами***.

Установочная (или контактная) база (УБ) – это поверхность и только поверхность заготовки, которая при установке заготовки в приспособлении (или непосредственно на станке) создает определенность ее положения в направлении исходного (операционного) размера, т. е. координирует заготовку в направлении исходного размера.

Измерительная (или проверочная) база (ИзБ) – это поверхность, образующая или точка поверхности детали, относительно которой контролируют положение обработанной поверхности, т. е. проверяют правильность выдерживания исходного размера.

Пример 1. Для получения размеров *a* и *b* (рис. 5.1, *а*) при фрезеровании выделенных поверхностей заготовки *1* установочными базами являются:

- поверхность А для исходного размера *a*, который получают непосредственно при установке фрезы *2* относительно плоскости А, определяемой установочными элементами *3* приспособления;
- поверхность В для исходного размера *b*, который получают также при установке фрезы *2* относительно упора *4*, как разность $b = c - (d_ф /2)$, где *c* – расстояние от упора *4* до оси фрезы *2*; $d_ф$ – диаметр фрезы.

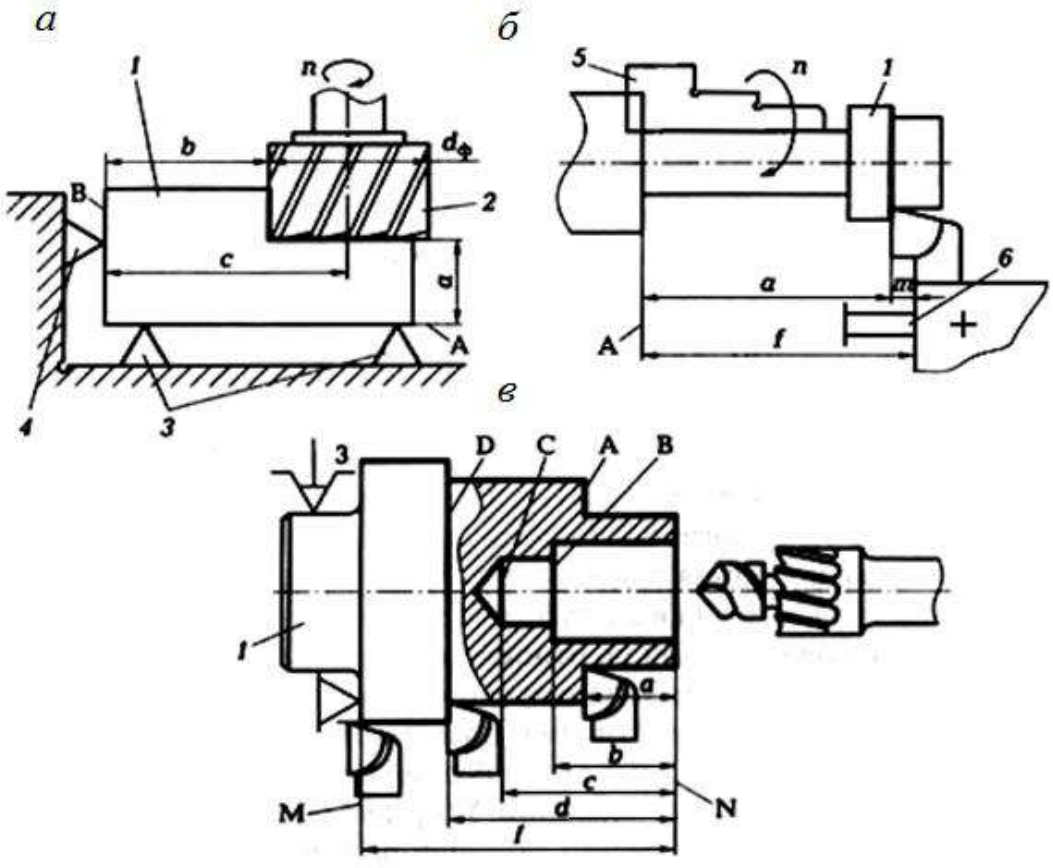

Рис. 5.1. Установочные базы:
а – при фрезеровании; *б* – при обтачивании; *в* – при обработке на многоинструментальном токарном станке

Пример 2. При обтачивании мерной заготовки *1* (рис. 5.1, *б*), установленной в трехкулачковом патроне *5* до упора в его поверхность А, исходный размер *a* обеспечивается при наладке станка путем закрепления упора *6* на расстоянии $f = a + m$ от упорной поверхности А патрона.

Пример 3. При обработке на многоинструментальном токарном станке заготовка *1* поверхностью М (рис. 5.1, *в*) упирается в торцевую поверхность трехкулачкового патрона. По отношению к торцевой поверхности *N*, т. е. исходному размеру *f* поверхность М является одновременно и установочной (опорной) базой и исходной базой. При дальнейшей обработке заготовки поверхность *N* связана с другими обрабатываемыми поверхностями *A, B, C,* и *D* размерами *a*, *b*, *c* и *d*. Положение перечисленных поверхностей на детали зависит от положения поверхности *N*, которая и является для них технологической (исходной) базой.

Задание 5.1

Обозначить исходные базы для обработки поверхностей, выделенных утолщенными линиями, с размерами $А_к$, $В_к$, $С_к$ на конструкторском чертеже рис. 5.2, *а*. Проставить исходные размеры и обозначить технологические базы.

Пример выполнения задания 5.1 представлен на рис. 5.2, *б*. Поверхность М заготовки *2* является одновременно и исходной базой, и установочной базой по отношению к исходному размеру А. Поверхность *N* заготовки является одновременно и исходной базой, и установочной базой по отношению к исходному размеру $В_и$. По отношению к размеру $С_и$ исходной базой является поверхность К, обрабатываемая в данной операции. Упор *1* является установочным элементом приспособления по отношению к исходному размеру $В_и$, а упор *3* является установочным элементом приспособления по отношению к исходному размеру $А_и$.

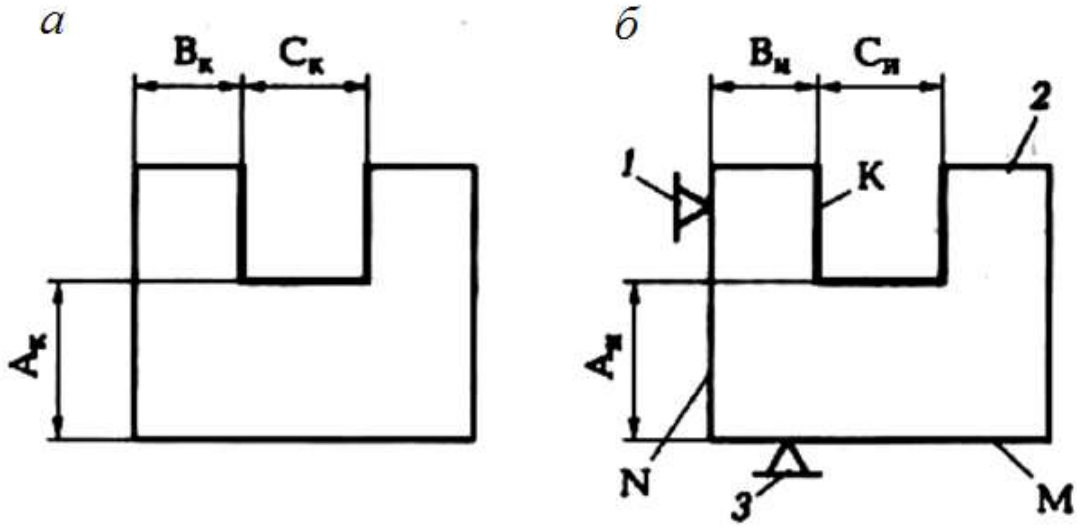

Рис. 5.2. Исходные базы:
а – обрабатываемые поверхности; *б* – схема базирования

Задание 5.2

При обработке заготовка *2* базируется согласно рис. 5.3. Обрабатываемые поверхности А и В выделены утолщенными линиями. Определить, какие поверхности заготовки являются установочными базами и какие элементы (*1, 3*) приспособления являются установочными элементами.

Задание 5.3

На рабочем чертеже детали (рис. 5.4) найти конструкторские базы и указать поверхности детали, по отношению к которым эти базы являются конструкторскими.

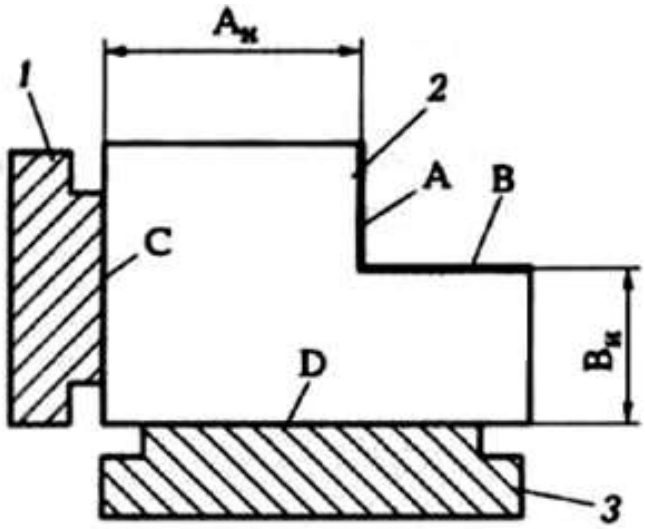

Рис. 5.3. Установочные базы и установочные элементы

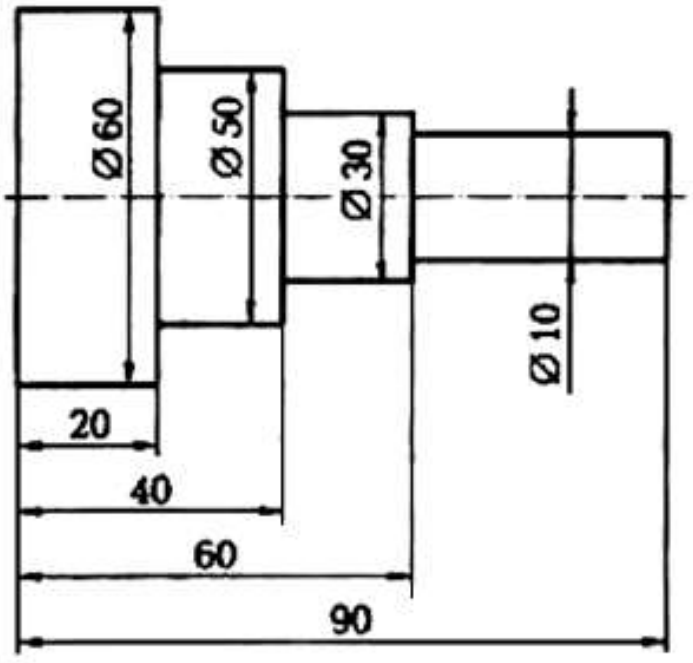

Рис. 5.4. Конструкторские базы

Задание 5.4

При обработке заготовки сверлят два отверстия Ø*d* и Ø*D* (рис. 5.5, *а*), выдерживая размеры *L* и *M*. Требуется определить возможные измерительные базы для контроля положения этих отверстий (размеры *L* и *M*).

Для контроля размера *L* измерительной базой может служить поверхность К (рис. 5.5, *б*) заготовки. Тогда, измеряя расстояние $A_{из}$ от поверхности К до образующей *F* определяют действительный размер $L_A = A_{из} + 0{,}5d$.

Для контроля размера *M* измерительной базой может служить одна из образующих *P* или *N* (рис. 5.5, *б*). Тогда, измеряя расстояние $M_{из}$ от образующей *P* до образующей *N*, определяют действительный размер $M_A = M_{из} + 0{,}5d + 0{,}5D$.

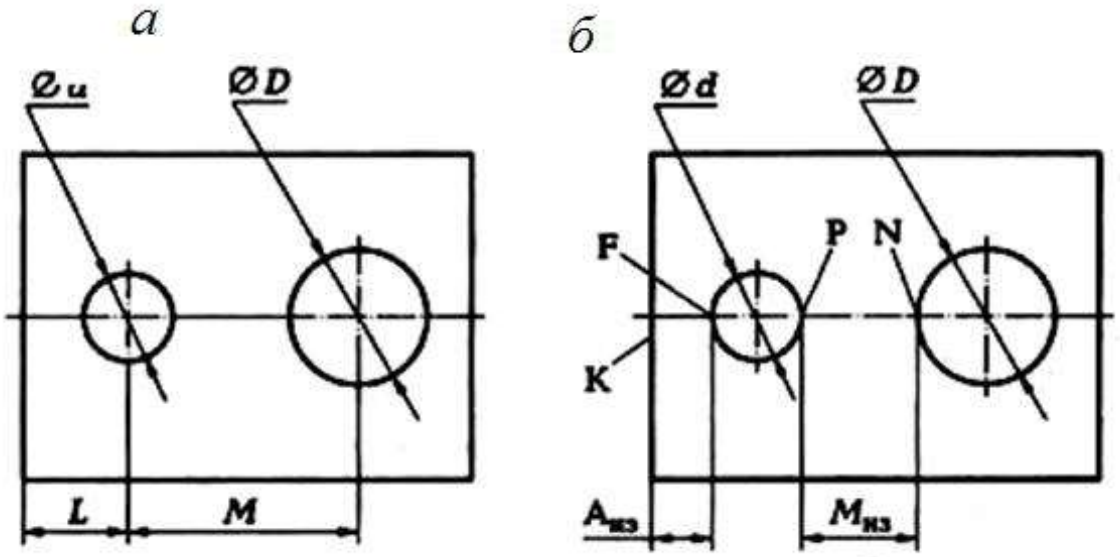

Рис. 5.5. Измерительные базы

Задание 5.5

Определить возможные измерительные базы по отношению к размерам 10 и 15 мм (рис. 5.6), получаемым при обработке отверстий Ø8 и Ø12 мм.

Краткие методические указания к выполнению работы

При высоких требованиях к точности обработки в качестве технологических баз следует принимать те поверхности заготовки, которые являются конструкторскими базами по отношению к обрабатываемым поверхностям.

В общем случае принцип совмещения баз по отношению к какой-либо обрабатываемой поверхности состоит в том, чтобы использовать в качестве всех технологических баз один и тот же элемент заготовки, который выступает в роли конструкторской базы по отношению к этой поверхности.

Несоблюдение принципа совмещения баз (при проектировании технологического процесса) приводит к появлению дополнительных погрешностей об-

работки. Эти погрешности появляются из-за допуска на взаимное положение поверхностей (или других элементов) заготовки, выступающих в роли различных баз. В первую очередь обращают внимание на совмещение исходной базы с конструкторской, а затем на совмещение установочной базы с исходной базой.

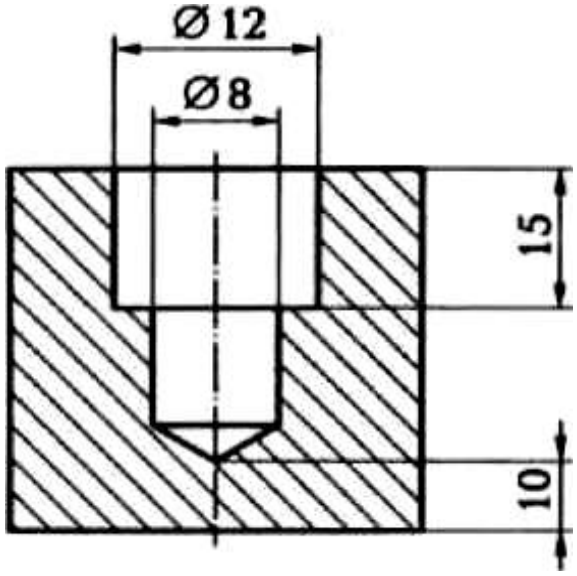

Рис. 5.6. Эскиз обрабатываемой детали

Пример 1. Несовмещение исходной базы с конструкторской базой (ИБ ≠ КБ).

Согласно рабочему чертежу детали (рис. 5.7, *а*) поверхность М координирована относительно поверхности *L* конструкторским размером $А_к$ с точностью $T_к = 0{,}2$ мм ($А_к \pm 0{,}1$), что и требуется выдержать при обработке поверхности М. На операционном эскизе (рис. 5.7, *б*) обрабатываемая поверхность М координирована исходным размером $А_и \pm 0{,}05$ относительно поверхности N, которая является исходной базой. Очевидно, что ИБ ≠ КБ. Тогда в результате обработки поверхности М при таком базировании заготовки в требуемом конструкторском размере $А_к$ появится дополнительная погрешность $T_{и.к} = 0{,}2$,т. е. равная допуску на размер $C \pm 0{,}1$ взаимного положения КБ (поверхность *L*) и исходной базы (поверхность *N*). Действительная погрешность требуемого размера будет равна:

$$T_{к.А} = T_и + T_{и\text{-}к} = 0{,}1 + 0{,}2 = 0{,}3\text{мм},$$

что превышает требуемый допуск $T_к = 0{,}2$ мм.

Для обеспечения требуемой точности при такой простановке исходного размера, следует действительную точность исходного размера повысить (погрешность уменьшить) на величину погрешности $T_{и\text{-}к}$ взаимного положения ИБ и КБ, т. е.

$$T_{и.А} \le T_к - T_{и\text{-}к} \text{ или } T_к \ge T_{и.А} + T_{и\text{-}к}. \qquad (5.1)$$

В рассматриваемом примере $0{,}1 \le 0{,}2 - 0{,}2$. Неравенство получилось неверное. Следовательно, при таком выборе исходной базы заданная точность обеспечена не будет.

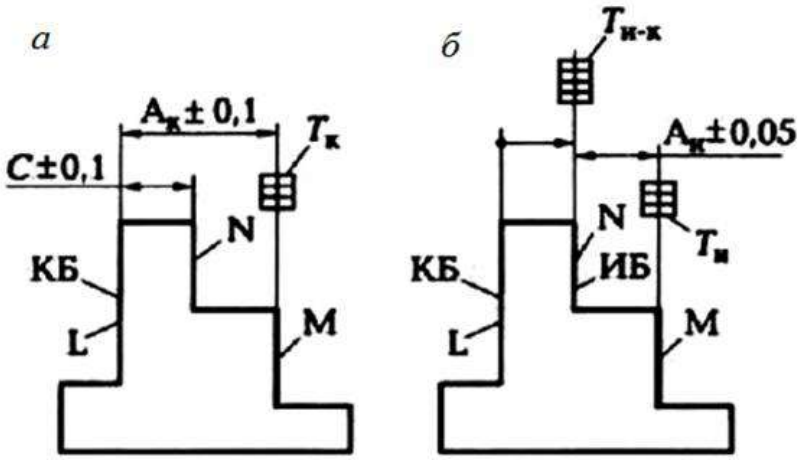

Рис. 5.7. Несовмещение исходной базы и конструкторской базы (ИБ ≠ КБ)

Пример 2. Несовмещение установочной базы с исходной базой (УБ ≠ ИБ).

Согласно рабочему чертежу детали (рис. 5.8, *а*) поверхность М координирована относительно поверхности *L* конструкторским размером $A_к$ с точностью $T_к = 0,2$ мм ($A_к \pm 0,1$), что и требуется выдержать при обработке поверхности *М*. На операционном эскизе (рис. 5.8, *б*) обрабатываемая поверхность *М* координирована исходным размером $A_и \pm 0,05$ относительно поверхности *L*, которая является исходной базой. Очевидно, что исходная база совмещена с конструкторской базой (ИБ = КБ). Принцип совмещения баз на этом этапе проектирования технологического процесса соблюден, и в результате обработки поверхности М при таком базировании заготовки в требуемом конструкторском размере $A_к$ не будет дополнительной погрешности $T_{и-к}$. Однако при базировании заготовки в рабочей зоне станка в качестве установочной базы выбрана поверхность *N* заготовки (см. рис. 5.8, *б*) т.е. допущено несовмещение установочной базы с исходной базой (УБ ≠ ИБ). Так как поверхность *L* (ИБ) и поверхность *N* (УБ) связаны размером В ± 0,1 (см. рис. 5.8, *а*), то в исходном размере $A_и \pm 0,05$ появится дополнительная погрешность $T_{у-и}$, равная допуску (0,2) на размер В ± 0,1, т. е. равная допуску на взаимное положение исходной базы и установочной базы. Действительная погрешность требуемого ($A_и$) размера будет равна

$$T_{и.А} = T_и + T_{у-и} = 0,1 + 0,2 = 0,3\text{мм},$$

что превышает требуемый допуск $T_и = 0,1$мм.

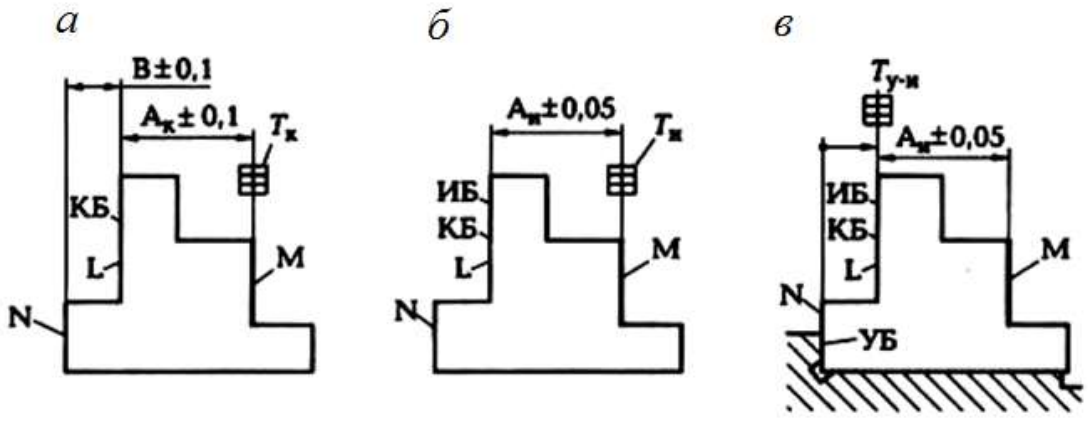

Рис. 5.8. Несовмещение установочной базы и исходной базы (УБ ≠ ИБ)

Для обеспечения требуемой точности при таком выборе установочнойбазы, следует точность исходного размера повысить на величину погрешности $T_{у\text{-}и}$ взаимного положения ИБ и УБ, т. е. действительная точность исходного размера

$$T_{и.а} \leq T_{и} - T_{у\text{-}и} \text{ или } T_{и} \geq T_{и.а} + T_{у\text{-}и}. \quad (5.2)$$

Несовмещение (ИБ ≠ КБ) следует учитывать при разработке операций технологического процесса, а несовмещение (УБ ≠ ИБ) следует учитывать при проектировании специального станочного приспособления для детали.

Несовмещение других технологических баз между собой или с конструкторской базой приводит к аналогичным последствиям.

Задание 5.6

На основании рабочего чертежа детали (рис. 5.9, *а*) и схемы обработки заготовки (рис. 5.9, *б*) определить возможность выполнения операции без брака по исходным размерам $20_{-1.0,}$ и $10_{-1.0,}$ мм.

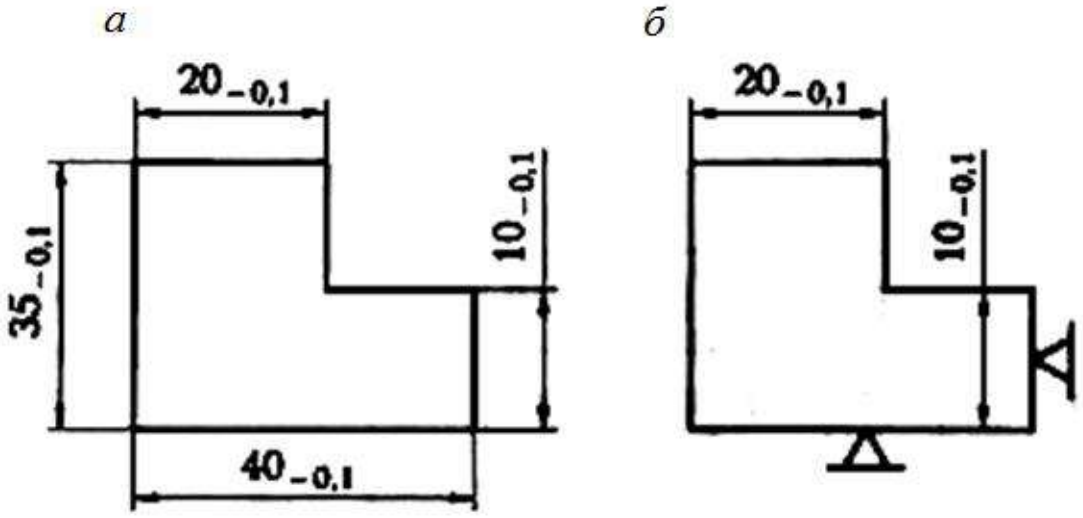

Рис. 5.9. Чертеж детали (а) и схема обработки (*б*)

Пример выполнения задания

Из анализа рабочего чертежа детали и схемы обработки делаем вывод, что по отношению к обоим исходным размерам $20_{-1.0}$, и $10_{-1.0}$, мм принцип совмещения баз не нарушен, т.е. исходная база совмещена с конструкторской базой (ИБ = КБ). Следовательно, погрешность взаимного положения баз отсутствует ($T_{и\text{-}к} = 0$). Тогда действительная точность исходного размера по формуле (5.1):

$$T_{и.а} \leq T_{к} - T_{и\text{-}к} \leq 0{,}1 - 0 \leq 0{,}1.$$

Заданная точность исходного размера $T_{и} = 0{,}1$. Так как действительная точность исходного размера равна заданной точности исходного размера (неравенство не нарушено), то операция будет выполнена без брака (без учета других возможных погрешностей обработки).

Задание 5.7

По одному из вариантов задания (табл. 5) определить возможность брака в исходном размере А, при фрезеровании паза, если заготовка базируется в зоне обработки станка по схеме, показанной на рис 5.10, *б*. На обработку заготовку подают с размерами, показанными на рис. 5.10, *а*. Как нужно изменить размеры заготовки и (или) исходный размер для предотвращения брака?

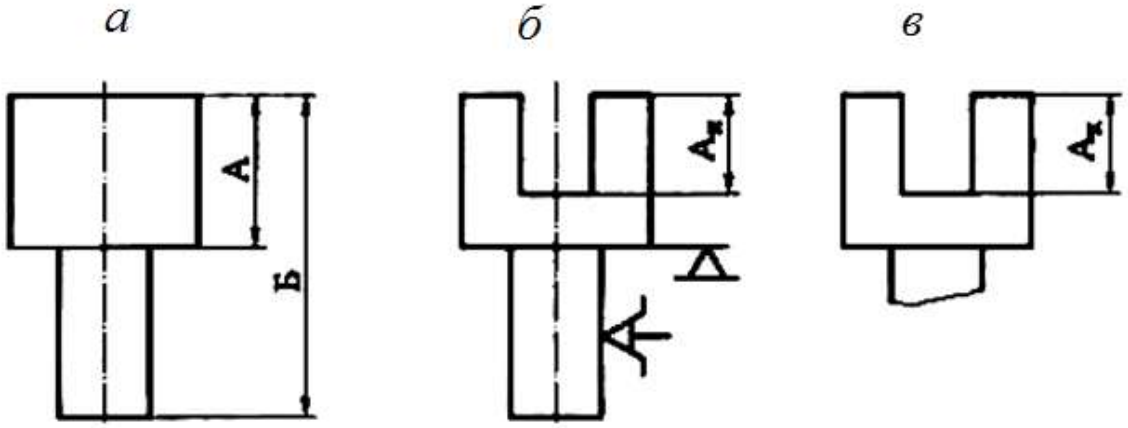

Рис. 5.10. Схема получения паза:
а – заготовка; *б* – исходный размер; *в* – конструкторский размер

Пример выполнения задания (вариант № 0)

По Приложению 1 находим цифровые значения допусков на все размеры:

- А – $20h11(20_{-0,13})$;
- Б – $40h12(40_{-0.25})$;
- $А_и$ – $14H11(14^{+0.11})$;
- Ак – $14H12(14^{+0.18})$.

Из анализа схемы базирования заготовки и варианта простановки исходного размера $А_и$ делаем вывод, что исходная база не совмещена с установочной базой (ИБ ≠ УБ). В этом случае точность исходного размера должна быть повышена на величину допуска на взаимное положение ИБ и УБ, который (см. рис. 5.10, *а*) $T_{и.у} = 0,13$ мм.

Тогда действительная точность исходного размера по формуле (5.2):

$$T_и \geq T_{и.А} + T_{у\text{-}и.} \geq 0,11 + 0,13 \geq 0,24 мм.$$

Заданная точность конструкторского размера $А_к$ (рис. 5.10, *в*) $T_к = 0,18$. При таком соотношении погрешностей конструкторский размер $А_к^{+0,18}$ не будет обеспечен, так как $T_и - T_к = 0,24 - 0,18 = 0,06$ мм. Есть четыре способа решения обеспечения заданной точности.

1. Повысить точность исходного размера на 0,06 мм. Тогда размер $А_и = 14^{+0.05}$ будет иметь допуск $Т_и = 0,05$ мм.
2. Повысить точность заготовки на 0,06 мм. Тогда размер А станет $20_{-0,07}$, который следует получить на предыдущей операции.
3. Снизить заданную точность ($А_к = 14^{+0.18}$) до размера $14^{+0.24}$.

Таблица 5

Индивидуальные варианты для выполнения задания 5.7

Показатели заготовки и детали		Вариант															
		0	1	22	3	4	5	6	7	8	9	10	11	12	13	14	15
А	Номинальный размер, мм	220	330	225	440	332	334	228	330	336	440	338					
	Точность	h11	h11	hl2	h11	hl2	h11	hl3	hl2	h11	h11	hl3					
Б	Номинальный размер, мм	40	50	45	60	52	54	48	50	56	60	58					
	Точность	hl2	hl2	hl2	hl2	hl2	hl2	hl2	hl2	hl2	hl2	hl2					
$А_и$	Номинальный размер, мм	14	18	12	20	14	18	12	12	14	18	18					
	Точность	H11	H12	H11	H12	Hl0	Hl0	H12	H12	Hl0	H12	H11					
$А_к$	Номинальный размер, мм	14	18	12	20	14	18	12	12	14	18	18					
	Точность	H12	H13	H12	H13	H12	H12	H13	Hl0	H12	H13	H12					

4. Разделить 0,06 на три способа. Тогда

$$T_{и} = 0{,}11 - 0{,}02 = 0{,}09 \text{ мм};\ A_{и} = 14^{+0{,}09}\text{мм};$$

$$T_{А} = 0{,}13 - 0{,}02 = 0{,}11;\ A = 20^{-0{,}11}\text{мм};$$

$$T_{к} = 0{,}18 + 0{,}02 = 0{,}20;\ Ак = 14^{+0{,}20}\text{мм}.$$

Задание 5.8

На рис. 5.11 представлены рабочий чертеж детали и схема базирования заготовки в рабочей зоне станка. Требуется определить, для каких исходных размеров (по указанию преподавателя) нарушен принцип совмещения баз. Что можно изменить в операционном эскизе, чтобы не было брака по исходным размерам?

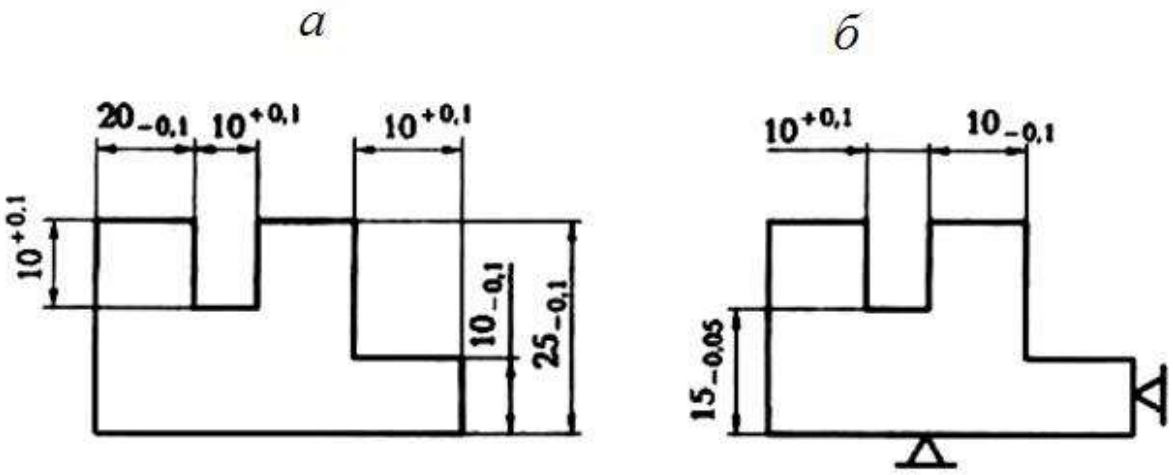

Рис. 5.11. Чертеж детали (*а*) и схема базирования заготовки (*б*)

РАБОТА №6
НОРМИРОВАНИЕ ТОКАРНОЙ ОПЕРАЦИИ ТЕХНОЛОГИЧЕСКОГО ПРОЦЕССА

Цель работы – ознакомление с основными понятиями и определениями, используемыми при практическом нормировании токарных операций; приобретение навыков и умений по расчету времени, необходимому для обтачивания поверхностей, закрепление знаний по нормированию токарных операций.

Отчет по практической работе должен содержать:

- операционные эскизы обработки поверхностей на токарном станке;
- расчетные формулы;
- результаты расчетов;
- выводы по работе.

1. По одному из вариантов задания на практическую работу (рис. 6.1 и табл. 6.1):
− рассчитать основное (технологическое) время на обработку поверхностей заготовки в одну операцию;
− определить вспомогательное и подготовительно-заключительное время;
− рассчитать время на организационное и техническое обслуживание;
− определить норму времени на выполнение всей операции.
2. Материал режущей части резцов – Р9, диаметр сечения оправки 16 мм, угол резца в плане 45°.
3. Работа с охлаждением (СОЖ).
4. Масса заготовки – до 1 кг.
5. Материал заготовки – сталь 45 ($\sigma_в$ = 750 МПа).

Краткие методические указания к выполнению работы

При нормировании операций технологического процесса время можно определить следующими методами:

- расчетом по отдельным элементам на основе анализа последовательности и содержания действий рабочего и станка;
- приближенно по типовым нормам в условиях единичного и мелкосерийного производства;
- на основе хронометража фактических затрат времени.

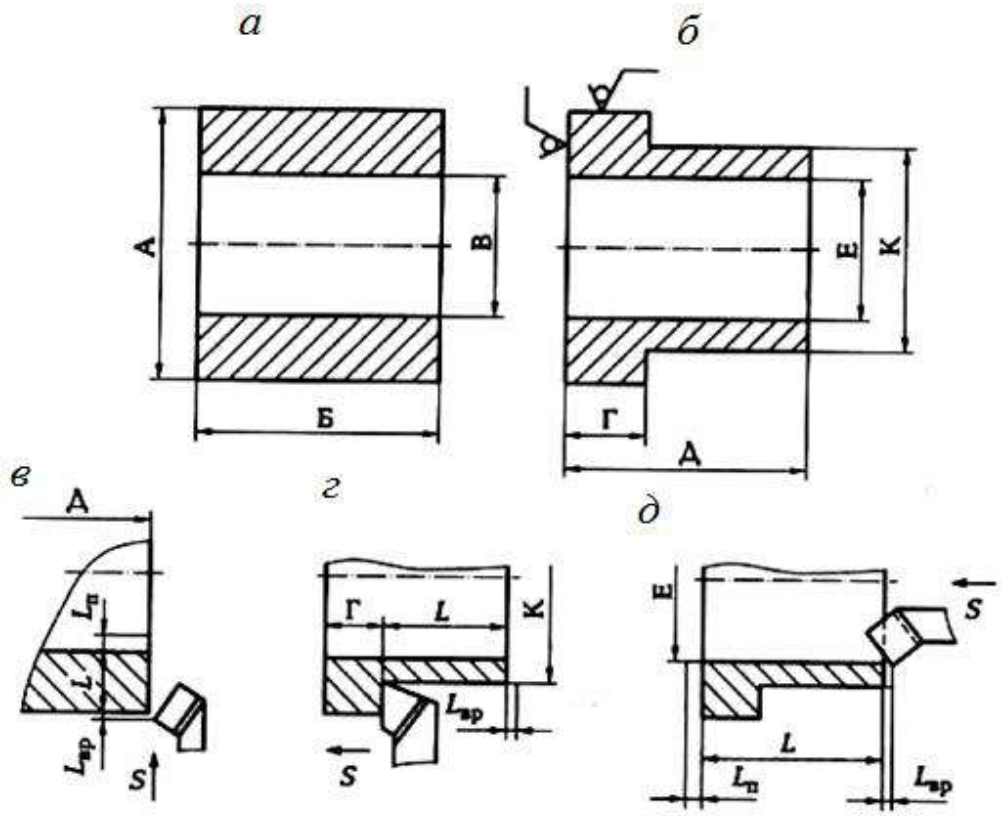

Рис. 6.1. Точение поверхностей
а – заготовка; *б* – деталь; *в* – подрезка торца; *г* – обтачивание до упора; *д* – растачивание отверстия

Время работы состоит:

- из подготовительно-заключительного времени, которое рабочий затрачивает на подготовку рабочего места к обработке партии заготовок иприведение его в исходное состояние по окончании обработки этой партии заготовок;
- основного времени, затрачиваемого непосредственно на изменение формы, размеров и качества поверхности заготовки, превращая ее в деталь;
- вспомогательного времени, затрачиваемого рабочим на действия, способствующие выполнению основной работы, а именно: на установку и закрепление заготовки, снятие детали, изменение режимов работы станка, измерения и др.;
- времени обслуживания рабочего места.

Основное время зависит от режимов обработки: глубины резания, подачи и скорости резания, которые зависят в основном от свойства обрабатываемого материала, формы и жесткости заготовки, материала режущей части инструмента и мощности станка. Число проходов зависит от величины припуска и глубины резания. Глубину резания выбирают исходя из мощности станка, жесткости заготовки и системы обработки в целом.

Таблица 6.1

Индивидуальные варианты для выполнения практической работы № 6

Показатели детали и заготовки			Вариант															
			0	l	2	3	4	5	6	7	8	9	10	11	12	13	14	15
заготовка	А	Номинальный размер, мм	100	80	65	100	100	70	80	100	100	60	90					
		Точность	hl4	hl2	hl6	hl3	hl4	hl4	hl3	h14	hl4	hl4	hl6					
		Rz, мкм	80	40	80	60	80	80	60	80	80	80	80					
	Б	Номинальный размер, мм	80	60	80	70	60	80	90	70	80	60	80					
		Точность	hl4	hl4	hl4	hl4	hl4	hl4	hl4	hl4	hl4	h14	hl4					
		Rz, мкм	80	40	80	60	80	40	80	80	60	80	80					
	В	Номинальный размер, мм	75	55	40	65	57	40	50	66	64	30	60					
		Точность	H14	H14	H14	H14	H14	H14	H14	H14	H14	H14	H14					
		Rz, мкм	80	80	60	40	80	40	80	60	80	40	80					
деталь	Г	Номинальный размер, мм	25	25	25	25	25	25	25	25	25	25	25					
		Точность	hl2	hl2	hl2	hl2	hl2	hl2	hl2	hl2	hl2	hl2	hl2					
		Rz, мкм	20	20	20	20	20	20	20	20	20	20	20					
	А	Номинальный размер, мм	75	55	76	65	57	78	86	66	75	54	76					
		Точность	h12	h12	hl2	hl2	hl2	hl2	hl2	hl2	hl2	hl2	hl2					
		Rz, мкм	20	20	20	20	20	20	20	20	20	20	20					
	Е	Номинальный размер, мм	80	60	45	70	62	46	55	70	70	34	64					
		Точность	H12	H12	H12	H12	H12	H12	H12	H12	H12	H12	H12					
		Rz, мкм	20	20	20	20	20	20	20	20	20	20	20					
	К	Номинальный размер, мм	90	70	55	80	72	56	65	80	80	44	74					
		Точность	h12	h12	h12	h12	h12	h12	h12	h12	h12	h12	h12					
		Rz, мкм	20	20	20	20	20	20	20	20	20	20	20					
N, шт./год			8000	9000	4000	9000	6000	3000	13000	7000	8000	9000	12000					

При наличии черновой обработки целесообразно припуск снимать за один проход. При чистовой обработке глубину резания назначают в зависимости от требуемой шероховатости поверхности.

Скорость резания, м/мин, при вращении заготовки определяют по формуле

$$V = \pi D n / 1000, \qquad (6.1)$$

где D – диаметр обрабатываемой поверхности, мм; n – частота вращения заготовки, мин$^{-1}$.

Следует иметь в виду, что нормативные данные предусматривают усредненные значения глубины резания, подачи и скорости резания, поэтому практически их можно несколько или увеличивать, или уменьшать.

Пример выполнения практической работы (вариант № 0)

Считая, что на обработку поступают штучные заготовки в виде толстостенной трубы (см. рис. 6.1, *а*), прошедшие черновую обработку (*Rz* 80), составим эскизы обработки заготовки по переходам. Операция может выполняться на токарном станке или на токарно-револьверном станке. В обоих случаях будет три основных перехода:

- подрезание торца заготовки (см. рис. 6.1, *в*) с выдерживанием размера Д (75*h*12, *Rz* 20);
- точение наружной поверхности заготовки (см. рис. 6.1, *г*) с выдерживанием размера К (Ø90*h*12) и обеспечением размера Г (25*h*l2, *Rz* 20);
- точение внутреннего диаметра заготовки (см. рис. 6.1, *д*) с выдерживанием размера Е (Ø80*H*12, *Rz* 20) на длине 75 мм (размер Д).

Дальнейшую работу целесообразно проводить по следующему алгоритму, представленному в виде табл. 6.2.

Определим параметры операции, используя предложенный алгоритм.

1. Длину L обработки и величину снимаемого припуска (на радиус) Zопределяем по переходам, используя рис. 6.1 и табл. 6.1:
- для первого перехода: L = 12,5 мм, Z =5 мм, 1 проход;
- для второго перехода: L = 50 мм, Z = 5 мм, 2 прохода;
- для третьего перехода: L = 75 мм, Z = 2,5 мм, 1 проход.

2. Величину подачи $S_{об}$ на один оборот заготовки определяем, используя табл. П6.10 и примечания к табл. 6.1:
- для первого перехода: $S_{об}$ = 0,1 мм/об заготовки;
- для второго перехода: $S_{об}$ = 0,15 мм/об заготовки;
- для третьего перехода: $S_{об}$ = 0,15 мм/об заготовки.

3. Значение расчетной скорости Vрезания определяем по табл. П6.3:
- для первого перехода: V'= 130 м/мин;
- для второго перехода: V'= 106 м/мин;
- для третьего перехода: V' = 96 м/мин.

4.Расчетное число n' оборотов в минуту шпинделя станка находим по формуле $n' = 1000V'/(\pi D)$ с учетом диаметра D обрабатываемой поверхности:

- для первого перехода: $D = 90$ мм, $n' = 460$ мин$^{-1}$;
- для второго перехода: $D = 90$ мм, $n' = 375$ мин$^{-1}$;
- для третьего перехода: $D = 80$ мм, $n' = 383$ мин$^{-1}$.

Таблица 6.2

Алгоритм определения параметров токарной операции

Номер действия	Цель действия	Источник получения результата
1	Определение длины Lобработкии снимаемого припуска Z	Рабочие чертежи детали и заготовки
2	Определение оборотной подачи $S_{об}$, мм/об, заготовки	Табл. П6.8
3	Определение расчетной скорости V' резания, м/мин	Табл. П16.3
4	Определение расчетного числа n' оборотов в минуту шпинделя станка	$n' = 1000\ V'/(\pi D)$
5	Определение фактического числа n оборотов в минуту шпинделя станка	Приложение 8
6	Определение фактической скорости V резания	$V = \pi D n / 1000$
7	Определение минутной подачи $S_{мин}$, мм/мин	$S_{мин} = n \cdot S_{об}$
8	Определение длины $L_{вр}$ врезания и длины $L_п$ перебега резца	Табл. П6.9
9	Определение расчетной длины $L_р$	$L_р = L + L_{вр} + L_п$
10	Определение основного времени t_{oi}, для каждого перехода	$t_{oi} = L_{рi} / S_{iмин}$
11	Определение основного времени t_{oi} для всей операции (i переходов)	$t_о = \sum t_{oi}$
12	Определение вспомогательного времени $t_в$	Табл. П5.1
13	Определение оперативного времени	$t_{оп} = t_о + t_в$
14	Определение времени $t_{т.о}$ технического обслуживания рабочего места	Табл. П5.3, $t_{т.о} = 2{,}5t_о/100$
15	Определение времени $t_п$ на физические потребности	Табл. П5.3, $t_п = 2{,}5t_{оп}/100$
16	Определение времени $t_{орг}$ организационного обслуживания рабочего места	Табл. П5.3, f$t_{орг} = 4{,}6t_{оп}/100 - t_{т.о.} - t_п$
17	Определение штучного времени $T_{шт}$	$T_{шт} = t_о + t_в + t_{орг} + t_{т.о} + t_п$
18	Определение числа $q_{парт}$ заготовок в партии при серийном производстве	$q_{парт} = 5N_п / 254$
19	Определение подготовительно-заключительного времени $t_{п.з.}$	Табл. П5.4
20	Определение штучно-калькуляционного времени $t_{шт.к}$	$t_{шт.к} = T_{шт} + t_{п.з} / q_{парт}$
21	Занесение результатов расчета в операционную карту	

5.Фактическое число n оборотов в минуту шпинделя станка выбираем по паспортным данным токарно-винторезного станка (Приложение 8):

- для первого перехода: $n = 500$ мин$^{-1}$;
- для второго перехода: $n = 400$ мин$^{-1}$;
- для третьего перехода: $n = 400$ мин$^{-1}$.

6.Фактическую скорость V резания определим по формуле $V = \pi Dn/1\,000$:

- для первого перехода: $V = 141{,}3$ м/мин;
- для второго перехода: $V = 113$ м/мин;
- для третьего перехода: $V = 100{,}5$ м/мин.

7.Минутную подачу $S_{мин}$, мм/мин, определим по формуле $S_{мин} = n \cdot S_{об}$.

- для первого перехода: $S_{мин} = 50$ мм/мин;
- для второго перехода: $S_{мин} = 60$ мм/мин;
- для третьего перехода: $S_{мин} = 60$ мм/мин.

8.Длину $L_{вр}$ врезания и длину $L_{п}$, перебега резца определим по табл. П6.9:

- для первого перехода: $L_{вр} = 5$ мм, $L_{п} = 2$ мм;
- для второго перехода: $L_{вр} = 3$ мм, $L_{п} = 2$ мм;
- для третьего перехода: $L_{вр} = 3$ мм, $L_{п} = 2$ мм.

9.Расчетную длину$L_{р}$ определим по формуле $L_{р} = L_{вр} + L + L_{п}$:

- для первого перехода: $L_{р} = 5 + 12{,}5 + 2 = 19{,}5$ мм;
- для второго перехода: $L_{р} = 3 + 50 + 0 = 53$ мм;
- для третьего перехода: $L_{р} = 3 + 75 + 2 =$

10.Основное время t_{oi}определим по формуле $t_{oi} = L_{р} / S_{мини}$:

- для первого перехода: $t_{о1} = 0{,}39$ мин;
- для второго перехода: $t_{о2} = 0{,}88$ мин;
- для третьего перехода: $t_{о3} = 1{,}33$ мин.

11. Основное время для всей операции (3 перехода) определяем по формуле

$$t_{о} = \sum t_{oi} = 0{,}39 + 0{,}88 + 1{,}33 = 2{,}6 \text{ мин.}$$

12. Вспомогательное время $t_{в}$ на операцию определяем по табл. П5.1 с учетом установки заготовки в трехкулачковом патроне с выверкой: $t_{в} = 0{,}4$ мин.

13.Оперативное время $t_{оп}$ определяем по формуле

$$t_{оп} = t_{о} + t_{в} = 2{,}6 + 0{,}4 = 3 \text{ мин.}$$

14 - 16. Суммарное время на техническое и организационное обслуживание рабочего места, а также на физические потребности (табл. П5.3) при работе на токарном станке с высотой центров 400 мм составляет 5,3 % от оперативного времени, т. е. $t_{орг} + t_{т.о.} + t_{п} = 5{,}3 \cdot t_{оп}/100 = 5{,}3 \cdot 3/100 = 0{,}16$ мин.

17. Штучное время $T_{шт}$ определяем по формуле

$$T_{шт} = t_{о} + t_{в} + t_{орг} + t_{т.о.} + t_{п} = 2{,}6 + 0{,}4 + 0{,}16 = 3{,}2 \text{ мин.}$$

18. Число $q_{парт}$ заготовок в партии при серийном производстве определим по формуле $q_{парт} = 5N_{п}/254 = 157{,}5$. Принимаем число заготовок в партии 160 шт.

19. Подготовительно-заключительноевремя $t_{п.з}$.определяем потабл. 5.4,$t_{п.з.} = 6$ мин.

20. Штучно-калькуляционное время определяем по формуле

$$T_{шт.к} = T_{шт} + t_{п.з.}/q_{парт} = 3{,}2 + 6/160 = 3{,}3 \text{ мин.}$$

21. Полученные результаты расчетов заносят в операционную карту.

КОНТРОЛЬНЫЕ ВОПРОСЫ ДЛЯ ЗАЩИТЫ ПРАКТИЧЕСКОЙ РАБОТЫ

1. Что такое норма времени?
2. Назовите известные вам методы определения нормы времени.
3. Что такое штучное время?
4. На какие работы рабочий затрачивает подготовительно-заключительное время?
5. На какие работы затрачивается основное время?
6. На какие работы рабочий затрачивает вспомогательное время?
7. Назовите составляющие расчетной длины обработки.
8. По какой формуле рассчитывают требуемое число оборотов шпинделя токарного станка?
9. Каким образом учитывают подготовительно-заключительное время при нормировании операций?

РАБОТА №7
ТЕХНИЧЕСКОЕ НОРМИРОВАНИЕ ТЕХНОЛОГИЧЕСКИХ ОПЕРАЦИЙ, СТРУКТУРА ШТУЧНОГО ВРЕМЕНИ

Краткая теория

Техническое нормирование операций представляет собой совокупность методов и приемов, позволяющих установить технически обоснованную норму времени на выполнение определенных операций технологического процесса в условиях конкретного производства.

Норма времени – это технически обоснованное время выполнения технологической операции в наиболее благоприятных для данного производства условиях.

На основе нормы времени рассчитывают заработную плату рабочих, определяют производительность труда, требуемое количество технологического оборудования, осуществляют планирование работы производственных подразделений, определяют потребность в рабочей силе и др. Для установления технически обоснованной нормы времени пользуются следующими методами:

- метод расчета нормы времени по нормативам;
- метод хронометража и фотографии рабочего дня в конкретных производственных условиях;
- метод сравнения и расчета нормы времени по типовым нормативам;
- опытно-статистический метод нормирования.

При расчете по нормативам технологическая операция разбивается на элементы: переходы, проходы, приемы и движения. Каждый элемент анализируется и в отдельности, и в сочетании со смежными элементами. Для каждого элемента по справочникам устанавливают продолжительность исполнения. Время всей операции складывается из суммы времен, затрачиваемых на отдельные элементы с учетом возможной параллельности их выполнения. На-

пример, операция фрезерования плоскости в условиях единичного производства может состоять из следующих элементов (основных, и вспомогательных):

- установка заготовки на станок;
- выверка положения заготовки и закрепление ее;
- включение станка;
- подведение заготовки к фрезе;
- фрезеровка небольшого участка поверхности;
- отведение заготовки от фрезы;
- измерение получившегося размера;
- корректировка взаимного положения фрезы и заготовки с помощью лимба;
- подведение заготовки к фрезе и включение автоматической подачи;
- фрезерование поверхности заготовки;
- выключение станка по окончании обработки;
- раскрепление и снятие детали;
- укладка детали в тару;
- отведение стола станка в исходное положение;
- очистка станка от стружки.

Продолжительность выполнения отдельных элементов операции зависит от массы и размеров заготовки, от схемы базирования заготовки, типа станка, требуемой точности обработки и др. Устанавливают продолжительность по общемашиностроительным справочникам для нормирования станочных работ.

Для установления технически обоснованной нормы времени на каждую операцию необходимо рассчитывать штучное время.

Штучное время – это норма времени на обработку одной детали в условиях массового производства. Оно складывается из нескольких частей:

$$T_{шт} = t_о + t_в + t_{орг} + t_{т.о.} + t_п \,, \qquad (7.1)$$

где $t_о$ – основное (машинное или технологическое) время; ($t_в$ – вспомогательное время; $t_{орг}$ – время организационного обслуживания; $t_{т.о.}$ – время технического обслуживания; $t_п$ – время перерывов в работе на отдых и личные надобности.

Основным временем ($t_о$) называют время, в течение которого достигается цель технологической операции, т. е. непосредственно осуществляется изменение размеров и формы заготовки, а также качества ее поверхностного слоя. При сборке изделия в течение основного времени происходит изменение взаимного расположения деталей и их крепление.

При механической обработке заготовки на станке основное время определяют для каждого основного перехода по формуле

$$t_о = L_р \cdot i / (S_{мин}), \qquad (7.2)$$

где $L_р$ – расчетная длина обработки (рис. 2.1-7.1); i – число рабочих ходов в данном переходе; $S_{мин}$ – минутная подача режущего инструмента; a – число одновременно обрабатываемых заготовок.

Минутная подача режущего инструмента определяется по формуле

$$S_{мин} = n \cdot S_{об}, \qquad (7.3)$$

где n – частота вращения шпинделя или фрезы, мин$^{-1}$; $S_{об}$ – подача на один оборот детали или фрезы.

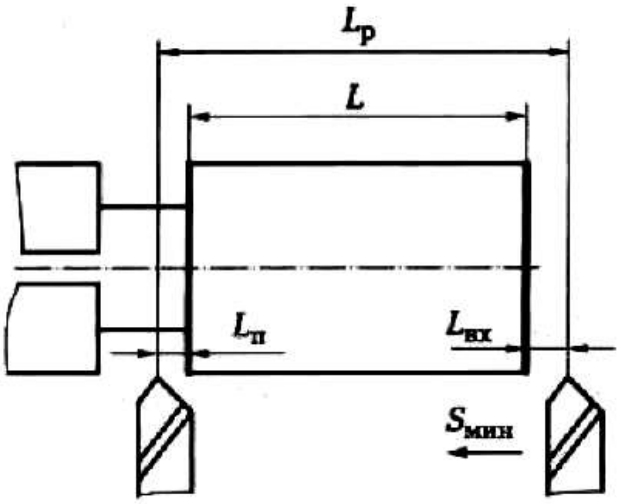

Рис. 7.1. Схема определения расчетной длины обработки

Расчетная длина обработки определяется по формуле

$$L_р = L + L_{вр} + L_п, \qquad (7.4)$$

где L – длина обрабатываемой поверхности; $L_{вр}$ – длина врезания режущего инструмента; $L_п$ – длина перебега (выхода или схода) режущего инструмента.

Вспомогательное время ($t_в$) – это время действий рабочего на выполнение вспомогательных переходов (установка и закрепление заготовки, снятие детали, управление механизмами станка, контрольные измерения и др.).

Оперативное время ($t_{оп}$) – это время, в течение которого выполняются действия, повторяющиеся при выполнении операции над каждой заготовкой. Это время включает в себя основное время и вспомогательное время, т. е.

$$t_{оп} = t_о + t_в \qquad (7.5)$$

Время организационного обслуживания рабочего места ($t_{орг}$) – это время, затрачиваемое рабочим-станочником на уход за рабочим местом в течение смены: на раскладку и уборку инструмента, на осмотр и опробование станка, на очистку от стружки станка и его смазку. Исчисляется это время в процентах от оперативного времени. Например, по нормативам для крупносерийного производства оно составляет 0,8 ... 2,5% оперативного времени.

Время технического обслуживания рабочего места ($t_{т.о}$) – это время, затрачиваемое рабочим на уход за рабочим местом в процессе выполнения работы: на подналадку и регулирование станка в процессе работы, на правку и замену затупившегося режущего инструмента, на сметание стружки во время работы. Определяют это время в процентах от основного времени. По нормативам для большинства станков оно составляет 3 ... 6% основного времени.

Для более точного определения времени организационного обслуживания рабочего места (при массовом производстве) применяют расчетные формулы.

При черновой обработке заготовок:

$$t_{т.о} = t_с / q, \qquad (7.6)$$

где $t_с$ – время, затрачиваемое на смену притупившегося инструмента; $q = T/t_о$ – число заготовок, обрабатываемых за период стойкости T режущего инструмента.

При чистовой обработке:

$$t_{т.о} = (t_{пн}K_{пн} + t_{пр}K_{пр} + t_{с}) / q, \quad (7.7)$$

где ($t_{пн}$, $t_{пр}$ – время, затрачиваемое на подналадку и правку инструмента; $K_{пн}$, $K_{пр}$ – число подналадок и правок инструмента; q – число заготовок, обработанных за период стойкости режущего инструмента.

Время перерывов в работе на отдых и личные надобности ($t_{п}$) – это время, затрачиваемое рабочим на личные физиологические потребности и отдых. Время на отдых предусматривается в случае тяжелых утомительных работ. Исчисляют по нормативам в процентах от оперативного времени. В единичном и серийном производстве оно составляет 4 ... 5 %, в крупносерийном и массовом производстве – 5 ... 8 % оперативного времени, но не более 2 % продолжительности рабочей смены.

Подготовительно-заключительное время ($t_{п.з.}$) – это время, устанавливаемое при обработке заготовок партиями (серийное производство), для подготовки и наладки станка, приспособлений и инструментов, а также для приведения их в первоначальное состояние после окончания обработки всей партии заготовок. Это время отводится на всю партию заготовок. Его величина зависит от сложности оборудования, оснастки, характера выполняемой работы и уровня сложности наладки, но не зависит от количества заготовок в обрабатываемой партии. С учетом подготовительно-заключительного времени норма времени $t_{парт}$ для обработки всей партии, состоящей из $q_{парт}$ (штук) заготовок:

$$t_{парт} = T_{шт} \cdot q_{парт} + t_{п-з}, \quad (7.8)$$

Штучно-калькуляционное время ($t_{шт.к}$) – это время обработки одной заготовки (или изготовления одного изделия), когда обработка ведется партиями, т. е. когда подготовительно-заключительное время задают на всю партию, состоящую из числа $q_{парт}$ заготовок. Подсчитывается эта норма времени по формуле

$$t_{шт.к.} = T_{шт.} + t_{п.з./} q_{парт} \quad (7.9)$$

Задание 7.1

По одному из вариантов задания (табл. 7.1) определить основное время для обтачивания поверхности М заготовки, схема обработки которой представлена на рис. 7.2.

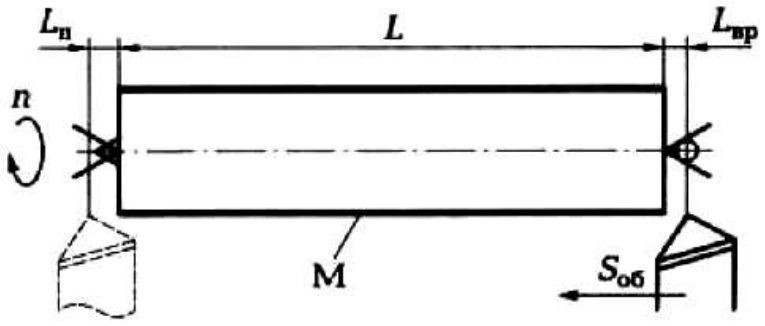

Рис. 7.2. Схема точения заготовки

Пример выполнения задания (вариант № 0)

Для определения основного времени воспользуемся формулой (7.2):

$$t_о = L_р \cdot i / (S_{мин}).$$

Согласно заданию обработка ведется за два прохода (i = 2). Расчетную длину вычислим по формуле 7.4):

$$L_р = L + L_{вр} + L_п.$$

Согласно заданию, длина обрабатываемой поверхности L= 110 мм, длина врезания $L_{вр}$ = 2 мм, длина перебега резца $L_п$ =1,5 мм. Тогда $L_р$ = 110 + 2 + 1,5 = 113,5 мм. Минутную подачу вычислим по формуле (2.3-7.3) $S_{мин} = n \cdot S_{об}$. Согласно заданию заготовка вращается с частотой n = 350 мин$^{-1}$, а подача на один оборот заготовки $S_{об}$ = 0,2 мм. Тогда минутная подача $S_{мин}$ = 350 · 0,2 = 70 мм/мин. Таким образом, основное время $t_о$ = (113,5 · 2)/(70 · 1) = 3,2 мин.

Задание 7.2

По одному из вариантов задания (табл. 7.2) определить основное время для сверления отверстия ØD в заготовке, схема обработки которой представлена на рис. 7.3, *а*.

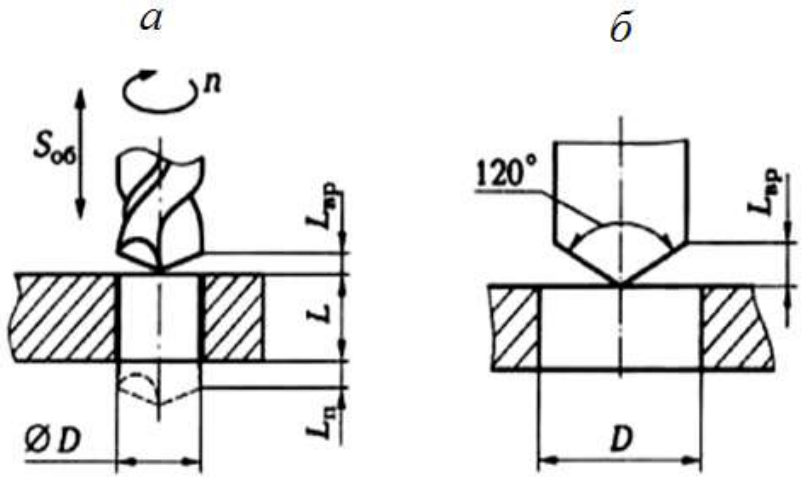

Рис. 7.3. Схема сверления (*а*) и расчетная схема (*б*) при обработке сквозного отверстия

Пример выполнения задания (вариант № 0)

Для определения основного времени воспользуемся формулой (7.2): $t_о = L_р \cdot i/(S_{мин})$. Согласно заданию обработка ведется за один проход (i = 1). Расчетную длину вычислим по формуле (7.4): $L_р = L + L_{в\,р} + L_п$. Согласно заданию, длина L обрабатываемой поверхности равна 20 мм. Длину $L_{вр}$ врезания найдем из геометрических соотношений (рис. 7.3, *б*). При угле сверла в плане 120°, $L_{вр} = D/2\sqrt{3} = 10/2\sqrt{3} = 3$ мм. По заданию, длина перебега сверла $L_п$ = 1,5 мм. Тогда расчетная длина $L_р$ = 20 + 3 + 1,5 = 24,5 мм. Минутную подачу $S_{мин}$ вычислим по формуле (7.3): $S_{мин} = n \cdot S_{об}$.

Таблица 7.1

Индивидуальные варианты для выполнения задания 7.1

Исходные данные	Вариант															
	0	1	2	3	4	5	6	7	8	9	10	11	12	13	14	15
L, мм	110	80	90	110	75	60	86	100	102	85	70					
$L_{вр}$, мм	2	2	2	1,5	1,5	1,5	2	2	1,5	1,5	2					
$L_{п}$, мм	1,5	1,0	1,5	1,5	1,5	1,5	1,0	1,0	2	1,0	2					
$S_{о}$, мм/об	0,2	0,3	0,4	0,25	0,1	0,35	0.2	0,2	0,3	0.3	0.2					
n, мин$^{-1}$	350	300	320	400	300	400	350	300	400	350	300					
Число ходов i	2	1	3	3	2	2	1	3	2	2	1					

Таблица 7.2

Индивидуальные варианты для выполнения задания 7.2

Исходные данные	Вариант															
	0	1	2	3	4	5	6	7	8	9	10	11	12	13	14	15
L, мм	20	15	30	25	35	20	30	40	25	30	35					
$ØD$, мм	10	10	20	10	15	14	10	16	8	12	10					
$L_{п}$, мм	1,5	1,0	2,0	1,5	1,5	1,5	1,8	1,5	1.0	1,5	1,5					
$S_{о}$, мм/об	0,1	0,2	0,1	0,2	0,1	0,2	0,1	0,2	0,1	0,2	0,1					
n, мин$^{-1}$	200	200	150	180	130	140	180	130	200	160	200					

Согласно заданию сверло вращается с частотой n= 200 мин$^{-1}$, а подача на один оборот сверла $S_{об}$ = 0,1 мм, Тогда минутная подача $S_{мин}$ = 200 · 0,1 = 20 мм/мин. Таким образом, основное время $t_о$ = (24,5 · 1)/20 = 1,2 мин.

Задание 7.3

По одному из вариантов задания (табл. 7.3) определить основное время для обработки фрезой $Ød_ф$ паза М глубиной h в заготовке, схема обработки которой представлена на рис. 7.4, *а*.

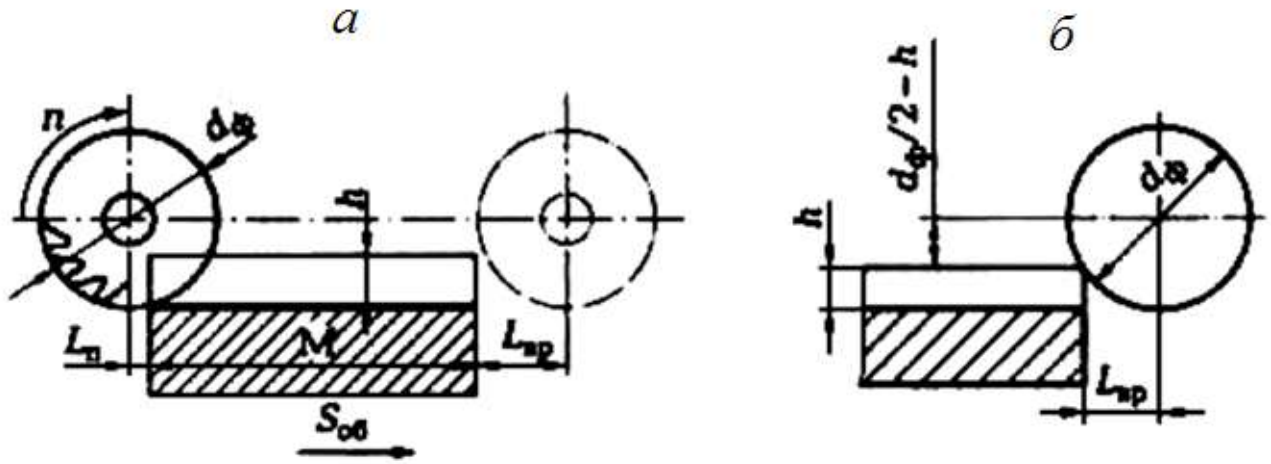

Рис. 7.4. Схема фрезерования паза (*а*) и расчетная схема (*б*)

Пример выполнения задания (вариант № 0)

Для определения основного времени воспользуемся формулой (7.2): $t_о$ = $L_р \cdot i$ /$S_{мин}$. Согласно заданию обработка ведется за один проход (i = 1), и обрабатывается одна заготовка (a = 1). Расчетную длину вычислим по формуле (7.4): $L_р = L + L_{вр} + L_п$. Согласно заданию, длина L обрабатываемой поверхности равна 60 мм. Длину $L_{вр}$ врезания найдем из геометрических соотношений (рис. 7.4, *б*). При диаметре фрезы $d_ф$ = 40 мм и глубине паза h = 10 мм $L_{вр} = \sqrt{h(d_ф - h)}$ = 17 мм. По заданию, длина перебега фрезы $L_п$ = 5 мм. Тогда расчетная длина $L_р$= 60 + 17 + 5 = 82 мм. Минутную подачу $S_{мин}$ вычислимпо формуле (7.3): $S_{мин} = n \cdot S_{об}$. Согласно заданию, фреза вращается с частотой n = 150 мин$^{-1}$, а подача на один оборот фрезы $S_{об}$ = 0,6 мм/об. Тогда минутная подача $S_{мин}$ = 150 · 0,6 = 90 мм/мин. Таким образом, основное время $t_о$ = (82 · 1)/90 ∼∼ 0,9 мин.

Таблица 7.3

Индивидуальные варианты для выполнения задания 7.3

Исходные данные	Вариант															
	0	1	2	3	4	5	6	7	8	9	10	11	12	13	14	15
L, мм	60	40	35	50	45	30	58	68	48	62	55					
h, мм	10	12	14	10	15	10	12	14	10	15	12					
$Ød_ф$, мм	40	60	80	80	90	60	60	70	70	90	80					
$L_п$, мм	5	10	10	10	10	10	10	10	10	10	10					
$S_{об}$, мм/об	0,6	0,4	0,2	0,4	0,4	0,4	0,2	0,2	0,4	0,4	0,4					
n, мин$^{-1}$	150	250	250	250	250	250	250	250	250	250	250					
Число ходов i	1	2	1	2	3	1	2	3	1	2	3					

Таблица 7.4

Индивидуальные варианты для выполнения задания 7.4

Исходные данные	Вариант															
	0	1	2	3	4	5	6	7	8	9	10	11	12	13	14	15
L, мм	60	40	35	50	45	30	58	68	48	62	55					
B, мм	20	30	40	40	50	30	25	40	45	60	40					
$Ød_ф$, мм	40	60	80	80	90	60	60	70	70	90	80					
$L_п$, мм	5	10	10	10	10	10	10	10	10	10	10					
$S_о$, мм/об	0,5	0,4	0,2	0,4	0,4	0,4	0,2	0,2	0,4	0,4	0,4					
n, мин$^{-1}$	150	250	250	250	250	250	250	250	250	250	250					
Число ходов i	1	2	1	2	3	1	2	3	1	2	3					

.

Задание 7.4

По одному из вариантов задания (табл. 7.4) определить основное время для обработки торцевой фрезой $Ød_ф$ плоской поверхности шириной B заготовки, схема обработки которой представлена на рис. 7.5.

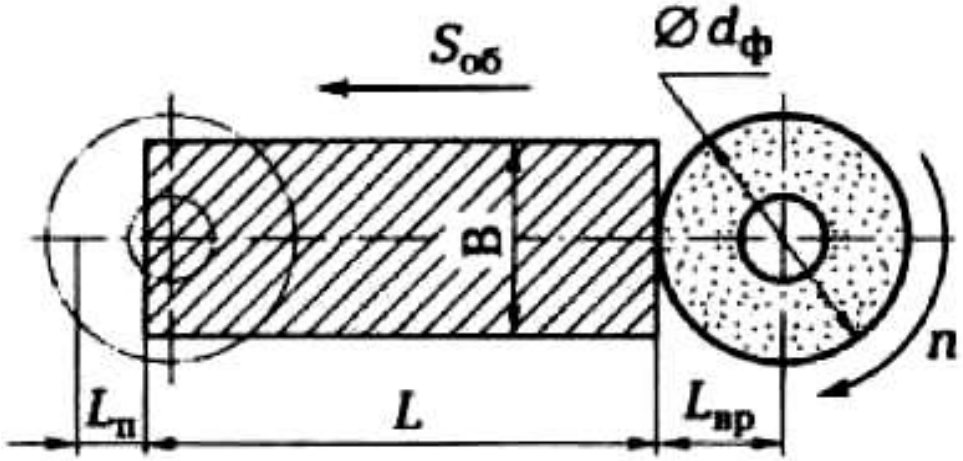

Рис. 7.5. Схема обработки плоской поверхности торцевой фрезой

Пример выполнения задания (вариант № 0)

Для определения основного времени воспользуемся формулой (7.2): $t_о = L_р \cdot i / S_{мин}$. Согласно заданию обработка ведется за один проход (i = 1). Расчетную длину вычислим по формуле (7.4): $L_р = L + L_{вр} + L_п$. Согласно заданию длина L обрабатываемой поверхности равна 60 мм. Длину $L_{вр}$ врезания примем согласно рис. 7.5 равной радиусу фрезы, т. е. $L_{вр} = d_ф / 2 = 20$ мм. Длину перебега фрезы примем согласно рис. 7.5: $L_п = 0{,}8\ d_ф / 2 = 16$ мм. Тогда расчетная длина $L_р = 60 + 20 + 16 = 96$ мм. Минутную подача $S_{мин}$ вычислим по формуле (7.3):

$$S_{мин} = n \cdot S_{об}.$$

Согласно заданию фреза вращается с частотой n= 150 мин$^{-1}$, а подача на один оборот фрезы $S_{об}$ = 0,5 мм/об. Тогда минутная подача $S_{мин} = 150 \cdot 0{,}5 = 75$ мм/мин. Таким образом, основное время $t_о = (96 \cdot 1)/(75 \cdot 1) = 1{,}3$ мин.

Приложение 1

Допуски в системе отверстия на наружные размеры по ЕСДП (ГОСТ 25347–82)

Интервалы размеров, мм	Квалитеты и поля допусков														
	h8	u8	f8	d8	x8	h9	d9	f9	hl0	hll	all	cll	h12	Jsl2	Jsl4
	Предельные отклонения, мкм														
От 1 до 3	0 -14	+32 +18	-6 -20	-20 -34	+34 +20	0 -25	-20 -45	-6 -31	0 -40	0 -60	-270 -330	-60 -120	0 -100	+50 -50	+125 -125
Свыше 3 до 6	0 -18	+41 +23	-10 -28	-30 -48	+46 +28	0 -30	-30 -60	-10 -40	0 -48	0 -75	-270 -345	-70 -145	0 -120	+60 -60	+150 -150
Свыше 6 до 10	0 -22	+50 +28	-13 -35	-40 -52	+56 +34	0 -36	-40 -76	-13 -49	0 -58	0 -90	-280 -370	-80 -170	0 -150	+75 -75	+180 -180
Свыше 10 до 14	0 -27	+60 +23	-16 -43	-50 -77	+67 +45	0 -43	-50 -93	-16 -59	0 -70	0 -110	-290 -400	-95 -205	0 -180	+90 -90	+215 -215
Свыше 14 до 18															
Свыше 18 до 24	0 -33	+74 +48	-20 -53	-65 -99	+87 +64	0 -52	-65 -117	-20 -72	0 -84	0 -130	-300 -430	-110 -240	0 -210	+105 -105	+260 -260
Свыше 24 до 30															
Свыше 30 до 40	0 -39	+99 +70	-25 -64	-80 -119	+119 +97	0 -62	-80 -142	-25 -87	0 -100	0 -160	-310 -480	-120 -290	0 -250	+125 -125	+310 -310
Свыше 40 до 50															

Окончание прилож. 1

Интервалы размеров, мм	Квалитеты и поля допусков														
	h8	u8	f8	d8	x8	h9	d9	f9	hl0	hll	all	cll	h12	Jsl2	Jsl4
	Предельные отклонения, мкм														
Свыше 50 до 65	0	+133	-30	-100	+158	0	-100	-30	0	0	-340	-140	0	+150	+370
Свыше 65 до 80	-46	+102	-75	-146	+146	-74	-174	-104	-120	-190	-550	-340	-300	-150	-370
Свыше 80 до 100	0	+178	-36	-120	+264	0	-120	-36	0	0	-380	-170	-0	+175	+435
Свыше 100 до 120	-54	+144	-90	-174	+210	-87	-207	-123	-140	-220	-630	-400	-350	-175	-435
Свыше 120 до 140															
Свыше 140 до 160	0	+233	-43	145	+373	0	-145	-43	0	0	-460	-200	0	+200	+500
Свыше 160 до 180	-63	+210	-106	-208	+310	-100	-245	-143	-160	-250	830	-480	-400	-200	-500
Свыше 180 до 200	0	+308	-50	170	+497	0	-170	-50	0	0	-660	-240	0	+230	575
Свыше 200 до 250	-72	+284	-122	242	+425	-115	-285	-165	-185	-290	-820	-570	-460	-230	-575

Приложение 2

Примерные маршруты получения параметров наружных цилиндрическихповерхностей

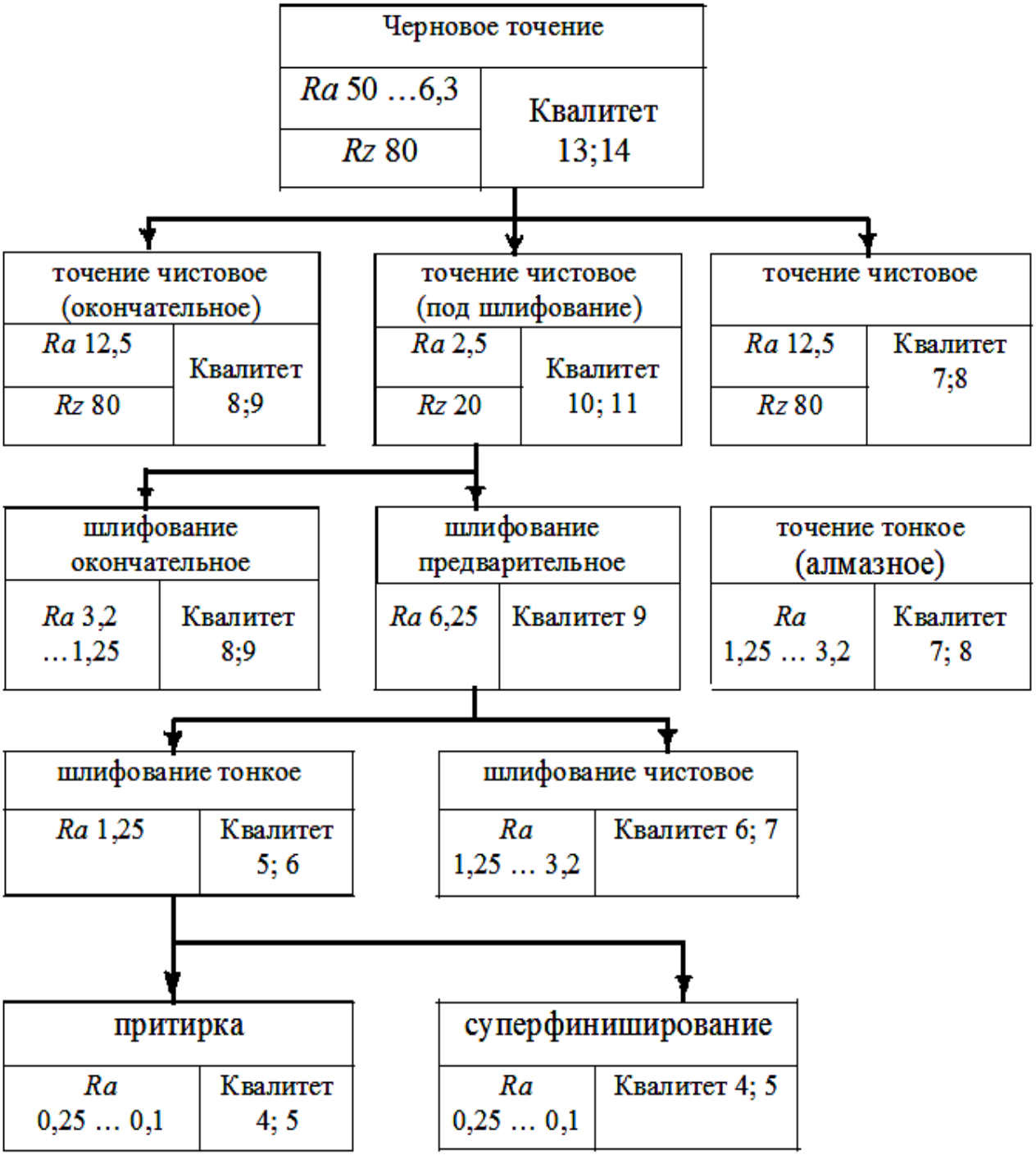

Приложение 3

Примерные маршруты получения параметров внутренних цилиндрических поверхностей

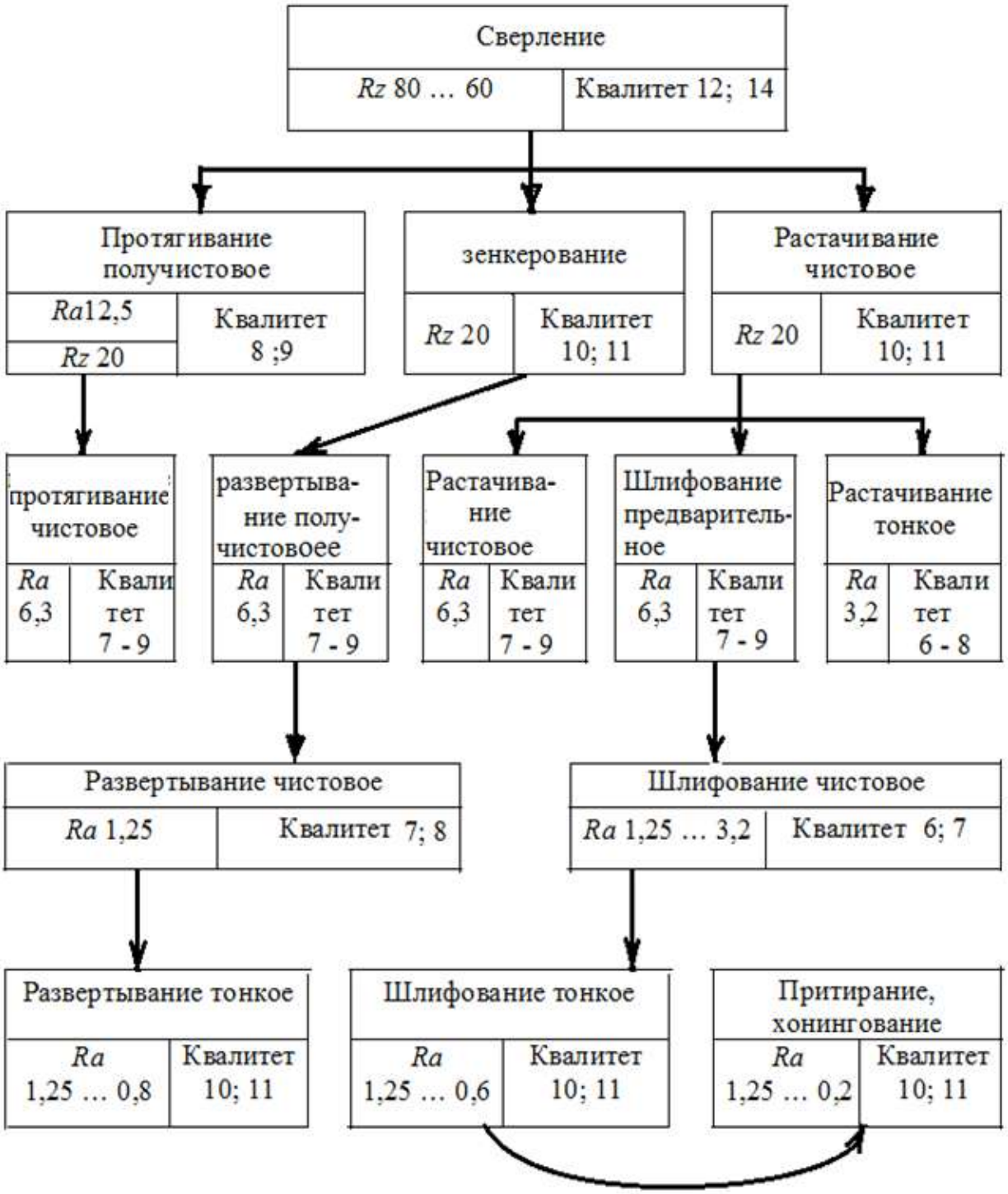

Приложение 4

Операционные припуски на обработку наружных цилиндрических поверхностей

Номинальный диаметр обрабатываемой поверхности, мм	Вид операции	Расчетная длина обработки, мм					
		до 25	25 ... 63	63…100	100 ... 160	160 ... 250	250 ... 400
		Припуск на диаметр, мм					
До 5	Точение черновое	2,5	2,5	2,5	3	3,5	–
	Точение чистовое	1,0	1,0	1,0	1,0	1.0	1.0
	Шлифование	0,25	0,25	0,25	0,25	0,3	0.4
6 ... 10	Точение черновое	3,0	3,0	3,0	3.5	3,5	3,3
	Точение чистовое	1,2	1.2	1,2	1.5	1.5	1,5
	Шлифование	0,25	0,25	0,25	0,25	0,3	0,4
10 ... 18	Точение черновое	3,0	3,0	3,0	3,5	3,5	3,5
	Точение чистовое	1,2	1,2	1,2	1,5	1,5	1,5
	Шлифование	0,3	0,3	0,3	0,3	0,3	0,4
18 ... 30	Точение черновое	3,5	3,5	3,5	3,5	3,5	3,5
	Точение чистовое	1,5	1,5	1,5	1,5	1,5	1.5
	Шлифование	0,3	0,3	0,3	0,3	0,4	0,4
30 ... 50	Точение черновое	4,0	4,0	4,0	4,0	4,0	4,0
	Точение чистовое	1,5	1,5	1,5	1,5	1,5	2,0
	Шлифование	0,4	0,4	0,4	0,4	0,4	0,4
50 ... 80	Точение черновое	4,0	4,0	4,0	4,0	4,0	4,0
	Точение чистовое	1,5	1,5	1,5	1,5	1,5	2,0
	Шлифование	0,4	0,4	0,4	0,4	0,4	0,5
80 ... 120	Точение черновое	5,0	5,0	5,0	5,0	6,0	7,0
	Точение чистовое	2,0	2,0	2,0	2,0	2,0	2,0
	Шлифование	0,5	0,5	0,5	0,5	0,5	0,5
120 ... 200	Точение черновое	6,0	6,0	6,0	7,0	7,0	7,0
	Точение чистовое	2,0	2,0	2,0	2,5	2,5	2,5
	Шлифование	0,5	0,5	0,5	0,6	0,6	0,6

Приложение 5

ВРЕМЕННЫЕ ПОКАЗАТЕЛИ ТЕХНОЛОГИЧЕСКИХ ОПЕРАЦИЙ

Таблица П5.1

Вспомогательное время при работе на токарных и шлифовальных станках, мин

Способ установки заготовки	Масса заготовки, кг						
	0,5	1	3	5	8	12	20
В центрах с хомутиком	–	0,35	0,44	0,54	0,64	0,91	1,12
В центрах с люнетом	–	0,44	0,5	0,64	0,78	0,91	1,12
На гладкой оправке	–	0,42	0,53	0,67	0,79	0,91	1,1
На оправке с гайкой	0,48	0,53	0,61	0,7	0,75	0.8	0,86
В патроне без выверки	0,18	0,2	0,22	0,27	0,33	0,38	0,39
В патроне с выверкой	–	0,4	0,47	0,56	0,63	0,70	0,84
В патроне с люнетом	–	0,4	0,41	0,53	0,60	0,67	0,78
На магнитном столе	0,1	0,15	0,2	0,25	0,3	0,35	0,4

Таблица П5.2

Вспомогательное время при работе на фрезерных станках, мин

Способ установки заготовки	Масса заготовки, кг		
	0,5	3	5
В тисках с эксцентриковым зажимом	0,9	0,11	0,16
В тисках с рукояткой	0,12	0,19	0,21
В тисках с воротком	0,14	0,21	0.24
С применением механизированного зажима	0,06	0,09	0,11
С закреплением прихватами и гаечным ключом в специальном приспособлении	0,12	0,15	0,23

Таблица П5.3

Время на техническое и организационное обслуживание и на физические потребности

Тип металлообрабатывающего станка	Время технического обслуживания, % отосновного времени	Время на физические потребности, % от оперативного времени	Суммарное время (техническое и организационное обслуживание и на физические потребности), % от оперативного времени
Токарный с высотой центров, мм:			
200	2,5 2,5		4,6
300	3,0	3,0	5,0
400	3,5	3,5	5,3
Револьверный с диаметром отверстия шпинделя, мм:			
22	2,5	1,5 4,7	
60	3,0	1,6	5,1
110	3,5	1,7	5,4
Вертикально-сверлильный с наибольшим диаметром обрабатываемого отверстия, мм:			
35	1,0	1,0	3,5
55	1,0	1,1	3,6
Радиально-сверлильный с наибольшим диаметром обрабатываемого отверстия, мм:			
35	1,0	1,2	3,7
55	1,0	1,4	3,9
Горизонтально-фрезерный с длиной стола, мм:			
1000	1,5	1,2	4,0
1500	2,0	1,5	4,5

Окончание табл. П5.3

Тип металлообрабатывающего станка	Время технического обслуживания, % от основного времени	Время на физические потребности, % от оперативного времени	Суммарное время (техническое и организационное обслуживание и на физические потребности), % от оперативного времени
Вертикально-фрезерный с длиной стола, мм:			
1000	1.5	1,2	4,0
1500	2,0	1,5	4,5
Круглошлифовальный с высотой центров, мм:,			
200	6,0	1,7	6,7
300	7,0	2,2	7,7
Внутришлифовальный с наибольшим диаметром шлифуемого отверстия, мм:			
200	6,0	2,2	2,7
400	7,0	2.7	8,2
Плоскошлифовальный с длиной стола, мм:			
1000	2,0	1,7	4,7
1500	2,5	1,9	5,1
Протяжной	2	1,4	4,4
Центровочный	2	1,2	4,2
Зуборезный	3	1,7	5,2

Таблица П5.4

Подготовительно-заключительное время при работе на токарных станках

Способ установки обрабатываемой заготовки	Высота центров станка, мм			
	200	400	600	800
	Подготовительно-заключительное время, мин			
В центрах станка или на центровой оправке	4	5,8	6,8	8,6
В самоцентрирующем трехкулачковом патроне	6 ... 7	6,6 ... 8,1	8,8 ... 10,8	12,1 ... 14,7
На планшайбе в приспособлении	10	11,2	14,1	19,1
На планшайбе с креплением болтами	5,0	5,7	7,8	11,1
В цанговом патроне с затяжной гайкой	4,8	5,8	6,5	7.9
На концевой оправке	3,0	3,6	3,8	–
Наладка станка для нарезания резьбы	До 2	До 3	До 4	До 5

Приложение 6

Параметры резания и режимы обработки

Таблица П6.1

Скорости резания при точении и растачивании конструкционных сталей и сплавов резцами с пластинами из Т15К6

Предел прочности материала, МПа					Подача, мм/об, не более						
4,4 ... 4,9	5,0 ... 5,5	5,6 ... 6,2	6,3 ... 7,9	8,0 ... 8,9							
Глубина резания, мм, не более											
1,4	–	–	–	–	0,25	0,54	0,97	1,27	1,65	2,15	–
3	1,4	–	–	–	0,14	0,38	0,75	0,97	1,27	1,65	–
7	3	1,4	–	–	–	0,25	0,54	0,75	0,97	1,27	2,15
15	7	3	1,4	–	–	0,14	0,38	0,54	0,75	0,97	1,65
–	15	7	3	1,4	–	_	0,25	0,38	0,54	0,75	1,27
–	–	15	7	3	–	–	0,14	0,25	0,38	0,54	0,97
–	–	–	15	7	–		–	0,14	0,25	0,38	0,75
–	–	–	–	15	–	–	–	–	0,14	0,25	0,54
Характер обработки					Скорость резания, м/мин						
Наружное продольное точение					417	330	360	231	205	182	144
Растачивание до диаметра 500 мм					378	299	236	209	186	165	130
Поперечное точение					518	409	323	287	255	227	188

Таблица П6.2

Скорости резания при точении и растачивании сталей резцами из стали Р9 и Р18

Глубина резания, мм	Подача, мм								
1,4	0,16	0,26	0,34	0,44	0,58	0,76	1	1,3	–
3,0	–	0,16	0,26	0,34	0,44	0,58	0,76	1	1,3
6,0	–	–	0,16	0,26	0,34	0,44	0,58	0,76	1
12	-	–	–	–	0,26	0,34	0,44	0,58	0,76
Характер обработки	Скорость резания, м/мин								
Наружное продольное точение	106	89	75	62	52	44	37	31	26
Растачивание	96	80	67	56	47	39	33	28	23
Поперечное точение	130	109	91	77	64	54	45	38	32

Таблица П6.3

Скорости резания при фрезеровании конструкционной стали цилиндрическими фразами из стали Р9 и Р18

Диаметр фрезы, мм	Число зубьев	Ширина фрезерования, мм	Глубина фрезерования, мм	Подача, мм/зуб фрезы					
				0,05	0,1	0,13	0,18	0,24	0,33
				Скорость резания, м/мин					
75	8	12 ... 40	3	62	54	49	43,9	38,5	–
			5	52	46,5	42	37	33	–
			8	45,5	40,5	36,5	32,5	28,5	–
		41 ... 130	3	54	48,5	44	39	34	–
			5	46,5	41,5	38	33,5	29,5	–
			8	40,5	36	32,5	28,5	25,5	–
90	8	12 ... 40	3	66	59	53	47,5	42	–
			5	57	51	46,5	41	36	–
			8	49,5	44	40,5	35,5	31	–
		41 ... 130	3	59	52	48	42	37	–
			5	51	45	40,5	36	31,5	–
			8	44	39	35	31	27,5	–
110	10	12 ... 40	3	71	63	57	51	44,5	40
			5	61	54	48,5	43,3	38,5	34
			8	52	46,5	42,5	37,5	33	29,5
			13	45,5	41	37	33	29	26
		41 ... 130	3	63	56	50	45	39,5	35
			5	54	48	43,5	38,5	34	30,5
			8	46,5	41,5	37,5	33	29,5	26,5
			13	41	36,5	33	29	26	23

Таблица П6.5

Скорости резания при обработке конструкционных сталей концевыми фрезами из стали Р9 и Р18

Диаметр фрезы, мм	Число зубьев	Ширина обрабатываемого паза, мм	Глубина обрабатываемого паза, мм	Подача, мм/зуб фрезы			
				0,045	0,06	0,07	0,09
				Скорость резания, м/мин			
16	4	16	10 ... 25	35	30,5	27	–
16	5	16	10 ... 25	34	30	–	–
20	5	20	10 ... 30	33,5	29,5	26,5	23
20	6	20	10 ... 30	33	29	26	–

Таблица П6.4

Режимы тонкого обтачивания

Обрабатываемый материал	Режущий инструмент из алмаза			Режущий инструмент из твердого сплава		
	Скорость резания, м/мин	Продольная подача, мм/об заготовки	Глубина резания, мм	Скорость резания, м/мин	Продольная подача, мм/об заготовки	Глубина резания, мм
Силумин	350 ... 500	0,02 ... 0,08	0,06 ... 0,30	200 ... 400	0,02 ... 0,08	0,05 … 0,45
Баббит	380 ... 600	0,02 ... 0,03	0,18 ... 0,25	250 ... 600	0,02 ... 0,10	0,05 … 0,35
Бронза	330 ... 500	0,02 ... 0,05	0,10 ... 0,25	250 ... 500	0,02 … 0,10	0,05 … 0,25
Чугун серый	–	–	–	100 … 200	0,03 … 0,18	0,10 … 0,35
Сталь углеродистая	–	–	–	150 ... 300	0,03 … 0,14	0,10 … 0,35

Таблица П6.6

Скорости резания при обработке конструкционных сталей и сплавов цилиндрическими фрезами с пластинами из сплава Т15К6

Диаметр фрезы, мм	Число зубьев	Ширина фрезерования, мм	Глубина фрезерования, мм	Подача, мм/зуб фрезы			
				0,12	0,16	0,22	0,3
				Скорость резания, м/мин			
80	8	20... 80	2	255	233	214	195
			3	220	201	4	169
			4,4	190	174	160	145
			6,5	164	150	137	125
			9,5	141	129	118	108
90	4	20... 80	2	276	252	231	211
			3	240	218	199	182
			4,4	205	288	172	157
			6,5	179	162	148	136
			9,5	154	141	129	118
100	10	20... 80	2	257	236	216	197
			3	222	203	186	170
			4,4	192	175	160	147
			6,5	165	151	138	127
			9,5	143	130	119	109

Таблица П6.7

Подачи при черновом наружном точении резцами с пластинами из быстрорежущей стали или твердого сплава

Диаметр детали, мм	Размер державки резца, мм	Обрабатываемый материал					
		Сталь конструкционная углеродистая				Чугун и медные сплавы	
		Глубина резания, мм					
		До 3	3...5	5-8	8...12	До 3	3...5
До 20	От 16 × 25 до 25 ×25	0,3 ... 0,4	–	–		–	–
20 ... 40	От 16 ×25 до 25 × 25	0,4 ... 0,5	0,3 ... 0,4	–	–	0,4 ... 0,5	–
40 ... 60	От 16 × 25 до 25 × 40	0,5 ... 0,9	0,4 ... 0,8	0,3 ... 0,7	–	0,6 ... 0,9	0,5 ... 0,8
60 ... 100	От 16 × 25 до 25 × 40	0,6 ... 1,2	0,5 ... 1,1	0,5 ... 0,9	0,4 ... 0,8	0,8 ... 1,4	0,7 ... 1,2

Примечания: 1. При обработке сталей твердостью 44 ... 56 HRC табличные значения подачи следует уменьшить, умножая их на коэффициент 0,8.
2. При обработке сталей твердостью 57 ... 62 HRC табличные значения подачи следует уменьшить, умножая их на коэффициент 0,5.
3. При обработке прерывистых поверхностей табличные значения подачи следует уменьшить, умножая их на коэффициент 0,5.

Таблица П6.9

Величина врезания и перебега резца при работе на токарных станках

Глубина резания, мм	Главный угол резца в плане, φ								Величина перебега, мм
	10	15	20	30	45	60	75	90	
	Величина врезания, мм								
1	5,7	3,7	2,7	1,7	1	0,6	0,3	3	1
2	11,3	7,5	5,5	3,5	2	1,2	0,6		1
3	17	11,2	8,2	5,2	3	1,7	0,8		2
4	6,2	14,9	11	6,9	4	2,3	1,1		2
5	4,2	18,6	13,7	8,7	5	2,9	1,3		2
6	34	22,4	16,5	10,4	6	3,5	1,6		2
7	40	26	19,2	12,1	7	4	1,9		2
8	45,2	29,8	22	13,8	8	4,6	2,1		3
9	51	33,6	24,7	15,7	9	5,2	2,4		3
10	57	37,3	27,4	17,3	10	5,8	2,7		3

Таблица П6.8

Продольные подачи при черновом растачивании на токарных и токарно-револьверных станках резцами с пластинами из быстрорежущей стали или твердого сплава

Размеры сечения резца или оправки, мм	Вылет резца или оправки, мм	Обрабатываемый материал						
		Сталь конструкционная			Чугун и медные сплавы			
		Глубина резания, мм						
		2	3	5	2	3	5	8
		Подачи, мм/об заготовки						
Ø10	50	0,08	–	–	0,12 ... 0,16	–	–	–
Ø12	60	0,1	0,08	–	0,12 ... 0,2	0,12 ... 0,18	–	–
Ø16	80	0,1 ... 0,25	0,15	0,1	0,20 ... 0,3	0,15 ... 0,25	0,1 ... 0,18	–
Ø20	100	0,5 … 0,3	0,15 ... 0,25	0,12	0,3 ... 0,4	0,25 ... 0,35	0,12 ... 0,25	–
Ø20	125	0,25 ... 0,5	0,15 ... 0,4	0,12 ... 0,2	0,4 … 0,6	0,3 ... 0,5	0,25 ... 0,35	–
Ø30	150	0.,4 ... 0,7	0,2 ... 0,5	0,12 ... 0,3	0,5 ... 0,8	0,4 ... 0,6	0,25 ... 0,45	–
Ø40	200	–	0,25 ... 0,6	0,15 ... 0,4	–	0,6 … 0,8	0.3 … 0,8	–
40×40	150	–	0,6 ... 1,0	0,5 ...0,7	–	0,7 ... 1,2	0,5 ... 0,9	0,4 ... 0,5

Таблица П6.10

Подачи при обработке отверстий зенкерами, мм/об

Обрабатываемый материал	Диаметр зенкера, мм					
	До 15	15 … 20	20 … 25	25 … 30	30 … 35	35 … 40
Сталь	0,5 …0,6	0,6 … 0,7	0,7 … 0,9	0,8 … 1,0	0,9 …1,1	0,9 …1,2
Чугун (менее 200НВ) и медные сплавы	0,7 …0,9	0,9 … 1,1	1,0 … 1,2	1,1 … 1,3	1,2 …1,5	1,4 …1,7
Чугун (свыше 200 НВ)	0,5 …0,6	0,6 … 0,7	0,7 … 0,8	0,8 … 0,9	0,9 …1,1	1,0…1,2

Приложение 7

Показатели точности и качества поверхности

Точность и качество поверхности при обработке отверстий в деталях из сталей

Метод обработки		*Ra*, мкм	Глубина дефектного слоя, мкм	Квалитет точности	Номинальный диаметр поверхности, мм				
					6 ... 10	10 ... 18	18 ... 30	30 ... 50	50 ... 80
					Допуск на обработку, мм				
Сверление		12,5 – 3,2	75 – 25	12	0,15	0,18	0,21	0,25	0,30
Зенкерование	Черновое	12,5 – 6,3	50.–.30	12	0,18	0,21	0,25	0,30	0,35
	Чистовое	6,3 – 3,2	40 – 25	11; 10	0,07	0,08	0,10	0,12	0,14
Развертывание	Черновое	1,6	25 – 12	11: 10	0,06	0,07	0,08	0,10	0,12
	Чистовое	0,8	10	8; 7	0,015	0,018	0,021	0,025	0,03
Растачивание	Черновое	12,5 ... 6,3	50 – 30	12	–	–	–	–	–
	Чистовое	3,2 ... 1,6	23 – 16	11 – 8	–	–	–	–	–
	Тонкое алмазное	0,8 - 0,2	10 ... 4	7 – 5	–	–	–	–	–
Шлифование	Предварительное	1,6	20	8	–	0,027	0,033	0,039	0,05
	Чистовое	0,8 … 0,4	20 ... 5	6; 7	–	0,018	0,021	0,025	0,04
	Тонкое	0,4 … 0,1	5	5	–	0,008	0,009	0,011	0,01
Притирка, хонингование		0,4 … 0,03	5 ... 3	5	–	0,008	0,009	0,011	0,01
Калибрование шариком		0,40 … 0,05	–	8; 7	–	–	0,033	0,039	0,05
Алмазное выглаживание		0,05	–	5	–	–	0,009	0,011	0,01

Примечание. При обработке деталей из чугуна и цветных сплавов предельные отклонения размеров можно принимать на один квалитет точнее.

Приложение 8

Краткие технические характеристики металлорежущих станков

Токарно-винторезный стенок 16К20

Высота центров, мм	215
Расстояние между центрами, мм	До 2000
Мощность электродвигателя, Вт	10000
Частота вращения шпинделя, мин$^{-1}$	12,5; 16; 20; 25; 31,5; 40; 50; 63; 80; 100; 125; 160; 200 315; 400; 500; 630; 800 1000; 1250; 1600; 2000
Продольная подача, мм/об заготовки	0,05; 0,075; 0,09; 0,1; 0,125;0,15; 0,175; 0,2; 0,25; 0,3 0,35; 0,4; 0,5; 0,6; 0,7; 0,8 0,9; 1,0; 1,2; 1,4; 1,5 1,75 ... 4,16
Поперечная подача, мм/об заготовки	0,025; 0,03; 0,0375; 0,045; 0,05; 0,0625; 0,075; 0,0875; 0,1; 0,125; 0,15; 0,175; 0,2; 0,25; 0,3; 0,35; 0,4; 0,5; 0,6; 0,7; 0,8; 1,0; 1,2; 1,4 ... 2,08

Круглошифовальный станок 3Б12

Диаметр обрабатываемых валов, мм	8 ... 200
Диаметр обрабатываемых отверстий, мм	25 ... 50
Продольная подача ($S_в$В), мм/об заготовки	0,1 ... 5,0
Частота вращения заготовки, мин-1	78 ... 780
Цена деления лимба, мм	0,002
Диаметр шлифовального круга, мм	300
Ширина шлифовального круга, мм	40
Частота вращения шпинделя при наружном шлифовании, мин$^{-1}$	2250
Частота вращения шпинделя при внутреннем шлифовании, мин$^{-1}$	16750

Горизонтально-фрезерный станок 6Р82

Частота вращения шпинделя, мин$^{-1}$	31,5; 40; 63; 80; 100; 125; 250;315; 400; 630; 800; 1250; 1600
Продольная подача, мм/мин	25; 31,5; 40; 50; 63; 80; 100;125; 160; 200; 250; 315; 400; 500; 630; 800; 1000; 1250

Вертикально-фрезерный станок 6Р12

Частота вращения шпинделя, мин$^{-1}$	31,5; 40; 63; 80; 100; 125; 250;315; 400; 630; 800; 1250; 1600
Продольная подача, мм/мин	25; 31,5; 40; 50; 63; 80; 100;125; 160; 200; 250; 315; 400; 500; 630; 800; 1000; 1250

Круглошлифовальный станок 3М131

Наибольший диаметр шлифуемой поверхности, мм	280
Наибольшая длина шлифуемой поверхности, мм	700
Мощность электродвигателя, кВт	7,5
Частота вращения круга, мин$^{-1}$	1112 или 1285
Частота вращения обрабатываемой заготовки, мин$^{-1}$	40 ... 400 (бесступенчато)
Скорость продольного хода стола, мм/мин	50...5000 (бесступенчато)
Поперечная подача шлифовального круга, мм/ход. стола	0,002 ... 0,1 (бесступенчато)
Непрерывная подача при врезном шлифовании, мм/мин	0,1 ... 4,5
Диаметр шлифовального круга, мм	600
Ширина шлифовального круга, мм	63

Плоскошлифовальный станок 3П722

Ширина стола, мм	320
Длина стола, мм	1250
Мощность электродвигателя, кВт	15
Скорость движения стола, м/мин	3 ... 45
Поперечная подача шлифовального круга, мм/ход стола	2 ... 48 (бесступенчато)
Вертикальная подача шлифовального круга, мм/реверс шлифовальной бабки	0,004; 0,005; 0,01 ... 0,1 (с шагом 0,005 мм)
Поперечная подача шлифовального круга, мм/ход стола	0,002 ... 0,1 (бесступенчато)
Диаметр шлифовального круга, мм	450
Ширина шлифовального круга, мм	80

Внутришлифовальный станок 3К228В

Наибольший диаметр шлифуемого отверстия, мм	200
Наибольшая длина шлифуемой поверхности, мм	200
Мощность электродвигателя шпинделя, кВт	5,5
Частота вращения шлифовального круга, $мин^{-1}$	4500; 6000; 9000; 13000
Частота вращения обрабатываемой заготовки, $мин^{-1}$	100 ... 600 (бесступенчато)
Скорость продольного хода шлифовальной бабки, м/мин	1 ... 7 (бесступенчато)
Поперечная подача шлифовального круга, мм/ход	0,001 ... 0,006 (с шагом 0,001 мм)
Непрерывная подача при врезном шлифовании, мм/мин..	0,1 ... 4,5
Наибольший диаметр шлифовального круга, мм	175
Наибольшая ширина (длина) шлифовального круга,мм	63

Оглавление

ВВЕДЕНИЕ 1
РАБОТА №1. ПРОИЗВОДСТВЕННЫЙ И ТЕХНОЛОГИЧЕСКИЙ ПРОЦЕССЫ МАШИНОСТРОИТЕЛЬНОГО ПРЕДПРИЯТИЯ 3
РАБОТА № 2. ИЗУЧЕНИЕ СТРУКТУРЫ ТЕХНОЛОГИЧЕСКОГО ПРОЦЕССА 2
РАБОТА № 3. ОПРЕДЕЛЕНИЕ ВЕЛИЧИНЫ ПРИПУСКОВ ..... …… 3
РАБОТА №4. РАСЧЕТ РАЗМЕРОВ ЗАГОТОВОК 12
РАБОТА №5. ВЫБОР БАЗ ПРИ ОБРАБОТКЕ ЗАГОТОВОК 24
РАБОТА №6. НОРМИРОВАНИЕ ТОКАРНОЙ ОПЕРАЦИИ ТЕХНОЛОГИЧЕСКОГО ПРОЦЕССА 35
РАБОТА №7. ТЕХНИЧЕСКОЕ НОРМИРОВАНИЕ ТЕХНОЛОГИЧЕСКИХ ОПЕРАЦИЙ, СТРУКТУРА ШТУЧНОГО ВРЕМЕНИ 41
Приложение 1. Допуски в системе отверстия на наружные размеры по ЕСДП (ГОСТ 25347–82) 50
Приложение 2. Примерные маршруты получения параметров наружных цилиндрических поверхностей 52
Приложение 3. Примерные маршруты получения параметров внутренних цилиндрических поверхностей 53
Приложение 4. Операционные припуски на обработку наружных цилиндрических поверхностей 54
Приложение 5.ВРЕМЕННЫЕ ПОКАЗАТЕЛИ ТЕХНОЛОГИЧЕСКИХ ОПЕРАЦИЙ 55
Приложение 6. Параметры резания и режимы обработки 59
Приложение 7. Показатели точности и качества поверхности 65
Приложение 8. Краткие технические характеристики металлорежущих станков 66

МИНИСТЕРСТВО НАУКИ И ВЫСШЕГО ОБРАЗОВАНИЯ РОССИЙСКОЙ ФЕДЕРАЦИИ

ФГБОУ ВО «Уральский государственный горный университет»

УТВЕРЖДАЮ
Проректор по учебно-методическому комплексу
_____С.А. Упоров

МЕТОДИЧЕСКИЕ УКАЗАНИЯ ПО ВЫПОЛНЕНИЮ КОНТРОЛЬНОЙ РАБОТЫ

по дисциплине

Б1.В. Д В.01.01 МАТЕМАТИЧЕСКАЯ ОБРАБОТКА РЕЗУЛЬТАТОВ ЭКСПЕРИМЕНТА

Специальность
21.05.04 Горное дело

Направленность (профиль)
Горные машины и оборудование

форма обучения: *очная, заочная*

Автор: Автор: Потапов В.Я., профессор, д.т.н.

Одобрена на заседании кафедры	Рассмотрена методической комиссией факультета
Горной механики	Горно-механического
(название кафедры)	*(название факультета)*
Зав.кафедрой _____	Председатель _____
(подпись)	*(подпись)*
Макаров Н.В.	Осипов П.А.
(Фамилия И.О.)	*(Фамилия И.О.)*
Протокол №175 от 16.09.2020	Протокол №2 от 14.10.2020
(Дата)	*(Дата)*

Екатеринбург
2020

Содержание

Цели и задачи дисциплины …….....3
Требования к оформлению контрольной работы ……..……..4
Содержание контрольной работы…….....5
Пример выполнения работы.....5
Выполнение работы над ошибками……...…7
Критерии оценивания контрольной работы …….7
Образец титульного листа ……..….8

Цель и задачи дисциплины

Цель дисциплины: дать представление об основных методах и подходах для проведения эксперимента и моделирования случайных процессов и динамических систем горных машин, о теоремах и критериях подобия, научить решать широкий класс задач, подготовить понятийную базу для освоения различных курсов по специальности, сформировать общекультурные общепрофессиональные и профессионально специализированные навыки

Компетенции, формируемые в процессе изучения дисциплины:

общекультурные

способностью к абстрактному мышлению, анализу, синтезу (ОК-1);

общепрофессиональные

умением пользоваться компьютером как средством управления и обработки информационных массивов (ОПК-7)

профессионально-специализированные

способностью выбирать способы и средства мониторинга технического состояния горных машин и оборудования для их эффективной эксплуатации (ПСК-9.3)

Для достижения указанной цели необходимо (задачи курса):

- овладеть теоретическими и методическими основами проведения экспериментальных исследований;
- приобретение знаний по основам статистической обработки результатов экспериментальных исследований и оценки их достоверности.
-формирование у обучающихся способностей непосредственного участия в технологическом перевооружении действующих производств

Методические указания по выполнению контрольной работы предназначены для студентов очной и заочной формы обучения, обучающихся по специальности *21.05.04 Горное дело.*

Письменная контрольная работа является обязательной формой *промежуточной аттестации.* Она отражает степень освоения студентом учебного материала по дисциплине Б1.В. Д В.01.01 Математическая обработка результатов эксперимента. А именно, в результате освоения дисциплины студент должен:

знать:

-основные теоремы подобия процессов;

-законы распределения случайных величин;

-статистические проверки гипотез;

-основы теории планирования эксперимента и математические модели;

-основы имитационного моделирования.

уметь:

-находить критерии подобия процессов горных машин;

-моделировать на ПЭВМ случайные события;

-находить коэффициенты регрессии математических моделей.

владеть:

-измерениями механических величин, характеризующих рабочие процессы горных машин;

-моделированием рабочих процессов основных горных машин;

-основными программами ПЭВМ, описывающими рабочие процессы горных машин.

-навыками самостоятельного овладения новыми знаниями, используя современные образовательные технологии, активные и интерактивные методы обучения

Требования к оформлению контрольной работы

Контрольные задания выполняются на листах формата А4 в печатном виде, На титульном листе (см. образец оформления титульного листа в печатном виде) указывается фамилия студента, номер группы, номер контрольной работы и фамилия преподавателя, у которого занимается обучающийся.

В конце работы должна быть поставлена подпись студента и дата выполнения заданий.

Контрольные задания должны быть выполнены в той последовательности, в которой они даны в контрольной работе.

Выполненную контрольную работу необходимо сдать преподавателю для проверки в установленные сроки.

Если контрольная работа выполнена без соблюдения изложенных выше требований, она возвращается студенту для повторного выполнения.

По дисциплине Математическая обработка результатов эксперимента представлено двадцать пять вариантов контрольной работы.

Номер варианта контрольной работы определяется для студентов в соответствии с начальными буквами их фамилий в алфавитном порядке (см. таблицу №1).

Таблица №1

№	y_i	-10	-5	-4	-2	-1	0	1	2	3	4	5	6	9	10	20
1			0,41	0,87	1,84	3,04	5,03	8,25	10,4							
2			0,24	0,48	1,98	3,96	8,02	16,2	32,5							
3						6,03	9,01	13,4	20,1	30.0	44,5	66,5				
4					0,27	0,9	2,99	10	33	109	360					
5				0,03	0,42	1,73	7,02	28,4	115	469						
6				164	18	6,01	1,99	0,66	0,22	0,07						
7				146	24,1	9,85	4,03	1,63	0,66	0,27						
8			312	147	27,1	13,4	5,98	2,69	1,34							
9				88	26,6	14,5	8,03	4,41	2,41	1,33	0,73					
10		240	65,3	39,8	21,8	16,2	12	8,88								
11				0,59	1,29	2,01	3,03	4,5	6,75	10,2						
12				0,25	1,01	2,01	3,99	8,01	16	31,9						
13				0,13	0,96	1,99	5	12,5	31,2	77,1						
14				0,26	0,78	2,33	6,99	21,01	63	189						
15				0,04	0,49	1,72	6,09	21,5	73,5	252						
16				71,5	28,2	17,6	10,9	6,87	4,3	2,68						
17				105	32,4	18,1	9,99	5,55	3,08	1,73						
18					43,5	19,8	9,01	4,1	1,66	0,84	0,38					
19					46	19,2	7,98	3,34	1,39	0,57	0,24					
20					81,2	31,2	11,9	4,23	1,77	0,68	0,26					
21								-11,1	0,99	5	7,01	8,21	9	10,3	11	11,8
22								42	70,1	98	126	154	162			
23								-14,9	0,01	5,01	7,5	9,02	10			
24								-19,9	2,01	4,01	7	8,81	10			
25								-23	-3	3,71	7,01	9,01	10			

Содержание контрольной работы

Контрольная работа по теме № 3

Парная нелинейная регрессия

Задание : По данным построить зависимость y=f(x), определить наиболее подходящий вид кривой и определить коэффициенты модели.

Определить вид зависимости и коэффициенты нелинейной регрессии, а также корреляционное отношение по данным, приведенным ниже в таблице (в каждой точке было произведено по три опыта и получено три различных значения целевой функции «y»).

Таблица.1

xi	yi1	yi2	yi3
1	1,98	2,0	2,02
1,5	8,33	8,27	8,3
2	22,75	22,8	22,85
2,5	50,2	49,8	50,0

Решение:

1. Определим средние значения целевой функции $\bar{y}_i$ в каждой строке и построим ориентировочно линию регрессии $y = f(\bar{x})$

$$\begin{aligned} \bar{y}_1 &= \frac{y_1 + y_2 + y_3}{3} = (1,98 + 2,0 + 2,02/3) = 2,0 \\ \bar{y}_2 &= (8,31 + 8,29 + 8,3/3) = 8,3 \\ \bar{y}_3 &= (22,79 + 22,8 + 22,81/3) = 22,8 \\ \bar{y}_4 &= (50,2 + 49,8 + 50,0/3) = 50,0 \end{aligned} \qquad (1)$$

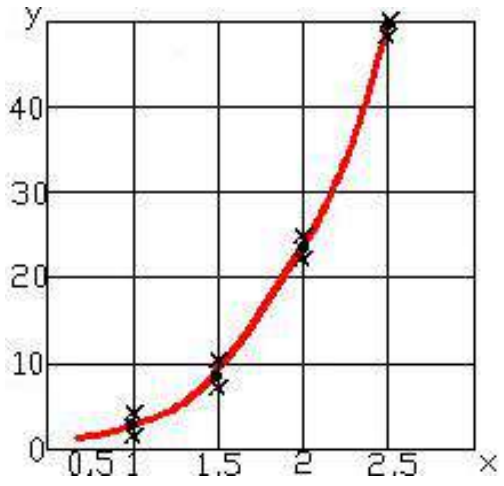

Рис. 1. Корреляционное поле и линия регрессии

В первом приближении линию регрессии можно описать степенным уравнением вида

$$y = A \cdot X^{B} \qquad (2)$$

Сравнивая средние значения целевой функции в строках видно, что показатель степени В в уравнении (2) больше 3, но меньше 4, так как при увеличении x1=1 до x3=2, ($y = A \cdot X^{B}$) возрастает больше чем в 8 раз, но меньше чем в 16 раз.

2. Произведем линеаризацию уравнения (2) в виде $y = a_0 + a_1 \cdot x$, для чего прологарифмируем его и обозначим

$$\lg y = \lg A + B \lg x$$
$$\lg y = Z;\ \lg A = a_0;\ B = a_1;\ \lg x = x_1 \qquad (3)$$

Таким образом, получим линейное уравнение вида

$$Z = a_0 + a_1 \cdot x_1 \qquad (4)$$

Для вычислений коэффициентов регрессии целесообразно составить новую таблицу 2:

№	Xi	y			$\bar{y}_i$	Xi1	Zi	$Z_i \cdot X_{i1}^2$	X_{i1}^2	$\hat{y}_i$	$\sum_1^3 \left(\frac{y_i + \bar{y}_i}{3}\right)^2$	$\left(\bar{y}_i + \hat{y}_i\right)$
		yi1	yi2	yi3								
1	2	3	4	5	6	7	8	9	10	11	12	13
1	1	1,98	2,0	2,02	2,0	0	0,3	0	0	2,0	0,00026	0
2	1,5	8,33	8,27	8,3	8,3	0,177	0,92	0,163	0,031	8,32	0,0006	0,0004
3	2	22,75	22,8	22,85	22,8	0,3	1,357	0,406	0,09	22,9	0,00166	0,0100
4	2,5	50,2	49,8	50,0	50,0	0,4	1,70	0,680	0,16	49,9	0,01333	0,0100
Σ						0,877	4,277	1,249	0,281		0,01585	0,0204

3. Запишем систему уравнений

$$\begin{cases} \sum_1^4 Z_i = N \cdot a_0 + a_1 \sum_1^4 X_{i1} \\ \sum_1^4 Z \cdot X_{i1} = a_0 \sum_1^4 X_1 + a_1 \sum_1^4 X_{i1}^2 \end{cases} \Rightarrow \begin{cases} 4{,}28 = 4a_0 + 0{,}877a_1 \\ 1{,}25 = 0{,}877a_0 + 0{,}281a_1 \end{cases} \qquad (5)$$

Решая систему уравнений (5) получим: $a_1 = 3{,}51;\ a_0 = 0{,}3.$
Определим значения неизвестных в уравнении (3) В = 3,51;

$$a_0 = \ln A \Rightarrow A = 2$$

Таким образом регрессионное уравнение (1) имеет вид:

$$y = 2 \cdot X^{3{,}51} \qquad (6)$$

В первом приближении, линию регрессии можно описать уравнением вида значения «$\hat{y}$» и заносим их в 11-й столбец таблицы 2.

4. Определим дисперсию результатов эксперимента ($\sigma_Э^2$) и дисперсию адекватности (σ_A^2):

$$\sigma_Э^2 = \sum_{i=1}^{4} \left[\frac{1}{n_i} \sum_{j=1}^{4} \left(y_{ij} - \bar{y}_i \right)^2 \right] = 158{,}5 \cdot 10^{-4}$$

$$\sigma_A^2 = \frac{1}{\quad} \sum^{4} \left(\bar{y}_{\quad} - \hat{y} \right)^2 = \frac{0{,}0204}{\quad} = 51 \cdot 10^{-4}$$

(7)

4. Находим корреляционное отношение

$$\eta = \sqrt{\frac{\sigma_\sigma^2 - \sigma_A^2}{\sigma_\sigma^2}} = \sqrt{\frac{158{,}5 \cdot 10^{-4} - 51 \cdot 10^{-4}}{158{,}5 \cdot 10^{-4}}} \approx 0{,}825 \quad (8)$$

Вывод: Между целевой функцией «х» и входным параметром «у» имеется существенная связь.

Проблемные и сложные вопросы, возникающие в процессе изучения курса и выполнения контрольной работы, необходимо решать с преподавателем на консультациях.

Выполнению контрольной работы должно предшествовать самостоятельное изучение студентом рекомендованной литературы.

Студент получает проверенную контрольную работу с исправлениями в тексте и замечаниями. В конце работы выставляется оценка «отлично», «хорошо», «удовлетворительно» или «неудовлетворительно». Работа с оценкой «неудовлетворительно» должна быть доработана и представлена на повторную проверку.

Выполнение работы над ошибками

При получении проверенной контрольной работы необходимо проанализировать отмеченные ошибки. Все задания, в которых были сделаны ошибки или допущены неточности, следует еще раз выполнить в конце данной контрольной работы. Контрольные работы являются учебными документами, которые хранятся на кафедре до конца учебного года.

Критерии оценивания контрольной работы

Критерии оценки контрольной работы	*Количество баллов*
Правильность выбора расчетных формул	0-2
Верность выполнения расчетов	0-2
Правильность записи единиц измерения	0-1
Итого	0-5

Результат контрольной работы

Контрольная работа оценивается на «отлично», «хорошо», «удовлетворительно», «неудовлетворительно»:

5баллов(90-100%) - оценка «отлично»

4 балла(70-89%) -оценка «хорошо»

3 балла (50-69%)- оценка «удовлетворительно»

0-2 балла (0-49%) - оценка «неудовлетворительно»

Образец оформления титульного листа

Министерство науки и высшего образования РФ
ФГБОУ ВО
«Уральский государственный горный университет»

Кафедра горной механики

КОНТРОЛЬНАЯ РАБОТА

по дисциплине

МАТЕМАТИЧЕСКАЯ ОБРАБОТКА РЕЗУЛЬТАТОВ ЭКСПЕРИМЕНТА

Специальность

21.05.04 Горное дело

Горные машины и оборудование

формы обучения: очная, заочная

Выполнил: Иванов Иван Иванович
Группа ГМО-18

Преподаватель: Петров Петр Петрович,
к. т. н, доцент

Екатеринбург
2019

Министерство образования и науки Российской Федерации
Федеральное государственное бюджетное
образовательное учреждение
высшего образования

«Уральский государственный горный университет»

И. В. Назаров, Е. В. Шипилова

Методические указания
к геодезической практике для студентов всех специальностей и направлений

Екатеринбург – 2018

Министерство образования и науки Российской Федерации
Федеральное государственное бюджетное
образовательное учреждение
высшего образования

«Уральский государственный горный университет»

ОДОБРЕНО
Методической комиссией
горнотехнологического
факультета
«11» апреля 2018 г.
Председатель комиссии

доцент Кокарев К. В.

И. В. Назаров, Е. В. Шипилова

Методические указания
к геодезической практике для студентов всех специальностей и направлений

Издание УГГУ Екатеринбург, 2018

ОГЛАВЛЕНИЕ

ОБЩИЕ ПОЛОЖЕНИЯ 5
1. ГЕОДЕЗИЧЕСКИЕ ПРИБОРЫ И ИХ РАБОЧИЕ ПОВЕРКИ 6
1.1. Рабочие поверки теодолита Т-30 (2Т-30) 6
1.2. Рабочие поверки нивелира Н-3 10
2. ПЛАНОВО-ВЫСОТНОЕ СЪЁМОЧНОЕ ОБОСНОВАНИЕ. ПОЛЕВЫЕ РАБОТЫ 13
2.1. Рекогносцировка местности и закрепление пунктов съёмочного обоснования 13
2.2. Измерение горизонтальных и вертикальных углов в тахеометрическом ходе 14
2.3. Измерение длин сторон тахеометрического хода 17
2.4. Привязка хода к пунктам опорной геодезической сети 18
3. ПЛАНОВО-ВЫСОТНОЕ СЪЁМОЧНОЕ ОБОСНОВАНИЕ. КАМЕРАЛЬНЫЕ РАБОТЫ 20
3.1. Вычисление привязки 20
3.2. Вычисление горизонтальных проложений длин линий 22
3.3. Вычисление отметок пунктов съемочного обоснования методом тригонометрического нивелирования 23
3.4. Вычисление координат пунктов съемочного обоснования 26
3.4.1. Вычисление угловой невязки хода 26
3.4.2. Вычисление дирекционных углов сторон хода 28
3.4.3. Вычисление приращений координат, их невязок и координат пунктов съемочного обоснования 29
4. ТАХЕОМЕТРИЧЕСКАЯ СЪЕМКА 31
4.1. Работа на станции 31
4.2. Ведение журнала тахеометрической съемки 32
4.3. Составление абриса 34
5. СОСТАВЛЕНИЕ ТОПОГРАФИЧЕСКОГО ПЛАНА 36
5.1. Вычерчивание координатной сетки 36
5.1.1. Построение пунктов съемочного обоснования по координатам 36
5.2. Нанесение ситуации и рельефа местности на план 37

5.3. Оформление топографического плана 37
6. ИНЖЕНЕРНО-ТЕХНИЧЕСКОЕ НИВЕЛИРОВАНИЕ ПО ОСИ ТРАССЫ 39
6.1. Рекогносцировка трассы 39
6.2. Разбивка пикетажа по трассе и поперечных профилей 39
6.3. Нивелирование по оси трассы и по поперечным профилям 40
6.4. Работа на станции при нивелировании 41
6.5. Камеральная обработка результатов нивелирования 45
6.5.1. Обработка нивелирного журнала 45
6.5.2. Построение профиля трассы 47
6.5.3. Проектирование по профилю 49
7. ИНЖЕНЕРНО-ГЕОДЕЗИЧЕСКИЕ ЗАДАЧИ 52
7.1. Элементы геодезических разбивочных работ 52
7.1.1. Вынос в натуру проектного горизонтального угла 52
7.1.2. Вынос в натуру проектного расстояния 53
7.2. Вынос в натуру точки с заданными координатами (полярным способом) 53
7.3. Вынос в натуру точки с заданной отметкой 56
7.4. Вынос в натуру линии с проектным уклоном 57
8. ОФОРМЛЕНИЕ ОТЧЕТА ПО ПРАКТИКЕ 59
СПИСОК РЕКОМЕНДУЕМОЙ ЛИТЕРАТУРЫ 60
ПРИЛОЖЕНИЯ 62
ПРИЛОЖЕНИЕ 1. Стандартный шрифт 62
ПРИЛОЖЕНИЕ 2. Вычислительный шрифт 63

ОБЩИЕ ПОЛОЖЕНИЯ

Задачей учебной геодезической практики является закрепление теоретических знаний студентов и приобретение ими практических навыков при решении различных инженерно-геодезических задач.

Все виды работ, предусмотренные программой, выполняются студентами самостоятельно бригадами в составе 6 человек, Продолжительность учебной геодезической практики – 2 недели.

Студенты допускаются к производству геодезических работ на практике лишь после изучения правил по охране труда и технике безопасности.

В период прохождения геодезической практики студенты обязаны выполнять установленный распорядок дня, бережно относиться к полученным приборам и инструментам и поддерживать дисциплину и порядок на полигоне и территории базы.

Руководитель практики систематически контролирует в течение всего периода практики се виды полевых и камеральных работ и принимает законченные работы.

Зачет по практики преподаватель принимает по пятибалльной системе от каждого студента в присутствии всех членов бригады.

Студенты, пропускающие дни практики, опаздывающие или уходящие с работы раньше срока по неуважительной причине, к зачету по практике не допускаются.

1. ГЕОДЕЗИЧЕСКИЕ ПРИБОРЫ И ИХ РАБОЧИЕ ПОВЕРКИ

Для измерения углов на учебно-геодезической практике используются теодолиты Т-30, 2Т-30.

Основные части теодолита (2Т-30) показаны на рис. 1.1, отсчетные устройства приборов – на рис. 1.2, сетка нитей – на рис. 1.3.

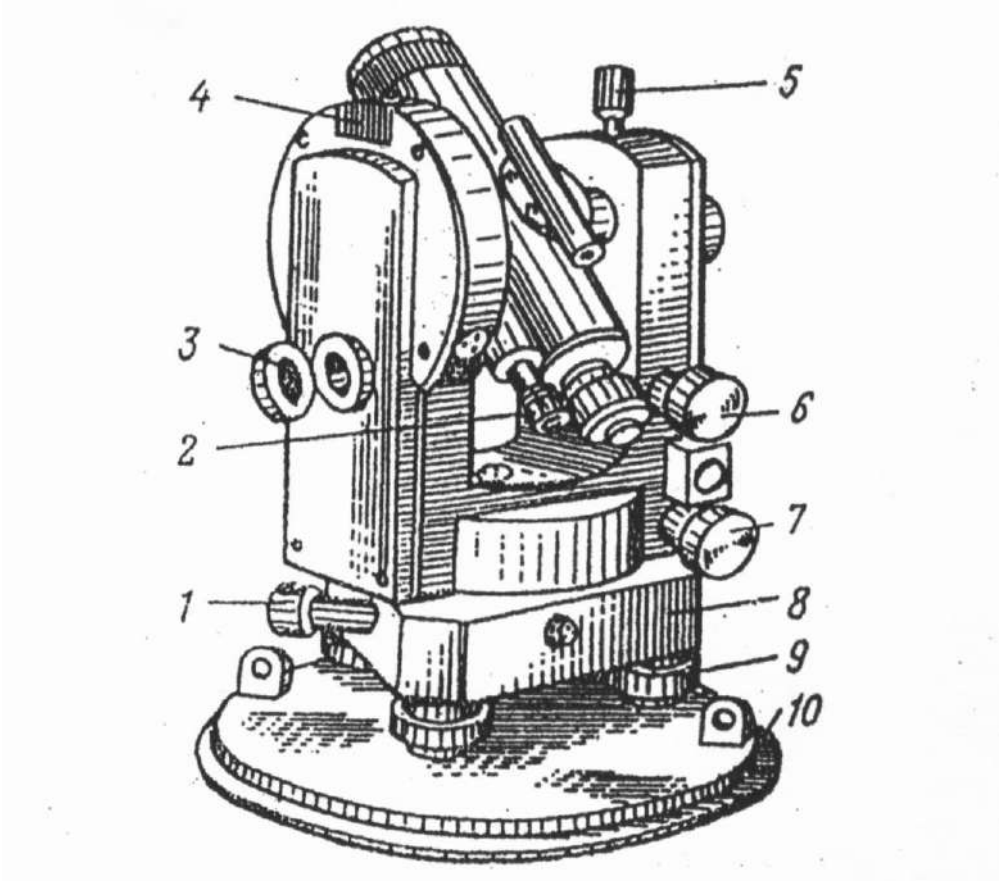

Рис. 1.1. Устройство теодолита 2Т30:
1 – наводящий винт лимба; 2 – микроскоп; 3 – зеркало для освещения шкал микроскопа;
4 – гнездо для крепления буссоли; 5 – закрепительный винт трубы;
6 – наводящий винт трубы; 7 – наводящий винт алидады;
8 – подставка; 9 – подъемные винты; 10 – основание

1.1. Рабочие поверки теодолита Т-30 (2Т-30)

Поверка 1. Ось цилиндрического уровня при алидаде горизонтального круга должна быть перпендикулярна вертикальной оси вращения прибора.

Уровень горизонтального круга устанавливают по направлению двух подъемных винтов, приводят или пузырек на середину, Затем поворачивают, алидаду на 180°. При отклонении пузырька от средины более чем на 2 деления производят юстировку – на половину дуги отклонения пузырька уровня перемещают юстировочными винтами уровня. Затем поверку повторяют.

Поверка 2. Визирная ось зрительной трубы должна быть перпендикулярна к горизонтальной оси вращения трубы.

Выбирают на местности удаленную точку. Наводят теодолит на удаленную точку и берут отсчёты по горизонтальному кругу при двух положениях вертикального круга $КЛ_1$ и $КП_1$. Открепив становым винтом штатива подставку теодолита, поворачивают прибор примерно на 180° и повторяют то же самое, получая отчеты при $КЛ_2$ и $КП_2$. Получают значение коллимационной ошибки *C* по формуле:

$$C = \frac{(КЛ1 - КП1 \pm 180°) + (КЛ2 - КП2 \pm 180°)}{4}.$$

Если величина *C* превышает 2′, то вычисляют исправленный отсчет КП – С и устанавливают его на горизонтальном круге микрометренным винтом алидады. При этом центр сетки нитей сместится с точки наведения. Для исправления данного положения вращают горизонтальные исправленные винты сетки нитей до совмещения ее центра с точкой наведения.

Пример: отсчеты по горизонтальному кругу

	КЛ	КП
Наведение 1	40°22′	220°20′
Наведение 2	200°10′	20°10′

$$C = \frac{(40°22' - 220°20' + 180°00') + (200°10' - 20°10' - 180°00')}{4};$$

$$C = \frac{4'}{4} = 1'.$$

В штриховом микроскопе теодолита Т30 в середине поля зрения виден штрих, относительно которого осуществляется отсчет по лимбу (рис. 1.2, *а*). Перед отсчетом по лимбу необходимо определить цену деления лимба. В теодолите Т30 цена деления лимба составляет 10 угловых минут, т. к. градус разделен на шесть частей. Число минут оценивается на глаз в десятых долях цены деления лимба. Точность отсчета составляет 1′.

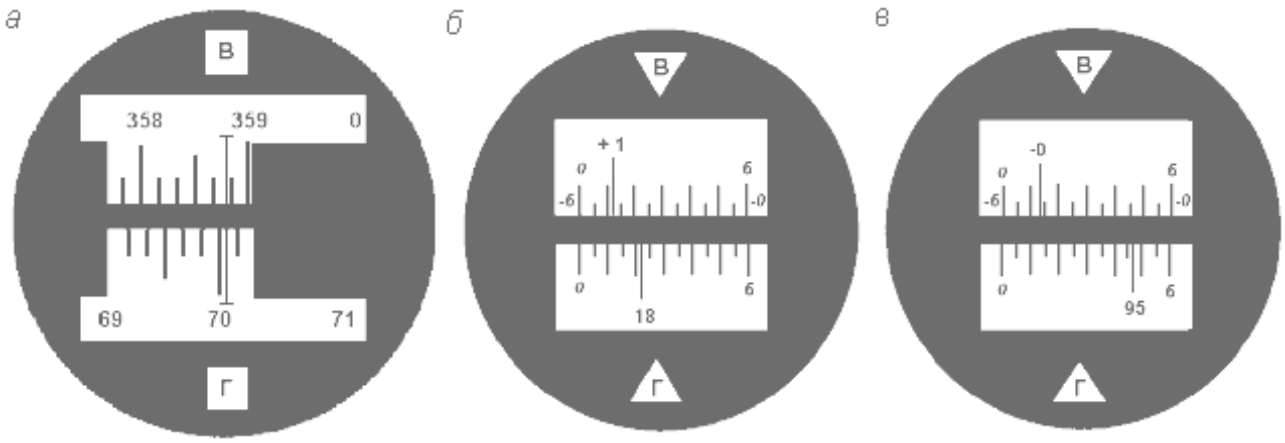

Рис. 1.2. Поле зрения отсчетных устройств: штрихового микроскопа с отсчетами по вертикальному кругу – 358° 48′, по горизонтальному – 70° 03′ (*а*); шкалового микроскопа с отсчетами: по вертикальному кругу – 1° 11′, по горизонтальному – 18°22′ (*б*); по вертикальному кругу – -0°47′, по горизонтальному – 95° 47′ (*в*)

В шкаловом микроскопе теодолита 2Т30 в поле зрения видна шкала, размер которой соответствует цене деления лимба (рис. 1.2, *б*, *в*). Для теодолита технической точности размер шкалы и цена деления лимба равны 60′. Шкала разделена на двенадцать частей, и цена ее деления составляет 5 угловых минут. Если перед числом градусов знака минус нет, отсчет производится по шкале от 0 до 6 в направлении слева направо (рис. 1.2, *б*). Если перед числом градусов стоит знак минус, в этом случае минуты отсчитываются по шкале вертикального круга, где перед цифрами от 0 до 6 стоит знак минус в направлении справа налево (рис. 1.2, *в*). Десятые доли цены деления шкалы берутся на глаз с точностью до 30″.

Поверка 3. Горизонтальная ось вращения зрительной трубы должна быть перпендикулярна оси вращения теодолита.

Устанавливают теодолит недалеко от стены здания. Центр сетки нитей зрительной трубы наводят на высоко расположенную точку и, закрепив алидаду, наклоняют трубу примерно до горизонтального положения. Отмечают карандашом на стене проекцию центра сетки нитей. Переводят трубу через зенит, снова повторяют все действия. Если наблюдаемое в зрительной трубе горизонтальное расстояние между двумя проекциями центра сетки нитей не превышает тройную ширину биссектора сетки, то условие поверки считается выполненным (рис. 1.3). В противном случае прибор подлежит исправлению на заводе.

Рис. 1.3. Сетка нитей

Поверка 4. Определение и исправление места нуля (МО) вертикального круга.

При двух положениях круга наводят центр сетки нитей на хорошо видимый предмет и берут отсчёты по вертикальному кругу КЛ и КП. Значение МО вычисляют по формуле:

Для 2Т-30

$$\text{МО} = \frac{\text{КЛ} + \text{КП}}{2}.$$

Для Т-30

$$\text{МО} = \frac{\text{КЛ} + \text{КП} - 180°}{2}.$$

Пример:

Отсчёты КЛ $7^\circ 20'$ $\text{МО} = \frac{7°20' + 172°44' - 180°}{2} = 2',$

для Т-30 КП $172^\circ 44'$.

Отсчёты КЛ $7^\circ 20'$ $\text{МО} = \frac{7°20' - 7°24'}{2} = -2',$

для 2Т-30 КП $-7^\circ 24'$.

Место нуля определяют дважды. Среднее значение недолжно превышать 1-3′.

В противном случае микрометренным винтом вертикального круга устанавливают на вертикальном круге отсчет, равный КП-МО. При этом центр сетки нитей сместится с наблюдаемой точки. Для исправления МО его совмещают с точкой наведения, вращая вертикальные исправительные винты сетки нитей.

Для контроля поверку повторяют. При выполнении этой поверки следят, чтобы пузырёк уровня горизонтального круга находился в нуль-пункте.

1.2. Рабочие поверки нивелира Н-3

Нивелир Н-3 предназначен для определения превышения между смежными точками местности. Основные части нивелира приведены на рис. 1.4.

Поверка 1. Ось круглого уровня должна быть параллельно оси вращения нивелира.

Вращением подъемных винтов приводят пузырек круглого уровня на середину. Поворачивают нивелир на 180°. Если пузырек не сместится с средины то условие выполнено. В противном случае юстировочными винтами уровня перемещают его к нуль-пункту на половину дуги отклонения. Затем поверку повторяют.

Поверка 2. Визирная ось зрительной трубы, должна быть параллельна оси цилиндрического уровня.

Поверку выполняют двойным нивелированием одной и той же линии длиной 50-75 м (рис. 1.5).

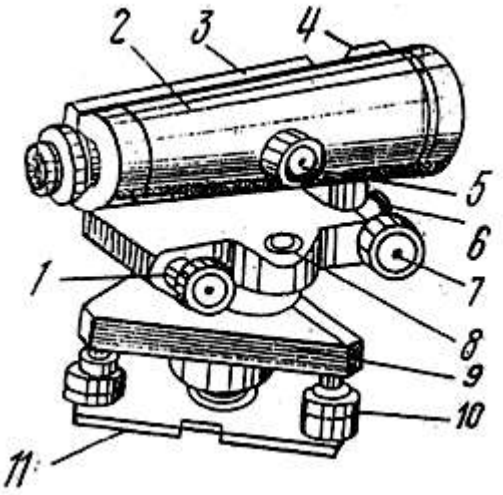

Рис. 1.4. Устройство нивелира:
1 – элевационный винт;
2 – зрительная труба;
3 – цилиндрический уровень;
4 – визир;
5 – винт фокусировки;
6 – закрепительный винт;
7 – наводящий винт;
8 – круглый уровень;
9 – подставка;
10 – подъемные винты;
11 – основание.

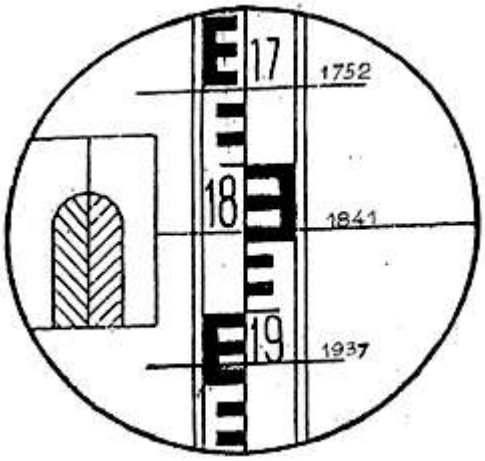

Отсчёты по рейке:
1752 мм - верхняя нить
1841 мм - средняя нить
1937 мм - нижняя нить

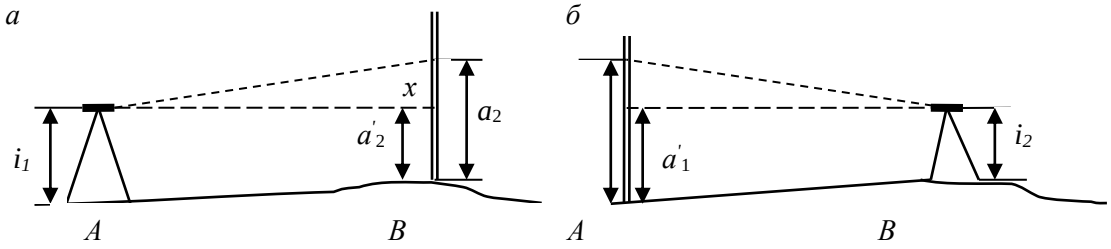

Рис. 1.5. Схема поверки главного геометрического условия

Устанавливают нивелир в точке. А, а рейку в точке В. Измеряют высоту инструмента i_1, в точке А и берут отсчёт по рейке a_1 в точке В. Затем нивелир и рейку меняют местами и снова измеряют высоту инструмента i_2 и берут отсчёт по рейке a_2. Если визирная ось не параллельна оси уровня и составляет с ним некоторый угол v, то отсчёты по рейке будут содержать некоторую погрешность X. Величину этой погрешности определяют по формуле:

$$X = \frac{a_1 + a_2}{2} - \frac{i_1 + i_2}{2}, \text{ мм.}$$

Пример: $i_1 = 1420$ мм $\qquad i_2 = 1540$ мм

$a_1 = 1180$ мм $\qquad a_2 = 1786$ мм

$$X = \frac{1180 + 1786}{2} - \frac{1420 + 1540}{2} = 3 \text{мм.}$$

Если величина $X > 4$ мм, то не параллельность осей исправляют. Для этого вычисляют исправленный отсчет $a_2 = a_2 - X$ (рис. 1.5) и, действуя элевационным винтом, устанавливают его на рейке по средине нити сетки. Затем, действуя вертикальными юстировочными винтами цилиндрического уровня, совмещают изображение концов пузырька уровня. Для контроля поверку повторяют.

Поверка 3. Сетка нитей должна быть расположена правильно, т. е. вертикальная нить должна быть вертикальна, а горизонтальная – горизонтальна.

На расстояние 15-20 м вывешивают отвес, наводят трубу нивелира на нить отвеса. Если вертикальная нить сетки нитей параллельна нити отвеса, то условие выполнено. В противном случае исправление делают поворотом всей оправы сетки нитей до правильного положения, предварительно ослабив винты оправы.

2. ПЛАНОВО-ВЫСОТНОЕ СЪЁМОЧНОЕ ОБОСНОВАНИЕ. ПОЛЕВЫЕ РАБОТЫ

Для производства топографо-геодезических работ на местности необходимо иметь сеть пунктов съемочного обоснования.

На практике каждая бригада студентов на своем участке создает планово-высотную съемочную сеть в виде замкнутого тахеометрического хода с общим числом вершин 6-7, в котором измеряют горизонтальные и вертикальные углы и длины сторон, а также осуществляют привязку тахеометрического хода к пунктам опорной геодезической сети.

2.1. Рекогносцировка местности и закрепление пунктов съёмочного обоснования

Инструменты и принадлежности для выполнения работы: штыри, две вешки, молоток, тетрадь, две ручки.

Бригада студентов вместе с преподавателем обходит участок, выбирает места для точек съемочного обоснования и закрепляет их. При этом необходимо соблюдать ряд условий:

- Удобство установки теодолита для работы на станции;
- Взаимная видимость на соседние пункты;
- Максимальный обзор местности и полнота съемки;
- Расстояния между пунктами от 40 до 100 м.

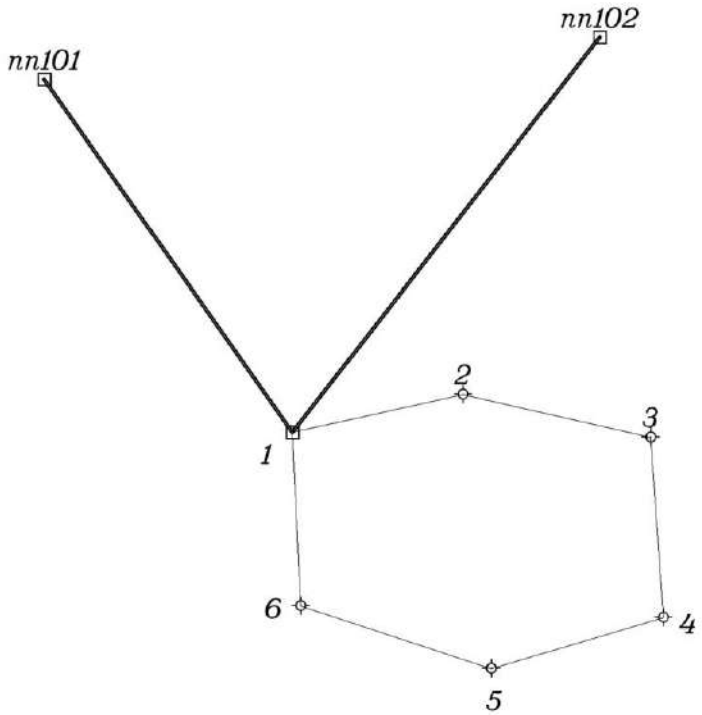

Рис. 2.1. Схема расположения пунктов съемочного обоснования

Закрепление пунктов съемочного обоснования производят металлическими штырями, которые забивают до уровня земной поверхности, вокруг штыря делают окопку, каждому из них присваивается порядковый номер. При рекогносцировке составляют общую схему расположения точек съемочного обоснования (рис. 2.1).

2.2. Измерение горизонтальных и вертикальных углов в тахеометрическом ходе

Инструменты и принадлежности для выполнения работы: теодолит, две вешки, одна рейка, полевой журнал для измерения углов, карандаш, тетрадь.

На каждом пункте планово-высотного хода измеряют горизонтальный угол, вертикальные углы и наклонные длины линий. Углы измеряют теодолитами Т-30 или 2Т-30 одним полным приемом, длины сторон хода – нитяным дальномером. Результаты измерений записывают в журнал измерения углов и длин линий простым карандашом (таблица 1).

Порядок работы:

1) Теодолит центрируют над пунктом по отвесу с точностью 5 мм и горизонтируют с помощью цилиндрического уровня при горизонтальном круге.

2) На две смежные точки выставляют визирные вехи, на которых отмечают ярким шнурком высоты инструмента на данной точке стояния.

3) Измерение горизонтального угла начинают при положении зрительной трубы КЛ. Открепив закрепительный винт алидады, наводят на низ вехи (во избежание ошибок из-за наклона вехи). Берут отсчет по горизонтальному кругу, записывают его в полевой журнал (1) (таблица 1, действие (1). В скобках показана последовательность действий при измерениях и записи в журнале). Затем открепляют закрепительный винт алидады, пересечение основных штрихов сетки наводят на низ правой вехи, берут отсчет по горизонтальному кругу, записывают в журнал (2). Вычитая из отсчёта (2) отсчёт (1), получают значение угла (3), измеренное одним полуприёмом.

4) Переводят трубу через зенит. Повторяя действия, описанные в пункте 3, измеряют горизонтальный угол вторым полуприемом при положении зрительной трубы КП. По отсчетам (4) и (5) вычисляют значение угла (6), полученного из второго полуприема.

5) Сравнивают значения углов (3) и (6), полученные из двух полуприемов. Их разность не должна быть больше $2t$, т. е. 1’, где t = 30” – точность теодолита. Вычисляют среднее значение горизонтального угла (7) по формуле:

$$\frac{(3)-(6)}{2}=(7).$$

Таблица 1

ЖУРНАЛ ИЗМЕНЕНИЯ УГЛОВ И ДЛИН ЛИНИЙ

$$МО = \frac{КЛ + КП}{2}$$

Дата Исполнитель $\nu = КЛ - МО$

Точка стояния	Круг	Точки визирован.	Горизонтальный круг			Точки		Круг	Вертикальный круг			Длины линий измеренные
			Отсчёт ° '	Измеренный угол ° '	Средний угол ° '	Стояния	Визиров.		Отсчёт	Место нуля	Угол наклона	Горизонт. проложение
1	2	3	4	5	6	7	8	9	10	11	12	13
1	КЛ	2	196°15' (1)	244°24' (3)	244°24,5' (7)	1	2	КЛ	-2°01' (8)	-0°0'30" (12)	-2° 00' 30" (13)	57,1 (14)
		6	80°39' (2)					КП	2°00' (10)			
	КП	2	16°17' (4)	244°25' (6)		1	6	КЛ	8°35' (9)	0°	8°35'	116,5 (15)
		6	260°42' (5)					КП	-8°35' (11)			
2	КЛ	3	146°55'	59°46'	59°46'	2	1	КЛ	-8°36'	0°	-8°36'	116,5 (16)
		1	206°41'					КП	8°36'			
	КП	3	326°59'	59°46'		2	3	КЛ	-2°20'	-0°2'	-2°18'	82,5
		1	26°45'					КП	2°18'			

6) Измерение вертикального угла начинают при положении зрительной трубы КЛ. Зрительную трубу наводят на веху, установленную на смежной точке. Основной (средний) горизонтальный штрих сетки совмещают с отметкой высоты инструмента на вехе (шнурок). После чего берут отсчет по вертикальному кругу (8). Затем наводятся на веху, установленную второй точке, и записывают значения по вертикальному кругу (9).

7) Переводят зрительную трубу через зенит, повторяют действия, описанные в пункте 6, при положении зрительной трубы КП. Берут отсчет по вертикальному кругу и записывают в журнал (10), (11).

8) Вычисляют МО вертикального круга (12).

9) Вычисляют угол наклона (13) по формуле:

$$\nu = \text{КЛ} - \text{МО}.$$

Контроль:

- При измерении вертикальных углов на станции колебание МО для разных вертикальных углов не должно превышать $\pm 2'$.
- Значения углов наклона, измеренных в прямом и обратном направлениях, не должны отличаться более, чем на $\pm 3'$.

Запрещается! В полевом журнале стирать резинкой результаты измерений, писать цифру на цифре, переписывать полевой журнал. Ошибочные измерения зачеркиваются одной чертой, затем записи продолжаются дальше. Все записи должны вестись четко и аккуратно с использованием шрифтов (см. прил. 1, 2).

2.3. Измерение длин сторон тахеометрического хода

В процессе проложения тахеометрического хода в поле измеряют длины сторон хода. Для этого на смежные точки ставят нивелирную рейку (нулем вниз), наводят зрительную трубу на рейку, совмещая верхний дальномерный штрих сетки нитей с каким-нибудь целым делением рейки (обычно с отсчетом 1000). Подсчитывают длину отрезка "l" в см между верхним и нижним дальномерными штрихами. Доли сантиметровых делений оценивают на глаз.

Длина измеренной стороны определяется по формуле

$$S_{\text{изм}} = K \times l_{\text{см}},$$

где K – коэффициент нитяного дальномера (K = 100), l – длина отрезка в см между верхней и нижней дальномерными нитями.

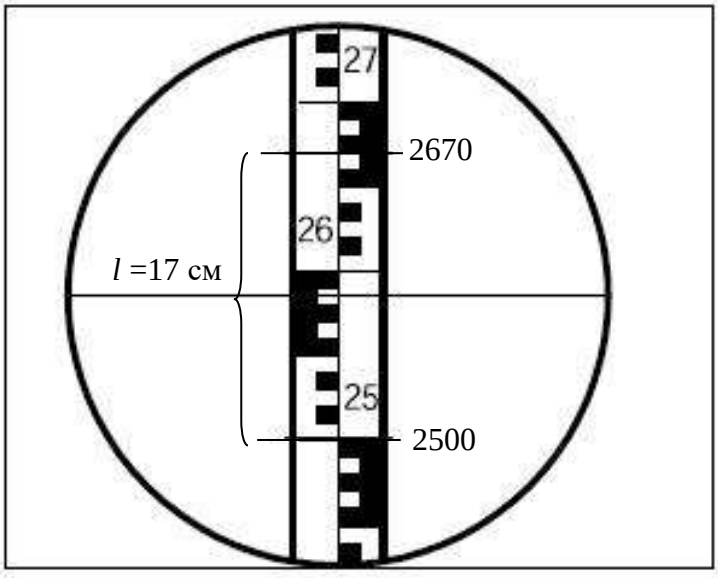

Рис. 2.2. Определение расстояний нитяным дальномером

Пример: на рис. 2.2 отчет по верхней нити 2670, отчет по нижней нити 2500, l = 2670 – 2500 = 170 мм = 17 см, $S_{изм}$ =17 см × 100 = 1700 см = 17,0 м.

На станции длину каждой стороны хода измеряют дважды по черной и по красной сторонам рейки, или по одной стороне, но по разным делениям рейки. Разность результатов измерений должна быть не более 0,3 м на 100 метров длины. Среднее значение длины стороны хода записывают в полевой журнал (14) с округлением до 0,1 м.

Длины сторон хода обязательно измеряют в обратном направлении. Разность между результатами измерений ”прямо” (15) и “обратно” (16) не должна превышать 1:200-1:400 (0,3-0,5 м на 100 м длины).

2.4. Привязка хода к пунктам опорной геодезической сети

Привязку тахеометрического хода выполняют для определения дирекционного угла начальной стороны хода. Одна из вершин тахеометрического хода является пунктом опорной геодезической сети (рис. 3.1). С него есть видимость на два других геодезических пункта (пп101, пп102). Для привязки хода к опорной геодезической сети производят измерение примычных углов φ_1 и φ_2. Это угол между твердой стороной и первой стороной тахеометрического хода (рис. 3.1). В полевом журнале вычерчивают схему привязки, показывают примычные углы.

Каждый примычный угол φ_1 и φ_2 измеряют двумя приемами с перестановкой лимба между приемами примерно на 90˚. Для контроля измеряют угол между исходными сторонами (δ). Контроль производят по формуле:

$$\delta = \varphi_1 - \varphi_2.$$

Допустимое расхождение $\pm 3'$.

3. ПЛАНОВО-ВЫСОТНОЕ СЪЁМОЧНОЕ ОБОСНОВАНИЕ. КАМЕРАЛЬНЫЕ РАБОТЫ

После последних измерений производят проверку полевых журналов, правильность записей и вычислений измеренных и средних значений. По значениям измеренных горизонтальных углов и длин линий составляют схему съемочного обоснования и ее привязки (рис. 3.1). На схему выписывают измеренные значения углов и длин. Затем приступают к вычислениям. Вычисления линейных величин ведут с точностью до 0,1 м, а углов – до 30”. Из полевого журнала выписывают измеренные примычные углы φ_1 и φ_2.

3.1. Вычисление привязки

Дирекционный угол начальной стороны хода ($\alpha_{1\text{-}2}$) (рис. 3.1) вычисляют дважды, исходя из значений дирекционных углов исходных сторон опорной геодезической сети ($\alpha_{1\text{-}А}$, $\alpha_{1\text{-}В}$) и измеренных углов (φ_1, φ_2) по формулам:

$$\alpha_{1\text{-}2} = \alpha_{1\text{-}\,пп101} + \varphi_1;$$
$$\alpha_{1\text{-}2} = \alpha_{1\text{-}\,пп102} + \varphi_2.$$

Дирекционные углы исходных сторон вычисляют решая обратные геодезические задачи , по формулам:

$$r_{1\text{-}пп101} = \operatorname{arctg}\frac{Y_{пп101} - Y_1}{X_{пп101} - X_1},\quad r_{1\text{-}пп102} = \operatorname{arctg}\frac{Y_{пп102} - Y_1}{X_{пп102} - X_1}.$$

Расхождение полученных значений $\alpha_{1\text{-}2}$ не должно превышать 2-3′.

После нахождения значения румба необходимо определить координатную четверть, содержащую направление. Координатную четверть определяют по знакам приращений координат (рис. 3.2).

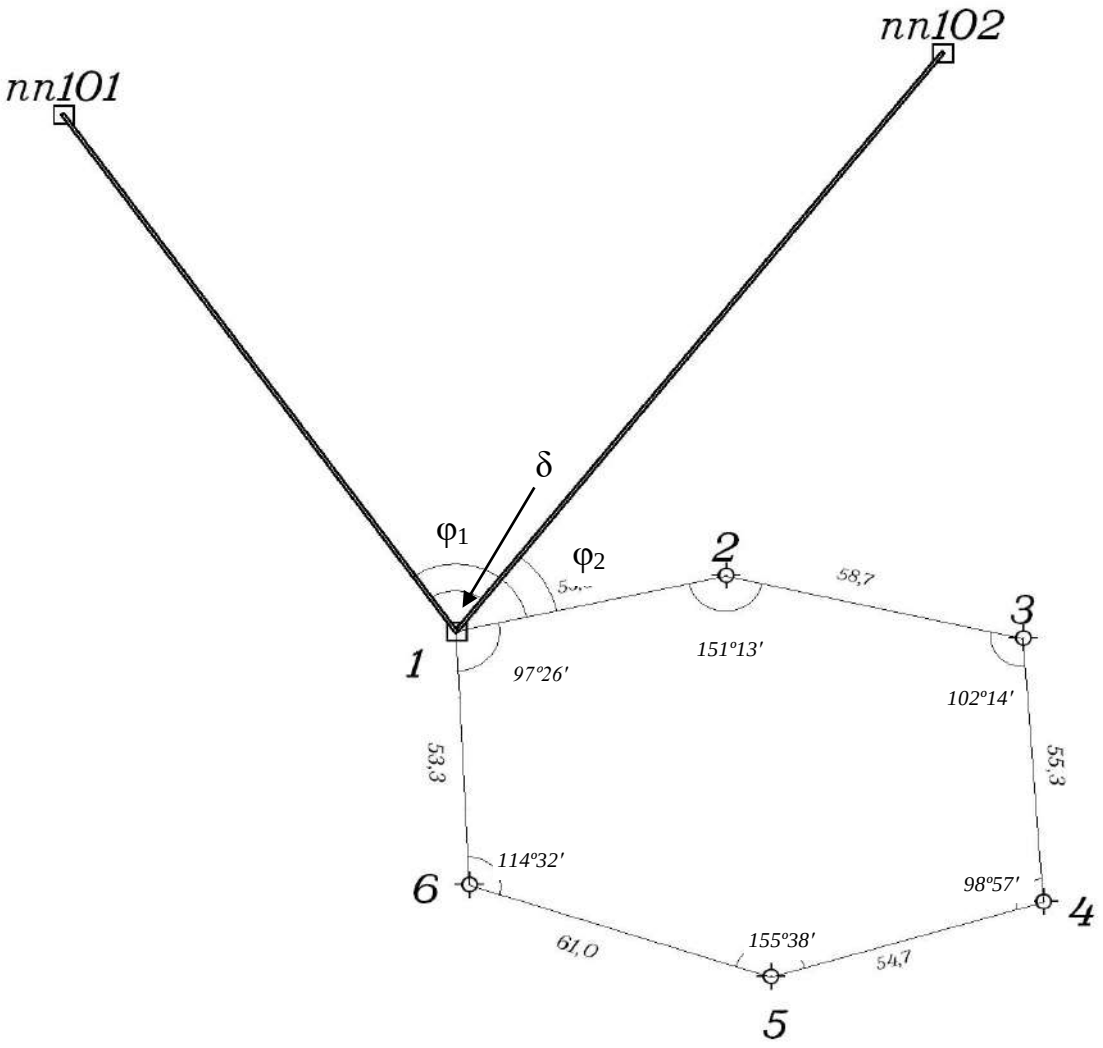

Рис. 3.1. Схема тахеометрического хода и геодезической привязки

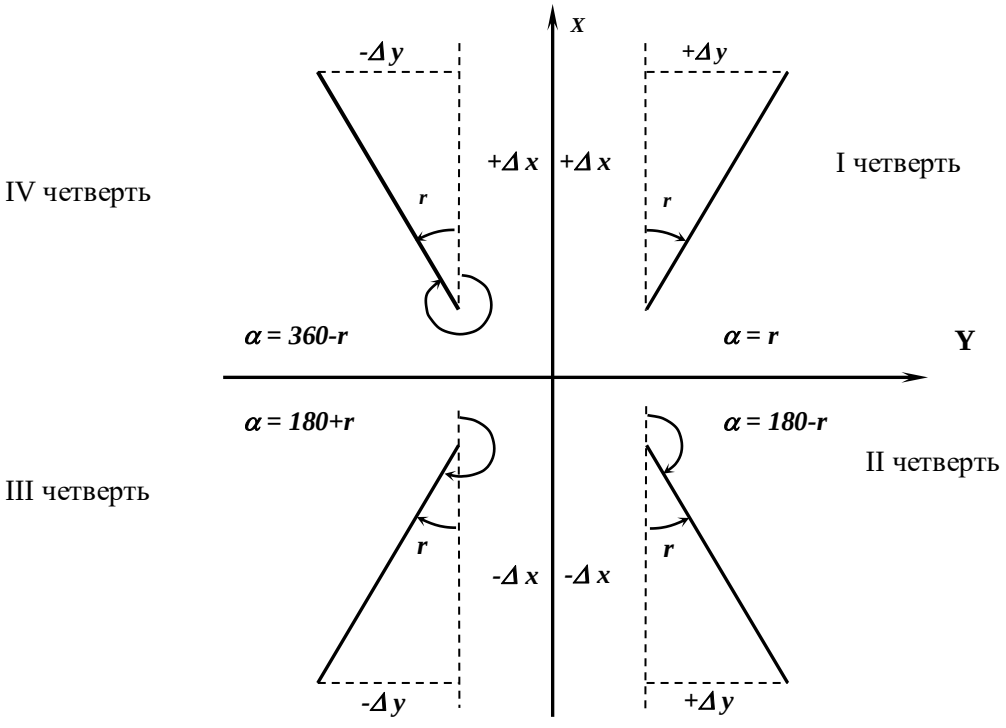

Рис. 3.2. Зависимости между дирекционными углами и румбами

Пример записи и вычислений дирекционных углов приведен ниже.

Таблица 2

Исходные данные

Название пункта	*X*, м	*У*, м	*H*, м
1	3348,05	2238,25	271,36
пп101	4099,71	1639,28	282,40
пп102	4001,87	2581,51	290,24

$$r_{1\text{-пп}101} = \text{arctg}\frac{Y_{\text{пп}101} - Y_1}{X_{\text{пп}101} - X_1} = \text{arctg}\frac{1639{,}28 - 2238{,}25}{4099{,}71 - 3348{,}05} = \text{arctg}\frac{-598{,}97}{751{,}66} =$$

$=38{,}54993965° = 38°33′00″$(IV ч.);

$$\alpha_{1\text{-пп}101} = 360° - 38°33′00″ = 321°27′.$$

$$r_{1\text{-пп}102} = \text{arctg}\frac{Y_{\text{пп}102} - Y_1}{X_{\text{пп}102} - X_1} = \text{arctg}\frac{2581{,}51 - 2238{,}25}{4001{,}87 - 3348{,}05} = \text{arctg}\frac{343{,}26}{653{,}82} =$$

$= 27{,}69992196° = 27°42′00″$ (I ч.);

$$\alpha_{1\text{-пп}102} = 27°42′00″.$$

$\varphi_1 = 333°18′00″$;

$$\alpha_{1\text{-}2} = 321°27′00″ + 333°18′00″ = 294°45′00″.$$

$\varphi_2 = 267°05′00″$;

$$\alpha_{1\text{-}2} = 27°42′00″ + 267°05′00″ = 294°47′00″.$$

Средний $\alpha_{1\text{-}2} = 294°46′00″$.

3.2. Вычисление горизонтальных проложений длин линий

Горизонтальные проложения необходимо знать для вычисления координат точек тахеометрического хода.

Вычисление горизонтальных проложений выполняют в ведомости вычисления отметок съемочного обоснования (таблица 3).

Из журнала измерения улов и длин линий выписывают среднее значения длин линий (*S*), полученные по результатам измерений в прямом и обратном направлениях, в графу 4 табл. 3 и углы наклона (*v*), измеренные в прямом и обратном направлениях, в графы 2 и 3 табл. 3. По этим данным вычисляют горизонтальные проложения с точностью до 0,01 м по формуле:

$$D = S \times \cos^2 v,$$

где *S* – среднее значение измеренной длины линии (графа 4), *v* – угол наклона линии в прямом направлении (графа 2), *D* – горизонтальное проложение (графа 5).

3.3. Вычисление отметок пунктов съемочного обоснования методом тригонометрического нивелирования

Вычисление отметок производится с точностью до 0,01 м в ведомости вычисления отметок (таблица 3).

По измеренным расстояниям и углам наклона вычисляют превышения между точками хода в прямом и обратном направлениях по формуле:

$$h = D \times \tan v.$$

Значения превышений с соответствующим знаком записывают в графы 6 и 7.

Расхождения в превышениях, полученных в прямом и обратном направлениях, допускаются не более 4 см на 100 м. Если это условие выполнено, то в графе 8 вычисляют средние превышения, сохраняя перед ними знак превышения из прямого хода. Сумму положительных и отрицательных значений превышений записывают в графе 8 внизу. Далее подсчитывают невязку по превышениям. Она равна сумме превышений замкнутого хода:

$$f_h = \Sigma h_{\text{ср}}.$$

Допустимую высотную невязку вычисляют по формуле:

$$\text{доп. } f_h = \pm 0{,}2 \text{ м} \sqrt{\sum D(\text{км})},$$

где $-\sum D$ сумма горизонтальных проложений ходя (периметр в км).

Полученную невязку f_h распределяют между превышениями с обратным знаком пропорционально длинам линий по формуле:

$$\delta_{hi} = -\frac{f_h}{\sum D} \times D_i.$$

Таблица 3

Вычисления отметок точек съемочного обоснования

№№ точек	Вертикальные углы		Длины сторон, м		Превышение, м				Отметки точек, м	№№ точек
	Прямо ° '	Обратно ° '	Измеренные, *S*	Горизонтальное проложение, *D*	Прямо	Обратно	Среднее	Исправленное		
1	2	3	4	5	6	7	8	9	10	11
1							-0,02		230,00	1
	-2°01'	+2°02'	83,0	82,90	-2,92	+2,95	-2,94	-2,96		
2							-0,03		227,04	2
	-5°24'	+5°25'	122,0	120,92	-11,43	11,46	-11,45	-11,48		
3							-0,02		215,56	3
	+2°15'	-2°16'	98,0	97,85	+3,85	-3,88	+3,87	+3,85		
4							-0,03		219,41	4
	+1°56'	-1°57'	120,0	119,86	+4,05	-4,09	+4,07	+4,04		
5							-0,02		223,45	5
	+4°30'	-4°29'	100,5	99,88	+7,86	-7,83	+7,85	+7,83		
6							-0,01		231,28	6
	-0°56'	+0°58'	76,5	76,48	-1,25	+1,29	-1,27	-1,28		
1						$\sum h_{ср}$ (+) = +15,79			230,00	1
				ΣD = 597,89 м		$\sum h_{ср}$ (-) = -15,66		Σ = 0		
							f_h = +0,13	Доп. $f_h = \pm 0{,}2\text{м}\sqrt{\sum D(\text{км})}$		
								Доп. $f_h = \pm 0{,}2\text{м}\sqrt{0{,}6} = \pm 0{,}15$		

Вычислил Орлов Проверил Петров

Контроль: $\Sigma\delta = -f_h$

Величины поправок записывают в графе 8 над превышениями. В графу 9 записывают исправленные превышения.

Контроль: если исправленные превышения вычислены правильно, их алгебраическая сумма должна быть равна нулю.

По исправленным превышениям последовательно вычисляют отметки пунктов съемочного обоснования по формуле:

$$H_{n+1} = H_n + h_n,$$

где H_{n+1} – высота последующего пункта (м), H_n – отметка предыдущего пункта (м), h_n – превышение между смежными пунктами (м).

Контролем вычисления отметок является получение отметки исходной точки в конце вычислений.

3.4. Вычисление координат пунктов съемочного обоснования

Вычисление координат производится в ведомости вычисления координат (таблица 4). В графу 1 ведомости выписывают номера вершин хода, в графу 2 – номера точек визирования. В графу 3 выписывают против соответствующих вершин средние значения измеренных горизонтальных углов. Значения горизонтальных проложений линий выписывают в графу 6 из таблицы 3.

3.4.1. Вычисление угловой невязки хода

Угловой невязкой f_β замкнутого тахеометрического хода называется разность между суммой измеренных горизонтальных углов $\Sigma\beta_{изм}$ и теоретической суммой внутренних углов плоского многоугольника $\Sigma\beta_{теор}$ т. е.

$$f_\beta = \Sigma\beta_{изм} - \Sigma\beta_{теор},$$

где $\Sigma\beta_{теор} = 180°\times(n - 2)$, n – число углов многоугольника.

Вычисленные значения $\Sigma\beta_{изм}$ и $\Sigma\beta_{теор}$ подписывают внизу графы 3.

Здесь же вычисляют величину допустимой угловой невязки по формуле:

$$f_{\beta доп} = 2 \times t \ (t = 0°0'30'' \text{ – точность инструмента}),$$
$$f_{\beta доп} = \pm 1' \sqrt{n}\,.$$

Таблица 4

Вычисление координат точек съемочного обоснования

Номера точек		Горизонтальные углы		Дирекционные углы	Горизонтальные проложения, м	Приращения координат, м				Координаты, м	
						Вычисленные		Исправленные			
Стояния	Визиров	Измеренные ° '	Исправленные ° '	° '		ΔX	ΔY	ΔX	ΔY	X	Y
1	2	3	4	5	6	7	8	9	10	11	12
1						+0,05	+0,08			**3348,05**	**2238,25**
	3			**294°46'**	82,90	+34,73	-75,27	+34,78	-75,19		
2						+0,07	+0,12			3382,83	2162,06
	1	110°59'00"	110°59'								
3				3°47'	120,92	+120,64	+7,98	+120,71	+8,10		
	4									3503,54	2171,16
	2	123°09'00"	123°09'			+0,06	+0,10				
4				60°38'	97,85	+48,01	+85,32	+48,07	+85,42		
	5									3551,61	2256,58
	3	105°15'00"	105°15'			+0,07	+0,12				
5				135°23'	119,86	-85,35	+84,21	-85,28	+84,33		
	6									3466,33	2340,91
	4	117°58'00"	117°58'			+0,06	+0,10				
6				197°25'	99,88	-95,32	-29,90	-95,26	-29,8		
	1	-0°0'30"								3371,07	2311,11
	5	124°58'30"	124°58'			+0,05	+0,08				
1				252°27'	76,48	-23,07	-72,94	-23,02	-72,86		
	2	-0°0'30"									
	6	137°41'30"	137°41'							**3348,05**	**2238,25**
				(294°46')	ΣD = 597,89						
			$\sum\beta_{исп}$ = 720°			fx = -0,36	fy = -0,6				
						fs = 0,85		0	0		

$\Sigma\beta_{изм}$ = 720°01'00"

$\Sigma\beta_{теор}$ = 720°00'00"

f_{β} = +1'

$f_{\beta доп} = \pm 1' \sqrt{n} = \pm 1' \sqrt{6} = \pm 2{,}4'$

$$\frac{1}{\sum D \div f_s} = \frac{1}{703} \langle \frac{1}{300}$$

Вычислил Орлов

Проверил Петров

Если значение угловой невязки не превосходит допустимой величины, то ее распределяют поровну с обратным знаком между измеренными углами, с точностью до 30″, т. е. вычисляют поправки к измеренным горизонтальным углам по формулам:

$$\delta_\beta = -\frac{f_\beta}{n}.$$

Если полученное значение поправки меньше 30″, то угловую невязку вводят в наиболее слабое место тахеометрического хода (короткие стороны хода, горизонтальные углы $\leq 20°$ или $\geq 150°$, точки съемочного обоснования, наиболее удаленные от исходных пунктов сети).

Контроль: $\Sigma\delta_\beta = -f_\beta$.

Поправки в измеренные углы подписывают над их значениями. Вычисляют исправленные горизонтальные углы

$$\beta_{исп} = \beta_{изм} + \delta_\beta.$$

Контроль: $\Sigma\beta_{исп} = 180°\times(n - 2)$.

3.4.2. Вычисление дирекционных углов сторон хода

Вычисление дирекционных углов сторон хода производят по дирекционному углу начальной стороны и исправленным горизонтальным углам. Начальный дирекционный угол стороны 1-2 выписывают из решения привязки (см. раздел 3.1). В нашем примере $\alpha_{1\text{-}2} = 294°46'$. Его записывают в графу 5 между точками 1 и 2. Дирекционные углы остальных сторон хода вычисляют по формулам:

$$\alpha_{n+1} = \alpha_n + \beta_{лев} - 180° \text{ - для левых углов;}$$
$$\alpha_{n-1} = \alpha_n - \beta_{прав} + 180° \text{ - для правых углов,}$$

где α_{n+1} – дирекционный угол последующей стороны хода, α_n – дирекционный угол предыдущей стороны хода.

Контроль: полученный дирекционный угол первой стороны хода в конце вычислений должен быть равен исходному. С этой целью по дирекционному углу последней стороны и горизонтальному углу при вершине 1, которые ранее в вычислениях не участвовал, получают дирекционный угол начальной стороны ($\alpha_{1\text{-}2} = 294°\ 46'$).

Вычисленные значения дирекционных углов сторон хода записывают в графу 5.

3.4.3. Вычисление приращений координат, их невязок и координат пунктов съемочного обоснования

Приращение координат хода вычисляют по следующим формулам:

$$\Delta X_i = D_i \times \cos\alpha_i,\ \Delta Y_i = D_i \times \sin\alpha_i,$$

где D_i – горизонтальное проложения линий; α_i – дирекционные углы этих линий.

Вычисления производят с точностью до 0,01 м.

Вычисленные приращения координат записывают в графах 7 и 8.

Для замкнутого хода алгебраическая сумма приращений по каждой оси координат должна быть равна нулю:

$$\sum\Delta X = 0,\ \sum\Delta Y = 0.$$

Внизу графы 7 и 8 находят значения невязок f_x и f_y (по осям абсцисс и ординат), по формулам:

$$f_x = \sum\Delta X\ ,\ \ f_y = \sum\Delta Y.$$

Невязки в приращениях координат обусловлены действием погрешностей измерения углов и сторон хода. Совместное влияние невязок приращений по осям координат характеризуется линейной невязкой в периметре:

$$f_s = \sqrt{fx^2 + fy^2}.$$

Допустимую линейную невязку вычисляют по формуле относительной ошибки:

$$\frac{1}{\sum D \div f_s} \le \frac{1}{500},$$

где $\sum D$ – сумма горизонтальных проложений длин сторон хода (периметр).

Периметр ($\sum D$) подсчитывают в графе 6 и выписывают внизу. После проверки допустимости относительной линейной невязки $\frac{1}{\sum D \div f_s}$ распределяют невязки приращений координат f_x и f_y.

Невязки f_x и f_y распределяют с обратным знаком в каждое приращение координат пропорционально длинам сторон, т. е. вычисляют поправки к приращениям координат по формулам:

$$\delta X_i = -\frac{f_x}{\sum D} \times D_i, \qquad \delta Y_i = -\frac{f_y}{\sum D} \times D_i,$$

и подписывают их над приращениями в графах 7 и 8.

В графах 9 и 10 записывают исправленные значения приращений координат:

$$\Delta X_{\text{ИСПР}} = \Delta X_i + \delta X_i, \qquad \Delta Y_{\text{ИСПР}} = \Delta Y_i + \delta Y_i.$$

Контроль: $\sum \Delta X_{\text{ИСПР}} = 0$, $\sum \Delta Y_{\text{ИСПР}} = 0$.

Далее, в графах 11 и 12 последовательно вычисляют координаты точек тахеометрического хода от координат начальной точки 1, используя исправленные приращения координат, по формулам:

$$X_{n+1} = X_n + \Delta X_{\text{ИСПР}}, \qquad Y_{n+1} = Y_n + \Delta Y_{\text{ИСПР}},$$

где X_n, Y_n – координаты предыдущего пункта, X_{n+1} ,Y_{n+1} – координаты последующего пункта.

Контроль: вычисленные координаты начальной точки хода должны быть равны исходным (таблица 4).

4. ТАХЕОМЕТРИЧЕСКАЯ СЪЕМКА

Инструменты и принадлежности для выполнения работ: теодолит, одна вешка, одна рейка, полевой журнал для тахеометрической съемки, абрисы, два карандаша, тахеометрические таблицы.

Тахеометрическую съемку ситуации и рельефа местности выполняют с пунктов съемочного обоснования в масштабе 1:500. На каждой станции измеряют расстояние, горизонтальный и вертикальные углы до съемочных пикетов, т.е. определяют полярные координаты каждой снимаемой точки (съемочных пикетов).

Все записи результатов измерений ведут в журнале тахеометрической съемки (таблица 5). В процессе съемки составляют абрис (рис. 4.1).

Особо важное значение при съемке имеет правильный выбор съемочных пикетов. При съемке ситуации рейку устанавливают на характерных точках контуров (углы зданий, изгибы дорог, рек, границы угодий, столбы электролиний и т. д.). При съемке рельефа рейку устанавливают на характерных точках и линиях рельефа местности (вершина холма, дно котловины, водораздел, тальвег, перегибы скатов, урезы воды).

Съемочные пикеты должны равномерно покрывать всю территорию съемки. Расстояние от точек съемочного обоснования до съемочных пикетов должно быть не более 80 м.

4.1. Работа на станции

Работу на станции выполняют в следующем порядке:

- теодолит центрируют над точкой с точностью до 1 см с помощью отвеса и горизонтируют с помощью цилиндрического уровня горизонтального круга;

- определяют МО вертикального круга на каждой станции, значение МО записывают в журнал тахеометрической съемки (таблица 5) для данной станции. Устанавливают визирную веху на следующую по ходу точку съемочного обоснования. Направление на эту точку принимают за начальное (например: станция 1, направление на точку 2), ориентируют лимб по начальному направлению. Для этого, вращая алидадой, устанавливают отсчет на горизонтальном круге 0°00’. Затем алидаду закрепляют, открепляют лимб, наводят теодолит на выставленную веху (на пункте 2). Далее лимб закрепляют до конца съемки на этой станции, а алидаду открепляют. Съемка ведется только при положении зрительной трубы круг «лево» (КЛ);

- рейкой измеряют высоту инструмента до 0,01 м, записывают ее значение в журнал и отмечают на рейке ярким шнурком (i = 1,30 м);

- рейку устанавливают на съемочный пикет;

- наводят теодолит на рейку, измеряют нитяным дальномером расстояние до рейки и записывают в журнал (1);

- наводят центр сетки нитей на высоту инструмента (шнурок), берут отсчеты по горизонтальному и вертикальному кругам теодолита и записывают в журнал (2), (3). Если на рейке отметки высоты инструмента не видно, то наводят центр сетки нитей на верх рейки и записывают на этом пикете высоту визирования (v = 3 м) в графу 8 таблицы 5.

4.2. Ведение журнала тахеометрической съемки

В журнале указывают номер станции, начальное направление, МО, высоту инструмента i в метрах, отметку точки H_0 съемочного обоснования в метрах. В соответствующие графы журнала записывают результаты полевых измерений (расстояний, отсчетов по горизонтальному и вертикальному кругам). Затем вычисляют углы наклона на съемочные пикеты по формуле:

$$v = КЛ - МО.$$

Находят горизонтальное проложение D и превышение h’ между точкой съемочного обоснования и съемочным пикетом по углу наклона и расстоянию из тахеометрических таблиц или по формулам, которые приведены в тахеометрических таблицах:

$$D = S \times \cos^2 v;$$
$$h' = D \times tan\ v;$$
$$h = h' + i - \mathrm{v},$$

где D – горизонтальное проложение, S – измеренное нитяным дальномером расстояние, v – угол наклона, i – высота инструмента, v – высота визирования.

Знак превышения соответствует знаку угла наклона.

Отметку съемочного пикета вычисляют по формуле:

$$H = H_0 + h,$$

и записывают в графу 11 (таблица 5).

Таблица 5

ЖУРНАЛ ТАХЕОМЕТРИЧЕСКОЙ СЪЕМКИ

$$МО = \frac{КЛ + КП - 180°}{2} \quad (Т\text{-}30)$$

Точка стояния *1* $H_0 = 230{,}0$ $i = 1{,}30$ КЛ = 354°35'

Дата 13.07.17. КП = 185°23'

Начальное направление *2* Исполнитель Петров v = КЛ-МО МО = - 0°1'

№№ пикетов	Расстояния по дальномеру, м	Отсчеты по кругам /КЛ/		Углы наклона ° '	Горизонтальн. проложения, м	h', м	Высота визиров v, м	i-v	Превышение $h = h' + i\text{-v}$	Отметки пикетов $H = H_0 + h$	Примечание
		Горизонтальн. ° '	Вертикальн. ° '								
1	2	3	4	5	6	7	8	9	10	11	12
		0°00									
1	38,0	23°00'	352°59'	-7°00'	37,44	-4,60	1,30	0	-4,60	225,40	рельеф, дорога
2	35,0	53°30'	355°06'	-4°53'	34,75	-2,97	1,30	0	-2,97	227,03	рельеф, дорога
3	56,0	81°00'	356°06'	-3°53'	55,74	-3,78	1,30	0	-3,78	226,22	дорога
4	86,1	100°00'	356°36'	-3°23'	85,80	-5,07	1,30	0	-5,07	224,93	дорога
5	52,3	112°41'	358°47'	-1°12'	52,28	-1,10	1,30	0	-1,10	228,90	рельеф, луг
6	72,0	116°02'	354°23'	-5°36'	71,31	-6,99	3,00	-1,70	-8,69	221,31	рельеф, луг
7	25,0	137°30'	352°34'	-7°25'	24,58	-3,20	1,30	0	-3,20	226,80	обрыв, 2м
8	46,5	141°00'	355°17'	-4°42'	46,19	-3,80	1,30	0	-3,80	226,20	обрыв, 2м
9	25,8	180°10'	349°39'	-10°20'	24,97	-4,55	1,30	0	-4,55	225,45	обрыв, 2м

Вычислил

Проверил

4.3. Составление абриса

Абрис – это схематический чертеж участка местности, снимаемого с данной станции. Абрис составляют на каждой станции одновременно с заполнением журнала тахеометрической съемки (рис. 4.1).

При заполнении абриса центр окружности принимают за станцию, с которой выполняют съемку, один из радиусов за начальное направление (0°), расстояния между окружностями принимают равными 10 м. Каждый съемочный пикет намечают на абрисе точкой, рядом надписывают его порядковый номер.

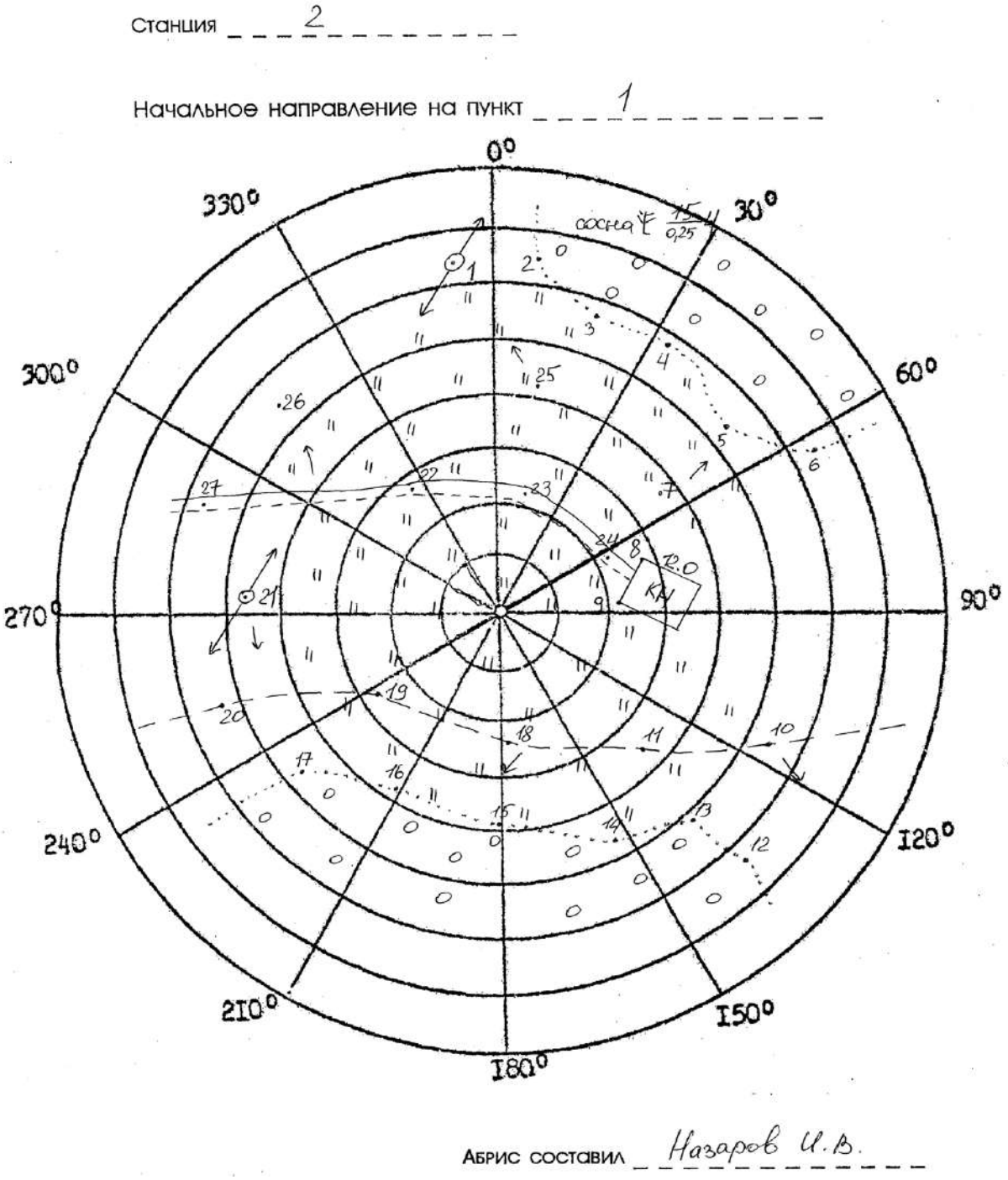

Рис. 4.1. Абрис тахеометрической съемки на п. 1

При съемке следят за тем, чтобы нумерация съемочных пикетов на абрисе соответствовала нумерации этих же пикетов в журнале тахеометрической съемки. На абрис наносят все снятые контуры ситуации, сопровождая их пояснительными надписями и условными знаками. На абрисе стрелками показывают направление скатов.

Составление абрисов является ответственной частью тахеометрической съемки, т.к. он в дальнейшем используется для создания топографического плана. Его надо вести аккуратно, все записи делают четко, отточенным карандашом, прямолинейные контуры вычерчивать по линейке. Четкое ведение абриса способствует качественному составлению топографического плана. Абрис сдается вместе с журналом тахеометрической съемки.

Закончив съемку на станции, по абрису проверяют, все ли элементы ситуации и рельефы засняты, нет ли пропусков, достаточно взято ли съемочных пикетов. Съемочные пикеты должны быть расположены не реже, чем через 3 см в масштабе плана, т. е. через 15 м на местности (в масштабе 1:500), их количество зависит от сложности ситуации и сложности рельефа. Кроме того, проверяют, не сбилась ли во время съемки ориентировка теодолита. Для этого в конце съемки снова визируют зрительную трубу по начальному направлению и проверяют неизменность отсчета по лимбу. Допустимое отклонение должно быть не более 3′. Сделав такой контроль, переходят на следующую станцию.

5. СОСТАВЛЕНИЕ ТОПОГРАФИЧЕСКОГО ПЛАНА

При тахеометрической съемке топографический план создается камеральным путем. Размер рамки для планов масштаба 1:500 принят 50×50 см. План составляют в масштабе 1:500 и оформляют в соответствии с «Условными знаками для топографических планов масштабов 1:5000, 1:2000, 1:1000 и 1:500».

Составление плана выполняют в следующем порядке:

- вычерчивание координатной сетки;
-построение точек по координатам;
-нанесение ситуации и местности на план;
-оформление топографического плана.

5.1. Вычерчивание координатной сетки

Координатную сетку строят на листе чертежной бумаги А1, стороны сетки принимают равными 10×10 см. Координатную сетку получают путем ее переноса со стандартных сеток, изготовленных на картографической пленке, через световой стол.

Правильность построения координатной сетки контролируют путем измерения циркулем-измерителем диагоналей всех квадратов сетки. Ошибки в длинах диагоналей не должно превышать 0,2 – 0,3 мм.

5.1.1. Построение пунктов съемочного обоснования по координатам

Для построения пунктов съемочного обоснования по координатам в масштабе 1:500 сетку координат оцифровывают через 50 м. За начало координат принимают юго-западный угол рамки. От него к северу надписывают абсциссы *X*, к востоку – ординаты *Y*. Координаты юго-западного угла плана выбирают так, чтобы тахеометрический ход разместился примерно в середине листа. Построение каждой точки съемочного обоснования производят с помощью циркуля-измерителя и масштабной линейки. Вначале определяют, в каком квадрате сетки располагается данная точка. Затем значение абсциссы откладывают по обеим сторонам квадрата и соединяют тонкой прямой линией. На этой линии откладывают значение ординаты *Y*. Полученную точку обводят условным знаком (кружочком), рядом надписывают номер пункта планово-высотного хода и его отметку до 0,01 м (справа от пункта).

Построение пунктов съемочного обоснования обязательно контролируют. Для этого значение горизонтального проложения между двумя точками циркулем-измерителем откладывают на масштабной линейке и сравнивают с

расстоянием между соответствующими точками на плане. Допустимое расхождение этих величин не должно быть более ±0,5 мм.

5.2. Нанесение ситуации и рельефа местности на план

Ситуацию наносят на план по данным журнала тахеометрической съемки и абрисов. Съемочные пикеты наносят на план по горизонтальному углу и горизонтальному проложению. Горизонтальные углы откладывают при помощи кругового транспортира от начального направления, а горизонтальные проложения – циркулем-измерителем по линейке. Справа от полученной точки подписывают отметку съемочного пикета до 0,1 м, слева – ее номер. Руководствуясь абрисом и подписями, сделанными в примечаниях тахеометрического журнала, рисуют условными знаками элементы ситуации. Виды угодий пока обозначают надписями. По отметкам точек проводят горизонтали с сечением рельефа через 1 м. Интерполирование горизонталей выполняют по тем направлениям, которые указаны в абрисе.

Окончив составление ситуации и рельефа на станции, приступают к нанесению съемочных пикетов следующей станции.

Составленный план представляют на просмотр преподавателю. После просмотра и проверки по указанию преподавателя план оформляют.

5.3. Оформление топографического плана

Порядок оформления следующий:

1) Пункты опорной геодезической сети, пункты съемочной сети, характерные высотные точки, ориентиры и местные предметы.

2) Гидрографическая сеть, урезы воды, подписи, относящиеся к гидрографии.

3) Населенные пункты.

4) Элементы линейной протяженности (границы контуров, дорожная сеть, электролинии, телефонные линии и др.).

5) Рельеф. При этом выделяют утолщенные горизонтали, расставляют бергштрихи, размещают надписи горизонталей, кратные 5 м, вычерчивают формы рельефа, не выражающиеся горизонталями (обрывы, ямы, скалы и др.).

6) Почвенно-растительный покров (виды угодий, которые ранее подписывались, теперь вычерчивают условными знаками).

7) Рамка и зарамочное оформление.

Во избежание пропусков после оформления план тщательно корректируют. Без разрешения преподавателя не следует стирать с плана

съемочные пикеты. Все оформление выполняется в соответствии с «Условными знаками для топографических планов масштабов 1:5000, 1:2000, 1:1000, 1:500».

Перечень сдаваемых материалов: журнал тахеометрической съемки, абрисы для каждой станции, топографический план.

6. ИНЖЕНЕРНО-ТЕХНИЧЕСКОЕ НИВЕЛИРОВАНИЕ ПО ОСИ ТРАССЫ

Назначение нивелирования по оси трассы – определение отметок точек местности и построение профиля оси будущего инженерного сооружения.

Работы по нивелированию трассы состоят из следующих этапов:

- рекогносцировка трассы;
- разбивка пикетажа и поперечных профилей;
- нивелирование по оси трассы и по поперечным профилям;
- камеральная обработка результатов нивелирования;
- построение профиля;
- проектирование по профилю.

Инструменты и принадлежности для выполнения работы: нивелир Н-3 со штативом, две рейки, мерная лента, шпильки, колья или штыри для закрепления пикетов, молоток, нивелирный журнал, пикетажный журнал, карандаши.

6.1. Рекогносцировка трассы

Трассу выбирают с учетом следующих условий: число поворотов трассы должно быть минимальным, стороны трассы должны проходить на местности по возможности с малыми углами наклона.

В процессе рекогносцировки закрепляют вершины углов поворота (ВУ).

6.2. Разбивка пикетажа по трассе и поперечных профилей

Стороны трассы измеряют стальной лентой (шпагатом), отмечая на трассе штырями или колышками пикеты – точки, отстоящие одна от другой на 100 м. Для трасс, проходящих по участкам со сложным рельефом, пикеты могут разбиваться через 50 м.

Количество пикетов на бригаду – 12, количество поперечников – 2.

Если угол наклона местности больше 2°, то расстояние между пикетами увеличивают на величину поправки за наклон. Около каждого пикета забивают сторожок – кол или штырь с табличкой, на котором пишут номер пикета и номер бригады.

Расстояние до плюсовых точек, намечаемых на перегибах местности и пересечении трассы с дорогами и ЛЭП, измеряют от младшего пикета и отмечают сторожками, например ПК 5 + 65.0 (рис. 6.1).

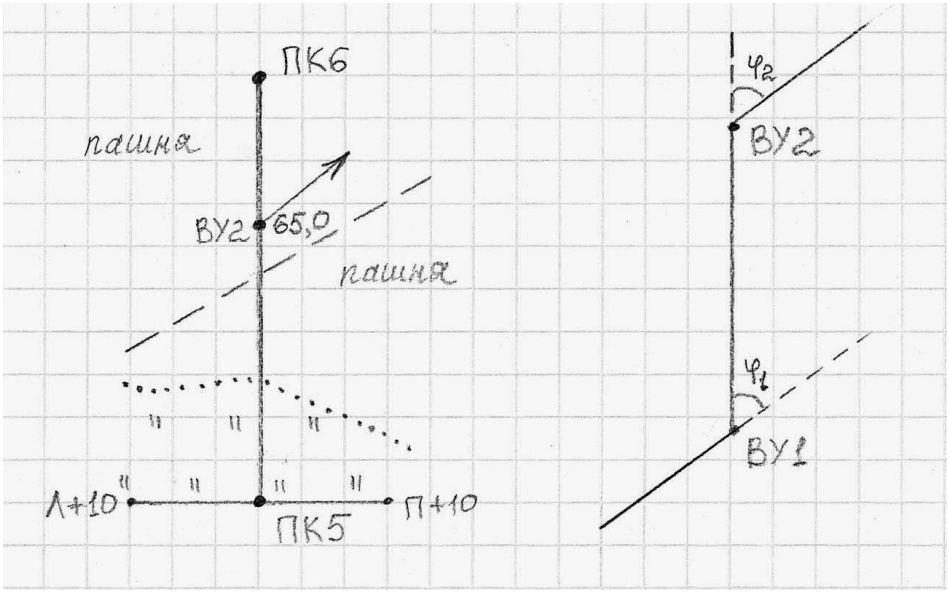

Рис. 6.1. Пикетажный журнал

Разбивают поперечные профили. Для этого перпендикулярно к оси трассы измеряют расстояние от оси трассы влево и вправо до точек перегиба местности. Концы поперечного профиля и точки перегиба отмечают сторожками, на которых надписывают расстояния от оси трассы с добавлением буквы Л (влево) или П (вправо) от оси трассы, например, Л + 10,0 или П + 5,0. Началом поперечного профиля может быть пикет или плюсовая точка. Его длину принимают по указанию преподавателя (10-20 м).

В процессе разбивки пикетажа ведут пикетажный журнал (рис. 6.1), в котором в масштабе 1:1000 показывают ось трассы, пикеты, плюсовые точки, поперечные профили, углы поворота, направление поворота трассы (стрелкой), на глаз зарисовывают контуры местности в полосе шириной по 20 м в обе стороны от оси трассы.

6.3. Нивелирование по оси трассы и по поперечным профилям

После выполнения поверок нивелира, результаты которых записывают на первой странице журнала, приступают к нивелированию по пикетажу. Нивелирование выполняют способом «из середины». Нивелирный ход привязывают к ближайшему реперу. На каждой станции хода две нивелирные точки являются связующими, с их помощью передают высоты по ходу. Остальные точки называются промежуточными. Как правило, связующими точками являются пикеты. Если превышение между пикетами больше длины рейки, то для передачи высот используют дополнительные связующие точки, называемые *Х* точками. *Х* точки закрепляют колышками или штырями. Между смежными пикетами может быть несколько точек *Х*, в зависимости от рельефа.

В качестве *X* точек можно использовать плюсовые точки. Примеры выбора станции и связующих точек показаны на рис. 6.2.

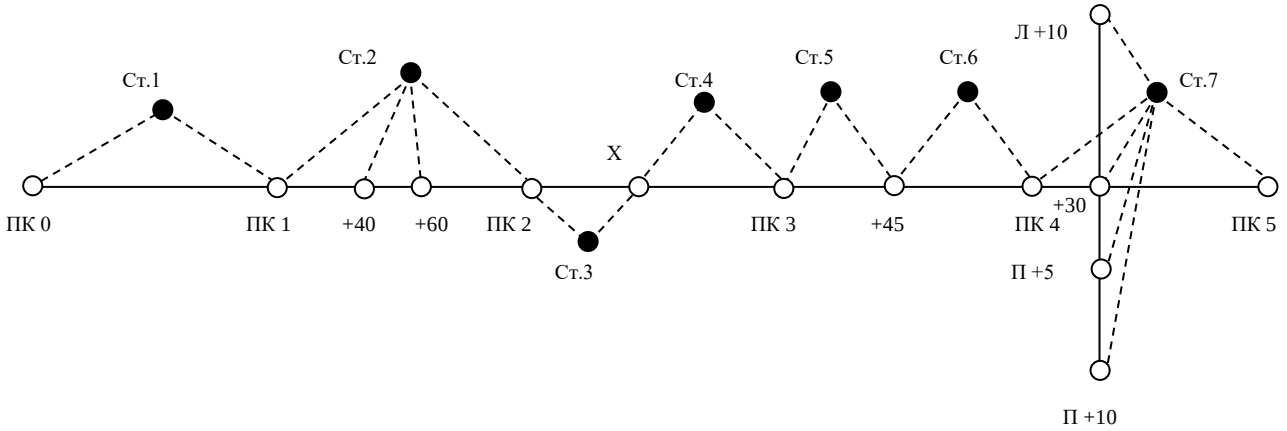

Рис. 6.2. Выбор станций при нивелировании трассы

6.4. Работа на станции при нивелировании

Все записи при нивелировании ведут в полевом журнале карандашом. Работу на станции производят в следующем порядке. Нивелир устанавливают примерно на равном расстоянии от связующих точек. Равенство расстояний определяют на глаз. На связующих точках на колышках устанавливают рейки.

Нивелир горизонтируют с помощью круглого уровня. Наводят трубу нивелира на заднюю рейку, совмещают элевационным винтом концы пузырька цилиндрического уровня и берут отсчет по черной стороне рейки (1). Порядок записей и вычислений показан в таблице 6. Поворачивают рейку, проверяют точность совмещения концов пузырька цилиндрического уровня и берут отсчет по красной стороне (2). Затем нивелир наводят на переднюю рейку, обязательно совмещают элевационным винтом концы пузырька цилиндрического уровня и снова берут отсчеты по черной и по красной сторонам рейки (3), (4).

При нивелировании все отсчеты и превышения записывают в миллиметрах.

Если отсчет по рейке больше 1 м, то рейку необходимо слегка покачивать вперед и назад. При этом в нивелир наблюдают и берут наименьший отсчет. Тут же на станции вычисляют превышения *h* по черной (5) и красной (6) сторонам реек по формуле:

$$h = З - П,$$

где З – отчет по задней рейке; П – отсчет по передней рейке.

Эти превышения не должны отличаться более чем на 5мм. При большем расхождении нивелирование связующих точек повторяют, несколько изменив высоту инструмента.

Если разность превышений, вычисленных на станции, не превосходит допуск, то вычисляют среднее превышение (7) до целых мм и записывают в графе 8 или 9.

ЖУРНАЛ НИВЕЛИРОВАНИЯ

Таблица 6

Прямой ход

Дата 27.07.02

Исполнитель *Орлов*

№№ станции	Номер пикетов и промежут. точек	Отсчет по рейке			Превышения		Среднее превышение		Горизонт инструмента	Отметки точек	Номера пикетов и пром. точек	Примечания
		задний	передний	промежут.	+	-	+	-				
1	2	3	4	5	6	7	8	9	10	11	12	13
1	0-1	1861(1)	1363(3)		498(5)							
		6646(2)	6146(4)		500(6)		+2 499(7)			127,115	0	
2	1-2	0430(1)	0656(3)			226(5)			128,046	127,616	1	
		5218(2)	5440(4)			222(6)		+2 224(7)				
	1+40,0			2530(8)						125,516	1+40,0	
	1+60,0			2340(9)						125,706	1+60,0	
3	2-x	2830	420		2410					127,394	2	
		7615	5202		2413		+2 2412					
4	x-3	2131	720		1411							
		6915	5509		1406		+2 1408					
5	3-3+45,0	2752	151		2601					131,218	3	
		7535	4942		2593		+1 2597			133,816	3+45,0	
∑		43933	30549		13832	448	6916	224				
		+13384			+13384		+6692					
					+6692							

Вычислил *Петров*

Проверил *Иванов*

Одновременно с нивелированием связующих точек нивелируют плюсовые точки и точки поперечного профиля. Для этого после вычисления среднего превышения на станции рейку с задней связующей точками и точки поперечного профиля, устанавливают ее на землю у сторожков нулем вниз, берут по одному отсчету только по черной стороне рейки и записывают отсчет в графу 5 (8), (9).

После этого задний реечник переходит на следующую связующую точку, а передний остается на предыдущей связующей точке, наблюдатель переходит и выбирает следующую станцию. Если в районе трассы есть только один репер, к которому будет привязываться трасса, то для контроля нивелирования студенты на практике прокладывают обратный нивелирный ход, начиная нивелирование с последнего пикета. В обратном ходе нивелируют только связующие точки. Если есть возможность привязать последний пикет к реперу, то обратный ход не прокладывают.

Все записи в журнале должны быть выполнены аккуратно, без подчисток и исправлений. Неправильные записи зачеркивают, а в примечаниях пишут причину зачеркивания.

В полевом журнале дают схему привязки (рис. 6.3) и делают полевую привязку. Для этого выполняют нивелирование от репера до ПКО в прямом и обратном направлениях, вычисляют среднее превышение $h_{ср}$.

Решают привязку, т. е. вычисляют отметку ПКО ($H_{пко}$) по формуле:

$$H_{ПКО} = H_{Rp} + h_{ср}$$

$$h_{ср} = \frac{h_{пр} + h_{обр}}{2},$$

если привязка сделана по схеме (*а*).

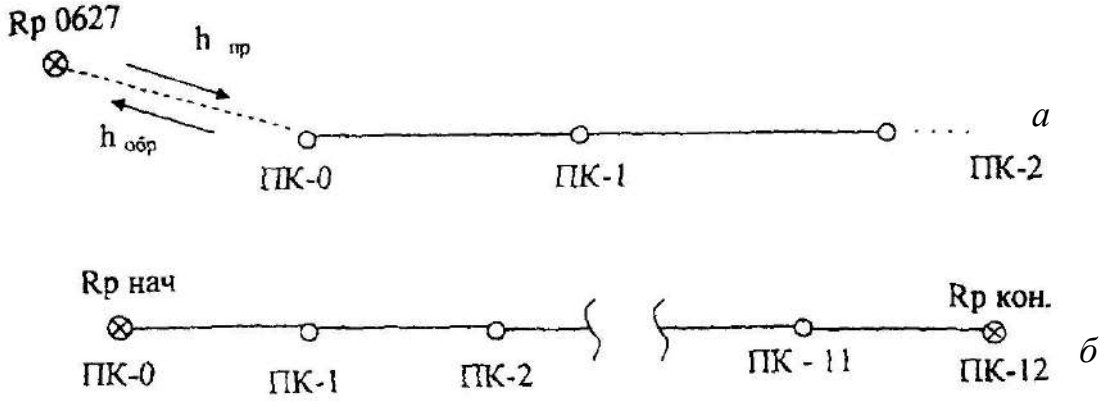

Рис. 6.3. Схемы привязки нивелирного хода:
а – висячий ход, *б* – разомкнутый ход

6.5. Камеральная обработка результатов нивелирования

Камеральную обработку производят в таком порядке:
- обработка нивелирного журнала;
- построение профиля;
- проектирование по профилю.

6.5.1. Обработка нивелирного журнала

Для проверки правильности записей и вычислений в журнале производят постраничный контроль по формуле:

$$\sum З - \sum П = \sum h.$$

Для этого на каждой странице журнала находят: суммы отсчетов ∑3, ∑4 по графам 3, 4; суммы превышений ∑6, ∑7, ∑8, ∑9 по графам 6, 7, 8, 9 (таблица 6). Вычисляют величины:

$$\sum 3 - \sum 4; \quad \sum 6 + \sum 7; \quad \sum 8 + \sum 9.$$

Соблюдение равенств:

$$\sum 3 - \sum 4 = \sum 6 + \sum 7; \quad \frac{\sum 6 + \sum 7}{2} = \sum 8 + \sum 9,$$

показывает, что вычисления на данной странице сделаны верно. Аналогично производят контроль и на следующих страницах журнала. Суммируя величины (∑8 + ∑9) отдельно по прямому и обратным ходам, получают суммарное превышения $\sum h_{прям}$ – прямого и $\sum h_{обр}$ обратного ходов. Сумма величин $\sum h$ прямого и обратных ходов дает невязку f_h:

$$f_h = \sum h_{прям} + \sum h_{обр}.$$

Если ход пройден точками с известными отметками $H_{НАЧ}$ и $H_{КОН}$ (рис. 6.3, *б*), невязку вычисляют по формуле:

$$f_h = \sum h_{ср} - (H_{КОН} - H_{НАЧ}).$$

Допустимое значение невязки вычисляют по формуле:

$$f_{h доп} = \pm\sqrt{L(км)}, \text{ мм},$$

где L – длина хода (в километрах) от начального до конечного пикета. Вычисляют невязку в полевом журнале, на чистой странице.

Если полученная невязка больше допустимой, то нивелирный ход переделывают. Если полученная невязка допустима, то в случае (*а*) половину ее распределяют с обратным знаком поровну в превышения прямого хода, округляя при этом поправки до целых километров. Во втором случае (*б*), вся невязка распределяется поровну с обратным знаком на превышения между связующими точками. Поправки в превышениях δ_h вычисляют по формуле:

$$\delta_h = -\frac{f_h}{n},$$

где n – число превышений.

Записывают поправки над средними превышениями в полевом журнале. Исправленные превышения определяют по формуле:

$$h_1 = h_{ср} + \delta_{h1}.$$

Из привязки хода к реперу вычисляют отметку нулевого пикета $H_{ПКО}$ (в нашем примере $H_{ПКО}$ = 127,115 м). Записывают ее в графе (II) напротив нулевого пикета (0).

Зная эту отметку и исправленные превышения, последовательно вычисляют отметки связующих точек по всему ходу:

$$H_1 = H_0 + h_1, \quad H_2 = H_1 + h_2 \ \ldots$$

Получив отметку последнего пикета $H_К$, проверяют правильность вычислений по формуле:

$$H_{КОН} - H_{НАЧ} = \sum h - \frac{f_h}{2} \ (а) \text{ или } H_{КОН} - H_{НАЧ} = \sum h - f_h \ (б).$$

Вычисления в журнале заканчивают нахождением отметок промежуточных точек. Их вычисляют через горизонт инструмента ГИ. Горизонтом инструмента называют отметку визирного луча нивелира на данной станции. ГИ вычисляют по формуле:

$$ГИ = Н + a,$$

где Н – отметка связующей точки на данной станции; a – отсчет по черной стороне рейки на этой точке.

Пример: Для станции 2 в таблице 6:

$$ГИ = H_1 + a_1,$$

$H_{ПК1}$ = 127,616 м, a_1 = 0430 мм – отсчет на ПК1,

ГИ = 128,046 м (записывают в графу 10 напротив станции 2).

Отметки промежуточных точек $Н_{ПРОМ}$ находят вычитанием промежуточных отсчетов по рейке «*с*» из горизонта инструмента:

$$H_{ПРОМ} = ГИ - c.$$

На этой же станции находим:

$H_{ПК1+40.0} = 128{,}046 - 2{,}530 = 125{,}516$ м,

$H_{ПК1+60.0} = 128{,}046 - 2{,}340 = 125{,}706$ м.

6.5.2. Построение профиля трассы

По вычисленным отметкам пикетов, плюсовых точек и точек поперечного профиля на координатной бумаге строят продольный и поперечный профили местности по трассе. Масштабы построения:

- для продольного профиля: горизонтальный 1: 2000, вертикальный 1:200;
- для поперечного профиля: горизонтальный 1: 200, вертикальный 1:200.

Последовательность построения профиля приведена ниже.

Первоначально вычерчивают сетку профиля. Название граф и размеры в миллиметрах показаны на рис. 6.4.

В графе «Расстояния» отмечают положения пикетов и плюсовых точек, выписывают расстояния между плюсовыми точками и пикетами. *X* точки не строят. Ниже этой графы выписывают номера пикетов.

Пользуясь пикетажным журналом, заполняют графу «План трассы», в которой показывают:

а) ось в виде прямой линии красного цвета;

б) ситуацию (по результатам съемки полосы местности) соответствующими условными знаками.

В графу «Фактические отметки» выписывают из журнала нивелирования отметки всех пикетов и плюсовых точек с округлением до 0,01 м.

Выбирают и надписывают отметку условного горизонта, которая должна быт на 5-8 метров меньше самой низкой отметки по трассе.

В системе прямоугольных координат, где линия условного горизонта – ось расстояний, а вертикальная линия, проходящая через нулевой пикет – ось отметок, строят положение всех пикетов и плюсовых точек.

Полученные точки соединяют прямыми линиями и получают продольный профиль местности по оси трассы. Все построения выполняют карандашом.

Над точками продольного профиля, которые служили началом поперечных профилей, строят сетки поперечных профилей (рис. 6.4).

Заполняют графы «Расстояния» и «Фактические отметки» так же, как это делалось при построении продольного профили. Под сеткой надписывают пикетажные обозначения точек поперечного профиля.

Выбрав условный горизонт, строят положение точек поперечного профиля. Соединив полученные точки, получают поперечный профиль местности.

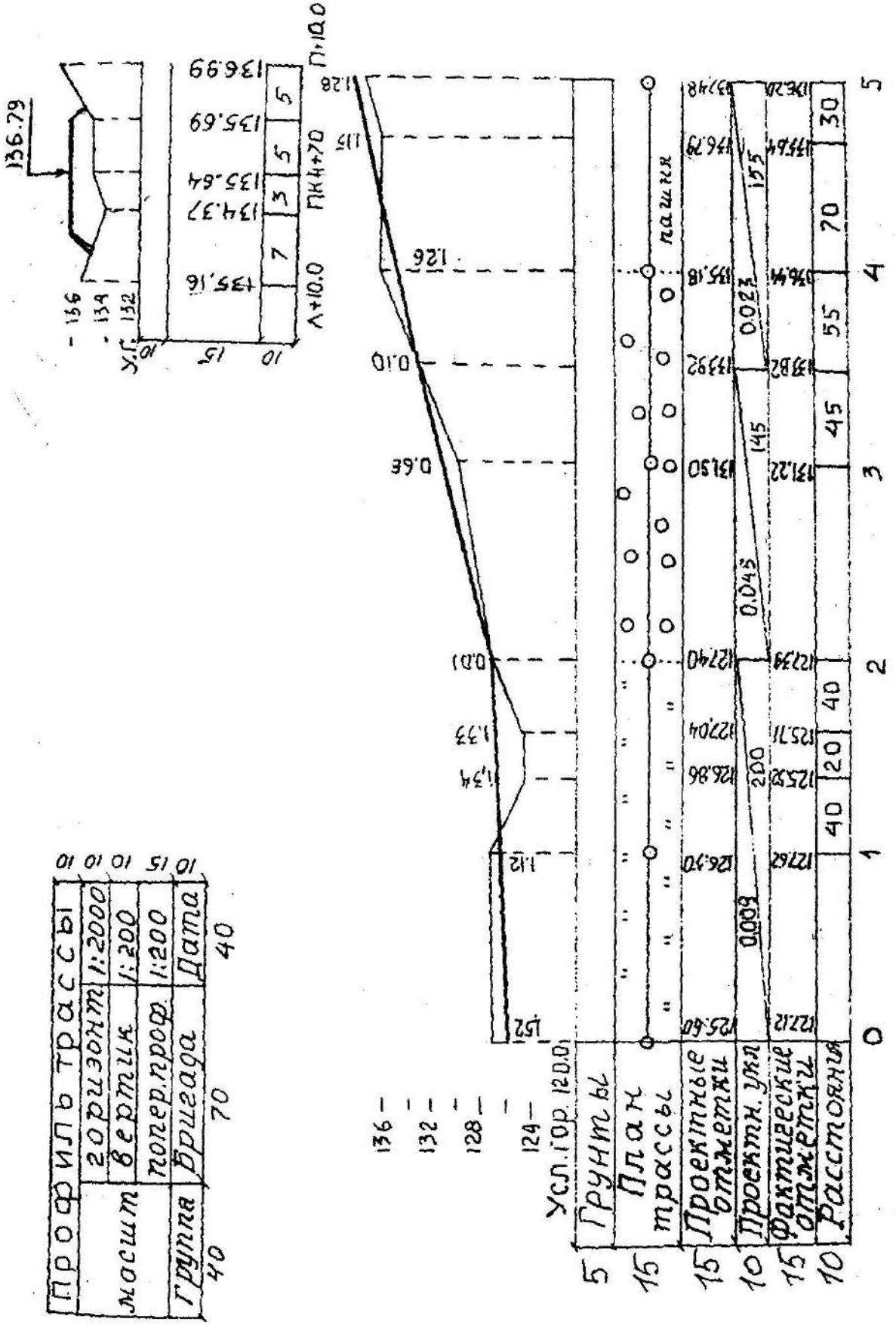

Рис. 6.4. Профиль трассы

Профиль местности – графический документ, позволяющий решать ряд инженерных задач.

6.5.3. Проектирование по профилю

На практике по продольному профилю студенты проводят проектную линию, которая будет являться профилем оси будущего инженерного сооружения (дороги, канала и т. д.). Проектную линию намечают графически с учетом следующих требований:

- уклоны участков проектной линии не должны превышать допустимых значений (предельный уклон задается преподавателем);
- объем земляных работ должны быть минимальным;
- объемы насыпей и выемок должны быть примерно одинаковы, т. е. на профиле должно соблюдаться примерное равенство площадей насыпей и выемок;
- шаг проектирования принимают от 100 до 600 м;
- измерение уклона проектной линии можно производить на пикетах или плюсовых точках.

Проектная отметка ПКО задается преподавателям или принимается равной фактической отметке этого пикета.

На рис. 6.4 проектная отметка ПКО H_0 = 125,60 м участков проектной линии с разными уклонами намечено три: длиной 200, 145 и 155 м; измерение уклона проектной линии предусмотрено в двух точках: на ПК2 и на плюсовой точке ПК3+45,0 расчет и вычерчивание проектной линии производится в следующем порядке:

По профилю определяют приближенно (с точностью 0,1 мм в вертикальном масштабе профиля) проектные отметки точек перелома и конца проектной линии:

$$H_2 = 127{,}4\text{м}; \quad H_{3+45.0} = 133{,}8\text{ м}; \quad H_5 = 137{,}4\text{ м}.$$

Вычисляют превышения по участкам проектной линии:

$$h_1 = H_2 - H_0 = +1{,}8\text{ м};$$
$$h_2 = H_{3\text{-}45.0} - H_2 = +6{,}4\text{ м};$$
$$h_3 = H_5 - H_{3+45.0} = +3{,}6\text{ м}.$$

вычисляют уклоны i – отношения превышений h к горизонтальным проложениям участков проектной линии d:

$$i = \frac{h}{d}..$$

$$i_1 = \frac{1{,}8}{200} = +0{,}009;$$

$$i_2 = \frac{6,4}{145} = +0,045;$$

$$i_3 = \frac{3,6}{155} = +0,023.$$

Полученные уклоны округляют до 0,001 и выписывают в графу «Проектные уклоны» продольного профиля.

Все данные проектирования наносят на профиль красным цветом.

Под выписанными уклонами проводят линии (с подъемом (*а*), спуском (*б*) или горизонтальные (*с*) – в зависимости от знака уклона). Под линиями выписывают длины участков проектной линии.

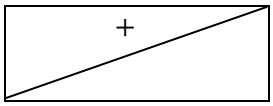

(*а*)

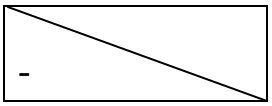

(*б*)

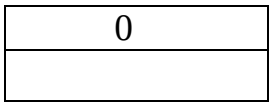

(*с*)

По значениям округленных уклонов вычисляют и выписывают в соответствующую графу продольного профиля проектные отметки концов участков проектной линии по формуле:

$$H_{n\text{-}1} = H_n + i \times d.$$

Для нашего примера:

$$H_2 = 125,60 + 0,009 \times 200 = 125,60 + 1,80 = 127.40 \text{ м};$$

$$H_{3\text{-}45} = 127,40 + 0,45 \times 145 = 127,40 + 6,52 = 133,92 \text{ м};$$

$$H_5 = 133,92 + 0,023 \times 155 = 133,92 + 3,56 = 137,46 \text{ м}.$$

На профиле уточняют по вычисленным отметкам положение точек перелома и конца проектной линии, соединяют полученные отрезки линиями и получают проектный профиль оси будущего инженерного сооружения.

Вычисляют и выписывают проектные отметки всех остальных пикетов и плюсовых точек трассы по той же формуле (здесь «*d*» – это расстояние между пикетами, или расстояние от пикета до плюсовой точки). $H_1 = H_0 + i \times 100 = 126,50$ м, $H_{1\text{-}40} = H_1 + i \times 40 = 126,86$ м. Контролем вычислений служат выписанные проектные отметки конца участков проектной линии.

Вычисляют рабочие отметки как разности проектных и фактических отметок соответствующих точек профиля. Рабочие отметки выписывают около проектной линии: положительные (высота насыпи) – выше, а отрицательные (глубина выемки) – ниже проектной линии.

В заключении по вычисленной отметке точки оси поперечного профиля наносят положение проектной линии на поперечном профиле. Над проектной линией выписывают ее отметку. Проектную линию наносят горизонтально, по 10м влево и вправо от оси трассы. Показывают кюветы (если линия идет в выемке) и откосы (если линия идет по насыпи). Уклон откосов и бортов канав

45°, ширина дна кювета – 0,6 м. Над продольным профилем вычерчивают штамп.

Перечень сдаваемых материалов: отчет по нивелированию (раздел в общем отчете по практике), пикетажный журнал, журнал нивелирования, профиль местности по оси трассы.

7. ИНЖЕНЕРНО-ГЕОДЕЗИЧЕСКИЕ ЗАДАЧИ

На геодезической практике студенты выполняют следующие инженерно-геодезические задачи:

- вынос в натуру точки с заданными координатами;
- вынос на местность точки с заданной отметкой;
- вынос в натуру линии с заданным уклоном.

Проектные данные для выполнения этих задач (отметки, длины линий, уклон, координаты) задает преподаватель.

Подготовительные работы для решения инженерно-геодезических задач выполняются по топографическому плану масштаба 1:500, составленному студентами по результатам тахеометрической съемки.

Вынос проекта в натуру (геодезические разбивочные работы) осуществляются от имеющихся на участке пунктов геодезической сети с использованием следующих геодезических приборов: теодолита Т-30, нивелира Н-3 или Н-10, мерной ленты, рулетки.

7.1. Элементы геодезических разбивочных работ

Разбивочные работы можно представить как совокупность отдельных простых операций. Рассмотрим основные из них.

7.1.1. Вынос в натуру проектного горизонтального угла

Над вершиной угла *O* устанавливают теодолит и ориентируют его лимб вдоль заданного направления *OA*. Вращением алидады откладывают проектный угол β и по направлению визирной оси трубы забивают колышек C_1. Для исключения влияния коллимационной ошибки проводят трубу через зенит и откладывают величину угла β при другом положении вертикального круга, забивают колышек в точке C_2. Расстояние C_1-C_2 делят пополам, полученный угол *AOC* и будет проектным углом. После построения проектного угла производят контрольные измерения этого угла (см. рис. 7.1).

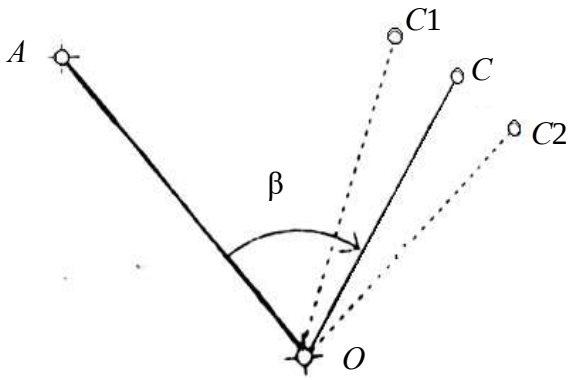

Рис. 7.1. Построение на местности проектного горизонтального угла

7.1.2. Вынос в натуру проектного расстояния

Для выноса проектного расстояния по заданному направлению мерной лентой откладывают наклонную длину, конец линии закрепляют колышком. Для контроля длину линии измеряют второй раз – обратно. Наклонное проектное расстояние находят по формуле:

$$L = \sqrt{D^2 + h^2} \ ,$$

где D – горизонтальное проложение линии, м; h – превышение между точками концами линии, м.

D и h определяют по топографическому плану.

7.2. Вынос в натуру точки с заданными координатами (полярным способом)

На топографическом плане запроектирована буровая скважина (C), которую необходимо вынести в натуру от ближайших пунктов геодезической сети (в примере пункты 1 и 2 на рис. 7.2).

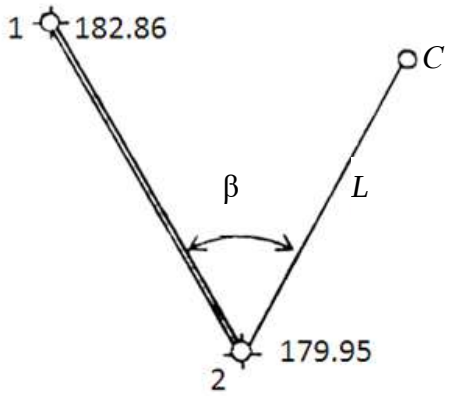

Рис. 7.2. Схема выноса в натуру запроектированной точки

Прямоугольные координаты и отметки пунктов геодезической сети 1 и 2 выписывают из ведомостей вычисления координат и высот точек съемочного обоснования, а координаты и отметку точки *C* студенты определяют графически с топографического плана (таблица 7).

Таблица 7

Исходные данные

	X	*У*	*H*
1	3833,62	2950,42	182,86
2	3771,20	2838,80	179,95
C	3764,42	2858,20	184,50

Для переноса запроектированной точки в натуру применим способ полярных координат.

Вначале выполняют геодезическую подготовку проекта. Для этого необходимо вычислить разбивочные элементы, т. е. полярный угол β и полярное расстояние *L* по формулам:

$$\beta = \alpha_{2\text{-}C} - \alpha_{2\text{-}1},$$

$$r(\alpha_{2-C}) = \operatorname{arctg}\frac{Y_C - Y_2}{X_C - X_2},$$

$$r(\alpha_{2-1}) = \operatorname{arctg}\frac{Y_1 - Y_2}{X1 - X_2},$$

$$L = \sqrt{D^2 + h^2}, \quad D_{2-C} = \sqrt{\Delta X^2 + \Delta Y^2}, \; h = H_C - H_2,$$

где X_1, X_2, Y_1, Y_2 – прямоугольные координаты исходных пунктов; X_C, Y_C – прямоугольные координаты запроектированной точки *C*; H_2, H_C – отметки точек 2 и *C*; $D_{2\text{-}C}$ – горизонтальное проложение линии 2 – *C*; *L* – наклонное проектное

расстояние от пункта 2 до точки *C*; $\alpha_{2\text{-}C}$, $\alpha_{2\text{-}1}$ – дирекционные углы линий 2-*C* и 2-1.

В нашем примере:

$$r(\alpha_{2-1}) = \text{arctg}\frac{2950{,}42 - 2838{,}80}{3833{,}62 - 3771{,}20} = \text{arctg}\frac{+111{,}62}{+62{,}42} = 1{,}78821 \ (1-\text{ячетверть}),$$

$$r(\alpha_{2-1}) = \alpha_{2-1} = 60°47'07''.$$

$$r(\alpha_{2-C}) = \text{arctg}\frac{2858{,}20 - 2838{,}80}{3764{,}42 - 3771{,}20} = \text{arctg}\frac{+19{,}40}{-6{,}78} = 2{,}86136 \ (2-\text{ячетверть}),$$

$$r_{2-C} = 70°44'10''.$$

$$\alpha_{2-C} = 180° - 70°44'10'' = 109°15'50'',$$

$$\beta = 109°15'50'' - 60°47'07'' = 48°28'43'',$$

$$D_{2-C} = \sqrt{19{,}40^2 + 6{,}78^2} = 20{,}55, \text{ м},$$

h = 184,50 м – 179,95 м = 4,55 м,

$$L = \sqrt{20{,}55^2 + 4{,}55^2} = 21{,}05, \text{ м}.$$

Затем составляют разбивочный чертеж в масштабе топографического плана, на котором запроектирован объект (рис. 7.3).

На разбивочный чертеж наносят: пункты геодезической сети (1, 2); величины углов и линий, которые необходимо отложить на местности от исходных пунктов до проектированной точки.

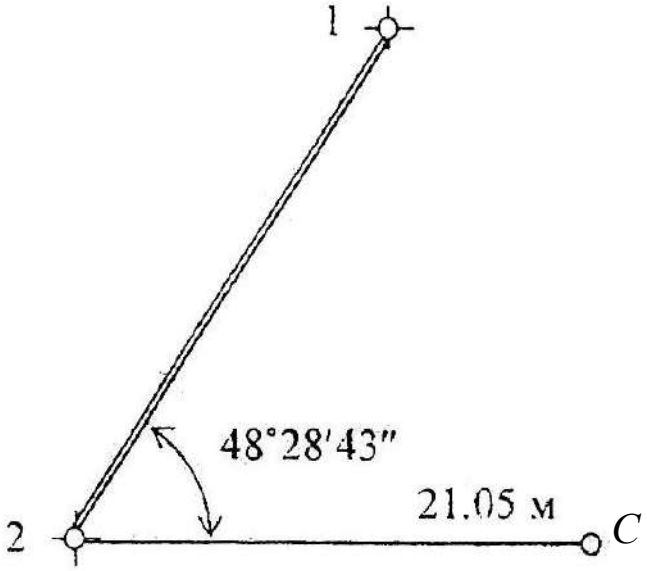

Рис. 7.3. Разбивочный чертеж

На местности в точке 2 устанавливают теодолит и способами изложенными выше (7.1.1, 7.1.2), отмеряют величины, указанные на разбивочном чертеже. Для контроля можно вычислить полярные координаты точки *C* от пункта 1.

7.3. Вынос в натуру точки с заданной отметкой

От пункта геодезической сети А с отметкой H_0 = 49,347 м необходимо вынести на местность точку В с проектной отметкой $H_{пр}$ = 48,000 м. Сначала точку В выносят и закрепляют на местности в соответствии с ее плановым положением.

Для выноса проектной отметки в точке В между исходной точкой А и проектной точкой В устанавливают нивелир (рис. 7.4).

Установив рейку на т. А, берут по ней отсчет *a* (пусть *a* = 0,572 м).

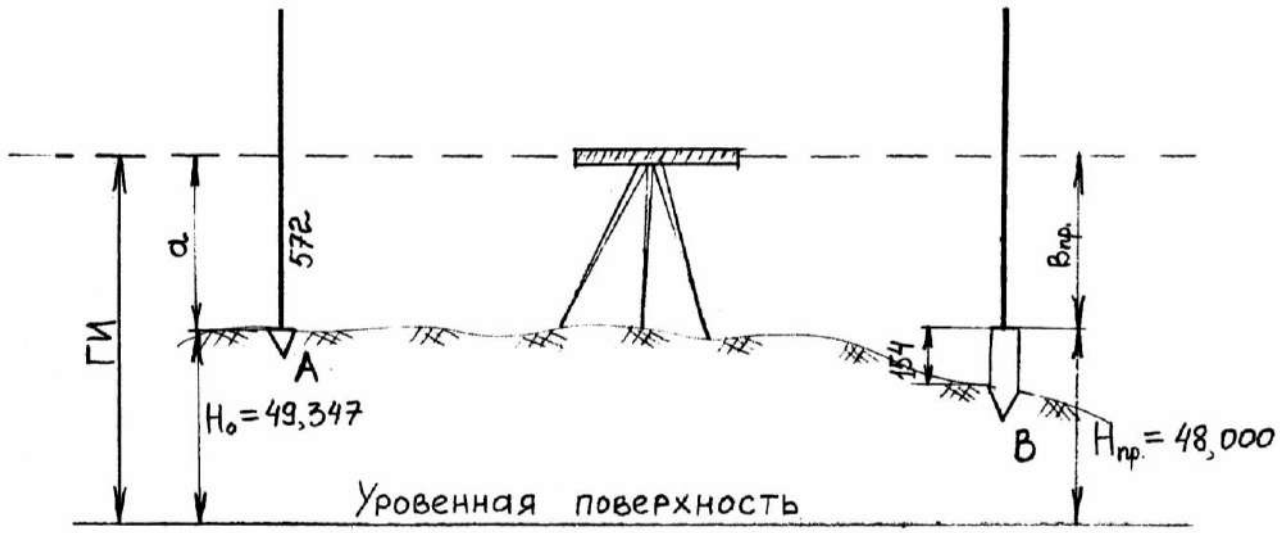

Рис. 7.4. Вынос в натуру точки с проектной отметкой

Определяют горизонт инструмента (ГИ) по формуле:

$$ГИ = H_0 + a = 49{,}347 + 0{,}572 = 49{,}946 \text{ м}.$$

Вычисляют проектный отсчет по рейке $в_{пр}$, соответствующий проектной отметке точки В.

$$в_{пр} = ГИ - H_{пр} = 49{,}946 \text{ м} - 48{,}000 \text{ м} = 1946 \text{ мм}.$$

Затем, наблюдая в трубу нивелира по рейке установленной в точке В, забивают колышек на такую глубину, чтобы отсчет по рейке, установленной пятой на колышке, был равен вычисленному значению $в_{пр}$ = 1946 мм.

Допустим, отсчет по рейке в т. В равен 2100 мм, тогда 2100 – 1946 = 154 мм, это величина, на которую надо приподнять колышек, чтобы получить проектную отметку, соответствующую верху колышка.

7.4. Вынос в натуру линии с проектным уклоном

От пункта геодезической сети А с отметкой H_0 = 50,20 м (рис. 7.5, *а*) требуется разбить линию длинной D = 30 м с уклоном i = 0,040.

Проектное направление линии выносят на местность, закрепляют точками, расположенными через 10 м (1, 2, В).

Вычисляют проектные отметки точек 1, 2, В по формуле:

$$H_{\text{пр}} = H_0 + i \times d,$$

где $H_{\text{пр}}$ – проектная отметка точки, закрепленной на линии АВ; i – проектный уклон; d – расстояние от исходной точки А до определенной точки.

$$H_{\text{пр1}} = 50{,}20 + 0{,}040 \times 10 = 50{,}20 + 0{,}04 = 50{,}24 \text{ м};$$

$$H_{\text{пр2}} = 50{,}20 + 0{,}040 \times 20 = 50{,}20 + 0{,}08 = 50{,}28 \text{ м};$$

$$H_{\text{прВ}} = 50{,}20 + 0{,}040 \times 30 = 50{,}20 + 0{,}12 = 50{,}32 \text{ м}.$$

Вычисленные проектные отметки точек 1, 2, В выносят в натуру изложенным выше способом. На рис. 7.5, *а* $в_{\text{пр}}1$, $в_{\text{пр}}2$, $в_{\text{пр}}$ В – проектные отсчеты по рейке в точках 1, 2, В.

При другом способе разбивки проектного уклона подъемными винтами нивелира наклоняют трубу нивелира до тех пор, пока отсчет по рейке на вынесенной проектной точке В не станет равен высоте инструмента. В результате линия визирования будет параллельна линии заданного уклона. Промежуточные точки линии определяют установкой рейки в точках 1 и 2 и получением на них того же отсчета, что и на точке В (рис. 7.5, *б*).

Материалы, прилагаемые к отчету в главе «Инженерно-геодезические задачи».

а

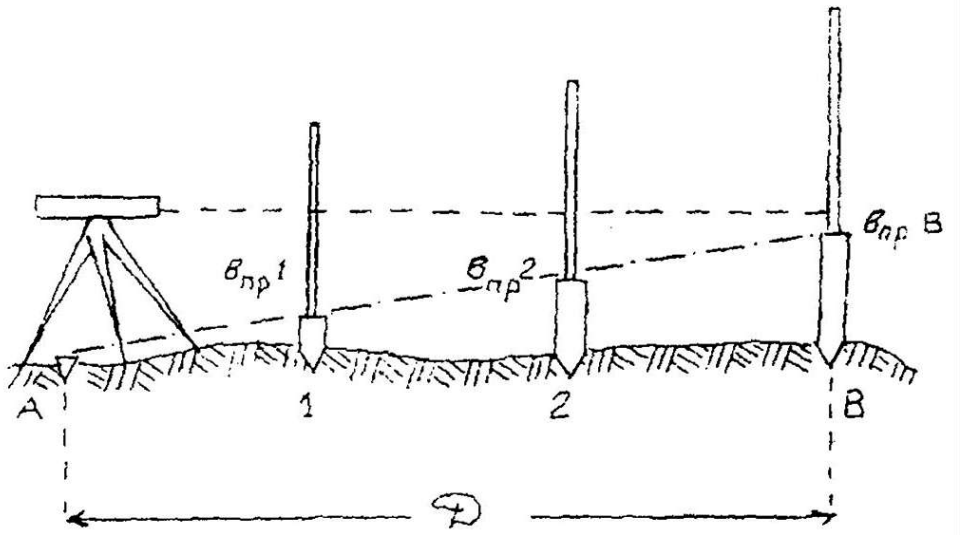

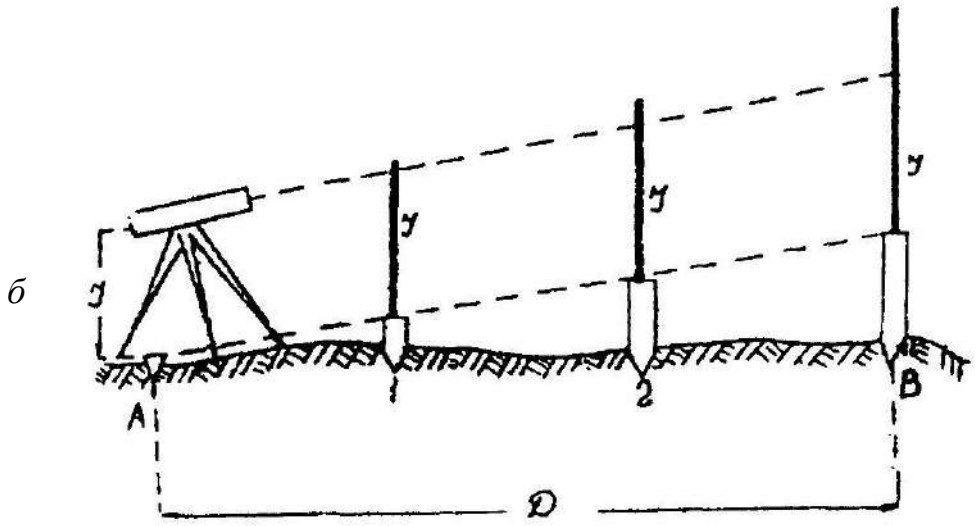

Рис. 7.5. Построение заданного уклона

В отчете по геодезической практике в главе «Инженерно-геодезические задачи» дается описание решения задачи, все вычисления по определению разбивочных элементов и разбивочные чертежи с указанием углов и длин, которые необходимо отложить на местности от исходных пунктов до проектных точек; на топографическом плане бригады указывают проектные точки.

8. ОФОРМЛЕНИЕ ОТЧЕТА ПО ПРАКТИКЕ

По итогам геодезической практики студенты пишут бригадный отчет. Отчет оформляется на листах А-4. В отчете отражаются следующие вопросы:

- описание участка работ: местоположения, рельеф, растительность, гидрография, дорожная сеть, наличие населенных пунктов, промышленных предприятий и т. п.;

- виды геодезических работ, поверки приборов, камеральная обработка результатов полевых измерений, результаты и допуски;

- виды работ, выполненные отдельными студентами.

Содержание отчета:

1. Общие сведения.
2. Физико-географическая характеристика района работ.
3. Рекогносцировка местности и закладка центров.
4. Поверки теодолита.
5. Измерение горизонтальных и вертикальных углов и измерение расстояний.
6. Вычисление координат и отметок съемочного обоснования.
7. Тахеометрическая съемка.
8. Поверки нивелира.
9. Геометрическое нивелирование.
10. Инженерно-техническое нивелирование по оси трассы.
11. Решение инженерно-геодезических задач.
12. Вычерчивание топографического плана.

К отчету прилагаются:

1. Схема съемочного обоснования и привязки в произвольном масштабе (на схему выписывают средние значения измеренных углов и длин).
2. Журналы измерения углов и длин сторон.
3. Ведомости вычисления отметок точек съемочного обоснования.
4. Ведомость вычисления координат точек съемочного обоснования.
5. Журнал тахеометрической съемки.
6. Абрисы.
7. Топографический план масштаба 1:500.
8. Пикетажный журнал.
9. Журнал нивелирования.
10. Профиль местности по оси трассы.

СПИСОК РЕКОМЕНДУЕМОЙ ЛИТЕРАТУРЫ

ГОСТ 22268-76. Геодезия. Термины и определения.

ГКИНП-02-033-79. Инструкция по топографической съемке в масштабах 1:5000, 1:2000, 1:1000 и 1:500.

Клепко В. Л., Назаров И. В. Геодезия: курс лекций. Екатеринбург: Изд-во УГГУ, 2017. – 148 с.

СП 47.13330.2012. Инженерные изыскания для строительства. Основные положения.

Условные знаки для топографических планов масштабов 1:5000, 1:2000, 1:1000, 1:500.

ПРИЛОЖЕНИЯ

ПРИЛОЖЕНИЕ 1

Стандартный шрифт

Стандартный шрифт (по ГОСТу 2.304-81 – чертежный шрифт) пишется от руки с наклоном 1:3. Применяется для ведения записей в журнале и оформления документации.

СХЕМА Профиль План

147°25′ 638,9 70,241 139°57′

Студент Преподаватель

ПРИЛОЖЕНИЕ 2

Вычислительный шрифт

Вычислительный шрифт имеет прямое начертание. Он применяется при полевых и вычислительных работах. Шрифт легко запоминается и читается, прост в исполнении.

Пирамида. Сигнал. Азимутный пункт. Широта и долгота. Наблюдение горизонтальных углов. Исправленные углы.

4152 43175 9.175 371 3.323 715 4252.62 3189.14
2245 11657 7963.57 152 343.5 1.569 145 2356.16
250° 41' 24° 32' 293° 38' 45" 225° 49' 31° 53' 47" 15° 24'

МИНИСТЕРСТВО НАУКИ И ВЫСШЕГО ОБРАЗОВАНИЯ РОССИЙСКОЙ ФЕДЕРАЦИИ

ФГБОУ ВО «Уральский государственный горный университет»

УТВЕРЖДАЮ
Проректор по учебно-методическому комплексу
_____С.А. Упоров

МЕТОДИЧЕСКИЕ УКАЗАНИЯ ПО ОРГАНИЗАЦИИ И МЕТОДИКЕ ПРОВЕДЕНИЯ ПРАКТИКИ Б2.0.02(У) ГЕОЛОГИЧЕСКАЯ ПРАКТИКА

Специальность
21.05.04 Горное дело

Направленность (профиль)
Горные машины и оборудование

форма обучения: *очная, заочная*

Авторы: Огородников В. Н., д.г-м.н., доцент;
Поленов Ю. А., д.г-м.н., доцент

Одобрены на заседании кафедры	Рассмотрен методической комиссией
геологии	Горно-механического
(название кафедры)	*(название факультета)*
Зав.кафедрой _____	Председатель _____
(подпись)	*(подпись)*
Огородников В.Н.	Осипов П.А.
(Фамилия И.О.)	*(Фамилия И.О.)*
Протокол № 2 от 12.10.2020	Протокол № 2 от 14.10.2020
(Дата)	*(Дата)*

Екатеринбург
2020

ПРЕДИСЛОВИЕ

В курсе «Геология», который читается всем студентам Уральского государственного горного университета (УГГУ), предусмотрено проведение учебной геологической практики. Она является важной составной частью образовательного процесса, так как способствует формированию у студентов умения наблюдать, документировать и обобщать различного рода геологические факты. Все это – основа для закрепления теоретической части указанного курса. В итоге студенты приобретают определенную базу восприятия специальных учебных дисциплин геологического профиля.

Место проведения практики, которое включает обнажения в городе Екатеринбург и его окрестностях, в пределах листов О-41-XXV и О-41-XXXI, выбрано в связи с тем, что здесь на сравнительно небольшой площади расположены разнообразные объекты, которые характеризуются сложным геологическим строением и разнообразием горных пород и месторождений полезных ископаемых всех геодинамических обстановок, проявленных на Урале.

Студенты заочного обучения, работающие на предприятиях геологоразведочного и горного профиля с согласия преподавателя могут проходить учебную геологическую практику на своем предприятии, предварительно получив для этого разрешение руководства учреждения.

1. ЦЕЛИ И ЗАДАЧИ ПРОВЕДЕНИЯ УЧЕБНОЙ ГЕОЛОГИЧЕСКОЙ ПРАКТИКИ

Учебная геологическая практика после первого курса обучения студентов проводится в течение двух недель.

Цель практики: закрепление теоретических знаний и практических навыков студентов по общей и исторической геологии путем изучения результатов эндогенных и экзогенных процессов в натуре на природных геологических объектах и знакомство студентов с элементами документирования естественных и искусственных обнажений.

Задачи практики:

- ознакомление студентов с основами методики полевых геологических, геоморфологических и гидрогеологических наблюдений, с документацией полевых наблюдений, с некоторыми горнопромышленными предприятиями в окрестностях г. Екатеринбурга.

- обучение студентов свободному владению горным компасом при работе с картой и выполнении различных замеров на местности, документированию опорных разрезов, горных выработок и различных объектов при маршрутных наблюдениях, камеральной обработке полевых материалов и оформлению геологического отчета с необходимыми графическими приложениями;

Студенты, прошедшие геологическую практику, должны:

- знать основные геологические структуры земной коры на территории Среднего Урала и геологическую историю их развития;

- иметь представление об эндогенных и экзогенных геологических процессах, приводящих к образованию и преобразованию различных месторождений полезных ископаемых, о пространственно-временных основах геологии, базирующихся на методе актуализма, т. е. развитии процессов и геологических структур в пространстве и во времени;

- закрепить навыки и уметь определять минералы и горные породы как продукты различных геологических процессов; наблюдать и документировать обнажения и горные выработки, уметь вести абрис маршрута, полевую книжку; отбирать стандартные образцы для геологической коллекции; замерять элементы залегания горных пород и трещиноватости горным компасом, составлять фрагментарные геологические схемы и планы, разрезы к ним; анализировать условия их залегания, возрастные взаимоотношения различных геологических образований как в обнажениях, так и на геологических картах и фиксировать все полученные материалы в геологическом отчете;

- отличать экзогенные процессы, обусловленные антропогенными факторами.

2. СОДЕРЖАНИЕ ПРАКТИКИ

Геологическая практика должна проводится квалифицированными специалистами, имеющими соответствующее образование. Как любые геологические исследования, она состоит из трех основных этапов – подготовительного, полевого и камерального.

Подготовительный этап. В течение этого этапа со студентами проводятся лекции о целях и задачах экскурсий, формируются учебные бригады, собирается, закупается и выдается полевое снаряжение (рюкзак, полевая сумка, мешки под образцы, компас, фотоаппарат, рулетка, геологический молоток, лупа, саперная лопатка, складной нож, ручка, карандаш, офицерская линейка, медицинская аптечка) и документы (карты, полевой дневник, журнал образцов, этикетки), позволяющие фиксировать полученные наблюдения. Перечисленным снаряжением и документами должна располагать каждая учебная бригада. Полевой дневник должен иметь каждый учащийся. На подготовительном этапе дается форма дневника (полевой книжки) и другой геологической документации.

Для успешного проведения геологических экскурсий заранее необходимо осуществлять рад мероприятий, направленных на строгое выполнение правил по технике безопасности в полевых условиях. Прежде всего, нужно организовать медицинский осмотр всех экскурсантов и сделать предохранительные прививки.

Вторым обязательным мероприятием является ознакомление студентов непосредственно перед проведением экскурсий с правилами техники безопасности с росписью в соответствующей ведомости. Экскурсанты должны усвоить правила техники безопасности при 1) проведении маршрутов, 2) использовании автотранспорта, 3) обеспечении питьевой водой, 4) оказании доврачебной помощи.

В *полевой этап* проводятся геологические маршруты на хорошо обнаженные геологические объекты, сложенные различными метаморфическими, осадочными и магматическими породами; на месторождения полезных ископаемых различного генезиса.

Первые маршруты предусматривают усвоение студентами общих навыков работы в полевых условиях. С этой целью преподаватели рассказывают о методике полевых геологических объектов с теми или иными явлениями и процессами.

Выполнение маршрутного задания, прежде всего, зависит от четкой организации работы студенческих бригад в полевых условиях. Этому способствует предварительное распределение обязанностей между членами бригад перед очередным маршрутом. В каждом маршруте посменно одни студенты отвечают за составление абриса маршрута и привязку обнажений, другие за работу с горным компасом, за отбор образцов горных пород, фотографирование геологических объектов и т.д.

Объем геологической информации возрастает от маршрута к маршруту. Своевременная обработка этого материала определяет качество итоговых геологических документов. Основная форма проведения полевых геологических наблюдений – маршруты, которые являются составной частью учебного процесса. Количество их и содержание определяется целями и задачами, планом обучения и программой геологических экскурсий.

Практически во многих случаях маршруты являются комплексными, когда одновременно ведутся наблюдения над несколькими геологическими процессами и объектами. Целесообразность таких маршрутов обусловлена выявлением взаимосвязи отдельных геологических процессов и явлений. Например, в одном маршруте полезно проследить связи между формами рельефа, литологией пород и тектоникой района, выходами подземных вод на поверхность и определенным стратиграфическим горизонтом, выветриванием и составом горных пород и т.д.

Необходимо особенно подчеркнуть, что *геологические наблюдения в маршруте должны вестись непрерывно.* Это означает, что после описания какого-либо объекта или процесса наблюдение за ним (ними) не прекращается, а продолжается в процессе всего маршрута.

Основная работа в маршрутах – изучение горных пород, осуществление тектонических, геоморфологических и других наблюдений и записи в полевой книжке проводятся на специальных остановках – точках наблюдения (Тн). По характеру изучаемых явлений "Тн" можно условно разделить на три вида: изучение и описание геолого-географических особенностей (тектоники, рельефа, деятельности подземных вод, выветривания и т.д.), изучение и описание горных пород и условий их залегания в обнажениях и, наконец, наиболее частый случай, когда исследуется и те, и другие вопросы. Остановка на "Тн" даже на небольшом объекте отнимает много времени, поэтому нужно выбирать каждую точку так, чтобы на такой точке породы были хорошо обнажены, легко доступны для наблюдения и вместе с тем обладали чертами, существенными для понимания строения района.

При остановке на "Тн", прежде всего, следует сориентироваться по сторонам света (по компасу, солнцу, часам или другим способом) и определить нахождение точки не карте и местности, т.е. дать адрес. Определение местонахождения производится методом засечек по азимутам на хорошо заметные элементы рельефа, гидрографии (вершины гор характерные излучины рек, устья ручьёв) или глазомерной привязки точки по азимуту и расстоянию, определяемому, например, шагами. После привязки наносят местонахождение данной "Тн" на карту год соответствующим номером (нумерация точек должна быть сквозная).

Изучая на точке геологическое строение отдельного участка, целесообразно, прежде всего, описать общегеологические явления - геоморфологию, гидрографию, тектонику и т.д. Переходя к описанию пород обнажения, прежде всего, отмечают его размер по высоте и ширине и тип (обрывистый склон, скальный выход на склоне, обнажения в русле рек, стенки и забои карьере или шурфа и т.д.). После этого приступают к описанию пород. В зависимости от целей и задач такое описание даётся либо в обобщенном виде, либо более подробно и послойно, либо по отдельным пачкам. В последнем случае лучше описывать слои и пачку снизу вверх (рис. 1). В описании пород должна быть приведена сжатая характеристика главных отличительных и генетически важных свойств пород: текстура, структура, минеральный состав, различные неоднородности, тектонические дислокации. В описании указываются элементы залегания слоистости, сланцеватости, крыльев складок или плоскостей сместителя и т.д. Отмечаются места взятия образцов и их нумерация. На левой стороне пикетажной книжки делаются зарисовки и указываются места фотоиллюстраций.

При описании пород целесообразен следующий порядок работы на обнажении. Прежде всего, студенты должны внимательно осмотреть обнажение, отобрать серию образцов, определить все имеющиеся здесь породы, выделить отдельные пласты или метасоматические зоны, контакты. Определить элементы залегания. Руководитель консультирует и направляет работу, как отдельных студентов, так и всей группы, и в итоге устанавливается общая картина обнажения. После этого делают полное описание, а затем схематическую зарисовку обнажения, которая дублируется фотографированием. При необходимости делают зарисовки и фотографии деталей обнажения.

В первых маршрутах и при изучении принципиально новых объектов преподаватель должен сам давать соответствующие описания. Позднее, когда школьники овладеют определёнными навыками и усвоят общую схему описания, можно поручить одному из них рассказать о том, что он мог бы написать в своём полевом дневнике на данной "Тн". Остальные участники делают замечания и дополнения. Преподаватель обобщает все сказанное и формулирует данные для общей записи.

Камеральный этап. Камеральные работы проводятся последовательно после завершения одного или двух маршрутов и включает в себя время на составление отчёта и его защиты.

В камеральный этап выполняются следующие виды работ:

- обработка полевых книжек;
- занесение в каталог образцов;
- оформление рисунков к отчёту, изготовление и описание стратиграфических разрезов, схем и карт;

- изготовление фотографий, их ретуширование, при необходимости вынесение на них геологической информации;
- окончательное уточнение полевых определений горных пород и минералов, уточнение наименований окаменелостей с использованием атласа руководящих форм, составление рабочей коллекции каменного материала;
- написание и оформление отчёта;
- защита отчёта.

Главная цель написания отчёта - овладение навыками анализа и обобщения геологических наблюдений и умение геологически грамотно изложить результаты такого обобщения в отчёте, правильного подбора и изготовления графических приложении, составления списка литературы.

2.1. Документация при ведении геологических маршрутов

Обилие различного рода информации, получаемой в результате геологических исследований, разнообразие форм и методов обработки делают задачу систематизации и унификации первичных геологических данных чрезвычайно важной

Первичная геологическая документация при ведении геологических маршрутов включает: I) дневники (полевые книжки); 2) формы регистрации каменного материала - журналы образцов, проб и др.; 3) этикетки; 4) зарисовки обнажений, горных выработок, керна скважин, отдельных деталей геологических тел и т.п.; 5) фотографии естественных и искусственных обнажений и их деталей.

Ко всем видам первичной геологической документации предъявляются единые требования к её оформлению;

1. Все записи должны делаться максимально разборчиво, с тем, чтобы не создавать затруднений при их чтении.

2. Записи должны иметь стандартную форму и строгую последовательность перечисления признаков описываемого объекта.

3. Записи производятся простым карандашом или шариковой ручкой. Использование химических карандашей и чернил всех видов (в том числе фломастеров) воспрещается.

4. Во всех формах документации во избежание затирания записей следует оставлять поля с внешней стороны листа.

5. Рекомендуется все данные о номерах наблюдений, образцов, проб и элементах залегания выделять из текста отдельной строчкой или условным знаком (если для них не предусмотрена фиксация в специальных графах формы документации).

6. Все страницы дневников, пикетажных книжек и других сброшюрованных форм документации должны иметь сквозную нумерацию.

Дневник (полевая книжка) – основной первичный документ регистрации геологических наблюдений всех видов (собственно геологических, поисковых, геоморфологических и др.). Он изготовляется в виде книжки в твердом переплете, покрытом дермантином или другим материалом, предохраняющем ее от сырости, механических или иных повреждений. Рекомендуется использование материалов яркого цвета, хорошо заметных на фоне растительности и почвенного покрова.

Задняя крышка обычно имеет клапан, закрывающий торец книжки. На третьей странице обложки иногда изготовляется карман. С внутренней стороны клапана располагается держатель для карандаша (ручки).

Формат книжки допускается в пределах от 10-12 на 15-18 см (для кармана полевой одежды) до 13-15 на 20-22 см (для полевой сумки). Большие форматы не рекомендуются вследствие неудобства для использования в маршруте, меньшие - как неоправданно дробящие запись на чрезмерно короткие строки и затрудняющие ее чтение.

Рекомендуемый объем дневника - 100-130 листов. Дневник должен изготовляться из хорошей бумаги и нескольких листов кальки, миллиметровки.

На обороте переплета может помещаться перечень признаков, обязательных для наблюдения.

Титульный лист дневника должен содержать название организации, экспедиции (партий, отрядов), фамилию, имя, отчество исполнителя, даты начала и окончания дневника, номера точек наблюдений и адрес, по которому следует вернуть утерянный дневник.

На первой странице помещается оглавление дневника.

На второй странице помещаются условные обозначения к зарисовкам, список сокращений, принятых в тексте, и необходимые замечания. Далее при необходимости могут быть помещены вспомогательные таблицы и необходимые пояснения к ним.

На правой стороне дневника ведется запись наблюдений. Здесь же отмечаются взятые пробы, образцы и другие виды каменного материала.

Перед описанием маршрута, разреза и т.п. указывается день, месяц, год и цель работы. Описание каждой точки наблюдения начинается с красной строки. Привязка точки к местности или предыдущей точке помещается рядом с её номером и образует вместе с ним отдельную строку или абзац. Номера точек наблюдения рекомендуется выделить прямоугольными рамками, номера образцов и проб подчеркиваются или заключаются в овальную рамку. Измерение элементов залегания, радиоактивности, содержание химических элементов выделяются отдельной строкой.

На левой стороне дневника помещаются вспомогательные записи, облегчающие пользование документацией. На неё выносятся все номера образцов, проб и других видов каменного материала, номера фотографий (с указанием их содержания), могут выносится также элементы залегания. На этой же стороне помещаются зарисовки геологических объектов и их деталей, а также различные схемы для обнажений (отбора образцов и проб, расположение рисунков и фотографий и т.п.) для участков (расположение геологических тел на местности, кроки местности с расположением обнажений, горных выработок). Здесь же излагаются предположения и соображения исследователей, возникающие в процессе наблюдения, но требующие дальнейшего подтверждения или детализации.

В конце описания каждого маршрута должны быть приведены основные выводы исследователя и протяженность маршрута в км.

Законченный дневник подписывается исполнителем, проверяется и подписывается начальником (старшим геологом) партии (отряда, участка).

Формы регистрации каменного материала. Регистрация каменного материала начинается при документации геологических объектов и продолжается в течение всего процесса геологических работ и фиксируется в журнале образцов.

Журнал образцов предназначен для регистрации всех видов образцов и проб, взятых на протяжении полевого периода во время маршрутов, при описании обнажений, горных выработок и предназначенных для любых производственных и научных целей (изготовление шлифов и аншлифов, определение органических остатков, производство разнообразных анализов).

Журнал образцов заполняется непосредственно после маршрута или, если количество взятых образцов не велико, в камеральный день, но не реже одного раза в неделю. Журнал образцов заполняется шариковой ручкой. Желательно, чтобы записи в нем вел один и тот же сотрудник.

Этикетки для образцов рекомендуется печатать на плотной бумаге и брошюровать в виде книжек по 25-50-100 листов; обычный формат этикетки 10х10 или 10х13 см. В разделе "место взятия" для образцов из обнажений и высыпок указывается привязка к точке наблюдения, для скважин - интервал отбора, для горных выработок - глубина или интервал (в канавах) отбора. Этикетки заполняются на месте взятия данного образца. Заполнение этикетки обязательно для рыхлых и слабоцементированных пород. Для крепких пород в полевых условиях допускается подписывать только номер тушью или шариковой ручкой на лейкопластыре, наклеенном на образце. Такая маркировка рациональна, в особенности при отборе ориентированных образцов, когда кроме номера необходимо указывать ориентировку образца.

В отдельных случаях допустимо также нанесение маркировки непосредственно на образец. С этой целью могут быть использованы баллончики с тушью (например, "Kaalmar") или цветной (предпочтительно красный) карандаш. В дальнейшем на каждый образец заполняется этикетка.

Номер образца дублируется на бумаге, в которую завернут образец, или на геологическом мешочке. Для образцов, взятых из скважин и горных выработок, указывается также глубина или интервал отбора.

Отдельная этикетка составляется для каждого шлифа. Размеры этикетки шлифа 6х5 см.

Самостоятельные формы этикеток размером 13х10 см рекомендованы для проб, отобранных из горных выработок, извлеченного керна и шлиховых проб.

Регистрационные данные отмечаются также на капсуле для хранения шлихов. Для капсул используется прочная бумага. При разделении шлиха на фракции используется капсула стандартных размеров - 16х22 см. Для отмытого неразделенного шлиха предпочтительнее использовать капсулу формата 21х30 см (размер стандартного листа) либо других размеров, соответствующих реальному объему шлиха.

Альбомы зарисовок и фотографий. Альбом для зарисовок изготавливают из плотной белой бумаги типа чертежной. Его размер не должен превышать 18х24 см. Такой размер позволяет делать достаточно крупные и детальные зарисовки, удовлетворяющие всем предъявленным к ним требованиям.

Альбом не должен содержать более 25 листов, так как со временем, при работе в полевых условиях, он неизбежно загрязняется, и зарисовки, выполненные ранее, могут быть испорчены. Рационально иметь в распоряжении несколько альбомов и заменять их по мере накопления зарисовок.

Альбом заключают в жесткий переплет из дермантина или из плотной материи типа коленкора. Задняя крышка переплета должна иметь клапан шириной около 5 см. На внутренней стороне переплета, на сгибе между внутренней крышкой и клапаном - гнездо для карандаша.

Первая страница альбома - титульный лист. В исключительных случаях для зарисовок могут быть использованы "альбомы для рисования", выпускаемые промышленностью.

Зарисовки выполняются только на одной (правой) стороне листа, где помещаются также все необходимые надписи и пояснения.

Страницы альбома должны иметь сквозную нумерацию. Каждому рисунку присваивается порядковый номер. Номера фотографий и их содержание, как указывалось выше, фиксируется в полевом дневнике. Специальной формы документации для них не предусматривается.

При наиболее ответственных съемках рекомендуется делать в дневнике записи о чувствительности пленки, диафрагме, выдержке, характере погоды и времени съемок.

2.2. Маршрутные наблюдения

Наземные маршруты в обнаженных районах дают основную массу данных по составу геологических тел и признакам полезных ископаемых. Они включают описание рядовых обнажений и промежутков между обнажениями, в которых наблюдения ведутся по высыпкам.

Описание маршрута состоит из следующих частей: 1) дата маршрута, 2) номер маршрута, 3) привязка района маршрута, 4) характеристика ожидаемых объектов наблюдения и цель маршрута, 5) привязка начала маршрута, 6) описание маршрута, 7) выводы по маршруту.

Номер маршрута обычно дается каждым исполнителем на протяжении всего сезона, однако если в дальнейшем намечается обработка на ЭВМ, необходимо каждому исполнителю выделить свою серию номеров.

Привязка района маршрута дается в таком виде чтобы его легко можно было находить на карте фактического материала. С этой целью указывается участок района, где проводится маршрут (бассейн реки, ручья, район крупной высоты, урочище и т.п.). Обязательно наличие всех таких названий на топографических картах. При проведении работ с применением аэрофотоматериалов в привязке указывается номера аэрофотоснимков, на которых расположен

маршрут. Для маршрутов, проводимых на нескольких геодезических трапециях, обязательно указание номенклатуры трапеции. Для обработки материалов на ЭВМ привязка района маршрута дается в виде указания координат начала и конца его.

Привязка начала маршрута дается по отношению к четко определенным элементам рельефа и постоянным элементам топографической ситуации, созданным деятельностью человека (дороги и т.п.). В тех случаях, когда маршрут ведется с использованием аэрофотоснимков, привязка начала маршрута проводится после ориентирования и накола начальной его точки на аэрофотоснимке. Допустимо указание координат начальной точки.

Описание маршрута включает фиксацию всех наблюдений, проводимых над геологическими объектами, геоморфологическими элементами и т.д., а также выводов, к которым приходит геолог в процессе маршрута. По ходу маршрута описываются геологические образования и тектонические элементы, осуществляются поиски полезных ископаемых и сборы остатков ископаемой флоры и фауны, собираются материалы для выяснения природы расположенных в зоне маршрута контуров, отдешефрированных на аэрофотоснимках и других дистанционных материалах, геофизических и геохимических аномалий (их связь с геологическими телами, структурами и вещественным составом тел), отбираются необходимые образцы, пробы и т.д. Обязательно проверяются результаты дешифрирования аэрофотоснимков и интерпретации геофизических данных.

Каждая точка наблюдения включает запись на точке и запись по ходу между точками. Рекомендуется сначала записывать наблюдения на точке, а затем наблюдения по ходу следующей точки. В этом случае наблюдение на точке будет своего рода выводом из наблюдений по ходу. Таким "выводом" может быть, например, фиксация резкой смены пород в высыпках, другого стратиграфического подразделения, чем наблюдавшееся по ходу, обнаружение обнажения, в котором видны складки и т.п.

Выводы по маршруту завершают описание. Ими могут быть обобщенная характеристика состава изученных отложений, вывод о взаимоотношении интрузивов, толщ, разрывов, складок и т.п., об их генезисе, о перспективности признаков полезных ископаемых и др.

2.3. Документация обнажений

Документация естественных и искусственных обнажений является одним из основных источников геологической информации, в первую очередь сведений о составе геологических тел и горных пород и условиях их залегания. В соответствии с этим большое значение имеет степень единообразия геологического описания и соответствие его унифицированной схеме, обеспечивающей сопоставимость данных, полученных различными исследователями.

Геологические наблюдения всегда в той или иной мере специализированы применительно к специфике горных пород и геологических тел, слагающих изучаемый район, и образуемых ими структур.

Со времен выхода в свет "Полевой геологии" В.А. Обручева сложился перечень геологических признаков, отражающих минимально необходимый набор сведений об исследуемом объекте и подлежащих обязательному фиксированию в геологической документации. Модификации таких перечней в настоящее время легли в основу формализованной документации, ориентированной на решение задач автоматизированной обработки данных на ЭВМ.

Составление унифицированной схемы описания изучаемых объектов является обязательной частью подготовки к полевым работам. Наличие такой схемы обеспечивает необходимую полноту документации, а тем самым и ее качество.

Требования единой системы первичной документации, удобной для практического использования, диктуют также необходимость единообразной структуры записи. Схему последовательности описания целесообразно иметь каждому геологу в виде краткой памятки, которую следует помещать в качестве вкладки в полевом дневнике.

В описаниях геологических наблюдений можно выделить несколько смысловых полей:

- описание горных пород,
- описание сочетаний горных пород в пределах обнажения,
- описание залегания горных пород,
- выводы.

Описание горных пород имеет последовательность: название породы, структура, цвет, степень литификации, минеральный состав, морфология зерен, текстура, включения, прожилки, органические остатки, конкреции и секреции, контактовые поверхности геологических тел, отдельность, прочие характеристики - элементы залегания пластов в осадочных, потоков в эффузивных и сланцеватости в метаморфических породах, мощность осадочных слоев, потоков эффузивных и пластов метаморфических пород, а также характер эпигенетических изменений.

Описание сочетаний горных пород должно предусматривать характеристику признаков, перечень которых может изменяться в зависимости от того, какой тип пород является объектом исследования.

Осадочные породы:

а) чередование пород по вертикали в виде послойного описания;
б) переходы пластов по простиранию;
в) мощность каждого пласта или обобщенная характеристика;
г) характер поверхностей напластования;
д) соотношение выше- и нижележащих пластов - залегание согласное, согласное с размывом или несогласное.

Вулканогенные породы:

а) чередование пород по вертикали;
б) смена пород по горизонтали;
в) мощность каждого пласта или потока или ее обобщающая характеристика;
г) характер граничных поверхностей между пластами или потоками;
д) соотношение выше- и нижележащих пластов и потоков. Интрузивные породы - контакты и переходы разновидностей пород и их изменение на контактах.

Жилы и прожилки:

а) сочетание между собой;
б) изменения вмещающих пород на контакте;
в) выдержанность жил и прожилков и их мощность.

Для рыхлых отложений следует давать описание в следующем порядке:

а) название, размеры, минералогический состав и форма зерен, их соотношение по размеру;
б) цвет и запах;
в) наличие, содержание, размер и форма неорганических включений;
г) наличие и характер органических остатков;
д) влажность и плотность;
е) консистенция (для минеральных отложений) и степень разложенности (для торфов) - признаки особенно важные при гидрогеологических и инженерно-геологических работах;
ж) степень карбонатности основной части грунта и включений;
з) структура и текстура отложений.

Описание залегания горных пород включает измерение элементов залегания, характеристику складок, разрывов и т.д.

Измерение элементов залегания документируется в виде сокращенной записи азимута и угла падения, например, аз. пад. 340^0, $\angle$-30^0, или при вертикальном залегании - азимута простирания и угла падения, например, аз. прост. 340^0 $\angle 90^0$. Точность измерения в складчатых областях 5^0 для азимута и 2-3^0 для угла. При изменчивых углах падения или отсутствии уверенности в единообразии элементов залегания во всем обнажении и отсутствии видимых складок обязательно измерение в разных частях обнажения для определения среднего залегания с точностью до 4-5^0. Таких измерений необходимо сделать не менее 4-5. Разброс измерений в

$20\text{-}30^0$ обычно свидетельствует о наличии складок. Вычисление средних элементов залегания в этом случае недопустимо и должна быть составлена схема элементов залегания в обнажении. Словами отмечается опрокинутое залегание.

Описание складчатости. Описание единичной складки включает характеристику следующих признаков:

-текстурные элементы, образующие складку (пласты, слоистость, сланцеватость);
- форма складки;
- форма замка складки;
- форма шарнирной (осевой) поверхности;
- высота и ширина складки;
- элементы залегания слоистости на разных участках складки в количестве, достаточном для изображения характера изгибов слоев различной компетентности.

Описание обнажений. Описание естественных коренных обнажений проводится во время маршрутов. Нужно различать описание рядовых и ключевых (опорных) обнажений, которое проводится с разной степенью детальности.

Ключевым обнажением называется изолированный выход (или ряд сближенных выходов) коренных пород, в пределах которого наблюдаются стратиграфические взаимоотношения отложений, типичные интрузивные контакты, характерные структурные формы (складки, разрывы), сочетание структурных форм разного возраста и размера и т.п. Выявление ключевых обнажений, а также оценка степени их типичности и значимости могут быть осуществлены лишь после того, когда будет осмотрен более или менее обширный участок исследуемого района. Следовательно, в большинстве случаев ключевые обнажения первоначально фиксируются в качестве рядовых и лишь потом подвергаются специальному детальному изучению.

Описание рядовых обнажений включает следующие операции:

- привязка обнажения к местности;
- осмотр обнажения;
- зарисовка или (и) фотографирование;
- описание обнажения и отбор образцов и проб.

Эти операции могут различным образом сочетаться при описании обнажений разного размера. При описании обнажений небольших размеров (до 15-20 м) привязка рядового обнажения к местности осуществляется в ходе маршрута, при котором оно было выявлено.

Осмотр обнажения начинается с определения его положения в рельефе (у подножья склона, на склоне, на водоразделе, в русле реки и т.п.) и оценки того, что оно действительно представляет коренной выход, а не оползень, отдельную скатившуюся глыбу и т.п. Эта оценка отражается словами "в коренном выходе", "в коренном залегании" и т.п. В процессе общего осмотра выясняются характер слагающих пород, условия их залегания и взаимоотношения; предварительно намечаются места отбора образцов и проб (они могут отбираться и на стадии осмотра).

Зарисовка и фотографирование рядовых обнажений осуществляется лишь в тех случаях, когда в них обнаруживаются какие-либо характерные особенности, представляющие значительный геологический интерес. Нередко такие обнажения в дальнейшем переходят в ранг ключевых.

Стратифицированные отложения, сложенные чередованием пластов различных пород, описываются послойно снизу вверх. Описание сверху вниз не рекомендуется как из соображения единства описания во всей геологической службе, так и из-за возможности засорения поверхности обнажения обломками вышележащих пород (это особенно мешает при описании и опробовании обнажений рыхлых образований и горных выработок).

Обнажения значительной протяженности рационально осматривать и описывать поинтервально. В качестве границ интервалов следует выбирать участки существенного изменения состава отложений или условий их залегания, смену пород или толщ и т.п.

Осмотренная часть обнажения документируется, дается описание контактирующих толщ. Затем осматривается и документируется следующая часть обнажений и т.д. Если имеется возможность, то целесообразно заранее рационально разметить обнажение шагами или лентой на интервалы по 10-20 м. Для протяженных обнажений обязательно составление маршрутной схемы..

Образцы и пробы. Образцы горных пород представляют собой каменный документ, который хранится до завершения геологосъемочных и поисковых работ. По окончании работ часть образцов, достаточно полно характеризующая все возрастные подразделения района и типичные разновидности пород, выделяется в эталонную коллекцию и часть - в коллекцию обменного фонда. Остальная часть коллекции после окончания камеральной обработки сокращается. В соответствии с этим, к образцам эталонной коллекции и рядовым образцам могут быть предъявлены различные требования.

Образец для эталонной коллекции должен быть достаточно типичным для подразделения и разновидности пород. Нормальный размер его 9 х 12х 3 см. Обычное требование к образцу - наличие свежих поверхностей. Однако, как отмечал ещё В.А. Обручев, при недостатке времени для рядовых случаев необязательно заниматься выкалыванием стандартного образца, достаточно лишь, чтобы он имел три поперечных свежих скола. В дополнении к этому следует заметить, что в ряде случаев структурные и текстурные особенности породы значительно рельефнее видны на выветриваемой поверхности породы (а иногда только на ней!). В таких случаях сохранение выветрелой поверхности обязательно. Многие образцы сопровождаются по сколам породы для шлифа обязательно из того же куска.

Образец и шлиф отмечаются в документации естественного или искусственного обнажения, из которого они отобраны, наносятся на зарисовку (если она делается), снабжаются этикеткой установленного образца и заносятся в каталог образцов.

Номер образца должен соответствовать номеру обнажения, точке наблюдения, горной выработке или буровой скважине. При отборе нескольких образцов они различаются прибавлением через дефис порядковой цифры, например, обр. I4-I, 14-2 и т. д, Применение букв для различения образцов (например, 14-А, 14-Б и т.д.) не рекомендуется, так как для протяженных обнажений и горных выработок и для скважин значительной глубины букв может не хватить. Самостоятельная (независимая от номера обнажения, скважины и т.п.) нумерация образцов воспрещается.

Пробы горных пород, полезных ископаемых и др. бывают нескольких видов:

- штуфные пробы - образцы горных пород 150-500 г, отбираемые из одного участка;
- сколковые пробы - составленные из небольших (10-25г) обломков породы, взятых в различных частях изучаемого обнажения или его обособленной части с расчетом получения общей массы пробы 150-500 г;
- бороздовые пробы - отбираются сплошной или пунктирной бороздой, пересекающей весь опробуемый объект при сечении борозды 10х5 или 20х10 см; применяется в основном при изучении полезных ископаемых для получения усредненной характеристики полезных компонентов во всем геологическом теле.

Все пробы, отбираемые из естественных обнажений, горных выработок и буровых скважин, обязательно включаются в их описание, их положение изображается на зарисовках. Пробы снабжаются этикеткой единого образца и фиксируются в журналах проб.

2.4. Графическая документация геологических объектов

Графическая документация в виде различного рода зарисовок и фотографий часто применяется в практике геолого-съемочных и поисковых работ, особенно при описании обнажений и геологоразведочных выработок. В настоящей главе содержатся общие рекомендации и специально рассмотрены правила графической документации геологоразведочных выработок, для которых зарисовка является обязательной частью всей документации. Содержание документации не рассматривается, так как оно изложено ранее.

Зарисовки и фотографии геологических объектов являются документами, которые в целом ряде случаев невозможно заменить словесным описанием. Известно, насколько трудно, пользуясь словесным описанием, найти в изученном геологическом объекте все то, что видел автор. Ведь любое описание неполно. Кроме того, язык описания достаточно бледен при фиксации деталей объекта и их пространственных соотношений, тогда как рисунок и фотография обладают наглядностью, т.е. позволяют с необходимой - степенью детальности получить информацию при рассмотрении документа, не пользуясь описанием.

Рисунок и фотография объективно передают все особенности и детали изученного геологического объекта, они дают возможность выделить главное в объекте, что присуще только ему и чем он отличается (или чем сходен) от других аналогичных объектов.

Чтобы рисунок или фотография обладали всеми свойствами документа - носителя объективной информации, они должны в той или иной форме иметь:

- точную географическую привязку;
- ориентировку плоскости рисунка или фотографии;
- масштаб;
- заголовок;
-пояснительные надписи;
- указания на авторство рисунка или фотографии (если они приводятся не в дневнике или журнале).

Графическое документирование любого геологического объекта предусматривает выполнение ряда операций, объемы и методы выполнения которых могут в достаточно широких пределах меняться в зависимости от цели работ и изучаемого объекта:

- подготовку фотоаппаратуры, принадлежностей для рисования, бумаги, дневников, компаса и т.д.;
- привязку - ориентирование плоскости рисунка или фотографии;
- при осмотре геологического объекта выделение отдельных частей и установление мест, где должны быть сделаны зарисовки или фотографии;
- разметка, ведущаяся как для облегчения зарисовок (соблюдение верных соотношений между частями объекта), так и для масштаба при фотографировании.

Под названием "Полевые зарисовки обнажений" объединяется большая группа графических документов, различающихся между собой содержанием и детальностью. Несмотря на то, что выполняемая человеком зарисовка передает его восприятие объекта, вследствие чего, казалось бы, является сугубо субъективной, она вполне объективно отражает облик и состояние объекта и является надежным документом.

Зарисовки в их практическом применении имеют ряд преимуществ перед фотографией. Даже при достаточном опыте и наличии всей необходимой аппаратуры и фотоматериалов хорошую фотографию геологического объекта получить не всегда возможно: объект съёмки может быть мало выразительным, могут быть неблагоприятные условия освещенности или погоды. Кроме того, детали геологического объекта, представляющие наибольший интерес, могут оказаться невыразительными вследствие слабой цветовой или тоновой контрастности. Во всех этих случаях получение удовлетворительного снимка практически невозможно, тогда как полевая зарисовка позволяет не только изобразить, но и подчеркнуть наиболее важные характеристики изучаемого объекта.

Зарисовка в отличие от фотографии не передает объект во всех подробностях, цель ее - максимально объективное изображение особенностей объекта, представляющих интерес для данного исследования. При этом все детали, не имеющие прямого отношения к целевому назначению рисунка, опускаются. Правильно выполненный и оформленный рисунок максимально лаконичен и вместе с тем обладает большой информативностью, четок и точен в изображении всего, что привлекло внимание исследователя.

Для того чтобы рисунок обладал всеми указанными свойствами и удовлетворял всем предъявлявшем требованиям, при его исполнении следует придерживаться определенных правил:

1) Масштаб зарисовки выбирается в зависимости от сложности изображаемого объекта и необходимой степени детализации. Масштаб должен быть выдержан на всей зарисовке во всех частях объекта. При необходимости отдельные части объекта, представляющие особый интерес, изображаются в более крупном масштабе, но уже на другом рисунке;
2) Зарисовки делаются четко и ясно, линиями различной толщины, без штриховки и тем более растушевки;
3) Второстепенные детали, вводимые в рисунок для масштаба (деревья, дома), выполняются схематически;
4) Зарисовка должна иметь географическую привязку, соответствующую привязке объекта в описании. Если на зарисовке изображается только часть объекта, делается привязка к объекту;
5) Плоскость зарисовки должна быть ориентирована;
6) Зарисовка должна иметь заголовок, необходимые поясняющие надписи и условные обозначения (в дневнике условные обозначения могут быть указаны в начале);
7) На рисунке указываются места, в которых делались измерения элементов залегания и их числовые значения и места отбора образцов и проб и их номера;
8) Все данные, помещаемые на рисунке, должны совпадать с записями в дневнике;
9) Запись в дневнике должна содержать ссылку на рисунок.

В соответствии с объектом и масштабом изображения, а также степенью его детальности можно выделить несколько типов зарисовок, различающихся техникой исполнения.

Схема – мелкомасштабная зарисовка, выполненная в условной манере, в приближенном или относительном масштабе. Ее назначение - пояснение записей в дневнике, указание на порядок записей или отбора образцов и т.д. Схема, поскольку она привязана к тексту дневника, обычно выполняется на левой стороне разворота. Если записи в дневнике ведутся шариковой ручкой, то и схему можно выполнять ею же. Схема снабжается надписями, поясняющими цель, с которой она выполнена, и детали изображения.

Зарисовки обнажений и их отдельных частей в зависимости от характера могут проводиться в проекции на вертикальную и наклонную плоскости, а также на разные плоскости, если обнажение расположено на склоне с уступом. В последнем случае зарисовка сопровождается дополнительной схемой, показывающей взаимоотношения и положение отдельных частей обнажения, спроецированных на разные плоскости, и указанием (текстовым или графическим знаком) на плоскость проекции. Соблюдение определенного масштаба и пропорций между отдельными частями обнажения достигается предварительной разметкой путем установки через определенное расстояние вешек или каменных пирамидок.

Крупномасштабные зарисовки отдельных частей обнажений выполняются с возможно более точным соблюдением масштаба и относительного расположения деталей, однако, без загромождения рисунка незначащими подробностями. Для выполнения такой зарисовки разметка обнажения делается более тщательно - обычно с помощью рулетки, натянутой поперек зарисовываемой площади, и в особо сложных случаях - двух рулеток (мерных реек, веревок с узлами и т.п.), натянутых крестообразно (горизонтально и вертикально) в плоскости рисунка.

Зарисовки разнообразных трещин и линейных тектонических структур проводятся с большой тщательностью и точностью в соблюдении размеров, ориентировки и их взаимного расположения. При этом рисуются только главные, наиболее характерные трещины. При изображении систем трещин необходимо дать представление о густоте трещин, принадлежащих к каждой системе. Все измерения помещаются на рисунке с указанием места, где они сделаны.

Фотосъемка в маршруте. Подготовка к маршрутной съемке начинается еще перед выездом на полевые работы. При изучении материалов предыдущих исследований: по району предстоящих работ составляется представление о его геологическом строении и возможных

объектах фотографирования, достаточно полно характеризующих наиболее интересные особенности района в соответствии с задачами проектируемых полевых работ.

Порядок фотосъемки в маршруте. При фотографировании геологических объектов в маршруте не следует жалеть пленки: по возможности надо фиксировать все имеющее значение для целей исследования. Возможно, что встреченный объект уникален и случая зафиксировать его на пленку больше не представится. Даже если аналогичные объекты будут встречаться в дальнейшем, их надо фотографировать: снимки можно сравнить, отмечая черты сходства или, напротив, различия, зафиксированные объективом.

Фотосъемка геологических объектов представляет собой ряд последовательно выполняемых операций, каждая из которых в известной степени определяет качество будущего снимка.

1. Точка съемки выбирается с учетом характера объекта и цели, с которой делается снимок. При этом следует иметь в виду:

а) свет на объект должен падать спереди и несколько сбоку. Детали объекта при этом выглядят более контрастно, а сам объект приобретает объемность. Это особенно важно при фотографировании обнажений. Лучше всего для съемки подходит рассеяно направленный свет, которой дает солнце за тонким слоем облаков. При этом тени на объекте получаются не чрезмерно контрастными;

б) нормальная высота точки съемки соответствует уровню глаз человека. При этом фотография передает неискаженное представление об объекте - такое, каким видит его наблюдатель в обычных условиях.

2. Определение границ кадра и его композиция. В кадре должен помещаться фотографируемый объект целиком или его определенные детали, а в некоторых случаях и окружающее объект пространство (если необходимо зафиксировать взаимоотношения фотографируемого объекта с другими объектами или показать его положение в пространстве). В соответствии с этим граница кадра выбирается горизонтальной или вертикальной. Если с данной точки зрения изображение, размещающееся в кадре, не соответствует поставленной цели, границы кадра можно регулировать одним из следующих методов:

а) подойти ближе или, напротив, отойти подальше;

б) применить сменную оптику;

в) сделать панорамный снимок.

В кадре должно располагаться лишь то, что необходимо для цели документации.

3. Масштаб снимка должен быть показан в каждом кадре. Это достигается размещением в кадре предметов, которые могут служить масштабом: при фотографировании крупных обнажений - фигура человека, разметка вешками или пирамидами камней, при съемке деталей обнажений - молоток, компас и т.д., при съемке мелких деталей – линейка с сантиметровыми делениями.

3. ПРАВИЛА ТЕХНИКИ БЕЗОПАСНОСТИ ПРИ ПРОВЕДЕНИИ ГЕОЛОГИЧЕСКОЙ ПРАКТИКИ

Студенты, участвующие в геологических экскурсиях должны знать элементарные правила по технике безопасности. Опыт показывает, что незнание правил техники безопасности, пренебрежение, казалось бы, элементарными правилами влекут за собой несчастные случаи.

Геологические экскурсии должны проводиться по утвержденным в установленном порядке программам, в которых предусматриваются мероприятия по технике безопасности с учетом местных условий в соответствии с «Правилами безопасности при геологоразведочных работах».

Перед геологическими экскурсиями все студенты должны пройти медицинское освидетельствование и сделать предохранительные прививки против энцефалита.

Руководители экскурсий перед их началом обязаны провести специальный инструктаж всех щкольников об условиях экскурсий, правилам безопасности и дисциплине. Врач проводит инструктаж об оказании необходимой медицинской помощи на маршруте. О прохождении инструктажа каждый школьник расписывается в «Книге регистрации обучения и инструктирования по технике безопасности». В процессе проведения полевых работ руководители групп должны также систематически проходить дополнительный инструктаж о мерах предотвращения наиболее вероятных для данного района работ опасностей и несчастных случаев.

Каждый работающий, заметивший опасность, угрожающую людям, обязан принять зависящие от него меры для ее устранения и немедленно сообщить об этом своему непосредственному руководителю. Руководитель обязан принять меры к устранению опасности; при невозможности устранения опасности прекратить работы, вывести работающих в безопасное место.

Запрещается во время работы и во время перерывов располагаться в траве, кустарнике и других не просматриваемых местах, если на участке работ используются транспортные средства.

Запрещается допускать к работе лиц в состоянии алкогольного, наркотического или токсического опьянения, а также в болезненном состоянии. Перед выходом группы в маршрут руководитель группы обязан:

а) проверить готовность группы к маршруту (обеспечить ее топоосновой, снаряжением, продовольствием, инструментом, защитными и спасательными средствами);

б) дать указание о порядке проведения маршрута, правилах передвижения применительно к местным условиям;

в) нанести на свою карту линию намеченного маршрута группы.

В дни, когда по прогнозу погоды затяжной дождь, сильный ветер, выходить в маршруты запрещается.

Если затяжной дождь, густой туман застают группу в пути, необходимо прервать маршрут, укрыться в безопасном месте и переждать непогоду.

Движение группы должно быть компактным, обеспечивающим постоянную зрительную или голосовую связь между людьми и возможность взаимной помощи. При оставлении кого-либо из участников маршрута с потерей видимости или голосовой связи старший группы обязан остановить движение и подождать отставшего.

В маршрутах каждому участнику рекомендуется надевать яркий шарф, косынку или рубашку для обеспечения лучшей взаимной видимости.

Запрещается употреблять в пищу неизвестные грибы, ягоды и рыбу во избежание возможного отравления.

Использование для питьевой воды минеральных источников, бальнеологические свойства которых неизвестны, запрещается, не рекомендуется также купаться в них.

При движении и на привалах необходимо соблюдать питьевой режим. Пить сырую воду из луж, ям и других поверхностных водоемов запрещается.

Особое внимание в маршрутах необходимо уделять мерам предупреждения тепловых и солнечных ударов. В жаркие безветренные дни работать с непокрытой головой не разрешается.

Одежда не должна стеснять движений при работе, обувь обязательно подбирается по ноге.

Для защиты от кровососущих насекомых рекомендуется надевать накомарники или периодически смазывать лицо, шею, руки репеллентами.

При проведении маршрутов в лесу особенно строго должны соблюдаться правила зрительной и голосовой связи.

Передвижение через лесные завалы разрешается только с соблюдением соответствующих мер предосторожности.

На участках, заросшей высокой и густой травой, рекомендуется начинать работу после высыхания росы.

При работе в лесу следует строго соблюдать меры пожарной безопасности.

Бросать в лесу непотушенные спички и окурки запрещается. Костры разрешается разводить лишь в местах, где исключена возможность возникновения пожара.

При малейшем признаке лесного пожара (запах дыма, гари, бег зверей и полет птиц в одном направлении) группа должна выйти к ближайшей речной долине или поляне.

При возникновении пожара необходимо приступить к его тушению с помощью всех имеющихся средств и одновременно сообщить об этом местным органам власти.

При передвижении по горелым лесам и торфяникам следует соблюдать особую осторожность.

При проведении маршрутов в местах распространения энцефалитных клещей рекомендуется плотно застегивать одежду и 3-4 раза в день осматривать тело и одежду.

При отборе образцов в выработках должны применяться меры по защите от падения кусков породы со склона и бортов выработки.

При одновременной работе двух или более проботборщиков не одном уступе расстояние между участками их работ должно быть не менее 1,5 м.

Если произошел несчастный случай или школьник почувствовал недомогание, то следует:

- прекратить работу, сохранить обстановку места происшествия, если это не представляет опасности для окружающих, и сообщить руководителю, вызвать скорую помощь.

При получении травмы оказать первую помощь пострадавшему, сообщить руководителю, при необходимости вызвать скорую помощь или отправить пострадавшего в ближайшее лечебное учреждение. Для оказания первой помощи при ранениях и кровотечениях необходимо на рану наложить стерильный бинт, предварительно смазать настойкой йода очищенный от грязи участок вокруг раны. При сильном кровотечении необходимо наложить выше раны жгут не более чем на 1.0 – 1.5 часа.

По окончании рабочего времени привести в порядок снаряжение и другие принадлежности. Провести мероприятия личной гигиены. Провести осмотр всех участников экскурсии на предмет обнаружения клещей.

Организованно пройти на автобусную остановку для возврата в город.

Ожидать транспорт разрешается только на посадочных площадках, а при их отсутствии – на тротуаре или обочине.

4. ПОЛЕВОЕ СНАРЯЖЕНИЕ

Вполне очевидно, что успешное проведение геологических маршрутов (экспедиций) в существенной мере зависит от обеспеченности участников соответствующим оборудованием, снаряжением и материалами. Подчеркнем специально, что при ведении полевых исследований все необходимое должно «быть под руками». При этом ничего не должно быть лишнего. В таблице приведен список необходимых «вещей» для полевой бригады, состоящей из 5 человек.

№ п./п.	Наименование оборудования, снаряжения и др.	Кол-во (шт.)
1	Полевая книжка (пикетажка)	5
2	Геологический молоток	1
3	Компас горный	1
4	Лупа с десятикратным увеличением	1
5	Карандаш простой (мягкий и твердый)	10
6	Транспортир	1
7	Авторучка шариковая	10
8	Рулетка 10 м	1

9	Сумка полевая	5
10	Рюкзак (желательно непромокаемый)	1
11	Мешочки пробные	20
12	Линейка 30 см	2
13	Фотоаппарат	1
14	Аптечка универсальная	1

5. ОФОРМЛЕНИЕ МАТЕРИАЛОВ ГЕОЛОГИЧЕСКИХ МАРШРУТОВ

В результате геологических экскурсий накапливается большой фактический материал: коллекции минералов и горных пород, остатки ископаемых животных и растений, образцы полезных ископаемых, графический материал. Все это может составить основу тематических выставок и стендов.

МИНИСТЕРСТВО ОБРАЗОВАНИЯ И НАУКИ РОССИЙСКОЙ ФЕДЕРАЦИИ
ФГБОУ ВО «Уральский государственный горный университет»

В. С. Стариков,Ю. А. Горячих

ЭЛЕКТРОСНАБЖЕНИЕ КАРЬЕРА

Учебно-методическое пособие
по выполнению раздела
выпускной квалификационной работы (ВКР)
для студентов специальности
21.05.04 – ГОРНОЕ ДЕЛО
специализации «Горные машины и оборудование»
(ГМО)

Екатеринбург
2019

МИНИСТЕРСТВО ОБРАЗОВАНИЯ И НАУКИ РОССИЙСКОЙ ФЕДЕРАЦИИ
ФГБОУ ВО «Уральский государственный горный университет»

ОДОБРЕНО
Методической комиссией
горно-механического
факультета
« 19 » апреля 2019 г.
Председатель комиссии
проф. В. П. Барановский

В. С. Стариков, Ю. А. Горячих

ЭЛЕКТРОСНАБЖЕНИЕ КАРЬЕРА

Учебно-методическое пособие
по выполнению раздела
выпускной квалификационной работы (ВКР)
для студентов специальности
21.05.04 – ГОРНОЕ ДЕЛО
специализации «Горные машины и оборудование» (ГМО)

3-е изд., исправленное и дополненное

Издание УГГУ Екатеринбург, 2019

Г 67

Рецензенты: А. В. Угольников, канд. техн. наук, доцент, заведующий кафедрой электротехники УГГУ;
Х. Б. Юнусов, канд. техн. наук, доцент кафедры электрификации горных предприятий УГГУ.

Учебно-методическое пособие рассмотрено на заседании кафедры ЭГП « 16 » апреля 2019 г. (протокол № 4), одобрено и рекомендовано для издания в УГГУ.

Стариков В.С., Горячих Ю.А.
Г 67 ЭЛЕКТРОСНАБЖЕНИЕ КАРЬЕРА: Учебно-методическое пособие по выполнению раздела выпускной квалификационной работы (ВКР) для студентов специальности 21.05.04 – «Горное дело» специализации «Горные машины и оборудование» (ГМО). 3-е изд., исправленное и дополненное / В.С. Стариков, Ю. А. Горячих; – Екатеринбург, Изд-во УГГУ, 2019. – 42с.

В учебно-методическом пособии изложены требования к оформлению и содержанию раздела ВКР по электрификации открытых горных работ. Приведены методики электротехнических расчетов, выполняемых при проектировании электроснабжения горных предприятий. Указана действующая нормативная и справочная литература.

Учебно-методическое пособие составлено в соответствии с рабочей программой дисциплины Б1.Б.1.32 «Электрификация горных работ» специальности 21.05.04 – «Горное дело» специализации №9 «Горные машины и оборудование» (ГМО).

© Стариков В.С., Горячих Ю.А. 2006, 2009, 2019
© Уральский государственный горный университет, 2006, 2009, 2019

1. ОБЩИЕ ПОЛОЖЕНИЯ

В выпускной квалификационной работе студентов специальности 21.05.04 – «Горное дело» специализации «Горные машины и оборудование» предусмотрен раздел «Электроснабжение карьера».

При решении вопросов этого раздела студент должен показать приобретенные в вузе умения и навыки самостоятельного решения достаточно сложных инженерных задач по обоснованному выбору электрооборудования карьеров и приисков, выполнения расчетов по электроснабжению открытых разработок. При этом должны быть использованы прогрессивные тенденции в развитии науки, новейшие достижения техники, в том числе новое оборудование, приборы и схемы, находящиеся в стадии разработки, испытания и освоения.

Раздел «Электроснабжение карьера» выполняется применительно к определенным производственным условиям действующих или проектируемых предприятий, на которых студент проходил преддипломную практику. Во время прохождения преддипломной практики студент должен собрать необходимые данные по электромеханической службе и системе электроснабжения карьера или прииска.

Расчетно-пояснительная записка раздела должна быть написана разборчиво или напечатана грамотно и кратко. Ориентировочный объем пояснительной записки должен составлять 15-20 стр. Не допускается изложение фраз сокращенными словами, за исключением общепринятых обозначений. Все рисунки и таблицы раздела должны быть пронумерованы, а в тексте пояснительной записки должны быть ссылки на них в соответствующих местах раздела. Приводимые формулы и численные подсчеты должны быть снабжены соответствующими пояснениями обозначений букв и размерностями выражаемых ими величин. Аналогичные расчеты необходимо сводить в таблицы, форма которых приводится в тексте методического пособия.

При разработке отдельных вопросов раздела следует руководствоваться указаниями Правил устройства электроустановок [4], Правил безопасности при ведении горных работ и переработке твердых полезных ископаемых [1], Инструкции по безопасной эксплуатации электроустановок в горнорудной промышленности [2], Правил по охране труда при эксплуатации электроустановок [3]. При использовании нормативов, Правил, данных проектных организаций и литературных материалов необходима ссылка на источник в виде указаний на перечень литературы, помещенный в конце пояснительной записки ВКР.

В целях сокращения объема пояснительной записки не рекомендуется обоснование общеизвестных элементарных положений.

Графическая часть ВКР – 1 лист формата А1, должна быть оформлена в соответствии с ГОСТ и ЕСКД. Необходимые для пояснения текста схематические чертежи, эскизы и диаграммы приводятся в записке.

2. КРАТКИЕ СВЕДЕНИЯ ОБ ЭЛЕКТРОСНАБЖЕНИИ КАРЬЕРА

Сведения об электроснабжении карьера основываются на данных преддипломной практики. При этом должны быть освещены следующие вопросы:

1. Характеристика источников питания (название, расположение и описание районных подстанций или электростанций энергосистемы);

2. Характеристика питающих линий (уровни напряжения, марка, сечение, длина и количество питающих линий);

3. Характеристика главной понизительной подстанции карьера (тип и мощность трансформаторов, схема соединений подстанции, место ее расположения на карьере и т.п.);

4. Краткое описание схемы электрификации карьера и ее элементов. Дается обоснование выбранной системы распределения электроэнергии внутри карьера. Обоснование выбора рода тока и напряжений.

3. ЭЛЕКТРИЧЕСКОЕ ОСВЕЩЕНИЕ

Первым этапом проектирования системы освещения карьера является определение общего числа световых приборов одного или максимум двух-трех типов.

В большинстве случаев для освещения карьеров применяют светильники наружного освещения (СПО-300,СПЗ-500), а также прожекторы заливающего света (ПЭМ-35, ПЗС-35, ПСМ-40-1, ПСМ-40, ПЗС-45).

Для освещения цехов и мастерских на промплощадке применяют светильники с лампами накаливания или люминесцентными лампами. В помещениях с высотой подвеса светильников 10 м и более применяют светильники с ртутно-дуговыми лампами ДРЛ. В помещениях, опасных в отношении взрыва, применяют светильники повышенной надежности типа НОБ или взрывозащищенные типа ВЗГ.

В настоящее время широкое применение для освещения больших открытых пространств карьеров находят высокоэффективные светильники с ксеноновыми и галогенными лампами накаливания.

Применение ксеноновых трубчатых ламп дает возможность: уменьшить на 30-35 % расход электроэнергии, практически исключить расход леса, проводов изоляторов, крюков, светильников, ламп, освободить уступы от осветительных сетей: резко сократить эксплуатационные затраты на эксплуатацию осветительных сетей, улучшить освещенность.

Выбор осветительного прибора является одним из основных вопросов проектирования осветительной установки, от правильного решения которого зависят не только качество и экономичность, но и надежность действия осветительной установки.

Основными показателями, определяющими выбор светильника при проектировании осветительной установки, следует считать: конструктивное

исполнение светильника; светораспределение светильника; блескость светильника; экономичность светильника.

Условия среды освещаемого помещения существенно влияют на выбор типа светильника.

Проект осветительной установки делится на светотехническую, электрическую и сметно-финансовую части, однако это деление достаточно условно, так как эти части тесно связаны. Так, большинство вопросов светотехнической и электрической части проекта осветительной установки могут решаться только совместно. Нельзя, например, приступать к светотехническому расчету без предварительного выбора напряжения сети и источников питания, при размещении светильников нельзя не учитывать условия для прокладки сети.

Задачами светотехнического расчета осветительной установки могут являться либо определение установленной мощности источников света по заданной освещенности, либо определение по заданному размещению светильников и известной мощности источников света освещенности на расчетной плоскости и распределения яркости в поле зрения.

Решение как первой, так и второй задач, именуемых часто в осветительной технике прямым и поверочным расчетами, требует в общем случае как расчета распределения световых потоков, непосредственно падающих на расчетную плоскость, потолок и стены, так и расчета многократных отражений этих потоков поверхностями, ограничивающими освещаемое помещение. Метод расчета выбирается исходя из конкретных особенностей освещаемого объекта. В частности, могут быть применены: метод использования светового потока, метод удельной мощности, точечный метод.

Общее освещение на карьерах обычно создается светильниками с лампами ДКСТ – мощностью 20 кВт или 50 кВт. Освещенность территорий карьеров, на которой происходит движение людей и различных видов транспорта, смена оборудования, перемещение машин и механизмов при работе должна быть в пределах 0,2-0,5 лк. Однако, места работы машин, места ручных работ, железнодорожные станции, раздельные пункты, стоянки автомобильного транспорта и вспомогательных машин, места разгрузки железнодорожных составов, автомобилей и автомобильных поездов от отвалах, приемные и перегрузочные пункты и др., имеют значительно большие нормированные ЕПБ освещенности и тогда применяется местное освещение. Местное освещение создается светильниками, установленными на рабочих машинах или специальных передвижных вышках.

Светотехнический расчет общего освещения на карьерах сводится к определению светового потока, необходимого для создания требуемой по нормам освещенности (0,2 ÷ 0,5 лк). Затем по принятому светильнику и источнику света определяется необходимое количество светильников и их расположение.

Расчетный световой поток определяется по формуле:

$$F_{\text{р}} = E \cdot S \cdot K_{\text{з}} \cdot K_{n} \text{ , лм,} \qquad (3.1)$$

где E – минимальная нормируемая освещенность, лк; $K_з$ – коэффициент запаса ($K_з = 1{,}2 \div 1{,}5$); K_n – коэффициент, учитывающий потери света ($K_n = 1{,}15 \div 1{,}3$); S – освещаемая площадь, м^2.

Требуемое количество светильников

$$n = \frac{F_р}{F_л \eta_{св}}, \qquad (3.2)$$

где $\eta_{св}$ – к.п.д. принятого светового прибора. Для прожекторов типа ПЗС $\eta_{св}$= 0,3 – 0,4; для прожекторов типа ПКН $\eta_{св}$ = 0,6; для светильников СКсН1 – с лампами ДКсТ $\eta_{св}$ = 0,7; $F_л$ – световой поток принятого источника света (лампы), лм.

Выбор места установки световых приборов производится по методу изолюкс, предварительно рассчитав высоту установки прожектора по формуле

$$H = 0{,}058\sqrt{I_{макс}} = \sqrt{\frac{I_{макс}}{300}}, м, \qquad (3.3)$$

где $I_{макс}$ – максимальная осевая сила света источника, кд.

Обычно для светильников с лампами ДКсТ минимальная высота установки рекомендуется 25 – 30 м от освещаемой поверхности.

Компоновка изолюкс на освещаемой поверхности практически производится следующим образом.

На освещаемой территории прежде всего намечают, руководствуясь планировочными и светотехническими соображениями, возможные места установки прожекторных мачт. Далее, применяя заранее изготовленные шаблоны, имеющие форму выбранной изолюксы, при высоте установки прожектора H и угле наклона Q, намечают наиболее выгодное их размещение на плане территории; при этом необходимо добиваться полного (без пропусков) перекрытия шаблонами всей освещаемой площади и избегать излишнего перекрытия одного светового пятна другим. Изолюксы строятся в таком же масштабе, как и освещаемая поверхность.

Мачты для монтажа осветительных приборов принимаются типовых конструкций и располагаются на небольшом расстоянии от источников электроэнергии. Такими источниками могут быть ПКТП или специальные осветительные трансформаторные пункты.

Электротехнический расчет освещения сводится к определению мощности осветительного трансформатора, выбору сечения проводов по нагреву рабочим током.

Выбор мощности осветительного трансформатора производится по общеизвестным методикам [7].

Мощность трансформаторов, питающих светильники с лампами накаливания, определяется по выражению:

$$S_{тр} = \frac{n_{св} \cdot P_л \cdot 10^{-3}}{\eta_с}, \qquad (3.4)$$

где $n_{св}$ – количество светильников или прожекторов, шт; $P_л$ – мощность лампы накаливания одного светильника или прожектора, Вт; $\eta_с$ – к.п.д. осветительной сети; $\eta_с = 0{,}95 – 0{,}97$.

При определении мощности силового трансформатора ПКТП для питания лампы ДКсТ следует учитывать его несимметричную работу. Это производится путем увеличения расчетной мощности трансформатора в $\sqrt{3}$ раз:

$$S_{тр} = \frac{\sqrt{3} \cdot P_л}{\eta_с \cdot \eta_л \cdot \cos\varphi_л}, \qquad (3.5)$$

где $P_л$ – мощность лампы ДКсТ, кВт; $\eta_л$ – к.п.д. светильника, $\eta_л$ = 0,8 ... 0,9; $\cos\varphi_л$ – коэффициент мощности светильника, $\cos\varphi_л$ = 0,92 ... 0,94.

Допускается электроснабжение группы светильников с ксеноновыми лампами от одного трансформатора (ПКТП).

Выбор сечения проводов и кабелей для осветительной установки производится по общеизвестной методике, изложенной ниже. Для осветительных сетей 0,4 кВ на карьерах можно применять кабели типа АНРГ, АВРГ.

Мощные осветительные установки следует, как правило, размещать на нерабочем борту карьера, освещая с помощью их рабочие уступы и подошву карьера. При этом следует пользоваться правилом: направление движения транспорта по автодорогам или ж.д. колее не должно совпадать с направлением оптической оси светильника и, кроме того, направление основной оси светильника должно по возможности совпадать с направлением движения горных работ.

4. ВНУТРЕННЕЕ ЭЛЕКТРОСНАБЖЕНИЕ КАРЬЕРА

4.1. Общие положения

Расчет мощности трансформаторных подстанций, устанавливаемых в карьере, производится по методу коэффициента спроса.

Последовательность расчета:

1. Производится расстановка принятых в проекте машин и механизмов участка на плане горных работ.
2. Составляется расчетная схема электроснабжения участка.
3. Производится расчет мощности и выбор силовых трансформаторов.
4. Выполняется расчет воздушных и кабельных ЛЭП.
5. Определяются токи короткого замыкания в характерных точках схемы электроснабжения напряжением до и выше 1000 В.
6. Определяются уставки реле максимальной токовой защиты или расцепителей автоматических выключателей.
7. Производится выбор электрооборудования и окончательная компоновка расчетной схемы электроснабжения участка.
8. Выполняется расчет защитного заземления электроустановок карьера.

9. Предусматриваются необходимые технические и организационные мероприятия и средства, обеспечивающие безопасность эксплуатации электроустановок карьера.

10. Определяются технико-экономические показатели электроснабжения карьера.

Расстановка машин и механизмов на плане горных работ должна производится с учетом технологии работ на участке. Тип и количество машин и механизмов берется из соответствующих разделов ВКРИ или по данным практики.

Расчетная схема электроснабжения участка или карьера, наносится на план горных работ.

Для вновь проектируемых или реконструируемых карьеров на стороне низшего напряжения трансформатора до 1000 В предусматривать:

а) для силовых сетей открытых горных разработок (вскрыша, добыча, отвал) систему с изолированной нейтралью;

б) для осветительных сетей открытых горных работ (вскрыша, добыча) систему с изолированной нейтралью;

в) для осветительных сетей отвалов и автодорог вне карьеров при питании от отдельных трансформаторных подстанций – систему с глухозаземленной нейтралью.

Широко применять схемы питания передвижных машин и передвижных комплектных трансформаторных подстанций напряжением 6(10) кВ от общих магистральных линий.

Присоединение к передвижным воздушным линиям напряжением 6(10) кВ независимо от расстояния, на котором находится передвижной электроприемник, производить с использованием передвижных приключательных пунктов ПП (исключение составляют лишь ПКТП, расположенные непосредственно у линии, на расстоянии не более 10 м). ПКТП присоединять к линии при помощи ПП, оборудованных разъединителем и предохранителями.

Каждую внутрикарьерную распределительную передвижную ЛЭП независимо от того, питается ли линия от одной или двух подстанций, расположенных в противоположных сторонах карьера, проектировать из нескольких участков – секций. Для соединения секций между собой предусматривать установку секционных разъединителей на опорах. Длину секции принимать равной 400 – 600 м.

Воздушные ЛЭП напряжением 6(10) кВ, сооружаемые на рабочих уступах, рекомендуется проектировать на передвижных опорах. Опоры принимать деревянные одностоечные на железобетонных основаниях. Передвижные угловые и концевые опоры проектировать с оттяжками. Расстояние между передвижными опорами должно определяться по расчету, с учетом местных климатических условий (сила ветра, низкая температура и т.п.) и должно быть не более 50 м.

Кроме того, в соответствии с «Инструкцией по безопасной эксплуатации электроустановок в горнорудной промышленности» [2], приключательныепункты (ПП) должны быть установлены, как правило, на одном горизон-

те (уступе) с работающими горными машинами. Установка ПКТП и ПП должна производиться на расстоянии не более 10 м от опоры, к которой присоединяется воздушный ввод.

Рекомендуется подключение к одной промежуточной или угловой опоре не более одного ПП или ПКТП. К одной концевой опоре допускается подключать не более двух ПП или двух ПКТП.

Подключать два потребителя к одному ПП не допускается.

Необходимо также учитывать, что к одной внутрикарьерной ЛЭП напряжением до 10 кВ рекомендуется присоединять **не более**:

- трех одноковшовых экскаваторов с вместимостью ковша до 5 $м^3$ и трех ПКТП единичной мощностью до 630 кВ·А;

- двух одноковшовых экскаваторов с вместимостью ковша до 15 $м^3$ и двух ПКТП единичной мощностью до 630 кВ·А;

одного одноковшового экскаватора с вместимостью ковша 20 $м^3$ и более двух ПКТП единичной мощностью до 630 кВ·А;

двух многочерпаковых (роторных) экскаваторов с теоретической производительностью до 1300 $м^3$/час и двух ПКТП единичной мощностью до 630 кВ·А;

одного многочерпакового экскаватора с теоретической производительностью свыше 1300 $м^3$/час и двух ПКТП единичной мощностью до 630 кВ·А;

пяти буровых станков напряжением 6(10) кВ или пяти ПКТП единичной мощностью до 630 кВ·А для питания силовых потребителей или не более десяти ПКТП единичной мощностью до 100 кВ·А для питания сети освещения.

При выборе схемы необходимо учитывать технологию горных работ, надежность электроснабжения оборудования, удобство перемещения сетевых устройств и безопасность их обслуживания, стандартность и однотипность оборудования, техническую возможность сооружения сетей и удобство их расширения и другие технико-экономические факторы.

Параметры горной технологии во многих случаях являются решающими и определяющими вариант распределения электрической энергии на карьере. К таким параметрам относятся количество, тип и мощность горных машин, число экскаваторных заходок и их ширина, длина участка горных работ и скорость подвигания экскаваторного забоя, а значит и скорость подвигания фронта горных работ уступа, на котором расположена карьерная сеть, и смежного уступа. При проектировании необходимо учитывать также возможность временного отключения отдельных участков сети при проведении буровзрывных работ, ревизий и ремонтов оборудования.

При разработке схемы электроснабжения необходимо принимать во внимание экономические факторы и надежность электроснабжения.

4.2. Расчет электрических нагрузок

Расчет электрических нагрузок является основой для решения многих вопросов, возникающих при проектировании электроснабжения предприятий.

В дипломном проекте расчет электрических нагрузок рекомендуется проводить по установленной мощности электроприемников и коэффициенту спроса.

Результаты расчета следует представить в виде таблицы – формуляра электрических нагрузок.

Формуляр электрических нагрузок

Номер ЛЭП, РП, ТП	Наименование потребителей электроэнергии и электроприемников	Количество приемников в одновременной работе	Установленная мощность		Расчетные коэффициенты			Расчетная мощность	
			одного кВт, кВ·А	общая кВт, кВ·А	$К_с$	cos $\varphi_р$	tg $\varphi_р$	активная $P_р$, кВт	реактивная $Q_р$, квар
1	2	3	4	5	6	7	8	9	10
ВЛ-1	…	…	…	…	…	…	…	…	…
	Всего по карьеру							$\sum P_р$	$\sum Q_р$

При составлении формуляра электрических нагрузок все потребители электроэнергии независимо от их напряжения следует сгруппировать по отдельным воздушным ЛЭП (ВЛ-1, ВЛ-2 и т. д.), распределительным пунктом РП или подстанциям ТП. Это в дальнейшем облегчит расчет электрических сетей карьера.

В графе 2 формуляра указываются потребители электроэнергии (экскаваторы, буровые станки, установки освещения, конвейеры, водоотливные установки и пр.), подключаемые по проекту к конкретной ВЛ. Кроме того, для потребителей электроэнергии напряжением 6(10) кВ необходимо в графе 2 дополнительно указать наименование электроприемников на это напряжение (для экскаваторов это сетевые двигатели и трансформаторы собственных нужд ТСН).

В графе 3 формуляра указывается количество электроприемников (двигателей, трансформаторов, ламп и т. п.), установленных на соответствующих потребителях.

В графах 4 и 5 указываются установленная (номинальная) мощность одного электроприемника и общая установленная мощность группы однородных по режиму работы электроприемников. Эти данные по электроприемникам карьеров берутся из справочной литературы [5,6].

В графах 6 и 7 указываются коэффициенты спроса $К_с$ и расчетные коэффициенты мощности cos $\varphi_р$ для потребителей электроэнергии, принятые по литературе [7] или по табл. 1 приложения. При заполнении формуляра следует учитывать, что синхронные двигатели преобразовательных агрегатов

карьерных экскаваторов работают, как правило, с опережающим коэффициентом мощности cos $\varphi_р$ (оп).

В графе 8 приводятся значения tg $\varphi_р$, соответствующие расчетным коэффициентам мощности cos $\varphi_р$.

При работе электроприемника с опережающим коэффициентом мощности cos $\varphi_р$ (оп) значения функции tg $\varphi_р$ заносятся в формуляр со знаком «–» – минус.

Расчетная активная мощность электроприемника или группы однородных по режиму работы электроприемников определяется по выражению:

$$P_р = К_с \cdot \sum P_{уст}. \quad (4.1)$$

Расчетная активная мощность трансформаторов собственных нужд определяется по формуле:

$$P_р = К_с \cdot S_{тсн} \cdot \cos \varphi_р, \quad (4.2)$$

где $S_{тсн}$ – номинальная полная мощность трансформатора, кВ·А; cos $\varphi_р$ – расчетный коэффициент мощности трансформатора (cos $\varphi_р$ для ТСН составляет 0,7...0,8).

Расчетная реактивная мощность электроприемников определяется с учетом знака функции tg $\varphi_р$ по выражению

$$Q_р = P_р \cdot \operatorname{tg} \varphi_р. \quad (4.3)$$

Итоговые значения нагрузки $\sum P_р$ и $\sum Q_р$ по отдельным воздушным линиям ВЛ (и в целом по карьеру) определяются путем алгебраического сложения расчетных мощностей отдельных электроприемников. При этом следует иметь в виду, что итоговое значение $\sum Q_р$ в целом по предприятию должно быть положительным и минимально возможным для конкретных условий. Если при первоначальных прикидочных расчетах окажется, что $\sum Q_р$ при работе синхронных двигателей с опережающим коэффициентом мощности cos $\varphi_р$ (оп) окажется отрицательной, то следует перевести синхронные двигатели на работу с более высоким коэффициентом мощности (вплоть до 1) и внести соответствующие изменения в формуляр электрических нагрузок.

Расчетная полная мощность электроприемников предприятия определяется с учетом коэффициента совмещения максимумов нагрузки:

$$S_р = \sqrt{(K_{см} \cdot \Sigma P_р)^2 + (\Sigma Q_р)^2}, \quad (4.4)$$

где $К_{см}$ – коэффициент совмещения максимумов нагрузки, $К_{см}$ = 0,85 ... 0,95; $\sum P_р$ – суммарная расчетная активная мощность электроприемников предприятия, кВт; $\sum Q_р$ – суммарная расчетная реактивная мощность электроприемников предприятия, квар.

На стадии проектирования может быть определен ожидаемый годовой расход активной $W_а$ и реактивной $W_р$ электроэнергии по выражениям:

$$W_а = T_м \cdot \sum P_р, \text{ кВт·ч} \quad (4.5)$$

$$W_р = T_{м.р} \cdot \sum Q_р, \text{ квар·ч} \quad (4.6)$$

где $T_м$ и $T_{м.р}$ – продолжительность использования максимальных активных и реактивных нагрузок предприятия в течение года.

Продолжительность использования максимальных нагрузок в течение года зависит от рода предприятия и его режима работы. Значения $T_м$ приведены в литературе [7] и в табл. 2 приложения.

При отсутствии точных данных о $T_{м.р}$ годовое использование максимальных реактивных нагрузок может быть ориентировочно принято на 15 ... 20 % больше годового времени использования максимальных активных нагрузок, т. е.

$$T_{м.р} \approx (1{,}15 \ldots 1{,}20)\, T_м \qquad (4.7)$$

4.3. Выбор средств компенсации реактивной мощности

Коэффициент мощности является одним из основных энергетических показателей предприятий. Низкий коэффициент мощности приводит к неполному использованию мощности генераторов и трансформаторов, необходимости установки дополнительных мощностей, увеличению потерь электроэнергии. Поэтому очень важно поддерживать коэффициент мощности по предприятию в пределах, задаваемых энергоснабжающей организацией. Способы повышения коэффициента мощности выбираются на основе сравнения средневзвешенного коэффициента мощности $\cos \varphi_{св}$ с нормативным значением $\cos \varphi_к \geq 0{,}93 \ldots 0{,}95$.

Средневзвешенный коэффициент мощности потребителей предприятия может быть определен на стадии проектирования по годовому расходу активной $W_а$ и реактивной $W_р$ электроэнергии:

$$\cos \varphi_{св} = \frac{1}{\sqrt{1 + \left(\frac{W_р}{W_а} \right)^2}}. \qquad (4.8)$$

При значении $\cos \varphi_{св} \geq 0{,}93$ предусматривать применение компенсирующих устройств нет необходимости. В противном случае следует предусмотреть применение устройств, компенсирующих реактивную мощность.

При этом следует иметь в виду, что в настоящее время при выборе компенсирующих устройств и определении их мощности исходят из коэффициента реактивной мощности

$$\operatorname{tg}\varphi = \frac{Q}{P}, \qquad (4.9)$$

который дает более правильное представление о динамике изменения реактивной мощности потребителей, чем коэффициент мощности. Требования по компенсации реактивной мощности устанавливаются энергосберегающей организацией в технических условиях на подключение потребителей к электрическим сетям энергосистемы. В разделе дипломного проекта рекомендуется при определении мощности компенсирующего устройства исходить из максимального нормативного значения коэффициента реактивной мощности $\operatorname{tg}\varphi_к \leq 0{,}4 \ldots 0{,}5$ /10/.

В качестве компенсирующих устройств применяются синхронные компенсаторы и батареи статических конденсаторов.

Синхронный компенсатор представляет собой синхронную машину, работающую в двигательном режиме вхолостую, т. е. без нагрузки. Применяют синхронные компенсаторы на крупных горных предприятиях, когда необходимо компенсировать реактивную мощность в несколько десятков тысяч квар. К достоинствам компенсаторов относятся: возможность плавного и автоматического регулирования реактивной мощности; возможность восстановления поврежденных компенсаторов; компенсаторы позволяют плавно регулировать уровень напряжения в сети. Недостатками синхронных компенсаторов являются: значительные потери активной энергии (0,15 ... 0,32 кВт·ч/квар·ч); сложность пуска; шум во время работы; более сложная эксплуатация по сравнению со статическими конденсаторами.

На карьерах и приисках в качестве компенсаторов реактивной мощности, главным образом, используются статические конденсаторы, которые представляют собой специальные емкости, способные вырабатывать реактивную энергию. Достоинствами статических конденсаторов являются: малые потери активной энергии (0,0025...0,05 кВт·ч/квар·ч); бесшумность в работе, надежность работы и простота эксплуатации ввиду отсутствия вращающихся и трущихся частей; малый вес, исключающий необходимость в специальных фундаментах; возможность установки в любой точке сети. Недостатки статических конденсаторов: пожароопасность; наличие остаточного заряда; сравнительно малый срок службы (8 ... 10 лет); зависимость реактивной мощности от напряжения сети.

Мощность компенсирующего устройства (квар) определяется по выражению:

$$Q_к = P_{ср}\,(\mathrm{tg}\varphi_{св} - \mathrm{tg}\varphi_к)\,, \qquad (4.10)$$

где $P_{ср}$ – среднегодовая активная нагрузка предприятия, кВт; $\mathrm{tg}\varphi_{св}$ и $\mathrm{tg}\varphi_к$ – средневзвешенный (расчетный за год) и нормативный коэффициенты реактивной мощности.

Среднегодовая активная нагрузка предприятия определяется по выражению:

$$P_{ср} = \frac{W_а}{T_р} \qquad (4.11)$$

где $T_р$ – продолжительность работы предприятия в течение года, ч; $W_а$ – расход активной электроэнергии по предприятию в течение года, кВт·ч.

Значение $T_р$ зависит от организации работ на предприятии и может быть принято по табл. 3 приложения.

По требуемой мощности компенсирующего устройства $Q_к$ выбирается конденсаторная установка с номинальной мощностью $Q_{ку} \geq Q_к$ (и ближайшей к ней). При этом номинальное напряжение конденсаторной установки должно соответствовать напряжению сети, а категория размещения – условиям эксплуатации. Технические характеристики комплектных конденсаторных

установок на напряжение 0,4 кВ и 6,3 (10,5) кВ приведены в табл. 4-5 приложения.

4.4. Выбор количества и мощности трансформаторов на ГПП

Для повышения надежности электроснабжения главные понизительные подстанции ГПП карьеров выполняются, как правило, двухтрансформаторными с трансформаторами одинаковой мощности. В нормальном режиме оба трансформатора работают раздельно на разные секции шин 6(10) кВ. При аварии или выводе в ремонт одного трансформатора второй должен обеспечить бесперебойную работу потребителей I и II категории и взять не менее 75 ... 80 % расчетной нагрузки.

Мощность трансформаторов выбирают с учетом их перегрузочной способности. Предельная перегрузка трансформаторов, не имеющих «складского» резерва, составляет 30 %.

С учетом требований по резервированию и перегрузочной способности расчетная мощность каждого из двух трансформаторов ГПП составит:

$$S_{\text{тр}} = \frac{\text{К}_{1-2} \cdot \text{К}_{\text{см}} \cdot \sum P_{\text{р}}}{\text{К}_{\text{п}} \cdot \cos\varphi_{\text{к}}} \qquad (4.12)$$

где $\text{К}_{1\text{-}2}$ – коэффициент, учитывающий наличие потребителей I и II категории ($\text{К}_{1\text{-}2}$ = 0,8); $\text{К}_{\text{см}}$ – коэффициент совмещения максимумов нагрузки ($\text{К}_{\text{см}}$ = 0,85 ... 0,95); $\sum P_{\text{р}}$ – расчетная суммарная активная нагрузка потребителей предприятия, кВт; $\text{К}_{\text{п}}$ – коэффициент, учитывающий допустимую перегрузку трансформа тора ($\text{К}_{\text{п}} \le 1{,}3$); cos $\varphi_{\text{к}}$ – коэффициент мощности с учетом компенсации реактивных нагрузок.

Далее по справочной литературе [6] выбирается силовой трансформатор с соответствующим напряжением обмоток ВН и НН мощностью

$$S_{\text{н}} \ge S_{\text{тр}}.$$

Коэффициент загрузки принятых трансформаторов (при условии, что нагрузка между ними распределена равномерно) для двухтрансформаторной подстанции

$$K_{\text{з}} = \frac{\text{К}_{\text{см}} \cdot \sum P_{\text{р}}}{2S_{\text{н}} \cdot \cos\varphi_{\text{к}}} \qquad (4.13)$$

При проектировании и эксплуатации стремятся к тому, чтобы фактическая загрузка силовых трансформаторов ГПП была бы близка к экономически выгодной, при которой приведенные потери мощности при холостом ходе трансформатора равны приведенным потерям мощности при коротком замыкании. Экономически выгодной работе трансформаторов соответствует коэффициент загрузки:

$$K_{\text{зэ}} = \sqrt{\frac{\Delta P_{\text{хх}} + \text{К}_{\text{пп}} \cdot \Delta Q_{\text{хх}}}{\Delta P_{\text{кз}} + \text{К}_{\text{пп}} \cdot \Delta Q_{\text{кз}}}} \qquad (4.14)$$

где $\Delta P_{\text{хх}}$ – потери активной мощности при холостом ходе трансформатора (потери в стали), кВт; $\Delta P_{\text{кз}}$ – потери активной мощности в трансформаторе

при коротком замыкании (потери в меди), кВт; $\Delta Q_{хх} = 0{,}01 \cdot I_{хх} \cdot S_н$ – реактивная мощность, потребляемая трансформатором при холостом ходе, квар; $\Delta Q_{кз} = 0{,}01 \cdot U_{кз} \cdot S_н$ – реактивная мощность, потребляемая трансформатором при номинальной нагрузке, квар; $I_{хх}$ – ток холостого хода трансформатора, %; $U_{кз}$ – напряжение короткого замыкания трансформатора, %; $К_{пп}$ – коэффициент повышения потерь, кВт/квар.

Коэффициент повышения потерь $К_{пп}$ учитывает активные потери в сети при передаче реактивной мощности и зависит от удаленности подстанции горного предприятия от энергосистемы. Коэффициент $К_{пп}$ может быть принят из диапазона 0,07... 0,12 кВт/квар.

4.5. Выбор трансформаторных подстанций 6(10)/0,4 кВ

Комплектные трансформаторные подстанции напряжением 6(10)/0,4 кВ выпускаются в следующих исполнениях:

1. КТП внутренней установки, предназначенные для установки внутри технологических помещений.

2. КТП с установкой трансформаторов открыто, а РУ 0,4 кВ – в технологическом помещении.

3. КТП для стационарной наружной установки, предназначенные для питания потребителей на стройплощадках, а также для питания потребителей промышленных предприятий при отсутствии свободного места для установки КТП в технологических помещениях.

4. Передвижные КТП наружной установки, предназначенные для питания потребителей, которые по характеру работы требуют частого перемещения трансформаторной подстанции.

Обычно на открытых горных разработках применяют передвижные комплектные подстанции ПКТП 6(10)/0,4кВ с трансформаторами мощностью от 25 до 630 кВ·А, к которым подключают буровые станки, насосы водоотлива, передвижные компрессорные установки, конвейерные линии, осветительные установки и т. п.

Расчетная мощность трансформаторов ПКТП определяется по коэффициенту спроса и номинальной мощности электроприемников, подключенных к подстанции:

$$S_{тр} = \frac{К_{с.гр} \cdot \sum_{1}^{n} Р_{нi}}{\cos\varphi_{ср}}, \qquad (4.15)$$

где $К_{с.гр}$ – групповой коэффициент спроса; $\sum_{1}^{n} P_{нi}$ - сумма номинальных мощностей всех электроприемников, подключенных к ПКТП; $\cos\varphi_{ср}$ – средневзвешенный коэффициент мощности группы электроприемников.

Групповой коэффициент спроса зависит от количества электроприемников, подключенных к ПКТП, и определяется из следующих выражений:

$$K_{\text{с.гр}} = \begin{cases} 1 \text{ при } n \le 3 \\ 0,43 + 0,57 \dfrac{P_{\text{н.max}}}{\sum P_{\text{н}i}} \text{ при } 4 \le n < 20 \\ 0,29 + 0,71 \dfrac{P_{\text{н.max}}}{\sum P_{\text{н}i}} \text{ при } n \ge 20 \end{cases} \quad (4.16)$$

где $P_{\text{н.max}}$ – номинальная мощность наиболее мощного электроприемника в группе, кВт.

Средневзвешенный коэффициент мощности группы электроприемников определяется по формуле:

$$\cos\varphi_{\text{ср}} = \frac{\sum_{1}^{n} P_{\text{н}i} \cdot \cos\varphi}{\sum_{1}^{n} P_{\text{н}i}} \quad (4.17)$$

где Рнi – номинальная мощность i-го электроприемника в группе; cos φi – коэффициент мощности i-го электроприемника в группе.

Для передвижных трансформаторных подстанций значение $\cos\varphi_{\text{ср}}$ находится в пределах 0,6...0,7.

По расчетной мощности, исходя из соотношения $S_{\text{н}} \ge S_{\text{тр}}$, выбирают трансформатор ПКТП.

Выбранная ПКТП проверяется по условию прямого пуска наиболее мощного асинхронного двигателя с короткозамкнутым ротором. Мощность трансформатора ПКТП для обеспечения прямого пуска наиболее мощного асинхронного электродвигателя с короткозамкнутым ротором должна быть больше утроенной полной мощности этого двигателя, т. е.

$$S_{\text{н}} \ge 3 \cdot \frac{P_{\text{н.max}}}{\cos\varphi_{\text{н}}}, \quad (4.18)$$

где $P_{\text{н.max}}$ – номинальная мощность наиболее мощного электродвигателя с короткозамкнутым ротором; cos $\varphi_{\text{н}}$ – номинальный коэффициент мощности этого электродвигателя (cos $\varphi_{\text{н}}$ = 0,8 ... 0,9).

4.6. Расчет воздушных и кабельных ЛЭП

В процессе проектирования электрических сетей производят выбор номинального напряжения сети, определяют сечения проводов и кабелей.

Выбор номинального напряжения сети производится на основании технико-экономических расчетов по минимуму приведенных затрат и выполняется, главным образом, при расчете ЛЭП, питающих главную понизительную подстанцию (ГПП). При расчете карьерных распределительных сетей (КРС) номинальное напряжение сети должно соответствовать номиналь-

ному напряжению электроприемников, подключенных к данной сети. В некоторых случаях передача электроэнергии от ГПП к отдельным электроприемникам или группам элеткроприемников (вследствие их значительного удаления от ГПП или большой мощности) при напряжении, равном номинальному напряжению этих электроприемников, оказывается нецелесообразной. В этих случаях передачу электроэнергии к месту установки электроприемников осуществляют при более высоком напряжении, т. е. используют «глубокий ввод».

Распределительные сети карьеров включают в себя воздушные и кабельные ЛЭП. Для передвижных воздушных ЛЭП напряжением 6 кВ, в основном, используют алюминиевые многопроволочные провода марки А. Сталеалюминиевые провода марки АС применяют обычно на линиях напряжением 35 кВ и выше, а на линиях напряжением 6 кВ – в случае пролета большой длины и на стационарных ЛЭП.

Для стационарной прокладки в траншеях, в блоках, тоннелях и по почве используют бронированные кабели с алюминиевыми или медными жилами. Для вертикальной прокладки применяют кабели с осушенной бумажной, резиновой или поливинилхлоридной изоляцией.

Для электроснабжения передвижных электроприемников предназначены специальные гибкие кабели. Для передвижных электроприемников напряжением выше 1000 В применяются силовые пятижильные гибкие шланговые резиновые кабели с медными жилами, резиновой изоляцией и экранами из электропроводящей резины марок КГЭ, КГЭТ, КГЭ-Т, КГЭ-ХЛ.

Кабели КГЭ-6 предназначены для замены кабелей КШВГ-6. Особенность кабелей – полная замена экранов из медной луженой проволоки эластичными экранами из электропроводящей резины, что позволило уменьшить на 5-7 % расход дефицитной меди и других материалов кабеля, повысить срок службы кабеля до 3 лет, благодаря стойкости эластичных экранов к деформации изгиба, уменьшить толщину оболочки на 10 % и сократить трудоемкость кабелей на 20 %.

Для повышения электробезопасности в конструкцию гибкого кабеля введена вспомогательная жила для контроля целостности цепи заземления. Вспомогательная жила может быть использована для других целей: дистанционного управления ПП, электрической блокировки и т.п. Сечение основных жил кабелей КГЭ от 3х10 до 3х150, заземляющей 1х6до 1х150, вспомогательной от 1х6 до 1х10.

Для электроснабжения роторных комплексов при напряжении 35 кВ рекомендуется использовать гибкий кабель марки КШВГЭ 3х70+3х16 с изоляцией из этиленпропиленовой резины.

Передвижные машины с рабочим напряжением до 1000 В снабжаются электроэнергией по кабелям марки КГ, КГН и т.п. Для электрифицированного бурильного инструмента следует применять кабели марки ШРБЭ.

При проектировании КРС передвижные воздушные ЛЭП рассчитываются в следующей последовательности: 1) по нагреву токами нагрузки; 2) по механической прочности; 3) по потере напряжения.

Сечение проводов стационарных воздушных ЛЭП, к которым относятся линии со сроком службы в месте их установки более 5 лет, дополнительно рассчитываются по экономической плотности тока. При этом наиболее целесообразная последовательность производимых расчетов следующая: 1) по нагреву токами нагрузки; 2) по экономической плотности тока; 3) по механической прочности; 4) по потере напряжения.

Гибкие кабели передвижных машин и механизмов карьеров рассчитываются по нагреву токами нагрузки с последующей проверкой по потере напряжения.

Окончательно выбранное сечение проводников воздушных и кабельных ЛЭП должно удовлетворить всем требованиям, предъявляемым применяемыми методами расчета.

Расчет ЛЭП карьера рекомендуется начать с расчета и выбора кабелей для передвижных электроприемников (экскаваторов, буровых станков, насосных установок и т. п.). Установленная при этих расчетах потеря напряжения в кабеле $\Delta U_{\text{кл}}$ может в дальнейшем быть необходимой для определения допустимой потери напряжения в воздушной линии $\Delta U_{\text{вл}}$ (смотри выражение (4.34)), если ЛЭП от источника питания до потребителя частично состоит из участка воздушной ЛЭП (ВЛ) и участка кабельной ЛЭП (КЛ).

Расчеты по воздушным ЛЭП карьера рекомендуется производить в последовательности, указанной выше. При этом следует применить все необходимые методы расчетов и окончательно определить сечение проводов для ВЛ-1. Только после этого следует переходить к расчетам и выбору проводников следующей ВЛ (ВЛ-2; ВЛ-3 и т. д.)

4.6.1. Выбор сечения проводников и жил кабелей по нагреву токами нагрузки

Надежная длительная работа проводов и кабелей определяется длительно допустимой температурой их нагрева, величина которой зависит от вида изоляции, материала проводников и способов прокладки. Исходя из длительно допустимой температуры нагрева, для всех применяемых на практике марок проводов и кабелей и условий их прокладки Правилами устройства электроустановок (ПУЭ) определены длительно допустимые токовые нагрузки (см. табл. 6 и 7 приложения).

Поэтому выбор проводников по нагреву производится путем сравнения длительно допустимого тока $I_{\text{дл. доп.}}$ с расчетным током нагрузки $I_{\text{р}}$, исходя из соотношения:

$$I_{\text{дл. доп.}} \geq I_{\text{р}} \quad . \tag{4.19}$$

При выборе сечения ЛЭП очень важно определить величину расчетного тока нагрузки. Для кабельных и воздушных линий, питающих одиночные электроприемники, расчетным током нагрузки является номинальный ток этих электроприемников, который определяется по выражениям (А):
для трехфазных электродвигателей

$$I_{\text{р}} = \frac{P_{\text{н}}}{\sqrt{3} \cdot U_{\text{н}} \cdot \cos\varphi_{\text{н}} \cdot \eta_{\text{н}}}, \quad (4.20)$$

для трансформаторов

$$I_{\text{р}} = \frac{S_{\text{н}}}{\sqrt{3} \cdot U_{\text{н}}}, \quad (4.21)$$

где $P_{\text{н}}$ – номинальная активная мощность электродвигателя, кВт; $S_{\text{н}}$ – номинальная полная мощность трансформатора, кВ·А; $U_{\text{н}}$ – номинальное напряжение сети, кВ; cos $\varphi_{\text{н}}$ – номинальный коэффициент мощности электродвигателя; $\eta_{\text{н}}$ – номинальный КПД электродвигателя.

Для линий, питающих группу электроприемников в количестве n ≤ 3, расчетный ток нагрузки определяется суммированием расчетных токов отдельных электроприемников (А), т. е.

$$I_{\text{р}} = \sum_{i=1}^{\text{n}} I_{\text{р}i} \quad (4.22)$$

где n – количество электроприемников в группе; $I_{\text{р}i}$ - расчетный (номинальный) ток нагрузки *i*-го электроприемника, А.

Для линий, питающих группу с большим количеством электроприемников (n ≥ 4), расчетный ток определяется с учетом коэффициента спроса и может быть найден по расчетной активной нагрузке линии (А):

$$I_{\text{р}} = \frac{\sum_{i=1}^{\text{n}} P_{\text{р}i}}{\sqrt{3} \cdot U_{\text{н}} \cdot \cos\varphi_{\text{р}}} \quad (4.23)$$

где $\sum_{i=1}^{\text{n}} P_{\text{р}i}$ – расчетная активная мощность группы электроприемников, подключенных к линии, кВт; cos$\varphi_{\text{р}}$ –расчетный коэффициент мощности группы электроприемников.

Величина расчетной активной нагрузки воздушных ЛЭП может быть принята из формуляра электрических нагрузок. Расчетный коэффициент мощности группы электроприемников определяется по выражению:

$$\cos\varphi_{\text{р}} = \frac{\sum_{i=1}^{\text{n}} P_{\text{р}i}}{\sqrt{\left(\sum_{i=1}^{\text{n}} P_{\text{р}i}\right)^2 + \left(\sum_{i=1}^{n} Q_{\text{р}i}\right)^2}} \quad (4.24)$$

где $\sum_{i=1}^{\text{n}} Q_{\text{р}i}$ – расчетная реактивная мощность группы электроприемников, подключенных к линии (может быть принята из формуляра электрических нагрузок), квар.

Величина расчетной активной нагрузки кабельных ЛЭП, питающих группу электроприемников напряжения 380-660 В, определяется по выражению:

$$\sum_{i=1}^{n} P_{pi} = К_{с.гр} \cdot \sum_{i=1}^{n} P_{нi} \qquad (4.25)$$

где $К_{с.гр}$ – групповой коэффициент спроса электроприемников (см. выражение 4.16); $\sum_{i=1}^{n} P_{нi}$ - сумма номинальных мощностей всех электроприемников, входящих в группу, кВт.

Расчетный ток нагрузки для кабельных ЛЭП низковольтных потребителей может оказаться таким, что ни один кабель даже самого большого стандартного сечения не пройдет по условиям допустимого нагрева в рабочем режиме. В этом случае следует принять несколько кабелей, соединенных параллельно. Сечение кабелей рекомендуется принять одинаковым, при этом нагрузка между кабелями распределится равномерно.

Внешнее электроснабжение горных предприятий осуществляется, как правило, при напряжении 35-110 кВ по стационарным двухцепным ЛЭП. Расчетный ток нагрузки для каждой из двух ЛЭП, питающих двухтрансформаторную ГПП предприятия, может быть определен по выражению

$$I_{р} = \frac{K_{см} \cdot \sum P_{р}}{2\sqrt{3} U_{н} \cdot \cos\varphi_{к}}, \qquad (4.26)$$

где $\sum P_{р}$ - суммарная расчетная активная нагрузка потребителей предприятия, кВт; $U_{н}$ – номинальное напряжение ЛЭП внешнего электроснабжения (35-110 кВ); $\cos\varphi_{к}$ – коэффициент мощности в целом по предприятияю с учетом компенсации реактивных нагрузок.

4.6.2. Выбор сечения проводников воздушных ЛЭП по экономической плотности тока

Экономические показатели электрических линий в значительной мере зависят от сечения проводников. Критерием выбора экономически целесообразного сечения проводников является минимум приведенных (годовых) затратна эксплуатацию электрических сетей.

Выбор экономически целесообразного сечения проводников производится по выражению:

$$S_{э} = \frac{I_{р}}{j_{э}}, \qquad (4.27)$$

где $I_{р}$ – расчетный ток нагрузки ЛЭП для нормального режима работы системы электроснабжения, А;

$j_{э}$ – экономическая плотность тока, А/мм^2.

Экономическая плотность тока нормирована ПУЭ в зависимости от материала и изоляции проводников, продолжительности использования максимума нагрузки (табл. 8 приложения).

Полученное по расчету экономически целесообразное сечение проводника следует округлить до ближайшего стандартного (большего или меньшего) сечения.

В условиях карьеров и разрезов по экономической плотности тока выбирают сечение стационарных воздушных и кабельных линий. Передвижные ЛЭП и гибкие экскаваторные кабели проверке по экономической плотности тока не подлежат, поскольку являются временными. Кроме того, проверке по экономической плотности тока не подлежат сети промышленных предприятий и сооружений напряжением до 1000 В при числе часов использования максимума нагрузки предприятий до 4000-5000 часов в год, осветительные сети, а также ответвления к отдельным электроприемникам напряжением до 1000 В.

4.6.3. Выбор сечения проводников воздушных ЛЭП по условиям механической прочности и образования короны

В процессе эксплуатации провода воздушных линий подвергаются воздействию нагрузок от собственного веса, от давления ветра и веса гололеда. Понижение температуры в зимнее время влечет за собой сокращение длины и увеличение механического напряжения в материале проводов. Поэтому при расчете воздушных линий обязательно необходимо учитывать условия механической прочности.

Минимальное допустимое сечение проводов воздушных линий напряжением выше 1000 В по условиям механической прочности определено ПУЭ [4] и для районов с толщиной стенки гололеда до 15 мм составляет: для алюминиевых проводов – 70 мм^2; для сталеалюминиевых проводов – 35 мм^2. Для районов с толщиной стенки гололеда 20-25 мм минимальное сечение для алюминиевых проводов - 95 мм^2, для сталеалюминевых проводов – 50 мм^2.

По условиям механической прочности в районах с толщиной стенки гололеда 15 мм и более для ВЛ напряжением до 1000 В следует применять провода сечением не менее: алюминиевые 35 мм^2, сталеалюминиевые 25 мм^2.

Для передвижных ВЛ 6-10 кВ на карьерах и разрезах применяют, как правило, алюминиевые провода сечением не более 120 мм^2. Могут применяться и сталеалюминиевые провода сечением не более 95 мм^2. Ограничение максимальных сечений применяемых проводов для передвижных ВЛ вызвано условиями устойчивости воздушных ЛЭП при ветровых нагрузках и удобства монтажа и демонтажа ВЛ.

Для стационарных ВЛ 6-35 кВ на карьерах и разрезах применяют алюминиевые и сталеалюминиевые провода сечением не более 185 мм^2.

При расчете линий напряжением 110 кВ и выше необходимо учитывать условия образования электрической короны. Явление короны заключается в том, что при определенной напряженности электрического поля вокруг проводов возникает ионизация воздуха. Явление короны вызывает увеличение потерь электроэнергии в линии, ускорение коррозии проводов и усиление радиопомех. Наиболее действенным способом против образования короны

является увеличение диаметра, а значит и сечения проводов. Минимальное допустимое сечение проводов по условию образования короны при напряжении 35 кВ составляет 35 мм^2, при напряжении 110 кВ – 70 мм^2.

4.6.4. Выбор сечения проводников по нагреву токами короткого замыкания

Сечение жил кабельных линий напряжением выше 1000 В, имеющих защиту от токов короткого замыкания с выдержкой времени при срабатывании, проверяют на термическую устойчивость к токам короткого замыкания. Такими линиями являются, например, кабельные вставки ЛЭП, отходящих от ячеек ЗРУ-6 кВ ГПП.

Для выбора термически устойчивого сечения жил кабелей необходимо определить установившееся значение тока короткого замыкания при помощи соответствующего расчета и возможное наибольшее время прохождения этого тока через кабель.

Минимальное сечение кабеля из условия нагрева токами короткого замыкания:

$$S_{\min} = \frac{I_{\infty}^{(3)}}{C}\sqrt{t}\ ,\text{мм}^2, \qquad (4.28)$$

где $I_{\infty}^{(3)}$ - установившееся значение тока к.з. в начале кабельной линии со стороны источника питания, А; С – коэффициент термической устойчивости; $t = t_{з} + t_{в}$ - суммарное время действия защиты и выключателя, с.

Для кабелей напряжением 6-10 кВ коэффициент термической устойчивости С принимают [8]:

для кабелей с бумажной изоляцией и медными жилами С=141;

для кабелей с бумажной изоляцией и алюминиевыми жилами С=85;

для кабелей с поливинилхлоридной или резиновой изоляцией и медными жилами С=123;

для кабелей с поливинилхлоридной или резиновой изоляцией и алюминиевыми жилами С=75.

При выборе стандартного сечения жил кабеля по термической устойчивости следует принимать ближайшее меньшее сечение относительно расчетного $S_{\min}$. Основанием для этого является работа кабелей с некоторой недогрузкой, в то время как расчетный коэффициент С определен в предположении, что кабель перед коротким замыканием имел номинальную нагрузку.

На термическую стойкость не проверяют:

провода воздушных ЛЭП;

кабели напряжением выше 1000 В, защищенные плавкими предохранителями;

кабельные линии напряжением до 1000 В.

4.6.5. Выбор сечения проводников воздушных и кабельных ЛЭП по потере напряжения

В проводах и кабелях, подводящих электроэнергию к электроприемникам, возникают потери напряжения.

Потерей напряжения называется алгебраическая разность между напряжением в начале и в конце линии. Величина потери напряжения не должна превышать заданных пределов.

В соответствии с ГОСТ 32144-2013 на зажимах силовых электроприемников допустимые отклонения напряжения составляют ±5 % от номинального $U_н$. Это означает, что у наиболее близких к трансформатору электроприемников отклонение напряжения не должно превышать +5 %, а у наиболее удаленных электроприемников оно не должно быть ниже –5 %. В связи с этим предельно допустимая потеря напряжения составляет 10 % от $U_н$, т.е.

$$\Delta U_{\text{пр.доп}} = (1{,}05 - 0{,}95)U_{\text{н}} = 0{,}1U_{\text{н}}. \qquad (4.29)$$

В практических расчетах часто принимают следующие значения допустимой потери напряжения:

для сетей напряжением 6-10 кВ $\Delta U_{\text{доп}} = 6 - 8\%$;

для сетей напряжением 380 В $\Delta U_{\text{доп}} = 5 - 6\%$.

Основные потребители электроэнергии на карьерах (экскаваторы, буровые станки и т. п.) имеют передвижной характер. Поэтому потери напряжения в магистральных ЛЭП определяются в предположении, что вся нагрузка сосредоточена в конце линий. Это дает возможность определить максимальную потерю напряжения при наиболее неблагоприятном размещении потребителей.

Величина потери напряжения в воздушной ЛЭП с сосредоточенной на конце нагрузкой определяется по выражению (В):

$$\Delta U_{\text{вл}} = \sqrt{3} \cdot I_{\text{р}} \cdot (r \cdot \cos\varphi_{\text{р}} + x \cdot \sin\varphi_{\text{р}}), \qquad (4.30)$$

где $I_{\text{р}}$ – расчетный ток нагрузки, А; r и x – активное и индуктивное сопротивление линии, Ом; $\cos\varphi_{\text{р}}$ – расчетный коэффициент мощности электроприемников, подключенных к линии; $\sin\varphi_{\text{р}}$ – тригонометрическая функция, соответствующая $\cos\varphi_{\text{р}}$.

Активное сопротивление линии определяется по формуле:

$$r = 1000 \cdot l / \gamma \cdot S, \qquad (4.31)$$

где l – протяженность линии, км; γ – удельная проводимость материала проводника (для алюминиевых и сталеалюминиевых проводников γ = 32 См·м/мм2, для медных проводников γ = 53 См·м/мм2); S –сечение проводника одной фазы, мм2.

Индуктивное сопротивление линий в малой степени зависит от сечения проводников и может быть определено по формуле (Ом):

$$x = x_{\text{о}} \cdot l, \qquad (4.32)$$

где $x_{\text{о}}$ – удельное индуктивное сопротивление, Ом/км.

Удельное индуктивное сопротивление для воздушных ЛЭП напряжением до 35 кВ можно принимать x_o = 0,35 ... 0,4 Ом/км.

Удельное индуктивное сопротивление для кабельных ЛЭП напряжением до 10 кВ можно принимать x_o = 0,07 ... 0,08 Ом/км. Если величиной индуктивного сопротивления для кабельных ЛЭП пренебречь, тогда потеря напряжения в КЛ определится по выражению (В):

$$\Delta U_{кл} = \sqrt{3} \cdot I_р \cdot r \cdot \cos\varphi_р , \qquad (4.33)$$

где $I_р$ – расчетный ток нагрузки, А; r – активное сопротивление проводника кабельной ЛЭП (определяется по выражению (4.31), Ом; $\cos\varphi_р$ – расчетный коэффициент мощности электроприемников, подключенных к кабельной ЛЭП.

Если электроэнергия от источника питания к потребителю подводится по комбинированной ЛЭП, состоящей из участков ВЛ и КЛ (это имеет место, например, при электроснабжении экскаваторов), тогда с $\Delta U_{доп}$ следует сравнивать сумму потерь напряжения во всех участках ЛЭП, т. е.

$$\Delta U_{лэп} = \Delta U_{вл} + \Delta U_{кл} \le \Delta U_{доп} \qquad (4.34)$$

Источником питания электроэнергией для машин и механизмов напряжением 380 В является ПКТП-6/0,4 кВ. Передвижные потребители к ПКТП подключаются с помощью гибких кабелей. В этом случае с $\Delta U_{доп}$ следует сравнивать потерю напряжения в каждой кабельной линии в отдельности, т.е.

$$\Delta U_{кл} \le \Delta U_{доп} \qquad (4.35)$$

Если условия (4.34) и (4.35) не выполняются, то следует предусмотреть одно или несколько из следующих мероприятий:

1) увеличивается напряжение на зажимах отмотки НН переключением зажимов обмотки ВН трансформатора;

2) увеличивается сечение жилы магистрального кабеля или ЛЭП;

3) увеличивается сечение жилы проверяемого кабеля потребителя.

После этого снова подсчитывается величина $\Delta U_{ЛЭП}$ и проверяется условие $\Delta U_{КЛ} \le \Delta U_{доп}$.

Первая рекомендация по увеличению допустимой потери напряжения в сети не требует затрат на ее осуществление и поэтому является наиболее предпочтительной. Но иногда этого мероприятия недостаточно для выполнения требования и приходится увеличивать сечение проводов. При этом следует иметь в виду, что сечение проводов внутрикарьерных передвижных ЛЭП должно быть не более 120 мм^2.

В пояснительной записке следует привести подробные расчеты по одной питающей ЛЭП (ЛЭП-35 или ЛЭП-110), по одной наиболее нагруженной карьерной ВЛ (ЛЭП-6), по одной кабельной линии напряжением 6 кВ и по одной кабельной линии напряжением до 1000 В.

Результаты расчетов остальных линий сводятся в таблицы, составленные по формам:

Выбор проводов карьерных ВЛ

№№ ВЛ	Расчетный ток в нормальном режиме, А	Расчетное сечение провода, мм^2			Потеря напряжения в ВЛ при наибольшем сечении, %	Принятая марка провода
		по экономической плотности тока	по длительно- допустимому току	по механической прочности		
1	2	3	4	5	6	7

Выбор кабелей

Наименование электроприемников	Расчетный ток, А	Расчетное сечение жил кабеля, мм^2		Потеря напряжения в КЛ, %	Принятая марка кабеля
		по допустимому току	по току короткого замыкания		
1	2	3	4	5	6

4.7. Расчет токов короткого замыкания

Знание токов короткого замыкания в общем случае необходимо для выбора электрооборудования (электрических аппаратов, изоляторов, кабелей и т.д.), для проектирования релейной защиты, для выбора средств ограничения токов к.з.

4.7.1. Расчет токов к.з. в сетях напряжением выше 1000 В

Для расчета токов к.з. необходимо определить сопротивление цепи до точки короткого замыкания (точку короткого замыкания принять на шинах ЗРУ-6 кВ ГПП). Для этого составляется расчетная схема, включающая в себя источники электроэнергии и элементы сети: силовые трансформаторы, воздушные и кабельные линии, реакторы и т.д. По расчетной схеме составляется эквивалентная схема, в которой источники электроэнергии и элементы сети заменяются соответствующими индуктивными сопротивлениями. Активные сопротивления элементов сети в расчете не учитываются ввиду их малости. Согласно расчетной и эквивалентной схемам определяют результирующее индуктивное сопротивление до точки к.з. (Ом).

$$X_{\text{рез}} = X_{\text{с}} + \sum X_{\text{эл}}, \qquad (4.36)$$

где $X_{\text{с}}$ – индуктивное сопротивление энергосистемы, Ом; $\sum X_{\text{эл}}$ - индуктивное суммарное сопротивление цепи до точки к.з., Ом.

Индуктивное сопротивление системы определяется по формуле (Ом)

$$X_{\text{с}} = \frac{U^2_{\text{н ср.}}}{S_{\text{к}}}, \qquad (4.37)$$

где $U_{\text{н.ср}}$ - среднее номинальное напряжение на шинах районной подстанции, кВ; $S_{\text{к}}$ – мощность короткого замыкания на шинах районной подстанции, МВ·А.

Среднее номинальное напряжение принимают равным 6,3; 37 и 115 кВ (соответственно для сетей напряжением 6; 35 и 110 кВ).

Мощность короткого замыкания на шинах районной подстанции принимается по данным энергосистемы. При отсутствии таких сведений можно принять $S_{к} = \infty$, что соответствует электроснабжению горного предприятия от энергосистемы с неограниченной мощностью и собственным сопротивлением $X_{\text{с}}$=0. Это позволит определить максимальные возможные токи к.з., а выбор и проверку электроустановок провести по наиболее тяжелым условиям.

Индуктивное сопротивление трансформаторов (Ом).

$$X_{\text{тр}} = \frac{10 \cdot U_{\text{к}}\% \cdot U^2_{\text{нср.}}}{S_{\text{н}}}, \qquad (4.38)$$

где $U_{\text{к}}\%$ – напряжение короткого замыкания трансформатора, %; $U_{\text{н ср.}}$ – среднее номинальное напряжение на стороне ВН трансформатора, кВ; $S_{\text{н}}$ – номинальная мощность трансформатора, кВ·А.

Индуктивное сопротивление воздушных и кабельных линий (Ом).

$$X_{\text{л}} = X_0 \cdot l, \qquad (4.39)$$

где X_0 – удельное индуктивное сопротивление линии, Ом/км; l – длина линии, км.

Удельное индуктивное сопротивление воздушных и кабельных линий в расчетах можно принимать: X_0 = 0,4 Ом/км для ВЛ напряжением 35-110 кВ; X_0 = 0,35 Ом/км для ВЛ напряжением 6-10 кВ; X_0 = 0,12 Ом/км для КЛ напряжением 35 кВ; X_0 = 0,08 Ом/км для КЛ напряжением 6-10 кВ.

При наличии в цепи элементов с различными напряжениями (что имеет место при наличии силовых трансформаторов в расчетной схеме) необходимо сопротивления элементов цепи привести к одной (базисной) величине напряжения. За базисное напряжение $U_{\text{б}}$ принимают среднее номинальное напряжение той ступени трансформации, на которой принята точка к.з. В этом случае приведенное сопротивление элемента будет:

$$X_{\text{б.эл}} = X_{\text{эл}} \frac{U^2_{\text{б}}}{U^2_{\text{н.ср}}}, \qquad (4.40)$$

где $X_{\text{эл}}$ – индуктивное сопротивление элемента, соответствующее напряжению $U_{\text{н ср.}}$, Ом; $U_{\text{б}}$ – базисное напряжение, кВ.

Для расчетной точки к.з. на шинах ЗРУ-6кВ ГПП базисное напряжение составляет $U_{\text{б}}$ = 6,3 кВ.

Установившее значение тока трехфазного короткого замыкания определится по выражению (кА).

$$I_{\infty}^{(3)} = \frac{U_{б}}{\sqrt{3} \cdot X_{рез}}. \quad (4.41)$$

Ударный ток – максимальное амплитудное значение тока короткого замыкания (кА).

$$i_{уд} = 2{,}55 \cdot I_{\infty}^{(3)}. \quad (4.42)$$

Мощность короткого замыкания (МВА)

$$S_{к.з.} = \sqrt{3} \cdot U_{б} \cdot I_{\infty}^{(3)}. \quad (4.43)$$

4.7.2. Расчет токов к.з. в сетях напряжением до 1000 В

При расчете токов к.з. в сетях напряжением до 1000 В необходимо учитывать индуктивные и активные сопротивления элементов цепи. Кроме того, при расчете определяются токи трехфазного и двухфазного к.з. По максимальному значению тока трехфазного к.з. $I_{к.з.}^{(3)}$ проверяют коммутационную аппаратуру на ее отключающую способность, а по минимальному значению тока к.з. (в сети с изолированной нейтралью это ток двухфазного к.з. $I_{к.з.}^{(2)}$) – надежность действия защитной аппаратуры. В связи с этим расчетные точки к.з. следует принять:

одну точку на шинах РУ на стороне НН трансформатора КТП для определения тока $I_{к.з.}^{(3)}$;

другую точку на вводе наиболее удаленного и наиболее мощного потребителя, подключенного к КТП, для определения тока $I_{к.з.}^{(2)}$.

При расчете тока к.з. в сетях до 1000 В сопротивлением электрической системы напряжением выше 1000 В (до трансформатора КТП) можно пренебречь. Токи трехфазного и двухфазного к.з. в общем виде определяются по выражениям (А):

$$I_{к.з.}^{(3)} = \frac{U_{н\,ср.}}{\sqrt{3} \cdot \sqrt{r_{рез}^2 + x_{рез}^2}}, \quad (4.44)$$

$$I_{к.з.}^{(2)} = \frac{U_{н\,ср.}}{2 \cdot \sqrt{r_{рез}^2 + x_{рез}^2}}, \quad (4.45)$$

где $U_{н\,ср.}$ – среднее номинальное напряжение сети (230,400,690 В); $r_{рез}$ и $x_{рез}$ – результирующие активное и индуктивное сопротивления всех элементов цепи до точки к.з., Ом.

Результирующее сопротивление цепи к.з. складывается из сопротивлений элементов цепи: трансформатора, кабельных линий, токовых катушек расцепителей автоматических выключателей, первичных обмоток многовит-

ковых трансформаторов тока, контактов автоматических выключателей, рубильников и т.п.

Полное, активное и индуктивное сопротивление трансформатора КТП, приведенное к стороне НН, определяют по формулам (Ом):

$$Z_{\text{тр}} = \frac{10 \cdot U_{\text{к}}\% \cdot U^2_{\text{н ср.}}}{S_{\text{н}}}, \quad (4.46)$$

$$r_{\text{тр}} = \frac{\Delta P_{\text{к.з.}} \cdot U^2_{\text{н ср.}}}{S_{\text{н}}^2}, \quad (4.47)$$

$$X_{\text{тр}} = \sqrt{Z^2_{\text{тр}} - r^2_{\text{тр}}}, \quad (4.48)$$

где $U_{\text{к}}\%$ - напряжение короткого замыкания трансформатора, %; $S_{\text{н}}$ – номинальная мощность трансформатора, кВА; $U_{\text{н ср.}}$ – среднее номинальное напряжение на стороне НН трансформатора, кВ; $\Delta P_{\text{к.з.}}$ – потери активной мощности при коротком замыкания в трансформаторе, Вт.

Активное сопротивление кабельной линии определяется по выражению (4.31), индуктивное сопротивление – по выражению (4.32).

Сопротивление катушек и контактов аппаратов принимают по данным справочников и каталогов.

Ударный ток к.з. определяется по формуле

$$i_{\text{уд}} = K_{\text{уд}} \cdot \sqrt{2} \cdot I^{(3)}_{\text{к.з.}}, \quad (4.49)$$

где $K_{\text{уд}}$ – ударный коэффициент.

Ударный коэффициент принимается равным $K_{\text{уд}}$ =1,3 при к.з. на шинах РУ стороны НН; $K_{\text{уд}}$ =1 при к.з. во всех других точках сети.

4.8. Выбор приключательных пунктов

Для подключения экскаваторов к воздушным или кабельным линиям применяются приключательные пункты типа КРУПЭ-6(10)-630 и ЯКНО-6У1В-В с вакуумными выключателями типа ВВ/TEL. Приключательные пункты оборудуются следующими видами защит, действующими на отключение выключателя:

- максимально-токовой;
- минимального напряжения;
- от однофазного замыкания на землю.

Максимально-токовая защита имеет мгновенное действие и выполнена на токовых реле прямого действия РТМ, встроенных в привод выключателя.

Защита минимального напряжения выполнена на реле РНВП, также встроенном в привод выключателя. Срабатывает при снижении напряжения в сети 6 кВ ниже допустимого уровня.

Защита от однофазных замыканий на землю выполнена с использованием реле максимального напряжения РМН, подключенного к вспомогательной обмотке трансформатора напряжения НТМИ, и реле максимального тока

ЭТД, подключенного к трансформатору тока нулевой последовательности ТНП. Контакты этих реле соединены последовательно, поэтому защита от однофазных замыканий на землю срабатывает только при одновременном срабатывании реле РМН и ЭТД. А это происходит только в случае возникновения замыкания на землю в отходящем кабеле. Таким образом обеспечивается направленность действия защиты от однофазных замыканий на землю.

Для присоединения ПКТП к линиям широко используют приключательные пункты типа СКНО-6У1В-Р с разъединителем и предохранителями.

Карьерные распределительные пункты (КРП) комплектуются из ячеек наружной установки КРУН-6(10)ЛУ1, К-59У1 или камер типа КРН-1V-10-У1.

4.9. Выбор автоматического выключателя на стороне 0,4 кВ ПКТП

На вводе 0,4 кВ, т.е. между трансформатором и шинной сборкой устанавливается главный автомат. Обычно автомат типа АВМ. Автомат должен иметь независимый расцепитель (отключающую катушку), который используется для ввода оперативных цепей реле утечки.

Для защиты отходящих от ПКТП линий применяются установочные автоматические выключатели серий А3700 и АЕ2056 и различными номинальными параметрами и электромагнитными расцепителями, осуществляющими мгновенное отключение выключателей при токах, превышающих токи уставки.

Для выбора автоматического выключателя необходимо выполнение следующих условий:

$$\left.\begin{aligned} U_{\text{н авт}} &\geq U_{\text{н}} \\ I_{\text{н авт}} &\geq I_{\text{р}} \\ I_{\text{н эм}} &\geq I_{\text{р}} \\ I_{\text{откл}} &\geq I_{\text{к.з.}}^{(3)} \end{aligned}\right\}, \qquad (4.50)$$

где $U_{\text{н авт}}$ и $I_{\text{н авт}}$ – номинальные напряжение (В) и ток (А) автоматического выключателя; $I_{\text{н эм}}$ – номинальный ток (А) электромагнитного расцепителя выключателя; $I_{\text{откл}}$ – предельный ток (кА) отключения выключателя; $U_{\text{н}}$ и $I_{\text{р}}$ – номинальное напряжение (В) и расчетный ток (А) присоединения; $I_{\text{кз}}^{(3)}$ – ток (кА) трехфазного короткого замыкания на выводных клеммах выключателя.

Кроме того, необходимо определить уставку электромагнитного расцепителя.

Ток уставки электромагнитного расцепителя или электромагнитного элемента комбинированного расцепителя принимается равным:

для асинхронного двигателя с короткозамкнутым ротором:

$$I_{\text{уст.эм}} \geq (1{,}5 \div 1{,}8) I_{\text{пуск}}, \qquad (4.51)$$

для группы двигателей с короткозамкнутым ротором

$$I_{\text{уст.эм}} \geq (1{,}5 \div 1{,}8)\left[\sum I_{\text{н.дв}} + (I_{\text{пуск.м}} - I_{\text{н.м}})\right], \qquad (4.52)$$

где $I_{\text{пуск.м}}$ – пусковой ток двигателя наибольшей мощности; $I_{\text{н.м}}$ – номинальный ток двигателя наибольшей мощности; $\sum I_{\text{н.дв}}$ – сумма номинальных токов всех электродвигателей группы.

Пусковой ток двигателя с короткозамкнутым ротором может быть определен по выражению:

$$I_{\text{пуск}} \approx (5...7) I_{\text{н}}, \qquad (4.53)$$

где $I_{\text{н}}$ - номинальный ток двигателя.

Надежность срабатывания автомата для сетей с изолированной нейтралью проверяется по расчетному значению тока двухфазного короткого замыкания $I_{\text{кз}}^{(2)}$ в конце защищаемого участка и по коэффициенту чувствительности:

для автоматов с электромагнитным расцепителем

$$K_{\text{ч}} = \frac{I_{\text{к}}^{(2)}}{I_{\text{уст.эм}}} \geq 1{,}25 \div 1{,}4; \qquad (4.54)$$

для автоматов с комбинированным расцепителем

$$K_{\text{ч}} = \frac{I_{\text{к}}^{(2)}}{I_{\text{ном.трц}}} \geq 3, \qquad (4.55)$$

где $I_{\text{ном.трц}}$ - номинальный ток теплового расцепителя.

При меньших коэффициентах чувствительности необходимо предусмотреть меры для увеличения тока короткого замыкания: принять ПКТП с трансформатором большей мощности или (и) меньшим напряжением короткого замыкания, увеличить сечение отходящей кабельной линии или сократить длину гибкого кабеля.

4.10.Компоновка подстанций и выбор электрооборудования

Открытую установку электрооборудования следует применять при напряжении 35 – 110 кВ и выше, если в атмосфере не содержится примесей, вредно действующих на изоляцию [9].

Наиболее широкое распространение получила полуоткрытая компоновка подстанций, при которой трансформаторы с первичным напряжением 35 кВ и выше, а в отдельных случаях и трансформаторы собственных нужд устанавливаются открыто. Распредустройство 6 – 10 кВ и 0,66 – 0,38 кВ, панели релейной защиты и автоматики на таких подстанциях устанавливаются в закрытом помещении.

Открытая установка электрооборудования всех уровней напряжения целесообразна только в районах с мягким климатом. На Северном Урале, Кольском полуострове, Норильске, Воркуте, Магадане и других районах со

снежными заносами и буранами не рекомендуется открытая установка электрооборудования подстанций.

Подстанции должны сооружаться с применением комплектного и крупноблочного электрооборудования. Разрозненная поставка электрооборудования допускается только для реконструкции и ремонта подстанции.

Учитывая, что комплектные подстанции имеют РУ 6 – 10 кВ открытого типа (что не всегда приемлемо для Урала, Кузбасса, Дальнего Востока и подобных им районов), целесообразно в этих районах сооружать ГПП полуоткрытого типа, сохраняя при этом схему коммутации комплектной подстанции.

Силовые и тяговые трансформаторы с первичным напряжением 35 кВ и выше устанавливаются на фундаментах трансформаторов следующего большего габарита, что позволяет при увеличении мощности предприятия заменить трансформаторы на более мощные без реконструкции строительной части подстанции. Для ревизии трансформаторов предусматривается фундамент под передвижное инвентарное устройство.

Присоединение РУ 6(10) кВ к трансформаторам производится при помощи алюминиевых гибких проводов или шинным мостом из алюминия. Кабельная связь допускается лишь в случае, если взаимное расположение трансформаторов и РУ 6(10) кВ не позволяет выполнить ни один из первых двух указанных видов связи.

Распределительные устройства на 6(10) кВ наружной установки комплектуются из КРУ серий КРУН-6(10)ЛУ1 и К-59У1 выкатного типа. Первые КРУ размещаются открыто на бетонированной площадке, последние устанавливаются в модульном металлическом здании с коридором управления. Эти КРУ применяются для комплектования ГПП или ответственных КРП с числом ячеек на 6(10) кВ более 15 шт. При меньшем количестве ячеек РУ 6(10) кВ открытого типа можно комплектовать камерами типа КРН-1V-10 со стационарным размещением электрооборудования в камерах.

Закрытые распределительные устройства ЗРУ 6(10) кВ комплектуются шкафами КРУ2-10 или камерами типа КСО. Шкафы КРУ2-10 выкатного типа следует применять на ГПП и ответственных КРП с числом ячеек более 15, при числе ячеек менее 15 применяются камеры типа КСО.

Расположение шкафов (камер) принимается однорядным при числе их до 10 и двухрядным при числе камер более 10. Проходы между рядами КРУ или между КРУ и стеной должны быть не менее установленных ПУЭ.

При применении КРУ выкатного типа ширина коридора управления должна обеспечить свободный проход персонала при выдвинутой тележке, а именно: для КРУ 2-10 – 2500 мм при двухрядной установке и 2100 мм при однородной установке. Ширина прохода с тыльной стороны шкафов КРУ 2-10 равна 800 мм.

Камеры типа КСО могут размещаться только в электротехнических помещениях, т.к. они имеют открытые сборные шины.

В помещении ЗРУ 6(10) кВ предусматривается место для установки резервных ячеек в количестве не менее 20 % от общего числа камер для отхо-

дящих присоединений. Оборудованные резервные ячейки предусматриваются не более, чем 1 ячейка на 10 рабочих ячеек.

При длине помещения ЗРУ 6(10) кВ более 7 м необходимо предусматривать два выхода. Помещение ЗРУ должно быть оборудовано аварийной вентиляцией.

Распределительное устройство 0,4 кВ комплектуется из шкафов типа ЩО-70, ЩРО-94, устанавливаемых в помещении щита управления подстанции.

Выбор КРУ производится в следующей последовательности [9]:

в соответствии с родом установки (наружная или внутренняя) и номинальным напряжением сети принимается серия КРУ

$$U_{\text{раб}} \le U_{\text{н.КРУ}}. \tag{4.56}$$

По величине максимального рабочего тока принимается сечение сборных шин, номинальный ток шкафа и комплекта трансформаторов тока

$$\left.\begin{aligned} I_{\text{раб}} &\le I_{\text{н.шк}} \\ I_{\text{раб}} &\le I_{\text{н.с.ш}} \\ I_{1\text{н}} &= (1,7 \div 2) I_{\text{раб}} \end{aligned}\right\}, \tag{4.57}$$

где $I_{\text{н. шк.}}$ – номинальный ток шкафа, определяемый номинальным током выключателя; $I_{\text{н.с.ш.}}$ – номинальный ток сборных шин; $I_{1\text{н}}$ – номинальный первичный ток трансформаторов тока.

Принятая серия КРУ проверяется по токам короткого замыкания:

– на динамическую устойчивость по условию

$$i_{\text{ЭД}} \ge i_{\text{уд}}, \tag{4.58}$$

– на термическую устойчивость по условию

$$I_t \ge I_{\infty}^{(3)} \sqrt{\frac{t_{\text{п}}}{t}}, \tag{4.59}$$

где $i_{\text{ЭД}}$ – ток электродинамической стойкости ошиновки КРУ, кА; $i_{\text{уд}}$ – ударный ток на шинах КРУ, кА; I_t – ток термической стойкости в течение времени t, кА; $I_{\infty}^{(3)}$ – установившееся значение тока трехфазного короткого замыкания, кА; $t_{\text{п}}$ – приведенное расчетное время действия тока короткого замыкания, с.

При этом проверка производится для всей серии КРУ и для каждого комплекта трансформаторов тока.

По назначению присоединения принимаются схемы первичных соединений шкафа КРУ и релейной защиты.

Комплектные и распределительные устройства следует выбирать по каталогам, а не по справочникам. В последних часто не бывает всех необходимых данных. Более подробно методика выбора КРУ изложена в специальной литературе.

4.11. Расчет защитного заземления электроустановок карьера

При расчете защитного заземления электроустановок карьера необходимо определить тип и количество электродов центрального заземлителя, марку и сечение заземляющих проводников.

В соответствии с «Инструкцией по безопасной эксплуатации электроустановок в горнорудной промышленности» [2] заземление стационарных и передвижных электроустановок напряжением до 1000 В и выше выполняется общим, кроме электроустановок электрической тяги. Общая сеть заземления должна осуществляться путем непрерывного электрического соединения между собой заземляющих проводников (тросов) и заземляющих жил кабелей.

Общее заземляющее устройство должно состоять из центрального (главного) заземлителя, магистрали заземления, заземляющих проводников и местных заземлителей. Сопротивление местных заземляющих устройств не нормируется. Кроме того, работа ПКТП и ПП допускается без местных заземлителей при наличии в заземляющей сети дополнительного заземлителя, подключенного таким образом, чтобы при выходе из строя центрального заземлителя или любого элемента магистрали сопротивление в любой точке сети не превышало допустимой величины.

В качестве главных заземлителей рекомендуется использовать заземлитель подстанции ГПП 35/6-10 кВ или КРП 6-10 кВ и естественные заземлители. В целях электробезопасности использование заземлителей подстанций напряжением 110 кВ и выше, также тяговых и совмещенных тягово-понизительных подстанций (независимо от их напряжения) в качестве главного заземлителя электроустановок, питающих от системы с изолированной нейтралью не допускается.

Сопротивление заземляющего устройства для электроустановок напряжением выше 1000 В с изолированной нейтралью электрических сетей должно быть:

$$R_{зу} \le \frac{U_{доп}}{I_{зз}} \le 10 \text{ Ом} \qquad (4.60)$$

где $U_{доп}$ – допустимое напряжение на заземляющем устройстве, В; $I_{зз}$ – расчетный ток замыкания на землю, А.

Допустимое напряжение $U_{доп}$ = 250 В, если заземляющее устройство используется только для электроустановок напряжением выше 1000 В. При использовании заземляющего устройства одновременно для электроустановок напряжением до и выше 1000 В допустимое напряжение $U_{доп}$ = 125 В.

В качестве расчетного тока принимается полный ток однофазного замыкания на землю, величина которого для сети 6-10 кВ определяется по выражению:

$$I_{зз} = \frac{U_{л} \cdot (35 \cdot l_{к} + l_{в})}{350} \qquad (4.61)$$

где $U_л$ – линейное напряжение сети, кВ; $l_к$ – общая длина электрически связанных кабельных участков сети, км; $l_в$ – общая длина электрически связанных воздушных участков сети, км.

Для электроустановок карьеров напряжением до 1000 В с изолированной нейтралью электрической сети сопротивление заземляющего устройства, в соответствии с требованиями Правил безопасности /1/, должно быть $R_{зу} \le 4$ Ом.

В условиях карьеров заземляющее устройство выполняется общим для электроустановок напряжением до 1000 В и выше. Поэтому при расчетах принимается меньшее из двух значений сопротивление заземляющего устройства (расчетного и нормируемого Правилами). Кроме того, расчет производится для наиболее удаленной от центрального заземлителя электроустановки. Центральный заземлитель выполняется, как правило, на борту карьера вблизи от ГПП.

Сопротивление заземляющего устройства $R_{зу}$ складывается из сопротивления заземлителя $R_з$ и сопротивления заземляющих проводников

$$R_{зу} = R_з + R_{мз} + R_{зж}, \qquad (4.62)$$

где $R_{мз}$ – сопротивление магистрального заземляющего проводника до наиболее удаленной электроустановки; $R_{зж}$ – сопротивление заземляющей жилы питающего кабеля.

В качестве магистральных заземляющих проводников применяют для передвижных установок алюминиевые и сталеалюминиевые провода сечением не менее 35 мм^2. Длина заземляющих проводников не должна превышать 2 км.

Сопротивление заземляющих проводников может быть определено по выражениям:

$$R_{мз} = \frac{l_{мз} \cdot 10^3}{(\gamma_{мз} \cdot S_{мз})}; \qquad R_{зж} = \frac{l_{зж} \cdot 10^3}{\gamma_{зж} \cdot S_{зж}}, \qquad (4.63)$$

где $l_{мз}$ и $l_{зж}$ – длина магистрального проводника и длина заземляющей жилы кабеля, км; $\gamma_{мз}$ и $\gamma_{зж}$ – проводимость материала магистрального проводника и заземляющей жилы кабеля, См·м/мм^2; $S_{мз}$ и $S_{зж}$ – сечение проводников, мм^2.

Сопротивление заземлителя из выражения (4.62) будет:

$$R_з = R_{зу} - R_{мз} - R_{зж}, \qquad (4.64)$$

Искусственный заземлитель обычно выполняется из отдельных электродов из круглой или угловой стали, соединенных между собой стальной полосой. Сопротивление одиночного трубчатого или стержневого электрода, верхний конец которого расположен ниже уровня земли определяется по выражению:

$$R_{эл} = \frac{\rho}{2\pi l}\left(\ln\frac{2l}{d} + \frac{1}{2}\ln\frac{4t+l}{4t-l}\right), \qquad (4.65)$$

где ρ – удельное сопротивление грунта, Ом·м (табл. 9 приложения); l – длина электрода, м; d – диаметр электрода, м; t – расстояние от поверхности земли до середины электрода, м.

Если верхний конец трубчатого или стержневого электрода находится на уровне земли, тогда его сопротивление будет

$$R_{эл.} = \frac{\rho}{2\pi\, l} \ln \frac{4l}{d} \ . \qquad (4.66)$$

При использовании в качестве электродов угловой стали в выражении (4.65) – (4.66) вместо диаметра электрода следует подставлять условный диаметр

$$d_у = 0{,}95в \ , \qquad (4.67)$$

где *в* – ширина полки уголка, м.

Количество электродов искусственного заземлителя определится по выражению:

$$n_{эл} = \frac{R_{эл}}{R_з \cdot \eta_{эл}} \ , \qquad (4.68)$$

где $\eta_{эл}$ – коэффициент использования электродов.

Коэффициент использования $\eta_{эл}$ учитывает увеличение сопротивления одиночного электрода вследствие влияния электромагнитных полей других электродов. Коэффициент $\eta_{эл}$ зависит от взаимного расположения электродов (в ряд или по контуру) и от расстояния между ними. В расчетах принимать $\eta_{эл} = 0{,}6 \ldots 0{,}75$.

4.12. Безопасность эксплуатации электроустановок карьера

В этом параграфе, используя нормативные документы [1] и [2], следует, применительно к проектируемому объекту предусмотреть технические способы и средства защиты от поражения электрическим током (режим нейтрали электрических сетей, защитное заземление, защитное отключение электроустановок напряжением до 1000 В, защиту от однофазных замыканий на землю в сетях напряжением выше 1000 В), привести требования к их конструктивному исполнению, техническим характеристикам и периодичности испытаний. Кроме того, следует изложить основные требования по безопасной эксплуатации распределительных пунктов (КРП), приключательных пунктов (ПП), передвижных трансформаторных подстанций (ПКТП), карьерных воздушных и кабельных ЛЭП.

4.13. Технико-экономические показатели электроснабжения карьера

Основными технико-экономическими показателями электроснабжения предприятия являются:

а) тридцатиминутный максимум активной нагрузки;

б) средневзвешенный коэффициент мощности;

в) общий расход активной электроэнергии;

г) удельный расход активной электроэнергии;

д) электровооруженность труда;

е) стоимость электроэнергии.

Тридцатиминутный максимум активной нагрузки определяется по выражению:

$$P_м = К_{см} \cdot \Sigma P_р \quad (4.69)$$

где $К_{см}$ – коэффициент совмещения максимумов нагрузки, $К_{см}$ = 0,85…0,95; $\Sigma P_р$ – суммарная расчетная активная мощность электроприемников предприятия, кВт.

Средневзвешенный коэффициент мощности $\cos\varphi_{св}$ определен ранее по выражению (4.8). Если для повышения коэффициента мощности предусмотрено применение компенсирующих устройств, то дополнительно следует привести коэффициент мощности с учетом компенсации реактивной мощности.

Общий годовой расход активной электроэнергии $W_а$ определен по выражению (4.5).

Удельный расход электроэнергии – количество электроэнергии, израсходованной на производство единицы продукции – вычисляют по формуле

$$\omega = W_а / Q \quad (4.70)$$

где Q – производительность предприятия по полезному ископаемому, т.

Электровооруженность труда – показатель использования электрической энергии в промышленности. Определяется по выражению

$$Э_т = W_а / N, \quad (4.71)$$

где N – среднесписочная численность промышленно-производственного персонала на предприятии, чел;

$Э_т$ – электровооруженность труда, кВт·ч/чел.

Стоимость электроэнергии для промышленных предприятий и приравненных к ним потребителей с присоединенной мощностью до 750 кВ·А определяется по одноставочному тарифу. В этом случае плата производится только за потребленную энергию, учтенную электрическим счетчиком.

$$С = в_1 \cdot W_а, \quad (4.72)$$

где $в_1$ – плата за 1кВт·ч потребленной активной энергии при одноставочном тарифе, руб/кВт·ч.

Стоимость электроэнергии для промышленных предприятий с присоединенной мощностью 750 кВ·А и более определяется по двухставочному тарифу:

$$С = а \cdot P_м + в_2 \cdot W_{а,} \quad (4.73)$$

где $а$ – плата за 1 кВт максимальной активной мощности предприятия в период максимума энергосистемы, руб/кВт; $в_2$ – плата за 1 кВт·ч потребленной активной энергии при двухставочном тарифе, руб/кВт·ч.

Тарифные ставки $а$, $в_1$ и $в_2$ принимаются по материалам производственной (преддипломной) практики.

СПИСОК ЛИТЕРАТУРЫ

1. Федеральные нормы и правила в области промышленной безопасности «Правила безопасности при ведении горных работ и переработке твердых полезных ископаемых». Утверждены Приказом Ростехнадзора от 11.12.2013. № 599. Режим доступа:docs.cntd.ru/document/499066482.

2. Инструкция по безопасной эксплуатации электроустановок в горнорудной промышленности (РД 06-572-03), утверждённая Постановлением Госгортехнадзора России от 05.06.03 г. № 65. М.: Госгортехнадзор России, 2003 (с изменениями на 24 января 2018 г.). Режим доступа:docs.cntd.ru/document/901865888.

3. Правила по охране труда при эксплуатации электроустановок. Утверждены Приказом Минтруда РФ от 24.07.2013 №328н.- Екатеринбург, ИД «Урал Юр Издат», 2014, - 240 с.

4. Правила устройства электроустановок. Все действующие разделы шестого и седьмого изданий с изменениями и дополнениями по состоянию на 1 февраля 2008г. М.: КНОРУС, 2008. – 488 с.

5. Справочник по электроустановкам угольных предприятий. Электроустановки угольных разрезов и обогатительных фабрик / Ш. Ш. Ахмедов, А. Г. Кузьмичев, Ю. Т. Разумный и др. М.: Недра, 1988. 436 с.

6. Справочник энергетика карьера / В. А.Голубев, П. П. Мирошкин, Н. М.Шадрин и др. М.: Недра, 1986.420 с.

7. Электрификация открытых горных работ: Учебник для вузов / С. А. Волотковский, В. И. Щуцкий, Н. И. Чеботаев и др. М.: Недра, 1987. 332 с.

8. Кудрин Б.И. Электроснабжение промышленных предприятий. М.: Интермет Инжиниринг, 2005.

9. Электрификация горного производства: Учебник для вузов: В 2 т. / Под ред. Л. А. Пучкова и Г. Г. Пивняка. – М.: Издательство МГГУ, 2007.

10. Приказ Минэнерго РФ от 23.06.2015 №380 «О порядке расчета значений соотношения потребления активной и реактивной мощности для отдельных энергопринимающих устройств (групп энергопринимающих устройств) потребителей электрической энергии. Зарегистрирован Министерством юстиции РФ, регистрационный №38151 от 22 июля 2015 г.

ПРИЛОЖЕНИЕ

Таблица 1

Значения Кс и cos $\varphi_р$ для электроприемников карьеров

Электроприемник	**Кс**	**Cos $\varphi_р$**
Экскаватор одноковшовый с приводом по системе Г-Д: на вскрыше на добыче	 0,5-0,7 0,5-0,75	0,5-0,65 (0,6-0,75 оп.) 0,5-0,7 (0,6-0,8 оп.)
Экскаватор роторный	0,6-0,7	0,7
Отвалообразователь ленточный, перегружатель	0,6-0,7	0,65
Станок ударно-канатного бурения	0,5-0,6	0,65
Станок вращательного бурения	0,5-0,7	0,7
Ленточный конвейер	0,6	0,7
Землесос с приводом до 200 кВт	0,6	0,75
То же, от 200 до 2000 кВт	0,8	0,9 оп.
Дренажная шахта	0,7	0,7
Технологический комплекс	0,6	0,7
Депо электровозов	0,4	0,7
Механическая мастерская	0,3	0,65
Адмбыткомбинат	0,6	0,75
Погрузка угля в ж/д вагоны	0,55	0,7
Насосная станция водоснабжения	0,75	0,75
Насосы, вентиляторы, компрессоры	0,7	0,8
Наружное освещение	1,0	1,0

Таблица 2

Продолжительность использования максимальных активных нагрузок предприятий

Наименование предприятия и режим его работы	**Тм, ч/год**
Карьеры и разрезы, работающие 3 смены по 8 часов при 357 рабочих днях в году при 300 рабочих днях в году	 4700-5100 3500-4000
Установки гидромеханизации	2700-3000
Предприятия с сезонным характером добычи, работающие по непрерывной рабочей неделе (прииски)	3000-4000

Таблица 3

Продолжительность работы предприятий в течение года

Продолжительность рабочей смены, ч	**Значения Тр при числе смен**		
	1	**2**	**3**
8 ч	2250	4500	6400
7 ч	2000	3950	5870

Таблица 4

Комплектные конденсаторные установки низкого напряжения (0,4 кВ), регулируемые

Типономинал	**Мощность установки, квар**	**Количество и мощность ступеней, квар**
УКМ58-0,4-50-10–У3	50	5х10
УКМ58-0,4-100-33,3-У3	100	1х33,3+1х67
УКМ58-0,4-150-30–У3	150	1х30+2х60
УКМ58-0,4-180-30–У3	180	2х30+2х60
УКМ58-0,4-268-67–У3	268	4х67
УКМ58-0,4-335-67–У3	335	5х67
УКМ58-0,4-402-67–У3	402	6х67
УКМ58-0,4-536-67–У3	536	8х67
УКМ58-0,4-603-67–У3	603	9х67

Таблица 5

Комплектные конденсаторные установки высокого напряжение 6,3 (10,5) кВ

Типоразмер установки	Мощность установки, квар	Типоразмер установки	Мощность установки, квар
УКЛ(П)56-6,3(10,5)-450У3(У1)	450	УКЛ(П)57-6,3(10,5)-450У3(У1)	450
УКЛ(П)56-6,3(10,5)-900У3(У1)	900	УКЛ(П)57-6,3(10,5)-900У3(У1)	900
УКЛ(П)56-6,3(10,5)-1350У3(У1)	1350	УКЛ(П)57-6,3(10,5)-1350У3(У1)	1350
УКЛ(П)56-6,3(10,5)-1800У3(У1)	1800	УКЛ(П)57-6,3(10,5)-1800У3(У1)	1800
УКЛ(П)56-6,3(10,5)-2250У3	2250	УКЛ(П)57-6,3(10,5)-2250У3	2250
УКЛ(П)56-6,3(10,5)-2700У3	2700	УКЛ(П)57-6,3(10,5)-2700У3	2700
УКЛ(П)56-6,3(10,5)-3150У3	3150	УКЛ(П)57-6,3(10,5)-3150У3	3150

Примечание. В обозначении установки: УК – установка конденсаторная; Л(П) –расположение ячейки ввода: Л – слева, П – справа; 56 – исполнение с разъединителем, 57 – исполнение без разъединителя; У – климатическое исполнение (умеренный климат); 3 (1) – категория размещения: 3 – внутри помещения, 1 – на открытом воздухе

Таблица 6

Допустимые длительные токовые нагрузки на неизолированные провода

Марка провода	**Сечение провода, мм^2**	**Допустимая нагрузка, А**	**Марка провода**	**Сечение провода, мм^2**	**Допустимая нагрузка, А**
А-16	16	105	АС-10	10	80
А-25	25	135	АС-16	16	105
А-35	35	170	АС-25	25	130
А-50	50	215	АС-35	35	175
А-70	70	265	АС-50	50	210
А-95	95	320	АС-70	70	265
А-120	120	375	АС-95	95	330
А-150	150	440	АС-120	120	380
А-185	185	500	АС-150	150	445
А-240	240	590	АС-185	185	520

Таблица 7

Допустимые длительные токовые нагрузки на гибкие кабели

Сечение основных жил, мм^2	**Допустимая нагрузка, А**	**Сечение основных жил, мм^2**	**Допустимая нагрузка, А**
16	90	70	220
25	120	95	265
35	145	120	310
50	180	150	350

Таблица 8

Экономическая плотность тока для электрических сетей
напряжением выше 1000 В

Проводники	**Экономическая плотность тока (А/мм^2) при числе часов использования максимума активной нагрузки в год**		
	1000-3000	3000-5000	более 5000
Неизолированные провода и шины:			
медные	2,5	2,1	1,8
алюминиевые	1,3	1,1	1,0

Таблица 9

Приближенные значения удельных сопротивлений грунтов

Вид грунта	**Значение ρ, Ом·м**
Песок	700
Супесок	300
Суглинок	100
Глина	40
Садовая земля	40
Чернозем, торф	20

ОГЛАВЛЕНИЕ

1. ОБЩИЕ ПОЛОЖЕНИЯ 3
2. КРАТКИЕ СВЕДЕНИЯ ОБ ЭЛЕКТРОСНАБЖЕНИИ КАРЬЕРА 4
3. ЭЛЕКТРИЧЕСКОЕ ОСВЕЩЕНИЕ 4
4. ВНУТРЕННЕЕ ЭЛЕКТРОСНАБЖЕНИЕ КАРЬЕРА 7
4.1. Общие положения 7
4.2. Расчет электрических нагрузок 9
4.3. Выбор средств компенсации реактивной мощности 12
4.4. Выбор количества и мощности трансформаторов на ГПП . . . 14
4.5. Выбор трансформаторных подстанций 6-10/0,4 кВ 15
4.6. Расчет воздушных и кабельных ЛЭП 16
4.6.1. Выбор сечения проводников и жил кабелей по нагреву токами нагрузки 18
4.6.2. Выбор сечения проводников ЛЭП по экономической плотности тока 20
4.6.3. Выбор проводников воздушных ЛЭП по условиям механической прочности и образования короны 21
4.6.4. Выбор сечения проводников по нагреву токами короткого замыкания 22
4.6.5. Выбор сечения проводников воздушных и кабельных ЛЭП по потере напряжения 23
4.7. Расчет токов короткого замыкания 25
4.7.1. Расчет токов к.з. в сетях напряжением выше 1000 В. 26
4.7.2. Расчет токов к.з. в сетях напряжением до 1000 В 27
4.8. Выбор приключательных пунктов 28
4.9. Выбор автоматического выключателя на стороне 0,4 кВ ПКТП 29
4.10. Компоновка подстанций и выбор электрооборудования 30
4.11. Расчет защитного заземления электроустановок карьера . . 33
4.12. Безопасность эксплуатации электроустановок карьера 35
4.13. Технико-экономические показатели электроснабжения карьера 35
СПИСОК ЛИТЕРАТУРЫ 37
ПРИЛОЖЕНИЕ 38
ОГЛАВЛЕНИЕ 41

Учебное издание

Валерий Семенович Стариков
Юрий Андреевич Горячих

ЭЛЕКТРОСНАБЖЕНИЕ КАРЬЕРА

Учебно-методическое пособие
по выполнению раздела
выпускной квалификационной работы (ВКР)
для студентов специальности 21.05.04 – «Горное дело»
специализации «Горные машины и оборудование» (ГМО)

3-е изд., исправленное и дополненное

Корректура кафедры электрификации горных предприятий

Подписано в печать
Бумага писчая. Формат 60 × 84 1/16.
Гарнитура Times New Roman. Печать на ризографе
Печ. л. 2,8. Уч.-изд. л. 2,39. Тираж 200 экз. Заказ № ___

Издательство УГГУ
620144, г. Екатеринбург, ул. Куйбышева, 30
Отпечатано с оригинал-макета
в лаборатории множительной техники УГГУ

МИНИСТЕРСТВО НАУКИ И ВЫСШЕГО ОБРАЗОВАНИЯ РОССИЙСКОЙ ФЕДЕРАЦИИ

ФГБОУ ВО «Уральский государственный горный университет»

УТВЕРЖДАЮ
Проректор по учебно-методическому комплексу
_____С.А. Упоров

МЕТОДИЧЕСКИЕ УКАЗАНИЯ ПО САМОСТОЯТЕЛЬНОЙ РАБОТЕ СТУДЕНТОВ

ФТД.В.01 ТЕХНОЛОГИИ ИНТЕЛЛЕКТУАЛЬНОГО ТРУДА

Специальность
21.05.04 Горное дело

Направленность (профиль)
Горные машины и оборудование

форма обучения: *очная, заочная*

Автор: Полянок О.В., к.пс.н., доцент

Одобрена на заседании кафедры

Управления персоналом
(название кафедры)
Зав. кафедрой _____
(подпись)
Ветошкина Т.А
(Фамилия И.О.)
Протокол № 1 от 09.09.2020
(Дата)

Рассмотрена методической комиссией факультета

Горно-механического
(название факультета)
Председатель _____
(подпись)
Осипов П.А.
(Фамилия И.О.)
Протокол № 2 от 14.10.2020
(Дата)

Екатеринбург
2020

СОДЕРЖАНИЕ

	Введение	3
1	Методические рекомендации по решению практико-ориентированных заданий	5
2	Методические указания по подготовке к опросу	9
3	Методические рекомендации по подготовке к практическим занятиям	11
4	Методические рекомендации по подготовке семинарским занятиям	13
5	Методические рекомендации по подготовке к сдаче экзаменов и зачетов	14
	Заключение	17
	Список использованных источников	18

ВВЕДЕНИЕ

Самостоятельная работа студентов может рассматриваться как организационная форма обучения - система педагогических условий, обеспечивающих управление учебной деятельностью студентов по освоению знаний и умений в области учебной и научной деятельности без посторонней помощи.

Самостоятельная работа студентов проводится с целью:

- систематизации и закрепления полученных теоретических знаний и практических умений студентов;
- углубления и расширения теоретических знаний;
- формирования умений использовать нормативную, правовую, справочную документацию и специальную литературу;
- развития познавательных способностей и активности студентов: творческой инициативы, самостоятельности, ответственности и организованности;
- формирования самостоятельности мышления, способностей к саморазвитию, самосовершенствованию и самореализации;
- формирования практических (общеучебных и профессиональных) умений и навыков;
- развитияисследовательских умений;
- получения навыков эффективной самостоятельной профессиональной (практической и научно-теоретической) деятельности.

В учебном процессе выделяют два вида самостоятельной работы:

- аудиторная;
- внеаудиторная.

Аудиторная самостоятельная работа по дисциплине выполняется на учебных занятиях под непосредственным руководством преподавателя и по его заданию.

Внеаудиторная самостоятельная работа - планируемая учебная, учебно-исследовательская, научно-исследовательская работа студентов, выполняемая во внеаудиторное время по заданию и при методическом руководстве преподавателя, но без его непосредственного участия.

Самостоятельная работа, не предусмотренная образовательной программой, учебным планом и учебно-методическими материалами, раскрывающими и конкретизирующими их содержание, осуществляется студентами инициативно, с целью реализации собственных учебных и научных интересов.

Для более эффективного выполнения самостоятельной работы по дисциплине преподаватель рекомендует студентам источники и учебно-методические пособия для работы, характеризует наиболее рациональную методику самостоятельной работы, демонстрирует ранее выполненные студентами работы и т. п.

Подразумевается несколько категорий видов самостоятельной работы студентов, значительная часть которых нашла отражения в данных методических рекомендациях:

- работа с источниками литературы и официальными документами (*использование библиотечно-информационной системы*);
- выполнение заданий для самостоятельной работы в рамках учебных дисциплин (*рефераты, эссе, домашние задания, решения практико-ориентированных заданий*);

- реализация элементов научно-педагогической практики (*разработка методических материалов, тестов, тематических портфолио*);
- реализация элементов научно-исследовательской практики (*подготовка текстов докладов, участие в исследованиях*).

Особенностью организации самостоятельной работы студентов является необходимость не только подготовиться к сдаче зачета, но и собрать, обобщить, систематизировать, проанализировать информацию по темам дисциплины.

Технология организации самостоятельной работы студентов включает использование информационных и материально-технических ресурсов образовательного учреждения.

Самостоятельная работа может осуществляться индивидуально или группами студентовonline и на занятиях в зависимости от цели, объема, конкретной тематики самостоятельной работы, уровня сложности, уровня умений студентов.

В качестве форм и методов контроля внеаудиторной самостоятельной работы студентов могут быть использованы обмен информационными файлами, семинарские занятия, тестирование, опрос, доклад, реферат, самоотчеты, контрольные работы, защита творческих работ и электронных презентаций и др.

Контроль результатов внеаудиторной самостоятельной работы студентов осуществляется в пределах времени, отведенного на обязательные учебные занятия по дисциплине.

1. Методические рекомендации по решению практико-ориентированных заданий

Практико-ориентированные задания - метод анализа ситуаций. Суть его заключается в том, что студентам предлагают осмыслить реальную жизненную ситуацию, описание которой одновременно отражает не только какую-либо практическую проблему, но и актуализирует определенный комплекс знаний, который необходимо усвоить при разрешении данной проблемы. При этом сама проблема не имеет однозначных решений.

Использование метода практико-ориентированного задания как образовательной технологии профессионально-ориентированного обучения представляет собой сложный процесс, плохо поддающийся алгоритмизации [1] . Формально можновыделить следующиеэтапы:

- ознакомление студентовс текстом;
- анализ практико-ориентированного задания;
- организация обсуждения практико-ориентированного задания, дискуссии, презентации;
- оценивание участников дискуссии;
- подведение итогов дискуссии.

Ознакомление студентов с текстом практико-ориентированного задания и последующий анализ практико-ориентированного задания чаще всего осуществляются за несколько дней до его обсуждения и реализуются как самостоятельная работа студентов; при этом время, отводимое на подготовку, определяется видом практико-ориентированного задания, его объемом и сложностью.

Общая схема работы с практико-ориентированное заданием на данном этапе может быть представлена следующим образом: в первую очередь следует выявить ключевые проблемы практико-ориентированного задания и понять, какие именно из представленных данных важны для решения; войти в ситуационный контекст практико-ориентированного задания, определить, кто его главные действующие лица, отобрать факты и понятия, необходимые для анализа, понять, какие трудности могут возникнуть при решении задачи; следующим этапом является выбор метода исследования.

Знакомство с небольшими практико-ориентированного заданиями и их обсуждение может быть организовано непосредственно на занятиях. Принципиально важным в этом случае является то, чтобы часть теоретического курса, на которой базируется практико-ориентированное задание, была бы прочитана и проработана студентами.

Максимальная польза из работы над практико-ориентированного заданиями будет извлечена в том случае, если аспиранты при предварительном знакомстве с ними будут придерживаться систематического подхода к их анализу, основные шаги которого представлены ниже:

1. Выпишите из соответствующих разделов учебной дисциплины ключевые идеи, для того, чтобы освежить в памяти теоретические концепции и подходы, которые Вам предстоит использовать при анализе практико-ориентированного задания.
2. Бегло прочтите практико-ориентированное задание, чтобы составить о нем общее представление.
3. Внимательно прочтите вопросы к практико-ориентированное задание и убедитесь в том, что Вы хорошо поняли, что Вас просят сделать.
4. Вновь прочтите текст практико-ориентированного задания, внимательно фиксируя все факторы или проблемы, имеющие отношение к поставленным вопросам.
5. Прикиньте, какие идеи и концепции соотносятся с проблемами, которые Вам предлагается рассмотреть при работе с практико-ориентированное заданием.

---

[1] Долгоруков А. Метод case-study как современная технология профессионально -ориентированного обучения [Электронный ресурс]. Режим доступа: //http://evolkov.net/case/case.study.html/

Организация обсуждения практико-ориентированного задания предполагает формулирование перед студентами вопросов, включение их в дискуссию. Вопросы обычно подготавливают заранее и предлагают студентам вместе с текстом практико-ориентированного задания. При разборе учебной ситуации преподаватель может занимать активную или пассивную позицию, иногда он «дирижирует» разбором, а иногда ограничивается подведением итогов дискуссии.

Организация обсуждения практико-ориентированных заданий обычно основывается на двух методах. Первый из них носит название традиционного Гарвардского метода - открытая дискуссия. Альтернативным методом является метод, связанный с индивидуальным или групповым опросом, в ходе которого аспиранты делают формальную устную оценку ситуации и предлагают анализ представленного практико-ориентированного задания, свои решения и рекомендации, т.е. делают презентацию. Этот метод позволяет некоторым студентам минимизировать их учебные усилия, поскольку каждый аспирант опрашивается один- два раза за занятие. Метод развивает у студентов коммуникативные навыки, учит их четко выражать свои мысли. Однако, этот метод менее динамичен, чем Гарвардский метод. В открытой дискуссии организация и контроль участников более сложен.

Дискуссия занимает центральное место в методе. Ее целесообразно использовать в том случае, когда аспиранты обладают значительной степенью зрелости и самостоятельности мышления, умеют аргументировать, доказывать и обосновывать свою точку зрения. Важнейшей характеристикой дискуссии является уровень ее компетентности, который складывается из компетентности ее участников. Неподготовленность студентов к дискуссии делает ее формальной, превращает в процесс вытаскивания ими информации у преподавателя, а не самостоятельное ее добывание.

Особое место в организации дискуссии при обсуждении и анализе практико-ориентированного задания принадлежит использованию метода генерации идей, получившего название «мозговой атаки» или «мозгового штурма».

Метод «мозговой атаки» или «мозгового штурма» был предложен в 30-х годах прошлого столетия А. Осборном как групповой метод решения проблем. К концу XX столетия этот метод приобрел особую популярность в практике управления и обучения не только как самостоятельный метод, но и как использование в процессе деятельности с целью усиления ее продуктивности. В процессе обучения «мозговая атака» выступает в качестве важнейшего средства развития творческой активности студентов. «Мозговая атака» включает в себя три фазы.

Первая фаза представляет собой вхождение в психологическую раскованность, отказ от стереотипности, страха показаться смешным и неудачником; достигается созданием благоприятной психологической обстановки и взаимного доверия, когда идеи теряют авторство, становятся общими. Основная задача этой фазы - успокоиться и расковаться.

Вторая фаза - это собственно атака; задача этой фазы - породить поток, лавину идей. «Мозговая атака» в этой фазе осуществляется по следующим принципам:

- есть идея, - говорю, нет идеи, - не молчу;
- поощряется самое необузданное ассоциирование, чем более дикой покажется идея, тем лучше;
- количество предложенных идей должно быть как можно большим;
- высказанные идеи разрешается заимствовать и как угодно комбинировать, а также видоизменять и улучшать;
- исключается критика, можно высказывать любые мысли без боязни, что их признают плохими, критикующих лишают слова;
- не имеют никакого значения социальные статусы участников; это абсолютная демократия и одновременно авторитаризм сумасшедшей идеи;
- все идеи записываются в протокольный список идей;

• время высказываний - не более 1-2 минут.

Третья фаза представляет собой творческий анализ идей с целью поиска конструктивного решения проблемы по следующим правилам:

- анализировать все идеи без дискриминации какой-либо из них;
- найти место идее в системе и найти систему под идею;
- не умножать сущностей без надобности;
- не должна нарушаться красота и изящество полученного результата;
- должно быть принципиально новое видение;
- ищи «жемчужину в навозе».

В методе мозговая атака применяется при возникновении у группы реальных затруднений в осмыслении ситуации, является средством повышения активности студентов. В этом смысле мозговая атака представляется не как инструмент поиска новых решений, хотя и такая ее роль не исключена, а как своеобразное «подталкивание» к познавательной активности.

Презентация, или представление результатов анализа практико-ориентированного задания, выступает очень важным аспектом метода ***case-study.*** Умение публично представить интеллектуальный продукт, хорошо его рекламировать, показать его достоинства и возможные направления эффективного использования, а также выстоять под шквалом критики, является очень ценным интегральным качеством современного специалиста. Презентация оттачивает многие глубинные качества личности: волю, убежденность, целенаправленность, достоинство и т.п.; она вырабатывает навыки публичного общения, формирования своего собственного имиджа.

Публичная (устная) презентация предполагает представление решений практико-ориентированного задания группе, она максимально вырабатывает навыки публичной деятельности и участия в дискуссии. Устная презентация обладает свойством кратковременного воздействия на студентов и, поэтому, трудна для восприятия и запоминания. Степень подготовленности выступающего проявляется в спровоцированной им дискуссии: для этого необязательно делать все заявления очевидными и неопровержимыми. Такая подача материала при анализе практико-ориентированного задания может послужить началом дискуссии. При устной презентации необходимо учитывать эмоциональный настрой выступающего: отношение и эмоции говорящего вносят существенный вклад в сообщение. Одним из преимуществ публичной (устной) презентации является ее гибкость. Оратор может откликаться на изменения окружающей обстановки, адаптировать свой стиль и материал, чувствуя настроение аудитории.

Непубличная презентация менее эффектна, но обучающая роль ее весьма велика. Чаще всего непубличная презентация выступает в виде подготовки отчета по выполнению задания, при этом стимулируются такие качества, как умение подготовить текст, точно и аккуратно составить отчет, не допустить ошибки в расчетах и т.д. Подготовка письменного анализа практико-ориентированного задания аналогична подготовке устного, с той разницей, что письменные отчеты-презентации обычно более структурированы и детализированы. Основное правило письменного анализа практико-ориентированного задания заключается в том, чтобы избегать простого повторения информации из текста, информация должна быть представлена в переработанном виде. Самым важным при этом является собственный анализ представленного материала, его соответствующая интерпретация и сделанные предложения. Письменный отчет - презентация может сдаваться по истечении некоторого времени после устной презентации, что позволяет студентам более тщательно проанализировать всю информацию, полученную в ходе дискуссии.

Как письменная, так и устная презентация результатов анализа практико-ориентированного задания может быть групповая и индивидуальная. Отчет может быть индивидуальным или групповым в зависимости от сложности и объема задания. Индивидуальная презентация формирует ответственность, собранность, волю;

групповая - аналитические способности, умение обобщать материал, системно видеть проект.

Оценивание участников дискуссии является важнейшей проблемой обучения посредством метода практико-ориентированного задания. При этом выделяются следующие требования к оцениванию:

- объективность - создание условий, в которых бы максимально точно выявлялись знания обучаемых, предъявление к ним единых требований, справедливое отношение к каждому;
- обоснованность оценок - их аргументация;
- систематичность - важнейший психологический фактор, организующий и дисциплинирующий студентов, формирующий настойчивость и устремленность в достижении цели;
- всесторонность и оптимальность.

Оценивание участников дискуссии предполагает оценивание не столько набора определенных знаний, сколько умения студентов анализировать конкретную ситуацию, принимать решение, логически мыслить.

Следует отметить, что оценивается содержательная активность студента в дискуссии или публичной (устной) презентации, которая включает в себя следующие составляющие:

- выступление, которое характеризует попытку серьезного предварительного
- анализа (правильность предложений, подготовленность,
- аргументированность и т.д.);
- обращение внимания на определенный круг вопросов, которые требуют углубленного обсуждения;
- владение категориальным аппаратом, стремление давать определения, выявлять содержание понятий;
- демонстрация умения логически мыслить, если точки зрения, высказанные раньше, подытоживаются и приводят к логическим выводам;
- предложение альтернатив, которые раньше оставались без внимания;
- предложение определенного плана действий или плана воплощения решения;
- определение существенных элементов, которые должны учитываться при анализе практико-ориентированного задания;
- заметное участие в обработке количественных данных, проведении расчетов;
- подведение итогов обсуждения.

При оценивании анализа практико-ориентированного задания, данного студентами при непубличной (письменной) презентации учитывается:

- формулировка и анализ большинства проблем, имеющихся в практико-ориентированное задание;
- формулировка собственных выводов на основании информации о практико-ориентированное задание, которые отличаются от выводов других студентов;
- демонстрация адекватных аналитических методов для обработки информации;
- соответствие приведенных в итоге анализа аргументов ранее выявленным проблемам, сделанным выводам, оценкам и использованным аналитическим методам.

2. Методические указанияпо подготовке к опросу

Самостоятельная работа обучающихся включает подготовку к устному или письменному опросу на семинарских занятиях. Для этого обучающийся изучает лекции, основную и дополнительную литературу, публикации, информацию из Интернет-ресурсов. Темы и вопросы к семинарским занятиям, вопросы для самоконтроля приведены в методических указаниях по разделам и доводятся до обучающихся заранее.

Письменный опрос

В соответствии с технологической картой письменный опрос является одной из форм текущего контроля успеваемости студента по данной дисциплине. При подготовке к письменному опросу студент должен внимательно изучает лекции, основную и дополнительную литературу, публикации, информацию из Интернет-ресурсов. Темы и вопросы к семинарским занятиям, вопросы для самоконтроля приведены в методических указаниях по разделам и доводятся до обучающихся заранее.

При изучении материала студент должен убедиться, что хорошо понимает основную терминологию темы, умеет ее использовать в нужном контексте. Желательно составить краткий конспект ответа на предполагаемые вопросы письменной работы, чтобы убедиться в том, что студент владеет материалом и может аргументировано, логично и грамотно письменно изложить ответ на вопрос. Следует обратить особое внимание на написание профессиональных терминов, чтобы избегать грамматических ошибок в работе. При изучении новой для студента терминологии рекомендуется изготовить карточки, которые содержат новый термин и его расшифровку, что значительно облегчит работу над материалом.

Устный опрос

Целью устного собеседования являются обобщение и закрепление изученного курса. Студентам предлагаются дляосвещения сквозные концептуальные проблемы. При подготовке следует использовать лекционный материал и учебную литературу. Для более глубокого постижения курса и более основательной подготовки рекомендуется познакомиться с указанной дополнительной литературой. Готовясь к семинару, студент должен, прежде всего, ознакомиться с общим планом семинарского занятия. Следует внимательно прочесть свой конспект лекции по изучаемой теме и рекомендуемую к теме семинара литературу. С незнакомыми терминами и понятиями следует ознакомиться в предлагаемом глоссарии, словаре или энциклопедии[2].

Критерии качества устного ответа.

1. Правильность ответа по содержанию.
2. Полнота и глубинаответа.
3. Сознательность ответа(учитывается понимание излагаемого материала).
4. Логика изложенияматериала (учитывается умение строить целостный, последовательный рассказ, грамотно пользоваться профессиональной терминологией).
5. Рациональность использованных приемов и способов решения поставленной учебной задачи (учитывается умение использовать наиболее прогрессивные и эффективные способы достижения цели).
6. Своевременностьи эффективность использования наглядных пособий и технических средств при ответе (учитывается грамотно и с пользой применять наглядность и демонстрационный опыт при устном ответе).
7. Использованиедополнительного материала (приветствуется, но не обязательно для всех студентов).

[2]Методические рекомендации для студентов [Электронный ресурс]: Режим доступа: http://lesgaft.spb.ru/sites/default/files/u57/metod.rekomendacii_dlya_studentov_21.pdf

8. Рациональность использования времени, отведенного на задание (не одобряется затянутость выполнения задания, устного ответа во времени, с учетом индивидуальных особенностей студентов)[3].

Ответ на каждый вопрос из плана семинарского занятия должен быть содержательным и аргументированным. Для этого следует использовать документы, монографическую, учебную и справочную литературу.

Для успешной подготовки к устному опросу, студент должен законспектировать рекомендуемую литературу, внимательно осмыслить лекционный материал и сделать выводы. В среднем, подготовка к устному опросу по одному семинарскому занятию занимает от 2 до 4 часов в зависимости от сложности темы и особенностей организации обучающимся своей самостоятельной работы.

3.Методические рекомендации по подготовке к практическим занятиям

[3]Методические рекомендации для студентов [Электронный ресурс]: http://priab.ru/images/metod_agro/Metod_Inostran_yazyk_35.03.04_Agro_15.01.2016.pdf

На практических занятиях необходимо стремиться к самостоятельному решению задач, находя для этого более эффективные методы. При этом студентам надо приучить себя доводить решения задач до конечного «идеального» ответа. Это очень важно для будущих специалистов. Практические занятия вырабатывают навыки самостоятельной творческой работы, развивают мыслительные способности.

Практическое занятие – активная форма учебного процесса, дополняющая теоретический курс или лекционную часть учебной дисциплины и призванная помощь обучающимся освоиться в «пространстве» (тематике) дисциплины, самостоятельно прооперировать теоретическими знаниями на конкретном учебном материале.

Продолжительность одного практического занятия – от 2 до 4 академических часов. Общая доля практических занятий в учебном времени на дисциплину – от 10 до 20 процентов (при условии, что все активные формы займут в учебном времени на дисциплину от 40 до 60 процентов).

Для практического занятия в качестве темы выбирается обычно такая учебная задача, которая предполагает не существенные эвристические и аналитические напряжения и продвижения, а потребность обучающегося «потрогать» материал, опознать в конкретном то общее, о чем говорилось в лекции. Например, при рассмотрении вопросов оплаты труда, мотивации труда и проблем безработицы в России имеет смысл провести практические занятия со следующими сюжетами заданий: «Расчет заработной платы работников предприятия». «Разработка механизма мотивации труда на предприятии N». «В чем причины и особенности безработицы в России?». Последняя тема предполагает уже некоторую аналитическую составляющую. Основная задача первой из этих тем - самим посчитать заработную плату для различных групп работников на примере заданных параметров для конкретного предприятия, т. е. сделать расчеты «как на практике»; второй – дать собственный вариант мотивационной политики для предприятия, учитывая особенности данного объекта, отрасли и т.д.; третьей – опираясь на теоретические знания в области проблем занятости и безработицы, а также статистические материалы, сделать авторские выводы о видах безработицы, характерных для России, и их причинах, а также предложить меры по минимизации безработицы.

Перед проведением занятия должен быть подготовлен специальный материал – тот объект, которым обучающиеся станут оперировать, активизируя свои теоретические (общие) знания и тем самым, приобретая навыки выработки уверенных суждений и осуществления конкретных действий.

Дополнительный материал для практического занятия лучше получить у преподавателя заранее, чтобы у студентов была возможность просмотреть его и подготовить вопросы.

Условия должны быть такими, чтобы каждый мог работать самостоятельно от начала до конца. В аудитории должны быть «под рукой» необходимые справочники и тексты законов и нормативных актов по тематике занятия. Чтобы сделать практическое занятие максимально эффективным, надо заранее подготовить и изучить материал по наиболее интересным и практически важным темам.

Особенности практического занятия с использованием компьютера

Для того чтобы повысить эффективность проведения практического занятия, может использоваться компьютер по следующим направлениям:

- поиск информации в Интернете по поставленной проблеме: в этом случае преподаватель представляет обучающимся перечень рекомендуемых для посещения Интернет-сайтов;
- использование прикладных обучающих программ;
- выполнение заданий с использованием обучающимися заранее установленных преподавателем программ;
- использование программного обеспечения при проведении занятий, связанных с моделированием социально-экономических процессов.

4.Методические рекомендации по подготовке семинарским занятиям

Семинар представляет собой комплексную форму и завершающее звено в изучении определенных тем, предусмотренных программой учебной дисциплины. Комплексность данной формы занятий определяется тем, что в ходе её проведения сочетаются выступления обучающихся и преподавателя: рассмотрение обсуждаемой проблемы и анализ различных, часто дискуссионных позиций; обсуждение мнений обучающихся и разъяснение (консультация) преподавателя; углубленное изучение теории и приобретение навыков умения ее использовать в практической работе.

По своему назначению семинар, в процессе которого обсуждается та или иная научная проблема, способствует:

- углубленному изучению определенного раздела учебной дисциплины, закреплению знаний;
- отработке методологии и методических приемов познания;
- выработке аналитических способностей, умения обобщения и формулирования выводов;
- приобретению навыков использования научных знаний в практической деятельности;
- выработке умения кратко, аргументированно и ясно излагать обсуждаемые вопросы;
- осуществлению контроля преподавателя за ходом обучения.

Семинары представляет собой дискуссию в пределах обсуждаемой темы (проблемы). Дискуссия помогает участникам семинара приобрести более совершенные знания, проникнуть в суть изучаемых проблем. Выработать методологию, овладеть методами анализа социально-экономических процессов. Обсуждение должно носить творческий характер с четкой и убедительной аргументацией.

По своей структуре семинар начинается со вступительного слова преподавателя, в котором кратко излагаются место и значение обсуждаемой темы (проблемы) в данной дисциплине, напоминаются порядок и направления ее обсуждения. Конкретизируется ранее известный обучающимся план проведения занятия. После этого начинается процесс обсуждения вопросов обучающимися. Завершается занятие заключительным словом преподавателя.

Проведение семинарских занятий в рамках учебной группы (20 - 25 человек) позволяет обеспечить активное участие в обсуждении проблемы всех присутствующих.

По ходу обсуждения темы помните, что изучение теории должно быть связано с определением (выработкой) средств, путей применения теоретических положений в практической деятельности, например, при выполнении функций государственного служащего. В то же время важно не свести обсуждение научной проблемы только к пересказу случаев из практики работы, к критике имеющих место недостатков. Дискуссии имеют важное значение: учат дисциплине ума, умению выступать по существу, мыслить логически, выделяя главное, критически оценивать выступления участников семинара.

В процессе проведения семинара обучающиеся могут использовать разнообразные по своей форме и характеру пособия (от доски смелом до самых современных технических средств), демонстрируя фактический, в том числе статистический материал, убедительно подтверждающий теоретические выводы и положения. В завершение обсудите результаты работы семинара и сделайте выводы, что хорошо усвоено, а над чем следует дополнительно поработать.

В целях эффективности семинарских занятий необходима обстоятельная подготовка к их проведению. В начале семестра (учебного года) возьмите в библиотеке необходимые методические материалы для своевременной подготовки к семинарам. Во время лекций, связанных с темой семинарского занятия, следует обращать внимание на то, что необходимо дополнительно изучить при подготовке к семинару (новые официальные документы, статьи в периодических журналах, вновь вышедшие монографии и т.д.).

5.Методические рекомендации по подготовке к сдаче экзаменов и зачетов

Экзамен - одна из важнейших частей учебного процесса, имеющая огромное значение.

Во-первых, готовясь к экзамену, студент приводит в систему знания, полученные на лекциях, семинарах, практических и лабораторных занятиях, разбирается в том, что осталось непонятным, и тогда изучаемая им дисциплина может быть воспринята в полном объеме с присущей ей строгостью и логичностью, ее практической направленностью. А это чрезвычайно важно для будущего специалиста.

Во-вторых, каждый хочет быть волевым и сообразительным., выдержанным и целеустремленным, иметь хорошую память, научиться быстро находить наиболее рациональное решение в трудных ситуациях. Очевидно, что все эти качества не только украшают человека, но и делают его наиболее действенным членом коллектива. Подготовка и сдача экзамена помогают студенту глубже усвоить изучаемые дисциплины, приобрести навыки и качества, необходимые хорошему специалисту.

Конечно, успех на экзамене во многом обусловлен тем, насколько систематически и глубоко работал студент в течение семестра. Совершенно очевидно, что серьезно продумать и усвоить содержание изучаемых дисциплин за несколько дней подготовки к экзамену просто невозможно даже для очень способного студента. И, кроме того, хорошо известно, что быстро выученные на память разделы учебной дисциплины так же быстро забываются после сдачи экзамена.

При подготовке к экзамену студенты не только повторяют и дорабатывают материал дисциплины, которую они изучали в течение семестра, они обобщают полученные знания, осмысливают методологию предмета, его систему, выделяют в нем основное и главное, воспроизводят общую картину с тем, чтобы яснее понять связь между отдельными элементами дисциплины. Вся эта обобщающая работа проходит в условиях напряжения воли и сознания, при значительном отвлечении от повседневной жизни, т. е. в условиях, благоприятствующих пониманию и запоминанию.

Подготовка к экзаменам состоит в приведении в порядок своих знаний. Даже самые способные студенты не в состоянии в короткий период зачетно-экзаменационной сессии усвоить материал целого семестра, если они над ним не работали в свое время. Для тех, кто мало занимался в семестре, экзамены принесут мало пользы: что быстро пройдено, то быстро и забудется. И хотя в некоторых случаях студент может «проскочить» через экзаменационный барьер, в его подготовке останется серьезный пробел, трудно восполняемый впоследствии.

Определив назначение и роль экзаменов в процессе обучения, попытаемся на этой основе пояснить, как лучше готовиться к ним.

Экзаменам, как правило, предшествует защита курсовых работ (проектов) и сдача зачетов. К экзаменам допускаются только студенты, защитившие все курсовые работы проекты) и сдавшие все зачеты. В вузе сдача зачетов организована так, что при систематической работе в течение семестра, своевременной и успешной сдаче всех текущих работ, предусмотренных графиком учебного процесса, большая часть зачетов не вызывает повышенной трудности у студента. Студенты, работавшие в семестре по плану, подходят к экзаменационной сессии без напряжения, без излишней затраты сил в последнюю, «зачетную» неделю.

Подготовку к экзамену следует начинать с первого дня изучения дисциплины. Как правило, на лекциях подчеркиваются наиболее важные и трудные вопросы или разделы дисциплины, требующие внимательного изучения и обдумывания. Нужно эти вопросы выделить и обязательно постараться разобраться в них, не дожидаясь экзамена, проработать их, готовясь к семинарам, практическим или лабораторным занятиям, попробовать самостоятельно решить несколько типовых задач. И если, несмотря на это, часть материала осталась неусвоенной, ни в коем случае нельзя успокаиваться, надеясь на

то, что это не попадется на экзамене. Факты говорят об обратном; если те или другие вопросы учебной дисциплины не вошли в экзаменационный билет, преподаватель может их задать (и часто задает) в виде дополнительных вопросов.

Точно такое же отношение должно быть выработано к вопросам и задачам, перечисленным в программе учебной дисциплины, выдаваемой студентам в начале семестра. Обычно эти же вопросы и аналогичные задачи содержатся в экзаменационных билетах. Не следует оставлять без внимания ни одного раздела дисциплины: если не удалось в чем-то разобраться самому, нужно обратиться к товарищам; если и это не помогло выяснить какой-либо вопрос до конца, нужно обязательно задать этот вопрос преподавателю на предэкзаменационной консультации. Чрезвычайно важно приучить себя к умению самостоятельно мыслить, учиться думать, понимать суть дела. Очень полезно после проработки каждого раздела восстановить в памяти содержание изученного материала. кратко записав это на листе бумаги. создать карту памяти (умственную карту), изобразить необходимые схемы и чертежи (логико-графические схемы), например, отобразить последовательность вывода теоремы или формулы. Если этого не сделать, то большая часть материала останется не понятой, а лишь формально заученной, и при первом же вопросе экзаменатора студент убедится в том, насколько поверхностно он усвоил материал.

В период экзаменационной сессии происходит резкое изменение режима работы, отсутствует посещение занятий по расписанию. При всяком изменении режима работы очень важно скорее приспособиться к новым условиям. Поэтому нужно сразу выбрать такой режим работы, который сохранился бы в течение всей сессии, т. е. почти на месяц. Необходимо составить для себя новый распорядок дня, чередуя занятия с отдыхом. Для того чтобы сократить потерю времени на включение в работу, рабочие периоды целесообразно делать длительными, разделив день примерно на три части: с утра до обеда, с обеда до ужина и от ужина до сна.

Каждый рабочий период дня надо заканчивать отдыхом. Наилучший отдых в период экзаменационной сессии - прогулка, кратковременная пробежка или какой-либо неутомительный физический труд.

При подготовке к экзаменам основное направление дают программа учебной дисциплины и студенческий конспект, которые указывают, что наиболее важно знать и уметь делать. Основной материал должен прорабатываться по учебнику (если такой имеется) и учебным пособиям, так как конспекта далеко недостаточно для изучения дисциплины, Учебник должен быть изучен в течение семестра, а перед экзаменом сосредоточьте внимание на основных, наиболее сложных разделах. Подготовку по каждому разделу следует заканчивать восстановлением по памяти его краткого содержания в логической последовательности.

За один - два дня до экзамена назначается консультация. Если ее правильно использовать, она принесет большую пользу. Во время консультации студент имеет полную возможность получить ответ на нее ни ясные ему вопросы. А для этого он должен проработать до консультации все темы дисциплины. Кроме того, преподаватель будет отвечать на вопросы других студентов, что будет для вас повторением и закреплением знаний. И еще очень важное обстоятельство: преподаватель на консультации, как правило, обращает внимание на те вопросы, по которым на предыдущих экзаменах ответы были неудовлетворительными, а также фиксирует внимание на наиболее трудных темах дисциплины. Некоторые студенты не приходят на консультации либо потому, что считают, что у них нет вопросов к преподавателю, либо полагают, что у них и так мало времени и лучше самому прочитать материал в конспекте или и учебнике. Это глубокое заблуждение. Никакая другая работа не сможет принести столь значительного эффекта накануне экзамена, как консультация преподавателя.

Но консультация не может возместить отсутствия длительной работы в течение семестра и помочь за несколько часов освоить материал, требующийся к экзамену. На консультации студент получает ответы на трудные или оставшиеся неясными вопросы и, следовательно, дорабатывается материал. Консультации рекомендуется посещать,

подготовив к ним все вопросы, вызывающие сомнения. Если студент придет на консультацию, не проработав всего материала, польза от такой консультации будет невелика.

Очень важным условием для правильного режима работы в период экзаменационной сессии является нормальным сон. Подготовка к экзамену не должна идти в ущерб сну, иначе в день экзамена не будет чувства свежести и бодрости, необходимых для хороших ответов. Вечер накануне экзамена рекомендуем закончить небольшой прогулкой.

Итак, *основные советы* для подготовки к сдаче зачетов и экзаменов состоят в следующем:

- лучшая подготовка к зачетам и экзаменам - равномерная работа в течение всего семестра;
- используйте программы учебных дисциплин - это организует вашу подготовку к зачетам и экзаменам;
- учитывайте, что для полноценного изучения учебной дисциплины необходимо время;
- составляйте планы работы во времени;
- работайте равномерно и ритмично;
- курсовые работы (проекты) желательно защищать за одну - две недели до начала зачетно-экзаменационной сессии;
- все зачеты необходимо сдавать до начала экзаменационной сессии;
- помните, что конспект не заменяет учебник и учебные пособия, а помогает выбрать из него основные вопросы и ответы;
- при подготовке наибольшее внимание и время уделяйте трудным и непонятным вопросам учебной дисциплины;
- грамотно используйте консультации;
- соблюдайте правильный режим труда и отдыха во время сессии, это сохранит работоспособность и даст хорошие результаты;
- учитесь владеть собой на зачете и экзамене;
- учитесь точно и кратко передавать свои мысли, поясняя их, если нужно, логико-графическими схемами.

ЗАКЛЮЧЕНИЕ

Методические указания по выполнению самостоятельной работы обучающихся являются неотъемлемой частью процесса обучения в вузе. Правильнаяорганизация самостоятельной работы позволяет обучающимся развивать умения и навыки в усвоении и систематизации приобретаемых знаний, обеспечивает высокий уровень успеваемости в период обучения, способствует формированию навыков совершенствования профессионального мастерства. Также внеаудиторное время включает в себя подготовку к аудиторным занятиям и изучение отдельных тем, расширяющих и углубляющих представления обучающихся по разделам изучаемой дисциплины.

Таким образом, обучающийся используя методические указания может в достаточном объеме усвоить и успешно реализовать конкретные знания, умения, навыки и получить опыт при выполнении следующих условий:

1) систематическаясамостоятельная работа по закреплению полученных знаний и навыков;

2) добросовестноевыполнение заданий;

3) выяснениеи уточнение отдельных предпосылок, умозаключений и выводов, содержащихся в учебном курсе;

4) сопоставление точек зрения различных авторов по затрагиваемым в учебном курсе проблемам; выявление неточностей и некорректного изложения материала в периодической и специальной литературе;

5) периодическое ознакомление с последними теоретическими и практическими достижениями в области управления персоналом;

6) проведение собственных научных и практических исследований по одной или нескольким актуальным проблемам для *HR*;

7) подготовка научных статей для опубликования в периодической печати, выступление на научно-практических конференциях, участие в работе студенческих научных обществ, круглых столах и диспутах по проблемам управления персоналом.

СПИСОК ЛИТЕРАТУРЫ

1. Брандес М. П. Немецкий язык. Переводческое реферирование: практикум. М.: КДУ, 2008. – 368с.

2. Долгоруков А. Метод case-study как современная технология профессионально -ориентированного обучения [Электронный ресурс]. Режим доступа: //http://evolkov.net/case/case.study.html/

3. Методические рекомендации по написанию реферата. [Электронный ресурс]. Режим доступа: http://www.hse.spb.ru/edu/recommendations/method-referat-2005.phtml

4. Фролова Н. А. Реферирование и аннотирование текстов по специальности: Учеб. пособие / ВолгГТУ, Волгоград, 2006. - С.5.

5. Методические рекомендации для студентов [Электронный ресурс]: Режим доступа:http://lesgaft.spb.ru/sites/default/files/u57/metod.rekomendacii_dlya_studentov_21.pdf

МИНИСТЕРСТВО НАУКИ И ВЫСШЕГО ОБРАЗОВАНИЯ РОССИЙСКОЙ ФЕДЕРАЦИИ

ФГБОУ ВО «Уральский государственный горный университет»

УТВЕРЖДАЮ
Проректор по учебно-методическому комплексу
_____С.А. Упоров

МЕТОДИЧЕСКИЕ УКАЗАНИЯ ПО САМОСТОЯТЕЛЬНОЙ РАБОТЕ СТУДЕНТОВ

ФТД.В.03 ОСНОВЫ СОЦИАЛЬНОЙ АДАПТАЦИИ И ПРАВОВЫХ ЗНАНИЙ

Специальность
21.05.04 Горное дело

Направленность (профиль)
Горные машины и оборудование

форма обучения: *очная, заочная*

Автор: Полянок О.В., к.пс.н., доцент

Одобрена на заседании кафедры

Управления персоналом
(название кафедры)
Зав. кафедрой _____
(подпись)
Ветошкина Т.А
(Фамилия И.О.)
Протокол № 1 от 09.09.2020
(Дата)

Рассмотрена методической комиссией факультета

Горно-механического
(название факультета)
Председатель _____
(подпись)
Осипов П.А.
(Фамилия И.О.)
Протокол № 2 от 14.10.2020
(Дата)

Екатеринбург
2020

СОДЕРЖАНИЕ

	Введение	3
1	Методические рекомендации по решению практико-ориентированных заданий	5
2	Методические указания по подготовке к опросу	9
3	Методические рекомендации по подготовке к практическим занятиям	11
4	Методические рекомендации по подготовке семинарским занятиям	13
5	Методические рекомендации по подготовке к сдаче экзаменов и зачетов	14
	Заключение	17
	Список использованных источников	18

ВВЕДЕНИЕ

Самостоятельная работа студентов может рассматриваться как организационная форма обучения - система педагогических условий, обеспечивающих управление учебной деятельностью студентов по освоению знаний и умений в области учебной и научной деятельности без посторонней помощи.

Самостоятельная работа студентов проводится с целью:

- систематизации и закрепления полученных теоретических знаний и практических умений студентов;
- углубления и расширения теоретических знаний;
- формирования умений использовать нормативную, правовую, справочную документацию и специальную литературу;
- развития познавательных способностей и активности студентов: творческой инициативы, самостоятельности, ответственности и организованности;
- формирования самостоятельности мышления, способностей к саморазвитию, самосовершенствованию и самореализации;
- формирования практических (общеучебных и профессиональных) умений и навыков;
- развитияисследовательских умений;
- получения навыков эффективной самостоятельной профессиональной (практической и научно-теоретической) деятельности.

В учебном процессе выделяют два вида самостоятельной работы:

- аудиторная;
- внеаудиторная.

Аудиторная самостоятельная работа по дисциплине выполняется на учебных занятиях под непосредственным руководством преподавателя и по его заданию.

Внеаудиторная самостоятельная работа - планируемая учебная, учебно-исследовательская, научно-исследовательская работа студентов, выполняемая во внеаудиторное время по заданию и при методическом руководстве преподавателя, но без его непосредственного участия.

Самостоятельная работа, не предусмотренная образовательной программой, учебным планом и учебно-методическими материалами, раскрывающими и конкретизирующими их содержание, осуществляется студентами инициативно, с целью реализации собственных учебных и научных интересов.

Для более эффективного выполнения самостоятельной работы по дисциплине преподаватель рекомендует студентам источники и учебно-методические пособия для работы, характеризует наиболее рациональную методику самостоятельной работы, демонстрирует ранее выполненные студентами работы и т. п.

Подразумевается несколько категорий видов самостоятельной работы студентов, значительная часть которых нашла отражения в данных методических рекомендациях:

- работа с источниками литературы и официальными документами (*использование библиотечно-информационной системы*);
- выполнение заданий для самостоятельной работы в рамках учебных дисциплин (*рефераты, эссе, домашние задания, решения практико-ориентированных заданий*);

- реализация элементов научно-педагогической практики (*разработка методических материалов, тестов, тематических портфолио*);
- реализация элементов научно-исследовательской практики (*подготовка текстов докладов, участие в исследованиях*).

Особенностью организации самостоятельной работы студентов является необходимость не только подготовиться к сдаче зачета, но и собрать, обобщить, систематизировать, проанализировать информацию по темам дисциплины.

Технология организации самостоятельной работы студентов включает использование информационных и материально-технических ресурсов образовательного учреждения.

Самостоятельная работа может осуществляться индивидуально или группами студентовonline и на занятиях в зависимости от цели, объема, конкретной тематики самостоятельной работы, уровня сложности, уровня умений студентов.

В качестве форм и методов контроля внеаудиторной самостоятельной работы студентов могут быть использованы обмен информационными файлами, семинарские занятия, тестирование, опрос, доклад, реферат, самоотчеты, контрольные работы, защита творческих работ и электронных презентаций и др.

Контроль результатов внеаудиторной самостоятельной работы студентов осуществляется в пределах времени, отведенного на обязательные учебные занятия по дисциплине.

1. Методические рекомендации по решению практико-ориентированных заданий

Практико-ориентированные задания - метод анализа ситуаций. Суть его заключается в том, что студентам предлагают осмыслить реальную жизненную ситуацию, описание которой одновременно отражает не только какую-либо практическую проблему, но и актуализирует определенный комплекс знаний, который необходимо усвоить при разрешении данной проблемы. При этом сама проблема не имеет однозначных решений.

Использование метода практико-ориентированного задания как образовательной технологии профессионально-ориентированного обучения представляет собой сложный процесс, плохо поддающийся алгоритмизации [1] . Формально можновыделить следующиеэтапы:

- ознакомление студентовс текстом;
- анализ практико-ориентированного задания;
- организация обсуждения практико-ориентированного задания, дискуссии, презентации;
- оценивание участников дискуссии;
- подведение итогов дискуссии.

Ознакомление студентов с текстом практико-ориентированного задания и последующий анализ практико-ориентированного задания чаще всего осуществляются за несколько дней до его обсуждения и реализуются как самостоятельная работа студентов; при этом время, отводимое на подготовку, определяется видом практико-ориентированного задания, его объемом и сложностью.

Общая схема работы с практико-ориентированное заданием на данном этапе может быть представлена следующим образом: в первую очередь следует выявить ключевые проблемы практико-ориентированного задания и понять, какие именно из представленных данных важны для решения; войти в ситуационный контекст практико-ориентированного задания, определить, кто его главные действующие лица, отобрать факты и понятия, необходимые для анализа, понять, какие трудности могут возникнуть при решении задачи; следующим этапом является выбор метода исследования.

Знакомство с небольшими практико-ориентированного заданиями и их обсуждение может быть организовано непосредственно на занятиях. Принципиально важным в этом случае является то, чтобы часть теоретического курса, на которой базируется практико-ориентированное задание, была бы прочитана и проработана студентами.

Максимальная польза из работы над практико-ориентированного заданиями будет извлечена в том случае, если аспиранты при предварительном знакомстве с ними будут придерживаться систематического подхода к их анализу, основные шаги которого представлены ниже:

1. Выпишите из соответствующих разделов учебной дисциплины ключевые идеи, для того, чтобы освежить в памяти теоретические концепции и подходы, которые Вам предстоит использовать при анализе практико-ориентированного задания.
2. Бегло прочтите практико-ориентированное задание, чтобы составить о нем общее представление.
3. Внимательно прочтите вопросы к практико-ориентированное задание и убедитесь в том, что Вы хорошо поняли, что Вас просят сделать.
4. Вновь прочтите текст практико-ориентированного задания, внимательно фиксируя все факторы или проблемы, имеющие отношение к поставленным вопросам.
5. Прикиньте, какие идеи и концепции соотносятся с проблемами, которые Вам предлагается рассмотреть при работе с практико-ориентированное заданием.

---

[1] Долгоруков А. Метод case-study как современная технология профессионально -ориентированного обучения [Электронный ресурс]. Режим доступа: //http://evolkov.net/case/case.study.html/

Организация обсуждения практико-ориентированного задания предполагает формулирование перед студентами вопросов, включение их в дискуссию. Вопросы обычно подготавливают заранее и предлагают студентам вместе с текстом практико-ориентированного задания. При разборе учебной ситуации преподаватель может занимать активную или пассивную позицию, иногда он «дирижирует» разбором, а иногда ограничивается подведением итогов дискуссии.

Организация обсуждения практико-ориентированных заданий обычно основывается на двух методах. Первый из них носит название традиционного Гарвардского метода - открытая дискуссия. Альтернативным методом является метод, связанный с индивидуальным или групповым опросом, в ходе которого аспиранты делают формальную устную оценку ситуации и предлагают анализ представленного практико-ориентированного задания, свои решения и рекомендации, т.е. делают презентацию. Этот метод позволяет некоторым студентам минимизировать их учебные усилия, поскольку каждый аспирант опрашивается один- два раза за занятие. Метод развивает у студентов коммуникативные навыки, учит их четко выражать свои мысли. Однако, этот метод менее динамичен, чем Гарвардский метод. В открытой дискуссии организация и контроль участников более сложен.

Дискуссия занимает центральное место в методе. Ее целесообразно использовать в том случае, когда аспиранты обладают значительной степенью зрелости и самостоятельности мышления, умеют аргументировать, доказывать и обосновывать свою точку зрения. Важнейшей характеристикой дискуссии является уровень ее компетентности, который складывается из компетентности ее участников. Неподготовленность студентов к дискуссии делает ее формальной, превращает в процесс вытаскивания ими информации у преподавателя, а не самостоятельное ее добывание.

Особое место в организации дискуссии при обсуждении и анализе практико-ориентированного задания принадлежит использованию метода генерации идей, получившего название «мозговой атаки» или «мозгового штурма».

Метод «мозговой атаки» или «мозгового штурма» был предложен в 30-х годах прошлого столетия А. Осборном как групповой метод решения проблем. К концу XX столетия этот метод приобрел особую популярность в практике управления и обучения не только как самостоятельный метод, но и как использование в процессе деятельности с целью усиления ее продуктивности. В процессе обучения «мозговая атака» выступает в качестве важнейшего средства развития творческой активности студентов. «Мозговая атака» включает в себя три фазы.

Первая фаза представляет собой вхождение в психологическую раскованность, отказ от стереотипности, страха показаться смешным и неудачником; достигается созданием благоприятной психологической обстановки и взаимного доверия, когда идеи теряют авторство, становятся общими. Основная задача этой фазы - успокоиться и расковаться.

Вторая фаза - это собственно атака; задача этой фазы - породить поток, лавину идей. «Мозговая атака» в этой фазе осуществляется по следующим принципам:

- есть идея, - говорю, нет идеи, - не молчу;
- поощряется самое необузданное ассоциирование, чем более дикой покажется идея, тем лучше;
- количество предложенных идей должно быть как можно большим;
- высказанные идеи разрешается заимствовать и как угодно комбинировать, а также видоизменять и улучшать;
- исключается критика, можно высказывать любые мысли без боязни, что их признают плохими, критикующих лишают слова;
- не имеют никакого значения социальные статусы участников; это абсолютная демократия и одновременно авторитаризм сумасшедшей идеи;
- все идеи записываются в протокольный список идей;

• время высказываний - не более 1-2 минут.

Третья фаза представляет собой творческий анализ идей с целью поиска конструктивного решения проблемы по следующим правилам:

- анализировать все идеи без дискриминации какой-либо из них;
- найти место идее в системе и найти систему под идею;
- не умножать сущностей без надобности;
- не должна нарушаться красота и изящество полученного результата;
- должно быть принципиально новое видение;
- ищи «жемчужину в навозе».

В методе мозговая атака применяется при возникновении у группы реальных затруднений в осмыслении ситуации, является средством повышения активности студентов. В этом смысле мозговая атака представляется не как инструмент поиска новых решений, хотя и такая ее роль не исключена, а как своеобразное «подталкивание» к познавательной активности.

Презентация, или представление результатов анализа практико-ориентированного задания, выступает очень важным аспектом метода ***case-study.*** Умение публично представить интеллектуальный продукт, хорошо его рекламировать, показать его достоинства и возможные направления эффективного использования, а также выстоять под шквалом критики, является очень ценным интегральным качеством современного специалиста. Презентация оттачивает многие глубинные качества личности: волю, убежденность, целенаправленность, достоинство и т.п.; она вырабатывает навыки публичного общения, формирования своего собственного имиджа.

Публичная (устная) презентация предполагает представление решений практико-ориентированного задания группе, она максимально вырабатывает навыки публичной деятельности и участия в дискуссии. Устная презентация обладает свойством кратковременного воздействия на студентов и, поэтому, трудна для восприятия и запоминания. Степень подготовленности выступающего проявляется в спровоцированной им дискуссии: для этого необязательно делать все заявления очевидными и неопровержимыми. Такая подача материала при анализе практико-ориентированного задания может послужить началом дискуссии. При устной презентации необходимо учитывать эмоциональный настрой выступающего: отношение и эмоции говорящего вносят существенный вклад в сообщение. Одним из преимуществ публичной (устной) презентации является ее гибкость. Оратор может откликаться на изменения окружающей обстановки, адаптировать свой стиль и материал, чувствуя настроение аудитории.

Непубличная презентация менее эффектна, но обучающая роль ее весьма велика. Чаще всего непубличная презентация выступает в виде подготовки отчета по выполнению задания, при этом стимулируются такие качества, как умение подготовить текст, точно и аккуратно составить отчет, не допустить ошибки в расчетах и т.д. Подготовка письменного анализа практико-ориентированного задания аналогична подготовке устного, с той разницей, что письменные отчеты-презентации обычно более структурированы и детализированы. Основное правило письменного анализа практико-ориентированного задания заключается в том, чтобы избегать простого повторения информации из текста, информация должна быть представлена в переработанном виде. Самым важным при этом является собственный анализ представленного материала, его соответствующая интерпретация и сделанные предложения. Письменный отчет - презентация может сдаваться по истечении некоторого времени после устной презентации, что позволяет студентам более тщательно проанализировать всю информацию, полученную в ходе дискуссии.

Как письменная, так и устная презентация результатов анализа практико-ориентированного задания может быть групповая и индивидуальная. Отчет может быть индивидуальным или групповым в зависимости от сложности и объема задания. Индивидуальная презентация формирует ответственность, собранность, волю;

групповая - аналитические способности, умение обобщать материал, системно видеть проект.

Оценивание участников дискуссии является важнейшей проблемой обучения посредством метода практико-ориентированного задания. При этом выделяются следующие требования к оцениванию:

- объективность - создание условий, в которых бы максимально точно выявлялись знания обучаемых, предъявление к ним единых требований, справедливое отношение к каждому;
- обоснованность оценок - их аргументация;
- систематичность - важнейший психологический фактор, организующий и дисциплинирующий студентов, формирующий настойчивость и устремленность в достижении цели;
- всесторонность и оптимальность.

Оценивание участников дискуссии предполагает оценивание не столько набора определенных знаний, сколько умения студентов анализировать конкретную ситуацию, принимать решение, логически мыслить.

Следует отметить, что оценивается содержательная активность студента в дискуссии или публичной (устной) презентации, которая включает в себя следующие составляющие:

- выступление, которое характеризует попытку серьезного предварительного
- анализа (правильность предложений, подготовленность,
- аргументированность и т.д.);
- обращение внимания на определенный круг вопросов, которые требуют углубленного обсуждения;
- владение категориальным аппаратом, стремление давать определения, выявлять содержание понятий;
- демонстрация умения логически мыслить, если точки зрения, высказанные раньше, подытоживаются и приводят к логическим выводам;
- предложение альтернатив, которые раньше оставались без внимания;
- предложение определенного плана действий или плана воплощения решения;
- определение существенных элементов, которые должны учитываться при анализе практико-ориентированного задания;
- заметное участие в обработке количественных данных, проведении расчетов;
- подведение итогов обсуждения.

При оценивании анализа практико-ориентированного задания, данного студентами при непубличной (письменной) презентации учитывается:

- формулировка и анализ большинства проблем, имеющихся в практико-ориентированное задание;
- формулировка собственных выводов на основании информации о практико-ориентированное задание, которые отличаются от выводов других студентов;
- демонстрация адекватных аналитических методов для обработки информации;
- соответствие приведенных в итоге анализа аргументов ранее выявленным проблемам, сделанным выводам, оценкам и использованным аналитическим методам.

2. Методические указанияпо подготовке к опросу

Самостоятельная работа обучающихся включает подготовку к устному или письменному опросу на семинарских занятиях. Для этого обучающийся изучает лекции, основную и дополнительную литературу, публикации, информацию из Интернет-ресурсов. Темы и вопросы к семинарским занятиям, вопросы для самоконтроля приведены в методических указаниях по разделам и доводятся до обучающихся заранее.

Письменный опрос

В соответствии с технологической картой письменный опрос является одной из форм текущего контроля успеваемости студента по данной дисциплине. При подготовке к письменному опросу студент должен внимательно изучает лекции, основную и дополнительную литературу, публикации, информацию из Интернет-ресурсов. Темы и вопросы к семинарским занятиям, вопросы для самоконтроля приведены в методических указаниях по разделам и доводятся до обучающихся заранее.

При изучении материала студент должен убедиться, что хорошо понимает основную терминологию темы, умеет ее использовать в нужном контексте. Желательно составить краткий конспект ответа на предполагаемые вопросы письменной работы, чтобы убедиться в том, что студент владеет материалом и может аргументировано, логично и грамотно письменно изложить ответ на вопрос. Следует обратить особое внимание на написание профессиональных терминов, чтобы избегать грамматических ошибок в работе. При изучении новой для студента терминологии рекомендуется изготовить карточки, которые содержат новый термин и его расшифровку, что значительно облегчит работу над материалом.

Устный опрос

Целью устного собеседования являются обобщение и закрепление изученного курса. Студентам предлагаются дляосвещения сквозные концептуальные проблемы. При подготовке следует использовать лекционный материал и учебную литературу. Для более глубокого постижения курса и более основательной подготовки рекомендуется познакомиться с указанной дополнительной литературой. Готовясь к семинару, студент должен, прежде всего, ознакомиться с общим планом семинарского занятия. Следует внимательно прочесть свой конспект лекции по изучаемой теме и рекомендуемую к теме семинара литературу. С незнакомыми терминами и понятиями следует ознакомиться в предлагаемом глоссарии, словаре или энциклопедии[2].

Критерии качества устного ответа.

1. Правильность ответа по содержанию.
2. Полнота и глубинаответа.
3. Сознательность ответа(учитывается понимание излагаемого материала).
4. Логика изложенияматериала (учитывается умение строить целостный, последовательный рассказ, грамотно пользоваться профессиональной терминологией).
5. Рациональность использованных приемов и способов решения поставленной учебной задачи (учитывается умение использовать наиболее прогрессивные и эффективные способы достижения цели).
6. Своевременностьи эффективность использования наглядных пособий и технических средств при ответе (учитывается грамотно и с пользой применять наглядность и демонстрационный опыт при устном ответе).
7. Использованиедополнительного материала (приветствуется, но не обязательно для всех студентов).

[2]Методические рекомендации для студентов [Электронный ресурс]: Режим доступа: http://lesgaft.spb.ru/sites/default/files/u57/metod.rekomendacii_dlya_studentov_21.pdf

8. Рациональность использования времени, отведенного на задание (не одобряется затянутость выполнения задания, устного ответа во времени, с учетом индивидуальных особенностей студентов)[3].

Ответ на каждый вопрос из плана семинарского занятия должен быть содержательным и аргументированным. Для этого следует использовать документы, монографическую, учебную и справочную литературу.

Для успешной подготовки к устному опросу, студент должен законспектировать рекомендуемую литературу, внимательно осмыслить лекционный материал и сделать выводы. В среднем, подготовка к устному опросу по одному семинарскому занятию занимает от 2 до 4 часов в зависимости от сложности темы и особенностей организации обучающимся своей самостоятельной работы.

3.Методические рекомендации по подготовке к практическим занятиям

[3]Методические рекомендации для студентов [Электронный ресурс]: http://priab.ru/images/metod_agro/Metod_Inostran_yazyk_35.03.04_Agro_15.01.2016.pdf

На практических занятиях необходимо стремиться к самостоятельному решению задач, находя для этого более эффективные методы. При этом студентам надо приучить себя доводить решения задач до конечного «идеального» ответа. Это очень важно для будущих специалистов. Практические занятия вырабатывают навыки самостоятельной творческой работы, развивают мыслительные способности.

Практическое занятие – активная форма учебного процесса, дополняющая теоретический курс или лекционную часть учебной дисциплины и призванная помощь обучающимся освоиться в «пространстве» (тематике) дисциплины, самостоятельно прооперировать теоретическими знаниями на конкретном учебном материале.

Продолжительность одного практического занятия – от 2 до 4 академических часов. Общая доля практических занятий в учебном времени на дисциплину – от 10 до 20 процентов (при условии, что все активные формы займут в учебном времени на дисциплину от 40 до 60 процентов).

Для практического занятия в качестве темы выбирается обычно такая учебная задача, которая предполагает не существенные эвристические и аналитические напряжения и продвижения, а потребность обучающегося «потрогать» материал, опознать в конкретном то общее, о чем говорилось в лекции. Например, при рассмотрении вопросов оплаты труда, мотивации труда и проблем безработицы в России имеет смысл провести практические занятия со следующими сюжетами заданий: «Расчет заработной платы работников предприятия». «Разработка механизма мотивации труда на предприятии N». «В чем причины и особенности безработицы в России?». Последняя тема предполагает уже некоторую аналитическую составляющую. Основная задача первой из этих тем - самим посчитать заработную плату для различных групп работников на примере заданных параметров для конкретного предприятия, т. е. сделать расчеты «как на практике»; второй – дать собственный вариант мотивационной политики для предприятия, учитывая особенности данного объекта, отрасли и т.д.; третьей – опираясь на теоретические знания в области проблем занятости и безработицы, а также статистические материалы, сделать авторские выводы о видах безработицы, характерных для России, и их причинах, а также предложить меры по минимизации безработицы.

Перед проведением занятия должен быть подготовлен специальный материал – тот объект, которым обучающиеся станут оперировать, активизируя свои теоретические (общие) знания и тем самым, приобретая навыки выработки уверенных суждений и осуществления конкретных действий.

Дополнительный материал для практического занятия лучше получить у преподавателя заранее, чтобы у студентов была возможность просмотреть его и подготовить вопросы.

Условия должны быть такими, чтобы каждый мог работать самостоятельно от начала до конца. В аудитории должны быть «под рукой» необходимые справочники и тексты законов и нормативных актов по тематике занятия. Чтобы сделать практическое занятие максимально эффективным, надо заранее подготовить и изучить материал по наиболее интересным и практически важным темам.

Особенности практического занятия с использованием компьютера

Для того чтобы повысить эффективность проведения практического занятия, может использоваться компьютер по следующим направлениям:

- поиск информации в Интернете по поставленной проблеме: в этом случае преподаватель представляет обучающимся перечень рекомендуемых для посещения Интернет-сайтов;
- использование прикладных обучающих программ;
- выполнение заданий с использованием обучающимися заранее установленных преподавателем программ;
- использование программного обеспечения при проведении занятий, связанных с моделированием социально-экономических процессов.

4.Методические рекомендации по подготовке семинарским занятиям

Семинар представляет собой комплексную форму и завершающее звено в изучении определенных тем, предусмотренных программой учебной дисциплины. Комплексность данной формы занятий определяется тем, что в ходе её проведения сочетаются выступления обучающихся и преподавателя: рассмотрение обсуждаемой проблемы и анализ различных, часто дискуссионных позиций; обсуждение мнений обучающихся и разъяснение (консультация) преподавателя; углубленное изучение теории и приобретение навыков умения ее использовать в практической работе.

По своему назначению семинар, в процессе которого обсуждается та или иная научная проблема, способствует:

- углубленному изучению определенного раздела учебной дисциплины, закреплению знаний;
- отработке методологии и методических приемов познания;
- выработке аналитических способностей, умения обобщения и формулирования выводов;
- приобретению навыков использования научных знаний в практической деятельности;
- выработке умения кратко, аргументированно и ясно излагать обсуждаемые вопросы;
- осуществлению контроля преподавателя за ходом обучения.

Семинары представляет собой дискуссию в пределах обсуждаемой темы (проблемы). Дискуссия помогает участникам семинара приобрести более совершенные знания, проникнуть в суть изучаемых проблем. Выработать методологию, овладеть методами анализа социально-экономических процессов. Обсуждение должно носить творческий характер с четкой и убедительной аргументацией.

По своей структуре семинар начинается со вступительного слова преподавателя, в котором кратко излагаются место и значение обсуждаемой темы (проблемы) в данной дисциплине, напоминаются порядок и направления ее обсуждения. Конкретизируется ранее известный обучающимся план проведения занятия. После этого начинается процесс обсуждения вопросов обучающимися. Завершается занятие заключительным словом преподавателя.

Проведение семинарских занятий в рамках учебной группы (20 - 25 человек) позволяет обеспечить активное участие в обсуждении проблемы всех присутствующих.

По ходу обсуждения темы помните, что изучение теории должно быть связано с определением (выработкой) средств, путей применения теоретических положений в практической деятельности, например, при выполнении функций государственного служащего. В то же время важно не свести обсуждение научной проблемы только к пересказу случаев из практики работы, к критике имеющих место недостатков. Дискуссии имеют важное значение: учат дисциплине ума, умению выступать по существу, мыслить логически, выделяя главное, критически оценивать выступления участников семинара.

В процессе проведения семинара обучающиеся могут использовать разнообразные по своей форме и характеру пособия (от доски смелом до самых современных технических средств), демонстрируя фактический, в том числе статистический материал, убедительно подтверждающий теоретические выводы и положения. В завершение обсудите результаты работы семинара и сделайте выводы, что хорошо усвоено, а над чем следует дополнительно поработать.

В целях эффективности семинарских занятий необходима обстоятельная подготовка к их проведению. В начале семестра (учебного года) возьмите в библиотеке необходимые методические материалы для своевременной подготовки к семинарам. Во время лекций, связанных с темой семинарского занятия, следует обращать внимание на то, что необходимо дополнительно изучить при подготовке к семинару (новые официальные документы, статьи в периодических журналах, вновь вышедшие монографии и т.д.).

5.Методические рекомендации по подготовке к сдаче экзаменов и зачетов

Экзамен - одна из важнейших частей учебного процесса, имеющая огромное значение.

Во-первых, готовясь к экзамену, студент приводит в систему знания, полученные на лекциях, семинарах, практических и лабораторных занятиях, разбирается в том, что осталось непонятным, и тогда изучаемая им дисциплина может быть воспринята в полном объеме с присущей ей строгостью и логичностью, ее практической направленностью. А это чрезвычайно важно для будущего специалиста.

Во-вторых, каждый хочет быть волевым и сообразительным., выдержанным и целеустремленным, иметь хорошую память, научиться быстро находить наиболее рациональное решение в трудных ситуациях. Очевидно, что все эти качества не только украшают человека, но и делают его наиболее действенным членом коллектива. Подготовка и сдача экзамена помогают студенту глубже усвоить изучаемые дисциплины, приобрести навыки и качества, необходимые хорошему специалисту.

Конечно, успех на экзамене во многом обусловлен тем, насколько систематически и глубоко работал студент в течение семестра. Совершенно очевидно, что серьезно продумать и усвоить содержание изучаемых дисциплин за несколько дней подготовки к экзамену просто невозможно даже для очень способного студента. И, кроме того, хорошо известно, что быстро выученные на память разделы учебной дисциплины так же быстро забываются после сдачи экзамена.

При подготовке к экзамену студенты не только повторяют и дорабатывают материал дисциплины, которую они изучали в течение семестра, они обобщают полученные знания, осмысливают методологию предмета, его систему, выделяют в нем основное и главное, воспроизводят общую картину с тем, чтобы яснее понять связь между отдельными элементами дисциплины. Вся эта обобщающая работа проходит в условиях напряжения воли и сознания, при значительном отвлечении от повседневной жизни, т. е. в условиях, благоприятствующих пониманию и запоминанию.

Подготовка к экзаменам состоит в приведении в порядок своих знаний. Даже самые способные студенты не в состоянии в короткий период зачетно-экзаменационной сессии усвоить материал целого семестра, если они над ним не работали в свое время. Для тех, кто мало занимался в семестре, экзамены принесут мало пользы: что быстро пройдено, то быстро и забудется. И хотя в некоторых случаях студент может «проскочить» через экзаменационный барьер, в его подготовке останется серьезный пробел, трудно восполняемый впоследствии.

Определив назначение и роль экзаменов в процессе обучения, попытаемся на этой основе пояснить, как лучше готовиться к ним.

Экзаменам, как правило, предшествует защита курсовых работ (проектов) и сдача зачетов. К экзаменам допускаются только студенты, защитившие все курсовые работы проекты) и сдавшие все зачеты. В вузе сдача зачетов организована так, что при систематической работе в течение семестра, своевременной и успешной сдаче всех текущих работ, предусмотренных графиком учебного процесса, большая часть зачетов не вызывает повышенной трудности у студента. Студенты, работавшие в семестре по плану, подходят к экзаменационной сессии без напряжения, без излишней затраты сил в последнюю, «зачетную» неделю.

Подготовку к экзамену следует начинать с первого дня изучения дисциплины. Как правило, на лекциях подчеркиваются наиболее важные и трудные вопросы или разделы дисциплины, требующие внимательного изучения и обдумывания. Нужно эти вопросы выделить и обязательно постараться разобраться в них, не дожидаясь экзамена, проработать их, готовясь к семинарам, практическим или лабораторным занятиям, попробовать самостоятельно решить несколько типовых задач. И если, несмотря на это, часть материала осталась неусвоенной, ни в коем случае нельзя успокаиваться, надеясь на

то, что это не попадется на экзамене. Факты говорят об обратном; если те или другие вопросы учебной дисциплины не вошли в экзаменационный билет, преподаватель может их задать (и часто задает) в виде дополнительных вопросов.

Точно такое же отношение должно быть выработано к вопросам и задачам, перечисленным в программе учебной дисциплины, выдаваемой студентам в начале семестра. Обычно эти же вопросы и аналогичные задачи содержатся в экзаменационных билетах. Не следует оставлять без внимания ни одного раздела дисциплины: если не удалось в чем-то разобраться самому, нужно обратиться к товарищам; если и это не помогло выяснить какой-либо вопрос до конца, нужно обязательно задать этот вопрос преподавателю на предэкзаменационной консультации. Чрезвычайно важно приучить себя к умению самостоятельно мыслить, учиться думать, понимать суть дела. Очень полезно после проработки каждого раздела восстановить в памяти содержание изученного материала. кратко записав это на листе бумаги. создать карту памяти (умственную карту), изобразить необходимые схемы и чертежи (логико-графические схемы), например, отобразить последовательность вывода теоремы или формулы. Если этого не сделать, то большая часть материала останется не понятой, а лишь формально заученной, и при первом же вопросе экзаменатора студент убедится в том, насколько поверхностно он усвоил материал.

В период экзаменационной сессии происходит резкое изменение режима работы, отсутствует посещение занятий по расписанию. При всяком изменении режима работы очень важно скорее приспособиться к новым условиям. Поэтому нужно сразу выбрать такой режим работы, который сохранился бы в течение всей сессии, т. е. почти на месяц. Необходимо составить для себя новый распорядок дня, чередуя занятия с отдыхом. Для того чтобы сократить потерю времени на включение в работу, рабочие периоды целесообразно делать длительными, разделив день примерно на три части: с утра до обеда, с обеда до ужина и от ужина до сна.

Каждый рабочий период дня надо заканчивать отдыхом. Наилучший отдых в период экзаменационной сессии - прогулка, кратковременная пробежка или какой-либо неутомительный физический труд.

При подготовке к экзаменам основное направление дают программа учебной дисциплины и студенческий конспект, которые указывают, что наиболее важно знать и уметь делать. Основной материал должен прорабатываться по учебнику (если такой имеется) и учебным пособиям, так как конспекта далеко недостаточно для изучения дисциплины, Учебник должен быть изучен в течение семестра, а перед экзаменом сосредоточьте внимание на основных, наиболее сложных разделах. Подготовку по каждому разделу следует заканчивать восстановлением по памяти его краткого содержания в логической последовательности.

За один - два дня до экзамена назначается консультация. Если ее правильно использовать, она принесет большую пользу. Во время консультации студент имеет полную возможность получить ответ на нее ни ясные ему вопросы. А для этого он должен проработать до консультации все темы дисциплины. Кроме того, преподаватель будет отвечать на вопросы других студентов, что будет для вас повторением и закреплением знаний. И еще очень важное обстоятельство: преподаватель на консультации, как правило, обращает внимание на те вопросы, по которым на предыдущих экзаменах ответы были неудовлетворительными, а также фиксирует внимание на наиболее трудных темах дисциплины. Некоторые студенты не приходят на консультации либо потому, что считают, что у них нет вопросов к преподавателю, либо полагают, что у них и так мало времени и лучше самому прочитать материал в конспекте или и учебнике. Это глубокое заблуждение. Никакая другая работа не сможет принести столь значительного эффекта накануне экзамена, как консультация преподавателя.

Но консультация не может возместить отсутствия длительной работы в течение семестра и помочь за несколько часов освоить материал, требующийся к экзамену. На консультации студент получает ответы на трудные или оставшиеся неясными вопросы и, следовательно, дорабатывается материал. Консультации рекомендуется посещать,

подготовив к ним все вопросы, вызывающие сомнения. Если студент придет на консультацию, не проработав всего материала, польза от такой консультации будет невелика.

Очень важным условием для правильного режима работы в период экзаменационной сессии является нормальным сон. Подготовка к экзамену не должна идти в ущерб сну, иначе в день экзамена не будет чувства свежести и бодрости, необходимых для хороших ответов. Вечер накануне экзамена рекомендуем закончить небольшой прогулкой.

Итак, *основные советы* для подготовки к сдаче зачетов и экзаменов состоят в следующем:

- лучшая подготовка к зачетам и экзаменам - равномерная работа в течение всего семестра;
- используйте программы учебных дисциплин - это организует вашу подготовку к зачетам и экзаменам;
- учитывайте, что для полноценного изучения учебной дисциплины необходимо время;
- составляйте планы работы во времени;
- работайте равномерно и ритмично;
- курсовые работы (проекты) желательно защищать за одну - две недели до начала зачетно-экзаменационной сессии;
- все зачеты необходимо сдавать до начала экзаменационной сессии;
- помните, что конспект не заменяет учебник и учебные пособия, а помогает выбрать из него основные вопросы и ответы;
- при подготовке наибольшее внимание и время уделяйте трудным и непонятным вопросам учебной дисциплины;
- грамотно используйте консультации;
- соблюдайте правильный режим труда и отдыха во время сессии, это сохранит работоспособность и даст хорошие результаты;
- учитесь владеть собой на зачете и экзамене;
- учитесь точно и кратко передавать свои мысли, поясняя их, если нужно, логико-графическими схемами.

ЗАКЛЮЧЕНИЕ

Методические указания по выполнению самостоятельной работы обучающихся являются неотъемлемой частью процесса обучения в вузе. Правильнаяорганизация самостоятельной работы позволяет обучающимся развивать умения и навыки в усвоении и систематизации приобретаемых знаний, обеспечивает высокий уровень успеваемости в период обучения, способствует формированию навыков совершенствования профессионального мастерства. Также внеаудиторное время включает в себя подготовку к аудиторным занятиям и изучение отдельных тем, расширяющих и углубляющих представления обучающихся по разделам изучаемой дисциплины.

Таким образом, обучающийся используя методические указания может в достаточном объеме усвоить и успешно реализовать конкретные знания, умения, навыки и получить опыт при выполнении следующих условий:

1) систематическаясамостоятельная работа по закреплению полученных знаний и навыков;

2) добросовестноевыполнение заданий;

3) выяснениеи уточнение отдельных предпосылок, умозаключений и выводов, содержащихся в учебном курсе;

4) сопоставление точек зрения различных авторов по затрагиваемым в учебном курсе проблемам; выявление неточностей и некорректного изложения материала в периодической и специальной литературе;

5) периодическое ознакомление с последними теоретическими и практическими достижениями в области управления персоналом;

6) проведение собственных научных и практических исследований по одной или нескольким актуальным проблемам для *HR*;

7) подготовка научных статей для опубликования в периодической печати, выступление на научно-практических конференциях, участие в работе студенческих научных обществ, круглых столах и диспутах по проблемам управления персоналом.

СПИСОК ЛИТЕРАТУРЫ

1. Брандес М. П. Немецкий язык. Переводческое реферирование: практикум. М.: КДУ, 2008. – 368с.

2. Долгоруков А. Метод case-study как современная технология профессионально -ориентированного обучения [Электронный ресурс]. Режим доступа: //http://evolkov.net/case/case.study.html/

3. Методические рекомендации по написанию реферата. [Электронный ресурс]. Режим доступа: http://www.hse.spb.ru/edu/recommendations/method-referat-2005.phtml

4. Фролова Н. А. Реферирование и аннотирование текстов по специальности: Учеб. пособие / ВолгГТУ, Волгоград, 2006. - С.5.

5. Методические рекомендации для студентов [Электронный ресурс]: Режим доступа:http://lesgaft.spb.ru/sites/default/files/u57/metod.rekomendacii_dlya_studentov_21.pdf